ТИПОВОЙ ПРОЕКТ

503-1-47.86

Автотранспортное предприятие на 50 грузовых автомобилей с открытой стоянкой

АЛЬБОМ III

Индустриальные строительные конструкции

Нф 1462/03

Цена 2-01

Привязан:

Инв №

gost.e-ecolog.ru

ТИПОВОЙ ПРОЕКТ
503-1-47.86
АВТОТРАНСПОРТНОЕ ПРЕДПРИЯТИЕ НА 50 ГРУЗОВЫХ АВТОМОБИЛЕЙ С ОТКРЫТОЙ СТОЯНКОЙ
АЛЬБОМ III

СОСТАВ ПРОЕКТА:

АЛЬБОМ	I	Общая пояснительная записка. Технология производства. Архитектурные решения. Конструкции железобетонные. Конструкции металлические.
АЛЬБОМ	II	Отопление и вентиляция. Внутренние водопровод и канализация. Силовое электрооборудование. Электрическое освещение. Автоматизация. Связь и сигнализация. Охранно-пожарная сигнализация.
АЛЬБОМ	III	Индустриальные строительные конструкции.
АЛЬБОМ	IV	Задание заводу-изготовителю на электрооборудование и автоматику.
АЛЬБОМ	V	Спецификации оборудования.
АЛЬБОМ	VI	Ведомости потребности в материалах
АЛЬБОМ	VII	Показатели результатов применения научно-технических достижений в строительных решениях проекта.
АЛЬБОМ	VIII	Сметы. Книга 1. Книга 2.

Примененные типовые проекты:

Типовой проект 901-4-57.83 "Резервуар для воды емкостью 50 м³"
Типовой проект 902-2-418.86 "Очистные сооружения для сточных вод от мойки автомобилей производительностью 3 л/с"

Разработан:
Ростовским филиалом
"Гипроавтотранс"

Главный инженер института Левин Э.Я.
Главный инженер проекта Шульгин А.И.

Рабочая документация утверждена и введена в действие Минавтотрансом РСФСР
протокол № 9 от 15.04.86г.

				привязан	
инв.№					

ТИПОВОЙ ПРОЕКТ 503-1-47.86 АЛЬБОМ III

Содержание альбома

Обозначение	Наименование	Стр.	Примечание
	Содержание альбома	2	
	Содержание альбома	3	
Т П5503-1-47.86 КЖИ-К1, К2 СБ	Колонны К1, К2	4	
Т П5503-1-47.86 КЖИ-К3, К4 СБ	Колонны К3, К4	5	
Т П5503-1-47.86 КЖИ-К5, К6 СБ	Колонны К5, К6	6	
Т П5503-1-47.86 КЖИ-К7, К8 СБ	Колонны К7, К8	7	
Т П5503-1-47.86 КЖИ-К9 СБ	Колонна К9	8	
Т П5503-1-47.86 КЖИ-К10 СБ	Колонна К10	9	
Т П5503-1-47.86 КЖИ-К11 СБ	Колонна К11	10	
Т П5503-1-47.86 КЖИ-К12 СБ	Колонна К12	11	
Т П5503-1-47.86 КЖИ-К13 СБ	Колонна К13	12	
Т П5503-1-47.86 КЖИ-К14 СБ	Колонна К14	13	
Т П5503-1-47.86 КЖИ-К15 СБ	Колонна К15	14	
Т П5503-1-47.86 КЖИ-К16 СБ	Колонна К16	15	
Т П5503-1-47.86 КЖИ-К17 СБ	Колонна К17	16	
Т П5503-1-47.86 КЖИ-К18 СБ	Колонна К18	17	
Т П5503-1-47.86 КЖИ-К19 СБ	Колонна К19	18	
Т П5503-1-47.86 КЖИ-Р3, К20 СБ	Ригель Р3, колонна К20	19	

Обозначение	Наименование	Стр.	Примечание
Т П5503-1-47.86 КЖИ-К1÷К19	Ведомость дополнительного расхода стали на колонны К1÷К19	20	
Т П5503-1-47.86 КЖИ-Ф1, Ф2 СБ	Фермы Ф1, Ф2	21	
Т П5503-1-47.86 КЖИ-Ф1, Ф2 СБ	Спецификация ферм Ф1, Ф2. Ведомость дополнительного расхода стали на элемент	22	
Т П5503-1-47.86 КЖИ-П5, П12 СБ	Плиты П5, П12	23	
Т П5503-1-47.86 КЖИ-П6÷П8 СБ	Плиты П6÷П8	24	
Т П5503-1-47.86 КЖИ-П9÷П11 СБ	Плиты П9÷П11	25	
Т П5503-1-47.86 КЖИ-П5÷П12	Спецификация и ведомость расхода дополнительной стали на плиты П5÷П12	26	
Т П5503-1-47.86 КЖИ-П12, П15, П17, П21 СБ	Плиты П12, П15; П17; П21	27	
Т П5503-1-47.86 КЖИ-П16, П20, П22 СБ	Плиты П16; П20; П22	28	
Т П5503-1-47.86 КЖИ-ПС19, ПС20 СБ	Панели стен ПС19; ПС20	29	
Т П5503-1-47.86 КЖИ-ПС22, ПС23 СБ	Панели стен ПС22, ПС23	30	
Т П5503-1-47.86 КЖИ-ПС24, ПС33 СБ	Панели стен ПС24; ПС33	31	
Т П5503-1-47.86 КЖИ-ПС25, ПС27, ПС32 СБ	Панели стен ПС25; ПС27, ПС32.	32	
Т П5503-1-47.86 КЖИ-ПС34 СБ	Панель стены ПС34	33	

Инв. № подл. | Подпись и дата | Взам. инв. №

Инв. №

Привязан

ТП 503-1-47.86

ГИП	Шульгин	
Н.контр.	Сахновская	
Нач. отд.	Рубан	
Гл. спец.	Воинов	
Рук. гр.	Лавренко	
Инженер	Беляевская	

Содержание альбома

Стадия	Лист	Листов
Р	1	2

Минавтотранс РСФСР
ГИПРОАВТОТРАНС
Ростовский филиал

Копировал

Формат А3

Содержание альбома

Обозначение	Наименование	стр	Примечание
ТП503-1-47.86 КЖИ-ПП17÷ПП19 сб	Панели перегородок ПП17÷ПП19	34	
ТП503-1-47.86 КЖИ-ПС7, ПС8 сб	Стеновые панели ПС7, ПС8	35	
ТП503-1-47.86 КЖИ-ПВ16, ПВ19, ПВ20 сб	Панели ПВ16, ПВ19, ПВ20	36	
ТП503-1-47.86 КЖИ-С1	Сетка арматурная С1	37	
ТП503-1-47.86 КЖИ-С2	Сетка арматурная С2	37	
ТП503-1-47.86 КЖИ-С3	Сетка арматурная С3	38	
ТП503-1-47.86 КЖИ-КР1	Каркас плоский КР1	38	
ТП503-1-47.86 КЖИ-КР2	Каркас плоский КР2	39	
ТП503-1-47.86 КЖИ-КР3	Каркас плоский КР3	39	
ТП503-1-47.86 КЖИ-МН1	Изделие закладное МН1	40	
ТП503-1-47.86 КЖИ-МН2	Изделие закладное МН2	40	
ТП503-1-47.86 КЖИ-МН3	Изделие закладное МН3	41	
ТП503-1-47.86 КЖИ-МН4	Изделие закладное МН4	41	
ТП503-1-47.86 КЖИ-МН5	Изделие закладное МН5	42	
ТП503-1-47.86 КЖИ-МН6	Изделие закладное МН6	42	
ТП503-1-47.86 КЖИ-МН7	Изделие закладное МН7	43	
ТП503-1-47.86 КЖИ-МН8	Изделие закладное МН8	43	

Обозначение	Наименование	стр.	Примечание
ТП503-1-47.86 КЖИ-МН9	Изделие закладное МН9	44	
ТП503-1-47.86 КЖИ-МН10	Изделие закладное МН10	44	
ТП503-1-47.86 КЖИ-МС1	Изделие соединительное МС1	45	
ТП503-1-47.86 КЖИ-МС2	Изделие соединительное МС2	45	
ТП503-1-47.86 КЖИ-МС3	Изделие соединительное МС3	46	
ТП503-1-47.86 КЖИ-МС4	Изделие соединительное МС4	46	
ТП503-1-47.86 КЖИ-МС5	Изделие соединительное МС5	47	
ТП503-1-47.86 КЖИ-МС6	Изделие соединительное МС6	47	
ТП503-1-47.86 КЖИ-МС7	Изделие соединительное МС7	48	
ТП503-1-47.86 КЖИ-МС8	Изделие соединительное МС8	48	
ТП503-1-47.86 КЖИ-МС9	Изделие соединительное МС9	49	
ТП503-1-47.86 КЖИ-А1	Анкер А1	49	
ТП503-1-47.86 КЖИ-Р1	Решетка Р1	50	
ТП503-1-47.86 КЖИ-Щ1	Щит Щ1	50	
ТП503-1-47.86 КЖИ-РМ1	Рамка РМ1	51	
ТП503-1-47.86 КЖИ-РМ2	Рамка РМ2	51	

Инв.№ подл. | Подпись и дата | Взам.инв.№

ТИПОВОЙ ПРОЕКТ 503-1-47.86 АЛЬБОМ III

Инв. № подл. | Подпись и дата | Взам. инв. №

К72-5-а; К72-7-а
К1

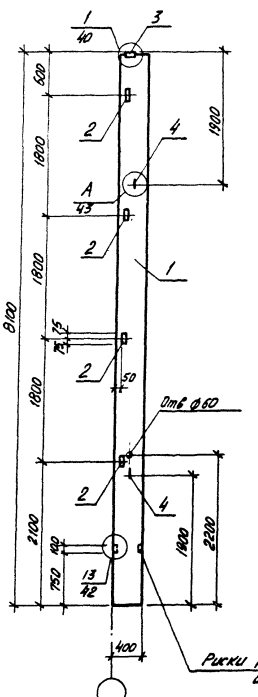

К72-5-б; К72-7-б
К2

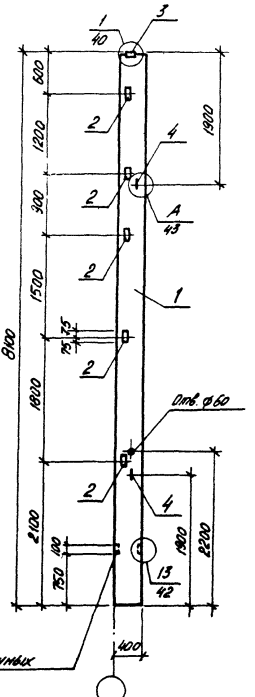

Спецификация колонн К1, К2

Формат	Зона	Поз	Обозначение	Наименование	Кол. на испол. К1	Кол. на испол. К2		Примечание
				Документация				
				Колонны				
А3		1	1.423-3, вып.1	К72-5				
А3		1	1.423-3, вып.1	К72-7				
А3			Тп альбом III	Ведомость расхода				
				дополнительной стали				
				Дополнительные				
				сборочные единицы				
				Изделия закладные				
А3		2	1.423-3, вып 2	М1-14	4	5		
А3		3	1.423-3, вып 2	М2-2	1	1		
А3		4	1.423-3, вып 2	М16-200	2	2		

1. В маркировке колонн – в знаменателе даны условная марка, принятая на схеме расположения.
2. Все немаркированные узлы приняты по серии 1.423-3, вып.1.

ТП 503-1-47.86 КЖИ-К1, К2, СБ			
Колонны К1, К2	Стадия	Масса	Масштаб
	Р	3300	1:50
	Лист	Листов 1	
ГИП Шульгин	Минавтотранс РСФСР ГИПРОАВТОТРАНС Ростовский филиал		
Н.контр. Салмановская			
Нач.отд. Рубан			
Гл.спец. Воинов			
Рук.гр. Лобренко			
Инж. Морова			

Копировал

Формат А3

ТИПОВОЙ ПРОЕКТ 503-1-47.86 АЛЬБОМ III

Инв. № подл. | Подпись и дата | Взам. инв. №

К72-5-6; К72-7-6
К3

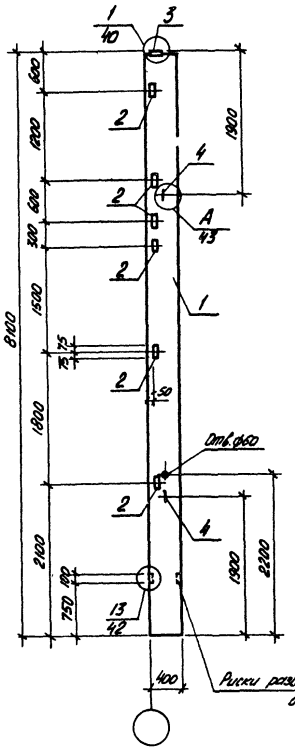

К72-5-2; К72-7-2
К4

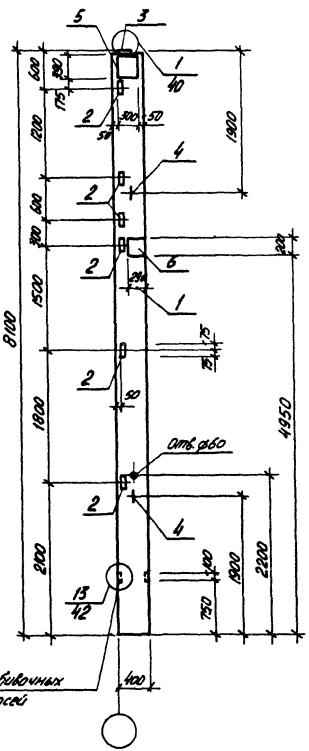

Спецификация колонн К3, К4

Формат	Зона	Поз.	Обозначение	Наименование	Кол на испол. К3	Кол на испол. К4		Примечание
				Документация				
				Колонны				
А3		1	1.423-3. Вып. 1	К72-5	✕	✕		
А3		1	1.423-3. Вып. 1	К72-7	✕	✕		
А3			Т.П. альбом III	Ведомость расхода				
				дополнительной стали	✕	✕		
				Дополнительные				
				сборочные единицы				
				Изделия закладные				
А3		2	1.423-3, Вып.2	М1-14	6	6		
А3		3	1.423-3, Вып. 2	М2-2	1	1		
А3		4	1.423-3, Вып. 2	М16-200	2	2		
А4		5	1.400-6/76, Вып.1	М10-4	—	1		
А4		6	1.400-6/76, Вып.1	М1-11-2	—	1		

1. В маркировке колонн - в знаменателе дана условная марка, принятая на схеме расположения.
2. Все немаркированные узлы приняты по серии 1.423-3, Вып. 1.

			ТП 503-1-47.86 КЖИ-К3, К4, СБ		
			Колонны К3, К4	Стадия: Р	Масса: 3300	Масштаб: 1:50
				Лист	Листов 1
ГИП	Шулешин			Минавтотранс РСФСР ГИПРОАВТОТРАНС Ростовский филиал	
Н. контр.	Сотниковская				
Нач. отд	Рубан				
Гл. спец.	Воинов				
Рук. гр.	Лобренко				
Ст. инж.	Чичкина				

ТИПОВОЙ ПРОЕКТ 503-1-47.86 АЛЬБОМ III

Инв. № подл. | Подпись и дата | Взам. инв. №

К72-5-д; К72-7-д
К5

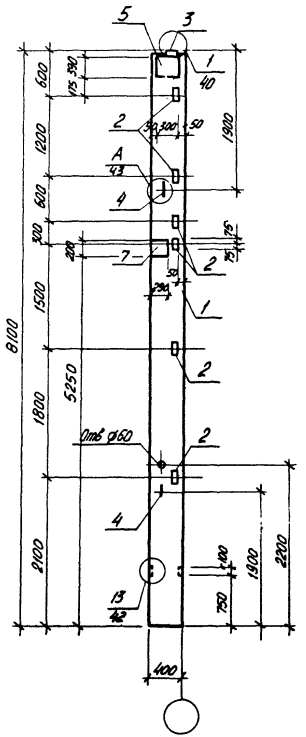

К72-5-е; К72-7-е
К6

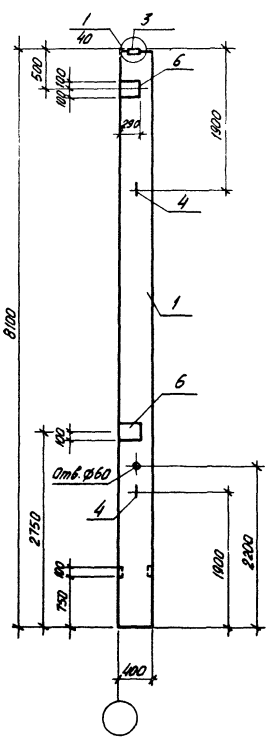

Спецификация колонн К5, К6

Формат	Зона	Поз.	Обозначение	Наименование	Кол. на испан. К5	Кол. на испан. К6		Примечание
				Документация				
				Колонны				
А3		1	1.423-3, вып. 1	К72-5	X	X		
А3		1	1.423-3, вып. 1	К72-7	X	X		
А3			Т п альбом III	Ведомость расхода дополнительной стали	X	X		
				Дополнительные сборочные единицы				
				Изделия закладные				
А3		2	1.423-3, вып. 2	М1-14	6	—		
А3		3	1.423-3, вып. 2	М2-2	1	1		
А3		4	1.423-3, вып. 2	М16-200	2	2		
А4		5	1.400-6/76, вып. 1	М04	1	—		
А3		6	1.423-3, вып. 2	М1-12-1	—	2		
А4		7	1.400-6/76, вып. 1	М1-11-2	1	—		

1. В маркировке колонн – в знаменателе дана условная марка, принятая на схеме расположения.
2. Все замаркированные узлы приняты по серии 1.423-3, вып. 1.

ГИП	Шульгин		ТП 503-1-47.86 КЖИ-К5, К6, сб
Н. контр.	Сохнобская		Колонны К5, К6
Нач. отд.	Рубан		Стадия: Р; Масса: 3300; Масштаб: 1:50
Гл. спец.	Воинов		Лист; Листов 1
Рук. гр.	Лобренко		Минавтотранс РСФСР ГИПРОАВТОТРАНС Ростовский филиал
Ст. инж.	Чичкина		

Копировал

Формат А3

ТИПОВОЙ ПРОЕКТ 503-1-47.86 АЛЬБОМ III

К72-5-ж; К72-7-ж
К7

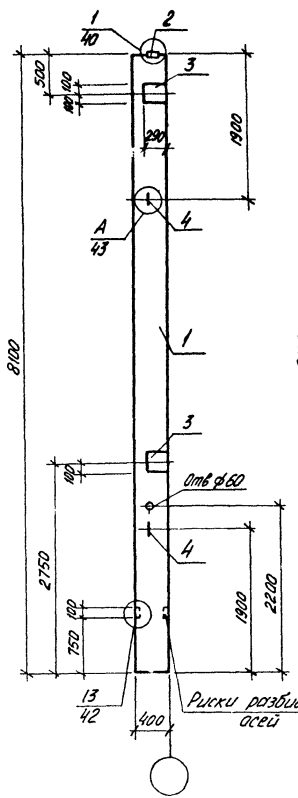

К72-5-и; К72-7-и
К8

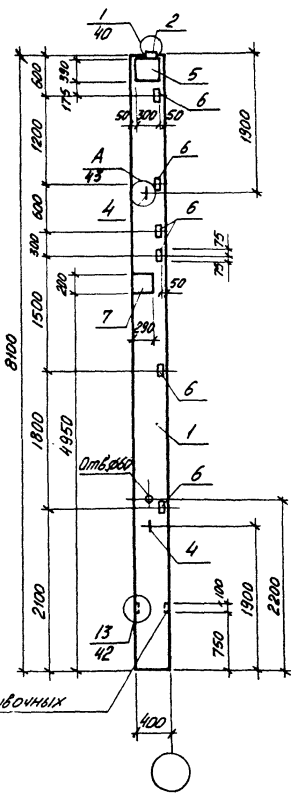

Спецификация колонн К7, К8

Формат	Зона	Поз	Обозначение	Наименование	Кол на испол. К7	Кол на испол. К8		Примечание
				Документация				
				Колонны				
А3		1	1.423-3, вып 1	К72-5	X	X		
А3		1	1.423-3, вып 1	К72-7	X	X		
А3			Т.П альбом III	Ведомость расхода дополнительной стали	X	X		
				Дополнительные сборочные единицы				
				Изделия закладные				
А3		2	1.423-3, вып. 2	М2-2	1	1		
А4		3	1.423-3, вып. 2	М1-12-1	2	—		
А3		4	1.423-3, вып. 2	М16-200	2	2		
А4		5	1.400-6/76, вып 1	М0 4	—	1		
А3		6	1.423-3, вып. 2	М1-14	—	6		
А4		7	1.400-6/76, вып 1	М1-11-2	—	1		

1. В маркировке колонн в знаменателе дана условная марка, принятая на схеме расположения.
2. Все замаркированные узлы приняты по серии 1.423-3, вып.1.

Инв.№ подл. | Подпись и дата | Взам.инв.№

ТП 503-1-47.86 КЖИ-К7, К8, сб			
Колонны К7, К8	Стадия	Масса	Масштаб
	Р	3300	1:50
	Лист	Листов 1	
ГИП Шульгин	Минавтотранс РСФСР ГИПРОАВТОТРАНС Ростовский филиал		
Н.контр. Сохновская			
Нач.отд Рубан			
Гл.спец Волинов			
Рук.гр Лобренко			
Ст.инж Чичкина			

ТИПОВОЙ ПРОЕКТ 503-1-47.86 АЛЬБОМ III

Инв. № подл. | Подпись и дата | Взам. инв. №

К72-7-К / К9

1-1

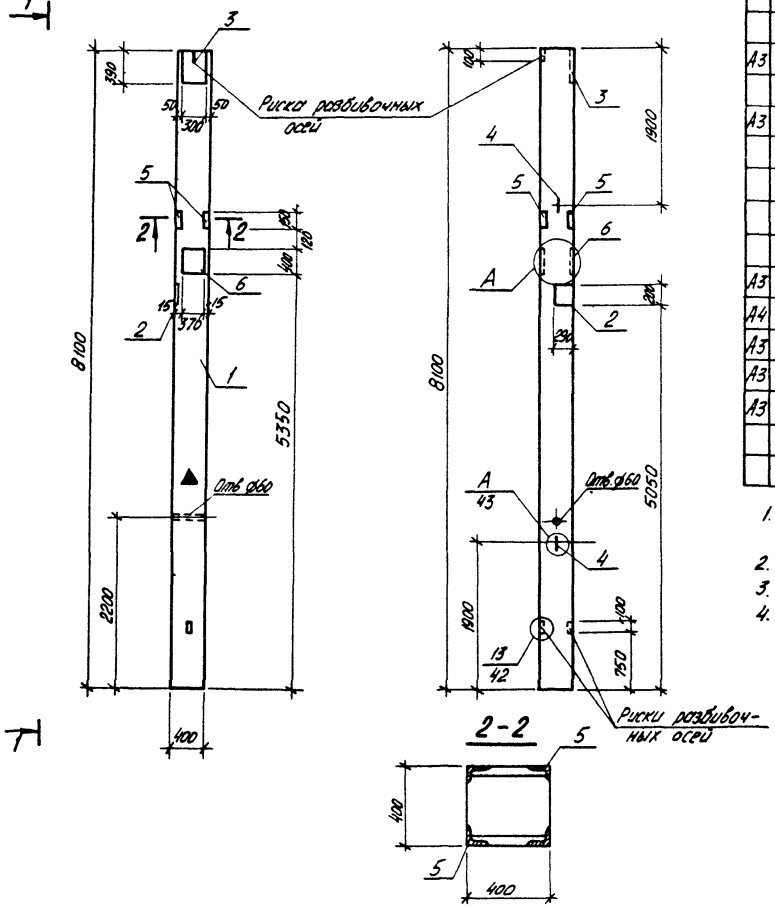

Спецификация колонны К9

Формат	Зона	Поз	Обозначение	Наименование	Кол. на испол. К9		Примечание
				Документация			
				Колонна			
А3		1	1.423-3, вып. 1	К 72-7	X		
А3			ТП альбом III	Ведомость расхода			
				дополнительной стали	X		
				Дополнительные			
				сборочные единицы			
				Изделия закладные			
А3		2	1.400-6/76, вып 1	МП-11-2	1		
А4		3	1.400-6/76, вып 1	МО 4	1		
А3		4	1.423-3, вып 2	М16-200	2		
А3		5	1.020-1/93, вып. 2-15	МН-45	2		
А3		6	ТП альбом III	МН-10	1		

1. В маркировке колонны в знаменателе дана условная марка, принятая на схеме расположения.
2. Все замаркированные узлы приняты по серии 1.423-3, вып. 1.
3. Узел А см. лист КЖИ-К14.СБ.
4. На поверхность колонны масляной краской нанести знак ▲, необходимый для ориентации колонны при монтаже.

ТП 503-1-47.86 КЖИ-К9. СБ			
Колонна К9	Стадия	Масса	Масштаб
	Р	3300	1:50
	Лист	Листов 1	
	Минавтотранс РСФСР ГИПРОАВТОТРАНС Ростовский филиал		

ГИП	Шульгин	
Н контр	Сахновская	
Нач отд	Рубан	
Гл спец	Воинов	
Рук гр	Лавренко	
Ст инж	Чичкина	

Копировал

Формат А3

ТИПОВОЙ ПРОЕКТ 503-1-47.86 АЛЬБОМ III

Инв. № подл. | Подпись и дата | Взам. инв. №

К72-7-л / К10

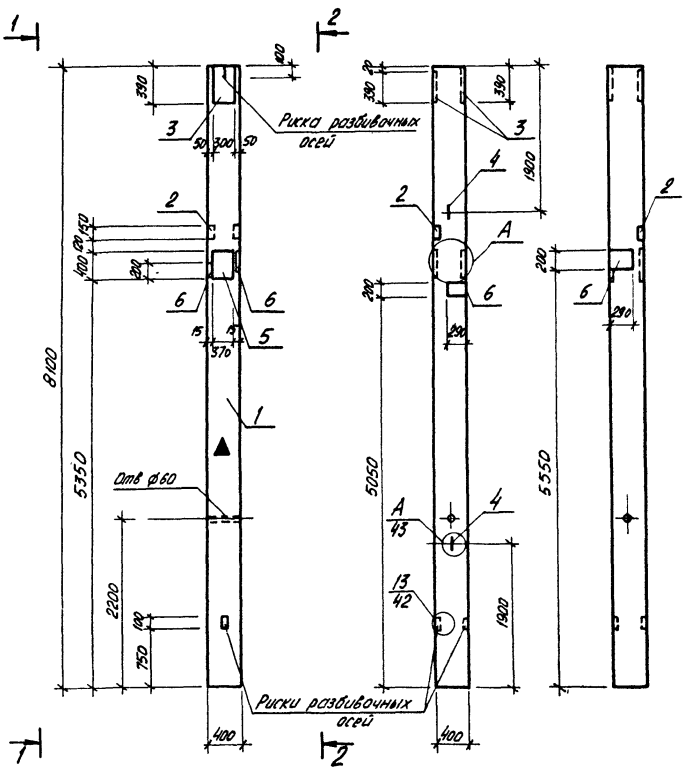

Спецификация колонны К10

Формат	Зона	Поз.	Обозначение	Наименование	Кол. на испол. К10		Примечание
				Документация			
				Колонны			
А3		1	1.423-3, вып. 1	К 72-7	X		
А3			ТП альбом III	Ведомость расхода			
				дополнительной стали	X		
				Дополнительные			
				сборочные единицы			
				Изделия закладные			
А3		2	1.020-1/83, вып 2-15	МН-45	1		
А4		3	1.400-6/76, вып. 1	М04	2		
А3		4	1.423-3, вып 2	М16-200	2		
А3		5	ТП альбом III	МН-10	1		
А4		6	1.400-6/76, вып 1	М1-11-2	2		

1. В маркировке колонны в знаменателе дана условная марка, принятая на схеме расположения
2. Все замаркированные узлы приняты по серии 1.423-3, вып.1.
3. Узел А см лист КЖИ-К14, СБ.
4. На поверхность колонны масляной краской нанести знак ▲, необходимый для ориентации колонны при монтаже.

ГИП	Шульгин		
Н контр	Сахновская		
Нач отд	Рубан		
Гл спец.	Воинов		
Рук гр.	Лобренко		
Ст инж	Чичкина		

ТП 503-1-47.86 КЖИ-К10. СБ

Колонна К10

Стадия	Масса	Масштаб
Р	3300	1:50
Лист	Листов 1	

Минавтотранс РСФСР
ГИПРОАВТОТРАНС
Ростовский филиал

ТИПОВОЙ ПРОЕКТ 503-1-47.86 АЛЬБОМ III

Инв. № подл. | Подпись и дата | Взам. инв. №

К 72-7-м
К 11

1-1

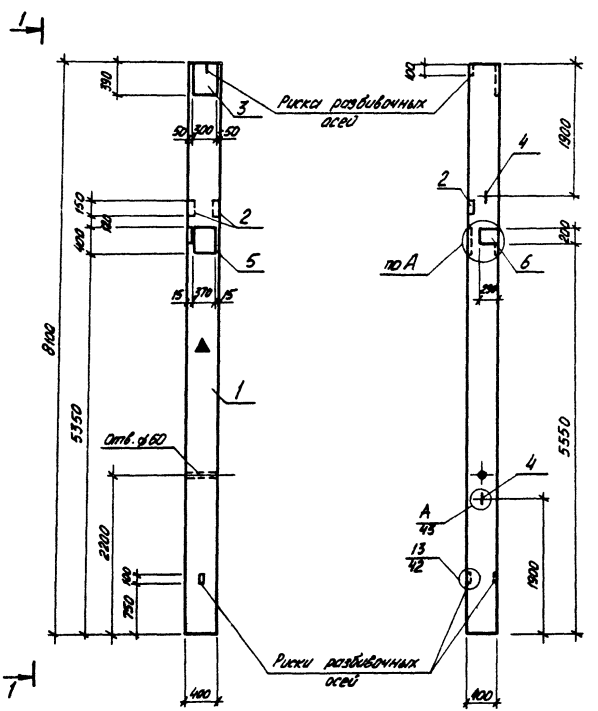

Спецификация колонны К11

Формат	Зона	Поз.	Обозначение	Наименование	Кол. на испол. К11		Примечание
				Документация			
				Колонны			
А3		1	1.423-3, вып. 1	К 72-7	X		
А3			т.п. альбом III	Ведомость расхода			
				дополнительной стали	X		
				Дополнительные			
				сборочные единицы			
				Изделия закладные			
А3		2	1.020-1/83, вып. 2-15	МН-45	1		
А4		3	1.400-6/76, вып. 1	МО 4	1		
А3		4	1.423-3, вып. 2	М16-200	2		
А3		5	т.п. альбом III	МН-10	1		
А4		6	1.400-6/76, вып. 1	М1-11-2	1		

1. В маркировке колонны в знаменателе дана условная марка, принятая на схеме расположения
2. Все закладные узлы приняты по серии 1.423-3, вып. 1.
3. Узел А см. лист КЖИ-К14, СБ
4. На поверхность колонны маслянной краской нанести знак ▲, необходимый для ориентации колонны при монтаже.

ТП 503-1-47.86 КЖИ-К11, СБ			
Колонна К11	Стадия	Масса	Масштаб
	Р	3300	1:50
	Лист		Листов 1
ГИП Шульгин	Минавтотранс РСФСР ГИПРОАВТОТРАНС Ростовский филиал		
Н. контр. Сапчовская			
Нач. отд. Рубан			
Гл. спец. Воинов			
Рук. гр. Лавренко			
Ст. инж. Чичкина			

Копировал

Формат А3

ТИПОВОЙ ПРОЕКТ 503-1-47.86 АЛЬБОМ III

К 72-7-Н
К 12

1-1

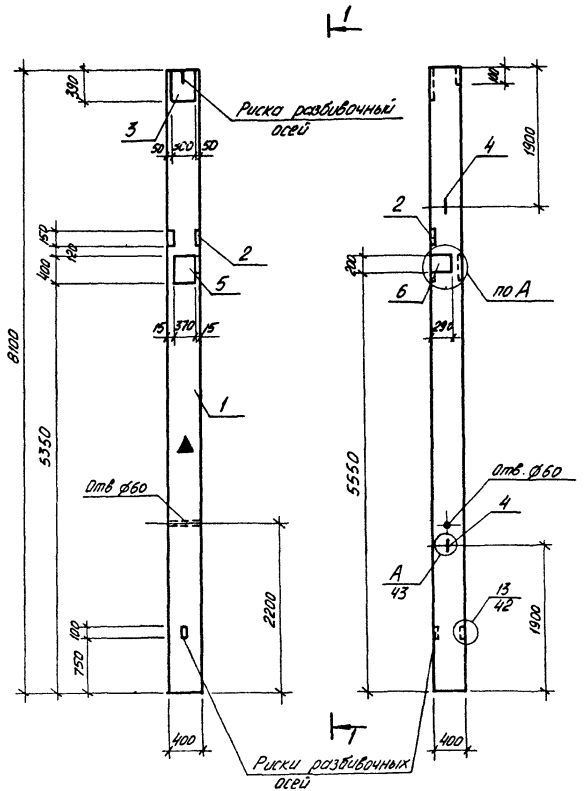

Спецификация колонны К12

Формат	Зона	Поз	Обозначение	Наименование	Кол. на испол. К12		Примечание
				Документация			
				Колонна			
А3		1	1.423-3, вып 1	К 72-7		X	
А3			Т п альбом III	Ведомость расхода			
				дополнительной стали		X	
				Дополнительные			
				сборочные единицы			
				Изделия закладные			
А3		2	1.020-1/83, вып. 2-15	МН-45	1		
А4		3	1.400-6/76, вып. 1	М04	1		
А3		4	1.423-3, вып. 2	М16-200	2		
А3		5	Т п альбом III	МН-10	1		
А4		6	1.400-6/76, вып 1	М1-11-2	1		

1. В маркировке колонны в знаменателе дана условная марка, принятая на схеме расположения.
2. Все замаркированные узлы приняты по серии 1.423-3, вып. 1.
3. Узел А см. лист КЖИ-К14, сб.
4. На поверхность колонны масляной краской нанести знак ▲, необходимый для ориентации колонны при монтаже.

ТП 503-1-47.86 КЖИ-К12.СБ			
Колонна К12	Стадия	Масса	Масштаб
	Р	3300	1:50
	Лист	Листов 1	
	Минавтотранс РСФСР ГИПРОАВТОТРАНС Ростовский филиал		
ГИП Шульгин			
Н.контр Сахновская			
Нач.отд Рубин			
Гл.спец. Воинов			
Рук.гр. Лавренко			
Ст.инж Чичкина			

Инв.№ подл. | Подпись и дата | Взам.инв.№

ТИПОВОЙ ПРОЕКТ 503-1-47.86 АЛЬБОМ III

Инв. № подл. | Подпись и дата | Взам. инв. №

К 72-7-п / К13

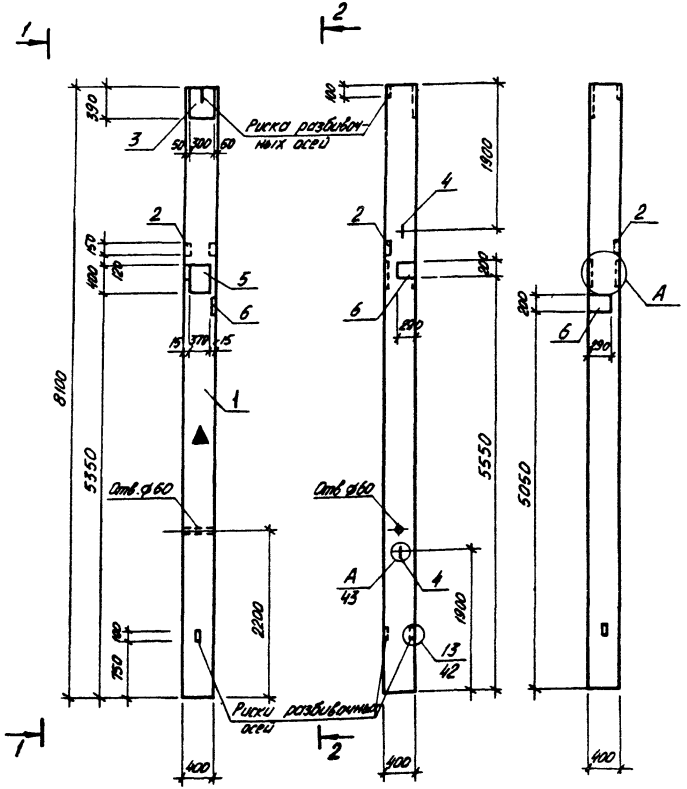

Спецификация колонны К13

Формат	Зона	Поз.	Обозначение	Наименование	Кол. на испол. К13		Примечание
				Документация			
				Колонна			
А3		1	1.423-3. вып.1	К 72-7	X		
А3			тп альбом III	Ведомость расхода			
				дополнительной стали	X		
				Дополнительные			
				сборочные единицы			
				Изделия закладные			
А3	2		1.020-1/83. Вып. 2-15	МН-45	1		
А4	3		1.400-6/76. Вып. 1	М04	1		
А3	4		1.423-3. Вып 2	М16-200	2		
А3	5		тп альбом III	МН-10	1		
А4	6		1.400-6/76. Вып.1	М1-11-2	2		

1. В маркировке колонны в знаменателе дана условная марка, принятая на схеме расположения.
2. Все замаркированные узлы приняты по серии 1.423-3, вып.1
3. Узел А см. лист КЖИ-К14. сб.
4. На поверхность колонны масляной краской нанести знак ▲, необходимый для ориентации колонны при монтаже.

ТП 503-1-47.86 КЖИ-К13. сб			
Колонна К13	Стадия	Масса	Масштаб
	Р	3300	1:50
	Лист		Листов 1
	Минавтотранс РСФСР ГИПРОАВТОТРАНС Ростовский филиал		
ГИП Цыльгин			
Н.контр. Сахновская			
Нач.отд Рубан			
Гл.спец. Воинов			
Рук.гр. Лобренко			
Ст.инж. Чичкина			

Копировал

Формат А3

ТИПОВОЙ ПРОЕКТ 503-1-47-86 АЛЬБОМ III

7КФ 97-2-а
К14

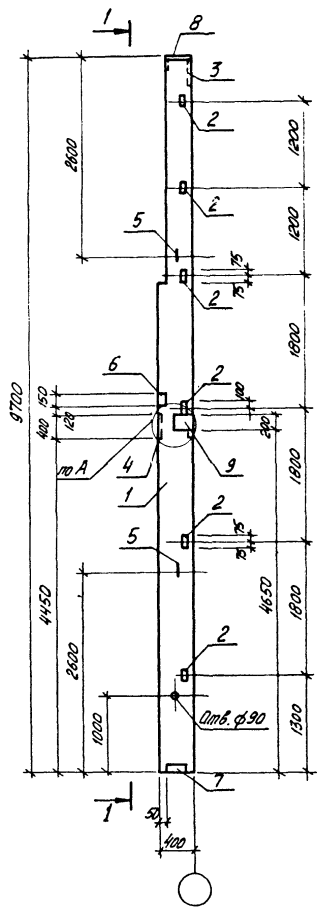

1-1

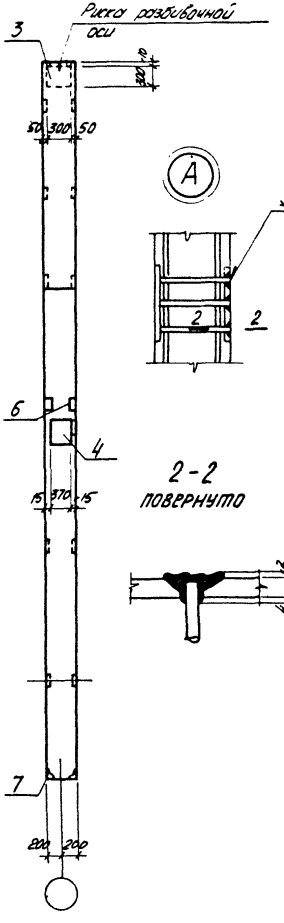

2-2 повернуто

Спецификация колонны К14

Формат	Зона	Поз	Обозначение	Наименование	Кол на изделие К14		Примечание
				Документация			
				Колонна			
А3		1	1.427.1-3, вып 1	7КФ 97-2			
А3			ТП альбом III	Ведомость расхода			
				дополнительной стали			
				Дополнительные			
				сборочные единицы			
				Изделия закладные			
А3		2	1.427.1-3, вып. 2	МН 28	6		
А3		3	1.427.1-3, вып. 2	МН 1	1		
А4		4	ТП альбом III	МН-10	1		
А3		5	1.427.1-3, вып. 2	МН 35	2		
А3		6	1.020-1/83, вып. 2-15	МН-45	1		
А3		7	1.427.1-3, вып. 2	МН 8	1		
А3		8	1.427.1-3, вып. 2	МН 3	1		
А3		9	1.400-6/76, вып. 1	М1-11-2	1		

1. В маркировке колонн в знаменателе дана условная марка, принятая на схеме расположения.
2. Установку закладных деталей выполнять по серии 1.427.1-3, вып. 1.

ГИП	Шульгин	
Н контр	Сахновская	
Нач отд	Рубан	
Гл спец	Воинов	
Рук. гр	Лаврено	
Ст инж	Чичкина	

ТП 503-1-47.86 КЖИ-К14.сб

Колонна К14

Стадия	Масса	Масштаб
Р	3600	1:50
Лист	Листов 1	

Минавтотранс РСФСР
ГИПРОАВТОТРАНС
Ростовский филиал

Инв. № подл. | Подпись и дата | Взам. инв. №

ТИПОВОЙ ПРОЕКТ 503-1-47.86 АЛЬБОМ III

Инв. № подл. | Подпись и дата | Взам. инв. №

7КФ 103-2а
К15

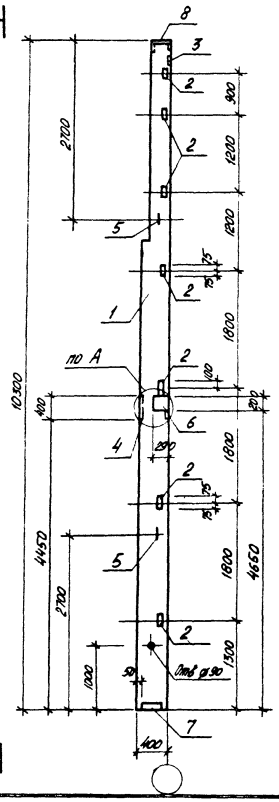

1-1

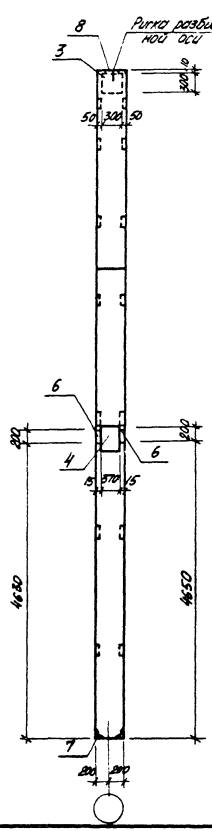

Спецификация колонны К15

Формат	Зона	Поз.	Обозначение	Наименование	Кол. на испол. К15	Примечание
				Документация		
				Колонна		
А3		1	1.427.1-3, вып.1	7КФ 103-2	X	
А3			ТП альбом III.	Ведомость расхода дополнительной стали	X	
				Дополнительные сборочные единицы		
				Изделия закладные		
А3		2	1.427.1-3, вып 2	МН 28	7	
А3		3	1.427.1-3, вып 2	МН 1	1	
А3		4	ТП альбом III	МН-10	1	
А3		5	1.427.1-3, вып 2	МН 35	2	
А3		6	1.400-6/76, вып 1	М1-11-2	2	
А3		7	1.427.1-3, вып 2	МН 8	1	
А3		8	1.427.1-3, вып 2	МН 3	1	

1. В маркировке колонн в знаменателе дана условная марка, принятая на схеме расположения.
2. Установку закладных деталей выполнять по серии 1.427.1-3, вып. 1.
3. Узел А см. лист КЖИ-К14. сб.

ТП 503-1-47.86 КЖИ-К15. сб			
Колонна К15	Стадия	Масса	Масштаб
	Р	3800	1:50
	Лист	Листов 1	
	Минавтотранс РСФСР ГИПРОАВТОТРАНС Ростовский филиал		

ГИП	Шульбин	
Н.контр.	Романовская	
Нач.отд.	Рубин	
Гл.спец.	Воинов	
Рук.гр.	Ловрено	
Ст.инж.	Чичкина	

Копировал

Формат А3

ТИПОВОЙ ПРОЕКТ 503-1-47.86 АЛЬБОМ III

1КФ 97-2-Б
К16

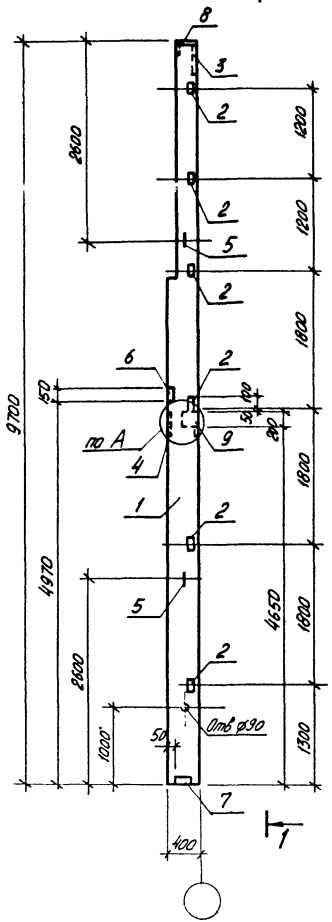

1-1

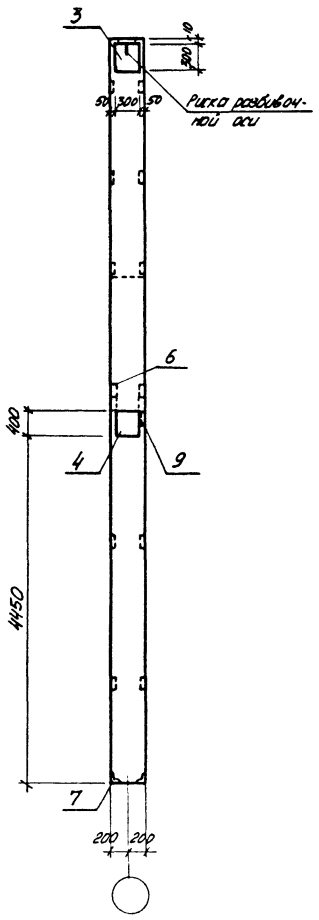

Спецификация колонны К16

Формат	Зона	Поз.	Обозначение	Наименование	Кол. на испол. К16		Примечание
				Документация			
				Колонна			
А3		1	1.427.1-3. Вып 1	1КФ 97-2	X		
А3			Т П альбом III	Ведомость расхода			
				дополнительной стали	X		
				Дополнительные			
				сборочные единицы			
				Изделия закладные			
А3		2	1.427.1-3. Вып 2	МН 28	6		
А3		3	1.427.1-3. Вып. 2	МН 1	1		
А3		4	Т П альбом III	МН 10	1		
А3		5	1.427.1-3. Вып. 2	МН 35	2		
А3		6	1.020-1/83. Вып. 2-15	МН-45	1		
А3		7	1.427.1-3. Вып 2	МН 8	1		
А3		8	1 427.1-3. Вып.2	МН 3	1		
А3		9	1.400-6/76. Вып. 1	М1-11-2	1		

1. В маркировке колонн в знаменателе дс.чс условная марка, принятая на схеме расположения.
2. Установку закладных деталей выполнять по серии 1.427.1-3. Вып. 1.
3. Узел А см. лист КЖИ-К14.сб.

ГИП	Шульгин		
Н контр	Сахновская		
Нач отд	Рубан		
Гл спец	Воинов		
Рук гр	Лобренко		
Ст инж	Чичкина		

ТП 503-1-47.86 КЖИ-К16. сб

Колонна К16

Стадия	Масса	Масштаб
Р	3600	1:50
Лист	Листов 1	

Минавтотранс РСФСР
ГИПРОАВТОТРАНС
Ростовский филиал

Инв. № подл. | Подпись и дата | Взам. инв. №

ТИПОВОЙ ПРОЕКТ 503-1-47.86 АЛЬБОМ III

Инв.№ подл. | Подпись и дата | Взам.инв.№

КБ 11-1-а / К17 1-1 2-2

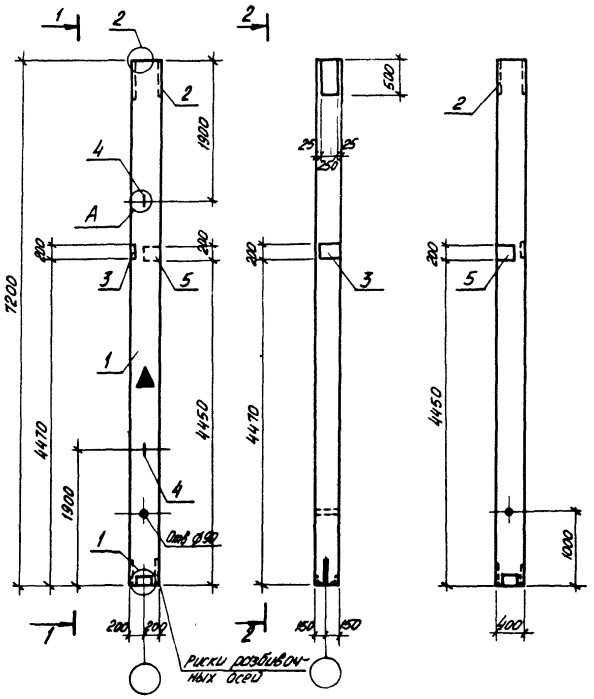

Спецификация колонны К17

Формат	Зона	Поз.	Обозначение	Наименование	Кол. на испол. К17		Примечание
				Документация			
				Колонна			
А4		1	1.030.9-2. Вып.5	КБ 11-1	Х		
А3			ТП альбом III	Ведомость расхода			
				дополнительной стали	Х		
				Дополнительные			
				сборочные единицы			
				Изделия закладные			
А3		2	1.030.9-2, Вып.7, ч.2	МН 14	1		
А4		3	1.400-6/76, Вып.1	М1-11-2	1		
А4		4	1.400-9, Вып.1	УП 2-4	2		
А4		5	1.400-6/76, Вып.1	М1-11-4	1		

1. В маркировке колонн – в знаменателе дано условная марка, принятая на схеме расположения.
2. Узлы замаркированы по серии 1.030.9-2, вып.5.
3. На поверхность колонны масляной краской нанести знак ▲, необходимый для ориентации колонны при монтаже.

ТП 503-1-47.86 КЖИ-К17.сб			
Колонна К17	Стадия	Масса	Масштаб
	Р	2160	1:50
	Лист	Листов 1	
ГИП Шульгин	Минавтотранс РСФСР ГИПРОАВТОТРАНС Ростовский филиал		
Н.контр Сахновская			
Нач.отд. Рубан			
Гл.спец. Воинов			
Рук.гр Лаврёнко			
Ст.инж Чичкина			

Копировал Формат А3

ТИПОВОЙ ПРОЕКТ 503-1-47.86 АЛЬБОМ III

Инв. № подл. | Подпись и дата | Взам. инв. №

КБ 11-1-Б
К18

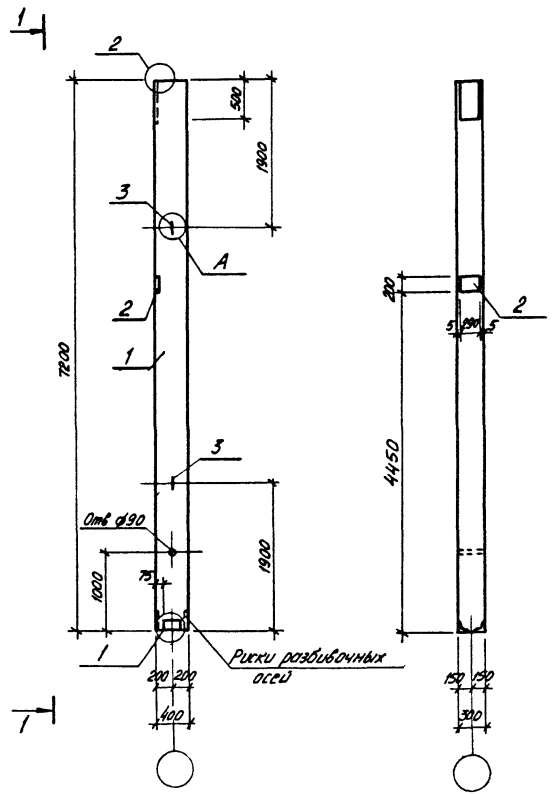

1-1

Спецификация колонны К18

Формат	Зона	Поз.	Обозначение	Наименование	Кол на испол. К18		Примечание
				Документация			
				Колонна			
А4		1	1.030.9-2. Вып.5	КБ 11-1	X		
А3			ТП альбом III	Ведомость расхода дополнительной стали	X		
				Дополнительные сборочные единицы	X		
				Изделия закладные			
А4		2	1.400-6/76, Вып. 1	М1-11-2	1		
А4		3	1400-9. Вып. 1	УП2-4	2		

1. В маркировке колонн в знаменателе дана условная марка, принятая на схеме расположения.
2. Узлы замаркированы по серии 1.030.9-2. Вып. 5.

ГИП	Шульгин	
Н контр	Сахновская	
Нач отд.	Рубан	
Гл спец	Воинов	
Рук гр.	Лавренко	
Ст инж	Чичкина	

ТП 503-1-47.86 КЖИ-К18.сб

Колонна К18

Стадия	Масса	Масштаб
Р	2160	1:50
Лист	Листов 1	

МИНАВТОТРАНС РСФСР
ГИПРОАВТОТРАНС
Ростовский филиал

ТИПОВОЙ ПРОЕКТ 503-1-47.86 АЛЬБОМ III

Инв. № подл. | Подпись и дата | Взам. инв. №

КБ 11-1-в / К19 1-1 2-2

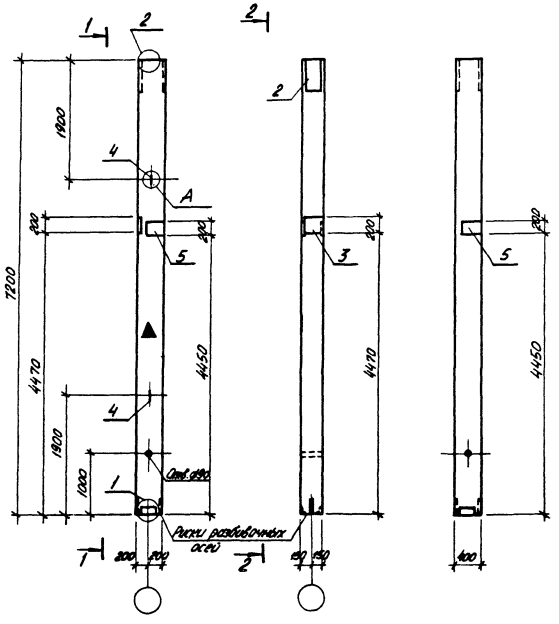

Спецификация колонны К19

Формат	Зона	Поз.	Обозначение	Наименование	Кол. на испол. К19		Примечание
				Документация			
				Колонны			
А4		1	1.030.9-2. вып 5	КБ 11-1	X		
А3			т.п. альбом III	Ведомость расхода дополнительной стали	X		
				Дополнительные сборочные единицы			
				Изделия закладные			
А3		2	1.030.9-2. вып. 7 ч.2	МН 14	1		
А4		3	1.400-6/76, вып. 1	М1-11-2	1		
А4		4	1.400-9. вып. 1	УП 2-4	2		
А4		5	1.400-6/76, вып. 1	М1-11-4	2		

1. В маркировке колонн – в знаменателе дана условная марка, принятая на схеме расположения.
2. Узлы замаркированы по серии 1.030.9-2, вып. 5.
3. На поверхность колонны масляной краской нанести знак ▲, необходимый для ориентации колонны при монтаже.

ГИП	Шульман		
Н. контр.	Сахновская		
Нач. отд.	Рубан		
Т.л. спец.	Волков		
Рук. гр.	Лобренко		
Ст. инж.	Чичкина		

ТП – 503-1-47.86 КЖИ-К19.сб

Колонна К19

Стадия	Масса	Масштаб
Р	2160	1:50
Лист	Листов 1	

Минавтотранс РСФСР ГИПРОАВТОТРАНС Ростовский филиал

Копировал Формат А3

РДП 4.57-40АтV-а
Р3

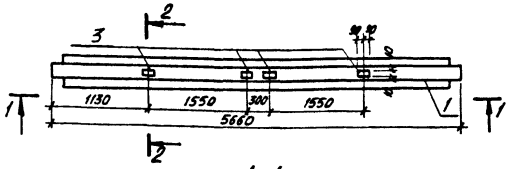

1-1

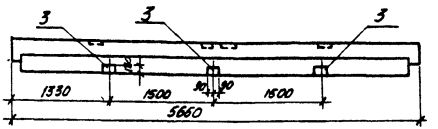

1К03.42-а
К20

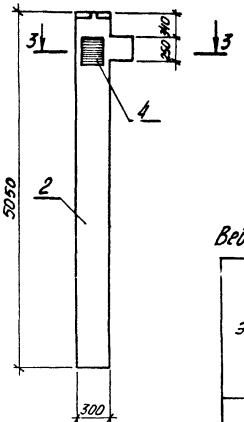

3-3

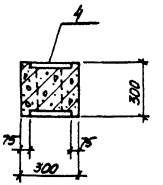

2-2

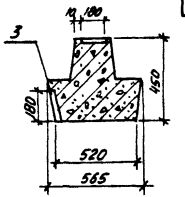

Спецификация ригеля Р3; колонны К20

Формат	Зона	Поз.	Обозначение	Наименование	Кол. на испол. Р3	Кол. на испол. К20		Примечание
				Документация				
				Ригель				
А4		1	1.020-1/83, вып. 3-1	РДП 4.57-40АтV	X			
				Колонна				
А4		2	1.020-1/83, вып. 2-15	1К03.42		X		
А3			ТП КЖИ-Р9, К20 сб	Ведомость расхода				
				дополнительной стали	X	X		
				Дополнительные				
				сборочные единицы				
				Изделия закладные				
А4		3	1.400-6/76, вып 1	М 4-28	7	–		
А3		4	1.020-1/83, вып. 2-15	МН-23	–	1		

1. В маркировке колонны и ригеля дана условная марка, принятая по схеме расположения.

Ведомость дополнительного расхода стали на элемент, кг

Марка элемента	Изделия закладные						Всего	Общий расход
	Арматура класса А-III			Прокат марки Вст.3 кп2				
	ГОСТ 5781-82*			ГОСТ 103-76*				
	6	12	Итого	8×180-12×45		Итого		
Р3		3.5	3.5	14.0		14.0	17.5	17.5
К20	1.8		1.8		7.0	7.0	8.8	8.8

ГИП	Шульгин	
Н контр	Сохновская	
Нач отд	Рубан	
Гл спец	Воинов	
Рук гр	Лобренко	
Инж	Беляевская	

ТП 503-1-47.86 КЖИ-Р3, К20, сб

Ригель Р3.
Колонна К20.

Стадия	Масса	Масштаб
Р	2600 1153	1:50
Лист	Листов 1	

Минавтотранс РСФСР
ГИПРОАВТОТРАНС
Ростовский филиал

Инв. № подл. | Подпись и дата | Взам. инв. №

ТИПОВОЙ ПРОЕКТ 503-1-47.86 АЛЬБОМ III

Марка элемента	Изделия закладные																										Общий расход
	Арматура класса										Всего	Прокат марки														Всего	
	А-III							А-I				Вст3кп2															
	ГОСТ 5781-82*							ГОСТ 5781-82*				ГОСТ 103-76*					ГОСТ 82-70*					ГОСТ 8509-72*			ГОСТ 8510-72*			
	ф8	ф10	ф12	ф14	ф16	ф18	Итого	ф12	ф16	Итого		8х50	10х50	20х140	10х200	Итого	8х250	8х300	10х300	16х320	Итого	L63х5	L90х6	Итого	L100х90х10	Итого		
К1	—	—	1,32	2,0	—	—	3,32	—	2,78	2,78	6,1	—	—	8,6	—	8,6	—	—	—	—	—	5,76	—	5,76	—	—	14,36	20,46
К2	—	—	1,65	2,0	—	—	3,65	—	2,78	2,78	6,43	—	—	8,6	—	8,6	—	—	—	—	—	7,2	—	7,2	—	—	15,8	22,23
К3	—	—	1,98	2,0	—	—	3,98	—	2,78	2,78	6,76	—	—	8,6	—	8,6	—	—	—	—	—	8,64	—	8,64	—	—	17,24	24,0
К4	—	1,8	1,98	3,6	—	—	7,38	—	2,78	2,78	10,16	—	0,8	8,6	4,6	14,0	—	—	9,2	—	9,2	8,64	—	8,64	—	—	31,84	42,0
К5	—	1,8	1,98	3,6	—	—	7,38	—	2,78	2,78	10,16	—	0,8	8,6	4,6	14,0	—	—	9,2	—	9,2	8,64	—	8,64	—	—	31,84	42,0
К6	—	—	2,8	2,0	—	—	4,8	—	2,78	2,78	7,58	—	—	8,6	9,2	17,8	—	—	—	—	—	—	—	—	—	—	17,8	25,38
К7	—	—	2,8	2,0	—	—	4,8	—	2,78	2,78	7,58	—	—	8,6	9,2	17,8	—	—	—	—	—	—	—	—	—	—	17,8	25,38
К8	—	1,8	1,98	3,6	—	—	7,38	—	2,78	2,78	10,16	—	0,8	8,6	4,6	14,0	—	—	9,2	—	9,2	8,64	—	8,64	—	—	31,84	42,0
К9	0,96	2,56	—	2,84	1,4	4,62	12,38	—	2,78	2,78	15,16	—	0,8	—	4,6	5,4	—	—	9,2	39,2	48,4	—	—	—	10,52	10,52	64,32	79,48
К10	5,1	3,98	—	3,82	1,4	4,62	18,92	—	2,78	2,78	21,70	—	1,6	—	9,2	10,8	—	—	18,4	39,2	57,7	—	—	—	5,26	5,26	73,66	95,36
К11	0,48	2,18	—	2,22	1,4	4,62	10,9	—	2,78	2,78	13,68	—	0,8	—	4,6	5,4	—	—	9,2	39,2	48,4	—	—	—	5,26	5,26	59,06	72,74
К12	0,48	2,18	—	2,22	1,4	4,62	10,9	—	2,78	2,78	13,68	—	0,8	—	4,6	5,4	—	—	9,2	39,2	48,4	—	—	—	5,26	5,26	59,06	72,74
К13	0,48	2,18	—	3,82	1,4	4,62	12,5	—	2,78	2,78	15,24	—	1,6	—	9,2	10,8	—	—	9,2	39,2	48,4	—	—	—	5,26	5,26	64,46	79,74
К14	0,48	3,04	1,2	6,1	1,4	4,62	16,84	—	4,2	4,2	21,04	—	0,8	—	4,6	5,4	—	5,7	4,7	39,2	49,6	8,4	5,0	13,4	5,26	5,26	73,66	94,7
К15		2,66	1,4	7,08	1,4	4,62	17,16	—	4,2	4,2	21,36	—	1,6	—	9,2	10,8	—	5,7	4,7	39,2	49,6	9,8	5,0	14,8	—	—	80,46	101,82
К16	0,48	3,04	1,2	6,1	1,4	4,62	16,84	—	4,2	4,2	21,04	—	0,8	—	4,6	5,4	—	5,7	4,7	39,2	49,6	8,4	5,0	13,4	5,26	5,26	73,66	94,7
К17	—	1,8	—	2,7	—	—	4,5	2,0	—	2,0	6,5	0,8	1,6	—	9,2	11,6	7,9	—	—	—	7,9	—	—	—	—	—	19,4	24,9
К18	—	—	—	1,6	—	—	1,6	2,0	—	2,0	3,6	—	0,8	—	4,6	5,4	—	—	—	—	—	—	—	—	—	—	5,4	9,0
К19	—	1,8	—	3,8	—	—	5,6	2,0	—	2,0	7,6	0,8	2,4	—	13,8	17,0	7,9	—	—	—	7,9	—	—	—	—	—	24,9	32,5

ГИП	Шульгин	
Н.контр.	Сохновская	
Нач.отд.	Рубан	
Гл.спец.	Войнов	
Рук.гр.	Лавренко	
Инж.	Морова	

ТП 503-1-47.86 КЖИ-К1÷К19

Ведомость дополнительного расхода стали на колонны К1÷К19

Стадия	Лист	Листов
Р		1

МИНАВТОТРАНС РСФСР ГИПРОАВТОТРАНС Ростовский филиал

Инв.№ подл. | Подпись и дата | Взам.инв.№

Копировал Формат А3

ФБ 24 III-7В-а; ФБ 24 IV-10В-а

Ф1

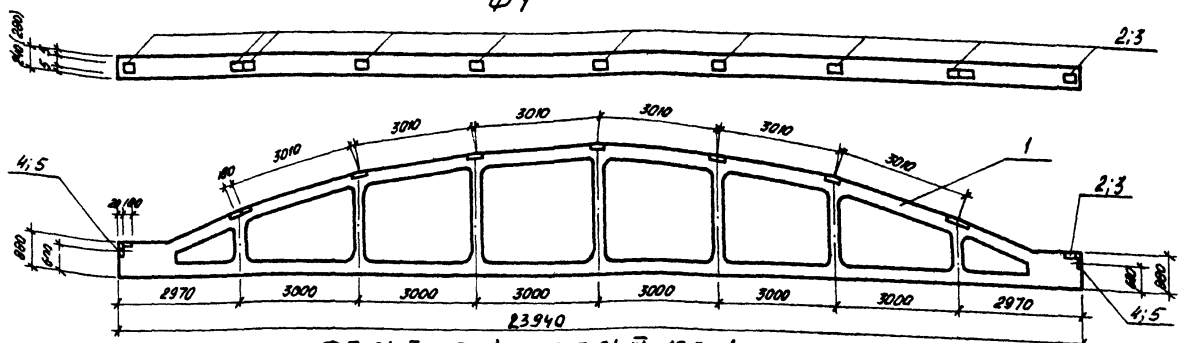

ФБ 24 III-7В-б; ФБ 24 IV-10В-б

Ф2

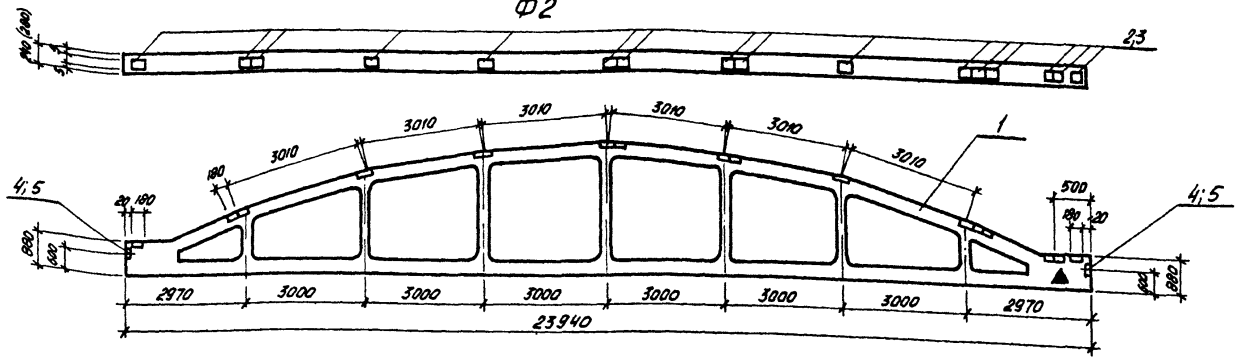

1 В маркировке ферм в знаменателе дана условная марка, принятая на схеме расположения.

2 При изготовлении фермы Ф2 на ее поверхности нанести масляной краской знак „▲", необходимый для ориентации фермы при монтаже.

ГИП	Шульгин	
Н.контр.	Сахновская	
Нач.отд.	Рубан	
Гл.спец.	Воинов	
Рук.гр.	Лавренко	
Инж.	Водяхина	

ТП 503-1-47.86 КЖИ-Ф1, Ф2, СБ

Фермы Ф1, Ф2

Стадия	Масса	Масштаб
Р	11700 / 14200	1:100

Лист | Листов 1

Минавтотранс РСФСР
ГИПРОАВТОТРАНС
Ростовский филиал

Инв.№ подл. | Подпись и дата | Взам.инв.№

ТИПОВОЙ ПРОЕКТ 503-1-47.86 АЛЬБОМ III

Спецификация ферм Ф1, Ф2

Формат	Зона	Поз	Обозначение	Наименование	Кол на испол. снег II, III Ф1	снег II, III Ф2	снег IV Ф1	снег IV Ф2	Примечание
				Документация					
				Фермы					
А3		1	1463-3, вып.4	ФБ 24 III-7В	X	X	X	X	
А3		1	1463-3, вып 4	ФБ 24 IV-10В	X	X	X	X	
			ТП КЖИ-Ф1, Ф2, СБ	Ведомость расхода					
				Дополнительной стали	X	X	X	X	
				Дополнительные					
				сборочные единицы					
				Изделия закладные					
А4		2	1400-6/76, вып.1	М4-14	11	16	—	—	2,2 кг
А4		3	1400-6/76, вып.1	М4-15	—	—	11	16	2,5 кг
А4		4	1400-6/76, вып.1	М4-10-1	2	2	—	—	4,0 кг
А4		5	1400-6/76, вып.1	М4-10-3	—	—	2	2	4,1 кг

Ведомость дополнительного расхода стали на элемент, кг

Марка элемента	Изделия закладные: Арматура класса А-III, ГОСТ 5781-82* ф8	ф10		Итого	Прокат марки В ст3 кп2, ГОСТ 82-70* -6х18		Итого	ГОСТ 8509-72* L 8х7		Итого	Всего	Общий расход
Ф1 (снег, район II, III)	3,0	0,4		3,4	22,0		22,0	6,8		6,8	32,2	32,2
Ф2 (снег, район II, III)	4,0	0,4		4,4	32,0		32,0	6,8		6,8	43,2	43,2
Ф1 (снег, район IV)	3,0	0,6		3,6	25,3		25,3	6,8		6,8	35,7	35,7
Ф2 (снег, район IV)	4,0	0,6		4,6	36,8		36,8	6,8		6,8	48,2	48,2

Взам инв №

Подпись и дата

Инв № подл

ГИП	Шульгин	
Н контр	Сахновская	
Нач отд	Рубан	
Гл спец	Воинов	
Рук гр	Лавренко	
Инж	Водяхина	

ТП 503-1-47.86 КЖИ-Ф1, Ф2

Спецификация ферм Ф1, Ф2. Ведомость дополнительного расхода стали на элемент

Стадия	Лист	Листов
Р		1

МИНАВТОТРАНС РСФСР
ГИПРОАВТОТРАНС
Ростовский филиал

Копировал

Формат А3

Инв. № подл. | Подпись и дата | Взам. инв. №

ПВ 4-2АтVIIт-б; ПВ4-3АтVIт-б
П12

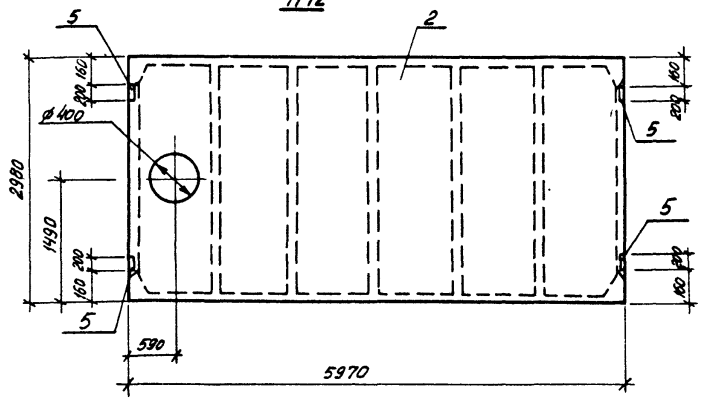

1-1

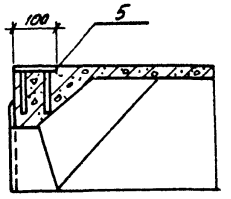

2-2

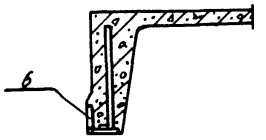

1. В маркировке плит в числителе дана марка плиты по ГОСТ без дополнительных индексов, принятых по серии 1.465.1-10/82, вып. 1, в знаменателе - условная марка, принятая на схеме расположения элементов.

ПВ14-2АтVIIт-а; ПВ14-3АтVIIт-а
П5

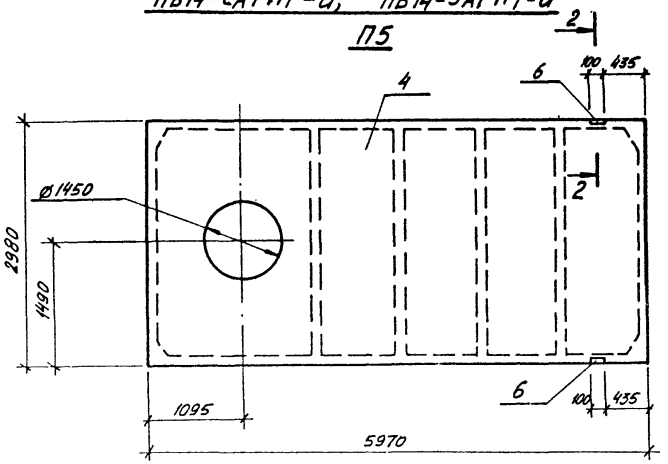

ГИП	Шульгин		
Н. контр.	Сохновская		
Нач. отд.	Рубан		
Гл. спец.	Воинов		
Рук. гр.	Лавренко		
Инженер	Беляевская		

ТП 503-1-47.86 - КЖИ-П5, П12.сб

Плиты
П5, П12

Стадия	Масса	Масштаб
Р	—	1:50
Лист	Листов 1	

МИНАВТОТРАНС РСФСР
ГИПРОАВТОТРАНС
Ростовский филиал

ТИПОВОЙ ПРОЕКТ-503-1-47.86-АЛЬБОМ III

ПГ-2АтVIT-а; ПГ-3АтVIT-а
П6

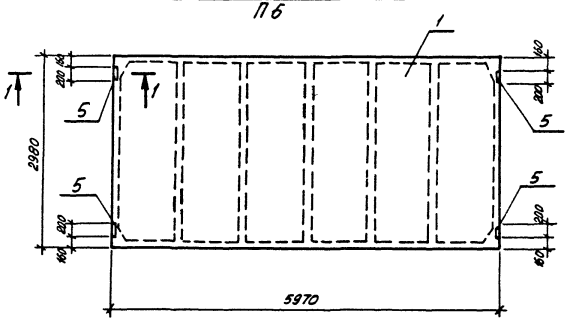

ПГ-2АтVIT-б; ПГ-3АтVIT-б
П7

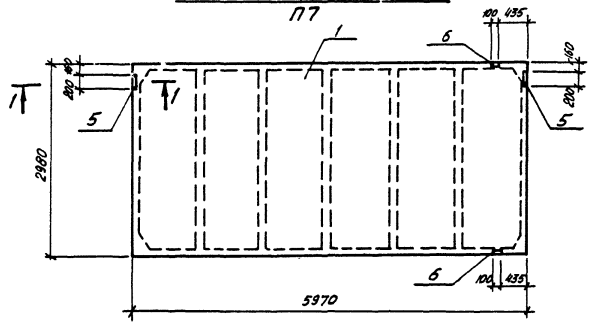

1-1

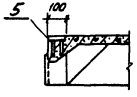

ПГ-2АтVIT-в; ПГ-3АтVIT-в
П8

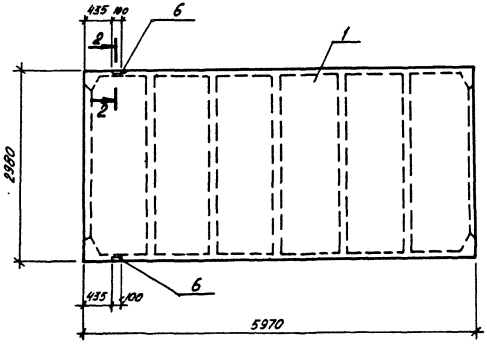

2-2



1. В маркировке плит в числителе дана марка плиты по ГОСТ без дополнительных индексов, принятых по серии 1.465 1-10/82, вып.1, в знаменателе-условная марка, принятая на схеме расположения элементов.

ГИП	Шульгин		
Н контр	Сахновская		
Нач. отд.	Рубан		
Гл. спец	Воинов		
Рук. гр	Лавренко		
Инженер	Беляевская		

ТП-503-1-47.86-КЖИ-П6÷П8.сб

Плиты П6 ÷ П8

Стадия	Масса	Масштаб
Р	2650	1:50

Лист | Листов 1

МИНАВТОТРАНС РСФСР
ГИПРОАВТОТРАНС
Ростовский филиал

Инв № подл | Подпись и дата | Взам инв №

Копировал

Формат А3

ПГ-2АтVIIТ-2; ПГ-3АтVIIТ-2

П9

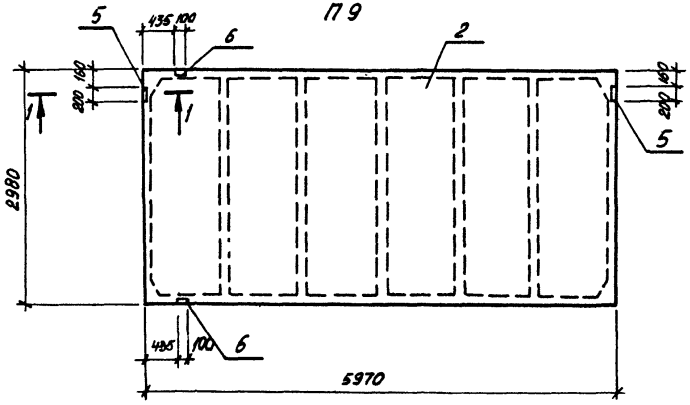

ПВ7-2АтVIIТ-С; ПВ7-3АтVIIТ-С

П11

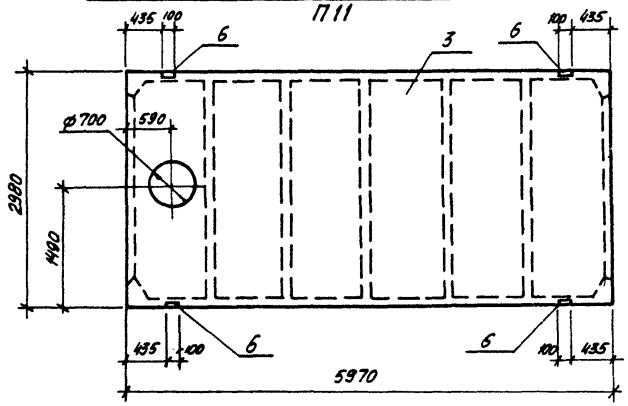

1-1

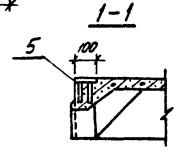

1. В маркировке плит в числителе дана марка плиты по ГОСТ без дополнительных индексов, принятых по серии 1.465.1-10/82 вып.1, в знаменателе — условная марка, принятая по схеме расположения элементов.

ПВ4-2АтVIIТ-С; ПВ4-3АтVIIТ-С

П10

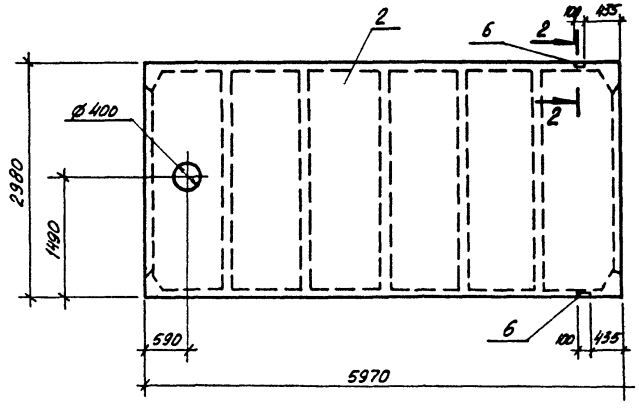

2-2

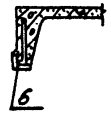

ГИП	Шульгин		ТП-503-1-47.86- КЖИ-П9÷П11сб		
Н. контр	Сохновская		Плиты П9÷П11	Стадия	Масса	Масштаб
Нач. отд	Рубан			Р	—	1:50
Гл. спец	Воинов			Лист	Листов 1
Рук. гр	Лавренко			Минавтотранс РСФСР ГИПРОАВТОТРАНС Ростовский филиал	
Инженер	Беляевская				

Инв. № подл. | Подпись и дата | Взам. инв. №

ТИПОВОЙ ПРОЕКТ - 503-1-47.86 АЛЬБОМ III

Спецификация на плиты П5÷П12

Формат	Зона	Поз.	Обозначение	Наименование	Кол. на исполнение П6	П7	П8	П9	П10	П11	П12	П5		Примечание
				Документация										
				Плиты										
А4		1	ГОСТ 22701.1-77*	ПГ-2АтVIT-т	X	X	X	X						
А4		1	ГОСТ 22701.1-77*	ПГ-3АтVI-т	X	X	X	X						
А4		2	ГОСТ 22701.2-77*	ПВ4-2АтVI-т					X		X			
А4		2	ГОСТ 22701.2-77*	ПВ4-3АтVI-т					X		X			
А4		3	ГОСТ 22701.2-77*	ПВ7-2АтVI-т						X				
А4		3	ГОСТ 22701.2-77*	ПВ7-3АтVI-т						X				
А4		4	ГОСТ 22701.2-77*	ПВ14-2АтVI-т								X		
А4		4	ГОСТ 22701.2-77*	ПВ14-3АтVI-т								X		
А4			ТП КЖИ-П5÷П12	Ведомость расхода										
				дополнительной стали	X	X	X	X	X	X	X	X		
				Дополнительные										
				сборочные единицы										
				Изделия закладные										
А4		5	22701.5-77*	М8	4	2	—	2	—	—	4	—		
А4		6	22701.5-77*	М9	—	2	2	2	2	4	—	2		

Ведомость расхода дополнительной стали на элемент, кг

Марка элемента	Изделия закладные: Арматура класса А-III, ГОСТ 5781-82*, ф10	ф14		Итого	Прокат марки Вст3 кп2, ГОСТ 103-76*, 8×100		ГОСТ 8509-72*, П0×8		Итого	Всего	Общий расход
П5	0,6	0,2		0,8	—		1,7		1,7	2,5	2,5
П6	1,6	—		1,6	5,2		—		5,2	6,8	6,8
П7	1,4	0,2		1,6	2,6		1,7		4,3	5,9	5,9
П8	0,6	0,2		0,8	—		1,7		1,7	2,5	2,5
П9	1,4	0,2		1,6	2,6		1,7		4,3	5,9	5,9
П10	0,6	0,2		0,8	—		1,7		1,7	2,5	2,5
П11	1,2	0,4		1,6	—		3,4		3,4	5,0	5,0
П12	1,6	—		1,6	5,2		—		5,2	6,8	6,8

ГИП	Шульгин	[signature]
Н контр	Сахновская	[signature]
Нач отд	Рубан	[signature]
Гл спец	Воинов	[signature]
Рук гр	Лавренко	[signature]
Инженер	Бёляевская	[signature]

ТП-503-1-47.86-КЖИ-П5÷П12

Спецификация и ведомость расхода дополнительной стали на плиты П5÷П12

Стадия	Лист	Листов
Р		1

МИНАВТОТРАНС РСФСР
ГИПРОАВТОТРАНС
Ростовский филиал

Инв. № подл. | Подпись и дата | Взам инв. №

Копировал

Формат А3

ТИПОВОЙ ПРОЕКТ 503-1-47.86 АЛЬБОМ III

ПР 60.15-8АТ V т-а / П15 ; ПР 60.15-8АТ V т-б / П12

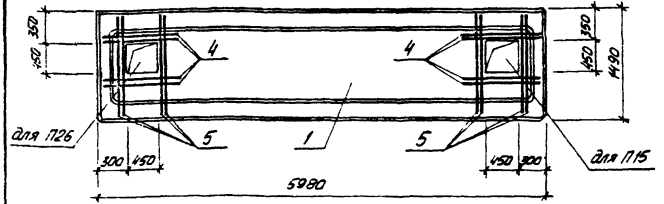

ПР 30.15-6Т-а / П17

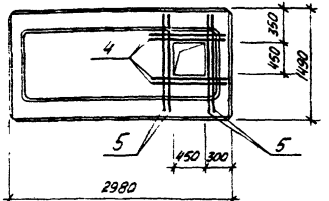

ПР 60.15-6АТ V т-3-а / П21

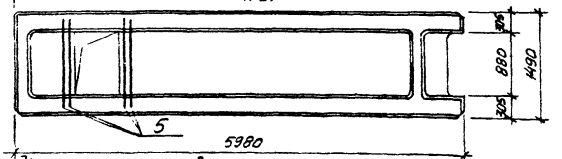

Спецификация плит П12; П15; П17; П21

Формат	Зона	Поз.	Обозначение	Наименование	Кол на исполнен. П15	П17	П21	П12	Примечание
				Документация					
				Плиты					
А3		1	1.090. 1-1, вып. 5-1	ПР 60.15-8АТ V т	X			X	
А3		2	1.090 1-1, вып. 5-1	ПР 30.15-6т		X			
А3		3	1.090 1-1, вып 5-1	ПР 60.15-6АТ V т-3			X		
			ТП КЖИ-П12; П15; П17; П21 сб	Ведомость дополнительного					
				расхода стали	X	X	X	X	
				Детали					
				ф 8 А III ГОСТ 5781-82*					
А3		4	ТП КЖИ-П12; П15; П17; П21 сб	l=950	4	4	—	4	0,37
А3		5	ТП КЖИ-П12; П15; П17; П21 сб	l=1450	4	4	4	4	0,57

1. В маркировке плит в знаменателе дана условная марка, принятая на схеме расположения конструкций.
2. В местах устройства отверстий арматуру вырезать по месту и загнуть в тело плиты.

Ведомость дополнительного расхода стали на элемент, кг

Марка элемента	Изделия арматурные: Арматура класса А-III ГОСТ 5781-82* ф 8		Итого	Всего	Общий расход
П15, П12	3,76		3,76	3,76	3,76
П16	3,76		3,76	3,76	3,76
П21	2,28		2,28	2,28	2,28

ГИП	Шульгин	[signature]
Н контр	Сахновская	[signature]
Нач. отд.	Рубан	[signature]
Гл спец.	Воинов	[signature]
Рук. гр.	Лавренко	[signature]
Инж.	Кутнякова	[signature]

ТП 503-1-47.86 КЖИ-П12, П15, П17, П21, сб

Плиты П12, П15, П17, П21

Стадия	Масса	Масштаб
Р	2595 / 1327	1:50

Лист | Листов 1

МИНАВТОТРАНС РСФСР
ГИПРОАВТОТРАНС
Ростовский филиал

Инв. № подл. | Подпись и дата | Взам. инв. №

ТИПОВОЙ ПРОЕКТ 503-1-47.86 АЛЬБОМ III

ПР60.15-6АтVт-б / П20 , ПР60.15-6АтVт-а / П22

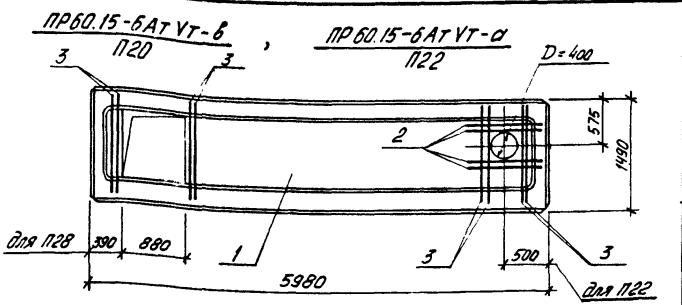

ПР60.15-6АтVт-б / П16

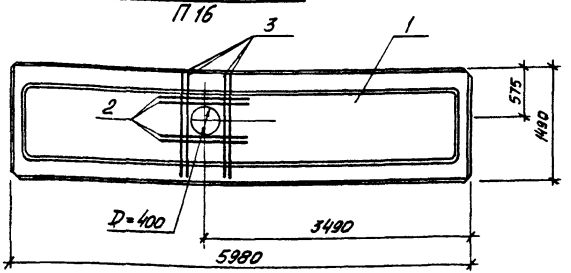

Спецификация плит П16; П20; П22

Формат	Зона	Поз.	Обозначение	Наименование	Кол. на исполнен. П22	П16	П20		Примечание
				Документация					
				Плиты					
А3		1	1090 1-1 вып. 5-1	ПР60.15-6АтVт					
			ТП КЖИ-П16; П20; П22 сб	Ведомость дополнительного расхода стали					
				Детали					
				ф 8 AIII ГОСТ 5781-82*					
А3		2	ТП КЖИ-П16; П20; П22 сб	ℓ = 950	4	4	—		0,37
А3		3	ТП КЖИ-П16; П20; П22 сб	ℓ = 1450	4	4	4		0,57

1. В маркировке плит – в знаменателе дана условная марка, принятая на схеме расположения конструкций.
2. В местах устройства отверстий арматуру вырезать по месту и загнуть в тело плиты.

Ведомость дополнительного расхода стали на элемент, кг.

Марка элементов	Изделия арматурные: Арматура класса A-III ГОСТ 5781-82* ф 8		Итого	Всего	Общий расход
П22	3,76		3,76	3,76	3,76
П16	3,76		3,76	3,76	3,76
П20	2,28		2,28	2,28	2,28

ГИП	Шульгин		
Н.контр	Сахновская		
Нач.отд	Рубан		
Гл.спец.	Воинов		
Рук.гр	Лобренко		
Инж	Кутнякова		

ТП 503-1-47.86 КЖИ-П16, П20, П22, сб

Плиты П16, П20, П22

Стадия	Масса	Масштаб
Р	2595	1:50
Лист	Листов 1	

Минавтотранс РСФСР ГИПРОАВТОТРАНС Ростовский филиал

Инв. № подл. | Подпись и дата | Взам. инв. №

Копировал

Формат А3

ТИПОВОЙ ПРОЕКТ 503-1-47.86 АЛЬБОМ III

Инв.№ подл. | Подпись и дата | Взам. инв.№

ПС60.12.2,0-2.Л-а; ПС60.12.2,5-3.Л-а; ПС60.12.3,0-3.Л-а
ПС19

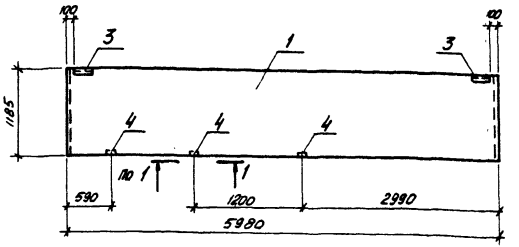

ПС60.18.2,0-2Л-а; ПС60.18.2,5-2Л-а; ПС60.18.3,0-2Л-а
ПС20

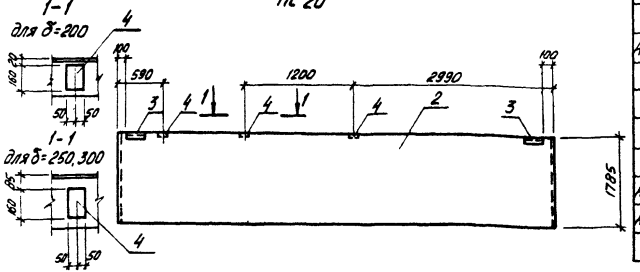

Спецификация панелей стен ПС19, ПС20

Формат	Зона	Поз.	Обозначение	Наименование	Кол. на исполнен. ПС19	Кол. на исполнен. ПС20			Примечание
				Документация					
				Панели стен					
А3		1	1.030.1-1, Вып 1-1, ч.I	ПС60.12.2,0-2.Л	X				
А3		1	1.030.1-1, Вып. 1-1, ч.I	ПС60.12.2,5-3.Л	X				
А3		1	1.030.1-1, Вып 1-1, ч I	ПС60.12.3,0-3.Л	X				
А3		2	1.030.1-1, Вып 1-1, ч I	ПС60.18.2,0-2.Л		X			
А3		2	1.030.1-1, Вып 1-1, ч. I	ПС60.18.2,5-2.Л		X			
А3		2	1.030.1-1, Вып. 1-1, ч I	ПС60.18.3,0-2.Л		X			
А3		ТП	КЖИ-ПС19, ПС20.СБ	Ведомость расхода дополнительной стали	X	X			
				Дополнительные сборочные единицы					
				Изделия закладные					
А4	3	1.030.1-1, Вып 1-3		М2	2	2			
А4	4	1.030.1-1, Вып. 1-3		М9	3	3			

Ведомость расхода дополнительной стали на элемент, кг

Марка элемента	Изделия закладные: Арматура класса А-III ГОСТ 5781-82* ф10	Итого	Прокат марки В ст.3 кп2 ГОСТ 8509-72* ∠63×6	Итого	ГОСТ 19903-74* 6×60	8×100	Итого	Всего	Общий расход
ПС19	1,56	1,56	2,74	2,74	1,12	3,0	4,12	8,42	8,42
ПС20	1,56	1,56	2,74	2,74	1,12	3,0	4,12	8,42	8,42

В маркировке панелей – в знаменателе дана условная марка, принятая на схеме расположения.

ГИП	Шульгин	
Н.контр	Сахновская	
Нач.отд	Рубан	
Гл.спец.	Воинов	
Рук.гр.	Лавренко	
Инж.	Морова	

ТП 503-1-47.86 КЖИ-ПС19, ПС20, СБ

Панели стен ПС19; ПС20

Стадия	Масса	Масштаб
Р	—	1:50
Лист	Листов 1	

МИНАВТОТРАНС РСФСР ГИПРОАВТОТРАНС Ростовский филиал

2ПС12.12.2,0-Л-а; 2ПС12.12.2,5-Л-а; 2ПС12.12.3,0-Л-а
ПС22

2ПС12.18.2,0-Л-а; 2ПС12.18.2,5-Л-а; 2ПС12.18.3,0-Л-а
ПС23

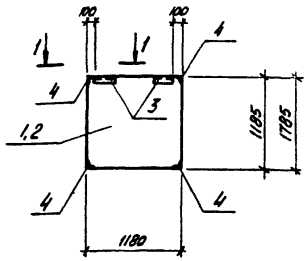

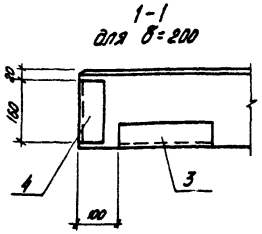

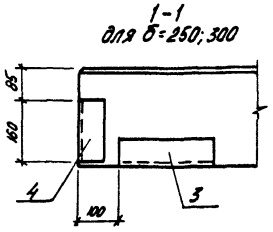

Спецификация панелей стен ПС22; ПС23

Формат	Зона	Поз.	Обозначение	Наименование	Кол. на испол. ПС22	Кол. на испол. ПС23		Примечание
				Документация				
				Панели стен				
А3		1	1.030.1-1. Вып. 1-1, ч. II	2ПС 12 12.2.0-Л	X			
А3		1	1.030.1-1. Вып. 1-1. ч. II	2ПС 12.12.2.5-Л	X			
А3		1	1.030 1-1. Вып 1-1, ч. II	2ПС 12.12.3.0-Л	X			
А3		2	1.030 1-1. Вып. 1-1. ч. II	2ПС 12.18.2.0-Л		X		
А3		2	1.030 1-1. Вып 1-1. ч. II	2ПС 12.18.2.5-Л		X		
А3		2	1.030 1-1 Вып. 1-1. ч. II	2ПС 12,18.3.0-Л		X		
А3			ТП КЖИ-ПС22, ПС23, СБ	Ведомость расхода				
				дополнительной стали	X	X		
				Дополнительные				
				сборочные единицы				
				Изделия закладные				
А4		3	1.030.1-1. Вып. 1-3	М2	2	2		
А4		4	1.030.1-1. Вып 1-3	М11	4	4		

В маркировке панелей – в знаменателе дана условная марка, принятая на схеме расположения.

Ведомость расхода дополнительной стали на элемент, кг

Марка элемента	Изделия закладные									Всего	Общий расход
	Арматура класса А-III			Прокат марки Вст3кп2							
	ГОСТ 5781-82*			ГОСТ 8509-72*			ГОСТ 19903-74*				
	ф10		Итого	L63×6		Итого	-6×60		Итого		
ПС22	2,16		2,16	6,42		6,42	1,12		1,12	9,70	9,70
ПС23	2,16		2,16	6,42		6,42	1,12		1,12	9,70	9,70

ГИП	Шульгин	
Н контр	Сонновская	
Нач отд	Рубан	
Гл спец	Воинов	
Рук гр	Лабренко	
Инж	Морова	

ТП 503-1-47.86 КЖИ-ПС22, ПС23, СБ

Панели стен ПС22, ПС23

Стадия	Масса	Масштаб
Р	—	1:50
Лист	Листов 1	

Минавтотранс РСФСР
ГИПРОАВТОТРАНС
Ростовский филиал

Инв. № подл. | Подпись и дата | Взам. инв. №

Копировал

Формат А3

ТИПОВОЙ ПРОЕКТ 503-1-47.86 АЛЬБОМ III

ПС 30.18 2,0-6.Л-а; ПС 30.18 2,5-6.Л-а; ПС 30.18 3,0-6.Л-а

ПС 33

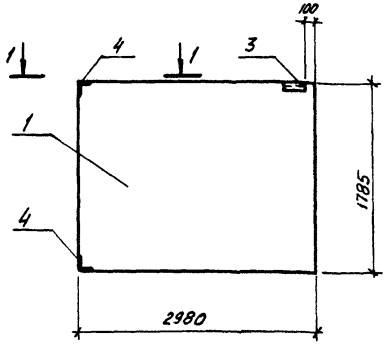

1-1
для δ=200

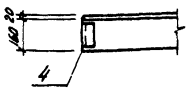

1-1
для δ=250,300

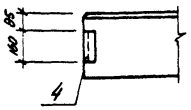

2-2
для δ=200

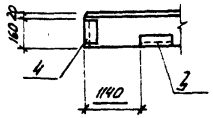

2-2
для δ=250,300

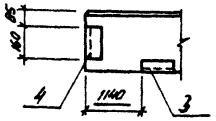

2ПС 17.18 2,0-Л-а;
2ПС 18 18 2,5-Л-а; 2ПС 18,3 18,3,0-Л-а

ПС 24

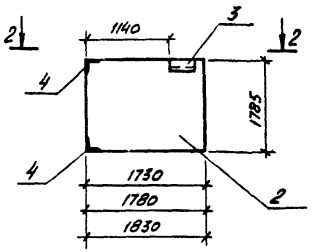

Спецификация панели стен ПС 24, ПС 33

Формат	Зона	Поз.	Обозначение	Наименование	Кол на исполнен. ПС 33	Кол на исполнен. ПС 24			Примечание
				Документация					
				Панели стен					
А3		1	1 030.1-1. Вып. 1-1. ч. I	ПС 30.18 2.0-6.Л	X				
А3		1	1 030 1-1. Вып. 1-1. ч. I	ПС 30 18 2,5-6.Л	X				
А3		1	1 030 1-1. Вып. 1-1. ч. I	ПС 30. 18 3,0-6.Л	X				
А3		2	1 030 1-1. Вып. 1-1. ч. II	2ПС 17.18 2,0-Л		X			
А3		2	1 030 1-1. Вып. 1-1. ч. II	2ПС 18 18. 2,5-Л		X			
А3		2	1 030 1-1. Вып. 1-1. ч. II	2ПС 18,3. 18,3,0-Л		X			
			ТП КЖИ-ПС24, ПС33, сб	Ведомость расхода дополнительной стали	X	X			
				Дополнительные сборочные единицы					
				Изделия закладные					
А4		3	1.030 1-1. Вып 1-3	М 2	1	1			
А4		4	1 030 1-1. Вып. 1-3	М 11	2	2			

В маркировке панелей - в знаменателе дана условная марка, принятая на схеме расположения.

Ведомость расхода дополнительной стали на элемент, кг

Марка элемента	Изделие закладное: Арматура класса А-III ГОСТ 5781-82* ф10		Итого	Прокат марки Вст3 кп2 ГОСТ 8509-72* L63×6		Итого	ГОСТ 19903-74* -6×60		Итого	Всего	Общий расход
ПС 33	1.08		1.08	3,21		3,21	0,56		0,56	4,85	4,85
ПС 24	1.08		1.08	3,21		3,21	0,56		0,56	4,85	4,85

ГИП	Шульгин	
Н контр	Сохновская	
Нач отд	Рубан	
Гл спец	Воинов	
Рук гр	Лавренко	
Инж	Водяхина	

ТП 503-1-47.86 КЖИ-ПС24, ПС33, сб

Панели стен ПС 24, ПС 33

Стадия	Масса	Масштаб
Р	—	1:50
Лист	Листов 1	

Минавтотранс РСФСР
ГИПРОАВТОТРАНС
Ростовский филиал

Инв. № подл. | Подпись и дата | Взам. инв. №

ТИПОВОЙ ПРОЕКТ 503-1-47.86 АЛЬБОМ III

ПС 30.12.2.0-6.Л-а; ПС 30.12.2.5-6.Л-а; ПС 30.12.3.0-6.Л-а
ПС 32

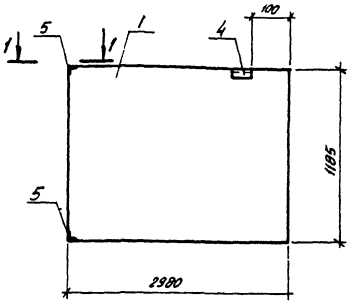

1-1
для δ=200



1-1
для δ=250,300

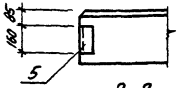

2-2
для δ=200

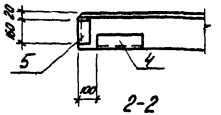

2-2
для δ=250,300

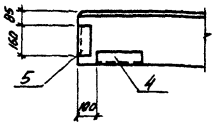

2ПС 15.12.2.0-Л-а; 2ПС 15.12.2.5-Л-а; 2ПС 15.12.3.0-Л-а
ПС 27

2ПС 15.18.2.0-Л-а; 2ПС 15.18.2.5-Л-а; 2ПС 15.18.3.0-Л-а
ПС 25

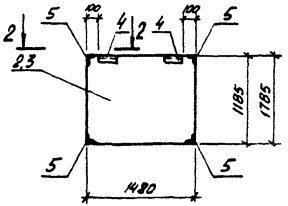

Спецификация панелей стен ПС 25, ПС 27, ПС 32

Формат	Зона	Поз.	Обозначение	Наименование	Кол. на исполнен. ПС 32	ПС 27	ПС 25	Примечание
				Документация				
				Панели стен				
А3		1	1.030.1-1. Вып. 1-1, ч I	ПС 30.12.2.0-6.Л-а	X			
А3		1	1.030.1-1. Вып. 1-1, ч I	ПС 30.12.2.5-6.Л-а	X			
А3		1	1.030.1-1. Вып. 1-1, ч I	ПС 30.12.3.0-6.Л-а	X			
А3		2	1.030.1-1. Вып. 1-1, ч II	2ПС 15.12.2.0-Л		X		
А3		2	1.030.1-1. Вып. 1-1, ч II	2ПС 15.12.2.5-Л		X		
А3		2	1.030.1-1. Вып. 1-1, ч II	2ПС 15.12.3.0-Л		X		
А3		3	1.030.1-1. Вып. 1-1, ч II	2ПС 15.18.2.0-Л			X	
А3		3	1.030.1-1. Вып. 1-1, ч II	2ПС 15.18.2.5-Л			X	
А3		3	1.030.1-1. Вып 1-1, ч II	2ПС 15.18.3.0-Л			X	
А3			Т.П КЖИ-ПС 25, ПС 27, ПС 32, СБ	Ведомость расходо дополнительной стали	X	X	X	
				Дополнительные сборочные единицы				
				Изделия закладные				
А4	4	4	1.030.1-1. Вып. 1-3	М2	1	2	2	
А4	5	5	1.030.1-1. Вып. 1-3	М11	2	4	4	

В маркировке панелей – в знаменателе дано условная марка, принятая на схеме расположения.

Ведомость расхода дополнительной стали на элемент, кг

Марка элемента	Изделие закладное: Арматура класса А-III ГОСТ 5781-82* ф10		Итого	Прокат марки Вст3кп2 ГОСТ 8509-72* L63×6		Итого	ГОСТ 19903-74* -6×60		Итого	Всего	Общий расход
ПС 32	1.08		1.08	3.21		3.21	0.56		0.56	4.85	4.85
ПС 25	2.16		2.16	6.42		6.42	1.12		1.12	9.70	9.70
ПС 27	2.16		2.16	6.42		6.42	1.12		1.12	9.70	9.70

ГИП	Шульгин	
Н.контр	Сахновская	
Нач. отд	Рубин	
Гл. спец	Воинов	
Рук. гр	Лавренко	
Инж	Морова	

ТП 503-1-47.86 КЖИ-ПС 25, ПС 27, ПС 32, СБ

Панели стен ПС 25, ПС 27, ПС 32

Стадия	Масса	Масштаб
Р	—	1:50
Лист	Листов 1	

Минавтотранс РСФСР
ГИПРОАВТОТРАНС
Ростовский филиал

Инв. № подл. | Подпись и дата | Взам. инв. №

Копировал

Формат А3

ТИПОВОЙ ПРОЕКТ 503-1-47.86 АЛЬБОМ III

2ПС6.15.2,0-Л-Q

ПС34

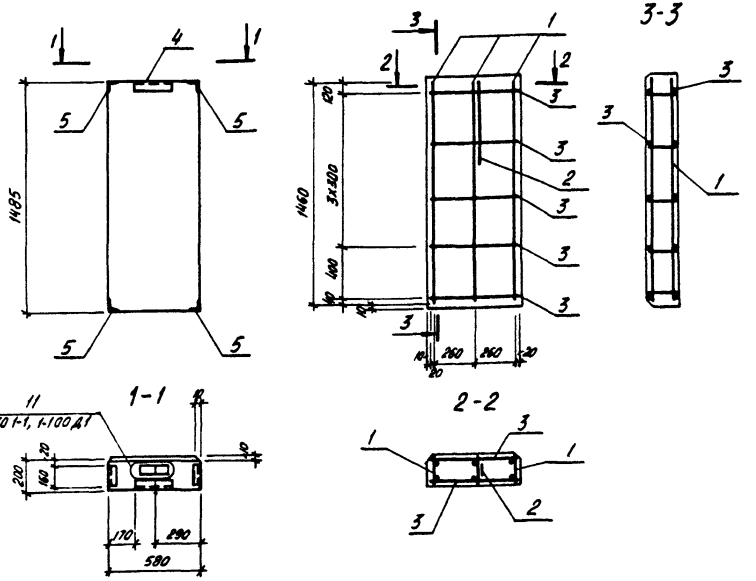

Спецификация панели стены ПС34

Формат	Зона	Поз.	Обозначение	Наименование	Кол.	Примечание
				ПС34		
				Сборочные единицы		
				и детали		
				Изделия арматурные		
А4		1	ТП КЖИ-КР3	КР3	3	
А3		2	1.030.1-1, Вып. 1-3	СП1	1	
А3		3	ТП КЖИ-ПС34, СБ	ф4 Вр-I ГОСТ 6727-80, ℓ=560	10	0,06 кг
				Изделия закладные		
А4		4	1.030.1-1, Вып. 1-3	М2	1	
А4		5	1.030.1-1, Вып. 1-3	М11	4	
				Материалы		
				Бетон марки М50	0,15	м³
				Раствор марки 100	0,02	м³
				Раствор марки 50	0,01	м³

В маркировке панелей – в знаменателе дана условная марка, принятая на схеме расположения.

Выборка стали на элемент, кг

Марка элемента	Изделия арматурные							Изделия закладные						Всего	Общий расход
	Арматура класса							Арматура	Прокат марки						
	А-I		А-III		Вр-I			Класса II	Вст3кп2						
	ГОСТ 5781-82		ГОСТ 5781-82		ТУ-14-4-659-75			ГОСТ 5781-82	ГОСТ 8509-72		ГОСТ 19903-74				
	ф8	Итого	ф8	Итого	ф5	ф4	Итого	ф10	Итого	L63×6	Итого	–6×60	Итого		
ПС34	0,36	0,36	0,05	0,05	1,2	0,9	2,1	2,16	2,16	6,42	6,42	1,12	1,12	9,7	12,21

ГИП	Шульгин	
Н.контр.	Сахновская	
Нач.отд.	Рубан	
Гл.спец.	Воинов	
Рук.гр.	Лаврено	
Инж.	Морова	

ТП 503-1-47.86 КЖИ-ПС34, СБ

Панель стены ПС34

Стадия	Масса	Масштаб
Р	2,10	1:25
Лист	Листов 1	

Минавтотранс РСФСР
ГИПРОАВТОТРАНС
Ростовский филиал

Инв.№ подл. | Подпись и дата | Взам. инв.№

ТИПОВОЙ ПРОЕКТ 503-1-47.86 АЛЬБОМ III

ПГ 60.15-1-Л-а; ПГ 60.15-2-Л-а
ПП 18

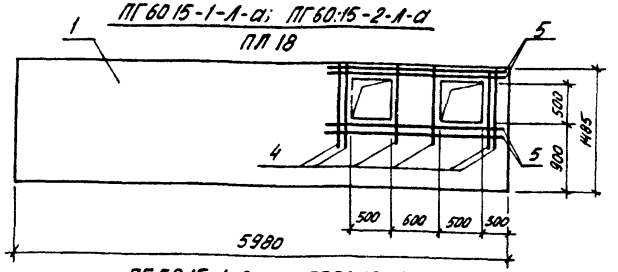

ПГ 58.15-1-Л-а; ПГ 58.15-2-Л-а
ПП 17

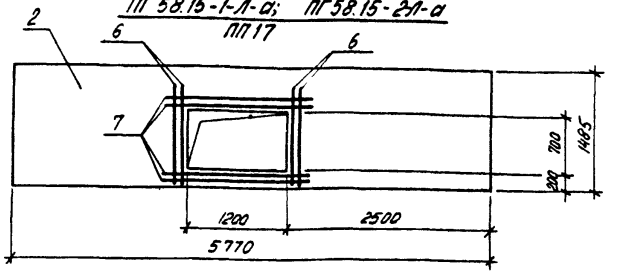

ПГ 52.15-1-Л-а; ПГ 52.15-2-Л-а
ПП 19

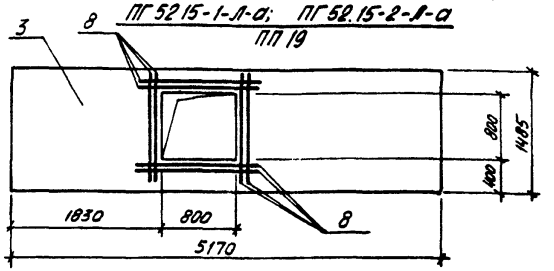

Спецификация панелей перегородок ПП17 ÷ ПП19

Формат	Зона	Поз	Обозначение	Наименование	Кол. на исполнен. ПП18	ПП17	ПП19		Примечание
				Документация					
				Панели перегородок					
А3		1	1.030.9-2. Вып.1	ПГ 60.15-1-Л; ПГ 60.15-2-Л	X				
А3		2	1.030.9-2. Вып.1	ПГ 58.15-1-Л; ПГ 58.15-2-Л		X			
А3		3	1.030.9-2. Вып.1	ПГ 52.15-1-Л; ПГ 52.15-2-Л			X		
А3			ТП КЖИ-ПП17÷ПП19.СБ	Ведомость расхода					
				дополнительной стали	X	X	X		
				Сборочные единицы					
				Стержни отдельные					
				ф8 AIII ГОСТ 5781-82*					
Б4		4	ТП КЖИ-ПП17÷ПП19.СБ	ℓ = 900	6				
Б4		5	ТП КЖИ-ПП17÷ПП19.СБ	ℓ = 2200	4				
Б4		6	ТП КЖИ-ПП17÷ПП19.СБ	ℓ = 1200		4			
Б4		7	ТП КЖИ-ПП17÷ПП19.СБ	ℓ = 1800		4			
Б4		8	ТП КЖИ-ПП17÷ПП19.СБ	ℓ = 1400			8		

1 В маркировке панелей — в знаменателе дана условная марка, принятая на схеме расположения.

Ведомость расхода дополнительной стали на элемент, кг

Марка элемента	Изделия арматурные: Арматура класса A-III ГОСТ 5781-82* ф8				Итого	Всего	Общий расход
ПП 18	5,61				5,61	5,61	5,61
ПП 17	4,74				4,74	4,74	4,74
ПП 19	4,42				4,42	4,42	4,42

ГИП	Шумягин	
Н. контр	Сахновская	
Нач. отд	Рубан	
Гл. спец.	Воинов	
Рук. гр	Лавренко	
Инж	Марова	

ТП 503-1-47.86 КЖИ-ПП17÷ПП19, СБ

Панели перегородок ПП17 ÷ ПП19

Стадия	Масса	Масштаб
Р	1140 1030 980	1:50
Лист	Листов 1	

Минавтотранс РСФСР
ГИПРОАВТОТРАНС
Ростовский филиал

Инв. № подл. | Подпись и дата | Взам. инв. №

Калькировал

Формат А3

ТИПОВОЙ ПРОЕКТ 503-1-47.86 АЛЬБОМ I

Стеновая панель ПС7, ПС8.

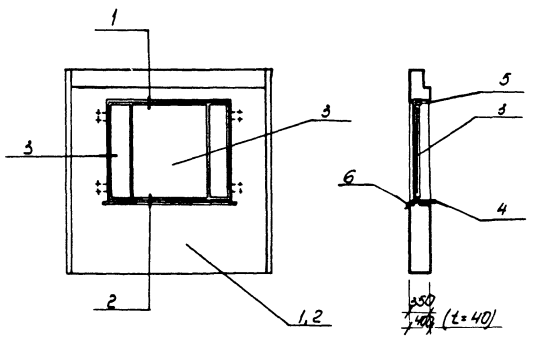

Спецификация стеновых панелей ПС7, ПС8

Формат	Зона	Поз.	Обозначение	Наименование	Кол. на исполнение ПС7	Кол. на исполнение ПС8	Примеч.
				Документация			
А3			1.090.1-1. вып. 2-1	Узлы	—	—	
				Сборочные единицы			
				Стеновые панели			
А-3		1	1.090.1-1 вып. 2-6	5ПСО 30.30.3,5-П-1-а	1	—	
А-3		1	1.090.1-1 вып 2-6	5ПСО 30.30.4.0-П-1-а	1	—	(t=-40°)
А-3		2	1.090.1-1 вып. 2-6	5ПСО 30.30.3,5-П-2-а	—	1	
А-3		2	1.090.1-1 вып. 2-6	5ПСО 30.30.4,0-П-2-а	—	1	(t=-40°)
				Подоконная доска			
А-3		4	1.136-2	ДО 19-25	1	1	
				Стандартные изделия			
А-3		3	ГОСТ 11214-78	Оконный блок ОС15-18	1	1	
А-3		3	ГОСТ 16289-80	Оконный блок ОРС15-18	1	1	(t=-40°)
А-3		5	ГОСТ 8242-75	Наличник	5,0	5,0	(пм)
				Материалы			
				Слив - сталь кровельная			
А-3		6		ГОСТ 17715-72*	0.6	0,6	(м²)

ГИП	Шульгин		
Н.контр	Сохновская		
Нач. отд.	Рубан		
Гл.спец.	Таран		
Рук. гр.	Кульвец		
Инж.	Дженибалаев		

ТП- 503-1-47.86 -КЖИ-ПС7,ПС8сб

Стеновые панели ПС7, ПС8

Стадия	Масса	Масштаб
Р		

Лист | Листов

Минавтотранс РСФСР
ГИПРОАВТОТРАНС
Ростовский филиал

Инв. № подл. | Подпись и дата | Взам. инв. №

ТИПОВОЙ ПРОЕКТ 503-1-47.86 АЛЬБОМ III

ПВ 30.30-1Т-а
ПВ 16

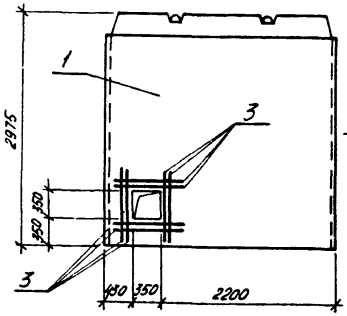

2ПВ 30.30-1Т-а
ПВ 19

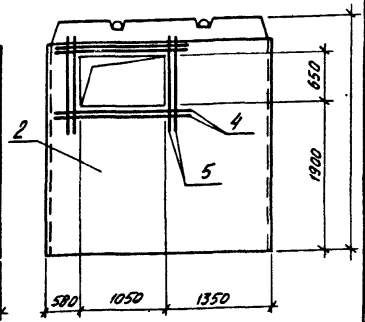

ПВ 30.30-1Т-б
ПВ 20

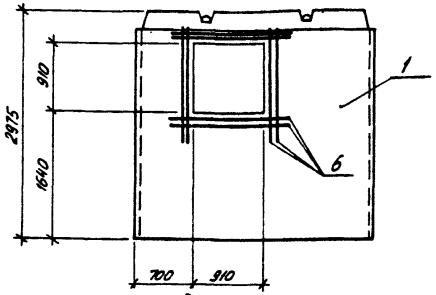

Спецификация панелей ПВ16, ПВ19, ПВ20

Формат	Зона	Поз.	Обозначение	Наименование	Кол. на исполнен. ПВ16	ПВ19	ПВ20		Примечание
				Документация					
				Панели стен	X		X		
		1	1.090.1-1, Вып 4-4	ПВ 30.30-1Т		X			
		2	1.090 1-1, Вып. 4-4	2ПВ 30.30-1Т					
А3			ТП КЖИ-ПВ16, ПВ19, ПВ20, СБ	Ведомость расхода					
				дополнительной стали	X	X	X		
				Дополнительные					
				сборочные единицы					
				Детали					
				ф10 А III ГОСТ 5781-82*					
Б4		3	ТП КЖИ-ПВ16, ПВ19, ПВ20, СБ	ℓ = 950	8	—	—		0,59
Б4		4	ТП КЖИ-ПВ16, ПВ19, ПВ20, СБ	ℓ = 1650	—	4	—		1,02
Б4		5	ТП КЖИ-ПВ16, ПВ19, ПВ20, СБ	ℓ = 1250	—	4	—		0,78
Б4		6	ТП КЖИ-ПВ16, ПВ19, ПВ20, СБ	ℓ = 1610			8		0,94

1. В маркировке панелей в знаменателе дана условная марка, принятая на схеме расположения конструкций.
2. В местах устройства отверстий арматуру вырезать по месту и загнуть в тело панели.
3. Вид панелей дан с внутренней стороны.

Ведомость дополнительного расхода стали на элемент, кг

Марка элемента	Изделия арматурные: Арматура класса А-III ГОСТ 5781-82* ф10			Итого	Всего	Общий расход
ПВ 16	4,72			4,72	4,72	4,72
ПВ 19	7,20			7,20	7,20	7,20
ПВ 20	7,52			7,52	7,52	7,52

Инв. № подл. | Подпись и дата | Взам. инв. №

ГИП	Шульгин		
Н.контр.	Сохновская		
Нач. отд.	Рубан		
Гл. спец.	Воинов		
Рук. гр.	Лобренко		
Инж.	Морова		

ТП 503-1-47.86 КЖИ-ПВ16, ПВ19, ПВ20, СБ

Панели ПВ16, ПВ19, ПВ20

Стадия	Масса	Масштаб
Р	3540	1:50
Лист	Листов 1	

Минавтотранс РСФСР
ГИПРОАВТОТРАНС
Ростовский филиал

Копировал

Формат А3

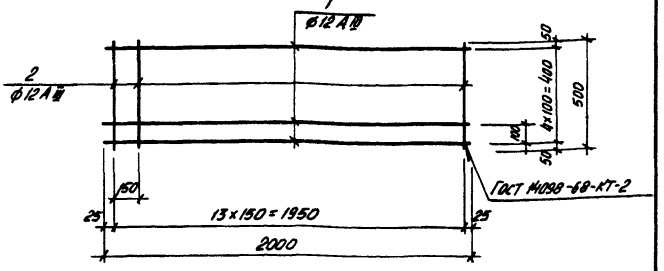

Формат	Зона	Поз.	Обозначение	Наименование	Кол	Примечание
				Детали		
Б4		1	ТП КЖИ-С1	ф12АIII ГОСТ 5781-82* ℓ=2000	5	1,78кг
Б4		2	ТП КЖИ-С1	ф12АIII ГОСТ 5781-82* ℓ=500	14	0,45кг

ГИП	Шульгин	
Н.контр.	Сохновская	
Нач.отд.	Рубан	
Гл.спец.	Воинов	
Рук.гр.	Лавренко	
Инж.	Кривчук	

ТП 503-1-47.86 КЖИ-С1

Сетка арматурная С1

Стадия	Масса	Масштаб
Р	15,2	б/м
Лист	Листов 1	

Минавтотранс РСФСР
ГИПРОАВТОТРАНС
Ростовский филиал

Инв.№ подл. | Подпись и дата | Взам.инв.№

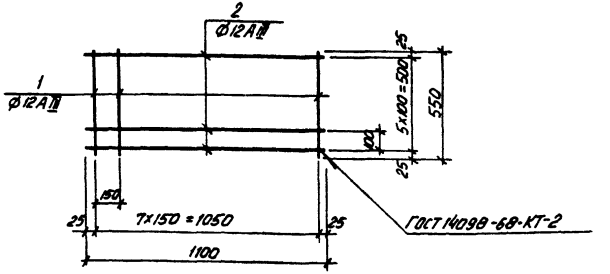

Формат	Зона	Поз.	Обозначение	Наименование	Кол.	Примечание
				Детали		
Б4		1	ТП КЖИ-С2	ф12АIII ГОСТ 5781-82* ℓ=550	8	0,49кг
Б4		2	ТП КЖИ-С2	ф12АIII ГОСТ 5781-82* ℓ=1100	6	0,98кг

ГИП	Шульгин	
Н.контр.	Сохновская	
Нач.отд.	Рубан	
Гл.спец.	Воинов	
Рук.гр.	Лавренко	
Инж.	Кривчук	

ТП 503-1-47.86 КЖИ-С2

Сетка арматурная С2

Стадия	Масса	Масштаб
Р	9,78	б/м
Лист	Листов 1	

Минавтотранс РСФСР
ГИПРОАВТОТРАНС
Ростовский филиал

Инв.№ подл. | Подпись и дата | Взам.инв.№

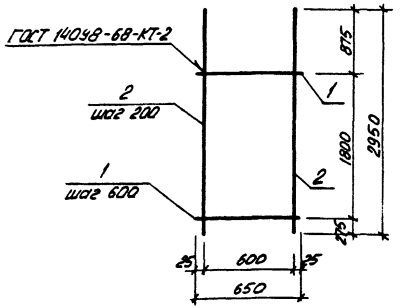

Формат	Зона	Поз.	Обозначение	Наименование	Кол.	Примечание
				Детали		
Б4		1	ТП КЖИ-С3	ф8AI ГОСТ 5781-82* ℓ=650	4	0,25 кг
Б4		2	ТП КЖИ-С3	ф12AIII ГОСТ 5781-82* ℓ=2950	4	2,63 кг

ГИП	Шульгин	
Н. контр.	Сахновская	
Нач. отд.	Рубан	
Гл. спец.	Воинов	
Рук. гр.	Лобренко	
Инж.	Кривчук	

ТП 503-1-47.86 КЖИ-С3

Сетка арматурная С3

Стадия	Масса	Масштаб
Р	11.5	Б/М
Лист	Листов 1	

МИНАВТОТРАНС РСФСР
ГИПРОАВТОТРАНС
Ростовский филиал

Инв. № подл. | Подпись и дата | Взам. инв. №

Копировал

Формат А4

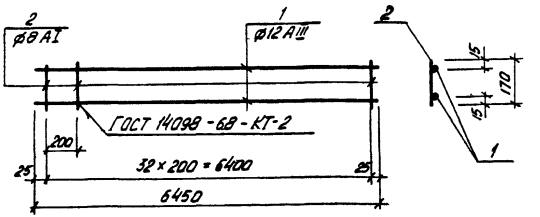

Формат	Зона	Поз.	Обозначение	Наименование	Кол.	Примечание
				Детали		
Б4		1	ТП КЖИ-КР1	ф12AIII ГОСТ 5781-82* ℓ=6450	2	5,74 кг
Б4		2	ТП КЖИ-КР1	ф8AI ГОСТ 5781-82* ℓ=170	33	0,07 кг

ГИП	Шульгин	
Н. контр.	Сахновская	
Нач. отд.	Рубан	
Гл. спец.	Воинов	
Рук. гр.	Лобренко	
Инж.	Кривчук	

ТП 503-1-47.86 КЖИ-КР1

Каркас плоский КР1

Стадия	Масса	Масштаб
Р	13,8	Б/М
Лист	Листов 1	

МИНАВТОТРАНС РСФСР
ГИПРОАВТОТРАНС
Ростовский филиал

Инв. № подл. | Подпись и дата | Взам. инв. №

Копировал

Формат А4

ТИПОВОЙ ПРОЕКТ 503-1-47.86 АЛЬБОМ III

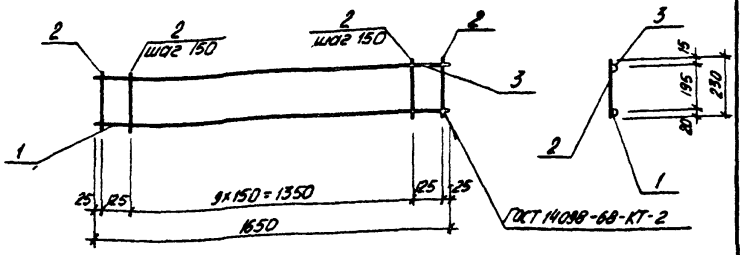

Формат	Зона	Поз.	Обозначение	Наименование	Кол	Примечание
				Детали		
Б4		1	ТП КЖИ-КР2	ф16 AIII ГОСТ 5781-82* ℓ=1650	1	2,61 кг
Б4		2	ТП КЖИ-КР2	ф8 AI ГОСТ 5781-82* ℓ=230	12	0,09 кг
Б4		3	ТП КЖИ-КР2	ф8 AI ГОСТ 5781-82* ℓ=1650	1	0,65 кг

ГИП	Шульгин	
Н.контр.	Сахновская	
Нач. отд.	Рубан	
Гл. спец.	Воинов	
Рук. гр.	Лавренко	
Инж.	Воронина	

ТП 503-1-47.86 КЖИ-КР2

Каркас плоский КР2

Стадия	Масса	Масштаб
Р	4,34	1:50
Лист	Листов 1	

Минавтотранс РСФСР
ГИПРОАВТОТРАНС
Ростовский филиал

Инв. № подл. | Подпись и дата | Взам. инв. №

ТИПОВОЙ ПРОЕКТ 503-1-47.86 АЛЬБОМ III

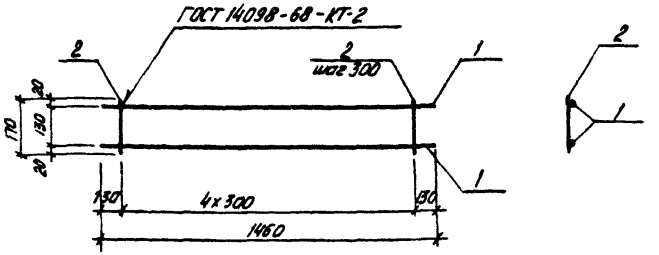

Формат	Зона	Поз.	Обозначение	Наименование	Кол.	Примечание
				Детали		
А4		1	ТП КЖИ-КР3	ф5 Вр-I ТУ-14-4-659-75 ℓ=1460	2	0,2 кг
А4		2	ТП КЖИ-КР3	ф4 Вр-I ТУ-14-4-659-75 ℓ=170	5	0,02 кг

ГИП	Шульгин	
Н.контр	Сахновская	
Нач отд	Рубан	
Гл спец	Воинов	
Рук гр	Лавренко	
Инж	Морова	

ТП 503-1-47.86 КЖИ-КР3

Каркас плоский КР3

Стадия	Масса	Масштаб
Р	0,5	б/м
Лист	Листов 1	

Минавтотранс РСФСР
ГИПРОАВТОТРАНС
Ростовский филиал

ТИПОВОЙ ПРОЕКТ 503-1-47.86 АЛЬБОМ III

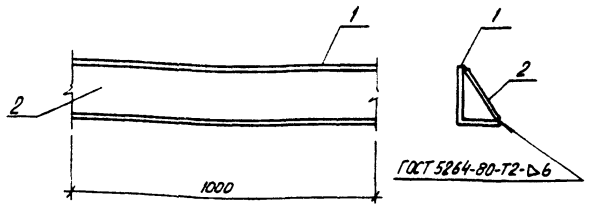

Формат	Зона	Поз	Обозначение	Наименование	Кол	Примечание
				Детали		
Б4		1	ТП КЖИ-МН1	Уголок Б-160×100×10 ГОСТ 8510-72* / Ст3кп2 ГОСТ 535-79* ℓ=1000	1	18,8 кг
Б4		2	ТП КЖИ-МН1	Полоса Б-10×150 ГОСТ 103-76* / Ст3кп2 ГОСТ 535-79* ℓ=1000	1	12,5 кг

ГИП	Шульгин		
Н контр	Сахновская		
Нач отд	Рубан		
Гл спец	Воинов		
Рук гр	Лавренко		
Инж	Кривчук		

Т.П. 503-1-47.86 КЖИ-МН1

Изделие закладное МН1

Стадия	Масса	Масштаб
Р	31.0	1:10
Лист	Листов 1	

Ст 3 кп 2

Минавтотранс РСФСР ГИПРОАВТОТРАНС Ростовский филиал

Инв.№ подл. | Подпись и дата | Взам. инв.№

Копировал Формат А4

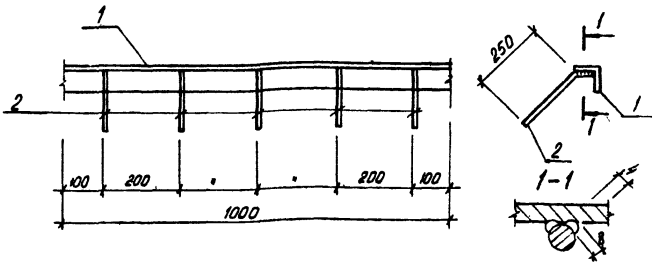

Формат	Зона	Поз	Обозначение	Наименование	Кол.	Примечание
				Детали		
Б4		1	ТП КЖИ-МН2	Уголок Б-50×5 ГОСТ 8509-72* / Ст3кп2 ГОСТ 535-79* ℓ=1000	1	3,77 кг
Б4		2	ТП КЖИ-МН2	ФВАIII ГОСТ 5781-82* ℓ=300	5	0,14 кг

ГИП	Шульгин		
Н контр	Сахновская		
Нач отд	Рубан		
Гл спец	Воинов		
Рук гр	Лавренко		
Инж.	Кривчук		

ТП 503-1-47.86 КЖИ-МН2

Изделие закладное МН2

Стадия	Масса	Масштаб
Р	4,47	1:10
Лист	Листов 1	

Минавтотранс РСФСР ГИПРОАВТОТРАНС Ростовский филиал

Инв.№ подл. | Подпись и дата | Взам. инв.№

Копировал Формат А4

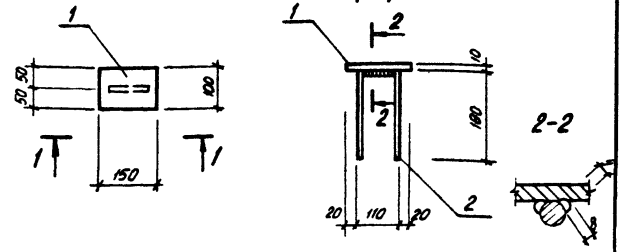

Формат	Зона	Поз.	Обозначение	Наименование	Кол.	Примечание
				Детали		
Б4		1	тп. КЖИ-МН3	Полоса Б-Ш-100 ГОСТ 103-76* / Ст3 кп2 ГОСТ 535-79* ℓ=150	1	1,2 кг
Б4		2	тп КЖИ-МН3	ф8 AIII ГОСТ 5781-82* ℓ=470	1	0,19 кг.

ГИП	Шульгин		
Н.контр.	Сохновская		
Нач.отд.	Рубан		
Гл.спец.	Вошнов		
Рук.гр.	Лавренко		
Инж.	Кривчук		

Т.П. 503-1-47.86 КЖИ-МН3

Изделие закладное МН3

Стадия	Масса	Масштаб
Р	1.4	1:10
Лист	Листов 1	

Минавтотранс РСФСР ГИПРОАВТОТРАНС Ростовский филиал

Инв.№ подл. | Подпись и дата | Взам. инв.№

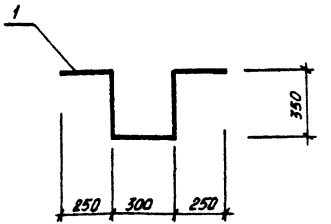

Формат	Зона	Поз	Обозначение	Наименование	Кол.	Примечание
				Детали		
Б4		1	тп КЖИ-МН4	ф16 AI ГОСТ 5781-82* ℓ=1500	1	2,3 кг

ГИП	Шульгин		
Н.контр.	Сохновская		
Нач.отд.	Рубан		
Гл.спец.	Вошнов		
Рук.гр.	Лавренко		
Инж.	Кривчук		

Т.П. 503-1-47.86 КЖИ-МН4

Изделие закладное МН4

Стадия	Масса	Масштаб
Р	2,3	1:20
Лист	Листов 1	

Минавтотранс РСФСР ГИПРОАВТОТРАНС Ростовский филиал

Инв.№ подл. | Подпись и дата | Взам. инв.№

ТИПОВОЙ ПРОЕКТ 503-1-47.86 АЛЬБОМ III

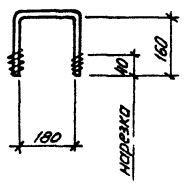

Формат	Зона	Поз.	Обозначение	Наименование	Кол	Примечание
				Детали		
Б4		1	ТП КЖИ-МН5	ф 16 AI ГОСТ 5781-82* ℓ=500	1	0,78 кг

ТП 503-1-47.86 КЖИ-МН5

Изделие закладное МН 5

Стадия	Масса	Масштаб
Р	0,78	1:10
Лист	Листов 1	

Минавтотранс РСФСР
ГИПРОАВТОТРАНС
Ростовский филиал

ГИП	Шульгин	
Н.контр.	Сахновская	
Нач.отд.	Рубан	
Гл.спец.	Воинов	
Рук.гр.	Лавренко	
Инж.	Кривчук	

Инв.№ подл. | Подпись и дата | Взам.инв.№

Копировал Формат А4

ТИПОВОЙ ПРОЕКТ 503-1-47.86 АЛЬБОМ III

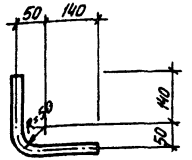

Формат	Зона	Поз.	Обозначение	Наименование	Кол.	Примечание
				Детали		
Б4		1	ТП КЖИ-МН6	Труба 25×2 ГОСТ 10704-76* / Вст.3кп2 ГОСТ 10705-80 ℓ=360	1	0,77 кг

ТП 503-1-47.86 КЖИ-МН6

Изделие закладное МН 6

Стадия	Масса	Масштаб
Р	0,77	1:10
Лист	Листов 1	

Минавтотранс РСФСР
ГИПРОАВТОТРАНС
Ростовский филиал

ГИП	Шульгин	
Н.контр.	Сахновская	
Нач.отд.	Рубан	
Гл.спец.	Воинов	
Рук.гр.	Лавренко	
Инж.	Кривчук	

Инв.№ подл. | Подпись и дата | Взам.инв.№

Копировал Формат А4

ТИПОВОЙ ПРОЕКТ 503-1-47.86 АЛЬБОМ III

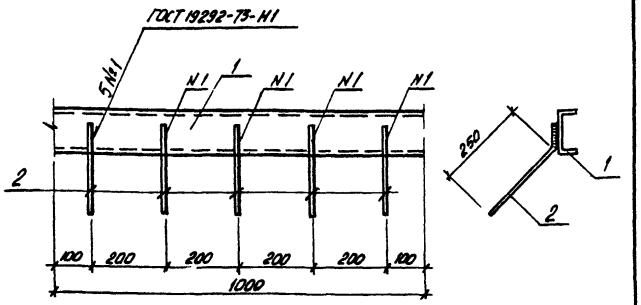

Формат	Зона	Поз.	Обозначение	Наименование	Кол.	Примечание
				Детали		
Б4		1	ТП КЖИ-МН7	Швеллер 10 ГОСТ 8240-72* ℓ=1000 Вст3кп2 ГОСТ 535-79*	1	10,4 кг
Б4		2	ТП КЖИ-МН7	ФВАШ ГОСТ 5781-82* ℓ=300	5	0,16 кг

ГИП	Шульгин	
Н контр	Сохновская	
Нач отд	Рубан	
Гл спец	Воинов	
Рук гр	Лавренко	
Инж	Кривчук	

ТП 503-1-47.86 КЖИ-МН7

Изделие закладное МН7

Стадия	Масса	Масштаб
Р	11,2	1:10
Лист	Листов 1	

Минавтотранс РСФСР ГИПРОАВТОТРАНС Ростовский филиал

Инв. № подл. | Подпись и дата | Взам. инв. №

ТИПОВОЙ ПРОЕКТ 503-1-47.86 АЛЬБОМ III

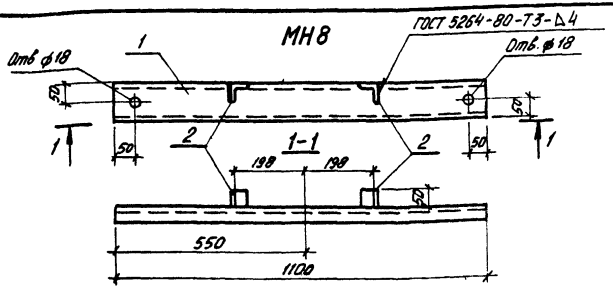

Формат	Зона	Поз.	Обозначение	Наименование	Кол.	Примечание
				Детали		
Б4		1	ТП КЖИ-МН8	Швеллер 10 ГОСТ 8240-72* ℓ=1100 Вст3кп2 ГОСТ 535-79*	1	9,45 кг
Б4		2	ТП КЖИ-МН8	Уголок Б-50х5 ГОСТ 8509-72* ℓ=50 Вст3кп2 ГОСТ 535-79*	2	0,19 кг

1. Закладное изделие изготовить в соответствии с ГОСТ 19292-73 и СН 393-78

ГИП	Шульгин	
Н контр	Сохновская	
Нач отд	Рубан	
Гл спец	Воинов	
Рук гр	Лавренко	
Инж	Кривчук	

ТП 503-1-47.86 КЖИ-МН8

Изделие закладное МН8

Стадия	Масса	Масштаб
Р	9,8	1:10
Лист	Листов 1	

В ст. 3 кп 2

Минавтотранс РСФСР ГИПРОАВТОТРАНС Ростовский филиал

Инв. № подл. | Подпись и дата | Взам. инв. №

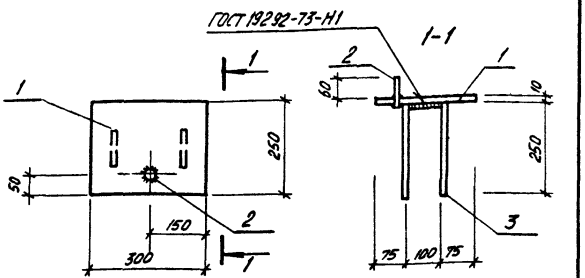

Формат	Зона	Поз.	Обозначение	Наименование	Кол.	Примечание
				Детали		
Б4		1	ТП КЖИ-МН9	Полоса Б-10×250 ГОСТ 82-70* / Вст3кп2 ГОСТ 14637-79 ℓ=330	1	7,5 кг
Б4		2	ТП КЖИ-МН9	ф16 А III ГОСТ 5781-82* ℓ=70	1	0,1 кг
Б4		3	ТП КЖИ-МН9	ф8 А III ГОСТ 5781-82* ℓ=600	2	0,25 кг

ГИП	Шульгин	
Н. контр.	Сахновская	
Нач. отд.	Рубан	
Гл. спец.	Воинов	
Рук. гр.	Лобренко	
Инж.	Кривчук	

ТП 503-1-47.86 КЖИ-МН9

Изделие закладное МН9

Стадия	Масса	Масштаб
Р	8,2	1:10

Лист | Листов 1

Минавтотранс РСФСР
ГИПРОАВТОТРАНС
Ростовский филиал

Инв. № подл. | Подпись и дата | Взам. инв. №

Копировал Формат А4

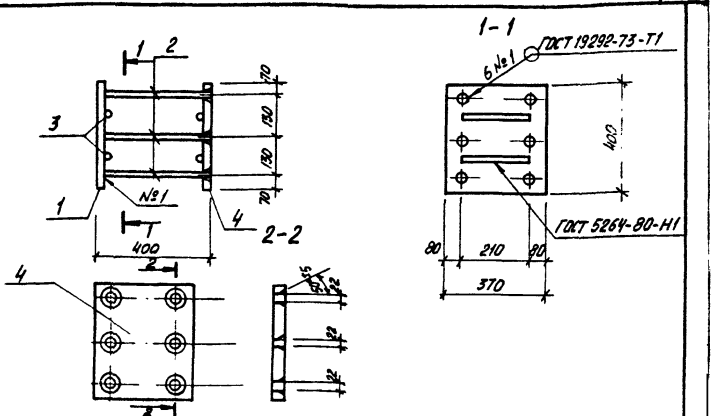

Формат	Зона	Поз.	Обозначение	Наименование	Кол.	Примечание
				Детали		
Б4		1	ТП КЖИ-МН10	Полоса Б-16×370 ГОСТ 82-70* / Вст3пс6 ГОСТ 14637-79 ℓ=400	1	19,6 кг
Б4		2	ТП КЖИ-МН10	ф18 А III ГОСТ 5781-82* ℓ=385	6	0,77 кг
Б4		3	ТП КЖИ-МН10	ф16 А III ГОСТ 5781-82* ℓ=210	4	0,35 кг
А4		4	ТП КЖИ-МН10	Полоса Б-16×370 ГОСТ 82-70* / Вст3пс6 ГОСТ 14637-79 ℓ=400	1	19,6 кг

ГИП	Шульгин	
Н. контр.	Сахновская	
Нач. отд.	Рубан	
Гл. спец.	Воинов	
Рук. гр.	Лобренко	
Ст. инж.	Чичкина	

ТП 503-1-47.86 КЖИ-МН10

Изделие закладное МН10

Стадия	Масса	Масштаб
Р	45,2	1/м

Лист | Листов 1

Минавтотранс РСФСР
ГИПРОАВТОТРАНС
Ростовский филиал

Инв. № подл. | Подпись и дата | Взам. инв. №

Копировал Формат А4

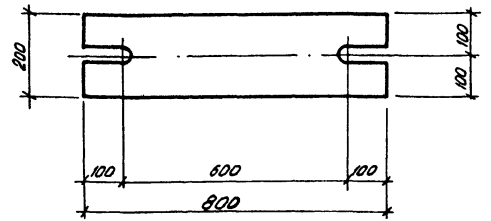

Формат	Зона	Поз.	Обозначение	Наименование	Кол.	Примечание
				Детали		
А4		1	ТП КЖИ-МС1	Полоса Б-20×200 ГОСТ 103-76* ℓ=800 Вст3кп2 ГОСТ 535-79*	1	25,12 кг

ГИП	Шульгин		ТП 503-1-47.86 КЖИ-МС1			
Н.контр	Сахновская		Изделие соединительное МС1	Стадия: Р	Масса: 25,12	Масштаб: 1:10
Нач.отд	Рубан			Лист	Листов 1	
Гл.спец	Воинов		В ст3 кп2	МИНАВТОТРАНС РСФСР ГИПРОАВТОТРАНС Ростовский филиал		
Рук.гр.	Лавренко					
Инж.	Коротких					

Инв.№ подл. | Подпись и дата | Взам. инв.№

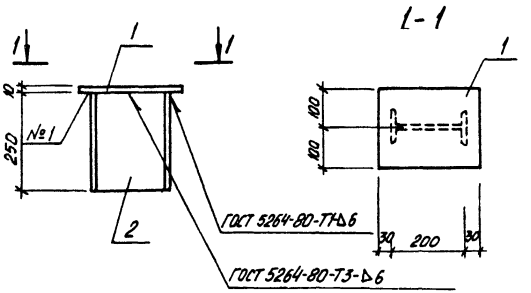

Формат	Зона	Поз.	Обозначение	Наименование	Кол.	Примечание
				Детали		
А4		1	ТП КЖИ-МС2	Полоса Б-10×200 ГОСТ 103-76* ℓ=260 Вст3кп2 ГОСТ 535-79*	1	4,1 кг
А4		2	ТП КЖИ-МС2	Двутавр 20 ГОСТ 8239-72* ℓ=250 Вст3кп2 ГОСТ 535-79*	1	5,25 кг

ГИП	Шульгин		ТП 503-1-47.86 КЖИ-МС2			
Н.контр	Сахновская		Изделие соединительное МС2	Стадия: Р	Масса: 9,35	Масштаб: 1:10
Нач.отд	Рубан			Лист	Листов 1	
Гл.спец	Воинов		В ст3 кп2	МИНАВТОТРАНС РСФСР ГИПРОАВТОТРАНС Ростовский филиал		
Рук.гр.	Лавренко					
Инж	Коротких					

Инв.№ подл. | Подпись и дата | Взам. инв.№

ТИПОВОЙ ПРОЕКТ 503-1-47.86 АЛЬБОМ III

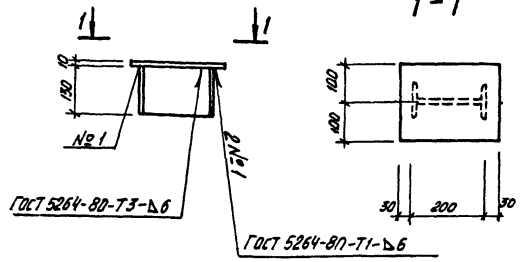

Формат	Зона	Поз.	Обозначение	Наименование	Кол.	Примечание
				Детали		
А4		1	ТП КЖИ-МС3	Полоса $\frac{5-10\times200\ ГОСТ\ 103-76^{*}}{Вст3кп2\ ГОСТ\ 535-79^{**}}$ $l=260$	1	4.1 кг
А4		2	ТП КЖИ-МС3	Двутавр $\frac{20\ ГОСТ\ 8239-72^{**}}{Вст3кп2\ ГОСТ\ 535-79^{**}}$ $l=130$	1	2.73 кг

ГИП	Щульгин		
Н.контр.	Сахновская		
Нач.отд.	Рубан		
Гл.спец.	Ваинов		
Рук.гр.	Лобренко		
Инж.	Коротких		

ТП 503-1-47.86 КЖИ-МС3

Изделие соединительное МС3

Стадия	Масса	Масштаб
Р	6,83	1:10
Лист	Листов 1	

В ст3 кп2

Минавтотранс РСФСР ГИПРОАВТОТРАНС Ростовский филиал

Инв.№ подл. | Подпись и дата | Взам. инв.№

Копировал Формат А4

ТИПОВОЙ ПРОЕКТ 503-1-47.86 АЛЬБОМ III

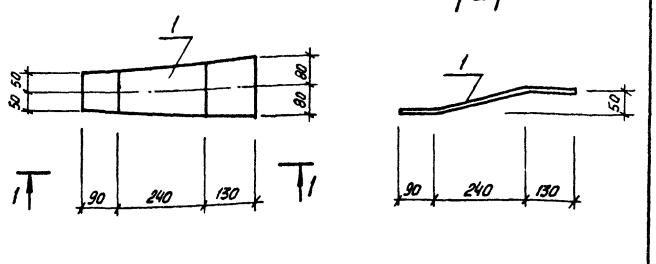

Формат	Зона	Поз.	Обозначение	Наименование	Кол.	Примечание
				Детали		
А4		1	ТП КЖИ-МС4	Полоса $\frac{5-8\times160\ ГОСТ\ 103-76^{*}}{Вст3кп2\ ГОСТ\ 535-79^{**}}$ $l=470$	1	4,72 кг

ГИП	Щульгин		
Н.контр.	Сахновская		
Нач.отд.	Рубан		
Гл.спец.	Ваинов		
Рук.гр.	Лобренко		
Инж.	Коротких		

ТП 503-1-47.86 КЖИ-МС4

Изделие соединительное МС4

Стадия	Масса	Масштаб
Р	4,72	1:10
Лист	Листов 1	

В ст3 кп2

Минавтотранс РСФСР ГИПРОАВТОТРАНС Ростовский филиал

Инв.№ подл. | Подпись и дата | Взам. инв.№

Копировал Формат А4

ТИПОВОЙ ПРОЕКТ 503-1-47.86 АЛЬБОМ III

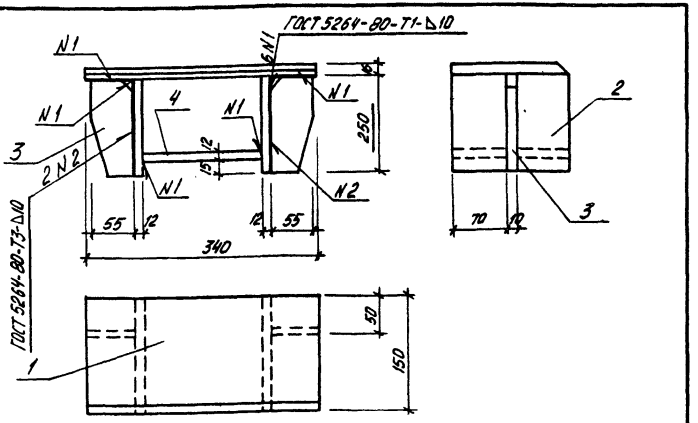

Формат	Зона	Поз	Обозначение	Наименование	Кол.	Примечание
				Детали		
А4		1	ТП КЖИ-МС5	Полоса $\frac{Б\text{-}16\times150\ ГОСТ\ 103\text{-}76^*}{Вст3пс6\ ГОСТ\ 535\text{-}79^*}$ ℓ=340	1	6,41 кг
		2	ТП КЖИ-МС5	Полоса $\frac{Б\text{-}12\times250\ ГОСТ\ 103\text{-}76^*}{Вст3пс6\ ГОСТ\ 535\text{-}79^*}$ ℓ=150	2	3,77 кг
А4		3	ТП КЖИ-МС5	Полоса $\frac{Б\text{-}12\times250\ ГОСТ\ 103\text{-}76^*}{Вст3пс6\ ГОСТ\ 535\text{-}79^*}$ ℓ=55	2	1,32 кг
А4		4	ТП КЖИ-МС5	Полоса $\frac{Б\text{-}12\times150\ ГОСТ\ 103\text{-}76^*}{Вст3пс6\ ГОСТ\ 535\text{-}79^*}$ ℓ=200	1	2,83 кг

Инв. № подл. | Подпись и дата | Взам. инв. №

ГИП	Шульгин	
Н.контр	Сохновская	
Нач. отд	Рубан	
Гл спец.	Воинов	
Рук гр	Лавренко	
Инж	Водяхина	

ТП 503-1-47.86 КЖИ-МС5

Изделие соединительное МС5

Стадия: Р | Масса: 22,42 | Масштаб: б/м

Лист | Листов 1

Вст3пс6

Минавтотранс РСФСР
ГИПРОАВТОТРАНС
Ростовский филиал

ТИПОВОЙ ПРОЕКТ 503-1-47.86 АЛЬБОМ III

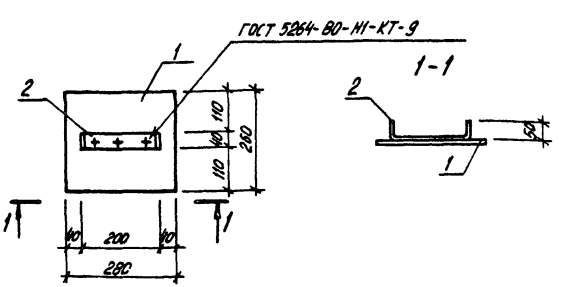

Формат	Зона	Поз	Обозначение	Наименование	Кол.	Примечание
				Детали		
А4		1	ТП КЖИ-МС6	Полоса $\frac{Б\text{-}3\times260\ ГОСТ\ 82\text{-}70^*}{Вст3кп2\ ГОСТ\ 535\text{-}79^*}$ ℓ=280	1	1,72 кг
А4		2	ТП КЖИ-МС6	Полоса $\frac{Б\text{-}0,5\times40\ ГОСТ\ 19903\text{-}74^*}{Вст3кп2\ ГОСТ\ 535\text{-}79^*}$ ℓ=300	1	0,06 кг

Инв. № подл. | Подпись и дата | Взам. инв. №

ГИП	Шульгин	
Н.контр	Сохновская	
Нач отд	Рубан	
Гл спец.	Воинов	
Рук гр	Лавренко	
Инж	Кутнякова	

ТП 503-1-47.86 КЖИ-МС6

Изделие соединительное МС6

Стадия: Р | Масса: 1,78 | Масштаб: 1:10

Лист | Листов 1

Минавтотранс РСФСР
ГИПРОАВТОТРАНС
Ростовский филиал

ТИПОВОЙ ПРОЕКТ 503-1-47.86 АЛЬБОМ III

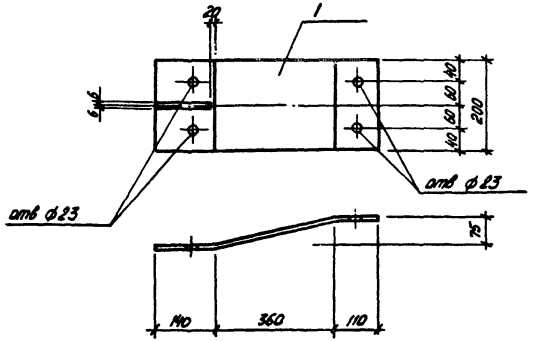

Формат	Зона	Поз.	Обозначение	Наименование	Кол.	Примечание
				Детали		
Б4		1	ТП КЖИ-МС7	Полоса $\frac{Б\text{-}10\times200\ ГОСТ\ 103\text{-}76^{*}}{Вст3кп2\ ГОСТ\ 535\text{-}79^{*}}$ ℓ=620	1	

Инв.№ подл. | Подпись и дата | Взам. инв. №

ТП 503-1-47.86 КЖИ-МС7			
Изделие соединительное МС7	Стадия	Масса	Масштаб
	Р	9,73	1:10
	Лист	Листов 1	
ГИП Шульгин; Н.контр Сохновская; Нач.отд Рубан; Гл.спец Воинов; Рук.гр Лавренко; Инж. Кутнякова	Минавтотранс РСФСР ГИПРОАВТОТРАНС Ростовский филиал		

Копировал Формат А4

ТИПОВОЙ ПРОЕКТ 503-1-47.86 АЛЬБОМ III

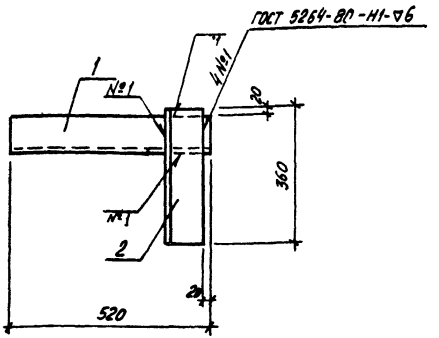

Формат	Зона	Поз.	Обозначение	Наименование	Кол.	Примечание
				Детали		
				Уголок $\frac{Б\text{-}100\times10\ ГОСТ\ 8509\text{-}72^{*}}{Вст3кп2\ ГОСТ\ 535\text{-}79^{*}}$		
А4		1	ТП КЖИ-МС8	ℓ=520	1	
А4		2	ТП КЖИ-МС8	ℓ=360	1	

Инв.№ подл. | Подпись и дата | Взам. инв. №

ТП 503-1-47.86 КЖИ-МС8			
Изделие соединительное МС8	Стадия	Масса	Масштаб
	Р	13,29	1:10
	Лист	Листов 1	
В ст.3 кп2	Минавтотранс РСФСР ГИПРОАВТОТРАНС Ростовский филиал		
ГИП Шульгин; Н.контр Сохновская; Нач.отд Рубан; Гл.спец Воинов; Рук.гр Лавренко; Инж. Морозова			

Копировал Формат А4

ТИПОВОЙ ПРОЕКТ 503-1-47.86 АЛЬБОМ III

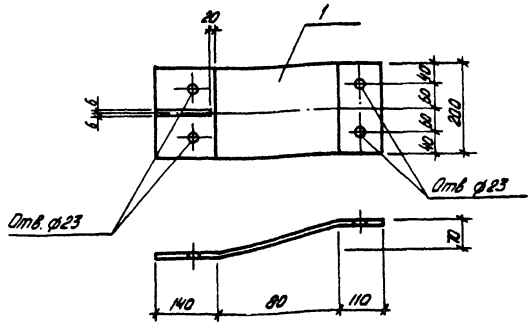

Формат	Зона	Поз.	Обозначение	Наименование	Кол.	Примечание
				Детали		
Б4		1	ТП КЖИ-МС9	Полоса $\frac{Б\text{-}10\times200\ ГОСТ\ 103\text{-}76^*}{Вст3кп2\ ГОСТ\ 535\text{-}79^*}$ l=340	1	5,34

ГИП	Шульгин		
Н контр	Сахновская		
Нач отд	Рубан		
Гл спец	Воинов		
Рук гр	Лавренко		
Инж	Морева		

ТП 503-1-47.86 КЖИ-МС9

Изделие соединительное МС9

Вст3 кп2

Стадия	Масса	Масштаб
Р	5,34	1:10

Лист | Листов 1

МИНАВТОТРАНС РСФСР
ГИПРОАВТОТРАНС
Ростовский филиал

Взам. инв. №

Подпись и дата

Инв. № подл.

ТИПОВОЙ ПРОЕКТ 503-1-47.86 АЛЬБОМ III

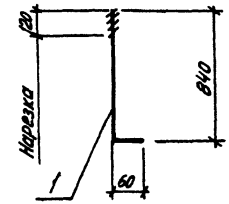

Формат	Зона	Поз.	Обозначение	Наименование	Кол.	Примечание
				Детали		
А4		1	ТП КЖИ-А1	⌀25 А I ГОСТ 5781-82* l=900	1	3,5кг

ГИП	Шульгин		
Н контр	Сахновская		
Нач отд	Рубан		
Гл спец	Воинов		
Рук гр	Лавренко		
Инж	Кривчук		

ТП 503-1-47.86 КЖИ-А1

Анкер А1

Стадия	Масса	Масштаб
Р	3,5	б/м

Лист | Листов 1

МИНАВТОТРАНС РСФСР
ГИПРОАВТОТРАНС
Ростовский филиал

Взам. инв. №

Подпись и дата

Инв. № подл.

ТИПОВОЙ ПРОЕКТ 503-1-47.86 АЛЬБОМ III

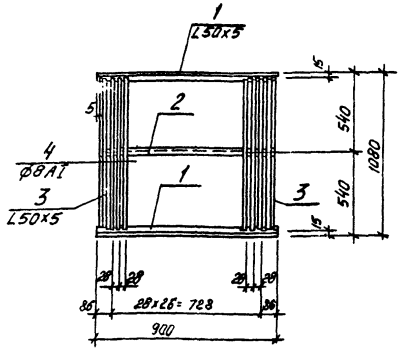

Формат	Зона	Поз.	Обозначение	Наименование	Кол.	Примечание
				Детали		
				Уголок Б-50х5 ГОСТ 8509-72* / Вст3кп2 ГОСТ 535-79*		
Б4		1	ТП КЖИ-Р1	ℓ=900	2	3,4 кг
Б4		2	ТП КЖИ-Р1	ℓ=890	1	3,4 кг
Б4		3	ТП КЖИ-Р1	ℓ=1050	2	3,96 кг
Б4		4	ТП КЖИ-Р1	ф8AI ГОСТ 5781-82* ℓ=1050	37	0,4 кг

Инв.№ подл. | Подпись и дата | Взам. инв.№

ГИП	Шульгин		ТП 503-1-47.86 КЖИ-Р1
Н.контр	Сахновская		Решетка Р1 — Стадия: Р; Масса: 32,92; Масштаб: б/м
Нач.отд	Рубан		Лист; Листов 1
Гл.спец.	Воинов		Минавтотранс РСФСР ГИПРОАВТОТРАНС Ростовский филиал
Рук.гр.	Лавренко		
Инж	Кривчук		

Копировал Формат А4

ТИПОВОЙ ПРОЕКТ 503-1-47.86 АЛЬБОМ III

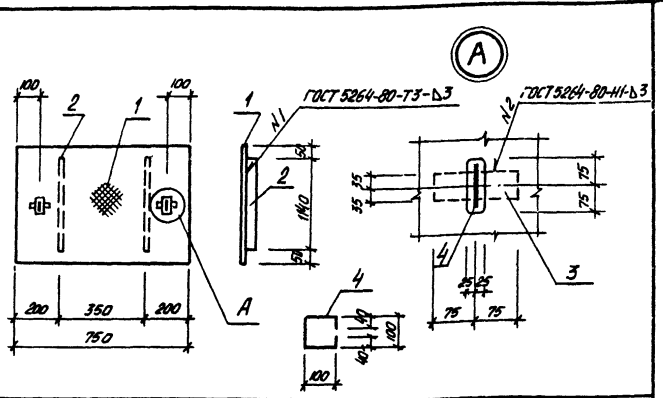

Формат	Зона	Поз.	Обозначение	Наименование	Кол.	Примечание
				Детали		
Б4		1	ТП КЖИ-Щ1	Лист рамы Л-1Н-8х750х1240 ГОСТ 8568-77* / Вст3кп2 ГОСТ 380-71*	1	62,1 кг
				Полоса Б-4х70 ГОСТ 103-76* / Вст3кп2 ГОСТ 535-79*		
Б4		2	ТП КЖИ-Щ1	ℓ=1140	2	2,51 кг
Б4		3	ТП КЖИ-Щ1	ℓ=150	2	0,33 кг
А4		4	ТП КЖИ-Щ1	В16 ГОСТ 2590-71* ℓ=390	2	0,6 кг

Инв.№ подл. | Подпись и дата | Взам. инв.№

ГИП	Шульгин		ТП 503-1-47.86 КЖИ-Щ1
Н.контр	Сахновская		Щит Щ1 — Стадия: РП; Масса: 69,0; Масштаб: б/м
Нач.отд	Рубан		Лист; Листов 1
Гл.спец.	Воинов		Минавтотранс РСФСР ГИПРОАВТОТРАНС Ростовский филиал
Рук.гр.	Лавренко		
Инж	Кривчук		

Копировал Формат А4

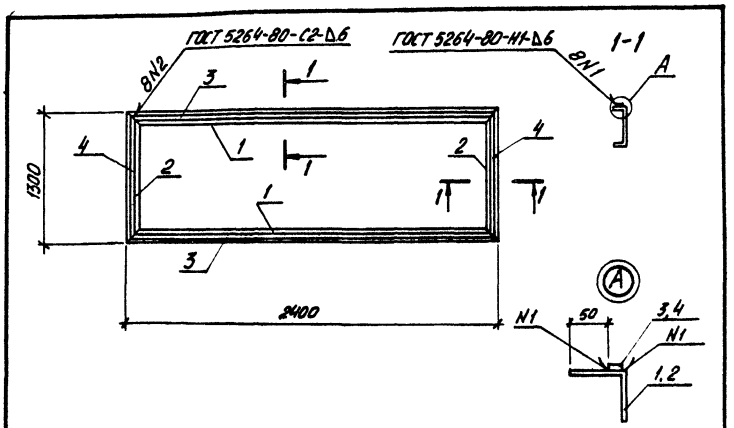

Формат	Зона	Поз.	Обозначение	Наименование	Кол	Примечание
				Детали		
				Швеллер 20 ГОСТ 8240-72* Вст3кп2 ГОСТ 535-79*		
Б4		1	ТП КЖИ-РМ1	ℓ=2400	2	44,2 кг
Б4		2	ТП КЖИ-РМ1	ℓ=1300	2	23,9 кг
				Полоса 6-8×20 ГОСТ 103-76* Вст3кп2 ГОСТ 535-79*		
Б4		3	ТП КЖИ-РМ1	ℓ=2400	2	3,02 кг
Б4		4	ТП КЖИ-РМ1	ℓ=1300	2	1,64 кг

ГИП	Шульгин	
Н.контр	Сахновская	
Нач. отд	Рубан	
Гл. спец.	Воинов	
Рук. гр.	Лобренко	
Инж.	Морова	

ТП 503-1-47.86 КЖИ-РМ1

Рамка РМ1

Стадия	Масса	Масштаб
РП	145,5	б/м
Лист	Листов 1	

Минавтотранс РСФСР
ГИПРОАВТОТРАНС
Ростовский филиал

Инв.№ подл. | Подпись и дата | Взам.инв.№

ТИПОВОЙ ПРОЕКТ 503-1-47.86 АЛЬБОМ III

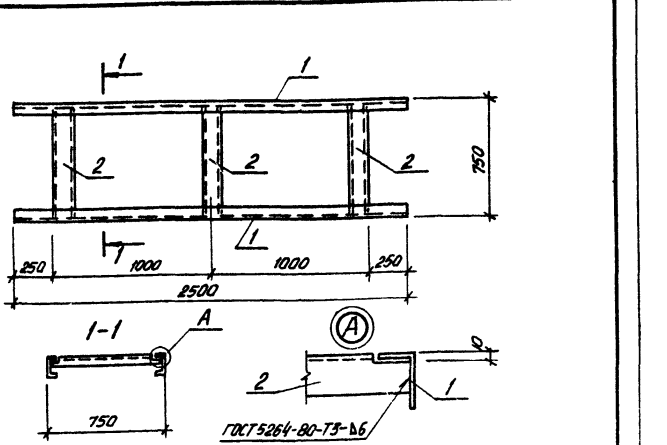

Формат	Зона	Поз.	Обозначение	Наименование	Кол	Примечание
				Детали		
				Швеллер 10 ГОСТ 8240-72* Вст3кп2 ГОСТ 535-79*		
Б4		1	ТП КЖИ-РМ2	ℓ=2500	2	21,5 кг
Б4		2	ТП КЖИ-РМ2	ℓ=740	3	6,3 кг

ГИП	Шульгин	
Н.контр	Сахновская	
Нач. отд	Рубан	
Гл. спец.	Воинов	
Рук. гр.	Лобренко	
Инж.	Морова	

ТП 503-1-47.86 КЖИ-РМ2

Рамка РМ2

Стадия	Масса	Масштаб
РП	61,9	б/м
Лист	Листов 1	

Минавтотранс РСФСР
ГИПРОАВТОТРАНС
Ростовский филиал

Инв.№ подл. | Подпись и дата | Взам.инв.№

Отпечатано
в Новосибирском филиале ЦИТП
630064, г. Новосибирск, пр. Карла Маркса 1
Выдано в печать 25.11.1987 г.
Заказ Г-1042 Тираж 950

gost.e-ecolog.ru