ТИПОВОЙ ПРОЕКТ

# 501-3-9

# СКАТОВЫКАТНАЯ КАНАВА

## ДЛЯ ТЕПЛОВОЗО-ВАГОННЫХ ДЕПО

## ПРОМЫШЛЕННЫХ ЖЕЛЕЗНЫХ ДОРОГ

## КОЛЕИ 1520мм

АЛЬБОМ II

ВЫПУСК 2

КОНСТРУКЦИИ ЖЕЛЕЗОБЕТОННЫЕ

902/03
цена 1-52

gost.e-ecolog.ru

# ТИПОВОЙ ПРОЕКТ
# 501-3-9
# СКАТОВЫКАТНАЯ КАНАВА

## ДЛЯ ТЕПЛОВОЗО-ВАГОННЫХ ДЕПО

## ПРОМЫШЛЕННЫХ ЖЕЛЕЗНЫХ ДОРОГ

## КОЛЕИ 1520мм

## АЛЬБОМ II
## ВЫПУСК 2

**СОСТАВ ПРОЕКТА:**

Альбом I - Общая пояснительная записка. Технологические, строительные, санитарно-технические и электро-технические чертежи.

Альбом II - Выпуск 1. Конструкции металлические и заказные спецификации

Выпуск 2. Конструкции железобетонные.

Альбом III - Сметы.

Разработан Харьковским Промстройниипроектом

Техно-рабочий проект утвержден Госстроем СССР
Протокол № 38 от 26.07.1979
Введен в действие институтом Промтрансниипроект
Приказ № 361 от 16.11.79

Главный инженер института Н.Ф.Довгий
Главный инженер проекта А.М.Монин

# Ведомость чертежей марки „КЖИ"

| Формат | Лист | Наименование | Примечание |
|---|---|---|---|
| 22 | | Ведомость чертежей | стр. 3 |
| " | | НЭ1 Ниша для электроосвещения | 4 |
| " | | Стеновые панели СП-СК, СП-СК-1, СП-СК-2 | 5 |
| " | | Тоже | 6 |
| " | | Фундаментные плиты ФП-СК, НФП-СК | 7 |
| 11 | | Сетки С1, С2 | 8 |
| " | | Сетки С3, С6, С7 | 8 |
| " | | Сетки С4, С8, С9 | 8 |
| " | | Сетки С5, С11 | 8 |
| " | | Сетки С10, С12, С13 | 9 |
| " | | Сетки С14, С15, С16 | 9 |
| " | | Сетки С17, С20 | 9 |
| " | | Сетки С18, С19, С23 | 9 |
| " | | Сетки С21, С22 | 10 |
| " | | Сетка С24 | 10 |
| " | | Сетка С25 | 10 |
| " | | Сетка С26 | 10 |
| " | | Сетки С27, С28 | 11 |
| " | | Сетка С29 | 11 |
| " | | Сетка С30 | 11 |
| " | | Каркас КР1 | 11 |
| " | | Сетка С31 | 12 |
| " | | Сетка С32 | 12 |
| " | | Сетка С33 | 12 |
| " | | Сетка С34 | 12 |
| " | | Сетка С36 | 13 |
| " | | Сетки С37, С38 | 13 |
| " | | Сетки С35, С39 | 13 |
| " | | Сетки С40, С41 | 13 |
| " | | Закладные детали М-1, М-2, М-3, М-4 | 14 |
| " | | Закладная деталь М-5 | 14 |
| " | | Закладная деталь М-6 | 14 |
| " | | Закладные детали М-7, М-8, М-37 | 14 |
| " | | Закладная деталь М-9 | 15 |
| " | | Закладная деталь М-10 | 15 |
| " | | Закладная деталь М-11 | 15 |
| " | | Закладные детали М-12, М-13, М-14, М-14а | 15 |
| " | | Закладная деталь М-15 | 16 |
| " | | Закладная деталь М-16 | 16 |
| " | | Закладная деталь М-17 | 16 |
| " | | Закладная деталь М-18 | 16 |
| " | | Закладная деталь М-19 | 17 |
| " | | Закладная деталь М-20 | 17 |
| " | | Закладные детали М-21, М-22, М-23, М-25 | 17 |
| " | | Закладные детали М-24, М-26, М-27 | 17 |
| " | | Закладная деталь М-28 | 18 |
| " | | Закладные детали М-29, М-35 | 18 |
| " | | Закладная деталь М-30 | 18 |
| " | | Закладная деталь М-31 | 18 |

| Формат | Лист | Наименование | Примечание |
|---|---|---|---|
| 11 | | Закладные детали М-33, М-36 | 19 |
| " | | Закладные детали М-32, М-34 | 19 |
| " | | Соединительные изделия МС1, МС2, МС3, МС4 | 19 |
| " | | Соединительные изделия МС5, МС6 | 19 |
| | | | |
| | | | |
| | | | |

| | | | | | |
|---|---|---|---|---|---|
| Изм. | Лист | № документа | Подпись | Дата | КЖИ |
| Нач. отд. | | Бродский | | | Ведомость чертежей. |
| Гл. конст. | | Водопьянов | | | |
| Рук. гр. | | Фридланд | | | |
| Ст. инж. | | Терентьев | | | |
| Исполн. | | Пичкатов | | | |
| Проверил | | Фридланд | | | |

| Лит. | Масса | Масштаб |
|---|---|---|
| | | |

Лист 1 Листов 1

ХАРЬКОВСКИЙ ПРОМСТРОЙНИЙПРОЕКТ

Типовой проект 501-3-9 Альбом II Выпуск 2

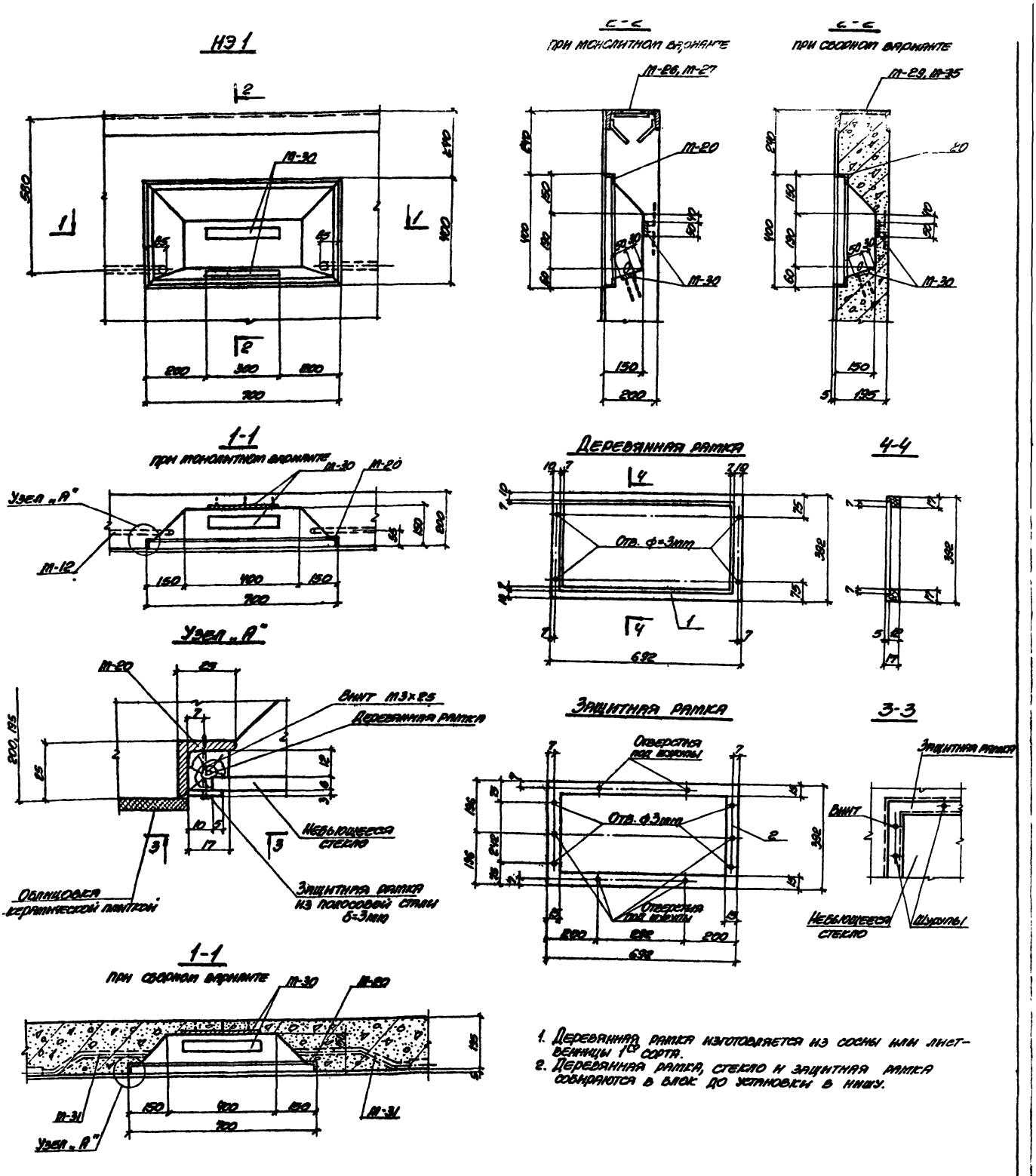


1. Деревянная рамка изготовляется из сосны или лиственницы 1-го сорта.
2. Деревянная рамка, стекло и защитная рамка собираются в блок до установки в нишу.

## Спецификация

| Наименование элемента | N поз. | Профиль | ГОСТ | Сечение мм | Длина мм | Масса кг | Кол-во шт. | Общая масса кг |
|---|---|---|---|---|---|---|---|---|
| НЭ1 | 1 | Деревянная рамка | — | б=17 | 2168 | 0.50 | 1 | 0.50 |
| | 2 | Защитная рамка | — | б=3 | 2108 | 0.60 | 1 | 0.80 |
| | 3 | Стекло небьющееся 670х370 | — | б=5 | — | 1.71 | 1 | 1.71 |
| | 4 | Винт | 11475-72 | М3 | 25 | 0.001 | 4 | 0.004 |
| | 5 | Шурупы М2 | 1145-70 | М2 | 16 | 0.0003 | 6 | 0.002 |
| | | | | | | | | |
| | | | | | | | | |
| | | | | | | Итого | | 3.02 |

| | | | |
|---|---|---|---|
| Изм. | Кол. | Лист | Подпись | Дата |
| Нач. отд. | Бродский | | |
| Гл. конст. | Попованов | | |
| Рук. гр. | Фридланд | | |
| Ст. инж. | Терентьева | | |
| Исполнил | Терентьева | | |
| Проверил | Фридланд | | |

КЖИ-НЭ1

НЭ1
Ниша для электроосвещения.

| Лит. | Масса | Масштаб |
|---|---|---|
| Р | | |

Лист 1 Листов 1

ХАРЬКОВСКИЙ ПРОМСТРОЙНИИПРОЕКТ

## СП-СК

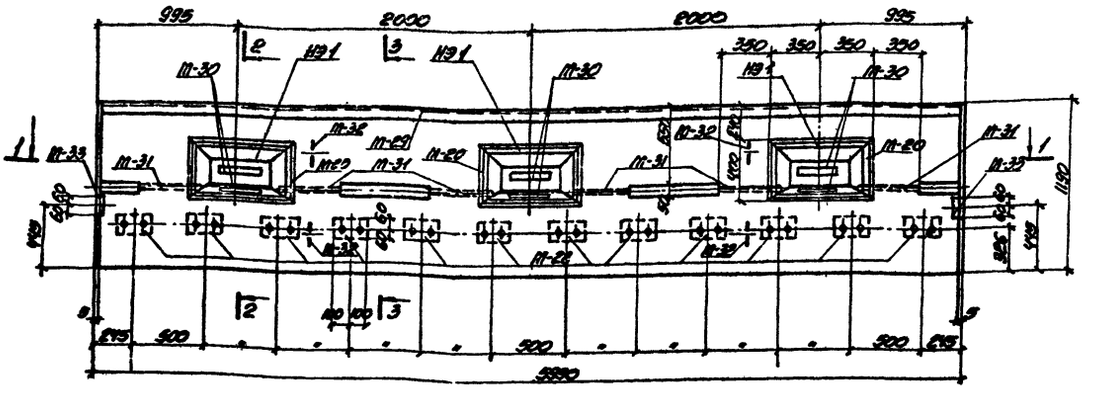


## 1-1

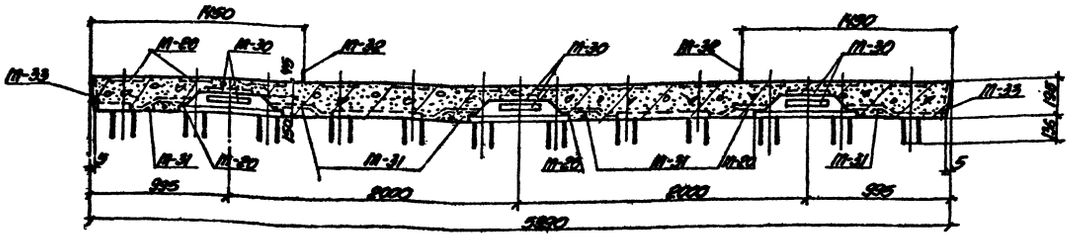


## СП-СК-1
## СП-СК-2

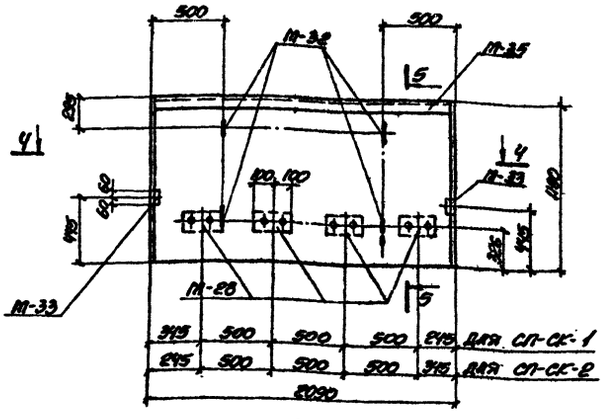


## 2-2

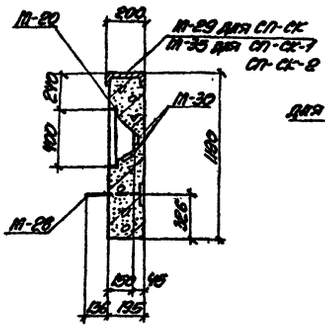


## 3-3
## 5-5

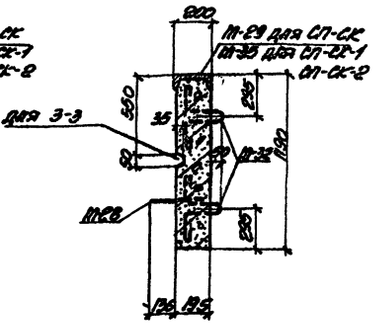


Нишa электроосвещения Н91 разработана на листе КЖИ-Н91.

## 4-4

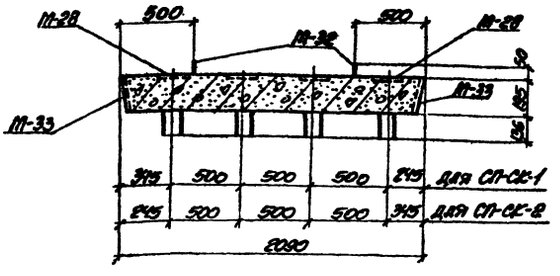


| | | | | |
|---|---|---|---|---|
| Изм. | Лист | № докум. | Подпись | Дата |
| Нач. отд. | | Брайский | | |
| Гл. конст. | | Владимиров | | |
| Рук. гр. | | Фридланд | | |
| Гл. инж. | | Терентьева | | |
| Исполнил | | Терентьева | | |
| Проверил | | Фридланд | | |

КЖИ-СП-СК, СП-СК-1, СП-СК-2

Стеновые панели СП-СК, СП-СК-1, СП-СК-2.

| Лит. | Масса | Масштаб |
|---|---|---|
| Р | | |

Лист 1 Листов 2

ХАРЬКОВСКИЙ ПРОМСТРОЙНИИПРОЕКТ

СП-СК

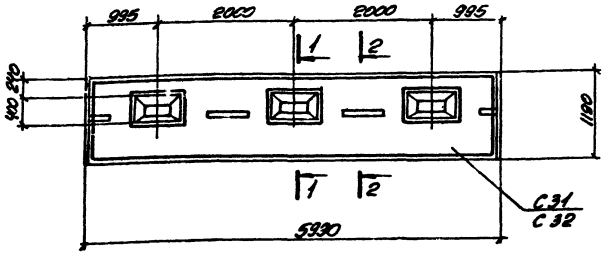


СП-СК-1, СП-СК-2

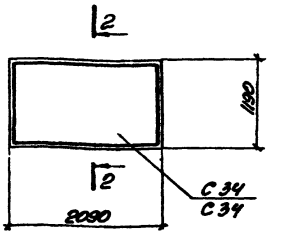


1-1

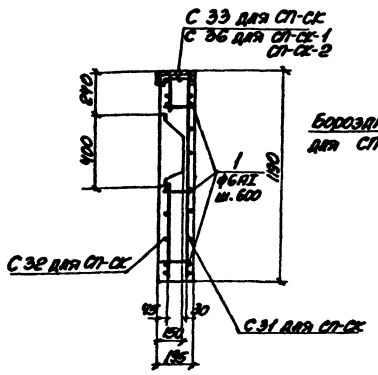


2-2

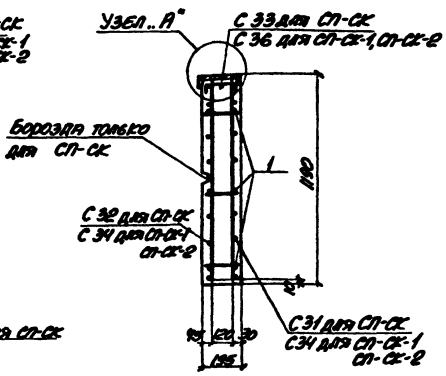


Узел „А"

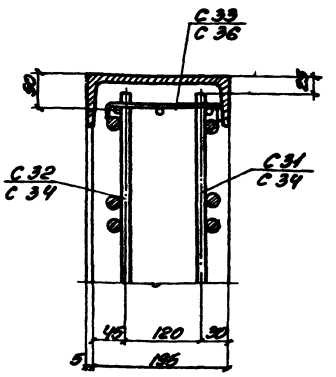


| Марка или поз. | Обозначение | Наименование | Кол. | Примечание |
|---|---|---|---|---|
| | | СП-СК | | |
| | | Сборочные единицы и детали | | |
| М-20 | -КЖСИ-М-20 | Изделие закладное М-20 | 3 | |
| М-29 | -КЖСИ-М-29, М-35 | ——"—— М-29 | 1 | |
| М-30 | -КЖСИ-М-30 | ——"—— М-30 | 6 | |
| М-31 | -КЖСИ-М-31 | ——"—— М-31 | 6 | |
| М-28 | -КЖСИ-М-28 | ——"—— М-28 | 12 | |
| М-33 | -КЖСИ-М-33, М-36 | ——"—— М-33 | 2 | |
| М-32 | -КЖСИ-М-32, М-34 | ——"—— М-32 | 4 | |
| С31 | -КЖСИ-С31 | Сетка С31 | 1 | |
| С32 | -КЖСИ-С32 | ——"—— С32 | 1 | |
| С33 | -КЖСИ-С33 | ——"—— С33 | 1 | |
| поз.1 | -КЖСИ-СП-СК; СП-СК-1 СП-СК-2 | Одиночный стержень | | |
| | | Материал | | |
| | | Бетон марки „300" | 1.33 | м³ |
| | | СП-СК-1, СП-СК-2 | | |
| | | Сборочные единицы и детали | | |
| М-28 | -КЖСИ-М-28 | Изделие закладное М-28 | 4 | |
| М-33 | -КЖСИ-М-33, М-36 | ——"—— М-33 | 2 | |
| М-32 | -КЖСИ-М-32, М-34 | ——"—— М-32 | 4 | |
| М-35 | -КЖСИ-М-29, М-35 | ——"—— М-35 | 1 | |
| С-34 | -КЖСИ-С34 | Сетка С34 | 2 | |
| С-36 | -КЖСИ-С36 | ——"—— С36 | 1 | |
| | | ——"—— | | |
| поз.1 | -КЖСИ-СП-СК; СП-СК-1 СП-СК-2 | Одиночный стержень | | |
| | | ——"—— | | |
| | | Материал | | |
| | | Бетон марки 300 | 0.49 | м³ |

Ведомость стержней на один элемент

| Марка элемента | Поз. | Эскиз или сечение | ф мм | Длина мм | Кол. |
|---|---|---|---|---|---|
| СП-СК | 1 | 190 | 6AI | 190 | 30 |
| | | | | | |
| СП-СК-1 СП-СК-2 | 1 | См. выше | 6AI | 190 | 12 |
| | | | | | |

Выборка стали на один элемент

| Марка элемента | Арматурные изделия: Арматурная сталь ГОСТ 5781-75 класс AI | | Арматурная сталь ГОСТ 5781-75 класс AIII | | Арматурная сталь ГОСТ 6727-53* класс BI | | | Итого | Закладные изделия: Прокатная сталь | | | | Арматурная сталь ГОСТ 5781-75* ГОСТ 5.1459-72* класс AIII | Арматурная сталь ГОСТ 5781-75* ГОСТ 5.1459-72* класс AI | | | Итого | Всего |
|---|---|---|---|---|---|---|---|---|---|---|---|---|---|---|---|---|---|---|
| | ф мм 6 AI | итого | ф мм 12 AIII | итого | ф мм 3 BI | ф мм 4 BI | итого | | 125×4 | С20 | Б-6 | Б-8 | 12 AIII | ф мм 6 AI | ф мм 8 AI | ф мм 6 AI | 432×2 | | |
| СП-СК | 19.0 | 19.0 | 126.4 | 126.4 | 1.0 | 2.6 | 3.6 | 119.0 | 9.6 | 100.4 | 4.2 | 33.8 | 12.3 | 7.2 | 9.5 | 1.2 | 4.2 | 190.4 | 339.4 |
| СП-СК-1 СП-СК-2 | 9.0 | 9.0 | 31.0 | 31.0 | 0.3 | 0.8 | 1.1 | 41.1 | — | 38.6 | — | 14.3 | 5.0 | 7.2 | — | — | — | 65.1 | 106.2 |

## 1-1
(Опалубка)

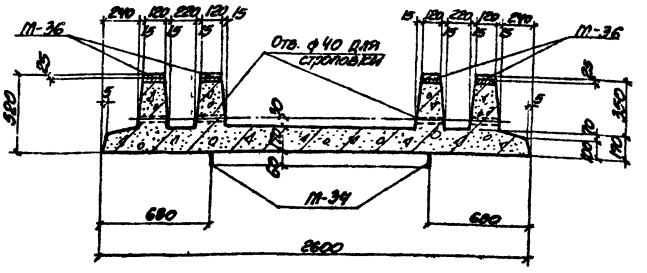


## 1-1
(Армирование)

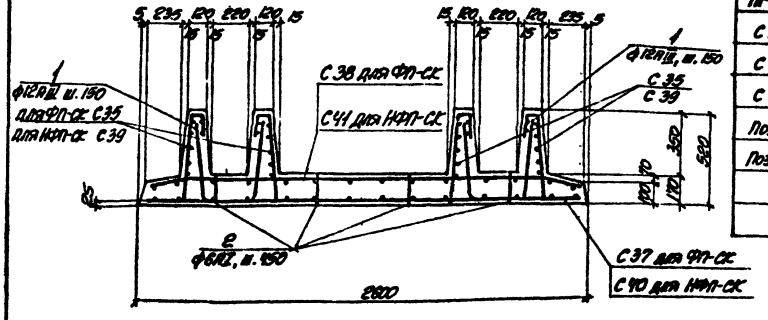


| Марка | Обозначение | Наименование | Кол. | Примечание |
|---|---|---|---|---|
| | | ФП-СК | | |
| | | Сборочные единицы и детали | | |
| М-36 | -КЖИ-М-32, М-33, М-36 | Изделие закладное М-36 | 24 | |
| М-34 | -КЖИ-М-32, М-34 | —"— М-34 | 4 | |
| С37 | -КЖИ-С37, С38 | Сетка С37 | 1 | |
| С38 | —"— | —"— С38 | 1 | |
| С35 | -КЖИ-С35, С39 | —"— С35 | 4 | |
| Поз.1 | -КЖИ-ФП-СК, НФП-СК | Одиночный стержень | | |
| Поз.2 | —"— | —"— | | |
| | | Материал | | |
| | | Бетон марки 300 | 1.83 | $м^3$ |
| | | | | |
| | | НФП-СК | | |
| | | Сборочные единицы и детали | | |
| М-36 | -КЖИ-М-32, М-33, М-36 | Изделие закладное М-36 | 12 | |
| М-34 | -КЖИ-М-32, М-34 | —"— М-34 | 4 | |
| С39 | -КЖИ-С35, С39 | Сетка С39 | 4 | |
| С40 | -КЖИ-С40, С41 | —"— С40 | 1 | |
| С41 | —"— | —"— С41 | 1 | |
| Поз.1 | -КЖИ-ФП-СК, НФП-СК | Одиночный стержень | | |
| Поз.2 | —"— | —"— | | |
| | | Материал | | |
| | | Бетон марки 300 | 0.92 | $м^3$ |

## ФП-СК

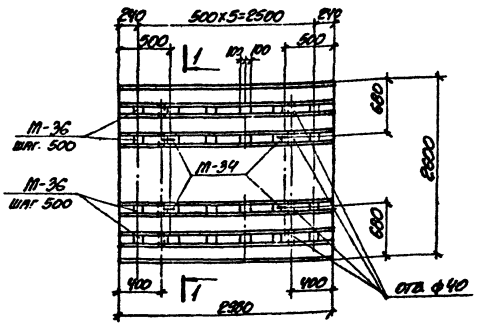


## НФП-СК

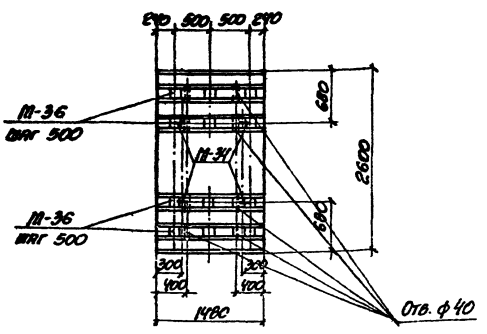


## Ведомость стержней на один элемент

| Марка элемент | Поз. | Эскиз или сечение | Ф мм | Длина мм | Кол. |
|---|---|---|---|---|---|
| ФП-СК | 1 | 450 / 310 / 260 / 450 | 12АIII | 1160 | 42 |
| | 2 | 140 | 6АI | 140 | 28 |
| НФП-СК | 1 | См. выше | 12АIII | 1160 | 20 |
| | 2 | —"— | 6АI | 140 | 16 |

## Выборка стали на один элемент

| Марка элемента | Арматурные изделия: Арматурная сталь ГОСТ 5781-75 класс АI, ф мм 6АI | Итого | Арматурная сталь ГОСТ 5.1459-72* класс АIII, ф мм 12АIII | | Итого | Арматурная сталь ГОСТ 6727-53* класс ВI, ф мм 3ВI | 4ВI | Итого | Итого | Закладные изделия: Прогр. сталь -δ=8 | Арматурная сталь ГОСТ 5781-75 класс АI, ф мм 16АI | Арматурная сталь ГОСТ 5.1459-72* класс АIII, ф мм 12АIII | Итого | Всего |
|---|---|---|---|---|---|---|---|---|---|---|---|---|---|---|
| ФП-СК | 19.2 | 19.2 | 139.6 | | 139.6 | 4.4 | 10.8 | 15.2 | 174.0 | 36.0 | 1.0 | 19.2 | 65.2 | 239.2 |
| НФП-СК | 9.4 | 9.4 | 71.0 | | 71.0 | 2.4 | 5.6 | 8.0 | 88.4 | 18.0 | 1.0 | 9.6 | 37.6 | 126.0 |

| Изм. | Лист | № документа | Подпись | Дата |
|---|---|---|---|---|
| Нач. отд. | | Бродский | | |
| Гл. конст. | | Водопьянов | | |
| Рук. гр. | | Фридланд | | |
| Ст. инж. | | Терентьева | | |
| Исполнит. | | Терентьева | | |
| Проверил | | Фридланд | | |

КЖИ-ФП-СК, НФП-СК

Фундаментные плиты ФП-СК, НФП-СК.

| Лит. | Масса | Масштаб |
|---|---|---|
| Р | | |

Лист 1 | Листов 1

ХАРЬКОВСКИЙ ПРОМСТРОЙНИИПРОЕКТ

Типовой проект 501-3-9 Альбом II Выпуск 2

## С1, С2

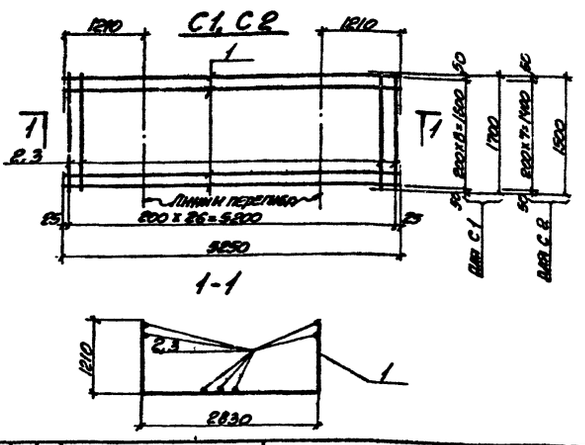


| Формат | Зона | Поз. | Обозначение | Наименование | Кол. на исп. | | | Примечание |
|---|---|---|---|---|---|---|---|---|
| | | 1 | | ФЕОАIII, ℓ=5650 ГОСТ 5.1459-72* | 9 | | 116.5кг | 134.6кг |
| | | 2 | | ФВАI, ℓ=1700 ГОСТ 5781-75 | 27 | | 18.1кг | |
| | | 1 | | ФЕОАIII, ℓ=5650 ГОСТ 5.1459-72* | | 8 | 103.5кг | 119.4кг |
| | | 3 | | ФВАI, ℓ=1500 ГОСТ 5781-75 | | 27 | 15.9кг | |
| | | | | Марка | С1 | С2 | | |

КЖИ-С1, С2

| Изм. | Лист | № документа | Подпись | Дата |
|---|---|---|---|---|
| Нач. отд. | | Бродский | | |
| Гл. конст. | | Бодоянов | | |
| Рук. гр. | | Фрадкина | | |
| Гл. инж. | | Терентьева | | |
| Исполнил | | Фомичев | | |
| Проверил | | Терентьева | | |

Сетки С1, С2

| Лит. | Масса | Масштаб |
|---|---|---|
| Р | | |
| Лист 1 | Листов 1 | |

ХАРЬКОВСКИЙ ПРОМСТРОЙНИИПРОЕКТ

Типовой проект 501-3-9 Альбом II Выпуск 2

## С3; С6; С7

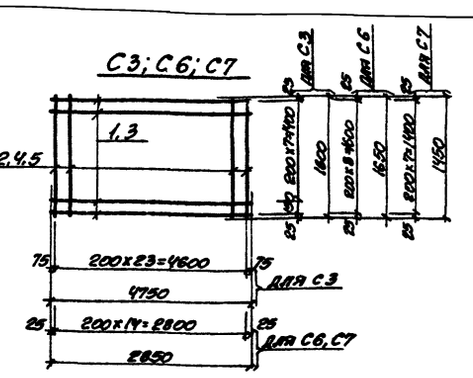


| Формат | Зона | Поз. | Обозначение | Наименование | Кол. на исп. | | | Примечание |
|---|---|---|---|---|---|---|---|---|
| | | 1 | | ФЕОАIII, ℓ=4750 ГОСТ 5.1459-72* | 9 | | 106.0кг | 121.1кг |
| | | 2 | | ФВАI, ℓ=1600 ГОСТ 5781-75 | 24 | | 15.1кг | |
| | | 3 | | ФЕБАIII, ℓ=2850 ГОСТ 5.1459-72* | | 9 | 71.0кг | 90.7кг |
| | | 4 | | ФВАI, ℓ=1650 ГОСТ 5781-75 | | 15 | 9.7кг | |
| | | 3 | | ФЕБАIII, ℓ=2850 ГОСТ 5.1459-72* | | 8 | 96.4кг | 115.0кг |
| | | 5 | | ФВАI, ℓ=1450 ГОСТ 5781-75 | | 15 | 8.6кг | |
| | | | | Марка | С3 | С6 | С7 | |

КЖИ-С3, С6, С7

| Изм. | Лист | № документа | Подпись | Дата |
|---|---|---|---|---|
| Нач. отд. | | Бродский | | |
| Гл. конст. | | Бодоянов | | |
| Рук. гр. | | Фрадкина | | |
| Гл. инж. | | Терентьева | | |
| Исполнил | | Фомичев | | |
| Проверил | | Терентьева | | |

Сетки С3, С6, С7

| Лит. | Масса | Масштаб |
|---|---|---|
| Р | | |
| Лист 1 | Листов 1 | |

ХАРЬКОВСКИЙ ПРОМСТРОЙНИИПРОЕКТ

Типовой проект 501-3-9 Альбом II Выпуск 2

## С4, С8, С9

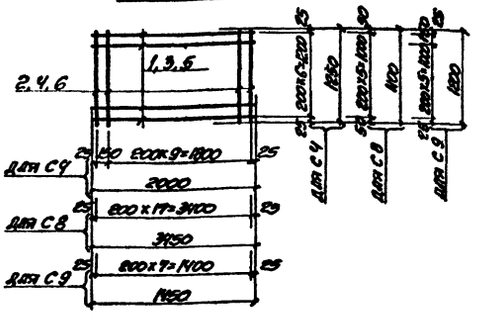


| Формат | Зона | Поз. | Обозначение | Наименование | Кол. на исп. | | | Примечание |
|---|---|---|---|---|---|---|---|---|
| | | 1 | | ФЕОАIII, ℓ=2000 ГОСТ 5.1459-72* | 7 | | 34.6кг | 40.0кг |
| | | 2 | | ФВАI, ℓ=1250 ГОСТ 5781-75 | 11 | | 5.4кг | |
| | | 3 | | ФЕБАIII, ℓ=3450 ГОСТ 5.1459-72* | | 6 | 33.0кг | 40.8кг |
| | | 4 | | ФВАI, ℓ=1100 ГОСТ 5781-75 | | 18 | 7.8кг | |
| | | 5 | | ФЕБАIII, ℓ=1450 ГОСТ 5.1459-72* | | 7 | 16.1кг | 20.9кг |
| | | 6 | | ФВАI, ℓ=1200 ГОСТ 5781-75 | | 8 | 4.8кг | |
| | | | | Марка | С4 | С8 | С9 | |

КЖИ-С4, С8, С9

| Изм. | Лист | № документа | Подпись | Дата |
|---|---|---|---|---|
| Нач. отд. | | Бродский | | |
| Гл. конст. | | Бодоянов | | |
| Рук. гр. | | Фрадкина | | |
| Гл. инж. | | Терентьева | | |
| Исполнил | | Фомичев | | |
| Проверил | | Терентьева | | |

Сетки С4, С8, С9.

| Лит. | Масса | Масштаб |
|---|---|---|
| Р | | |
| Лист 1 | Листов 1 | |

ХАРЬКОВСКИЙ ПРОМСТРОЙНИИПРОЕКТ

Типовой проект 501-3-9 Альбом II Выпуск 2

## С5, С11

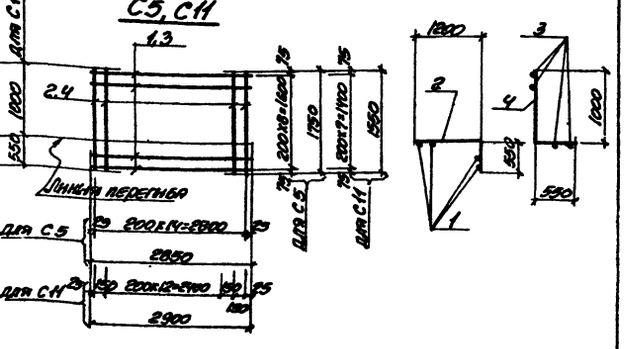


| Формат | Зона | Поз. | Обозначение | Наименование | Кол. на исп. | | | Примечание |
|---|---|---|---|---|---|---|---|---|
| | | 1 | | ФВАI, ℓ=2850 ГОСТ 5781-75 | 9 | | 12.9кг | 51.7кг |
| | | 2 | | ФЕБАIII, ℓ=1750 ГОСТ 5.1459-72* | 15 | | 41.5кг | |
| | | 3 | | ФЕВАI, ℓ=2900 ГОСТ 5781-75 | | 8 | 20.6кг | 42.2кг |
| | | 4 | | ФЕВАI, ℓ=1550 ГОСТ 5781-75 | | 16 | 22.1кг | |
| | | | | Марка | С5 | С11 | | |

КЖИ-С5, С11

| Изм. | Лист | № документа | Подпись | Дата |
|---|---|---|---|---|
| Нач. отд. | | Бродский | | |
| Гл. конст. | | Бодоянов | | |
| Рук. гр. | | Фрадкина | | |
| Гл. инж. | | Терентьева | | |
| Исполнил | | Фомичев | | |
| Проверил | | Терентьева | | |

Сетки С5, С11.

| Лит. | Масса | Масштаб |
|---|---|---|
| Р | | |
| Лист 1 | Листов 1 | |

ХАРЬКОВСКИЙ ПРОМСТРОЙНИИПРОЕКТ

Альбом II Выпуск 2

Типовой проект 501-3-9

## C10, C12, C13

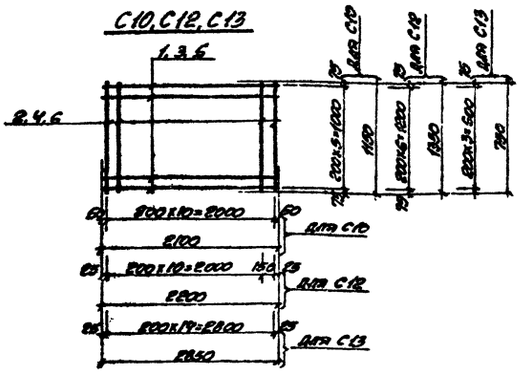


| Формат | Зона | Поз. | Обозначение | Наименование | Кол. на исп. | | | Примечание | |
|---|---|---|---|---|---|---|---|---|---|
| | | 1 | | ф16АIII, e=2100 ГОСТ 5.1459-72 | 6 | | | 19.8кг | 24.8кг |
| | | 2 | | ф8АI, e=1150 ГОСТ 5781-75 | 11 | | | 5.0кг | |
| | | 3 | | ф12АI, e=2200 ГОСТ 5781-75 | | 7 | | 13.7кг | 21.1кг |
| | | 4 | | ф8АI, e=1350 ГОСТ 5781-75 | | 12 | | 6.4кг | |
| | | 5 | | ф8АI, e=2850 ГОСТ 5781-75 | | | 4 | 4.5кг | 14.6кг |
| | | 6 | | ф12АI, e=750 ГОСТ 5781-75 | | | 15 | 10.0кг | |
| | | | | Марка | C10 | C12 | C13 | | |

| Изм. | Лист | № документа | Подпись | Дата |
|---|---|---|---|---|
| Нач. отд. | | Бродский | | |
| Гл. конст. | | Водольянов | | |
| Рук. гр. | | Фридланд | | |
| Ст. инж. | | Терентьева | | |
| Исполнил | | Фомичев | | |
| Проверил | | Терентьева | | |

КЖИ-C10, C12, C13

Сетки C10, C12, C13.

| Лит. | Масса | Масштаб |
|---|---|---|
| Р | См. таблицу | |

Лист 1 Листов 1

ХАРЬКОВСКИЙ ПРОМСТРОЙНИИПРОЕКТ

Альбом II Выпуск 2

Типовой проект 501-3-9

## C14, C15, C16

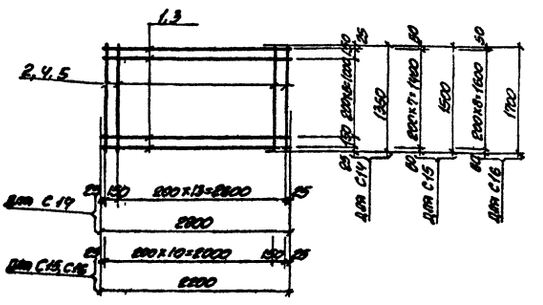


| Формат | Зона | Поз. | Обозначение | Наименование | Кол. на исп. | | | Примечание | |
|---|---|---|---|---|---|---|---|---|---|
| | | 1 | | ф12АI, e=2800 ГОСТ 5781-75 | 8 | | | 20.0кг | 28.0кг |
| | | 2 | | ф8АI, e=1350 ГОСТ 5781-75 | 15 | | | 8.0кг | |
| | | 3 | | ф12АI, e=2200 ГОСТ 5781-75 | | 8 | | 15.6кг | 22.7кг |
| | | 4 | | ф8АI, e=1500 ГОСТ 5781-75 | | 12 | | 7.1кг | |
| | | 3 | | ф12АI, e=2200 ГОСТ 5781-75 | | | 9 | 17.6кг | 25.7кг |
| | | 5 | | ф8АI, e=1700 ГОСТ 5781-75 | | | 12 | 8.1кг | |
| | | | | Марка | C14 | C15 | C16 | | |

| Изм. | Лист | № документа | Подпись | Дата |
|---|---|---|---|---|
| Нач. отд. | | Бродский | | |
| Гл. констр. | | Водольянов | | |
| Рук. гр. | | Фридланд | | |
| Ст. инж. | | Терентьева | | |
| Исполнил | | Фомичев | | |
| Проверил | | Терентьева | | |

КЖИ-C14, C15, C16

Сетки C14, C15, C16

| Лит. | Масса | Масштаб |
|---|---|---|
| Р | См. таблицу | |

Лист 1 Листов 1

ХАРЬКОВСКИЙ ПРОМСТРОЙНИИПРОЕКТ

Альбом II Выпуск 2

Типовой проект 501-3-9

## C17, C20

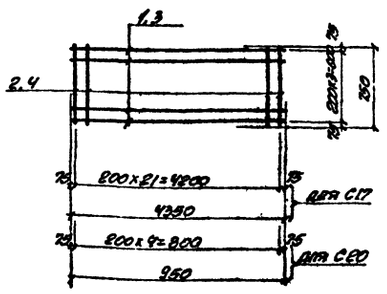


| Формат | Зона | Поз. | Обозначение | Наименование | Кол. на исп. | | Примечание | |
|---|---|---|---|---|---|---|---|---|
| | | 1 | | ф8АI, e=4350 ГОСТ 5781-75 | 4 | | 6.9кг | 21.6кг |
| | | 2 | | ф12АI, e=750 ГОСТ 5781-75 | 22 | | 14.7кг | |
| | | 3 | | ф8АI, e=950 ГОСТ 5781-75 | | 4 | 1.5кг | 4.8кг |
| | | 4 | | ф12АI, e=750 ГОСТ 5781-75 | | 5 | 3.3кг | |
| | | | | Марка | C17 | C20 | | |

| Изм. | Лист | № документа | Подпись | Дата |
|---|---|---|---|---|
| Нач. отд. | | Бродский | | |
| Гл. конст. | | Водольянов | | |
| Рук. гр. | | Фридланд | | |
| Ст. инж. | | Терентьева | | |
| Исполнил | | Фомичев | | |
| Проверил | | Терентьева | | |

КЖИ-C17, C20

Сетки C17, C20.

| Лит. | Масса | Масштаб |
|---|---|---|
| Р | См. таблицу | |

Лист 1 Листов 1

ХАРЬКОВСКИЙ ПРОМСТРОЙНИИПРОЕКТ

Альбом II Выпуск 2

Типовой проект 501-3-9

## C18, C19, C23

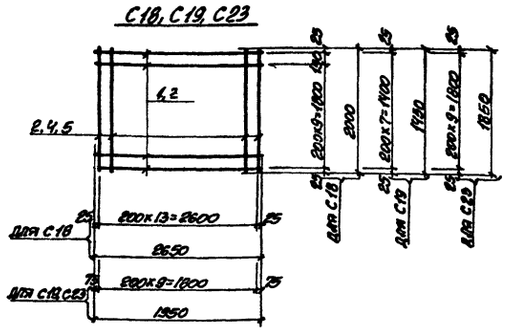


| Формат | Зона | Поз. | Обозначение | Наименование | Кол. на исп. | | | Примечание | |
|---|---|---|---|---|---|---|---|---|---|
| | | 1 | | ф12АI, e=2650 ГОСТ 5781-75 | 11 | | | 26.0кг | 37.0кг |
| | | 2 | | ф8АI, e=2000 ГОСТ 5781-75 | 14 | | | 11.0кг | |
| | | 3 | | ф8АI, e=1950 ГОСТ 5781-75 | | 8 | | 6.2кг | 19.2кг |
| | | 4 | | ф12АI, e=1450 ГОСТ 5781-75 | | 10 | | 13.0кг | |
| | | 3 | | ф8АI, e=1950 ГОСТ 5781-75 | | | 10 | 7.7кг | 24.2кг |
| | | 5 | | ф12АI, e=1850 ГОСТ 5781-75 | | | 10 | 16,5кг | |
| | | | | Марка | C18 | C19 | C23 | | |

| Изм. | Лист | № документа | Подпись | Дата |
|---|---|---|---|---|
| Нач. отд. | | Бродский | | |
| Гл. констр. | | Водольянов | | |
| Рук. гр. | | Фридланд | | |
| Ст. инж. | | Терентьева | | |
| Исполнил | | Фомичев | | |
| Проверил | | Терентьева | | |

КЖИ-C18, C19, C23

Сетки C18, C19, C23

| Лит. | Масса | Масштаб |
|---|---|---|
| Р | См. таблицу | |

Лист 1 Листов 1

ХАРЬКОВСКИЙ ПРОМСТРОЙНИИПРОЕКТ

Альбом II Выпуск

Типовой проект 501-3-9

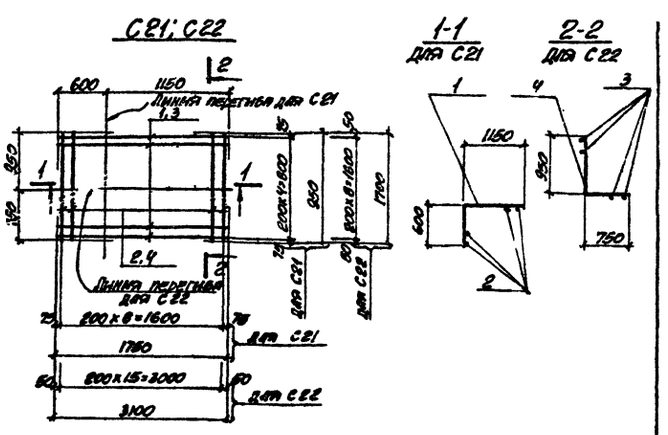


| Формат | Зона | Поз. | Обозначение | Наименование | Кол. на исп. | | Примечание | |
|---|---|---|---|---|---|---|---|---|
| | | 1 | | ф12АI, ℓ=1750 ГОСТ 5781-75 | 5 | | 2.8кг | 11.2кг |
| | | 2 | | ф8АI, ℓ=950 ГОСТ 5781-75 | 9 | | 3.4кг | |
| | | 3 | | ф12АI, ℓ=3100 ГОСТ 5781-75 | | 9 | 24.8кг | 35.6кг |
| | | 4 | | ф8АI, ℓ=1700 ГОСТ 5781-75 | | 16 | 10.8кг | |
| | | | | Марка | С21 | С22 | | |

КЖИ-С21, С22

| Изм. | Лист | № документа | Подпись | Дата |
|---|---|---|---|---|
| Нач. отд. | | Бродский | | |
| Гл. конст. | | Водопьянов | | |
| Рук. гр. | | Фридланд | | |
| Ст. инж. | | Терентьева | | |
| Исполнил | | Фомичев | | |
| Проверил | | Терентьева | | |

Сетки С21, С22

| Лит. | Масса | Масштаб |
|---|---|---|
| Р | Спц. таблицы | |

Лист 1 Листов 1

ХАРЬКОВСКИЙ ПРОМСТРОЙНИИПРОЕКТ

Альбом II Выпуск

Типовой проект 501-3-9

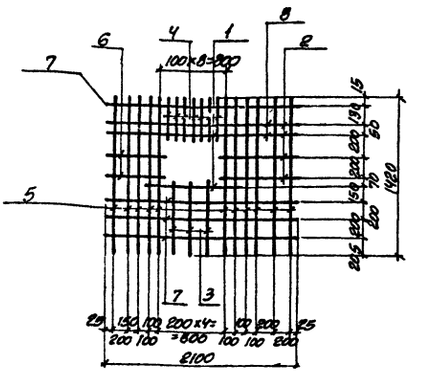


| Формат | Зона | Поз. | Обозначение | Наименование | Кол. на исп. | | Примечание | |
|---|---|---|---|---|---|---|---|---|
| | | 1 | | ф6АI, ℓ=1050 ГОСТ 5781-75 | 1 | | 0.2кг | 19.7кг |
| | | 2 | | ф6АI, ℓ=650 ГОСТ 5781-75 | 2 | | 0.3кг | |
| | | 3 | | ф10АIII, ℓ=770 ГОСТ 5.1459-72* | 3 | | 1.4кг | |
| | | 4 | | ф10АIII, ℓ=210 ГОСТ 5.1459-72* | 7 | | 0.8кг | |
| | | 5 | | ф10АIII, ℓ=1420 ГОСТ 5.1459-72* | 11 | | 9.6кг | |
| | | 6 | | ф6АI, ℓ=600 ГОСТ 5781-75 | 2 | | 0.3кг | |
| | | 7 | | ф6АI, ℓ=2100 ГОСТ 5781-75 | 4 | | 2.0кг | |
| | | 8 | | ф14АIII, ℓ=2100 ГОСТ 5.1459-72* | 2 | | 5.1кг | |

КЖИ-С24

| Изм. | Лист | № документа | Подпись | Дата |
|---|---|---|---|---|
| Нач. отд. | | Бродский | | |
| Гл. конст. | | Водопьянов | | |
| Рук. гр. | | Фридланд | | |
| Ст. инж. | | Терентьева | | |
| Исполнил | | Фомичев | | |
| Проверил | | Терентьева | | |

Сетка С24

| Лит. | Масса | Масштаб |
|---|---|---|
| Р | 19.7кг | |

Лист 1 Листов 1

ХАРЬКОВСКИЙ ПРОМСТРОЙНИИПРОЕКТ

Альбом II Выпуск 2

Типовой проект 501-3-9

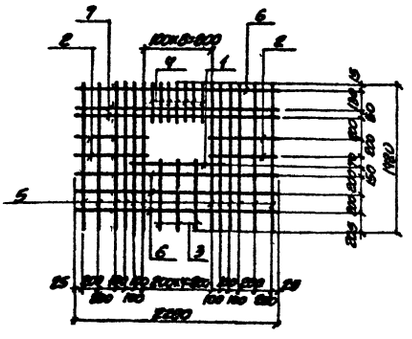


| Формат | Зона | Поз. | Обозначение | Наименование | Кол. на исп. | | Примечание | |
|---|---|---|---|---|---|---|---|---|
| | | 1 | | ф6АI, ℓ=1050 ГОСТ 5781-75 | 1 | | 0.2кг | 20.9кг |
| | | 2 | | ф6АI, ℓ=650 ГОСТ 5781-75 | 4 | | 0.6кг | |
| | | 3 | | ф10АIII, ℓ=770 ГОСТ 5.1459-72* | 3 | | 1.4кг | |
| | | 4 | | ф10АIII, ℓ=210 ГОСТ 5.1459-72 | 7 | | 0.8кг | |
| | | 5 | | ф10АIII, ℓ=1420 ГОСТ 5.1459-72* | 12 | | 10.5кг | |
| | | 6 | | ф6АI, ℓ=2250 ГОСТ 5781-75 | 4 | | 2.0кг | |
| | | 7 | | ф14АIII, ℓ=2250 ГОСТ 5.1459-72* | 2 | | 5.4кг | |

КЖИ-С25

| Изм. | Лист | № документа | Подпись | Дата |
|---|---|---|---|---|
| Нач. отд. | | Бродский | | |
| Гл. конст. | | Водопьянов | | |
| Рук. гр. | | Фридланд | | |
| Ст. инж. | | Терентьева | | |
| Исполнил | | Фомичев | | |
| Проверил | | Терентьева | | |

Сетка С25

| Лит. | Масса | Масштаб |
|---|---|---|
| Р | 20.9кг | |

Лист 1 Листов 1

ХАРЬКОВСКИЙ ПРОМСТРОЙНИИПРОЕКТ

Альбом II Выпуск 2

Типовой проект 501-3-9

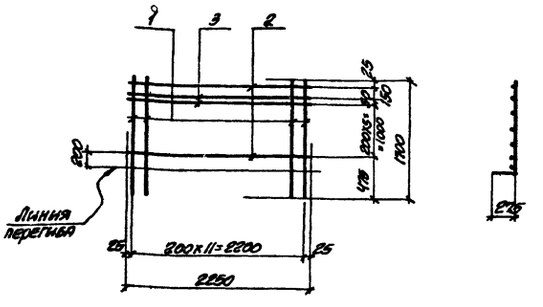


| Формат | Зона | Поз. | Обозначение | Наименование | Кол. на исп. | | Примечание | |
|---|---|---|---|---|---|---|---|---|
| | | 1 | | ф10АIII, ℓ=1700, ГОСТ 5.1459-72* | 12 | | 12.6кг | 20.6кг |
| | | 2 | | ф6АI, ℓ=2250, ГОСТ 5781-75 | 6 | | 2.8кг | |
| | | 3 | | ф14АIII, ℓ=2250, ГОСТ 5.1459-72* | 2 | | 5.2кг | |

КЖИ-С26

| Изм. | Лист | № документа | Подпись | Дата |
|---|---|---|---|---|
| Нач. отд. | | Бродский | | |
| Гл. конст. | | Водопьянов | | |
| Рук. гр. | | Фридланд | | |
| Ст. инж. | | Терентьева | | |
| Исполнил | | Фомичев | | |
| Проверил | | Терентьева | | |

Сетка С26

| Лит. | Масса | Масштаб |
|---|---|---|
| Р | 20.6кг | |

Лист 1 Листов 1

ХАРЬКОВСКИЙ ПРОМСТРОЙНИИПРОЕКТ

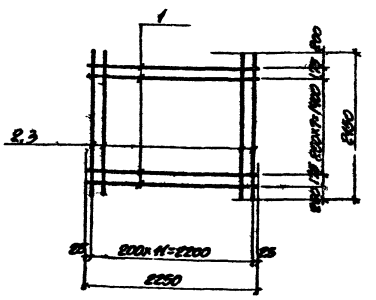


| Формат | Зона | Поз. | Обозначение | Наименование | Кол. на элем. | | Примечание |
|---|---|---|---|---|---|---|---|
| | | 1 | | ф6 AI, ℓ=2250 ГОСТ 5781-75 | 10 | | 5.1кг |
| | | 2 | | ф10 AIII, ℓ=2150 ГОСТ 5.1459-72* | 12 | | 15.6кг |
| | | 1 | | ф6 AI, ℓ=2250 ГОСТ 5781-75 | | 10 | 5.1кг |
| | | 3 | | ф12 AIII, ℓ=2150 ГОСТ 5.1459-72* | | 12 | 30.5кг |
| | | | | Марка | С27 | С28 | |

20.7кг

35.6кг

КЖИ-С27, С28

| Изм. | Лист | № докум. | Подпись | Дата |
|---|---|---|---|---|
| Нач. отд. | | Бродский | | |
| Гл. конст. | | Фоломеев | | |
| Рук. гр. | | Фридлянд | | |
| Ст. инж. | | Терентьева | | |
| Исполнил | | Фоломеев | | |
| Проверил | | Фридлянд | | |

Сетки С27, С28

| Лит. | Масса | Масштаб |
|---|---|---|
| Р | | |

Лист 1 Листов 1

ХАРЬКОВСКИЙ ПРОМСТРОЙНИИПРОЕКТ



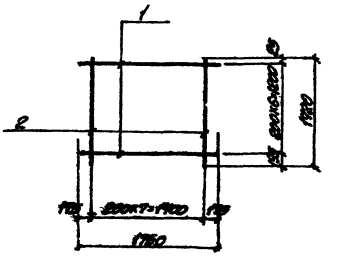


| Формат | Зона | Поз. | Обозначение | Наименование | Кол. на элем. | | Примечание |
|---|---|---|---|---|---|---|---|
| | | 1 | | ф6 AI, ℓ=1750 ГОСТ 5781-75 | 7 | | 2.7кг |
| | | 2 | | ф6 AI, ℓ=1980 ГОСТ 5781-75 | 8 | | 2.8кг |

5.2кг

КЖИ-С29

| Изм. | Лист | № докум. | Подпись | Дата |
|---|---|---|---|---|
| Нач. отд. | | Бродский | | |
| Гл. конст. | | Фоломеев | | |
| Рук. гр. | | Фридлянд | | |
| Ст. инж. | | Терентьева | | |
| Исполнил | | Фридлянд | | |
| Проверил | | Терентьева | | |

Сетка С29

| Лит. | Масса | Масштаб |
|---|---|---|
| Р | 5.2кг | |

Лист 1 Листов 1

ХАРЬКОВСКИЙ ПРОМСТРОЙНИИПРОЕКТ



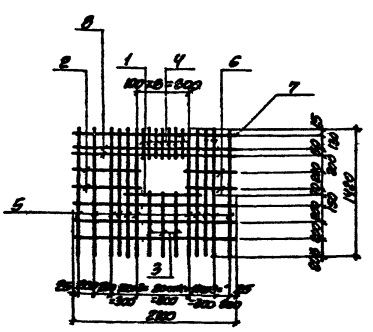


| Формат | Зона | Поз. | Обозначение | Наименование | Кол. на элем. | | Примечание |
|---|---|---|---|---|---|---|---|
| | | 1 | | ф6 AI, ℓ=1050 ГОСТ 5781-75 | 1 | | 0.2кг |
| | | 2 | | ф6 AI, ℓ=650 ГОСТ 5781-75 | 2 | | 0.3кг |
| | | 3 | | ф10 AIII, ℓ=770 ГОСТ 5.1459-72* | 3 | | 1.4кг |
| | | 4 | | ф12 AIII, ℓ=210 ГОСТ 5.1459-72* | 7 | | 0.8кг |
| | | 5 | | ф10 AIII, ℓ=920 ГОСТ 5.1459-72* | 11 | | 9.6кг |
| | | 6 | | ф6 AI, ℓ=600 ГОСТ 5781-75 | 2 | | 0.3кг |
| | | 7 | | ф6 AI, ℓ=1200 ГОСТ 5781-75 | 4 | | 2.0кг |
| | | 8 | | ф12 AIII, ℓ=2100 ГОСТ 5.1459-72* | 2 | | 5.4кг |

13.7кг

КЖИ-С30

| Изм. | Лист | № докум. | Подпись | Дата |
|---|---|---|---|---|
| Нач. отд. | | Бродский | | |
| Гл. конст. | | Фоломеев | | |
| Рук. гр. | | Фридлянд | | |
| Ст. инж. | | Терентьева | | |
| Исполнил | | Фоломеев | | |
| Проверил | | Терентьева | | |

Сетка С30

| Лит. | Масса | Масштаб |
|---|---|---|
| | 13.7кг | |

Лист 1 Листов 1

ХАРЬКОВСКИЙ ПРОМСТРОЙНИИПРОЕКТ



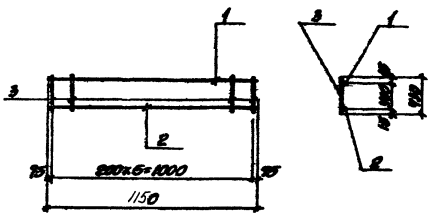


| Формат | Зона | Поз. | Обозначение | Наименование | Кол. на элем. | | Примечание |
|---|---|---|---|---|---|---|---|
| | | 1 | | ф6 AI, ℓ=1150 ГОСТ 5781-75 | 1 | 0.5кг | |
| | | 2 | | ф12 AIII, ℓ=1150 ГОСТ 5.1459-72* | 1 | 1.0кг | 2.5кг |
| | | 3 | | ф6 AI, ℓ=130 ГОСТ 5781-75 | 6 | 1.0кг | |

КЖИ-Кр1

| Изм. | Лист | № докум. | Подпись | Дата |
|---|---|---|---|---|
| Нач. отд. | | Бродский | | |
| Гл. конст. | | Фоломеев | | |
| Рук. гр. | | Фридлянд | | |
| Ст. инж. | | Терентьева | | |
| Исполнил | | Фоломеев | | |
| Проверил | | Терентьева | | |

Каркас Кр1

| Лит. | Масса | Масштаб |
|---|---|---|
| Р | 2.5кг | |

Лист 1 Листов 1

ХАРЬКОВСКИЙ ПРОМСТРОЙНИИПРОЕКТ

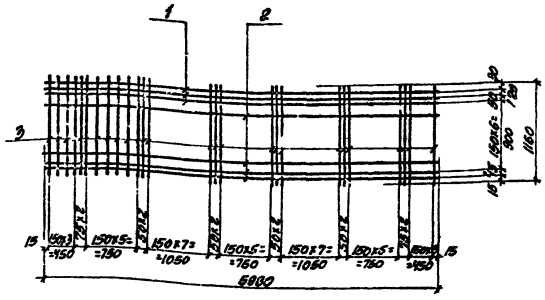


| Формат | Зона | Поз. | Обозначение | Наименование | Кол. на изд. | | Примечание |
|---|---|---|---|---|---|---|---|
| | | 1 | | ф12 AIII, ℓ=5980 ГОСТ 5.1459-72* | 3 | | 15.9кг |
| | | 2 | | ф6 AI, ℓ=5980 ГОСТ 5781-75 | 7 | | 9.3кг |
| | | 3 | | ф12 AIII, ℓ=1160 ГОСТ 5.1459-72* | 48 | | 49.7кг |

79.9кг

КЖИ-С31

| Изм. | Лист | № докумен. | Подпись | Дата |
|---|---|---|---|---|
| Нач. отд. | | Бровский | | |
| Гл. конст. | | Соколянов | | |
| Рук. гр. | | Фоломеева | | |
| Гл. инж. | | Терентьева | | |
| Исполн. | | Фомичев | | |
| Просмотр. | | Терентьева | | |

Сетка С31

| Лит. | Масса | Масштаб |
|---|---|---|
| Р | 79.9кг | |
| Лист | Листов | |

ХАРЬКОВСКИЙ ПРОМСТРОЙНИИПРОЕКТ



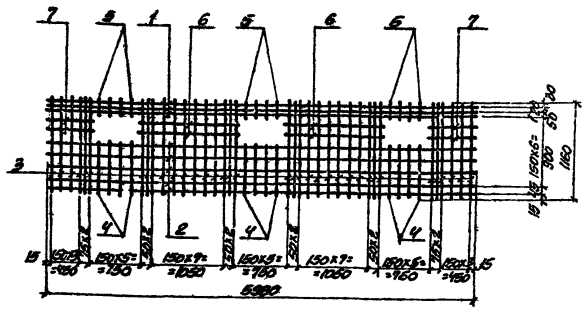


| Формат | Зона | Поз. | Обозначение | Наименование | Кол. на изд. | | Примечание |
|---|---|---|---|---|---|---|---|
| | | 1 | | ф12 AIII, ℓ=5980 ГОСТ 5.1459-72* | 3 | | 15.9кг |
| | | 2 | | ф6 AI, ℓ=5980 ГОСТ 5781-75 | 5 | | 6.7кг |
| | | 3 | | ф12 AIII, ℓ=1160 ГОСТ 5.1459-72* | 36 | | 37.1кг |
| | | 4 | | ф12 AIII, ℓ=580 ГОСТ 5.1459-72* | 12 | | 9.5кг |
| | | 5 | | ф12 AIII, ℓ=210 ГОСТ 5.1459-72* | 12 | | 2.2кг |
| | | 6 | | ф6 AI, ℓ=1280 ГОСТ 5781-75 | 4 | | 1.1кг |
| | | 7 | | ф6 AI, ℓ=630 ГОСТ 5781-75 | 4 | | 0.6кг |

69.0кг

КЖИ-С32

| Изм. | Лист | № докумен. | Подпись | Дата |
|---|---|---|---|---|
| Нач. отд. | | Бровский | | |
| Гл. конст. | | Соколянов | | |
| Рук. гр. | | Фоломеева | | |
| Гл. инж. | | Терентьева | | |
| Исполн. | | Фомичев | | |
| Просмотр. | | Терентьева | | |

Сетка С32

| Лит. | Масса | Масштаб |
|---|---|---|
| Р | 69.0кг | |
| Лист 1 | Листов 1 | |

ХАРЬКОВСКИЙ ПРОМСТРОЙНИИПРОЕКТ

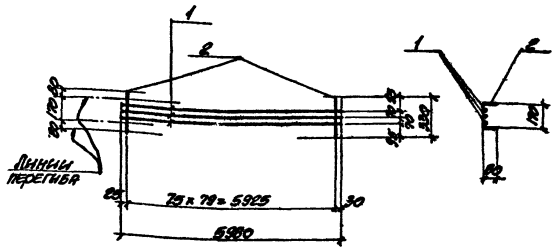
1
2
1
2
Линии перегиба
150
150
150

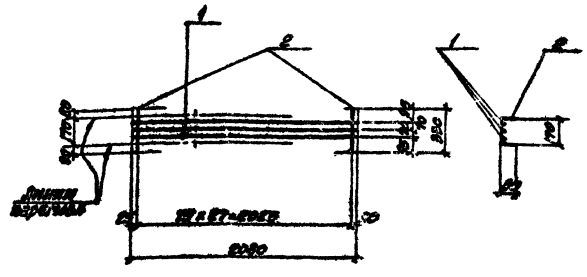


| Формат | Зона | Поз. | Обозначение | Наименование | Кол. на исп. | | Примечание | |
|---|---|---|---|---|---|---|---|---|
| | | 1 | | ф3ВI, e=2080 ГОСТ 6727-53* | 3 | | 0.3кг | 1.1кг |
| | | 2 | | ф4ВI, e=330 ГОСТ 6727-53* | 28 | | 0.8кг | |

| Изм. | Лист | № документа | Подпись | Дата |
|---|---|---|---|---|
| Нач. отд. | | Бродский | | |
| Гл. конст. | | Водопьянов | | |
| Рук. гр. | | Фридланд | | |
| Ст. инж. | | Терентьева | | |
| Исполнил | | Фотычев | | |
| Проверил | | Терентьева | | |

КЖИ-С36

Сетка С36

| Лит. | Масса | Масштаб |
|---|---|---|
| Р | 1,1 кг. | |

Лист 1 Листов 1

ХАРЬКОВСКИЙ ПРОМСТРОЙНИИПРОЕКТ

Типовой проект 501-3-9 Альбом II выпуск 2

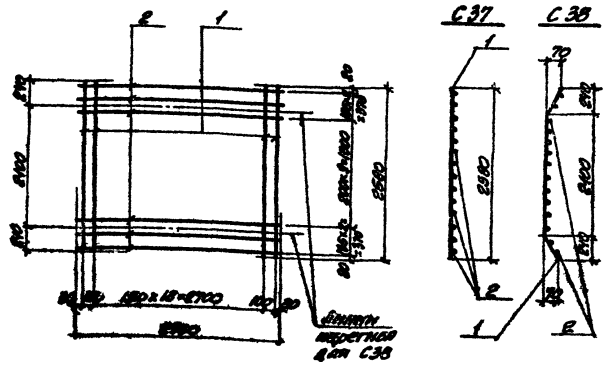


| Формат | Зона | Поз. | Обозначение | Наименование | Кол. на исп. | | Примечание | |
|---|---|---|---|---|---|---|---|---|
| | | 1 | | ф12АIII, e=2580 ГОСТ 5.1459-72* | 21 | | 48.3кг | 57.4кг |
| | | 2 | | ф6АI, e=2960 ГОСТ 5781-75 | 14 | | 9.1кг | |
| | | 1 | | ф12АIII, e=2580 ГОСТ 5.1459-72* | | 21 | 48.3кг | 57.4кг |
| | | 2 | | ф6АI, e=2960 ГОСТ 5781-75 | | 14 | 9.1кг | |
| | | | | Марка | С37 | С38 | | |

| Изм. | Лист | № документа | Подпись | Дата |
|---|---|---|---|---|
| Нач. отд. | | Бродский | | |
| Гл. конст. | | Водопьянов | | |
| Рук. гр. | | Фридланд | | |
| Ст. инж. | | Терентьева | | |
| Исполнил | | Фотычев | | |
| Проверил | | Терентьева | | |

КЖИ-С37, С38

Сетки С37, С38

| Лит. | Масса | Масштаб |
|---|---|---|
| Р | см. таблицу | |

Лист 1 Листов 1

ХАРЬКОВСКИЙ ПРОМСТРОЙНИИПРОЕКТ

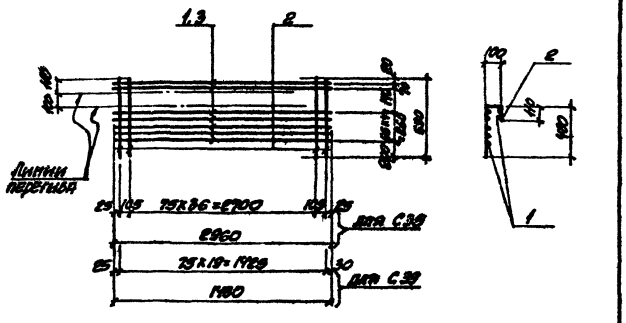


| Формат | Зона | Поз. | Обозначение | Наименование | Кол. на исп. | | Примечание | |
|---|---|---|---|---|---|---|---|---|
| | | 1 | | ф3ВI, e=2960 ГОСТ 6727-53* | 7 | | 1.1кг | 3.8кг |
| | | 2 | | ф4ВI, e=690 ГОСТ 6727-53* | 39 | | 2.7кг | |
| | | 3 | | ф3ВI, e=1480 ГОСТ 6727-53* | | 7 | 0.6кг | 2.0кг |
| | | 2 | | ф4ВI, e=690 ГОСТ 6727-53* | | 28 | 1.4кг | |
| | | | | Марка | С35 | С39 | | |

| Изм. | Лист | № документа | Подпись | Дата |
|---|---|---|---|---|
| Нач. отд. | | Бродский | | |
| Гл. конст. | | Водопьянов | | |
| Рук. гр. | | Фридланд | | |
| Ст. инж. | | Терентьева | | |
| Исполнил | | Фотычев | | |
| Проверил | | Терентьева | | |

КЖИ-С35, С39

Сетки С35, С39

| Лит. | Масса | Масштаб |
|---|---|---|
| Р | см. таблицу | |

Лист 1 Листов 1

ХАРЬКОВСКИЙ ПРОМСТРОЙНИИПРОЕКТ

Типовой проект 501-3-9 Альбом II выпуск 2

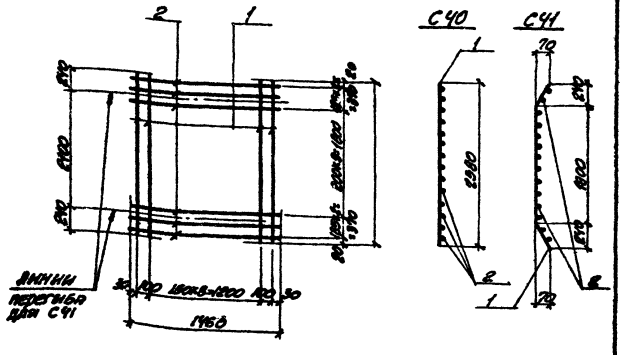


| Формат | Зона | Поз. | Обозначение | Наименование | Кол. на исп. | | Примечание | |
|---|---|---|---|---|---|---|---|---|
| | | 1 | | ф12АIII, e=2580 ГОСТ 5.1459-72* | 11 | | 25.2кг | 29.7кг |
| | | 2 | | ф6АI, e=1460 ГОСТ 5781-75 | 14 | | 4.5кг | |
| | | 1 | | ф12АIII, e=2580 ГОСТ 5.1459-72* | | 11 | 25.2кг | 29.7кг |
| | | 2 | | ф6АI, e=1460 ГОСТ 5781-75 | | 14 | 4.5кг | |
| | | | | Марка | С40 | С41 | | |

| Изм. | Лист | № документа | Подпись | Дата |
|---|---|---|---|---|
| Нач. отд. | | Бродский | | |
| Гл. конст. | | Водопьянов | | |
| Рук. гр. | | Фридланд | | |
| Ст. инж. | | Терентьева | | |
| Исполнил | | Фотычев | | |
| Проверил | | Терентьева | | |

КЖИ-С40, С41

Сетки С40, С41

| Лит. | Масса | Масштаб |
|---|---|---|
| Р | см. таблицу | |

Лист 1 Листов 1

ХАРЬКОВСКИЙ ПРОМСТРОЙНИИПРОЕКТ

Типовой проект 501-3-9 Альбом II Выпуск 2

## М4

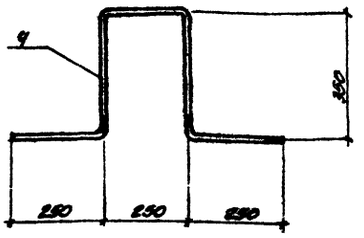


| Формат | Зона | Поз. | Обозначение | Наименование | Кол. на исполн. | | | | Примечание | |
|---|---|---|---|---|---|---|---|---|---|---|
| | | 1 | | С12, ℓ=500 ГОСТ 8240-72 | 1 | — | — | — | 5.8кг | 5.2кг |
| | | 2 | | С12, ℓ=4250 ГОСТ 8240-72 | — | 1 | — | — | 14.3кг | 14.3кг |
| | | 3 | | Фиксатор сталь-730×5, ℓ=170 | — | — | 1 | — | 32.8кг | 32.8кг |
| | | 4 | | ф20АI, ℓ=1950 ГОСТ 5781-75 | — | — | — | 1 | 3.6кг | 3.6кг |
| | | | | Марка | М-1 | М-2 | М-3 | М-4 | | |

КЖИ-М-1, М-2, М-3, М-4

| Изм. | Лист | № документа | Подпись | Дата |
|---|---|---|---|---|
| Нач. отд. | | Бродский | | |
| Гл. конст. | | Водопьянов | | |
| Рук. гр. | | Фридланд | | |
| Ст. инж. | | Терентьева | | |
| Исполнил. | | Фомичев | | |
| Проверил. | | Терентьева | | |

Закладные детали М-1, М-2, М-3, М-4

| Лит. | Масса | Масштаб |
|---|---|---|
| Р | см. таблицу | |

Лист 1 Листов 1

ХАРЬКОВСКИЙ ПРОМСТРОЙНИИПРОЕКТ

Типовой проект 501-3-9 Альбом II Выпуск 2

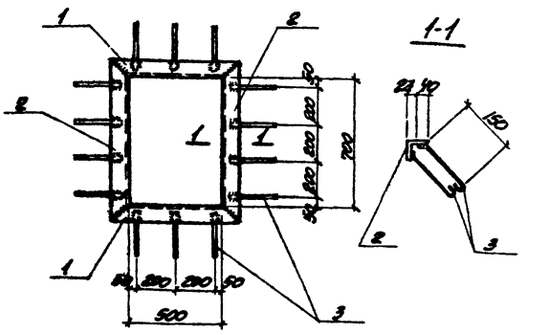


| Формат | Зона | Поз. | Обозначение | Наименование | Кол. на исп. | | Примечание | |
|---|---|---|---|---|---|---|---|---|
| | | 1 | | 3×6, ℓ=626 ГОСТ 8509-72 | 2 | | 7.2кг | |
| | | 2 | | L63×6, ℓ=826 ГОСТ 8509-72 | 2 | | 9.4кг | 19.4кг |
| | | 3 | | ф8АI, ℓ=250 ГОСТ 5781-75 | 28 | | 2.8кг | |

КЖИ-М-5

| Изм. | Лист | № документа | Подпись | Дата |
|---|---|---|---|---|
| Нач. отд. | | Бродский | | |
| Гл. конст. | | Водопьянов | | |
| Рук. гр. | | Фридланд | | |
| Ст. инж. | | Терентьева | | |
| Исполнил. | | Фомичев | | |
| Проверил. | | Терентьева | | |

Закладная деталь М-5

| Лит. | Масса | Масштаб |
|---|---|---|
| Р | 19.4кг | |

Лист 1 Листов 1

ХАРЬКОВСКИЙ ПРОМСТРОЙНИИПРОЕКТ

Типовой проект 501-3-9 Альбом II Выпуск 2

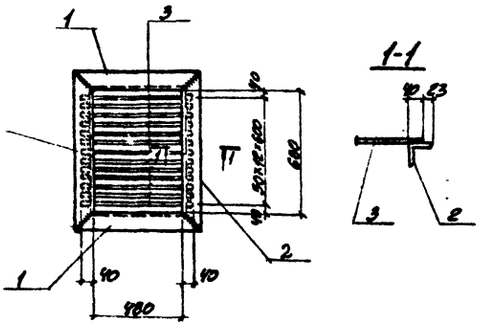


| Формат | Зона | Поз. | Обозначение | Наименование | Кол. на исп. | | Примечание | |
|---|---|---|---|---|---|---|---|---|
| | | 1 | | L63×6, ℓ=606 ГОСТ 8509-72 | 2 | | 7.0кг | |
| | | 2 | | L63×6, ℓ=806 ГОСТ 8509-72 | 2 | | 9.2кг | 20.7кг |
| | | 3 | | ф10АI, ℓ=560 ГОСТ 5781-75 | 13 | | 4.5кг | |

КЖИ-М-6

| Изм. | Лист | № документа | Подпись | Дата |
|---|---|---|---|---|
| Нач. отд. | | Бродский | | |
| Гл. конст. | | Водопьянов | | |
| Рук. гр. | | Фридланд | | |
| Ст. инж. | | Терентьева | | |
| Исполнил. | | Фомичев | | |
| Проверил. | | Терентьева | | |

Закладная деталь М-6.

| Лит. | Масса | Масштаб |
|---|---|---|
| Р | 20.7кг | |

Лист 1 Листов 1

ХАРЬКОВСКИЙ ПРОМСТРОЙНИИПРОЕКТ

Типовой проект 501-3-9 Альбом II Выпуск 2

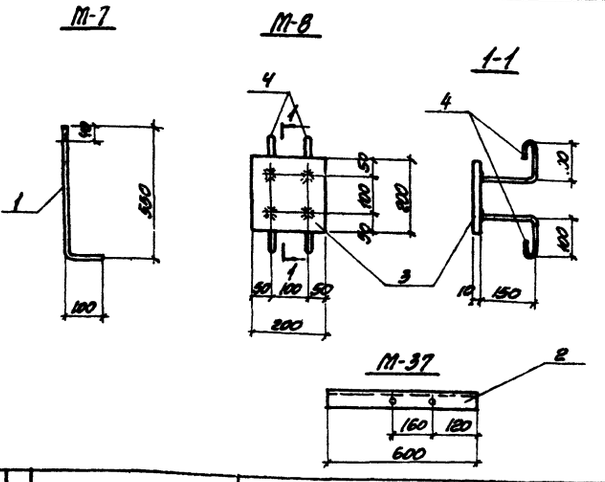


| Формат | Зона | Поз. | Обозначение | Наименование | Кол. на исп. | | | Примечание | |
|---|---|---|---|---|---|---|---|---|---|
| | | 1 | | Болт ф16АI ℓ=650 ГОСТ 5781-75 | 1 | — | — | 1.0кг | 1.0кг |
| | | 2 | | L50×5 ГОСТ 8509-72 | — | 1 | — | 2.4кг | 2.4кг |
| | | 3 | | -200×10, ℓ=200, ГОСТ 103-76 | — | — | 1 | 3.1кг | 3.9кг |
| | | 4 | | ф10АI, ℓ=320 ГОСТ 5781-75 | — | — | 4 | 0.8кг | |
| | | | | Марка | М-7 | М-37 | М-8 | | |

КЖИ-М-7, М-8, М-37

| Изм. | Лист | № документа | Подпись | Дата |
|---|---|---|---|---|
| Нач. отд. | | Бродский | | |
| Гл. конст. | | Водопьянов | | |
| Рук. гр. | | Фридланд | | |
| Ст. инж. | | Терентьева | | |
| Исполнил. | | Фомичев | | |
| Проверил. | | Терентьева | | |

Закладные детали М-7, М-8, М-37.

| Лит. | Масса | Масштаб |
|---|---|---|
| Р | см. таблицу | |

Лист 1 Листов 1

ХАРЬКОВСКИЙ ПРОМСТРОЙНИИПРОЕКТ

Типовой проект 501-3-9 Альбом II выпуск 2

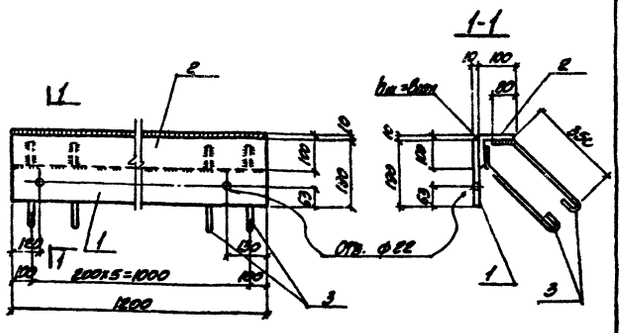


| Формат | Зона | Поз. | Обозначение | Наименование | Кол. на испол. | | Примечание | |
|---|---|---|---|---|---|---|---|---|
| | | 1 | | -130×10 ℓ=1200 ГОСТ 103-76 | 1 | | 12.9кг | |
| | | 2 | | L 100×12 ℓ=1200 ГОСТ 8509-72 | 1 | | 22.5кг | 48.4кг |
| | | 3 | | ГОСТ ф16АI, ℓ=560, 5781-75 | 10 | | 9.0кг | |

КЖИ-М-9

| Изм. | Лист | № документа | Подпись | Дата |
|---|---|---|---|---|
| Нач. отд. | | Бродский | | |
| Гл. конст. | | Водопьянов | | |
| Рук. гр. | | Фридланд | | |
| Гл. инж. | | Терентьева | | |
| Исполнил | | Фотиниев | | |
| Проверил | | Терентьева | | |

Закладная деталь М-9

| Лит. | Масса | Масштаб |
|---|---|---|
| Р | 48.4кг | |

Лист 1 Листов 1

ХАРЬКОВСКИЙ ПРОМСТРОЙНИИПРОЕКТ

Типовой проект 501-3-9 Альбом II выпуск 2

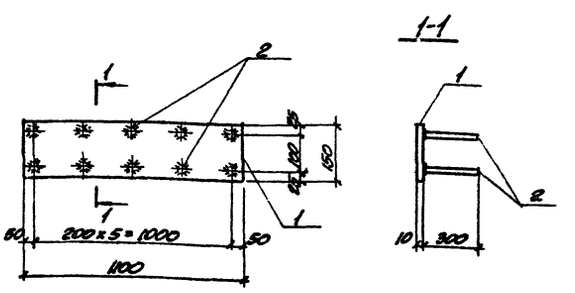


| Формат | Зона | Поз. | Обозначение | Наименование | Кол. на испол. | | Примечание | |
|---|---|---|---|---|---|---|---|---|
| | | 1 | | -150×10 ℓ=1100, ГОСТ 103-76 | 1 | | 13.0кг | |
| | | 2 | | ф10АIII ℓ=320 ГОСТ 5.1459-72* | 10 | | 2.0кг | 15.0кг |

КЖИ-М-10

| Изм. | Лист | № документа | Подпись | Дата |
|---|---|---|---|---|
| Нач. отд. | | Бродский | | |
| Гл. конст. | | Водопьянов | | |
| Рук. гр. | | Фридланд | | |
| Гл. инж. | | Терентьева | | |
| Исполнил | | Фотиниев | | |
| Проверил | | Терентьева | | |

Закладная деталь М-10

| Лит. | Масса | Масштаб |
|---|---|---|
| Р | 15.0кг | |

Лист 1 Листов 1

ХАРЬКОВСКИЙ ПРОМСТРОЙНИИПРОЕКТ

Типовой проект 501-3-9 Альбом II выпуск 2

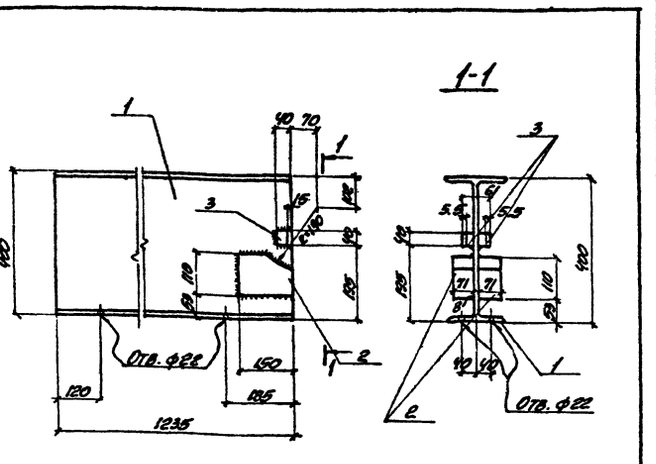


| Формат | Зона | Поз. | Обозначение | Наименование | Кол. на испол. | | Примечание | |
|---|---|---|---|---|---|---|---|---|
| | | 1 | | I 40 ℓ=1235 ГОСТ 8239-72* | 1 | | 69.5кг | |
| | | 2 | | -110×71 ℓ=150, ГОСТ 103-76 | 2 | | 18.4кг | 88.5кг |
| | | 3 | | -26.5×40 ℓ=40 | 2 | | 0.6кг | |

КЖИ-М-11

| Изм. | Лист | № документа | Подпись | Дата |
|---|---|---|---|---|
| Нач. отд. | | Бродский | | |
| Гл. конст. | | Водопьянов | | |
| Рук. гр. | | Фридланд | | |
| Гл. инж. | | Терентьева | | |
| Исполнил | | Фотиниев | | |
| Проверил | | Терентьева | | |

Закладная деталь М-11

| Лит. | Масса | Масштаб |
|---|---|---|
| Р | 88.5кг | |

Лист 1 Листов 1

ХАРЬКОВСКИЙ ПРОМСТРОЙНИИПРОЕКТ

Типовой проект 501-3-9 Альбом II выпуск 2

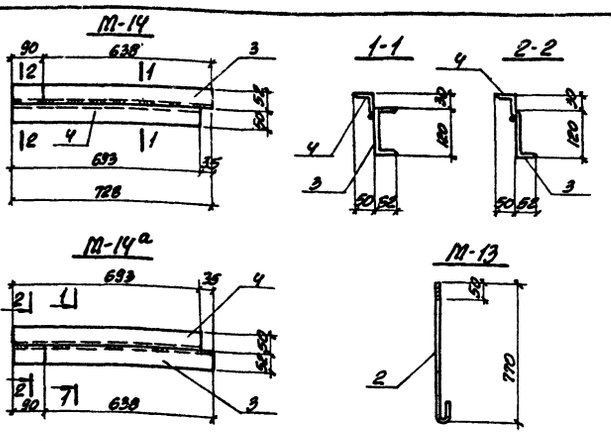


| Формат | Зона | Поз. | Обозначение | Наименование | Кол. на испол. | | | | Примечание | |
|---|---|---|---|---|---|---|---|---|---|---|
| | | | | | М-12 | М-13 | М-14 | М-14а | | |
| | | 1 | | Поз. труба ф1", ℓ=1000 | 1 | — | — | — | 2кг | 2.4кг |
| | | 2 | | Болт ФБ0АI; ℓ=300 | — | 1 | — | — | 0.4кг | |
| | | 3 | | С 12, ℓ=728 ГОСТ 8240-72 | — | — | 1 | — | 7.6кг | 10.8кг |
| | | 4 | | L 50×5, ℓ=693 ГОСТ 8509-72 | — | — | 1 | — | 2.6кг | |
| | | 3 | | ГОСТ С 12; ℓ=728, 8240-72 | — | — | — | 1 | 7.6кг | 10.2кг |
| | | 4 | | ГОСТ L 50×5; ℓ=693, 8509-72 | — | — | — | 1 | 2.6кг | |

КЖИ-М-12, М-13, М-14, М-14а

| Изм. | Лист | № документа | Подпись | Дата |
|---|---|---|---|---|
| Нач. отд. | | Бродский | | |
| Гл. конст. | | Водопьянов | | |
| Рук. гр. | | Фридланд | | |
| Гл. инж. | | Терентьева | | |
| Исполнил | | Фотиниев | | |
| Проверил | | Терентьева | | |

Закладная деталь М-12, М-13, М-14, М-14а

| Лит. | Масса | Масштаб |
|---|---|---|
| | сп. таблицу | |

Лист 1 Листов 1

ХАРЬКОВСКИЙ ПРОМСТРОЙНИИПРОЕКТ

Типовой проект 501-3-9 Альбом II Выпуск 2

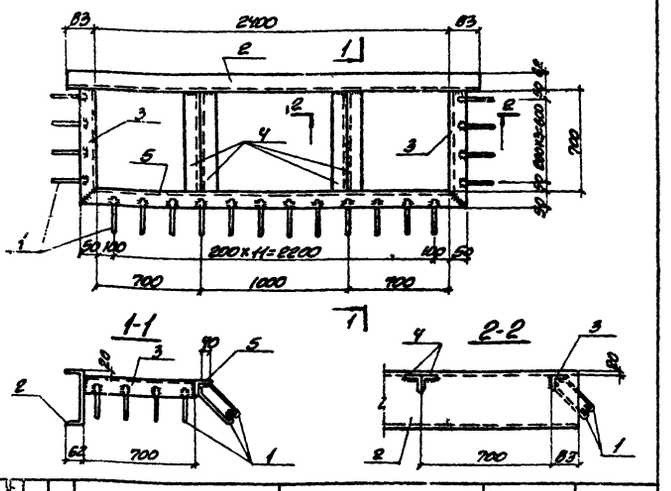


| Формат | Зона | Поз. | Обозначение | Наименование | Кол. на исп. | | Примечание |
|---|---|---|---|---|---|---|---|
| | | 1 | | ф8АI, ℓ=250 ГОСТ 5781-75 | 40 | | 4.0кг |
| | | 2 | | С14а, ℓ=2566 ГОСТ 8240-72 | 1 | | 34.1кг |
| | | 3 | | L50×5, ℓ=730 ГОСТ 8509-72 | 2 | | 5.6кг / 63.5кг |
| | | 4 | | L50×5; ℓ=700, ГОСТ 8509-72 | 4 | | 10.4кг |
| | | 5 | | L50×5; ℓ=2500, ГОСТ 8509-72 | 1 | | 9.4 |

КЖИ-М-15

| Изм. | Лист | № документа | Подпись | Дата |
|---|---|---|---|---|
| Нач. отд. | | Бродский | | |
| Гл. конст. | | Водопьянов | | |
| Рук. гр. | | Фридлянд | | |
| Гл. инж. | | Терентьева | | |
| Исполнил | | Фомичев | | |
| Проверил | | Терентьева | | |

Закладная деталь М-16

| Лит. | Масса | Масштаб |
|---|---|---|
| Р | 63.5кг | |

Лист 1 Листов 1

ХАРЬКОВСКИЙ ПРОМСТРОЙНИИПРОЕКТ

Типовой проект 501-3-9 Альбом II Выпуск 2

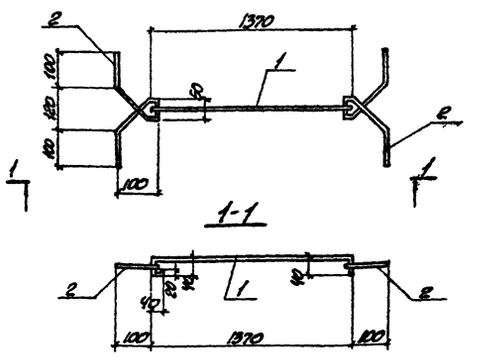


| Формат | Зона | Поз. | Обозначение | Наименование | Кол. на исп. | | Примечание |
|---|---|---|---|---|---|---|---|
| | | 1 | | ф16АI, ℓ=1510 ГОСТ 5781-75 | 1 | | 2.4кг / 3.2кг |
| | | 2 | | ф16АI, ℓ=500, ГОСТ 5781-75 | 2 | | 0.8кг |

КЖИ-М-16

| Изм. | Лист | № документа | Подпись | Дата |
|---|---|---|---|---|
| Нач. отд. | | Бродский | | |
| Гл. конст. | | Водопьянов | | |
| Рук. гр. | | Фридлянд | | |
| Гл. инж. | | Терентьева | | |
| Исполнил | | Фомичев | | |
| Проверил | | Терентьева | | |

Закладная деталь М-16

| Лит. | Масса | Масштаб |
|---|---|---|
| Р | 3.2кг | |

Лист 1 Листов 1

ХАРЬКОВСКИЙ ПРОМСТРОЙНИИПРОЕКТ

Типовой проект 501-3-9 Альбом II Выпуск 2

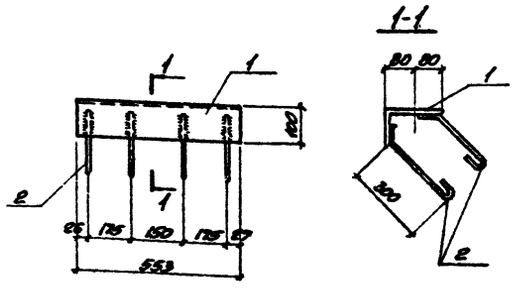


| Формат | Зона | Поз. | Обозначение | Наименование | Кол. на изд. | | Примечание |
|---|---|---|---|---|---|---|---|
| | | 1 | | L160×100×10, ℓ=553 ГОСТ 8509-72 | 1 | | 10.9кг / 13.3кг |
| | | 2 | | ф10АI, ℓ=460 ГОСТ 5781-72 | 8 | | 2.4кг |

КЖИ-М-17

| Изм. | Лист | № документа | Подпись | Дата |
|---|---|---|---|---|
| Нач. отд. | | Бродский | | |
| Гл. конст. | | Водопьянов | | |
| Рук. гр. | | Фридлянд | | |
| Гл. инж. | | Терентьева | | |
| Исполнил | | Фомичев | | |
| Проверил | | Терентьева | | |

Закладная деталь М-17

| Лит. | Масса | Масштаб |
|---|---|---|
| Р | 13.3кг | |

Лист 1 Листов 1

ХАРЬКОВСКИЙ ПРОМСТРОЙНИИПРОЕКТ

Типовой проект 501-3-9 Альбом II Выпуск 2

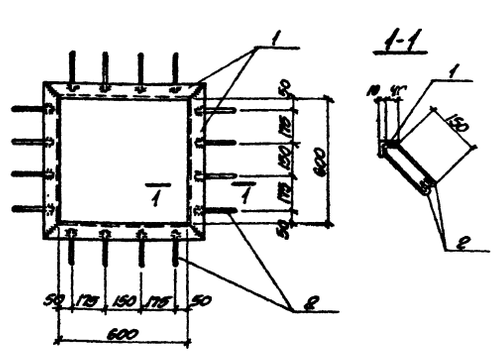


| Формат | Зона | Поз. | Обозначение | Наименование | Кол. на изд. | | Примечание |
|---|---|---|---|---|---|---|---|
| | | 1 | | L50×5, ℓ=700 ГОСТ 8509-72 | 4 | | 10.9кг / 13.6кг |
| | | 2 | | ф8АI, ℓ=250 ГОСТ 5781-72 | 32 | | 3.2кг |

КЖИ-М-18

| Изм. | Лист | № документа | Подпись | Дата |
|---|---|---|---|---|
| Нач. отд. | | Бродский | | |
| Гл. конст. | | Водопьянов | | |
| Рук. гр. | | Фридлянд | | |
| Гл. инж. | | Терентьева | | |
| Исполнил | | Фомичев | | |
| Проверил | | Терентьева | | |

Закладная деталь М-18

| Лит. | Масса | Масштаб |
|---|---|---|
| Р | 13.6кг | |

Лист 1 Листов 1

ХАРЬКОВСКИЙ ПРОМСТРОЙНИИПРОЕКТ

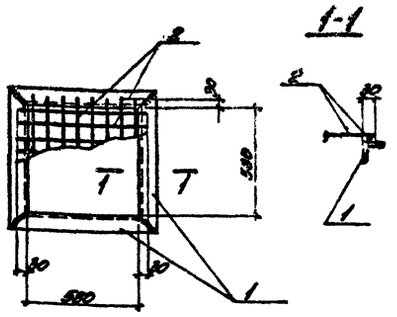


| Формат | Зона | Поз. | Обозначение | Наименование | Кол. на испол. | | Примечание | |
|---|---|---|---|---|---|---|---|---|
| | | 1 | | L 50×5 ℓ=680 ГОСТ 8509-72 | 4 | | 10.4кг | 11.5кг |
| | | 2 | | ф 3ВI; ℓ= 640 ГОСТ 6727-53* | 28 | | 1.1кг | |

КЖИ-М-19

| Изм. | Лист | № документа | Подпись | Дата |
|---|---|---|---|---|
| Нач. отд. | | Бродский | | |
| Гл. конст. | | Водопьянов | | |
| Рук. гр. | | Фридланд | | |
| Ст. инж. | | Терентьева | | |
| Исполнил | | Фомичев | | |
| Проверил | | Терентьева | | |

Закладная деталь М-19

| Лит. | Масса | Масштаб |
|---|---|---|
| Р | 11.5кг | |

ХАРЬКОВСКИЙ ПРОМСТРОЙНИИПРОЕКТ

Типовой проект 501-3-9 Альбом II Выпуск 2

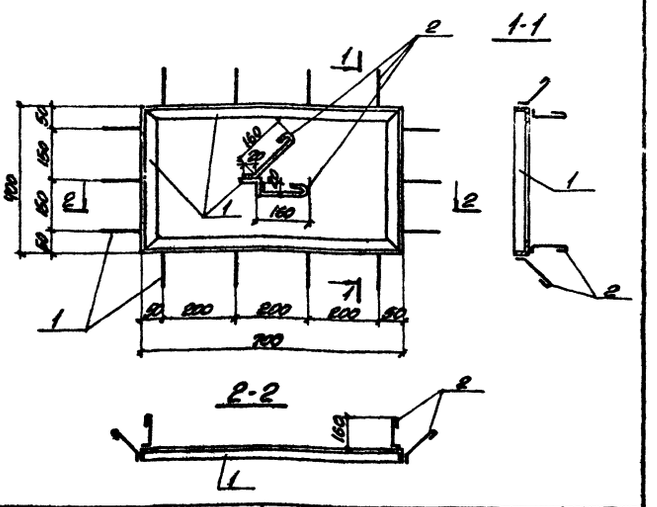


| Формат | Зона | Поз. | Обозначение | Наименование | Кол. на исп. | | Примечание | |
|---|---|---|---|---|---|---|---|---|
| | | 1 | | L 25×4, ℓ=2200 ГОСТ 8509-72 | 1 | | 3.2кг | 5.7кг |
| | | 2 | | ф8АI, ℓ=230 ГОСТ 5781-75 | 28 | | 2.5кг | |

КЖИ-М-20

| Изм. | Лист | № документа | Подпись | Дата |
|---|---|---|---|---|
| Нач. отд. | | Бродский | | |
| Гл. конст. | | Водопьянов | | |
| Рук. гр. | | Фридланд | | |
| Ст. инж. | | Терентьева | | |
| Исполнил | | Фомичев | | |
| Проверил | | Терентьева | | |

Закладная деталь М-20

| Лит. | Масса | Масштаб |
|---|---|---|
| Р | 5.7кг | |

Лист 1 Листов 1

ХАРЬКОВСКИЙ ПРОМСТРОЙНИИПРОЕКТ

Инв. № подл. | Подпись и дата | Взам. инв. № | Инв. № подл. | Подпись и дата

Типовой проект 501-3-9 Альбом II Выпуск 2

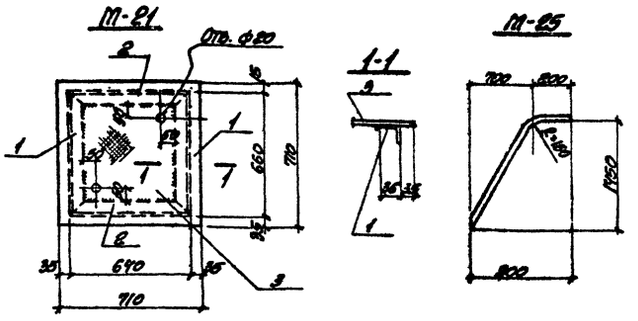


| Формат | Зона | Поз. | Обозначение | Наименование | Кол. на испол. | | | | Примечание | |
|---|---|---|---|---|---|---|---|---|---|---|
| | | 1 | | L 36×4, ℓ=660 ГОСТ 8509-72 | 2 | — | — | — | 2.8кг | 26.9кг |
| | | 2 | | L 36×4, ℓ=640 ГОСТ 8509-72 | 2 | — | — | — | 2.8кг | |
| | | 3 | | Рифленая сталь -710×5; ℓ=710 | 1 | — | — | — | 21.3кг | |
| | | 4 | | -170×10, ℓ=1100 ГОСТ 103-76 | — | 1 | — | — | 14.8кг | 14.2кг |
| | | 5 | | -120×10, ℓ=150 ГОСТ 103-76 | — | — | 1 | — | 1.4кг | 1.4кг |
| | | 6 | | Газовая труба ф 2.5" | — | — | — | 1 | 13.0кг | 13.0кг |
| | | | | Марка | М-21 | М-22 | М-23 | М-25 | | |

КЖИ-М-21, М-22, М-23, М-25

| Изм. | Лист | № документа | Подпись | Дата |
|---|---|---|---|---|
| Нач. отд. | | Бродский | | |
| Гл. конст. | | Водопьянов | | |
| Рук. гр. | | Фридланд | | |
| Ст. инж. | | Терентьева | | |
| Исполнил | | Фомичев | | |
| Проверил | | Терентьева | | |

Закладные детали М-21, М-22, М-23, М-25

| Лит. | Масса | Масштаб |
|---|---|---|
| Р | см. таблицу | |

Лист 1 Листов 1

ХАРЬКОВСКИЙ ПРОМСТРОЙНИИПРОЕКТ

Типовой проект 501-3-9 Альбом II Выпуск 2

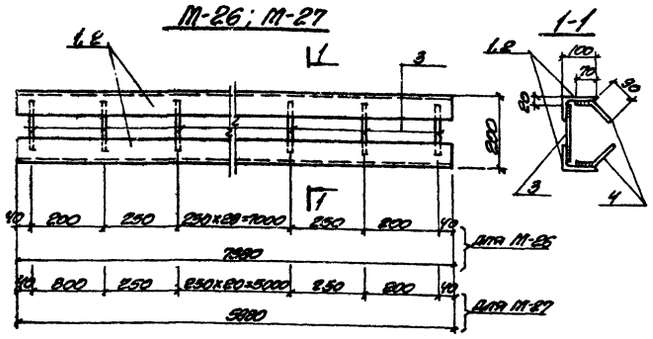


| Формат | Зона | Поз. | Обозначение | Наименование | Кол. на испол. | | | Примечание | |
|---|---|---|---|---|---|---|---|---|---|
| | | 1 | | L 100×63×6 ℓ=7980 ГОСТ 8510-72 | — | 2 | — | 120.4кг | |
| | | 3 | | ф10АIII, ℓ=160 ГОСТ 5.1459-72* | — | 33 | — | 3.3кг | 130.3кг |
| | | 4 | | ф10АIII, ℓ=160 ГОСТ 5.1459-72* | — | 66 | — | 6.6кг | |
| | | 2 | | L 100×63×6, ℓ=5980 ГОСТ 8510-72 | — | — | 2 | 90.0кг | |
| | | 3 | | ф 10АIII, ℓ=160, ГОСТ 5.1459-72* | — | — | 25 | 2.5кг | 97.5кг |
| | | 4 | | ф 10АIII, ℓ=160, ГОСТ 5.1459-72* | — | — | 50 | 5.0кг | |
| | | 5 | | С 12 ℓ=2600 ГОСТ 8240-72 | 1 | — | — | 27.0кг | 27.0кг |
| | | | | Марка | М-24 | М-26 | М-27 | | |

КЖИ-М-24, М-26, М-27

| Изм. | Лист | № документа | Подпись | Дата |
|---|---|---|---|---|
| Нач. отд. | | Бродский | | |
| Гл. конст. | | Водопьянов | | |
| Рук. гр. | | Фридланд | | |
| Ст. инж. | | Терентьева | | |
| Исполнил | | Фомичев | | |
| Проверил | | Терентьева | | |

Закладные детали М-24, М-26, М-27

| Лит. | Масса | Масштаб |
|---|---|---|
| Р | см. таблицу | |

Лист 1 Листов 1

ХАРЬКОВСКИЙ ПРОМСТРОЙНИИПРОЕКТ

Инв. № подл. | Подпись и дата | Взам. инв. № | Инв. № подл. | Подпись и дата

Типовой проект 501-3-9 Альбом II Выпуск 2

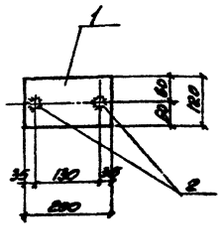


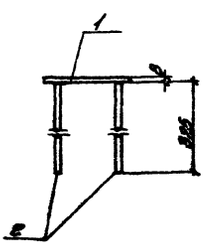


| Поз. | Обозначение | Наименование | Кол. на испол. | | Примечание | |
|---|---|---|---|---|---|---|
| 1 | | δ=8, ℓ=200 ГОСТ 103-76 | 1 | | 1.5кг | 2.1кг |
| 2 | | ф12АIII, ℓ=325 ГОСТ 5.1459-72* | 2 | | 0.6кг | |

КЖИ-М-28

Закладная деталь М-28

Лит. | Масса 2.1кг | Масштаб

Лист 1 Листов 1

ХАРЬКОВСКИЙ ПРОМСТРОЙНИИПРОЕКТ

Типовой проект 501-3-9 Альбом II Выпуск 2

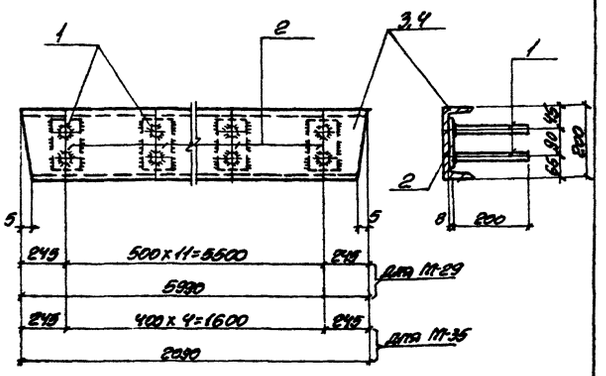


| Поз. | Обозначение | Наименование | Кол. на испол. М-29 | Кол. на испол. М-35 | Примечание | |
|---|---|---|---|---|---|---|
| 1 | | ф12АIII, ℓ=800 ГОСТ 5.1459-72* | 24 | — | 9.3кг | 127.5кг |
| 2 | | -100×8, ℓ=170 ГОСТ 103-76 | 12 | — | 12.8кг | |
| 3 | | ⊏20, ℓ=5990 ГОСТ 8240-72 | 1 | — | 114.4кг | |
| 1 | | ф12АIII, ℓ=800 ГОСТ 5.1459-72* | — | 10 | 1.8кг | 125.6кг |
| 2 | | -100×8, ℓ=170 ГОСТ 103-76 | | 5 | 5.3кг | |
| 4 | | ⊏20, ℓ=2090 ГОСТ 8240-72 | | 1 | 39.6кг | |
| | | Марка | М-29 | М-35 | | |

КЖИ-М-29, М-35

Закладные детали М-29, М-35

Лит. | Масса сп. | Масштаб

Лист 1 Листов 1

ХАРЬКОВСКИЙ ПРОМСТРОЙНИИПРОЕКТ

Типовой проект 501-3-9 Альбом II Выпуск 2

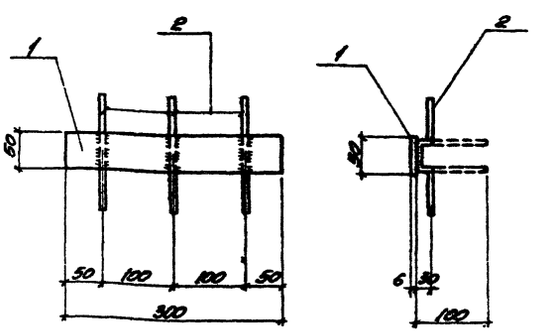


| Поз. | Обозначение | Наименование | Кол. на испол. | Примечание | |
|---|---|---|---|---|---|
| 1 | | δ=6, ℓ=300 ГОСТ 103-76 | 1 | 0.7кг | 0.9кг |
| 2 | | ф6АI, ℓ=220 ГОСТ 5781-75 | 3 | 0.2кг | |

КЖИ-М-30

Закладная деталь М-30

Лит. | Масса 0.9кг | Масштаб

Лист 1 Листов 1

ХАРЬКОВСКИЙ ПРОМСТРОЙНИИПРОЕКТ

Типовой проект 501-3-9 Альбом II Выпуск 2

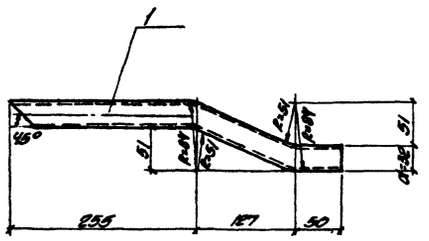


| Поз. | Обозначение | Наименование | Кол. на испол. | Примечание |
|---|---|---|---|---|
| 1 | | Прокат стальной универсальный, ℓ=442 ГОСТ 4783-68 | 1 | 0.7кг |

КЖИ-М-31

Закладная деталь М-31

Лит. | Масса 0.7кг | Масштаб

Лист 1 Листов 1

ХАРЬКОВСКИЙ ПРОМСТРОЙНИИПРОЕКТ

Типовой проект 501-3-9 Альбом II Выпуск 2

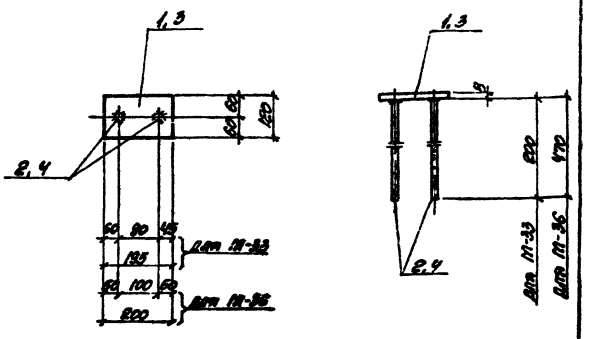


| Формат | Зона | Поз. | Обозначение | Наименование | Кол. на исп. | | Примечание | |
|---|---|---|---|---|---|---|---|---|
| | | 1 | | δ=8, ℓ=195 ГОСТ 103-76 | 1 | | 1.5кг | 1.9кг |
| | | 2 | | ф12АIII, ℓ=200 ГОСТ 5.1459-72* | 2 | | 0.4кг | |
| | | 3 | | δ=8, ℓ=200 ГОСТ 103-76 | | 1 | 1.5кг | 2.3кг |
| | | 4 | | ф12АIII, ℓ=470 ГОСТ 5.1459-72* | | 2 | 0.8кг | |
| | | | | Марка | М-33 | М-36 | | |

КЖИ-М-33, М-36

| Изм. | Лист | № документа | Подпись | Дата |
|---|---|---|---|---|
| Нач. отд. | | Бродский | | |
| Гл. конст. | | Водопьянов | | |
| Рук. гр. | | Фридланд | | |
| Ст. инж. | | Терентьева | | |
| Исполнил | | Лапкун | | |
| Проверил | | Терентьева | | |

Закладные детали М-33, М-36

| Лит. | Масса | Масштаб |
|---|---|---|
| р | ст. таблицу | |

Лист 1 Листов 1

ХАРЬКОВСКИЙ ПРОМСТРОЙНИИПРОЕКТ

Типовой проект 501-3-9 Альбом II Выпуск 2

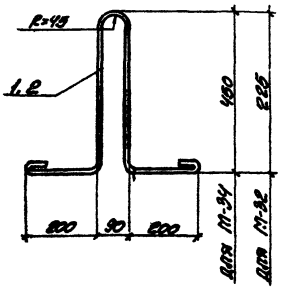


| Формат | Зона | Поз. | Обозначение | Наименование | Кол. на исп. | | | Примечание |
|---|---|---|---|---|---|---|---|---|
| | | 1 | | ф16АI, ℓ=1600 ГОСТ 5781-75 | 1 | — | — | 2.5кг |
| | | 2 | | ф16АI, ℓ=1150 ГОСТ 5781-75 | — | 1 | — | 1.8кг |
| | | | | Марка | М-34 | М-32 | | |

КЖИ-М-32, М-34

| Изм. | Лист | № документа | Подпись | Дата |
|---|---|---|---|---|
| Нач. отд. | | Бродский | | |
| Гл. конст. | | Водопьянов | | |
| Рук. гр. | | Фридланд | | |
| Ст. инж. | | Терентьева | | |
| Исполнил | | Лапкун | | |
| Проверил | | Терентьева | | |

Закладные детали М-32, М-34

| Лит. | Масса | Масштаб |
|---|---|---|
| р | ст. таблицу | |

Лист 1 Листов 1

ХАРЬКОВСКИЙ ПРОМСТРОЙНИИПРОЕКТ

Типовой проект 501-3-9 Альбом II Выпуск 2

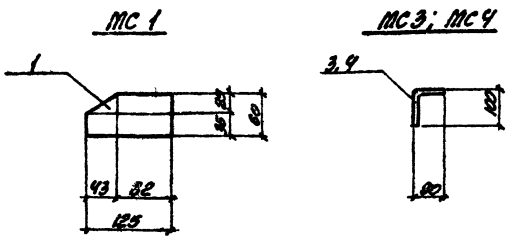


| Формат | Зона | Поз. | Обозначение | Наименование | Кол. на исполн. | | | | Примечание | |
|---|---|---|---|---|---|---|---|---|---|---|
| | | 1 | | δ=6, ℓ=125 ГОСТ 103-76 | 1 | — | — | — | 0.4кг | 0.4кг |
| | | 2 | | ф8АI, ℓ=100 ГОСТ 5781-75 | — | 1 | — | — | 0.01кг | 0.01кг |
| | | 3 | | ф16АI, ℓ=190 ГОСТ 5781-75 | — | — | 1 | — | 0.3кг | 0.3кг |
| | | 4 | | ф8АI, ℓ=190 ГОСТ 5781-75 | — | — | — | 1 | 0.1кг | 0.1кг |
| | | | | Марка | МС 1 | МС 2 | МС 3 | МС 4 | | |

КЖИ-МС 1, МС 2, МС 3, МС 4

| Изм. | Лист | № документа | Подпись | Дата |
|---|---|---|---|---|
| Нач. отд. | | Бродский | | |
| Гл. конст. | | Водопьянов | | |
| Рук. гр. | | Фридланд | | |
| Ст. инж. | | Терентьева | | |
| Исполнил | | Лапкун | | |
| Проверил | | Терентьева | | |

Соединительные изделия МС 1, МС 2, МС 3, МС 4.

| Лит. | Масса | Масштаб |
|---|---|---|
| р | ст. таблицу | |

Лист 1 Листов 1

ХАРЬКОВСКИЙ ПРОМСТРОЙНИИПРОЕКТ

Типовой проект 501-3-9 Альбом II Выпуск 2

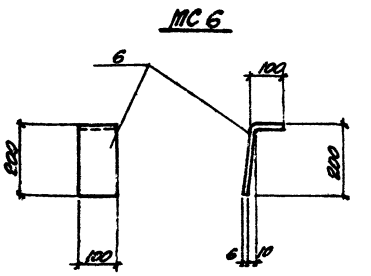


| Формат | Зона | Поз. | Обозначение | Наименование | Кол. на исполн. | | Примечание | |
|---|---|---|---|---|---|---|---|---|
| | | 5 | | ф16АI, ℓ=100 ГОСТ 5781-75 | 1 | — | 0.16кг | 0.16кг |
| | | 6 | | δ=6, ℓ=300, ГОСТ 103-76 | — | 1 | 1.4кг | 1.4кг |
| | | | | Марка | МС 5 | МС 6 | | |

КЖИ-МС 5, МС 6

| Изм. | Лист | № документа | Подпись | Дата |
|---|---|---|---|---|
| Нач. отд. | | Бродский | | |
| Гл. конст. | | Водопьянов | | |
| Рук. гр. | | Фридланд | | |
| Ст. инж. | | Терентьева | | |
| Исполнил | | Лапкун | | |
| Проверил | | Терентьева | | |

Соединительные изделия МС 5, МС 6

| Лит. | Масса | Масштаб |
|---|---|---|
| р | ст. таблицу | |

Лист 1 Листов 1

ХАРЬКОВСКИЙ ПРОМСТРОЙНИИПРОЕКТ

Отпечатано
в Новосибирском филиале ЦИТП
630064 г. Новосибирск пр Карла Маркса 1
Выдано в печать: 25 " 8 1983 г.
Заказ 730 Тираж 100

gost.e-ecolog.ru