ТИПОВЫЕ МАТЕРИАЛЫ ДЛЯ ПРОЕКТИРОВАНИЯ

904-02-32.87

АВТОМАТИЗАЦИЯ, УПРАВЛЕНИЕ И СИЛОВОЕ ЭЛЕКТРООБОРУДОВАНИЕ ЦЕНТРАЛЬНЫХ КОНДИЦИОНЕРОВ, ОСНАЩАЕМЫХ НАСОСАМИ ДЛЯ ЦИРКУЛЯЦИИ ТЕПЛОНОСИТЕЛЯ

УПРАВЛЕНИЕ И СИЛОВОЕ ЭЛЕКТРООБОРУДОВАНИЕ

АЛЬБОМ I

КОНДИЦИОНЕР
С ОДНИМ ПРИТОЧНЫМ ВЕНТИЛЯТОРОМ
ИЛИ С ОДНИМ ПРИТОЧНЫМ И ОДНИМ РЕЦИРКУЛЯЦИОННЫМ ВЕНТИЛЯТОРАМИ

Кф Цитп инв. № 22419-02

				Привязан	
				Инв. №	

ч. 0-68

gost.e-ecolog.ru

ТИПОВЫЕ МАТЕРИАЛЫ ДЛЯ ПРОЕКТИРОВАНИЯ

904-02-32.87

АВТОМАТИЗАЦИЯ, УПРАВЛЕНИЕ И СИЛОВОЕ ЭЛЕКТРООБОРУДОВАНИЕ ЦЕНТРАЛЬНЫХ КОНДИЦИОНЕРОВ, ОСНАЩАЕМЫХ НАСОСАМИ ДЛЯ ЦИРКУЛЯЦИИ ТЕПЛОНОСИТЕЛЯ

УПРАВЛЕНИЕ И СИЛОВОЕ ЭЛЕКТРООБОРУДОВАНИЕ

АЛЬБОМ I

КОНДИЦИОНЕР
С ОДНИМ ПРИТОЧНЫМ ВЕНТИЛЯТОРОМ
ИЛИ С ОДНИМ ПРИТОЧНЫМ И ОДНИМ РЕЦИРКУЛЯЦИОННЫМ ВЕНТИЛЯТОРАМИ

УТВЕРЖДЕНЫ
ГЛАВСТРОЙПРОЕКТОМ ГОССТРОЯ СССР
ПРОТОКОЛ № 32 от 12.06.1986г

© КФ ЦИТП Госстроя СССР 1988г.

РАЗРАБОТАНЫ
ГОСУДАРСТВЕННЫМ ПРОЕКТНЫМ ИНСТИТУТОМ
ЭЛЕКТРОПРОЕКТ
Главный инженер института Б.Г. ПЕРЕКОПСКИЙ
Главный инженер проекта М.И. ЯЛОВЕЦКИЙ

КФ ЦИТП инв. № 22419-02

				Привязан
Инв. №				

Обозначение	Наименование	Страница
Э1	Содержание альбома	2
Э2	Схема электрическая принципиальная 1НЦК	3,4,5,6
Э3	Щит управления Схема электрическая подключений	7,8,9,10, 11,12,13 14,15
Э4	Опросный лист	16

22419-02

Привязан

Инв. №

904-02-32.87 Э1

Управление и силовое электрооборудование центральных кондиционеров

				Стадия	Лист	Листов
				Р	1	
Зам.гл.пр.	Островский		22.11.89			
Н.контр.	Огиенко		23.11.89			
Рук.гр.	Гинодман		20.11.89	Содержание альбома	ГПИ Электропроект Москва	
Инж.	Глотова		19.11.89			

Взам.инв.№ | Подпись и дата | Инв.№подл.

Копировал [illegible] Формат А3

Упрощенная технологическая схема взаимосвязи электроприемников

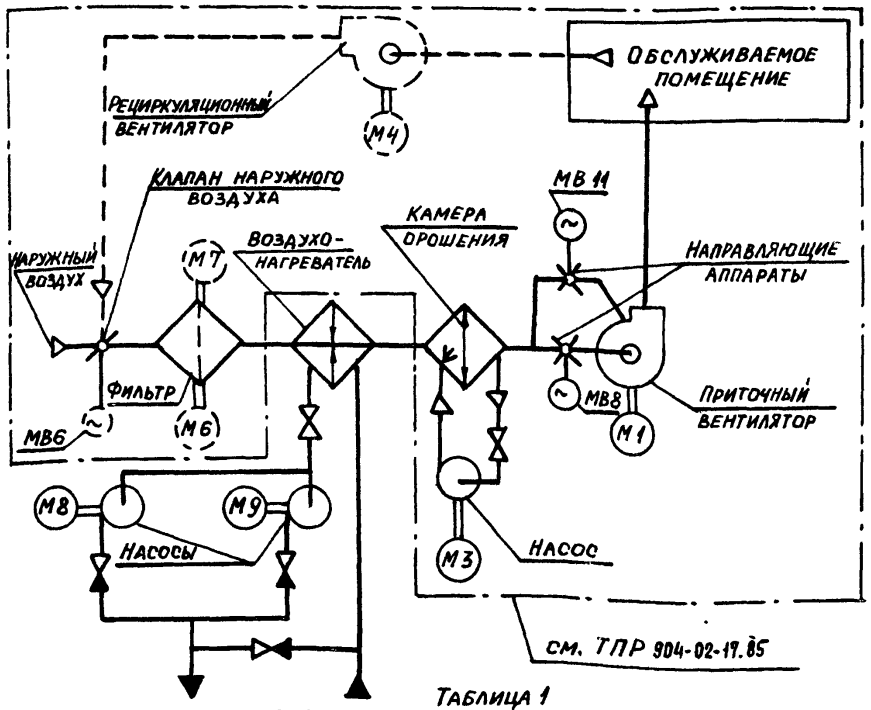

Таблица 1

Схема по ТПР 904-02-17.85	Обозначение кондиционера	
1К	Без рециркуляционного вентилятора	
2К	Без рециркуляционного вентилятора и электропривода фильтра	
3К	Без клапана наружного воздуха	
4К	Без клапана наружного воздуха и электропривода фильтра	

Поз. обозначение	Наименование	Кол.	Примечание
	Электрооборудование, устанавливаемое по месту		
М8, М9	Электродвигатель ~380 В	2	Комплектно с оборудованием
	Пост управления		
SB14		1	

Перечень аппаратуры, входящей в состав щита ЩУК3Н, приведен в товаросопроводительной документации, поставляемой заводом-изготовителем комплектно с упомянутым щитом.

Пояснение работы контакта датчика

K1Q(BP1) — Контакт замкнут при открытии клапана на теплоносителе („Клапан не закрыт")

Выдержка времени реле КТ10-4С

Настоящую схему рассматривать совместно со схемой по ТПР 904-02-17.85, указанной в табл. 1

Кондиционер

22419-02

Зам. нач. отд.	Островский		22.11.84
Н. контр.	Огиенко		23.11.84
Рук. гр.	Гинодман		21.11.84
Инж.	Глотова		20.11.84

Привязан

Инв. №

904-02-32.87 ЭЗ

Управление и силовое электрооборудование центральных кондиционеров

Стадия	Лист	Листов
Р	2	

Схема электрическая принципиальная 1НЦК (начало)

ГПИ Электропроект Москва

Копировал

Формат А3

Согласовано

ГПИ Сантехпроект

ГИП

Фингер

Взам. инв. N

Подпись и дата

Инв. № подл.

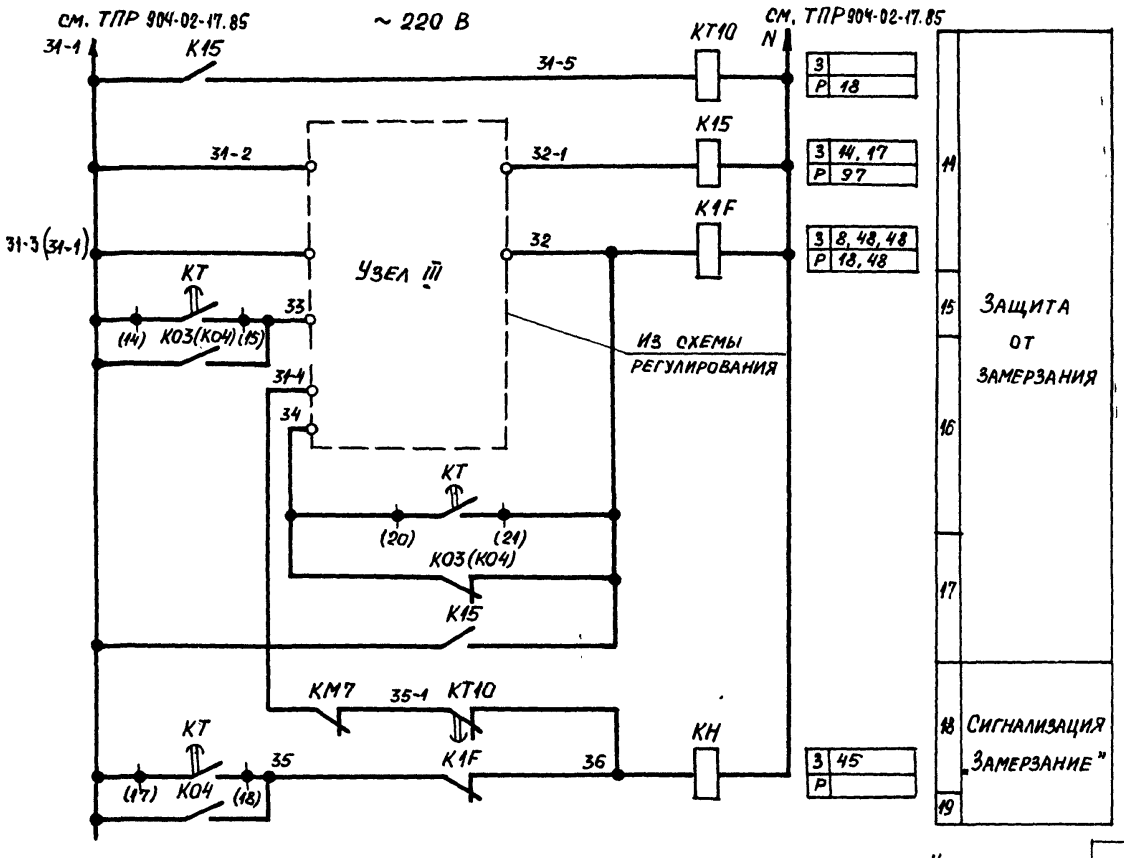

22419-02

				904-02-32.87 ЭЗ	
				Управление и силовое электрооборудование центральных кондиционеров	
					Стадия: Р; Лист: 3; Листов:
Привязан					
Зам.нач.отд	Островский		22.11.89		
Н.контр.	Огиенко		23.11.89	Схема электрическая принципиальная 1НЦК (продолжение)	ГПИ Электропроект Москва
Рук.гр.	Гинодман		21.11.89		
Инв.№	Инж.	Глотова	20.11.89		

Копировал

Формат А3

Инв.№ подл. | Подпись и дата | Взам.инв.№

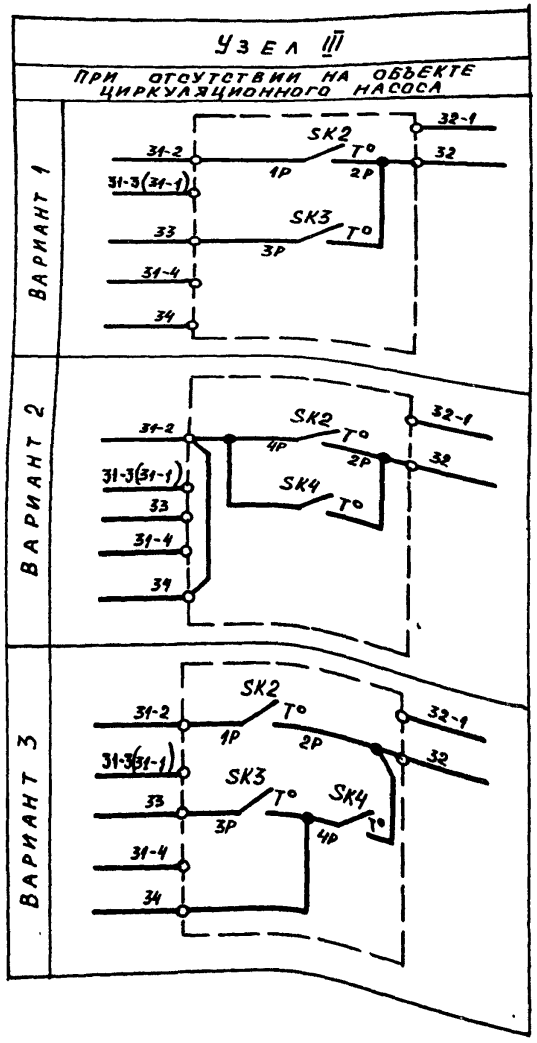

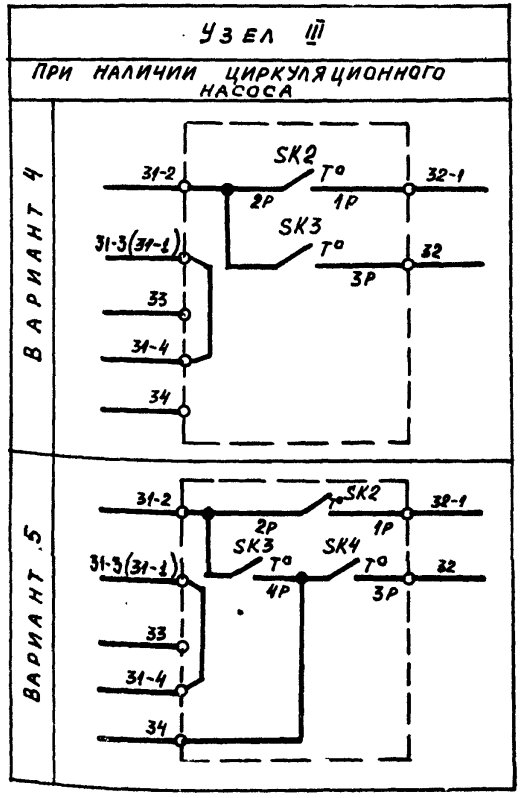

Кондиционер

22419-02

ЗАМ.НАЧ.ОТД.	ОСТРОВСКИЙ		22.11.84
Н.КОНТР.	ОГИЕНКО		23.11.84
РУК.ГР.	ГИНОДМАН		21.11.84
ИНЖ.	ГЛОТОВА		20.11.84

904-02-32.87 ЭЗ

УПРАВЛЕНИЕ И СИЛОВОЕ ЭЛЕКТРООБОРУДОВАНИЕ ЦЕНТРАЛЬНЫХ КОНДИЦИОНЕРОВ

СТАДИЯ	ЛИСТ	ЛИСТОВ
Р	4	

СХЕМА ЭЛЕКТРИЧЕСКАЯ ПРИНЦИПИАЛЬНАЯ 1НЦК (ПРОДОЛЖЕНИЕ)

ГПИ ЭЛЕКТРОПРОЕКТ МОСКВА

ПРИВЯЗАН

ИНВ. №

ИНВ.№ ПОДЛ. | ПОДПИСЬ И ДАТА | ВЗАМ.ИНВ.N

КОПИРОВАЛ

ФОРМАТ А3

Управление циркуляционным насосом ~ 220 В

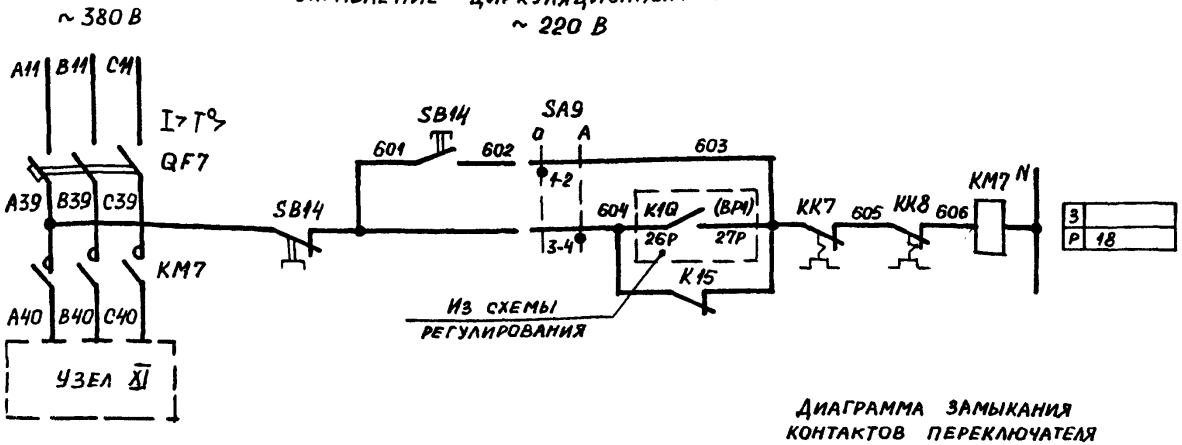

95	Вид управления	Опробование
96		Автоматическое
97		

Диаграмма замыкания контактов переключателя универсального SA9

ПКУ3-12И0101		
Соединение контактов	Опробование	Автоматическое
	0	A
	0°	+45°
1-2	X	—
3-4	—	X

Таблица 2

Ток уставки теплового реле пускателя

Наименование механизма	I уст. (А)			
Циркуляционный насос				

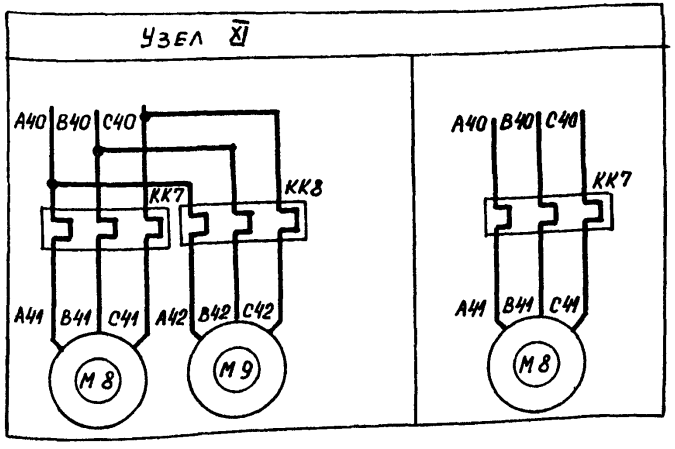

Свободные контакты



Кондиционер

22419-02

Привязан				904-02-32.87 ЭЗ
				Управление и силовое электрооборудование центральных кондиционеров
				Стадия: Р; Лист: 5; Листов:
Инв. №	Зам. нач. отд.	Островский	22.11.84	Схема электрическая принципиальная 1НЦК (окончание)
	Н. контр.	Огиенко	23.11.84	ГПИ Электропроект Москва
	Рук. гр.	Гинодман	21.11.84	
	Инж.	Глотова	20.11.84	

Копировал Формат А3

Инв. № подл. | Подпись и дата | Взам. инв. №

Для ЩУКЗН-007... ЩУКЗН-012, ЩУКЗН-015

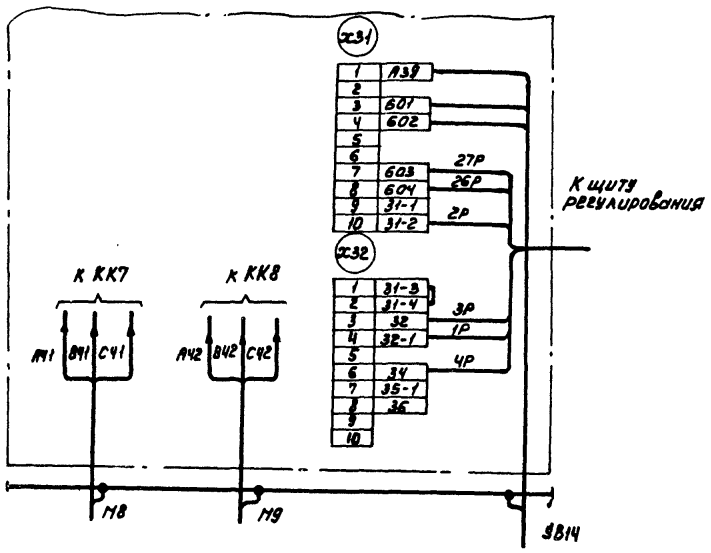

Для ЩУКЗН-001, ЩУКЗН-002, ЩУКЗН-005, ЩУКЗН-020... ЩУКЗН-023

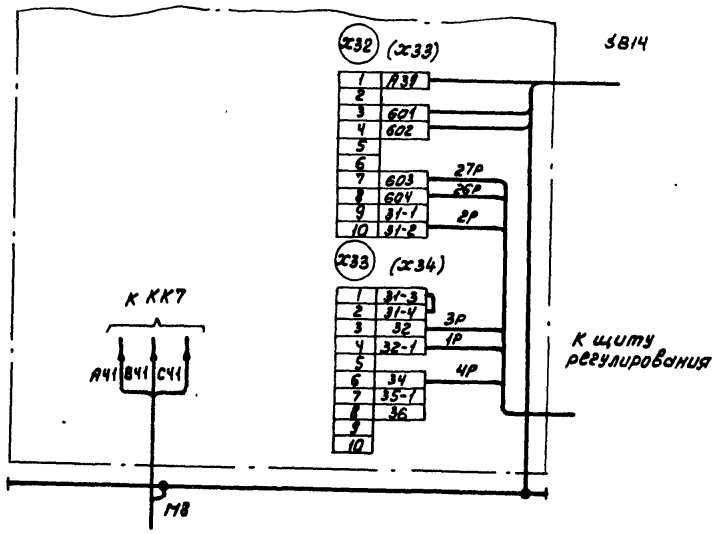

1. Настоящую схему рассматривать совместно со схемой на стр... альбом... ТПР 904-02-17.85
2. Обозначения клеммников в скобках даны для щитов ЩУКЗН-020... ЩУКЗН-023.
3. 1Р, 2Р... маркировка жил по проекту регулирования.

22419-02

Привязан	Зам.нач.отд	Островский		22.11.84	904-02-32.87 ЭЗ
	Н.контр.	Огиенко		23.11.84	Управление и силовое электрооборудование центральных кондиционеров
	Рук. гр.	Гиноднан		21.11.84	Стадия: Р; Лист: 6; Листов:
	Ст. инж.	Рогаткина		20.11.84	Щит управления
	Инж.	Глотова		19.11.84	Схема электрическая подключений
Инв. №	Инж.	Фролов		19.11.84	ГПИ ЭЛЕКТРОПРОЕКТ МОСКВА

Копировал Клец- Формат А3

Инв. № подл. | Подпись и дата | Взам. инв. №

Для ЩУК3Н-003, ЩУК3Н-004, ЩУК3Н-006

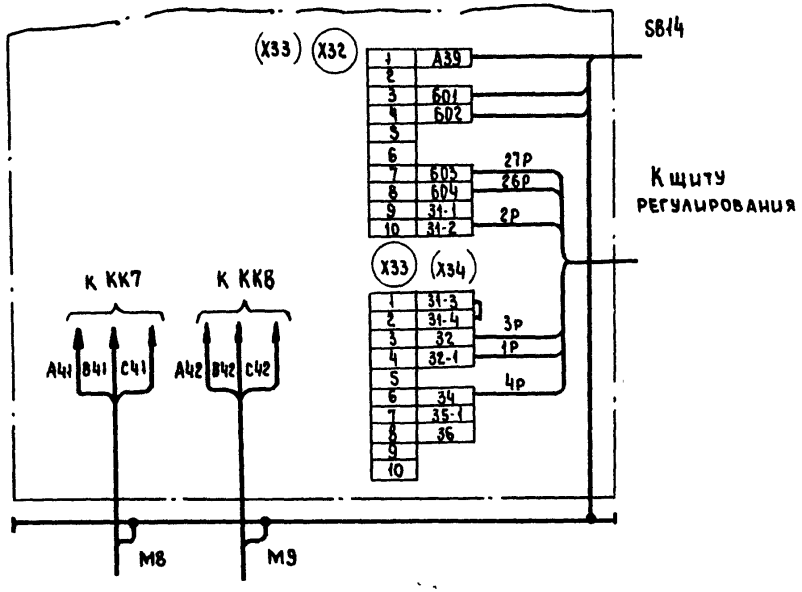

1. Настоящую схему рассматривать совместно со схемой на стр... альбом... ТПР.904-02-17.85

2. Обозначения клеммников в скобках даны для щитов ЩУК3Н-003, ЩУК3Н-004.

3. 1р, 2р... маркировка жил по проекту регулирования.

Взам. инв.№ | Подпись и дата | Инв.№ подл.

22419-02

				904-02-32.87 ЭЗ	
				Управление и силовое электрооборудование центральных кондиционеров	
Привязан				Стадия: Р	Лист: 7	Листов:
	Зам.нач.отд.	Островский		22.11.87		
	Н.контр.	Отценко		23.11.87		
	Рук.гр.	Гинодман		24.11.87	Щит управления	ГПИ Электропроект Москва
	Ст.инж.	Рогаткина		20.11.87	Схема электрическая подключений	
Инв.№	Инж.	Глотова		19.11.87		

Копировал

Формат А3

Для щукэн-013, щукэн-014, щукэн-016... щукэн-019

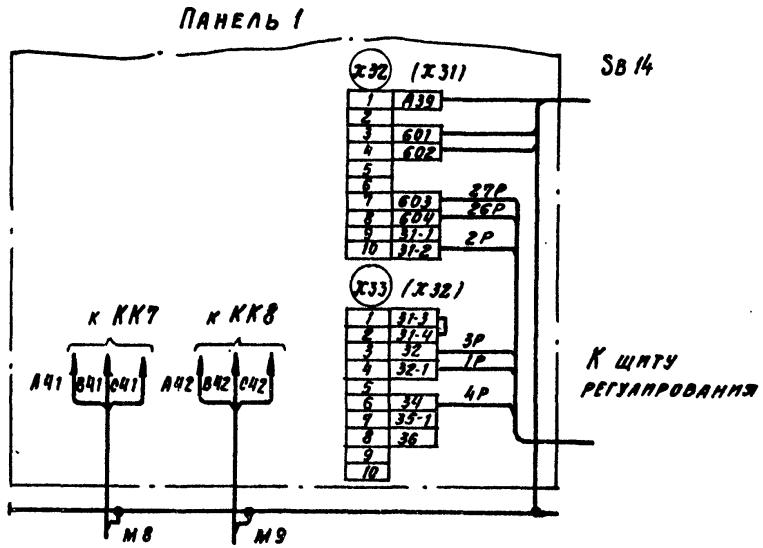

1. Настоящую схему рассматривать совместно со схемой на стр.... альбом.... ТПР 904-02-17.85
2. Обозначения клемминков в скобках даны для щита щукэн-019
3. 1Р, 2Р .... маркировка по проекту регулирования.

22419-02

				904-02-32.87 ОЗ	
				Управление и силовое электрооборудование центральных кондиционеров	
Привязан					Стадия: Р; Лист: 8; Листов:
	Нач. нач. отд.	Островский		22.11.87	
	Н. контр.	Огиенко		23.11.87	
	Рук. гр.	Гиндман		21.11.87	Щит управления
	Ст. инж.	Рогаткина		20.11.87	Схема электрическая подключения
Инв. №	Инж.	Глотова		19.11.87	ГПИ Электропроект Москва

Копировал

Формат А3

Для ЩУКЭН-033

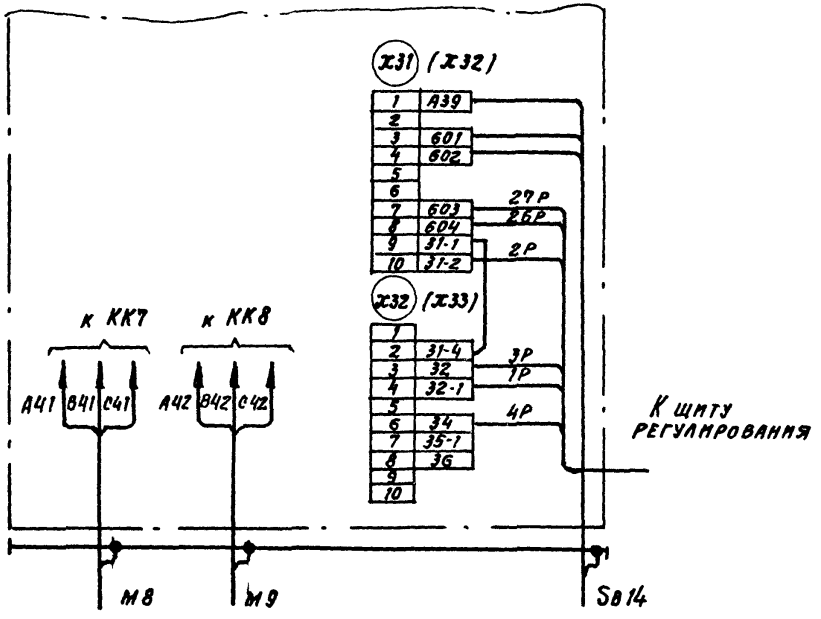

Для ЩУКЭН-024, ЩУКЭН-025, ЩУКЭН-034, ЩУКЭН-067.... ЩУКЭН-070

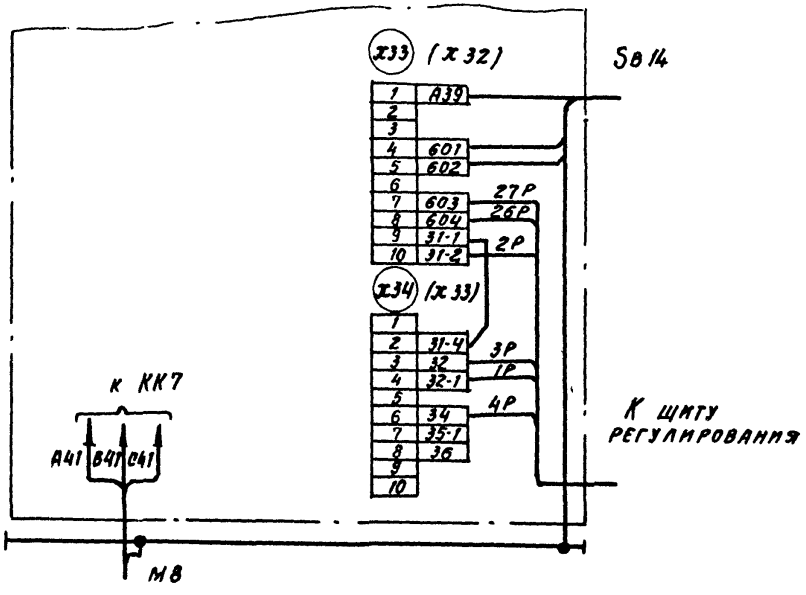

1. Настоящую схему рассматривать совместно со схемой на стр.... альбом.... ТПР 904-02-17.85
2. Обозначения клеммников в скобках даны для щита ЩУКЭН-034.
3. 1Р, 2Р.... маркировка жил по проекту регулирования.

22419-02

					904-02-32.87 ЭЭ	
					Управление и силовое электрооборудование центральных кондиционеров	
Привязан						Стадия: Р; Лист: 9; Листов:
Зам. нач. отд.	Островский			22.11.87		
Н. контр.	Агеенко			23.11.87		
Рук. гр.	Гиндман			21.11.87	Щит управления	ГПИ Электропроект Москва
Ст. инж.	Рогаткина			20.11.87	Схема электрическая подключения	
Инж.	Глотова			19.11.87		
Инв. №					Копировал	Формат А3

Инв. № подл. | Подпись и дата | Взам. инв. №

Для ЩУКЗН-026,
ЩУКЗН-027, ЩУКЗН-029, ЩУКЗН-030, ЩУКЗН-032,
ЩУКЗН-035... ЩУКЗН-037, ЩУКЗН-039... ЩУКЗН-041,
ЩУКЗН-043, ЩУКЗН-044, ЩУКЗН-048

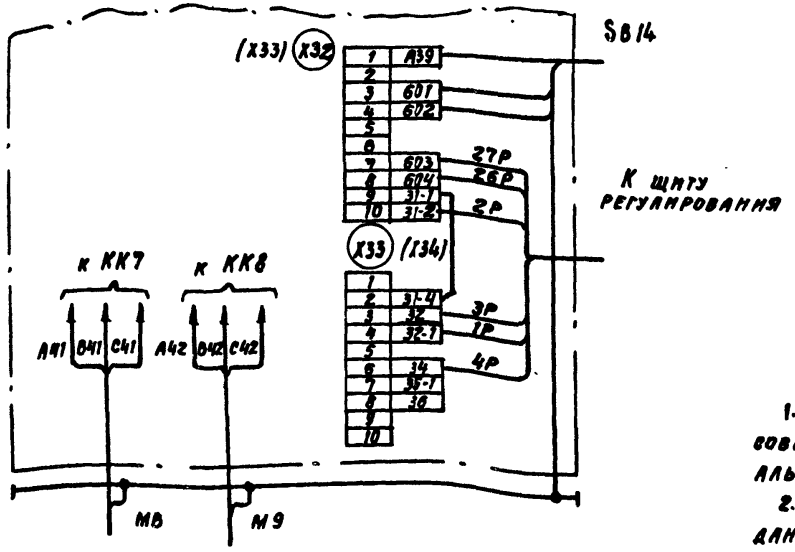

1. Настоящую схему рассматривать совместно со схемой на стр.... альбом... ТПР 904-02-17.85

2. Обозначения клеммников в скобках даны для щитов ЩУКЗН-032, ЩУКЗН-043, ЩУКЗН-044, ЩУКЗН-048.

3. 1Р, 2Р... маркировка жил по проекту регулирования.

22419-02

				904-02-32.87 ЭЗ	
				Управление и силовое электрооборудование центральных кондиционеров	
Зам. нач. отд.	Островский		22.11.84		Стадия: Р; Лист: 10; Листов:
Н. контр.	Огиенко		23.11.84		
Рук. гр.	Гинодман		21.11.84	Щит управления	ГПИ ЭЛЕКТРОПРОЕКТ Москва
Ст. инж.	Рогаткина		20.11.84	Схема электрическая подключений	
Инж.	Глотова		19.11.84		

Привязан

Инв. №

Инв. № подл. | Подпись и дата | Взам. инв. №

Копировал

Формат А3

Для ЩУК3Н-028, ЩУК3Н-031

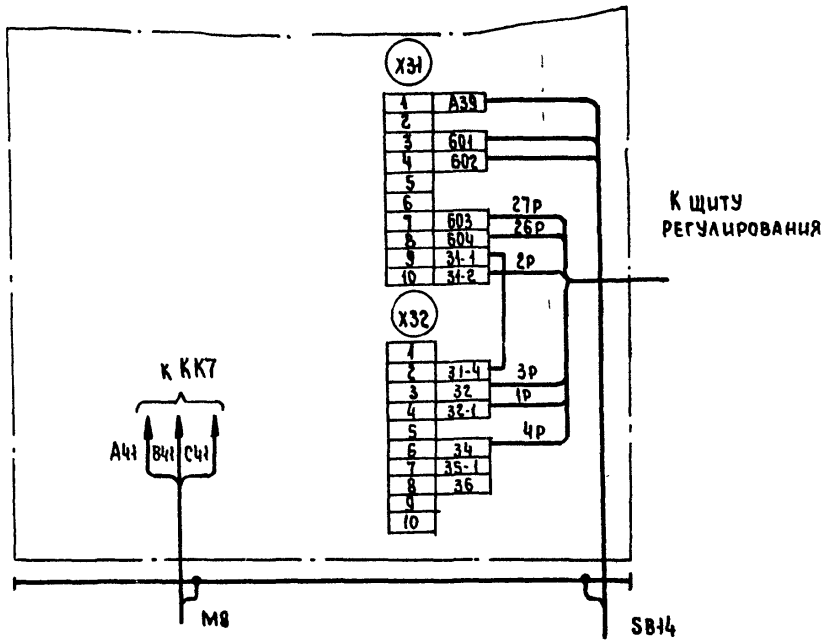

Для ЩУК3Н-045, ЩУК3Н-049, ЩУК3Н-50, ЩУК3Н-055, ЩУК3Н-056, ЩУК3Н-058, ЩУК3Н-059

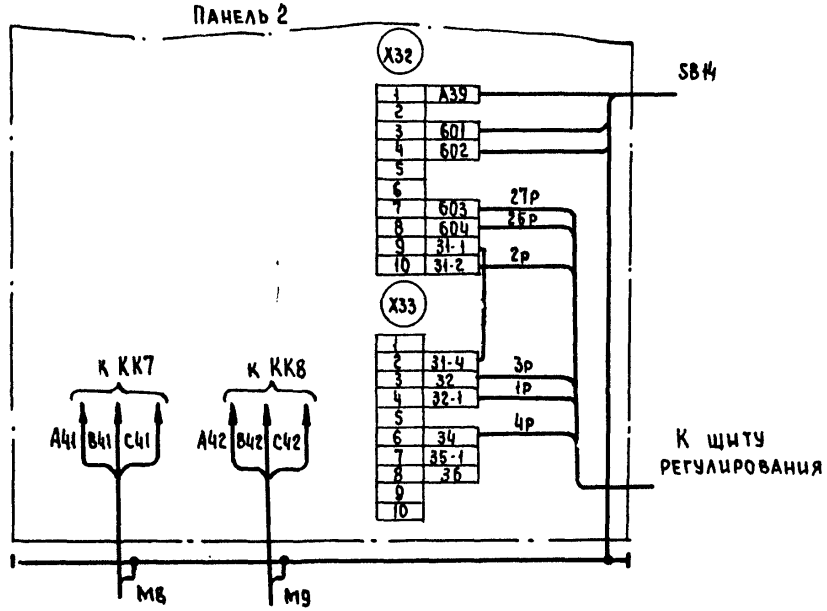

1. Настоящую схему рассматривать совместно со схемой на стр... альбом ... ТПР 904-02-17.85
2. 1р, 2р... маркировка жил по проекту регулирования

22419-02

Привязан				904-02-32.87 ЭЗ	
				Управление и силовое электрооборудование центральных кондиционеров	
					Стадия: Р; Лист: 11; Листов:
	Зам.нач.отд	Островский		22.11.87	
	Н.контр.	Огиенко		22.11.87	
	Рук.гр.	Гиндаман		21.11.87	Щит управления Схема электрическая подключений
	Ст.инж.	Рогаткина		20.11.87	ГПИ Электропроект Москва
Инв.№	Инж.	Глотова		19.11.87	

Копировал

Формат А3

Инв.№подл. | Подпись и дата | Взам.инв.№

Для ЩУКЗН-038, ЩУКЗН-057, ЩУКЗН-063

Панель 1

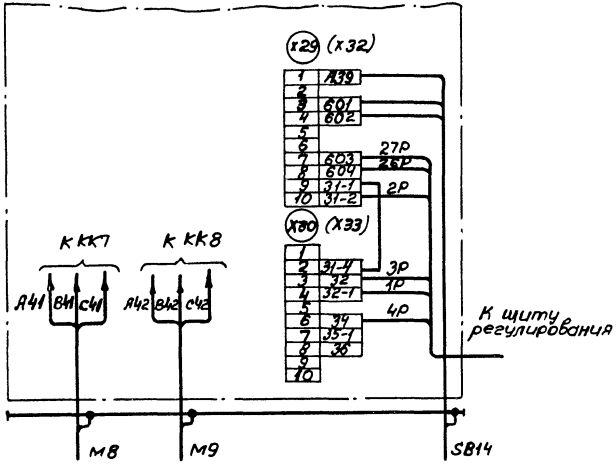

Для ЩУКЗН-046, ЩУКЗН-047, ЩУКЗН-051

Панель 2

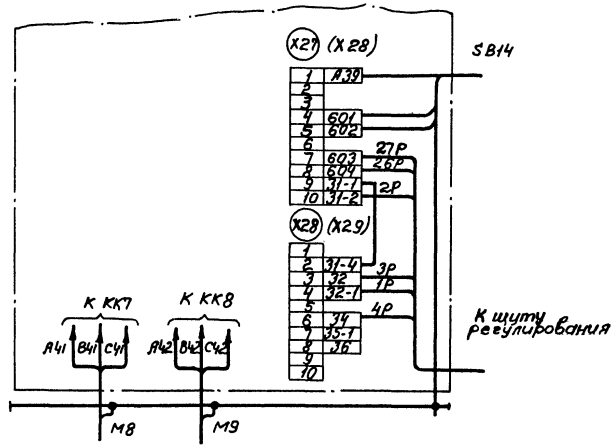

1. Настоящую схему рассматривать совместно со схемой на стр... альбом... 904-02-17.85
2. Обозначения клеммников в скобках даны для щитов ЩУКЗН-038, ЩУКЗН-047
3. 1P, 2P... маркировка жил по проекту регулирования.

22419-02

Зам.начальн.	Островский		22.11.84	904-02-32.87 ЭЗ	
Н.контр.	Огиенко		23.11.84	Управление и силовое электрооборудование центральных кондиционеров	
Рук.гр.	Гинодман		21.11.84		Стадия: Р; Лист: 12; Листов:
Ст.инж.	Рогаткина		20.11.84	Щит управления	ГПИ ЭЛЕКТРОПРОЕКТ МОСКВА
Инж.	Глотова		19.11.84	Схема электрическая подключений.	

Привязан

Инв.№

Инв.№ подл. | Подпись и дата | Взам.инв.№

Копировал Белкина Формат А3

Для ЩУКЗН-053, ЩУКЗН-054, ЩУКЗН-060, ЩУКЗН-066

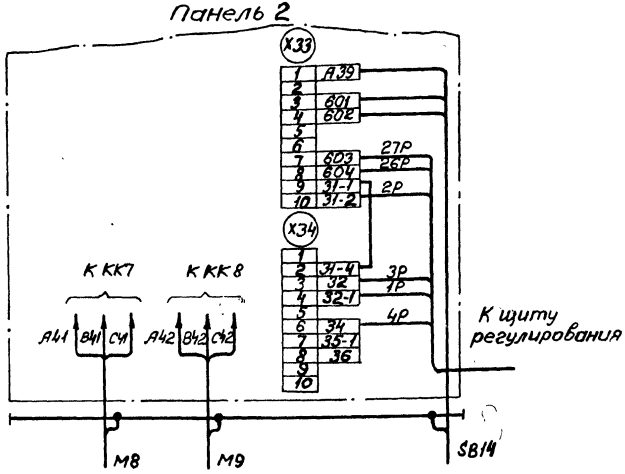

Для ЩУКЗН-042, ЩУКЗН-064

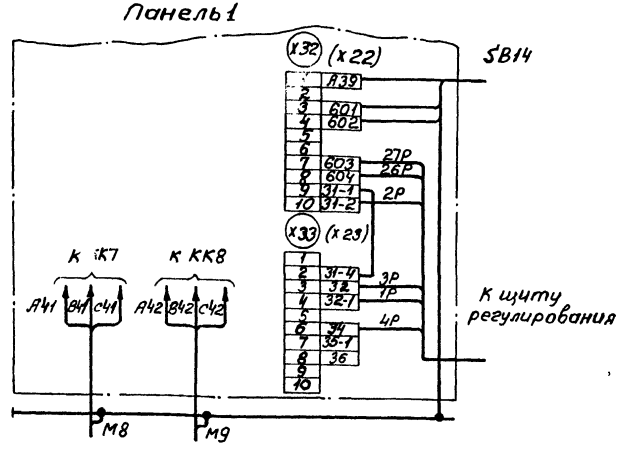

1. Настоящую схему рассматривать совместно со схемой на стр... альбом... ТПР 904-02-17.85.
2. Обозначения клеммников в скобках даны для щита ЩУКЗН-064.
3. 1Р, 2Р ... маркировка жил по проекту регулирования.

Привязан

Инв. №

Инв. № подл. | Подпись и дата | Взам. инв. №

22419-02

904-02-32.87 ЭЗ

Управление и силовое электрооборудование центральных кондиционеров

Зам. нач.	Остробский		22.11.87
Н. контр.	Обеенко		23.11.87
Рук. гр.	Гимодман		24.11.87
Ст. инж.	Рогаткина		28.11.87
Ин. ж.	Глотова		28.11.87

Щит управления
Схема электрическая подключений

Стадия	Лист	Листов
Р	13	

ГПИ ЭЛЕКТРОПРОЕКТ МОСКВА

Копировал Белкина

Формат А4

Для ЩУКЗН-052, ЩУКЗН-062

Панель 1

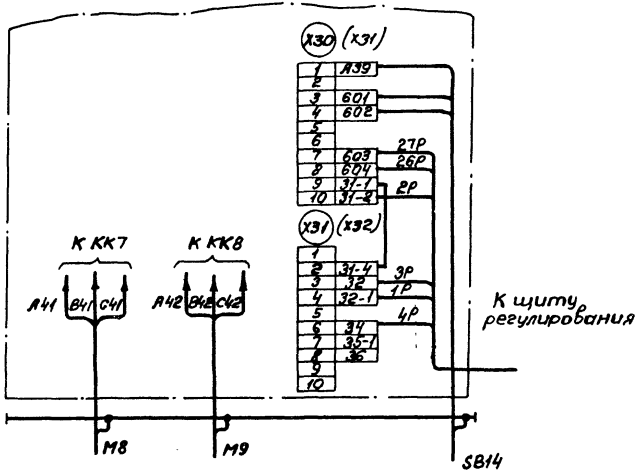

Для ЩУКЗН-061, ЩУКЗН-065

Панель 3

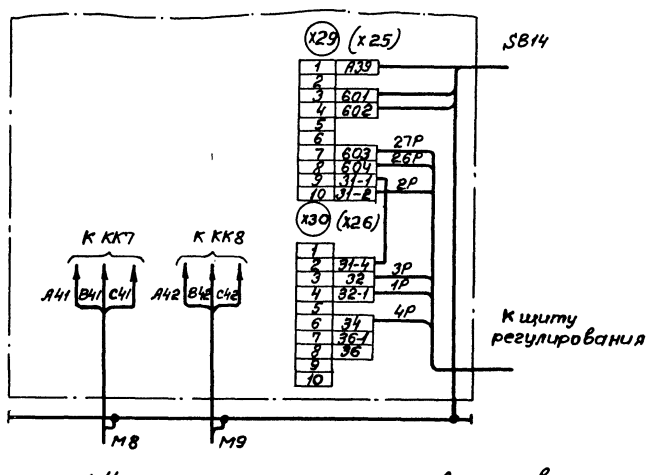

1. Настоящую схему рассматривать совместно со схемой на стр... альбом... ТПР 904-02-17.85.
2. Обозначения клеммников в скобках даны для щитов ЩУКЗН-061, ЩУКЗН-062.
3. 1Р, 2Р ... маркировка жил по проекту регулирования.

22419-02

				904-02-32.87 ЭЗ			
				Управление и силовое электрооборудование центральных кондиционеров			
Привязан					Стадия	Лист	Листов
					Р	14	
				Щит управления	ГПИ ЭЛЕКТРОПРОЕКТ МОСКВА		
				Схема электрическая подключений			
Инв. №							

Замнач.отд.	Островский	[signature]	22.11.84
Н.контр.	Огиенко	[signature]	23.11.84
Рук.гр.	Гинодман	[signature]	21.11.84
Ст.инж.	Рогаткина	[signature]	20.11.84
Инж.	Глотова	[signature]	19.11.84

Копировал Белкина

Формат А3

Инв.№ подл. | Подпись и дата | Взам.инв.№

Инв.№ подл.	Подпись и дата	Взам.инв.№

Форма

Опросный лист
на щит типа ШО1-ВЗУХЛ3

1. Наименование и адрес предприятия _____

2. Наименование объекта _____

3. Наименование и адрес заказчика _____

4. Наименование и адрес проектной организации _____

5. Завод-изготовитель - Ангарский электромеханический завод 665821 г. Ангарск, Иркутская обл.

6. Исполнение щита ЩУКЗН-□□□-□□□□□□□□

7. Переменные технические данные принципиальной схемы управления

1	2	3	4	5	6	7	8	9	10	11	12	13

(ненужные вычеркнуть)

8. По данному опросному листу изготовить _____ щит (ов)

9. Обозначение щита (ов) по проекту электротехнической части объекта _____

10. Количество приведенных панелей на один щит _____

11. Количество приведенных панелей на _____ щит (ов) _____

12. Степень защиты щита - IP31, IP41, по ГОСТ 14254-80 (ненужное вычеркнуть)

Главный инженер проекта _____ / _____ /

"___" _____ 19 ___ г.

Вачнач.отд.	Островский												
Н.контр.	Огиенко												
Рук.гр.	Гиндман												
Инж.	Плотова												

904-02-32.87 34

Управление и силовое электрооборудование центральных кондиционеров

Опросный лист

Стадия	Лист	Листов
Р	15	

ГПИ ЭЛЕКТРОПРОЕКТ Москва

22419-02

Копировал Белкина

Формат А3

ЦЕНТРАЛЬНЫЙ ИНСТИТУТ ТИПОВОГО ПРОЕКТИРОВАНИЯ
ГОССТРОЯ СССР
КИЕВСКИЙ ФИЛИАЛ
г Киев-57 ул. Эжена Потье № 12

20/8
Заказ № 3159/ Инв. № 22419-02 Тираж 600

Сдано в печать 12/4 1988 Цена 0·68

gost.e-ecolog.ru