ТИПОВОЙ ПРОЕКТ

709-9-I26.93

ОТКРЫТЫЙ ЦЕХ ПО ПЕРЕРАБОТКЕ СЫПУЧИХ НАВАЛОЧНЫХ ГРУЗОВ ПРОМЫШЛЕННЫХ ПРЕДПРИЯТИЙ

АЛЬБОМ 3

Строительные изделия

Разработан
АО Моспромтранспроект

Главный инженер института Н.А.Пискунов

Главный инженер проекта А.М.Короневский

1993 г.

gost.e-ecolog.ru

Содержание альбома N 3

N N листов	Наименование листа	Стр.
	Титульный лист	1
	Содержание альбома	2
ТТ1	Технические требования	3,4
ВРС1	Ведомость расхода стали	5
01.00	Блок шпальный (Б.24.20.7.5)	6
02.00	Каркас плоский КР1	8
03.00	Каркас плоский КР2	8
04.00	Каркас пространственный КП1	9
05.00	Сетка арматурная С1	9
06.00	Сетка арматурная С2	10
07.00	Закладная деталь ЗД1	10
08.00	Закладная деталь ЗД2	11
09.00	Фланец	11
10.00	Петля строповочная	12
11.00	Плита фундаментная (ФЛ 10.24-3и)	12
12.00	Закладная деталь ЗД 3	13
13.00	Плита фундаментная (ФЛ 10.12-3и)	13
14.00	Блок бетонный (ФБС 12.4.6-Т-И)	14
15.00	Блок бетонный (ФБС 24.4.6-Т-И)	14
16.00	Каркас КР 3	15
17.00	Каркас КР 4	15
18.00	Прокладка ПР1	16
19.00	Шайба ШК3	16
20.00	Сетка С3...С7	17
21.00	Балка подкрановая (БК12-5АIV-С-И)	18
22.00	Каркас пространственный (КП 4И)	19
23.00	Сетка арматурная (С13и)	19

N N листов	Наименование листа	
24.00	Каркас плоский (КР 4и)	
25.00	Труба	
26.00	Закладная деталь ЗД4	
27.00	Закладная деталь ЗД5	
28.00	Диафрагма (Д1)	
28.00СБ	Диафрагма (Д1). Сборочный чертеж	
29.00	Сетка арматурная (С8)	
30.00	Закладная деталь ЗД7	
31.00	Закладная деталь ЗД6	
32.00	Шпилька	
33.00	Петля строповочная (ПС2)	
34.00	Насадка промежуточной опоры (НП1)	2
35.00	Сетка арматурная (С9)	
36.00	Сетка арматурная (С10)	
37.00	Хомут	
38.00	Петля строповочная (ПС3)	
39.00	Подферменник (ПФ1)	
40.00	Сетка арматурная (С11)	
41.00	Петля строповочная (ПС4)	
42.00	Шайба квадратная (ШК2)	
43.00	Прокладка клиновидная (ПР)	
44.00	Лист прокладки	
45.00	Упор	
46.00	Каркас (КП1... КП3)	
47.00	Шайба квадратная (ШК1)	

Альбом 3

Взам. инв. N | Подпись и дата | Инв. N подл.

Альбом 3

1. Общие требования

Изготовление, приемку, паспортизацию, транспортирование и складирование сборных ж.б. изделий, арматурных каркасов и сеток осуществлять в соответствии с требованиями СНиП 2.03.01-84* „Бетонные и железобетонные конструкции сборные", СНиП 2.05.03-84. Мосты и трубы," ГОСТ 13015.0-83* „Конструкции и изделия бетонные и железобетонные. Общие технические требования.*, ГОСТ 10922-90 „Арматурные изделия и закладные детали сварные для железобетонных конструкций. Технические требования и методы испытаний.

2. Материалы.

2.1 Для изготовления типовых сборных элементов с индексом „И" материалы даны в серии типовой проектной документации.

2.2 Для изготовления индивидуальных сборных железобетонных элементов приняты:

- Бетон класса В30; F100
- Бетон класса В25; F75

Марка бетона конструкции указана на чертеже.

Поставка сборных железобетонных изделий потребителю должна производиться после достижения бетоном отпускной прочности, которая назначается в соответствии с ГОСТ 13015.3-81.* При этом величина отпускной прочности бетона должна быть не менее 70% его проектной марки по прочности на сжатие.

Железобетонные элементы запроектированы с применением ненапрягаемой арматуры класса А III по ГОСТ 5781-82* марки стали 35ГС при температуре наружного воздуха до -30°С включительно и 25Г2С при t^n=-40°С включительно, класса АI по ГОСТ 5781-82* марки ВСт3сп2, ВрI по ГОСТ 6727-80*

Для закладных деталей принята сталь углеродистая обыкновенного качества, для проката сортового по ТУ14-1-3023-80 марки ВСт3кп, для проката толстолистового по ТУ14-1-3023-80 марки ВСт3сп, строповочные петли изготавляются из арматуры класса АI по ГОСТ 5781-82* марки ВСт3сп5.

Сетки и каркасы изготавливаются с применением контактной точечной электросварки. Электродуговая сварка производится электродами Э42 по ГОСТ 9467-75.*

Все стальные закладные детали покрываются цинковым покрытием толщиной - 60 мкм.

При бетонировании особое внимание обращать на заполнение бетоном опорных зон элементов.

3. Методы контроля и испытаний.

Железобетонные элементы должны приниматься и проверяться техническим контролем предприятия-изготовителя и передаваться потребителю поштучно.

Контроль качества бетона по прочности выполнять по ГОСТ 18105-86*, по морозостойкости по ГОСТ 10060-87.

Испытание сборной арматуры, закладных деталей и оценку их качества проводить по ГОСТ 10922-90.

Испытание и оценку конструкций на прочность, жесткость и трещиностойкость выполнять в соответствии с ГОСТ 8829-85 по схемам испытаний приведенным на листе 2.

ГИП	Кореневский		709-9-126.93	КЖИ-ТТ1	
Нач.отд.	Одиноков		Технические требования.	Стадия	Лист	Листов
				Р	1	2
Нач. гр	Нечипоренко			АО Моспромтранспроект	

Инв.№подл. | Подпись и дата | Взам.инв.№ | Инв.№дубл. | Подпись и дата

Схема испытания блока шпального Б24.20.7,5

Схема 1

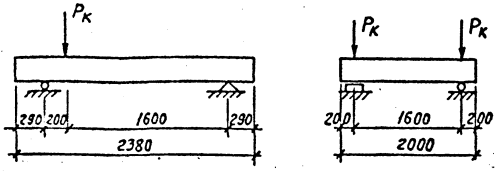

Схема 2

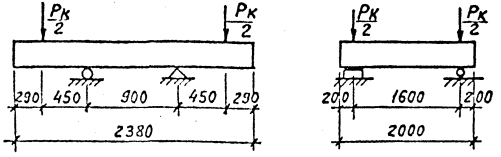

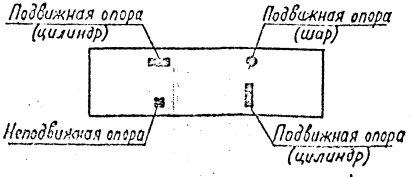

Контрольная нагрузка $P_к = c \cdot 36{,}3 \cdot 10^4 Н = c \cdot 37{,}0$ тс. В величину контрольной нагрузки входит вес домкратов, траверс и других приспособлений. Коэффициент c- принят для сосредоточенной нагрузки - 1.6 в соответствии с ГОСТ 8829-85.

Испытание на жесткость и трещиностойкость не производится. Для остальных конструкций испытания не проводятся.

Правила хранения и транспортирования

Изделия должны храниться и транспортироваться в рабочем положении с опиранием на деревянные прокладки. Прокладки должны быть толщиной не менее 40мм, шириной не менее 100м и длиной не менее ширины опорной плоскости. При этом должна быть обеспечена возможность захвата и подъема каждого изделия для погрузки и монтажа.

Допускается хранение и транспортирование блока шпального Б24.20.7,5 в штабелях высотой не более 2.0м

Транспортирование изделий должно производиться при надежном закреплении, исключающем возможность смещения и опрокидывания.

Погрузка, транспортирование, разгрузка и хранение должны производиться с соблюдением мер, исключающих возможность повреждения изделий.

Каркасы и сетки транспортируются с применением траверс и подкладок. Остаточные деформации в изделиях не допускаются. Металлические изделия укладываются на поддоны или выравненную сухую площадку под навесом в штабели высотой ∠2

Для устойчивости штабелей устанавливаются опорные стойки.

Марка элемента	Изделия арматурные												Изделия закладные										
	Арматура класса											Всего	Арматура класса							Прокат			
	A-III							A-IV			Bp-I		A-I						A-III	C255		C235	
	ГОСТ 5781-82*										ГОСТ 6727-80		ГОСТ 5781-82*							ГОСТ 19903-74*		ГОСТ 8509-86	
	ф6	ф8	ф10	ф12	ф16	ф18	Итого	ф16	ф18	Итого	ф5	Итого	ф8	ф10	ф12	ф18	ф22	Итого	ф8	Итого	δ=12	δ=16	Итого	L45×5	Итого
БК12-5АIV-СИ	4.8	80.1	252.0	4.6	16.6		358.1	75.6	525.8	601.4			959.5		0.96			0.96	1.56	1.56		42.6	42.6	80.54	80.54
ПФ1			55.6				55.6						55.6		4.08			4.08							
Д1			36.28				36.28						36.28	0.60				3.56	4.16	0.48	0.48	4.0		4.0	9.84	9.84
НП1				48.81	35.04	37.0	120.85				6.06	6.06	126.91				16.8		16.8							
ФЛ10-12-3И																0.73			0.73							
ФЛ10-24-3И																1.46			1.46							

Продолжение

Марка элемента	Изделия закладные							Всего	Общий расход
	Труба				Крепежные изделия				
	ГОСТ 8734-75*		ГОСТ 8732-75*		ГОСТ 5915-70*	ГОСТ 9587-76			
	26×4	Итого	28×4	Итого	М22	22	Итого		
БК12-5АIV-СИ			4.9	4.9				130.56	1030.1
ПФ1								4.08	59.63
Д1	0.68	0.68			0.61	0.45	1.06	20.22	56.50
НП1								16.8	143.71
ФЛ10-12-3И								0.73	0.73
ФЛ10-24-3И								1.46	1.46

Для ФЛ10-12-3И и ФЛ10-24-3И расход стали дан на дополнительные закладные детали.

Привязан

Инв. №

ГИП	Кореневский	
Нач. отд.	Одичков	
Нач. гр.	Чечиленко	
Инженер	Лаптева	

709-9-126.93 КЖИ-ВРС1

Ведомость расхода стали

Стадия	Лист	Листов
Р		1

АО Мосгорпромтранспроект

1-1

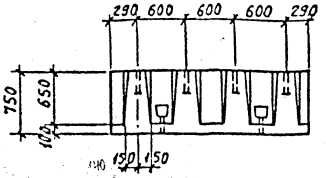

2-2

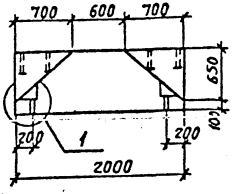

3-3

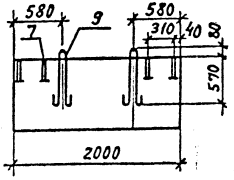

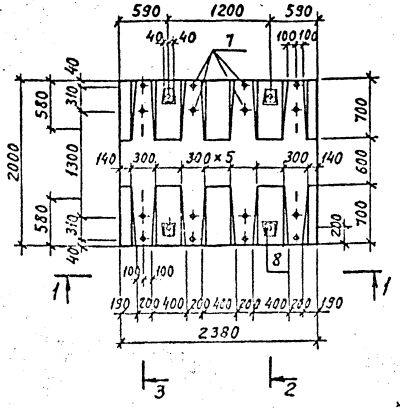

1

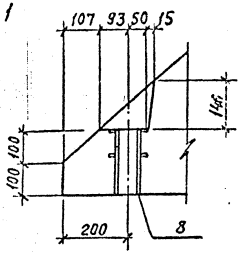

Спецификация элементов монолитного блока

Формат	Зона	Поз.	Обозначение	Наименование	Кол.	Примечание
				Документация		
А3			КЖИ-ТТ1	Технические требования		
				Сборочные единицы		
А4		1	КЖИ-02.00	Каркас плоский КР1	8	
А4		2	КЖИ-03.00	" " КР2	8	
А4		3	КЖИ-04.00	Каркас пространственный КП1	4	
				Детали		
Б4		4	КЖИ-01.01	ф12А III ГОСТ 5781-82, ℓ=2340	12	2.08 кг
Б4		5	КЖИ-01.02	ф8А I ГОСТ 5781-82, ℓ=2340	8	0.52 кг
Б4		6	КЖИ-01.03	ф10А I ГОСТ 5781-82, ℓ=250	6	0.15 кг
А4		7	КЖИ-07.00	Закладная деталь ЗД1	16	0.68 кг
А4		8	КЖИ-08.00	Закладная деталь ЗД2	4	1.92 кг
А4		9	КЖИ-10.00	Петля ПС1	4	6.33 кг
				Материалы		
				Бетон В30	2.71	м³

1. Армирование блока см. лист КЖИ-01.00.СБ.
2. Выемка конструкции из формы производится при помощи инвентарных петель, ввинчиваемых в закладную деталь ЗД1.
3. Прочность бетона на сжатие в момент первого подъема не менее 100 кгс/см².
4. При изготовлении отверстия в ЗД1 закрыть деревянными пробками.

Характеристика изделия

Расход материалов					Масса т
Бетон		Сталь класса (кг)			
Класс	объем м³	А-I	А-III	Прокат	
В30	2.71	122.4	86.8	18.6	6.78

		709-9-126.93	КЖИ-01.00.СБ
ГИП	Кореневский	Блок шпальный (Б.24.20.7.5)	Стадия: Р; Масса: ; Масштаб:
Нач.отд	Одиноков		Лист 1; Листов 2
Нач.груп	Нечипоренко		АО Мосгипротранспроект
Вед.инж	Егорова		

Альбом 3

Схема расположения элементов армирования

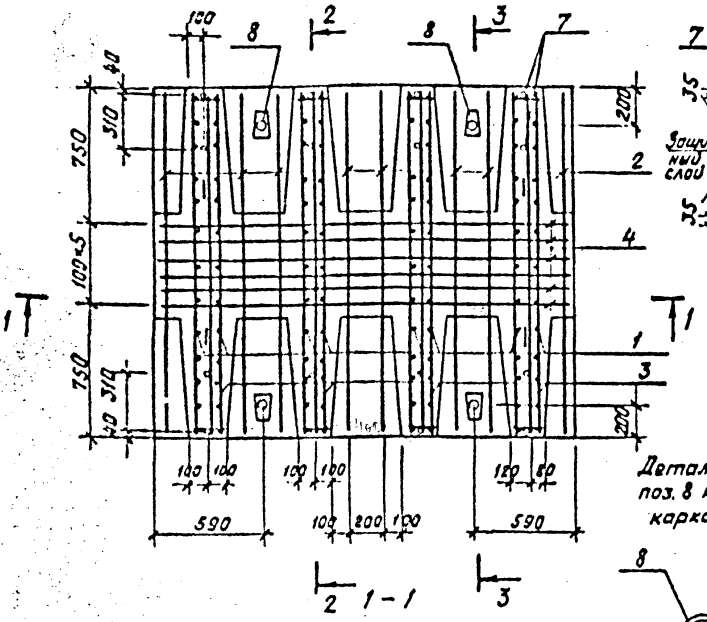

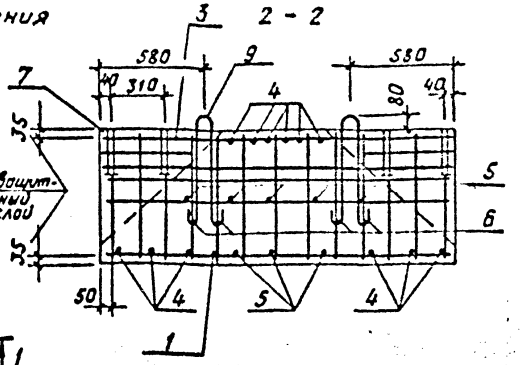

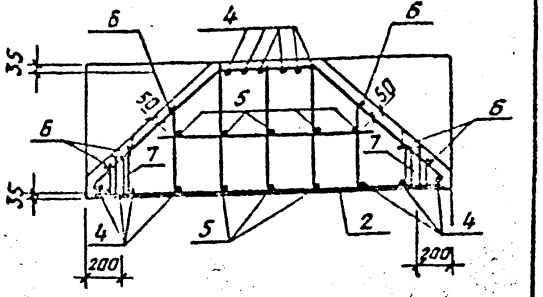

Деталь приварки поз. 8 к стержням каркаса КП1

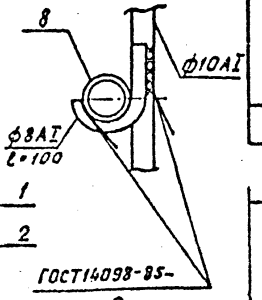

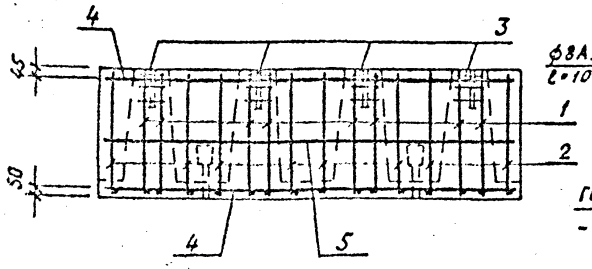

Ведомость расхода стали на элемент, кг

(начало)

Марка элемента	Изделия арматурные									
	Арматура класса								Всего	
	А-III ГОСТ 5781-82*				А-I ГОСТ 5781-82*					
	ф8	ф10	ф12	Итого	ф6	ф10	ф12	Итого		
Б 24.20.7.5	10,88	37,2	38,72	86,8	20,72	60,88	15,44	97,04	183,84	

(окончание)

	Изделия закладные							Общий расход
	Арматура класса		Прокат марки				Всего	
	А-I		Б10		С245			
	ГОСТ 5781-82		ГОСТ 8731-74		ГОСТ 27772-88			
	ф18	Итого	Труба 89×4	Труба 60×5	Итого	б=4	Итого		
	25,32	25,32	9,44	6,4	15,84	2,72	2,72	43,88	227,72

1. Спецификацию арматурных элементов монолитного блока см. л. КЖИ-02.00÷10.00.
2. Фиксация закладных деталей ЗД2 (поз. 8) осуществляется на форме, после чего к ним привариваются стержни ф10АI каркаса КП1 (поз. 3).

Альбом 3

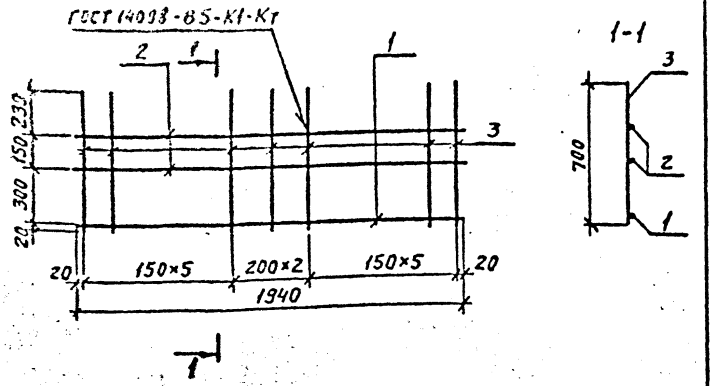

Формат	Зона	Поз.	Обозначение	Наименование	Кол.	Примечание
				Документация		
А3			КЖИ-ТТ1	Технические требования		
				Детали		
Б.Ч.		1	КЖИ-02.01	ф12AIII ГОСТ 5781-82* ℓ=1940	1	1,72кг
Б.Ч.		2	КЖИ-02.02	ф6AI ГОСТ 5781-82* ℓ=1340	2	0,43кг
Б.Ч.		3	КЖИ-02.03	ф10AI ГОСТ 5781-82* ℓ=700	13	0,43кг

			709-9-126.93	КЖИ-02.00	
			Каркас плоский КР1	Стадия: Р; Масса: 8,17кг; Масштаб: 1:20	
				Лист; Листов	
ГИП	Коренебский			АО Моспромтранспроект	
Нач.отд	Одинаков				
Нач.груп	Нечипоренко				
Вед.инж	Егорова				

Альбом 3

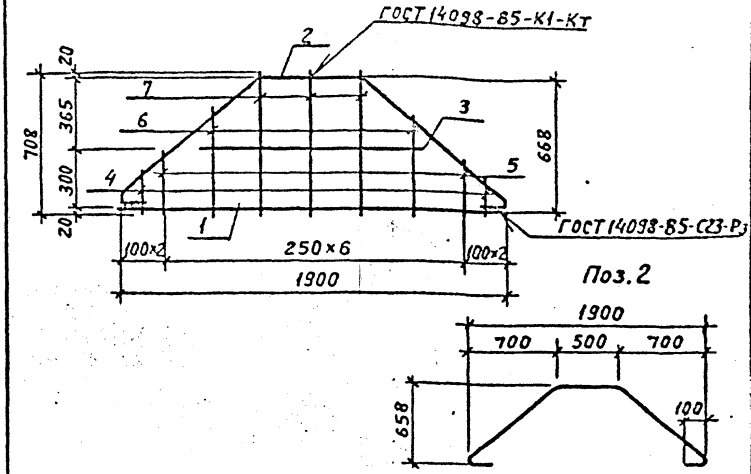

Формат	Зона	Поз.	Обозначение	Наименование	Кол.	Примечание
				Документация		
А3			КЖИ-ТТ1	Технические требования		
				Детали		
Б.Ч.		1	КЖИ-03.01	ф12AI ГОСТ 5781-82* ℓ=1900	1	1,69кг
Б.Ч.		2	КЖИ-03.02	ф10AI ГОСТ 5781-82* ℓ=2620	1	1,62кг
Б.Ч.		3	КЖИ-03.03	ф6AI ГОСТ 5781-82* ℓ=1040	1	0,23кг
Б.Ч.		4	КЖИ-03.04	ф12AI ГОСТ 5781-82* ℓ=135	2	0,12кг
Б.Ч.		5	КЖИ-03.05	ф10AI ГОСТ 5781-82* ℓ=230	2	0,14кг
Б.Ч.		6	КЖИ-03.06	ф6AI ГОСТ 5781-82* ℓ=470	2	0,11кг
Б.Ч.		7	КЖИ-03.07	ф6AI ГОСТ 5781-82* ℓ=708	3	0,16кг

			709-9-126.93	КЖИ-03.00	
			Каркас плоский КР2	Стадия: Р; Масса: 4,76кг; Масштаб: 1:20	
				Лист; Листов	
ГИП	Коренебский			АО Моспромтранспроект	
Нач.отд	Одинаков				
Нач.груп	Нечипоренко				
Вед.инж	Егорова				

Инв.№ подл. | Подпись и дата | Взам. инв.№

Альбом 3

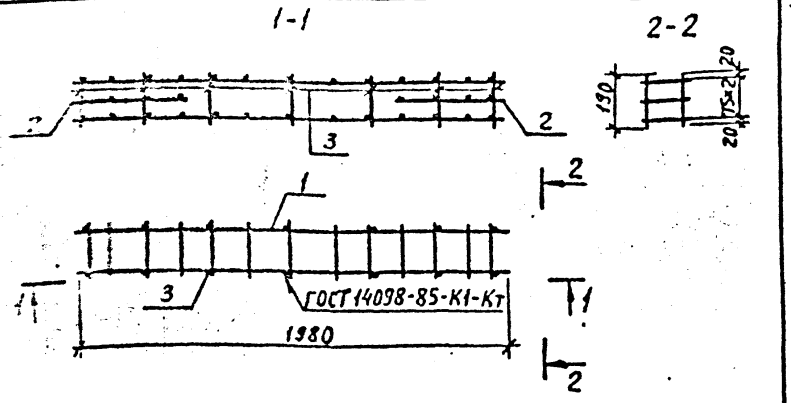

Формат	Зона	Поз.	Обозначение	Наименование	Кол.	Примечание
				Документация		
А3			КЖИ-ТТ1	Техническая требования		
				Детали		
Б.4		1	КЖИ-05.00	Сетка С1	2	4,7 кг
Б.4		2	КЖИ-06.00	" С2	2	1,31 кг
Б.4		3	КЖИ-04.01	ф6 АI ГОСТ 5781-82*, е=190	14	0,04 кг

ГИП	Кореневский		709-9-126.93	КЖИ-04.00	
Нач.отд.	Одиноков		Каркас пространственный КП1	Стадия: Р	Масса: 12,6 кг	Масштаб: 1:20
Нач.груп.	Нечипоренко			Лист	Листов 1
Вед.инж.	Егорова			АО Моспромтранспроект	

Альбом 3

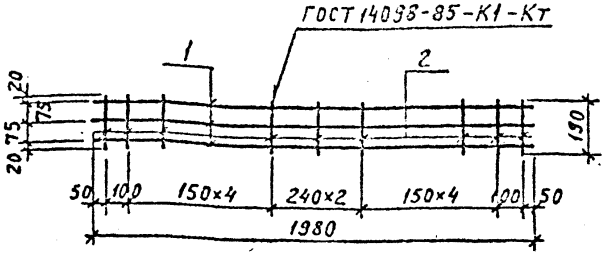

Формат	Зона	Поз.	Обозначение	Наименование	Кол.	Примечание
				Документация		
А3			КЖИ-ТТ1	Техническая требования		
				Детали		
Б.4		1	КЖИ-05.01	ф10 AIII ГОСТ 5781-82*, е=1980	3	1,22 кг
Б.4		2	КЖИ-05.02	ф8 AIII ГОСТ 5781-82*, е=190	13	0,08 кг

ГИП	Кореневский		709-9-126.93	КЖИ-05.00	
Нач.отд.	Одиноков		Сетка арматурная С1	Стадия: Р	Масса: 4,7 кг	Масштаб: 1:20
Нач.груп.	Нечипоренко			Лист	Листов
Вед.инж.	Егорова			АО Моспромтранспроект	

Инв.№ подл. | Подпись и дата | Взам. инв.№

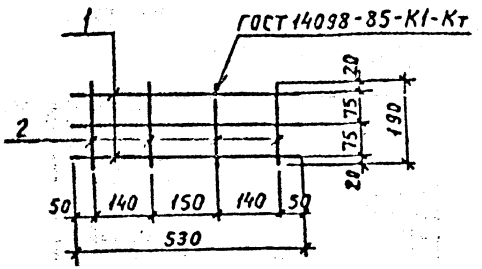

Формат	Зона	Поз.	Обозначение	Наименование	Кол.	Примечание
				Документация		
А3			КЖИ-ТТ1	Технические требования		
				Детали		
Б4		1	КЖИ-06.01	ф10А III ГОСТ 5781-82*, ℓ=530	3	0.33кг
Б4		2	КЖИ-06.02	ф8А III ГОСТ 5781-82*, ℓ=190	4	0.08кг

ГИП	Кореневский		
Нач.отд	Одиноков		
Нач.груп	Нечипоренко		
Вед.инж	Егорова		

709-9-126.93 КЖИ-06.00

Сетка арматурная С2

Стадия	Масса	Масштаб
Р	1.31кг	1:10

Лист | Листов

АО Моспромтранспроект

Альбом 3

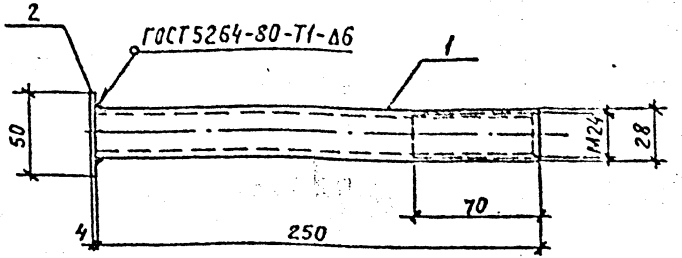

Формат	Зона	Поз.	Обозначение	Наименование	Кол.	Примечание
				Документация		
А3			КЖИ-ТТ1	Технические требования		
				Детали		
		1	КЖИ-07.01	Труба 28×4 ГОСТ 8732-78* / Б10 ГОСТ 8731-74*, ℓ=250	1	0.59
		2	КЖИ-07.02	Лист Б-ПН-4×50 ГОСТ 19903-74* / С245 ГОСТ 27772-88*, ℓ=50	1	0.09

ГИП	Кореневский		
Нач.отд	Одиноков		
Нач.груп	Нечипоренко		
Вед.инж	Егорова		

Инв. N подл. | Подпись и дата | Взам. инв. N

709-9-126.93 КЖИ-07.00

Закладная деталь ЗД1

Стадия	Масса	Масш
Р	0.68кг	

Лист | Листов

АО Моспромтранспр

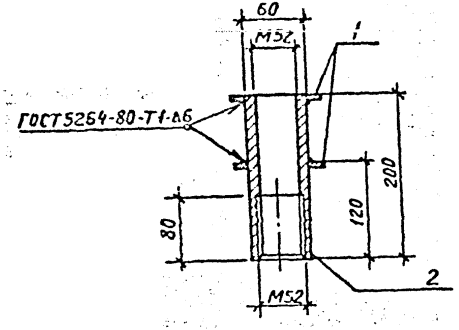

Поз.	Обозначение	Наименование	Кол.	Примечание
		Документация		
А3	КЖИ-ТТ1	Технические требования		
		Детали		
А4	1 КЖИ-09.00	Фланец	2	0,16кг
Б4	2 КЖИ-03.01	Труба $\frac{60\times6\ ГОСТ\ 8732\text{-}78^{*}}{Б10\ ГОСТ\ 8731\text{-}74^{*}}$ -200	1	1,60кг

ГИП	Кореневский	709-9-126.93	КЖИ-08.00
Нач. отд	Одиноков	Закладная деталь ЗД.2	Стадия: Р; Масса: 1,92кг; Масштаб: 1:20
Нач. груп	Нечипоренко		Лист; Листов
Ред. инж.	Егорова		АО Моспромтранспроект

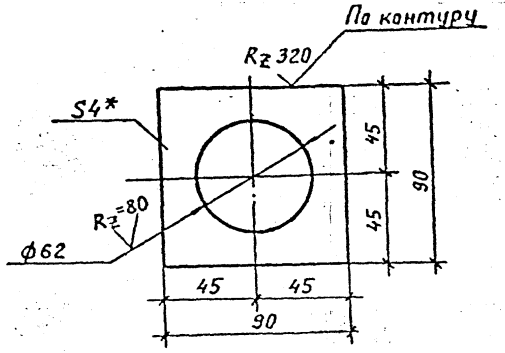

1* Размеры для справок.
2. Предельные отклонения размеров отверстий по H14, валов по h14, остальные ± $\frac{IT14}{2}$.

ГИП	Кореневский	709-9-126.93	КЖИ-09.00
Нач. отд	Одиноков	Фланец	Стадия: Р; Масса: 0,16кг; Масштаб:
Нач. груп	Нечипоренко		Лист; Листов
Ведущ. инж.	Егорова	Лист Б-П1-4 ГОСТ 19903-74* С245 I ГОСТ 27772-88*	АО Моспромтранспроект

Инв. N подл. | Подпись и дата | Взам. инв. N

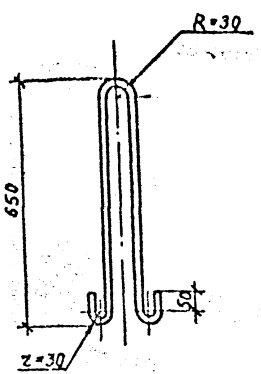

				709-9-126.93	КЖИ-10.00
				Петля строповочная ПС1	Стадия: Р; Масса: 6,33кг; Масштаб:
ГИП	Кореневский				Лист 1; Листов
Нач. отд.	Одинаков			ф18АI ГОСТ 5781-82*, l=1780	АО Моспромтранспроект
Нач. груп.	Нечипоренко				
Вед. инж.	Егорова				

Альбом

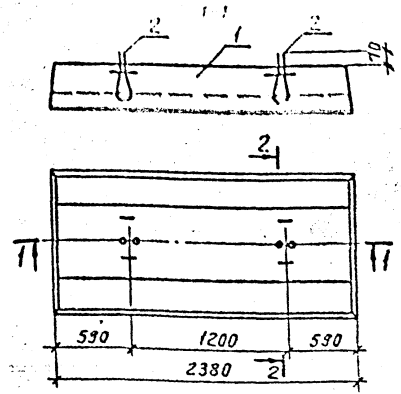

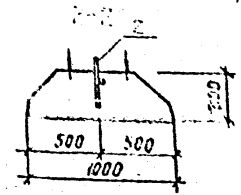

На сечении 1-1 подземные петли условно не показаны.

Формат	Зона	Поз.	Обозначение	Наименование	Кол.	Примечание
				Документация		
			ГОСТ 13580-85	Технические требования		
А3			КЖИ-ВрС1	Ведомость расхода стали		
				Сборочные единицы		
		1	ГОСТ 13580-85	Плита фундаментная ФЛ10.24-3	1	
				Детали		
А4		2	КЖИ-12.00	Закладная деталь ЗД3	2	0.73кг

				709-9-126.93	КЖИ-11.00
				Плита фундаментная (ФЛ10.24-3Н)	Стадия: Р; Масса: –; Масштаб:
ГИП	Кореневский				Лист; Листов
Нач. отд.	Одинаков				АО Моспромтранспроек
Нач. гр.	Нечипоренко				
Инженер	Гнедовец				

Взам. инв. N

Подпись и дата

Инв. N подл.

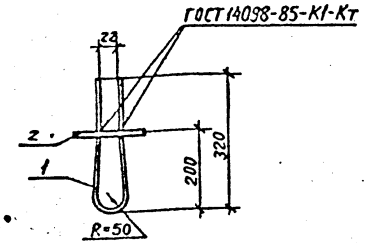

Формат	Зона	Поз.	Обозначение	Наименование	Кол.	Примечание
				Документация		
А3			КЖИ-ТТ1	Технические требования		
				Детали		
[illegible]		1	КЖИ-12.01	ф12АI ГОСТ 5781-82, ℓ=700	1	0,62кг
[illegible]		2	КЖИ-12.01	" ℓ=120	1	0,11кг

				709-9-126.93	КЖИ-12.00	
				Закладная деталь (ЗД3)	Стадия: Р	Масса: 0,73	Масштаб
ГИП	Кореневский				Лист	Листов
Нач отд	Одинаков				АО Моспромтранспроект	
Нач. гр.	Нечипоренко					
Инженер	Гнедовец					

Альбом 3

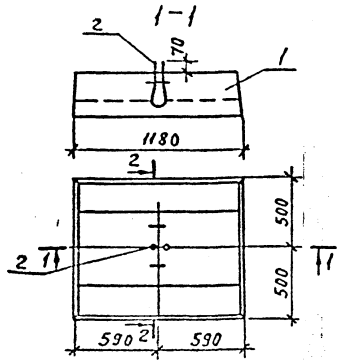

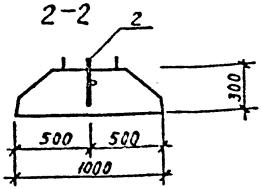

На сечении 1-1 подземные петли условно не показаны.

Формат	Зона	Поз.	Обозначение	Наименование	Кол.	Примечание
				Документация		
			ГОСТ 13580-85	Технические требования		
А4			КЖИ-ВРС1	Ведомость расхода стали		
				на дополнительные заклад		
				ные изделия.		
				Сборочные единицы		
		1	ГОСТ 13580-85	Плита фундаментная ФЛ1012-3	1	
				Детали		
А4		2	КЖИ-12.00	Закладная деталь ЗД3	1	

				709-9-126.93	КЖИ-13.00	
				Плита фундаментная (ФЛ 10.12-3И)	Стадия: Р	Масса: –	Масштаб
ГИП	Кореневский				Лист	Листов
Нач отд	Одинаков				АО Моспромтранспроект	
Нач. гр.	Нечипоренко					
Инженер	Гнедовец					

Инв. N подл. | Подпись и дата | Взам. инв. N

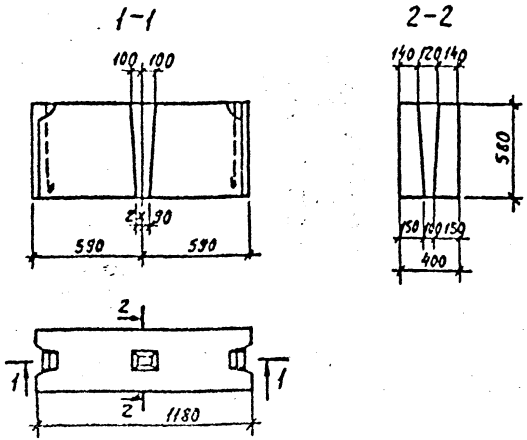

Формат	Зона	Поз.	Обозначение	Наименование	Кол.	Примеч.
				Документация		
			ГОСТ 13579-78	Технические требования		
				Сборочные единицы		
			ГОСТ 13579-78	Блок ФБС 12.4.6-Т, ГОСТ 13579-78	1	
				Материалы		
				Бетон В15; F100	0,253	$м^3$

ГИП	Кореневский		
Нач. отд.	Одинаков		
Нач. гр.	Нечипоренко		

709-9-126.93 КЖИ-14.00

Блок бетонный (ФБС 12.4.6-Т-И)

Стадия	Масса	Масштаб
Р	607	

Лист | Листов 1

АО Моспромтранспроект

Альбом 3

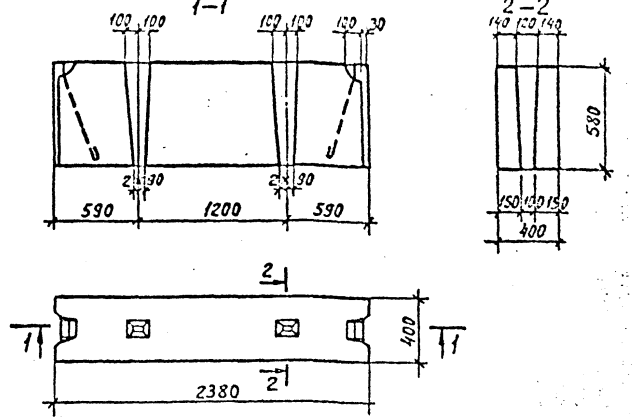

Формат	Зона	Поз.	Обозначение	Наименование	Кол.	Примеч.
				Документация		
			ГОСТ 13579-78	Технические требования		
				Сборочные единицы		
			ГОСТ 13579-78	Блок ФБС 24.4.6-Т, ГОСТ 13579-78	1	
				Материалы		
				Бетон В15; F100	0,519	$м^3$

Взам. инв. N | Подпись и дата | Инв. N подл.

ГИП	Кореневский		
Нач. отд.	Одинаков		
Нач. гр.	Нечипоренко		
Инженер	Гнедовец		

709-9-126.93 КЖИ-15.00

Блок бетонный (ФБС 24.4.6-Т-И)

Стадия	Масса	Масштаб
Р	1246	

Лист | Листов 1

АО Моспромтранспроект

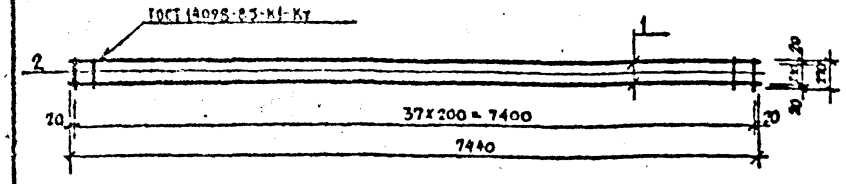

Формат	Зона	Поз.	Обозначение	Наименование	Кол.	Примечание
				Документация		
			КЖИ-ТТ1	Технические условия		
				Сборочные единицы		
Б4		1	КЖИ-16.01	Ф14А III ГОСТ 5781-82*; ℓ=7440	2	9,0кг
Б4		2	КЖИ-16.02	Ф6АI ГОСТ 5781-82*; ℓ=270	38	0,06кг

Привязан

Инв. №

709-9-126.93	КЖИ-16.00		
Каркас КР3	Стадия	Масса	Масштаб
	Р	20,28	1:50
	Лист	Листов	
	АО МОСПРОМТРАНСПРОЕКТ		

ГИП Кореневский
Нач.отд. Одиноков
Нач.гр. Нечипоренко
Инженер Гнедовец

Альбом 3

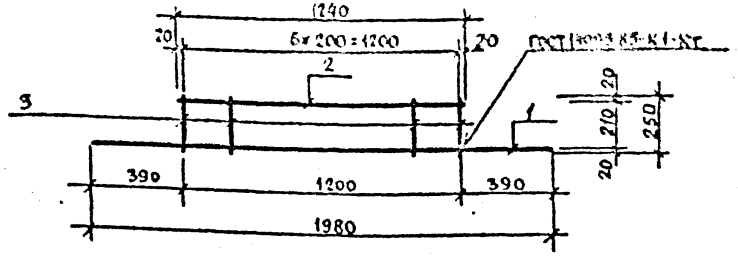

Формат	Зона	Поз.	Обозначение	Наименование	Кол.	Примечание
				Документация		
			КЖИ-ТТ1	Технические условия		
				Сборочные единицы		
Б4		1	КЖИ-17.01	Ф14А III ГОСТ 5781-82*, ℓ=1980	1	2,4кг
Б4		2	КЖИ-17.02	Ф14А III ГОСТ 5781-82*; ℓ=1240	1	1,5кг
Б4		3	КЖИ-17.03	Ф6АI ГОСТ 5781-82*; ℓ=250	7	0,06кг

Привязан

Инв. №

709-9-126.93	КЖИ-17.00		
Каркас КР4	Стадия	Масса	Масштаб
	Р	4,32	1:20
	Лист	Листов	
	АО МОСПРОМТРАНСПРОЕКТ		

ГИП Кореневский
Нач.отд. Одиноков
Нач.гр. Нечипоренко
Инженер Гнедовец

Взам. инв. №
Подпись и дата
Инв. № подл.

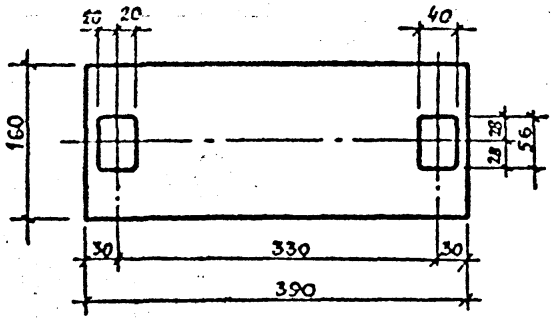

Привязан

Инв. №

709-9-126.93	КЖИ-18.00		
Прокладка Пр1	Стадия: Р	Масса: 9,4	Масштаб: 1:5
	Лист	Листов	
Лист Б-ПН-20 ГОСТ 19903-74* / С255 ГОСТ 27772-88*	АО МОСПРОМТРАНСПРОЕКТ		

ГИП Кореневский
Нач.отд. Одиноков
Нач.гр. Нечипоренко
Инженер Федовец

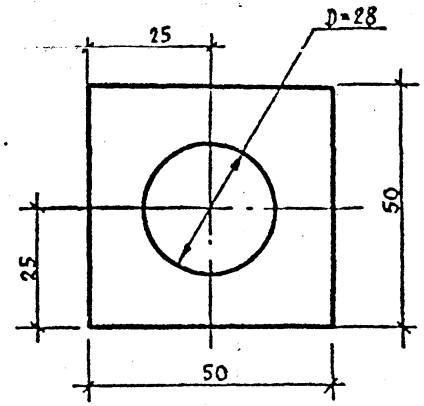

Привязан

Инв. №

709-9-126.93	КЖИ-19.00		
Шайба ШК3	Стадия: Р	Масса: 0,07	Масштаб: 1:1
	Лист	Листов	
Лист Б-ПН-5 ГОСТ 19903-74* / С255 ГОСТ 27772-88*	АО МОСПРОМТРАНСПРОЕКТ		

Взам инв. №
Подпись и дата
Инв. № подл.

ГИП Кореневский
Нач.отд. Одиноков
Нач.гр. Нечипоренко
Инженер Федовец

Альбом 3

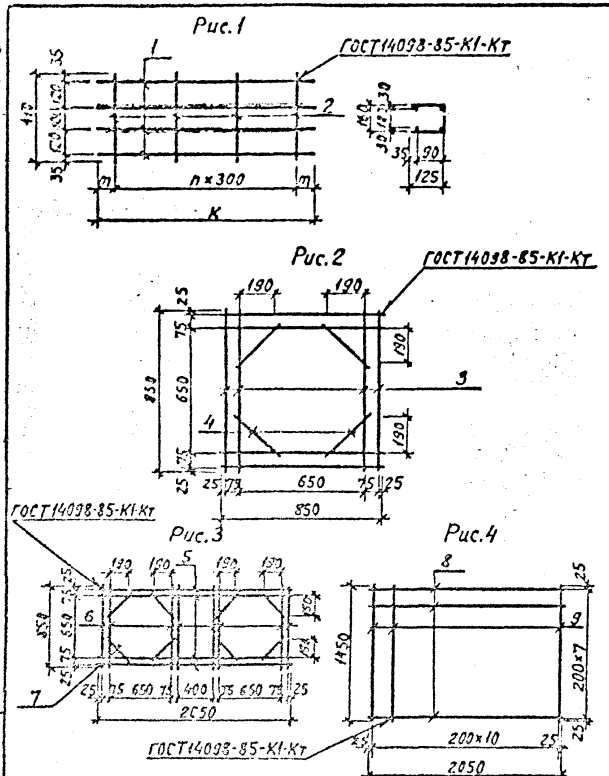

Формат	Зона	Поз.	Обозначение	Наименование	Кол. на исполн. –	01	02	03	04	Примечание
				Документация						
А3			КЖИ-ТТ1	Технические требования						
				Сетка С3						
				Детали.						
БЧ		1	КЖИ-20.01	Ф6АI ГОСТ5781-82*; ℓ=4400	4					0,98кг
БЧ		2	КЖИ-20.02	Ф6АI ГОСТ5781-82*; ℓ=410	15					0,09кг
				Сетка С4						
				Детали						
БЧ		1	КЖИ-20.03	Ф6АI ГОСТ5781-82*; ℓ=820		4				0,18кг
БЧ		2	КЖИ-20.04	Ф6АI ГОСТ5781-82*; ℓ=410		3				0,09кг
				Сетка С5						
				Детали						
БЧ		3	КЖИ-20.05	Ф8АIII ГОСТ5781-82*; ℓ=850			8			0,34кг
БЧ		4	КЖИ-20.06	Ф8АIII ГОСТ5781-82*; ℓ=310			4			0,12кг
				Сетка С6						
				Детали						
БЧ		5	КЖИ-20.07	Ф8АIII ГОСТ5781-82*; ℓ=2050				4		0,81кг
БЧ		6	КЖИ-20.08	Ф8АIII ГОСТ5781-82*; ℓ=850				8		0,34кг
БЧ		7	КЖИ-20.09	Ф8АIII ГОСТ5781-82*; ℓ=310				8		0,12кг
				Сетка С7						
				Детали						
БЧ		8	КЖИ-20.10	Ф10АIII ГОСТ5781-82*; ℓ=2050					8	1,26кг
БЧ		7	КЖИ-20.11	Ф10АIII ГОСТ5781-82*; ℓ=1450					11	0,89кг

Обозначение	Марка	Рис.	m, мм	n.	K, мм	Масса кг
КЖИ-20.00	Сетка С3	1	100	14	4400	5.27
-01	С4	1	110	2	820	0.99
-02	С5	2	—	—	—	3.2
-03	С6	3	—	—	—	6.92
-04	С7	4	—	—	—	19.87

Привязан

Инв. №

ГИП	Кореневский	
Нач.отд.	Одиноков	
Нач.гр.	Нечипоренко	
Инженер	Гнедовец	

709-9-126.93 КЖИ-20.00

Сетка С3... С7

Стадия	Масса	Масштаб
Р	см. табл.	

Лист | Листов

АО Моспромтранспроект

Разбивка закладных деталей

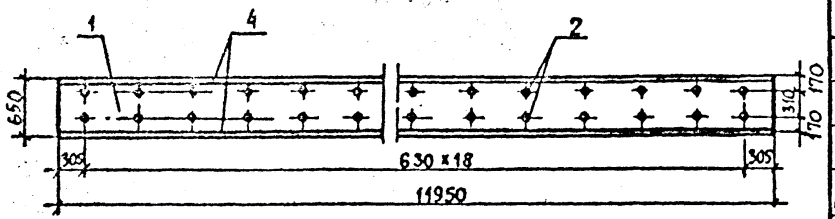

1-1

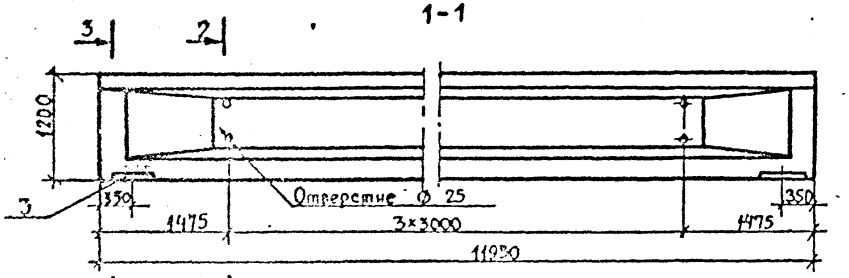

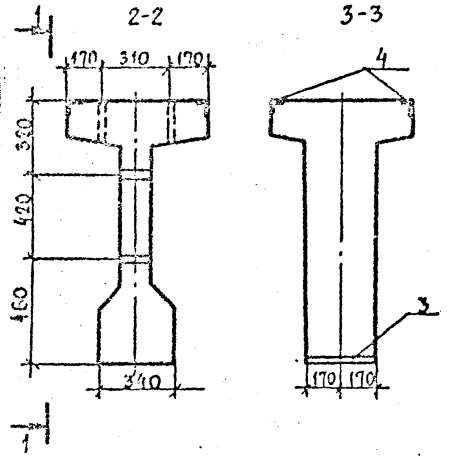

Формат	Зона	Поз.	Обозначение	Наименование	Кол	Прим
				Документация		
			1.426.1-8	Пояснительная записка	X	
А3			КЖИ-ВРС 1	Ведомость расхода стали	X	
				Сборочные единицы		
		1	1.426.1-8	Балка БК12-5А У-С,К	1	
А4		2	КЖИ-22.00	Каркас КП4и	1	
А4		3	КЖИ-26.00	Закладная деталь ЗД-4	2	
А4		4	КЖИ-27.00	ЗД-5	2	

ГИП	Кореневский		709-9-126.93 КЖИ-21.00
ГИП	Гордеев		Балка подкрановая (БК12-5А У-С,К)
Инж. Вк	Ковальчук		Стадия: Р; Масса: 10,3т; Масш.: 1:
Инж. Гк	Иванникова		Лист; Листов
			АО Моспромтранспр

Инв. № подл. | Подпись и дата | Взам. инв. №

Альбом 3

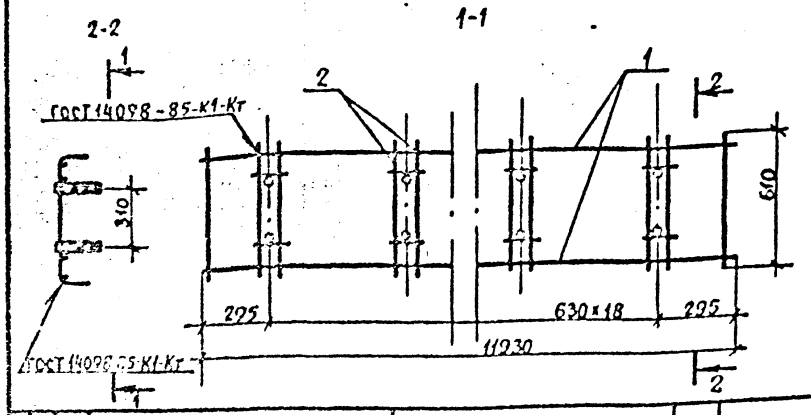

Формат	Зона	Поз.	Обозначение	Наименование	Кол.	Примечание
				Документация		
			1.426.1-8	Пояснительная записка	X	
				Сборочные единицы		
БЧ		1	КЖИ-23.00	Сетка арматурная С13Н	1	
БЧ		2	КЖИ-24.00	Каркас КР4И	19	

709-9-126.93	КЖИ-22.00				
Каркас пространственный (КП 4и)		Стадия	Масса	Масштаб	
		Р		1:20	
		Лист		Листов 1	
ГИП Карнеевский		ЛОМОСПРОМТРАНСПРОЕКТ			
ГИП Гордеев					
Инж. К. Ковальчук					
Инж. Т. к. Иванникова					

Альбом 3

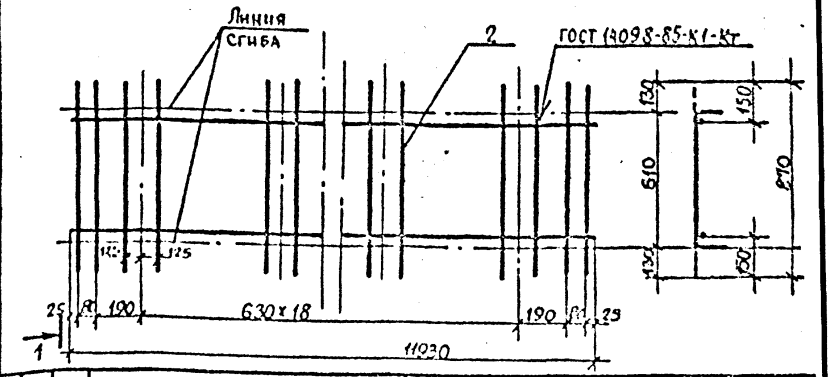

Формат	Зона	Поз.	Обозначение	Наименование	Кол.	Примечание
				Документация		
			1.426.1-8	Пояснительная записка	X	
				Сборочные единицы		
			1.426.1-8	Сетка арматурная С13	1	
				Детали		
БЧ		2	КЖИ-23.01	Ф 8А-III ГОСТ 5781-82* С-870	8	0,34 кг

В спецификацию включены дополнительные детали.

709-9-126.93	КЖИ-23.00				
Сетка арматурная (С13Н)		Стадия	Масса	Масштаб	
		Р		1:20	
		Лист		Листов 1	
ГИП Карнеевский		ЛОМОСПРОМТРАНСПРОЕКТ			
ГИП Гордеев					
Инж. К. Ковальчук					
Инж. Т. к. Иванникова					

Инв. № подл. | Подпись и дата | Взам. инв. №

1-1

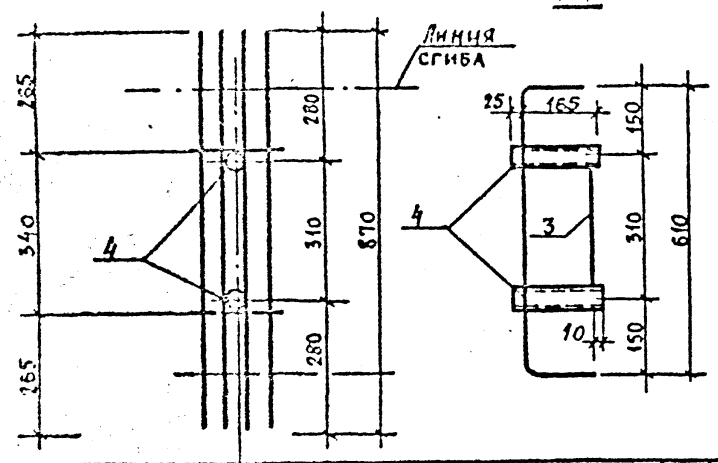

Формат	Зона	Поз.	Обозначение	Наименование	Кол.	Примечание
				Документация		
				Пояснительная записка	X	
			1.426.1-8			
				Сборочные единицы		
			1.426.1-8	Каркас КР4		
				Детали		
БЧ		3	КЖИ-24.01	⌀8А-III ГОСТ 5781-82* В-340	1	0,13кг
БЧ		4	КЖИ-25.00	Труба	2	

				709-9-126.93	КЖИ-24.00	
				Каркас плоский (КР4и)	Стадия: Р; Масса: 2.53; Масштаб: 1:10	
ГИП	Кореневский				Лист	Листов 1
ГИП	Гордеев				АОМОСПРОМТРАНСПРОЕКТ	
Инж. КВ	Ковальчук					
Инж. ТК	Щавинский					

Альбом III

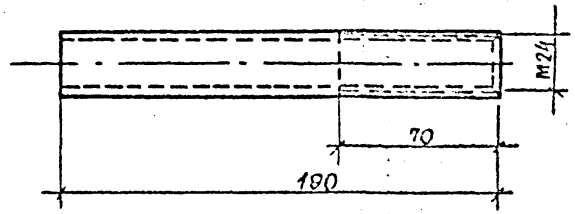

				709-9-126.93	КЖИ-25.00	
				Труба	Стадия: Р; Масса: 0,45; Масшт: 1:2	
ГИП	Кореневский				Лист	Листов 1
ГИП	Гордеев			Труба 28х4 ГОСТ 8732-78*	АОМОСПРОМТРАНСПРОЕК	
Инж. КВ	Ковальчук			Б-10 ГОСТ 8731-74*		
Инж. ТК	Щавинский					

Альбом 3

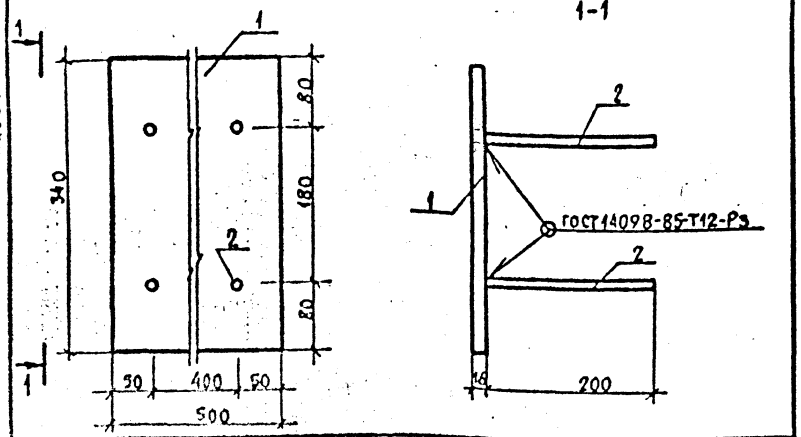

Формат	Зона	Поз.	Обозначение	Наименование	Кол.	Примечание
				Документация		
			КЖИ-ТТ1	Технические требования	X	
				Детали		
54		1	КЖИ - 26.01	Лист Б-ПН-16 ГОСТ 19903-74* / С235 ГОСТ 27772-88*	1	21,3кг
54		2	КЖИ - 26.02	Ф10АIII ГОСТ 5781-82; ℓ=200	4	0,12кг

709-9-126.93 КЖИ-26.00

Закладная деталь (ЗД-4)

Стадия	Масса	Масштаб
Р	21.79	1:5

Лист | Листов 1

ГИП Кореневский
ГИП Гордеев
Инж. Вк. Ковальчук
Инж. Тк. Иванникова

АО МОСПРОМТРАНСПРОЕКТ

Инв. № подл. | Подпись и дата | Взам. инв. №

Альбом 3

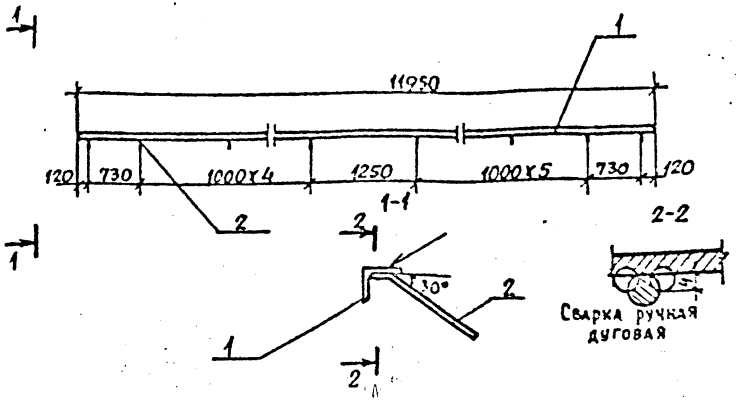

Формат	Зона	Поз.	Обозначение	Наименование	Кол.	Примечание
				Документация		
Д3			КЖИ-ТТ1	Технические требования	X	
				Детали		
54		1	КЖИ - 27.01	Уголок 45×45×5 ГОСТ 8509-72* / С235 ГОСТ 27772-88*	1	40.27кг
54		2	КЖИ - 27.02	Ф8АIII ГОСТ 5781-82*, ℓ=150	13	0.06кг

709-9-126.93 КЖИ-27.00

Закладная деталь (ЗД-5)

Стадия	Масса	Масштаб
Р	41.05	1:5

Лист | Листов 1

ГИП Кореневский
ГИП Гордеев
Инж. Вк. Ковальчук
Инж. Тк. Иванникова

АО МОСПРОМТРАНСПРОЕ

Инв. № подл. | Подпись и дата | Взам. инв. №

Альбом 3

Формат	Зона	Поз.	Обозначение	Наименование	Кол.	Примеч.
				Документация		
А3			КЖИ-ТТ1	Технические требования	X	
А4			КЖИ-28.00 СБ	Сборочный чертеж	X	
			КЖИ-ВрС1	Ведомость расхода стали	X	
				Сборочные единицы		
А4		1	КЖИ-29.00	Сетка арматурная С-8	2	
А4		2	КЖИ-31.00	Закладная деталь ЗД-6	2	
А4		3	КЖИ-30.00	ЗД-7	4	
				Детали		
А4		4	КЖИ-32.00	Шпилька	4	
А4		5	КЖИ-33.00	Петля строповочная ПС-2	2	
5Ч		6	КЖИ-28.01	ф10 А III ГОСТ 5781-82;* ℓ=140	26	0,78 кг
5Ч		7	КЖИ-28.02	Трубка III ТВ-50-355-25х1,15		
				черная ГОСТ 19034-82;* ℓ=160	2	
				Стандартные изделия		
		8		Гайка М22		
				ГОСТ 5915-70*	8	
		9		Шайба 22		
				ГОСТ 6958-78*	4	
				Материалы		
				Бетон В25	0,15	м³

Взам. инв. №

Подпись и дата

Инв. № подл.

ГИП	Кореневский		
ГИП	Гордеев		
Инж. Дк.	Ковальчук		
Инж. Тк.	Ивдинников		

709-9-126.93 КЖИ-28.00

Диафрагма (Д1)

Стадия	Лист	Листов
Р		1

АО МОСПРОМТРАНСПРОЕКТ

Альбом 3

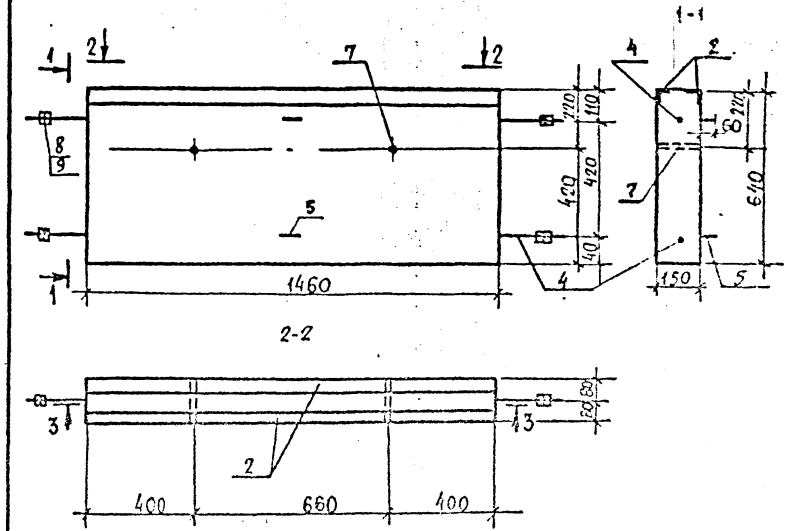

Взам. инв. №

Подпись и дата

Инв. № подл.

ГИП	Кореневский		
ГИП	Гордеев		
Инж. Дк.	Ковальчук		
Инж. Тк.	Ивдинников		

709-9-126.93 КЖИ-28.00 СБ

Диафрагма (Д-1) Сборочный чертеж

Стадия	Масса	Масшт.
Р	375	1:15

Лист 1 Листов 2

АО МОСПРОМТРАНСПРОЕКТ

Альбом 3

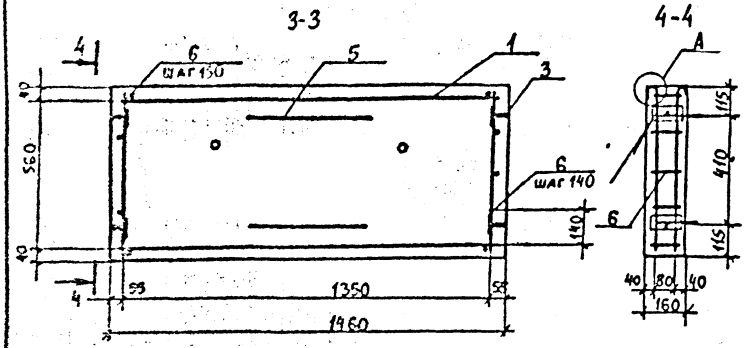

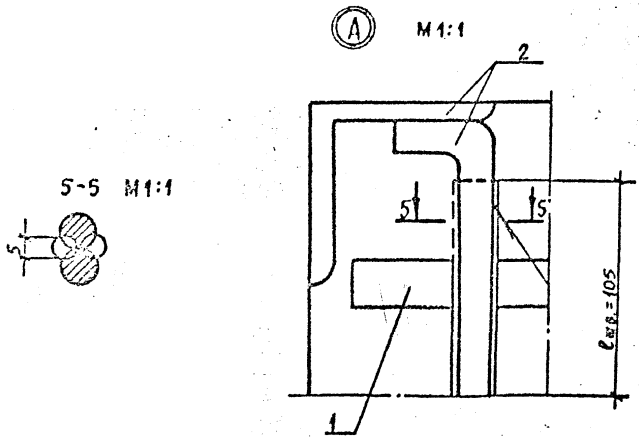

Сварка ручная дуговая

КЖИ..-28.00 СБ	Лист 2

Альбом 3

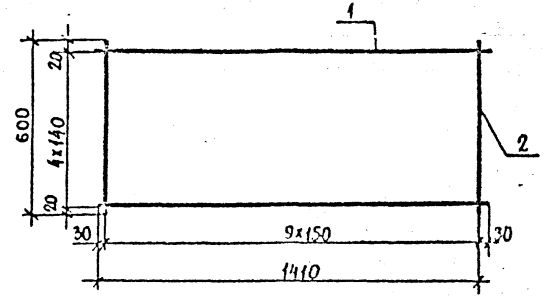

Формат	Зона	Поз.	Обозначение	Наименование	Кол.	Примечание
				Документация		
А3			КЖИ-ТТ1	Технические требования	X	
				Детали		
Б4		1	КЖИ - 29.01	Ф10АIII ГОСТ 5781-82*; l=1410	5	0,86 кг
Б4		2	КЖИ- 29.02	l=600	10	0,37 кг

ГИП	Кореневский		
ГИП	Гордеев		
Инж. Дк.	Ковальчук		
Инж. Тк.	Иванникова		

709-9-126.93 КЖИ-29.00

Сетка арматурная (С-8)

Стадия	Масса	Масштаб
Р	8,0	1:15

Лист | Листов 1

АО МОСПРОМТРАНСПРОЕ

Альбом 3

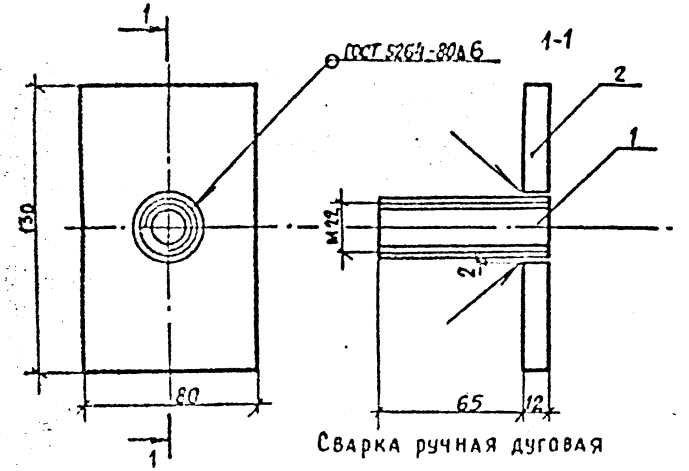

Сварка ручная дуговая

Формат	Зона	Поз	Обозначение	Наименование	Кол.	Примечание
				Документация		
А3			КЖИ-ТТ1	Технические требования	X	
				Детали		
Б4		1	КЖИ-30.01	Труба 24х4 ГОСТ 8734-75, Е-77 / ГОСТ 8733-74*	1	0,17кг
Б4		2	КЖИ-30.02	Лист Б-ПН-12 ГОСТ 19903-74* / С255 ГОСТ 27772-88*	1	1,0кг

709-9-126.93 КЖИ-30.00

Закладная деталь (ЗД-7)

Стадия	Масса	Масшт.
Р	1,2	1:2

Лист | Листов 1

АО МОСПРОМТРАНСПРОЕКТ

ГИП	Кореневский	
ГИП	Гордеев	
Инж. II к.	Ковальчук	
Инж. I к.	Иванников	

Взам. инв. № | Подпись и дата | Инв. № подл.

Альбом 3

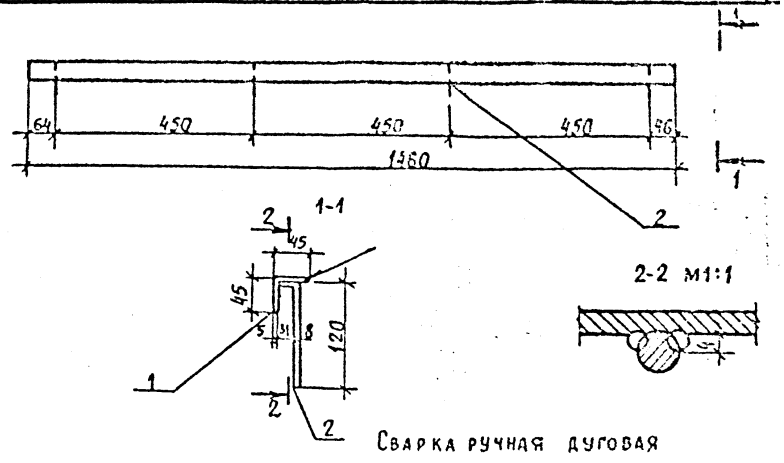

Сварка ручная дуговая

Формат	Зона	Поз.	Обозначение	Наименование	Кол.	Примечание
				Документация		
А3			КЖИ-ТТ1	Технические требования	X	
				Детали		
Б4		1	КЖИ-31.01	Уголок 45х45х5 ГОСТ 8509-72* Е-1460 / С235 ГОСТ 27772-88*	1	4,92кг
Б4		2	КЖИ-31.02	⌀8А-III ГОСТ 5781-82* Е-150	4	0,08кг

709-9-126.93 КЖИ-31.00

Закладная деталь (ЗД-6)

Стадия	Масса	Масшт.
Р	5,16	1:10

Лист | Листов 1

АО МОСПРОМТРАНСПРОЕКТ

ГИП	Кореневский	
ГИП	Гордеев	
Инж. II к.	Ковальчук	
Инж. I к.	Иванников	

Взам. инв. № | Подпись и дата | Инв. № подл.

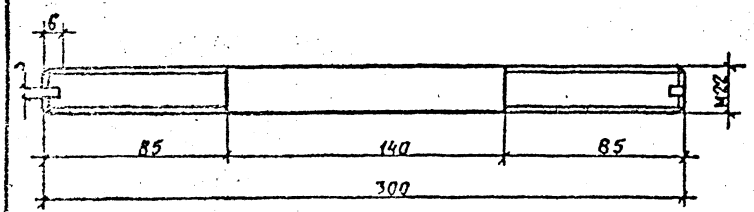

				709-9-126.93 КЖИ-32.00			
				Шпилька	Стадия	Масса	Масштаб
					Р	0,89	1:2
					Лист	Листов 1	
ГИП	Кореневский			АI ф22 ГОСТ 5781-82* / Ст 3СП ГОСТ 380-88*	АОМОСПРОМТРАНСПРОЕКТ		
ГИП	Горлеев						
Инж. IIк	Ковальчук						
Инж. Iк	Шевченко						

Альбом III

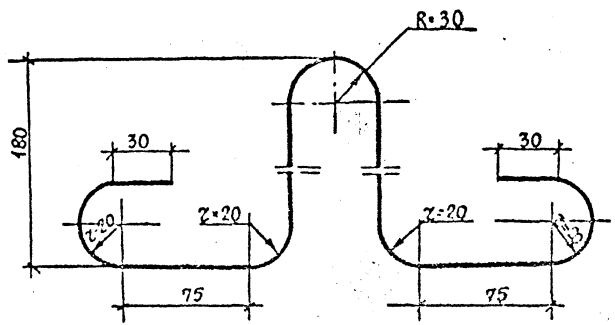

Длина заготовки L=750мм.

				709-9-126.93 КЖИ-33.00			
				Петля строповочная (ПС-2)	Стадия	Масса	Масштаб
					Р	0,3	1:25
					Лист	Листов 1	
ГИП	Кореневский			АI ф8 ГОСТ 5781-82*	АОМОСПРОМТРАНСПРОЕКТ		
ГИП	Горлеев						
Инж. IIк	Ковальчук						
Инж. Iк	Шевченко						

Взам. инв. №

Подпись и дата

Инв. № подл.

Альбом 3

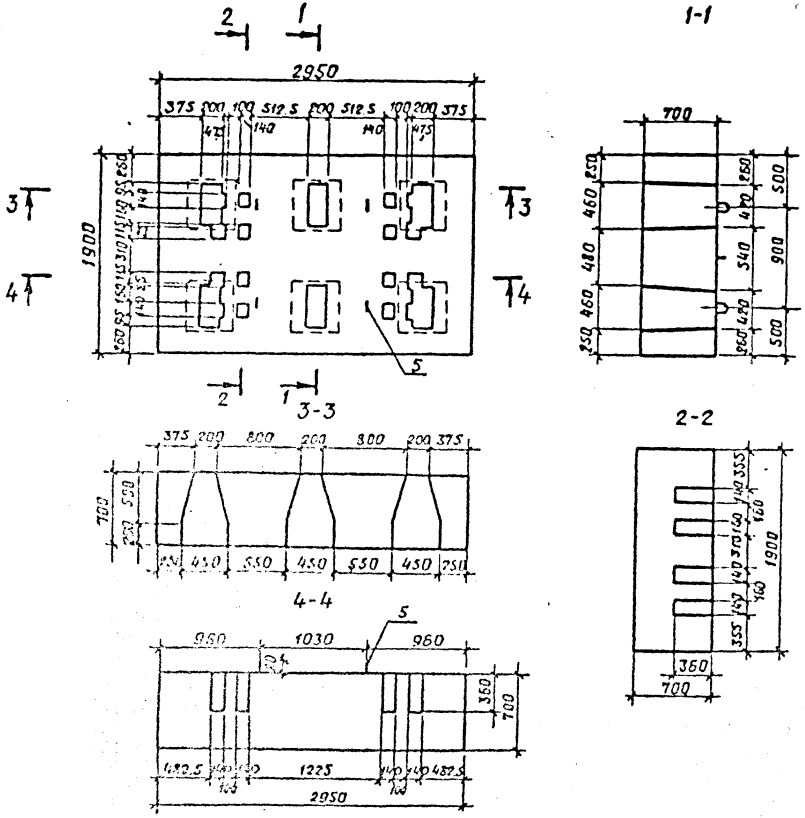

Формат	Зона	Поз.	Обозначение	Наименование	Кол.	Прич.
				Документация		
А3			КЖИ-ТТ1	Технические требования	X	
А3			КЖИ-ВРС1	Ведомость расхода		
				стали	X	
				Сборочные единицы		
А4		1	КЖИ-35.00	Сетка арматурная С-9	1	
А4		2	КЖИ-36.00	С-10	1	
				Детали		
А4		3	КЖИ-37.00	Хомут	3	
А4		4	-01	Хомут	6	
А4		5	КЖИ-38.00	Строповочная петля ПС2	4	
Б4		6	КЖИ-34.01	∅5Вр1ГОСТ 6727-80, ℓ=620	18	0,09к
				Материалы		
				Бетон В25	2,9	м³

ГИП	Кореневский		
ГИП	Гордеев		
Инж. II к.	Ковальчук		
Инж. I к.	Иванникова		

709-9-126.93 КЖИ-34.00СБ

Насадка промежуточной опоры (НП1)

Стадия	Масса	Масш.
Р	7,3	

Лист 1 Листов 2

ДО Моспромтранспроект

Схемы армирования

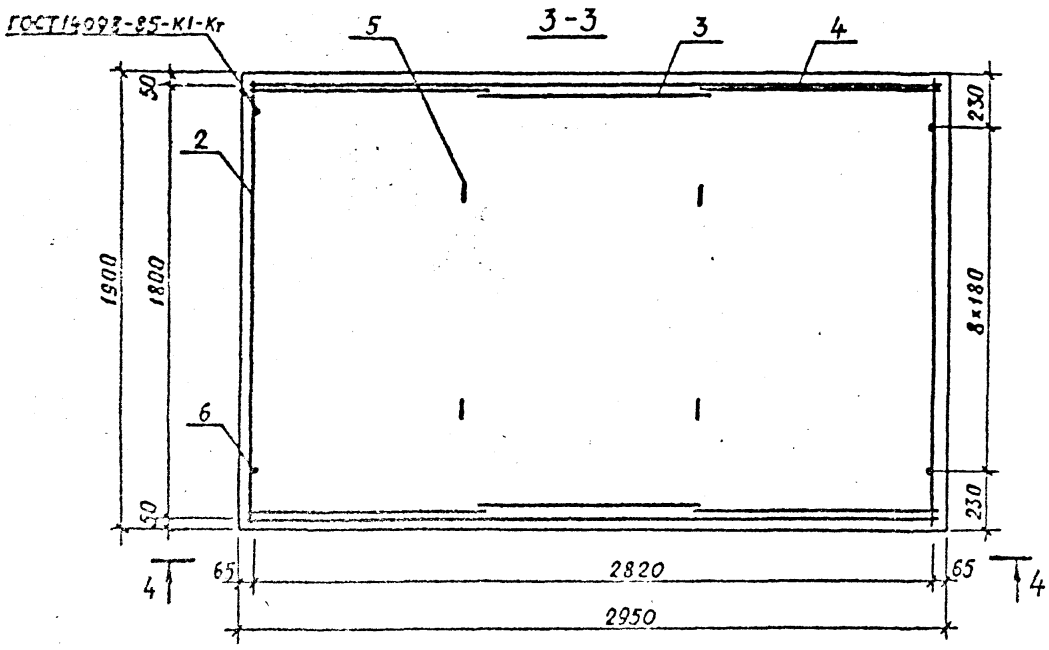

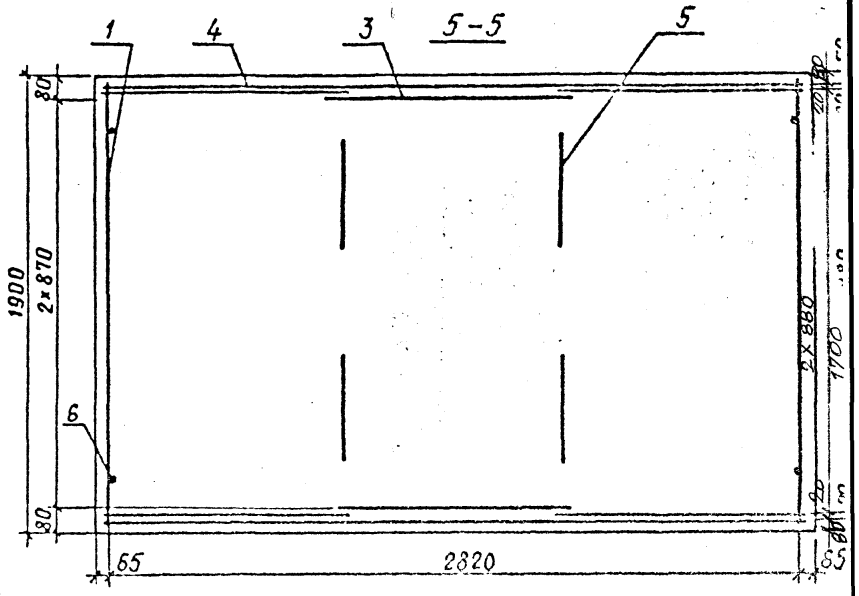

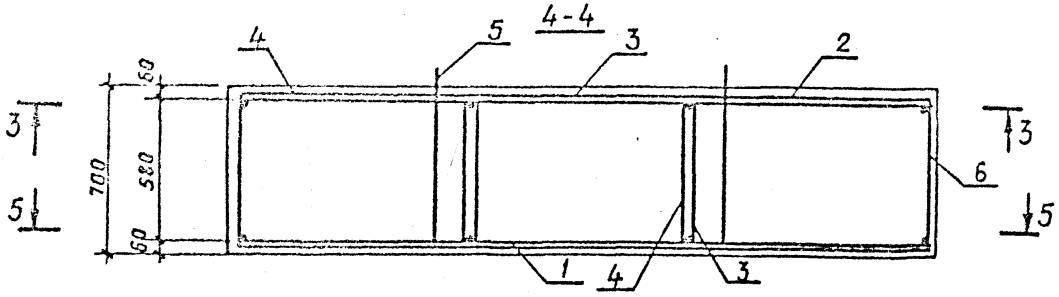

Альбом 3

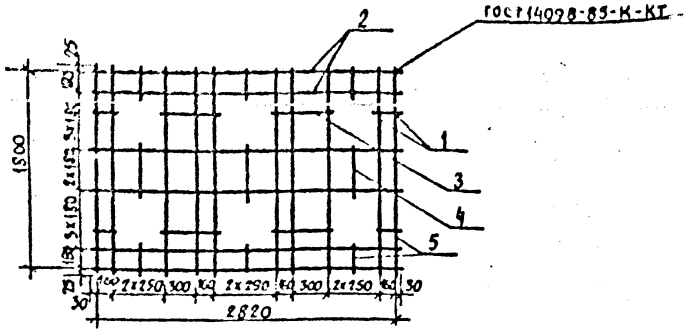

Формат	Зона	Поз.	Обозначение	Наименование	Кол.	Примечание
				Документация		
А3			КЖИ-ТТ1	Технические требования	X	
				Детали		
Б4		1	КЖИ-35.01	⌀18А III, ГОСТ 5781-82,* ℓ=1850	10	3,70 кг
Б4		2	КЖИ-35.02	⌀12А III, ГОСТ 5781-82,* ℓ=2880	7	2,56 кг
Б4		3	КЖИ-35.03	ℓ=480	8	0,43 кг
Б4		4	КЖИ-35.04	ℓ=400	3	0,35 кг
Б4		5	КЖИ-35.05	ℓ=210	14	0,19 кг

709-9-126.93 КЖИ-35.00

Сетка арматурная (С-9)

Стадия	Масса	Масштаб
Р	62,1	

Лист | Листов 1

ДОМОСПРОМТРАНСПРОЕКТ

Альбом 3

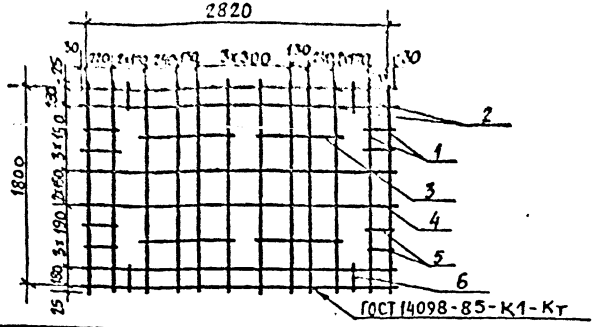

Формат	Зона	Поз.	Обозначение	Наименование	Кол.	Примечание
				Документация		
А3			КЖИ-ТТ1	Технические требования	X	
				Детали		
Б4		1	КЖИ-36.01	⌀16А III, ГОСТ 5781-82,* ℓ=1850	12	2,92 кг
Б4		2	КЖИ-36.02	⌀12А III, ГОСТ 5781-82,* ℓ=2880	7	2,56 кг
Б4		3	КЖИ-36.03	ℓ=700	4	0,62 кг
Б4		4	КЖИ-36.04	ℓ=330	2	0,29 кг
Б4		5	КЖИ-36.05	ℓ=280	8	0,25 кг
Б4		6	КЖИ-36.06	ℓ=210	4	0,19 кг

709-9-126.93 КЖИ-36.00

Сетка арматурная (С-10)

Стадия	Масса	Масшт.
Р	58,8	

Лист | Листов 1

ДОМОСПРОМТРАНСП

Взам. инв. №

Подпись и дата

Инв. № подл.

ГИП Кореневский

ГИП Гордеев

Инж. II к. Коральчук

Инж. I к. Иванникова

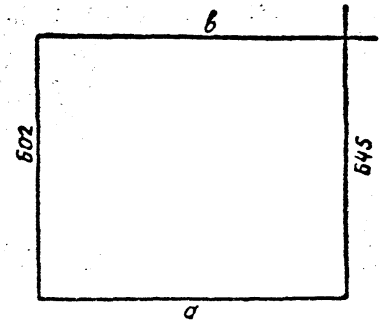

Обозначение	а	в	Масса кг
КЖИ-37.01	923	975	0,48
-01	983	1035	0,50

709-9-126.93	КЖИ-37.00		
Хомут	Стадия: Р	Масса: см. табл.	Масшт.: 1:10
	Лист	Листов 1	
Проволока S Вр I ГОСТ 6727-80*	АО Моспромтранспроект		

ГИП Кореневский
ГИП Гордеев
Инж. II к. Кобрацкук
Инж. I к. Иванникова

Инв. № подл. | Подпись и дата | Взам. инв. №

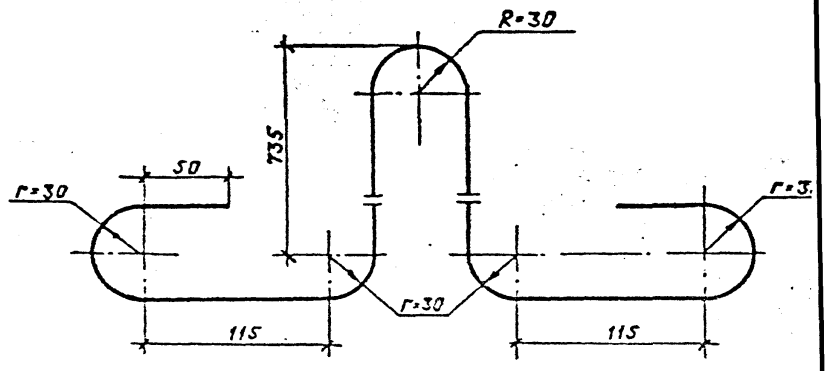

Длина заготовки 2117 мм

709-9-126.93	КЖИ-38.00		
Петля строповочная (ПС-3)	Стадия: Р	Масса: 4,2	Масшт.:
	Лист	Листов	
ф18 АI ГОСТ 5781-82*	АО Моспромтранс		

ГИП Кореневский
ГИП Гордеев
Инж. II к. Кобрацкук
Инж. I к. Иванникова

Инв. № подл. | Подпись и дата | Взам. инв. №

Альбом 3

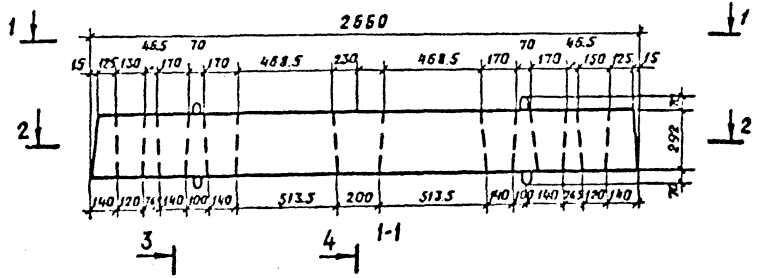

Формат	Зона	Поз	Обозначение	Наименование	Кол.	Примечание
				Документация		
А3			КЖИ-ТТ1	Технические требования	X	
А3			КЖИ-ВРС1	Ведомость расхода стали	X	
				Сборочные единицы		
А4		1	КЖИ-40.00	Сетка арматурная С-11	2	
				Детали		
А4		2	КЖИ-41.00	Петля строповочная ПС-4	8	
Б4		3	КЖИ-39.01	ф10 AIII ГОСТ 5781-82; l=240	102	0,15 кг
				Материалы		
				Бетон В25	0,53	м³

		709-9-126.93	КЖИ-39.00 СБ
		Подферменник (ПФ1)	Стадия: Р; Масса: 1325; Масшт.: 1:20
			Лист; Листов 1
ГИП	Корчевский		АО Мосгорпромтрансстрой
ГИП	Гордеев		
Инж. ПК	Ковальчук		
Инж. ПК	Иванникова		

Альбом 3

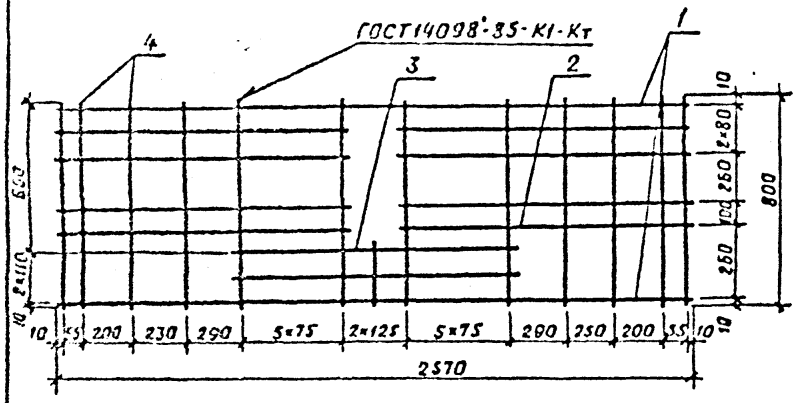

Формат	Зона	Поз.	Обозначение	Наименование	Кол.	Примечание
				Документация		
А3			КЖИ - ТТ1	Технические требования	X	
				Детали		
54		1	КЖИ - 40.01	ф10А-III ГОСТ 5781-82; ℓ=2570	2	1,59 кг
54		2	КЖИ - 40.02	ℓ=1170	8	0,72 кг
54		3	КЖИ - 40.03	ℓ=1020	2	0,63 кг
54		4	КЖИ - 40.04	ℓ=800	20	0,49 кг
54		5	КЖИ - 40.05	ℓ=240	1	0,15 кг

Взам. инв. №

Подп. и дата

Инв. № подл.

ГИП	Кореневский		
ГИП	Гордеев		
Инж. II к.	Ковальчук		
Инж. I к.	Иванникова		

709-9-126.93 КЖИ-40.00

Сетка арматурная (С-11)

Стадия	Масса	Масшт.
Р	20,15	

Лист | Листов 1

АО Моспромтранспроект

Альбом 3

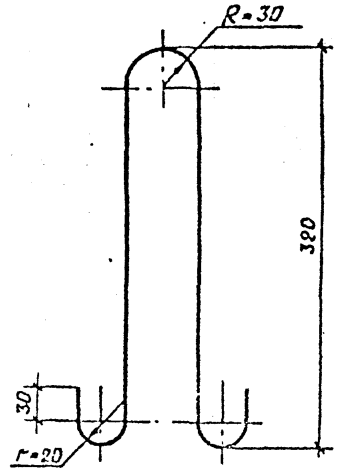

Длина заготовки ℓ=820 мм

Взам. инв. №

Подп. и дата

Инв. № подл.

ГИП	Кореневский		
ГИП	Гордеев		
Инж. II к.	Ковальчук		
Инж. I к.	Иванникова		

709-9-126.93 КЖИ-41.00

Петля строповочная (ПС-4)

Стадия	Масса	Масшт.
Р	0,51	

Лист | Листов 1

ф10А I ГОСТ 5781-82

АО Моспромтранспроект

Альбом 3

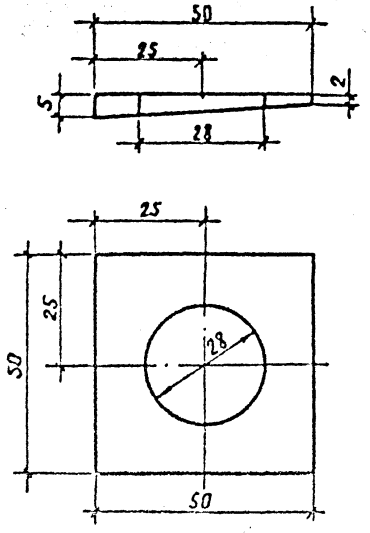

				709-9-126.93	КЖИ-42.00		
				Шайба квадратная (ШК2)	Стадия	Масса	Масшт.
					Р	0,06	1:1
					Лист	Листов 1	
ГИП	Кореневский			Лист	Б-ПН-5ГОСТ19903-74*	АО Моспромтранспроект	
ГИП	Горлеев				С255 ГОСТ27772-88*		
Инж. Ц.К.	Ковальчук						

Альбом III

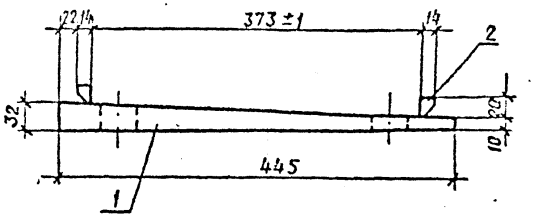

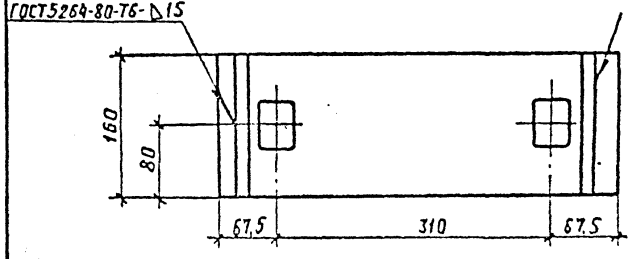

Формат	Зона	Поз.	Обозначение	Наименование	Кол.	Примечание
				Документация		
А3			КЖИ-ТТ1	Технические требования	X	
				Детали		
А4		1	КЖИ-46.00	Лист прокладки	1	
А4		2	КЖИ-47.00	Упор	2	

				709-9-126.93	КЖИ-43.00		
				Прокладка клиновидная (Пр)	Стадия	Масса	Масшт.
					Р	10,48	1:5
					Лист	Листов 1	
ГИП	Кореневский				АО Моспромтранспроект		
ГИП	Горлеев						
Инж. Ц.К.	Ковальчук						

Взам. инв. №

Подп. и дата

Инв. № подл.

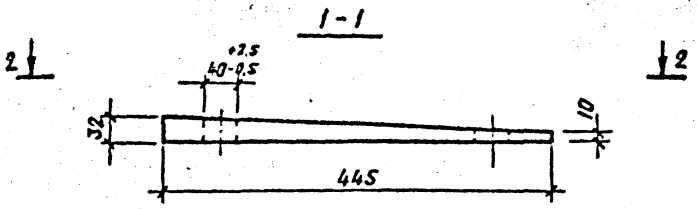

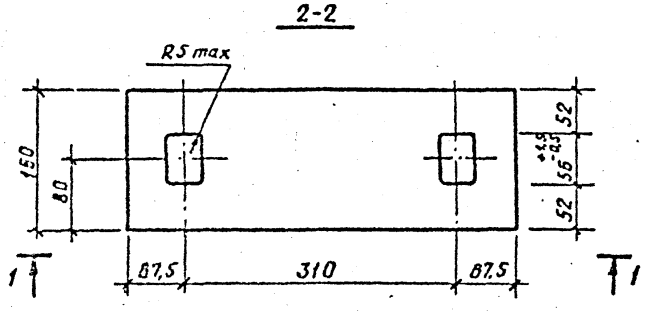

			709-9-126.93	КЖИ-44.00	
			Лист прокладки	Стадия: Р	Масса: 10,0	Масштаб: 1:5
				Лист	Листов 1
ГИП	Кореневский		Лист Б-ПН-32 ГОСТ 19903-74* С255 ГОСТ 27772-88	АО Моспромтранспроект	
ГИП	Гордеев				
Инж. ВК	Ковальчук				
Инж. ТК	Шпинникова				

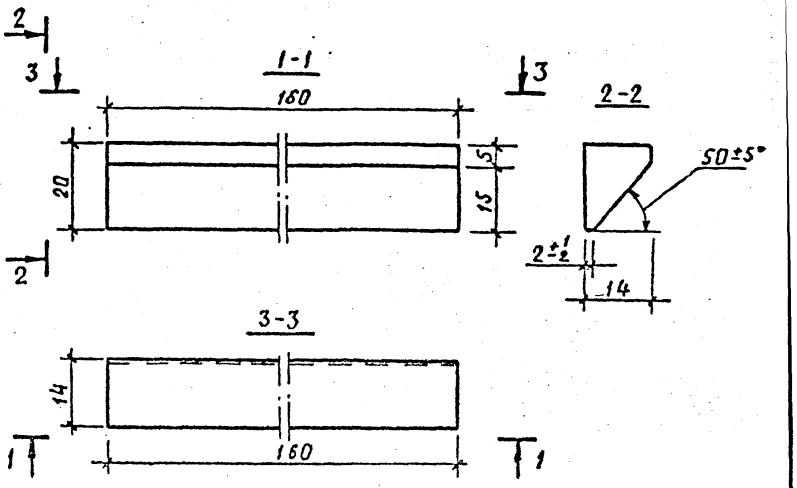

			709-9-126.93	КЖИ-45.00	
			Упор	Стадия: Р	Масса: 0,24	Масштаб: 1:1
				Лист	Листов 1
ГИП	Кореневский		Лист Б-ПН-14 ГОСТ 19903-74* С255 ГОСТ 27772-88	АО Моспромтранспроект	
ГИП	Гордеев				
Инж. ВК	Ковальчук				
Инж. ТК	Шпинникова				

Инв. № подл. | Подп. и дата | Взам. инв. №

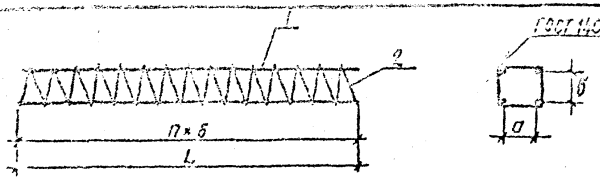

Формат	Зона	Поз.	Обозначение	Наименование	Кол.	Примечание
				Документация		
А3			КЖИ-ТТ1	Технические требования	X	
			Переменные данные для исполнений			
				КЖИ-48.00 (КП1)		
				Детали		
Б4		1	КЖИ-48.01	ф10А-III ГОСТ 5781-82*, ℓ=300	4	0,19 кг
Б4		2	КЖИ-48.02	ф8А-I ГОСТ 5781-82*, ℓ=2900	1	1,15 кг
				-01 (КП2)		
				Детали		
Б4		1	КЖИ-48.03	ф10А-III ГОСТ 5781-82*, ℓ=500	4	0,31 кг
Б4		2	КЖИ-48.04	ф8А-I ГОСТ 5781-82*, ℓ=4800	1	1,90 кг
				-02 (КП3)		
				Детали		
Б4		1	КЖИ-48.05	ф10А-III ГОСТ 5781-82*, ℓ=780	4	0,48 кг
Б4		2	КЖИ-48.06	ф8А-I ГОСТ 5781-82*, ℓ=6530	1	2,60 кг

Обозначение	Марка	Размеры, мм a	b	c	L	n	Масса кг
КЖИ-48.00	КП1	30	30	30	300	10	1,91
-01	КП2	30	30	30	500	17	3,14
-02	КП3	100	228	50	980	20	4,52

ГИП	Кореневский	
ГИП	Гордеев	
Нач. ПЭ	Козальчук	
Инж. I	Иванников	

709-9-126.93 КЖИ-46.00

Каркас (КП1 ÷ КП3)

Стадия	Масса	Масшт.
Р	сж. табл	1:4
Лист	Листов 1	

АО Моспромтранспроект

gost.e-ecolog.ru

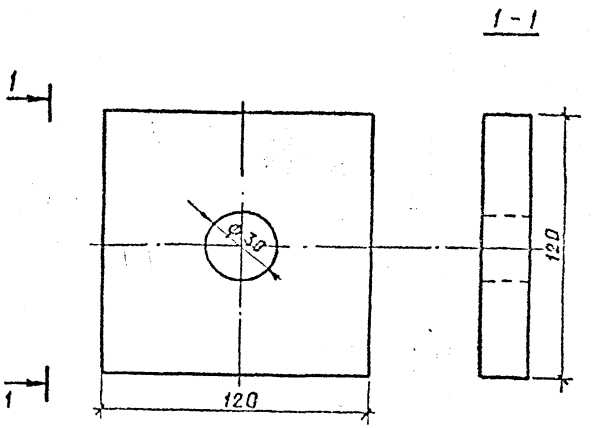

Инв.№ подл.	
Подпись и дата	
Взам. инв.№	

ГИП	Кореневский	
ГИП	Гордеев	
Нач. ПЭ	Козальчук	
Инж. I	Иванников	

709-9-126.93 КЖИ-47.00

Шайба квадратная ШК1

Стадия	Масса	Масшт.
Р	2,2	1:2
Лист	Листов 1	

Лист Б-ПН-20 ГОСТ 19903-74* / С255 ГОСТ 27772-88*

АО Моспромтранспроект