Типовой проект

0901-4-11.89

Заглубленный резервуар технической воды, сборно-монолитный железобетонный прямоугольный емкостью 50 м³ II, III, IV классов защиты

Альбом 2

Строительные изделия

23851-02
ЦЕНА

Инв. №

gost.e-ecolog.ru

Типовой проект

0901-4-11.89

Заглубленный резервуар технической воды, сборно-монолитный железобетонный прямоугольный емкостью 50 м³ I, II, III классов защиты

Альбом 2

Строительные изделия

Утвержден Штабом ГО СССР
Протокол от 03.03.89 г № 40
Введен в действие Гипрокоммундортрансом
Приказ от 15.03.89 г № 37.

Разработан
Гипрокоммундортрансом
Главный инженер института В.И. Макаров
Главный инженер проекта В.В. Юдин

Альбом 2

Содержание

Обозначение	Наименование	Стр.
0901-4-11.89-ТУ	Технические условия	2
КЖИ.1	Каркас пространственный КП(КП1÷КП8)	3
КЖИ.2	Каркас пространственный КП	
	(КП9÷КП12)	5
КЖИ.3	Каркас пространственный КП	
	(КП13÷КП15)	6
КЖИ.4	Каркас плоский КР (КР1; КР2)	7
КЖИ.5	Каркас плоский КР (КР3; КР4)	7
КЖИ.6	Каркас плоский КР (КР5÷КР8)	8
КЖИ.7	Каркас плоский КР (КР9; КР10)	9
КЖИ.8	Сетка С (С1÷С14)	10
КЖИ.9	Сетка С (С15÷С17)	12
КЖИ.10	Лестница ЛМ-1	13
КЖИ.11	Изделие закладное МН-1	14
КЖИ.12	Изделие закладное МН-2	15

Настоящие технические условия распространяются на арматурные изделия, предназначенные для монолитных железобетонных конструкций.

Рабочая и конструктивная арматура принята классов A-III и A-I по ГОСТ 5781-82*. Марка стали для арматуры класса A-III-35ГС или 25Г2С; для класса A-I-марка Ст3 пс3. Закладные изделия изготавливаются из стали марки ст 3 сп.

Плоские арматурные каркасы и сетки должны изготавливаться при помощи контактной точечной электросварки в соответствии с ГОСТ 10922-75. Сварку стержней в каркасах и сетках производить во всех точках пересечения. Объединение плоских каркасов в пространственные производить в кондукторах при помощи электросварочных клещей.

Каждое арматурное изделие должно иметь бирку с указанием его марки.

Арматурные изделия должны быть приняты техническим контролем предприятия-изготовителя (поштучно) по ГОСТ 10922-75.

Предприятие-изготовитель должно сопровождать каждую, принятую техническим контролем, партию паспортом, в котором указываются: наименование и адрес предприятия-изготовителя, номер и дата выдачи паспорта, номер партии, дата изготовления изделий. Паспорт должен быть подписан лицом, ответственным за технический контроль предприятия-изготовителя.

Инв.№ подл. | Подп. и дата | Взам. инв.№

Привязан.

Инв.№

				ТП 0901-4-11.89 ТУ
Нач.отд	Федотов		12.88	Технические условия
Н.контр.	Климов		12.88	Стадия Р; Лист; Листов 1
Гл.спец.	Климов		12.88	Гипрокоммундортранс г. Москва
Рук.гр.	Стольниченко		12.88	
Исполн.	Анюшина		12.88	

Альбом 2

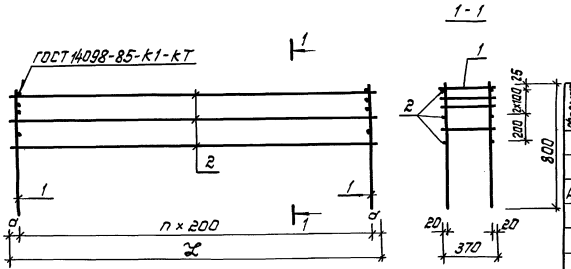

Обозначение	Марка	n	Размеры, мм a	Размеры, мм ℓ	Масса кг
0901-4-11.89-КЖИ.1	КП1	30	425	6850	64,8
-01	КП2	30	425	6850	58,6
-02	КП3	22	375	5150	48,0
-03	КП4	22	375	5150	43,4
-04	КП5	22	75	4550	47,4
-05	КП6	22	75	4550	42,8
-06	КП7	14	25	2850	30,6
-07	КП8	14	25	2850	27,6

Формат	Зона	Позиц.	Обозначение	Наименование	Кол.	Примеч.
				Документация		
А4			0901-4-11.89 - ТУ	Технические условия		
				Переменные данные для исполнения:		
				0901-4-11.89-КЖИ.1		КП1
				Сборочные единицы		
А4		1	0901-4-11.89 - КЖИ.4	Каркас плоский КР1	31	
				Детали		
А3		2	0901-4-11.89-КЖИ.1.1	ФБАI ГОСТ 5781-82* Вг-6850	6	1,5 кг

Привязан

Инв. N

Инв.N подл. | Подп. и дата | Взам. инв.N

ТП 0901-4-11.89 КЖИ.1

Каркас пространственный КП (КП1÷КП8)

Нач. отд.	Федотов		12.88
Н. контр.	Клитов		12.88
Гл. спец.	Клитов		12.88
Рук. гр.	Столбянинова		12.88
Вед. инж.	Сергеичев		12.88
Исполн.	Храмова		12.88

Стадия	Масса	Масштаб
Р	см. табл.	б/м
Лист 1	Листов 2	

Гипрокоммунавтотранс г. Москва

Копировал: ЛЕННИИПроект 23851-02 4 Формат: А4

Альбом 2

Форм.	Зона	Позиц.	Обозначение	Наименование	Кол.	Примеч.
				0901-4-11.89-КЖИ.1-01		КП2
				Сборочные единицы		
А4		1	0901-4-11.89-КЖИ.4-01	Каркас плоский КР2	31	
				Детали		
А3		2	0901-4-11.89-КЖИ.1.1	ф 6АI ГОСТ5781-82*ℓ=6850	6	1.5кг
				0901-4-11.89-КЖИ.1-02		КП3
				Сборочные единицы		
А4		1	0901-4-11.89-КЖИ.4	Каркас плоский КР1	23	
				Детали		
А3		2	0901-4-11.89-КЖИ.1-02.1	ф6АI ГОСТ5781-82*ℓ=5150	6	1.1кг
				0901-4-11.89-КЖИ.1-03		КП4
				Сборочные единицы		
А4		1	0901-4-11.89-КЖИ.4-01	Каркас плоский КР2	23	
				Детали		
А3		2	0901-4-11.89-КЖИ.1-02.1	ф6АI ГОСТ5781-82*ℓ=5150	6	1.1кг
				0901-4-11.89-КЖИ.1-04		КП5
				Сборочные единицы		
А4		1	0901-4-11.89-КЖИ.4	Каркас плоский КР1	23	
				Детали		
А3		2	0901-4-11.89-КЖИ.1-04.1	ф6АI ГОСТ 5781-82*ℓ=4550	6	1.0кг
				0901-4-11.89-КЖИ.1-05		КП6
				Сборочные единицы		
А4		1	0901-4-11.89-КЖИ.4-01	Каркас плоский КР2	23	

Форм.	Зона	Позиц.	Обозначение	Наименование	Кол.	Примеч.
				Детали		
А3		2	0901-4-11.89-КЖИ.1-04.1	ф6АI ГОСТ 5781-82*ℓ=4550	6	1.0кг
				0901-4-11.89-КЖИ.1-06		КП7
				Сборочные единицы		
А4		1	0901-4-11.89-КЖИ.4	Каркас плоский КР1	15	
				Детали		
А3		2	0901-4-11.89-КЖИ.1-06.1	ф6АI ГОСТ5781-82*ℓ=2850	6	0.6кг
				0901-4-11.89-КЖИ.1-07		КП8
				Сборочные единицы		
А4		1	0901-4-11.89-КЖИ.4-01	Каркас плоский КР2	15	
				Детали		
А3		2	0901-4-11.89-КЖИ.1-06.1	ф 6АI ГОСТ 5781-82*ℓ=2850	6	0,6 кг

Инв.№подл. | Подп. и дата | Взам. инв.№

Привязан

Инв. №

ТП 0901-4-11.89 -КЖИ.1 Лист 2

Копировал: Ирф. 23851-02 5 Формат: А3

Альбом 2

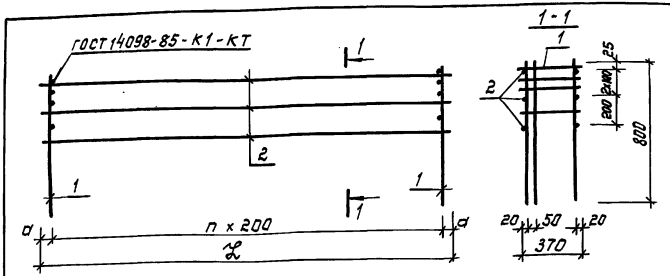

Обозначение	Марка	n	Размеры, мм а	Размеры, мм ℓ	Масса кг
0901-4-11.89-КЖИ.2	КП9	22	375	5150	82,5
-01	КП10	22	375	5150	64,1
-02	КП11	14	25	2850	53,1
-03	КП12	14	25	2850	41,1

Форм.	Зона	Позиц.	Обозначение	Наименование	Кол.	Прим.
				Документация		
А4			0901-4-11.89 ТУ	Технические условия		
				Переменные данные для исполнения:		
				0901-4-11.89-КЖИ.2		КП9
				Сборочные единицы		
А4		1	0901-4-11.89 КЖИ.5	Каркас плоский КР3	23	
				Детали		
А3		2	0901-4-11.89 КЖИ.2.1	ФбАI ГОСТ 5781-82* ℓ=5150	6	1.1кг
				0901-4-11.89-КЖИ.2-01		КП10
				Сборочные единицы		
А4		1	0901-4-11.89-КЖИ.5-01	Каркас плоский КР4	23	

Форм.	Зона	Позиц.	Обозначение	Наименование	Кол.	Прим.
				Детали		
А3		2	0901-4-11.89-КЖИ.2.1	ФбАI ГОСТ 5781-82* ℓ=5150	6	1.1кг
				0901-4-11.89-КЖИ.2-02		КП11
				Сборочные единицы		
А4		1	0901-4-11.89-КЖИ.5	Каркас плоский КР3	15	
				Детали		
А3		2	0901-4-11.89-КЖИ.2-02.1	ФбАI ГОСТ 5781-82* ℓ=2850	6	0,6кг
				0901-4-11.89-КЖИ.2-03		КП12
				Сборочные единицы		
А4		1	0901-4-11.89-КЖИ.5-01	Каркас плоский КР4	15	
				Детали		
А3		2	0901-4-11.89-КЖИ.2-02.1	ФбАI ГОСТ 5781-82* ℓ=2850	6	0,6кг

Привязан:

Инв. №

Инв. № подл. | Подп. и дата | Взам. инв. №

Нач. отд.	Федотов		12.88
Н. контр.	Климов		12.88
Гл. спец.	Климов		12.88
Рук. гр.	Смольянинова		12.88
Вед. инж.	Сергеичев		12.88
Исполнил	Хромова		12.88

ТП 0901-4-11.89 -КЖИ.2

Каркас пространственный КП (КП9÷КП12)

Стадия	Масса	Масштаб
Р	см. табл.	б/м
Лист	Листов 1	

Гипрокоммундортранс г. Москва

Копировал: Мдр 23851-02 6 Формат: А4

Альбом 2

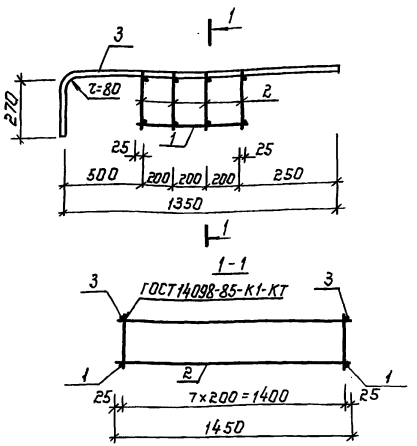

Поз.	Обозначение	Наименование	Кол.	Прим.
		Документация		
А4	0901-4-11.89 ТУ	Технические условия		
		Детали		
А3	1 0901-4-11.89-КЖИ.3.1	ф6АI ГОСТ 5781-82* ℓ=650	8	0,14 кг
		Сборочные единицы		
А4	2 У-01-01/80.5-010-08	Каркас плоский КР79	4	
		Переменные данные для исполнений:		
		0901-4-11.89-КЖИ.3		КП13
		Детали		
Б4	3 0901-4-11.89-КЖИ.3.2	ф16АIII ГОСТ 5781-82* ℓ=1680	8	2.55 кг
		0901-4-11.89-КЖИ.3-01		КП14
		Детали		
Б4	3 0901-4-11.89-КЖИ.3-01.1	ф14АIII ГОСТ 5781-82* ℓ=1680	8	1.95 кг
		0901-4-11.89-КЖИ.3-02		КП15
		Детали		
Б4	3 0901-4-11.89-КЖИ.3-02.1	ф12АIII ГОСТ 5781-82* ℓ=1680	8	1.4 кг

Обозначение	Марка	Масса кг
0901-4-11.89-КЖИ.3	КП13	30.7
-01	КП14	25.9
-02	КП15	21.5

Привязан:

Инв. №

Взам. инв. № | Подп. и дата | Инв. № подл.

ТП 0901-4-11.89 -КЖИ.3			
Каркас пространственный КП (КП13÷КП15)	Стадия	Масса	Масшт.
	Р	см. табл.	б/м
	Лист	Листов 1	
	Гипракоммунавтотранс г. Москва		

Нач. отд.	Федотов		12.88
Н. контр.	Климов		12.88
Гл. спец.	Климов		12.88
Рук. гр.	Смольянинова		12.88
Вед. инж.	Сергеичев		12.88
Исполнил	Хромова		12.88

Копировал: Инв. № 23851-02 7 Формат: А3

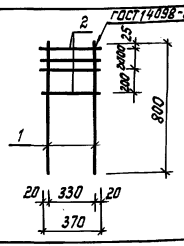

Обозначение	Марка	Масса кг
0901-4-11.89-КЖИ.4	КР1	1,8
-01	КР2	1,6

Форм.	Зона	Позиц.	Обозначение	Наименование	Кол.	Примеч.
				Документация		
А4			0901-4-11.89-ТУ	Технические условия		
				Детали		
А4		1	0901-4-11.89-КЖИ.4.1	ф10А-III ГОСТ 5781-82* ℓ=800	2	0,5кг
				Переменные данные для исполнений:		
				0901-4-11.89-КЖИ.4		КР1
				Детали		
А4		2	0901-4-11.89-КЖИ.4.2	ф10А-III ГОСТ 5781-82* ℓ=370	4	0,2кг
				0901-4-11.89-КЖИ.4-01		КР2
				Детали		
А4		2	0901-4-11.89-КЖИ.4-01.1	ф8А-III ГОСТ 5781-82* ℓ=370	4	0,15кг

Привязан

Инв. №

Взам. инв. №

Подп. и дата

Инв. № подл.

ТП 0901-4-11.89 -КЖИ.4

Каркас плоский КР (КР1; КР2)

Нач. отд.	Федотов		12.88
Н. контр.	Климов		12.88
Гл. спец.	Климов		12.88
Рук. гр.	Смольянинова		12.88
Вед. инж.	Сергеичев		12.88
Исполнил	Хромова		12.88

Стадия	Масса	Масштаб
Р	см. табл.	б/м
Лист	Листов 1	

Гипрокоммундортранс г. Москва

Формат: А4

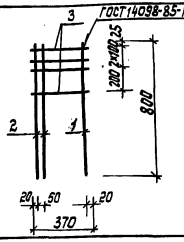

Обозначение	Марка	Масса кг
0901-4-11.89-КЖИ.5	КР3	3,3
-01	КР4	2,5

Форм.	Зона	Позиц.	Обозначение	Наименование	Кол.	Прим.
				Документация		
А4			0901-4-11.89-ТУ	Технические условия		
				Детали		
А4		1	0901-4-11.89-КЖИ.5.1	ф10А-III ГОСТ 5781-82* ℓ=800	1	0,5кг
				Переменные данные для исполнений:		
				0901-4-11.89-КЖИ.5		КР3
				Детали		
А4		2	0901-4-11.89-КЖИ.5.2	ф14А-III ГОСТ 5781-82* ℓ=800	2	1,0кг
А4		3	-КЖИ.5.3	ф10А-III ГОСТ 5781-82* ℓ=370	4	0,2кг
				0901-4-11.89-КЖИ.5-01		КР4
				Детали		
А4		2	0901-4-11.89-КЖИ.5-01.1	ф12А-III ГОСТ 5781-82* ℓ=800	2	0,7кг
А4		3	-КЖИ.5-01.2	ф8А-III ГОСТ 5781-82* ℓ=370	4	0,15кг

Привязан:

Инв. №

Взам. инв. №

Подп. и дата

Инв. № подл.

ТП 0901-4-11.89 -КЖИ.5

Каркас плоский КР (КР3; КР4)

Нач. отд.	Федотов		12.88
Н. контр.	Климов		12.88
Гл. спец.	Климов		12.88
Рук. гр.	Смольянинова		12.88
Вед. инж.	Сергеичев		12.88
Исполнил	Хромова		12.88

Стадия	Масса	Масштаб
Р	см. табл.	б/м
Лист	Листов 1	

Гипрокоммундортранс г. Москва

Формат: А4

Альбом 2

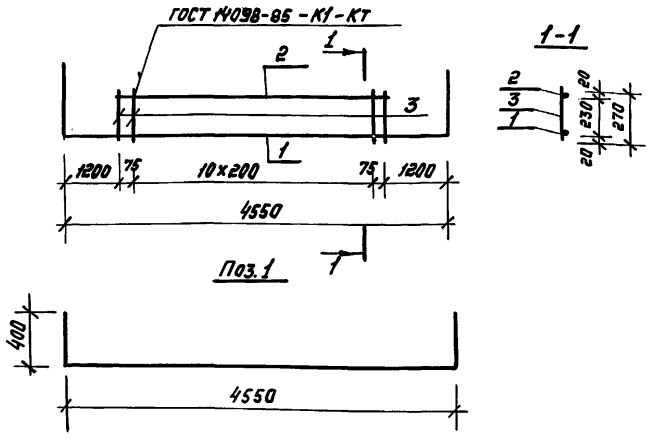

Обозначение	Марка	Масса кг
0901-4-11.89-КЖСИ.6	КР5	11.5
-01	КР6	8.2
-02	КР7	13.4
-03	КР8	9.9

Формат	Зона	Поз.	Обозначение	Наименование	Кол.	Примеч.
				Документация		
А4			0901-4-11.89 ТУ	Технические условия		
				Переменные данные для исполнений		
				0901-4-11.89-КЖСИ.6		КР5
				Детали		
Б4		1	0901-4-11.89-КЖСИ.6.1	ф14А-III ГОСТ 5781-82* ℓ=5350	1	6.5 кг
Б4		2	-КЖСИ.6.2	ф12А-III ГОСТ 5781-82* ℓ=3000	1	3.6 кг
Б4		3	-КЖСИ.6.3	ф8А-III ГОСТ 5781-82* ℓ=270	13	0.11 кг

Формат	Зона	Поз.	Обозначение	Наименование	Кол.	Примечан.
				0901-4-11.89-КЖСИ.6-01		КР6
				Детали		
Б4		1	0901-4-11.89-КЖСИ.6-01.1	ф12А-III ГОСТ 5781-82* ℓ=5350	1	4.7 кг
Б4		2	-КЖСИ.6-01.2	ф12А-III ГОСТ 5781-82* ℓ=3000	1	2.7 кг
Б4		3	-КЖСИ.6-01.3	ф6А-III ГОСТ 5781-82* ℓ=270	13	0.08 кг
				0901-4-11.89-КЖСИ.6-02		КР7
				Детали		
Б4		1	0901-4-11.89-КЖСИ.6-02.1	ф16А-III ГОСТ 5781-82* ℓ=5350	1	8.4 кг
Б4		2	-КЖСИ.6.2	ф14А-III ГОСТ 5781-82* ℓ=3000	1	3.6 кг
Б4		3	-КЖСИ.6.3	ф8А-III ГОСТ 5781-82* ℓ=270	13	0.11 кг
				0901-4-11.89-КЖСИ.6-03		КР8
				Детали		
Б4		1	0901-4-11.89-КЖСИ.6.1	ф14А-III ГОСТ 5781-82* ℓ=5350	1	6.5 кг
Б4		2	КЖСИ.6-01.2	ф12А-III ГОСТ 5781-82* ℓ=3000	1	2.6 кг
Б4		3	КЖСИ.6-01.3	ф6А-III ГОСТ 5781-82* ℓ=270	13	0.08 кг

Взам. инв. №

Подпись и дата

Инв. № подл.

Привязан

Инв. №

ТП 0901-4-11.89 -КЖСИ.6

Каркас плоский КР (КР5 ÷ КР8)

Нач. отд.	Федотов		12.88
Н. контр.	Климов		12.88
Гл. спец.	Климов		12.88
Рук. гр.	Смольянинова		12.88
Вед. инж.	Сергеичев		12.88
Исполнил	Хромова		12.88

Стадия	Масса	Масштаб
Р	см. табл.	б/м
Лист	Листов 1	

Гипрокоммундортранс г. Москва

Копировал:

23851-02 9

Формат А4

Альбом 2

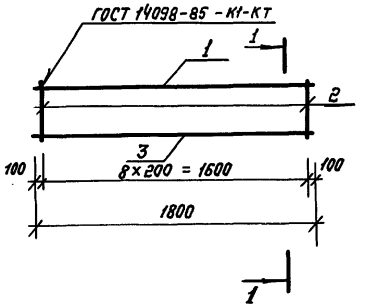

Обозначение	Марка	Масса, кг
0901-4-11.89-КЖИ.7	КР9	16.0
-01	КР10	13.0

Формат	Зона	Поз.	Обозначение	Наименование	Кол.	Примеч.
				Документация		
А4			0901-4-11.89 -ТУ	Технические условия		
				Детали		
Б4		1	0901-4-11.89-КЖИ.7.1	ф10 AI ГОСТ5781-82* ℓ=1800	1	1.1 кг
Б4		2	-КЖИ.7.2	ф10 AIII ГОСТ5781-82* ℓ=170	9	0.10 кг
				Переменные данные для исполнений		
				0901-4-11.89-КЖИ.7		КР9
				Детали		
Б4		3	0901-4-11.89-КЖИ.7.3	ф25 AIII ГОСТ5781-82* ℓ=1800	2	6.9 кг
				0901-4-11.89 КЖИ.7-01		КР10
				Детали		
Б4		3	0901-4-11.89-КЖИ.7-01.1	ф22 AIII ГОСТ5781-82* ℓ=1800	2	5.4 кг

Привязан

Инв.№

Нач.отд.	Федотов		12.88
Н.контр.	Климов		12.88
Гл.спец.	Климов		12.88
Рук.гр.	Смольянинова		12.88
Вед.инж.	Сергеичев		12.88
Исполнил	Хромова		12.88

ТП 0901-4-11.89 -КЖИ.7

Каркас плоский КР (КР9; КР10)

Стадия	Масса	Масштаб
Р	см. табл.	б/м
Лист	Листов 1	

Гипрокоммундортранс г. Москва

Инв.№подл. | Подпись и дата | Взам.инв.№

Копировал:

Альбом 2

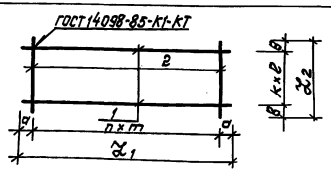

Обозначение	Марка	n	k	Размеры, мм						Масса кг
				m	l	a	в	Z_1	Z_2	
0901-4-11.89-КЖИ.8	С1	10	2	600	200	250	25	6500	450	32.9
-01	С2	10	2	600	200	250	25	6500	450	25.4
-02	С3	7	2	600	200	100	25	4400	450	22.1
-03	С4	7	2	600	200	100	25	4400	450	17.3
-04	С5	32	3	200	300	50	150	6500	1200	41.9
-05	С6	21	3	300	300	100	150	6500	1200	29.8
-06	С7	20	3	200	300	200	150	4400	1200	27.1
-07	С8	14	3	300	300	100	150	4400	1200	20.5
-08	С9	9	2	600	200	500	25	6400	450	75.7
-09	С10	9	2	600	200	500	25	6400	450	59.1
-10	С11	9	2	600	200	500	25	6400	450	48.4
-11	С12	6	2	600	200	275	25	4150	450	31.9
-12	С13	6	2	600	200	275	25	4150	450	26.2
-13	С14	6	2	600	200	275	25	4150	450	20.2

Форм.	Зона	Поз.	Обозначение	Наименование	Кол.	Прим.
				Документация		
А4			0901-4-11.89 ТУ	Технические условия		
				Переменные данные для исполнений:		
				0901-4-11.89-КЖИ.8		С1
				Детали		
Б4		1	0901-4-11.89-КЖИ.8.1	Ф16А III ГОСТ 5781-82* l=6500	3	10.3 кг
Б4		2	-КЖИ.8.2	Ф8А I ГОСТ 5781-82* l=450	11	0.18 кг
				0901-4-11.89-КЖИ.8-01		С2
				Детали		
Б4		1	0901-4-11.89-КЖИ.8-01.1	Ф14А III ГОСТ 5781-82* l=6500	3	7.8 кг
Б4		2	-КЖИ.8.2	Ф8А I ГОСТ 5781-82* l=450	11	0.18 кг
				0901-4-11.89-КЖИ.8-02		С3
				Детали		
Б4		1	0901-4-11.89-КЖИ.8-02.1	Ф16А III ГОСТ 5781-82* l=4400	3	6.9 кг
Б4		2	-КЖИ.8.2	Ф8А I ГОСТ 5781-82* l=450	8	0.18 кг
				0901-4-11.89-КЖИ.8-03		С4
				Детали		
Б4		1	0901-4-11.89-КЖИ.8-03.1	Ф14А III ГОСТ 5781-82* l=4400	3	5.3 кг
Б4		2	-КЖИ.8.2	Ф8А I ГОСТ 5781-82* l=450	8	0.18 кг

Привязан

Инв. N

Нач.отд.	Федотов	[signature]	12.88
Н.контр.	Климов	[signature]	12.88
Гл.спец.	Климов	[signature]	12.88
Рук.гр.	Смольянинова	[signature]	12.88
Вед.инж.	Сергеичев	[signature]	12.88
Исполн.	Хромова	[signature]	12.88

ТП 0901-4-11.89 -КЖИ.8

Сетка С (С1÷С14)

Стадия	Масса	Масшт.
Р	см. табл.	б/м

Лист 1 | Листов 2

Гипрокоммундортранс г. Москва

Инв.N подл. | Подп. и дата | Взам.инв.N

копировал: [signature] 23851-02 11 формат: А3

Альбом 2

Формат	Зона	Позиц.	Обозначение	Наименование	Кол.	Примеч.
				0901-4-11.89-КЖИ.8-04		С5
				Детали		
Б4		1	0901-4-11.89-КЖИ.8-04.1	ф6AI ГОСТ5781-82* ℓ=6500	4	1,4 кг
Б4		2	-КЖИ.8-04.2	ф12AIII ГОСТ5781-82* ℓ=1200	33	1,1 кг
				0901-4-11.89-КЖИ.8-05		С6
				Детали		
Б4		1	0901-4-11.89-КЖИ.8-04.1	ф6AI ГОСТ5781-82* ℓ=6500	4	1,4 кг
Б4		2	-КЖИ.8-04.2	ф12AIII ГОСТ5781-82* ℓ=1200	22	1,1 кг
				0901-4-11.89-КЖИ.8-06		С7
				Детали		
Б4		1	0901-4-11.89-КЖИ.8-06.1	ф6AI ГОСТ5781-82* ℓ=4400	4	1,0 кг
Б4		2	-КЖИ.8-04.2	ф12AIII ГОСТ5781-82* ℓ=1200	21	1,1 кг
				0901-4-11.89-КЖИ.8-07		С8
				Детали		
Б4		1	0901-4-11.89-КЖИ8-06.1	ф6AI ГОСТ5781-82* ℓ=4400	4	1,0 кг
Б4		2	-КЖИ8-04.2	ф12AIII ГОСТ5781-82* ℓ=1200	15	1,1 кг
				0901-4-11.89-КЖИ.8-08		С9
				Детали		
Б4		1	0901-4-11.89-КЖИ.8-08.1	ф25AIII ГОСТ5781-82* ℓ=6400	3	24,6 кг
Б4		2	-КЖИ8.2	ф8AI ГОСТ 5781-82* ℓ=450	10	0,18 кг
				0901-4-11.89-КЖИ.8-09		С10
				Детали		
Б4		1	0901-4-11.89-КЖИ.8-09.1	ф22AIII ГОСТ5781-82* ℓ=6400	3	19,1 кг
Б4		2	-КЖИ.8.2	ф8AI ГОСТ 5781-82* ℓ=450	10	0,18 кг
				0901-4-11.89-КЖИ.8-10		С11
				Детали		
Б4		1	0901-4-11.89-КЖИ.8-10.1	ф20AIII ГОСТ5781-82* ℓ=6400	3	15,8 кг
Б4		2	КЖИ.8-10.2	ф6AI ГОСТ 5781-82* ℓ=450	10	0,1 кг
				0901-4-11.89-КЖИ.8-11		С12
				Детали		
Б4		1	0901-4-11.89-КЖИ.8-11.1	ф20AIII ГОСТ5781-82* ℓ=4150	3	10,2 кг

Формат	Зона	Позиц.	Обозначение	Наименование	кол.	Примеч.
Б4		2	0901-4-11.89-КЖИ.8.2	ф8AI ГОСТ5781-82* ℓ=450	7	0.18 кг
				0901-4-11.89-КЖИ.8-12		С13
				Детали		
Б4		1	0901-4-11.89-КЖИ.8-12.1	ф18AIII ГОСТ5781-82* ℓ=4150	3	8,3 кг
Б4		2	-КЖИ.8.2	ф8AI ГОСТ5781-82* ℓ=450	7	0.18 кг
				0901-4-11.89-КЖИ.8-13		С14
				Детали		
Б4		1	0901-4-11.89-КЖИ.8-13.1	ф16AIII ГОСТ5781-82* ℓ=4150	3	6.5 кг
Б4		2	-КЖИ.8-10.2	ф6AI ГОСТ5781-82* ℓ=450	7	0,1 кг

Инв.№подл. | Подп. и дата | Взам.инв.№

Привязан

Инв. №

ТП 0901-4-11.89 -КЖИ.8

Лист 2

Альбом 2

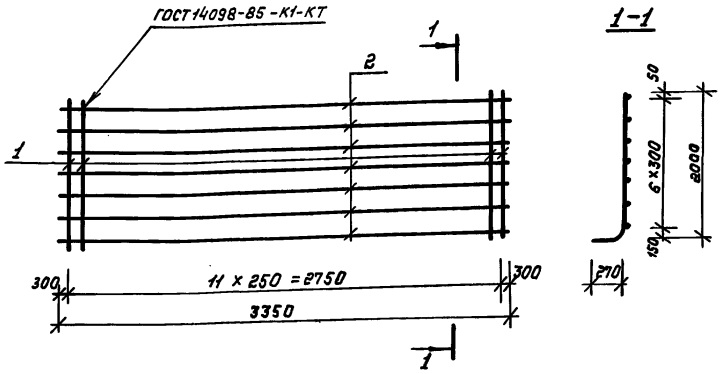

Обозначение	Марка	Масса, кг
0901-4-11.89-КЖСИ.9	С15	152.3
-01	С16	118.8
-02	С17	90.7

Поз.1

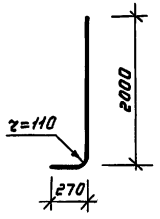

Форм.	Зона	Позиц.	Обозначение	Наименование	Кол.	Примеч.
				Документация		
А4			0901-4-11.89 ТУ	Технические условия		
				Переменные данные для исполнений:		
				0901-4-11.89 - КЖСИ.9		С15
				Детали		
Б4		1	0901-4-11.89 -КЖСИ.9.1	ф28 AIII ГОСТ 5781-82* ℓ=2350	12	11.0 кг
Б4		2	-КЖСИ.9.2	ф12 AI ГОСТ 5781-82* ℓ= 3350	7	2.9 кг
				0901-4-11.89 - КЖСИ.9-01		С16
				Детали		
Б4		1	0901-4-11.89 - КЖСИ.9-01.1	ф25 AIII ГОСТ 5781-82* ℓ=2350	12	8.7 кг
Б4		2	-КЖСИ.9-01.2	ф10 AI ГОСТ 5781-82* ℓ=3350	7	2.0 кг
				0901-4-11.89-КЖСИ.9-02		С17
				Детали		
Б4		1	0901-4-11.89-КЖСИ.9-02.1	ф22 AIII ГОСТ 5781-82* ℓ=2350	12	6.8 кг
Б4		2	-КЖСИ.9-02.2	ф8 AI ГОСТ 5781-82* ℓ=3350	7	1.3 кг

Привязан

Инв. №

Инв.№подл. | Подпись и дата | Взам.инв.№

Нач.отд.	Федотов		12.88
Н.контр.	Климов		12.88
Гл.спец.	Климов		12.88
Рук.гр.	Ильяшинова		12.88
Вед.инж.	Сергеичев		12.88
Исполн.	Храмова		12.88

ТП 0901-4-11.89 -КЖИ.9

Сетка С (С15 ÷ С17)

Стадия	Масса	Масшт.
Р	см. табл.	б/м
Лист	Листов 1	

Гипракоммундортранс г. Москва

Копировал: Фадеева 23851-02 13 Формат: А4

Альбом 2

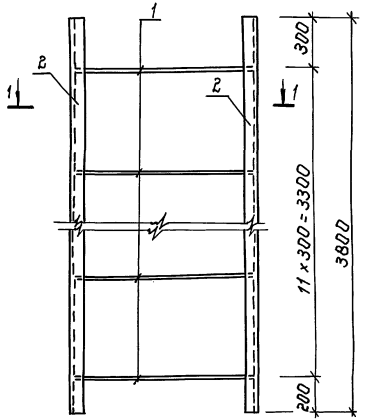

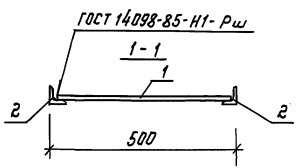

1. Металлическую лестницу тщательно очистить, огрунтовать одним слоем грунтовки ХС-010 (ГОСТ 9355-81)

Форм.	Зона	Позиц.	Обозначение	Наименование	Кол.	Прим.
				Документация		
А4			0901-4-11.89 - ТУ	Технические условия		
				Детали		
Б4		1	0901-4-11.89-КЖИ.10.1	Ф16А III ГОСТ 5781-82* Е=485	12	0.77кг
Б4		2	КЖИ.10.2	Уголок $\frac{Б-56\times36\times4\ ГОСТ\ 8510-86}{Ст.3сп\ ГОСТ\ 535-79*}$ Р=3800	2	10,7кг

Привязан:

Инв. N

Нач.отд.	Федотов		12.88
Н.контр.	Климов		12.88
Гл.спец.	Климов		12.88
Рук. гр.	Смольянинова		12.88
Вед.инж.	Сергеичев		12.88
Исполнил	Хромова		12.88

ТП 0901-4-11.89 КЖИ.10

Лестница ЛМ-1

Стадия	Масса	Масшт.
Р	30,6	б/м

Лист | Листов 1

Гипрокоммундортранс г. Москва

Инв N подл. | Подп. и дата | Взам. инв N

копировал: ЛЗЭ-23851-02 14 Формат: А3

Альбом 2

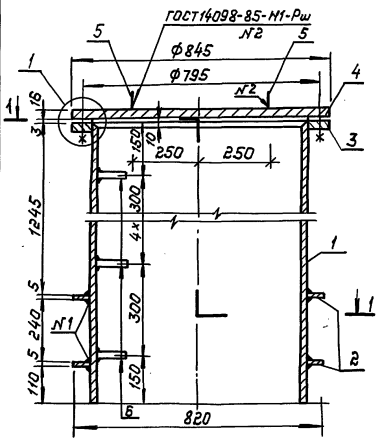

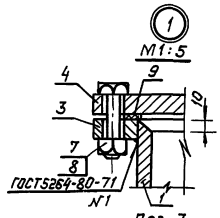

Поз. 3
М1:25

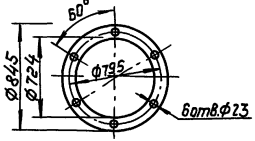

Поз. 4
М1:25

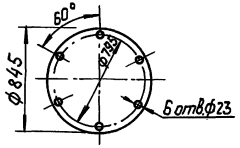

Поз. 5

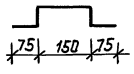

Поз. 6

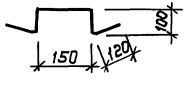

Поз. 2
М1:25

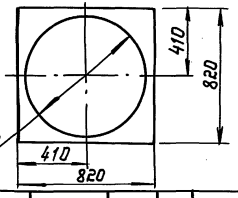

Формат	Зона	Поз.	Обозначение	Наименование	Кол.	Примеч.
				Документация		
А4			0901-4-11.89 ТУ	Технические условия		
				Детали		
Б4		1	0901-4-11.89-КЖИ.11.1	Труба 720×9 ГОСТ 8732-78* вст.3сп ГОСТ 8731-74* ℓ=1610	1	254,1 кг
Б4		2	КЖИ.11.2	Полоса 65×820 ГОСТ 82-70* Ст3сп ГОСТ 14637-79* ℓ=820	2	10,42 кг
Б4		3	КЖИ.11.3	Полоса 6(8)×845 ГОСТ 82-70* ст.3сп ГОСТ 14637-79* ℓ=845	1	5,9 кг
Б4		4	КЖИ.11.4	Полоса 6(16)×845 ГОСТ 82-70* ст.3сп ГОСТ 14637-79* ℓ=845	1	10,2 кг
Б4		5	КЖИ.11.5	ф8АI ГОСТ 5781-82* ℓ=4,20	2	0,16 кг
Б4		6	КЖИ.11.6	ф16АI ГОСТ 5781-82* ℓ=600	6	0,95 кг
Б4		9	КЖИ.11.7	Прокладка А-700×3 ГОСТ 15180-86	1	
				Стандартные изделия		
		7		Болт М22к80.кл2-011 ГОСТ 7798-70*	6	
		8		Гайка М22.кл2-011 ГОСТ 5915-70*	6	

Привязан

Инв. №

Нач.отд.	Федотов		12.88	ТП 0901-4-11.89 КЖИ.11
Н.контр.	Климов		12.88	Изделие закладное МН-1
Гл.спец.	Климов		12.88	Стадия: Р; Масса: 356,8; Масшт.: 1:10
Рук.гр.	Смольянинова		12.88	Лист; Листов 1
Исполнил	Сергичев		12.88	Гипрокоммунтрансг. Москва

Инв.№подл. | Подп. и дата | Взам.инв.№

Копировал: 23851-02 15 Формат: А3

Альбом 2

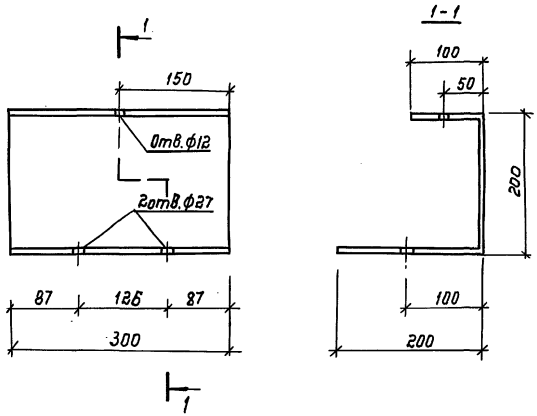

Длина развёртки - ℓ= 500

Привязан

Инв. N

Взам. инв.

Подп. и дата

Инв. N подл.

ТП 0901-4-11.89 - КЖИ.12				
Изделие закладное МН-2		Стадия	Масса	Масшт.
		Р	3,9	1:5
		Лист	Листов 1	
Лист 3 ГОСТ 19903-74* Ст.3 сп ГОСТ 14637-89*		Гипрокоммундортранс г. Москва		

Нач.отд.	Федотов	12.88
Гл.спец.	Климов	12.88
Рук.гр.	Стольянинова	12.88
Исполн.	Тарасенкова	12.88

Формат: А4

gost.e-ecolog.ru

Взам. инв.

Подп. и дата

Инв. N подл.

КЖИ				
		Стадия	Масса	Масшт.
		Р		
		Лист	Листов 1	
		Гипрокоммундортранс г. Москва		

Нач.отд.	Федотов
Н.контр.	Климов
Гл.спец.	Климов
Рук.гр.	Стольянинова
Исполн.	