РЕКОМЕНДАЦИИ

по применению сверхтвердых древесноволокнистых плит для покрытия полов

gost.e-ecolog.ru

ЦНИИЭП жилища

Государственный комитет по гражданскому строительству
и архитектуре при Госстрое СССР

Центральный ордена Трудового Красного Знамени
научно-исследовательский и проектный институт типового
и экспериментального проектирования жилища
(ЦНИИЭП жилища)

РЕКОМЕНДАЦИИ
ПО ПРИМЕНЕНИЮ СВЕРХТВЕРДЫХ ДРЕВЕСНОВОЛОКНИСТЫХ ПЛИТ ДЛЯ ПОКРЫТИЯ ПОЛОВ

Утверждены
председателем Научно-
технического совета,
директором института
Б.Р.Рубаненко
(протокол № 19
от 7 июня 1979 г.)

Москва - 1983

Настоящие Рекомендации выполнены на основе комплекса научно-исследовательских работ института, включавших лабораторные и производственные эксперименты, а также натурные наблюдения за эксплуатационным состоянием опытных участков полов.

Рекомендации разработаны канд.техн.наук М.А.Хромовым и инж. Л.Л.Сафрончик.

При разработке Рекомендаций использовано изобретение по а.с. № 726284 (Бюл.изобр., 1980, № 13) и а.с. № 998695 (Бюл. изобр., 1983,№ 7).

Отзывы и замечания об опыте использования настоящих Рекомендаций просим направлять по адресу: Москва, 127434, Дмитровское ш., 9, корп. Б, ЦНИИЭП жилища, лаборатория перекрытий и полов.

© ЦНИИЭП жилища, 1983.

ВВЕДЕНИЕ

К настоящему времени накоплен большой опыт применения сверхтвердых древесноволокнистых плит (ДВП) для покрытия полов в жилищном строительстве, осуществляемом рядом строительных министерств и ведомств.

Потребность в применении этих плит обусловлена растущим дефицитом пиломатериалов для дощатых полов, недостаточным ростом объемов изготовления паркетных досок (щитов), а также сложностью обеспечения качества и долговечности полов из линолеумных материалов.

С технико-экономической точки зрения устройство покрытия полов из ДВП вполне обосновано. Так, в жилищном строительстве, осуществляемом Главнижневолжскстроем, применение этих полов взамен дощатых позволило снизить сметную стоимость полов на 19%, а трудоемкость их устройства на 41%.

Изготовление ДВП - один из основных путей комплексного использования древесного сырья, состоящего, главным образом, из отходов лесопиления и деревообработки. Это обстоятельство, а также высокая степень механизации процесса производства плит обусловливает возможность их поставок строительным организациям в требуемом количестве.

К положительным факторам следует отнести и то, что древесноволокнистые плиты могут быть крупных размеров, обеспечивать гладкую поверхность пола, при которой не требуется его сплошного шпатлевания, а также небольшое количество стыковых швов покрытия. Кроме того, в плиты легко забиваются гвозди. По долговечности покрытие полов из ДВП не уступает линолеумному, а часто даже превосходит его.

Но необходимо учитывать способность ДВП (как и других древесных материалов) к короблению под влиянием влажностных факторов. Для ограничения этого недостатка и предотвращения дефектов пола были предложены меры, осуществляемые при подготовке плит и их прикреплении к полу. В последние годы в ЦНИИЭП жилища проверена возможность реализации этих мер в условиях массового устройства полов, проведена корректировка местных (ве-

домственных) нормативных документов по устройству полов с покрытием из ДВП.

В настоящих Рекомендациях содержатся положения, которые предусматривались действовавшими ранее инструктивными документами (в частности „Временными техническими условиями" ЦНИИЭП жилища, 1969), при их некотором совершенствовании, а также положения, существенно измененные.

Практика полностью подтвердила эффективность метода подготовки плит, заключающегося в их увлажнении непосредственно перед прикреплением к подстилающему слою пола.

В Рекомендации включены конструктивные варианты полов с основанием только из материалов с гвоздеудерживающей способностью, поскольку только с помощью гвоздей удается надежно прижать клеевой слой и закрепить кромки ДВП, что необходимо для эксплуатации пола.

Применение основания пола из отходов пиломатериалов или древесностружечных плит, не пригодных для покрытия, позволяет избежать так называемые мокрые процессы при устройстве основания пола, ускорить и уменьшить трудоемкость работ.

В этих конструктивных вариантах особое внимание обращено на обеспечение биостойкости, незагниваемости пола. С этой целью предусмотрен комплекс мер, включающих применение антисептированных материалов, а также эффективное вентилирование подпольного пространства. Поэтому обязательны устройство плинтусов и исключение пароизолирующего клеевого слоя под контурной зоной покрытия, а также в средней зоне пола.

Теплотехнические требования к полу удовлетворяются ограничением объемной массы бетона (раствора) монолитной стяжки, а при необходимости ее выравнивания цементно-песчаным раствором — дополнительной укладкой полутвердых ДВП под покрытие пола.

В Рекомендации впервые включен раздел, содержащий указания по эксплуатации полов с покрытием из сверхтвердых ДВП. Имеется в виду, что органы, ведающие жилищным фондом, распространят среди квартиросъемщиков памятку по правилам ухода и содержания полов.

Опрос жильцов неоднократно свидетельствовал о том, что полы с покрытием из ДВП предпочтительнее дощатых или линолеумных. Многолетние наблюдения за этими полами подтверждают, что при соблюдении несложных правил ухода за ними, продолжительность нормального эксплуатационного состояния составляет не менее 15–20 и более лет (т.е. соответствует или превышает расчетный срок службы покрытия из ДВП – 15 лет).

1. ОБЩИЕ ПОЛОЖЕНИЯ

1.1. Полы с покрытием из сверхтвердых древесноволокнистых плит (марки СТ-500 по ГОСТ 4598-74) предназначены для комнат, кухонь и коридоров жилых зданий, а также для помещений общественных и вспомогательных зданий, в которых СНиП II-В.8-71 "Полы. Нормы проектирования" предусмотрено применение древесностружечных плит.

1.2. Полы с покрытием из сверхтвердых древесноволокнистых плит в санузлах, вестибюлях, а также по грунту и на 1 этаже не допускаются.

1.3. Полы с покрытием из сверхтвердых древесноволокнистых плит должны быть предусмотрены в проектах зданий. Основание этих полов следует проектировать из древесностружечных плит или пиломатериалов, не применяемых для покрытия полов, а также из легких бетонов (растворов). Несущие конструкции перекрытий следует предусматривать из сплошных и многопустотных панелей.

2. ПРОЕКТИРОВАНИЕ ПОЛОВ

2.1. Конструкция полов в жилых помещениях должна соответствовать приведенной на рис. 1,А, а в других помещениях, указанных в п.1.1, - приведенной на рис. 1,А или 1,Б.

2.2. Во всех конструкциях полов должны быть предусмотрены вентиляционные устройства. По контуру помещений устанавливают щелевые плинтусы; между ленточными звукоизоляционными прокладками должны быть зазоры 50 мм на 1500 мм длины прокладок, а также зазоры 5-8 мм между досками основания пола или смежными древесностружечными плитами основания пола. Плиты покрытия и клеевой слой под ними располагают соответственно на расстоянии 10-15 мм и 300-400 мм от стен (перегородок), а между монолитными стяжками и стенами (перегородками) оставляют полости шириной 25-30 мм (рис.2, 5).

3. УСТРОЙСТВО ПОЛОВ

Материалы для устройства полов

3.1. Для покрытия полов применяют сверхтвердые древесноволокнистые плиты марки СТ-500 по ГОСТ 4598-74 "Плиты древесноволокнистые. Технические требования".

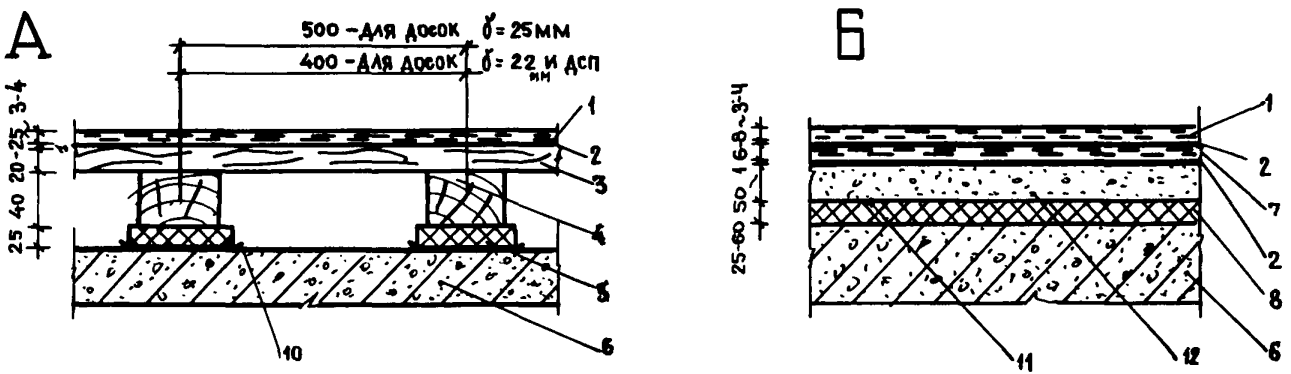

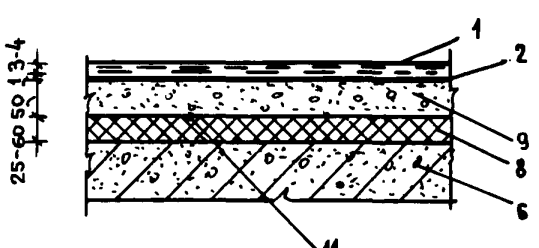

Рис. 1. Схема конструкций полов с покрытием из сверхтвердых ДВП

А – Полы без слоя подкладочных ДВП

Б – Полы со слоем подкладочных ДВП

1 – покрытие пола из сверхтвердых ДВП; 2 – клеевой слой; 3 – основание пола из досок или древесностружечных плит; 4 – лаги 40х80 мм; 5 – звукоизоляционные ленточные прокладки из мягких ДВП; 6 – несущая плита перекрытия; 7 – подкладочные полутвердые ДВП; 8 – звукоизоляционный сплошной слой из засыпных материалов или фибролита; 9 – стяжка из легкого бетона марки 75 объемной массой не более 1200 кг/м^3; 10 – слой толя или пергамина; 11 – слой толя или пергамина по слою мягких ДВП; 12 – стяжка из легкого бетона марки 75–100 объемной массой 1200–1800 кг/м^3

Плиты, изготавливаемые "сухим" методом, для покрытия полов не допускаются.

3.2. Для дощатого основания пола применяют обрезные доски хвойных пород длиной не менее двойного расстояния между лагами, калиброванные (остроганные по одной пласти), шириной до 120 мм, толщиной 22 или 25 мм.

3.3. Лаги применяют из древесины хвойных пород. Сечение лаг 40х80 мм.

3.4. Материал для досок и лаг должен быть не ниже третьего сорта. Не допускаются лаги и доски с гнилью, червоточинами или какими-либо признаками загнивания.

3.5. Древесина для досок основания пола, лаг, пробок и плинтусов должна быть антисептирована 5-10-процентным раствором кремнефтористого аммония в соответствии с ГОСТ 20022.6-76 "Древесина. Консервирование. Пропитка способом прогрев-холодная ванна" и с главой СНиП "Деревянные конструкции. Правила производства и приемки работ".

Обработка древесины должна быть произведена способом заполнения ванны холодным раствором антисептика после прогрева древесины паром с температурой 95-110°С. Допускается способ обработки древесины горячим раствором антисептика при температуре раствора около 100°С, а затем холодным раствором (без вынимания древесины из раствора до завершения обработки).

Влажность древесины до обработки паром или горячим раствором не должна превышать 25%.

Влажность лаг непосредственно перед их укладкой на звукоизоляционные прокладки не должна превышать 18%, а досок основания пола - 12%. Их сушка производится при температуре 110-120°С.

3.6. Древесностружечные плиты марки П-3 для основания пола должны удовлетворять требованиям ГОСТ - 10632-77. Применение плит других марок запрещается.

Примечание. Применение древесностружечных плит, облицованных древесноволокнистыми плитами, в настоящей Рекомендации не рассматривается.

3.7. Древесноволокнистые плиты марки М-12 и М-20 для звукоизоляционных ленточных прокладок должны быть биостойкими антисептированными и удовлетворять требованиям ГОСТ 4598-74.

3.8. При устройстве полов применяют плинтусы с продольными прорезями шириной 6-8 мм. Допускается применение плинтуса с поперечными отверстиями диаметром 10 мм через 300-400 мм длины плинтуса (рис.2,б).

3.9. Для приклеивания плит покрытия пола и подкладочных плит применяют холодные мастики заводского изготовления: кани-

фольную мастику, поливинилацетатную дисперсию, кумароно-кукерсольную мастику.

Примечание. Допускается после соответствующей проверки применять другие холодные мастики на водостойких вяжущих, не содержащие пищевых компонентов. Допускается также приклеивать древесноволокнистые плиты резинобитумными мастиками.

3.10. Клеящие составы заводского изготовления разрешается применять в продолжение гарантийного срока их хранения. Хранить эти составы следует в герметически закрытой таре, соблюдая правила хранения легковоспламеняющихся материалов.

Примечание. Тару с загустевшей холодной мастикой опускают в горячую воду (80–90°С) и выдерживают до рабочей консистенции. Применять разбавители запрещается.

3.11. Клеящие составы должны удовлетворять требованиям органов здравоохранения и техническим требованиям, изложенным в соответствующих ТУ, ГОСТах, МРТУ.

3.12. Асбестовый картон для устройства гильзы вокруг трубопроводов (см.рис.5) должен удовлетворять требованиям ГОСТ 2850–75.

3.13. Масляные краски, готовые к употреблению, должны удовлетворять требованиям ГОСТ 8866–58, а эмали для полов ПФ–266 – требованиям МРТУ–6–10–822–69.

3.14. Шпаклевка эпоксидная должна соответствовать ГОСТ 10277–62.

3.15. В качестве подкладочных плит применяют полутвердые древесноволокнистые плиты марки Т–350 по ГОСТ 4398–74 толщиной 6–8 мм или плиты "сухого" способа производства марки Т–400 по ТУ–13–305–76 толщиной 8 мм.

3.16. Подкладочные плиты должны быть антисептированы в массе при изготовлении на заводе.

Примечание. При отсутствии заводского антисептирования этих плит необходимо нанесение антисептической пасты на поверхность монолитной стяжки между полосами клеящей мастики.

Устройство монолитных стяжек

3.17. Устройство бетонных стяжек и деревянных оснований

полов производят после окончания всех других строительно-монтажных работ. Окна должны быть остеклены.

3.18. Необходимо обеспечить следующие условия производства работ:

- температура воздуха на уровне пола и температура материалов, применяемых для устройства полов, должна быть не ниже +8°С;

- мастики для приклеивания плит в холодное время года должны в течение суток быть выдержаны в помещении с температурой не ниже +8°С;

- влажность несущих плит перекрытия не должна превышать 4% (в наружном слое). При большей влажности поверх несущих плит устраивают сплошной слой пароизоляции.

Примечание. Грунтовка поверхности потолка составами, содержащими латексные или подобные компоненты, препятствующие высыханию перекрытий, не допускается.

3.19. Монолитные стяжки из легких бетонов (растворов) устраивают в соответствии со СНиП "Полы. Правила производства и приемки работ".

Примечания: 1. В настоящих Рекомендациях устройство стяжек из поризованных цементно-песчаных растворов не рассматривается.

2. Для выравнивания стяжки применяют шлифовальные механизмы или укладывают слой цементно-песчаного раствора толщиной 10-20 мм.

3.20. Перед укладкой древесноволокнистых плит проверяют ровность стяжки во всех направлениях двухметровой рейкой; просветы между рейкой и поверхностью стяжки не должны превышать 2 мм. Отдельные бугры удаляют, местные повреждения зачищают и заделывают раствором или бетоном, применяемым для стяжки; отдельные трещины в стяжке заделывают цементно-песчаным раствором марки 100; проверяют правильность установки клиновидных опорных деталей между стяжками и стенами, очищают полости по контуру стяжки от строительного мусора, остатков бетона и т.п. (см. рис. 2, 3).

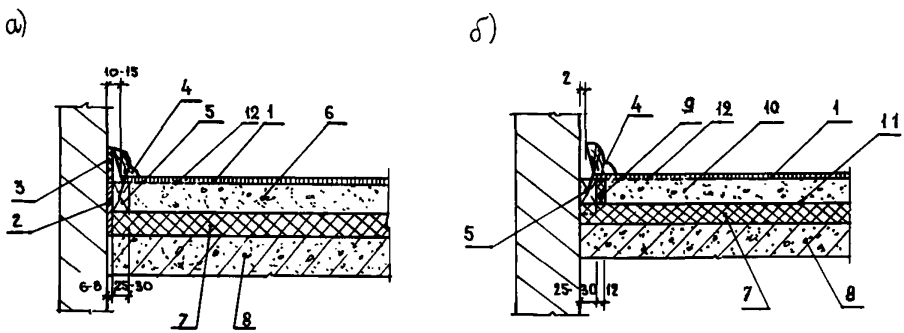

Рис.2. Узел примыкания полов к стенам и перегородкам (варианты полов с бетонными основаниями)

а) Пол со сборной стяжкой из легкого бетона

б) Пол с монолитной стяжкой из легкого (в т.ч. поризованного) бетона

1 – покрытие пола; 2 – прокладки из полутвердых древесноволокнистых плит марки ПТ-100 по периметру пола; 3 – дополнительные прокладки длиной 100 мм через 1500-1800 мм; 4 – плинтус тип 3 (ГОСТ 8242-75); 5 – опорные детали – деревянные бруски длиной 50-70 мм через 1500-1800 мм; 6 – панель основания пола (сборная стяжка) из легкого бетона; 7 – теплозвукоизоляционный слой; 8 – несущая плита перекрытия; 9 – полосовая опалубка из полутвердых древесноволокнистых плит марки ПТ-100 γ =400-600 кг/м^3; 10 – монолитная стяжка из легкого (в том числе поризованного) бетона; 11 – гидроизоляционный слой; 12 – контурная зона основания (стяжки), свободная от клеящей мастики

Примечания: 1. Слой клея (клеящей мастики), которым покрытие пола прикрепляется к основанию – стяжке, должен отстоять от стен и перегородок – на 300-400 мм.

2. Зазор между панелями основания и стенами (перегородками) при $d \geq$ 300 мм заделывать цементным раствором марки 100 на песке из пористых заполнителей. При ширине этого зазора менее 300 мм допускается применение раствора марки 100 на обычном песке

Поверхность стяжки очищают от грязи, мусора, остатков строительных растворов, а также от пыли с помощью пылесоса или волосяных щеток.

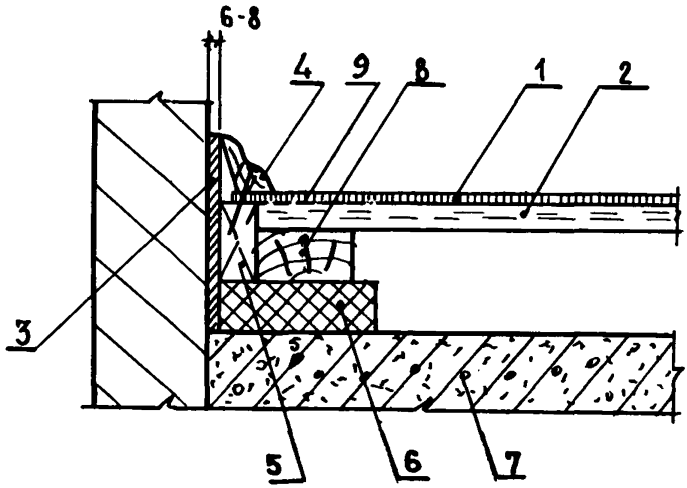

Рис.3. Узел примыкания пола к стенам и перегородкам (вариант полов с древесными основаниями):

1 – покрытие пола; 2 – основание пола из древесностружечных плит марки П-3 (ГОСТ 10632-77) или из досок – деловых отходов пиломатериалов; 3 – прокладки из полутвердых древесноволокнистых плит длиной 100 мм через 1500-1800 мм; 4 – плинтус тип 3 (ГОСТ 8242-75); 5 – опорные детали – деревянные бруски длиной 50-70 мм через 1500-1800 мм; 6 – звукоизоляционный слой; 7 – несущая часть перекрытия; 8 – лага; 9 – контурная зона основания, свободная от клеящей мастики

Примечания: 1. Слой клея (клеящей мастики), которым прикрепляется покрытие, должен отстоять от стен (перегородок) на 300-400 мм.

2. При основании пола из досок – деловых отходов пиломатериалов допускается прикрепление плинтуса непосредственно к этому основанию без установки опорных деталей.

Устройство оснований из досок и древесностружечных плит

3.21. Перед устройством основания производят очистку поверхности несущих плит перекрытия от мусора, льда и т.п., заделывают швы между плитами перекрытия цементным раствором, выравнивают поверхность перекрытия засыпным материалом (прокаленным песком, шлаком, керамзитовым гравием и т.п.), уклады-

вают слой гидроизоляции под звукоизоляционные прокладки.

3.22. Верх звукоизоляционных прокладок по всей площади помещений должен быть на одном уровне, а между участками прокладок оставляют зазоры (п. 2.2).

3.23. Интервал между прокладками (лагами) принимают в зависимости от толщины досок (см. рис.1).

3.24. Лаги укладывают после проверки правильности положения звукоизоляционных прокладок. Лаги должны опираться на прокладки всей плоскостью. Применение клиньев и т.п. подкладок для выравнивания лаг не допускается.

3.25. Ровность и горизонтальность уложенных лаг проверяют двухметровой рейкой с уровнем, при этом рейка должна касаться поверхности лаг без зазора.

3.26. Перед укладкой досок основания пола подпольное пространство очищают от стружек, щепы и мусора, поверхность лаг – от грязи.

3.27. Между досками основания или смежными древесностружечными плитами оставляют зазор 8–10 мм. Каждый элемент основания прибивают к лагам гвоздями длиной 50–60 мм, предварительно нанеся на него под гвоздь поливинилацетатную дисперсию.

3.28. Стыки параллельных лагам кромок древесностружечных плит располагают на сплошных по длине лагах (без стыков). Провесы между кромками смежных плит устраняют острожкой.

3.29. Гвозди забивают наклонно в плаєть древесностружечных плит на расстоянии 20–25 мм от кромок и вдоль стыка в каждую из смежных плит на расстоянии 100–120 мм между гвоздями. Через каждые 500 мм на лагу под гвоздь наносят поливинилацетатную дисперсию.

В средней части древесностружечных плит гвозди забивают через 300–400 мм по длине лаг.

Укладка покрытия пола

3.30. Плиты покрытия и подкладочные плиты прикрепляют к основанию пола (стяжке) не ранее окончания работ, при производстве которых плиты могут быть повреждены или загрязнены.

3.31. При укладке древесноволокнистых плит по стяжке их приклейку производят не ранее достижения материалом стяжки предела прочности при сжатии (кубиковой прочности) 50 кгс/см^2 и влажности стяжки не более 5%.

Примечание. При влажности стяжки более 5% допускается укладка плит с обязательным предварительным нанесением антисептической пасты на поверхность стяжки между полосами клеящей мастики (при наличии антисептирования плит в массе нанесение пасты не требуется).

3.32. Перед прикреплением сверхтвердых плит к подстилающему слою их увлажняют до 20–24% и выдерживают до снижения влажности на 10–14%. Для этого плиты укладывают в увлажнительный штабель. С тыльной (сетчатой) стороны они смачиваются водой с помощью краскопульта, лейки и т.п. (на 1 $м^2$ плиты расход воды 0,6–0,8 *л*). Затем их укладывают попарно увлажненными сторонами друг к другу в штабель высотой не менее 25 см, который укрывают гидроизоляционным материалом и равномерно пригружают кирпичом, бетонными блоками и т.п. После выдерживания штабеля двое–трое суток плиты раскладывают в один слой перед прирезкой.

3.33. Непосредственно перед укладкой на мастику влажность плит покрытия должна быть в пределах $10 \pm 2\%$.

3.34. Плиты покрытия пола одного помещения (квартиры) подбирают по толщине. Различие толщины плит допускается не более 0,3 мм.

3.35. Для прирезки плит используют пилы с длиной зубьев 3–4 мм, в связи с чем рекомендуются ручные циркульные электропилы с ограничителем глубины резания.

3.36. Плиты покрытия прирезают по месту укладки с зазорами не более 2 мм или без зазоров, а подкладочные плиты – с зазорами 8–10 мм.

Следует применять крупногабаритные плиты, при укладке которых имеется минимальное количество стыков (мелкие допускаются только в качестве доборов к крупногабаритным плитам).

3.37. Края плит с дефектами (расслоенные, утолщенные более, чем на 0,3 мм, разлохмаченные, с неровными кромками и т.д.) должны быть отрезаны или расположены под плинтусами.

3.38. Стыкование четырех углов плит в одной точке (крестообразный стык) не допускается. Стыковые кромки плит не должны совпадать с кромками элементов основания пола. Деталь пола у дверного проема приведена на рис. 4.

От стен, перегородок и трубопроводов кромки плит должны отстоять на 10–15 мм; от стояков, нагреваемых до $80^{\circ}C$ и более, – на 50 мм (см. рис.5).

3.39. Непосредственно перед наклейкой на поверхности плит не должна оставаться капельно-жидкая влага.

3.40. Мастику наносят на стяжку или древесное основание пола, отступая от контура основания на 300–400 мм и располагая мастику полосами шириной 150–400 мм с интервалами 300–400 мм между полосами (см.рис. 2, 6).

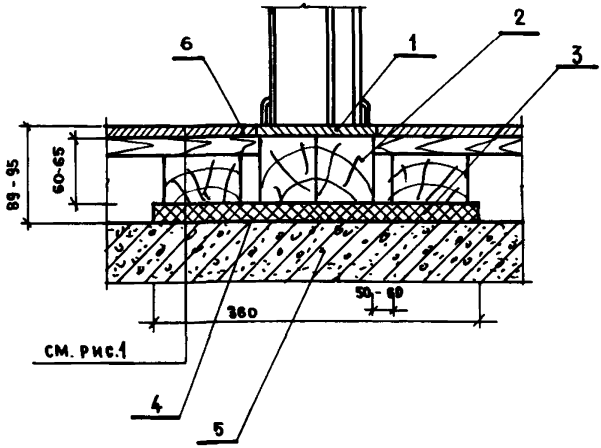

Рис.4. Деталь пола у дверного проема:
1 – сверхтвердая древесноволокнистая плита (ГОСТ 4598–74) на мастике; 2 – брус 90х60–65; 3 – прокладка звукоизоляционная ленточная из мягкой древесноволокнистой плиты (ГОСТ 4598–74) марки М–20, М–12; 4 – гидроизоляция из слоя толя; 5 – панель перекрытия

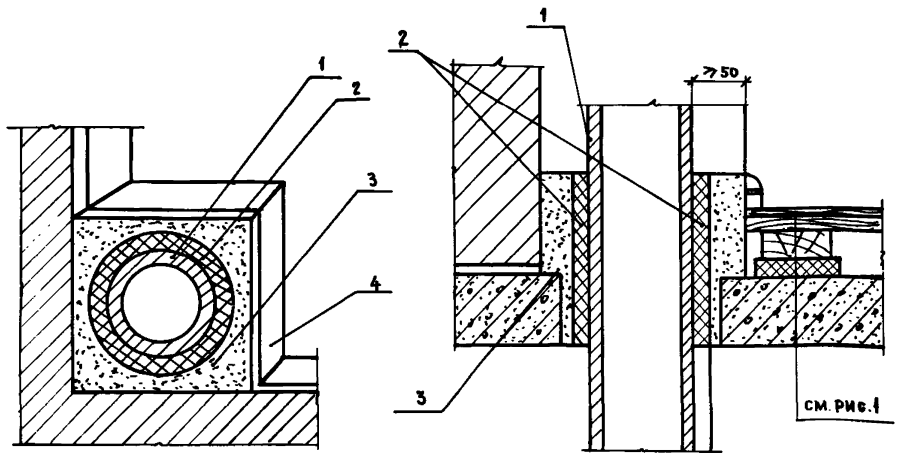

Рис.5. Деталь пола у трубопровода:
1 – трубопровод; 2 – гильза из асбестового картона; 3 – заделка цементно-песчаным раствором; 4 – деревянный плинтус

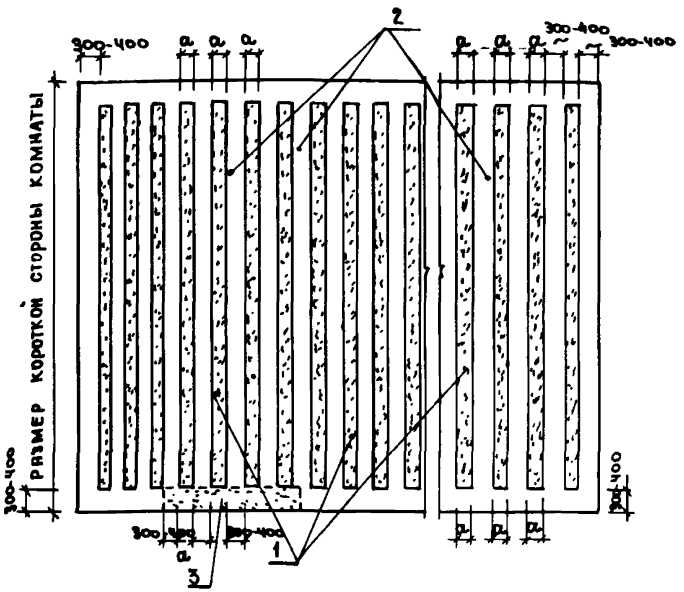

Рис.6. Схема расположения клеевого слоя под ДВП покрытия пола:

1 – полосы клея (мастики) под ДВП покрытия пола; 2 – зазоры между полосами клея (мастики); 3 – зона пола у дверного проема

Примечание. Ширина полос клея (мастики) на основаниях из древесных материалов равна a = 150–200 мм, на легкобетонных основаниях a = 300–400 мм. Расстояние между этими полосами 300–400 мм

3.41. Кумароно-наиритовые клеи КН-2, КН-3 и подобные составы наносят на подстилающий слой, а затем на тыльную сторону древесноволокнистых плит. Прижим плит к подстилающему слою производят после выдерживания в течение времени, указанного в паспорте или инструкции по применению клея.

3.42. Каждую плиту после укладки на мастику прикрепляют гвоздями длиной 30–40 мм диаметром 2,5–3 мм. Гвозди забивают вертикально по продольным кромкам плит через 120–150 мм и по торцевым кромкам через 70–80 мм на расстоянии 10–12 мм от кромок. Головки гвоздей втапливают заподлицо с поверхностью пола добойником (в последующем гвозди не вынимают).

Гвозди начинают забивать от продольной оси симметрии к периферии плит.

3.43. Установку щелевых плинтусов производят через трое суток после укладки покрытия.

3.44. Покрытие пола и плинтусы окрашивают водостойкими эмалями или масляной краской за два раза без шпаклевки древесноволокнистых плит. Перед окраской головки гвоздей покрывают густотертой краской или эпоксидным шпаклевочным составом.

4. ПРИЕМКА РАБОТ

4.1. При устройстве полов с покрытием из древесноволокнистых плит приемке подлежат все законченные этапы работ.

4.2. При приемке пола надлежит проверить и зафиксировать актами на скрытые работы:

- соблюдение заданных толщин, отметок и плоскостей;
- соблюдение требуемого качества (вид, марка и т.п.) материалов и изделий;
- влажность древесины досок, древесностружечных плит и лаг;
- наличие антисептирования пиломатериалов, изоляционных древесноволокнистых плит и подкладочных плит (с учетом п. 3.16) с указанием вида антисептика, концентрации его раствора, способа антисептирования, глубины пропитки, нормы расхода антисептика и раствора;
- правильность примыкания полов к стенам (перегородкам) и другим конструкциям;
- наличие зазоров между элементами пола для вентиляции подполья;
- правильность установки плинтусов;
- качество покраски пола и плинтусов;

В оформлении актов на скрытые работы должны принимать участие представители заказчика и авторы проекта дома.

4.3. Горизонтальность поверхности каждого элемента пола проверяют во всех направлениях уровнем и контрольной рейкой длиной 2 м. Просветы между рейкой и поверхностью элемента пола не должны превышать 2 мм. Между кромками смежных плит уступы не допускаются.

4.4. Отклонение поверхности покрытия от горизонтальной плоскости допускается не более 0,2% от соответствующего размера помещения, но не свыше 20 мм.

4.5. При проверке зыбкости пола статической нагрузкой в 100 кг посредством штампа размером 30х30 мм на расстоянии не менее 200 мм от стен, просадка пола не должна превышать 1 мм.

4.6. Плотность примыкания плит покрытия к подстилающему слою в местах расположения клеящих мастик должна определяться простукиванием этих мест. На участке, где изменение звука при простукивании укажет на отсутствие плотного примыкания, плиту покрытия следует дополнительно прикрепить гвоздями.

4.7. Трещины, выбоины, вмятины и открытые швы в покрытии не допускаются.

5. ТЕХНИКА БЕЗОПАСНОСТИ

5.1. При производстве работ по креплению плит к основанию должны соблюдаться необходимые меры безопасности в соответствии со СНиП Ш-А.П-70 и все меры пожарной предосторожности.

5.2. К работе с клеями и мастиками должны допускаться лица, прошедшие инструктаж по промышленной санитарии и технике безопасности (что регистрируется в журнале), а также проинструктированные об огнеопасности применяемых материалов и мерах пожарной безопасности при работе с ними.

5.3. Хранить мастики КН-2 и КН-3 следует только в герметически закрытой таре с соблюдением правил хранения легковоспламеняющихся жидкостей.

5.4. Работы с клеями и мастиками на синтетических смолах должны производиться в хорошо проветриваемом помещении.

Приготовление клеев и мастик должно производиться на открытом воздухе или в помещении с надежно действующей приточно-вытяжной вентиляцией.

5.5. Рабочие должны работать в спецодежде-комбинезоне, рукавицах или перчатках, в головных уборах, иметь обтирочные материалы для обтирки рук.

Рабочие, наносящие мастики и пользующиеся синтетическими клеями, после работы должны протирать руки специальными отмывочными пастами, а затем промывать их теплой водой с мылом.

5.6. В процессе работы с клеями и мастиками необходимо соблюдать строгие меры противопожарной безопасности. В помещении, где производятся работы с клеями КН-2 и КН-3, категорически запрещается: курение, пользование электронагревательными приборами, подогревание клея-мастики на огне, удары металличе-

скими предметами при вскрытии тары с клеем-мастикой, удаление остатков клея из тары металлическим предметом и т.д.

Электровыключатели, штепсельные розетки и патроны должны быть в полной исправности.

В помещениях, где ведутся работы, необходимо держать открытыми форточки, окна и двери.

В местах производства работ с клеем-мастикой КН-2, КН-3 и другими аналогичными клеями следует вывешивать предупредительные плакаты "Огнеопасно", "Не курить".

5.7. При обработке древесных плит необходимо пользоваться проверенными и исправными инструментами. Особое внимание нужно уделять проверке электроинструментов и подключающих проводов.

Во время работы электроинструмента его нельзя смазывать, а также убирать из-под него опилки.

6. ПРАВИЛА ЭКСПЛУАТАЦИИ ПОЛОВ С ПОКРЫТИЕМ ИЗ ДРЕВЕСНОВОЛОКНИСТЫХ ПЛИТ

6.1. Среди всех квартиросъемщиков, проживающих в квартирах с полами из древесноволокнистых плит, должна быть распространена следующая памятка.

Полы с покрытием из сверхтвердых древесноволокнистых плит характеризуются общей ровностью, гладкостью поверхности, незначительным количеством стыков между элементами покрытия, отсутствием зыбкости при ходьбе, а также гигиеничностью и простотой очистки поверхности.

В конструктивном решении пола предусмотрено не сплошное, а частичное - полосовое расположение клеевого слоя под плитами покрытия (наличие зон пола без клеевого слоя не является дефектом).

Длительность эксплуатации таких полов во многом зависит от режима эксплуатации.

Ниже приведены основные правила эксплуатации полов с покрытием из сверхтвердых древесноволокнистых плит.

1. Полы должны протираться влажной отжатой тканью. Во избежание преждевременного выхода плит покрытия из строя запрещается обильное увлажнение их поверхности (мытье полов, несвоевременное удаление пролитой жидкости и т.п.).

2. При частичном отслоении кромок плит рекомендуется закрепить их гвоздями длиной 30-40 мм диаметром 2,5-3 мм со втапливанием головок.

3. Полы по мере истирания отделочного слоя должны окрашиваться масляными красками или эмалями для полов, но не реже

одного раза в 2–3 года. При этом необходимо заново шпаклевать швы между плитами покрытия.

4. Категорически недопустимо заливать краской или засорять отверстия в плинтусах и вентиляционных решетках. Необходимо следить, чтобы на решетки не устанавливали мебель без ножек или другие предметы, препятствующие движению воздуха в подполье.

5. Нельзя допускать удары по полу тяжелыми или острыми предметами, ставить горячие предметы непосредственно на пол.

6. При невозможности устранения дефектов пола своими силами квартиросъемщикам необходимо своевременно обращаться в жилищно-эксплуатационные организации.

СОДЕРЖАНИЕ

Стр.

Введение 3

1. Общие положения 5

2. Проектирование полов 5

3. Устройство полов 5

4. Приемка работ 16

5. Техника безопасности 17

6. Правила эксплуатации полов 18

Редактор Э.А.Архитектор
Технический редактор Л.Б.Анисимова

Л. 105488 Подписано к печати 5.8.1983г. формат 70x90/16
Офс. 80 гр. Школьный п/ж. Усл.-печ.л. 1,2 Уч.-изд.л. 1,3
Изд. зак. № 35. Тип.зак. №402.Тираж 1000 экз. Цена 15 коп.

Ротапринт ОМПР и ВП ЦНИИЭП жилища
127434, Москва, Дмитровское шоссе, 9, корп. Б.
т. 216-41-20

gost.e-ecolog.ru