ЦЕНТРОБЕЖНЫЕ ХИМИЧЕСКИЕ НАСОСЫ УНИФИЦИРОВАННОГО РЯДА С ПРОТОЧНОЙ ЧАСТЬЮ ИЗ МЕТАЛЛА

КАТАЛОГ

gost.e-ecolog.ru

НПО «ВНИИгидромаш»

ВСЕСОЮЗНЫЙ НАУЧНО-ИССЛЕДОВАТЕЛЬСКИЙ,
КОНСТРУКТОРСКИЙ И ТЕХНОЛОГИЧЕСКИЙ
ИНСТИТУТ ГИДРОМАШИНОСТРОЕНИЯ

ВНИИгидромаш

ЦЕНТРАЛЬНЫЙ ИНСТИТУТ НАУЧНО-ТЕХНИЧЕСКОЙ ИНФОРМАЦИИ
И ТЕХНИКО-ЭКОНОМИЧЕСКИХ ИССЛЕДОВАНИЙ ПО ХИМИЧЕСКОМУ
И НЕФТЯНОМУ МАШИНОСТРОЕНИЮ

ЦЕНТРОБЕЖНЫЕ ХИМИЧЕСКИЕ НАСОСЫ УНИФИЦИРОВАННОГО РЯДА С ПРОТОЧНОЙ ЧАСТЬЮ ИЗ МЕТАЛЛА

КАТАЛОГ

Срок ввода в действие — II квартал 1988 г.

ЦИНТИХИМНЕФТЕМАШ
МОСКВА 1988

Рубр. ГАСНТИ: 55.39
УДК 621.671.031:66(085)

В каталоге описаны конструкции и приведены основные данные серийно выпускаемых центробежных насосов унифицированного ряда для химических производств с проточной частью из металла.

Каталог предназначен для инженерно-технических работников проектных организаций, проектирующих предприятия, где используются центробежные насосы для химически активных жидкостей, предприятий, эксплуатирующих эти насосы, а также для работников плановых и сбытовых организаций.

Все вопросы и замечания по каталогу следует направлять по адресу: 129626, Москва, 2-я Мытищинская ул., д. 2, НПО «ВНИИгидромаш».

Под редакцией **Н. Г. ЗАХАРОВА**
Составитель **Р. М. ХОЛОПОВА**

СОДЕРЖАНИЕ

Введение 3
Характеристика насосов 8
Насосы типа Х 8
Насосы типа АХ 25
Приложение 1. Коды ОКП насосов и электронасосных агрегатов . . 37
Приложение 2. Изменение обозначений типоразмеров насосов . . . 47
Приложение 3. Порядок согласования применения центробежных химических насосов 47

Ответственные за выпуск *М. С. Калинина, Е. Л. Томина*
Техн. редактор *В. И. Матвеева* Корректор *Г. А. Уранова*

Сдано в набор 11.03.88 г. Подп. в печ. 22.06.88 г. Т-12336 Усл. печ. л. 6,0
Уч.-изд.л. 5,42 Тир. 7650 экз. Зак. № 680 Изд. № 262 Форм. 60×90¹/₈ Цена 1 р. 30 к.

ЦИНТИхимнефтемаш, 119048, Москва, Г-48, ул. Доватора, 12

Типография ВНИИТЭМР, г. Щербинка

© ЦИНТИхимнефтемаш, 1988

ВВЕДЕНИЕ

Настоящий каталог издается взамен каталога «Центробежные консольные насосы унифицированного ряда» (ЦИНТИхимнефтемаш, М., 1984).

В каталоге приведены назначение и область применения центробежных химических насосов типов Х и АХ унифицированного ряда, краткое описание их конструкций, технические и графические характеристики, а также чертежи электронасосных агрегатов с габаритными и присоединительными размерами.

Насосы разработаны в соответствии с международным стандартом ИСО 2858.

Проектным организациям рекомендуется пользоваться каталогом только при техническом проектировании. При рабочем проектировании за уточненными данными необходимо обращаться на заводы-изготовители.

Насосы типов Х и АХ, изготовляемые по ГОСТ 10168.0—85 — ГОСТ 10168.1—85, — горизонтальные центробежные одноступенчатые с приводом от электродвигателя через упругую муфту; применяются в химической, нефтехимической и других отраслях промышленности. Их изготовляют в различных исполнениях по материалу деталей проточной части, типу узла уплотнения вала, диаметру рабочего колеса, мощности и исполнению комплектующего двигателя.

При выборе насоса следует учитывать, что требуемые режимы работы (подача и напор) должны находиться в пределах рабочей части характеристики насоса.

Типоразмер насоса выбирают по максимально необходимой подаче и сопротивлению системы, в которую устанавливают насос, при этой подаче.

На сводном графике полей Q — H сплошной линией показаны серийно выпускаемые насосы, пунктирной — насосы, находящиеся в стадии освоения.

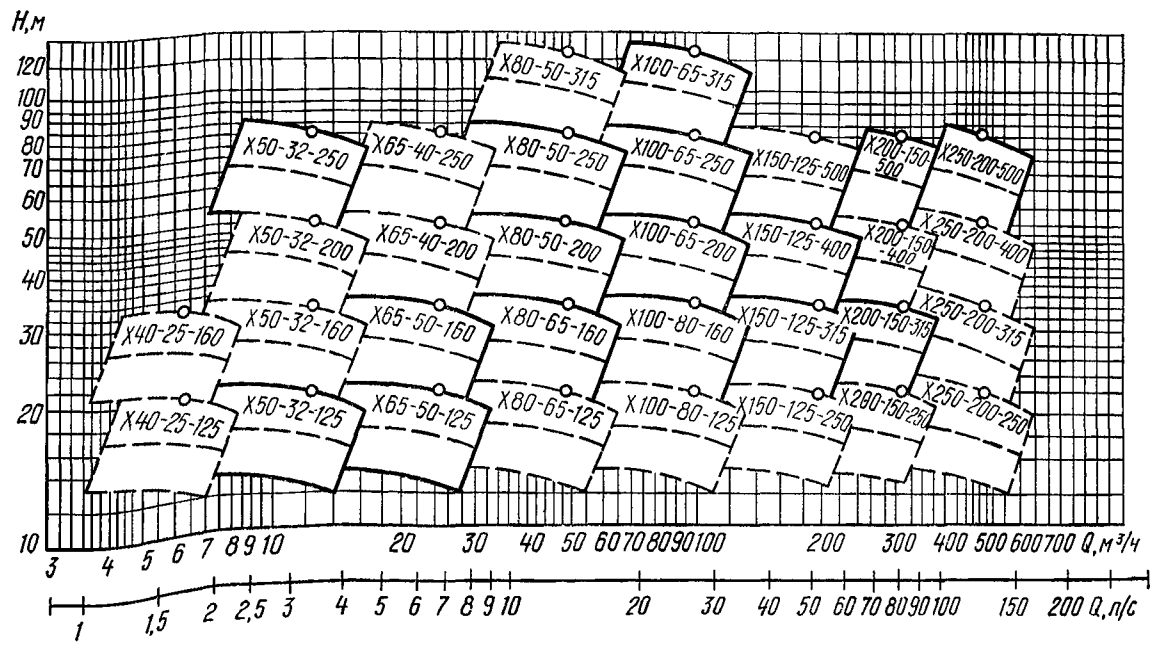

Поле $Q-H$ насосов типа Х (пунктир внутри поля означает обточку «а» рабочего колеса при работе в средней части поля)

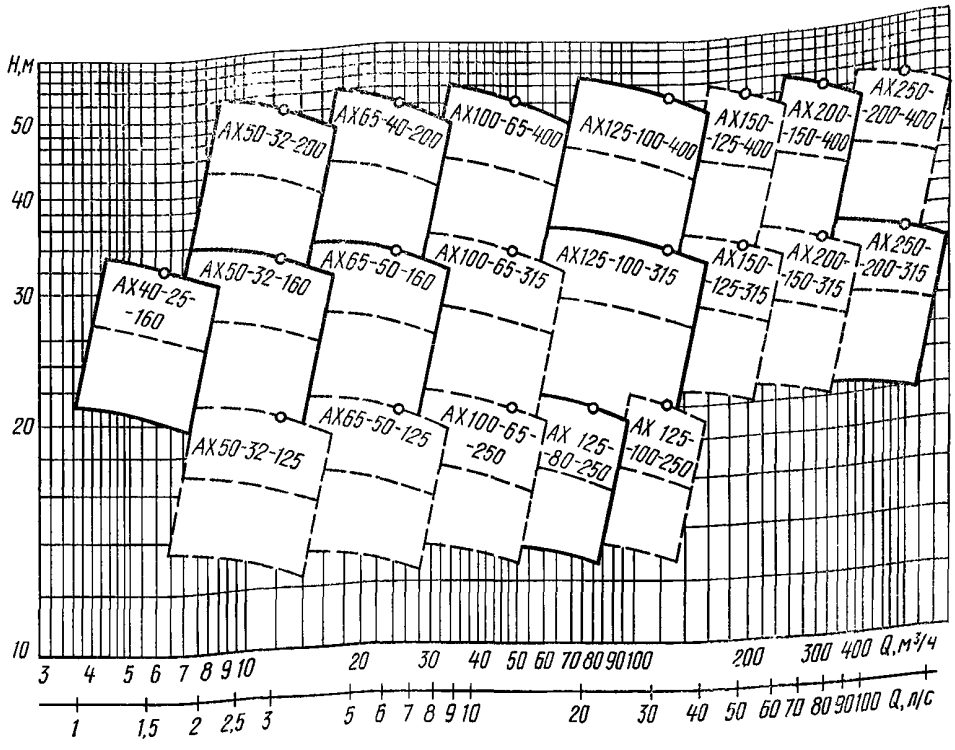

Поле $Q - H$ насосов типа АХ (пунктир внутри поля означает обточку «а» рабочего колеса при работе в средней части поля)

По подаче и напору на сводном графике полей Q — H предварительно выбирают насос требуемого типоразмера, а затем по графической характеристике уточняют правильность выбора. По графической характеристике определяют необходимый диаметр рабочего колеса насоса, кривая напора которого должна проходить через точку заданных параметров по подаче и напору или быть несколько выше ее.

При выборе насоса очень важно обеспечить его бескавитационную работу. Для этого необходимо, чтобы выбранный насос по своим кавитационным качествам соответствовал системе, в которую его устанавливают.

Кавитационный запас системы, м:

$$\Delta h_{\text{сист}} = \frac{P_1 - P_{\text{нп}}}{\rho \cdot g} - (\pm z_1) - \Sigma h ,$$

где P_1 — абсолютное давление на свободную поверхность жидкости в резервуаре, из которого ведется откачивание, Па; $P_{\text{нп}}$ — давление насыщенных паров перекачиваемой жидкости при рабочей температуре, Па; ρ — плотность перекачиваемой жидкости, кг/м³; g — ускорение свободного падения, м/с²; z_1 — уровень жидкости от оси рабочего колеса, м; Σh — суммарные потери напора во всасывающем трубопроводе при максимально необходимой подаче, м.

Величина z_1 равна расстоянию по вертикали между осью рабочего колеса и уровнем жидкости в резервуаре, из которого ее откачивают. Она имеет знак «плюс» при расположении рабочего колеса выше уровня жидкости (высота всасывания) и знак «минус» при расположении рабочего колеса ниже уровня жидкости (подпор).

Условие бескавитационной работы насоса в данной системе:

$$\Delta h_{\text{д}} \leqslant \Delta h_{\text{сист}} .$$

Допускаемый кавитационный запас насоса $\Delta h_{\text{д}}$ определяют по графической характеристике насоса выбранного типоразмера при максимально необходимой подаче.

Материал деталей проточной части химических насосов выбирают исходя из коррозионной активности перекачиваемой жидкости. Скорость проникновения коррозии материала проточной части не должна превышать 0,1 мм/год.

Исполнение насоса по узлу уплотнения определяется свойствами перекачиваемой жидкости, давлением жидкости на входе в насос, условиями установки насоса и технико-экономическими показателями вида уплотнения (см. таблицу).

Тип насоса	Вид уплотнения: Наименование	Обозначение	Краткая форма условного обозначения	Наибольшее избыточное давление на входе в насос, МПа (кгс/см²)	Внешняя утечка через уплотнение, м³/ч (л/ч), не более
Х(О)	Сальниковое: одинарное	С*	С	0,35 (3,5)	$1{,}2\cdot10^{-3}$ (1,2)
	двойное	СД	СД	0,35 (3,5)	$3\cdot10^{-3}$ (3)
	Горцовое: одинарное	113	5	0,35 (3,5)** 0,8 (8)	$0{,}03\cdot10^{-3}$ (0,03)
	двойное	133/133 153/153	55	0,8 (8)	
АХ(О)	Сальниковое: двойное	СД	СД	0,35 (3,5)	$3\cdot10^{-3}$ (3)
	Торцовое: одинарное	113	5	0,8 (8)	$0{,}03\cdot10^{-3}$ (0,03)
	двойное	133/133 153/153	55		

* Для насосов типа Х.
** Для насосов с проточной частью из материалов Д и Л.

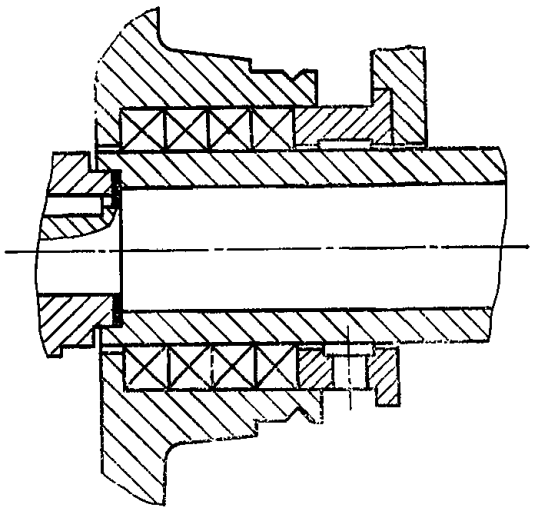

Одинарное сальниковое уплотнение типа С

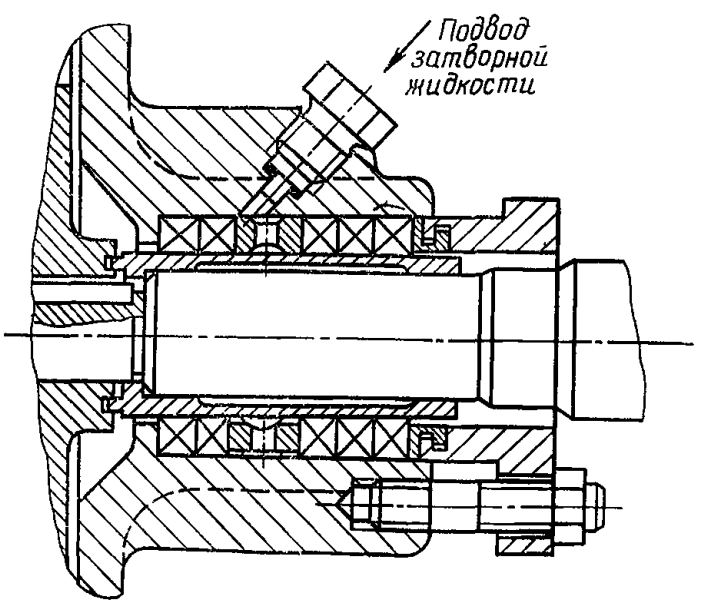

Двойное сальниковое уплотнение типа СД

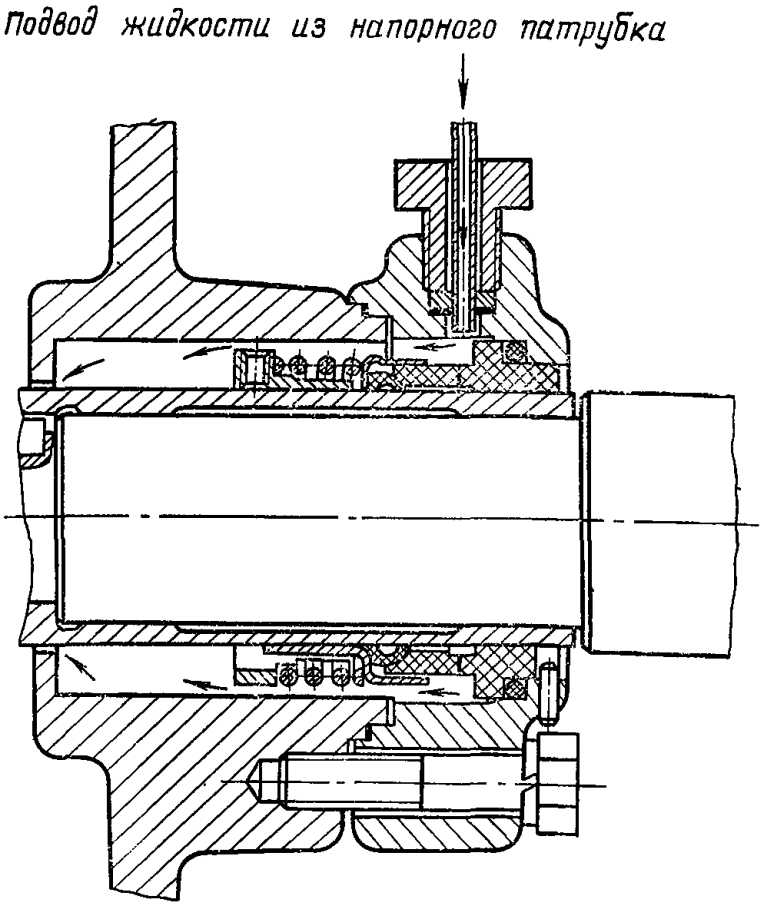

Одинарное торцовое уплотнение типа 113

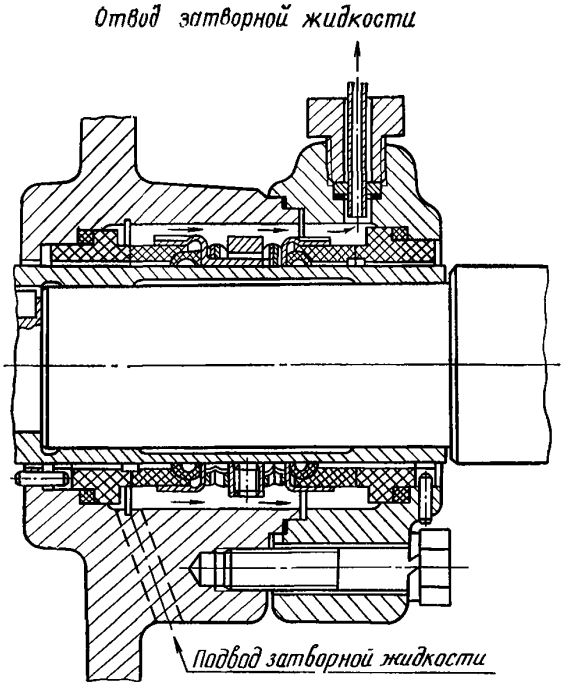

Двойное торцовое уплотнение типа 133/133

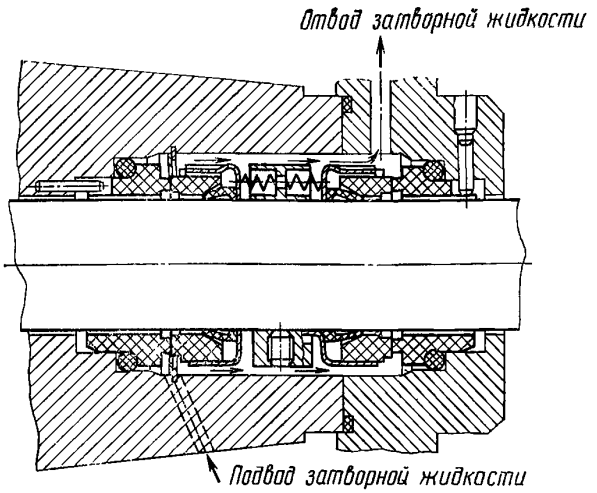

Двойное торцовое уплотнение типа 153/153

Взаимозаменяемые конструкции уплотнений 133/133 и 153/153 отличаются только типами применяемых пружин.

В одинарный мягкий сальник жидкость не подается. К одинарному торцовому уплотнению должна подводиться перекачиваемая жидкость из напорного трубопровода.

Количество затворной жидкости, подаваемой в двойные уплотнения, зависит от схемы ее подачи (на проток или в тупик). В двойной мягкий сальник затворная жидкость может подаваться как на проток, так и в тупик; в двойное торцовое уплотнение — только на проток.

Расход затворной жидкости при проточной схеме в двойном торцовом уплотнении 3—10 л/ч при температуре перекачиваемой жидкости до 363 К (90° С) и 10—40 л/ч при температуре от 363 до 523 К (от 90 до 250° С). В двойное сальниковое уплотнение при температуре перекачиваемой жидкости до 363 К (90° С) затворная жидкость подается в тупик, а при температуре от 363 до 523 К (от 90 до 250° С) — на проток; расход ее 30—60 л/ч.

При тупиковой схеме подачи расход затворной жидкости в мягком сальнике определяется величиной внешней и внутренней утечек. В качестве затворной жидкости можно использовать любую нетоксичную и невзрывоопасную жидкость температурой не выше 313 К (40° С). Затворную жидкость следует подавать под давлением, превышающим давление перед уплотнением на 0,05—0,15 МПа (0,5—1,5 кгс/см²) по РТМ 26-06-19—74.

По требованию заказчика насосы, кроме насосов с проточной частью из кремнистого чугуна (Л) и хромистого чугуна (Д), могут быть поставлены в исполнении для взрыво- и пожароопасных производств, в которых класс зоны — В-Iа, В-Iб, В-Iг, В-IIа, П-I и П-II (в соответствии с правилами устройства электроустановок), для перекачивания:

жидкостей, пары которых образуют с воздухом взрывоопасные смеси категорий IIA, IIB и IIC, групп Т1, Т2, Т3 и Т4 включительно по ГОСТ 12.1.011—78;

легковоспламеняющихся (ЛВЖ) и горючих (ГЖ) жидкостей по ГОСТ 12.1.004—85;

вредных веществ 2, 3 и 4-го классов опасности по ГОСТ 12.1.007—76;

невзрывоопасных и негорючих жидкостей.

Выбор узла уплотнения в зависимости от условий установки насоса производится по ОСТ 26-06-2019—82.

Конструкция насосов для взрыво- и пожароопасных производств в отличие от насосов общепромышленного исполнения имеет все фланцевые соединения по типу шип — паз или выступ — впадина.

Для насосов с обогревом температура перекачиваемой жидкости и жидкости или пара для обогрева должна быть ниже температуры самовоспламенения среды, которая может находиться на месте установки насосов. Необходимость работы во взрыво- и пожароопасных условиях должна быть оговорена при заказе насосного оборудования.

Мощность насоса определяют по графической характеристике при максимально необходимой подаче. Так как на графических характеристиках мощность насоса приведена для случая перекачивания жидкости плотностью 1000 кг/м³, для определения мощности при перекачивании жидкостей с другой плотностью $\rho_ж$ необходимо полученное на графической характеристике значение потребляемой мощности умножить на отношение $\frac{\rho_ж}{1000}$.

Центробежные химические насосы каждого типоразмера комплектуют различными по мощности двигателями в зависимости от плотности перекачиваемой жидкости. Мощность требуемого двигателя $N_{дв}$ определяют:

$$N_{дв} = k \cdot N \frac{\rho_ж}{1000},$$

где k — коэффициент запаса.

Коэффициент запаса рекомендуется принимать: 1,3 при $N_{дв}$ до 4 кВт; 1,25 при $N_{дв}$ от 4 до 20 кВт; 1,2 при $N_{дв}$ от 20 до 40 кВт; 1,15 при $N_{дв}$ свыше 40 кВт.

По величине $N_{дв}$ подбирают ближайший больший по мощности комплектующий двигатель.

Пуск насоса следует производить только при заполненных всасывающем трубопроводе и корпусе насоса.

Категорически запрещается осуществлять пуск насоса при закрытой или не полностью открытой всасывающей задвижке. Запрещается работа насоса более 2—3 мин при закрытой напорной задвижке.

При эксплуатации насоса подача, напор и потребляемая мощность могут изменяться из-за износа деталей проточной части абразивными частицами, содержащимися в перекачиваемой жидкости.

Контроль этих параметров производится по показаниям приборов: подача и напор — по расходомеру, установленному на напорном трубопроводе, и манометрам, расположенным на напорном и всасывающем трубопроводах; потребляемая мощность — по амперметру, включенному в цепь питания электродвигателя.

Отличительной особенностью насосов является возможность их демонтажа без отсоединения корпуса насоса от всасывающего и напорного трубопроводов, что создает большое удобство при эксплуатации, так как ремонт можно осуществлять в специально отведенных помещениях.

Насосы изготовляют как с проставком между полумуфтами насоса и двигателя, так и без него. В первом случае для демонтажа насоса необходимо снять проставок, во втором — следует отсоединить двигатель от фундаментной плиты и сдвинуть его в сторону. При наличии проставка после сборки насоса его повторная центровка с двигателем не требуется.

Условное обозначение насосов

1—2 3—4—5 6—7—8—9 10

1 — тип насоса (Х или АХ) и конструктивное исполнение (О — для горячих и кристаллизующихся жидкостей);

2 — исполнение Е — для взрыво- и пожароопасного производства;

3 — диаметр всасывающего патрубка, мм;

4 — диаметр напорного патрубка, мм;

5 — номинальный диаметр рабочего колеса, мм;

6 — обозначение обточки рабочего колеса, обеспечивающей работу насоса в средней и нижней частях поля (соответственно буквы «а» и «б»). Обозначение номинального напора не проставляется; «д» — напор выше номинального;

7 — исполнение по материалу деталей проточной части: А — из углеродистой стали; Д — из чугуна ЧХ28 или ЧХ32; Е — из хромоникельмолибденовой стали типа 10Х17Н13М2Т; И — из хромоникельмолибденомедистой стали типа 06ХН28МДТ; К—из хромоникелевой стали типа стали 12Х18Н9Т; Л — из кремнистого чугуна ЧС15; М — из хромоникелькремнистой стали типа 15Х18Н12С4ТЮ; Н — из никелевого сплава ХН65МВ; Т — из титанового сплава ТЛ3;

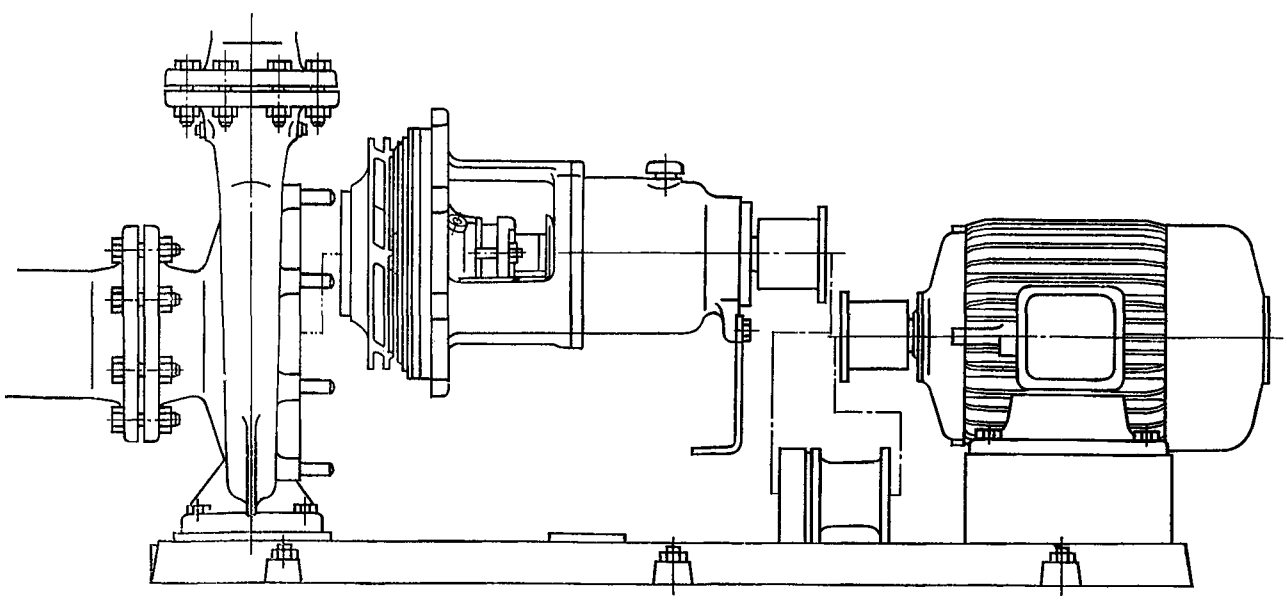

Схема демонтажа электронасосных агрегатов типов Х и АХ с проставком в муфте

8 — исполнение по типу уплотнения: С — для одинарного сальникового; СД — для двойного сальникового; 5 — для одинарного торцового; 55 — для двойного торцового;

9 — климатическое исполнение и категория размещения по ГОСТ 15150—69;

10 — номер технических условий, по которым поставляется электронасосный агрегат.

Например: АХО-Е65-40-200а-И-55-У2 ТУ 26-06-1187—85.

Комплект поставки. Насос в сборе с двигателем, соединительной муфтой на фундаментной плите (раме) или (по требованию заказчика) насос в сборе с соединительной муфтой без двигателя или без двигателя и фундаментной плиты (рамы). В этом случае расточку полумуфты под вал электродвигателя заказчик производит на месте.

Заказы на насосы оформляют в установленном порядке через Союзглавхимнефтемаш (109210, Москва, Ж-210, Покровский бульвар, 3).

ХАРАКТЕРИСТИКА НАСОСОВ

На графических характеристиках представлена зависимость напора, мощности, коэффициента полезного действия и допускаемого кавитационного запаса от подачи насоса.

На характеристиках, полученных при испытании насосов, работающих на воде, указан рекомендуемый диапазон подач, при котором они должны эксплуатироваться.

Насосы изготовляют с рабочими колесами, обеспечивающими верхние пределы поля $Q — H$. По заказу потребителя насосы могут быть изготовлены с одним из вариантов обточки рабочего колеса по внешнему диаметру, обеспечивающему работу насоса в средней «а» и нижней «б» частях поля $Q — H$ для данного насоса (кроме насосов исполнений по материалу деталей проточной части Л). Насосы ряда типоразмеров изготовляют на напор выше номинального — «д».

Обозначения, принятые на графических характеристиках:

Q — подача, м³/ч (л/с); H — напор, м; $\Delta h_д$ — допускаемый кавитационный запас, м; n — частота вращения, $с^{-1}$ (об/мин); N — мощность насоса, кВт; η — коэффициент полезного действия, %.

Производственные допустимые отклонения значений напора насосов от указанных на технических и графических характеристиках не должны превышать ±10% — для насосов с подачей до 25 м³/ч включительно, в том числе для насосов исполнения Л всего диапазона подач, ±5% — для насосов с подачей свыше 25 м³/ч.

НАСОСЫ типа Х

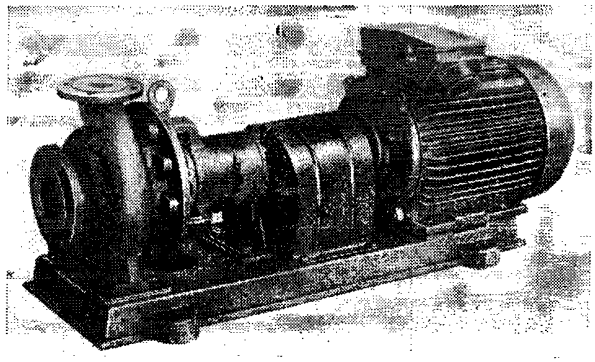

Электронасосный агрегат типа Х с проточной частью из сталей (исполнений А, К, Е, И, М)

Насосы типа Х унифицированного ряда — центробежные горизонтальные одноступенчатые консольные. Предназначены для перекачивания химически активных и нейтральных жидкостей плотностью не более 1850 кг/м³, вязкостью до 30×10^{-6} м²/с, содержащих твердые включения размером до 0,2 мм, объемная концентрация которых не превышает 0,1%. Насосы выпускают на подачи от 7 до 600 м³/ч и напор от 12 до 125 м (см. график полей $Q — H$). Температура перекачиваемой жидкости для насосов с проточной частью из материала А — от 233 до 363 К (от —40 до 90° С); из материалов К, Е, И, М, Т — от 233 до 393 К (от —40 до 120° С); из материала Д — от 273 до 363 К (от 0 до 90° С); из материала Л — от 273 до 343 К (от 0 до 70° С).

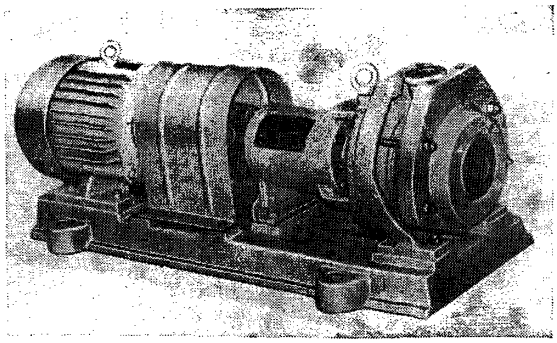

Электронасосный агрегат типа Х с проточной частью из чугуна и титанового сплава (исполнений Д, Т, Л)

Насосы с проточной частью из материалов А, К, Е, И, М, Т выпускают в климатическом исполнении У категории размещения 2, 3 по ГОСТ 15150—69.

Насосы с проточной частью из материалов Д, Л выпускают в климатическом исполнении УХЛ категории размещения 4.

Насосы с проточной частью из кремнистого чугуна (исполнение Л) нельзя применять при резких изменениях температуры перекачиваемой жидкости с перепадом более 30° С, при ударных и пульсирующих нагрузках.

Насосы с проточной частью из хромистого чугуна (исполнение Д) изготовляют только с одинарным мягким сальником и одинарным торцовым уплотнением, а насосы с проточной частью из кремнистого чугуна (исполнение Л) только с одинарным мягким сальником.

Насос состоит из рабочего колеса *2*, корпуса *4*, вала *5*, крышки *1* корпуса насоса, являющейся корпусом сальника, и опорного кронштейна *6*. Подвод перекачиваемой жидкости к насосу осуществляется по оси насоса, отвод — вертикально вверх.

Рабочее колесо — закрытого типа; закреплено на валу насоса гайкой *3*. На заднем диске рабочего колеса имеются разгрузочные отверстия для уравновешивания осевых сил.

Корпус насоса — несущий. Опорная часть его может быть изготовлена в виде лап на корпусе насоса или на одном из прижимных фланцев *9*, *10*, между которыми установлен корпус. Лапами корпус насоса закрепляют на фундаментной плите или раме. Опорный кронштейн, прикрепляемый к корпусу (у насосов с проточной частью из материалов Т и Л — к фланцу-стойке *9*) имеет вспомогательную опору со стороны муфты.

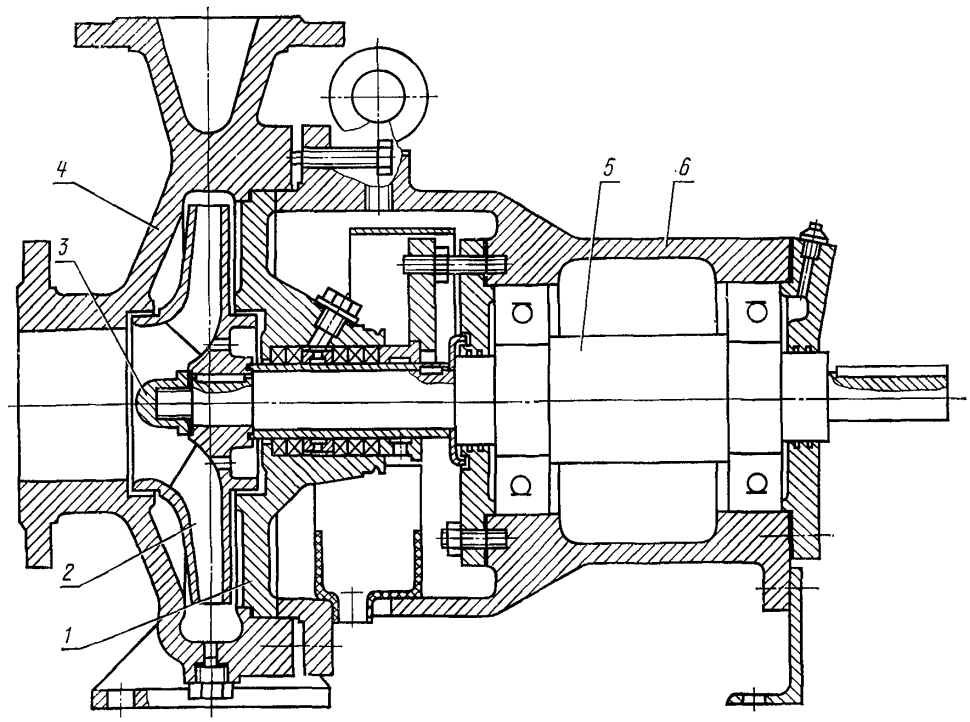

Разрез насоса типа Х с проточной частью из сталей (исполнений А, К, Е, И, М)

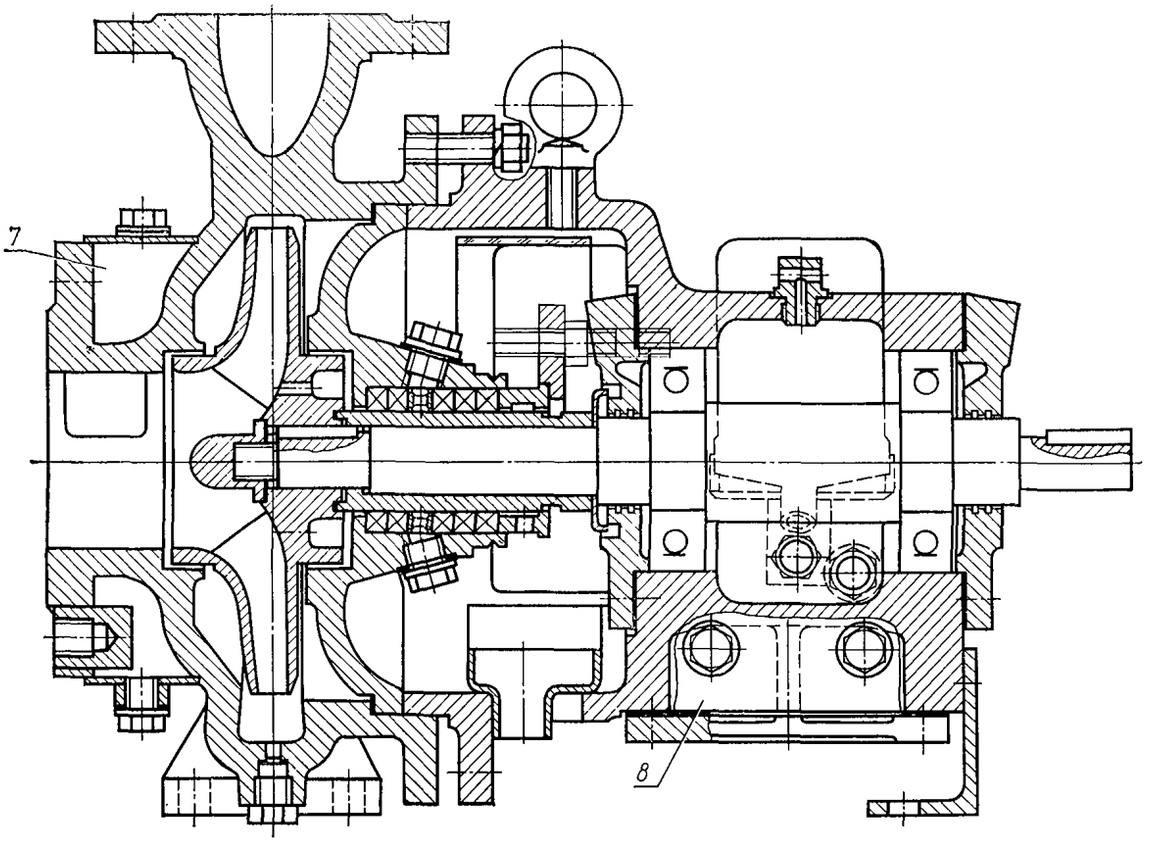

Разрез насоса типа Х исполнения О с проточной частью из сталей (исполнений А, К, Е, И, М)

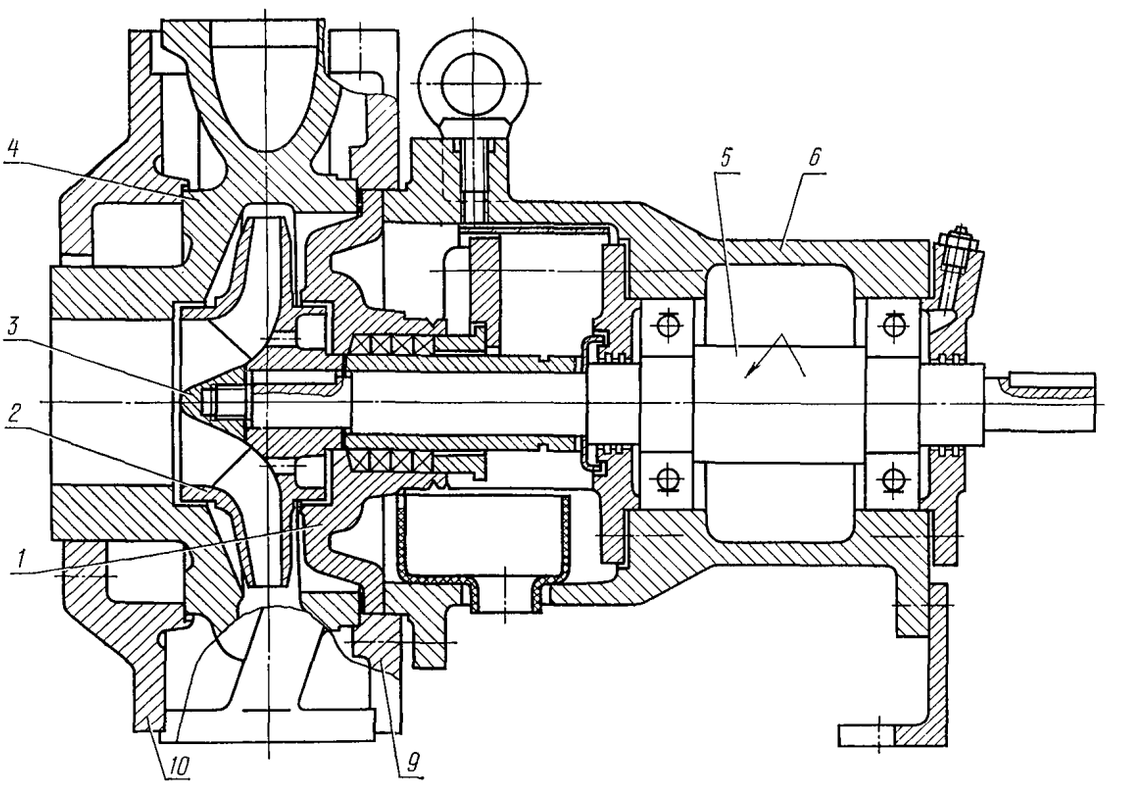

Разрез насоса типа Х с проточной частью из чугуна и титанового сплава (исполнений Д, Т, Л)

Насосы типа Х исполнения О изготовляют с охлаждением подшипникового узла. Их применяют для перекачивания жидкостей температурой от 273 до 523 К (от 0 до 250° С), в том числе кристаллизующихся (в этом случае по требованию заказчика агрегаты типа Х могут быть поставлены с рубашкой обогрева 7 на корпусе насоса).

Ротор вращается в двух подшипниковых опорах, смазываемых консистентной смазкой (для насосов конструктивного исполнения О — жидкая смазка).

Консистентную смазку подают через масленки, расположенные на крышках подшипников, жидкую смазку заливают в масленку постоянного уровня или отверстие под маслоуказатель.

Кронштейн насоса конструктивного исполнения О имеет камеру 8, в которую подается на проток охлаждающая жидкость.

Направление вращения ротора — по часовой стрелке, если смотреть со стороны двигателя.

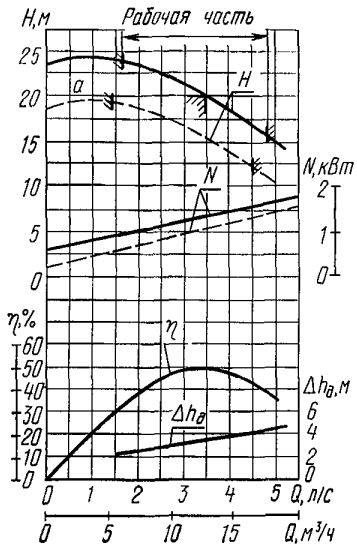

Характеристика насоса Х50-32-125-Д; n=2900 об/мин

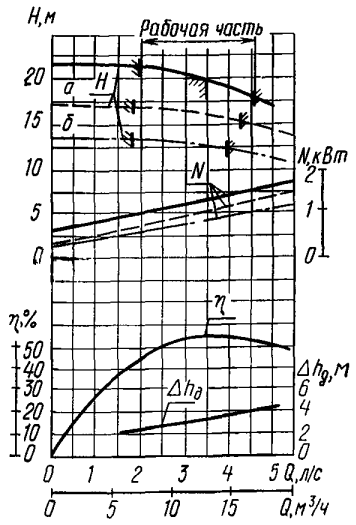

Характеристика насоса Х50-32-125-К(Е, И, Т); n=2900 об/мин

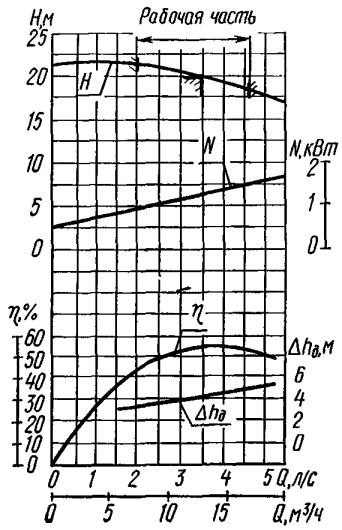

Характеристика насоса Х50-32-125-Л; n=2900 об/мин

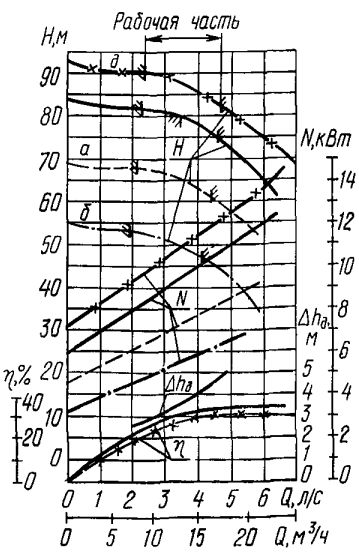

Характеристика насоса Х(О)50-32-250-А(К, Е, И); n=2900 об/мин

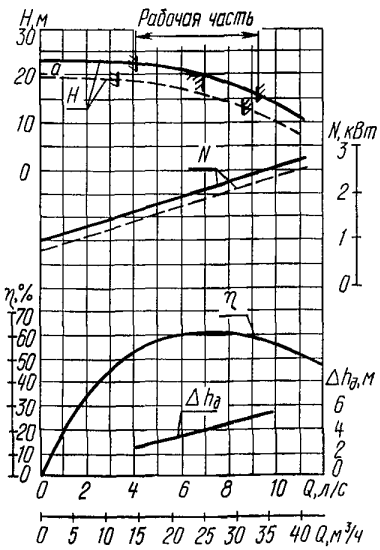

Характеристика насоса Х65-50-125-Д; n=2900 об/мин

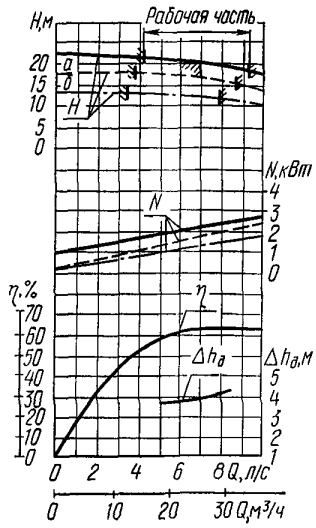

Характеристика насоса Х65-50-125-К(Е, И, Т); n=2900 об/мин

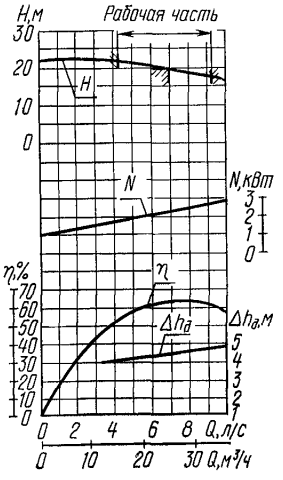

Характеристика насоса Х65-50-125-Л; n=2900 об/мин

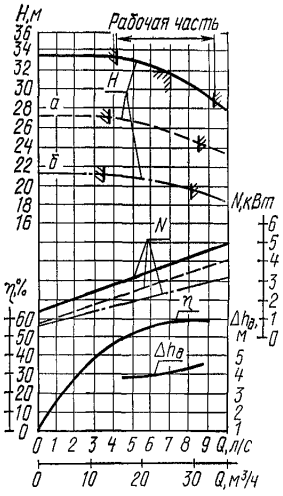

Характеристика насоса Х65-50-160-Т; n=2900 об/мин

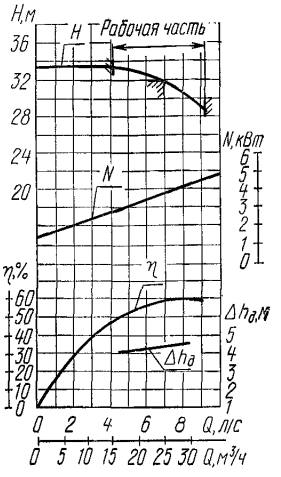

Характеристика насоса Х65-50-160-Л; n=2900 об/мин

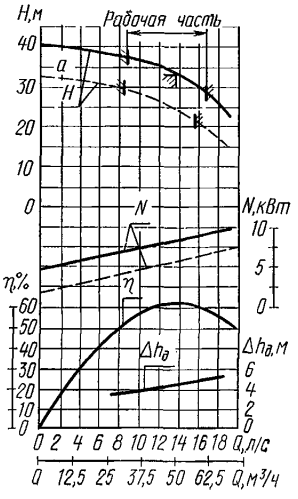

Характеристика насоса Х80-50-160-Д; n=2900 об/мин

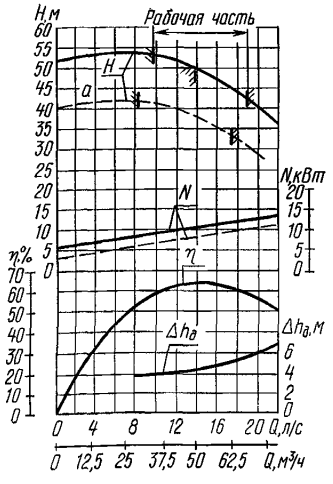

Характеристика насоса Х(О)80-50-200-А(К, Е, И, М); Х80-50-200-Д; n=2900 об/мин

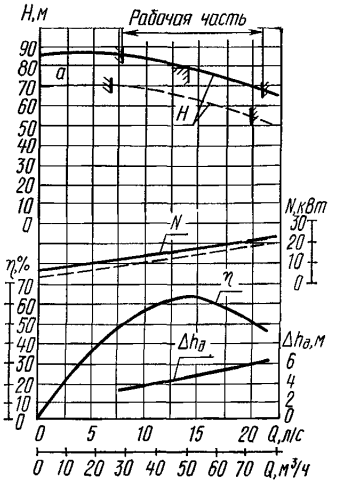

Характеристика насоса Х80-50-250-К(Е, И, М); n= =2900 об/мин

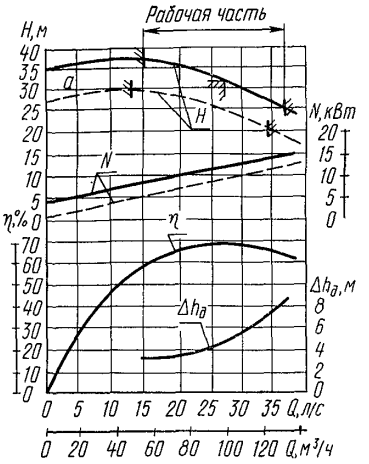

Характеристика насоса Х(О)100-80-160-К(Е, И); Х100-80-160-Д; n=2900 об/мин

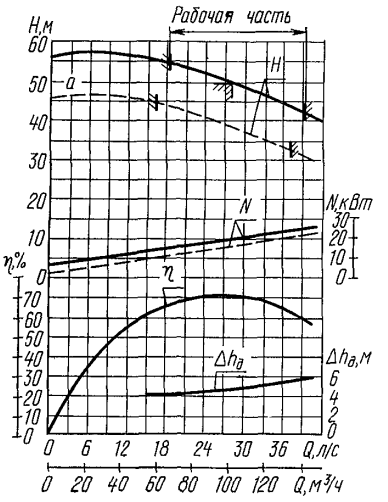

Характеристика насоса Х100-65-200-К(Е, И); n=2900 об/мин

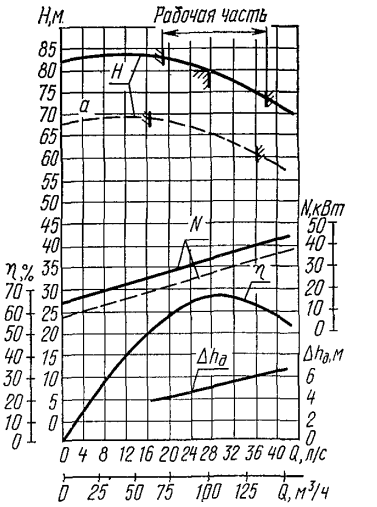

Характеристика насоса Х100-65-250-К(Е, И, М); n=2900 об/мин

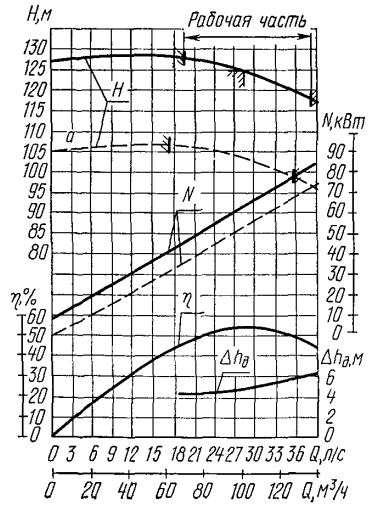

Характеристика насоса Х100-65-315-К(Е, И); n=2900 об/мин

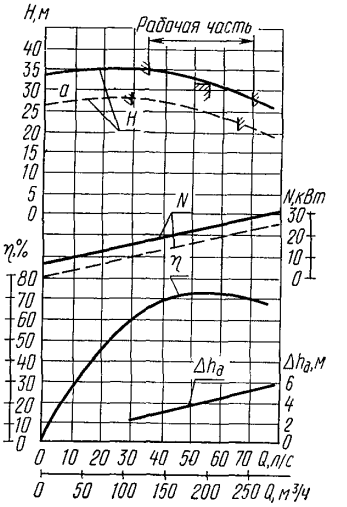

Характеристика насоса Х150-125-315-Д(К, Е, И); n=1450 об/мин

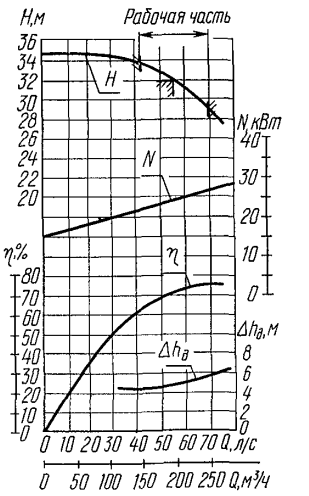

Характеристика насоса Х150-125-315-Л; n=1450 об/мин

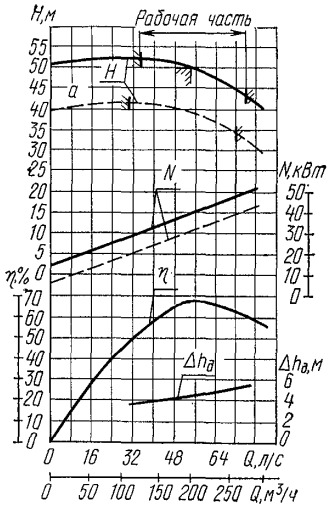

Характеристика насоса X150-125-400-К(Е, И); n= =1450 об/мин

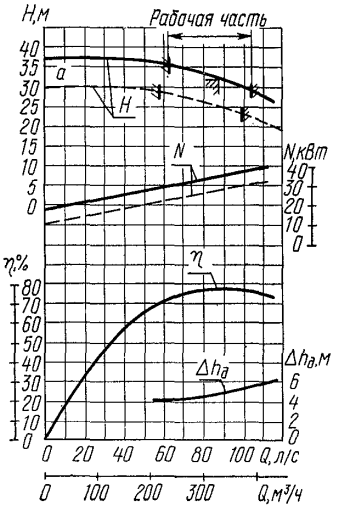

Характеристика насоса X200-150-315-К(Е, И); n= =1450 об/мин

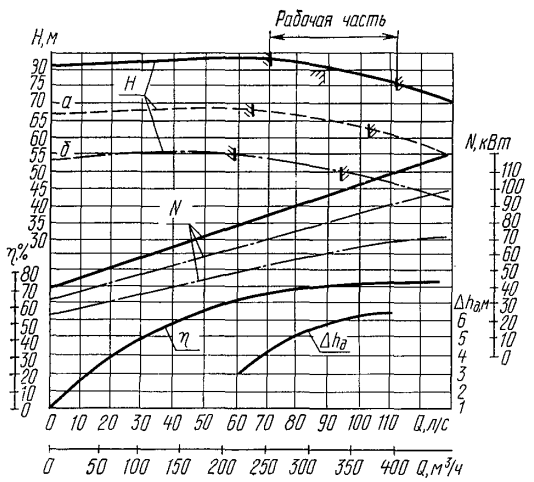

Характеристика насоса X200-150-500-А(К, Е, И); n=1450 об/мин

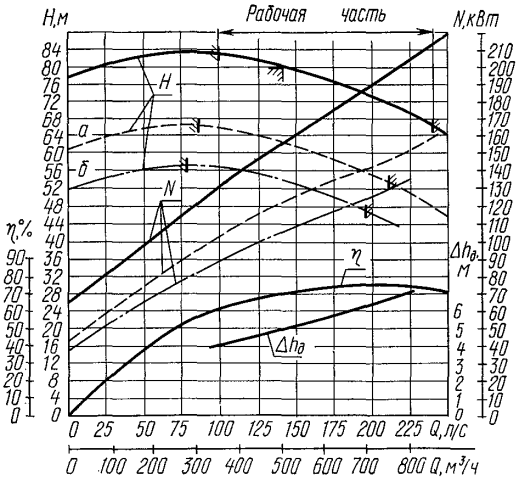

Характеристика насоса X250-200-500-А(К); n= =1450 об/мин

ТЕХНИЧЕСКАЯ ХАРАКТЕРИСТИКА

Типоразмер насоса	Обозначение обточки рабочего колеса	Подача, м³/ч (л/с)	Напор, м	Допускаемый кавитационный запас, м, не более	Частота вращения, с⁻¹ (об/мин)	Мощность насоса (при плотности 1000 кг/м³), кВт	КПД насоса, %, не менее	Масса насоса, кг	Номер технических условий	Завод-изготовитель
Х50-32-125-Д	— а	12,5 (3,47)	20 16	3,5	48 (2900)	1,4 1	50	42	ТУ 26-06-1169—86	Катайский насосный
Х50-32-125-К(Е, И)	— а б	12,5 (3,47)	20 16,5 12,5	3,5		1,25 1 0,77	55	39	ТУ 26-06-1318—81	Свердловский насосный (ПО «Уралгидромаш»)
Х50-32-125-Т	— а б	12,5 (3,47)	20 16,5 12,5	3,5		1,25 1 0,77	55	35		
Х50-32-125-Л	—	12,5 (3,47)	20	4		1,25	55	39		
Х(О)50-32-250д-А(К, Е, И)	—	12,5 (3,47)	88	3,5		10,7	27	97 (100)	ТУ 26-06-1187—85	Целиноградский насосный
Х(О)50-32-250-А(К, Е, И)	— а б		80 65 50			9,4 7,4 5,5	29			
Х65-50-125-Д	— а	25 (6,95)	20 17	4		2,2 1,85	62	62	ТУ 26-06-1169—86	Катайский насосный
Х65-50-125-К(Е, И)	— а б	25 (6,95)	20 17 12,5	4		2,2 1,85 1,35	62	41	ТУ 26-06-1318—81	Свердловский насосный (ПО «Уралгидромаш»)
Х65-50-125-Т	— а б	25 (6,95)	20 17 12,5	4		2,2 1,85 1,35	62	37		
Х65-50-125-Л	—	25 (6,95)	20	4,5		2,2	62	41		
Х65-50-160-Т	— а б	25 (6,95)	32 25,5 20	4		3,8 3 2,5	60	52	ТУ 26-06-1318—81	Свердловский насосный (ПО «Уралгидромаш»)
Х65-50-160-Л	—	25 (6,95)	32	4,5		3,8	60	56		
Х80-50-160-Д	— а	50 (13,9)	32 25	4,5		7 5,5	62	75		
Х80-50-200-Д	— а	50 (13,9)	50 38	4,5		10,6 8	64	85		
Х(О)80-50-200-А(К, Е, И, М)	— а	50 (13,9)	50 38	4,5		10,6 8	64	68 (73)		
Х80-50-250-К(Е, И, М)	— а	50 (13,9)	80 65	4,5		17,1 14	64	120		
Х100-80-160-Д	— а	100 (27,8)	32 25	5		12,5 9,8	70	100	ТУ 26-06-1169—86	Катайский насосный
Х(О)100-80-160-К(Е, И)	— а	100 (27,8)	32 25	5		12,5 9,8	70	80 (90)		
Х100-65-200-К(Е, И)	— а	100 (27,8)	50 39	5		19 15,5	72	90		
Х100-65-250-К(Е, И, М)	— а	100 (27,8)	80 66	5		33 25	67	100		
Х100-65-315-К(Е, И)	— а	100 (27,8)	125 104	5		62 51	55	180		
Х150-125-315-Д	— а	200 (55,6)	32 25	4,5	24 (1450)	24 18	73	200	ТУ 26-06-1169—86	Катайский насосный
Х150-125-315-К(Е, И)	— а	200 (55,6)	32 25	4,5		24 18	73	185		

Продолжение

Типоразмер насоса	Обозначение обточки рабочего колеса	Подача, м³/ч (л/с)	Напор, м	Допускаемый кавитационный запас, м, не более	Частота вращения, с⁻¹ (об/мин)	Мощность насоса (при плотности 1000 кг/м³), кВт	КПД насоса, %, не менее	Масса насоса, кг	Номер технических условий	Завод-изготовитель
Х150-125-315-Л	—	200 (55,6)	32	5	24 (1450)	24	73	230	ТУ 26-06-1318—81	Свердловский насосный (ПО «Уралгидромаш»)
Х150-125-400-К(Е, И)	— а	200 (55,6)	50 40	4,5		40 30	68	215	ТУ 26-06-1169—86	Катайский насосный
Х200-150-315-К(Е, И)	— а	315 (87,5)	32 25	5		35 27,5	78	245		
Х200-150-500-А(К, Е, И)	— а б	315 (87,5)	80 65 50	6		98 79 61	70	500	ТУ 26-06-1446—86	Уральский гидромашин имени Я. М. Свердлова (ПО «Уралгидромаш»)
Х250-200-500-А(К)	— а б	500 (139)	80 65 54	5,5		156 122 105	70	720	ТУ 26-06-1445—86	Московский насосный имени М. И. Калинина (НПО «ВНИИгидромаш»)

Примечание. Масса насоса в скобках дана для исполнения О.

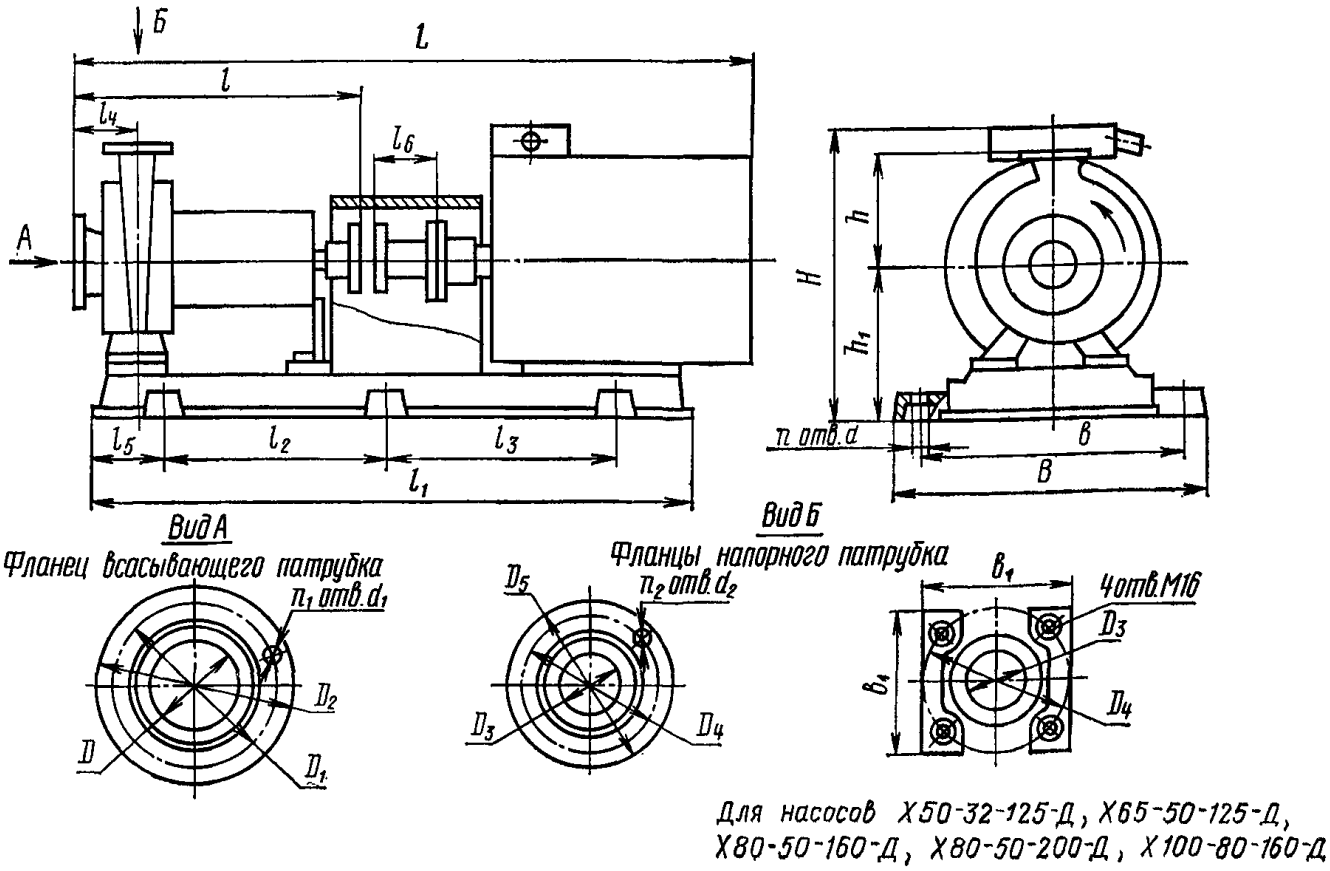

Для насосов Х50-32-125-Д, Х65-50-125-Д, Х80-50-160-Д, Х80-50-200-Д, Х100-80-160-Д

Агрегаты типа Х(О) с проточной частью из материалов исполнений А, Д, К, Е, И, М

ГАБАРИТНЫЕ И ПРИСОЕДИНИТЕЛЬНЫЕ РАЗМЕРЫ (мм) И МАССА (кг) ЭЛЕКТРОНАСОСНЫХ АГРЕГАТОВ типа Х(О)

Типоразмер насоса	Двигатель: Тип	Мощность, кВт	Частота вращения, с⁻¹ (об/мин)	Напряжение, В	L	B	H	l	l_1	l_2	l_3	l_4	l_5	l_6	b	h	h_1	d	n	Масса агрегата: Х	Масса агрегата: ХО
Х50-32-125-Д	4А80А2	1,5	50 (3000)	380	875	418	310	465	830	600	—	80	130	100	340	140	172	24	4	123	—
	В80А2				925		280													135	—
	4А80В2	2,2			895		310		830				130							125	—
	В80В2				925		280													138	—
	4А90L2	3			925		325		885				150							135	—
	В90L2				1035		435													168	—
	4АМ100S2	4			930		335		885				150							142	—
	В100S2				1080		435													183	—
Х(О)50-32-250-А(К, Е, И)*	4А160S2	15			1329 1229	430	550	600	1225 1105	760 655	—	100	250	105	380	225	280	18	4	348 344	351 347
	В160S2				1395 1295		660													410 415	413 418
	4А160М2	18,5			1372 1272		550													353 358	356 361
	В160М2				1445 1345		660													430 435	433 438
	4А180S2	22			1367 1267		570													363 368	366 371
	В180S2				1455 1355		680													427 432	430 435
	4А180М2	30			1407 1307		570													383 388	386 391
	В180М2				1500 1400		680													497 502	500 505

* Размеры и масса агрегата указаны: в числителе — с проставком, в знаменателе — без проставка.

Продолжение

Типоразмер насоса	Двигатель: Тип	Мощность, кВт	Частота вращения, с⁻¹ (об/мин)	Напряжение, В	L	B	H	l	l_1	l_2	l_3	l_4	l_5	l_6	b	h	h_1	d	n	Масса агрегата: X	XO
Х65-50-125-Д	4А80В2	2,2	50 (3000)	380	925	418	310	465	830	600	—	80	130	100	340	140	172	24	4	135	—
	В80В2				925		280													145	—
	4А90L2	3			925		325		885				130							145	—
	В90L2				1035		435													178	—
	4АМ100S2	4			960		335		885				150							152	—
	В100S2				1080		445													193	—
	4АМ100L2	5,5			930		335		885				150							158	—
	В100L2				1105		445													196	—
Х80-50-160-Д	4АМ132М2	11			1115	425	450	485	1000	600	600	100	150	100	345	180	230	24	4	245	—
	В132М2				1205		575													330	—
	4АМ160S2	15			1210	460	500		1065	750	750				380					305	—
	В160S2				1275		610													375	—
	4АМ160М2	18,5			1255	460	500		1065	750					380					320	—
	В160М2				1325		610													395	—
Х80-50-200-Д	4АМ132М2	11			1115	425	450	485	1000	600	—	100	150	100	345	200	230	24	4	290	—
	В132М2				1205		575													340	—
	4АМ160S2	15			1210	460	500		1065	750					380		230			330	—
	В160S2				1275		610													400	—
	4АМ160М2	18,5			1250	460	500		1065	750					380		230			345	—
	В160М2				1325		610													450	—
	4АМ180М2	30			1250	504	570		1122	750					430		280			400	—
	В180М2				1380		680													515	—

Продолжение

Типоразмер насоса	Двигатель: Тип	Мощность, кВт	Частота вращения, $с^{-1}$ (об/мин)	Напряжение, В	L	B	H	l	l_1	l_2	l_3	l_4	l_5	l_6	b	h	h_1	d	n	Масса агрегата: X	Масса агрегата: XO
X80-50-200-А(К, Е, И, М), XO80-50-200-А(К, Е, И)	4АМ132М2	11	50 (3000)	380	1115	425	450	485	1000	600	—	100	150	100	345	200	230	24	4	250	—
	В132М2				1205		575													300	—
	4АМ160S2	15			1210	460	500		1065	750					380		230			290	295
	В160S2				1275		610													360	365
	4АМ160М2	18,5			1250	460	500		1065	750					380		230			305	310
	В160М2				1325		610													380	385
	4АМ180М2	30			1250	504	570		1122	750					430		280			360	365
	В180М2				1380		680													475	480
X80-50-250-К(Е, И, М)	4АМ180М2	30			1470	514	550	625	1340	500	500	125	120	100	420	225	260	33	6	410	—
	В180М2				1565		660													525	—
	4АМ200М2	37			1530	670	615		1440	550	550				568		280			480	—
	В200М2				1600		700													580	—
	4АМ200L2	45			1570	670	615		1400	550	550				568		280			500	—
	В200L2				1640		700													610	—
	4АМ225М2	55			1580	670	655		1400	550	550				568		305			580	—
	В225М2				1680		740													690	—
X100-80-160-Д	4АМ132М2	11			1215	440	460	500	1070	450	450	100	100	100	340	200	240	24	6	260	—
	В132М2				1320		585													320	—
	4АМ160S2	15			1310	514	510		1165	500	500	100	85		420		240			305	—
	В160S2				1390		620													375	—
	4АМ160М2	18,5			1355	514	510		1165	500	500		85		420		240			320	—
	В160М2				1440		620													395	—
	4АМ180S2	22			1360	514	550		1253	500	500		100		420		260			340	—
	В180S2				1450		660													405	—

Продолжение

Типоразмер насоса	Двигатель: Тип	Мощность, кВт	Частота вращения, $с^{-1}$ (об/мин)	Напряжение, В	L	B	H	l	l_1	l_2	l_3	l_4	l_5	l_6	b	h	h_1	d	n	Масса агрегата: X	Масса агрегата: XO
X100-80-160-Д	4AM180M2	30	50 (3000)	380	1400	514	550	500	1253	500	500	100	100	100	420	200	260	24	6	360	—
	B180M2				1495		660													475	—
X(O)100-80-160-К(Е, И)	4AM160M2	18,5			1355	514	510	500	1165	500	500	100	85	100	420	200	240	24	6	290	320
	B160M2				1440		620													365	395
	4AM180S2	22			1360		550		1253				100				260			310	345
	B180S2				1450		660													375	410
	4AM180M2	30			1400		550		1253				100				260			330	365
	B180M2				1495		660													445	480
X100-65-200-К(Е, И)	4AM180S2	22			1430	514	550	500	1305	500	500	100	120	120	420	225	260	33	6	400	—
	B180S2				1520		660													460	—
	4AM180M2	30			1470	514	550		1305	500	500				420		260			420	—
	B180M2				1565		660													530	—
	4AM200M2	37			1530	670	615		1400	550	550				568		280			490	—
	B200M2				1600		700													590	—
	4A225M2	55			1580	670	655		1400	550	550				568		305			590	—
	B225M2				1680		740													700	—
X100-65-250-К(Е, И, М)	4A225M2	55			1575	675	655	500	1400	580	580	100	120	140	590	200	305	33	6	660	—
	B225M2				1675		740													770	—
	4A250S2	75			1680	704	770		1490	600	600				620		280			810	—
	B250S2				1805		760													1015	—
	4A250M2	90			1720	704	770		1490	600	600				620		280			850	—
	B250M2				1855		760													1070	—
X100-65-315-К(Е, И)	4A280S2	110			1940	765	815	530	1588	600	600	125	150	140	670	280	345	33	6	1185	—
	B280S2				1910		885													1340	—

Продолжение

Типоразмер насоса	Двигатель				L	B	H	l	l_1	l_2	l_3	l_4	l_5	l_6	b	h	h_1	d	n	Масса агрегата	
	Тип	Мощность, кВт	Частота вращения, $с^{-1}$ (об/мин)	Напряжение, В																X	XO
X100-65-315-К(Е, И)	4А280М2	132	50 (3000)		1980	765	815	530	1588	600	600	125	150	140	670	280	375	33	6	1235	—
	4А315S2	160			1225	815	845		1840						720		375			1285	—
	4А315М2	200			1285	815	845		1840						720		375			1510	—
X150-125-315-Д	4АМ200М4	37	25 (1500)	380	1605	704	735	530	1520	600	600	140	150	140	620	355	400	33	6	695	—
	В200М4				1675		820													805	—
	4АМ200L4	45			1645		735													735	—
	В200L4				1715		820													840	—
	4А225М4	55			1655		750													780	—
	В225М4				1755		835													925	—
	4А250S4	75			1730		815													915	—
	В250S4				1865		805													1110	—
X150-125-315-К(Е, И)	4АМ200М4	37			1605	704	735	530	1520	600	600	140	150	140	620	355	400	33	6	695	—
	В200М4				1675		820													805	—
	4АМ200L4	45			1645		735													735	—
	В200L4				1715		820													840	—
	4А225М4	55			1655		750													780	—
	В225М4				1755		835													985	—
	4А250S4	75			1730		815													915	—
	В250S4				1855		805													1110	—
X150-125-400-К(Е, И)	4А250S4	75			1725	765	825	530	1512	600	600	140	150	140	670	400	435	33	6	915	—
	В250S4				1850		785													1110	—
	4А250М4	90			1765		825		1512											960	—
	В250**М4**				1900		785													1210	—
	4А280S4	110			1980		855		1588											1210	—
	В280S4				1920		895													1380	—
X200-150-315-К(Е, И)	4АМ200L4	45			1845	765	770	670	1460	650	650	160	150	180	660	400	435	33	6	780	—
	В200L4				1915		855													885	—
	4А225М4	55			1855		785		1500											825	—
	В225М4				1955		870													770	—
	4А250S4	75			1930		825		1520											960	—
	В250S4				2055		815													1155	—

Продолжение

Типоразмер насоса	Двигатель: Тип	Мощность, кВт	Частота вращения, $с^{-1}$ (об/мин)	Напряжение, В	L	B	H	l	l_1	l_2	l_3	l_4	l_5	l_6	b	h	h_1	d	n	Масса агрегата: X	Масса агрегата: XO
X200-150-500-А(К, Е, И)*	4А250М4	90	25 (1500)	220/380	2250	660/750	990	1100	2000/2280	1490	—	200	310/350	180	580	500	600/580	35	4	1440/2130	—
	4А280S4	110			2460	870/910	1045													1650/2340	—
	4А280М4	132		380/660	2500	870/910	1045		2200/2280											1700/2390	—
	ВАО2-280S4				2530	930/980	960													1920/2590	—
	4А315S4	160			2580	870/920	1050													1740/2420	—
	ВАО2-280М4				2530	930/980	960													1970/2660	—
	4А315М4	200			2610	870/920	1050													1960/2650	—
X250-200-500-А(К)	4А315S4	160		380	2471	800	1030	1210	2150	800	800	230	409	—	700	500	580	35	6	2250	—
	ВАО315М-4				2516		980													2550	—
	4А315М4	200			2531		1030													2475	—
	ВАО355М-4				2521	1060	1060		2460						980		620			3175	—
	АО3-400S4				2691		1160													3610	—
	4А355S4	250			2616		1120													3060	—
	ВАО355L-4				2591		1060													3345	—
	АО3-400М4				2761		1160													3830	—

* Размеры и масса агрегата указаны с проставком: в числителе — со стальной сварной плитой, в знаменателе — с железобетонной плитой.

ПРИСОЕДИНИТЕЛЬНЫЕ РАЗМЕРЫ ФЛАНЦЕВ (мм)

Типоразмер насоса	Фланец всасывающего патрубка					Фланец напорного патрубка					
	D	D_1	D_2	d_1	n_1	D_3	D_4	D_5	b_1	d_2	n_2
Х50-32-125-Д	50	125	180	М16	4	32	100	—	105	М16	4
Х(О)50-32-250-А(К, Е, И)	50	125	160	18	4	32	100	135	—	18	4
Х65-50-125-Д	65	145	180	М16	4	50	125	—	125	М16	4
Х80-50-160-Д	80	160	195	М16	4	50	125	—	125	М16	4
Х80-50-200-Д	80	160	195	М16	4	50	125	—	125	М16	4
Х(О)80-50-200-А(К, Е, И, М)	80	160	195	18	4	50	125	160	—	18	4
Х80-50-250-К(Е, И, М)	80	160	195	18	4	50	125	160	—	18	4
Х100-80-160-Д	100	180	215	М16	8	80	160	—	160	М16	4
Х(О)100-80-160-К(Е, И)	100	180	215	18	8	80	160	195	—	18	4
Х100-65-200-К(Е, И)	100	180	215	18	8	65	145	180	—	18	4
Х100-65-250-К(Е, И, М)	100	180	215	18	8	65	145	180	—	18	4
Х100-65-315-К(Е, И)	100	190	230	23	8	65	145	180	—	18	8
Х150-125-315-Д(К, Е, И)	150	240	280	23	8	125	210	245	—	18	8
Х150-125-400-К(Е, И)	150	240	280	22	8	125	210	245	—	18	8
Х200-150-315-К(Е, И)	200	295	335	23	12	150	240	280	—	23	8
Х200-150-500-А(К, Е, И)	200	310	360	26	12	150	250	300	—	26	8
Х250-200-500-А(К)	250	355	405	26	12	200	310	360	—	М24	12

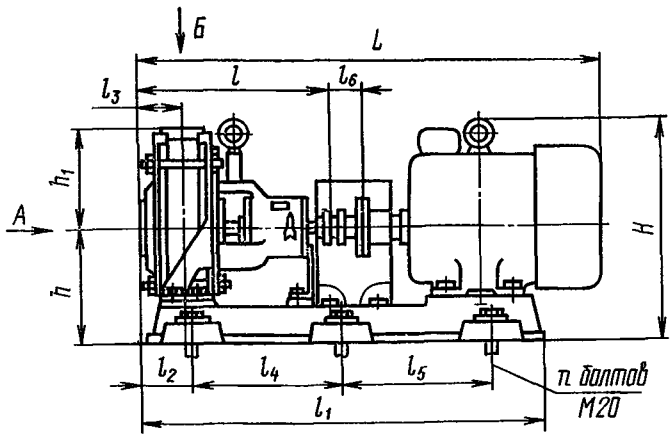

Вид А
Фланец всасывающего патрубка

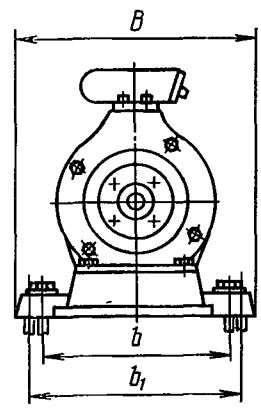

Вид Б
Фланец напорного патрубка

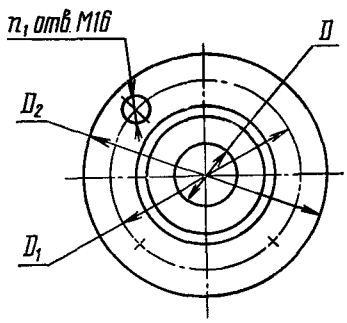

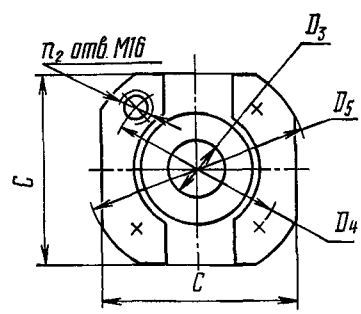

Агрегаты типа Х с проточной частью из материалов исполнений Т, Л, К, Е, И

ГАБАРИТНЫЕ И ПРИСОЕДИНИТЕЛЬНЫЕ РАЗМЕРЫ (мм) И МАССА (кг) ЭЛЕКТРОНАСОСНЫХ АГРЕГАТОВ типа Х

Типоразмер насоса	Двигатель: Тип	Мощность, кВт	Частота вращения, с⁻¹ (об/мин)	Напряжение, В	L	B	H	l	l_1	l_2	l_3	l_4	l_5	l_6	b	b_1	h	h_1	n	Масса агрегата
Х50-32-125-Т(Л, К, Е, И)	4АМ90L2	3	50 (3000)	220/380	915	360	330	465	875	163,5	80	600	—	100	290	290	177	140	4	116
	АИР90L2				915		330													110
	2В90L2				1020		433													145
	4АМ100S2	4			927		340													125
	АИР100S2				927		340													114
	2В100S2				1078		443													165
Х65-50-125-Т(Л, К, Е, И)	4АМ90L2	3			915	360	330	465	875	163,5	80	600	—	100	290	290	177	140	4	129
	АИР90L2				915		330													112
	2В90L2				1020		433													150
	4АМ100S2	4			927		340													128
	АИР100S2				927		340													117
	2В100S2				1078		443													167
	4АМ100L2	5,5			957		340													134
	АИР100L2				957		340													123
	2В100L2				1103		443													171
Х65-50-160-Т(Л)	4АМ100L2	5,5			957	409	360	465	960	158,5	80	600	—	100	340	340	197	160	4	180
	АИР100L2				957		360													174
	2В100L2				1103		463													221
	4АМ112М2	7,5			1017		395													194
	В112М2				1161		500													238
	4АМ132М2	11			1095		415													231
	2В132М2				1221		508													289
Х150-125-315-Л	4А200L4	45	25 (1500)	380	1640	650	720	670	1540	165	140	600	600	140	596	596	415	355	6	705
	4А225М4	55			1650		765													1020

ПРИСОЕДИНИТЕЛЬНЫЕ РАЗМЕРЫ ФЛАНЦЕВ (мм)

Типоразмер насоса	Фланец всасывающего патрубка				Фланец напорного патрубка				
	D	D_1	D_2	n_1	D_3	D_4	D_5	C	n_2
Х50-32-125-Т(Л, К, Е, И)	50	125	160	4	32	100	135	105	4
Х65-50-125-Т(Л, К, Е, И)	65	145	160	4	50	125	160	125	4
Х65-50-160-Т(Л)	65	145	180	4	50	125	160	125	4
Х150-125-315-Л	150	240	280	8	125	210	245	—	8

МАТЕРИАЛ ОСНОВНЫХ ДЕТАЛЕЙ НАСОСОВ типа Х

Наименование детали	Исполнение по материалу							
	А	Д	К	Е	И	М	Т	Л
Корпус насоса Крышка корпуса Рабочее колесо	Сталь 25Л-II	Хромистый чугун ЧХ28	Сталь 12Х18Н9ТЛ	Сталь 12Х18Н12М3ТЛ	Сталь 07ХН25МДТЛ	Сталь 15Х18Н12С4ТЮЛ	Титановый сплав ТЛ3	Кремнистый чугун ЧС15
Защитная втулка	Сталь 45	Сталь 10Х17Н13М2Т	Сталь 12Х18Н9Т	Сталь 10Х17Н13М2Т	Сталь 06ХН28МДТ	Сталь 15Х18Н12С4ТЮ	Титановый сплав ВТ1-0	Сталь 07ХН25МДТЛ
Вал	Сталь 25	Сталь 12Х18Н9Т						Сталь 06ХН28МДТ
Кронштейн	Чугун СЧ20 или СЧ15							

Примечание. Материал основных деталей может быть заменен равноценным или более высокого качества.

НАСОСЫ типа АХ

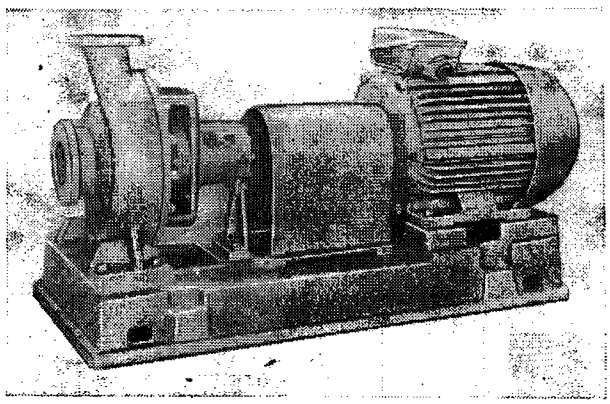

Электронасосный агрегат типа АХ

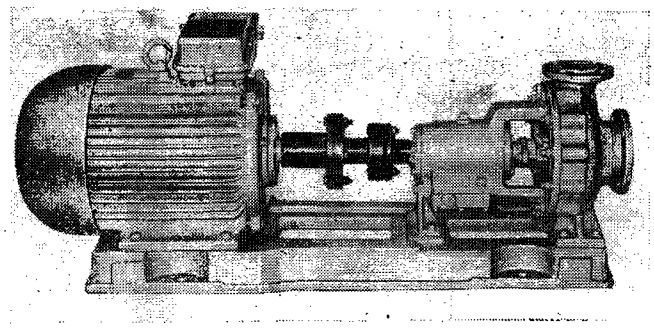

Электронасосный агрегат типа АХО

Насосы типа АХ унифицированного ряда — центробежные горизонтальные консольные одноступенчатые. Предназначены для перекачивания химически активных и нейтральных жидкостей плотностью не более 1850 кг/м³, вязкостью до $30 \cdot 10^{-6}$ м²/с, содержащих твердые включения размером до 1 мм, объемная концентрация которых не превышает 1,5%.

Насосы выпускают на подачи от 4 до 600 м³/ч и напор от 13 до 50 м (см. график полей $Q - H$). Температура перекачиваемой жидкости для насосов с проточной частью из материала А — от 233 до 363 К (от —40 до +90° С), из материала К, Е, И, Н — от 233 до 393 К (от —40 до +120° С), из материала Д — от 273 до 363 К (от 0 до 90° С).

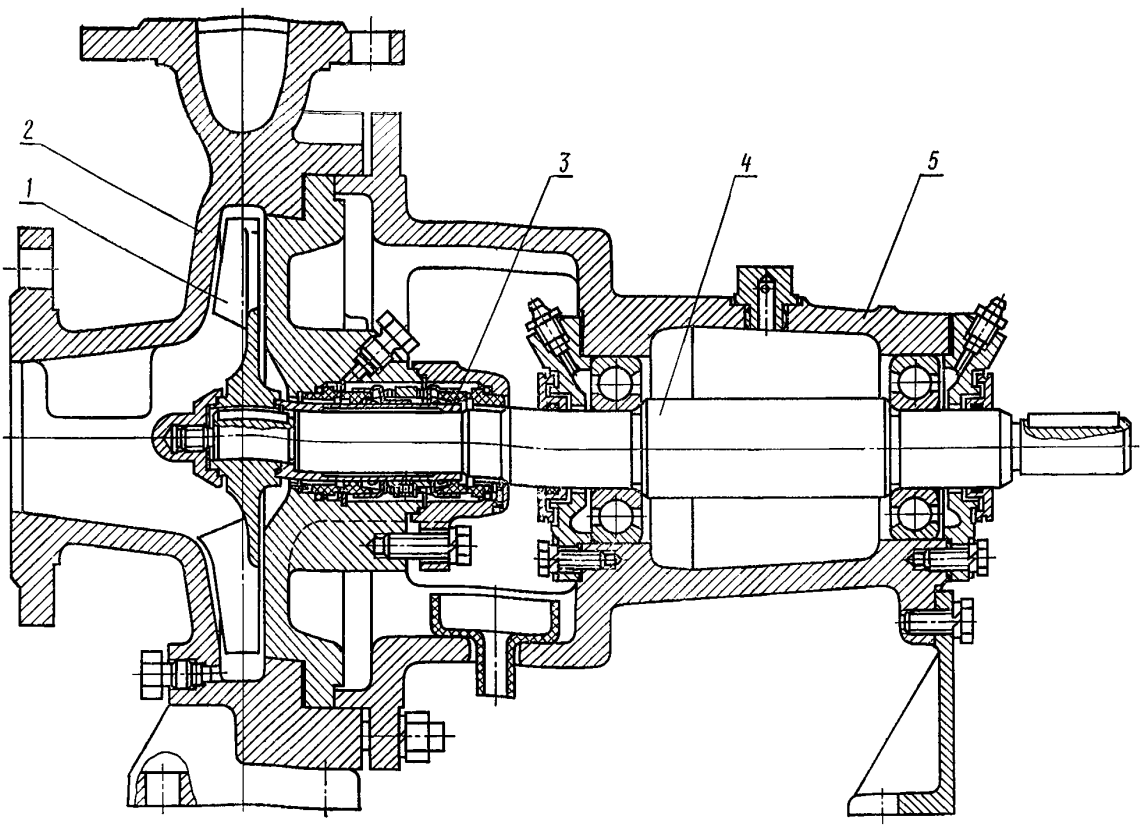

Разрез насоса типа АХ

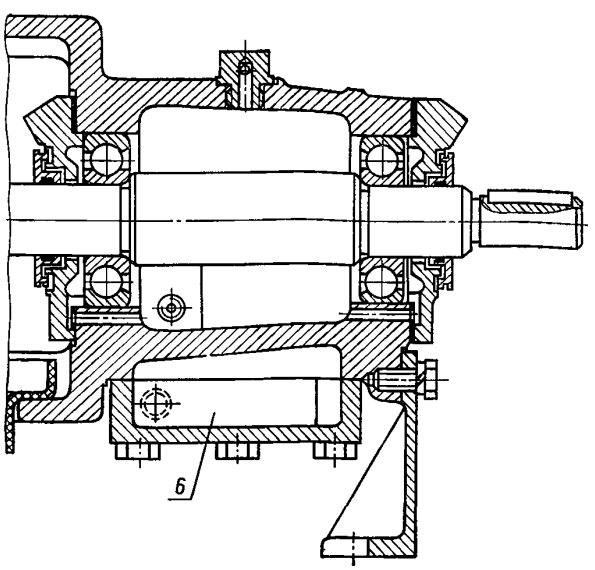

Кронштейн насоса типа АХО

Насосы типа АХ исполнения О изготовляют с охлаждением подшипникового узла. Их применяют для перекачивания жидкостей температурой от 273 до 523 К (от 0 до 250° С), в том числе кристаллизующихся (в этом случае по требованию заказчика агрегаты исполнения АХО могут быть поставлены с рубашкой обогрева на корпусе насоса).

Электронасосные агрегаты выпускают в климатическом исполнении У категории размещения 2, 3 по ГОСТ 15150—69.

Насос состоит из корпуса *2*, вала *4*, рабочего колеса *1* открытого типа, узла уплотнения, защитной втулки *3* и опорного кронштейна *5*.

Подвод перекачиваемой жидкости к насосу — по оси; отвод — вертикально вверх. Корпус насоса имеет опорные лапы, которыми он прикреплен к фундаментной плите. Опорная часть насоса, прикрепленная к его корпусу, имеет вспомогательную опору со стороны муфты. Насос и двигатель, установленные на общей фундаментной плите, соединены упругой муфтой.

Ротор насоса вращается в двух шарикоподшипниковых опорах, смазываемых консистентной смазкой (для насосов конструктивного исполнения О — жидкая). Консистентную смазку подают через масленки, расположенные на крышках подшипников, жидкую смазку заливают в масленку постоянного уровня. Кронштейн насоса конструктивного исполнения О имеет камеру *6*, в которую подают на проток охлаждающую жидкость.

Направление вращения ротора — по часовой стрелке, если смотреть со стороны двигателя.

Все одноименные детали насосов взаимозаменяемы.

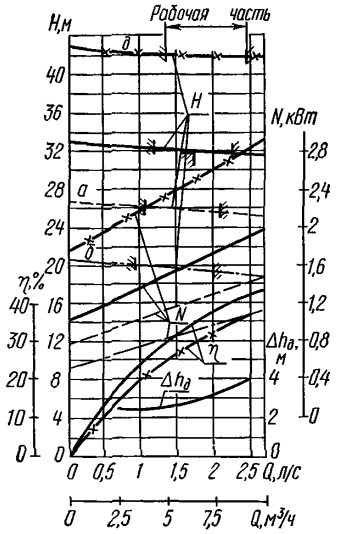

Характеристика насоса АХ(О)40-25-160-А(К, Е, И); n= =2900 об/мин

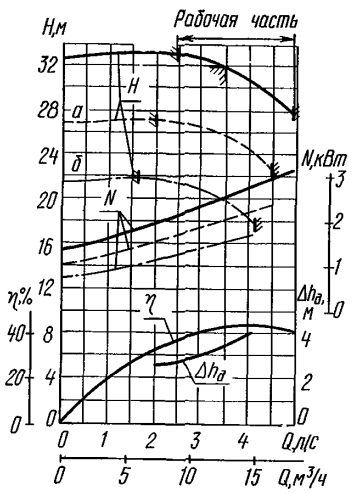

Характеристика насоса АХ(О)50-32-160-А(К, Е, И); n= =2900 об/мин

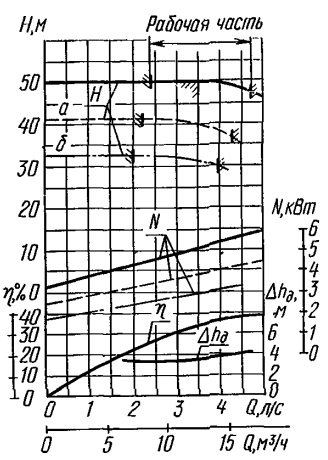

Характеристика насоса АХ(О)50-32-200-А(К, Е, И); n= =2900 об/мин

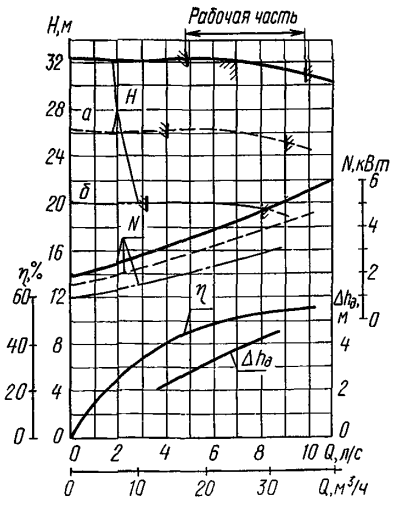

Характеристика насоса АХ65-50-160 К(Е); n=2900 об/мин

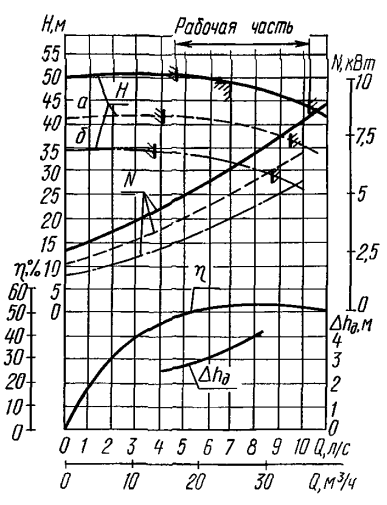

Характеристика насоса АХ(О)65-40-200-А(К, Е, И); n=2900 об/мин

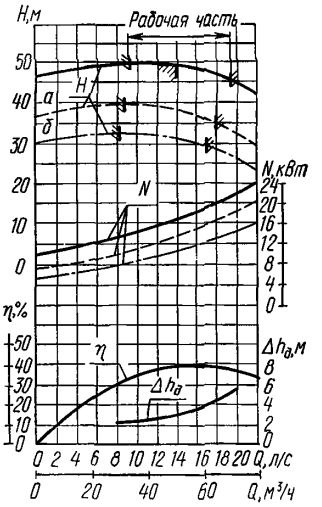

Характеристика насоса АХ100-65-400-А(К, Е, И); n= =1450 об/мин

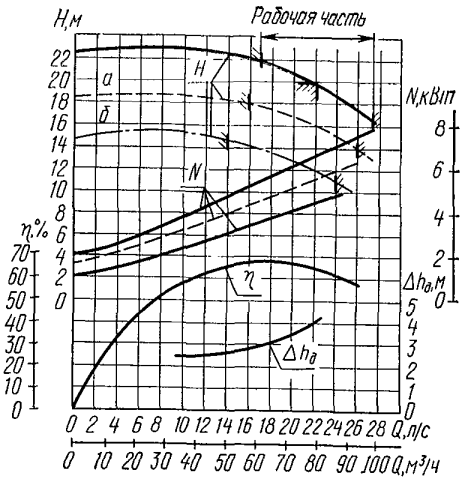

Характеристика насоса АХ125-80-250-А(К, Е, И); $n=1450$ об/мин

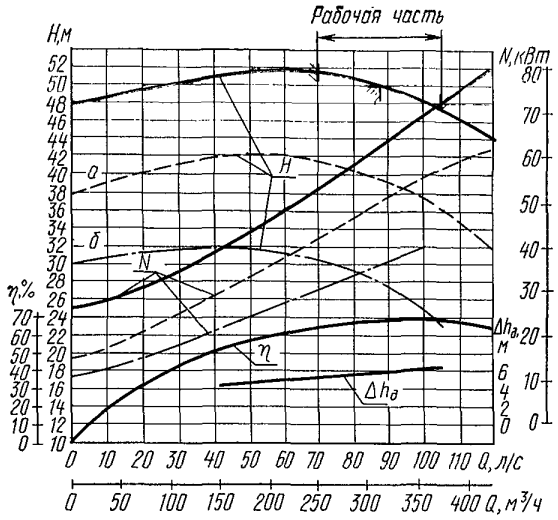

Характеристика насоса АХ200-150-400-А(К, Е, И); $n=1450$ об/мин

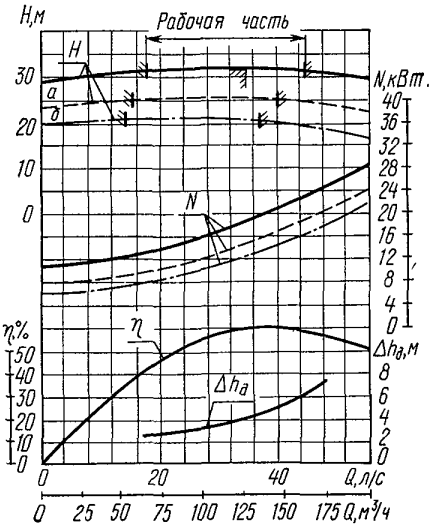

Характеристика насоса АХ125-100-315-А(К, Е, И, Н); $n=1450$ об/мин

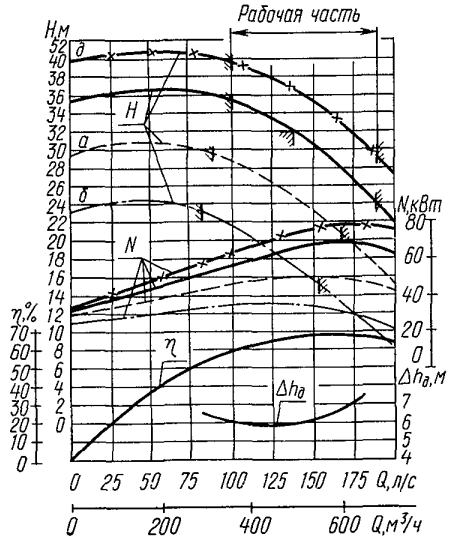

Характеристика насоса АХ250-200-315-А (К, Е, И); $n=1450$ об/мин

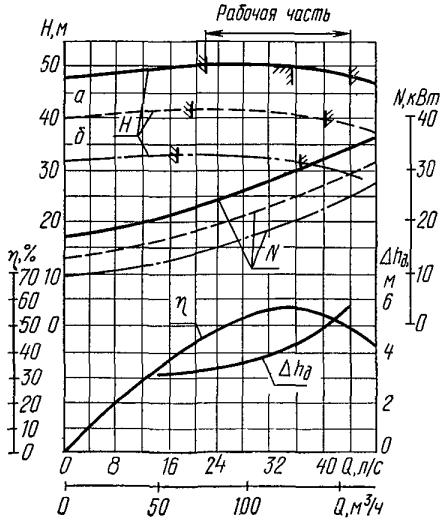

Характеристика насоса АХ125-100-400-А(К, Е, И); $n=1450$ об/мин

ТЕХНИЧЕСКАЯ ХАРАКТЕРИСТИКА НАСОСОВ типа АХ

Типоразмер насоса	Обозначение обточки рабочего колеса	Подача, м³/ч (л/с)	Напор, м	Допускаемый кавитационный запас, м, не более	Частота вращения, с⁻¹ (об/мин)	Мощность насоса (при плотности 1000 кг/м³), кВт	КПД насоса, %, не менее	Масса насоса, кг	Номер технических условий	Завод-изготовитель
АХ(О)40-25-160д-А(К, Е, И)	—	6,3 (1,75)	42	3	48 (2900)	2,5	29	50 (53)	ТУ 26-06-1187—85	Целиноградский насосный
АХ(О)40-25-160-А(К, Е, И)	— а б		32 25,8 19,5			1,6 1,2 0,9	34			
АХ(О)50-32-160-А(К, Е, И)	— а б	12,5 (3,47)	32 26 20	3,5		2,6 2 1,5	42	50 (53)		
АХ(О)50-32-200-А(К, Е, И)	— а б	12,5 (3,47)	50 40 32	3,5		5,3 3,9 2,9	32	60 (63)		
АХ65-50-160-К(Е)	— а б	25 (6,95)	32 26 20	4		4,2 3,5 2,6	52	48	ТУ 26-06-1445—85	Московский насосный имени М. И. Калинина (НПО «ВНИИгидромаш»)
АХ(О)65-40-200-А(К, Е, И)	— а б	25 (6,95)	50 40 32	3,5		6,2 5 4	55	60 (63)	ТУ 26-06-1187—85	Целиноградский насосный
АХ100-65-400-А(К, Е, И)	— а б	50 (13,9)	50 38 32	3	24 (1450)	17 14 11	40	165	ТУ 26-06-1308—86	Катайский насосный
АХ125-80-250-А(К, Е, И)	— а б	80 (22,2)	20 16 12	4		6,7 5,5 4,5	60	105	ТУ 26-06-1246—80	Целиноградский насосный
АХ125-100-315-А(К, Е, И, Н)	— а б	125 (34,7)	32 25 21	4,5		18 14 12	60	145	ТУ 26-06-1308—86	Катайский насосный
АХ125-100-400-А(К, Е, И)	— а б	125 (34,7)	50 40 32	4,5		29 25 20	58	170		
АХ200-150-400-А(К, Е, И)	— а б	315 (87,5)	50 40 28	6		63 50 36	69	360	ТУ 26-06-1445—85	Московский насосный имени М. И. Калинина (НПО «ВНИИгидромаш»)
АХ250-200-315д-А(К, Е, И)	—	500 (139)	37	6		74	68	450	ТУ 26-06-1469—86	Уральский гидромашин имени Я. М. Свердлова (ПО «Уралгидромаш»)
АХ250-200-315-А(К, Е, И)	— а б		32 25 17			64 50 35				

Примечание. Масса насоса в скобках указана для исполнения О.

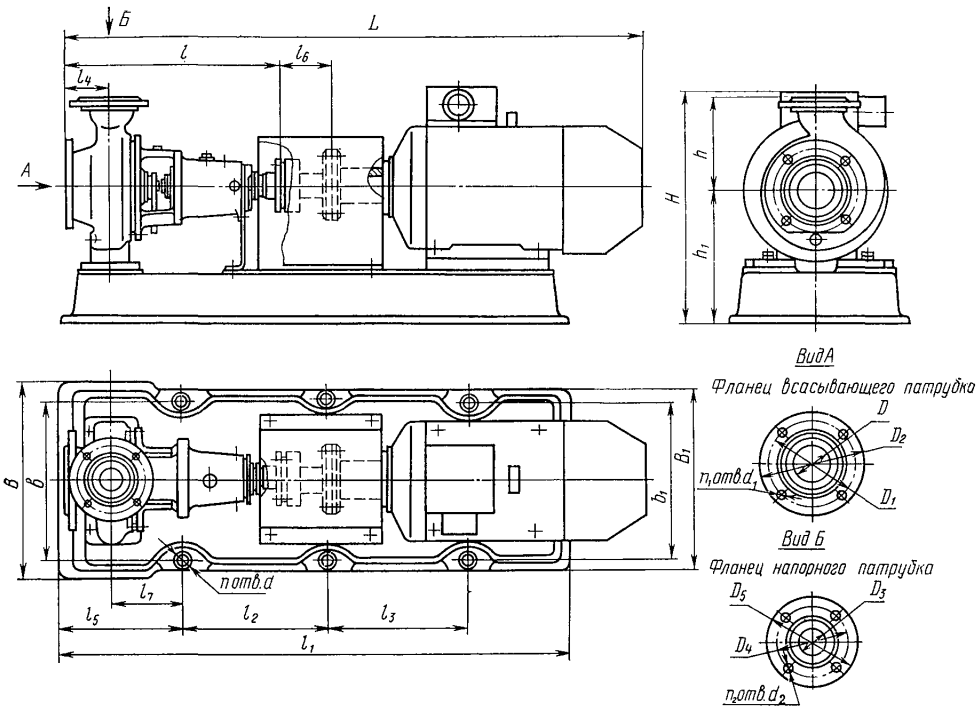

Электронасосный агрегат типа АХ(О)

ГАБАРИТНЫЕ И ПРИСОЕДИНИТЕЛЬНЫЕ РАЗМЕРЫ (мм) И МАССА (кг) ЭЛЕКТРОНАСОСНЫХ АГРЕГАТОВ типа АХ(О)

Типоразмер насоса	Двигатель: Тип	Мощность, кВт	Частота вращения, $с^{-1}$ (об/мин)	Напряжение, В	L	B	B_1	H	l	l_1	l_2	l_3	l_4	l_5	l_6	l_7	b	b_1	h	h_1	d	n	Масса агрегата: АХ	Масса агрегата: АХО
АХ(О)40-25-160*	4А90L2	3	50 (3000)	220/380	920/820	305	290	365	465	950/844	595/527	—	80	190	105	121	250	250	160	212	18	4	140/134	143/137
	В90L2				1025/925			477															173/167	176/170
	4А100S2	4			935/835			377															147/141	150/144
	В100S2				1085/985			487															188/182	201/195
	4А100L2	5,5			965/865			392															153/147	156/150
	В100L2				1110/1010			487															189/183	192/186
	4А112М2	7,5			1022/922			410															171/165	174/168
	В112М2				1150/1050			530															211/205	214/208
АХ(О)50-32-160*	4А90L2	3			920/820	305	290	365	465	950/844	595/527	—	80	190	105	121	250	250	160	212	18	4	140/134	143/137
	В90L2				1025/925			477															175/169	178/172
	4А100S2	4			935/835			377															147/141	150/144
	В100S2				1085/985			487															188/182	191/185
	4А100L2	5,5			965/865	305	290	392	465	950/844	595/527	—	80	190	105	121	250	250	160	212	18	4	153/147	156/150
	В100L2				1110/1010			487															189/183	192/186

Продолжение

Типоразмер насоса	Двигатель: Тип	Мощность, кВт	Частота вращения, с⁻¹ (об/мин)	Напряжение, В	L	B	B_1	H	l	l_1	l_2	l_3	l_4	l_5	l_6	l_7	b	b_1	h	h_1	d	n	Масса агрегата: АХ	Масса агрегата: АХО
АХ(О)50-32-200*	4А100L2	5,5	50 (3000)	220/380	965	305	290	420	465	1225	760	—	80	190	105	121	250	250	180	240	18	4	171	174
					865					1105	665												165	168
	В100L2				1110			515															218	221
					1010																		212	215
	4А112М2	7,5			1022			438															185	188
					922																		179	182
	В112М2				1150			558															229	232
					1050																		223	226
	4А132М2	11			1100			458															217	220
					1000																		211	214
	В132М2				1190			583															268	271
					1090																		262	265
	4А160S2	15			1194		350	510									265	310					276	279
					1094																		270	273
	В160S2				1260			620															346	349
					1160																		340	343
АХ65-50-160*	4АМ100L2	5,5		380	965	305	350	392	465	950	580	—	80	190	105	120	250	310	160	212	18	4	156	—
					865																		150	
	В100L2				1110			487															190	—
					1010																		184	
	4АМ112М2	7,5			1022			410															170	—
					922																		164	
	В112М2				1150			530															214	—
					1050																		208	
	4АМ132М2	11			1100			430															210	—
					1000																		204	
	В132М2				1190			555															260	—
					1090																		254	

Продолжение

Типоразмер насоса	Двигатель: Тип	Мощность, кВт	Частота вращения, $с^{-1}$ (об/мин)	Напряжение, В	L	B	B_1	H	l	l_1	l_2	l_3	l_4	l_5	l_6	l_7	b	b_1	h	h_1	d	n	Масса агрегата: АХ	Масса агрегата: АХО
АХ(О)65-40-200*	4А132М2	11	50 (3000)	220/380	1120	305	290	458	485	940	595	—	100	190	105	121	250	250	180	240	18	4	217	220
					1020																		211	214
	В132М2				1210			583		844	527												268	271
					1110																		262	265
	4А160S2	15			1214		350	510		1040	675						265	310					276	279
					1114																		270	273
	В160S2				1280			620		950	579												346	349
					1180																		340	343
АХ100-65-400	4АМ160М4	18,5	25 (1500)	380	1465	670	670	650	655	1430	595	595	125	120	140	3	570	570	315	410	33	6	570	—
	В160М4				1535			740															630	—
	4АМ180S4	22			1460			670															585	—
	В180S4				1545			770															640	—
	4АМ180М4	30			1500			670															605	—
	В180М4				1590			720															710	—
	4АМ200М4	37			1585			715															680	—
	В200М4				1655			800															790	—
АХ125-80-250	4А132S4	7,5			1250	380	380	595	625	1130	760	—	125	250	145	67	308	308	280	375	18	4	300	—
	В132S4				1355			718															355	—
	4А132М4	11			1310			595															315	—
	В132М4				1390			718															370	—
	4А160S4	15			1395	430	430	595		1225							380	380		325			360	—
	В160S4				1445			705															430	—
	4А160М4	18,5			1440			595															385	—
	В160М4				1495			705															460	—

* Размеры и масса агрегатов указаны: в числителе — с проставком, в знаменателе — без проставка.

Продолжение

Типоразмер насоса	Двигатель: Тип	Мощность, кВт	Частота вращения, $с^{-1}$ (об/мин)	Напряжение, В	L	B	B_1	H	l	l_1	l_2	l_3	l_4	l_5	l_6	l_7	b	b_1	h	h_1	d	n	Масса агрегата: АХ	Масса агрегата: АХО
АХ125-100-315	4АМ180S4	22	25 (1500)	380	1501	630	630	670	670	1465	610	610	140	120	140	3	530	530	315	380	33	6	500	—
	В180S4				1490			770															540	—
	4АМ180М4	30			1541			670															520	—
	В180М4				1635			720															640	—
	4АМ200М4	37			1600			715															600	—
	В200М4				1660			800															710	—
	4АМ200L4	45			1640			715															630	—
	В200L4				1700			800															750	—
АХ125-100-400	4АМ200L4	45			1640	685	685	805	670	1540	1000	—	140	270	140	125	620	620	355	470	28	4	750	—
	4А225М4	55			1650			820															805	—
	В225М4				1750			905															950	—
	4А250S4	75			1725			860															940	—
	В250S4				1850			850															1125	—
АХ200-150-400*	4А225М4	55			1875 1705	860 870	860 870	840	860	1740 1720	700 1220	700 —	160	150 250	172	9 80	755 730	755 730	450	515 495	33 35	6 4	1006 1415	—
	4А250S4	75			1950 1780			905															1240 1550	—
	В250S4				2075 1905			895															1436 1745	—
	4А250М4	90			1990 1820			905												515 495			1286 1595	—
	В250М4				2125 1955			895															1510 1820	—
	4А280S4	110			2205 2035			965												545 525			1536 1845	—
	В280S4				2175 2005			975															1706 2015	—

* Размеры и масса в числителе указаны для агрегата с проставком и чугунной плитой, в знаменателе — без проставка с железобетонной плитой.

Продолжение

Типоразмер насоса	Двигатель: Тип	Мощность, кВт	Частота вращения, $с^{-1}$ (об/мин)	Напряжение, В	L	B	B_1	H	l	l_1	l_2	l_3	l_4	l_5	l_6	l_7	b	b_1	h	h_1	d	n	Масса агрегата: АХ	Масса агрегата: АХО
АХ250-200-315*	4А250М4	90	25 (1500)	220/380	2280	660/750	660/750	990	1130	2000/2280	1490	—	230	310/350	180	175/160	580	580	500	600/580	35	4	1390/2080	—
	4А280S4	110			2490	870/910		1045		2200/2280													1600/2290	—
	4А280М4	132		380/660	2530	870/910		1045															1650/2340	—
	ВАО2-280S4				2530	930/980		960															1870/2540	—
	4А315S4	160			2580	870/920		1050															1690/2370	—
	ВАО2-280М4				2530	930/980		960															1920/2610	—
	4А315М4	200			2610	870/920		1050															1910/2600	—

* Размеры и масса в числителе указаны для агрегата с проставком со стальной сварной плитой, в знаменателе — с железобетонной плитой.

ПРИСОЕДИНИТЕЛЬНЫЕ РАЗМЕРЫ ФЛАНЦЕВ (мм)

Типоразмер насоса	Фланец всасывающего патрубка					Фланец напорного патрубка				
	D	D_1	D_2	d_1	n_1	D_3	D_4	D_5	d_2	n_2
АХ(О)40-25-160	40	110	145	18	4	25	85	115	14	4
АХ(О)50-32-160	50	125	160	18	4	32	100	135	18	4
АХ(О)50-32-200	50	125	160	18	4	32	100	135	18	4
АХ65-50-160	65	145	180	18	4	50	125	160	18	4
АХ(О)65-40-200	65	145	180	18	4	40	110	145	18	4
АХ100-65-400	100	180	215	18	8	65	145	180	18	4
АХ125-80-250	125	210	245	18	8	80	160	195	18	4
АХ125-100-315	125	210	245	18	8	100	180	215	18	8
АХ125-100-400	125	210	245	18	8	100	180	215	18	8
АХ200-150-400	200	295	335	М20	12	150	240	280	22	8
АХ250-200-315	250	355	405	26	12	200	295	335	23	12

МАТЕРИАЛ ОСНОВНЫХ ДЕТАЛЕЙ НАСОСОВ типа АХ

Наименование детали	Исполнение по материалу				
	А	К	Е	И	Н
Рабочее колесо Корпус насоса Крышка корпуса	Сталь 25Л	Сталь 12Х18Н9ТЛ	Сталь 12Х18Н12М3ТЛ	Сталь 07ХН25МДТЛ	Сплав ХН65МВЛ
Защитная втулка	Сталь 45	Сталь 12Х18Н9Т	Сталь 10Х17Н13М2Т	Сталь 06ХН28МДТ	Сплав ХН65МВ
Вал: в зоне уплотнения насоса	Сталь 45, 35 или 25				
в зоне подшипников	Сталь 45 или 25				
Корпус и крышки подшипников	Чугун СЧ20				

Примечание. Материал основных деталей может быть заменен равноценным или более высокого качества.

КОДЫ ОКП НАСОСОВ И ЭЛЕКТРОНАСОСНЫХ АГРЕГАТОВ

Типоразмер насоса	Тип двигателя	Код ОКП
Х50-32-125-Л-5	—	36 3155 6990
	4АМ100S2	36 3155 6992
	4АМ90L2	36 3155 6991
Х50-32-125-К-С	—	36 3155 6900
	4АМ100S2	36 3155 6902
	4АМ90L2	36 3155 6901
Х50-32-125-К-СД	—	36 3155 7020
	4АМ90L2	36 3155 7021
	4АМ100S2	36 3155 7022
Х50-32-125-К-5	—	36 3155 6930
	4АМ90L2	36 3155 6931
	4АМ100S2	36 3155 6932
Х50-32-125-К-55	—	36 3155 6960
	4АМ90L2	36 3155 6961
	4АМ100S2	36 3155 6962
Х50-32-125-Е-С	—	36 3155 7050
	4АМ90L2	36 3155 7051
	4АМ100S2	36 3155 7052
Х50-32-125-Е-СД	—	36 3155 7080
	4АМ90L2	36 3155 7081
	4АМ100S2	36 3155 7082
Х50-32-125-Е-5	—	36 3155 7110
	4АМ90L2	36 3155 7111
	4АМ100S2	36 3155 7112
Х50-32-125-Е-55	—	36 3155 7140
	2В90L2	36 3155 7141
	2В100S2	36 3155 7142
Х50-32-125-И-С	—	36 3155 7170
	4АМ90L2	36 3155 7171
	4АМ100S2	36 3155 7172
Х50-32-125-И-СД	—	36 3151 9500
	4АМ90L2	36 3151 9501
	4АМ100S2	36 3151 9502
Х50-32-125-И-5	—	36 3155 7220
	4АМ90L2	36 3155 7221
	4АМ100S2	36 3155 7222
Х50-32-125-И-55	—	36 3155 7250
	2В90L2	36 3155 7251
	2В100S2	36 3155 7252
Х50-32-125-Д-С	—	36 3153 2870
	4А90L2	36 3153 2871
Х50-32-125-Д-5	—	36 3155 0670
	4А90L2	36 3155 0671
Х50-32-125-Л-С	—	36 3151 3840
	4АМ90L2	36 3151 3841
	2В90L2	36 3151 3843
Х50-32-125-Т-С	—	36 3153 5780
	4АМ90L2	36 3153 5781
	2В90L2	36 3153 5782
Х50-32-125-Т-СД	—	36 3153 5810
	4АМ90L2	36 3153 5811
	2В90L2	36 3153 5812
Х50-32-125-Т-5	—	36 3153 5840
	4АМ90L2	36 3153 5841
	2В90L2	36 3153 5842
Х50-32-125-Т-55	—	36 3153 5870
	4АМ90L2	36 3153 5871
	2В90L2	36 3153 5872
Х65-50-125-Д-С	—	36 3153 8640
	4АМ100S2	36 3153 8641
Х65-50-125-Д-5	—	36 3155 1470
	4АМ100S2	36 3155 1471
Х65-50-125-Е-55	—	36 3154 6710
	4АМ100S2	36 3154 6713
	2В100S2	36 3154 6714
	2В90L2	36 3154 6715
Х65-50-125-Л-5	—	36 3153 8220
	4АМ100S2	36 3153 8222
	2В100S2	36 3153 8224
	4АМ100L2	36 3153 8223
	4АМ90L2	36 3153 8221
Х65-50-125-Л-С	—	36 3153 5900
	4АМ100L2	36 3153 5901
	2В100L2	36 3153 5902
Х65-50-125-Т-С	—	36 3153 5930
	4АМ100L2	36 3153 5931
	2В100L2	36 3153 5932
Х65-50-125-Т-СД	—	36 3153 5960
	4АМ100L2	36 3153 5961
	2В100L2	36 3153 5962
Х65-50-125-Т-5	—	36 3153 5990
	4АМ100L2	36 3153 5992
Х65-50-125-Т-55	—	36 3153 6020
	4АМ100L2	36 3153 6021
Х65-50-160-Л-С	—	36 3153 6050
	4АМ100L2	36 3153 6051
	2В100L2	36 3153 6055
Х65-50-160-Т-С	—	36 3153 6080
	4АМ100L2	36 3153 6081
	2В100L2	36 3153 6082
Х65-50-160-Т-СД	—	36 3153 6110
	4АМ100L2	36 3153 6111
	2В100L2	36 3153 6112
Х65-50-160-Т-5	—	36 3153 6140
	4АМ100L2	36 3153 6141
	2В100L2	36 3153 6142
Х65-50-160-Т-55	—	36 3153 6170
	4АМ100L2	36 3153 6171
	2В100L2	36 3153 6172
Х65-50-125-Л-5	—	36 3153 8210
	4АМ100S2	36 3153 8212
	2В100S2	36 3153 8214
	4АМ100L2	36 3153 8213
	4АМ90L2	36 3153 8211
Х65-50-125-К-С	—	36 3151 0010
	4АМ100L2	36 3151 0011
	2В100L2	36 3151 0012
Х65-50-125-К-СД	—	36 3151 0250
	4АМ100L2	36 3151 0251
	2В100L2	36 3151 0252
Х65-50-125-К-5	—	36 3151 0350
	4АМ100L2	36 3151 0351
	2В100L2	36 3151 0352
Х65-50-125-К-55	—	36 3151 0380
	4АМ100L2	36 3151 0381
	2В100L2	36 3151 0382
Х65-50-125-Е-С	—	36 3151 0490
	4АМ100L2	36 3151 0491
	2В100L2	36 3151 0492
Х65-50-125-Е-СД	—	36 3151 4100
	4АМ100L2	36 3151 4101
	2В100L2	36 3151 4102
Х65-50-125-Е-5	—	36 3154 6670
	4АМ100L2	36 3154 6671
	2В100L2	36 3154 6672
Х65-50-125-Е-55	—	36 3154 6700
	4АМ100L2	36 3154 6701
	2В100L2	36 3154 6702
	4АМ100S2	36 3154 6703
	2В100S2	36 3154 6704
	2В90L2	36 3154 6705
Х65-50-125-И-С	—	36 3155 7280
	4АМ100L2	36 3155 7282
	4АМ100S2	36 3155 7281
	4АМ90L2	36 3155 7283

Продолжение

Типоразмер насоса	Тип двигателя	Код ОКП
Х65-50-125-И-СД	—	36 3155 7310
	4АМ100S2	36 3155 7311
	4АМ100L2	36 3155 7312
	4АМ90L2	36 3155 7313
Х65-50-125-И-5	—	36 3155 7340
	4АМ100S2	36 3155 7341
	4АМ100L2	36 3155 7342
	4АМ90L2	36 3155 7343
Х65-50-125-И-55	—	36 3155 7370
	4АМ100L2	36 3155 7374
	2В100L2	36 3155 7373
	2В100S2	36 3155 7372
	2В90L2	36 3155 7371
Х80-50-160-Д-С	—	36 3153 2810
	4АМ160S2	36 3153 2811
Х80-50-160-Д-5	—	36 3155 1500
	4АМ160S2	36 3155 1501
Х80-50-200-Д-С	—	36 3153 2790
	4АМ160М2	36 3153 2792
Х80-50-200-Д-5	—	36 3155 1530
	4АМ160М2	36 3155 1531
Х80-50-200-К-СД	—	36 3151 9460
	4АМ160М2	36 3151 9461
Х80-50-200-К-5	—	36 3155 1560
	4АМ160М2	36 3155 1561
Х80-50-200-К-55	—	36 3155 1590
	4АМ160М2	36 3155 1591
Х80-50-200-Е-СД	—	36 3153 2760
	4АМ160М2	36 3153 2762
Х80-50-200-Е-5	—	36 3155 1620
	4АМ160М2	36 3155 1621
Х80-50-200-Е-55	—	36 3155 1650
	4АМ160М2	36 3155 1651
Х80-50-200-И-5	—	36 3155 1680
	4АМ160М2	36 3155 1681
Х80-50-200-И-55	—	36 3155 2360
	4АМ160М2	36 3155 2361
Х80-50-200-А-СД	—	36 3153 2780
	4АМ160М2	36 3153 2781
Х80-50-200-А-5	—	36 3155 2390
	4АМ160М2	36 3155 2391
Х80-50-200-А-55	—	36 3155 2420
	4АМ160М2	36 3155 2421
Х80-50-200-М-СД	—	36 3151 0150
	4АМ160М2	36 3151 0151
Х80-50-200-М-5	—	36 3151 0340
	4АМ160М2	36 3151 0341
Х80-50-200-М-55	—	36 3151 0640
	4АМ160М2	36 3151 0641
ХО80-50-200-А-55	—	36 3155 8750
	4АМ160М2	36 3155 8751
ХО80-50-200-К-СД	—	36 3155 8540
	4АМ160М2	36 3155 8541
ХО80-50-200-К-55	—	36 3155 8570
	4АМ160М2	36 3155 8571
ХО80-50-200-Е-СД	—	36 3155 8600
	4АМ160М2	36 3155 8601
ХО80-50-200-Е-55	—	36 3155 8630
	4АМ160М2	36 3155 8631
ХО80-50-200-И-СД	—	36 3155 8660
	4АМ160М2	36 3155 8661
ХО80-50-200-И-55	—	36 3155 8690
	4АМ160М2	36 3155 8691
ХО80-50-200-А-СД	—	36 3155 8720
	4АМ160М2	36 3155 8721
Х80-50-250-К-СД	—	36 3155 2670
	4АМ200М2	36 3155 2671
Х80-50-250-К-5	—	36 3155 2700
	4АМ200М2	36 3155 2701
Х80-50-250-К-55	—	36 3155 2730
	4АМ200М2	36 3155 2731
Х80-50-250-Е-СД	—	36 3155 2760
	4АМ200М2	36 3155 2761
Х80-50-250-Е-5	—	36 3155 2790
	4АМ200М2	36 3155 2791
Х80-50-250-Е-55	—	36 3155 2820
	4АМ200М2	36 3155 2821
Х80-50-250-И-СД	—	36 3155 2850
	4АМ200М2	36 3155 2851
Х80-50-250-И-5	—	36 3155 2880
	4АМ200М2	36 3155 2881
Х80-50-250-И-55	—	36 3155 2910
	4АМ200М2	36 3155 2911
Х80-50-250-М-СД	—	36 3151 0790
	4АМ200М2	36 3151 0791
Х80-50-250-М-5	—	36 3151 0860
	4АМ200М2	36 3151 0861
Х80-50-250-М-55	—	36 3151 0890
	4АМ200М2	36 3151 0891
Х100-65-200-К-СД	—	36 3155 2940
	4АМ200М2	36 3155 2941
Х100-65-200-К-5	—	36 3155 2970
	4АМ200М2	36 3155 2971
Х100-65-200-К-55	—	36 3155 3000
	4АМ200М2	36 3155 3001
Х100-65-200-Е-СД	—	36 3155 3030
	4АМ200М2	36 3155 3031
Х100-65-200-Е-5	—	36 3155 3060
	4АМ200М2	36 3155 3061
Х100-65-200-Е-55	—	36 3155 3090
	4АМ200М2	36 3155 3091
Х100-65-200-И-СД	—	36 3155 3120
	4АМ200М2	36 3155 3121
Х100-65-200-И-5	—	36 3155 3150
	4АМ200М2	36 3155 3151
Х100-65-200-И-55	—	36 3155 3180
	4АМ200М2	36 3155 3181
Х100-65-250-К-СД	—	36 3151 9470
	4А250S2	36 3151 9472
Х100-65-250-К-5	—	36 3155 3210
	4А250S2	36 3155 3211
Х100-65-250-К-55	—	36 3155 3240
	4А250S2	36 3155 3241
Х100-65-250-Е-СД	—	36 3153 2700
	4А250S2	36 3153 2703
Х100-65-250-Е-5	—	36 3155 3270
	4А250S2	36 3155 3271
Х100-65-250-Е-55	—	36 3155 3300
	4А250S2	36 3155 3301
Х100-65-250-И-СД	—	36 3153 2710
	4А250S2	36 3153 2712
Х100-65-250-И-5	—	36 3155 3330
	4А250S2	36 3155 3331
Х100-65-250-И-55	—	36 3155 3360
	4А250S2	36 3155 3361
Х100-65-250-М-СД	—	36 3151 0940
	4А250S2	36 3151 0941
Х100-65-250-М-5	—	36 3151 1060
	4А250S2	36 3151 1061
Х100-65-250-М-55	—	36 3151 1090
	4А250S2	36 3151 1091
Х100-65-315-К-СД	—	36 3155 3390
	4А280М2	36 3155 3391
Х100-65-315-К-5	—	36 3155 3420
	4А280М2	36 3155 3421
Х100-65-315-К-55	—	36 3155 3450
	4А280М2	36 3155 3451

Продолжение

Типоразмер насоса	Тип двигателя	Код ОКП
Х100-65-315-Е-СД	— 4А280М2	36 3155 3480 36 3155 3481
Х100-65-315-Е-5	— 4А280М2	36 3155 3510 36 3155 3511
Х100-65-315-Е-55	— 4А280М2	36 3155 3540 36 3155 3541
Х100-65-315-И-СД	— 4А280М2	36 3155 3570 36 3155 3571
Х100-65-315-И-5	— 4А280М2	36 3155 3600 36 3155 3601
Х100-65-315-И-55	— 4А280М2	36 3155 3630 36 3155 3631
Х100-80-160-К-СД	— 4АМ180S2	36 3153 2640 36 3153 2641
Х100-80-160-К-5	— 4АМ180S2	36 3155 2460 36 3155 2461
Х100-80-160-К-55	— 4АМ180S2	36 3155 2490 36 3155 2491
Х100-80-160-Е-СД	— 4АМ180S2	36 3153 2650 36 3153 2651
Х100-80-160-Е-5	— 4АМ180S2	36 3155 2520 36 3155 2521
Х100-80-160-Е-55	— 4АМ180S2	36 3155 2550 36 3155 2551
Х100-80-160-И-СД	— 4АМ180S2	36 3153 2660 36 3153 2661
Х100-80-160-И-5	— 4АМ180S2	36 3155 2580 36 3155 2581
Х100-80-160-И-55	— 4АМ180S2	36 3155 2610 36 3155 2611
Х100-80-160-Д-С	— 4АМ180S2	36 3153 2670 36 3153 2671
Х100-80-160-Д-5	— 4АМ180S2	36 3155 2640 36 3155 2641
ХО100-80-160-К-СД	— 4АМ180S2	36 3155 8780 36 3155 8781
ХО100-80-160-К-55	— 4АМ180S2	36 3155 8810 36 3155 8811
ХО100-80-160-Е-СД	— 4АМ180S2	36 3155 8840 36 3155 8841
ХО100-80-160-Е-55	— 4АМ180S2	36 3155 8870 36 3155 8871
ХО100-80-160-И-СД	— 4АМ180S2	36 3155 8900 36 3155 8901
ХО100-80-160-И-55	— 4АМ180S2	36 3155 8930 36 3155 8931
Х150-125-315-Л	— 4А200L4	36 3153 6200 36 3153 6201
Х150-125-315-К-СД	— 4АМ200L4	36 3153 2820 36 3153 2821
Х150-125-315-К-5	— 4АМ200L4	36 3155 3660 36 3155 3661
Х150-125-315-К-55	— 4АМ200L4	36 3155 3690 36 3155 3691
Х150-125-315-Е-СД	— 4АМ200L4	36 3153 2830 36 3153 2831
Х150-125-315-Е-5	— 4АМ200L4	36 3155 3720 36 3155 3721
Х150-125-315-Е-55	— 4АМ200L4	36 3155 3750 36 3155 3751
Х150-125-315-И-СД	— 4АМ200L4	36 3153 2840 36 3153 2841
Х150-125-315-И-5	— 4АМ200L4	36 3155 3780 36 3155 3781
Х150-125-315-И-55	— 4АМ200L4	36 3155 3810 36 3155 3811
Х150-125-315-Д-С	— 4АМ200L4	36 3153 2860 36 3153 2861
Х150-125-315-Д-5	— 4АМ200L4	36 3155 3840 36 3155 3841
Х150-125-400-К-СД	— 4А250S4	36 3151 9480 36 3151 9481
Х150-125-400-К-5	— 4А250S4	36 3153 3870 36 3153 3871
Х150-125-400-К-55	— 4А250S4	36 3155 3900 36 3155 3901
Х150-125-400-Е-СД	— 4А250S4	36 3153 2730 36 3153 2731
Х150-125-400-Е-5	— 4А250S4	36 3155 3930 36 3155 3931
Х150-125-400-Е-55	— 4А250S4	36 3155 3960 36 3155 3961
Х150-125-400-И-СД	— 4А250S4	36 3153 2740 36 3153 2741
Х150-125-400-И-5	— 4А250S4	36 3166 3990 36 3155 3991
Х150-125-400-И-55	— 4А250S4	36 3155 4020 36 3155 4021
Х200-150-315-К-СД	— 4А225М4	36 3155 4050 36 3155 4051
Х200-150-315-К-5	— 4А225М4	36 3155 4080 36 3155 4081
Х200-150-315-К-55	— 4А225М4	36 3155 4110 36 3155 4111
Х200-150-315-Е-СД	— 4А225М4	36 3155 4140 36 3155 4141
Х200-150-315-Е-5	— 4А225М4	36 3155 4170 36 3155 4171
Х200-150-315-Е-55	— 4А225М4	36 3155 4200 36 3155 4201
Х200-150-315-И-СД	— 4А225М4	36 3155 4230 36 3155 4231
Х200-150-315-И-5	— 4А225М4	36 3155 4260 36 3155 4261
Х200-150-315-И-СД	— 4А225М4	36 3155 4290 36 3155 4291
Х200-150-500-А-СД	— 4А250М4 4А280S4 4А280М4 4А315S4 4А315М4	36 3155 0550 36 3155 0557 36 3155 0551 36 3155 0552 36 3155 0553 36 3155 0554
Х200-150-500-К-СД	— 4А250М4 4А280S4 4А280М4 4А315S4 4А315М4	36 3155 0570 36 3155 0577 36 3155 0571 36 3155 0572 36 3155 0573 36 3155 0574
Х200-150-500-Е-СД	— 4А250М4 4А280S4 4А280М4 4А315S4 4А315М4	36 3155 0600 36 3155 0607 36 3155 0601 36 3155 0602 36 3155 0603 36 3155 0604
Х200-150-500-И-СД	— 4А250М4 4А280S4 4А280М4 4А315S4 4А315М4	36 3155 0630 36 3155 0637 36 3155 0631 36 3155 0632 36 3155 0633 36 3155 0634
Х200-150-500-А-55	— 4А250М4 4А280S4 4А280М4 4А315S4 4А315М4 ВАО2-280S4 ВАО2-280М4	36 3155 0660 36 3155 0669 36 3155 0661 36 3155 0662 36 3155 0663 36 3155 0664 36 3155 0667 36 3155 0668

Продолжение

Типоразмер насоса	Тип двигателя	Код ОКП
X200-150-500-К-55	—	36 3155 0680
	4А250М4	36 3155 0689
	4А280S4	36 3155 0681
	4А280М4	36 3155 0682
	4А315S4	36 3155 0683
	4А315М4	36 3155 0684
	ВАО2-280S4	36 3155 0687
	ВАО2-280М4	36 3155 0688
X200-150-500-Е-55	—	36 3155 0710
	4А250М4	36 3155 0719
	4А280S4	36 3155 0711
	4А280М4	36 3155 0712
	4А315S4	36 3155 0713
	4А315М4	36 3155 0714
	ВАО2-280S4	36 3155 0717
	ВАО2-280М4	36 3155 0718
X200-150-500-II-55	—	36 3155 0740
	4А250М4	36 3155 0741
	4А280S4	36 3155 0742
	4А280М4	36 3155 0743
	4А315S4	36 3155 0744
	4А315М4	36 3155 0745
	ВАО2-280S4	36 3155 0748
	ВАО2-280М4	36 3155 0749
X250-200-500-А-СД	—	36 3155 8380
	4А315S4	36 3155 8381
	4А315М4	36 3155 8382
	4А355S4	36 3155 8383
	АО3-400S4	36 3155 8384
	АО3-400М4	36 3155 8385
X250-200-500-К-СД	—	36 3155 8400
	4А315S4	36 3155 8402
	4А315М4	36 3155 8403
	4А355S4	36 3155 8404
	АО3-400S4	36 3155 8405
	АО3-400М4	36 3155 8406
X250-200-500-А-5	—	36 3155 8420
	4А315S4	36 3155 8421
	4А315М4	36 3155 8422
	4А355S4	36 3155 8423
	АО3-400S4	36 3155 8424
	АО3-400М4	36 3155 8425
X250-200-500-К-5	—	36 3155 8440
	4А315S4	36 3155 8441
	4А315М4	36 3155 8442
	4А355S4	36 3155 8443
	АО3-400S4	36 3155 8444
	АО3-400М4	36 3155 8445
X250-200-500-К-55	—	36 3155 8480
	4А315S4	36 3155 8481
	4А315М4	36 3155 8482
	4А355S4	36 3155 8483
	АО3-400S4	36 3155 8424
	АО3-400М4	36 3155 8425
	ВАО355М-4	36 3155 8426
	ВАО355L-4	36 3155 8427
X50-32-250д-А-55	—	36 3154 7640
	4А180М2	36 3154 7641
	4А180S2	36 3154 7642
	4А160М2	36 3154 7643
X-Е50-32-250д-А-55	В180М2	36 3154 7644
	В180S2	36 3154 7645
	В160М2	36 3154 7646
X50-32-250д-К-55	—	36 3154 7650
	4А180М2	36 3154 7651
	4А180S2	36 3154 7652
	4А160М2	36 3154 7653
X-Е50-32-250д-К-55	В180М2	36 3154 7654
	В180S2	36 3154 7655
	В160М2	36 3154 7656
X50-32-250д-Е-55	—	36 3154 7660
	4А180М2	36 3154 7661
	4А180S2	36 3154 7662
	4А160М2	36 3154 7663
X-Е50-32-250д-Е-55	В180М2	36 3154 7664
	В180S2	36 3154 7665
	В160М2	36 3154 7666
X50-32-250д-И-55	—	36 3154 7670
	4А180М2	36 3154 7671
	4А180S2	36 3154 7672
	4А160М2	36 3154 7673
X-Е50-32-250д-II-55	В180М2	36 3254 7674
	В180S2	36 3154 7675
	В160М2	36 3154 7676
X50-32-250д-А-5	—	36 3151 7800
	4А180М2	36 3151 7801
	4А180S2	36 3151 7802
	4А160М2	36 3151 7803
X-Е50-32-250д-А-5	В180М2	36 3154 7804
	В180S2	36 3154 7805
	В160М2	36 3154 7806
X50-32-250д-К-5	—	36 3154 7810
	4А180М2	36 3154 7811
	4А180S2	36 3154 7812
	4А160М2	36 3154 7813
X-Е50-32-250д-К-5	В180М2	36 3154 7814
	В160М2	36 3154 7815
	В180S2	36 3154 7816
X50-32-250д-Е-5	—	36 3154 7820
	4А180М2	36 3154 7821
	4А180S2	36 3154 7822
	4А160М2	36 3154 7823
X-Е50-32-250д-Е-5	В180М2	36 3154 7824
	В180S2	36 3154 7825
	В160М2	36 3154 7826
X50-32-250д-И-5	—	36 3154 7830
	4А180М2	36 3154 7831
	4А180S2	36 3154 7832
	4А160М2	36 3154 7833
X-Е50-32-250д-И-5	В180М2	36 3154 7834
	В160М2	36 3154 7835
	В180S2	36 3154 7836
X50-32-250д-А-СД	—	36 3154 7720
	4А180М2	36 3154 7721
	4А180S2	36 3154 7722
	4А160М2	36 3154 7723
X50-32-250д-К-СД	—	36 3154 7730
	4А180М2	36 3154 7731
	4А180S2	36 3154 7732
	4А160М2	36 3154 7733
X50-32-250д-Е-СД	—	36 3154 7740
	4А180М2	36 3154 7741
	4А180S2	36 3154 7742
	4А160М2	36 3154 7743
X50-32-250д-И-СД	—	36 3154 7750
	4А180М2	36 3154 7751
	4А180S2	36 3154 7752
	4А160М2	36 3154 7753
X50-32-250-А-55	—	36 3154 7840
	4А180М2	36 3154 7841
	4А180S2	36 3154 7842
	4А160М2	36 3154 7843
	4А160S2	36 3154 7844
X-Е50-32-250-А-55	В180М2	36 3154 7845
	В180S2	36 3154 7846
	В160М2	36 3154 7847
	В160S2	36 3154 7848
X50-32-250-К-55	—	36 3154 7850
	4А180М2	36 3154 7851
	4А180S2	36 3154 7852
	4А160М2	36 3154 7853
	4А160S2	36 3154 7854

Продолжение

Типоразмер насоса	Тип двигателя	Код ОКП
Х-Е50-32-250-К-55	В180М2	36 3154 7855
	В180S2	36 3154 7856
	В160М2	36 3154 7857
	В160S2	36 3154 7858
Х50-32-250-Е-55	—	36 3154 7860
	4А180М2	36 3154 7861
	4А180S2	36 3154 7862
	4А160М2	36 3154 7863
	4А160S2	36 3154 7864
Х-Е50-32-250-Е-55	В180М2	36 3154 7865
	В180S2	36 3154 7866
	В160М2	36 3154 7867
	В160S2	36 3154 7868
Х50-32-250-И-55	—	36 3154 7870
	4А180М2	36 3154 7871
	4А180S2	36 3154 7872
	4А160М2	36 3154 7873
	4А160S2	36 3154 7874
Х-Е50-32-250-И-55	В180М2	36 3154 7875
	В180S2	36 3154 7876
	В160М2	36 3154 7877
	В160S2	36 3154 7878
Х50-32-250-А-5	—	36 3154 8000
	4А180М2	36 3154 8001
	4А180S2	36 3154 8002
	4А160М2	36 3154 8003
	4А160S2	36 3154 8004
Х-Е50-32-250-А-5	В180М2	36 3154 8005
	В180S2	36 3154 8006
	В160М2	36 3154 8007
	В160S2	36 3154 8008
Х50-32-250-К-5	—	36 3154 8010
	4А180М2	36 3154 8011
	4А180S2	36 3154 8012
	4А160М2	36 3154 8013
	4А160S2	36 3154 8014
Х-Е50-32-250-К-5	В180М2	36 3154 8015
	В180S2	36 3154 8016
	В160М2	36 3154 8017
	В160S2	36 3154 8018
Х50-32-250-Е-5	—	36 3154 8020
	4А180М2	36 3154 8021
	4А180S2	36 3154 8022
	4А160М2	36 3154 8023
	4А160S2	36 3154 8024
Х-Е50-32-250-Е-5	В180М2	36 3154 8025
	В180S2	36 3154 8026
	В160М2	36 3154 8027
	В160S2	36 3154 8028
Х50-32-250-И-5	—	36 3154 8030
	4А180М2	36 3154 8031
	4А180S2	36 3154 8032
	4А160М2	36 3154 8033
	4А160S2	36 3154 8034
Х-Е50-32-250-И-5	В180М2	36 3154 8035
	В180S2	36 3154 8036
	В160М2	36 3154 8037
	В160S2	36 3154 8038
Х50-32-250-А-СД	—	36 3154 7920
	4А180М2	36 3154 7921
	4А180S2	36 3154 7922
	4А160М2	36 3154 7923
	4А160S2	36 3154 7924
Х50-32-250-К-СД	—	36 3154 7930
	4А180М2	36 3154 7931
	4А180S2	36 3154 7932
	4А160М2	36 3154 7933
	4А160S2	36 3154 7934
Х50-32-250-Е-СД	—	36 3154 7940
	4А180М2	36 3154 7941
	4А180S2	36 3154 7942
	4А160М2	36 3154 7943
	4А160S2	36 3154 7944
Х50-32-250-И-СД	—	36 3154 7950
	4А180М2	36 3154 7951
	4А180S2	36 3154 7952
	4А160М2	36 3154 7953
	4А160S2	36 3154 7954
ХО50-32-250д-А-55	—	36 3154 7680
	4А180М2	36 3154 7681
	4А180S2	36 3154 7682
	4А160М2	36 3154 7683
ХО-Е50-32-250д-А-55	В180М2	36 3154 7684
	В180S2	36 3154 7685
	В160М2	36 3154 7686
ХО50-32-250д-К-55	—	36 3154 7690
	4А180М2	36 3154 7691
	4А180S2	36 3154 7692
	4А160М2	36 3154 7693
ХО-Е50-32-250д-К-55	В180М2	36 3154 7694
	В180S2	36 3154 7695
	В160М2	36 3154 7696
ХО50-32-250д-Е-55	—	36 3154 7700
	4А180М2	36 3154 7701
	4А180S2	36 3154 7702
	4А160М2	36 3154 7703
ХО-Е50-32-250д-Е-55	В180М2	36 3154 7704
	В180S2	36 3154 7705
	В160М2	36 3154 7706
ХО50-32-250д-И-55	—	36 3154 7710
	4А180М2	36 3154 7711
	4А180S2	36 3154 7712
	4А160М2	36 3154 7713
ХО-Е50-32-250д-И-55	В180М2	36 3154 7714
	В180S2	36 3154 7715
	В160М2	36 3154 7716
ХО50-32-250д-А-СД	—	36 3154 7760
	4А180М2	36 3154 7761
	4А180S2	36 3154 7762
	4А160М2	36 3154 7763
ХО50-32-250д-К-СД	—	36 3154 7770
	4А180М2	36 3154 7771
	4А180S2	36 3154 7772
	4А160М2	36 3154 7773
ХО50-32-250д-Е-СД	—	36 3154 7780
	4А180М2	36 3154 7781
	4А180S2	36 3154 7782
	4А160М2	36 3154 7783
ХО50-32-250д-И-СД	—	36 3154 7790
	4А180М2	36 3154 7791
	4А180S2	36 3154 7792
	4А160М2	36 3154 7793
ХО50-32-250-А-55	—	36 3154 7880
	4А180М2	36 3154 7881
	4А180S2	36 3154 7882
	4А160М2	36 3154 7883
	4А160S2	36 3154 7884
ХО-Е50-32-250-А-55	В180М2	36 3154 7885
	В180S2	36 3154 7886
	В160М2	36 3154 7887
	В160S2	36 3154 7888
ХО50-32-250-К-55	—	36 3154 7890
	4А180М2	36 3154 7891
	4А180S2	36 3154 7892
	4А160М2	36 3154 7893
	4А160S2	36 3154 7894
ХО-Е50-32-250-К-55	В180М2	36 3154 7895
	В180S2	36 3154 7896
	В160М2	36 3154 7897
	В160S2	36 3154 7898
ХО50-32-250-Е-55	—	36 3154 7900
	4А180М2	36 3154 7901
	4А180S2	36 3154 7902
	4А160М2	36 3154 7903
	4А160S2	36 3154 7904

Продолжение

Типоразмер насоса	Тип двигателя	Код ОКП
ХО-Е50-32-250-Е-55	В180М2	36 3154 7905
	В180S2	36 3154 7906
	В160М2	36 3154 7907
	В160S2	36 3154 7908
ХО50-32-250-И-55	—	36 3154 7910
	4А180М2	36 3154 7911
	4А180S2	36 3154 7912
	4А160М2	36 3154 7913
	4А160S2	36 3154 7914
ХО-Е50-32-250-И-55	В180М2	36 3154 7915
	В180S2	36 3154 7916
	В160М2	36 3154 7917
	В160S2	36 3154 7918
ХО50-32-250-А-СД	—	36 3154 7960
	4А180М2	36 3154 7961
	4А180S2	36 3154 7962
	4А160М2	36 3154 7963
	4А160S2	36 3154 7964
ХО50-32-250-К-СД	—	36 3154 7970
	4А180М2	36 3154 7971
	4А180S2	36 3154 7972
	4А160М2	36 3154 7973
	4А160S2	36 3154 7974
ХО50-32-250-Е-СД	—	36 3154 7980
	4А180М2	36 3154 7981
	4А180S2	36 3154 7982
	4А160М2	36 3154 7983
	4А160S2	36 3154 7984
ХО50-32-250-И-СД	—	36 3154 7990
	4А180М2	36 3154 7991
	4А180S2	36 3254 7992
	4А160М2	36 3154 7993
	4А160S2	36 3154 7994
АХ40-25-160д-А-55	—	36 3154 8740
	4А112М2	36 3154 8741
	4А100L2	36 3154 8742
АХ-Е40-25-160д-А-55	В112М2	36 3154 8743
	В100L2	36 3154 8744
АХ40-25-160д-К-55	—	36 3154 8750
	4А112М2	36 3154 8751
	4А100L2	36 3154 8752
АХ-Е40-25-160д-К-55	В112М2	36 3154 8753
	В100L2	36 3154 8754
АХ40-25-160д-Е-55	—	36 3154 8760
	4А112М2	36 3154 8761
	4А100L2	36 3154 8762
АХ-Е40-25-160д-Е-55	В112М2	36 3154 8763
	В100L2	36 3154 8764
АХ40-25-160д-И-55	—	36 3154 8770
	4А112М2	36 3154 8771
	4А100L2	36 3154 8772
АХ-Е40-25-160д-И-55	В112М2	36 3154 8773
	В100L2	36 3154 8774
АХ40-25-160д-А-5	—	36 3154 8780
	4А112М2	36 3154 8781
	4А100L2	36 3154 8782
АХ-Е40-25-160д-А-5	В112М2	36 3154 8783
	В100L2	36 3154 8784
АХ40-25-160д-К-5	—	36 3154 8790
	4А112М2	36 3154 8791
	4А100L2	36 3154 8792
АХ-Е40-25-160д-К-5	В112М2	36 3154 8793
	В100L2	36 3154 8794
АХ40-25-160д-Е-5	—	36 3154 8800
	4А112М2	36 3154 8801
	4А100L2	36 3154 8802
АХ-Е40-25-160д-Е-5	В112М2	36 3154 8803
	В100L2	36 3154 8804
АХ40-25-160д-И-5	—	36 3154 8810
	4А112М2	36 3154 8811
	4А100L2	36 3154 8812
АХ-L40-25-160д-И-5	В112М2	36 3154 8813
	В100L2	36 3154 8814
АХ40-25-160д-А-СД	—	36 3154 8820
	4А112М2	36 3154 8821
	4А100L2	36 3154 8822
АХ40-25-160д-К-СД	—	36 3154 8830
	4А112М2	36 3154 8831
	4А100L2	36 3154 8832
АХ40-25-160д-Е-СД	—	36 3154 8840
	4А112М2	36 3154 8841
	4А100L2	36 3154 8842
АХ40-25-160д-И-СД	—	36 3154 8850
	4А112М2	36 3154 8851
	4А100L2	36 3154 8852
АХ40-25-160-А-55	—	36 3154 8880
	4А100L2	36 3154 8881
	4А100S2	36 3154 8882
АХ-Е40-25-160-А-55	В100L2	36 3154 8883
	В100S2	36 3154 8884
АХ40-25-160-К-55	—	36 3154 8860
	4А100L2	36 3154 8861
	4А100S2	36 3154 8862
АХ-Е40-25-160-К-55	В100L2	36 3154 8863
	В100S2	36 3154 8864
АХ40-25-160-Е-55	—	36 3154 8870
	4А100L2	36 3154 8871
	4А100S2	36 3154 8872
АХ-Е40-25-160-Е-55	В100L2	36 3154 8873
	В100S2	36 3154 8874
АХ40-25-160-И-55	—	36 3154 8890
	4А100L2	36 3154 8891
	4А100S2	36 3154 8892
АХ-Е40-25-160-И-55	В100L2	36 3154 8893
	В100S2	36 3154 8894
АХ40-25-160-А-5	—	36 3154 8900
	4А100L2	36 3154 8901
	4А100S2	36 3154 8902
АХ-Е40-25-160-А-5	В100L2	36 3154 8903
	В100S2	36 3154 8904
АХ40-25-160-К-5	—	36 3154 8910
	4А100L2	36 3154 8911
	4А100S2	36 3154 8912
АХ-Е40-25-160-К-5	В100L2	36 3154 8913
	В100S2	36 3154 8914
АХ40-25-160-Е-5	—	36 3154 8920
	4А100L2	36 3154 8921
	4А100S2	36 3154 8922
АХ-Е40-25-160-Е-5	В100L2	36 3154 8923
	В100S2	36 3154 8924
АХ40-25-160-И-5	—	36 3154 8930
	4А100L2	36 3154 8931
	4А100S2	36 3154 8932
АХ-Е40-25-160-И-5	В100L2	36 3154 8933
	В100S2	36 3154 8934
АХ40-25-160-А-СД	—	36 3154 8940
	4А100L2	36 3154 8941
	4А100S2	36 3154 8942
АХ40-25-160-К-СД	—	36 3154 8950
	4А100L2	36 3154 8951
	4А100S2	36 3154 8952
АХ40-25-160-Е-СД	—	36 3154 8960
	4А100L2	36 3154 8961
	4А100S2	36 3154 8962
АХ40-25-160-И-СД	—	36 3154 8970
	4А100L2	36 3154 8971
	4А100S2	36 3154 8972
АХО40-25-160д-А-55	—	36 3154 8980
	4А112М2	36 3154 8981
	4А100L2	36 3154 8982
АХО-Е40-25-160д-А-55	В112М2	36 3154 8983
	В100L2	36 3154 8984

Продолжение

Типоразмер насоса	Тип двигателя	Код ОКП
АХО40-25-160д-К-55	—	36 3154 8990
	4А112М2	36 3154 8991
	4А100L2	36 3154 3992
АХО-Е40-25-160д-К-55	В112М2	36 3154 8993
	В100L2	36 3154 8994
АХО40-25-160д-Е-55	—	36 3154 9000
	4А112М2	36 3154 9001
	4А100L2	36 3154 9002
АХО-Е40-25-160д-Е-55	В112М2	36 3154 9003
	В100L2	36 3154 9004
АХО40-25-160д-И-55	—	36 3154 9010
	4А112М2	36 3154 9011
	4А100L2	36 3154 9012
АХО-Е40-25-160д-И-55	В112М2	36 3154 9013
	В100L2	36 3154 9014
АХО40-25-160д-А-СД	—	36 3154 9020
	4А112М2	36 3154 9021
	4А100L2	36 3154 9022
АХО40-25-160д-К-СД	—	36 3154 9030
	4А112М2	36 3154 9031
	4А100L2	36 3154 9032
АХО40-25-160д-Е-СД	—	36 3154 9040
	4А112М2	36 3154 9041
	4А100L2	36 3154 9042
АХО40-25-160д-И-СД	—	36 3154 9050
	4А112М2	36 3154 9051
	4А100L2	36 3154 9052
АХО40-25-160-А-55	—	36 3154 9060
	4А100L2	36 3154 9061
	4А100S2	36 3154 9062
АХО-Е40-25-160-А-55	В100L2	36 3154 9063
	В100S2	36 3154 9064
АХО40-25-160-К-55	—	36 3154 9070
	4А100L2	36 3154 9071
	4А100S2	36 3154 9072
АХО-Е40-25-160-К-55	В100L2	36 3154 9073
	В100S2	36 3154 9074
АХО40-25-160-Е-55	—	36 3154 9080
	4А100L2	36 3154 9081
	4А100S2	36 3154 9082
АХО-Е40-25-160-Е-55	В100L2	36 3154 9083
	В100S2	36 3154 9084
АХО40-25-160-И-55	—	36 3154 9090
	4А100L2	36 3154 9091
	4А100S2	36 3154 9092
АХО-Е40-25-160-И-55	В100L2	36 3154 9093
	В100S2	36 3154 9094
АХО40-25-160-А-СД	—	36 3154 9100
	4А100L2	36 3154 9101
	4А100S2	36 3154 9102
АХО40-25-160-К-СД	—	36 3154 9110
	4А100L2	36 3154 9111
	4А100S2	36 3154 9112
АХО40-25-160-Е-СД	—	36 3154 9120
	4А100L2	36 3154 9121
	4А100S2	36 3154 9122
АХО40-25-160-И-СД	—	36 3154 9130
	4А100L2	36 3154 9131
	4А100S2	36 3154 9132
АХ50-32-160-А-55	—	36 3155 0910
	4А100L2	35 3155 0911
	4А100S2	36 3155 0912
	4А90L2	36 3155 0913
АХ-Е50-32-160-А-55	В100L2	36 3155 0914
	В100S2	36 3155 0915
	В90L2	36 3155 0916
АХ50-32-160-К-55	—	36 3155 0930
	4А100L2	36 3155 0931
	4А100S2	36 3155 0932
	4А90L2	36 3155 0933
АХ-Е50-32-160-К-55	В100L2	36 3155 0934
	В100S2	36 3155 0935
	В90L2	36 3155 0936
АХ50-32-160-Е-55	—	36 3155 0960
	4А100L2	36 3155 0961
	4А100S2	36 3155 0962
	4А90L2	36 3155 0963
АХ-Е50-32-160-Е-55	В100L2	36 3155 0964
	В100S2	36 3155 0965
	В90L2	36 3155 0966
АХ50-32-160-И-55	—	36 3155 0990
	4А100L2	36 3155 0991
	4А100S2	36 3155 0992
	4А90L2	36 3155 0993
АХ-Е50-32-160-И-55	В100L2	36 3155 0994
	В100S2	36 3155 0995
	В90L2	36 3155 0996
АХ50-32-160-А-5	—	36 3155 1020
	4А100L2	36 3155 1021
	4А100S2	36 3155 1022
	4А90L2	36 3155 1023
АХ-Е50-32-160-А-5	В100L2	36 3155 1024
	В100S2	36 3155 1025
	В90L2	36 3155 1026
АХ50-32-160-К-5	—	36 3155 1040
	4А100L2	36 3155 1041
	4А100S2	36 3155 1042
	4А90L2	36 3155 1043
АХ-Е50-32-160-К-5	В100L2	36 3155 1044
	В100S2	36 3155 1045
	В90L2	36 3155 1046
АХ50-32-160-Е-5	—	36 3155 1070
	4А100L2	36 3155 1071
	4А100S2	36 3155 1072
	4А90L2	36 3155 1073
АХ-Е50-32-160-Е-5	В100L2	36 3155 1074
	В100S2	36 3155 1075
	В90L2	36 3155 1076
АХ50-32-160-И-5	—	36 3155 1100
	4А100L2	36 3155 1101
	4А100S2	36 3155 1102
	4А90L2	36 3155 1103
АХ-Е50-32-160-И-5	В100L2	36 3155 1104
	В100S2	36 3155 1105
	В90L2	36 3155 1106
АХ50-32-160-А-СД	—	36 3155 1130
	4А100L2	36 3155 1131
	4А100S2	36 3155 1132
	4А90L2	36 3155 1133
АХ50-32-160-К-СД	—	36 3155 1150
	4А100L2	36 3155 1151
	4А100S2	36 3155 1152
	4А90L2	36 3155 1153
АХ50-32-160-Е-СД	—	36 3155 1180.
	4А100L2	36 3155 1181
	4А100S2	36 3155 1182
	4А90L2	36 3155 1183
АХ50-32-160-И-СД	—	36 3155 1210
	4А100L2	36 3155 1211
	4А100S2	36 3155 1212
	4А90L2	36 3155 1213
АХО50-32-160-А-55	—	36 3155 1240
	4А100L2	36 3155 1241
	4А100S2	36 3155 1242
	4А90L2	36 3155 1243
АХО-Е50-32-160-А-55	В100L2	36 3155 1244
	В100S2	36 3155 1245
	В90L2	36 3155 1246
АХО50-32-160-К-55	—	36 3155 1260
	4А100L2	36 3155 1261
	4А100S2	36 3155 1262
	4А90L2	36 3155 1263

Продолжение

Типоразмер насоса	Тип двигателя	Код ОКП
АХО-Е50-32-160-К-55	В100L2	36 3155 1264
	В100S2	36 3155 1265
	В90L2	36 3155 1266
АХО50-32-160-Е-55	—	36 3155 1290
	4А100L2	36 3155 1291
	4А100S2	36 3155 1292
	4А90L2	36 3155 1293
АХО-Е50-32-160-Е-55	В100L2	36 3155 1294
	В100S2	36 3155 1295
	В90L2	36 3155 1296
АХО50-32-160-И-55	—	36 3155 1320
	4А100L2	36 3155 1321
	4А100S2	36 3155 1322
	4А90L2	36 3155 1323
АХО-Е50-32-160-И-55	В100L2	36 3155 1324
	В100S2	36 3155 1325
	В90L2	36 3155 1326
АХО50-32-160-А-СД	—	36 3155 1350
	4А100L2	36 3155 1351
	4А100S2	36 3155 1352
	4А90L2	36 3155 1353
АХО50-32-160-К-СД	—	36 3155 1370
	4А100L2	36 3155 1371
	4А100S2	36 2155 1372
	4А90L2	36 3155 1373
АХО50-32-160-Е-СД	—	36 3155 1400
	А100L2	36 3155 1401
	4А100S2	36 3155 1402
	4А90L2	36 3155 1403
АХО50-32-160-И-СД	—	36 3155 1430
	4А100L2	36 3155 1431
	4А100S2	36 3155 1432
	4А90L2	36 3155 1433
АХ50-32-200-А-55	—	36 3154 9140
	4А160S2	36 3154 9141
	4А132М2	36 3154 9142
	4А112М2	36 3154 9143
АХ-Е50-32-200-А-55	В160S2	36 3154 9144
	В132М2	36 3154 9145
	В112М2	36 3154 9146
АХ50-32-200-К-55	—	36 3154 9150
	4А160S2	36 3154 9151
	4А132М2	36 3154 9152
	4А112М2	36 3154 9153
АХ-Е50-32-200-К-55	В160S2	36 3154 9154
	В132М2	36 3154 9155
	В112М2	36 3154 9156
АХ50-32-200-Е-55	—	36 3154 9160
	4А160S2	36 3154 9161
	4А132М2	36 3154 9162
	4А112М2	36 3154 9163
АХ-Е50-32-200-Е-55	В160S2	36 3154 9164
	В132М2	36 3154 9165
	В112М2	36 3154 9166
АХ50-32-200-И-55	—	36 3154 9170
	4А160S2	36 3154 9171
	4А132М2	36 3154 9172
	4А112М2	36 3154 9173
АХ-Е50-32-200-И-55	В160S2	36 3154 9174
	В132М2	36 3154 9175
	В112М2	36 3154 9176
АХ50-32-200-А-5	—	36 3154 9180
	4А160S2	36 3154 9181
	4А132М2	36 3154 9182
	4А112М2	36 3154 9183
АХ-Е50-32-200-А-5	В160S2	36 3154 9184
	В132М2	36 3154 9185
	В112М2	36 3154 9186
АХ50-32-200-К-5	—	36 3154 9190
	4А160S2	36 3154 9191
	4А132М2	36 3154 9192
	4А112М2	36 3154 9193
АХ-Е50-32-200-К-5	В160S2	36 3154 9194
	В132М2	36 3154 9195
	В112М2	36 3154 9196
АХ50-32-200-Е-5	—	36 3154 9200
	4А160S2	36 3154 9201
	4А132М2	36 3154 9202
	4А112М2	36 3154 9203
АХ-Е50-32-200-Е-5	В160S2	36 3154 9204
	В132М2	36 3154 9205
	В112М2	36 3154 9206
АХ50-32-200-И-5	—	36 3154 9210
	4А160S2	36 3154 9211
	4А132М2	36 3154 9212
	4А112М2	36 3154 9213
АХ-Е50-32-200-И-5	В160S2	36 3154 9214
	В132М2	36 3154 9215
	В112М2	36 3154 9216
АХ50-32-200-А-СД	—	36 3154 9220
	4А160S2	36 3154 9221
	4А132М2	36 3154 9222
	4А112М2	36 3154 9223
АХ50-32-200-К-СД	—	36 3154 9230
	4А160S2	36 3154 9231
	4А132М2	36 3154 9232
	4А112М2	36 3154 9233
АХ50-32-200-Е-СД	—	36 3154 9240
	4А160S2	36 3154 9241
	4А132М2	36 3154 9242
	4А112М2	36 3154 9243
АХ50-32-200-И-СД	—	36 3154 9250
	4А160S2	36 3154 9251
	4А132М2	36 3154 9252
	4А112М2	36 3154 9253
АХО50-32-200-А-55	—	36 3154 9260
	4А160S2	36 3154 9261
	4А132М2	36 3154 9262
	4А112М2	36 3154 9263
АХО-Е50-32-200-А-55	В160S2	36 3154 9264
	В132М2	36 3154 9265
	В112М2	36 3154 9266
АХО50-32-200-К-55	—	36 3154 9270
	4А132М2	36 3154 9271
	4А112М2	36 3154 9272
	В160S2	36 3154 9273
АХО-Е50-32-200-К-55	4А160S2	36 3154 9274
	В132М2	36 3154 9275
	В112М2	36 3154 9276
АХО50-32-200-Е-55	—	36 3154 9280
	4А160S2	36 3154 9281
	4А132М2	36 3154 9282
	4А112М2	36 3154 9283
АХО-Е50-32-200-Е-55	В160S2	36 3154 9284
	В132М2	36 3154 9285
	В112М2	36 3154 9286
АХО50-32-200-И-55	—	36 3154 9290
	4А160S2	36 3154 9291
	4А132М2	36 3154 9292
	4А112М2	36 3154 9293
АХО-Е50-32-200-И-55	В160S2	36 3154 9294
	В132М2	36 3154 9295
	В112М2	36 3154 9296
АХО50-32-200-А-СД	—	36 3154 9300
	4А160S2	36 3154 9301
	4А132М2	36 3154 9302
	4А112М2	36 3154 9303
АХО50-32-200-К-СД	—	36 3154 9310
	4А160S2	36 3154 9311
	4А132М2	36 3154 9312
	4А112М2	36 3154 9313
АХО50-32-200-Е-СД	—	36 3154 9320
	4А160S2	36 3154 9321
	4А132М2	36 3154 9322
	4А112М2	36 3154 9323

Продолжение

Типоразмер насоса	Тип двигателя	Код ОКП
АХО50-32-200-И-СД	—	36 3154 9330
	4А160S2	36 3154 9331
	4А132М2	36 3154 9332
	4А112М2	36 3154 9333
АХ65-50-160-К-СД	—	36 3155 7400
	4АМ100L2	36 3155 7403
	4АМ112М2	36 3155 7401
	4АМ132М2	36 3155 7402
АХ65-50-160-Е-СД	—	36 3155 7490
	4АМ100L2	36 3155 7493
	4АМ112М2	36 3155 7491
	4АМ132М2	36 3155 7492
АХ65-50-160-К-5	—	36 3155 7430
	4АМ100L2	36 2155 7433
	4АМ112М2	36 3155 7431
	4АМ132М2	36 3155 7432
АХ-Е65-50-160-К-5	В100L2	36 3155 7434
	В112М2	36 3155 7435
	В132М2	36 3155 7436
АХ65-50-160-Е-5	—	36 3155 7520
	4АМ100L2	36 3155 7523
	4АМ112М2	36 3155 7521
	4АМ132М2	36 3155 7522
АХ-Е65-50-160-Е-5	В100L2	36 3155 7525
	В112М2	36 3155 7526
	В132М2	36 3155 7524
АХ65-50-160-К-55	—	36 3155 7460
	4АМ100L2	36 3155 7465
	4АМ112М2	36 3155 7466
	4АМ132М2	36 3155 7464
АХ-Е65-50-160-К-55	В100L2	36 3155 7463
	В112М2	36 3155 7462
	В132М2	36 3155 7461
АХ65-50-160-Е-55	—	36 3155 7550
	4АМ100L2	36 3155 7555
	4АМ112М2	36 3155 7556
	4АМ132М2	36 3155 7554
АХ-Е65-50-160-Е-55	В100L2	36 3155 7553
	В112М2	36 3155 7552
	В132М2	36 3155 7551
АХ65-40-200-А-55	—	36 3154 1050
	4А160S2	36 3154 1051
	4А132М2	36 3154 1052
АХ-Е65-40-200-А-55	В160S2	36 3154 1053
	В132М2	36 3154 1054
АХ65-40-200-К-55	—	36 3154 1060
	4А160S2	36 3154 1061
	4А132М2	36 3154 1062
АХ-Е65-40-200-К-55	В160S2	36 3154 1063
	В132М2	36 3154 1064
АХ65-40-200-Е-55	—	36 3154 1080
	4А160S2	36 3154 1081
	4А132М2	36 3154 1082
АХ-Е65-40-200-Е-55	В160S2	36 3154 1083
	В132М2	36 3154 1084
АХ65-40-200-И-55	—	36 3154 1100
	4А160S2	36 3154 1101
	4А132М2	36 3154 1102
АХ-Е65-40-200-И-55	В160S2	36 3154 1103
	В132М2	36 3154 1104
АХ65-40-200-А-5	—	36 3154 1350
	4А160S2	36 3154 1351
	4А132М2	36 3154 1352
АХ-Е65-40-200-А-5	В160S2	36 3154 1353
	В132М2	36 3153 1354
АХ65-40-200-К-5	—	36 3154 1360
	4А160S2	36 3154 1361
	4А132М2	36 3154 1362
АХ-Е65-40-200-К-5	В160S2	36 3154 1363
	В132М2	36 3154 1364

Типоразмер насоса	Тип двигателя	Код ОКП
АХ65-40-200-Е-5	—	36 3154 1380
	4А160S2	36 3154 1381
	4А132М2	36 3154 1382
АХ-Е65-40-200-Е-5	В160S2	36 3154 1383
	В132М2	36 3154 1384
АХ65-40-200-И-5	—	36 3154 1400
	4А160S2	36 3154 1401
	4А132М2	36 3154 1402
АХ-Е65-40-200-И-5	В160S2	36 3154 1403
	В132М2	36 3154 1404
АХ65-40-200-А-СД	—	36 3154 1190
	4А160S2	36 3154 1191
	4А132М2	36 3154 1192
АХ65-40-200-К-СД	—	36 3154 1210
	4А160S2	36 3154 1211
	4А132М2	36 3154 1212
АХ65-40-200-Е-СД	—	36 3154 1230
	4А160S2	36 3154 1231
	4А132М2	36 3154 1232
АХ65-40-200-И-СД	—	36 3154 1250
	4А160S2	36 3154 1251
	4А132М2	36 3154 1252
АХО65-40-200-А-55	—	36 3154 1120
	4А160S2	36 3154 1121
	4А132М2	36 3154 1122
АХО-Е65-40-200-А-55	В160S2	36 3154 1123
	В132М2	36 3154 1124
АХО65-40-200-К-55	—	36 3154 1130
	4А160S2	36 3154 1131
	4А132М2	36 3154 1132
АХО-Е65-40-200-К-55	В160S2	36 3154 1133
	В132М2	36 3154 1134
АХО65-40-200-Е-55	—	36 3154 1150
	4А160S2	36 3154 1151
	4А132М2	36 3154 1152
АХО-Е65-40-200-Е-55	В160S2	36 3154 1153
	В132М2	36 3154 1154
АХО65-40-200-И-55	—	36 3154 1100
	4А160S2	36 3154 1101
	4А132М2	36 3154 1102
АХО-Е65-40-200-И-55	В160S2	36 3154 1103
	В132М2	36 3154 1104
АХО65-40-200-А-СД	—	36 3154 1270
	4А160S2	36 3154 1271
	4А132М2	36 3154 1272
АХО65-40-200-К-СД	—	36 3154 1290
	4А160S2	36 3154 1291
	4А132М2	36 3154 1292
АХО65-40-200-Е-СД	—	36 3154 1310
	4А160S2	36 3154 1311
	4А132М2	36 3154 1312
АХО65-40-200-И-СД	—	36 3154 1330
	4А160S2	36 3154 1331
	4А132М2	36 3154 1332
АХ100-65-400-К-СД	—	36 3155 2040
	4АМ180М4	36 3155 2041
АХ100-65-400-К-55	—	36 3155 2070
	4АМ180М4	36 3155 2071
АХ100-65-400-Е-СД	—	36 3155 2100
	4АМ180М4	36 3155 2101
АХ100-65-400-Е-55	—	36 3155 2130
	4АМ180М4	36 3155 2131
АХ100-65-400-И-СД	—	36 3155 2160
	4АМ180М4	36 3155 2161
АХ100-65-400-И-55	—	36 3155 2190
	4АМ180М4	36 3155 2191
АХ125-80-250-А-55	—	36 3153 1540
	4А160М4	36 3153 1544
	4А160S4	36 3153 1541
	4А132М4	36 3153 1542
	4А132S4	36 3153 1543

Продолжение

Типоразмер насоса	Тип двигателя	Код ОКП
АХ125-80-250-А-СД	—	36 3153 1530
	4А160М4	36 3153 1534
	4А160S4	36 3153 1531
	4А132М4	36 3153 1532
	4А132S4	36 3153 1533
АХ-Е125-80-250-А-55	В160М4	36 3153 1548
	В160S4	36 3153 1545
	В132S4	36 3153 1546
	В132М4	36 3153 1547
АХ125-80-250-К-55	—	36 3153 1560
	4А160М4	36 3153 1564
	4А160S4	36 3153 1561
	4А132М4	36 3153 1562
	4А132S4	36 3153 1563
АХ125-80-250-К-СД	—	36 3153 1550
	4А160М4	36 3153 1554
	4А160S4	36 3153 1551
	4А132М4	36 3153 1552
	4А132S4	36 3153 1553
АХ-Е125-80-250-К-55	В160М4	36 3153 1568
	В160S4	36 3153 1565
	В132М4	36 3153 1566
	В132S4	36 3153 1567
АХ125-80-250-Е-55	—	36 3153 1580
	4А160М4	36 3153 1584
	4А160S4	36 3153 1581
	4А132М4	36 3153 1582
	4А132S4	36 3153 1583
АХ125-80-250-Е-СД	—	36 3153 1570
	4А1606М4	36 3153 1574
	4А160S4	36 3153 1571
	4А132М4	36 3153 1572
	4А132S4	36 3153 1573
АХ-Е125-80-250-Е-55	В160М4	36 3153 1588
	В160S4	36 3153 1585
	В132М4	36 3153 1586
	В132S4	36 3153 1587
АХ125-80-250-И-55	—	36 3153 1600
	4А160М4	36 3153 1604
	4А160S4	36 3153 1601
	4А132М4	36 3153 1602
	4А132S4	36 3153 1603
АХ125-80-250-II-СД	—	36 3153 1590
	4А160М4	36 3153 1594
	4А160S4	36 3153 1591
	4А132М4	36 3153 1592
	4А132S4	36 3153 1593
АХ-Е125-80-250-И-55	В160М4	36 3153 1608
	В160S4	36 3153 1605
	В132М4	36 3153 1606
	В132S4	36 3153 1607
АХ125-100-315-К-СД	—	36 3155 1700
	4АМ200М4	36 3155 1701
АХ125-100-315-К-55	—	36 3155 1730
	4АМ200М4	36 3155 1731
АХ125-100-315-Е-СД	—	36 3155 1760
	4АМ200М4	36 3155 1761
АХ125-100-315-Е-55	—	36 3155 1790
	4АМ200М4	36 3155 1791
АХ125-100-315-И-СД	—	36 3155 1820
	4АМ200М4	36 3155 1821
АХ125-100-315-И-55	—	36 3155 1850
	4АМ200М4	36 3155 1851
АХ125-100-315-Н-СД	—	36 3155 1880
	4АМ200М4	36 3155 1881
АХ125-100-315-Н-55	—	36 3155 2010
	4АМ200М4	36 3155 2011
АХ125-100-400-К-СД	—	36 3155 2220
	4А225М4	36 3155 2221
АХ125-100-400-К-55	—	36 3155 2250
	4А225М4	36 3155 2251
АХ125-100-400-Е-СД	—	36 3155 2280
	4А225М4	36 3155 2281
АХ125-100-400-Е-55	—	36 3155 2310
	4А225М4	36 3155 2311
АХ125-100-400-И-СД	—	36 3153 5740
	4А225М4	36 3153 5742
АХ125-100-400-И-55	—	36 3153 5730
	4А225М4	36 3153 5732
АХ200-150-400-II-СД	—	36 3155 0520
	4А225М4	36 3155 0521
	4А250S4	36 3155 0522
	4А250М4	36 3155 0523
	4А280S4	36 3155 0524
АХ250-200-315-Л-СД	—	36 3155 5500
	4А250М4	36 3155 5501
	4А280S4	36 3155 5502
	4А280М4	36 3155 5503
	4А315S4	36 3155 5504
	4А315М4	36 3155 5505
АХ250-200-315-К-СД	—	36 3155 5520
	4А250М4	36 3155 5521
	4А280S4	36 3155 5522
	4А280М4	36 3155 5523
	4А315S4	36 3155 5524
	4А315М4	36 3155 5525
АХ250-200-315-А-55	—	36 3155 5580
	4А250М4	36 3155 5581
	4А280S4	36 3155 5582
	4А280М4	36 3155 5583
	4А315S4	36 3155 5584
	4А315М4	36 3155 5585
	ВАО2-280S4	36 3155 5588
	ВАО2-280М4	36 3155 5589
АХ250-200-315-К-55	—	36 3155 5600
	4А250М4	36 3155 5601
	4А280S4	36 3155 5602
	4А280М4	36 3155 5603
	4А315S4	36 3155 5604
	4А315М4	36 3155 5605
	ВАО2-280S4	36 3155 5608
	ВАО2-280М4	36 3155 5609
АХ250-200-315-Е-55	—	36 3155 5620
	4А250М4	36 3155 5621
	4А280S4	36 3155 5622
	4А280М4	36 3155 5623
	4А315S4	36 3155 5624
	4А315М4	36 3155 5625
	ВАО2-280S4	36 3155 5628
	ВАО2-280М4	36 3155 5629
АХ250-200-315-II-55	—	36 3155 5640
	4А250М4	36 3155 5641
	4А280S2	36 3155 5642
	4А280М4	36 3155 5643
	4А315S4	36 3155 5644
	4А315М4	36 3155 5645
	ВАО2-280S4	36 3155 5648
	ВАО2-280М4	36 3155 5649
АХ250-200-315-Е-СД	—	36 3155 5540
	4А250М4	36 3155 5541
	4А280S4	36 3155 5542
	4А280М4	36 3155 5543
	4А315S4	36 3155 5544
	4А315М4	36 3155 5545
АХ250-200-315 И-СД	—	36 3155 5560
	4А250М4	36 3155 5561
	4А280S4	36 3155 5562
	4А280М4	36 3155 5563
	4А315S4	36 3155 5564
	4А315М4	36 3155 5565

ПРИЛОЖЕНИЕ 2

ИЗМЕНЕНИЕ ОБОЗНАЧЕНИЙ ТИПОРАЗМЕРОВ НАСОСОВ

Насосы с опорой на корпусе по ГОСТ 10168 0-05—10168 1—85	Насосы на опорной стойке по ГОСТ 10168—75	Насосы с опорой на корпусе по ГОСТ 10168.0-85—10168 1—85	Насосы на опорной стойке по ГОСТ 10168—75
Х50-32-125	Х8/18	Х200-150-500	Х280/72
Х(О)50-32-250	Х(О)8/90	Х250-200-500	—
Х65-50-125	Х20/18	АХ(О)40-25-160	Х(О)3/40
Х65-50-160	Х20/31	АХ(О)50-32-160	АХ(О)8/30, Х(О)8/30
Х80-50-160	Х45/31	АХ(О)50-32-200	Х(О)8/60
Х80-50-200	Х45/54	АХ65-50-160	АХ20/31, Х20/31, АХ20/18
Х80-50-250	Х45/90	АХ(О)65-40-200	АХ(О)20/53, Х(О)20/53
Х(О)100-80-160	Х(О)90/33	АХ100-65-400	АХ45/54
Х100-65-200	Х90/49	АХ125-80-250	АХ90/19
Х100-65-250	Х90/85	АХ125-100-315	АХ90/33
Х100-65-315	Х90/140	АХ125-100-400	АХ90/49
Х150-125-315	Х160/29	АХ200-150-400	АХ280/42
Х150-125-400	Х160/49	АХ250-200-315	АХ500/37
Х200-150-315	Х280/29		

ПРИЛОЖЕНИЕ 3

ПОРЯДОК СОГЛАСОВАНИЯ ПРИМЕНЕНИЯ ЦЕНТРОБЕЖНЫХ ХИМИЧЕСКИХ НАСОСОВ

С целью обеспечения правильности выбора центробежных химических насосов с проточной частью из материалов К, Е, И, М, Н, Т их применение необходимо согласовывать с ВНИИгидромашем

Применение центробежных химических насосов с проточной частью из других материалов подлежит согласованию в следующих случаях:

при отсутствии в документации, по которой производится поставка насосов, каких-либо параметров, режимов работы и других данных, имеющих важное значение для работы объекта;

при изменении условий работы насоса, применение которого ранее было согласовано.

Согласование применения химических насосов между потребителями и согласующей организацией оформляется опросным листом, который следует прислать по почте в адрес ВНИИгидромаша (три экземпляра опросного листа на каждую позицию насосного оборудования) Прочерки и пропуски в опросном листе не допускаются.

ОПРОСНЫЙ ЛИСТ ДЛЯ СОГЛАСОВАНИЯ ПРИМЕНЕНИЯ И ПОДБОРА НАСОСНОГО ОБОРУДОВАНИЯ

(номер опросного листа проставляется согласующей организацией)

Наименование комбината, производства, установки, технологической линии, где установлен насос _____

Министерство-потребитель _____

Потребитель (разработчик проекта), почтовый адрес _____

Номер позиции по технологической схеме _____

Марка выбранного насоса _____

Потребность на ближайшие 5 лет (по годам) _____

Условия установки:

требуемая подача, $м^3/ч$ _____

требуемый напор, м _____

климатическое исполнение и категория размещения по ГОСТ 15150—69 _____

класс взрыво- и пожароопасной зоны по ПУЭ _____

режим работы непрерывный, периодический _____

Рабочая жидкость и ее свойства:

наименование перекачиваемой жидкости и процентный состав ее компонентов _____

рабочая температура, К (°С) _____

плотность, $кг/м^3$ _____

вязкость при рабочей температуре, сПз _____

упругость паров при рабочей температуре, ата _____

температура кипения при давлении в аппарате на всасывании, К (°С) _____

температура кристаллизации, К (°С) _____

pH (для водных растворов) _____

количество взвешенных твердых частиц, г/л _____

размер частиц, мм _____

степень абразивности _____

токсичность по ГОСТ 12.1.005—76 (ПДК, мг/м³) _____

категория и группа взрывоопасной смеси по ГОСТ 12.1.011—78 _____

ПДВК по ГОСТ 12.1.004—85 _____

Смазывающая способность _____

Затворная жидкость _____

Материал деталей, коррозионностойкий в данной среде, скорость проникновения коррозии не более 0,1 мм в год по ГОСТ 9.908—85. _____

Укажите схему установки (ненужное зачеркнуть) _____

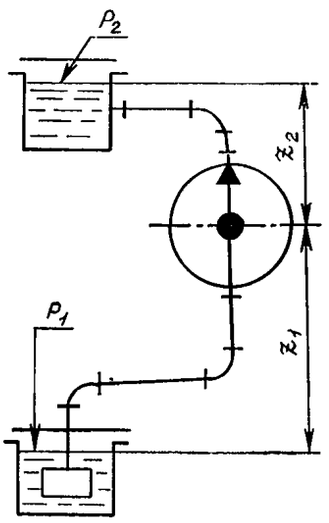

Схема № 1

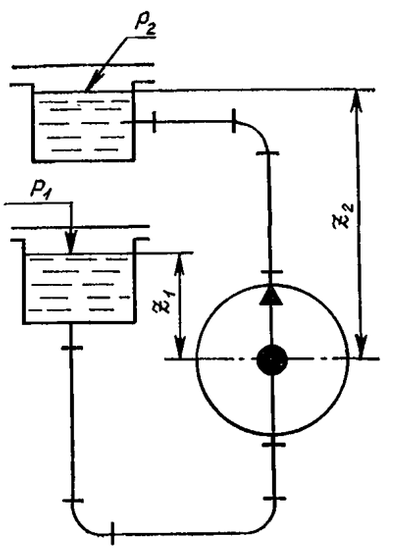

Схема № 2

Если разработанная схема отличается от приведенных — приложить свою схему.

ОСНОВНЫЕ ДАННЫЕ НАСОСНОЙ УСТАНОВКИ

Всасывающая линия		Напорная линия	
Давление над свободной поверхностью в емкости на всасывании P_1, МПа		Давление над свободной поверхностью в емкости на нагнетании P_2, МПа	
Уровень жидкости в емкости от оси насоса z_1, м		Уровень жидкости в емкости от оси насоса z_2, м	

Указание. Допускаемый кавитационный запас насоса $\Delta h_д$ (м) должен соответствовать ГОСТу или другой нормативно-технической документации.

Примечание: _____

Ответственный исполнитель от потребителя

_____

(должность) (Ф.И.О.) (дата)

ЗАКЛЮЧЕНИЕ
(заполняется согласующей организацией)

Марка согласованного насоса _____

Завод-изготовитель _____

Ответственный исполнитель от согласующей организации

_____

(должность) (Ф.И.О.) (дата)

gost.e-ecolog.ru