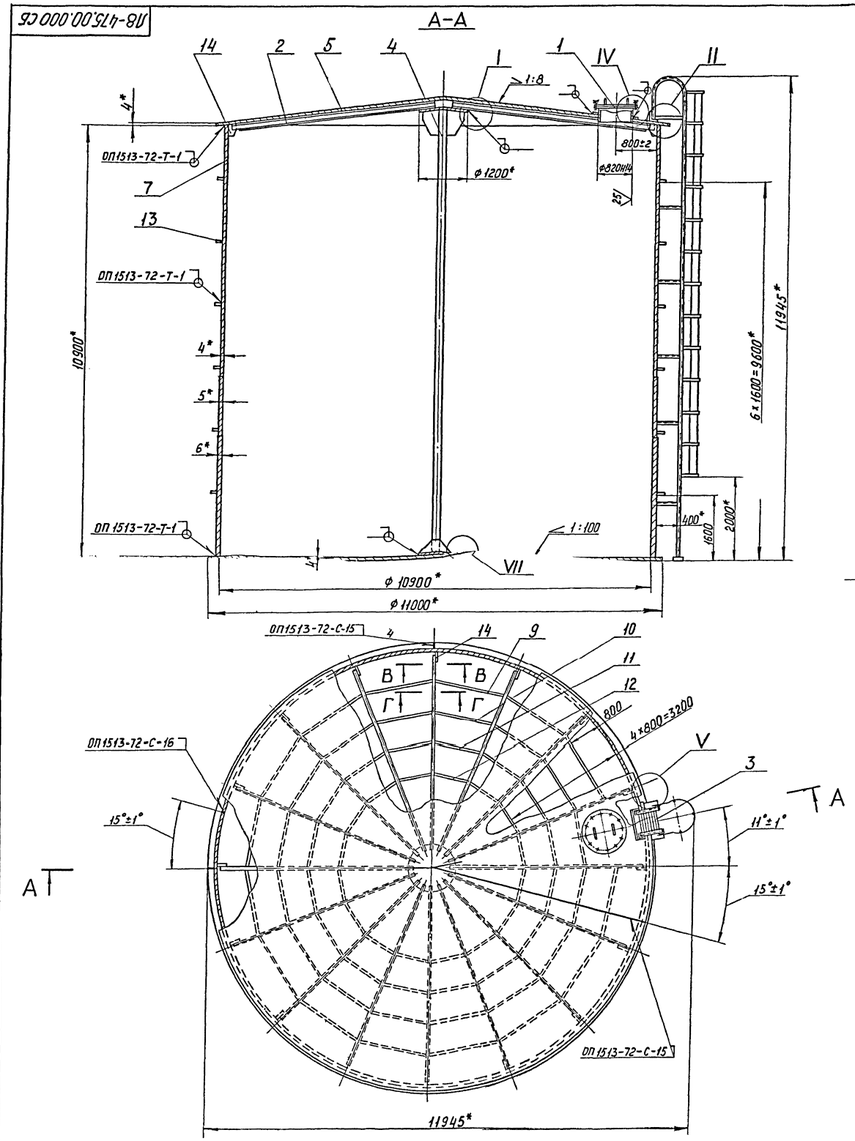

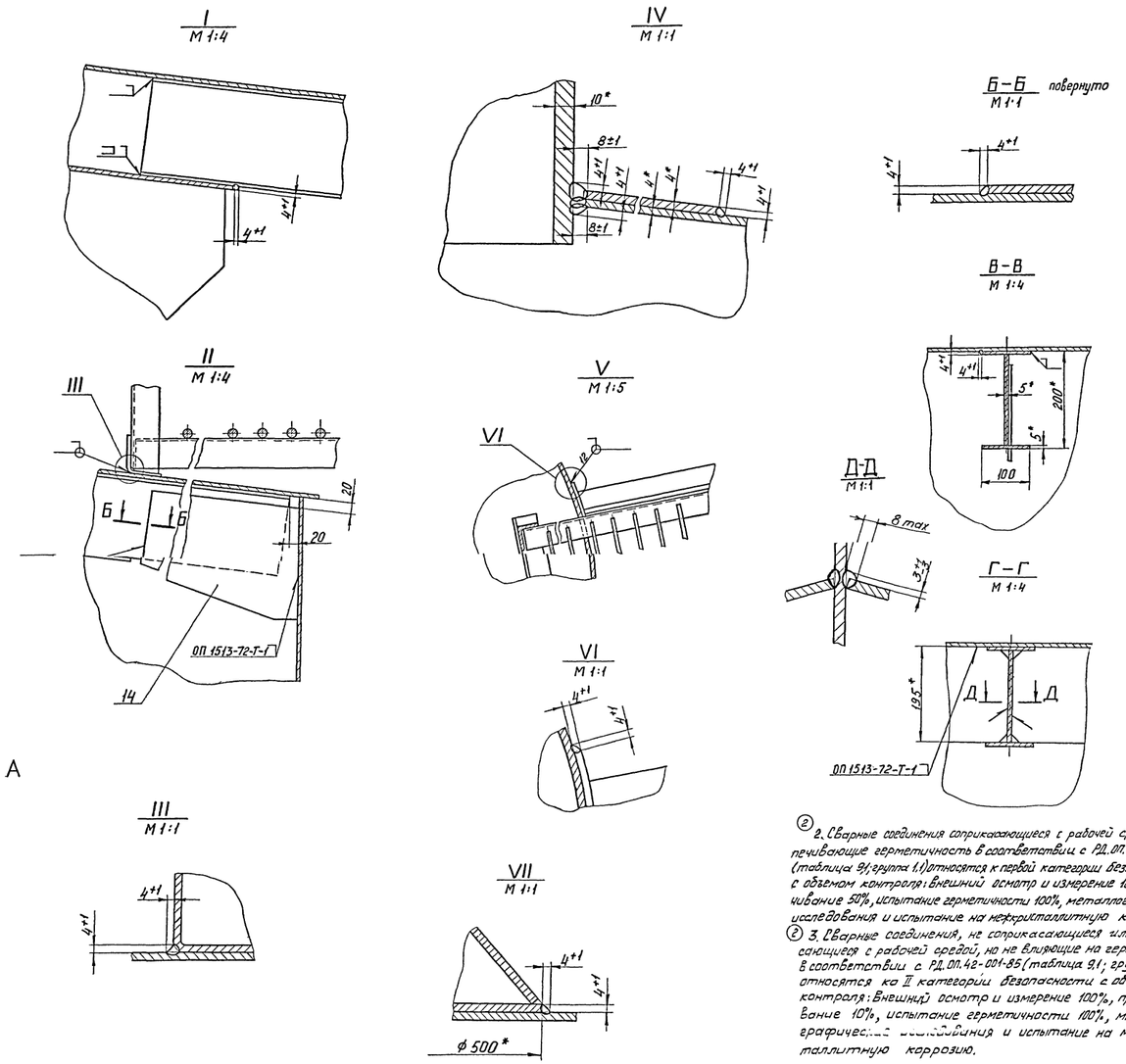

Техническая характеристика

1.	Объем рабочий, $м^3$	1000
2.	Объем геометрический, $м^3$	1017
3.	Плотность рабочей среды, $т/м^3$	1,1
4.	Температура рабочей среды, °С	100
5.	Давление избыточное, МПа (кгс/см²)	+0,002(0,02)
6.	Вакуум МПа (кгс/см²)	-0,002(0,02)
7.	Нагрузка снеговая, кгс/м²	100
8.	Нагрузка ветровая, кгс/м²	35
9.	Нагрузка от теплоизоляции, кгс/м²	45
10.	Среда допускается агрессивная с активностью до, Ки/л	$10 \div 10^{-6}$

11. Данная конструкция баков обеспечивает их работоспособность при установке в районах с проектным землетрясением 8 баллов (МРЗ) по шкале MSK-64 при условии их установки на уровне земли.

В несейсмичных районах расстояние от „макс" уровня жидкости до выступающих конструкции кровли бака должно быть не менее 450 мм.

При установке бака в сейсмически активных районах, начиная с 7 баллов (МРЗ), необходимо принимать расстояние от „макс" уровня жидкости до конструкций кровли 650 мм.

Технические требования

(2) 1. Сварку бака производить в соответствии с требованиями ~~основных положений по сварке ОП 1513-72~~. РД.ОП.42-001-85

(2) ~~2. Сварные соединения, соприкасающиеся с рабочей средой и обеспечивающие герметичность относятся к категории II-Б с объемом контроля по правилам ПК 1514-72 и методами контроля: внешний осмотр и измерение, просвечивание, металлографические исследования, испытание керосином и испытание на межкристаллитную коррозию.~~

(2) ~~3. Сварные соединения, не соприкасающиеся или соприкасающиеся с рабочей средой, но не влияющие на герметичность, относятся к категории III-В с объемом контроля по правилам ПК 1514-72 и методами контроля: внешний осмотр и измерение, просвечивание, испытание механических свойств, металлографические исследования, испытание на межкристаллитную коррозию.~~

4. Сталь 08Х18Н10Т перед запуском в производство должна быть проверена на стойкость против межкристаллитной коррозии по ГОСТ 6032-75 методом АМ, в сварном соединении.

5. Расстояние между сварными швами обечайки и днища должно быть не менее 200 мм.

6. Расстояние между сварными швами накладок и обечайки при врезке штуцеров должно быть не менее 100 мм.

7. Допускается депланация (выпучивание) днища и обечайки собранного бака не более 45 мм на площади 2 м².

8. Врезка штуцеров производится на монтаже, количество штуцеров, их диаметры и назначение указываются на установочных чертежах. Допускается врезка штуцеров в сварные швы бака при условии 100% контроля мест пересечения, просвечиванием.

9. Неуказанные предельные отклонения размеров $\pm \frac{IT14}{2}$.

(2) 10. Испытание бака производить по ~~СНиП III-18-75~~ РД.ОП.42-001-85 92

11. *Размеры для справок.

(2) 2. Сварные соединения соприкасающиеся с рабочей средой и обеспечивающие герметичность в соответствии с РД.ОП.42-001-85 (таблица 9.1; группа 1.1) относятся к первой категории безопасности с объемом контроля: внешний осмотр и измерение 100%, просвечивание 50%, испытание герметичности 100%, металлографические исследования и испытание на межкристаллитную коррозию.

(2) 3. Сварные соединения, не соприкасающиеся или соприкасающиеся с рабочей средой, но не влияющие на герметичность в соответствии с РД.ОП.42-001-85 (таблица 9.1; группа 2.2) относятся ко II категории безопасности с объемом контроля: внешний осмотр и измерение 100%, просвечивание 10%, испытание герметичности 100%, металлографические исследования и испытание на межкристаллитную коррозию.

2		389	[illegible]	09.89	Л8-475.00.000 СБ			
1		315	[illegible]	01.87	Резервуар цилиндрический вертикальный 1000 м³ для АЭС Сборочный чертеж (1)	Лит. А	Масса 23800	Масшт. 1:50
Изм.	Лист	№ докум.	Подпись	Дата				
Разраб.		Дмитриева	[illegible]					
Пров.		Стрельников	[illegible]	09.89				
Т. контр.						Лист	Листов 1	
Н. контр.		Паутов	[illegible]	09.89		Институт ЭНЕРГОМОНТАЖПРОЕКТ Ленинградский филиал		
Утв.		Егоров	[illegible]					

Формат А2×3

Инв. № подл.	Подп. и дата	Взам. инв. №	Инв. № дубл.	Подпись и дата
19464	830.85			

gost.e-ecolog.ru

Позиция	Обозначение	Наименование	Куда входит: Обозначение	Кол.	Общее кол-во	Примечание
1	ЛВ-475.00.000	Резервуар цилиндрический				
		вертикальный 1000 м³ для АЭС			1	
2	ЛВ-466.01.000-01	Люк	ЛВ-466.00.000	1	1	
3	ЛВ-466.01.100-01	Штуцер	ЛВ-466.01.000	1	1	
4	ЛВ-466.01.200-01	Крышка	ЛВ-466.01.000	1	1	
5	ЛВ-466.04.000-10	Двутавр	ЛВ-466.00.000	16	16	
6	ЛВ-466.05.000-14	Лестница	ЛВ-466.00.000	1	1	
7	ЛВ-471.01.000-04	Стойка	ЛВ-471.00.000	1	1	
8	ЛВ-474.01.000	Кровля	ЛВ-474.00.000	1	1	
9	ЛВ-474.02.000	Днище	ЛВ-474.00.000	1	1	
10	ЛВ-475.01.000	Обечайка	ЛВ-475.00.000	1	1	

Инв. № подл. | Подпись и дата | Взам. инв. № | Инв. № дубл. | Подпись и дата

1	313			
Изм.	Лист	№ докум.	Подп.	Дата
Разраб.		Резерова		
Провер.		Копылов		
Н. контр.		Паутов		
Утв.		Есарев		

ЛВ-475.00.000 ВС

Резервуар цилиндрический вертикальный 1000 м³ для АЭС

Ведомость спецификаций

Лит.	Лист	Листов
А1		1

Институт "Энергомонтажпроект" Ленинградский филиал

Формат А3

Формат	Зона	Поз.	ОБОЗНАЧЕНИЕ	НАИМЕНОВАНИЕ	Кол.	Примечание
				Документация		
А3			Л8-46601200СБ	Сборочный чертеж		
				Детали		
А4		1	Л8-46601.201	Крышка	1	
А4		2	Л8-46601.202	Ручка	2	

Перв. примен.

Справ. №

Подп. и дата

Инв. № дубл.

Взам. инв. №

Подп. и дата

Инв. № подл.

Изм.	Лист	№ докум.	Подп.	Дата
1		315	[illegible]	04.87

Л8-46601.200

Разраб.	Гусева	Гусев	
Пров.	Мерзон	[illegible]	
Н. контр.	Паутов	[illegible]	[illegible]
Утв.	Копылов	[illegible]	

Крышка (1)

Лит.	Лист	Листов
А1		1

Институт Энергомонтажпроект Ленинградский филиал

ГОСТ 2-108-68 Форма 1 Копировал Формат 11

Заказ 2629

Л8-466.01.200СБ

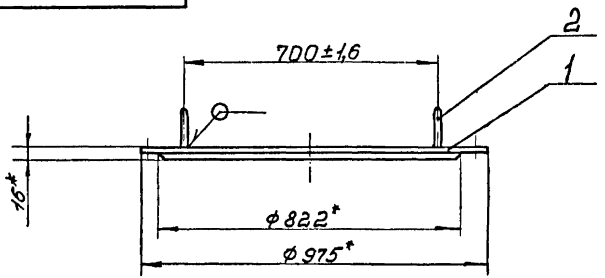

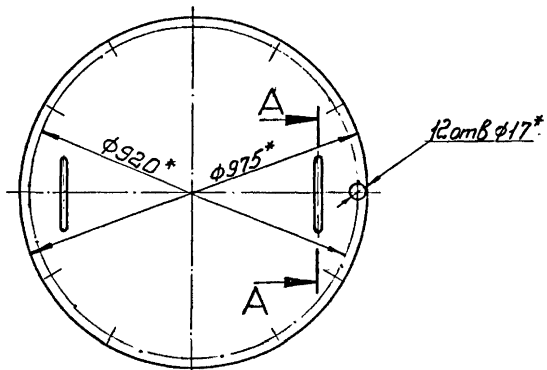

А—А повернуто
М1:2

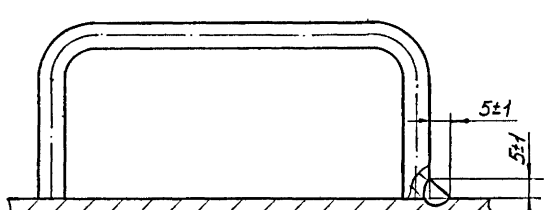

1. Сварку производить электродом ЭА-400/10У по ТУ 5965-4027-72.
2. Неуказанные предельные отклонения размеров: валов h14, остальных $\frac{IT14}{2}$.
3. *Размеры для справок.

					Л8-466.01.200СБ		
1		315		06.82			
Изм.	Лист	№ докум.	Подпись	Дата			
Разраб.		Гусева			Крышка	Лит.	Масса	Масштаб
Пров.		Копылов			Сборочный чертеж	А	88,2	1:10
Т. контр.						Лист	Листов 1	
Н. контр.		Поутов				Институт ЭНЕРГОМОНТАЖПРОЕКТ Ленинградский филиал		
Утв.		Копылов						

Формат А3

Инв. № подл. | Подпись и дата | Взам. инв. № | Инв. № дубл. | Подпись и дата

Л8-466.01.201

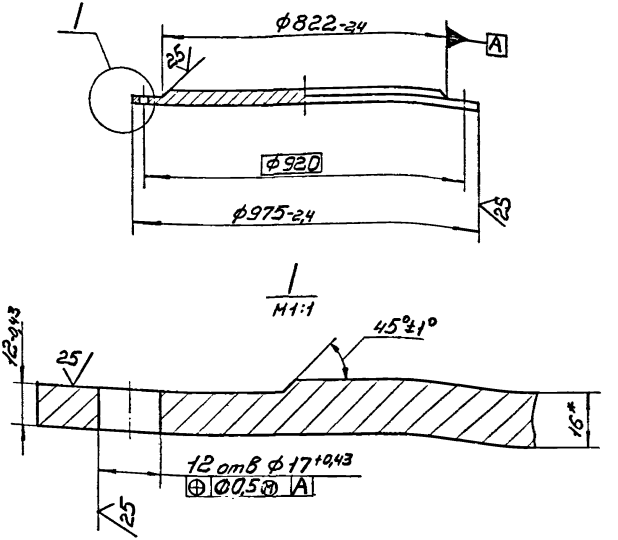

* Размер для справок

Изм	Лист	№ докум.	Подпись	Дата
1		315		04.85
Разраб.		Гусева		
Пров.		Копылов		09.85
Т. контр.				
Н. контр.		Паутов		09.85
Утв.		Копылов		09.85

Л8-466.01.201

Крышка

Лит.	Масса	Масшт.
А	87	1:10

Лист 1 Листов 1

Лист Б-ПН-16ГОСТ19903-74 ВСтЗпс5ГОСТ14637-79

Институт ЭНЕРГОМОНТАЖПРОЕКТ Ленинградский филиал

Формат А4

Инв. № подл.	Подпись и дата	Взамен инв. №	Инв. № дубл.	Подпись и дата
19464	23.09.85			

Л8-466.01.202

25 √(√)

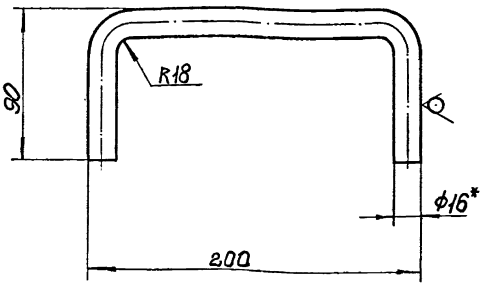

1. Предельные отклонения размеров по h 14.
2. * Размер для справок.

Изм.	Лист	№ докум.	Подпись	Дата	Л8-466.01.202			
Разраб.		Гусева			Ручка	Лит.	Масса	Масшт.
Пров.		Копылов		09.85		А	0,6	1:2
Т.контр.						Лист	Листов 1	
Н.контр.		Поутов		09.85	Круг В16 ГОСТ 2590-71 / ВСт3пс5 ГОСТ 535-79	Институт ЭНЕРГОМОНТАЖПРОЕКТ Ленинградский филиал		
Утв.		Копылов		09.85				

Инв. № подл. 19464 | Подпись и дата | Взамен инв. № | Инв. № дубл. | Подпись и дата

Формат А4

Л8-466.01.001

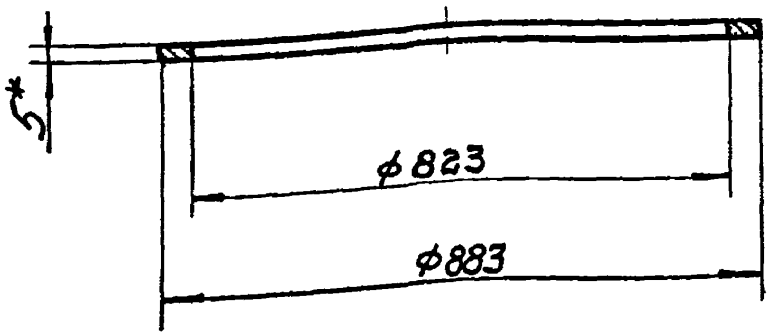

* Размер для справок

Изм	Лист	№ докум.	Подпись	Дата
1		315		04.87
Разраб.		Гусева		
Пров.		Копылов		04.85
Т. контр.				
Н. контр.		Паутов		04.85
Утв.		Копылов		04.85

Л8-466.01.001

Прокладка (1)

Паронит ПОН

Лит.	Масса	Масшт
А	0,4	1:10

Лист 1 Листов 1

Институт ЭНЕРГОМОНТАЖПРОЕКТ Ленинградский филиал

Формат А4

Инв. № подл.	Подпись и дата	Взамен инв. №	Инв. № дубл.	Подпись и дата
19464	23.09.85			

Инв. № подл.	Подпись и дата	Взам. инв. №	Инв. № дубл.	Подпись и дата
13466	23.09.85			

Формат	Зона	Поз.	Обозначение	Наименование	Кол. на исполн. Л8-466.04.000 —										Примечание
					—	01	02	03	04	05	06	07	08	09	
				Документация											
А4			Л8-466.04.000 СБ	Сборочный чертеж											
				Детали:											
А4		1	Л8-466.04.001	Лист	2										
			-01	Лист		2									
			-02	Лист			1								
			-03	Лист				1							
			-04	Лист					1						
			-05	Лист						1					
			-06	Лист							1				
			-07	Лист								1			

1		315			
Изм.	Лист	№ докум.	Подпись	Дата	
Разраб.		Гусев		04.85	
Провер.		Масылов		04.85	
Н. контр.		Пучков		04.85	
Утв.		Масылов		04.85	

Л8-466.04.000

Двутавр

Литера	Лист	Листов
А	1	4

(1) Институт Энергомонтажпроект Ленинградский филиал

Копировал

Формат А4

Инв. № подл.	Подпись и дата	Взам. инв. №	Инв. № дубл.	Подп. и дата
19464	23.04.85			

Формат	Зона	Поз.	Обозначение	Наименование	Кол. на испол. Л8-466.04.000 —	01	02	03	04	05	06	07	08	09	Примечание
				Детали:											
А4		1	Л8-466.04.001-08	Лист									1		
			-09	Лист										1	
А4		2	Л8-466.04.002	Ребро	1										
			-01	Ребро		1									
			-02	Ребро			1								
			-03	Ребро				1							
			-04	Ребро					1						
			-05	Ребро						1					
			-06	Ребро							1				
			-07	Ребро								1			
			-08	Ребро									1		
			-09	Ребро										1	
А4		3	Л8-466.04.003	Лист			1								
			-01	Лист				1							
			-02	Лист					1						
			-03	Лист						1					
			-04	Лист							1				
			-05	Лист								1			

Изм.	Лист	№ докум.	Подп.	Дата	Л8-466.04.000	Лист 2

Копировал

Формат А4

Инв. N подл.	Подп. и дата	Взам. инв. N	Инв. N дубл.	Подп. и дата
19464	23.09.85 ШК			

Формат	Зона	Поз.	Обозначение	Наименование	Кол. на испол. Л8-466.04.000 —	01	02	03	04	05	06	07	08	09	Примечание
				Детали:											
А4		3	Л8-466.04.003-06	Лист									1		
			-07	Лист										1	

Изм	Лист	N докум.	Подп.	Дата	Л8-466.04.000	Лист 3

Копировал

Формат А4

Инв. N подл.	Подп. и дата	Взам. инв. N	Инв. N дубл.	Подп. и дата
19464	23.09.85			

Формат	Зона	Поз.	Обозначение	Наименование	Кол. на исполн. Л8-466.04.000	Примечание
					10	
				Документация		
А4х4			Л8-466.04.000СБ	Сборочный чертеж	X	
				Детали:		
А4		1	Л8-466.04.001-10	Лист	1	
А4		2	Л8-466.04.002-10	Ребро	1	
А4		3	Л8-466.04.003-08	Лист	1	

Изм.	Лист	N докум.	Подп.	Дата	Л8-466.04.000	Лист 4

Копировал

Формат А4

Л8-466.04.000СБ

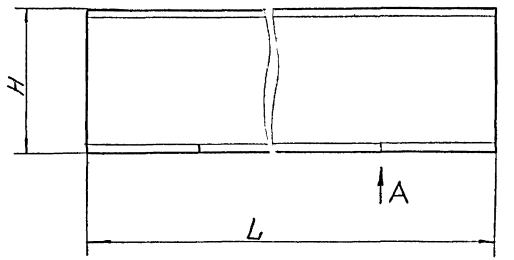

Вид А

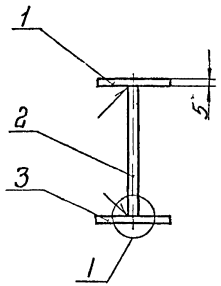

1
мг:1

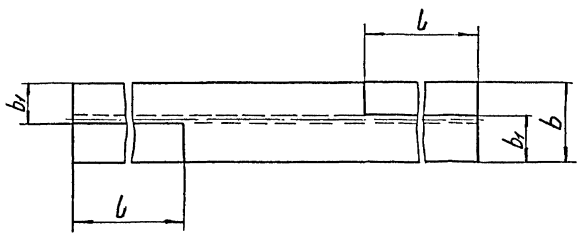

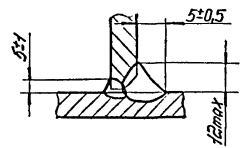

Обозначение	L	H	b	b1	l	Масса, кг
Л8-466.04.000	425	50	55	30	—	2,0
-01	665					3,2
-02	1050	100			200	8,3
-03	1450					11,4
-04	1800					14,2
-05	3020					23,7
-06	3470					27,3
-07	4150	160	80	42,5		50,5
-08	4800					58,3
-09		200	100	52,5		73,5
-10	5310					81,5

② ~~1. Сварные соединения, соприкасающиеся с рабочей средой и не обеспечивающие герметичность, относятся к категории III-В по правилам ПК1514-72 с объемом контроля: внешний осмотр и измерение, просвечивание, металлографические исследования и испытание на межкристаллитную коррозию.~~

2. Электрод марки ЭА-400/10У по ТУ 5 965-4027-72.
3. Неуказанные предельные отклонения размеров по h14.
4. Размеры для справок.

② 1. Сварные соединения, не соприкасающиеся или соприкасающиеся с рабочей средой, но не влияющие на герметичность в соответствии с РД.ОП.42-001-85 (таблица: 9.1, группа 2.2) относятся к II категории безопасности с объемом контроля: внешний осмотр и измерение 100%; просвечивание 10%, испытание герметичности 100%, металлографические исследования и испытание на межкристаллитную коррозию.

2	380	[illegible]	09.89	Л8-466.04.000СБ	
1	315	[illegible]	09.87		
Изм. Лист	№ докум.	Подпись	Дата	Двутавр ① Сборочный чертеж	Лит. А; Масса см. табл.; Масшт. —
Разраб.	Гусевский	[illegible]			
Пров.	Копылов	[illegible]	09.85		
Т. контр.					Лист; Листов 1
Н. контр.	[illegible]	[illegible]	09.85		Институт ЭНЕРГОМОНТАЖПРОЕКТ Ленинградский филиал
Утв.	[illegible]	[illegible]			

Формат А4х4

Инв. № подл. | Подпись и дата | Взам. инв. № | Инв. № дубл. | Подпись и дата

Формат	Зона	Поз.	Обозначение	Наименование	Кол.	Примечание
				Документация		
А2х3			Л8-475.00.000 СБ	Сборочный чертеж		
А3			Л8-475.00.000 ВС	Ведомость спецификаций		
				Сборочные единицы		
А4		1	Л8-466.01.000-01	Люк	1	
А4		2	Л8-466.04.000-10	Двутавр	16	
А4		3	Л8-466.05.000-14	Лестница	1	
А4		4	Л8-471.01.000-04	Стойка	1	
А4		5	Л8-474.01.000	Кровля	1	
А4		6	Л8-474.02.000	Днище	1	
А4		7	Л8-475.01.000	Обечайка	1	
				Детали		
А4		8	Л8-466.00.002	Накладка	1	
А4		9	Л8-466.00.003-18	Ребро	15	
А4		10	Л8-466.00.003-19	Ребро	16	
А4		11	Л8-466.00.003-20	Ребро	16	
А4		12	Л8-466.00.003-21	Ребро	16	
А3		13	Л8-466.00.004-05	Ребро	24	
А4		14	Л8-471.00.001	Косынка	16	

Перв. примен.

Справочный №

Подпись и дата

Инв. № дубл.

Взам. инв. №

Подпись и дата 23.09.85

Инв. № под. 19464

Изм.	Лист	№ докум.	Подпись	Дата
1		315	[signature]	09.87

Л8-475.00.000

Разраб.	Дегтярев	[signature]	09.85
Пров.	Копылов	[signature]	09.85
Н. контр.	Паутов	[signature]	09.85
Утв.	Есарев	[signature]	

Резервуар цилиндрический вертикальный 1000 м³ для АЭС

Лит	Лист	Листов
А		1

Институт Энергомонтажпроект Ленинградский филиал

(1)

ГОСТ 2-108-68 Форма 1 Копировал Формат А 4

Воксит. тип. Ленуприздата. З. № 1312, тир. 230000, 03.06.83

Л8-466.04.001

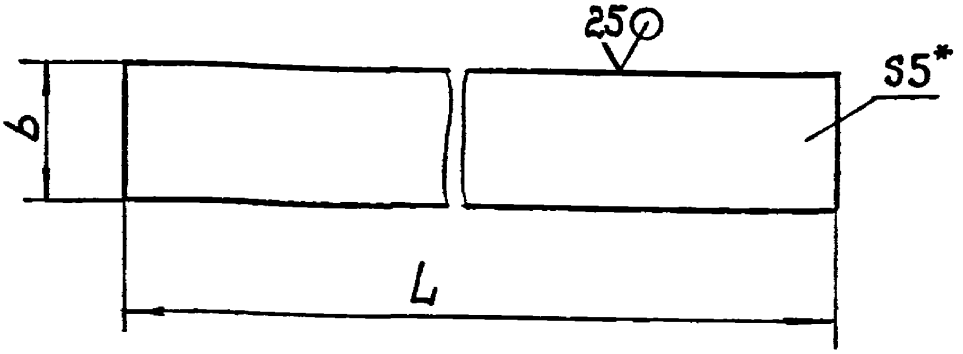

Наименование	L	b	Масса, кг
Л8-466.04.001	425	40	0,7
-01	665		1,1
-02	1050	55	2,3
-03	1450		3,1
-04	1800		3,9
-05	3020		6,5
-06	3470		7,5
-07	4150	80	13,0
-08	4800		15,0
-09	4800	100	18,8
-10	5310		20,9

1. Предельные отклонения размеров по h14.
2. * Размеры для справок.

Изм.	Лист	№ докум.	Подпись	Дата
1		315	[signature]	04.87
Разраб.		Гусева	[signature]	
Пров.		Копылов	[signature]	09.8
Т. контр.				
Н. контр.		Наумов	[signature]	04.8
Утв.		Копылов	[signature]	09.8

Л8-466.04.001

Лист

Лит. А | Масса См. табл. | Масшт. —

Лист | Листов 1

Лист Б-ПН-5 ГОСТ 19903-74 / 08Х18Н10Т ГОСТ 5632-72

Институт Энергомонтажпроект Ленинградский филиал

Инв. № подл. 19469 | Подпись и дата 23.09.85 | Взам. инв. № | Инв. № дубл. | Подп. и дата

Формат А4

Л8-466.04.002

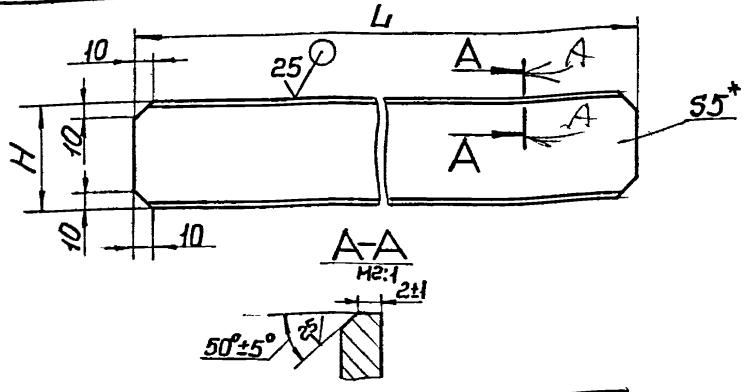

Наименование	L	H	Масса, кг
Л8-466.04.002	425	40	0,7
-01	665		1,1
-02	1050	90	3,7
-03	1450		5,2
-04	1800		6,4
-05	3020		10,7
-06	3470		12,3
-07	4150	150	24,4
-08	4800		28,3
-09	4800	190	35,8
-10	5310		39,5

1. Неуказанные предельные отклонения размеров по h14.
2. * Размеры для справок.

Изм.	Лист	№ докум.	Подп.	Дата
1		315	[signature]	04.85

Разраб. Гусева [signature]
Пров. Копылов [signature] 04.85
Т. контр.
Н. контр. Пачтов [signature] 04.85
Утв. Копылов [signature] 04.85

Л8-466.04.002

Ребро

Лит.	Масса	Масштаб
А	См. табл.	—

Лист 1 Листов 1

Лист БПН-5 ГОСТ 19903-74
08Х18Н10Т ГОСТ 5632-72

Институт ЭНЕРГОМОНТАЖПРОЕКТ Ленинградский филиал

Инв. № подл. | Подпись и дата | Взам. инв. № | Инв. № дубл. | Подп. и дата

Формат А4

Л8-466.04.003

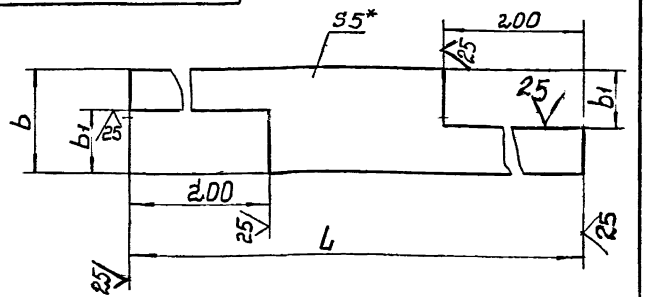

Обозначение	L	b	b1	Масса, кг
Л8-466.04.003	1050	55	30	1,8
-01	1450			2,6
-02	1800			3,4
-03	3020			6,0
-04	3470			7,0
-05	4150	80	42,5	12,3
-06	4800			14,3
-07	4800	100	52,5	18,6
-08	5310			20,0

1 Предельные отклонения размеров по h14.
2.*Размеры для справок.

Изм.	Лист	№ докум.	Подп.	Дата
1		315	[signature]	04.87
Разраб.		Гусева	[signature]	
Пров.		Копылов	[signature]	09.87
Т. контр.				
Н. контр.		Пачинов	[signature]	09.87
Утв.		Копылов	[signature]	09.87

Л8-466.04.003

Лист

Лит. | Масса | Масштаб
А | См. табл. | —
Лист | Листов 1

Лист Б-ПН-5 ГОСТ 19903-74
08Х18Н10Т ГОСТ 5632-72

Институт ЭНЕРГОМОНТАЖПРОЕКТ Ленинградский филиал

Инв. № подл. | Подпись и дата | Взам. инв. № | Инв. № дубл. | Подп. и дата

Формат А4

Инв. № подл.	Подпись и дата	Взам. инв. №	Инв. № дубл.	Подпись и дата
19484	23.09.85			

Формат	Зона	Поз.	Обозначение	Наименование	Кол. на исполн. Л8-466.05.000										Примечание
					–	01	02	03	04	05	06	07	08	09	
				Документация											
А1			Л8-466.05.000СБ	Сборочный чертеж	X	X	X	X	X	X	X	X	X	X	
А2		1	Л8-466.05.001	Перила			1								
			-01	Перила	1	1									
			-02	Перила				1	1						
			-03	Перила						1					
			-04	Перила									1		
			-05	Перила							1				
			-06	Перила								1			
			-08	Перила										1	
А2		2	-13	Перила			1								
			-14	Перила	1	1									

1		315	[signature]	04.87
Изм	Лист	№ докум.	Подпись	Дата
Разраб.		Гусева	[signature]	
Провер.		Копылов	[signature]	09.87
Н. контр.		Пачков	[signature]	09.87
Утв.		Стрельников	[signature]	

Л8-466.05.000

Лестница (1)

Литера	Лист	Листов
А	1	5

Институт ЭНЕРГОМОНТАЖПРОЕКТ Ленинградский филиал

Копировал

Формат А4

Инв. № подл.	Подп. и дата	Взам. инв. №	Инв. № дубл.	Подп. и дата
19464	23.08.85			

Формат	Зона	Поз.	Обозначение	Наименование	Кол. на исполн. Л8-466.05.000										Примечание
					–	01	02	03	04	05	06	07	08	09	
А2		2	Л8-466.05.001-15	Перила				1	1						
			-16	Перила						1					
			-17	Перила									1		
			-18	Перила							1				
			-19	Перила								1			
			-21	Перила										1	
А3		3	Л8-466.05.002	Уголок	2										
			-01	Уголок		2									
			-02	Уголок			1	2	2	3	3				
			-03	Уголок								3	2	4	
А3		4	-05	Уголок	2										
			-06	Уголок		2									
			-07	Уголок			1	2	2	3	3				
			-08	Уголок								3	2	4	
А4		5	Л8-466.05.003	Стойка			3								
			-01	Стойка	3	3									
			-02	Стойка				3	3						
			-03	Стойка						3					
			-04	Стойка									3		

Изм.	Лист	N докум.	Подп.	Дата	Л8-466.05.000	Лист 2

Копирова

Формат А4

Инв. № подл.	Подпись и дата	Взам. инв. №	Инв. № дубл.	Подп. и дата
19464	23.09.85			

Формат	Зона	Поз.	Обозначение	Наименование	Кол. на испол. Л8-466.05.000 —	01	02	03	04	05	06	07	08	09	Примечание
А4		5	Л8-466.05.003-05	Стойка							3	3			
			-07	Стойка										3	
А4		6	Л8-466.05.004	Уголок	1	1	1	1	1	1	1	1	1	1	
А4		7	Л8-466.05.005	Дуга	3	3	2	4	4	4	7	7	5	8	
А4		8		Пята	1	1	1	1	1	1	1	1	1	1	
Б.Ч		9	Л8-466.05.007	Уголок Б-63×63×6 ГОСТ 8509-72 / Уголок 16Сп3 пс5 ГОСТ 535-79											
				L=638	2	2	2	2	2	2	2	2	2	2	3,7 кг
Б.Ч		10	Л8-466.05.008	Ступенька											
				Труба 32×3×718 ГОСТ 8732-78 / Труба Б20 ГОСТ 8731-74	10	10	8	12	12	14	20	22	16	24	1,5 кг
Б.Ч		11	Л8-466.05.009	Ручка											
				Круг В16 ГОСТ 2590-71 / Круг Вст3 пс5 ГОСТ 535-79											
				L=710	8	8	8	8	8	8	8	8	8	8	1,1 кг
Б.Ч		12	Л8-466.05.010	Лист											
				Лист Б-ПН-5 ГОСТ 19903-74 / Лист 08Х18Н10Т ГОСТ 5582-75											
				100×100	4	4	2	4	4	6	6	6	4	8	0,4 кг
Б.Ч		13	Л8-466.05.011	Стойка											
				Круг В16 ГОСТ 2590-71 / Круг Вст3 пс5 ГОСТ 535-79											
				L=980	2	2	2	2	2	2	2	2	2	2	1,5 кг

Изм.	Лист	№ докум.	Подп.	Дата

Л8-466.05.000

Лист 3

Копировал

Формат А4

Инв. N подл.	Подп. и дата	Взам. инв. N	Инв. N дубл.	Подп. и дата
1406	23.09.85			

Формат	Зона	Поз.	Обозначение	Наименование	Кол. на исполн. Л8-466.05.000					Примечание
					10	11	12	13	14	
				Документация						
А1			Л8-466.05.000СБ	Сборочный чертеж	X	X	X	X	X	
А2		1	Л8-466.05.001-07	Перила		1				
			-09	Перила				1		
			-10	Перила	1					
			-11	Перила			1			
			-12	Перила					1	
А2		2	-20	Перила		1				
			-22	Перила				1		
			-23	Перила	1					
			-24	Перила			1			
			-25	Перила					1	
А3		3	Л8-466.05.002-04	Уголок	5	4	5	4	5	
А3		4	-09	Уголок	5	4	5	4	5	
А4		5	Л8-466.05.003-06	Стойка		3				
			-08	Стойка				3		
			-09	Стойка	3					

Изм.	Лист	N докум.	Подп.	Дата	Л8-466.05.000	Лист 4

Копировал Формат А4

Инв. N подл.	Подп. и дата	Взам. инв. N	Инв. N дубл.	Подп. и дата
19 [illegible]	23.09.[illegible]			

Формат	Зона	Поз.	Обозначение	Наименование	Кол. на исполн. Л8-466.05.000					Примечание
					10	11	12	13	14	
А4		5	Л8-466.05.003-10	Стойка			3			
			-11	Стойка					3	
А4		6	Л8-466.05.004	Уголок	1	1	1	1	1	
А4		7	Л8-466.05.005	Дуга	10	8	11	9	12	
А4		8	Л8-466.05.006	Пята	1	1	1	1	1	
Б4		9	Л8-466.05.007	Уголок						
				Б-63х63х6 ГОСТ 2509-72						
				Уголок В Ст3пс5 ГОСТ 535-79						
				L=638	2	2	2	2	2	3,7кг
Б4		10	Л8-466.05.008	Ступенька						
				32х3х718 ГОСТ 8732-78						
				Труба В20 ГОСТ 8731-74	28	23	33	26	37	1,5кг
Б4		11	Л8-466.05.009	Рейка						
				В16 ГОСТ 2590-71						
				Круг В Ст3пс5 ГОСТ 535-79						
				L=710	8	8	8	8	8	1,1кг
Б4		12	Л8-466.05.010	Лист						
				Б-ПН-5 ГОСТ 19903-74						
				Лист 08х18Н10Т ГОСТ 14637-79						
				100х100	10	8	10	8	10	0,4кг
Б4		13	Л8-466.05.011	Стойка						
				В16 ГОСТ 2590-71						
				Круг В Ст3пс5 ГОСТ 535-79						
				L=980	2	2	2	2	2	1,5кг

Изм.	Лист	N докум.	Подп.	Дата	Л8-466.05.000	Лист 5

Копировал Формат А4

Л8-466.05.000СБ

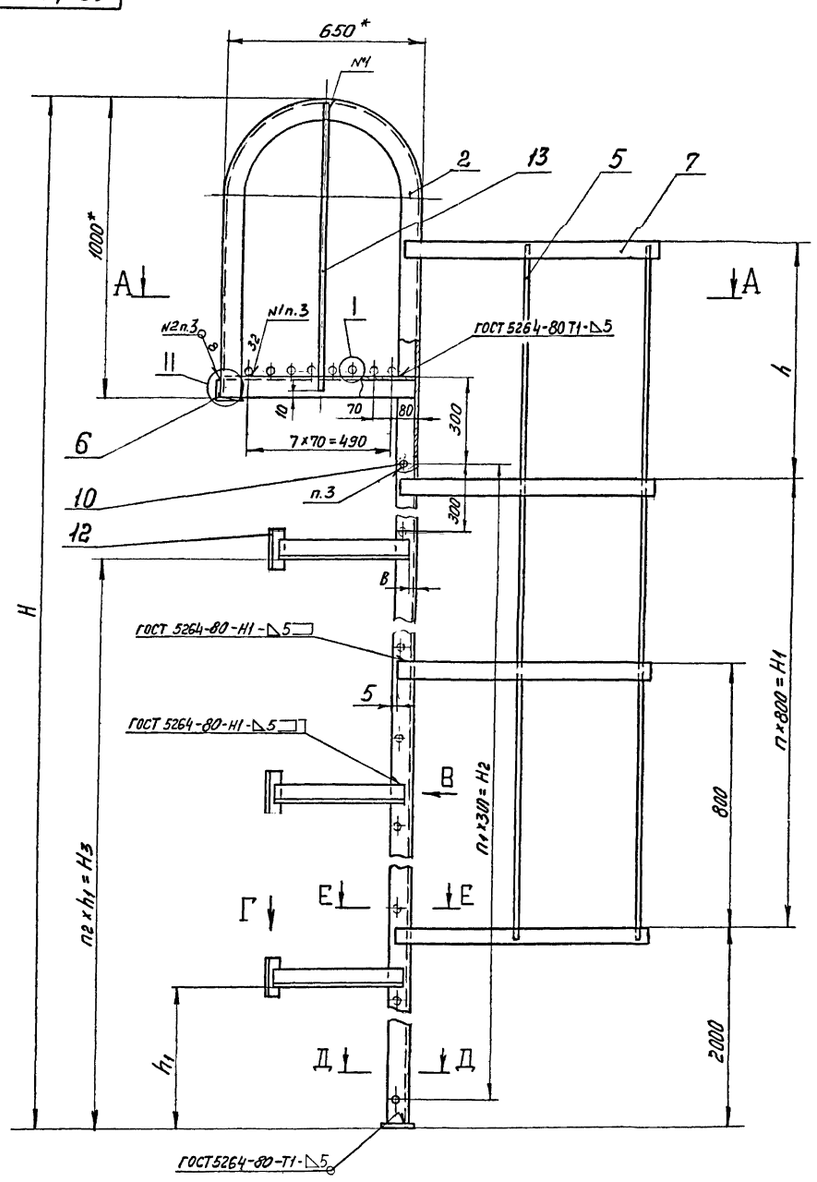

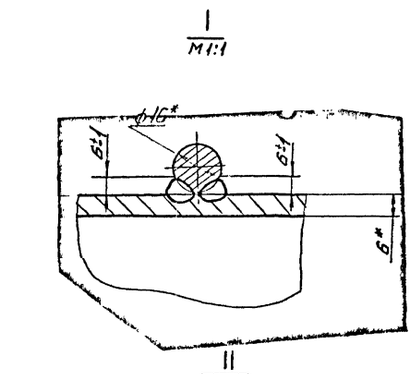

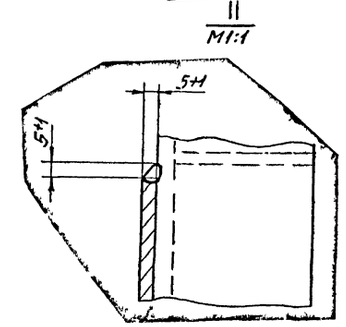

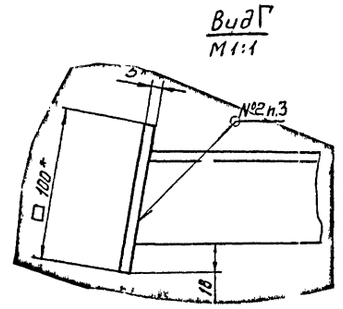

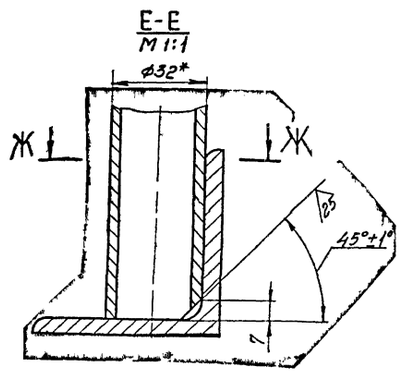

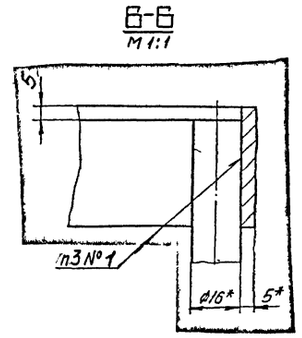

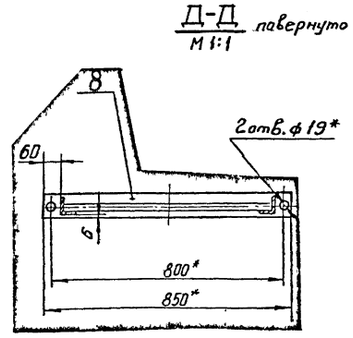

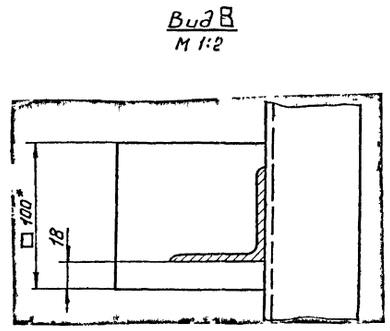

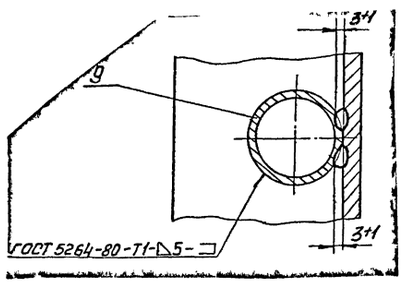

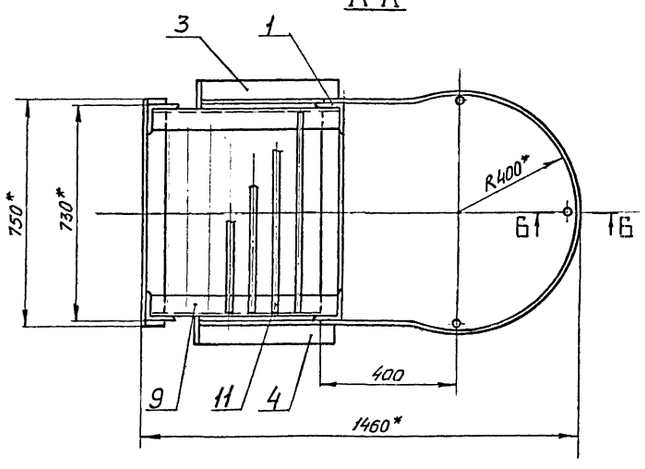

Обозначение лестницы	H	H1	H2	H3	h	h1	в	п	п1	п2	к-во ступенек шт.	Масса кг.
Л8-466.05.000	4015	1600	2700	2000	–	1000	5	2	9	2	10	122,0
-01												131,0
-02	3415	800	2100	1300	300	1300	15	1	7	1	8	130,0
-03	4765	2400	3300	2600	–	1300		3	11	2	12	161,0
-04							10					163,0
-05	5515	2400	3900	3900	750	1300	5	3	13	3	14	174,0
-06	7315	4800	5100	5100	–	1700		6	19	3	20	208,0
-07	7415	4800	6300	4800	–	1600	5	6	21	3	22	220,0
-08	6015	3200	4500	3400	690	1700		4	15	2	16	230,0
-09	8315	5600	6900	6400	350	1600	5	7	23	4	24	250,0
-10	9445	7200	8100	8000	–	1600	10	9	27	5	28	255,0
-11	8045	5600	6600	6400	–	1600		7	22	4	23	253,0
-12	10945	8000	9600	8000	620	1600		10	32	5	33	315,0
-13	9045	6400	7500	6400	–	1600	5	8	25	4	26	275,0
-14	11945	8800	10500	8000	780	1600		11	35	5	36	362,0

1. Электрод Э-42 ГОСТ 9467-75.
2. Сварные швы №2 производить электродом ЭА-395 по ТУ 5965-4027-72.
3. Сварка ручная дуговая.
4. Лестницу отгрунтовать эпоксидной шпаклевкой ЭП-00-10 ГОСТ 10277-76 в два слоя.
5. Неуказанные предельные отклонения размеров $\pm \frac{IT14}{2}$.
6. *Размеры для справок.

1		315		04.87	Л8-466.05.000СБ
Изм.	Лист	№ докум.	Подпись	Дата	Лестница ① Сварочный чертеж.
Разраб.		Румянцев			Лит. А; Масса см. табл.; Масшт. 1:10
Пров.		Копылов			Лист; Листов
Т. контр.					Институт ЭНЕРГОМОНТАЖПРОЕКТ Ленинградский филиал
Н. контр.					
Утв.		Копылов			

Формат А1

Инв. № подл.	Подп. и дата	Взам. инв. №	Инв. № дубл.	Подпись и дата
19401	23.08.87			

Рис.1

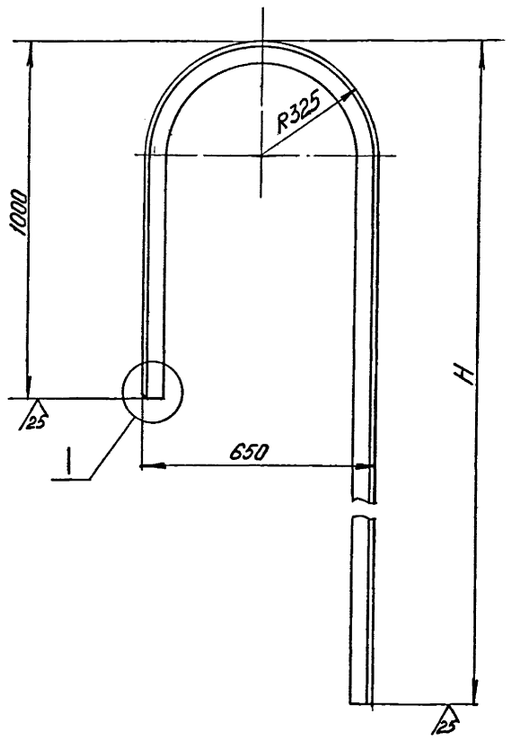

Рис.2 – зеркальное изображение
Остальное – см. рис. 1

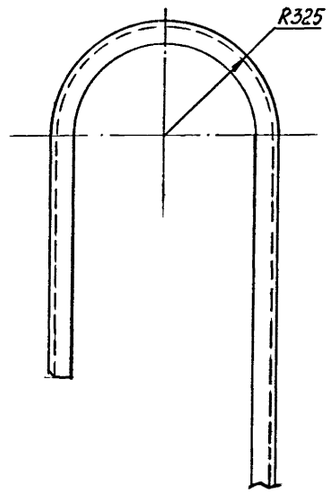

Обозначение	Рис.	H, мм	Масса, кг.
Л8-466.05.001	1	3410	26,8
-01		4010	30,5
-02		4760	34,5
-03		5510	38,8
-04		6010	41,6
-05		7310	49,0
-06		7410	49,7
-07		8040	53,3
-08		8310	54,8
-09		9040	59,0
-10		9440	62,4
-11		10940	69,8
-12		11940	75,6
-13	2	3410	26,8
-14		4010	30,5
-15		4760	34,5
-16		5510	38,8
-17		6010	41,6
-18		7310	49,0
-19		7410	49,7
-20		8040	53,3
-21		8310	54,8
-22		9040	59,0
-23		9440	62,4
-24		10940	69,8
-25		11940	75,6

I
М1:2

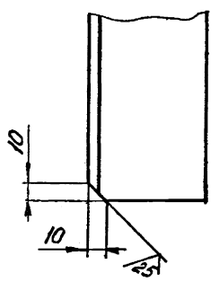

Предельные отклонения размеров h14

Изм.	Лист	№ докум.	Подп.	Дата	Л8-466.05.001
Разраб.		Румянцева		01.87	Перила (1)
Пров.		Копылов		01.87	
Т. контр.					
Н. контр.		Пачтов			Уголок Б-63×63×6 ГОСТ 8509-72 / Вст3пс5 ГОСТ 535-79
Утв.		Копылов			

Лит. А | Масса: см. табл. | Масштаб: 1:10
Лист | Листов 1

Институт ЭНЕРГОМОНТАЖПРОЕКТ Ленинградский филиал

Формат А2

Инв.№ подл. | Подп. и дата | Взам. инв.№ | Инв.№ дубл. | Подп. и дата

Инв. № подл.	Подпись и дата	Взам. инв. №	Инв. № дубл.	Подпись и дата
19464	23.04.85			

Формат	Зона	Поз.	Обозначение	Наименование	Кол. на исполн. Л8-466.01.000 –	01									Примечание
				Документация											
А3			Л8-466.01.000СБ	Сборочный чертеж	X	X									
				Сборочные единицы											
А4		1	Л8-466.01.100	Штуцер	1										
			-01	Штуцер		1									
А4		2	Л8-466.01.200	Крышка	1	1									
				Детали											
А4		3	Л8-466.01.001	Прокладка	1	1									

Изм.	Лист	№ докум.	Подпись	Дата
1		315	[signature]	04.87
Разраб.		Гусева	[signature]	
Провер.		Копылов	[signature]	09.85
Н. контр.		Паутов	[signature]	09.85
Утв.		Стрельников	[signature]	09.85

Л8-466.01.000

Люк

Литера	Лист	Листов
А	1	2

(1)

Институт ЭНЕРГОМОНТАЖПРОЕКТ Ленинградский филиал

Копировал _____ Формат А4

Рис.1

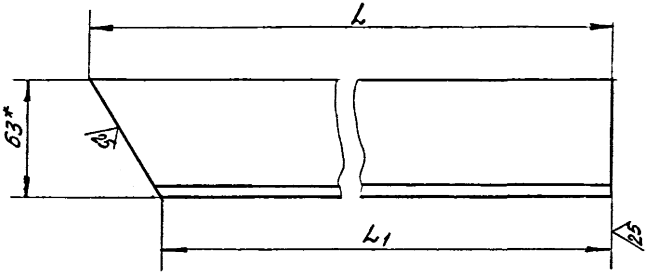

Размеры в мм.

Обозначение	Рис.	L	L1	Масса, кг
Л8-466.05.002	1	485	455	2,7
-01		465	445	2,6
-02		430	420	2,5
-03		420	415	2,4
-04		410	405	2,3
-05	2	485	455	2,7
-06		465	445	2,6
-07		430	420	2,5
-08		420	415	2,4
-09		410	405	2,3

Рис.2 - зеркальное отражение

Остальное - см. рис.1

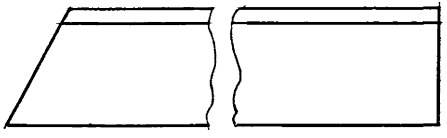

1. Предельные отклонения размеров h14
2. *Размер для справок

						Л8-466.05.002		
Изм.	Лист	№ докум.	Подпись	Дата				
Разраб.		Румянцев			Уголок	Лит.	Масса	Масштаб
Пров.		Копылов				А	см. табл.	1:2
Т. контр.						Лист	Листов 1	
Н. контр.		Паутов			Уголок Б-63×63×4 ГОСТ 8509-72 / Ст3пс5 ГОСТ 535-79	Институт Энергомонтажпроект Ленинградский филиал		
Утв.		Копылов						

Инв.№ подл. | Подп. и дата | Взам. инв.№ | Инв.№ дубл. | Подп. и дата

Формат А3

Л8-466.05.003

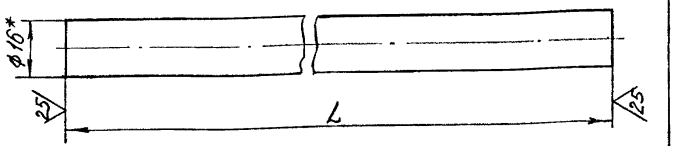

Обозначение	L	Масса, кг
Л8-466.05.003	1130	1,8
-01	1630	2,6
-02	2430	3,8
-03	3180	5,0
-04	3920	6,2
-05	4830	7,6
-06	5630	8,9
-07	5980	9,5
-08	6430	10,2
-09	7230	11,5
-10	8650	13,7
11	9610	15,2

1. Предельные отклонения размера L h14
2. *Размеры для справок.

Изм.	Лист	№ докум.	Подпись	Дата
Разраб.		Румянцева		04.87
Пров.		Копылов		04.87
Т. контр.				
Н. контр.		Паутов		04.87
Утв.		Копылов		04.87

Л8-466.05.003

Стойка

Лит.	Масса	Масштаб
А	См. табл.	—

Круг В16 ГОСТ 2590-71 / ВСт3пс5 ГОСТ 535-79

Лист 1 Листов 1

ИНСТИТУТ ЭНЕРГОМОНТАЖПРОЕКТ Ленинградский филиал

Инв. № подл. | Подп. и дата | Взам. инв. № | Инв. № дубл. | Подп. и дата

Формат А4

Л8-466.05.004

25 (√)

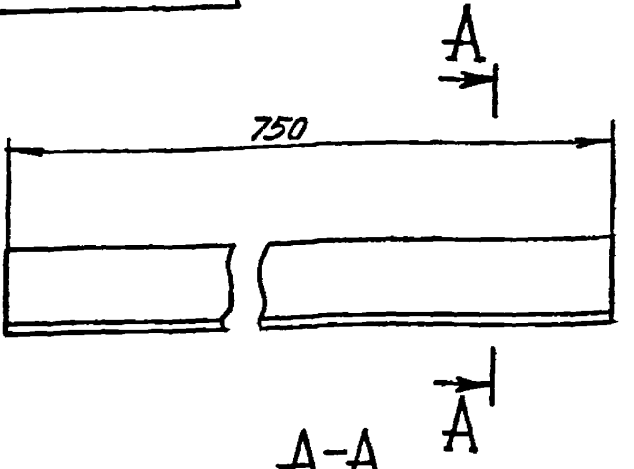

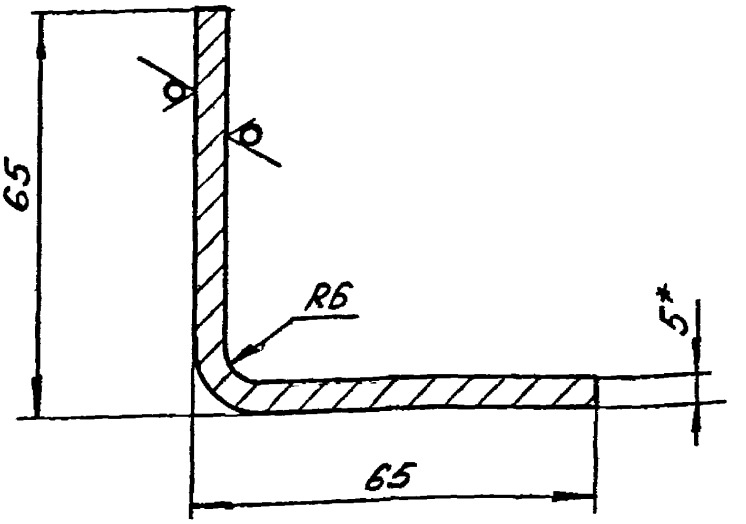

1. Предельные отклонения размеров h14
2. *Размеры для справок.

					Л8-466.05.004.			
1		315		04.85				
Изм	Лист	№ докум.	Подпись	Дата	Уголок.	Лит.	Масса	Масшт
Разраб.		Румянцева				А	3,6	1:5
Пров.		Копылов		02.85		Лист	Листов 1	
Т. контр.								
Н. контр.		Паутов		02.85	Лист Б-ПН-5 ГОСТ 19903-74	Институт		
Утв.		Копылов		04.85	08Х18Н10Т ГОСТ 5632-72	ЭНЕРГОМОНТАЖПРОЕКТ Ленинградский филиал		

Инв. № подл. 19464 | Подп. и дата 20.09.85 | Взам. инв. № | Инв. № дубл. | Подп. и дата

Формат А4

Л8-466.05.005

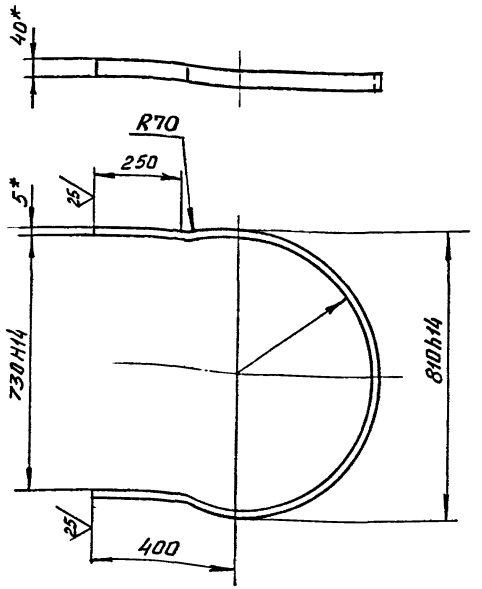

1. Неуказанные предельные отклонения размеров $\pm \frac{IT14}{2}$.

2. *Размеры для справок.

					Л8-466.05.005			
1		315		04.83				
Изм.	Лист	№ докум.	Подпись	Дата	Дуга	Лит.	Масса	Масшт.
Разраб.		Румянцева				А	3,2	1:10
Пров.		Копылов		01.85				
Т. контр.						Лист	Листов 1	
Н. контр.		Паутов		03.85	Полоса 5×40 ГОСТ 103-76	Институт ЭНЕРГОМОНТАЖПРОЕКТ Ленинградский филиал		
Утв.		Копылов		01.85	ВСт3пс2 ГОСТ 535-79			

Инв. № подл. 14484 | Подп. и дата 22.09.85 | Взам. инв. № | Инв. № дубл. | Подп. и дата

Формат А4

Л8-466.05.006

√ (√)

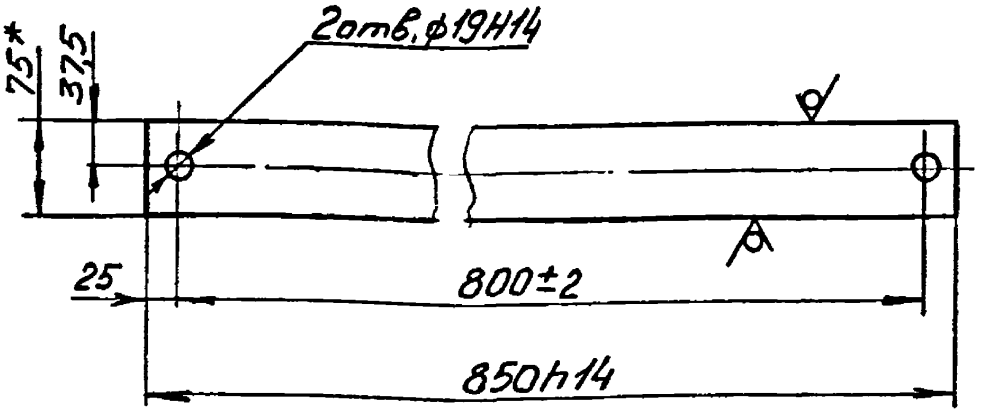

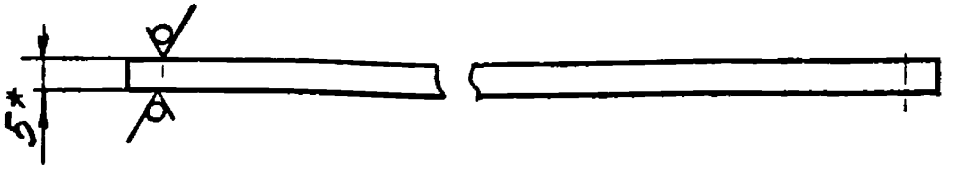

1. Неуказанные предельные отклонения размеров $\pm \frac{IT14}{2}$

2. * Размеры для справок.

					Л8-466.05.006		
Изм.	Лист	№ докум.	Подпись	Дата			
Разраб.		Румянцева			Пята	Лит.	Масса	Масштаб
Пров.		Копылов				А	2,5	1:10
Т. контр.						Лист	Листов 1	
Н. контр.		Паутов			Полоса 5×75 ГОСТ 103-76 / Вст3пс2 ГОСТ 535-79	Институт Энергомонтажпроект Ленинградский филиал	
Утв.		Копылов					

Инв.№ подл. | Подп. и дата | Взам. инв.№ | Инв.№ дубл. | Подп. и дата

Формат А4

Инв.№ подл.	Подпись и дата	Взам. инв.№	Инв.№ дубл.	Подпись и дата
19464	23.09.85			

Формат	Зона	Поз.	Обозначение	Наименование	Кол. на исполн. Л8-471.01.000 —	01	02	03	04						Примечание
				Документация											
А1			Л8-471.01.000 СБ	Сборочный чертеж											
				Детали											
А3		1	Л8-467.01.002	Конус	1	1	1	1	1						
А3		2	Л8-471.01.001	Труба	1										
			-01	Труба		1									
			-02	Труба			1								
			-03	Труба				1							
			-04	Труба					1						

1		315			04.85
Изм.	Лист	№ докум.	Подпись	Дата	
Разраб.		Осетяров		03.85	
Провер.		Копылов		03.85	
Н. контр.		Паутов		03.85	
Утв.		Стрельников		03.85	

Л8-471.01.000

Стойка

Литера	Лист	Листов
А	1	2

(1)

Институт Энергомонтажпроект Ленинградский филиал

Копировал

Формат А4

Инв. N подл.	Подп. и дата	Взам. инв. N	Инв. N дубл.	Подп. и дата
12461	23.09.85			

Формат	Зона	Поз.	Обозначение	Наименование	Кол. на испол. Л8-471.01.000 —	01	02	03	04	Примечание
А4		3	Л8-471.01.002	Ребро	8	8	8	8	8	
А3		4	Л8-471.01.003	Крышка	1	1	1	1	1	
Б4		5	Л8-471.01.004	Донышко						
				Б-ПН-4 ГОСТ 19903-74 Лист 8Х18Н10Т ГОСТ 5632-72						
				ф500 h14	1	1	1	1	1	6,2 кг

Изм.	Лист	N докум.	Подп.	Дата	Л8-471.01.000	Лист 2

Копировал

Формат А4

Л8-471.01.000СБ

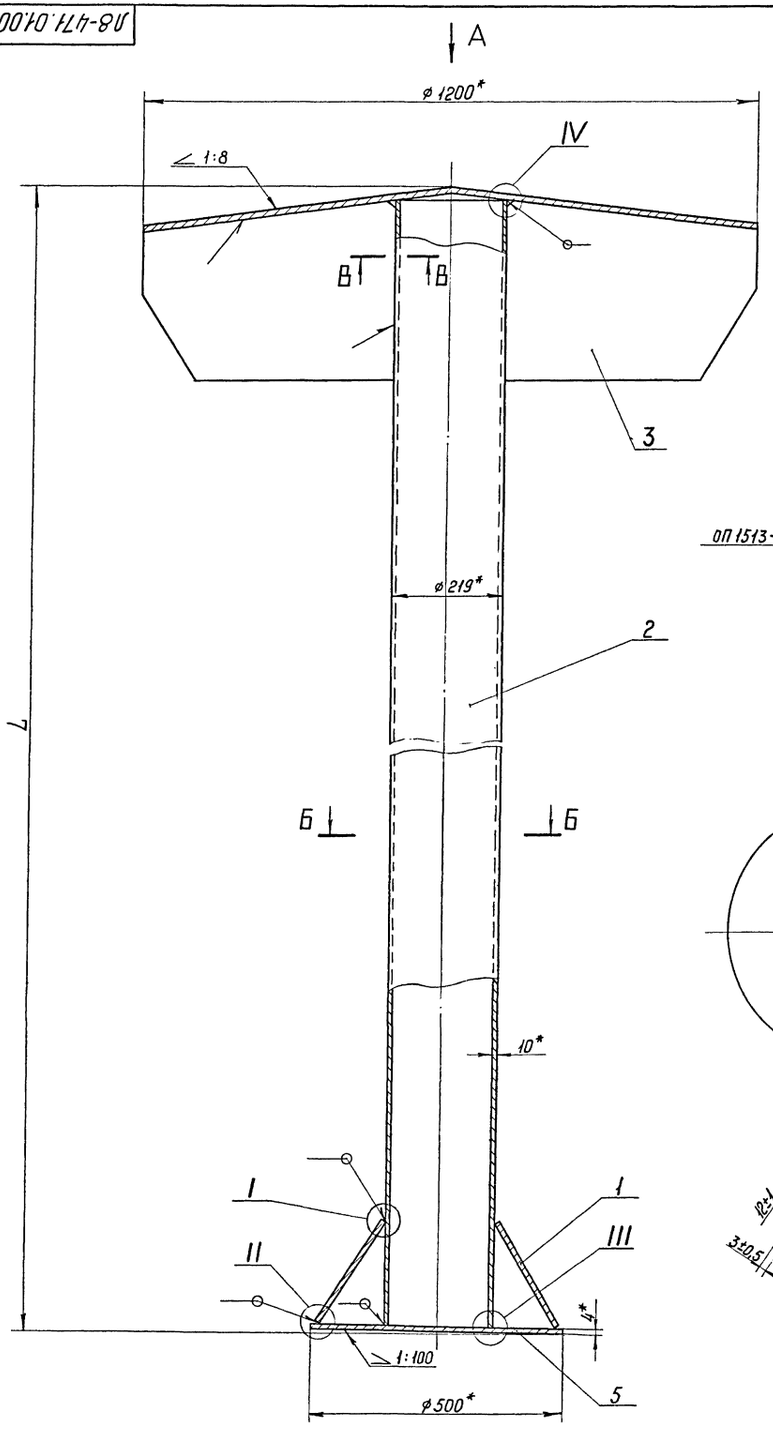

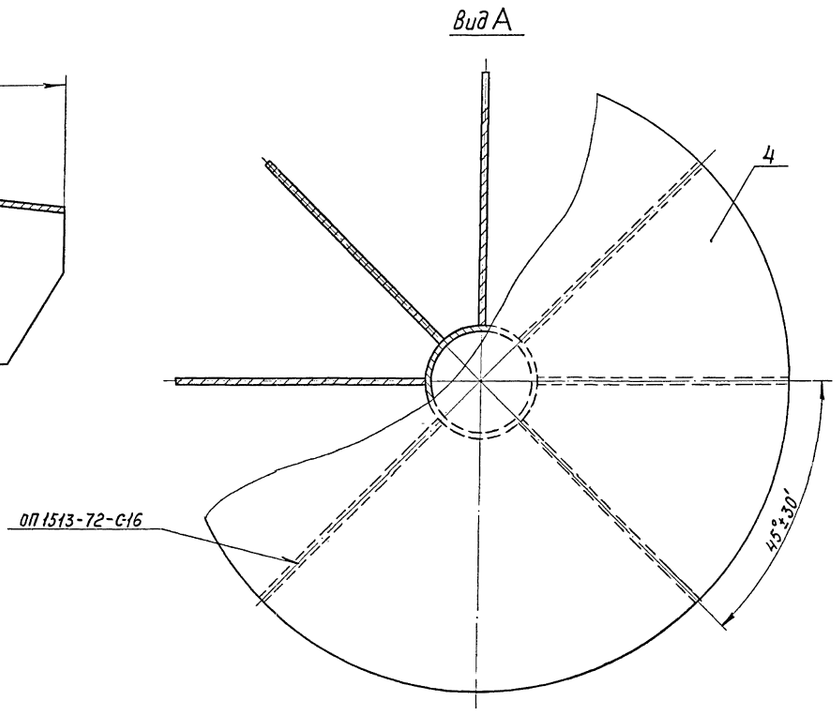

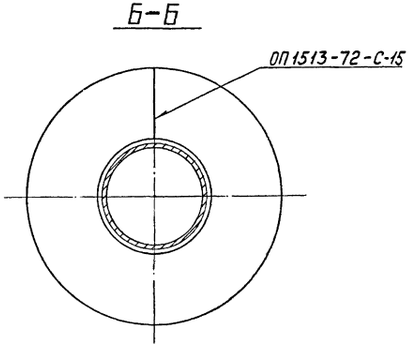

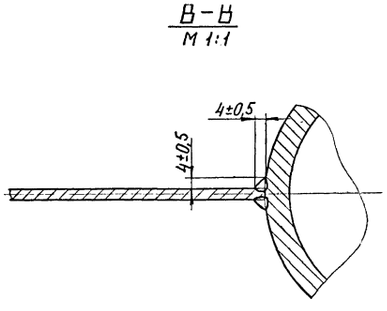

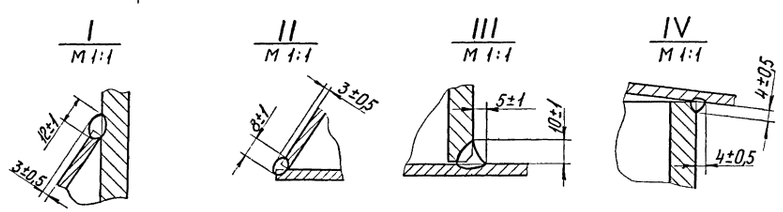

Обозначение	L, мм	Масса, кг
Л8-471.01.000	8934	526
-01	7334	457
-02	8425	501
-03	10325	612
-04	11325	646

(2) 1. Сварные соединения, соприкасающиеся с рабочей средой и обеспечивающие герметичность в соответ и с РД.ОП.42-001-~~85~~ 92 (таблица 9.1; группа 1.1) относятся к первой категории безопасности с объемом контроля: внешний осмотр и измерение 100%, просвечивание 50%, испытание герметичности 100%, металлографические исследования и испытание на межкристаллитную коррозию.

(2) ~~1. Сварные соединения, обеспечивающие герметичность, относятся к категории II-Б по правилам ПК 1514-72 с объемом контроля: внешний осмотр и измерение, просвечивание, металлографические исследования, испытание керосином и испытание на межкристаллитную коррозию.~~

2. Сталь 08Х18Н10Т перед запуском в производство должна быть проверена на стойкость против межкристаллитной коррозии по ГОСТ 6032-75 методом АМ, в сварном соединении.

3. Сварку производить электродом марки ЭА-400/10У по ТУ 5 965-4027-72.

4.* Размеры для справок.

2	389			
1	315			
Изм.	Лист	№ докум.	Подп.	Дата
Разраб.		Дегтярева		
Пров.		Копылов		
Т. контр.				
Н. контр.		Раутов		
Утв.		Стрельников		

Л8-471.01.000 СБ

Стойка (1)
Сборочный чертеж

Лит.	Масса	Масшт.
А	526	1:5

Лист 1 Листов 1

Институт ЭНЕРГОМОНТАЖПРОЕКТ Ленинградский филиал

Формат А1

Инв. № подл. | Подпись и дата | Взам. инв. № | Инв. № дубл. | Подпись и дата

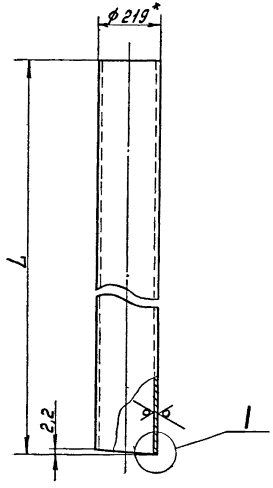

1
М 1:1

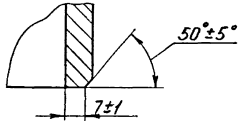

Обозначение	L, мм	Масса, кг
Л8-471.01.001	8912	446
-01	7312	377
-02	8403	420
-03	10303	531
-04	11303	565

1. Неуказанные предельные отклонения размеров по h14.
2. * Размер для справки.

Инв. № подл. | Подпись и дата | Взам. инв. № | Инв. № дубл. | Подпись и дата

1		315			01.83
Изм.	Лист	№ докум.	Подп.	Дата	
Разраб.		Дегтярева		06.83	
Пров.		Мерзон		06.83	
Т. контр.					
Н. контр.		Паутов		06.83	
Утв.		Копылов		06.83	

Л8-471.01.001

Труба

Труба 219×10-08Х18Н10Т ГОСТ 9940-72

Лит.	Масса	Масштаб
А	см. табл.	—
Лист	Листов 1	

институт ЭНЕРГОМОНТАЖПРОЕКТ Ленинградский филиал

Формат А3

Л8-471.01.002

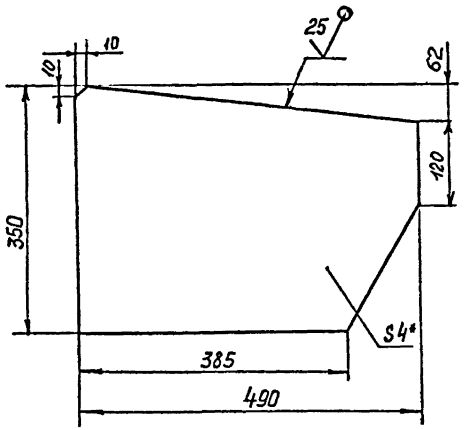

1. Предельные отклонения размеров по h 14.
2* Размер для справки.

						Л8-471.01.002			
	1		315		04.87		Лит.	Масса	Масштаб
	Изм.	Лист	№ докум.	Подп.	Дата	Ребро (1)	А	3,4	1:5
	Разраб.		Мерзон						
	Пров.		Копылов		08.8		Лист	Листов 1	
	Т.контр.								
	Н.контр.		Паутов			Лист Б-ПН-4 ГОСТ 19903-74 / 08Х18Н10Т ГОСТ 5632-72	Институт „Энергомонтажпроект" Ленинградский филиал		
	Утв.		Копылов		08.8				

Инв. № подл. 49464 | Подп. и дата | Взам. инв. № | Инв. № дубл. | Подп. и дата

Формат А4

Инв. № подл.	Подпись и дата	Взам. инв. №	Инв. № дубл.	Подп. и дата
19464	25.09.85			

Формат	Зона	Поз.	Обозначение	Наименование	Кол. на испол. Л8-466.01.000 –	Кол. на испол. Л8-466.01.000 01	Примечание
				Стандартные изделия			
		4		Болт М16х60-12Х18Н10Т-21 ГОСТ 7798-	12	12	
		5		Гайка М16-08Х18Н10Т-21 ГОСТ 5915-	12	12	
		6		Шайба 16Н 3х-13 ГОСТ 6402-	12	12	

Изм.	Лист	№ докум.	Подп.	Дата	Л8-466.01.000	Лист 2

Копировал

Формат А4

Л8-471.01.003

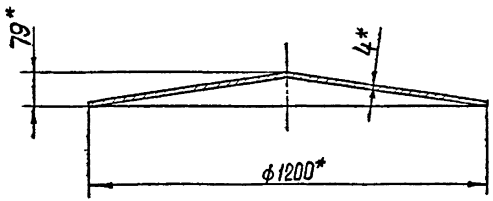

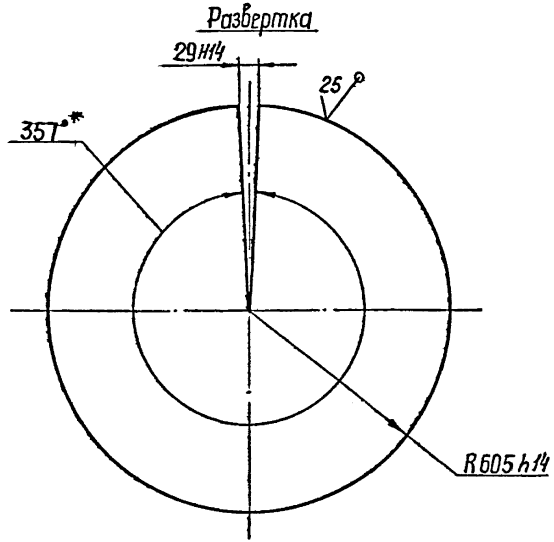

* Размеры для справок

					Л8-471.01.003				
1		315		06.82			Лит.	Масса	Масшт.
Изм.	Лист	№ докум.	Подпись	Дата	Крышка		А	37,5	1:10
Разраб.		Дегтярев		06.82					
Пров.		Мерзон					Лист	Листов 1	
Т. контр.									
Н. контр.		Паутов			Б-ПН-4 ГОСТ 19903-74		Институт „Энергомонтажпроект" Ленинградский филиал		
Утв.		Копылов			08Х18Н10Т ГОСТ 5632-72				

Формат А3

Инв. № подл. | Подпись и дата | Взам. инв. № | Инв. № дубл. | Подпись и дата

Формат	Зона	Поз.	Обозначение	Наименование	Кол.	Примечание
				Документация		
А2			Л8-474.01.000 СБ	Сборочный чертеж		
				Детали		
Б4		1	Л8-474.01.001	Лист Б-ПН-4 ГОСТ 19903-74 Лист 08Х18Н10Т ГОСТ 5632-72 1500 х 6000	6	283 кг
Б4		2	Л8-474.01.002	Лист Б-ПН-4 ГОСТ 19903-74 Лист 08Х18Н10Т ГОСТ 5632-72 1500 х 5000	2	236 кг
Б4		3	Л8-474.01.003	Лист Б-ПН-4 ГОСТ 19903-74 Лист 08Х18Н10Т ГОСТ 5632-72 1500 х 4585	2	216 кг
Б4		4	Л8-474.01.004	Лист Б-ПН-4 ГОСТ 19903-74 Лист 08Х18Н10Т ГОСТ 5632-72 1500 х 3225	2	152 кг
Б4		5	Л8-474.01.005	Лист Б-ПН-4 ГОСТ 19903-74 Лист 08Х18Н10Т ГОСТ 5632-72 1050 х 3155	4	104 кг

Перв. примен.

Справочный №

Подпись и дата

Инв. № дубл.

Взам. инв. №

Подпись и дата 23.09.87

Инв. № подл. 11464

Изм.	Лист	№ докум.	Подпись	Дата
	1	315		04.87

Л8-474.01.000

Разраб.	Мерзон		
Пров.	Копылов		
Н. контр.	Паутов		
Утв.	Стрельников		

Кровля

Лит	Лист	Листов
А		1

Институт "Энергомонтажпроект" Ленинградский филиал

ГОСТ 2-108-68 Форма 1 Копировал Формат А4

Вологт. тип. Ленуприздата. З. № 1312, тир. 230000, 03.06.83

Л8-474.01.000 СБ

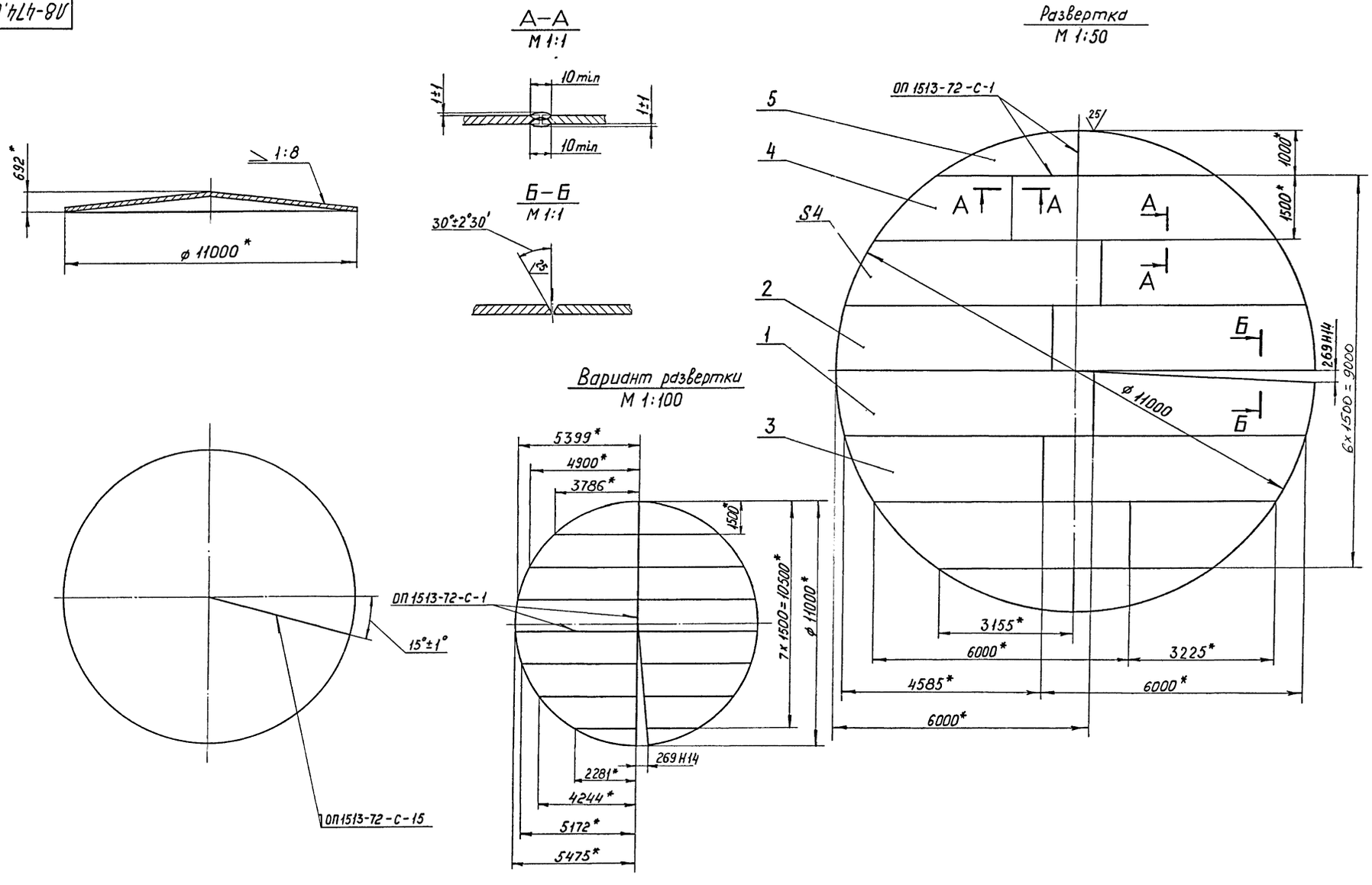

② ~~1. Сварные соединения, обеспечивающие герметичность, относятся к категории II-Б с объемом контроля по ПК 1415-72: внешний осмотр и измерение, просвечивание, металлографические исследования, испытание керосином и испытание на межкристаллитную коррозию.~~

2. Электрод марки ЭА-400/10У по ТУ 5 965-4027-72.

3. Неуказанные предельные отклонения размеров по h14.

4. *Размеры для справок.

② 1. Сварные соединения, соприкасающиеся с рабочей средой и обеспечивающие герметичность в соответствии с РД.ОП-42-001-~~85~~92 (таблица 9.1; группа 1.1), относятся к первой категории безопасности с объемом контроля: внешний осмотр и измерение 100%; просвечивание 50%; испытание герметичности 100%; металлографические исследования и испытание на межкристаллитную коррозию.

2	389	[signature]	09.85	Л8-474.01.000 СБ
1	315	[signature]	04.87	
Изм. Лист	№ докум.	Подпись	Дата	Кровля ① Сборочный чертеж
Разраб.	[signature]	[signature]	[illegible]	
Пров.	[signature]	[signature]	03.85	
Т. контр.				
Н. контр.	[signature]	[signature]	03.85	
Утв.	[signature]	[signature]		

Лит.	Масса	Масшт.
А	2983	1:75

Лист | Листов 1

Институт ЭНЕРГОМОНТАЖПРОЕКТ Ленинградский филиал

Формат А3×3

Инв. № подл.	Подп. и дата	Взам. инв. №	Инв. № дубл.	Подп. и дата
194/04	03.09.85 [signature]			

Формат	Зона	Поз.	Обозначение	Наименование	Кол.	Примечание
				Документация		
А2			Л8-474.02.000 СБ	Сборочный чертеж		
				Детали		
Б4		1	Л8-474.02.001	Лист Б-ПН-4 ГОСТ 19903-74 Лист 08Х18Н10Т ГОСТ 5632-72 1500 х 6000	6	283 кг
Б4		2	Л8-474.02.002	Лист Б-ПН-4 ГОСТ 19903-74 Лист 08Х18Н10Т ГОСТ 5632-72 1500 х 5000	2	236 кг
Б4		3	Л8-474.02.003	Лист Б-ПН-4 ГОСТ 19903-74 Лист 08Х18Н10Т ГОСТ 5632-72 1500 х 4585	2	216 кг
Б4		4	Л8-474.02.004	Лист Б-ПН-4 ГОСТ 19903-74 Лист 08Х18Н10Т ГОСТ 5632-72 1500 х 3225	2	152 кг
Б4		5	Л8-474.02.005	Лист Б-ПН-4 ГОСТ 19903-74 Лист 08Х18Н10Т ГОСТ 5632-72 1050 х 3155	4	104 кг

Перв. примен.

Справочный №

Подпись и дата

Инв. № дубл.

Взам. инв. №

Подпись и дата 23.09.85

Инв. № под. 19464

Изм.	Лист	№ докум.	Подпись	Дата
1		315	[signature]	07.87

Л8-474.02.000

Разраб.	Дегтярева	[signature]	08.85
Пров.	Копылов	[signature]	09.85
Н. контр.	Паутов	[signature]	09.85
Утв.	Стрельников	[signature]	

Днище

Лит	Лист	Листов
А		1

Институт Энергомонтажпроект Ленинградский филиал

ГОСТ 2-108-68 Форма 1 Копировал Формат А 4

Вокзит. тип. Ленуприздата. З. № 1312, тир. 230000, 03.06.83

Л8-474.02.000СБ

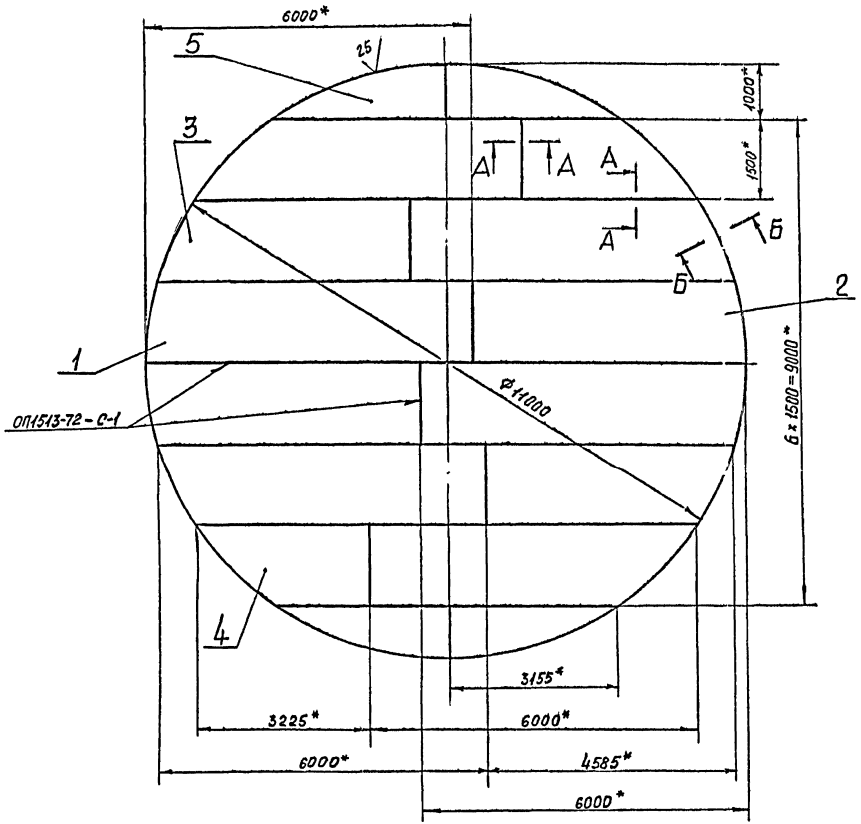

Вариант раскроя
М 1:100

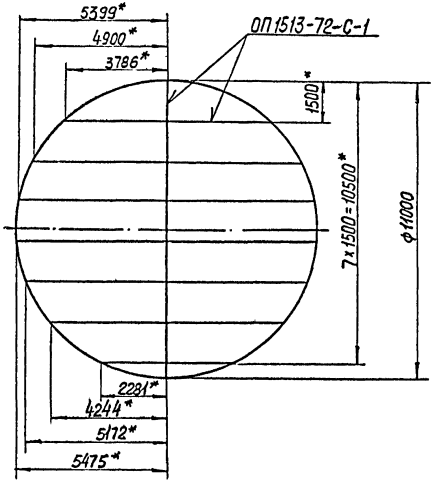

② ~~1. Сварные соединения, обеспечивающие герметичность, относятся к категории II-Б с объемом контроля по ПК 1514-72: внешний осмотр и измерение, просвечивание, металлографические исследования, испытание керосином и испытание на межкристаллитную коррозию.~~

2. Электрод марки ЭА-400/10У по ТУ 5 965-4027-72.

3. Депланация не более 45 мм на площади 2 м².

4. Неплоскостность окрайки днища (поверхность В) шириной 100 мм не более 2 мм.

5. Неуказанные предельные отклонения размеров по h14.

6.* Размеры для справок.

② 1. Сварные соединения, соприкасающиеся с рабочей средой и обеспечивающие герметичность в соответствии с РД. ОП. 42-001-85 (таблица 9.1; группа 1.1), относятся к первой категории, безопасности с объемом контроля: внешний осмотр и измерение 100%; просвечивание 50%; испытание герметичности 100%, металлографические исследования и испытание на межкристаллитную коррозию.

А–А
М1:1

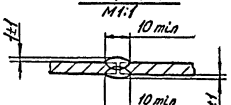

Б–Б повернуто
М 1:2

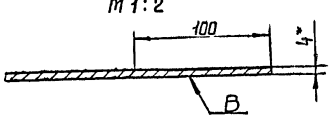

Изм.	Лист	№ докум.	Подп.	Дата
2		389	[illegible]	09.89
1		315	[illegible]	04.87
Разраб.		Дегтярева	[illegible]	06.85
Пров.		Копылов	[illegible]	04.85
Т. контр.				
Н. контр.		Паутов	[illegible]	[illegible]
Утв.		Стрельников	[illegible]	[illegible]

Л8-474.02.000 СБ

Днище
Сборочный чертеж

Лит.	Масса	Масштаб
А	2983	1:50

Лист | Листов 1

Институт "Энергомонтажпроект" Ленинградский филиал

Формат А2

Инв. № подл.	Подп. и дата	Взам. инв. №	Инв. № дубл.	Подп. и дата
19464	28.07.85			

Формат	Зона	Поз.	Обозначение	Наименование	Кол.	Примечание
				Документация		
А1			Л8-475.01.000 СБ	Сборочный чертеж		
				Детали		
Б4		1	Л8-475.01.001	Лист Б-ПН-4 ГОСТ 19903-74 Лист 08Х18Н10Т ГОСТ 5632-72 1500×6000	20	283 кг
Б4		2	Л8-475.01.002	Лист Б-ПН-5 ГОСТ 19903-74 Лист 08Х18Н10Т ГОСТ 5632-72 1500×6000	5	353 кг
Б4		3	Л8-475.01.003	Лист Б-ПН-6 ГОСТ 19903-74 Лист 08Х18Н10Т ГОСТ 5632-72 1500×6000	10	424 кг
Б4		4	Л8-475.01.004	Лист Б-ПН-4 ГОСТ 19903-74 Лист 08Х18Н10Т ГОСТ 5632-72 1500×4256	4	201 кг
Б4		5	Л8-475.01.005	Лист Б-ПН-5 ГОСТ 19903-74 Лист 08Х18Н10Т ГОСТ 5632-72 1500×4256	1	251 кг
Б4		6	Л8-475.01.006	Лист Б-ПН-6 ГОСТ 19903-74 Лист 08Х18Н10Т ГОСТ 5632-72 1500×4256	2	301 кг

Перв. примен.

Справочный №

Подпись и дата

Инв. № дубл.

Взам. инв. №

Подпись и дата 23.08.85

Инв. № подл. 1960

Изм.	Лист	№ докум.	Подпись	Дата
1		315		04.85

Л8-475.01.000

Разраб.	Дегтярев	08.85
Пров.	Копылов	08.85
Н. контр.	Паутов	0885
Утв.	Стрельников	

Обечайка

Лит	Лист	Листов
А	1	2

(1)

Институт Энергомонтажпроект Ленинградский филиал

Вокзат, тип. Лениздата. З. № 1312, тир. 230000, 03.06.83

ГОСТ 2-108-68 Форма 1 Копировал Формат А4

Формат	Зона	Поз.	ОБОЗНАЧЕНИЕ	НАИМЕНОВАНИЕ	Кол.	Примечание
Б4		7	Л8-475.01.007	Лист Б-ПН-4 ГОСТ 19903-74 Лист 08Х18Н10Т ГОСТ 5632-72		
				400 × 6000	5	75 кг
Б4		8	Л8-475.01.008	Лист Б-ПН-4 ГОСТ 19903-74 Лист 08Х18Н10Т ГОСТ 5632-72		
				400 × 4256	1	54 кг

Инв. № подл. | Подпись и дата | Взам. инв. № | Инв. № дубл. | Подпись и дата

Изм.	Лист	№ докум.	Подпись	Дата	Л8-475.01.000	Лист 2

Копировал Формат 11

Л8-475.01.000СБ

Е - Е повернуто

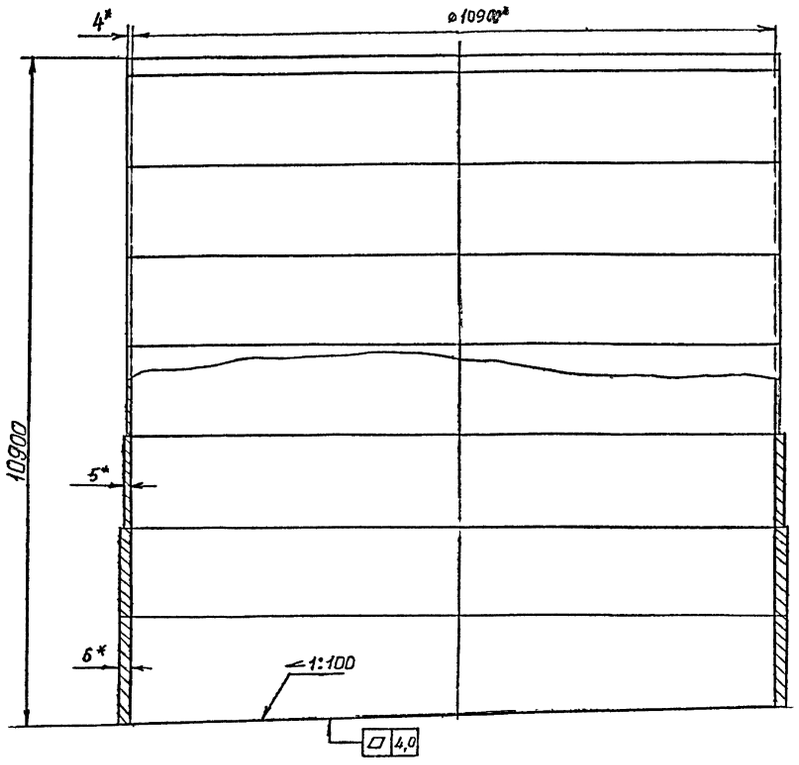

Развертка
М 1:100

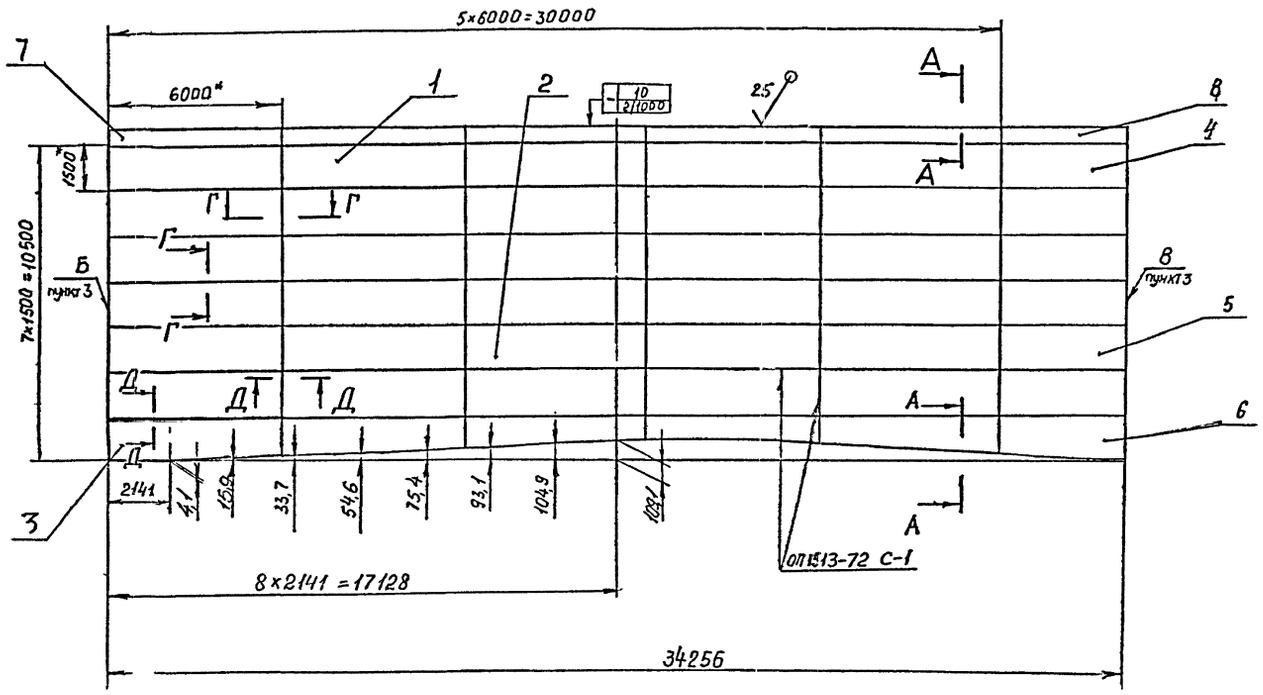

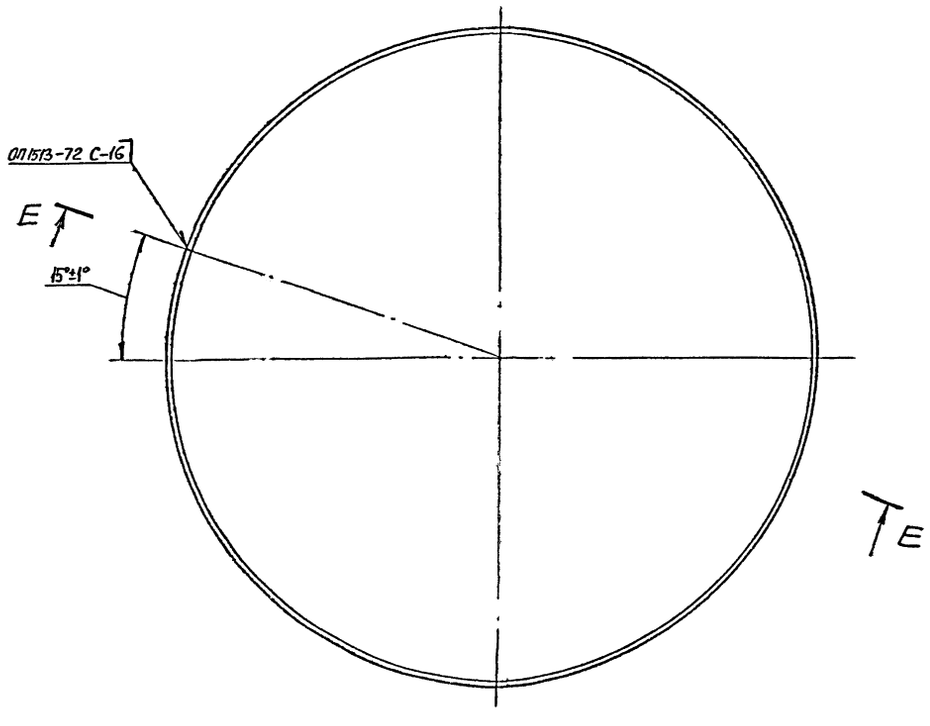

А-А
М1:1

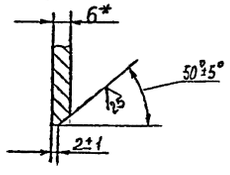

Г-Г
М1:1

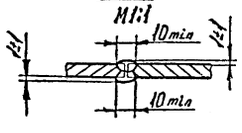

Д-Д
М 1:1

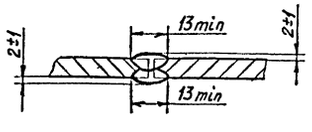

(2) 1. Сварные соединения соприкасающиеся с рабочей средой и обеспечивающие герметичность в соответствии с ГРД ОП 42-001-85 (таблица 9.1; группа 1.1) относятся к первой категории безопасности с объемом контроля внешний осмотр и измерение 100%; просвечивание 50% испытание герметичности 100%, металлографические исследования и испытание на межкристаллитную коррозию.

(2) ~~1. Сварные соединения, соприкасающиеся с рабочей средой и обеспечивающие герметичность, относятся к категории II-Б по правилам ПК 1514-72 с объемом контроля: внешний осмотр и измерение, просвечивание, металлографические исследования, испытание керосином и испытание на межкристаллитную коррозию.~~

2. Электрод марки ЭА-400/10у по ТУ 5 965-4027-72.

3. Разность длин сторон Б и В не более 2мм.

4. Неуказанные предельные отклонения размеров по h 14.

5. - * Размеры для справок.

2		389			09.89
1		315			04.87
Изм	Лист	№ докум.	Подп.	Дата	
Разраб		Дегтярева			
Пров.		Копылов			
Х.контр.					
Н.контр.		Паутов			
Утв.		Стрельников			

Л8-475.01.000 СБ

Обечайка (1)
Сборочный чертеж

Лит	Масса	Масштаб
А	13742	1:50

Лист | Листов: 1

Институт Энергомонтажпроект Ленинградский филиал

Формат А1

Инв.№ подл. | Подп. и дата | Взам.инв.№ | Инв.№ дубл. | Подп. и дата

Л8-466.00.002

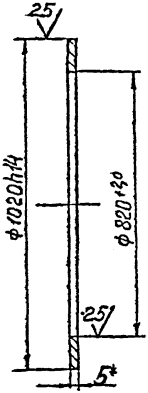

*Размер для справки

Изм.	Лист	№ докум.	Подп.	Дата	
Разраб.		Румянцев			
Пробер		Копылов			
Т.контр.					
Н.контр.		Пантов			
Утв.		Копылов			

Л8-466.00.002

Накладка (1)

Лит.	Масса	Масштаб
А	9,0	1:10

Лист 1 Листов 1

Лист 6-ПН-5 ГОСТ 19903-74
08Х18Н10Т ГОСТ 5632-72

Институт Энергомонтажпроект Ленинградский филиал

Формат А4

Инв.№ подл. | Подп. и дата | Взам.инв.№ | Инв.№ дубл. | Подп. и дата

Л8-466.00.003

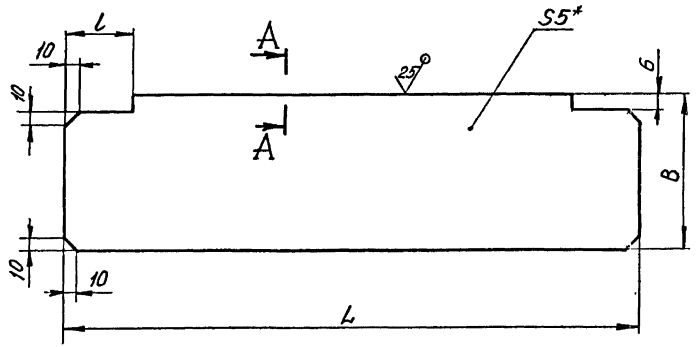

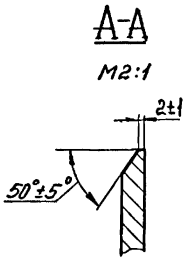

A-A

M2:1

Обозначение	B	L	l	Масса, кг.
Л8-466.00.003	95	570	24	2,1
-01		740		2,8
-02		1025		3,8
-03		1815		6,8
-04		935		3,5
-05		1715		6,4
-06		1065		4,0
-07	155	1870	36	11,4
-08		1440		8,8
-09		1010		6,1
-10		2215		13,5
-11		1790		10,9
-12		1200		7,3
-13		930		5,7
-14	195	1620	46	12,4
-15		1305		10,0
-16		995		7,6
-17		680		5,2
-18		1825		13,9
-19		1510		11,5
-20		1195		9,2
-21		880		6,8

1. Неуказанные предельные отклонения размеров h14.
2. *Размер для справок.

Изм.	Лист	№ докум.	Подп.	Дата
1		315	[signature]	04.87
Разраб.		Румянцева	[signature]	
Пров.		Копылов	[signature]	08.85
Т. контр.				
Н. контр.		Паутов	[signature]	08.85
Утв.		Копылов	[signature]	04.85

Л8-466.00.003

Ребро (1)

Лит.	Масса	Масштаб
А	см табл.	—

Лист | Листов 1

Лист Б-ПН-5 ГОСТ 19903-74 / 08Х18Н10Т ГОСТ 5632-72

Институт ЭНЕРГОМОНТАЖПРОЕКТ Ленинградский филиал

Инв. № подл. 19164 | Подп. и дата 03.08.85 | Взам. инв. № | Инв. № дубл. | Подп. и дата

Формат А3

Л8-466.01.000СБ

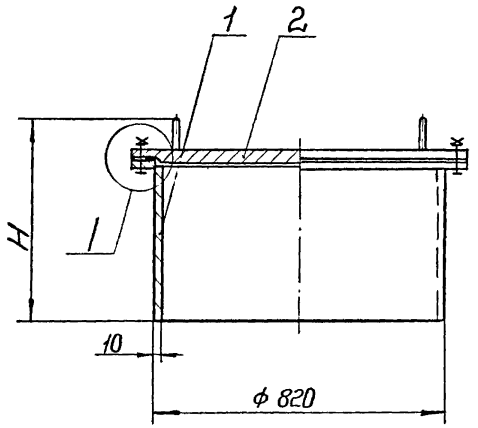

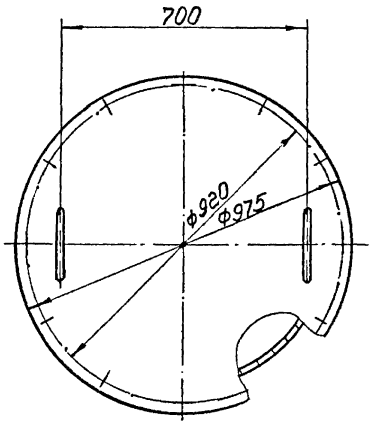

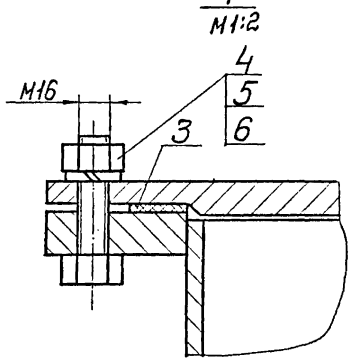

Обозначение	H* мм	Масса, кг
Л8-466.01.000	310	162
-01	480	196

Размеры для справок.

				Л8-466.01.000СБ		
1	315			Люк	Лит.	Масса	Масшт.
Изм. Лист.	№ докум.	Подпись	Дата	Сборочный чертеж ①	А	см. табл.	—
Разраб.	Гусева				Лист.	Листов 1
Пров.	Копылов					
Т. контр.						
Н. контр.	Паутов				Институт Энергомонтажпроект Ленинградский филиал	
Утв.	Трофимов					

Инв. № подл. | Подпись и дата | Взам. инв. № | Инв. № дубл. | Подпись и дата

Формат А3

Л8-466.00.004

25 (✓)

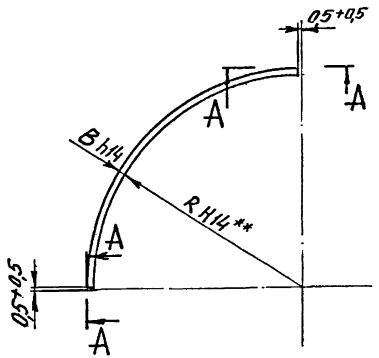

Обозначение	R	B	S	Масса
Л8-466.00.004	2255	50	5	5,5
-01	3205	70		11,2
-02	3655	80		14,6
-03	4305	100		21,5
-04	4955	100		24,7
-05	5455	100	8	40,7

A-A / M1:1 повернуто

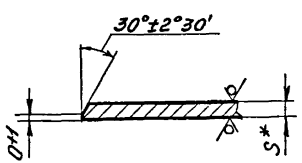

1. Деталь допускается выполнять сварной.
2. *Размер для справки.
3. **Уточнить при монтаже.

1	-	315	[signature]	01.87	Л8-466.00.004
Изм	Лист	№ докум	Подпись	Дата	
Разраб.		Румянцева	[signature]		Ребро (1)
Пров.		Копылов	[signature]	09.85	
Т. контр.					
Н. контр.		Паутов	[signature]	[signature]	Лист Б-ПН-S ГОСТ 19903-74
Утв.		Копылов	[signature]	09.85	08Х18Н10Т ГОСТ 5632-72

Лит.	Масса	Масшт.
А	см. табл.	1:50

Лист | Листов 1

Институт ЭНЕРГОМОНТАЖПРОЕКТ ленинградский филиал

Формат А3

Инв. № подл.	Подп. и дата	Взам. инв. №	Инв. № дубл.	Подп. и дата
19464	23.08.85			

Л8-471.00.001

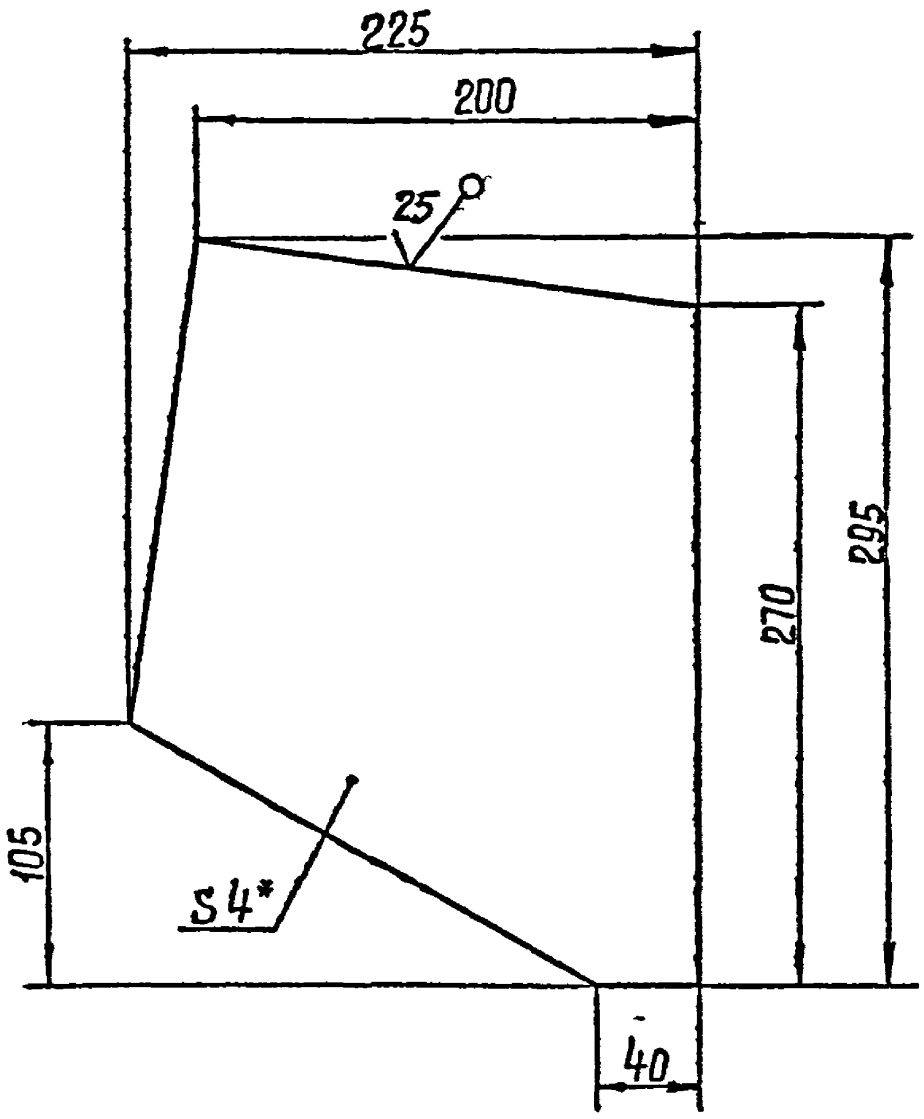

1. Предельные отклонения размеров по h14.
2.* Размер для справки

					Л8-471.00.001			
1		315			Косынка	Лит.	Масса	Масштаб
Изм.	Лист	№ докум.	Подпись	Дата		А	1,8	1:2,5
Разраб.		Мерзон						
Пров.		Копылов				Лист	Листов 1	
Т. контр.								
Н. контр.		Паутов			Лист Б-ПН-4 ГОСТ 19903-74	Институт „Энергомонтажпроект" Ленинградский филиал		
Утв.		Копылов			08Х18Н10Т ГОСТ 5632-72			

Инв. № подл. | Подпись и дата | Взам. инв. № | Инв. № дубл. | Подпись и дата

Формат А4

Инв. № подл.	Подпись и дата	Взам. инв. №	Инв. № дубл.	Подпись и дата
19464	25.09.85			

Формат	Зона	Поз.	Обозначение	Наименование	Кол. на испол. Л8-466.01.100		Примечание
					–	01	
				Документация			
А3			Л8-466.01.100СБ	Сборочный чертеж			
				Детали:			
А4		1	Л8-466.01.101	Фланец	1	1	
А4		2	Л8-466.01.102	Патрубок	1		
			-01	Патрубок		1	

1	315		01.87	Л8-466.01.100
Изм. Лист	№ докум.	Подпись	Дата	
Разраб.	Гусева			Штуцер
Провер.	Колылов		09.85	
Н. контр.	Паутов		09.85	
Утв.	Стрельников			

Литера	Лист	Листов
А1	1	1

Институт Энергомонтажпроект Ленинградский филиал

Копировал

Формат А4

Л8-466.01.100СБ

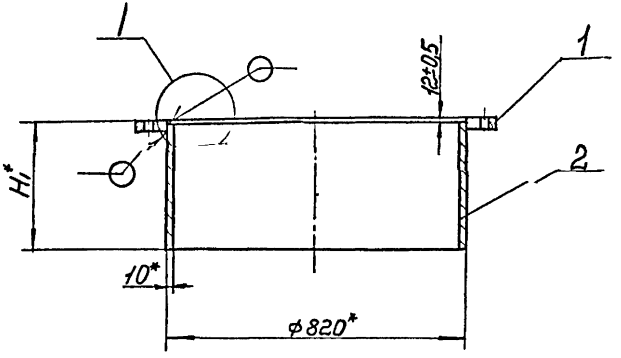

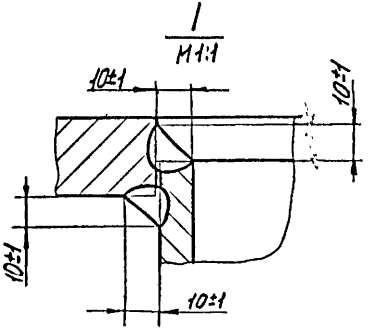

Обозначение	H_1^* мм	Масса, кг
Л8-466.01.100	182	70,2
-01	352	104,4

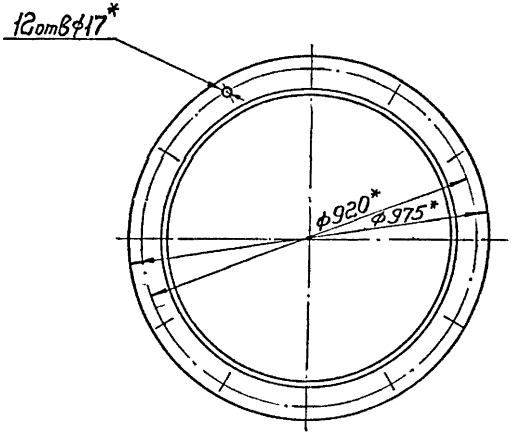

② 1. Сварные соединения, соприкасающиеся с рабочей средой и обеспечивающие герметичность в соответствии с РД.ОП.42-001-85 (таблица 9.1, группа 1.1) относятся к первой категории безопасности с объемом контроля: внешний осмотр и измерение 100%; просвечивание 50%, испытание герметичности 100%; металлографические исследования и испытание на межкристаллитную коррозию.

2. Электрод марки ЭА-400/10У по ТУ 5 965-4027-72.

3.* Размеры для справок.

Изм.	Лист	№ докум.	Подпись	Дата
2		389		09.89
1		315		01.87
Разраб.		Гусева		
Пров.		Копылов		09.85
Т. контр.				
Н. контр.		Паутов		09.85
Утв.		Стрельников		

Л8-466.01.100СБ

Штуцер ①

Сборочный чертёж

Лит.	Масса	Масшт.
А	См. табл.	—

Лист. Листов 1

Институт ЭНЕРГОМОНТАЖПРОЕКТ Ленинградский филиал

Формат А3

Инв. № подл.	Подпись и дата	Взамен инв. №	Инв. № дубл.	Подпись и дата
19161	23.09.87			

Л8-466.01.101

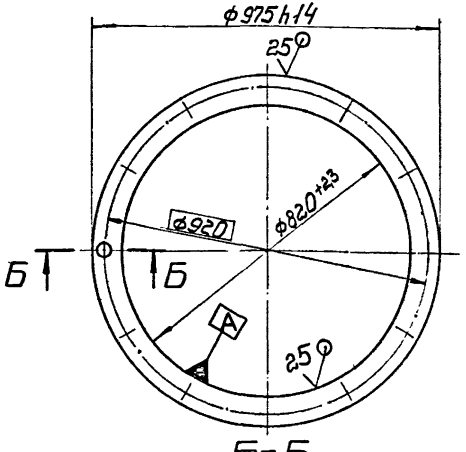

Б-Б
М1:1

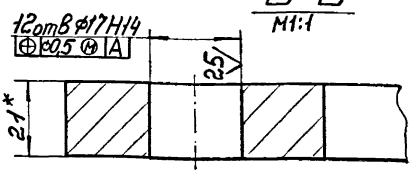

* Размер для справок

					Л8-466.01.101			
1		315		04.87	Фланец	Лит.	Масса	Масшт.
Изм.	Лист	№ докум.	Подпись	Дата		А	36	1:10
Разраб.		Гусева						
Пров.		Копылов		09.85		Лист	Листов 1	
Т. контр.								
Н. контр.		Поутов		09.85	Лист Б-ПН-21 ГОСТ 19903-74	Институт ЭНЕРГОМОНТАЖПРОЕКТ Ленинградский филиал		
Утв.		Копылов		09.85	ВСт3пс5 ГОСТ 14637-79			

Инв. № подл. 19464 | Подпись и дата 23.09.85 | Взам. инв. № | Инв. № дубл. | Подпись и дата

Формат А4

Л8-466.01.102

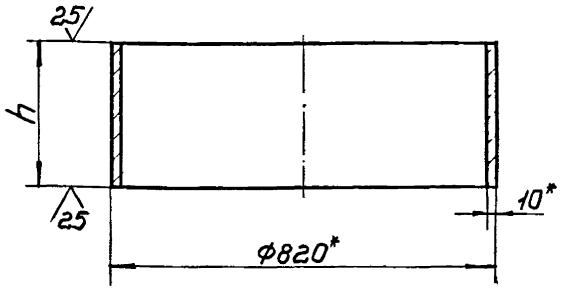

Обозначение	H мм	Масса, кг
Л8-466.01.102	170	34,2
-01	340	68,4

* Размеры для справок.

Изм	Лист	№ докум.	Подпись	Дата
1		315		01.87
Разраб.		Гусева		
Н. контр.		Паутов		
Утв.		Копылов		03.87

Л8-466.01.102

Патрубок (1)

Лит.	Масса	Масшт.
А	Ст. табл.	—

Лист | Листов 1

Труба 820×10-08Х18Н10Т
ТУ 95.349-75

Институт ЭНЕРГОМОНТАЖПРОЕКТ Ленинградский филиал

Формат А4

Подпись и дата | Взам. инв. № | Инв. № дубл. | Подпись и дата

Инв. № подл. 19464

gost.e-ecolog.ru