ТИПОВОЙ ПРОЕКТ
503-2-51.92

ПОДЗЕМНЫЙ ГАРАЖ-СТОЯНКА НА 49 ЛЕГКОВЫХ АВТОМОБИЛЕЙ, ПРИНАДЛЕЖАЩИХ ГРАЖДАНАМ, С ОВОЩЕХРАНИЛИЩЕМ

Альбом 5

Нестандартизированное оборудование

gost.e-ecolog.ru

ТИПОВОЙ ПРОЕКТ

503-2-51.92

ПОДЗЕМНЫЙ ГАРАЖ-СТОЯНКА НА 49 ЛЕГКОВЫХ АВТОМОБИЛЕЙ, ПРИНАДЛЕЖАЩИХ ГРАЖДАНАМ, С ОВОЩЕХРАНИЛИЩЕМ

Альбом 5

Нестандартизированное оборудование

РАЗРАБОТАН
Новосибирским арендным
предприятием
ГИПРОАВТОТРАНС

Главный инженер Я.И.Вильбергер
Главный инженер
проекта В.Ф.Бетехтин

УТВЕРЖДЕН
И ВВЕДЕН
В ДЕЙСТВИЕ

Департаментом автомобильного транспорта
Протокол от 10.12.92 N 8

Альбом 5

Обозначение	Наименование	Стр.
Н103-00.00.000	Шкаф-стеллаж для инструмента и принадлежностей	4-5
Н103-00.00.000 СБ	Шкаф-стеллаж для инструмента и принадлежностей Сборочный чертеж	6-8
Н103-00.00.000 ВП	Ведомость покупных изделий	9
Н103-00.00.000 ТУ	Технические условия	10-11
Н103-00.00.000 ПС	Паспорт	12-14
Н103-01.00.000	Секция левая	15
Н103-01.00.000 СБ	Секция левая. Сборочный чертеж	16
Н103-01.00.001	Уголок	17
Н103-01.00.002	Полка	17
Н103-01.00.003	Связь	18
Н103-01.00.004	Уголок	18
Н103-02.00.000	Ящик	19
Н103-02.00.000 СБ	Ящик. Сборочный чертеж	20
Н103-02.00.001	Стенка задняя	21
Н103-02.00.002	Стенка передняя	21
Н103-02.00.003	Корпус	22
Н103-02.00.004	Каток	22
Н103-02.00.005	Ось	19
Н103-02.00.006	Шайба	23
Н103-03.00.000 СБ	Ящик	23
Н103-03.00.000 СБ	Ящик. Сборочный чертеж	24
Н103-03.00.003	Дно	25

Обозначение	Наименование	Стр.
Н103-03.00.006	Ручка	25
Н103-04.00.000	Секция правая	26
Н103-04.00.000 СБ	Секция правая Сборочный чертеж	27
Н103-04.00.001	Полка	26
Н103-04.00.002	Упор	28
Н103-04.00.003	Петля	28
Н103-04.00.004	Связь	29
Н103-05.00.000	Дверца	29
Н103-05.00.000 СБ	Дверца. Сборочный чертеж	30
Н103-05.00.001	Корпус	31
Н103-06.00.000	Язык	31
Н103-06.00.000 СБ	Язык. Сборочный чертеж	31
Н103-07.00.000	Секция	32
Н103-07.00.000 СБ	Секция Сборочный чертеж	33
Н103-07.00.001	Связь	34
Н103-08.00.000	Обрамление	34
Н103-08.00.000 СБ	Обрамление Сборочный чертеж	36
Н103-09.00.000	Полка	35
Н103-09.00.000 СБ	Полка. Сборочный чертеж	38
Н103-09.00.001	Уголок	37
Н103-00.00.001	Палец	39
Н.103-00.00.002	Кнопка	40

ГИП	Бетехтин	[signature]	
Нач.отд.	Ножин	[signature]	
Инж.	Хохрякова	[signature]	

Содержание альбома

Стадия	Лист	Листов
Р.Ч.	1	2

Новосибирское арендное предприятие ГИПРОАВТОТРАНС

Альбом 5

Обозначение	Наименование	Стр.
Н103-00.00.003	Ось	39
Н103-00.00.004	Шайба	40
Н103-00.00.005	Лист	41
Н104-00.00.000	Ворота распашные сетчатые	42
Н104-00.00.000 СБ	Ворота распашные сетчатые	43-45
	Сборочный чертеж	
Н104-00.00.000 ВП	Ведомость покупных изделий	46
Н104-00.00.000 ТУ	Технические условия	47-49
Н104-00.00.000 ПС	Паспорт	50,51
Н104-01.00.000	Полотно левое	52
Н104-01.00.000 СБ	Полотно левое	53
	Сборочный чертеж	
Н104-01.00.001	Уголок	54
Н104-01.00.002	Связь	54
Н104-01.00.003	Бобышка	55
Н104-01.00.004	Ось	55
Н104-01.00.007	Ухо	56
Н104-01.00.008	Палец	58
Н104-02.00.000	Полотно правое	56
Н104-02.00.000 СБ	Полотно правое	57
	Сборочный чертеж	
Н104-02.00.001	Связь	58
Н104-03.00.000	Обрамление	59
Н104-03.00.000 СБ	Обрамление. Сборочный чертеж	60
Н104-03.00.001	Уголок	59
Н104-03.00.002	Уголок	61
Н104-04.00.000	Петля	61
Н104-04.00.000 СБ	Петля. Сборочный чертеж	62

Обозначение	Наименование	Стр.
Н104-04.00.001	Гнездо	63
Н104-04.00.002	Ось	63
Н104-04.00.003	Ребро	64
Н104-05.00.000	Шпилька	64
Н104-05.00.000 СБ	Шпилька. Сборочный чертеж	65
Н104-06.00.000	Рычаг	65
Н104-06.00.000 СБ	Рычаг. Сборочный чертеж	66
Н104-00.00.001	Рычаг	66
Н104-00.00.002	Ось	67
Н104-00.00.003	Втулка	67
Н104-00.00.004	Винт	68
Н105-00.00.000	Ворота распашные сетчатые	69
Н105-00.00.000 СБ	Ворота распашные сетчатые	70-72
	Сборочный чертеж	
Н105-00.00.000 ВП	Ведомость покупных изделий	
Н105-00.00.000 ТУ	Технические условия	74-76
Н105-00.00.000 ПС	Паспорт	77-78
Н105-01.00.000	Полотно правое	79
Н105-01.00.000 СБ	Полотно правое	81
	Сборочный чертеж	
Н105-01.00.001	Связь	79
Н105-01.00.004	Уголок	79
Н105-02.00.000	Обрамление	81
Н105-02.00.000 СБ	Обрамление	82
	Сборочный чертеж	
Н105-02.00.001	Уголок	83

Инв.№ подл. | Подп. и дата | Взам.инв.№

Изм. Лист № докум. Подп. Дата

Альбом 5

Формат	Зона	Поз.	Обозначение	Наименование	Кол.	Примечание
				Документация		
*			Н103-00.00.000 СБ	Сборочный чертеж		*/3×А3
			Н103-00.00.000 ВП	Ведомость покупных изделий		
*)			Н103-00.00.000 ТУ	Технические условия		*/5×А4
*)			Н103-00.00.000 ПС	Паспорт		*/5×А4
				Сборочные единицы		
*)		1	Н103-01.00.000	Секция левая	1	*) 2×А4
А4		2	Н103-02.00.000	Ящик	3	
А4		3	Н103-03.00.000	Ящик	6	
А4		4	Н103-04.00.000	Секция правая	1	
А4		5	Н103-05.00.000	Дверца	1	
А4		6	Н103-06.00.000	Язык	1	
		7				
		8				
				Детали		
А4		9	Н103-00.00.001	Палец	1	
А4		10	Н103-00.00.002	Кнопка	1	
А4		11	Н103-00.00.003	Ось	6	
А4		12	Н103-00.00.004	Шайба	6	

Привязан

Инв. №

Н103-00.00.000

Изм.	Лист	№ докум.	Подп.	Дата
Разраб.	Хохрякова	Хохр.		
Пров.	Хожаева	Хож.		
Н-контр.	Хожаева	Хож.		
Утв.	Ножин	Ножин		

Шкаф-стеллаж для инструмента и принадлежностей

Лит.	Лист	Листов
Н	1	4

Новосибирское арендное предприятие ГИПРОАВТОТРАНС

Инв. № подл. | Подп. и дата | Взам. инв. №

Формат	Зона	Поз.	Обозначение	Наименование	Кол.	Примечание
		13				
		14				
		15				
				Стандартные изделия		
		16		Болт М12×25.58.019 ГОСТ 7798-70	8	
		17		Винт М12×80.58.019 ГОСТ 17473-80	4	
		18		Гайка М12.5.019 ГОСТ 5915-70	12	
		19		Шайба 12.65Г.019 ГОСТ 6402-70	12	
		20		Шуруп А8×50.019 ГОСТ 1145-80	24	
		21		Штифт 4×25 ГОСТ 3129-70		
		22				
		23				
			Переменные данные для исполнений			
				Н103-00.00.000		
				Сборочные единицы		
*)		24	Н103-07.00.000	Секция	1	*) 2×А4
*)		25	Н103-08.00.000	Обрамление	1	*) 2×А4
*)		26	Н103-09.00.000	Полка	1	*) 2×А4

Инв. № подл. | Подп. и дата | Взам. инв. №

Н103-00.00.000

Лист 2

Альбом 5

Формат	Зона	Поз.	Обозначение	Наименование	Кол.	Примечание
				Детали		
А3		27	Н103-00.00.005	Лист	1	
Б4		28	Н103-00.00.006	Настил		
				Пиломатериалы хвойных пород 50 ГОСТ 8486-86		
				193 t × 390 t	10	2,6 кг
			Н103-00.00.000-01			
				Сборочные единицы		
		24	Н103-07.00.000-01	Секция	1	
А4		25	Н103-08.00.000-01	Обрамление	1	
А4		26	Н103-09.00.000-01	Полка	1	
				Детали		
А3		27	Н103-00.00.005-01	Лист	1	
Б4		28	Н103-00.00.006-01	Настил		
				Пиломатериалы хвойных пород 50 ГОСТ 8486-86		
				243 t × 390 t	10	3,3 кг
			Н103-00.00.000-02			

Инв.№ подл. | Подп. и дата | Взам. инв.№

Изм. Лист № докум. Подп. Дата

Н103-00.00.000

Лист 3

Формат	Зона	Поз.	Обозначение	Наименование	Кол.	Примечание
				Сборочные единицы		
*)		24	Н103-07.00.000-02	Секция	1	*) 2хА4
*)		25	Н103-08.00.000-02	Обрамление	1	*) 2хА4
*)		26	Н103-09.00.000-02	Полка	1	*) 2хА4
				Детали		
А3		27	Н103-00.00.005-02	Лист	1	
Б4		28	Н103-00.00.006-02	Настил		
				Пиломатериалы хвойных пород 50 ГОСТ 8486-86		
				253 t × 390 t	10	3,5 кг

Инв.№ подл. | Подп. и дата | Взам. инв.№

Изм. Лист № докум. Подп. Дата

Н103-00.000

Лист 4

Альбом 5

Н103-00.00.000СБ

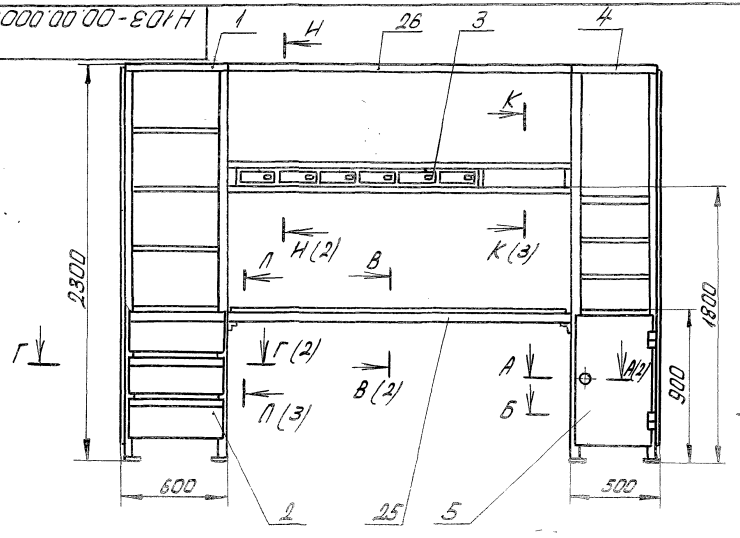

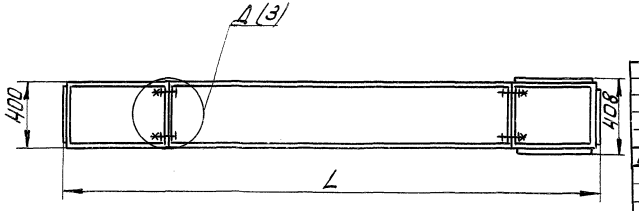

Обозначение	L мм	Масса кг
Н103-00.00.000	3050	327
-01	3550	365
-02	3650	373

Техническая характеристика

1. Количество рабочих мест- 1
2. Габаритные размеры, мм- L×408×2300.
3. Масса, кг-

Технические требования

Размеры для справок.

Привязан

Инв. №

Н103-00.00.000СБ

Изм.	Лист	№ докум.	Подп.	Дата
Разраб.		Хохряков		
Пров.		Хожаев		
Т-контр.		Ножин		
Н-контр.		Хожаев		
Утв.		Ножин		

Шкаф-стеллаж для инструмента и принадлежностей

Сборочный чертеж

Лит.	Масса	Масштаб
	см. табл.	1:20

Лист 7 Листов 3

Новосибирское арендное предприятие "Гипроавтотранс"

Инв. № подл. | Подп. и дата | Взам. инв. №

А-А (1:2)(1)

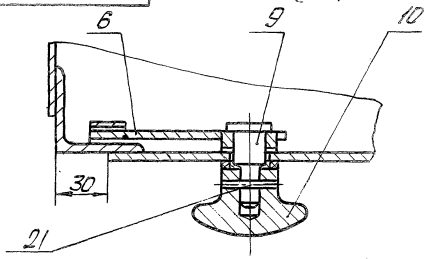

Б-Б (1:1)(1)

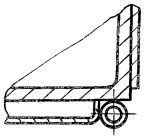

В-В (1:1)(1)

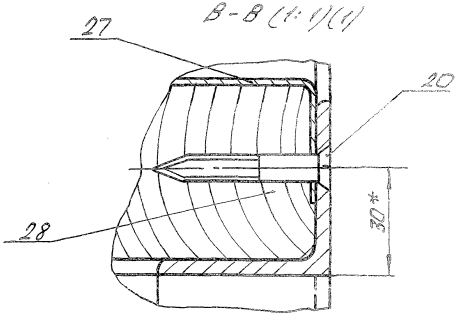

Г-Г (1:2)(1)

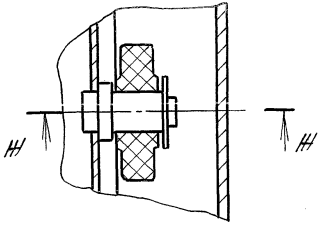

Ж-Ж (1:1)

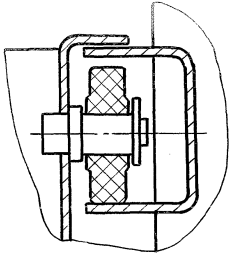

И-И (1:2)(1)

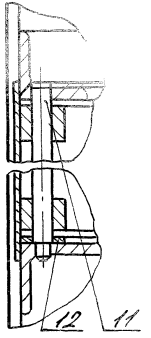

Альбом 5

Н103-00.00.000СБ

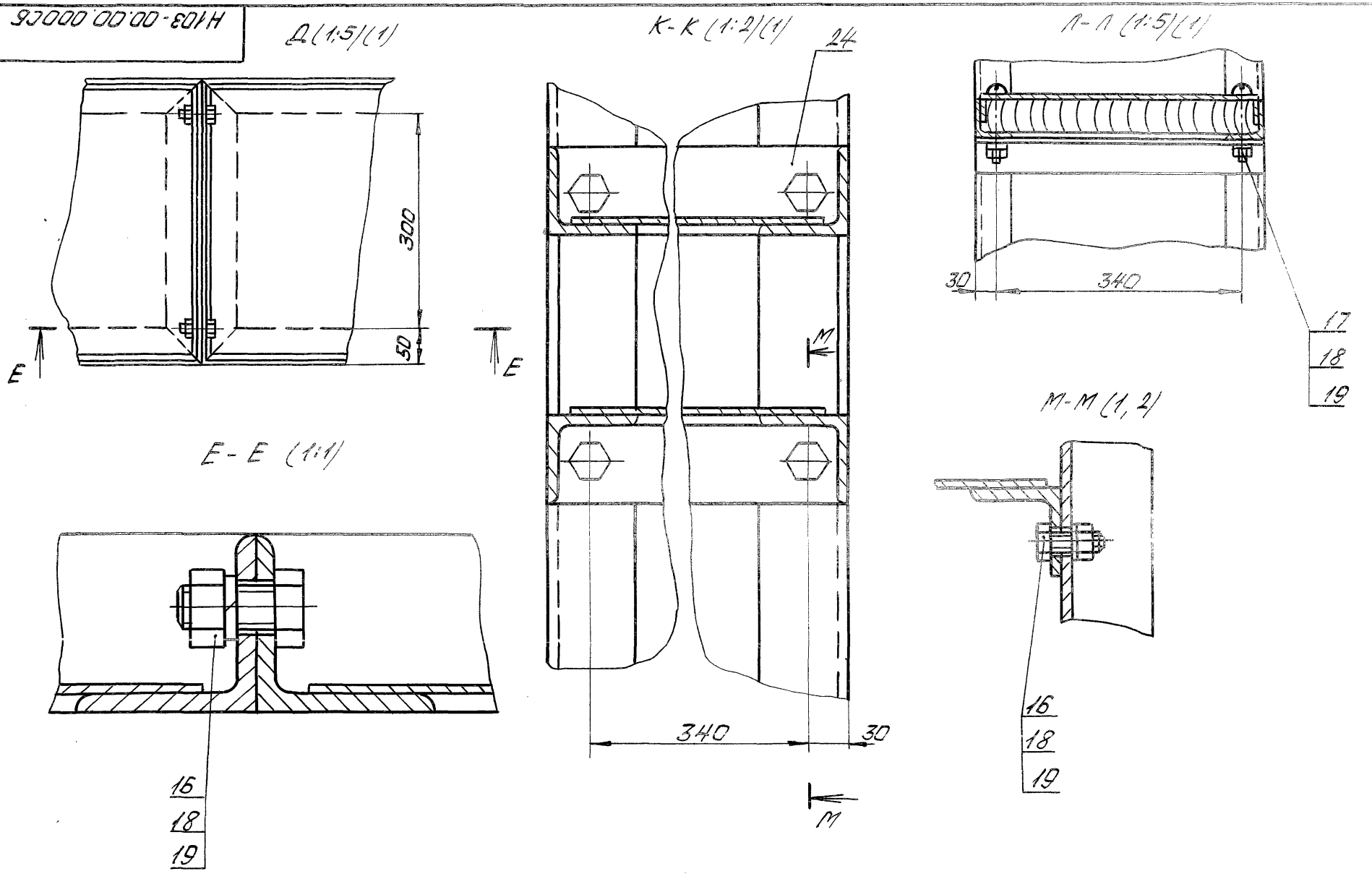

Изм	Лист	№ докум.	Подп.	Дата	Н103-00.00.000СБ	Лист 3

Альбом 5

№ п/п	Наименование	Код ОКП	Обозначение документа на поставку	Поставщик	Куда входит (обозначение)	Количество на изделие	Количество в комплекты	Количество на регулиров.	Количество Всего	Примечание
1										
2	Болт М12х25.58.019		ГОСТ 7798-70						8	
3										
4	Винт М12х80.58.019		ГОСТ 17473-80						4	
5										
6	Гайка М12.5.019		ГОСТ 5915-70						12	
7										
8	Шайба 12.65Г.019		ГОСТ 6402-70						12	
9										
10	Шуруп А8х50.019		ГОСТ 1145-80						24	
11										
12	Штифт 4х25		ГОСТ 3129-70						1	
13										
14										
15										
16										
17										
18										
19										
20										
21										

Привязан

Инв. №

Изм.	Лист	№ докум.	Подп.	Дата
Разраб.		Хохряков		
Пров.		Хожаева		
Н-контр.		Хожаева		
Утв.		Нажин		

Н 103-00.00.000 ВП

Шкаф-стеллаж для инструмента и принадлежностей

Ведомость покупных изделий

Лит.	Лист	Листов
4		1

Новосибирское арендное предприятие ГИПРОАВТОТРАНС

Инв. № подл. | Подп. и дата | Взам. инв. №

Альбом 5

Новосибирское арендное предприятие
Гипроавтотранс

Утверждаю:
Директор НАП „Гипроавтотранс"
_____ Л.Б. Крючков
"____" _____ 1992г.

Шкаф-стеллаж для инструмента и принадлежностей

Модель Н103
Технические условия
Н103-00.00.000ТУ

Главный инженер
_____ Я.И. Вильбергер
"____" _____ 1992г.
Главный инженер проекта
_____ А.В. Ножин
"____" _____ 1992г.

1992 г.

Инв.№ подл. | Подпись и дата | Взам.инв.№

Настоящие технические условия распространяются на „Шкаф-стеллаж для инструмента и принадлежностей" модель Н103.

Шкаф-стеллаж предназначен для работы в помещениях, в макроклиматических районах с умеренным климатом (У) и относится к категории размещения-3 по ГОСТ 15150-69.

Пример записи обозначения при заказе „Шкаф-стеллаж для инструмента и принадлежностей", модель Н103.

I. Технические требования

Шкаф-стеллаж для инструмента и принадлежностей, модель Н103, должен соответствовать требованиям настоящих технических условий и комплекта документации согласно Н103-00.00.000.

I.I. Основные параметры и размеры

I.I.I Количество рабочих мест-1.

I.I.2 Габаритные размеры для исполнений, мм:

Н103-00.00.000	3050 × 408 × 230
Н103-00.00.000-01	3550 × 408 × "
Н103-00.00.000-02	3650 × 408 × "

1.1.3 Масса для исполнений, кг

Н103-00.00.000	327
Н103-00.00.000-01	365
Н103-00.00.000-02	373

Привязан

Инв. №

Изм.	Лист	№ докум.	Подп.	Дата
Разраб.		Хохрякова		
Пров.		Хожаева		
Н. контр.		Хожаева		
Утв.		Ножин		

Н 103-00.00.000ТУ

Шкаф-стеллаж для инструмента и принадлежностей
Технические условия

Лит.	Масса	Масштаб
И		

Лист	Листов
2	5

Новосибирское арендное предприятие Гипроавтотранс

Альбом 5

1.2. Характеристика

1.2.1. Все детали, сборочные единицы и изделие в целом изготовливаются по технологическому процессу, обеспечивающему выполнение требований утвержденных чертежей и настоящих технических условий.

1.2.2. Сварку деталей производить согласно рабочим чертежам и ГОСТ 5264-80 электродами Э-42 по ГОСТ 9467-75 и согласно ГОСТ 14771-76.

1.2.3. По окончании сварочных работ все сварные швы должны быть зачищены до металлического блеска.

1.2.4. Контроль качества сварных швов должен осуществляться внешним осмотром.

1.2.5. Механическая обработка деталей должна производиться в полном соответствии с требованиями чертежей, государственных стандартов и настоящих технических условий.

1.2.6. Изделие выполнено в соответствии с „Правилами по охране труда на автомобильном транспорте", утвержденными 21 апреля 1979 г.

1.3. Окраска

1.3.1. Подготовка и окраска изделия, а также их контроль должны производиться в соответствии с технологическим процессом, разработанным заводом-изготовителем и с учетом рекомендаций ГОСТ 9.401-91 для изделий, условия эксплуатации которых относятся к категории-3 по ГОСТ 9.104-79.

По внешнему виду покрытие должно соответствовать IV классу по ГОСТ 9.032-74.

1.3.2. Поврежденные при монтаже окрашенные поверхности должны быть подкрашены, а также иметь однотонный цвет с основным изделием.

1.4. Комплектность

Изделие поставляется заказчику в следующей комплектности:

1.4.1. Шкаф-стеллаж для инструмента и принадлежностей, модель Н103, шт. 1.

1.4.2. Эксплуатационная документация, паспорт, шт. 1.

1.5. Маркировка

На изделии, принятом отделом технического контроля завода-изготовителя на видном месте должна быть укреплена табличка, выполненная в соответствии с ГОСТ 12971-67 на которой должно быть указано: наименование министерства, объединения, завода-изготовителя и товарный знак, шифр изделия, номер ТУ, порядковый номер изделия, год выпуска и клеймо ОТК.

1.6. Упаковка

1.6.1. Консервация, расконсервация и барьерная упаковка должны производиться в соответствии с требованиями ГОСТ 9.014-78.

1.6.2. Для транспортирования изделие должно быть упаковано в деревянный ящик, изготовленный по чертежам завода-изготовителя в соответствии с требованиями ГОСТ 2991-85.

1.6.3. Внутренняя поверхность ящика выстилается водонепроницаемой битумной бумагой по ГОСТ 515-77.

1.6.4. Товаросопроводительная и техническая документация должны быть упакованы внутри ящика во влагонепроницаемый материал.

Один экземпляр упаковочного листа должен быть уложен в специальный металлический карман, закрепленный на наружной стороне ящика и имеющей надпись „Упаковочный".

2. Правила приемки

2.1. Все детали, сборочные единицы и изделие в целом должны быть приняты техническим контролем завода-изготовителя.

2.2. При обнаружении дефектов изделие возвращается цеху для устранения неисправностей. Повторная приемка возобновляется после устранения неисправностей и составления акта, где указываются обнаруженные дефекты, причины их возникновения и меры, принятые к их устранению. Результаты повторной приемки являются окончательными.

2.3. На принятое ОТК завода изделие составляется свидетельство о приемке, один экземпляр которого должен находиться в паспорте изделия.

Инв. № подл. | Подп. и дата | Взам. инв. №

Перечень
документов, на которые даны ссылки в технических условиях

Обозначение	Наименование
ГОСТ 9.014-78	ЕСЗКС. Временная противокоррозионная защита изделий. Общие технические требования
ГОСТ 9.104-79	ЕСЗКС. Покрытия лакокрасочные. Группы условий эксплуатации
ГОСТ 9.032-74	ЕСЗКС. Покрытия лакокрасочные. Классификация и обозначение
ГОСТ 9.401-91	Покрытия лакокрасочные изделий, предназначенных для эксплуатации в районах с умеренным климатом. Общие технические требования. Методы ускоренных испытаний
ГОСТ 515-77	Бумага упаковочная битумная и дегтевая
ГОСТ 2991-85	Ящики дощатые неразборные для грузов массой до 500 кг. Общие технические условия
ГОСТ 5264-80	Ручная дуговая сварка. Соединения сварные. Основные типы, конструктивные элементы и размеры
ГОСТ 9467-75	Электроды покрытые металлические для ручной дуговой сварки конструкционных и теплоустойчивых сталей. Типы.
ГОСТ 15150-69	Машины, приборы и другие технические изделия. Исполнения для различных климатических районов. Категории, условия эксплуатации, хранения и транспортирования в части воздействия климатических факторов внешней среды
ГОСТ 12971-67	Таблички прямоугольные для машин и приборов. Технические требования
Правила	„Правила по охране труда на автомобильном транспорте" утвержденные 24 апреля 1979 года.
ГОСТ 14771-76	Дуговая сварка в защитном газе. Соединения сварные. Основные типы, конструктивные элементы и размеры

Инв. № подл. | Подп. и дата | Взам. инв. №

Новосибирское арендное предприятие
ГИПРОАВТОТРАНС

Утверждаю
Директор НАП "Гипроавтотранс"
_____ Л.Б. Крючков
"2" 09 1992 г.

Шкаф - стеллаж для инструмента и принадлежностей
Модель Н103
Паспорт
Н103-00.00.000 ПС

Главный инженер
_____ Я.И. Вильбергер
"2" 09 1992 г.
Главный инженер проекта
_____ А.В. Номин
"1" сентября 1992 г.

1992

Инв. № подл. | Подп. и дата | Взам. инв. №

Альбом 6

1. Назначение

Шкаф-стеллаж предназначен для хранения в ящиках и на полках инструмента и принадлежностей автомобилей Москвич и Жигули, а также для выполнения отдельных слесарных работ.

2. Техническая характеристика

2.1. Количество рабочих мест – 1.

2.2. Габаритные размеры для исполнений, мм:

Н103-00.00.000-	3050×408×2300
Н103-00.00.000-01-	3550×408×2300
Н103-00.00.000-02-	3650×408-2300

2.3. Масса для исполнений, мм:

Н103-00.00.000-	327
Н103-00.00.000-01-	365
Н103-00.00.000-02-	373

3. Комплект поставки

Изделие поставляется заказчику в следующей комплектности:

3.1. Шкаф-стеллаж для инструмента и принадлежностей, модель Н103, шт. – 1.

3.2. Эксплуатационная документация, паспорт, шт. – 1.

Привязан

Инв. №

Инв. № подл. | Подп. и дата | Взам. инв. №

Изм.	Лист	№ докум.	Подп.	Дата
Разраб.	Хохрякова			
Пров.	Хонцева			
Н. контр.	Хонцева			
Утв.	Номин			

Н103-00.00.000 ПС

Шкаф-стеллаж для инструмента и принадлежностей

Паспорт

Лит.	Лист	Листов
Н	2	5

Новосибирское арендное предприятие ГИПРОАВТОТРАНС

4. Устройство

Шкаф-стеллаж состоит из секции левой, секции правой, двух полок, соединяющих секций и ящиков.

Секция левая представляет собой конструкцию, сваренную из уголков. Боковина секции обшита листами.

Секция левая состоит из тумбы со столешницей, на которой можно установить тиски. В секции предусмотрены два типа ящиков и полки. Для удобства выдвижения большие ящики перемещаются на рамках. Маленькие ящики вращаются на оси и предназначены для хранения метизов и мелких деталей.

Секция правая сварена из уголков. Состоит из полок открытых и полок, закрытых дверцей. В секции правой предусмотрена возможность установки колес.

Секции левая и правая соединены двумя полками. Полки могут перемещаться, изменяя габаритный размер шкафа-стеллажа по длине.

5. Свидетельство о приемке

Шкаф-стеллаж для инструмента и принадлежностей, модель Н103, заводской номер _____ соответствует техническим условиям Н103-00.00.000ТУ и признан годным для эксплуатации.

Дата выпуска

"____" _____ 19__ г.

Нач. цеха _____

"____" _____ 19__ г.

Ст. контрольный мастер _____

"____" _____ 19__ г.

Инв. № подл. | Подп. и дата | Взам. инв. №

Изм.	Лист	№ докум.	Подп.	Дата

Н103-00.00.000 ПС

Лист 3

6. Гарантийные обязательства

6.1. Завод-изготовитель гарантирует работу изделия в течение 12 месяцев со дня получения заказчиком или 18 месяцев со дня отгрузки при условии эксплуатации его в соответствии с требованиями, указанными в паспорте.

7. Сведения о рекламациях

7.1. Изделие заменяется заводом-изготовителем при условии предоставления акта рекламации с полным обоснованием причины поломки.

7.2. Акт на обнаруженные недостатки должен быть составлен при участии лиц, возглавляющих предприятие в пятидневный срок с момента обнаружения дефекта и направлен заводу-изготовителю одновременно с поврежденными деталями не позднее 20 дней с момента составления акта.

7.3. В акте должны быть указаны номер изделия, год выпуска, время и место появления дефекта, а также подробно описаны обстоятельства, при которых обнаружен дефект.

7.4. При несоблюдении порядка, указанного выше, завод рекламаций не принимает.

Вопросы, связанные с некомплектностью изделия, полученного потребителем, решаются в установленном порядке.

Регистрационный номер	Краткое содержание рекламации	Меры, принятые по рекламации

8. Сведения о консервации и упаковке

8.1. Консервацию изделия следует производить в соответствии с ГОСТ 9.014-78 "Временная противокоррозионная защита изделий".

8.2. Упаковку изделий следует производить в соответствии с требованиями стандартов на группы изделий по отраслям и требованиями, предусмотренными в технических условиях.

Альбом 5

Формат	Зона	Поз.	Обозначение	Наименование	Кол.	Примечание
				Документация		
А3			Н103-01.00.000СБ	Сборочный чертеж		
				Детали		
А4		1	Н103-01.00.001	Уголок	2	
		2	-01	Уголок	2	
А4		3	Н103-01.00.002	Полка	3	
А4		4	Н103-01.00.003	Связь	2	
А4		5	Н103-01.00.004	Уголок	6	
Б.Ч.		6	Н103-01.00.005	Стойка		
				Уголок Б-50х50х5 ГОСТ 8509-86		
				Ст.3 ГОСТ 535-88		
				L=2245h14	4	8,5кг
Б.Ч.		7	Н103-01.00.006	Поперечина		
				Уголок Б-50х50х5 ГОСТ 8509-86		
				Ст.3 ГОСТ 535-88		
				L=300h14	2	1,1кг
Б.Ч.		8	Н103-01.00.007	Основание		
				Лист Б-5 ГОСТ 19903-74		
				8 Ст.3 ГОСТ 14637-89		
				60h14х60h14	4	0,14кг

Привязан

Инв. №

Изм	Лист	№ докум	Подп.	Дата
Разраб.		Хохрякова		
Пров.		Хожаева		
Н-контр.		Хожаева		
Утв.		Ножин		

Н103-01.00.000

Секция левая

Лит.	Лист	Листов
Н	1	2

Новосибирское арендное предприятие ГИПРОАВТОТРАНС

Инв. № подл. | Подп. и дата | Взам. инв. №

Формат	Зона	Поз.	Обозначение	Наименование	Кол.	Примечание
Б.Ч.		9	Н103-01.00.008	Опора		
				Уголок Б-50х50х5 ГОСТ 8509-86		
				Ст.3 ГОСТ 535-88		
				L=400h14	1	1,5кг
Б.Ч.		10	Н103-01.00.009	Полка		
				Лист Б-2 ГОСТ 19903-74		
				4-IV-В Ст.3 ГОСТ 16523-89		
				570h14х370h14	2	3,3кг
Б.Ч.		11	Н103-01.00.010	Направляющая		
				Швеллер 50х32х2,5 ГОСТ 8278-83		
				8 Ст.3 КП ГОСТ 11474-79		
				L=390h14	6	0,8кг
Б.Ч.		12	Н103-01.00.011	Боковина		
				Лист Б-1 ГОСТ 19903-74		
				4-IV-В Ст.3 ГОСТ 16523-89		
				890h14х390h14	2	2,7кг

Инв. № подл. | Подп. и дата | Взам. инв. №

Изм	Лист	№ докум	Подп.	Дата

Н103-01.00.000

Лист 2

Альбом 5

Н 103-01 00 000 СБ

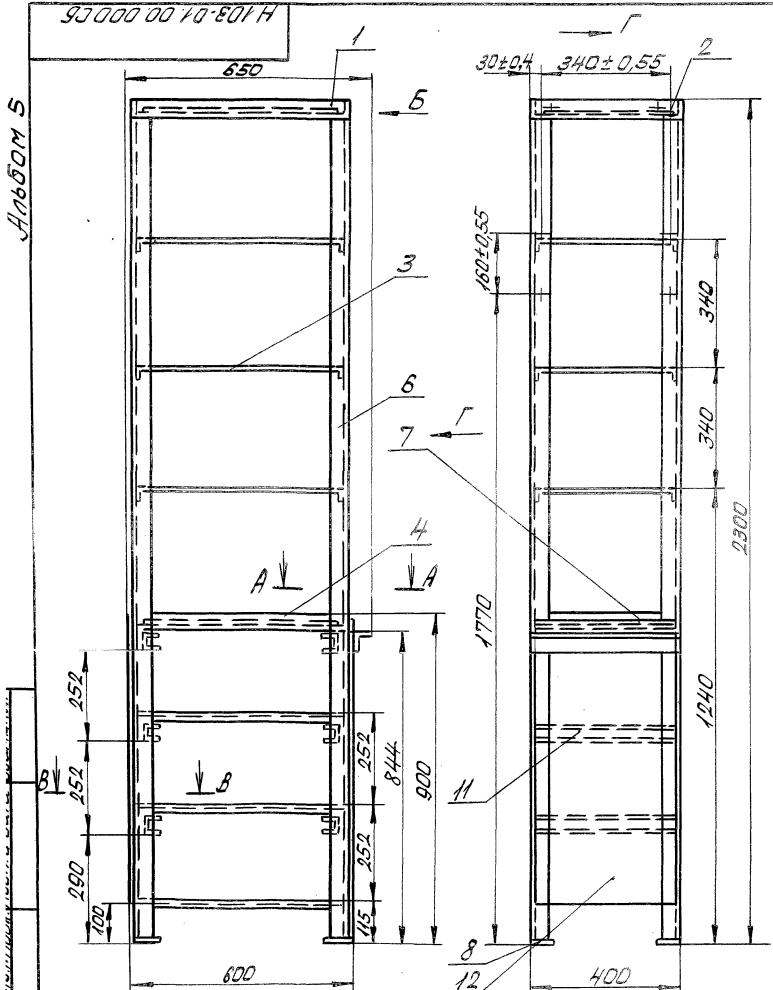

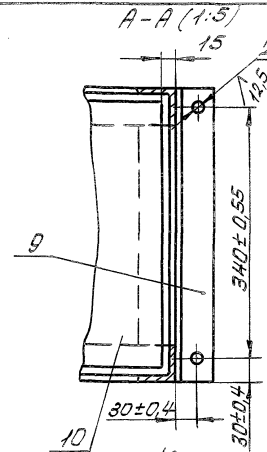

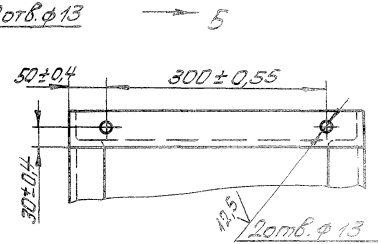

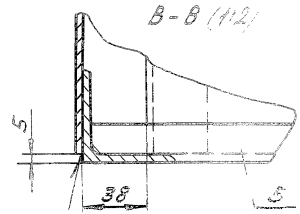

1. Н14; h14; $\pm \frac{t2}{2}$.
2. Неуказанные сварные швы производить по ГОСТ 5264-80 по периметру прилегания деталей, катет шва равен наименьшей толщине свариваемых деталей.
3. Шероховатость поверхн. сварных швов и кромок реза дет. Б.Ч. – $\sqrt{12,5}$.
4. Покрытие: грунтовка Х-0107У6-2/1-89/эмаль ХВ-124, салатная, ГОСТ 19144-89, IV, У3.

Привязан

Инв. №

Изм.	Лист	№ докум.	Подп.	Дата
Разраб.		Хохрякова		
Пров.		Хомяева		
Т-контр.		Нонин		
Н-контр.		Хомяева		
Утв.		Нонин		

Н 103-01.00.000 СБ

Секция левая сварный чертеж

Лит.	Масса	Масштаб
Ч	85,8	1:10

Лист | Листов 1

Новосибирское арендное предприятие ГИПРОАВТОТРАНС

Альбом 5

Н103-01.00.001

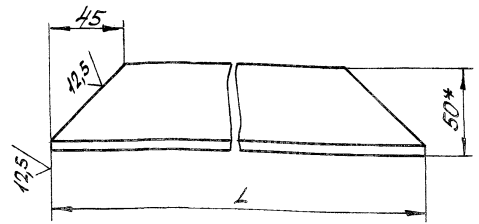

Обозначение	L, мм	Масса, кг
Н103-01.00.001	590	2,1
-01	390	1,4

1.* Размер для справок.
2. h14; $\pm\frac{t2}{2}$.

Привязан

Инв.№

Изм.	Лист	№ докум.	Подп.	Дата
Разраб.		Тарякова		
Пров.		Хонаева		
Т.контр.		Нонин		
Н.контр.		Хонаева		
Утв.		Нонин		

Н103-01.00.001

Уголок

Лит.	Масса	Масштаб
У	см. табл.	1:2

Лист | Листов 1

Уголок Б-50×50×5 ГОСТ 8509-86 / Ст.3 ГОСТ 535-89

Новосибирское арендное предприятие ГИПРОАВТОТРАНС

Инв.№ подл. | Подп. и дата | Взам.инв.№

Н103-01.00.002

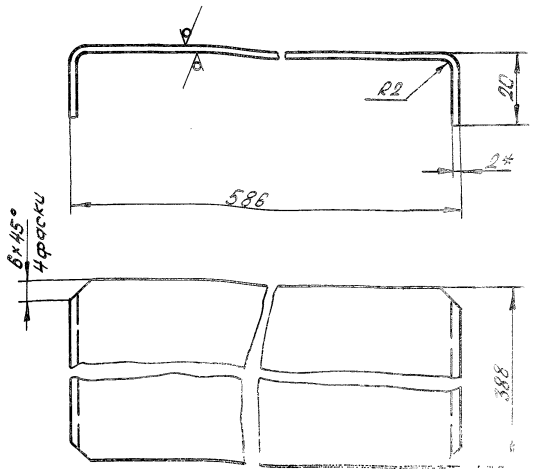

1.* Размер для справок.
2. h14; $\pm\frac{t2}{2}$.
3. Развернутая длина, мм - 621.

Привязан

Инв.№

Изм.	Лист	№ докум.	Подп.	Дата
Разраб.		Тарякова		
Пров.		Хонаева		
Т.контр.		Нонин		
Н.контр.		Хонаева		
Утв.		Нонин		

Н103-01.00.002

Полка

Лит.	Масса	Масштаб
Ч	3,8	1:1

Лист | Листов 1

Лист Б-2 ГОСТ 19903-74 / Н-IV-В ст.3 ГОСТ 16523-89

Новосибирское арендное предприятие ГИПРОАВТОТРАНС

Альбом 5

Н 103-01.00.003

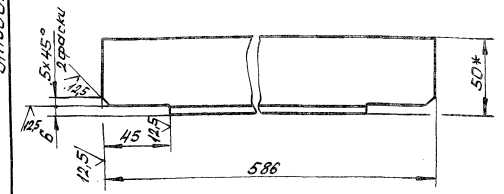

1. * Размер для справок.
2. $h14; \pm \frac{t2}{2}$.

Привязан

Инв.№

Изм.	Лист	№ докум.	Подп.	Дата	Н 103-01.00.003			
Разраб.		Кохрякова			Связь	Лит.	Масса	Масштаб
Пров.		Хомяков				У	2,2	1:2
Т.контр.		Нонин				Лист	Листов 1	
Н.контр.		Хомяков			Уголок Б-50х50х5 ГОСТ 8509-86 Ст.3 ГОСТ 535-88	Новосибирское арендное предприятие ГИПРОАВТОТРАНС		
Утв.		Нонин						

Инв.№ подл. | Подп. и дата | Взам.инв.№

Н 103-01.00.004

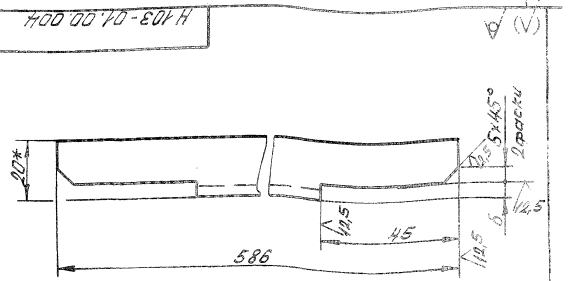

1. * Размер для справок.
2. $h14; \pm \frac{t2}{2}$.

Привязан

Инв.№

Изм.	Лист	№ докум.	Подп.	Дата	Н 103-01.00.004			
Разраб.		Кохрякова			Уголок	Лит.	Масса	Масштаб
Пров.		Хомяков				У	0,5	1:1
Т.контр.		Нонин				Лист	Листов 1	
Н.контр.		Хомяков			Уголок Б-20х20х3 ГОСТ 8509-86 Ст.3 ГОСТ 535-88	Новосибирское арендное предприятие ГИПРОАВТОТРАНС		
Утв.		Нонин						

Инв.№ подл. | Подп. и дата | Взам.инв.№

Альбом 5

Формат	Зона	Поз	Обозначение	Наименование	Кол.	Примечание
				Документация		
А3			Н103-02.00.000 СБ	Сборочный чертеж		
				Детали		
А4		1	Н103-02.00.001	Стенка задняя	1	
А4		2	Н103-02.00.002	Стенка передняя	1	
А4		3	Н103-02.00.003	Корпус	1	
А4		4	Н103-02.00.004	Каток	2	
А4		5	Н103-02.00.005	Ось	2	
А4		6	Н103-02.00.006	Шайба	2	

Инв.№ подл. | Подп. и дата | Взам.инв.№

Привязан

Инв.№

Изм.	Лист	№докум.	Подп.	Дата	Н103-02.00.000			
Разраб.		Похрякова			Ящик	Лит.	Масса	Масштаб
Пров.		Хонжева						
Т.контр.						Лист	Листов 1	
Н.контр.		Хонжева				Новосибирское арендное предприятие ГИПРОАВТОТРАНС		
Утв.		Нонин						

Копировал | Формат А4

Н103-02.00.005

1. * Размер для справок.
2. h14; $\pm\frac{t2}{2}$.

Привязан

Инв.№

Изм.	Лист	№докум.	Подп.	Дата	Н103-02.00.005			
Разраб.		Похрякова			Ось	Лит.	Масса	Масштаб
Пров.		Хонжева				У	0,03	2:1
Т.контр.		Нонин				Лист	Листов 1	
Н.контр.		Хонжева				Новосибирское арендное предприятие ГИПРОАВТОТРАНС		
Утв.		Нонин						

Круг В-20 ГОСТ 2590-88
Ст.3 ГОСТ 535-88

Инв.№ подл. | Подп. и дата | Взам.инв.№

Н103-02.00.000 СБ

Альбом 5

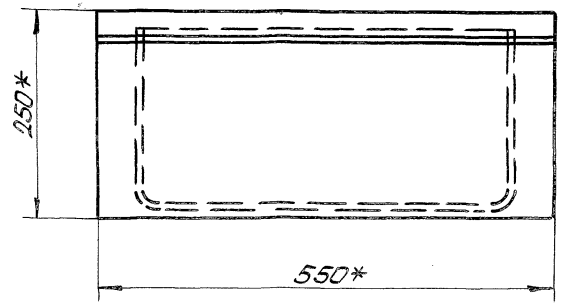

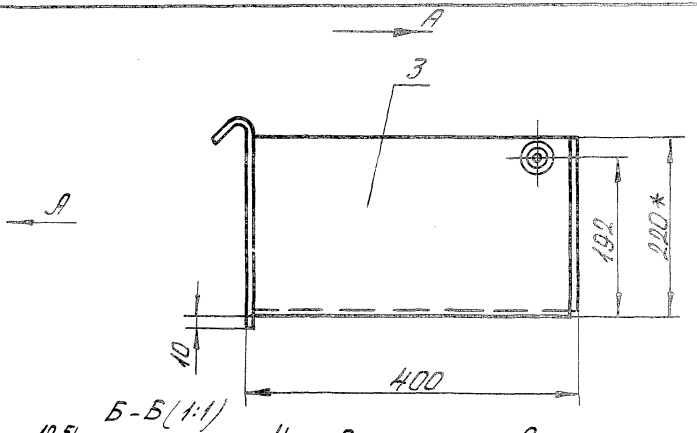

Б-Б (1:1)

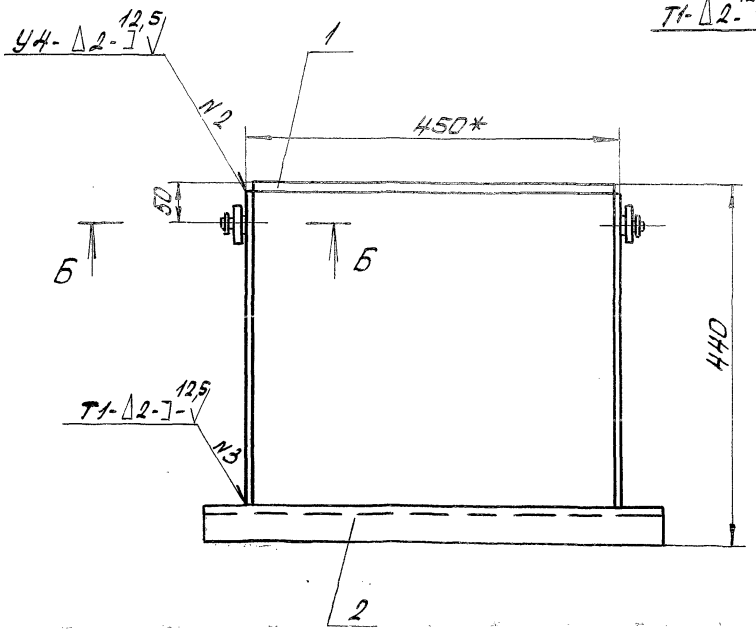

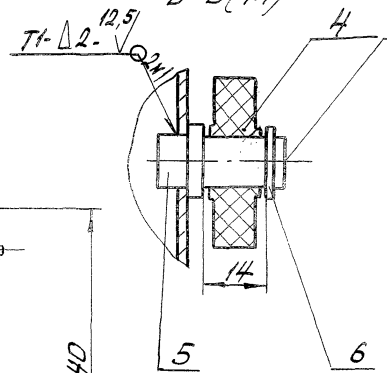

1.* Размеры для справок.
2. h14; ± IT2/2.
3. Сварные швы производить по ГОСТ 5264-80.
4. Покрытие: грунтовка ХС-010 ТУ6-21-7-89; эмаль 123-124 ГОСТ 10144-89, IV, 43, кроме дет. поз. 4, 5, 6.

Привязан

Инв. №

Изм.	Лист	№ докум.	Подп.	Дата
Разраб.		Хохрякова		
Пров.		Хомяева		
Т-контр.		Ножин		
Н-контр.		Хомяева		
Ут.в.		Ножин		

Н 103-02.00.000 СБ

Ящик
Сборочный чертеж

Лит.	Масса	Масштаб
У	8,7	1:5
Лист	Листов 1	

Новосибирское арендное предприятие ГИПРОАВТОТРАНС

Инв. № подл. | Подп. и дата | Взам. инв. №

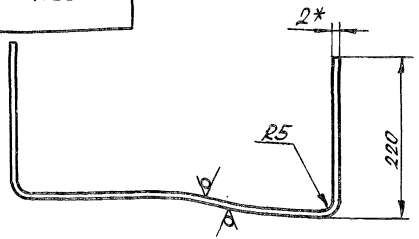

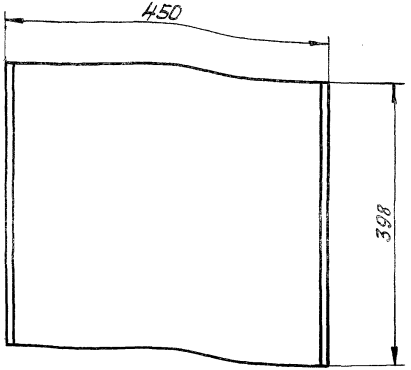

1.* Размер для справок.
2. $h14; \pm \frac{t2}{2}$.
3. Развернутая длина, мм - 680,1

Привязан

Инв.№

Н103-02.00.003

Изм.	Лист	№ докум.	Подп.	Дата	Корпус	Лит.	Масса	Масштаб
Разраб.		Хохрякова				Н	4,1	1:5
Пров.		Хомяева				Лист	Листов 1	
Т.контр.		Ножин						
Н.контр.		Хомяева			Б-2 ГОСТ 19903-74 / Лист Н-IV-В Ст.3 ГОСТ 16523-70	Новосибирское арендное предприятие ГИПРОАВТОТРАНС		
Утв.		Ножин						

Инв.№ подл. | Подп. и дата | Взам.инв.№

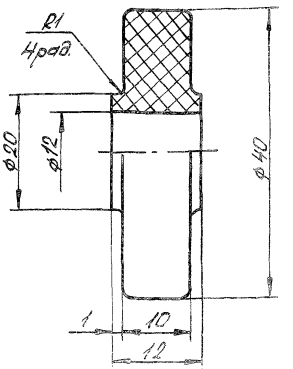

Предельные отклонения размеров: $H14; h14 \pm \frac{IT14}{2}$.

Привязан

Инв.№

Н103-02.00.004

Изм.	Лист	№ докум.	Подп.	Дата	Каток	Лит.	Масса	Масштаб
Разраб.		Хохрякова				Н	0,035	2:1
Пров.		Хомяева				Лист	Листов 1	
Т.контр.		Ножин						
Н.контр.		Хомяева			Фторопласт-4, сорт 2 ГОСТ 10007-80	Новосибирское арендное предприятие ГИПРОАВТОТРАНС		
Утв.		Ножин						

Инв.№ подл. | Подп. и дата | Взам.инв.№

Альбом 5

Н103-02.00.006

6,3

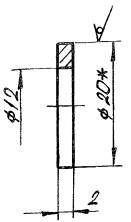

1. * Размер для справок.
2. H14; h14.

Привязан

Инв. №

Изм.	Лист	№ докум.	Подп.	Дата
Разраб.		Хакрякова		
Пров.		Хунаева		
Т.контр.		Ношин		
Н.контр.		Хунаева		
Утв.		Ношин		

Н103-02.00.006

Шайба

Лит.	Масса	Масштаб
Ц	0,003	2:1

Лист | Листов 1

Круг В-20 ГОСТ 2590-88 / Ст.3 ГОСТ 535-88

Новосибирское арендное предприятие ГИПРОАВТОТРАНС

Инв. № подл. | Подп. и дата | Взам. инв. №

Формат	Зона	Поз.	Обозначение	Наименование	Кол.	Примечание
				Документация		
А3			Н103.-03.00.00.0000Б	Сборочный чертеж		
				Детали		
Б4		1	Н103-03.00.001	Стенка		
				Лист Б-1 ГОСТ 19903-74		
				4-IV-В Ст.3 ГОСТ 16523-89		
				204 h14 х 93 h14	1	0,15 кг
Б4		2	Н103-03.00.002	Бобышка		
				Круг В-18 ГОСТ 2590-88		
				Ст.3 ГОСТ 535-88		
				L = 12 h14	2	0,01 кг
А4		3	Н103-03.00.003	Дно	1	
Б4		4	Н103-03.00.004	Стенка		
				Лист Б-1 ГОСТ 19903-74		
				4-IV-В Ст.3 ГОСТ 16523-89		
				313 h14 х 93 h14		0,25 кг
Б4		5	Н103-03.00.005	Стенка		
				Лист Б-1 ГОСТ 19903-74		
				4-IV-В Ст.3 ГОСТ 16523-89		
				208 h14 х 110 h14	1	0,18 кг
А4		6	Н103-03.00.006	Ручка	1	

Привязан

Инв. №

Изм.	Лист	№ докум.	Подп.	Дата
Разраб.		Хакрякова		
Пров.		Хунаева		
Н.контр.		Ношин		
Утв.		Ношин		

Н103-03.00.000

Ящик

Лит.	Лист	Листов
Ц		1

Новосибирское арендное предприятие ГИПРОАВТОТРАНС

Альбом 5

Н 103-03.00.000 СБ

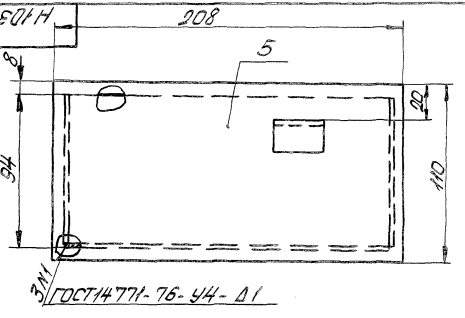

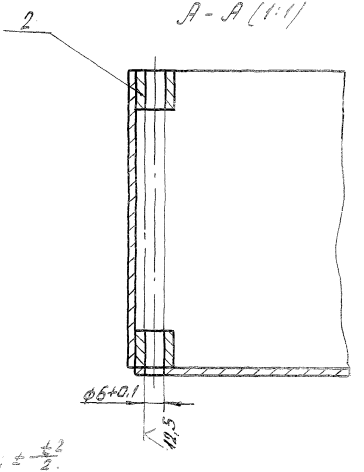

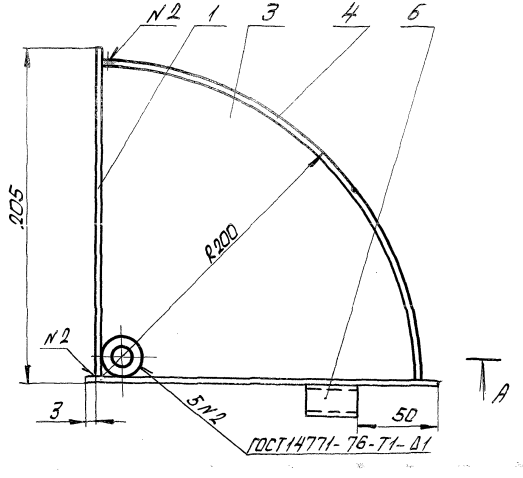

1. $h14, \pm\frac{t_2}{2}$.
2. Шероховатость поверхн сварных швов и кромок реза дет. Б.Ч. – $\frac{12,5}{V}$.
3. Покрытие: грунтовка ХС-010 ТУ6-21-7-89 эмаль ХВ-124, салатная, ГОСТ 10144-89. IV. У3.

Привязан:

Инв.№

					Н 103-03.00.000 СБ		
Изм.	Лист	№ докум.	Подп.	Дата	Ящик сборочный чертеж	Лит.	Масса	Масштаб
Разраб.		Тюрякова				Н	0,9	1:2
Пров.		Хомяков				Лист	Листов 1
Т.контр.		Ножин					
Н.контр.		Хомяков				Новосибирское проектное предприятие ГИПРОАВТОТРАНС
Утв.		Ножин				

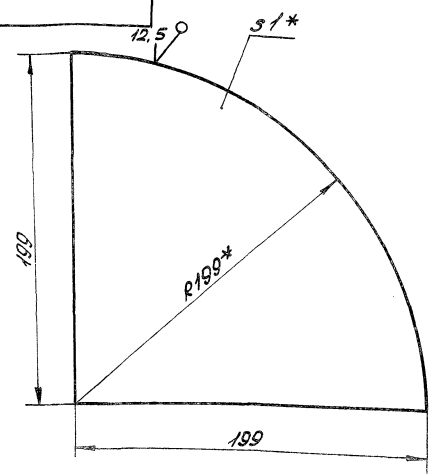

1. * Размер для справок.
2. h14

Привязан

Инв.№

Н103-03.00.003

Изм.	Лист	№ докум.	Подп.	Дата
Разраб.		Захарьков		
Пров.		Конаева		
Т-контр.		Нонин		
Н-контр.		Конаева		
Утв.		Нонин		

Дно

Лит.	Масса	Масштаб
Н	0,24	1:2

Лист | Листов 1

Лист 4-IV-В Ст.3 ГОСТ 16523-89

Новосибирское арендное предприятие ГИПРОАВТОТРАНС

Инв.№ подл. | Подп. и дата | Взам.инв.№

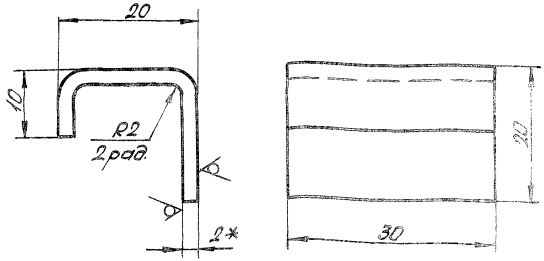

1. * Размер для справок.
2. h14; $\pm \frac{t2}{2}$.
3. Развернутая длина, мм-43.

Привязан

Инв.№

Н103-03.00.006

Изм.	Лист	№ докум.	Подп.	Дата
Разраб.		Захарьков		
Пров.		Конаева		
Т-контр.		Нонин		
Н-контр.		Конаева		
Утв.		Нонин		

Ручка

Лит.	Масса	Масштаб
Н	0,02	2:1

Лист | Листов 1

Лист 4-IV-В Ст.3 ГОСТ 16523-89

Новосибирское арендное предприятие ГИПРОАВТОТРАНС

Инв.№ подл. | Подп. и дата | Взам.инв.№

Альбом 5

Формат	Зона	Поз.	Обозначение	Наименование	Кол.	Примечание
				Документация		
А3			Н103-04.00.000СБ	Сборочный чертеж		
				Детали		
А4		1	Н103-04.00.001	Полка	5	
А4		2	Н103-04.00.002	Упор	1	
А4		3	Н103-04.00.003	Петля	2	
А4		4	Н103-04.00.004	Связь	6	
Б4		5	Н103-04.00.005	Стойка Б-50х50х5 ГОСТ 8509-86 Уголок Ст.3 ГОСТ 535-88		
				L=2295h14	4	8,6кг
Б4		6	Н103-04.00.006	Боковина Б-1 ГОСТ 19903-74 Лист 4-IV-8 Ст.3 ГОСТ 16523-89		
				890h14х390h14	2	2,7кг
Б4		7	Н103-04.00.007	Полка Б-2 ГОСТ 19903-74 Лист 4-IV-8 Ст.3 ГОСТ 16523-89		
				480h14х380h14	2	2,8кг
Б4		8	Н103-04.00.008	Основание Б-5 ГОСТ 19903-74 Лист 8 Ст.3 ГОСТ 14637-89		
				60h14х80h14	4	0,14кг
Б4		9	Н103-04.00.009	Стенка задняя Б-1 ГОСТ 19903-74 Лист 4-IV-8 Ст.3 ГОСТ 16523-89		
				890h14х490h14	1	3,4кг

Привязан

Инв. №

Инв. № подл. | Подп. и дата | Взам. инв. №

Изм.	Лист	№ докум.	Подп.	Дата
Разраб.		Хохрякова		
Пров.		Хомяков		
Н. контр.		Хомяков		
Утв.		Номин		

Н103-04.00.000

Секция правая

Лит.	Лист	Листов
Ч		1

Новосибирское арендное предприятие ГИПРОАВТОТРАНС

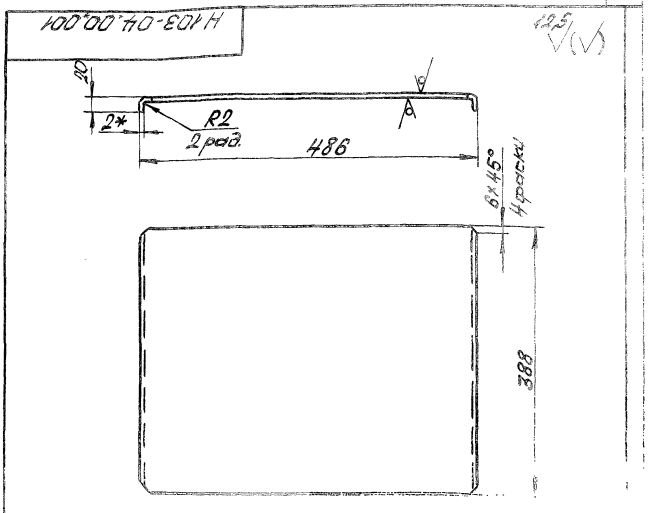

1. * Размер для справок.
2. h14; $\pm\frac{IT}{2}$.
3. Развернутая длина, мм – 521

Привязан

Инв. №

Инв. № подл. | Подп. и дата | Взам. инв. №

Изм.	Лист	№ докум.	Подп.	Дата
Разраб.		Хохрякова		
Пров.		Хомяков		
Н. контр.		Номин		
Утв.		Номин		

Н103-04.00.001

Полка

Лит.	Масса	Масштаб
Ч	3,2	1:5

Лист 1 Листов 1

Лист 5-2 ГОСТ 19903-74
4-IV-8 Ст.3 ГОСТ 16523-89

Новосибирское арендное предприятие ГИПРОАВТОТРАНС

Альбом 5

Н 103-04.00.000 СБ

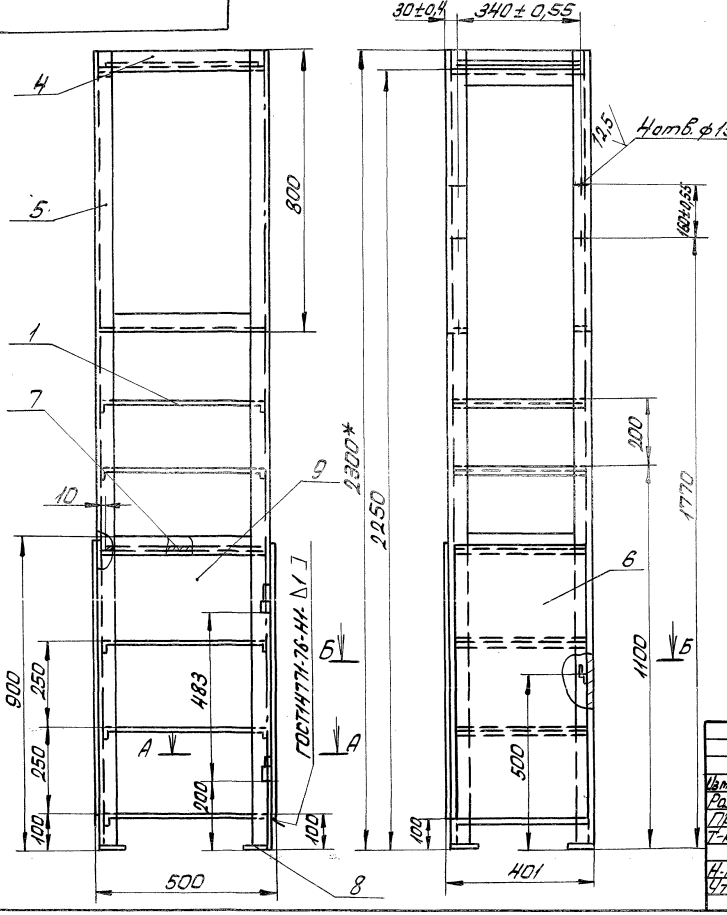

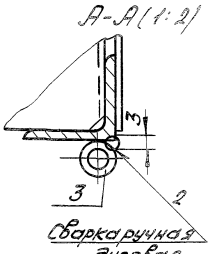

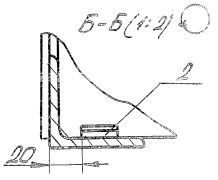

1.* Размер для справок.
2. H14; h14; $\pm \frac{t^2}{2}$.
3. Неуказанные сварные швы производить по ГОСТ 5264-80 по периметру прилегания деталей, катет шва равен наименьшей толщине свариваемых деталей.
4. Шероховатость поверхн. сварных ... кромок реза дет. Б. ч. 12,5
5. Покрытие: грунтовка ХС-010. ТУ6-21-7-89/ эмаль ХВ-124, салатная, ГОСТ 10144-89. IV. У3.

Привязан

Инв. №

Изм.	Лист	№ докум.	Подп.	Дата
Разраб.		Захарькова		
Пров.		Данаева		
Т-контр.		Нонин		
Н. контр.		Данаева		
Утв.		Нонин		

Н 103-04.00.000 СБ

Секция правая
Сварочный чертеж

Лит.	Масса	Масштаб
И	79,5	1:10

Лист | Листов 1

Новосибирское арендное предприятие ГИПРОАВТОТРАНС

Инв. № подл. | Подп. и дата | Взам. инв. №

Альбом 5

Н103-04.00.003

6,3

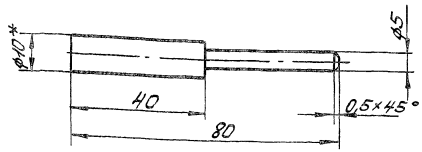

1. * Размер для справок.
2. h14

Привязан

Инв. №

Изм.	Лист	№ докум.	Подп.	Дата
Разраб.		Хохрякова		
Пров.		Хожаева		
Т.контр.		Нонин		
Н.контр.		Хожаева		
Утв.		Нонин		

Н103-04.00.003

Петля

Лит.	Масса	Масштаб
Н	0,03	1:1

Лист | Листов 1

Круг В-10 ГОСТ 2590-88 / Ст.3 ГОСТ 535-88

Новосибирское арендное предприятие ГИПРОАВТОТРАНС

Инв. № подл. | Подп. и дата | Взам. инв. №

28

12,5

Н103-04.00.002

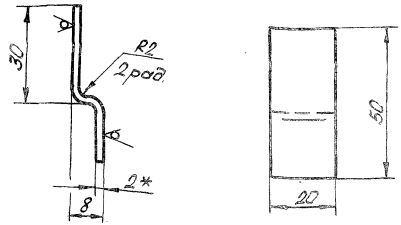

1. * Размер для справок.
2. h14; ±IT2/2.
3. Развернутая длина, мм - 63.

Привязан

Инв. №

Изм.	Лист	№ докум.	Подп.	Дата
Разраб.		Хохрякова		
Пров.		Хожаева		
Т.контр.		Нонин		
Н.контр.		Хожаева		
Утв.		Нонин		

Н103-04.00.002

Упор

Лит.	Масса	Масштаб
Ч	0,02	1:1

Лист | Листов 1

Б-2 ГОСТ 19903-74 / Лист 4-IV-8 Ст.3 ГОСТ 16523-89

Новосибирское арендное предприятие ГИПРОАВТОТРАНС

Инв. № подл. | Подп. и дата | Взам. инв. №

Альбом 5

Н103-04.00.004

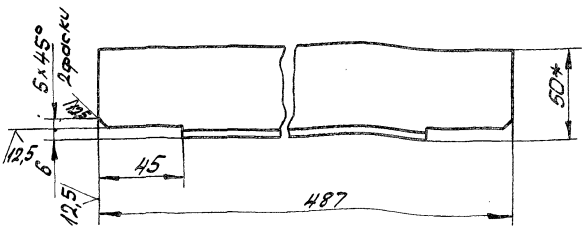

1. * Размер для справок.
2. h14; $\pm\frac{IT}{2}$.

Привязан:

Инв. №

Изм.	Лист	№ докум.	Подп.	Дата	Н 103-04.00.004			
Разраб.		Хохрякова			Связь	Лит.	Масса	Масштаб
Пров.		Хомяева					1,8	1:2
Т.контр.		Ножин				Лист	Листов 1	
Н.контр.		Хомяева			Уголок Б-50х50х5 ГОСТ 8509-86 / Ст.3 ГОСТ 535-88	Новосибирское арендное предприятие ГИПРОАВТОТРАНС		
Утв.		Ножин						

Инв. № подл. | Подп. и дата | Взам. инв. №

Формат	Зона	Поз.	Обозначение	Наименование	Кол.	Примечание
				Документация		
А4			Н103-05.00.000 СБ	Сборочный чертеж		
				Детали		
А4		1	Н103-05.00.001	Корпус	1	
Б4		2	Н103-05.00.002	Шайба		
				Круг В-30 ГОСТ 2590-88		
				Ст.3 ГОСТ 535-88		
				L = 3h14	2	0,025 кг
Б4		3	Н103-05.00.003	Втулка		
				Круг В-10 ГОСТ 2590-88		
				Ст.3 ГОСТ 535-88		
				L = 40h14	2	0,02 кг

Привязан

Инв. №

Изм.	Лист	№ докум.	Подп.	Дата	Н 103-05.00.000			
Разраб.		Хохрякова			Дверца	Лит.	Лист	Листов
Пров.		Хомяева				Н	1	
Н.контр.		Хомяева				Новосибирское арендное предприятие ГИПРОАВТОТРАНС		
Утв.		Ножин						

Инв. № подл. | Подп. и дата | Взам. инв. №

Альбом 5

Н103-05.00.000СБ

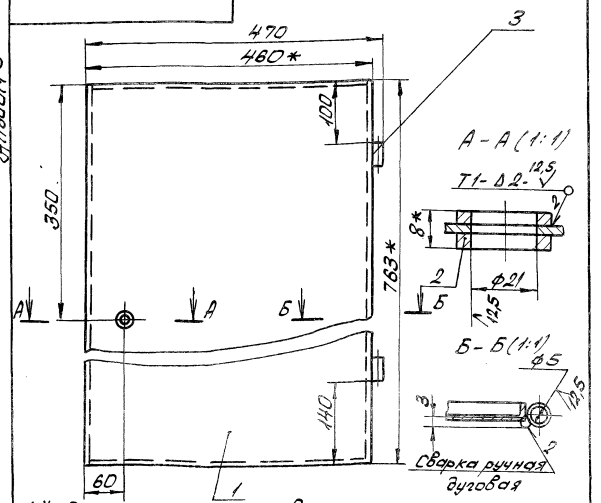

1.* Размеры для справок.
2. $H14; \pm \frac{IT2}{2}$.
3. Сварные швы по ГОСТ 5264-80.
4. Кромки реза Вет. Б.Ч. – 12,5.
5. Покрытие: грунтовка ХС-010. ТУ6-21-7-89/Эмаль ХВ-124, салатная, ГОСТ 10144-89, IV, У3.

Привязан

Инв.№

Инв.№ подл. | Подп. и дата | Взам.инв.№

Изм.	Лист	№ докум.	Подп.	Дата
Разраб.		Захарякова		
Пров.		Ахмадеева		
Т.контр.		Нонин		
Н.контр.		Ахмадеева		
ГИП		Нонин		

Н103-05.00.000СБ

Дверца

Сборочный чертеж

Лит.	Масса	Масштаб
Н	2,9	1:5

Лист | Листов 1

Новосибирское арендное предприятие ГИПРОАВТОТРАНС

Н103-05.00.001

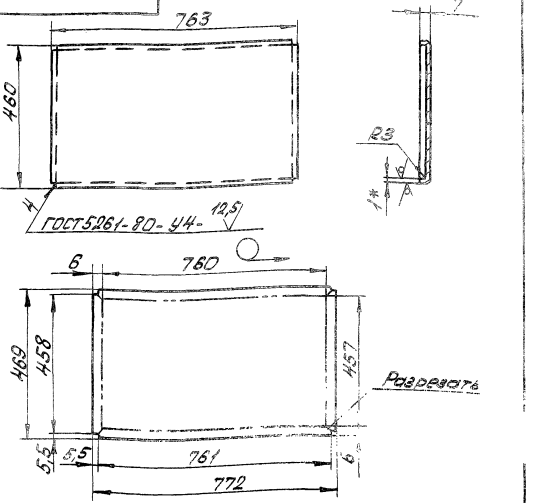

1.* Размер для справок.
2. $h14; \pm \frac{IT2}{2}$.

Привязан

Инв.№

Инв.№ подл. | Подп. и дата | Взам.инв.№

Изм.	Лист	№ докум.	Подп.	Дата
Разраб.		Захарякова		
Пров.		Ахмадеева		
Т.контр.		Нонин		
Н.контр.		Ахмадеева		
ГИП		Ахмадеева		

Н103-05.00.001

Корпус

Лит.	Масса	Масштаб
Н	2,8	1:5

Лист | Листов 1

Лист. Б-1 ГОСТ 19903-74. 4-IV-8 Ст.3 ГОСТ 16523-89

Новосибирское арендное предприятие ГИПРОАВТОТРАНС

Альбом 5

Формат	Зона	Поз.	Обозначение	Наименование	Кол.	Примечание
				Документация		
А4			Н103-06.00.000 СБ	Сборочный чертеж		
				Детали		
Б.Ч.	1		Н103-06.00.001	Пластина		
				Лист Б-2 ГОСТ 19903-74		
				4-IV-В Ст.3 ГОСТ 16523-89		
				95h14 x 45h14	1	0,03кг
Б.Ч.	2		Н103.06.00.002	Шайба		
				Круг В-30 ГОСТ 2590-88		
				Ст.3 ГОСТ 535-88		
				L=7h14	1	0,03кг

Привязан

Инв.№

Изм	Лист	№ докум	Подп	Дата
Разраб.		Хохряков		
Пров.		Хожаева		
Н-контр.		Хожаева		
Утв.		Ножин		

Н 103-06.00.000

Язык

Лит.	Лист	Листов
4		1

Новосибирское арендное предприятие ГИПРОАВТОТРАНС

Инв.№ подл. | Подп. и дата | Взам.инв.№

Н 103-06.00.000 СБ

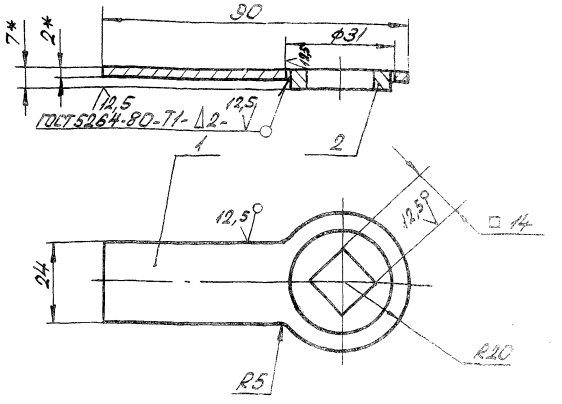

1. * Размеры для справок.
2. H14; h14; $\pm\frac{t2}{2}$.
3. Покрытие: грунтовка ХС-010 ТУ6-21-7-89/эмаль ХВ-124, салатная, ГОСТ 10144-89. IV. У3.

Привязан:

Инв.№

Изм	Лист	№ докум	Подп	Дата
Разраб.		Хохряков		
Пров.		Хожаева		
Т-контр.		Ножин		
Н-контр.		Хожаева		
Утв.		Ножин		

Н 103-06.00.000СБ

Язык

Сборочный чертеж

Лит.	Масса	Масштаб
4	0,06	1:1

Лист	Листов 1

Новосибирское арендное предприятие ГИПРОАВТОТРАНС

Альбом 5

Формат	Зона	Поз	Обозначение	Наименование	Кол	Примечание
				Документация		
А3			Н103-07.00.000СБ	Сборочный чертеж		
				Детали		
Б4		1	Н103-07.00.001	Связь	2	
Б4		2	Н103-07.00.002	Перегородка		
				Лист Б-2 ГОСТ 19903-74		
				4-IV-В Ст.3 ГОСТ 16523-89		
				400h14×100h14	1	0,6 кг
Б4		3	Н103-07.00.003	Стойка		
				Уголок Б-50×50×5 ГОСТ 8509-86		
				Ст.3 ГОСТ 535-88		
				L = 100h14	4	0,38 кг
			Переменные данные	для исполнений		
				Н103-07.00.000		
				Детали		
Б4		4	Н103-07.00.004	Полка		
				Лист Б-2 ГОСТ 19903-74		
				4-IV-В Ст.3 ГОСТ 16523-89		
				618h14×370h14	2	3,6 кг

Привязан

Инв.№

Изм. Лист. № докум. Подп. Дата

Разраб. Хохрякова

Пров. Ханаева

Н.контр. Ханаева

Утв. Нонин

Н103-07.00.000

Секция

Лит. | Лист 1 | Листов 2

Формат	Зона	Поз	Обозначение	Наименование	Кол	Примечание
Б4		5	Н103-07.00.005	Уголок		
				Уголок Б-50×50×5 ГОСТ 8509-86		
				Ст.3 ГОСТ 535-88		
				L = 1950h14	4	7,4 кг
				Н103-07.00.000-01		
				Детали		
Б4		4	Н103-07.00.004-01	Полка		
				Лист Б-2 ГОСТ 19903-74		
				4-IV-В Ст.3 ГОСТ 16523-89		
				1118h14×370h14	2	6,5 кг
Б4		5	Н103-07.00.005-01	Уголок		
				Уголок Б-50×50×5 ГОСТ 8509-86		
				Ст.3 ГОСТ 535-88		
				L = 2450h14	4	9,2 кг
				Н103-07.00.000-02		
				Детали		
Б4		4	Н103-07.00.004-02	Полка		
				Лист Б-2 ГОСТ 19903-74		
				4-IV-В Ст.3 ГОСТ 16523-89		
				1218h14×370h14	2	7,1 кг
Б4		5	Н103-07.00.005-02	Уголок		
				Уголок Б-50×50×5 ГОСТ 8509-86		
				Ст.3 ГОСТ 535-88		
				L = 2550h14	4	9,6 кг

Инв.№ подл. | Подп. и дата | Взам.инв.№

Изм. Лист № докум. Подп. Дата

Н103-07.00.000

Лист 2

Альбом 5

Н103-07.00.000СБ

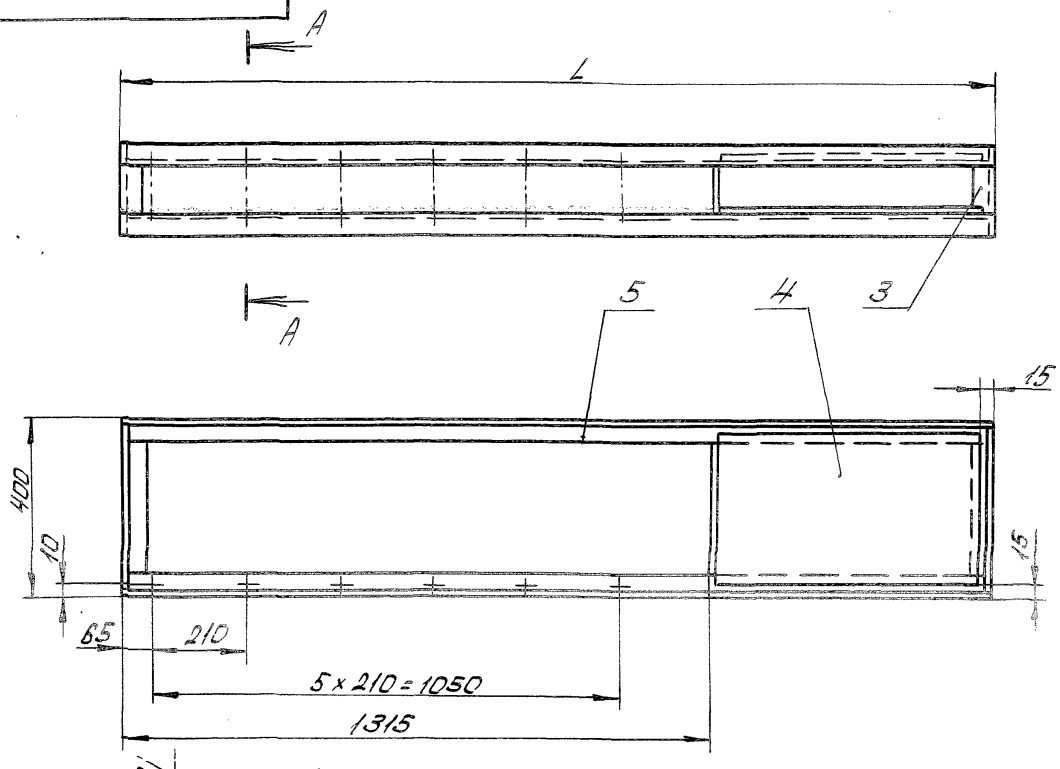

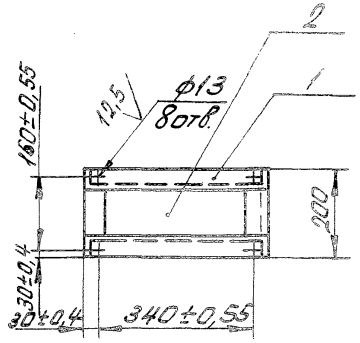

1.* Размер для справок.
2. H14, h14; $\pm \frac{t2}{2}$.
3. Сварные швы производить по ГОСТ5264-80 по периметру прилегания деталей катет шва равен наименьшей толщине свариваемых деталей.
4. Шероховатость поверхн. сварных швов и кромок реза дет. Б.ч. – 12,5.
5. Покрытие: грунтовка ХС 010 [illegible] эмаль ХВ-124, салатная, ГОСТ10144-89, IV. УЗ.

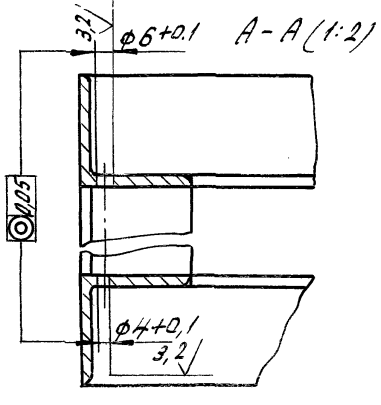

Обозначение	L, мм	Масса, кг
Н103-07.00.000	1950	43,8
-01	2450	57,4
-02	2550	60,3

Привязан

Инв. №

Изм	Лист	N докум	Подп.	Дата
Разраб		Хохрякова		
Пров.		Хожаева		
Т-контр				
Н-контр		Хожаева		
Утв.		Ножин		

Н103-07.00.000 СБ

Секция

Сборочный чертеж

Лит.	Масса	Масштаб
Н	см. табл.	1:10

Лист | Листов 1

Новосибирское арендное предприятие ГНПРОАВТОТРАНС

Инв. № подл. | Подп. и дата | Взам. инв. №

Альбом 5

Н103-07.00.001

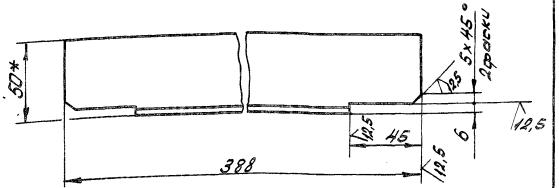

1. * Размер для справок.
2. h14; $\pm \frac{t_2}{2}$.

Привязан

Инв. №

Изм.	Лист	№ докум.	Подп.	Дата
Разраб.		Хохряков		
Пров.		Хожаева		
Т-контр.		Ножин		
Н-контр.		Хожаева		
Утв.		Ножин		

Н103-07.00.001

Связь

Лит.	Масса	Масштаб
Н	1.5	1:2

Лист | Листов 1

Уголок Б-50х50х5ГОСТ8509-86
Ст.3ГОСТ 535-88

Новосибирское арендное предприятие ГИПРОАВТОТРАНС

Инв. № подл. | Подп. и дата | Взам. инв. №

Формат	Зона	Поз.	Обозначение	Наименование	Кол.	Примечание
				Документация		
А3			Н103-08.00.000 СБ	Сборочный чертеж		
				Детали		
А4		1	Н 103-07.00.001	Связь	2	
			Переменные данные для исполнений			
				Н 103-08.00.000		
				Детали		
Б.Ч.		2	Н103-08.00.001	Уголок		
				Уголок Б-50х50х5ГОСТ8509-86		
				Ст.3ГОСТ 535-88		
				L=1950 h14		
				Н103-08.00.000-01		
				Детали		
Б.Ч.		2	Н103-08.00.001-01	Уголок		

Привязан

Инв. №

Изм.	Лист	№ докум.	Подп.	Дата
Разраб.		Хохряков		
Пров.		Хожаева		
Н-контр.		Хожаева		
Утв.		Ножин		

Н 103-08.00.000

Обрамление

Лит.	Лист	Листов
Н	1	2

Новосибирское арендное предприятие ГИПРОАВТОТРАНС

Инв. № подл. | Подп. и дата | Взам. инв. №

Альбом 5

Формат	Зона	Поз.	Обозначение	Наименование	Кол.	Приме-чание
				Уголок Б-50х50х5 ГОСТ 8509-86		
				Ст. 3 ГОСТ 535-88		
				L = 2450 h14	2	9,2 кг
				Н103-08.00.000-02		
				Детали		
Б.ч.		2	Н103-08.00.001-02	Уголок		
				Уголок Б-50х50х5 ГОСТ 8509-86		
				Ст. 3 ГОСТ 535-88		
				L = 2550 h14	2	9,6 кг

Инв. № подл. | Подп. и дата | Взам. инв. №

Изм.	Лист	№ докум.	Подп.	Дата	Н103-08.00.000	Лист 2

Формат	Зона	Поз.	Обозначение	Наименование	Кол.	Приме-чание
				Документация		
А3			Н103-09.00.000 СБ	Сборочный чертеж		
				Детали		
А4		1	Н103-09.00.001	Уголок	2	
			Переменные данные	для исполнений		
				Н103-09.00.000		
				Детали		
А4		2	Н103-09.00.001-01	Уголок	2	
Б.ч.		3	Н103-09.00.002	Лист		
				Лист Б-2 ГОСТ 19903-74		
				4-14-В Ст. 3 ГОСТ 1650-80		
				1920 h14 х 370 h14		
				Н103-09.00.000-01		
				Детали		
А4		2	Н103-09.00.001-02	Уголок	2	

Инв. № подл. | Подп. и дата | Взам. инв. №

Привязан

Инв. №

Изм.	Лист	№ докум.	Подп.	Дата	Н103-09.00.000	Лит.	Лист	Листов
Разраб.		Захарьковский			Полка	Н	1	2
Пров.		Ханаева				Новосибирское арендное предприятие ГИПРОАВТОТРАНС		
Н. контр.		Ханаева						
Утв.		Ножин						

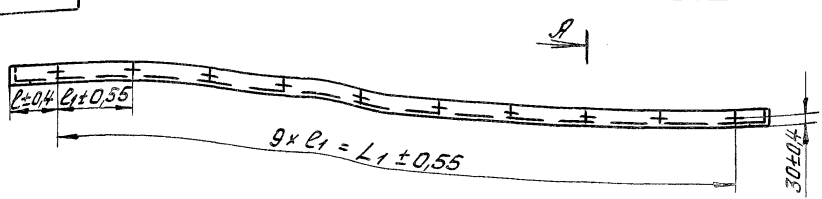

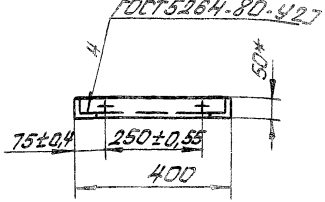

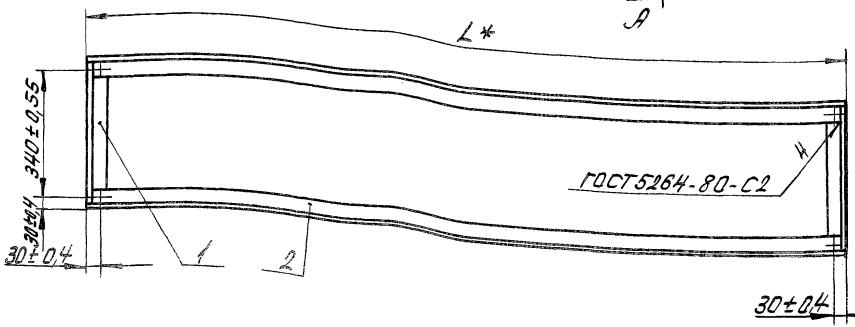

1. * Размеры для справок.
2. H14; h14;
3. Шероховатость поверхн. сварных швов и кромок реза дет. Б.Ч. - 12,5 V.
4. Покрытие: грунтовка ХС-010 ТУ6-21-7-89/эмаль ХВ-124, салатная, ГОСТ10144-89 IV Ц3

А-А (1:2)

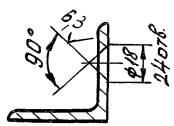

Обозначение	l мм	l1 м	L1; мм	L1 мм	Масса, кг
Н103-08.00.000	102	194	1746	1950	18,6
-01	127	244	2196	2450	22,4
-02	132	254	2286	2550	23,2

Привязан

Инв.№

Н103-08.00.000СБ

Обрамление
Сборочный чертеж

Изм.	Лист	№ докум.	Подп.	Дата
Разраб.		Захрякова		
Пров.		Хомяева		
Т.контр.		Ножин		
Н.контр.		Хомяева		
Утв.		Ножин		

Лит.	Масса	Масштаб
Ч	см. табл.	1:10

Лист | Листов 1

Новосибирское арендное предприятие ГИПРОАВТОТРАНС

Инв.№ подл. | Подп. и дата | Взам.инв.№

Альбом 5

Формат	Зона	Поз	Обозначение	Наименование	Кол.	Примечание
Б.Ч.		3	Н103-09.00.002-01	Лист		
				Лист Б-2 ГОСТ 19903-74		
				4-IV-8 Ст.3 ГОСТ 16523-89		
				2420h14×370h14	1	14 кг
				Н103-09.00.000-02		
				Детали		
А4		2	Н103-09.00.001-03	Уголок	2	
Б.Ч.		3	Н103-09.00.002-02	Лист		
				Лист Б-2 ГОСТ 19903-74		
				4-IV-8 Ст.3 ГОСТ 16523-89		
				2520h14×370h14	1	14,6 кг

Взам. инв. №

Подп. и дата

Инв. № подл.

Изм.	Лист	№ докум.	Подп.	Дата	Н103-09.00.000	Лист 2

Н103-09.00.001

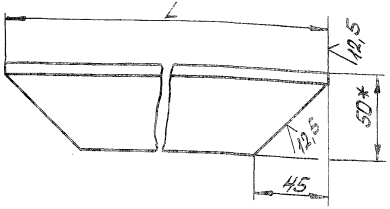

Обозначение	L, мм	Масса, кг
Н103-09.00.001	390	1,4
-01	1940	7,2
-02	2440	9,2
-03	2540	9,6

1. * Размер для справок.
2. h14; $\pm \frac{t2}{2}$.

Привязан

Инв. №

Взам. инв. №

Подп. и дата

Инв. № подл.

Изм.	Лист	№ докум.	Подп.	Дата
Разраб.		Хохряков		
Пров.		Хожаева		
Т-контр.		Ножин		
Н-контр.		Хожаева		
Утв.		Ножин		

Н103-09.00.001

Уголок

Лит.	Масса	Масштаб
Н	см. табл.	1:2

Лист | Листов 1

Уголок Б-50×50×5 ГОСТ 8509-86 Ст.3 ГОСТ 535-88

Новосибирское арендное предприятие ГИПРОАВТОТРАНС

Н103-09.00.000С6

Альбом 5

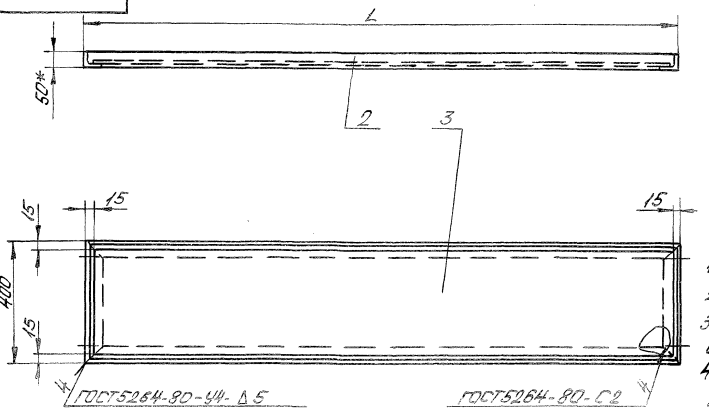

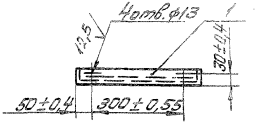

1.* Размер для справок.
2. Н14; h14; $\pm\frac{t_2}{2}$.
3. Шероховатость поверхн. сварных швов и кромок реза дет. Б.4. $\overset{12,5}{\nabla}$.
4. Покрытие: грунтовка ХС-010 ТУ6-21-7-89 / эмаль ХВ-124 [illegible] ная. ГОСТ 10144-89 [illegible]

Обозначение	L_1 мм	Масса, кг
Н103-09.00.000	1950	29,6
-01	2450	41,4
-02	2550	43

Привязан

Инв. №

Изм	Лист	№ докум.	Подп.	Дата	Н103-09.00.000С6			
Разраб.		Хохрякова			Полка	Лит.	Масса	Масштаб
Пров.		Хожаева				4	см. табл.	1:10
Т-контр.		Ножин			Сборочный чертеж	Лист	Листов 1	
Н-контр.		Хожаева				Новосибирское арендное предприятие ГИПРОАВТОТРАНС		
Утв.		Ножин						

Инв. № подл. | Подп. и дата | Взам. инв. №

Альбом 5

Н103-00.00.003

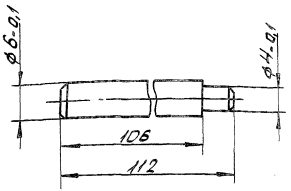

1.* Размер для справок.
2. h14
3. Покрытие: Ц.12.хр.

Привязан:

Инв.№

Изм.	Лист	№док.	Подп.	Дата	Н103-00.00.003			
Разраб.		Пахомова			Ось	Лит.	Масса	Масштаб
Пров.		Одинаева				Н	0,025	2:1
Т.контр.		Ножин				Лист	Листов 1	
Н.контр.		Одинаева			Круг В-8 ГОСТ 2590-88 / Ст.3 ГОСТ 535-88	Новосибирское арендное предприятие ГИПРОАВТОТРАНС		
Утв.		Ножин						

Инв.№ подл. | Подп. и дата | Взам.инв.№

Н103-00.00.001

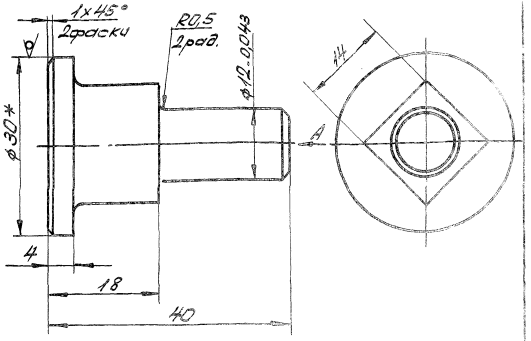

1.* Размер для справок.
2. h14; $\pm \frac{t2}{2}$.

Привязан

Инв.№

Изм.	Лист	№док.	Подп.	Дата	Н103-00.00.001			
Разраб.		Пахомова			Палец	Лит.	Масса	Масштаб
Пров.		Одинаева				Н	0,06	2:1
Т.контр.		Ножин				Лист	Листов 1	
Н.контр.		Одинаева			Круг В-30 ГОСТ 2590-88 / Ст.3 ГОСТ 535-88	Новосибирское арендное предприятие ГИПРОАВТОТРАНС		
Утв.		Ножин						

Инв.№ подл. | Подп. и дата | Взам.инв.№

Альбом 5

Н103-00.00.002

12,5

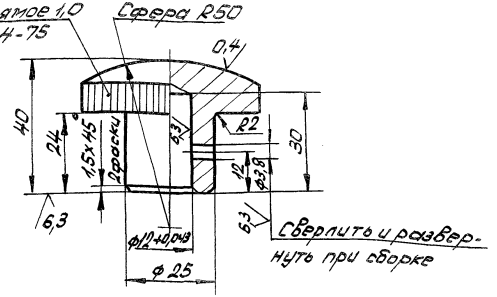

1. $H14; h14; \pm\frac{t^2}{2}$.
2. Покрытие: М6.Н9.Хр3.6.

Привязан

Инв.№

Изм.	Лист	№ докум.	Подп.	Дата
Разраб.	Захарьков			
Пров.	Гончарова			
Т.контр.	Номин			
Н.контр.	Гончарова			
Утв.	Номин			

Н103-00.00.002

Кнопка

Лит.	Масса	Масштаб
И	0,28	1:1

Лист | Листов 1

Круг В-53 ГОСТ 2590-88 / 15 ГОСТ 1050-88

Новосибирское арендное предприятие ГИПРОАВТОТРАНС

Инв.№ подл. | Подп. и дата | Взам.инв.№

Н103-00.00.004

10

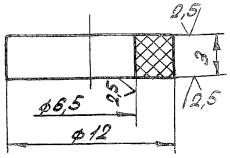

Предельные отклонения размеров: $H14; h14$.

Привязан

Инв.№

Изм.	Лист	№ докум.	Подп.	Дата
Разраб.	Захарьков			
Пров.	Гончарова			
Т.контр.	Номин			
Н.контр.	Номин			
Утв.	Номин			

Н103-00.00.004

Шайба

Лит.	Масса	Масштаб
4	0,001	4:1

Лист | Листов 1

Фторопласт Ф-4 сорт 2 ГОСТ 10007-80

Новосибирское арендное предприятие ГИПРОАВТОТРАНС

Инв.№ подл. | Подп. и дата | Взам.инв.№

Альбом 5

Инв.№ подл. | Подп. и дата | Взам.инв.№

Н103-00.00.005

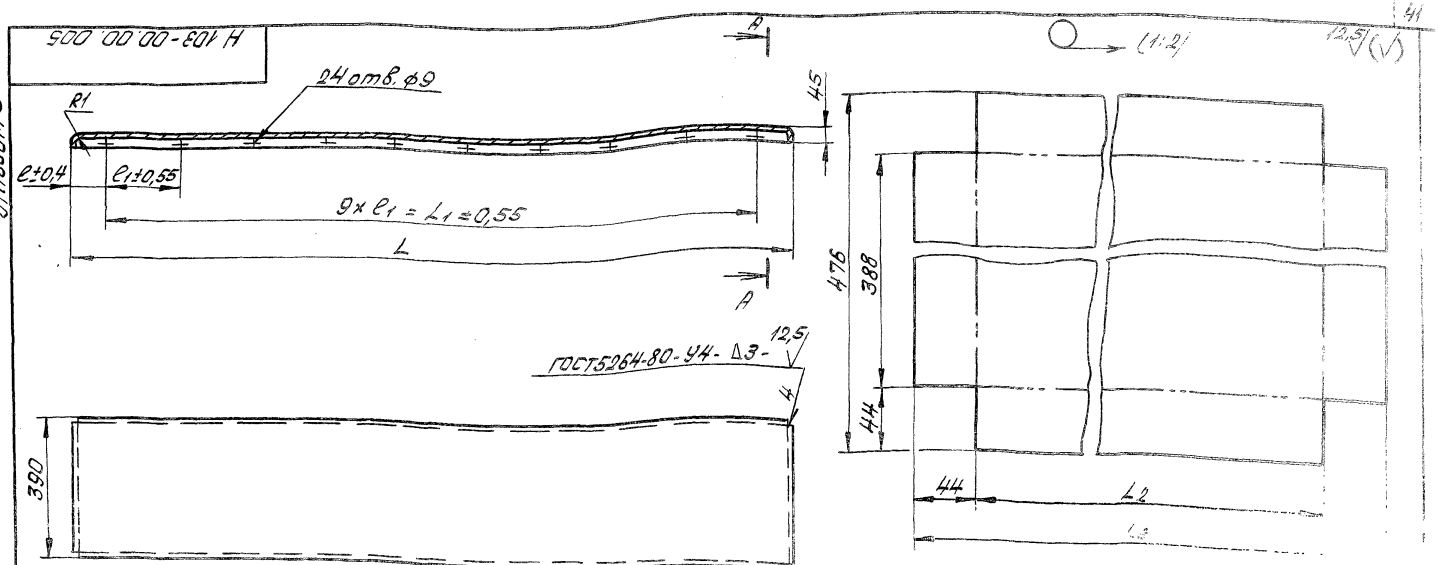

Обозначение	c1, мм	c1, мм	L1, мм	L2, мм	L3, мм	L, мм	Масса, кг
Н103-00.00.005	97	194	1746	1938	2026	1940	7,5
-01	122	244	2196	2438	2526	2440	9,4
-02	127	254	2286	2538	2626	2540	9,8

1.* Размер для справок.
2. H14; h14; ±IT2/2.
3. Покрытие: грунтовка ХС-010 ТУ6-21-7-89/эмаль ХВ-124, салатная, ГОСТ 10144-89. IV. У3.

Привязан

Инв.№

Изм.	Лист	№ докум.	Подп.	Дата	Н103-00.00.005			
Разраб.		Тюряков			Лист	Лит.	Масса	Масштаб
Пров.		Хожаев					см. табл.	1:10
Т.контр.		Нонаева				Лист	Листов 1	
Н.контр.		Хожаев			Б-1 ГОСТ 19903-74	Новосибирское арендное предприятие ГИПРОАВТОТРАНС		
УТВ.		Нонин			Лист 4-IV-В ст.3 ГОСТ 16523-89			

Альбом 5

Формат	Зона	Поз.	Обозначение	Наименование	Кол.	Примечание
				Документация		
*)			Н104-00.00.000 СБ	Сборочный чертеж		*) 3х А3
А3			Н104-00.00.000 ВП	Ведомость		
				покупных изделий		
*)			Н104-00.00.000 ТУ	Технические условия		*) 6х А4
*)			Н104-00.00.000 ПС	Паспорт		*) 4х А4
				Сборочные единицы		
*)		1	Н104-01.00.000	Полотно левое	1	*) 2х А4
А4		2	Н104-02.00.000	Полотно правое	1	
А4		3	Н104-03.00.000	Обрамление	1	
А4		4	Н104-04.00.000	Петля	2	
		5	-01	Петля	2	
А4		6	Н104-05.00.000	Шпилька	1	
		7	-01	Шпилька	1	
А4		8	Н104-06.00.000	Рычаг	1	

Привязан

Инв.№

Инв.№ подл. | Подп. и дата | Взам.инв.№

Изм.	Лист	№ докум.	Подп.	Дата	Н 104-00.00.000			
Разраб.		Хохрякова			Ворота распашные, сетчатые	Лит.	Лист 1	Листов 2
Пров.		Хомяева				Новосибирское арендное предприятие ГИПРОАВТОТРАНС		
Н. контр.		Хомяева						
ГИП		Ножин						

Формат	Зона	Поз.	Обозначение	Наименование	Кол.	Примечание
				Детали		
А4		10	Н104-00.00.001	Рычаг	4	
А4		11	Н104-00.00.002	Ось	4	
А4		12	Н104-00.00.003	Втулка	4	
А4		13	Н104-00.00.004	Винт	4	
		14				
		15				
				Стандартные изделия		
		16		Гайка М8.5.019 ГОСТ 5915-70	4	
		17		Шайба 8.65Г.019 ГОСТ 6402-70	4	
		18		Затвор		

Инв.№ подл. | Подп. и дата | Взам.инв.№

Изм.	Лист	№ докум.	Подп.	Дата	Н 104-00.00.000	Лист 2

Н104-00.00.000СБ

Альбом 5

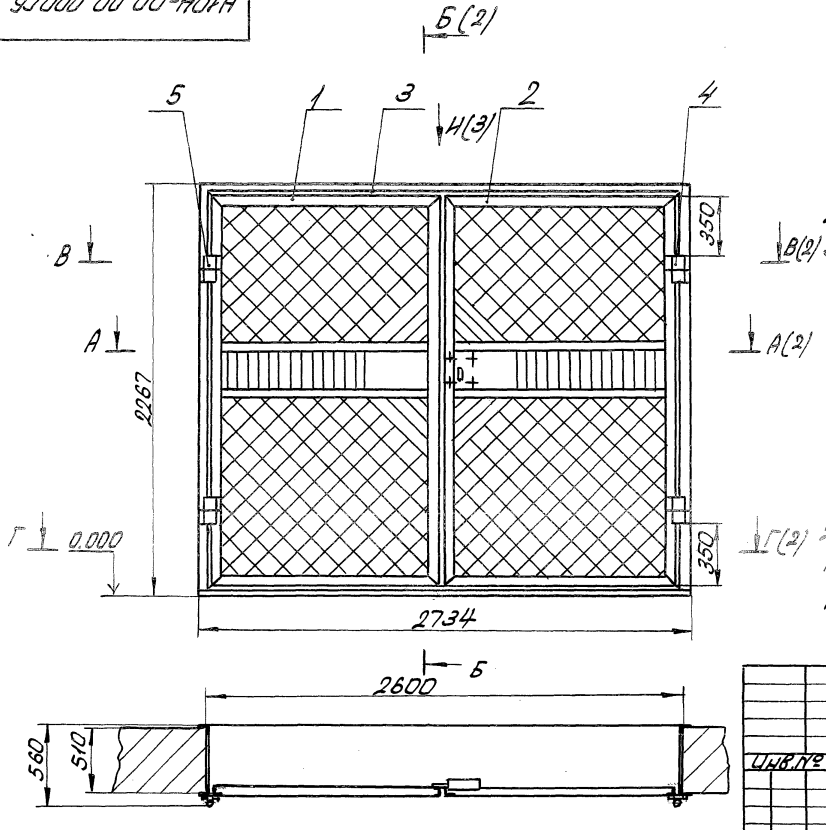

Техническая характеристика

1. Тип - распашные.
2. Размеры проема, мм - 2600 x 2200.
3. Габаритные размеры, мм - 2734 x 2267 x 560.
4. Масса, кг 400.

Технические требования

1. Размеры для справок.
2. При замене замка гаражн... произвести корректировку конструкции рычага поз. 8.

					Привязан			
Инв. №								
					Н104-00.00.000СБ			
Изм	Лист	№ докум.	Подп.	Дата	Ворота распашные, сетчатые Сборочный чертеж	Лит.	Масса	Масштаб
Разраб.		Хохряков	Хох			4	400	1:20
Пров.		Хожаева	Хож			Лист 1	Листов 3	
Т-контр.		Ножин				Новосибирское арендное предприятие ГИПРОАВТОТРАНС		
Н-контр.		Ножин	Хож					
Утв.		Ножин						

Инв. № подл. | Подп. и дата | Взам. инв. №

Альбом 5

93 000 00 00-401Н

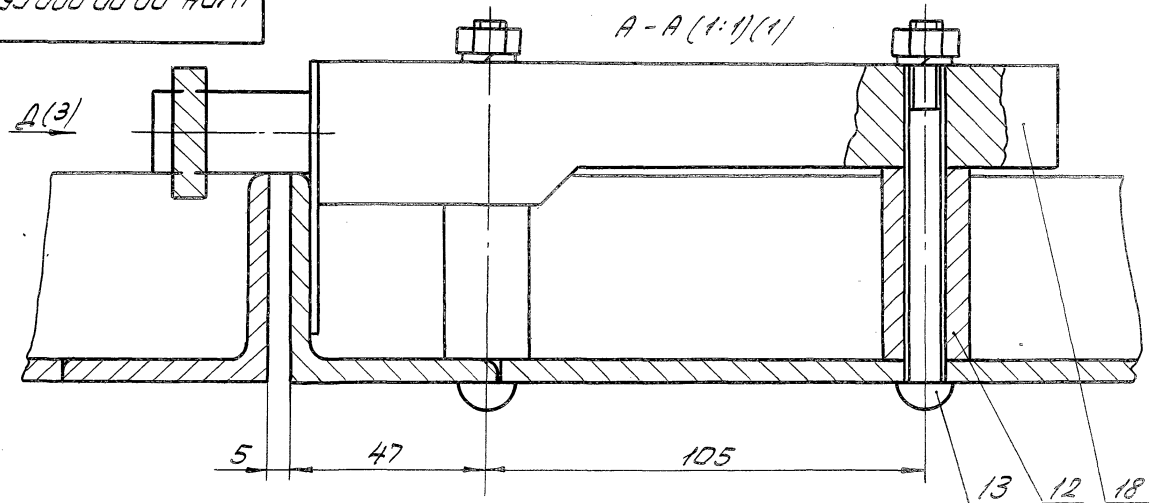

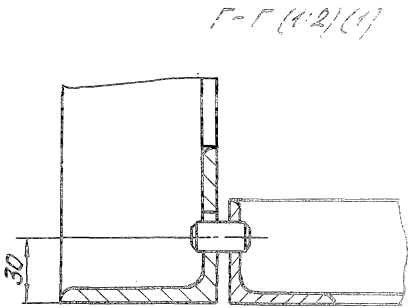

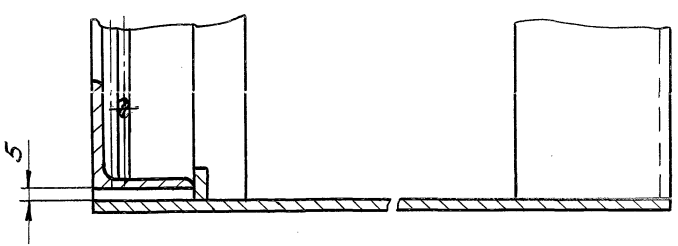

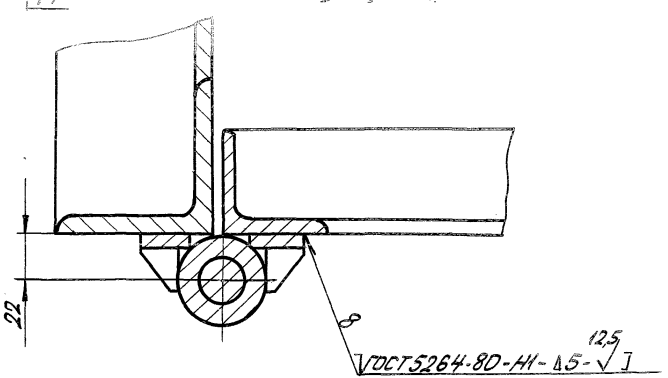

Изм.	Лист	№ докум.	Подп.	Дата	Н 104-00.00.000 СБ	Лист 2

Инв. № подл. | Подп. и дата | Взам. инв. №

Альбом 5

Н104-00.00.000СБ

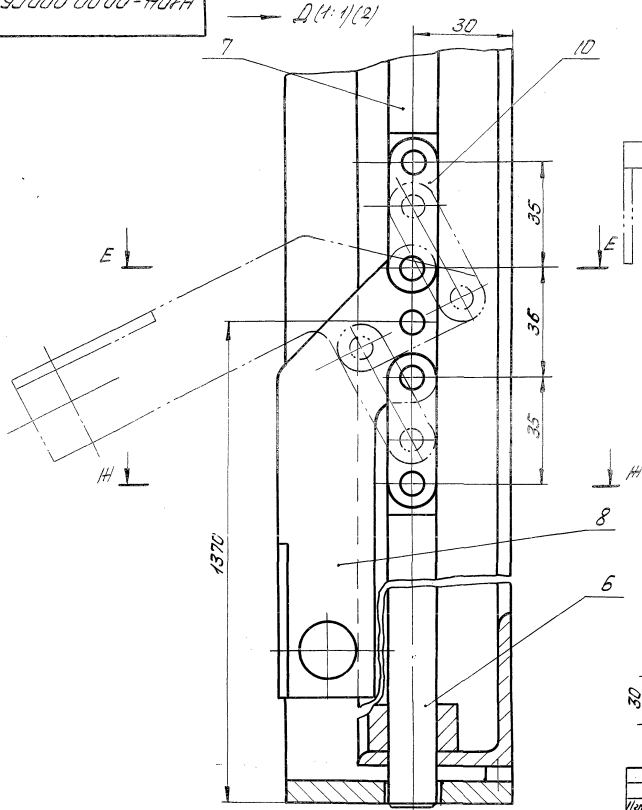

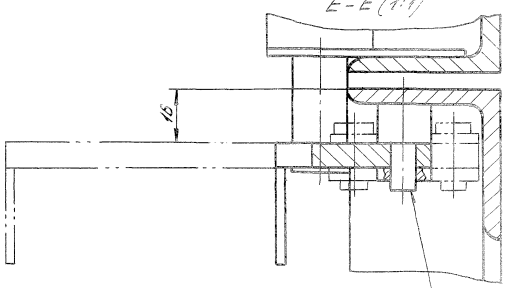

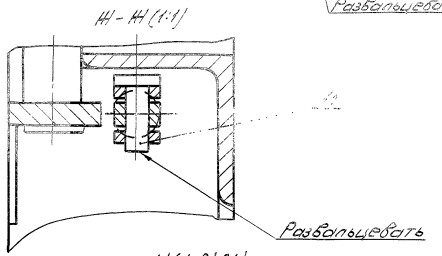

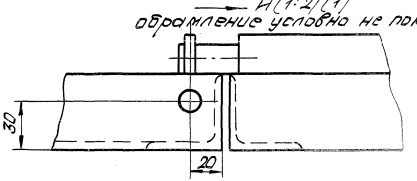

Инв.№подл. | Подп. и дата | Взам.инв.№

Изм.	Лист	№ докум.	Подп.	Дата	Н104-00.00.000СБ	Лист 3

Альбом 5

№ п/п	Наименование	Код ОКП	Обозначение документа на поставку	Поставщик	Куда входит (обозначение)	Количество на изделие	Количество в комплекте	Количество на регулиров.	Количество всего	Примечание
1										
2	Гайка М8.5.019		ГОСТ 5915-70						4	
3										
4	Шайба 8.65Г.019		ГОСТ 6402-70						4	
5										
6	Шарик 19		ГОСТ 3722-81		Н104-04.00.000	1			4	
7										
8	Замок								1	
9										
10										

Инв.№ подл. | Подп. и дата | Взам.инв.№

Привязан.

Инв.№

Изм.	Лист	№ докум.	Подп.	Дата
Разраб.		Хохрякова		
Пров.		Хомяева		
Н.контр.		Хомяева		
Утв.		Номин		

Н 104.-00.00.000 ВП

Ворота распашные, сетчатые

Ведомость покупных изделий

Лит.	Лист	Листов
Н		1

Новосибирское арендное предприятие ГИПРОАВТОТРАНС

Альбом 5

Новосибирское арендное предприятие
ГИПРОАВТОТРАНС

Утверждаю:
Директор НАП „Гипроавтотранс"
_____ Л.Б. Крючков
"___" _____ 1992г.

Ворота
распашные, сетчатые
Модель Н104
Технические условия
Н104-00.00.000ТУ

Главный инженер
_____ Я.И.Вильбергер
"___" _____ 1992г.
Главный инженер проекта
_____ В.Ф.Бетехтин
"___" _____ 1992г.

1992

Инв.№ подл. | Подп. и дата | Взам.инв.№

Настоящие технические условия распространяются на „Ворота распашные, сетчатые" модель Н104.

Ворота предназначены для работы в помещениях, в макроклиматических районах с умеренным климатом (У) и относятся к категории размещения-3 по ГОСТ 15150-69.

Пример записи обозначения при заказе:
„Ворота распашные, сетчатые," модель Н104

I. Технические требования

Ворота распашные, сетчатые, модель Н104, должны соответствовать требованиям настоящих технических условий и комплекта документации согласно Н104-00.00.000.

I.I. Основные параметры и размеры

I.1.1. Тип-распашные.
I.1.2. Размеры проема, мм - 2600×2200
I.1.3. Габаритные размеры, мм - 2734×2200
I.1.4. Масса, кг -

Инв.№ подл. | Подп. и дата | Взам.инв.№

Привязан

Инв.№

Изм.	Лист	№ докум.	Подп.	Дата
Разраб.		Хохрякова		
Пров.		Хожаева		
Н.контр.		Хожаева		
Утв.		Нонин		

Н104-00.00.000ТУ

Ворота распашные, сетчатые
Технические условия

Лит.	Лист	Листов
Н	2	6

Новосибирское арендное предприятие ГИПРОАВТОТРАНС

1.2. Характеристика

1.2.1. Все детали, сборочные единицы и изделие в целом изготовливаются по технологическому процессу, обеспечивающему выполнение требований утвержденных чертежей и настоящих технических условий.

1.2.2. Сварку деталей производить согласно рабочим чертежам и ГОСТ 5264-80 электродами Э-42 по ГОСТ 9467-75.

1.2.3. По окончании сварочных работ все сварные швы должны быть зачищены до металлического блеска.

1.2.4. Контроль качества сварных швов должен осуществляться внешним осмотром.

1.2.5. Механическая обработка деталей должна производиться в полном соответствии с требованиями чертежей, государственных стандартов и настоящих технических условий.

1.2.6. Изделие выполнено в соответствии с „Правилами по охране труда на автомобильном транспорте", утвержденными 24 апреля 1979 год.

1.3. Окраска

1.3.1. Подготовка и окраска изделия, а также их контроль должны производиться в соответствии с технологическим процессом, разработанным заводом-изготовителем и с учетом рекомендаций ГОСТ 9.401-91 для изделий, условия эксплуатации которых относятся к категории -3 по ГОСТ 9.104-79.

По внешнему виду покрытие должно соответствовать IV классу по ГОСТ 9.032-74.

1.3.2. Поврежденные при сборке и монтаже окрашенные поверхности должны быть подкрашены, а также иметь однотонный цвет с основным изделием.

1.4. Комплектность

Изделие поставляется заказчику в следующей комплектности

1.4.1. Ворота распашные сетчатые, модель Н104 шт. 1

1.4.2. Эксплуатационная документация:

паспорт, шт. - 1

1.5. Маркировка

На изделии, принятом отделом технического контроля завода-изготовителя, на видном месте должна быть укреплена табличка, выполненная в соответствии с ГОСТ 12971-67, на которой должно быть указано: наименование завода-изготовителя и товарный знак, шифр изделия, номер ТУ, порядковый номер изделия, год выпуска и клеймо ОТК.

1.6. Упаковка

1.6.1. Консервация, расконсервация и барьерная упаковка должны производиться в соответствии с требованиями ГОСТ 9.014-78.

1.6.2. Товаросопроводительная и техническая документация должна быть упакована во влагонепроницаемом материале и закреплена на полотне ворот.

2. Правила приемки

2.1. Все детали, сборочные единицы и изделие в целом должны быть приняты техническим контролем завода-изготовителя.

2.2. При обнаружении дефектов изделие возвращается цеху для устранения неисправностей. Повторная приемка возобновляется после устранения неисправностей и составления акта, где указываются обнаруженные дефекты, причины их возникновения и меры, принятые к их устранению. Результаты повторной приемки являются окончательными.

2.3. На принятое ОТК завода изделие составляется свидетельство о приемке, один экземпляр которого должен находиться в паспорте изделия.

3. Методы контроля

3.1. Проверка внешнего вида изделия, качества сборки и окраски производится внешним осмотром.

3.2. Проверка размеров с указанными в них допусками производится универсальным мерительным инструментом.

Перечень документов, на которые даны ссылки в технических условиях

Обозначение	Наименование
ГОСТ 9.014-78	ЕСЗКС. Временная противокоррозионная защита изделий. Общие технические требования
ГОСТ 9.104-79	ЕСЗКС. Покрытия лакокрасочные. Группы условий эксплуатации
ГОСТ 9.032-74	ЕСЗКС. Покрытия лакокрасочные. Классификация и обозначение
ГОСТ 9.401-91	Покрытия лакокрасочные изделий, предназначенных для эксплуатации в районах с умеренным климатом. Общие технические требования. Методы ускоренных испытаний
ГОСТ 5264-80	Ручная дуговая сварка. Соединения сварные. Основные типы, конструктивные элементы, размеры
ГОСТ 9467-75	Электроды покрытые металлические для ручной дуговой сварки конструкционных и теплоустойчивых сталей. Типы
ГОСТ 15150-69	Машины, приборы и другие технические изделия. Исполнения для различных климатических районов, категории, условия эксплуатации, хранения и транспортирования в части воздействия климатических факторов внешней среды
ГОСТ 12971-67	Таблички прямоугольные для машин и приборов. Технические требования
Правила	„Правила по охране труда на автомобильном транспорте" утвержденные 24 апреля 1979 год

Альбом 5

Новосибирское арендное предприятие
ГИПРОАВТОТРАНС

Утверждаю:
Директор НАП Гипроавтотранс
_____ Л.Б. Крючков
"__" _____ 1992г.

Ворота
распашные, сетчатые
Модель Н 104
Паспорт
Н104-00.00.000ПС

Главный инженер
_____ Я.И. Вильбергер
"__" _____ 1992г.
Главный инженер проекта
_____ В.Ф. Бетехтин
"__" _____ 1992г.

1992

Инв.№ подл. | Подп. и дата | Взам.инв.№

I. Назначение

Ворота распашные, сетчатые предназначены для пропуска легковых автомобилей типа „Москвич", „Жигули", „УАЗ-469" в боксы стоянки.

2. Техническая характеристика

2.1. Тип - распашные
2.2. Размеры проема, мм - 2600-2200
2.3. Габаритные размеры, мм - 2734х2267х560
2.4. Масса, кг - 400

3. Комплект поставки

Изделие поставляется заказчику в следующем комплекте:
3.1. Ворота распашные сетчатые модель Н104, шт. - 1.
3.2. Эксплуатационная документация, паспорт. - шт. - 1.

4. Устройство

Ворота состоят из обрамления и двух полотен. Обрамление вставляется в проем ворот.

Привязан:

Инв.№

Изм.	Лист	№ докум.	Подп.	Дата
Разраб.		Хохряков		
Пров.		Хомяков		
Н.контр.		Хомяков		
ГИП		Новицкий		

Н104-00.00.000ПС

Ворота распашные сетчатые
Паспорт

Лит.	Лист	Листов
Н	2	4

Новосибирское арендное предприятие ГИПРОАВТОТРАНС

Альбом 5

сварено из двух рамок, соединенных пластинами. Полотна имеют каркас, сваренный из уголков. К уголкам приварены прутки, образующие сетку.

Полотно левое при закрывании ворот закрепляется к обрамлению при помощи шпилек и рычагов. В верхнем положени рычага - полотно открыто.

В нижнем положении - полотно закрыто и рычаг закрепляется замком, служащим для закрывании ворот.

5. Свидетельство о приемке

Ворота распашные сетчатые модель Н104, заводской номер _____ соответствуют техническим условиям Н104-00.00.000ТУ и признаны годными для эксплуатации

Дата выпуска
"__" _____ 19__ г.
Нач. цеха
"__" _____ 19__ г.
Ст. контрольный мастер
"__" _____ 19__ г.

Инв.№ подл. | Подп. и дата | Взам. инв.№ | Инв.№ дубл. | Подп. и дата

6. Гарантийные обязательства

6.1. Завод-изготовитель гарантирует работу изделия в течение 12 месяцев со дня получения заказчиком или 18 месяцев со дня отгрузки при условии эксплуатации его в соответствии с требованиями, указанными в паспорте.

7. Сведения о консервации и упаковке

8.1. Консервацию изделия следует производить в соответствии с ГОСТ 9.014-78 "Временная противокоррозионная защита изделий."

8.2. Упаковку изделий следует производить в соответствии с требованиями стандартов на группы изделий по отраслям и требованиями, предусмотренными в технических условиях.

Альбом 5

Формат	Зона	Поз.	Обозначение	Наименование	Кол.	Приме-чание
				Документация		
А3			Н104-01.00.000СБ	Сборочный чертеж		
				Детали		
А4		1	Н104-01.00.001	Уголок	2	
А4		2	-01	Уголок	2	
А4		3	Н104-01.00.002	Связь	1	
		4	-01	Связь	1	
А4		5	Н104-01.00.003	Бобышка	2	
А4		6	Н104-01.00.004	Ось	1	
А4		7	Н104-01.00.005	Пластина		
				Лист Б-5 ГОСТ 19903-74		
				ВСт.3 ГОСТ 14637-89		
				350 h14 x 200 h14	1	2,7 кг
А4		8	Н104-01.00.006	Пруток		
				Круг В-10 ГОСТ 2590-88		
				Ст.3 ГОСТ 535-88		
				L = 200 h14	13	0,12 кг
А4		9	Н104-01.00.007	Ухо	1	
А4		10	Н104-01.00.008	Палец	2	

Привязан

Инв. №

Инв. № подл. | Подп. и дата | Взам. инв. №

Изм.	Лист	№ докум.	Подп.	Дата
Разраб.		Хохрякова		
Пров.		Хонаева		
Н. контр.		Хонаева		
ГИП		Ханчич		

Н104-01.00.000

Полотно левое

Лит.	Лист	Листов
Н	1	2

Новосибирское арендное предприятие ГИПРОАВТОТРАНС

Формат	Зона	Поз.	Обозначение	Наименование	Кол.	Приме-чание
				Материалы		
		11		Круг В-10 ГОСТ 2590-88		
				Ст.3 ГОСТ 535-88	2,5 кг	
		12		Круг В-6 ГОСТ 2590-88		
				Ст.3 ГОСТ 535-88	10 кг	

Инв. № подл. | Подп. и дата | Взам. инв. №

Изм.	Лист	№ докум.	Подп.	Дата

Н104-01.00.000

Лист 2

Альбом 5

Н104-01.00.000СБ

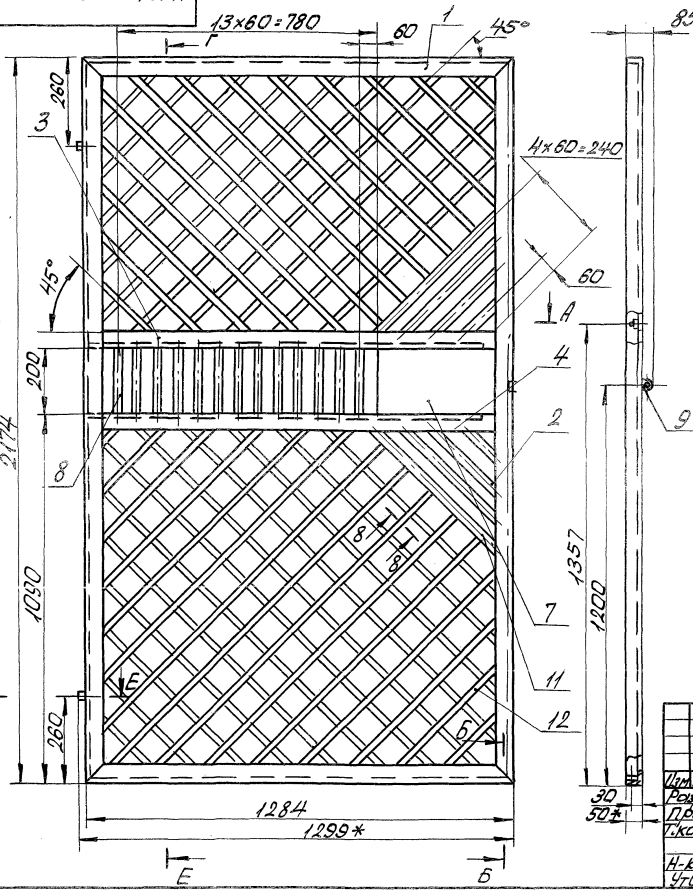

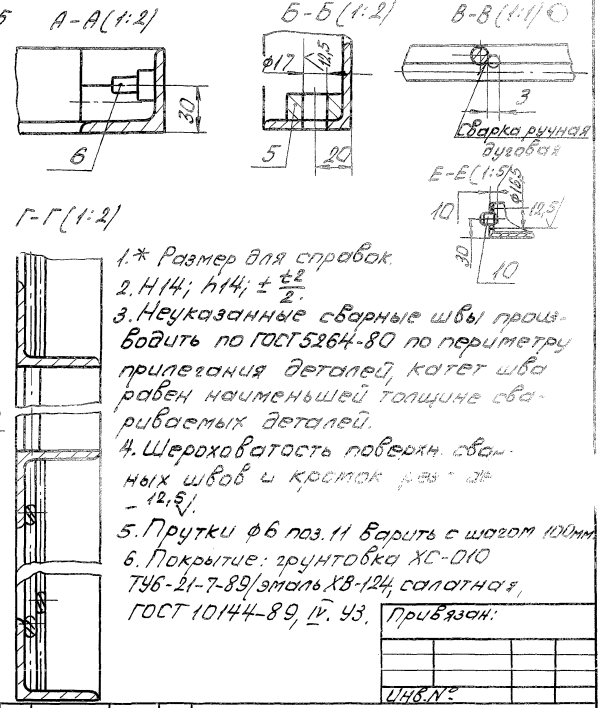

1.* Размер для справок.
2. Н14; h14; $\pm\frac{t2}{2}$.
3. Неуказанные сварные швы производить по ГОСТ 5264-80 по периметру прилегания деталей, катет шва равен наименьшей толщине свариваемых деталей.
4. Шероховатость поверхн. сварных швов и кромок [illegible] – 12,5.
5. Прутки ф6 поз. 11 варить с шагом 100мм.
6. Покрытие: грунтовка ХС-010 ТУ6-21-7-89/эмаль ХВ-124, салатная, ГОСТ 10144-89, IV. УЗ.

Привязан:

Инв.№

Изм.	Лист	N докум.	Подп.	Дата
Разраб.		Хохряков		
Пров.		Хожаева		
Т.контр.		Ножин		
Н-контр.		Хожаева		
Утв.		Ножин		

Н104-01.00.000 СБ

Полотно левое сборочный чертеж

Лит.	Масса	Масштаб
	54	1:10

Лист | Листов 1

Новосибирское арендное предприятие ГИПРОАВТОТРАНС

Инв.№ подл. | Подп. и дата | Взам.инв.№

Альбом 5

Н104-01.00.001

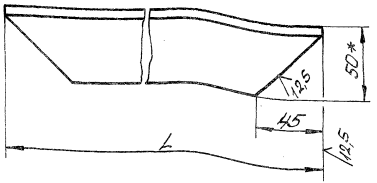

Обозначение	L, мм	Масса, кг
Н104-01.00.001	1274	4,8
-01	2164	8,1

1. * Размер для справок.
2. h14; $\pm\frac{t2}{2}$.

Привязан

Инв. №

Инв. № подл. | Подп. и дата | Взам. инв. №

Изм.	Лист	№ докум.	Подп.	Дата
Разраб.		Хохряков		
Пров.		Хонинев		
Т.контр.		Хонинев		
Н.контр.		Хонинев		
ГИП		Хонинев		

Н104-01.00.001

Уголок

Лит.	Масса	Масштаб
Н	см. табл.	1:2

Лист | Листов 1

Чертил Хонинев

Уголок Б-50х50х5 ГОСТ 8509-86 / Ст.3 ГОСТ 535-88

Новосибирское арендное предприятие ГИПРОАВТОТРАНС

Н104-01.00.002

Н104-01.00.002 - изображено.
Н104-01.00.002-01 зеркальное отражение

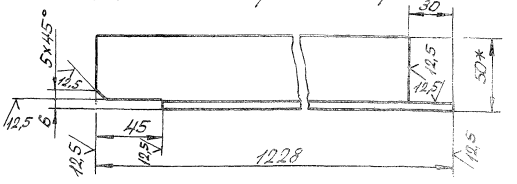

1. * Размер для справок
2. h14; $\pm\frac{t2}{2}$.

Привязан

Инв. №

Инв. № подл. | Подп. и дата | Взам. инв. №

Изм.	Лист	№ докум.	Подп.	Дата
Разраб.		Хохряков		
Пров.		Хонинев		
Т.контр.		Хонинев		
Н.контр.		Хонинев		
ГИП		Хонинев		

Н104-01.00.002

Связь

Лит.	Масса	Масштаб
Н	4,6	1:2

Лист | Листов 1

Чертил Хонинев

Уголок Б-50х50х5 ГОСТ 8509-86 / Ст.3 ГОСТ 535-88

Новосибирское арендное предприятие ГИПРОАВТОТРАНС

Н104-01.00.003

12,5

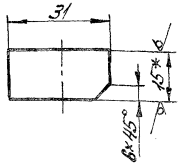

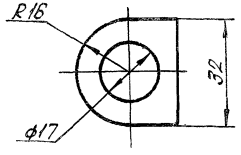

1.* Размер для справок.
2. h14; $\pm\frac{t2}{2}$.

Привязан

Инв.№

Изм.	Лист	№ докум.	Подп.	Дата	Н104-01.00.003			
Разраб.		Хохрякова			Бобышка	Лит.	Масса	Масштаб
Пров.		Хонаева				Н	0,1	1:1
Т.контр.		Нонин				Лист	Листов 1	
Н.контр.		Хонаева			Лист Б-15 ГОСТ 19903-74 Ст.3 ГОСТ 14637-89	Новосибирское арендное предприятие ГИПРОАВТОТРАНС		
Утв.		Нонин						

Инв.№ подл. | Подп. и дата | Взам.инв.№

Н104-01.00.004

12,5

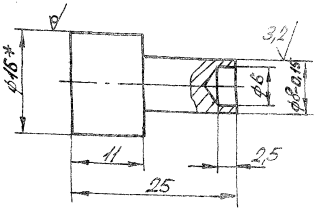

1.* Размер для справок
2. H14; h14; $\pm\frac{t2}{2}$.

Привязан

Инв.№

Изм.	Лист	№ докум.	Подп.	Дата	Н104-01.00.004			
Разраб.		Хохрякова			Ось	Лит.	Масса	Масштаб
Пров.		Хонаева				Н	0,02	2:1
Т.контр.		Нонин				Лист	Листов 1	
Н.контр.		Хонаева			Круг Б-16 ГОСТ 2590-88 Ст.3 ГОСТ 535-88	Новосибирское арендное предприятие ГИПРОАВТОТРАНС		
Утв.		Нонин						

Инв.№ подл. | Подп. и дата | Взам.инв.№

Альбом 5

Н104-01.00.10-Н01 Н

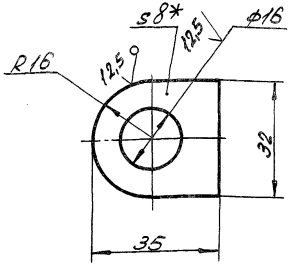

1.* Размер для справок.

2. H14; h14; $\pm \frac{t^2}{2}$.

Привязан

Инв. №

Изм.	Лист	№ докум.	Подп.	Дата
Разраб.		Хохрякова		
Пров.		Хомяева		
Т.контр.		Номин		
Н.контр.		Хомяева		
Ч.в.		Номин		

Н104-01.00.007

Усо

Лит.	Масса	Масштаб
Ч	0,05	1:1

Лист Листов 1

Б-8 ГОСТ 19903-74

Лист В Ст.3 ГОСТ 14637-89

Новосибирское арендное предприятие ГИПРОАВТОТРАНС

Инв.№ подл. | Подп. и дата | Взам.инв.№

Формат	Зона	Поз.	Обозначение	Наименование	Кол.	Примечание
				Документация		
А3			Н104-02.00.000 СБ	Сборочный чертеж		
				Детали		
А4		1	Н104-02.00.001	Связь	2	
Б4		2	Н104-02.00.002	Пластина		
				Лист Б-5 ГОСТ 19903-74		
				В Ст3 ГОСТ 14637-89		
				350h14 x 200h14	1	2,7кг
Б4		3	Н104-02.00.003	Пруток		
				Круг В-10 ГОСТ 2590-88		
				Ст.3 ГОСТ 535-88		
				L = 200h14	13	0,12кг
А4		4	Н104-01.00.001	Уголок	2	
А4		5	Н104-01.00.001-01	Уголок	2	
А4		6	Н104-01.00.003	Бобышка	2	
А4		7	Н104-01.00.007	Ухо	1	
А4		8	Н104-01.00.008	Палец		
				Материалы:		
		9		Круг В-10 ГОСТ 2590-88		
				Ст.3 ГОСТ 535-88	2,5кг	
		10		Круг В-6 ГОСТ 2590-88		
				Ст.3 ГОСТ 535-88	10кг	

Привязан

Инв. №

Изм.	Лист	№ докум.	Подп.	Дата
Разраб.		Хохрякова		
Пров.		Хомяева		
Н.контр.		Хомяева		
Ч.в.		Номин		

Н104-02.00.000

Полотно правое

Лит.	Лист	Листов
	1	1

Новосибирское арендное предприятие ГИПРОАВТОТРАНС

Инв.№ подл. | Подп. и дата | Взам.инв.№

Альбом 5

Н104-02.00.000СБ

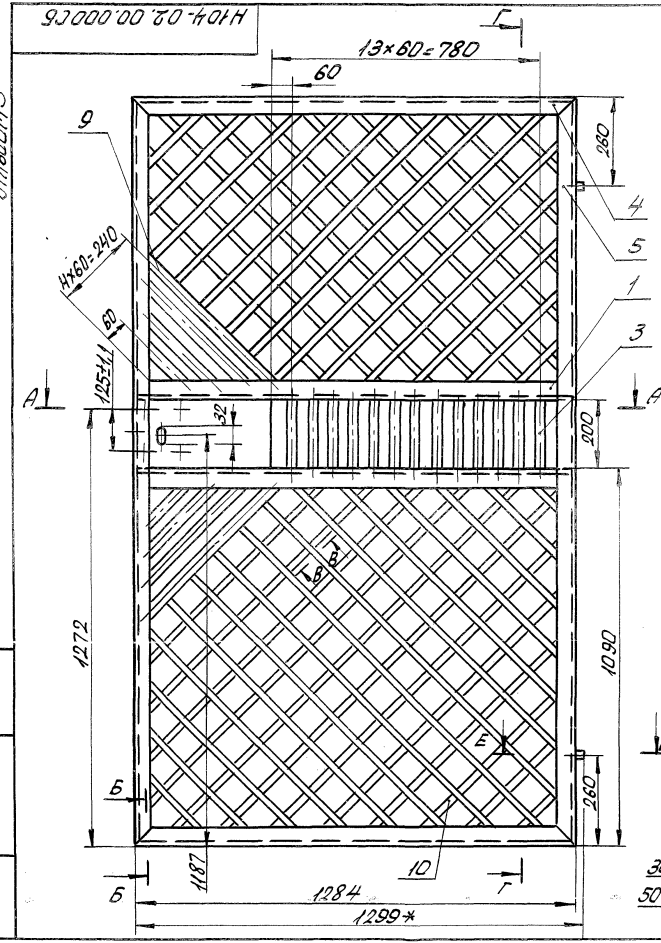

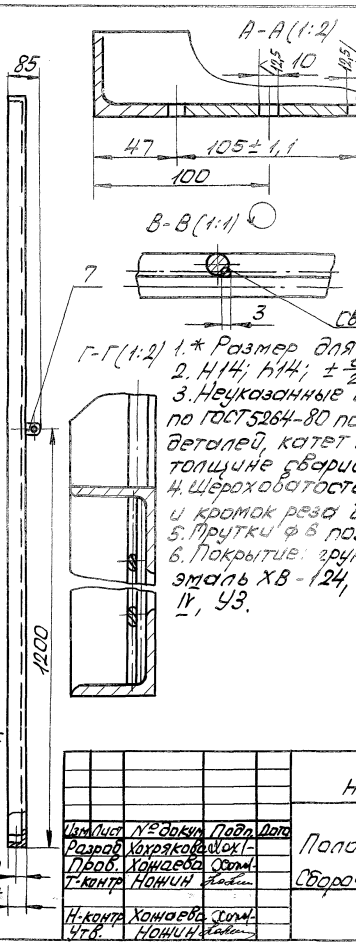

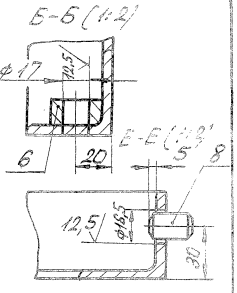

Сварка ручная дуговая

1.* Размер для справок.
2. $H14$; $h14$; $\pm\frac{t_2}{2}$.
3. Неуказанные сварные швы производить по ГОСТ 5264-80 по периметру прилегания деталей, катет шва равен наименьшей толщине свариваемых деталей.
4. Шероховатость поверхн. сварных швов и кромок реза деталей Б +, — 12,5 У.
5. Прутки ф 8 поз. 10 варить с шага.
6. Покрытие: грунтовка ХС-010 ТУ6-21-7-89, эмаль ХВ-124, салатная, ГОСТ 10144-89, IV, У3.

Привязан

Инв. №

Изм.	Лист	№ докум.	Подп.	Дата	Н104-02.00.000СБ		
Разраб.		Хохрякова			Полотно правое сварной чертеж	Лит.	Масса	Масштаб
Пров.		Хонаева				Н	53	1:10
Т.контр.		Ножин				Лист	Листов 1	
Н.контр.		Хонаева				Новосибирское арендное предприятие ГИПРОАВТОТРАНС		
Утв.		Ножин						

Инв. № подл. | Подп. и дата | Взам. инв. №

Альбом 5

Н104-02.00.001

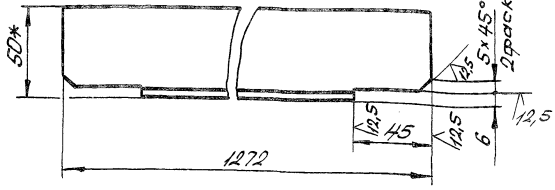

1.* Размер для справок.

2. $h14; \pm \frac{IT14}{2}$.

Привязан

Инв.№

Инв.№подл. | Подп. и дата | Взам.инв.№

Изм.	Лист	№ докум.	Подп.	Дата
Разраб.		Хохрякова		
Пров.		Хончаева		
Т.контр.		Ножин		
Н.контр.		Хончаева		
Утв.		Ножин		

Н104-02.00.001

Связь

Лит.	Масса	Масштаб
И	4,7	1:2

Лист	Листов 1

Уголок Б-50×50×5 ГОСТ 8509-86 / Ст.3 ГОСТ 535-88

Новосибирское арендное предприятие ГИПРОАВТОТРАНС

Н104-01.00.008

12,5

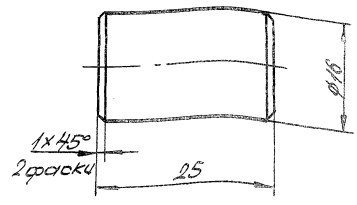

Предельные отклонения размеров: $h14; \pm \frac{IT14}{2}$.

Привязан

Инв.№

Инв.№подл. | Подп. и дата | Взам.инв.№

Изм.	Лист	№ докум.	Подп.	Дата
Разраб.		Хохрякова		
Пров.		Хончаева		
Т.контр.		Ножин		
Н.контр.		Хончаева		
Утв.		Ножин		

Н104-01.00.008

Палец

Лит.	Масса	Масштаб
И	0,05	2:1

Лист	Листов 1

Круг 8-18 ГОСТ 2590-88 / Ст.3 ГОСТ 535-88

Новосибирское арендное предприятие ГИПРОАВТОТРАНС

Альбом 5

Формат	Зона	Поз.	Обозначение	Наименование	Кол.	Примечание
				Документация		
А3			Н104-03.00.000 СБ	Сборочный чертеж		
				Детали		
А4		1.	Н104-03.00.001	Уголок	2	
А4		2	Н104-03.00.002	Уголок	2	
		3	-01	Уголок	2	
Б4		4	Н104-03.00.003	Полоса		
				Лист Б-8 ГОСТ 19903-74		
				В Ст.3 ГОСТ 14637-89		
				526h14×2584h14	1	85,3 кг
Б4		5	Н104-03.00.004	Стяжка		
				Лист Б-8 ГОСТ 19903-74		
				В Ст.3 ГОСТ 14637-89		
				50h14×376h14	40	1,2 кг
Б4		6	Н104-03.00.005	Ребро		
				Лист Б-8 ГОСТ 19903-74		
				В Ст.3 ГОСТ 14637-89		
				15h14×200h14	2	0,19 кг

Привязан

Инв. №

Изм.	Лист	№ докум.	Подп.	Дата
Разраб.		Хохрякова		
Пров.		Хожаева		
Н. контр.		Хожаева		
Утв.		Ножин		

Н104-03.00.000

Обрамление

Лит.	Лист	Листов
4		1

Новосибирское арендное предприятие ГИПРОАВТОТРАНС

Взам. инв. №

Подп. и дата

Инв. № подл.

Н104-03.00.001

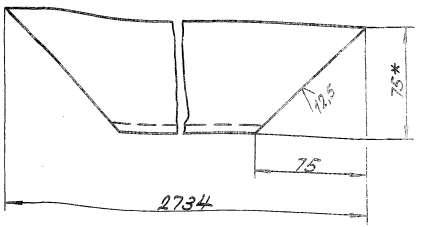

1. * Размер для справок
2. h14

Привязан

Инв. №

Взам. инв. №

Подп. и дата

Инв. № подл.

Н104-03.00.001

Изм.	Лист	№ докум.	Подп.	Дата
Разраб.		Хохрякова		
Пров.		Хожаева		
Т. контр.		Ножин		
Н. контр.		Хожаева		
Утв.		Ножин		

Уголок

Лит.	Масса	Масштаб
4	24,5	1:2

Лист | Листов 1

Уголок Б-75×75×8 ГОСТ 8509-86
Ст.3 ГОСТ 535-88

Новосибирское арендное предприятие ГИПРОАВТОТРАНС

Альбом 5

Н104-03.00.000СБ

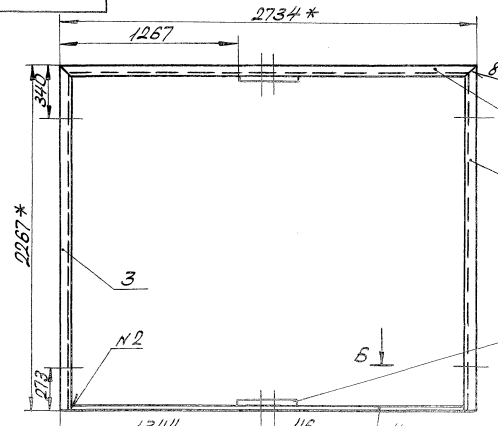

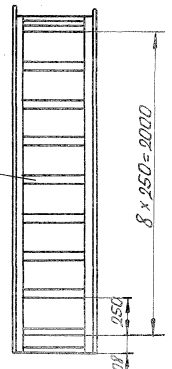

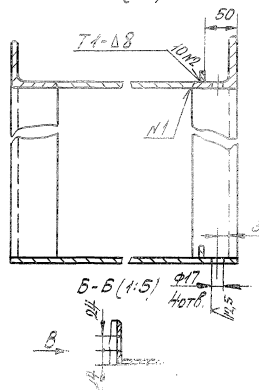

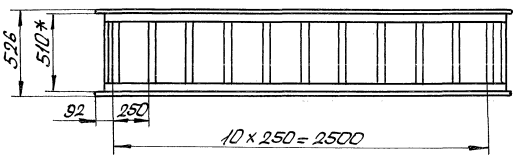

1.* Размеры для справок.
2. Н14; h14; ±IT2/2.
3. Сварные швы - по ГОСТ 5264-80.
4. Шероховатость поверхн. сварных швов и кромок реза дет. Б.Ч. - 12,5 V.
5. Покрытие: грунтовка ХС-010 ТУ6-21-7-89/эмаль ХВ-124, салатная, ГОСТ 10144-89 IV. У3.

Привязан

Инв. №

Изм.	Лист	№ докум.	Подп.	Дата
Разраб.		Хохря кова		
Пров.		Хонаева		
Т. контр.		Нонин		
Н. контр.		Хонаева		
Утв.		Нонин		

Н 104-03.00.000СБ

Обрамление

Сборочный чертеж

Лит.	Масса	Масштаб
Ч	275	1:20

Лист | Листов 1

Новосибирское арендное предприятие (ГИПРОАВТОТРАНС)

Инв. № подл. | Подп. и дата | Взам. инв. №

Альбом 5

Н104-03.00.002

Н104-03.00.002 - изображено:
Н104-03.00.002-01 - зеркальное отражение

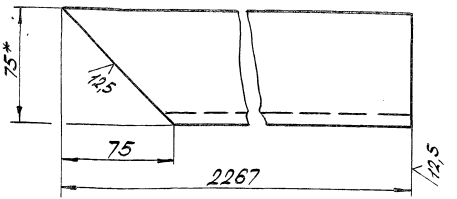

1.* Размер для справок.
2. h14

Привязан

Инв.№

Изм.	Лист	№ докум.	Подп.	Дата
Разраб.		Хохрякова		
Пров.		Хомяков		
Т.контр.		Номин		
Н.контр.		Хомяков		
ГИП		Номин		

Н104-03.00.002

Уголок

Лит.	Масса	Масштаб
И	20,2	1:2

Лист | Листов 1

Уголок 6-75-75х8 ГОСТ 8509-86
Ст.3 ГОСТ 535-88

Новосибирское арендное предприятие ГИПРОАВТОТРАНС

Инв.№ подл. | Подп. и дата | Взам.инв.№

Формат	Зона	Поз.	Обозначение	Наименование	Кол.	Примечание
				Документация		
А3			Н104-04.00.000 СБ	Сборочный чертеж		
				Детали		
А4		1	Н104-04.00.001	Гнездо	1	
А4		2	Н104-04.00.002	Ось	1	
А4		3	Н104-04.00.003	Ребро	4	
А4		4	Н104-04.00.004	Пластина		
				Лист Б-Б ГОСТ 19903-74		
				Вст-3 ГОСТ 14637-89		
				28 h14 х 74 h14	2	0,1 кг
				Стандартные изделия		
		5		Шарик 19 ГОСТ 3722-81		
			Различия исполнений	Н104-04.00.000		
			и Н104-04.00.000-01-00	Сборочному чертежу		

Привязан

Инв.№

Изм.	Лист	№ докум.	Подп.	Дата
Разраб.		Хохрякова		
Пров.		Хомяков		
Н.контр.		Хомяков		
ГИП		Номин		

Н104-04.00.000

Петля

Лит.	Лист	Листов
И		1

Новосибирское арендное предприятие ГИПРОАВТОТРАНС

Н104-04.00.000СБ

Альбом 5

Н104Н-04.00.000 СБ

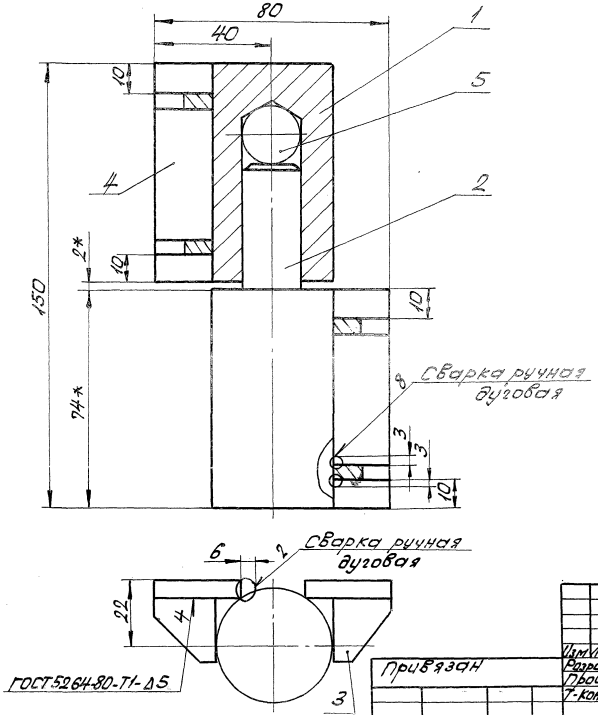

Н104-04.00.000-01 СБ - зеркальное отражение; ост. см. Н104-04.00.000 СБ.

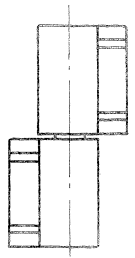

1.* Размеры для справок.
2. h14; ± $\frac{t2}{2}$.
3. Шероховатость поверхн. сварных швов и кромок реза дет. Б. Ч. - 12,5
4. Покрытие: наружных поверхн. - грунтовка ХС010ТУ6-21-7-89/ эмаль ХВ-124, салатная, ГОСТ 10144-89. IV. УЗ.

Изм	Лист	№ докум.	Подп.	Дата	Н104-04.00.000 СБ		
Разраб		Хохрякова			Петля	Лит.	Масса	Масштаб
Пров		Хожаева				Н	1,7	1:1
Т-контр		Ножин			Сборочный чертеж	Лист	Листов 1
Н-контр		Хожаева				Новосибирское арендное предприятие СИПРОВАТОТРАНС	
Утв.		Ножин					

Привязан

Инв. №

Инв. № подл. | Подп. и дата | Взам. инв. №

Альбом 5

Н104-04.00.001

12,5 / V(V)

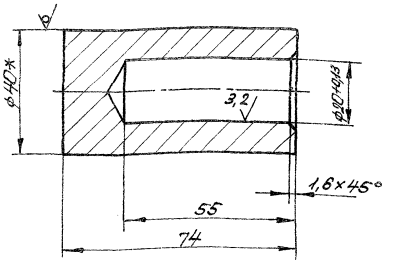

1. * Размер для справок.
2. h14; $\pm \frac{IT14}{2}$.

Привязан

Инв.№

Инв.№ подл. | Подп. и дата | Взам.инв.№

Изм.	Лист	№ докум.	Подп.	Дата
Разраб.		Хохрякова		
Пров.		Хонаева		
Т.контр.		Нонин		
Н.контр.		Хонаева		
Утв.		Нонин		

Н104-04.00.001

Гнездо

Лит.	Масса	Масштаб
Н	0,6	1:1

Круг В-40 ГОСТ 2590-88 / Ст.3 ГОСТ 535-88

Лист | Листов 1

Новосибирское арендное предприятие ГИПРОАВТОТРАНС

Н104-04.00.002

12,5 / V(V)

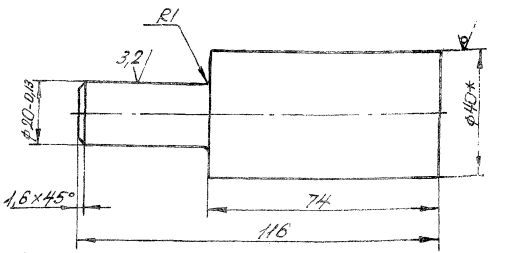

1. * Размер для справок.
2. h14; $\pm \frac{IT14}{2}$.

Привязан

Инв.№

Инв.№ подл. | Подп. и дата | Взам.инв.№

Изм.	Лист	№ докум.	Подп.	Дата
Разраб.		Хохрякова		
Пров.		Хонаева		
Т.контр.		Нонин		
Н.контр.		Хонаева		
Утв.		Нонин		

Н104-04.00.002

Ось

Лит.	Масса	Масштаб
Н	0,8	1:1

Круг В-40 ГОСТ 2590-88 / Ст.3 ГОСТ 535-88

Лист | Листов 1

Новосибирское арендное предприятие ГИПРОАВТОТРАНС

Альбом 5

Н104-04.00.003

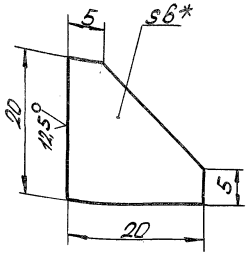

1. * Размер для справок.
2. h14

Привязан

Инв. №

Изм.	Лист	№ докум.	Подп.	Дата
Разраб.		Хохрякова		
Пров.		Хожаева		
Н. контр.		Ножин		
Утв.		Хожаева		

Н104-04.00.003

Ребро

Лит.	Масса	Масштаб
Н	0,013	2:1

Лист | Листов 1

Б-в ГОСТ19903-74
Лист В Ст.3 ГОСТ14637-89

Новосибирское арендное предприятие ГИПРОАВТОТРАНС

Инв. № подл. | Подп. и дата | Взам. инв. №

64

Формат	Зона	Поз.	Обозначение	Наименование	Кол.	Примечание
				Документация		
А4			Н104-05.00.000СБ	Сборочный чертеж		
				Детали		
Б4		1	Н104-05.00.001	Ребро		
				Лист Б-в ГОСТ19903-74		
				В Ст.3 ГОСТ14637-89		
				16h14×26h14	1	0,025 кг
			Переменные данные	Для исполнений		
				Н104-05.00.000		
				Детали		
Б4		2	Н104-05.00.002	Шпилька		
				Круг В-16 ГОСТ2590-88		
				Ст.3 ГОСТ535-88		
				L=1307h14		
				Н104-05.00.000-01		
				Детали		
Б4		2	Н104-05.00.002-01	Шпилька		
				Круг В-16 ГОСТ2590-88		
				Ст.3 ГОСТ535-88		
				L=767h14	1	1,2 кг

Привязан

Инв. №

Изм.	Лист	№ докум.	Подп.	Дата
Разраб.		Хохрякова		
Пров.		Хожаева		
Н. контр.		Ножин		
Утв.		Хожаева		

Н104-05.00.000

Шпилька

Лит.	Лист	Листов
Н		1

Новосибирское арендное предприятие ГИПРОАВТОТРАНС

Инв. № подл. | Подп. и дата | Взам. инв. №

Н104-05.00.000 СБ

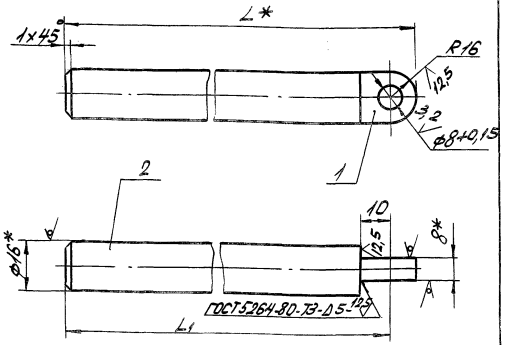

Обозначение	L1	L	Масса кг.
Н104-05.00.000	1317	1333	2,2
-01	777	793	1,3

1.* Размеры для справок.
2. ± t2/2
3. Покрытие: Ц. 12 хр.

Привязан

Инв. №

Инв. № подл. | Подп. и дата | Взам. инв. №

Изм.	Лист	№ докум.	Подп.	Дата
Разраб.		Хохряков		
Пров.		Хонячев		
Т. контр.		Номин		
Н. контр.		Хонячев		
ГИП		Номин		

Н104-05.00.000СБ

Шпилька

Сборочный чертеж

Лит.	Масса	Масштаб
	см. табл.	1:1

Лист | Листов 1

Новосибирское орденское предприятие ГИПРОАВТОТРАНС

Формат	Зона	Поз.	Обозначение	Наименование	Кол.	Примечание
				Документация		
А1			Н104-06.00.000 СБ	Сборочный чертеж		
				Детали		
Б4		1	Н104-06.00.001	Рычаг		
				Лист Б-3 ГОСТ 19903-74		
				В Ст.3 ГОСТ 14637-89		
				52h14×150h14	1	0,3 кг
Б4		2	Н104-06.00.002	Пластина		
				Лист Б-3 ГОСТ 19903-74		
				4-IV-В Ст.3 ГОСТ 16523-89		
				50h14×20h14	1	0,02 кг
			Различия исполнений	Н104-06-00.000		
			и Н104-06.00.000-01-00	сборочному чертежу		

Привязан

Инв. №

Инв. № подл. | Подп. и дата | Взам. инв. №

Изм.	Лист	№ докум.	Подп.	Дата
Разраб.		Хохряков		
Пров.		Хонячев		
Н. контр.		Хонячев		
ГИП		Номин		

Н104-06.00.000

Рычаг

Лит.	Лист	Листов
А		

Новосибирское орденское предприятие ГИПРОАВТОТРАНС

Альбом 5

93.000.00.90-Н01Н

Н104-06.00.000СБ - изображено:
Н104-06.00.000-01СБ - зеркальное отражение

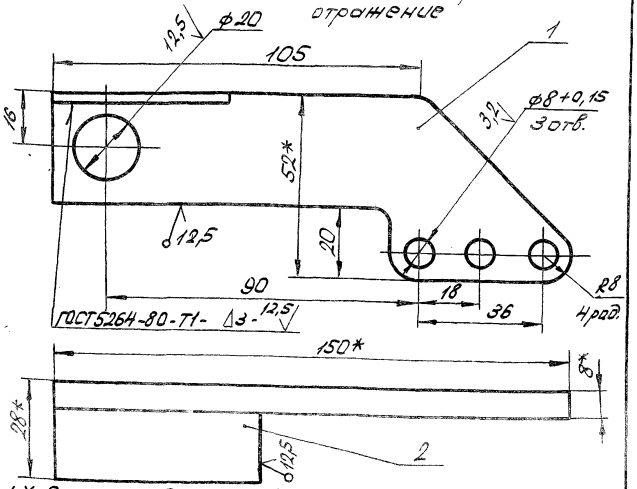

1.* Размеры для справок.
2. H14; h14; $\pm\frac{IT2}{2}$.
3. Покрытие: грунтовка ХС-010 ТУ6-21-7-89/эмаль ХВ-124, салатная, ГОСТ 10144-89. IV, У3, кроме отв. ф 8+0,15.

Привязан

Инв.№

Изм.	Лист	№ докум.	Подп.	Дата
Разраб.		Хохрякова		
Пров.		Хомяков		
Т.контр.		Номин		
Н.контр.		Хомяков		
Утв.		Номин		

Н104-06.00.000СБ

Рычаг

Сборочный чертеж

Лит.	Масса	Масштаб
Н	0,34	1:1

Лист | Листов 1

Новосибирское арендное предприятие ГИПРОАВТОТРАНС

Инв.№ подл. | Подп. и дата | Взам.инв.№

100.00.00-Н01Н

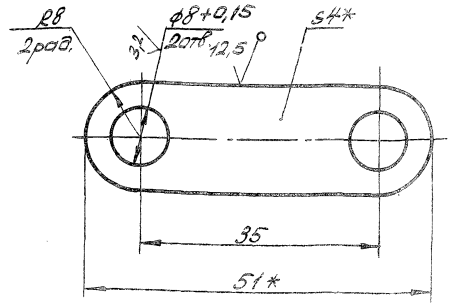

1.* Размеры для справок
2. $\pm\frac{IT2}{2}$.
3. Покрытие: грунтовка ХС-010 ТУ6-21-7-89/эмаль ХВ-124, салатная, ГОСТ 10144-89. IV, У3, кроме отв. ф 8+0,15.

Привязан

Инв.№

Изм.	Лист	№ докум.	Подп.	Дата
Разраб.		Хохрякова		
Пров.		Хомяков		
Т.контр.		Номин		
Н.контр.		Хомяков		
Утв.		Номин		

Н104-00.00.001

Рычаг

Лит.	Масса	Масштаб
Н	0,025	2:1

Лист | Листов 1

Лист 6-4 ГОСТ 19903-74
8 Ст. 3 ГОСТ 14637-89

Новосибирское арендное предприятие ГИПРОАВТОТРАНС

Инв.№ подл. | Подп. и дата | Взам.инв.№

Альбом 5

Н104-00.00.002

12,5
V(V)

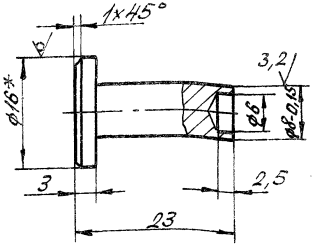

1. * Размер для справок.
2. H14; h14; $\pm \frac{t2}{2}$.
3. Покрытие: Ц. 12. хр.

Привязан

Инв. №

Н104-00.00.002

Изм.	Лист	№ докум.	Подп.	Дата
Разраб.		Хохрякова		
Пров.		Хонаева		
Т.контр.		Ножин		
Н.контр.		Хонаева		
Утв.		Ножин		

Ось

Лит.	Масса	Масштаб
Н	0,13	2:1

Лист	Листов 1

Круг В-16 ГОСТ 2590-88 / Ст. 3 ГОСТ 535-88

Новосибирское арендное предприятие ГИПРОАВТОТРАНС

Инв. № подл. | Подп. и дата | Взам. инв. №

Н104-00.00.003

12,5
V(V)

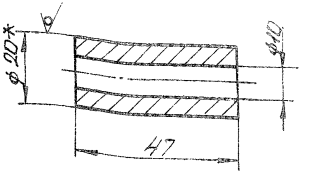

1. * Размер для справок.
2. H14; h14
3. Покрытие: Ц. 12. хр.

Привязан

Инв. №

Н104-00.00.003

Изм.	Лист	№ докум.	Подп.	Дата
Разраб.		Хохрякова		
Пров.		Хонаева		
Т.контр.		Ножин		
Н.контр.		Хонаева		
Утв.		Ножин		

Втулка

Лит.	Масса	Масштаб
Н	0,09	1:1

Лист	Листов 1

Круг В-20 ГОСТ 2590-88 / Ст. 3 ГОСТ 535-88

Новосибирское арендное предприятие ГИПРОАВТОТРАНС

Инв. № подл. | Подп. и дата | Взам. инв. №

Альбом 5

Н00 00 00-Н01Н

6,3

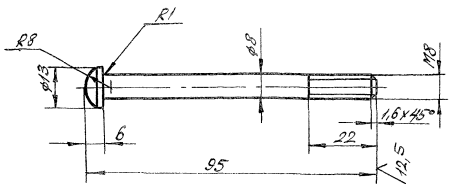

1. 38...46 HRC э.
2. h14; $\pm\frac{t^2}{2}$.
3. Покрытие: Ц. 12. Хр.

Привязан

Инв.№

Изм.	Лист	№ докум.	Подп.	Дата	Н104-00.00.004			
Разраб.		Хохрякова			Винт	Лит.	Масса	Масштаб
Пров.		Хомяков				Н	0,04	1:1
Т.контр.		Нонин				Лист	Листов 1	
Н.контр.		Хомяков			Круг 8-15 ГОСТ 2590-88 / 45 ГОСТ 1050-88	Новосибирское отделение предприятие ГИПРОАВТОТРАНС		
Утв.		Нонин						

Копировал
Формат А4

Альбом 5

Формат	Зона	Поз.	Обозначение	Наименование	Кол.	Примечание
				Документация		
*)			Н105-00.00.000СБ	Сборочный чертеж		*) 3хА3
А3			Н105-00.00.000ВП	Ведомость покупных изделий		
*)			Н105-00.00.000ТУ	Технические условия		*) 6хА4
*)			Н105-00.00.000ПС	Паспорт		*) 3хА4
				Сборочные единицы		
А4		1	Н105-01.00.000	Полотно правое	2	
А4		2	Н105-02.00.000	Обрамление	1	
		3	-01	Обрамление	1	
А4		4	Н104-01.00.000	Полотно левое	2	
А4		5	Н104-04.00.000	Петля	8	
А4		6	Н104-05.00.000	Шпилька	2	
		7	Н104-05.00.000-01	Шпилька	2	
А4		8	Н104-06.00.000	Рычаг	2	
		9				

Привязан:

Инв.№

Изм. Н подл. | Подп. и дата | Взам. инв.№

Изм.	Лист	№ докум.	Подп.	Дата
Разраб.	Хожаева			
Пров.	Хохрякова			
Н-контр.	Хохрякова			
Утв.	Ножин			

Н105-00.00.000

Ворота распашные, сетчатые

Лит.	Лист	Листов
Н	1	2

Новосибирское арендное предприятие ГИПРОАВТОТРАНС

Формат	Зона	Поз.	Обозначение	Наименование	Кол.	Примечание
				Детали		
Б4		12	Н105-00.00.001	Лист		
				Лист Б-5 ГОСТ 19903-74		
				В Ст3 ГОСТ 14637-89		
				5 26h14 x 100h14	1	2,1 кг
Б4		13	Н105-00.00.002	Накладка		
				Лист Б-5 ГОСТ 19903-74		
				В Ст3 ГОСТ 14637-89		
				150h14 x 100h14	10	0,6 кг
А4		14	Н104-00.00.001	Рычаг	16	
А4		15	Н104-00.00.002	Ось	16	
А4		16	Н104-00.00.003	Втулка	8	
А4		17	Н104-00.00.004	Винт	8	
		18				
		19				
				Стандартные изделия		
		20		Гайка М8.5.019		
				ГОСТ 5915-70	8	
		21		Шайба 8.65Г.019		
				ГОСТ 6402-70	8	
		22		Замок	2	

Изм. Н подл. | Подп. и дата | Взам. инв.№

Изм.	Лист	№ докум.	Подп.	Дата

Н105-00.00.000

Лист 2

Н105-00.00.000СБ

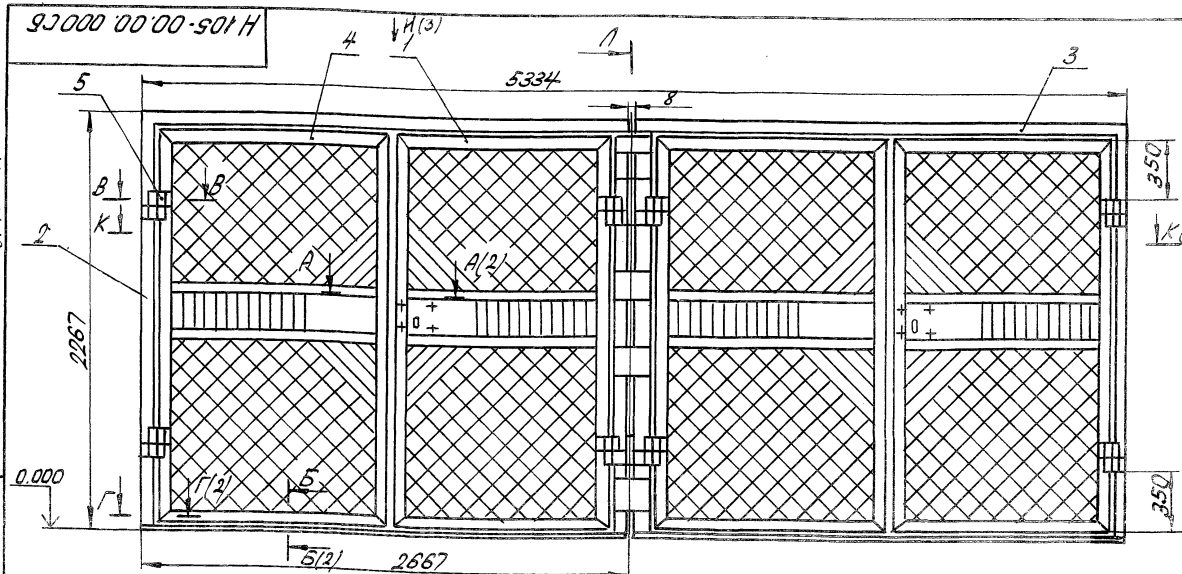

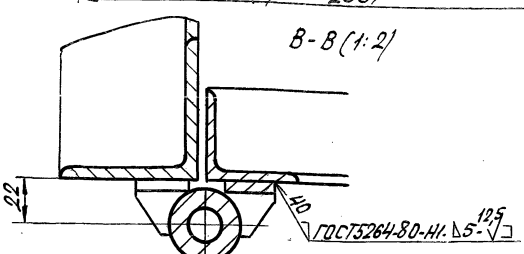

В-В (1:2)

Техническая характеристика

1. Тип - распашные.
2. Размеры проема, мм - 5200 х 2200
3. Габаритные размеры, мм - 5334х2267х560.
4. Масса, кг - 590

Технические требования

Размеры для справок.

Альбом 5

Инв. № подл. | Подп. и дата | Взам. инв. №

					Привязан		
Инв. №							
					Н105-00.00.000СБ		
Изм.	Лист	№ докум.	Подп.	Дата	Ворота распашные, сетчатые	Лит.	Масса	Масшт.
Разраб.		Хонаева				Н	590	1:20
Пров.		Хохрякова			Сборочный чертеж	Лист	Листов 3	
Т.контр.		Нонин				Новосибирское арендное предприятие ГИПРОАВТОТРАНС		
Н.контр.		Хохрякова						
Утв.		Нонин						

Н105-00.00.000 СБ

Альбом 5

А - А (1:1)(1)

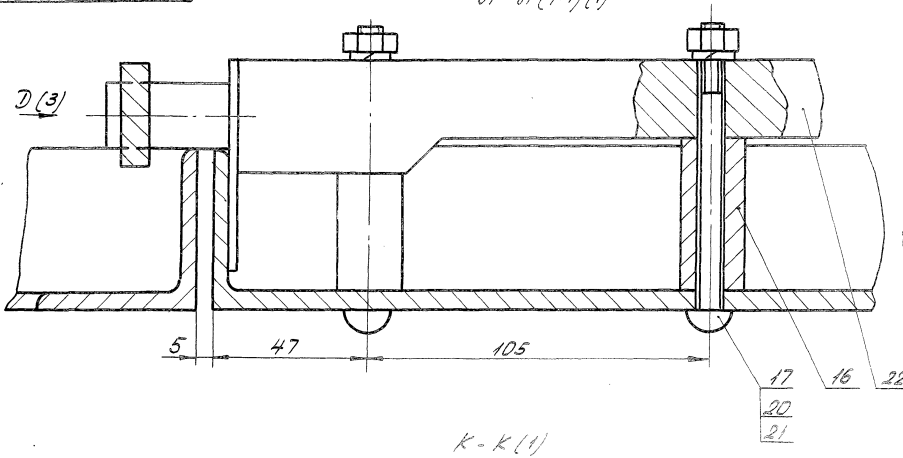

Г - Г (1:2)(1)

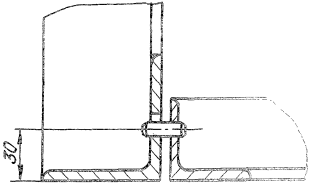

К - К (1)

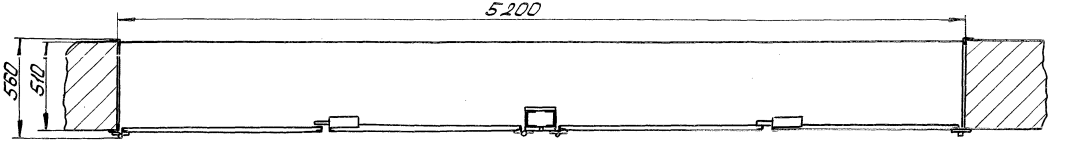

Б - Б (1:2)(1)

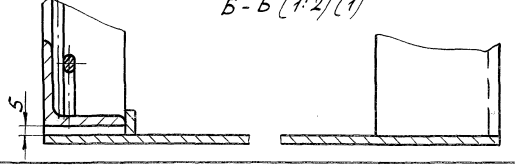

Инв.№ подл. | Подп. и дата | Взам.инв.№

Изм.	Лист	№ докум.	Подп.	Дата	Н105-00.00.000 СБ	Лист 2

Н 105-00.00.000 СБ

Альбом 5

Инв. N подл. | Подп. и дата | Взам. инв. N

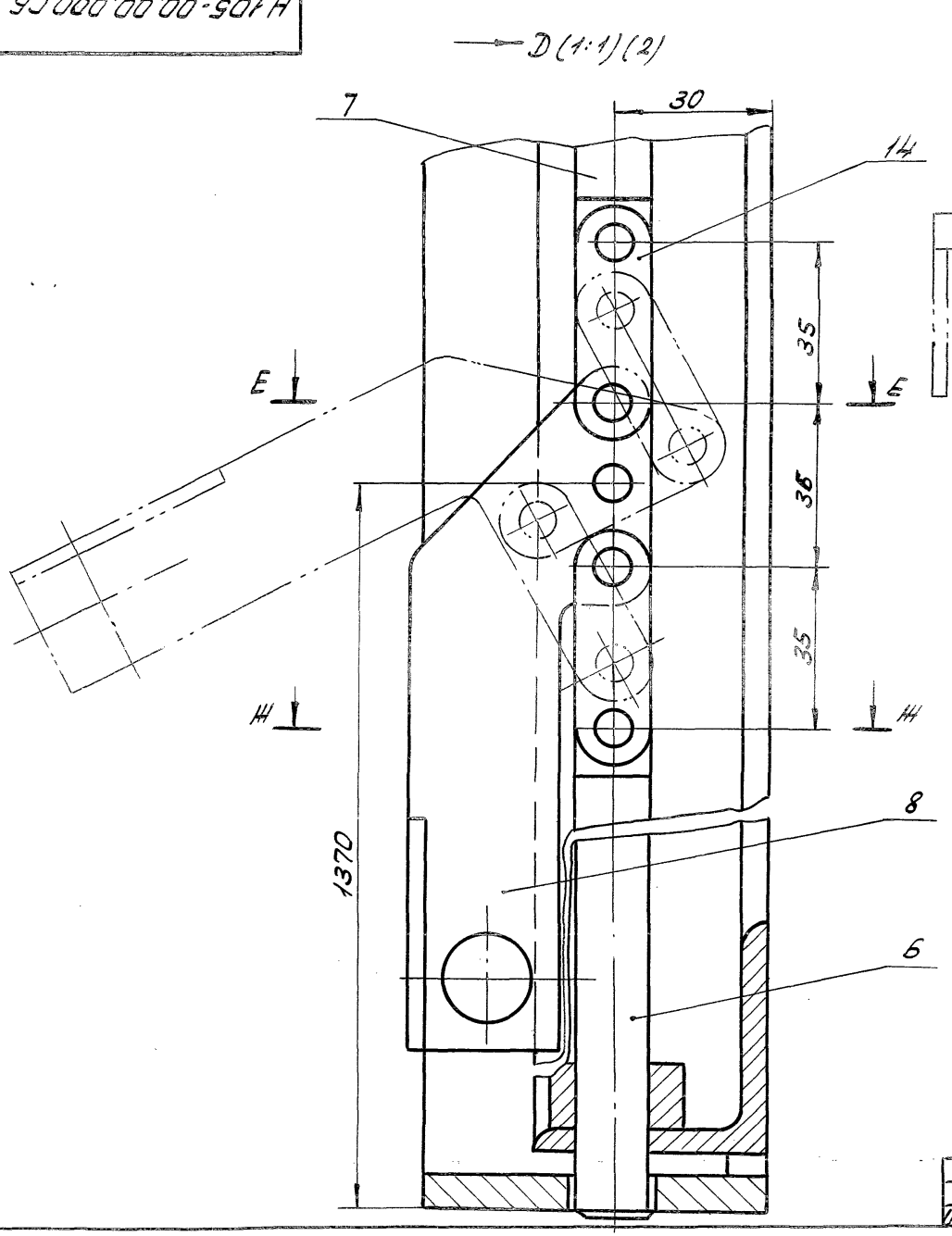

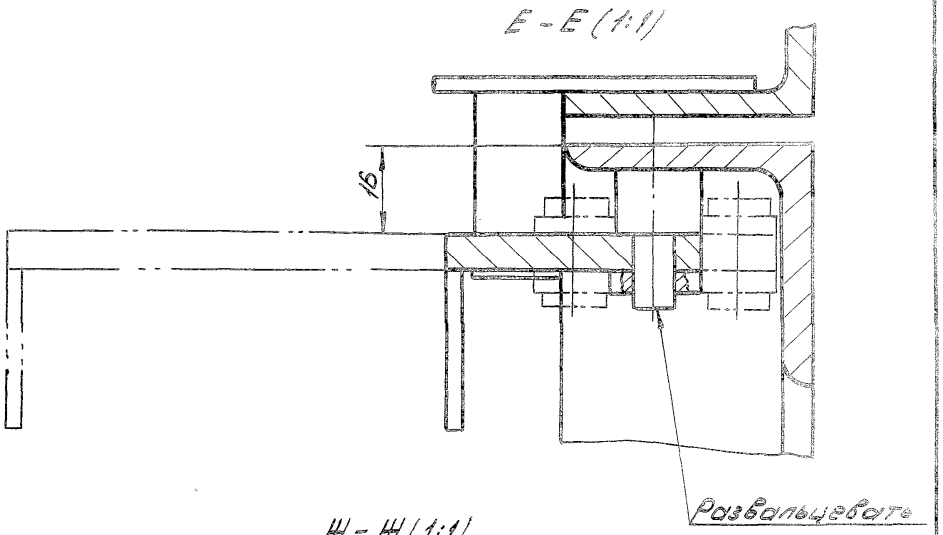

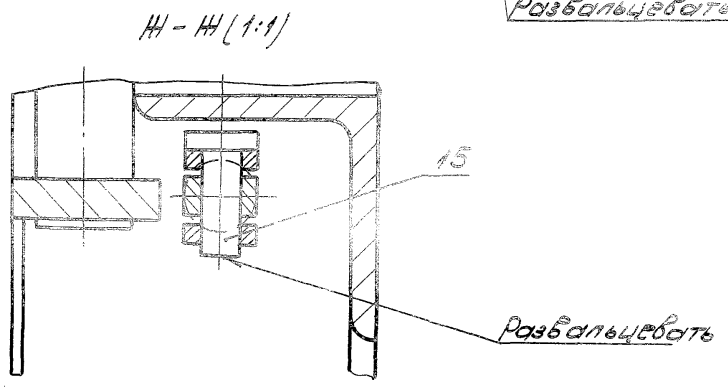

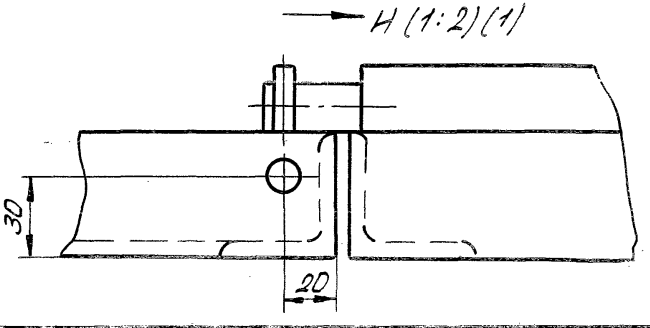

Изм.	Лист	№ докум.	Подп.	Дата	Н 105-00.00.000 СБ	Лист 3

Альбом 5

№ п/п	Наименование	Код ОКП	Обозначение документа на поставку	Поставщик	Куда входит (обозначение)	Количество на изделие	Количество в комплекте	Количество на регулиров.	Количество всего	Примечание
1	Гайка М8.5.019		ГОСТ 5915-70						8	
2										
3	Шайба 8.65Г.019		ГОСТ 6402-70						8	
4										
5	Шарик 19		ГОСТ 3722-81		Н104-04.00.000	1			8	
6										
7	Замок								2	
8										
9										
10										

Инв.№ подл. | Подп. и дата | Взам. инв.№

Привязан

Инв.№

Изм.	Лист	№ докум.	Подп.	Дата
Разраб.		Хонаева		
Пров.		Хохрякова		
Н.контр.		Хонаева		
Утв.		Хохрякова		

Н105-00.00.000ВП

Ворота распашные, сетчатые

Ведомость покупных изделий

Лит.	Лист	Листов
Н		1

Новосибирское арендное предприятие ГИПРОАВТОТРАНС

Альбом 5

Новосибирское арендное предприятие
ГИПРОАВТОТРАНС

Утверждаю:
Директор НАП "Гипроавтотранс"
_____ Л.Б.Крючков
"__" _____ 1992г.

Ворота распашные, сетчатые
Модель Н105
Технические условия Н105-00.00.000ТУ

Главный инженер
_____ Я.И.Вильбергер
"__" _____ 1992г.
Главный инженер проекта
_____ В.Ф.Бетехтин
"__" _____ 1992г.

1992

Инв.№ подл. | Подп. и дата | Взам.инв.№

Настоящие технические условия распространяются на „Ворота распашные, сетчатые",
Модель Н105
Ворота предназначены для работы в помещениях, в макроклиматических районах с умеренным климатом (У) и относятся к категории размещения – 3 по ГОСТ 15150-69.
Пример записи обозначения при заказе: „Ворота распашные, сетчатые", модель Н105

1. Технические требования

Ворота распашные, сетчатые, модель Н105, должны соответствовать требованиям настоящих технических условий и комплекта документации согласно Н105-0.0.00.000

1.1. Основные параметры и размеры

1.1.1. Тип - распашные
1.1.2. Размеры проема, мм — 5200х2200
1.1.3. Габаритные — 5334х2267х560
1.1.4. Масса, кг - — 590

Привязан

Инв.№

Изм.	Лист	№ докум.	Подп.	Дата
Разраб.		Хохрякова		
Пров.		Хожаева		
Н-контр.		Хожаева		
Утв.		Нижин		

Н105-00.00.000ТУ

Ворота распашные металлические сетчатые
Технические условия

Лит.	Лист	Листов
4	2	6

Новосибирское арендное предприятие ГИПРОАВТОТРАНС

Инв.№ подл. | Подп. и дата | Взам.инв.№

Альбом 5

1.2. Характеристика

1.2.1. Все детали и изделие в целом изготавливаются по технологическому процессу, обеспечивающему выполнение требований утвержденных чертежей и настоящих технических условий.

1.2.2. Сварку деталей производить согласно рабочим чертежам и ГОСТ 5264-80 электродами Э-42 по ГОСТ 9467-75.

1.2.3. По окончании сварочных работ все сварные швы должны быть зачищены до металлического блеска.

1.2.4. Контроль качества сварных швов должен осуществляться внешним осмотром.

1.2.5. Механическая обработка деталей должна производиться в полном соответствии с требованиями чертежей, государственных стандартов и настоящих технических условий.

1.2.6. Изделие выполнено в соответствии с „Правилами по охране труда на автомобильном транспорте", утвержденными 24 апр. 1979г.

1.3. Окраска

1.3.1. Подготовка и окраска изделия, а также их контроль должны производиться в соответствии с технологическим процессом, разработанным заводом-изготовителем и с учетом рекомендаций ГОСТ 9.401-91 для изделий, условия эксплуатации которых относятся к категории-3 по ГОСТ 9.104-79.

По внешнему виду покрытие должно соответствовать IV классу по ГОСТ 9.032-74.

1.3.2. Поврежденные при сварке и монтаже окрашенные поверхности должны быть подкрашены, а также иметь однотонный цвет с основным изделием.

1.4. Комплектность

Изделие поставляется заказчику в следующей комплектности:

1.4.1. Ворота распашные,
сетчатые, модель Н105, шт. – 1

1.4.2. Эксплуатационная документация, паспорт – шт.-1

Инв.№ подл. | Подпись и дата | Взам.инв.№

1.5. Маркировка

На изделии, принятом отделом технического контроля завода-изготовителя на видном месте должна быть укреплена табличка, выполненная в соответствии с ГОСТ 12971-67, на которой должно быть указано: наименование завода-изготовителя и товарный знак, шифр изделия, номер ТУ, порядковый номер изделия, год выпуска и клеймо ОТК.

1.6. Упаковка

1.6.1. Консервация, расконсервация и барьерная упаковка должны производиться в соответствии с требованиями ГОСТ 9.014-78.

1.6.2. Товаросопроводительная и техническая документация должна быть упакована во влагонепроницаемом материале и закреплена на полотне ворот.

2. Правила приемки

2.1. Все детали и изделие в целом должны быть приняты техническим контролем завода-изготовителя.

2.2. При обнаружении дефектов изделие возвращается цеху для устранения неисправностей. Повторная приемка возобновляется после устранения неисправностей и составления акта, где указываются обнаруженные дефекты, причины их возникновения и меры, принятые к их устранению. Результаты повторной приемки являются окончательными.

2.3. На принятое ОТК завода изделие составляется свидетельство о приемке, один экземпляр которого должен находиться в паспорте изделия.

Инв.№ подл. | Подпись и дата | Взам.инв.№

Альбом 5

3. Методы контроля

3.1. Проверка внешнего вида изделия, качества сборки и окраски производится внешним осмотром.

3.2. Проверка размеров с указанными в них допусками производится универсальным мерительным инструментом.

Инв.№ подл. | Подп. и дата | Взам.инв.№

Перечень
документов, на которые даны ссылки в технических условиях

Обозначение	Наименование
ГОСТ 9.014-78	ЕСЗКС. Временная противокоррозионная защита изделий. Общие технические требования
ГОСТ 9.104-79	ЕСЗКС. Покрытия лакокрасочные. Группы условий эксплуатации
ГОСТ 9.032-74	ЕСЗКС. Покрытия лакокрасочные. Классификация и обозначение
ГОСТ 9.401-91	Покрытия лакокрасочные изделий, предназначенных для эксплуатации в районах с умеренным климатом. Общие технические требования. Методы ускоренных испытаний
ГОСТ 5264-80	Ручная дуговая сварка. Соединения сварные. Основные типы, конструктивные элементы и размеры
ГОСТ 9467-75	Электроды покрытые металлические для ручной дуговой сварки конструкционных и теплоустойчивых сталей. Типы
ГОСТ 15150-69	Машины, приборы и другие технические изделия. Исполнения для различных климатических районов. Категории, условия эксплуатации, хранения и транспортирования в части воздействия климатических факторов внешней среды
ГОСТ 12971-67	Таблички прямоугольные для машин и приборов. Технические требования
Правило	„Правила по охране труда на автомобильном транспорте" утвержденные 24 апреля 1979 года

Инв.№ подл. | Подп. и дата | Взам.инв.№

Альбом 5

Новосибирское арендное предприятие
ГИПРОАВТОТРАНС

Утверждаю:
Директор НАП "Гипроавтотранс"
_____ Л.Б. Крючков
"__" _____ 1992 г.

Ворота распашные сетчатые Модель Н105 Паспорт Н105.00.00.000ПС

Главный инженер
_____ Я.Н. Вильбергер
"__" _____ 1992 г.
Главный инженер проекта
_____ В.Ф. Бетехтин
"__" _____ 1992 г.

1992

Инв.№ подл. | Подп. и дата | Взам.инв.№

1. Назначение

Ворота распашные, сетчатые предназначены для пропуска легковых автомобилей типа „Москвич," „Жигули," „УАЗ-469" в боксы стоянки.

2. Техническая характеристика

2.1. Тип - распашные
2.2. Размеры проема, мм - 5200 x 2200
2.3. Габаритные размеры, мм - 5334 x 2267 x 560
2.4. Масса, кг 590

3. Комплект поставки

Изделие поставляется заказчику
3.1. Ворота распашные, сетчатые модель Н105, шт. - 1
3.2. Эксплуатационная документация, паспорт, шт. - 1

4. Устройство

Ворота представляют собой блок состоящий из двух распашных ворот, в состав которых входят: обрамление, два полотна. Обрамление сварено из двух рамок стянутых пластинами и стойки.

Привязан
Инв.№

Изм.	Лист	№ докум.	Подп.	Дата	Н105-00.00.000ПС			
Разраб.		Хомяков			Ворота распашные сетчатые Паспорт	Лит.	Лист 2	Листов 3
Пров.		Хохряков				Новосибирское арендное предприятие ГИПРОАВТОТРАНС		
Н.контр.		Хохряков						
ГИП		Нинин						

Инв.№ подл. | Подп. и дата | Взам.инв.№

из швеллера. Обрамление вставляется в проем ворот. Полотна подвешиваются к обрамлению и стойке-швеллеру при помощи петель. Ворота закрываются на запор.

Полотно левое при закрывании ворот закрепляется к обрамлению при помощи шпилек и рычагов. В верхнем положении рычага - полотно закрыто и рычаг закрепляется замком, служащим для закрывания ворот.

5. Свидетельство о приемке.

Ворота распашные, сетчатые, модель Н105, заводской номер _____ соответствуют техническим условиям Н105-00.00.000ТУ и признаны годными для эксплуатации.

Дата выпуска
"__" _____ 19__ г.
Нач. цеха _____
"__" _____ 19__ г.
Ст. контрольный мастер _____
"__" _____ 19__ г.

6. Гарантийные обязательства

6.1. Завод-изготовитель гарантирует работу изделия в течение 12 месяцев со дня получения заказчиком или 18 месяцев со дня отгрузки при условии эксплуатации его в соответствии с требованиями, указанными в паспорте.

7. Сведения о консервации и упаковке

7.1. Консервацию изделия следует производить в соответствии с ГОСТ 9.014-78 "Временная противокоррозионная защита изделий".

7.2. Упаковку изделий следует производить в соответствии с требованиями стандартов на группы изделий по отраслям и требованиями, предусмотренными в технических условиях.

Альбом 5

Формат	Зона	Поз.	Обозначение	Наименование	Кол.	Примечание
				Документация		
А3			Н105-01.00.000СБ	Сборочный чертеж		
				Детали		
А4		1	Н105-01.00.001	Связь	2	
Б4		2	Н105-01.00.002	Пластина		
				Лист Б-5 ГОСТ 19903-74		
				В Ст.3 ГОСТ 14637-89		
				350h14 х 200h14	1	2,7 кг
Б4		3	Н105-01.00.003	Пруток		
				Круг В-10 ГОСТ 2590-88		
				Ст.3 ГОСТ 535-88		
				L = 200h14	13	0,12 кг
А4		4	Н105-01.00.004	Уголок	2	
А4		5	Н104-01.00.001-01	Уголок	2	
А4		6	Н104-01.00.003	Бобышка	2	
А4		7	Н104-01.00.007	Ухо	1	
А4		8	Н104-01.00.008	Палец	2	
				Материалы		
		9		Круг В-10 ГОСТ 2590-88		
				Ст.3 ГОСТ 535-88	25 кг	
				Круг В-6 ГОСТ 2590-88		
				Ст.3 ГОСТ 535-88	10 кг	

Привязан

Инв. № подл. | Подп. и дата | Взам. инв. №

Инв. № дубл.

Изм.	Лист	№ докум.	Подп.	Дата
Разраб.		Хомяков		
Пров.		Хохрякова		
Н. контр.		Хохрякова		
Утв.		Номин		

Н105-01.00.000

Полотно правое

Лит.	Лист	Листов
Н		1

Новосибирское арендное предприятие ГИПРОАВТОТРАНС

Н105-02.00.004

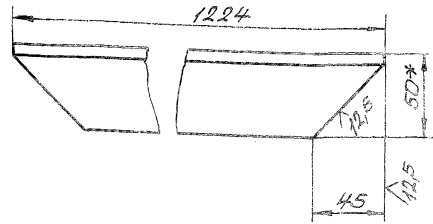

1.* Размер для справок

2. $h14, \pm \frac{IT}{2}$.

Привязан

Инв. № подл. | Подп. и дата | Взам. инв. №

Инв. № дубл.

Изм.	Лист	№ докум.	Подп.	Дата
Разраб.		Хомяков		
Пров.		Хохрякова		
Т. контр.		Номин		
Н. контр.		Хохрякова		
Утв.		Номин		

Н105-01.00.004

Уголок

Уголок Б-50х50х5 ГОСТ 8509-86 / Ст.3 ГОСТ 535-88

Лит.	Масса	Масштаб
Н	4,7	1:2
Лист	Листов 1	

Новосибирское арендное предприятие ГИПРОАВТОТРАНС

Альбом 5

Н105-01.00.000СБ

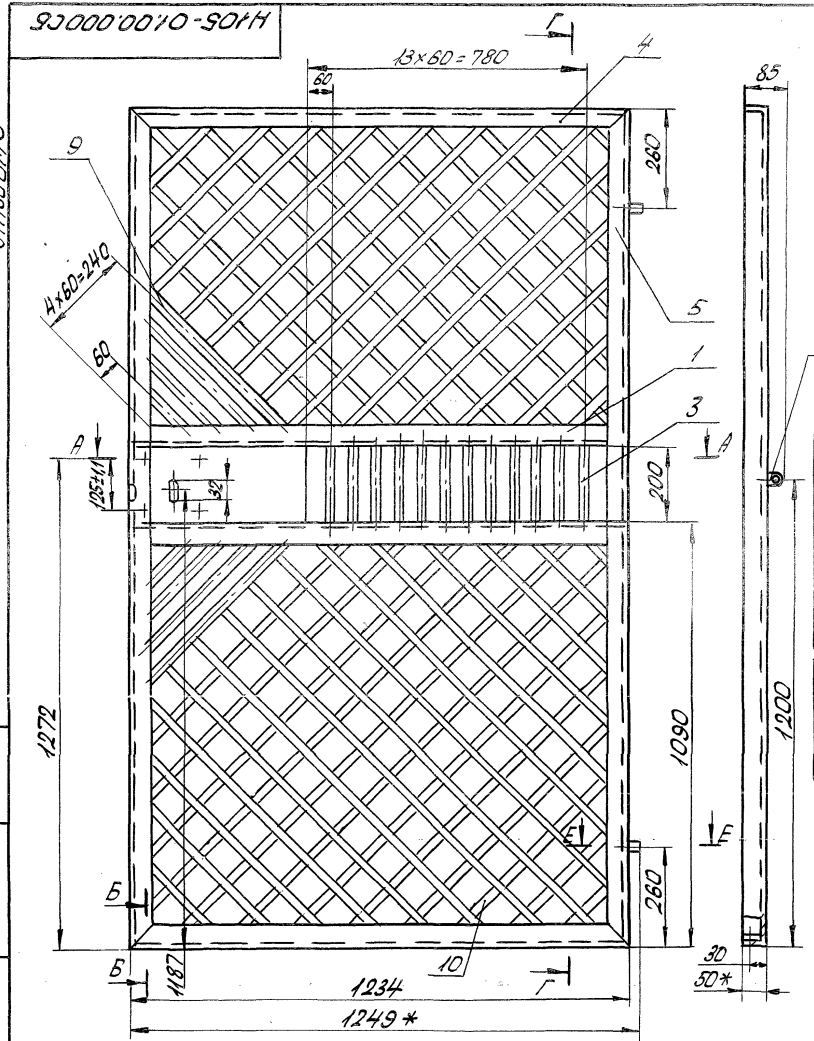

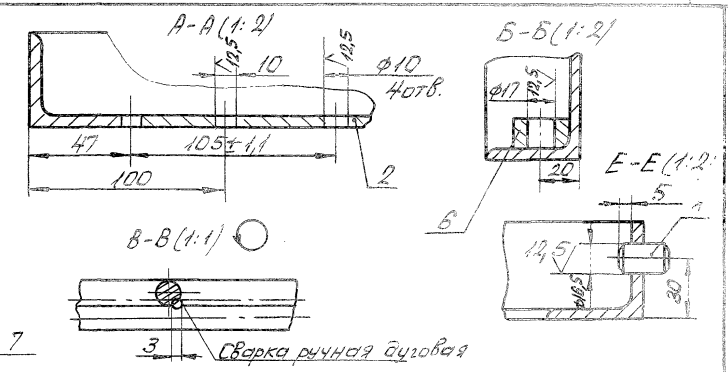

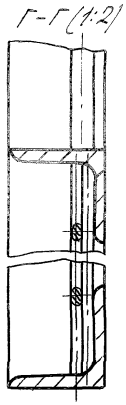

1.* Размер для справок.
2. Н14, h14, $\pm\frac{t_2}{2}$.
3. Неуказанные сварные швы производить по ГОСТ5264-80 по периметру прилегания деталей, катет шва равен наименьшей толщине свариваемых деталей.
4. Шероховатость поверхн. сварных шв. реза дет. Б.ч. $\overset{12,5}{\surd}$.
5. Прутки Ф6 поз.10 приварить с шагом 100 мм.
6. Покрытие: грунтовка ХС-010ТУ6-21-7-89/ эмаль ХВ-124, салатная, ГОСТ10144-89, IV, УЗ.

Привязан:

Инв.№

Изм	Лист	№ докум.	Подп.	Дата
Разраб.		Хожаева		
Пров.		Хохрякова		
Т-контр.		Ножин		
Н-контр.		Хохрякова		
Утв.		Ножин		

Н105-01.00.000СБ

Полотно правое

Сборочный чертеж

Лит.	Масса	Масштаб
4	48	1:10

Лист | Листов 1

Новосибирское арендное предприятие ГИПРОАВТОТРАНС

Инв.№ подл. | Подп. и дата | Взам.инв.№

Н105-01.00.001

А (1:1)

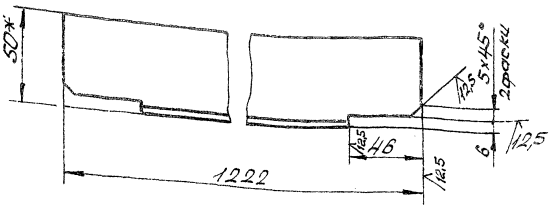

1. * Размер для справок.
2. $h14_{\pm\frac{t2}{2}}$.

Привязан

Инв.№

Изм.	Лист	№ докум.	Подп.	Дата	Н105-01.00.001			
Разраб.		Хонцева			Сборка	Лит.	Масса	Масштаб
Пров.		Хохрякова				Н	4,5	1:2
Т.контр.		Нонин				Лист 1	Листов 1	
Н.контр.		Хохрякова			Уголок Б-50х50х5 ГОСТ 8509-86 / Ст3 ГОСТ 535-88	Новосибирское арендное предприятие ГИПРОАВТОТРАНС		
Утв.		Нонин						

Инв.№ подл. | Подп. и дата | Взам. инв.№

Формат	Зона	Поз.	Обозначение	Наименование	Кол.	Примечание
				Документация		
А3			Н105-02.00.000СБ	Сборочный чертеж		
				Детали		
А4		1	Н105-02.00.001	Уголок	2	
Б4		2	Н105-02.00.002	Стойка		
				Швеллер 10 ГОСТ 8240-89		
				Ст3 ГОСТ 535-88		
				L = 2177 h14	1	18,7 кг
А4		3	Н104-03.00.002-01	Уголок	2	
Б4		4	Н105-02.00.003	Полоса		
				Лист Б-8 ГОСТ 19903-74		
				В Ст3 ГОСТ 14637-89		
				526 h14 х 2588 h14	1	85,5 кг
Б4		5	Н105-02.00.004	Стяжка		
				Лист Б-8 ГОСТ 19903-74		
				В Ст3 ГОСТ 14637-89		
				50 h14 х 376 h14	40	1,2 кг
Б4		6	Н105-02.00.005	Ребро		
				Лист Б-8 ГОСТ 19903-74		
				В Ст3 ГОСТ 14637-89		
				15 h14 х 200 h14	2	0,19 кг

Привязан

Инв.№

Изм.	Лист	№ докум.	Подп.	Дата	Н105-02.00.000			
Разраб.		Хонцева			Обрамление	Лит.	Лист	Листов
Пров.		Хохрякова				Н	1	1
Н.контр.		Хохрякова				Новосибирское арендное предприятие ГИПРОАВТОТРАНС		
Утв.		Нонин						

Инв.№ подл. | Подп. и дата | Взам. инв.№

Н105-02.00.000СБ

Альбом 5

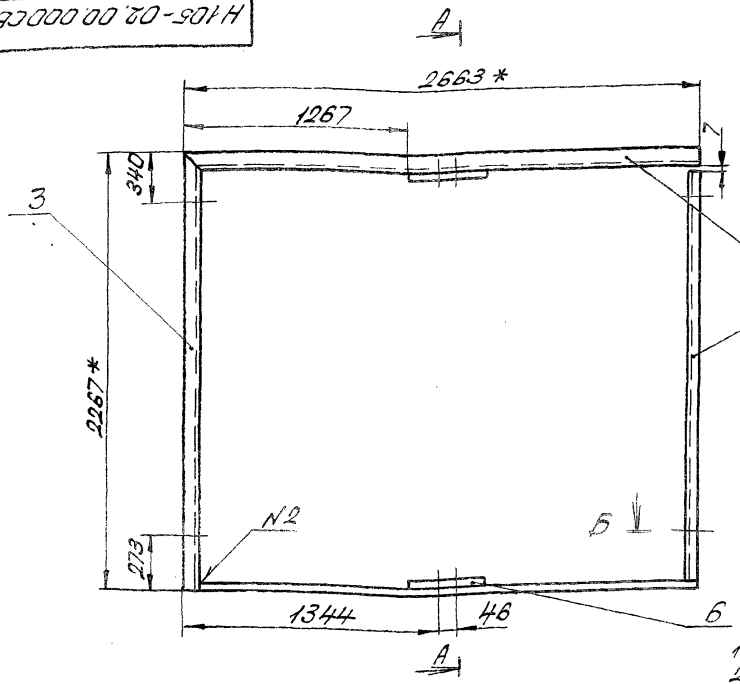

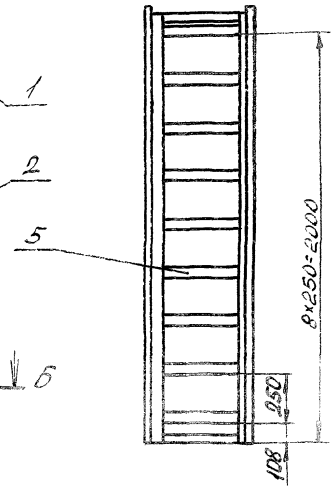

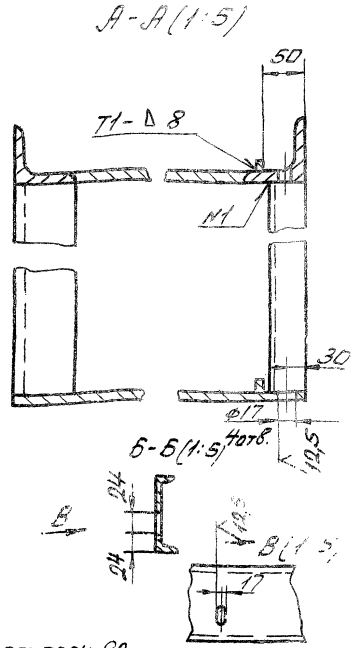

1.* Размеры для справок.
2. Н14, h14 ± t²/2
3. Сварные швы производить по ГОСТ5264-80.
4. Шероховатость поверхн. сварных швов и кромок реза дет. Б.Ч. – 12,5
5. Покрытие: грунтовка ХС-010ТУ6-21-7-89/ эмаль ХВ-124, салатная ГОСТ10144-89. IV. УЗ.

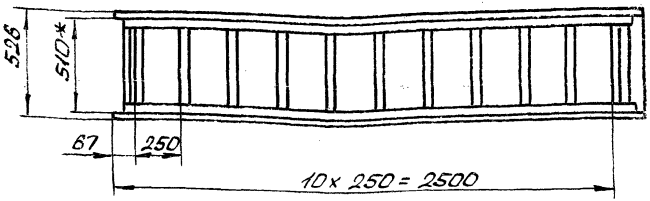

Н105-02.00.000 СБ – изображено

Н105-02.00.000-01 СБ – зеркальное отражение

Изм	Лист	№ докум	Подп.	Дата	Н105-02.00.000СБ			
Разраб.		Хожаева			Обрамление	Лит.	Масса	Масштаб
Пров.		Хохрякова				Н	250	1:20
Т-контр		Ножин			Сборочный чертеж	Лист	Листов 1	
Н-контр		Хохрякова				Новосибирское арендное предприятие СИПРОАВТОТРАНС		
Утв.		Ножин						

Привязан

Инв. №

Альбом 5

Н105-02.00.001

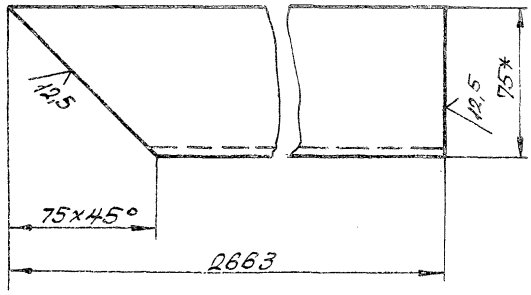

1.* Размер для справок
2. h14

Привязан			
Инв. №			

				Н105-02.00.001				
Изм.	Лист	№ докум.	Подп.	Дата	Уголок	Лит.	Масса	Масштаб
						Н	23	1:2
Пров.	Хохрякова					Лист	Листов 1	
Т-контр	Ножин							
Н-контр	Хохрякова				Уголок 6-75×75×8 ГОСТ 8509-86 / Ст 3 ГОСТ 535-88	Новосибирское арендное предприятие ГИПРОАВТОТРАНС		
Утв.	Ножин							

gost.e-ecolog.ru