ТИПОВОЙ ПРОЕКТ

503-4-18

КОНТРОЛЬНО-ТЕХНИЧЕСКИЙ ПУНКТ ДЛЯ ТРАНСПОРТНЫХ ПРЕДПРИЯТИЙ

АЛЬБОМ I

ОБЩАЯ ПОЯСНИТЕЛЬНАЯ ЗАПИСКА, ТЕХНОЛОГИЧЕСКИЕ, ЭЛЕКТРОТЕХНИЧЕСКИЕ РЕШЕНИЯ, АВТОМАТИЗАЦИЯ ПРОИЗВОДСТВА И САНИТАРНО-ТЕХНИЧЕСКИХ СИСТЕМ, УСТРОЙСТВА СВЯЗИ И СИГНАЛИЗАЦИИ, АРХИТЕКТУРНО-СТРОИТЕЛЬНЫЕ РЕШЕНИЯ, КОНСТРУКЦИИ ЖЕЛЕЗОБЕТОННЫЕ, ОТОПЛЕНИЕ И ВЕНТИЛЯЦИЯ, ВНУТРЕННИЕ ВОДОПРОВОД И КАНАЛИЗАЦИЯ.

gost.e-ecolog.ru

ЦЕНТРАЛЬНЫЙ ИНСТИТУТ ТИПОВОГО ПРОЕКТИРОВАНИЯ
ГОССТРОЯ СССР
КИЕВСКИЙ ФИЛИАЛ
г. Киев-57 ул. Эжена Потье № 12

50/1
Заказ № 4731 Инв. № 8161/1 Тираж 80

Сдано в печать 11/6 1987 Цена 5·62

ТИПОВОЙ ПРОЕКТ

503-4-18

КОНТРОЛЬНО-ТЕХНИЧЕСКИЙ ПУНКТ ДЛЯ ТРАНСПОРТНЫХ ПРЕДПРИЯТИЙ

АЛЬБОМ I

СОСТАВ ПРОЕКТА

АЛЬБОМ I – ОБЩАЯ ПОЯСНИТЕЛЬНАЯ ЗАПИСКА, ТЕХНОЛОГИЧЕСКИЕ, ЭЛЕКТРОТЕХНИЧЕСКИЕ РЕШЕНИЯ, АВТОМАТИЗАЦИЯ ПРОИЗВОДСТВА И САНИТАРНО-ТЕХНИЧЕСКИХ СИСТЕМ, УСТРОЙСТВА СВЯЗИ И СИГНАЛИЗАЦИИ, АРХИТЕКТУРНО-СТРОИТЕЛЬНЫЕ РЕШЕНИЯ, КОНСТРУКЦИИ ЖЕЛЕЗОБЕТОННЫЕ, ОТОПЛЕНИЕ И ВЕНТИЛЯЦИЯ, ВНУТРЕННИЕ ВОДОПРОВОД И КАНАЛИЗАЦИЯ.

АЛЬБОМ II – СМЕТЫ

АЛЬБОМ III – ЗАКАЗНЫЕ СПЕЦИФИКАЦИИ

РАЗРАБОТАН ПРОЕКТНЫМ ИНСТИТУТОМ
„УКРГИПРОПРОМСЕЛЬСТРОЙ"

ДИРЕКТОР ИНСТИТУТА /В.С. СОКОЛОВ/
ГЛАВНЫЙ ИНЖЕНЕР ПРОЕКТА 17.11.1980 г. /Д.М. ВАЙСБАНД/

ТЕХНО-РАБОЧИЙ ПРОЕКТ УТВЕРЖДЕН
И ВВЕДЕН В ДЕЙСТВИЕ ГОСКОМСЕЛЬХОЗТЕХНИКОЙ СССР
С 1 июня 1981 г.
ПРОТОКОЛ № 19 ОТ 10 апреля 1981 г.

Привязан

КФ ЦИТП инв. №8161/1

Альбом 1

Типовой проект 503-4-18

Марка	Наименование	стр
	Обложка	1
	Титульный лист	2
	Содержание альбома	3
	Пояснительная записка	4-7
Т-1	Общие данные (начало)	8
Т-2	Общие данные (продолжение)	9
Т-3	Общие данные (продолжение)	10
Т-4	Общие данные (продолжение)	11
Т-5	Общие данные (окончание)	12
Т-6	План расположения технологического оборудования на отм. 0.000	13
Т-7	План расположения технологического оборудования на отм. 3.300	14
ЭЛ-1	Общие данные (начало)	15
ЭЛ-2	Общие данные (окончание)	16
ЭЛ-3	План сети электроосвещения на отм. 0.000. Расчетные таблицы щитов освещения ЩО-1 ÷ ЩО-3	17
ЭЛ-4	План сети электроосвещения на отм. 3.300 и 4.200	
	Схема питающей сети электроосвещения	18
ЭЛ-5	План сети силового электрооборудования на отм. 0.000	19
ЭЛ-6	Планы сети силового электрооборудования кровли, на отм. 3,300 и на отм. 4.200	20
ЭЛ-7	Расчетно-монтажные таблицы щитов ШР-1, ШР-3	21
ЭЛ-8	Крышные вентиляторы В-2, В-3, В-4, В-5. Схема электрическая принципиальная управления	22
ЭЛ-9	Крышные вентиляторы В-2, В-3, В-4, В-5. Схема подключений	22
АО-01	Общие данные	23
А2-01-01	Приточные установки П1, П2	
	Функциональная схема автоматизации	24
А3-01-01	Приточные установки П1, П2	
	Схема электрическая принципиальная управления	24
А5-01-01	Приточные установки П1, П2	
	Схема подключений	25
А3-02-01	Воздушные-тепловые завесы	
	Схема электрическая принципиальная управления	26
А5-02-01	Воздушные-тепловые завесы	
	Схема подключений	26
А3-03-01	Вытяжные установки В3, В4	
	Схема электрическая принципиальная управления	27
А5-03-01	Вытяжные установки В3, В4	
	Схема подключений	27
АТ-01	Схема расположения	28
СС-1	Общие данные (начало)	29
СС-2	Общие данные (окончание)	30

Марка	Наименование	стр.
СС-3	План сетей связи и сигнализации на отм. 0.000	31
СС-4	План сетей связи и сигнализации на отм. 3.300	32
АР-1	Общие данные (начало)	33
АР-2	Общие данные (окончание)	34
АР-3	План на отм. 0.000	35
АР-4	План на отм. 3.300 и 4.200	36
АР-5	Фасады 1-5, 5-1	37
АР-6	Фасады А-Г, Г-А. Схемы заполнения оконных проемов	38
АР-7	Разрез 1-1. ВШ-1. Деталь утепления панелей. План расположения козырьков	39
АР-8	План кровли. Экспликация покрытия и полов	40
АР-9	Окно О-1. Детали 1-4. Фрагмент раскладки асбестоцементных волнистых листов покрытия	41
КЖ-1	Общие данные (начало)	42
КЖ-2	Общие данные (продолжение)	43
КЖ-3	Общие данные (окончание)	44
КЖ-4	Схема расположения фундаментов, каналов и приямков. Сечения	45
КЖ-5	Канал Кл-2. Сечения	46
КЖ-6	Схема расположения плит покрытия канала Кл-2. Сечения 4-4÷9-9	47
КЖ-7	Канал Кл-1.	48
КЖ-8	Приямки ПРн1 ÷ ПРн2. Каналы Кл-3 ÷ Кл-4.	49
КЖ-9	Схемы расположения ферм, прогонов, опорных плит связей для снеговой нагрузки 70 кгс/м²; 100 кгс/м²; 150 кгс/м²	50
КЖ-10	Схема расположения элементов лестницы между осями „1-2", элементов каркаса между осями „3-4", „4-3", элементов ворот между осями „4-5" и „5-4".	51
КЖ-11	Схемы расположения плит покрытия на отм. 6.300 и перекрытий на отм. 3.000, 3.900	52
КЖ-12	Монолитные участки Ун-1; Ун-2, Ун-3	53
КЖ-13	Ферма ФС-1, колонна К-2. Опорная подушка ОП-2. Опалубочные чертежи.	54
КЖ-14	Схема расположения прогонов и связей покрытия для снеговой нагрузки 70 кгс/м², 100 кгс/м², 150 кгс/м²	55
КЖ-15	Схемы расположения элементов лестницы ЛМ1 между осями „5"-„5", металлических прогонов подвесного потолка. Спецификация	56
КЖ-16	Металлические изделия	57

Марка	Наименование	стр.
ОВ-1	Общие данные (начало)	58
ОВ-2	Общие данные (продолжение)	59
ОВ-3	Общие данные (продолжение)	60
ОВ-4	Общие данные (окончание)	61
ОВ-5	Вентиляция. План на отм. 0.000	62
ОВ-6	Вентиляция. План на отм. 3.300 и 4.200. План кровли	63
ОВ-7	Вентиляция. Установки систем П1 и П2	64
ОВ-8	Вентиляция. Схемы систем П1, П2, В1, В2, ВЕ1, ВЕ2	65
ОВ-9	Отопление и теплоснабжение. Планы на отм. 0.000; 3.300; 4.200	66
ОВ-10	Отопление. Система отопления №1, №2. Узел управления	67
ОВ-11	теплоснабжения. Система теплоснабжения Установок У1, 1ᵃ, У2, 2ᵃ	68
ВК-1	Общие данные (начало)	69
ВК-2	Общие данные (окончание)	70
ВК-3	План на отм. 0.000; 3,300 в осях 1÷3	71
ВК-4	Схемы систем В1, В2, Т3, К1	72
ПП-1	Общие данные. Фрагмент плана на отм. 0.000. Схема разводки трубопроводов сжатого воздуха	73
		последний лист

3

Инв. № 8161/1

Привязан

Инв. №

ТП 503-4-18

Контрольно-технический пункт для транспортных предприятий

				Стадия	Лист	Листов
ГИП	Вайсбанд		12.11.86	Р	1	1
Рук. гр.	Бурлакова		12.11.86			
Ст. инж.	Карпенко		12.11.86	Госкомсельхозтехника СССР УКРГИПРОПРОМСЕЛЬСТРОЙ Киев		
Н. контр.	Бабий					

Содержание альбома

Копировал: Чистокет

Формат А2г

Инв. № подл. | Подп. и дата | Взам. инв. №

1. Общая часть.

Типовой техно-рабочий проект „Контрольно-технический пункт для транспортных предприятий" разработан в соответствии с планом типового проектирования Госстроя СССР на 1980г /раздел V поз. 108/ и заданием на проектирование N 175-425, утвержденным Госкомсельхозтехникой СССР 25.03.1980г.

Пункт предназначен для:

- технического осмотра подвижного состава автопредприятия на 300 автопоездов и большегрузных автомобилей с экспрессдиагностикой агрегатов, обеспечивающих безопасность движения;
- организации выдачи, приема, контроля и обработки путевых листов, а также оперативного планирования автоперевозок;
- технической подготовки и переподготовки водителей;
- медицинского обследования состояния здоровья водителей перед выездом и после возвращения с линии.

Строительство контрольно-технического пункта предусматривается в составе расширяемого автотранспортного предприятия с инженерным обеспечением от внутриплощадочных сетей предприятия.

Проект разработан для районов со следующими условиями строительства:

- сейсмичность района не выше 6 баллов.
- территория без подработки горными выработками
- рельеф территории спокойный, грунтовые воды отсутствуют.
- расчетная зимняя температура наружного воздуха: -20°С, -30°С /основное решение/ и -40°С
- вес снегового покрова 70, 100 /основное решение/ и 150 кгс/м²
- скоростной напор ветра для III географического района.
- грунты в основаниях непучинистые, непросадочные, с нормативными характеристиками; $\varphi = 28°$, $C = 0.02$ кгс/см², $E = 150$ кгс/см², $\gamma_0 = 1.8$ тс/м²

Характеристика контрольно-технического пункта, решения по архитектурно-строительной, санитарно-технической, технологической, электротехнической частям проекта отоплению и вентиляции, водопроводу и канализации см. в соответствующих частях проекта настоящего альбома.

Организация труда.

1. Организация трудовых процессов.

Основной задачей организации трудовых процессов является обеспечение с помощью организационных и других решений ритмичного выпуска подвижного состава на линию и прием его с линии, наиболее полного использования материально-технической базы автопредприятия и обеспечения высоких экономических показателей работы транспорта.

Технологической частью проекта приняты решения по организации трудовых процессов, обеспечивающих высокую производительность труда.

В проекте определен состав и количество рабочих мест, а также основное и комплектующее оборудование. Карты организации труда на рабочих местах, а также доукомплектование оргоснасткой, инструментом и планировка рабочих мест разрабатываются соответствующим отделом управления предприятием, в составе которого размещается контрольно-технический пункт.

2. Мероприятия, обеспечивающие наиболее благоприятные условия труда.

В соответствующих частях проекта разработаны решения, направленные на создание оптимальных условий труда путем строгого выполнения санитарных норм проектирования промышленных предприятий СН 245-71, норм технологического проектирования ремонтных предприятий и других нормативных документов.

Проектом предусматривается местный отсос выхлопных газов на рабочем месте поста диагностики. Для обеспечения норм освещенности рабочих мест в соответствии с особенностью выполняемых работ, проектом предусматривается освещение путем выбора, надлежащих светильников и соответствующего их размещения в помещениях контрольно-технического пункта.

3. Разделение и кооперация труда.

Разделение и кооперация труда в контрольно-техническом пункте предусматривается по отдельным видам: технологическому, функциональному и профессионально-квалификационному.

Технологическое разделение труда обеспечивается структурой производства, а также предусмотренными проектом технологическими процессами: выпуск автомобилей на линию и прием с линии, диагностика узлов и агрегатов автомобилей на посту диагностики, влияющих на безопасность движения.

Функциональное разделение труда обеспечивается делением всего комплекса производства на операции и работы, выполняемые аппаратом управления и специалистами.

Профессионально-квалификационное разделение труда осуществляется в зависимости от сложности выполняемых операций технологического процесса и управления и характеризуются штатным ведомостью персонала контрольно-технического пункта.

Инв. N 8161/1 4

Привязан

Инв. N

ТП 503-4-18-ПЗ

Контрольно-технический пункт для транспортных предприятий.

Гл. инж.	Осипов			Стадия	Лист	Листов
ГИП	Байсанин			ТР	1	4
Рук. гр.	Бурлакова					
Ст. инж.	Карпенко					
Ст. инж.	Табачников			Пояснительная записка / начало /	Госкомсельхозтехника СССР УКРГИПРОПРОМСЕЛЬСТРОЙ г. Киев	
Н. контр.	Байй					

Копировал: Шульц

Формат 22г

Инв. N подл. | Подпись и дата | Взам. инв. N

4. Организация обслуживания рабочих мест.

При организации обслуживания рабочих мест предусматривается:

- обеспечение рабочих мест приспособлениями, инструментом и технологической документацией производится автотранспортным предприятием в составе которого размещается контрольно-технический пункт.
- обеспечение рабочих мест электроэнергией производится путем применения современной пускорегулирующей аппаратуры.

5. Режим труда и отдыха.

Режим работы контрольно-технического пункта двухсменный при 365 рабочих днях в году и непрерывной рабочей неделе.

По этому режиму работают служба эксплуатации и служба выпуска автомобилей на линию и приема с линии.

Другие службы работают в одну смену при 305 рабочих днях в году и семичасовой рабочей неделе.

Внутрисменный режим работы предусматривает чередование труда и отдыха путем введения коротких дополнительных перерывов для активного /производственная гимнастика/ или пассивного отдыха, перерыва на обед.

Продолжительность перерыва и характер отдыха /пассивный или активный/ устанавливается в процессе производства администрацией автотранспортного предприятия по рекомендации группы НОТ. Длительность обеденного перерыва рекомендуется в пределах 45-60 минут после 4-х часов работы.

Время начала и окончания работы устанавливается администрацией и комитетом профсоюза предприятия.

6. Определение численности профессионально-квалификационного состава рабочих по категории.

Численность профессионально-квалификационного состава определена исходя из принятой трудоемкости работ и годовых фондов времени, а также приказа N 113 от 13 июля 1970г. „О типовых структурах управления и нормативах численности инженерно-технических работников и служащих транспортных предприятий „Сельхозтехника", находящихся на самостоятельном балансе."

Штатная ведомость работающих, размещаемых в контрольно-техническом пункте, приведена в таблице.

Таблица

Подразделение	Наименование должности	Количество работающих					Группа производственных процессов по СНиП II-92-76
		Всего	в том числе				
			1см	2см	М	Ж	
Служба эксплуатации	Начальник отдела эксплуатации	1	1	—	1	—	—
	Начальник автоколонны	4	4	—	4	—	—
	Старший инженер	1	1	—	1	—	—
	Инженер	2	1	1	1	1	—
	Старший диспетчер	1	1	—	1	—	—
	Диспетчер	4	3	1	1	3	—
	Инженер безопасности движений	1	1	—	1	—	—
	Итого:	14	12	2	10	4	—
Техническая служба	Начальник технического отдела	1	1	—	1	—	—
	Старший инженер	1	1	—	1	—	—
	Инженер	2	2	—	1	1	—
	Механик	3	2	1	3	—	1б
	Мастер-диагностик	2	2	—	2	—	1б
	Итого:	9	8	1	8	1	—
Бухгалтерия	Оператор счетной машины	1	1	—	—	1	—
Медслужба	Фельдшер	1	1	—	—	1	—
	Медсестра	1	1	—	—	1	—
	Итого	2	2	—	—	2	—
Охрана труда	Вахтер	4	1	1	1	3	—
	Уборщица	1	—	1	—	1	1а
	Итого	5	1	2	1	4	—
	Всего	31	24	5	19	12	—

Примечание: 2 человека вахтеров работают соответственно во 2-й, 3-й сменах.

7. Мероприятия по охране труда и технике безопасности.

Мероприятия по обеспечению охраны труда и технике безопасности осуществляются в соответствии с технологическими нормами по расстановке оборудования и вентиляции помещений.

Освещенность помещений запроектирована в соответствии со строительными нормами.

В целях создания оптимальных условий труда в помещениях предусмотрена цветовая отделка согласно строительных норм СН-181-70.

При выполнении технологического процесса диагностики автомобилей, а также при выпуске автомобилей на линию и приемки их по возвращении с линии должны выполняться требования действующих правил и норм по охране труда:

1. Правила по охране труда на автомобильном транспорте, г. Москва 1980 год издания.
2. Правила техники безопасности и производственной санитарии для ремонтных предприятий. „Сельхозтехника" Утверждены 11 августа 1969 года.
3. Правила техники безопасности для авторемонтных предприятий разработки НИИАТ.
4. Единные требования безопасности и производственной санитарии к конструкции ремонтно-технологического оборудования, оснастке и технологическим процессам ремонта сельскохозяйственной техники. Утверждены 20 декабря 1973 года В/О „Союзсельхозтехника."
5. Санитарные правила организации технологических процессов и гигиенические требования к производственному оборудованию утверждены Министерством здравоохранения СССР 4 апреля 1973г.
6. Типовые правила пожарной безопасности для промышленных предприятий. Утверждены ГУПО МВД СССР 21 августа 1975 года, а также другие документы по охране труда.

Инв. N 8161/1

Привязан

Инв. N

				ТП 503-4-18 — ПЗ	
				Контрольно-технический пункт для транспортных предприятий	
Гл. инж.	Осипов				
ГИП	Вайсбанд			Стадия	Лист	Листов
Рук. гр.	Булавкова			ТР	2	
Ст. инж.	Карпенко					
Ос. инж.	Тельбухинова			Пояснительная записка /продолжение/	Госкомсельхозтехника СССР Укргипропромсельстрой КиевЭП	
Н. контр.	Бабий					

Копировал: Шульц

Формат 22г

Альбом 1

Типовой проект 503-4-18

Предложения по организации строительства.

Основные положения по организации строительства проектируемого контрольно-технического пункта разработаны в соответствии с требованиями СНиП III-1-76 - „Организация строительного производства. Правила производства и приемки работ" (п. 2.1-2.14) и указаниями СН 47-74 - „Инструкции по разработке проектов организации строительства и проектов производства работ." (п. 2.8).

Для рациональной организации работ на стройплощадке требуется разработка стройгенплана.

Стройплощадка к началу работ должна быть обеспечена противопожарным инвентарем и водоснабжением на противопожарные нужды, а также подъезные дороги и складские площадки вокруг строящегося здания.

До начала основных строительно-монтажных работ должна быть обеспечена подготовка строительного производства, включающая организационные подготовительные мероприятия и внутриплощадочные подготовительные работы.

К подготовительным мероприятиям относятся:

- Возможность использования существующих транспортных средств и коммуникаций;
- Использование местных строительных материалов, изделий и т.д.
- Определение организаций участников строительства данного объекта;
- Заключение договора-подряда на капитальное строительство и оформления финансирования данного строительства.

К внутриплощадочным подготовительным работам относятся:

- Создание геодезической разбивочной основы (высотные реперы, красные линии и т.д).
- Расчистка и подготовка территории строительства;
- Инженерная подготовка территории с первоочередными работами по планировке территории обеспечивающей поверхностный сток дождевых и сточных вод, а также прокладке подземных коммуникаций водопровода, канализации, связи и силовых кабелей;
- Устройство подъездов и проездов;
- Создание общеплощадочного складского хозяйства для строительства;
- Монтаж или установка временных зданий и сооружений для строительства.

Проектируемый контрольно-технический пункт представляет собой 2-х этажное здание размером в плане 18×30м, строительным об'емом 4252,0м³,

- площадью застройки 587,7м² с общей площадью 718,2м²; фундаменты ленточные из сборных блоков, стены кирпичные, перекрытия и покрытия из сборных железобетонных плит.

Кровля рулонная, полы асфальтобетонные.

Максимальный вес сборных железобетонных конструкций для монтажа 11.3т.

По степени сложности строительства контрольно-технический пункт относится к несложным зданиям (СН 47-74. п. 2.2. стр. 6).

- Основные строительно-монтажные работы рекомендуется осуществить:
- Земляные работы по типовой технологической карте приведенной к местным условиям при помощи экскаватора типа ЭО-2621А емк. ковша 0,25 м³ с бульдозерным отвалом;
- Устройство фундаментов и стен при помощи автокрана г/п до 10т по типовой технологической карте.
- Монтаж колонн и сборных железобетонных конструкций перекрытий и покрытия осуществить при помощи самоходного стрелового крюка типа МКГ-16, или другого аналогичного, который обеспечивает технологию и безопасность работ по типовой технологической карте.

Индивидуальных технологических карт данным проектом не предусматривается согласно указаний СН 47-74 п. 1.9.

Строительство данного объекта без проекта производства работ не разрешается согласно указаний СН и П III-1-76.

Общий срок строительства, применительно для контрольно-пропускного пункта для легковых и грузовых автомобилей на 2 и 4 поста согласно СН 440-72 п. 10 стр. 402, составит 6 месяцев, в том числе подготовительный период 0,5 месяца.

Передачу оборудования производить в течении 2-4 месяцев от начала строительства, а продолжительность монтажа оборудования составит 2 месяца, в течении 4-5 месяцев от начала строительства.

Строительство осуществить поточным способом методом бригадного подряда по аккордному наряду.

Прием в эксплуатацию принять согласно требований и указаний СН и П III-3-76.

Для осуществления строительства потребуется основных материалов и сборных железобетонных и стальных конструкций и т.д, а именно:

- Цемента - 123,50т;
- Стали - 27,50 т;
- Железобетонных изделий - 334,6м³;
- Лесоматериалов - 38,54м³;
- Кирпича - 183,97тыс. шт.
- Общая трудоемкость здания - 2013 чел. дн.
- Общая сметная стоимость здания - 105,64тыс. руб. в том числе СМР 82,72тыс. руб.

При привязке проекта к конкретным условиям строительства в стоимость внутриплощадочных противопожарных сетей водопровода включить стоимость флуоресцентных указателей.

6

Инв. N 8161/1

Привязан

Инв. №

Гл. инж.	Осипов		17.11.80
ГИП	Вайсбанд		17.11.80
Рук. гр.	Конотовская		17.11.80
Рук. гр.	Бурлакова		17.11.80
Ст. инж.	Карпенко		17.11.80
Н. контроль	Бабий		

ТП 503-4-18 - ПЗ

Контрольно-технический пункт для транспортных предприятий

Стадия	Лист	Листов
ТР	3	

Пояснительная записка (продолжение)

ГОСКОМСЕЛЬХОЗТЕХНИКА СССР УКРГИПРОПРОМСЕЛЬСТРОЙ КИЕВ

Копировал: Шульц

Формат 22г

Инв. N подл. | Подпись и дата | Взам. инв. N

Альбом 1

Типовой проект 503-4-18

Основные показатели.

NN п/п	Наименование показателей	Единица измерения	Показатели по разработанному проекту КТП на 3 поста	Показатели по ТП N 503-302 КТП на 4 поста (приведены в сопоставимый вид)
1	2	3	4	5
1	Строительный объем - всего	$м^3$	4252	6020
	в т. ч. объем навеса КПП	$м^3$	1735	2873
	Встроенных бытовых помещений	"	113,5	156
	Строительный объем без объема навеса КПП	"	2517	3147
	" на 1 пост	"	839	787
	Площадь			
	застройки	$м^2$	588,7	906,0
	Общая	"	718,2	1209
	в т. ч. навеса	"	213	432
	Общая площадь без учета площади			
	навеса КПП	"	505	777
	Общая площадь встроенных бытовых помещений	"	34,4	57
	Общая площадь на 1 пост	"	168,3	194,0
	Расход материалов			
	Цемента	тонн	123,50	184
	Стали	"	27,50	38
	Железобетона и бетона	$м^3$	334,6	581
	в т. ч. сборного	"	142,4	278
	кирпича	тыс. штук	183,97	65,0
	в т. ч. на 1 пост			
	Цемента	тонн	38,1	46,0
	Стали	"	8,3	9,5
	Железобетона и бетона	$м^3$	111,5	145,2
	в т. ч. сборного	"	47,5	69,5
	кирпича	тыс. штук	61,3	16,3
	Сметная стоимость			
	Общая	тыс. руб.	111,44	113,49
	Строительно-монтажных работ	"	88,30	109,57
	Оборудования	"	23,14	3,92
	$1 м^3$ здания	руб.	34,16	34,81
	$1 м^2$ общей площади	"	170,0	141,0
	на 1 пост	тыс. руб.	28,6	27,4
	Трудовые затраты			
	На здание	чел. день	2037,4	2144,95
	На $1 м^3$ здания	"	0,79	0,68
	Эксплуатационные показатели			
	Расход воды	л/сек	0,52	0,21
	Расход воды	$м^3$/сутки	1,82	2,935
	Расход тепла	ккал/час	333200	127780
	в том числе на отопление	ккал/час	57200	55380
	на вентиляцию	ккал/час	234000	45100
	на горячее водоснабжение	ккал/час	42000	27300
	Потребная мощность э/энергии	квт	61,9	36,2
	Режим работы	дней	305	253
		смен	2	2
	Общее число работающих	чел.	31	17
	То же в наибольшей смене	чел.	23	11

По аналогу проекта контрольно-пропускного пункта ТП 503-302 показатели приведены в сопоставимый вид.

Мероприятия по снижению сметной стоимости.

Типовым проектом предусмотрены следующие мероприятия по снижению сметной стоимости строительства и экономному расходованию строительных материалов:

- применение в неотапливаемой части здания покрытия из асбестоцементных волнистых листов усиленного профиля по сборным железобетонным фермам.
- применение высокопрочной арматуры в плитах перекрытия.
- установка электрощитов в центре нагрузок с целью экономии кабельной продукции и металлических труб, а также замена металлических труб на неметаллические.
- применение пластмассовых канализационных труб вместо чугунных.

Сводная ведомость показателей изменения сметной стоимости строительно-монтажных работ и затрат труда

Локальная ведомость (л. в. N 1)	Наименование сравниваемых конструктивных элементов и видов работ по базисному (БТУ) и новому техническому уровню (НТУ)	Единица измерения	Расчетный объем применения		На единицу измерения: Сметная стоимость руб.		На единицу измерения: Затраты труда чел. дн.		На расчетный объем применения: Сметная стоимость руб.		На расчетный объем применения: Затраты труда чел. дн.		Изменение на объем применения по сравнению с БТУ (снижение+ увеличение-): Сметной стоимости, руб.	Изменение на объем применения по сравнению с БТУ (снижение+ увеличение-): Затрат труда чел. дн.	Увеличение по социально-экономическим факторам (СЭФ): Сметной стоимости, руб.	Увеличение по социально-экономическим факторам (СЭФ): Затрат труда чел. дн.
			БТУ	НТУ	БТУ	НТУ	БТУ	НТУ	БТУ	НТУ	БТУ	НТУ				
1	2	3	4	5	6	7	8	9	10	11	12	13	14	15	16	17
1	БТУ Покрытие навеса и бытовых помещений из железобетонного настила с плитным утеплителем и асфальтовой стяжкой.	$м^2$	540		17,14		0,28		9256		151,2					
2	НТУ Покрытие навеса из асбестоцементных листов по металлическим прогонам. Покрытие бытовых помещений из железобетонного настила с плитным утеплителем и асфальтовой стяжкой.	$м^2$		540		16,81	0,24			9080		129,6				
	Итого												+176	+22		

Сводная ведомость составлена в ценах 1969 года

Инв. N 8161/1

7

Гл. инж. ин.	Осипов	[подпись]	17.11.80	ТП 503-4-18 - ПЗ	
ГИП	Вайсбанд	[подпись]	17.11.80	Контрольно-технический пункт для транспортных предприятий	
Рук. гр.	Бурлакова	[подпись]	17.11.80		Стадия: ТР; Лист: 4; Листов:
Ст. инж.	Карпенко	[подпись]	17.11.80	Пояснительная записка (окончание)	Госкомсельхозтехника СССР Укргипропромсельстрой Киев
Ст. инж.	Табачникова	[подпись]	17.11.80		
Н. контроль	Бабий	[подпись]	17.11.80		

Привязан

Инв. N

Копировал: Шульц

Формат 22г

Инв. N подл. | Подпись и дата | Взам. инв. N

Типовой проект 503-4-18 Альбом 1

Ведомость чертежей комплекта Т

Формат	Лист	Наименование	Примечание
22Г	1	Общие данные (начало)	
22Г	2...4	Общие данные (продолжение)	
22Г	5	Общие данные (окончание)	
22Г	6	План расположения технологического оборудования на отметке 0.000	
22Г	7	План расположения технологического оборудования на отметке 3.300	

Ведомость основных комплектов

Обозначение	Наименование	Примечание
ПЗ	Пояснительная записка	
Т	Технологические решения	
ПП	Промпроводки	
ЭЛ	Электротехнические решения	
СС	Связь и сигнализация	
А	Автоматизация вентиляционных систем	
АР	Архитектурно-строительные решения	
КЖ	Конструкции железобетонные	
ОВ	Отопление и вентиляция	
ВК	Внутренние водопровод и канализация	
ЗС	Заказные спецификации	
С	Сметы	

Условные обозначения на чертежах выполнены в соответствии с нормами технологического проектирования ремонтных предприятий, Часть I ЦНИИТЭИ, 1976г.

Типовой проект разработан в соответствии с действующими нормами и правилами и предусматривает мероприятия, обеспечивающие взрывную, взрывопожарную и пожарную безопасность при эксплуатации здания.

Главный инженер проекта Вайсбанд 90г.

Инв. № подл. | Подпись и дата | Взам. инв. №

Общие указания

Технология производства.

1. Назначение пункта. Характеристика подвижного состава, обслуживаемого контрольно-техническим пунктом.

Контрольно-технический пункт предназначен для:

- осуществления выпуска подвижного состава из автотранспортного предприятия на 300 автопоездов и большегрузных автомобилей на линию и приемки его по возвращении с линии;
- технического осмотра подвижного состава с экспресс-диагностикой агрегатов, обеспечивающих безопасность движения;
- организации выдачи, приема, контроля и обработки путевых листов, а также оперативного планирования автоперевозок;
- технической подготовки и переподготовки водителей;
- медицинского обследования состояния здоровья водителей перед выездом и после возвращения с линии.

Марочный состав, количество и характеристика подвижного состава, обслуживаемого контрольно-техническим пунктом, приведены в таблице 1.

Таблица 1

Наименование, марка, модель обслуживаемого подвижного состава	Количество, шт	Характеристика подвижного состава			
		Тип	Грузоподъемность, нагрузка на седельно-сцепное устройство, т	Масса, т	Габаритные размеры, мм
Автомобиль ЗИЛ-130	145	грузовой	5.0	9.525	6675×2500×2400
Автомобиль ЗИЛ-130В1	80	седельный тягач	5,4	9.485	5280×2300×2400
Автомобиль КамАЗ-5410	75	седельный тягач	8,1	6.445	6140×2480×2630
Полуприцеп ОдАЗ-885	80	Общего назначения	7,5	2,850	6385×2455×2030
Полуприцеп ОдАЗ-9370	75	Общего назначения	14,2	4.9	9650×2500×2070

2. Пропускная способность пункта

Трудоемкость диагностирования.

В соответствии с Общесоюзными нормами технологического проектирования предприятий для автомобильного транспорта ОНТП-АТП-СТО-80, утвержденными приказом Министерства автомобильного транспорта РСФСР от 31 января 1980 года, №18, в проекте принята часовая пропускная способность одного контрольно-пропускного поста при возвращении грузовых автомобилей с линии равной 30...40 единиц.

Показатели работы контрольно-пропускного пункта приведены в таблице 2.

Таблица 2

Подвижный состав автопредприятия, шт	Ежедневный выпуск автомобилей на линию		Часовая пропускная способность, единиц		Продолжительность приема автомобилей с линии, ч
	%	шт	поста	пункта	
300	70	210	30... 40	60... 80	2,6 ... 3,5

Трудоемкость диагностирования узлов, обеспечивающих безопасность движения автомобилей, принята по данным ГОСНИТИ.

Показатели работы поста диагностики приведены в таблице 3.

Таблица №3

Ежедневный выпуск автомобилей на линию,	Автомобили, подлежащие диагностированию		Трудоемкость одного диагностирования	Количество рабочих-дней в году поста диагностики	Годовая трудоемкость работ по диагностике, чел.-ч	Действительный годовой фонд времени рабочего, ч.	Количество рабочих
шт	%	шт	чел.-ч				
210	25	52	0,35	305	5550	1860	3

Проектом принято, что диагностирование выполняют два постоянных рабочих и водитель диагностируемого автомобиля.

Инв. № 8161/1 8

				Привязан	
Инв. №					
Гл. инж. проекта	Осипов			ТП 503-4-18 – Т	
ГИП	Вайсбанд		12.80		
Нач. отд.	Синявский		11.80	Контрольно-технический пункт для транспортных предприятий.	
Гл. спец.	Пасечный		11.80		
Ведущ.	Дикий		11.80		Стадия: Р; Лист: 1; Листов: 7
Ст. инж.	Ткаченко		11.80		
Ст. инж.	Середа		11.80		
Инженер	Герасименко		11.80	Общие данные (начало)	Госкомсельхозтехника СССР Укргипропромсельстрой Киев
Ст. техн.	Добротаева		11.80		
Н. контр.	Бабий		12.80		

Копир. Денкина

Формат 22Г

Типовой проект 503-4-18 Альбом 1

3. Технологический процесс приемки и выпуска автомобилей.

Каждый автомобиль, возвращающийся с линии, подвергается контрольному осмотру на контрольно-пропускном пункте, оборудованном смотровыми канавами.

При контрольном осмотре выполняются следующие операции:

— Проверка внешнего состояния и комплектности автомобиля, а также выявление повреждений и неисправностей;

— оформление заявок на устранение неисправностей, выявленных водителем на линии и механиком при контрольном осмотре;

— оформление путевых листов в части показаний спидометра и времени возвращения автомобиля в хозяйство.

Время возвращения отмечается при помощи электрических штамп-часов. Приемка и контрольный осмотр автомобилей производится дежурным механиком в присутствии водителя. В зависимости от технического состояния, автомобили после контрольного осмотра направляются на стоянку, пост диагностики или на соответствующий производственный участок для устранения неисправностей. Определение технического состояния узлов и агрегатов автомобилей, с особым вниманием на узлы, влияющие на безопасность движения, производится на посту диагностики автомобилей с определением следующих показателей:

- эффективности работы тормозной системы;
- правильности установки и силы света фар;
- люфта рулевого колеса и силы трения в рулевом приводе;
- свободного хода педалей тормоза и сцепления;
- содержания СО в отработавших газах.

Рекомендации по разработке поста диагностики разработаны ГОСНИТИ, г. Москва.

Пост диагностики оборудован переносными приборами.

Порядок работы поста диагностики следующий: Автомобиль (автопоезд) устанавливается на посту диагностики. С помощью воздухораздаточной колонки С-401 проверяется давление воздуха в шинах и в случае необходимости производится их подкачивание.

Устройством КИ-8929 проверяется величина свободного хода педалей тормоза и сцепления.

Прибором К-303 проверяется правильность установки фар. Проверяется действие звуковой и световой сигнализации.

Прибором К-402 или К-187 проверяется люфт рулевого колеса и сила трения в рулевом приводе. Прибором АСТ-70 определяется содержание окиси углерода в отработавших газах карбюраторных двигателей и при необходимости производится регулировка двигателя автомобиля.

Для автопоездов проверяются также действие световой сигнализации полуприцепа.

Результаты осмотра и диагностики мастер-диагност заносит в журнал регистрации.

На автомобили, направляемые в текущий ремонт, выписываются заявки, которые передаются в соответствующий производственный участок.

Номера автомобилей, признанных годными к эксплуатации, сообщаются в диспетчерскую и при выезде на линию проверке не подвергаются.

4. Выбор основного оборудования.

В проекте контрольно-технического пункта принято оборудование, рекомендованное ГОСНИТИ и заданием на проектирование.

Сводный состав и количество оборудования приведены в спецификации технологического оборудования (табл. 6).

5. Состав пункта и площади.

Состав пункта и площади приведены в таблице 4.

Таблица 4

	Наименование помещений, участков	Площадь, м²	Примечание
	Производственные помещения		
1.	Контрольно-пропускной пункт на 2 поста	199,3	
2.	Пост диагностики	103,7	
	Итого:	303,0	
	Вспомогательные помещения		
	I этаж.		
1	Кабинет начальников автоколонн	11,2	
2	Медкабинет	16,6	
3	Шоферская	33,9	
4	Диспетчерская	16,9	
5	Отдел эксплуатации	18,6	
6	Машиносчетная	12,1	
7	Гардероб и комната механиков и диагностов	10,4	
8	Комната вахтера	5,6	
9	Санузел	7,0	
10	Коридоры, вестибюль, лестницы	63,0	
	Итого:	195,3	

Инв. № подл. | Подпись и дата | Взам. инв. №

Привязан

Инв. №

ГИП	Вайсбанд		12.11.80
Нач.отд.	Синявский		11.80
Гл.спец.	Пасечный		11.80
Вед.инж.	Дикий		11.80
Ст.инж.	Ткаченко		11.80
Ст.инж.	Середа		11.80
Инженер	Герасименко		11.80
Ст.техн.	Довготелес		11.80
Н.контр.	Бабий		17.11.80

Копировал: Чистоклет

ТП 503-4-18 - Т

Контрольно-технический пункт для транспортных предприятий.

Стадия	Лист	Листов
ТР	2	

Общие данные (продолжение)

Госкомсельхозтехника СССР Укргипропромсельстрой г. Киев

9

Инв. № 8161/1

Альбом 1

Типовой проект 503-4-18

Продолжение /табл. 4/

	Наименование помещений, участков	Площадь, м²	Примечание
	II этаж		
1	Кабинет начальников автоколонн	17,8	
2	Технический отдел	16,6	
3	Класс технической учебы водителей на 30...35 человек и кабинет безопасности движения	70,3	
4	Кабинет по технике безопасности	26,4	
5	Кладовая инвентаря	5,0	
6	Санузлы	9,8	
7	Венткамеры	39,6	
8	Коридор, вестибюль, лестницы	37,0	
	Итого:	222,5	

6. Требование к освещенности производственных и вспомогательных помещений.

Предъявляемые требования к достаточной освещенности рабочих мест производственных и вспомогательных участков контрольно-технического пункта обеспечиваются системой естественного, комбинированного и общего освещения, принятого в проекте в соответствии с Нормами технологического проектирования ремонтных предприятий, часть I и II и СНиП II-4-79 „Естественное и искусственное освещение".

Показатели освещенности производственных и вспомогательных участков приведены в электротехнической части проекта.

7. Требование пожарной безопасности.

Категории производств по взрыво-пожарной и пожарной опасности и классы помещений по ПУЭ участков пункта определены согласно разработанному перечню для объектов системы Госкомсельхозтехники и указаны на плане расположения технологического оборудования.

В корпусе обеспечены свободные проезды и эвакуационные выходы в соответствии с „Нормами технологического проектирования" и „Строительными нормами". Все участки обеспечены первичными средствами пожаротушения.

Установка силового и осветительного электрооборудования на производственных и вспомогательных участках выполнена в соответствии с требованиями ПУЭ согласно принятым классам помещений этих участков.

8. Организация ремонтной и инструментальной служб.

Бесперебойную работу оборудования, исправность оснастки и инструмента контрольно-технического пункта обеспечивает ремонтно-инструментальная служба автопредприятия, в составе которого размещается контрольно-технический пункт.

9. Потребность в энергоресурсах на технологические нужды.

Общая потребность контрольно-технического пункта в энергоресурсах на технологические нужды приведена в таблице 5.

Таблица 5.

Наименование	Единица измерения	Количество
1. Установленная мощность токоприемников технологического оборудования	кВт	до 1,0
2. Сжатый воздух давлением 5...8 атм	м³/год	14500

Инв. № 8161/1 10

ГИП	Вайсбанд		12.XI.80
Нач. отд.	Синявский		11.80
Гл. спец.	Пасечный		11.80
Вед. инж.	Дикий		11.80
Ст. инж.	Ткаченко		11.80
Инженер	Герасименко		11.80
Ст. техн.	Довгателес		11.80
Н. контр.	Бабий		11.80

ТП 503-4-18-Т

Контрольно-технический пункт для транспортных предприятий

Стадия	Лист	Листов
ТР	3	

Общие данные /продолжение/

Госкомсельхозтехника СССР, УКРГИПРОПРОМСЕЛЬСТРОЙ, Киев

Привязан

Инв. №

Инв. № подл. | Подпись и дата | Взам. инв. №

Копировал: Гороховская

Формат 22Г

Альбом 1

Типовой проект 503-4-18

Спецификация технологического оборудования

Таблица 6.

Позиция по плану	Обозначение	Наименование, размеры	кол.	Примечание
		Пост диагностики		
1	Грозненский ОЭЗ „Автоспецоборудование"	Подъемник канавный передвижной для грузовых автомобилей ДКРГ-4, мод. П-113, 1200×660×975	1	160 кг
2	Береговский филиал ЦОКТБ ГОСНИТИ	Шкаф для инструмента и монтажных приспособлений ОРГ-5126, 1600×430×1900	1	130 кг
3	Бежецкий завод „Автоспецоборудование"	Колонка воздухораздаточная ЦКБ С401, 505×385×450	1	42 кг
4	Береговский филиал ЦОКТБ ГОСНИТИ	Подставка под оборудование ОРГ-5143, 820×700×830	1	65 кг
5	Береговский ОЭЗ диагностического и гаражного оборудования	Устройство для определения толщины тормозных накладок КИ-8938, 305×187×80	1	На плане не показан
6	ЦОКТБ ГОСНИТИ, г. Москва	Универсальное устройство для поэлементного диагностирования тормозного привода КИ-12372 ГОСНИТИ, 500×200×200	1	На плане не показан, 10 кг
7	Новгородское производственное объединение „Автоспецоборудование"	Прибор для проверки и регулировки фар автомобилей К-303, 1150×818×1400	1	На плане не показан, 66 кг
8	Казанский ОЭЗ „Автоспецоборудование"	Прибор для проверки технического состояния рулевого управления автомобилей К-402 или К-187, 210×156×100	1	На плане не показан
9	Береговский опытно-экспериментальный завод диагностического и гаражного оборудования	Устройство для проверки свободного хода педалей сцепления и тормоза автомобилей КИ-8929, 55×24×385	1	На плане не показан, 0,5 кг
10	Производство Польской народной республики	Газоанализатор АСТ-70 (переносной), 240×160×200	1	На плане не показан, 5 кг
		Контрольно-пропускной пункт		
17	Череповецкий завод „Автоспецоборудование"	Шкаф для отметки прибытия пассажирского транспорта, мод Ш-1	1	0,22 квт, 67 кг
		1 этаж		
		Кабинет начальников автоколонн		
21	Таллинское НПМО „Стандарт"	Стол рабочий мод. 5-12, 1500×750×720	2	
22	Тоже	Тумба к рабочему столу мод. 5-94, 412×730×535	4	На плане не показан
23	"	Шкаф конторский мод. 5-293, 840×414×1557	1	
24	Таллинский ФМК	Стул мод. 201/6	2	На плане не показан
25	Тоже	Стул мод. 03030821/14	4	На плане не показан
		Медкабинет		
28	Днепропетровский завод медоборудования	Столик инструментальный СМ-4, ТУ-64-1-547-75, 660×410×805	1	16 кг
29	Львовский завод медоборудования	Шкаф медицинский двухстворчатый, 835×435×1602	1	97 кг
30	Гипроздрав ТО-М-49 МЗФ-00-50	Кушетка физиотерапевтическая, 2000×600×762	1	
31	Торговая сеть	Стол врача однотумбовый, 1050×650×760	1	
		Шоферская		
35	Торезская мебельная фабрика	Стол рабочий СП-144, 1100×600×700	4	
36	Таллинский ФМК	Стул мод. 03030821/14	25	На плане не показан
		Диспетчерская		
39	Торезская мебельная фабрика	Стол рабочий мод. СП-144, 1100×600×700	5	
40	Таллинское НПМО „Стандарт"	Шкаф конторский мод. 5-293 840×414×1557	2	
41	Таллинский ФМК	Стул мод. 03030821/14	6	На плане не показан

Инв. N 8161/1

Привязан

Инв. N

Инв. N подл. | Подпись и дата | Взам. инв. N

ГИП	Вайсфайд			ТП 503-4-18-Т
Нач. отд.	Синявский		11.80	Контрольно-технический пункт для транспортных предприятий
Гл. спец.	Пасечный		11.80	Стадия Р, Лист 4, Листов —
Вед. инж.	Дикий		11.80	
Ст. инж.	Ткаченко		11.80	
Инж.	Герасименко		11.80	Общие данные (продолжение)
Ст. техн.	Авготелес		11.80	Госкомсельхозтехники СССР, Укргипропромсельстрой, Киев
Н. контр.	Вадий		12.80	

Копировал: Шульц

Формат 22г

Альбом 1

Типовой проект 503-4-18

Продолжение (табл. 6)

Позиция по плану	Обозначение	Наименование, размеры	Кол.	Примечан.
	Отдел эксплуатации			
45	Таллинское НПМО „Стандард"	Стол рабочий мод. 5-12, 1500×750×720	1	
46	То же	Стол рабочий мод. 5-14, 1200×750×720	3	
47	"	Тумба к рабочему столу мод. 5-94, 412×730×735	5	На плане не показ.
48	"	Шкаф конторский мод. 5-293, 840×414×1557	2	
49	Таллинский ФМК	Стул мод. 201/6	1	На плане не показ
50	То же	Стул мод. 03030821/14	6	На плане не показ
	Машиносчетная			
53	Смоленское производственное объединение „Искра"	Электронная бухгалтерская машина „Искра-534-01," Мощн. 350 ВА		
		габариты стола: 1200×770×890,		350 ВА
		габариты тумбы: 670×450×1000	1	250 кг
54	Таллинское НПМО „Стандард"	Стол рабочий мод. 5-14, 1200×750×720	1	
55	То же	Шкаф конторский мод. 5-293, 840×414×1557	1	
56	"	Тумба к рабочему столу мод. 5-94, 412×730×535	1	На плане не показ.
	Гардероб и комната механиков и диагностов			
61	Торезская мебельная фабрика	Стол рабочий СП-144, 1100×600×700	1	
62	Береговский филиал ЦОКТБ ГОСНИТИ	Шкаф для инструмента и монтажных принадлежностей ОРГ-5126, 1600×430×1900	1	130 кг
63	То же	Шкаф для одежды ОРГ-5130, количество мест-3, 1600×630×1900	1	На плане не показ. 130 кг
64	Таллинский ФМК	Стул 03030821/14	2	На плане не показ.

Позиция по плану	Обозначение	Наименование, размеры	Кол.	Примечание
	Комната вахтера			
67	Торезская мебельная фабрика	Стол рабочий СП-144, 1100×600×700	1	
68	Таллинский ФМК	Стул мод. 03030821/14	1	На плане не показ.
		2 этаж		
	Кабинет начальников автоколонн			
81	Таллинское НПМО „Стандард"	Стол рабочий мод. 5-12, 1500×750×720	2	
82	То же	Тумбочка к рабочему столу мод. 5-94, 412×730×535	4	На плане не показ
83	"	Шкаф конторский мод. 5-293, 840×414×1557	2	
84	Таллинский ФМК	Стул мод. 201/6	2	На плане не показ
85	То же	Стул. мод. 03030821/14	4	На плане не показ
	Кабинет по технике безопасности			
91	Ивано-Франковский филиал ЦОКТБ ГОСНИТИ	Комплект стендов-витражей ОРГ-9965 ГОСНИТИ, размер витрин:		
		переносная: 1550×960×200	4	64 кг
		настенная: 1550×930×835	4	43 кг
		настольная: 560×347×523	4	10,6 кг
92	Торезская мебельная фабрика	Стол рабочий СП-144, 1100×600×700	4	

Позиция по плану	Обозначение	Наименование, размеры	Кол.	Примечание
	Класс технической учебы водителей на 30... 35 чел. и кабинет по безопасности движения			
111	Таллинское НПМО „Стандард"	Стол рабочий мод. 5-12, 1500×750×720	1	
112	То же	Тумба к рабочему столу мод. 5-94, 412×730×535.	2	на плане не показ
113	Торезская мебельная фабрика	Стол рабочий СП-144, 1100×600×700	17	
114	Таллинское НПМО „Стандард"	Шкаф конторский мод. 5-293, 840×414×1557	1	
115	Таллинский ФМК	Стул мод. 201/6	1	на плане не показ
116	То же	Стул 03030821/14	34	
117	Дятьковский деревообрабатывающий комбинат	Доска меловая настенная 3000×1500×30	1	30 кг
	Технический отдел			
121	Таллинское НПМО „Стандард"	Стол рабочий мод. 5-12, 1500×750×720	1	
122	То же	Стол рабочий мод. 5-14, 1200×750×720	3	
123	"	Тумба к рабочему столу мод. 5-94, 412×730×535	5	На плане не показ
124	"	Шкаф конторский мод. 5-293, 840×414×1557	1	
125	Таллинский ФМК	Стул мод. 201/6	1	На плане не показ
126	То же	Стул мод. 03030821/14	4	На плане не показ.

Инв. № подл. | Подпись и дата | Взам. инв. №

Инв. № 8161/1

ГИП	Вайсбанд		12.11.80
Нач. отд.	Синявский		11.80
Гл. спец.	Пасечный		11.80
Вод. инж.	Аикий		11.80
Ст. инж.	Ткаченко		11.80
Инженер	Герасименко		11.80
Ст. техн.	Довгопелес		11.80
Н. конт.	Бабий		11.80

Копир. Данкина

Привязан

Инв. №

ТП 503-4-18 – Т

Контрольно-технический пункт для транспортных предприятий.

Общие данные (окончание).

Стадия	Лист	Листов
ТР	5	

Госкомсельхозтехника СССР Укргипропромсельстрой Киев

Формат 22Г

Альбом 1

Типовой проект 503-4-18

План расположения технологического оборудования на отм. 0,000

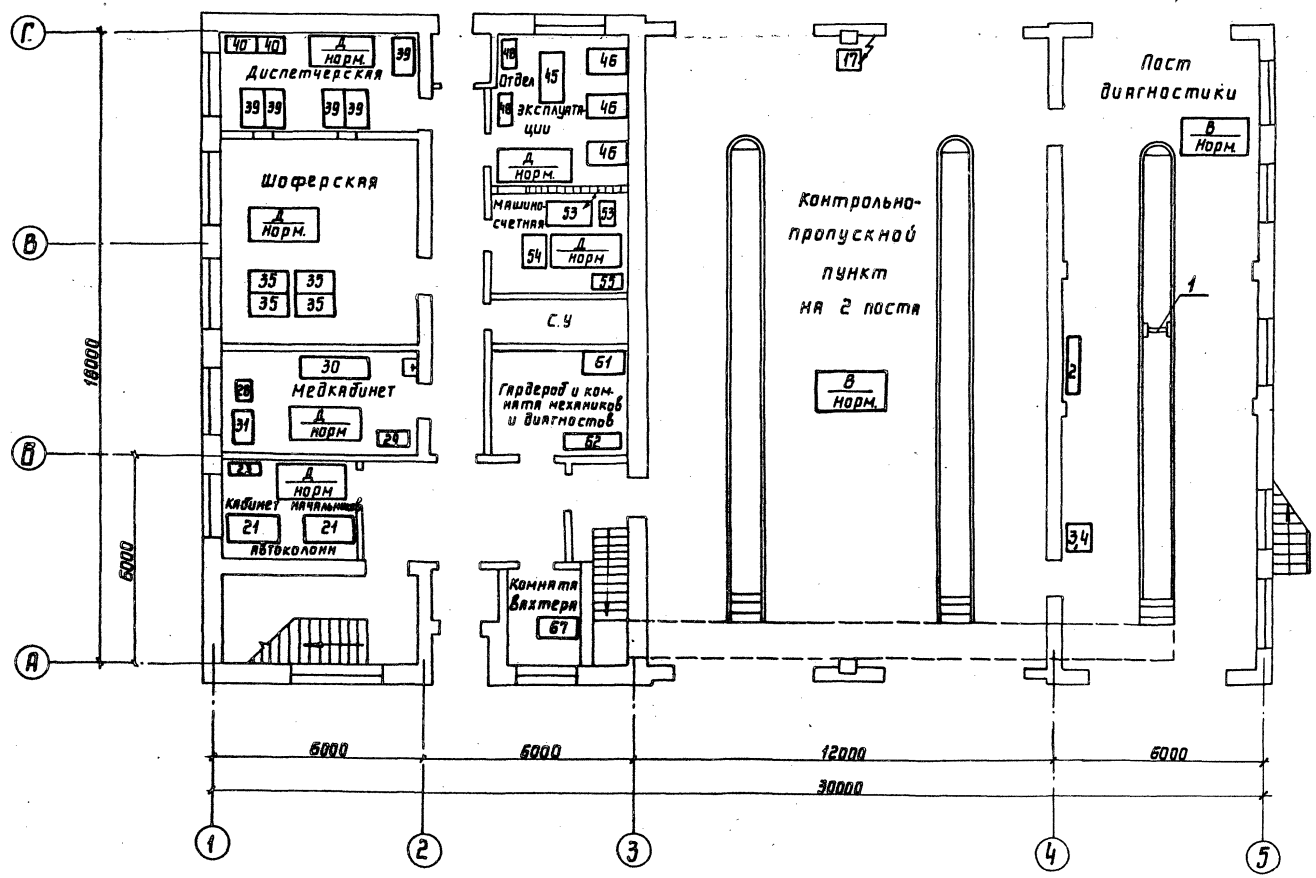

Согласовано

Нач. АСО	Дяченко	Нач. ЭТО	Нижник
Нач. СТО	Лысенко		
Нач. отд. ВК	Гаган		

Инв. N подл. | Подпись и дата | Взам. инв. N

Инв. N 8161/1

Гл. инж.	Осипов		
ГИП	Вайсбанд		12.80
Нач. отд.	Синявский		11.80
Гл. спец.	Пасечный		11.80
Вед. инж.	Дикий		11.80
Ст. инж.	Середа		11.80
Ст. инж.	Ткаченко		11.80
Инж.	Герасименко		11.80
Ст. техн.	Довготелес		11.80
Н. контроль	Бадий		12.80

Привязан

Инв. N

ТП 503-4-18-Т

Контрольно-технический пункт для транспортных предприятий

Стадия	Лист	Листов
ТР	6	

План расположения технологического оборудования на отм. 0,000

Госкомсельхозтехника СССР УКРГИПРОПРОМСЕЛЬСТРОЙ КИЕВ

Копировал: Шульц

Формат 22г

Типовой проект 503-4-18 Альбом 1

План расположения технологического оборудования на отм. 3.300

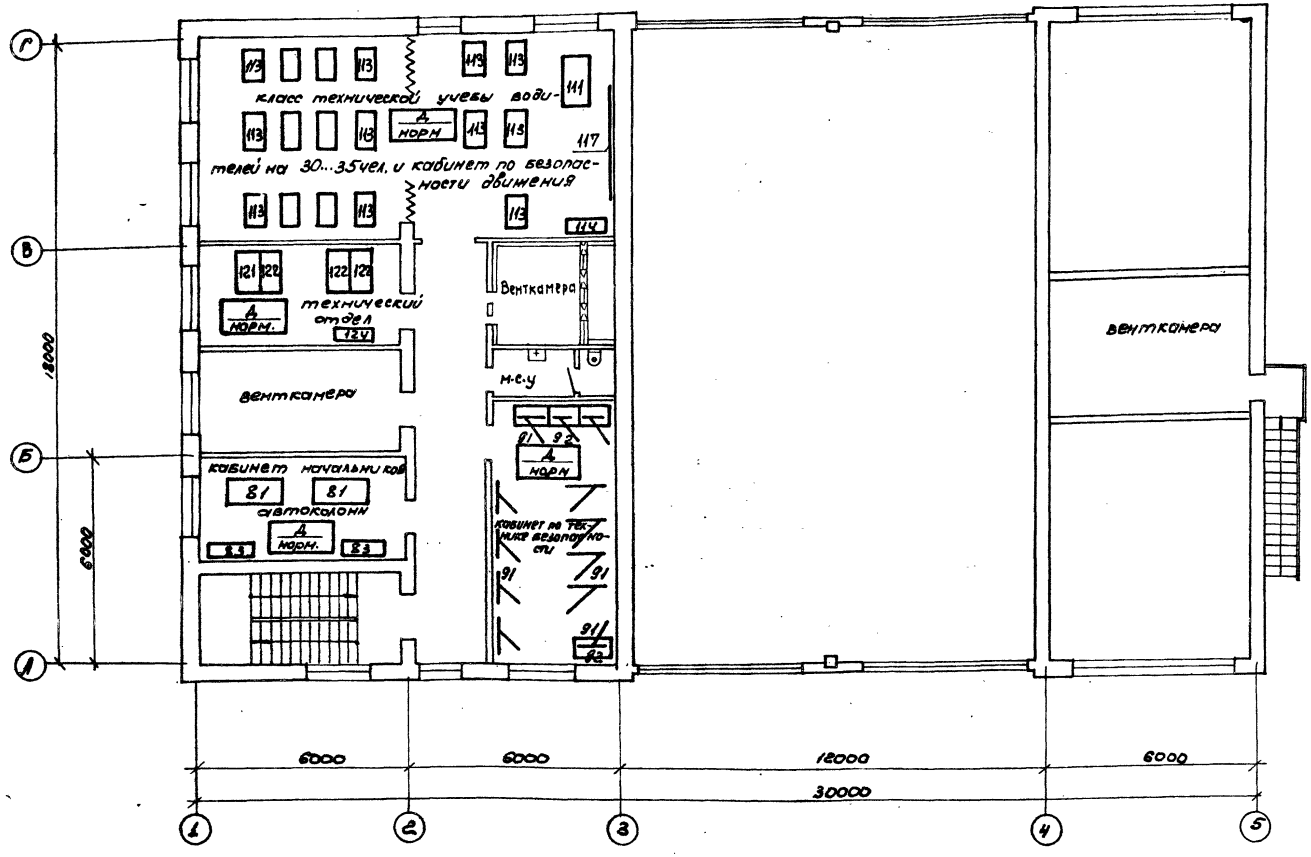

1. В соответствии со СНиП II-93-74 (предприятия по обслуживанию автомобилей) раздел 5 п.5.5 расстояние от приточных вентсистем до ворот автомобилей не менее 12,0 м.

Согласовано

Нач. АСО	Дяченко	
Нач. СТО	Лысенко	
Нач. отд. ВК	Гаган	

Инв. № подл. | Подпись и дата | Взам. инв. №

Инв. № 8161/1 14

Гл. инж.	Осипов		
ГИП	Войсбанд		12.80
Нач. отд.	Синявский		11.80
Гл. спец.	Посечный		11.80
Вед. инж.	Дикий		11.80
Ст. инж.	Ткаченко		11.80
Инженер	Герасименко		11.80
Ст. техн.	Довготелес		11.80
Н. контр.	Бабий		11.80

Привязан

Инв. №

ТП 503-4-18-Т

Контрольно-технический пункт для транспортных предприятий

Стадия	Лист	Листов
ТР	7	

План расположения технологического оборудования на отм. 3.300

Госконсельхозтехника СССР Укрпромпроксельстрой г. Киев

Копировал: Чистоклет

формат 22г

Альбом 1

Типовой проект 503-4-18

Ведомость чертежей основного комплекта ЭЛ

Формат	Лист	Наименование	Примечание
22г	1	Общие данные (начало)	
22г	2	Общие данные (окончание)	
22г	3	План сети электроосвещения на отм. 0.000. Расчетные таблицы щитов освещения ЩО-1÷ЩО-3.	
22г	4	План сети электроосвещения на отм. 3.300 и 4.200. Схема питающей сети электроосвещения.	
22г	5	План сети силового электрооборудования на отм. 0.000.	
22г	6	Планы сети силового электрооборудования кровли на отм. 3.300 и на отм. 4.200.	
22г	7	Расчетно-монтажные таблицы щитов ШР-1, ШР-3.	
12г	8	Крышные вентиляторы В-2.8-1, В-3, В-4.8-5. Схема электрическая принципиальная управления.	
12г	9	Крышные вентиляторы В-1, В-2, В-3, В-4, В-5. Схема подключений.	

Ведомость основных комплектов чертежей

Обозначение	Наименование	Примечание
ПЗ	Пояснительная записка	
Т	Технологические решения	
ПП	Промпроводки	
ЭЛ	Электротехнические решения	
СС	Связь и сигнализация	
А	Автоматизация санитарно-технических систем	
АР	Архитектурно-строительные решения	
КЖ	Конструкции железобетонные	
ОВ	Отопление и вентиляция	
ВК	Внутренние водопровод и канализация	
ЗС	Заказные спецификации	
С	Сметы	

Типовой проект разработан в соответствии с действующими нормами и правилами и предусматривает мероприятия, обеспечивающие взрывную, взрывопожарную и пожарную безопасность при эксплуатации здания.

Главный инженер проекта Н.Н.Вайсбанд

Основные показатели по электротехнической части

Наименование	Ед. изм.	Кол.	Примечание
I. Установленная мощность	квт	82.68	
а) силовых токоприемников	квт	62.7	
б) осветительных токоприемников	квт	19.98	
II. Максимальная нагрузка	квт	61.87	
а) силовых токоприемников	квт	43.89	
б) осветительных токоприемников	квт	17.98	
III. Годовой расход активной электроэнергии		180.4	
IV. Коэффициент мощности		0.84	

Ведомость примененных и ссылочных документов

Обозначение	Наименование	Примечание
4.407-149 (А92А)	Установка одиночных светильников с лампами накаливания	
4.407-129 (А75А)	Установка осветительных щитков	
4.407-31 (А24А)	Заземление электроустановок	
4.407-74 (А325)	Установочные рабочие чертежи одиночных электроаппаратов	
4.407-208 (А131)	Установка аппаратуры и подвод питания к крышным вентиляторам	

Условные обозначения, не вошедшие в ГОСТ 2.754-72.

□ ящик протяжной.

Общие указания.

1. Электроснабжение.

В отношении обеспечения надежности электроснабжения контрольно-технический пункт (КТП) относится к потребителям III категории.

Электроснабжение КТП выполняется одной кабельной линией 0,4кВ, общей для силовых и осветительных токоприемников. Марка и сечение кабельного ввода, а также учет электроэнергии и компенсация реактивной мощности решаются при привязке проекта к конкретным условиям.

2. Электроосвещение.

Электроосвещение запроектировано следующее: общее равномерное на напряжении 220В и ремонтное-на напряжении 36В. Освещенности помещений приняты в соответствии со СНиПом II-4-79 „Естественное и искусственное освещение".

Расчет произведен методом коэффициента использования.

Типы светильников выбраны в зависимости от условий среды и назначения помещений. В качестве источников света приняты светильники с люминесцентными, газоразрядными лампами и с лампами накаливания. Электроосвещение канав ТО и ТР автомобилей предусмотрено двумя видами: общим и переносным.

Напряжение сети общего электроосвещения канав и канала-220 В, переносного-36В. Общее электроосвещение обеспечивается светильниками типа ЛВЛП-2×40, устанавливаемыми в нишах.

Для защиты от механических повреждений ниши со светильниками закрыть сетчатыми ограждениями (см. строительные чертежи)

Переносное освещение осуществляется переносными лампами ПЛС. Для питания сети переносного освещения устанавливается ящик с понижающим трансформатором 220/36В типа ЯТП-0.25. Выключатели, необходимые для управления электроосвещением канав, установить на стене рядом с входом в канавы.

Сеть общего и переносного электроосвещения выполняется проводом марки АПВ-660 в винипластовых трубах в полу и между нишами. Трубы между нишами предусмотрены строительной частью проекта. Осветительные щиты приняты типа СУ9000 и ОПМ.

Магистральные и распределительные сети выполнены кабелем АВВГ по стене, проводом АПВ в винипластовых трубах в полу и проводом АППВС скрыто под штукатуркой.

Управление освещением осуществляется со щитков освещения и выключателями.

У мест расположения пожарных гидрантов установить флуоресцентные указатели с буквенными индексами ПГ в соответствии с ГОСТ 12.4.026-76 и ГОСТ 12.4.009-75.

3. Силовое электрооборудование.

Силовыми токоприемниками являются сантехнические вентиляторы и технологическое оборудование.

15

Инв. № 8161-1

Инв. № подл. | Подпись и дата | Взам. инв. №

Привязан

Инв. №

Гл. инж.	Осипов		
ГИП	Вайсбанд		11.11.80
Нач. отд.	Нижник		11.11.80
Гл. спец.	Горохов		11.11.80
Рук. гр.	Эйдер		11.11.80
Ст. инж.	Ценяк		11.11.80
Техник	Крившлык		11.11.80
Н. контроль	Бадий		11.11.80

Копировал: Шульц

ТП 503-4-18-ЭЛ

Контрольно-технический пункт для транспортных предприятий

Стадия	Лист	Листов
ТР	1	9

Общие данные (начало)

Госкомсельхозтехника СССР УКРГИПРОПРОМСЕЛЬСТРОЙ Киев

Формат 22г

Альбом 1

Типовой проект 503-4-18

В качестве пусковой аппаратуры приняты пускатели серии ПМЕ и кнопочные посты типа ПКЕ. В качестве распределительных пунктов предусмотрены шкафы ШРС (с плавкими предохранителями) и ОПМ (с автоматическими выключателями).

Магистральные и распределительные сети выполняются проводом АПВ в винипластовых и электросварных трубах.

4. Защитные мероприятия.

В качестве защитных мероприятий используется заземление и молниезащита.

Для защиты людей от поражения электрическим током при повреждении изоляции проектом предусмотрено зануление металлических частей осветительных установок и силового электрооборудования, нормально не находящихся под напряжением.

Заземление выполнено согласно ПУЭ и СН 102-76. Защита здания от прямых ударов молнии выполняется путем наложения редкой металлической сетки с ячейкой площадью не более 150м². Молниеприемная сетка учтена строительной частью проекта.

Все выступающие металлические части кровли (вентиляционные трубы и пр.) присоединяются к молниеприемной сетке.

В качестве токоотводов используются опуски из стали ф 6мм. Заземлители применены из круглой стали длиной 2,5÷5м.

Соединения молниеприемной сетки с токоотводами и токоотводов с заземлителями выполняются сваркой.

Величина импульсного сопротивления каждого заземлителя должна быть не более 200м, а в грунтах с удельным сопротивлением 500 Ом и выше – не более 400м.

Спецификация

Поз.	Обозначение	Наименование	Кол.	Примеч.
		Силовое электрооборудование		
1	ШРС-1-55	Пункт силовой распределительный с рубильником на вводе на ...А, с 4мя группами предохранителей на 60А и 4мя группами – на 100А. Плавкие вставки в группах: 2х15А; 2х20А 2х40А; 2х100А.	1	
2	ОПМ-3	То же, с пакетным выключателем на вводе на 60А и 3-мя автоматическими выключателями А3163-3х15А.	2	
3	ПМЕ-122	Пускатель u~220В, 50Гц, Iн.э. = 2,5А	1	
4	ПМЕ-122	То же, 8А	1	
5	ПМЕ-122	Пускатель u~380В, 50Гц, Iн.э. = 2А	1	
6	ПМЕ-122	То же 2,5А	2	
7	ПМЕ-122	" 6,3А	2	
8	ПМЕ-222	" 12,5А	4	
9	ПКЕ-212-2	Пост. толк. верхн. Iз.Iр., толк. нижн. Iз.Iр	11	
10	ПКУ-15-19-131	То же	4	
11	АПВ	Провод ГОСТ 6323-79 2,5-660	1183	м
12	АПВ	То же, 4-660	383	м
13	АПВ	" 6-660	93	м
14	КРПТ	Кабель ГОСТ 13497-77Е 3х2,5+1х1,5-660	8	м
15	В-15	Труба винипластовая ТУ6.05.1573-72, ф 15мм	185	м
16	В-20	То же, ф 20мм	74	м
17		Сталь полосовая ГОСТ 103-76, 25х4мм	80	м
18		Сталь круглая ГОСТ 2590-71, ф 6мм	90	м
19		То же, ф 10мм	60	м
20		Электрод заземления (сталь круглая ф 10мм ГОСТ 2590-71) ℓ=5м	12	
21	СК-12	Коробка соединительная	5	
22	У997	Ящик протяжной	5	
23	К238	Профиль монтажный ℓ=160мм	10	
24	К238	То же, ℓ=200мм	5	
25	Т20х1,8	Труба электросварная ГОСТ 10704-76, ф 20мм	83	м
		Электроосвещение		
1	СУ9443-19	Пункт распределительный с автоматическими выключателями и уставками тепловых расцепителей: А3161-4х15А; А3163-4х15А	2	
2	ОПМ-3	То же, с пакетным выключателем на вводе на 60А и 9-ю автоматическими выключателями А3161-9х15А	1	
3	ЯТП-0,25	Ящик с понижающим трансформатором 220/36В.	3	
4	ЛП002-2х40/П-02	Арматура для люминесцентных ламп 220В, 2х40Вт.	78	
5	ОВЛ-2х40-3	То же	6	
6	ПВЛП-1-2х40-02СУ4	"	22	
7	Арт. 135	Арматура для ламп накаливания мощностью до 60Вт	7	
8	НП018х60/Р00-01	То же	6	
9	НБ009х60/Р00-01	"	3	
10	НП03х100/П53	Арматура для ламп накаливания до 100Вт	5	
11	НСП02х100/Р51-01	То же	4	
12	НП020х100/Р00-01	"	1	
13	НСП09х200/Р50-03	Арматура для ламп накаливания до 200Вт	14	
14	РСП05х250/Г20-01У4	Арматура для ртутных ламп 220В, 250Вт	12	
15	ПЛС	Лампа переносная	3	
16	ЛБ-40	Лампа люминесцентная 220В, 40Вт	212	
17	Б220-60	Лампа накаливания 220В, 60Вт	25	
18	Б220-100	То же, 100Вт	6	
19	Г220-200	Лампа накаливания 220В, 200Вт	15	
20	ДРЛ-250	Лампа ртутная 220В, 250Вт	13	
21	М036-25	Лампа местного освещения 36В, 25Вт	4	
22	Инд. 03270	Розетка штепсельная 250В, 6А	35	
23	У-86-Р6	То же, 36В, 10А	10	
24	Инд. 02650	Выключатель брызгозащищенный 250В, 10А	10	
25	Инд. 02230	То же, в нормальном исполнении	12	
26	Инд. 02812	То же	14	
27	Инд. 02700	"	10	
28	АПВ	Провод ГОСТ 6323-79, 2,5-660	689	м
29	АППВС	То же, 2х2,5-660	1474	м
30	АППВС	" 3х2,5-660	731	м
31	ПРКС	То же, ТУ16 1505317-72, 1,5-660	108	м
32	АВВГ	Кабель ГОСТ 16442-80 2х2,5-660	102	м
33	АВВГ	То же, 3х2,5-660	51	м
34	АВВГ	" 2х4-660	148	м
35	АВВГ	" 3х4-660	72	м
36	В-15	Труба винипластовая ТУ6.05.1573-72, ф 15мм	303	м
37	У-114	Кронштейн	14	
38	С437	Хомутик для крепления кронштейна	24	
39	К202	Полоса перфорированная ℓ=70мм	12	
40		Прокладка прессшпановая	12	
41	У-95	Вилка штепсельная	12	
42	У-94-0	Розетка штепсельная	12	
43	К122	Шпилька	24	
44	К121	Стойка	24	
45	К984	Кронштейн трубчатый	12	
46	КП-2,5	Зажим люстровый	36	
47	К936	Коробка соединительная	12	
48		Сталь круглая ГОСТ 2590-71, ф 6мм	82	м

Инв. № подл. | Подпись и дата | Взам. инв. №

16

Инв. N 8161/1

Привязан

Инв. N

Гип	Вайсбанд		14.11.80
Нач. отд.	Нижник		14.11.80
Гл. спец.	Горохов		14.11.80
Рук. гр.	Эйбер		14.11.80
Ст. инж.	Тарасенко		14.11.80
Техник	Кривошлык		14.11.80
Н. контр.	Бабий		14.11.80

ТП 503-4-18 – эл

Контрольно-технический пункт для транспортных предприятий.

Стадия	Лист	Листов
ТР	2	

Общие данные (окончание)

Госкомсельхозтехника ССР Укргипропромсельстрой Киев

Копировал: Межерицкая

Формат 22г

Типовой проект 503-4-18 Альбом 1

План на отм. 0.000.

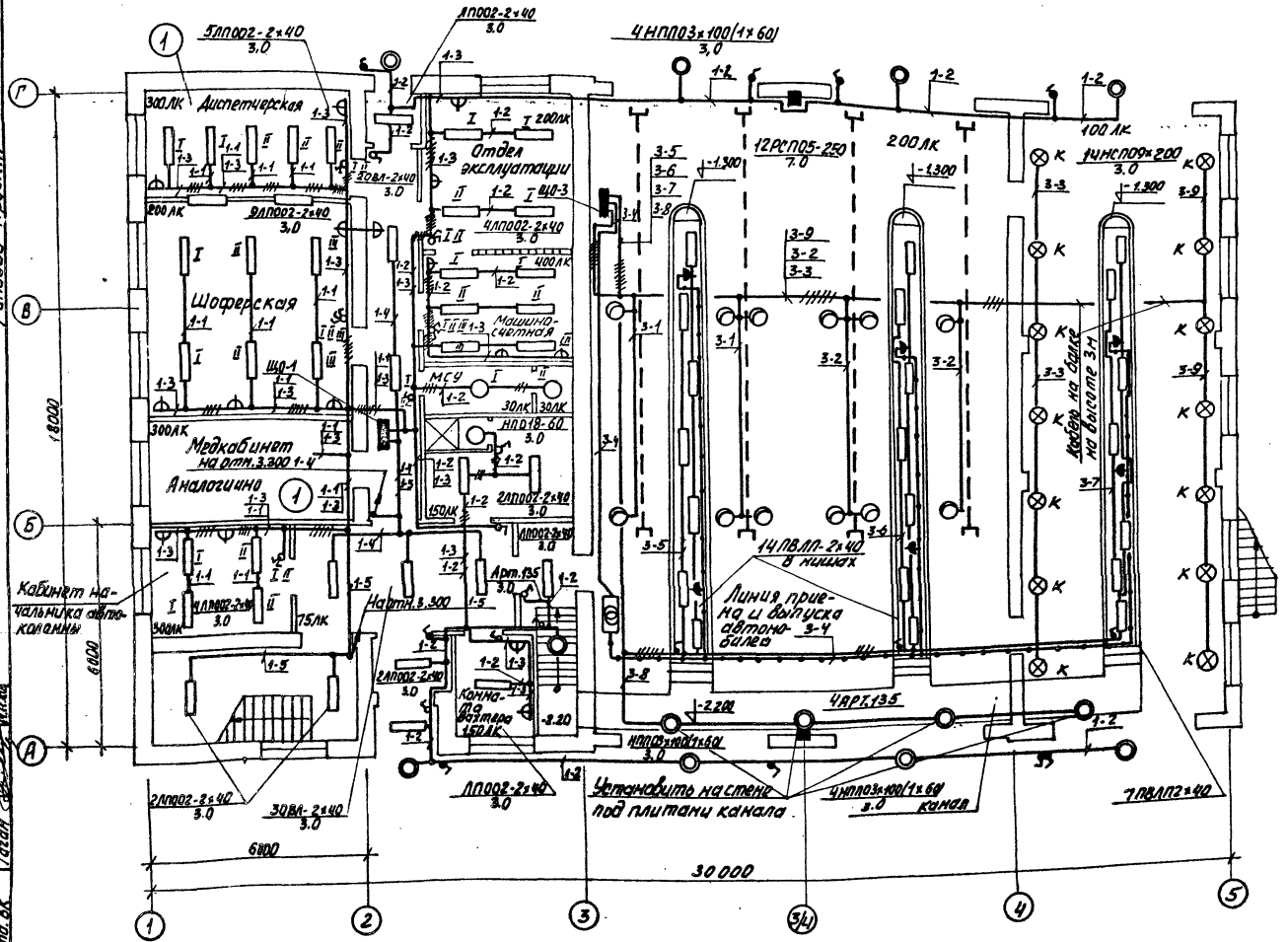

Расчетная таблица щитов освещения ЩО-1÷ЩО-3

Групповой щиток: Тип и № щитка по плану / Установленная мощность, кВт / Расчетный ток, А	№ группы	Тип автомата	Ток уставки расцепителя, А	Установленная мощность, кВт: Лампы накал.	Установленная мощность, кВт: Лампы люмин.	Распределительная сеть: Марка, сечение провода мм² / Способ прокладки	Суммарная длина проводов, м	Фаза сети	Падение напряжения, %
ЩО-1	1-1	А3163	15	—	1.92	АППВС 2(2×2.5)	70	АВС	
	1-2	А3163	15	0.94	1.44	АППВС 2(2×2.5)	70	АВС	
СУ9413-19	1-3	А3161	15	0.45	—	АППВС 2×2.5	75	А	0.8
P_y=6,24	1-4	А3163	15	—	0,77	АПВ 4(1×2,5) В-15	40	В	
P_p=5,6	1-5	А3161	15	—	0,2	АППВС 2×2,5 АПВ 2(1×2,5) В-15	15 25	С	
I_p=8,3	1-6	А3161	15	0.22	—	Розетка силовая АПВ 2(1×2,5) В.15	30	А	
	1-7	А3163	15			Резерв			
	1-8	А3161	15	0.3	—	Нагрузка телефонной сети (к вводу №1 - л. СС-4)			
ЩО-2	2-1	А3163	15		2,24	АППВС 2(2×2.5)	70	АВС	0.8
СУ9443-19	2-2	А3163	15	0,52	1.63	АППВС 2(2×2,5)	65	АВС	
P_y=5,8	2-3	А3161	15	0,32	—	АППВС 2×2,5 АВВГ 2×2.5	20 45	А	
P_p=5,2	2-4	А3161	15	0,25	—	АПВС 2×2,5 АВВГ 2×2,5	10 10	В	
I_p=7,8	2-5	А3161	15	0.25		АППВС 2×2,5 АВВГ 2×2,5	20 35	С	
	2-6	А3161	15	0.33	—	АППВС 2×2,5	50	А	
	2-7	А3163	15			Резерв			
	2-8	А3163	15			Резерв			
ЩО-3	3-1	А3161	15	—	1.8	АВВГ 2×4	35	А	
ОПМ-3	3-2	А3161	15	—	1.8	АВВГ 2×4	40	В	
P_y=8,9	3-3	А3161	15	1.4	—	АВВГ 2×4	60	С	
P_p=7,2	3-4	А3161	15	0.25	—	АПВ 2(1×2,5) В-15	15	А	
I_p=18,1	3-5	А3161	15	—	0,67	АПВ 2(1×2,5) В-15	50	В	
ПВ-60	3-6	А3161	15	—	0,67	АПВ2(1×2,5) В-15	65	С	
	3-7	А3161	15	—	0,67	АПВ2(1×2,5) В-15	70	А	
	3-8	А3161	15	0,24	—	АВВГ 2×2,5	40	В	
	3-9	А3161	15	1,4	—	АВВГ 2×4	65	С	1,6

Согласовано: Нач. СО Алченко; Нач. СТО Лысенко; Нач. отд. ВК Гаган

Инв. № подл. | Подпись и дата | Взам. инв. №

Инв. № 8161/1

ГИП	Вайсбанд		14.11.80
Нач. отд.	Нижник		14.11.80
Гл. спец.	Горохов		14.11.80
Рук. гр.	Эйбер		14.11.80
Ст. инж.	Ценяк		14.11.80
Техник	Кривошлык		14.11.80
Н. конт.	Бабий		14.11.80

Копир. Денкина

Привязан

Инв. №

ТП 503-4-18 - ЭЛ

Контрольно-технический пункт для транспортных предприятий

Стадия	Лист	Листов
ТР	3	

План сети электроосвещения на отм. 0.000. Расчетные таблицы щитов освещения ЩО-1÷ЩО-3

Госкомсельхозтехника СССР Укргипропромсельстрой Киев

Формат 22Г

Типовой проект 503-4-18 Альбом 1

План на отм. 3,300 и 4,200

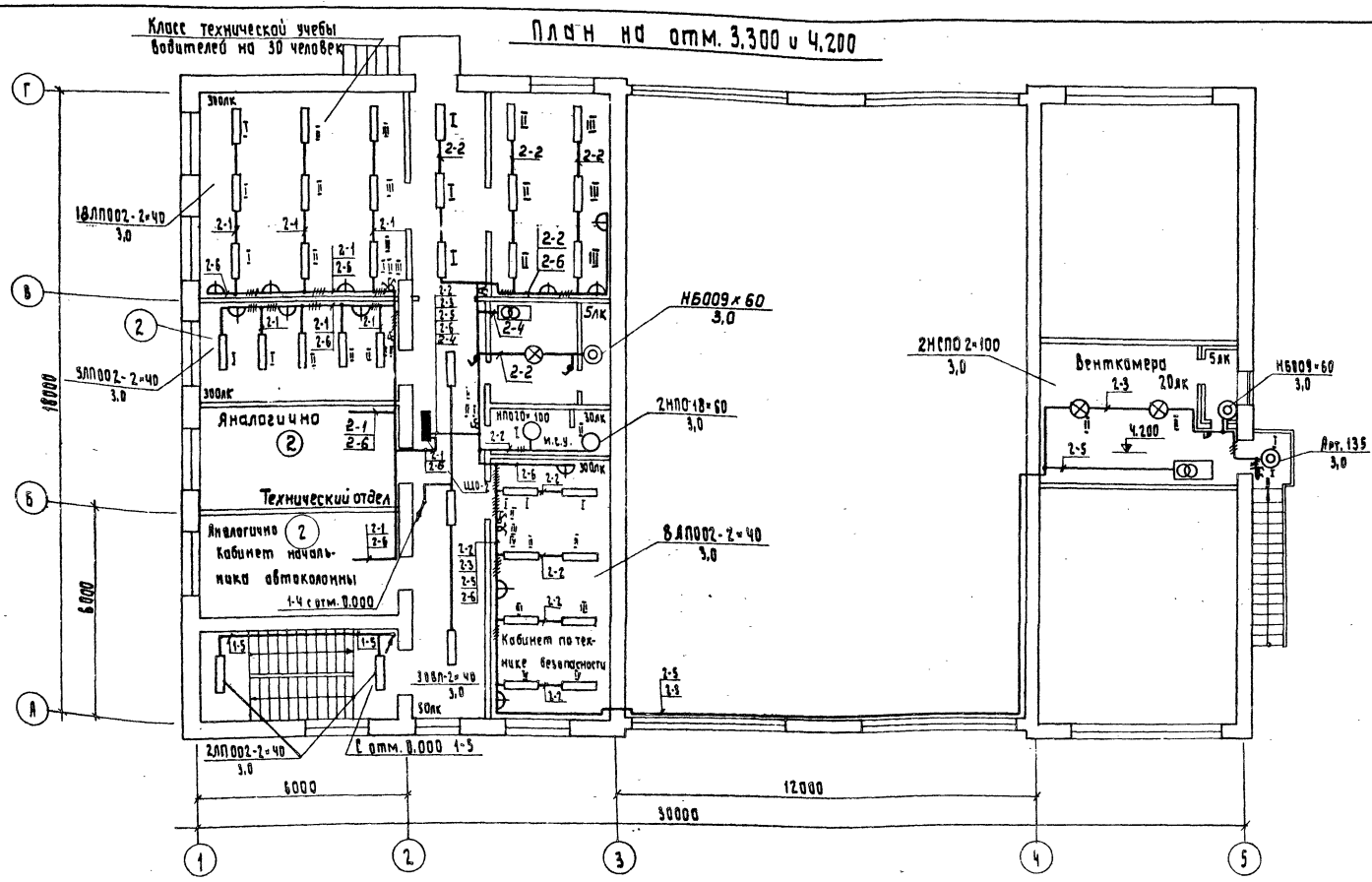

Схема питающей сети электроосвещения

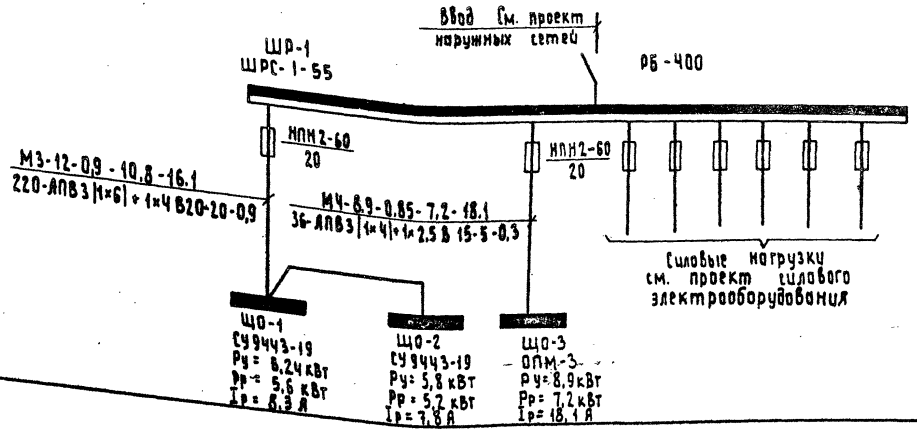

Ключ к чтению надписей питающей сети

Номер магистрали питающей сети	Установленная мощность, кВт	Коэффициент спроса	Расчетная мощность, кВт	Расчетный ток, А
Момент, кВт·М	Сечение и марка провода	Способ прокладки	Строительная длина, м	Потеря напряжения, %

Согласовано:

Нач. СО	Дяченко		
Нач. СТД	Лысенко		
Нач. отд. ВК	Гаган		

Инв. № подл. | Подпись и дата | Взам. инв. №

18

Привязан

Инв. N 8161/1

Инв. N

ГИП	Вайсбанд		14.11.80
Нач. отд.	Нижник		14.11.80
Гл. спец.	Горохов		14.11.80
Рук. гр.	Эйбер		14.11.80
Ст. инж.	Ценяк		14.11.80
Техник	Кривошлык		14.11.80
Н. контр.	Бабий		14.11.80

ТП 503-4-18 - ЭЛ

Контрольно-технический пункт для транспортных предприятий

Стадия	Лист	Листов
ТР	4	

План сети электроосвещения на отм. 3,300 и 4,200. Схема питающей сети электроосвещения

Госкомсельхозтехника СССР УКРГИПРОПРОМСЕЛЬСТРОЙ Киев

Копировал: Гороховская

Формат 22Г

Типовой проект 503-4-18 Альбом 1

План на отм. 0.000

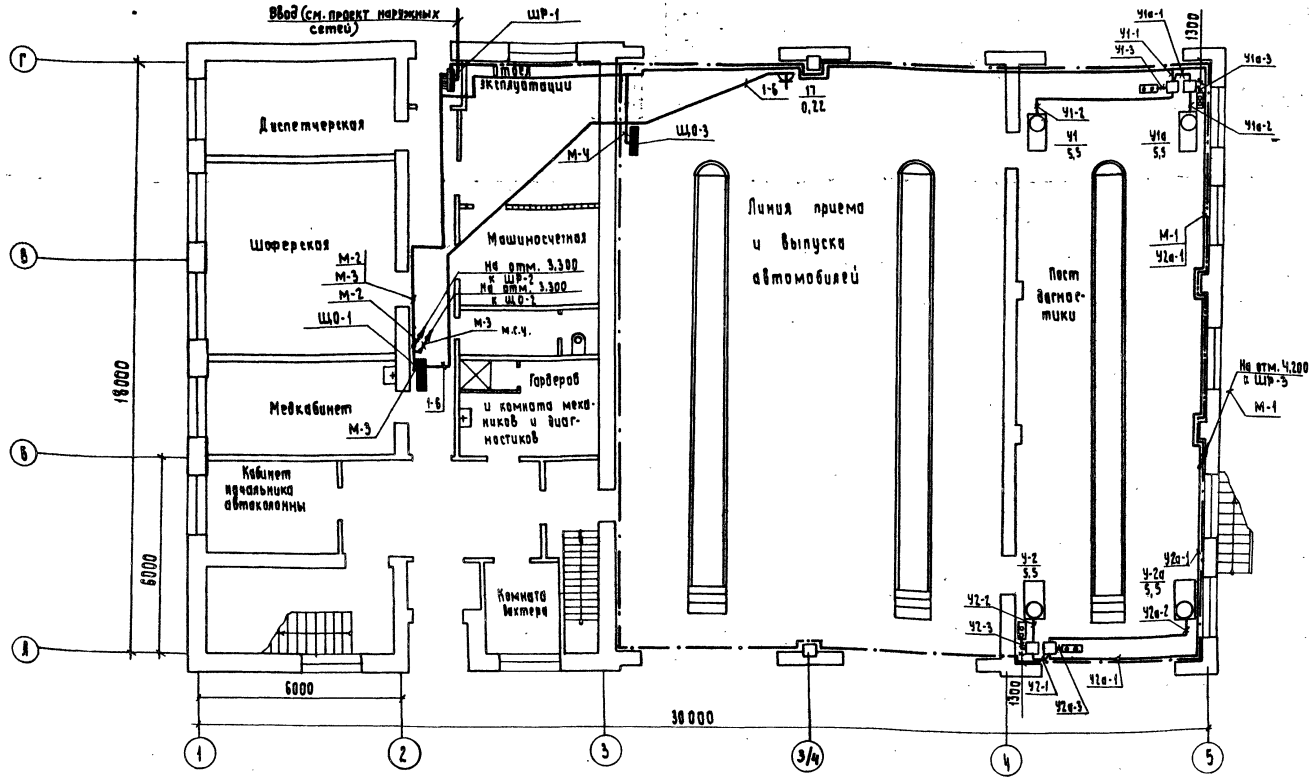

Расчетно-монтажная таблица щита ЩР-2

Данные питающей сети	Источник питания		Марка и сечение провода, мм²	Длина, м	Труба	Тип аппарата	Номинал. уст. защиты	Марка и сечение провода, мм²	Длина, м	Труба
	ЩР-1		АПВ 4|1×2,5|	30	В-15					
Распред. устройство	Номер	Шкаф от	Тип	Установленная мощность, кВт		Расчет. ток, А	Вводной аппарат	номинал	уст. защ.
	ЩР-2		ОПМ-3	2,0		2,66	Пакетный выключатель 60		

Линейные автоматы (предохран.) номинал. уст. защиты	Распределительная сеть: Расчетный ток, А	Установл. мощн. кВт	Марка, сечение провода, трубы, металлорукав	№ по плану	Длина, м	Пуск. аппарат: Тип аппарата, тип реле, ток реле	Кнопка управл.: Тип кнопки, марка, сеч. провода, труба	№ по плану	Длина, м	Распредел. сеть: Марка, сечение провода, труба, металлорукав	№ по плану	Длина м	Выключ. безопасн.: Тип выключ., марка, сечение провода, труба	№ по плану	Длина м	№ по техн. плану. Наименование потребителя
А3163 50|15	2,1	0,8	АПВ 4|1×2,5| В-15	П2-1	4,0	ПМЕ-122 2,5	АКЕ-212-2 АПВ 3|1×2,5| В-15	П2-3	1,0	АПВ 4|1×2,5| В-15	П2-2	3,0				П-2 Камера притечная
А3163 50|5	2,1	0,6	АПВ 4|1×2,5| В-15	В1-1	5,0	ПМЕ-122 2,5	АКЕ-212-2 АПВ 3|1×2,5| В-15	В1-3	1,0	АПВ 3|1×2,5| Т-2,0×1,8	В1-2	15,0	Ящик У997 КРПТ 3×2,5+1×1,5	В1-4	1,5	В-1 Вентилятор
А3163 50|15	1,5	1,4	АПВ 4|1×2,5| В-15	В2-1	3,0	ПМЕ-122 2,0 ГК-12	АКЕ-212-2 АПВ 3|1×2,5| В-15	В2-3	1,0	АПВ 3|1×2,5| Т-2,0×1,8	В2-2	15,0	Ящик У997 КРПТ 3×2,5+1×1,5	В2-4	1,5	В-2 Вентилятор

Согласовано: Нач. отд. ТС Дяченко; Нач. отд. ТХ Гиляевский; Нач. отд. ВК Погин; Нач. отд. ЭМ Шилкин; Нач. сект. Шилкин

Инв.№ подл. | Подпись и дата | Взам. инв.№

Привязан

Инв.№

Инв. N 8161/1

ТП 503-4-18 — ЭЛ

ГИП	Васильев		
Нач. отд.	Нимник		
Гл. спец.	Гороховский		
Рук. гр.	Зайер		
Ст. инж.	Тарасенко		
Техник	Уровщылык		
Ст. техн.	Цыганская		
Н. контр.	Бабий		

Контрольно-технический пункт для транспортных предприятий

Стадия	Лист	Листов
ТР	5	

План сети силового электрооборудования на отм. 0.000.

Госкомсельхозтехники СССР УКРГИПРОПРОМСЕЛЬСТРОЙ Киев

Копировал: Гороховская

Формат 22Г

Альбом 1

Типовой проект 503-4-18

План кровли

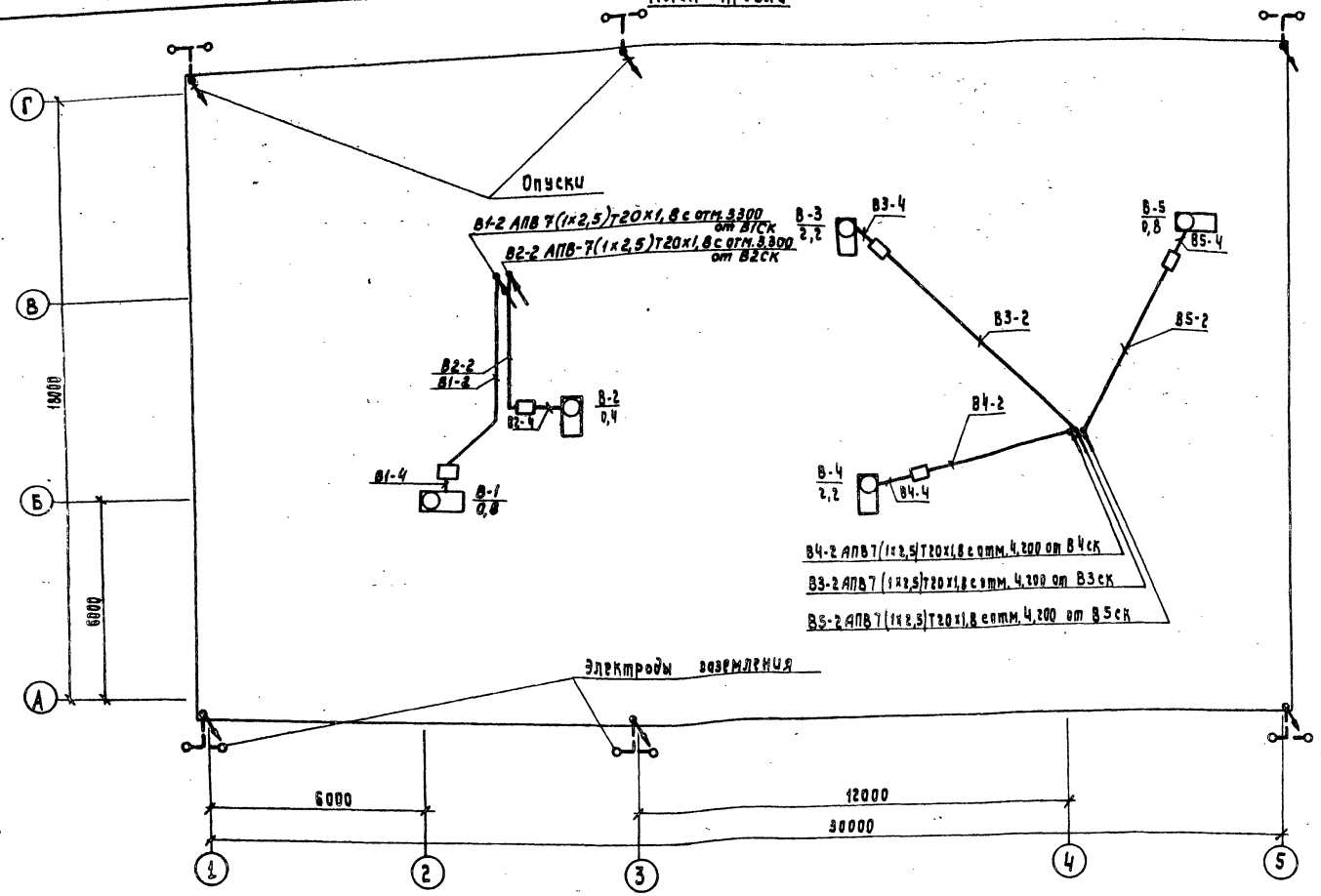

План на отм. 3,300

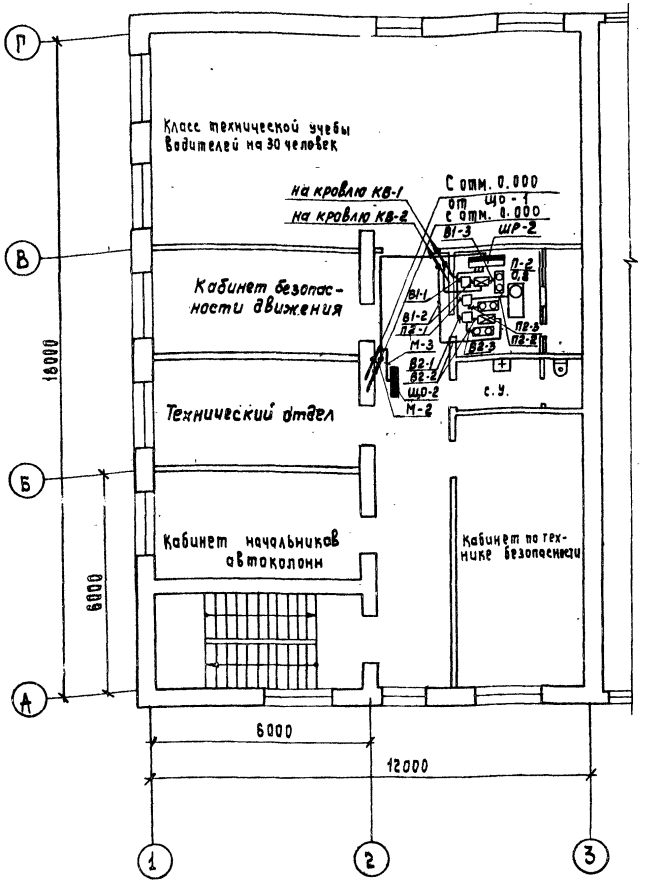

План на отм. 4,200

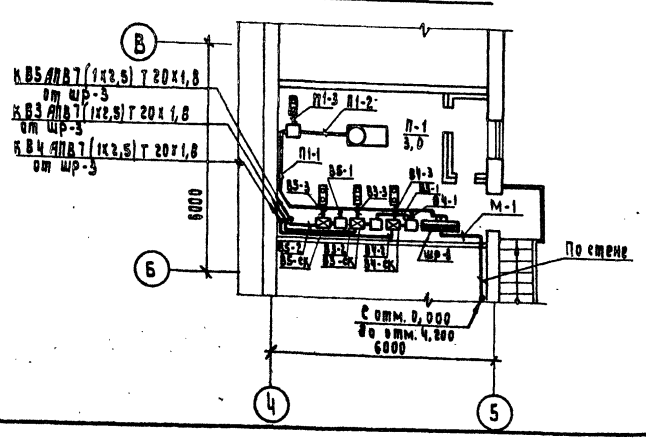

Таблица для выбора электродов заземления

Удельное сопротивление грунта, Ом·м	Количество электродов заземления на 1 очаг заземления	Материал и сечение стержневого заземлителя	Длина соединительной перемычки между электродами
50	1	Сталь круглая d=10мм ℓ=3м	—
100	2	Сталь круглая d=10мм ℓ=2,5м	Сталь круглая d=10мм ℓ=3м
500	2	Сталь круглая d=10мм ℓ=5м	Сталь круглая d=10мм ℓ=5м
1000	3	Сталь круглая d=10мм ℓ=5м	Сталь круглая d=10мм ℓ=6м

Клеммные коробки В2ск, В3ск, В4ск, В5ск устанавливаются под магнитными пускателями.

Согласовано

Инв. № подл. | Подпись и дата | Взам. инв. № | Инв. отд. ВК | Инв. отд. ТЗ и В | Инв. отд. ЭС

Привязан

Инв. N 8161/1

ГИП	Вайсбанд			ТП 503-4-18 — ЭЛ
Нач. отд.	Нимник			Контрольно-технический пункт для транспортных предприятий.
Гл. спец.	Горюков			Стадия: ТР; Лист: 6; Листов:
Рук. гр.	Эйбер			
Ст. инж.	Марсенко			
Техник	Крывошлык			Планы сети силового электрооборудования кровли, на отм. 3,300 и на отм. 4,200.
Ст. техн.	Цыганская			Госкомсельхозтехника СССР Укргипропромсельстрой Киев
Н. контр.	Бабий			

Копировал: Мезеричкая

Формат 22г

Расчетно-монтажная таблица щита ШР-1

Данные питающей сети	Источник питания		Марка и сечение провода, мм²	Длина, м	Труба	Тип аппарата	Номинал уст. защиты	Марка и сечение провода, мм²	Длина, м	Труба
	См. проект наружных сетей		См. проект наружных сетей	—	—	—	—	—	—	—
Распред. устройство	Номер ШР-1	Шлейф от —	Тип ШРС-1-55	Установленная мощность, кВт 52,8			Расчет. ток, А 66,46	Вводной аппарат (номинал/уст. защ.) рубильник 280		

Линейные автоматы (предохран.) номинал уст. защиты	Распределительная сеть: Расчетный ток, А	Установ. мощн., кВт	Марка, сечение провода, трубы, металлорукав	№ по плану	Длина, м	Пуск. аппарат: тип аппарата / тип реле, ток реле	Кнопка управл.: тип кнопки, марка, сечение провода, трубы	№ по плану	Длина, м	Распредел. сеть: Марка, сечение провода, труба, металлорукав	№ по плану	Длина, м	Выключ. безопасн.: Тип выключ. марка, сечение провода, трубы	Длина, м	№ по техн. плану. Наименование потребителя
пред. 100/40	11,0	5,5	АПВ 3(1х4)+4х2,5 В-15	У1-1	20,0	ПМЕ-222 / 12,5	ПКЕ-212-2 АПВ 3(1х2,5) В-15	Ш-3	2,0	АПВ 4(1х2,5) В-15	У1-2	11,0			У1 Завесса воздушная
—	11,0	5,5	АПВ 3(1х4)+1х2,5 В-15	У1а-1	3,0	ПМЕ-222 / 12,5	ПКЕ-212-2 АПВ 3(1х2,5) В-15	У1а-3	2,0	АПВ 4(1х2,5) В-15	У1а-2	6,0			У1а завесса воздушная
пред. 100/40	11,0	5,5	АПВ 3(1х4)+1х2,5 В-15	У2а-1	15,0	ПМЕ-222 / 12,5	ПКЕ-212-2 АПВ 3(1х2,5) В-15	У2а-3	2,0	АПВ 4(1х2,5) В-15	У2а-2	14,0			У2а завесса воздушная
—	11,0	5,5	АПВ 3(1х4)+1х2,5 В-15	У2-1	3,0	ПМЕ-222 / 12,5	ПКЕ-212-2 АПВ 3(1х2,5) В-15	У2-3	2,0	АПВ 4(1х2,5) В-15	У2-2	6,0			У2 завесса воздушная
пред. 60/15	10,9	8,2	АПВ 3(1х4)+1х2,5 В-20	Ш-1	40,0										ШР-3
пред 60/15	2,66	2,0	АПВ 4(1х2,5) В-15	Ш-2	30,0										ШР-2
пред. 60/20	8,8	6,24	АПВ 3(1х6)+1х4 В-20	Ш-3	20,0										ШО-1
—	9,8	6,8	АПВ 3(1х6)+1х4 В-20	Ш-3	10,0										ШО-2
пред 60/20	18,1	8,9	АПВ 3(1х4)+1х2,5 В-15	Ш-4	5,0										ШО-3
пред. 100/100															Резерв
пред. 100/100															Резерв

Расчетно-монтажная таблица щита ШР-3

Данные питающей сети	Источник питания		Марка и сечение провода, мм²	Длина, м	Труба	Тип аппарата	Номинал уст. защиты	Марка и сечение провода, мм²	Длина, м	Труба
	ШР-1		АПВ 3(1х4)+1х2,5	40	В-20	—	—	—	—	—
Распред. устройство	Номер ШР-3	Шлейф от —	Тип ОПМ-3	Установленная мощность, кВт 8,2			Расчет. ток, А 10,9	Вводной аппарат (номинал/уст. защ.) пакетный выключ. 60		

Линейные автоматы (предохран.) номинал уст. защиты	Распределительная сеть: Расчетный ток, А	Установ. мощн., кВт	Марка, сечение провода, трубы металлорукав	№ по плану	Длина, м	Пуск. аппарат: тип аппарата / тип реле, ток реле	Кнопка управл.: тип кнопки, марка, сечение провода, трубы	№ по плану	Длина, м	Распредел. сеть: Марка, сечение провода труба, металлорукав	№ по плану	Длина, м	Выключ. безопасн.: Тип выключ. марка, сечение провода, трубы	№ по плану	Длина, м	№ по техн. плану. Наименование потребителя
А3163 50/15	6,6	3,0	АПВ 4(1х2,5) В-15	П1-1	10,0	ПМЕ-122 / 8,0	ПКЕ-212-2 АПВ 3(1х2,5) В-15	П1-3	1,0	АПВ 4(1х2,5) В-15	П1-2	4,0	—	—	—	П-1 Камера приточная
А3163 50/15	5,0	2,2	АПВ 4(1х2,5) В-15	В4-1	3,0	ПМЕ-122 / 6,3 СК-12	ПКЕ-212-2 АПВ 3(1х2,5) В-15	В4-3	1,0	АПВ 7(1х2,5) Т-20х1,8	В4-2	19,0	Ящик У997 КРП3х2,5+1х1,5	В4-4	1,5	В-4 Вентилятор крышный
—	5,0	2,2	АПВ 4(1х2,5) В-15	В3-1	2,0	ПМЕ-122 / 6,3 СК-12	ПКЕ-212-2 АПВ 3(1х2,5) В-15	В3-3	1,0	АПВ 7(1х2,5) Т-20х1,8	В3-2	21,0	Ящик У997 КРП3х2,5+1х1,5	В3-4	1,5	В-3 Вентилятор крышный
А3163 50/15	2,1	0,8	АПВ 4(1х2,5) В-15	В5-1	5,0	ПМЕ-122 / 2,5 СК-12	ПКЕ-212-2 АПВ 3(1х2,5) В-15	В5-3	1,0	АПВ 7(1х2,5) Т-20х1,8	В5-2	17,0	Ящик У997 КРП3х2,5+1х1,5	В5-4	1,5	В-5 Вентилятор крышный

Инв. № 8161/4

ТП 503-4-18-2.1

Контрольно технический пункт для транспортных предприятий

Расчетно-монтажные таблицы щитов ШР1, ШР3

Разработан Гипротрансэлектропроектом

Гл. инж. проекта Гарасенко

Гл. спец. Ермаков

Нач. отд. Волосович

Рук. гр. Зуйбер

Техник Хребтиевич

Н. контр. Бодрый

Конструкц.: Чистяков

Стадия Р

Лист 7

Листов

Копировал:

Формат А2.1

Типовой проект 503-4-18 Альбом 1

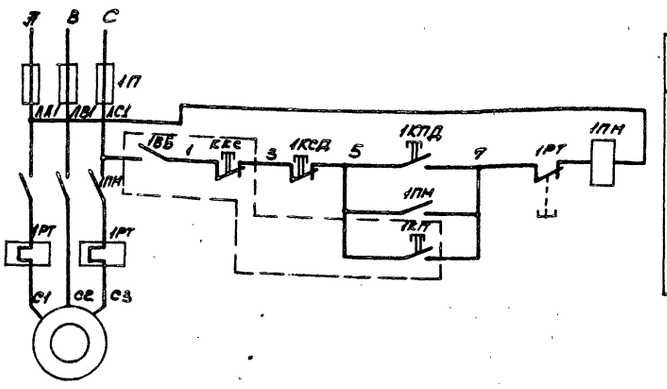

Ввод ~380/220 В	
Управление эл. приводом крышного вентилятора	Местное
	Дистанционное

Спецификация

Поз. обозначение	Наименование	Кол	Примечание
1АВ 1КС	Пост управления ПКУ 15-19-131	1	
1КПД, 1КСД	Пост управления ПКЕ 212-2	1	
1ПМ	Пускатель магнитный ПМЕ-122	1	

Привязан

Инв. №

Инв. № подл. | Подпись и дата | Взам. инв. №

				ТП 503-4-18 – ЭЛ			
ГИП	Войсавка		14.11.80	Контрольно-технический пункт для транспортных предприятий			
Нач. отд	Нимник		14.11.80		Стадия	Лист	Листов
Гл. спец.	Горохов		14.11.80		ТР	8	
Рук. гр	Эйдер		14.11.80				
Ст. инж	Тарасенко		14.11.80				
Техник	Крывошлык		14.11.80	Крышные вентиляторы В-2, В-1 В-3, В-4, В-5. Схема электрической принципиальная управления.	Госкомсельхозтехника СССР УКРГИПРОПРОМСЕЛЬСТРОЙ Киев		
Н. контр	Бабий		14.11.80				

Формат 22г

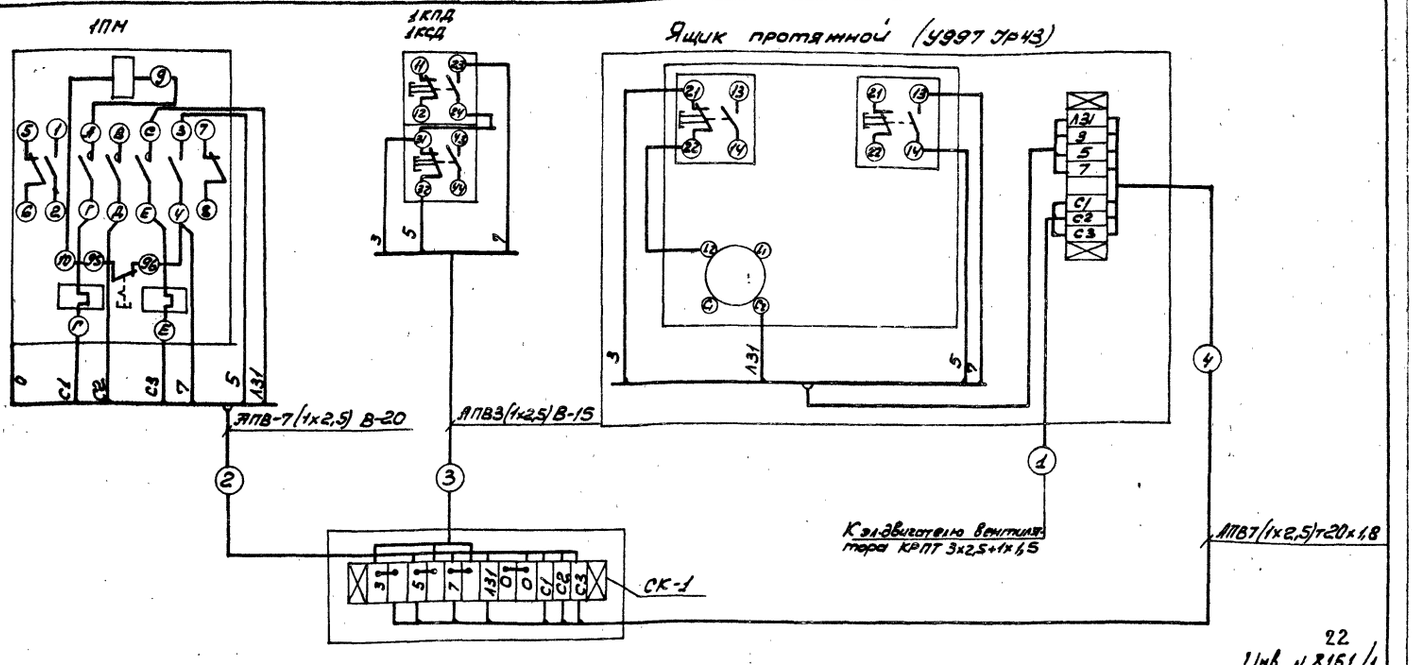

22

Инв. № 8161/1

Спецификация

Поз. обозначение	Наименование	Кол.	Примечание
АПВ	Провод ГОСТ 6323-79. 2,5-660	6/3	м
В-15	Труба винипластовая ф15 мм ТУ 6.05.1573-72	5	м
В-20	То же, ф20 мм ТУ 6.05.1573-72	5	м
СК-1	Коробка соединительная СК-12	5	
Т-20х1,8	Труба электросварная ф20 мм ГОСТ 10704-76	83	м
КРПТ	Кабель ГОСТ 13497-77Е, 3х2,5+1х1,5-660	8	м

Спецификация приведена для крышных вентиляторов В-2, В-3, В-4, В-5, В-1

Привязан

Инв. №

Инв. № подл. | Подпись и дата | Взам. инв. №

				ТП 503-4-18 – ЭЛ			
ГИП	Войсавка		14.11.80	Контрольно-технический пункт для транспортных предприятий			
Нач. отд	Нимник		14.11.80		Стадия	Лист	Листов
Гл. спец.	Горохов		14.11.80		ТР	9	
Рук. гр	Эйдер		14.11.80				
Ст. инж	Тарасенко		14.11.80				
Техник	Крывошлык		14.11.80	Крышные вентиляторы В-1 В-2, В-3, В-4, В-5. Схема подключений.	Госкомсельхозтехника СССР УКРГИПРОПРОМСЕЛЬСТРОЙ Киев		
Н. контр	Бабий		14.11.80				

22

Копировал: Чистоклет

Формат 22г

Альбом 1

Типовой проект 503-4-18

Ведомость чертежей основного комплекта А

Формат	Лист	Наименование	Примечан.
22	А0-01	Общие данные	
12	А2-01-01	Приточные установки П1, П2	
		Функциональная схема автоматизации	
12	А3-01-01	Приточные установки П1, П2	
		Схема электрическая принципиальная управления	
22	А5-01-01	Приточные установки П1, П2.	
		Схема подключений	
12	А3-02-01	Воздушно-тепловые завесы.	
		Схема электрическая принципиальная управления	
12	А5-02-01	Воздушно-тепловые завесы	
		Схема подключений	
12	А3-03-01	Вытяжные установки В3, В4	
		Схема электрическая принципиальная управления	
12	А5-03-01	Вытяжные установки В3, В4	
		Схема подключений	
22	А7-01	Схема расположения	

Ведомость основных комплектов чертежей.

Обозначение	Наименование	Примечан.
ПЗ	Пояснительная записка	
Т	Технологические решения	
ЭЛ	Электротехнические решения	
ПП	Промпроводки	
А	Автоматизация санитарно-технических систем	
СС	Связь и сигнализация	
АР	Архитектурно-строительные решения	
КЖ	Конструкции железобетонные	
ОВ	Отопление и вентиляция	
ВК	Внутренние водопровод и канализация	
ЗС	Заказные спецификации	
С	Сметы	

Управление приточными установками местное из вентканер и дистанционное из помещений, которые обслуживают эти приточные установки.

Управление электроприводами воздушно-тепловых завес местное.

При пуске электродвигателя завесы соленоидный вентиль на теплоносителе автоматически открывается.

Проектом предусматривается отключение вытяжных установок В3, В4 при пожаре.

Ведомость примененных и ссылочных документов

Обозначение	Наименование	Примечан.
ГОСТ 2.703-75	Правила выполнения электрических схем.	
ГОСТ 2.755-74	Обозначения условные графические в схемах.	

Общие указания.

Проект автоматизации контрольно-технического пункта разработан на основании санитарно-технического раздела и выполнен в следующем объеме:

1. Автоматизация приточных установок
2. Управление электроприводами воздушно-тепловых завес

Приточные установки автоматически обеспечивают защиту калориферов от замораживания

Типовой проект разработан в соответствии с действующими нормами и правилами и предусматривает мероприятия обеспечивающие взрывную, взрывопожарную и пожарную безопасность при эксплуатации здания.

Главный инженер проекта [подпись] 17.11.80 Вайсбанд

Инв. № 8161/1 23

Привязан

Инв. №

ТП 503-4-18 — А0

Контрольно-технический пункт для транспортных предприятий

				Стадия	Лист	Листов
ГИП	Вайсбанд	[подпись]	14.11.80	Тр	1	9
Нач. отд.	Нижник	[подпись]	14.11.80			
Гл. спец.	Горохов	[подпись]	14.11.80			
Рук. гр.	Крамар	[подпись]	14.11.80			
Ст. инж.	Волкова	[подпись]	14.11.80			
Н. конт.	Бабий	[подпись]	10.80			

Общие данные

Госкомсельхозтехника СССР Укргипропромсельстрой Киев

Копир. Денкина

Формат 22Г

Инв. № подл. | Подпись и дата | Взам. инв. №

Типовой проект 503-4-18 Альбом I

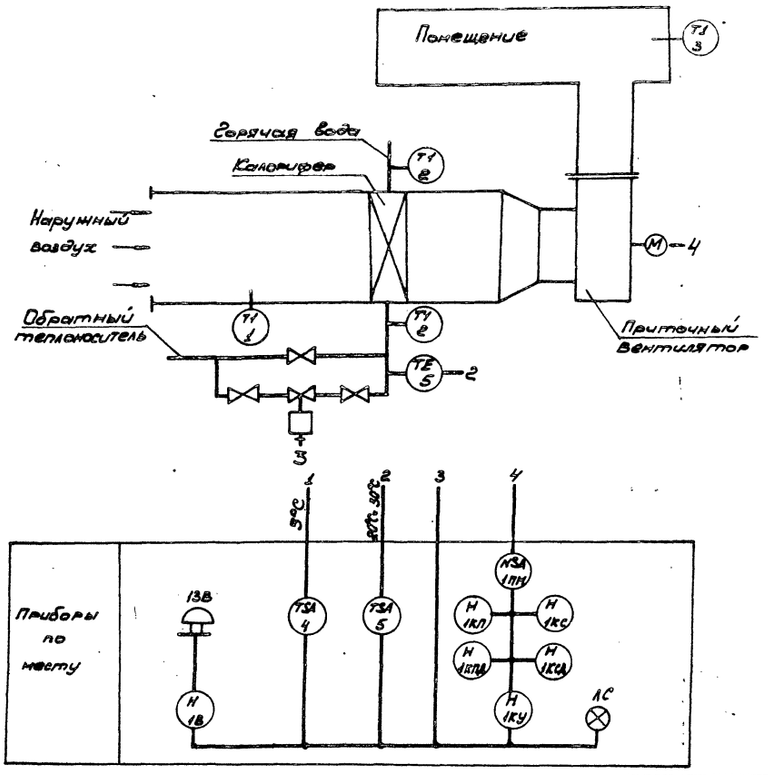

Инв. N 8161/1

Привязан

Инв. №

ГИП	Вайсбанд		14.11.80	ТП 503-4-18-А2-01
Нач. отд.	Нижник		14.11.80	Контрольно-технический пункт для транспортных предприятий
Гл. спец.	Горохов		14.11.80	Стадия: ТР; Лист: 1; Листов:
Рук. гр.	Крамар		14.11.80	Приточные установки П1, П2. Функциональная схема автоматизации
Ст. инж.	Волкова		14.11.80	Госкомсельхозтехника СССР УКРГИПРОПРОМСЕЛЬСТРОЙ Киев
Н. контр.	Бабий		17.11.80	

Инв. № подл. | Подпись и дата | Взам. инв. N

формат 12

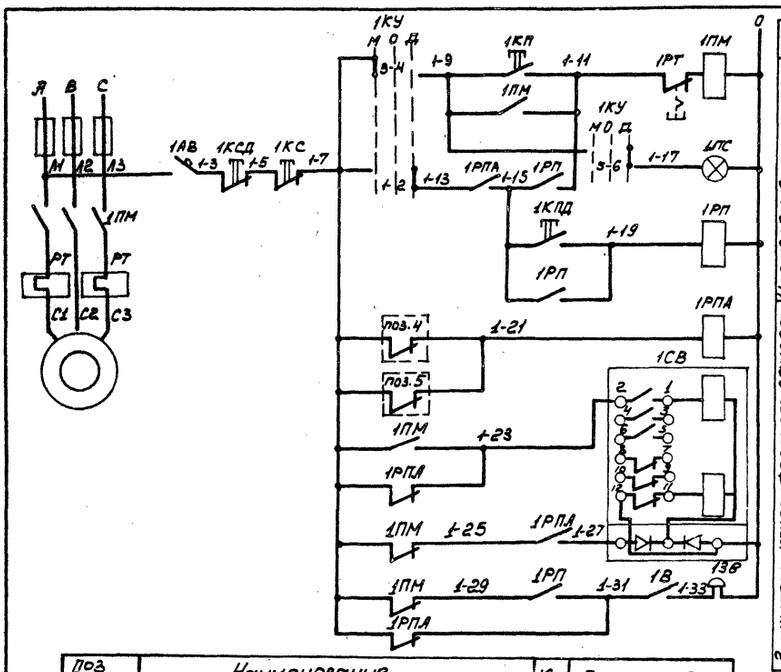

Ввод ~380/220В		
Управление приточной установкой	местное	
	автоматическое	
	Дистанционное	
Защита калорифера от замораживания	Регулятор температуры воздуха перед калорифером	
	Регулятор температуры обратного теплоносителя	
	Соленоидный вентиль	Открыт
		Закрыт
	Сигнал „Авария"	

Поз. 4

Регулятор температуры

ТПП-СК		
Обозначение контакта	Температура воздуха перед калорифером	
	0°С +30°С	+40°С
1-7 1-21		

Поз. 5

Регулятор температуры

ТПГ-СК		
Обозначение контакта	Температура обратного теплоносителя	
	0°С +20°÷35°С	+250°С
1-7 1-21		

1КУ

ПКП-10-48 схема 17			
Соединение контактов	1	0	2
1-2	X		
3-4			X
5-6	X		
Режим работы	Дистанционное	Отключено	Местное

24

Инв. N 8161/1

Привязан

Инв. №

Поз. обозначен.	Наименование	Кол.	Примечание
1В	Выключатель брызгозащищен. инд. 02620~250В, 6А	1	
1ПМ	Пускатель магнитный	1	Учтено в электросиловом оборудован.
1КП, 1КС	Пост кнопочный	1	
4	Термометр манометрический -25÷+35°С ТПП-СК	1	
5	То же, 0÷250°С, ТПГ-СК	1	
1АВ	Выключатель Jр-1,6А. отс 3.5. АП50-2МТ~220В	1	
1КУ	Переключатель ПКП-10-48-17	1	
1КСД, 1КПД	Кнопочный пост ПКЕ-212-2	1	
1РП, 1РПА	Пускатель магнитный ПМЕ-121 ~220В	2	
1АС	Светильник с лампой накаливания ПСХ, 60Вт	1	
13В	Звонок ЗВП-220 ~220В	1	
1СВ	Соленоидный вентиль	1	Учтен в части ОВ

ГИП	Вайсбанд		14.11.80	ТП 503-4-18-А3-01
Нач. отд.	Нижник		14.11.80	Контрольно-технический пункт для тракторных предприятий.
Гл. спец.	Горохов		14.11.80	Стадия: ТР; Лист: 1; Листов:
Рук. гр.	Крамар		14.11.80	Приточные установки П1, П2. Схема электрическая принципиальная управления
Ст. инж.	Волкова		14.11.80	Госкомсельхозтехника СССР УКРГИПРОПРОМСЕЛЬСТРОЙ Киев
Н. контр.	Бабий		17.11.80	

Инв. № подл. | Подпись и дата | Взам. инв. N

Копировал: Чистоклет

формат 12

24

Альбом 1

Типовой проект 503-4-18

Наименование параметра и место отбора импульса	Температура: В обслуживаемом помещении	Перед калорифером	Трубопровод обратного теплоносителя	Трубопровод горячей воды					
Обозначение монт. чертежа	ТМ4-142-72	ТМ4-172-72	ТМ4-142-72	—	4.407-229-015			4.407-235-026	
Позиция	3	1	4	5	2	2	1СВ	1РПА	1РП	1ПМ	1КП, 1КС

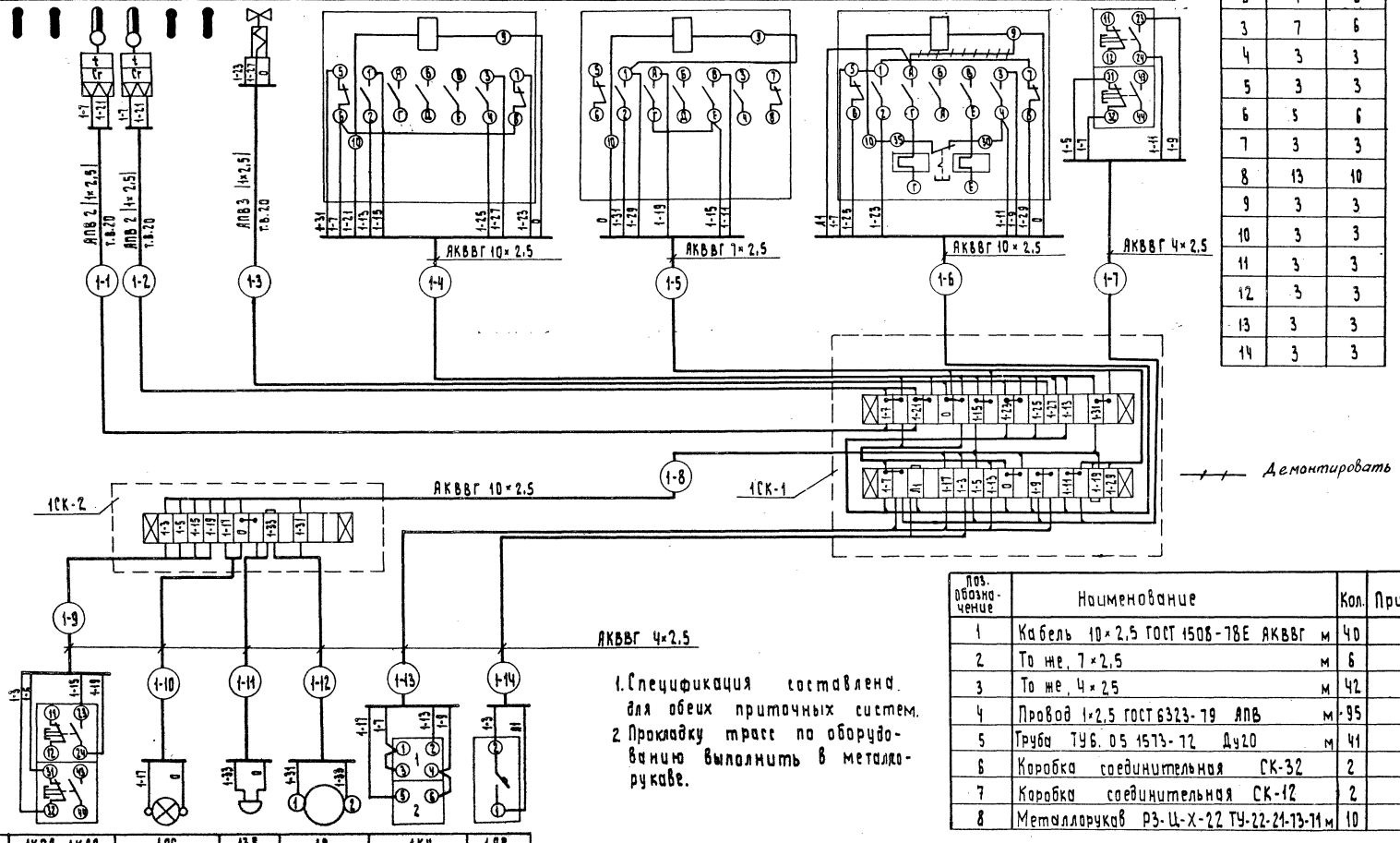

Таблица длин трасс

Номер трассы	Система П1	Система П2
	Длина м	
1	8	7
2	7	6
3	7	6
4	3	3
5	3	3
6	5	6
7	3	3
8	13	10
9	3	3
10	3	3
11	3	3
12	3	3
13	3	3
14	3	3

Поз. обозначение	Наименование	Кол.	Примечание
1	Кабель 10×2,5 ГОСТ 1508-78Е АКВВГ м	40	
2	То же, 7×2,5 м	6	
3	То же, 4×2,5 м	42	
4	Провод 1×2,5 ГОСТ 6323-79 АПВ м	95	
5	Труба ТУ6.05 1573-72 Ду20 м	41	
6	Коробка соединительная СК-32	2	
7	Коробка соединительная СК-12	2	
8	Металлорукав РЗ-Ц-Х-22 ТУ-22-21-73-71 м	10	

1. Спецификация составлена для обеих приточных систем.
2. Прокладку трасс по оборудованию выполнить в металлорукаве.

Позиция	1КПД, 1КСД	1ЛС	1ЗВ	1В	1КУ	1АВ
Обозначение монт. черт.	4.407-235-026	4.407-149 (А92А)	4.407-235-032	—		4.407-235-024
Наименование параметра и место отбора импульса	—					

Инв. N 8161/1

Привязан

Инв. N

ГИП	Вайсбанд		14.XI.80
Нач. отд.	Нижник		14.XI.80
Гл. спец.	Гороховъ		14.XI.80
Рук. гр.	Крамар		14.XI.80
Ст. инж.	Волкова		14.XI.80
Н. контр.	Бабий		17.XI.80

ТП 503-4-18-А5-01

Контрольно-технический пункт для транспортных предприятий

Стадия	Лист	Листов
ТР	1	

Приточные установки П1, П2. Схема подключений

Госкомсельхозтехника СССР. УКРГИПРОПРОМСЕЛЬСТРОЙ Киев

Копировал: Гороховская

Формат 22Г

Инв. N подл. | Подпись и дата | Взам. инв. N

Альбом / Типовой проект 503-4-18

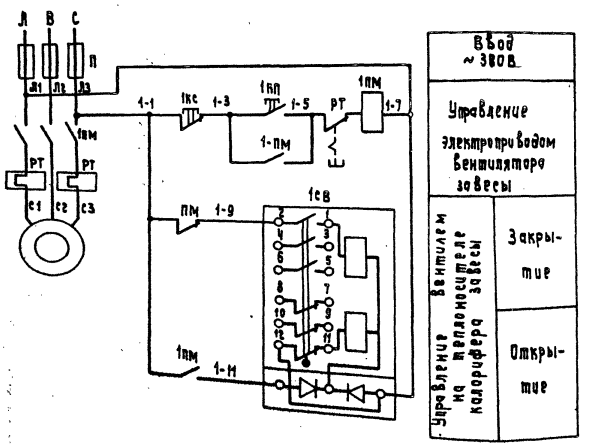

Поз. обозначение	Наименование	Кол.	Примечание
П	Предохранитель	–	Учтена в разделе электрооборудования
1ПМ	Пускатель магнитный	1	
1КП, 1КС	Кнопка управления	1	
1СВ	Вентиль соленоидный СВВ	1	Учтен в разделе ОВ

1. Схема управления выполнена для завесы ВЗ-1. Для завес ВЗ-1ª, ВЗ-2, ВЗ-2ª схема аналогична, с заменой индекса в обозначениях цепей и аппаратов „1" на „1ª", на „2", на „2ª".

Инв. № 8161/1

Привязан

Инв. №

ТП 503-4-18 – АЗ-02			
Контрольно-технический пункт для транспортных предприятий.			
ГИП	Вайсбанд		
Нач. отд.	Чижиц		
Гл. спец.	Горохов		
Рук. гр.	Крамар		
Ст. инж.	Волкова		
Н. контр.	Бабий		
Воздушно-тепловые завесы. Схема электрическая принципиальная управления.			
Стадия: Р	Лист: 1	Листов:	
Госкомсельхозтехника СССР Укргипропромсельстрой Киев			

Формат 12

Инв. № подл. | Подпись и дата | Взам. инв. №

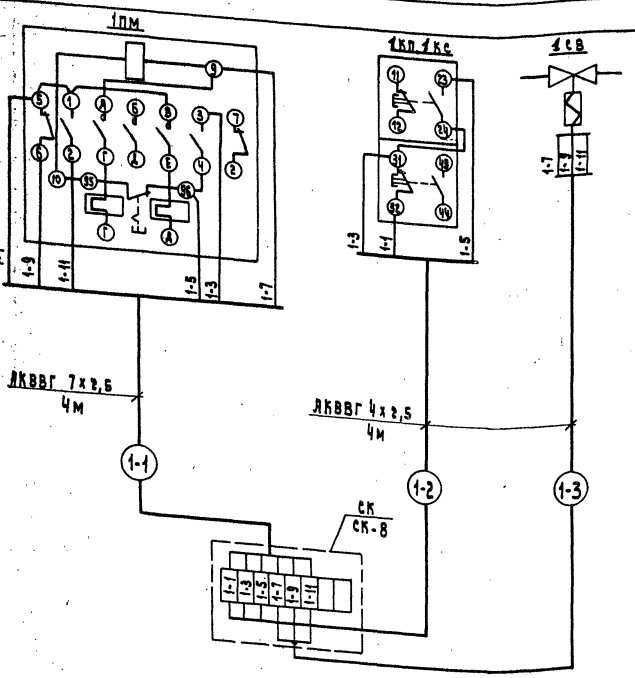

Поз. обозначение	Наименование	Кол.	Примечание
1	Кабель ГОСТ 1508-78Е АКВВГ 7х2,5 м	16	
2	То же АКВВГ 4х2,5 м	32	
3	Соединительная коробка СК-8	4	

1. Схема подключений составлена для завесы ВЗ-1. Для завес ВЗ-1ª, ВЗ-2, ВЗ-2ª схема аналогична, с заменой индекса в обозначениях аппаратов, кабелей и цепей „1" на „1ª", на „2", на „2ª".
2. Спецификация составлена на 4 воздушно-тепловые завесы.

Привязан

Инв. № 8161/1 26

Инв. №

ТП 503-4-18 – А5-02			
Контрольно-технический пункт для транспортных предприятий.			
ГИП	Вайсбанд		
Нач. отд.	Чижиц		
Гл. спец.	Горохов		
Рук. гр.	Крамар		
Ст. инж.	Волкова		
Н. контр.	Бабий		
Воздушно-тепловые завесы. Схема подключений.			
Стадия: Р	Лист: 1	Листов:	
Госкомсельхозтехника СССР Укргипропромсельстрой Киев			

Копировал: Межерицкая

Формат 12г

Инв. № подл. | Подпись и дата | Взам. инв. №

Альбом I

Типовой проект 503-4-18

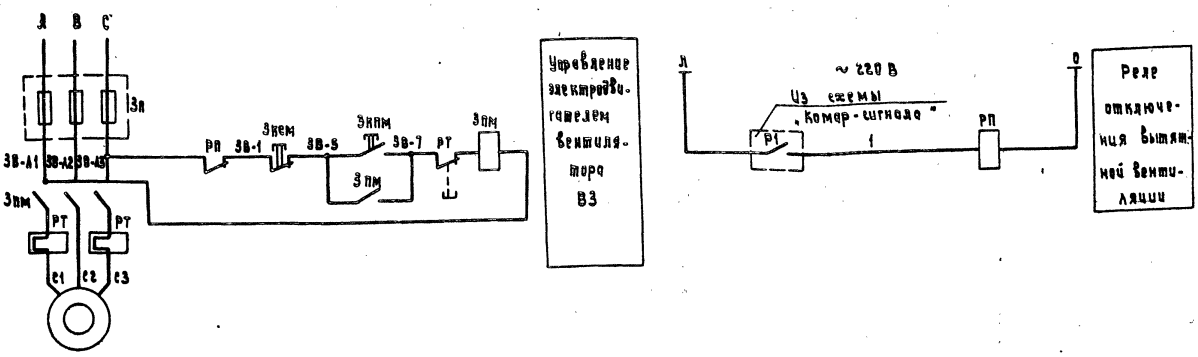

Позиция обозначение	Наименование	Кол.	Примечание
3п	Предохранитель	—	учтено в разделе
Зпм	Пускатель магнитный	1	электросилового
Экпизкем	Кнопка управления	1	оборудования
РП	Пускатель магнитный ПМЕ-121 ~220 В	1	

Схема управления электродвигателем вентилятора В3 аналогична для вентилятора В4 с заменой впереди стоящего индекса „3" на „4".

Привязан

Инв. №

ТП 503-4-18-АЗ-03			
Контрольно-технический пункт для транспортных предприятий			
	Стадия	Лист	Листов
	ТР	1	
Вытяжные установки В3, В4. Схема электрическая принципиальная управления.	Госкомсельхозтехника СССР Укргипропромсельстрой Киев		
ГИП Вайсбанд; Нач. отд. Никишк; Гл. спец. Горохов; Рук. гр. Крамар; Ст. инж. Волкова; Н. контр. Бабий			

Формат 12

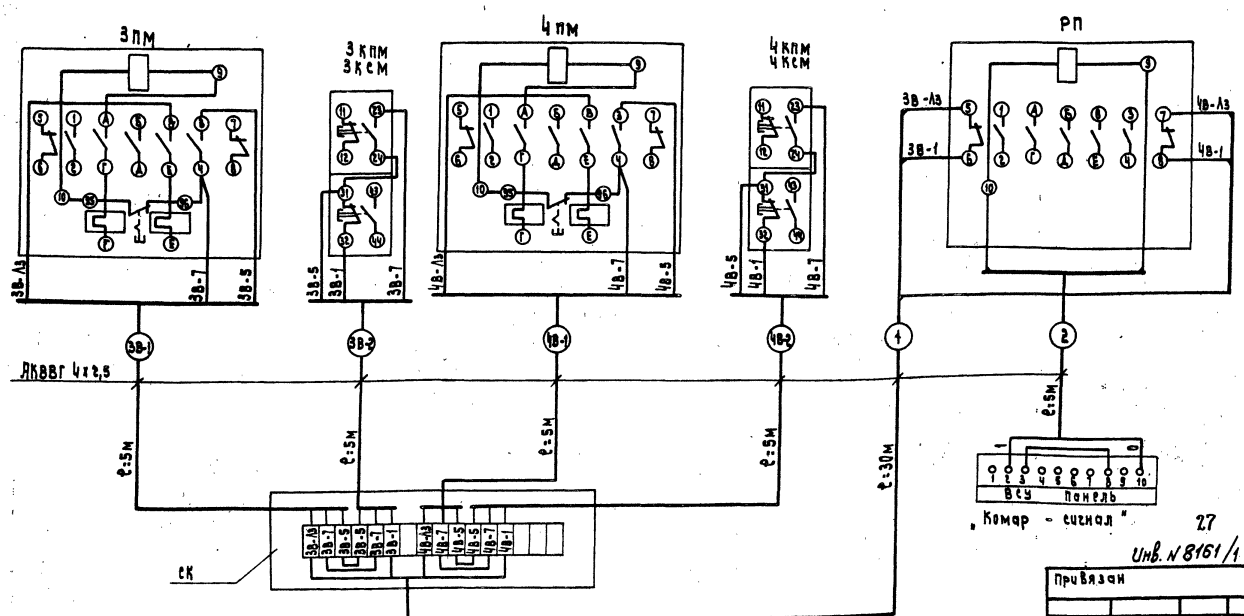

Инв. № 8161/1

Привязан

Инв. №

Поз. обозначение	Наименование	Кол.	Примечание
1	Кабель 4х2,5 ГОСТ 1508-78Е АКВВГ м	55	
2	Коробка соединительная СК-16	1	

ТП 503-4-18-А5-03			
Контрольно-технический пункт для транспортных предприятий			
	Стадия	Лист	Листов
	ТР	1	
Вытяжные установки В3, В4. Схема подключений	Госкомсельхозтехника СССР Укргипропромсельстрой Киев		
ГИП Вайсбанд; Нач. отд. Никишк; Гл. спец. Горохов; Рук. гр. Крамар; Ст. инж. Волкова; Н. контр. Бабий			

Копировал: Метерчикая

Формат 12г

12

Альбом 1

Типовой проект 503-4-18

План на отм. 0.000

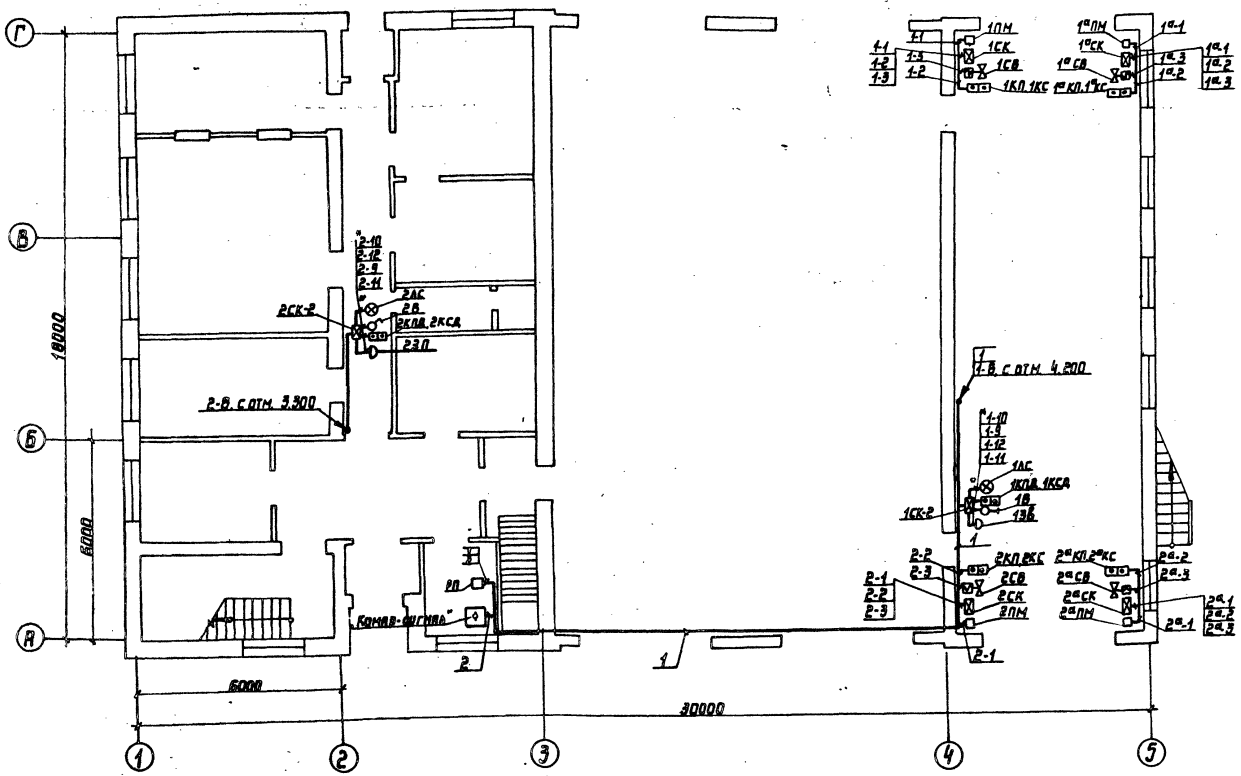

План на отм. 4.200

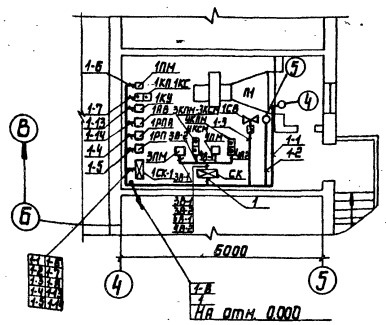

План на отм. 3.300

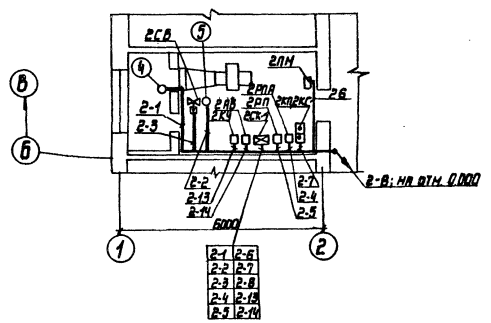

1. Монтаж электрооборудования и проводку кабелей выполнить согласно ПУЭ.
2. Все металлоконструкции и нетоковедущие части электрооборудования заземлить согласно ПУЭ и СН-102-76.
3. Длины кабелей и труб уточнить до нарезки по месту.

Согласовано

Нач. АСО	Дяченко		
Нач. сант. отд.	Лысенко		

Инв. N 8161/1 28

Привязан

Инв. N°

ГИП	Вайсбанд		
Нач. отд.	Нижник		
Гл. спец.	Горохов		
Рук. гр.	Крамар		
Ст. инж.	Волкова		
Н. контрол.	Бабий		

ТП 503-4-18-А7

Контрольно-технический пункт для транспортных предприятий

Стадия	Лист	Листов
ТР	1	

Схема расположения

ГОСКОМСЕЛЬХОЗТЕХНИКА СССР УКРГИПРОПРОМСЕЛЬСТРОЙ

Копировал: Шульц

Формат 22г

Инв. N подл. | Подпись и дата | Взам. инв. N

Альбом I

Типовой проект 503-4-18

Ведомость чертежей основного комплекта СС

Формат	Лист	Наименование	Примечание
22г	1	Общие данные (начало)	
22г	2	Общие данные (окончание)	
22г	3	План сетей связи сигнализации на отм. 0,000	
22г	4	План сетей связи и сигнализации на отм. 3,300.	

Ведомость применённых и ссылочных документов

Обозначение	Наименование	Примечание
ГОСТ 2.754-72	Обозначения условные графические электрического оборудования и проводок на планах.	
ГОСТ 2.753-72	Обозначения условные графические в схемах. Телефонные сети. Линейные сооружения и устройства.	
ВНИИПО, М 1971	Рекомендации по применению электрической пожарной сигнализации.	
ВМСН-14-73	Ведомственные технические условия на монтаж, испытания и сдачу в эксплуатацию установок охранной и пожарной сигнализации.	

Ведомость основных комплектов чертежей

Обозначение	Наименование	Примечание
ПЗ	Пояснительная записка	
Т	Технологические решения	
ЭЛ	Электротехнические решения.	
ПП	Промпроводки	
А	Автоматизация санитарно-технических систем	
СС	Связь и сигнализация	
АР	Архитектурно-строительные решения.	
КЖ	Конструкции железобетонные	
ОВ	Отопление и вентиляция	
ВК	Внутренние водопровод и канализация.	
ЗС	Заказные спецификации	
С	Сметы	

Условные обозначения

— Колонка звуковая

— Коробка ограничительная

Общие указания

1. Проектом предусмотрено устройство сетей телефонной связи, электрочасофикации, пожарной сигнализации, радиофикации и поисковой громкоговорящей связи.

Подключение абонентов к местным телефонным и радиотрансляционным сетям решается при привязке проекта.

2. Для телефонной связи в помещениях контрольно-технического пункта устанавливается шесть телефонных аппаратов.

3. Аппараты телефонной связи, вторичные электрочасы подключаются к станционным устройствам предприятия через комплексную телефонную сеть.

Ввод комплексной телефонной сети в здание КТП осуществляется кабелем ТПП 10х2х0,4 и подводится к телефонной коробке КРТП-10, установленную на лестничной клетке первого этажа.

Абонентские сети от распределительной коробки до телефонных аппаратов выполняются проводом марки ТРП открыто по стенам с креплением при помощи скоб. Сети электрочасофикации в административных помещениях выполняются проводом ТРП скрыто в штукатурке, а в производственных помещениях сети выполняются кабелем ПРППМ открыто по строительным конструкциям.

Инв. N 8161/1 29

Типовой проект разработан в соответствии с действующими нормами и правилами и предусматривает мероприятия, обеспечивающие взрывную, взрывопожарную и пожарную безопасность при эксплуатации здания.

Главный инженер проекта Вайсбанд

Инв. № подл. | Подпись и дата | Взам. инв. №

Привязан

Инв. №

ТП 503-4-18 — СС

Гл. инж. пр.	Осипов		11.20
ГИП	Вайсбанд		11.20
Нач. отд.	Мишнюк		11.20
Гл. спец.	Шилов		11.20
Рук. гр.	Рогская		11.20
Ст. инж.	Шувгина		11.20
Ст. инж.	Гелевера		11.20
Н. контр.	Бабий		11.20

Контрольно-технический пункт для трехпортных предприятий

Стадия	Лист	Листов
ТР	1	4

Общие данные (начало).

Госкомсельхозтехника СССР Укргипропромсельстрой Киев

Копировал: Межерицкая

Формат 22г

Типовой проект 503-4-18 Альбом 1

4. Для обеспечения показания единого времени в коридоре 1-го и 2-го этажей устанавливаются вторичные электрочасы диаметром 300 мм и на участках поста диагностики и контрольно-технического пункта на два поста - диаметром 400 мм

5. Ввод радиотрансляционной сети в здание предусматривается через стойку и абонентский трансформатор мощностью 10 Вт, установленные на крыше.

Для ретрансляции программ центрального радиовещания и осуществления поисковой громкоговорящей связи используется усилитель У-100 У4.2, установленный в диспетчерской.

Усилитель У-100 У4.2 питается напряжением 220 В, 50 Гц от розетки, предусмотренной в чертежах комплекта ЭЛ. Абонентские сети в административных помещениях выполняются проводом марки ПТПЖ, проложенным скрыто под штукатуркой, сети контрольно-технического пункта и поста диагностики выполняются кабелем ПРППМ открытым способом.

6. Для быстрого обнаружения возникновения пожара проектом предусматривается установка приемной станции „Комар-сигнал 12 АМ" на пять лучей в комнате вахтера.

Участок контрольно-технический пункта на два поста и кладовая инвентаря оборудуются двумя шлейфами пожарной сигнализации.

В качестве датчиков используются извещатели ДТЛ. Датчики включаются в шлейф последовательно, в конце шлейфа включается резистор.

Сети пожарной сигнализации выполняются кабелем ПРППМ 2×1,2 на участке контрольно-технического пункта на два поста открытым способом и проводом ТРП 2×0,5 под штукатуркой в кладовой.

Питание станции „Комар-Сигнал 12 АМ" осуществляется от сети напряжением 220 В, 50 гц.

На базе по обслуживанию автомобилей, на территории которой предполагается размещение проектируемого контрольно-пропускного пункта, имеются потребители первой категории по электроснабжению.

Поэтому резервное питание приемной станции предусматривается от второго независимого ввода напряжением 220 В, 50 гц через выпрямитель с выходным напряжением 24 В. В случае отсутствия второго независимого ввода при привязке проекта необходимо предусмотреть батарею аккумуляторов для резервного питания.

7. Металлические корпуса аппаратуры заземляются путем подсоединения кабелем АНРГ 1×4 к нулевому проводу питающей сети на щите освещения (У-100 У4.2) и через щит заземления ЩЗ-П2. Мероприятия по заземлению аппаратуры должны быть выполнены в соответствии с ПУЭ и технической документацией заводов-изготовителей на применяемое оборудование.

Инв. № 8161/1 30

ГИП	Вайсбанд		11.80	ТП 503-4-18 - СС	
Нач. отд.	Нижник		11.80	Контрольно-технический пункт для транспортных предприятий	
Гл. спец.	Шилов		11.80		
Рук. гр.	Ропская		11.80	Стадия	Лист	Листов
Ст. инж.	Шубина		11.80	ТР	2	
Ст. инж.	Гелевера		11.80	Общие данные (окончание).	Госкомсельхозтехника СССР Укргипропромсельстрой Киев	
Н. конт.	Бабий		11.80			

Привязан

Инв. №

Копир. Дёмкина.

Формат 22 Г

Инв. № подл. | Подпись и дата | Взам. инв. №

Типовой проект 503-4-18 Альбом 1

План на отм. 0.000

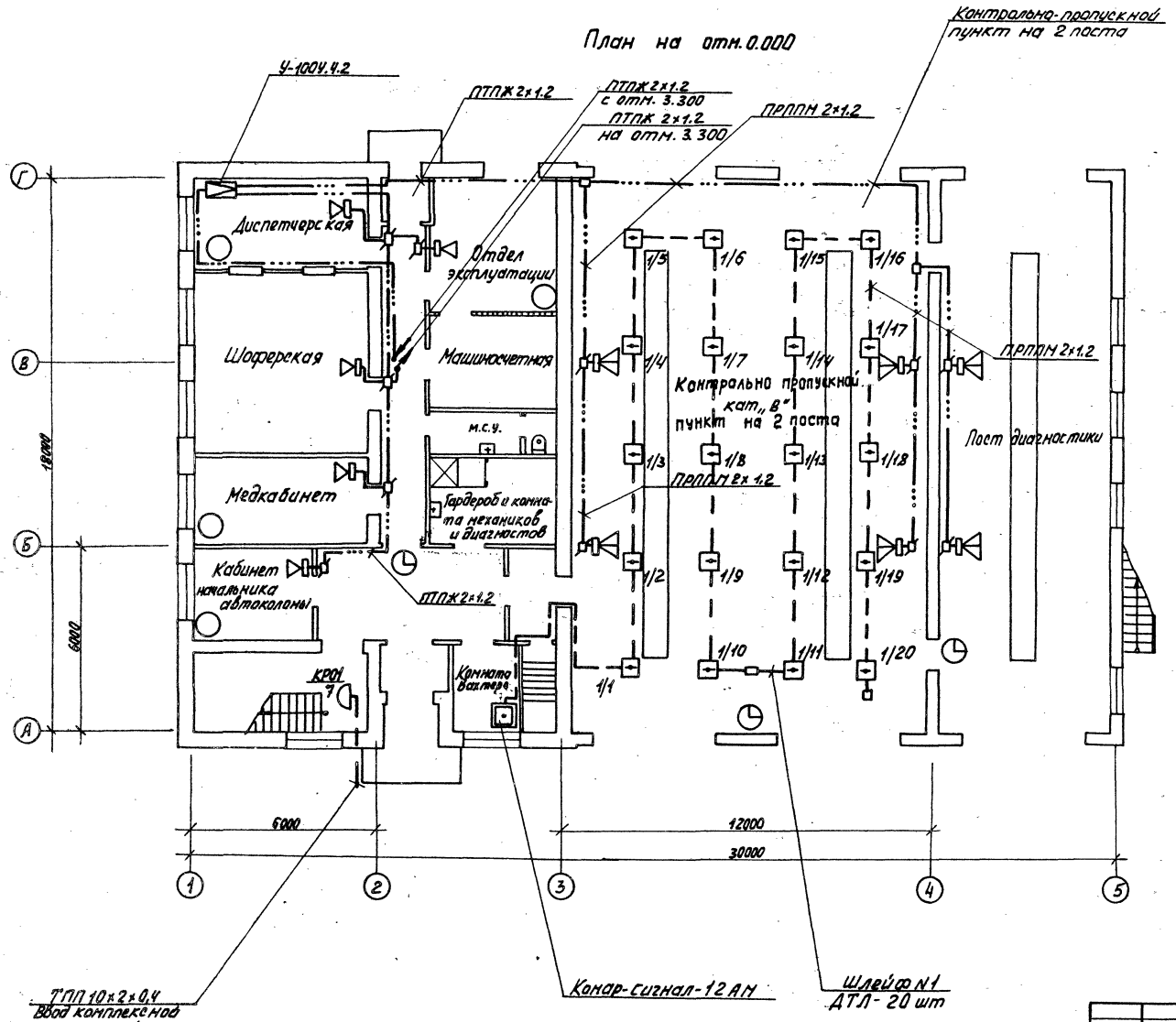

Схема скелетная

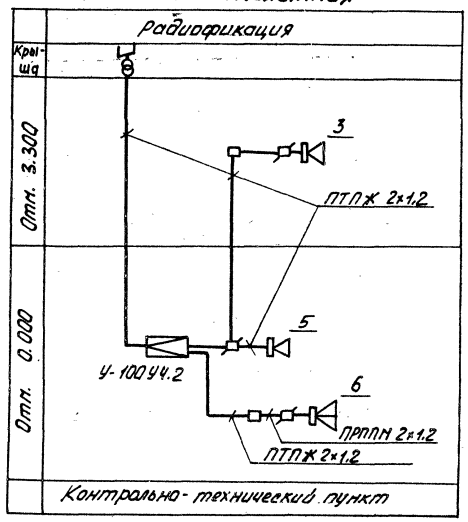

Инв. N 8161/1 31

Привязан

Инв. N°

				ТП 503-4-18-СС	
				Контрольно-технический пункт для транспортных предприятий.	
ГИП	Вайсвала		11.80		
Нач. отд.	Нижник		11.80		Стадия / Лист / Листов
Гл. спец.	Шилов		11.80		
Рук. гр.	Ропская		11.80		РП / 3 /
Ст. инж.	Шибина		11.80	План сетей связи и сигнализации на отм. 0.000.	Госкомсвязьтехника СССР Укрглавпромсельстрой Киев
Ст. инж.	Гелевера		11.80		
Н. конт.	Бабий		11.80		

Формат 22Г

Сдела собран. | Дата отд. ГИП | Дата отд. ГАП | Дата отд. ВК | Инв. N подл. | Подпись и дата | Взам. инв. N

План на отм. 3.300

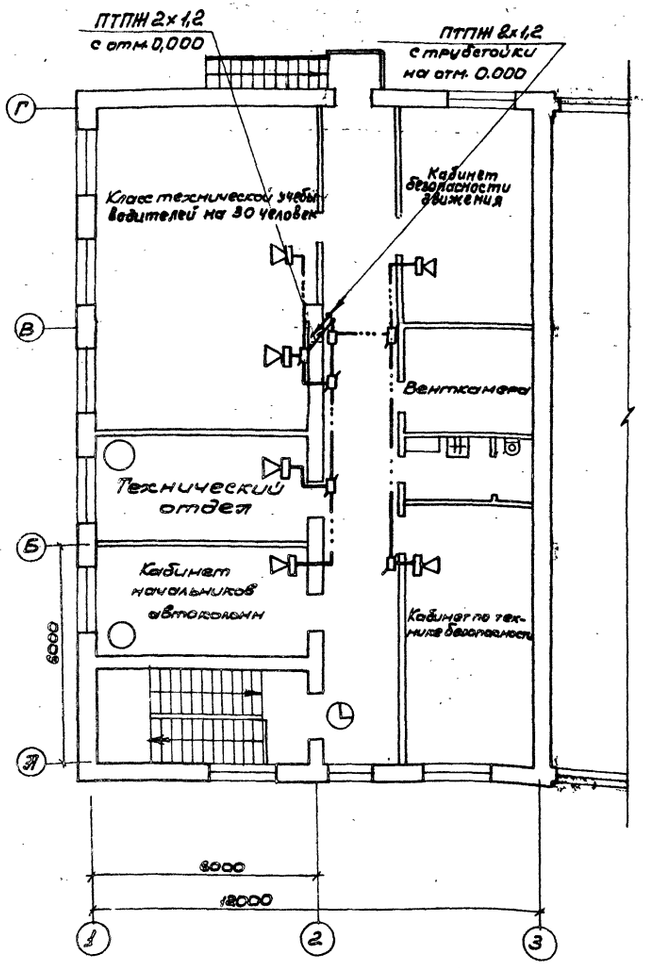

Спецификация

Поз.	Обозначение или тип изделия	Наименование	Кол.	Примечание
		1. Телефонизация		
1	ТА-72	Аппарат ГОСТ 9686-68	6	
2	КРТП-10	Коробка ГОСТ 8525-78	1	
3	ТПП	Кабель 10х2х0,4		
		ТУ 16. 505.131-75	5	м
4	ТРП	Провод 2х0,5 ГОСТ 20575-75	120	м
		Труба 20 ТУ 6.05. 1573-72	25	м
		2. Электрочасофикация		
1	ВЧС1-М2ПВ	Часы электрические вторич-		
	24Р-300-323к	ные ГОСТ 22527-77	2	
2	ВЧС1-М2 ПВ	То же		
	24Р-400-302к		2	
3	УК-2п	Коробка ГОСТ 10040-75	2	
4	ПРППМ	Кабель 2х1,2 ТУ16.505.755-75	40	м
5	ТРП	Провод 2х0,5 ГОСТ 20575-75	20	м
		3. Радиофикация и поисковая		
		громкоговорящая связь.		
1	У-100 У 4.2	Усилитель Д22, 002. 003 ТУ	1	компл.
2	„Сюрприз"	Громкоговоритель ГА-III ГОСТ 5961-76	11	
3	2КЗ-5	Колонка звуковая	6	
4	РСI-1600	Стойка ГОСТ 8715-78	1	
5	ТАМУ-10т	Трансформатор ГОСТ 7659-68	1	
6	РШР	Розетка МРТУ-45. 1041-72	17	
7	УК-2п	Коробка ГОСТ 10040-75	4	
8	УК-2Р	То же	16	
9	ЩЗ-П2	Щит 2д 3.620,381.ТУ	1	
10	ПРППМ	Кабель 2х1,2 ТУ 16.505.755-75	50	м
11	ПТПЖ	Провод 2х1,2 ГОСТ 10254-75	90	м
12	АППВС	Провод 2х2,5 380 ГОСТ 6323-79	15	м
13	АНРГ	Кабель 1х4 660 ГОСТ 433-73	15	м
14		Труба 20 ТУ 6.05. 1573	3	м
15		Проволока 6 ГОСТ 1668-73	25	м

Поз.	Обозначение или тип изделия	Наименование	Кол.	Примечание
		4. Пожарная сигнализация		
1	Комар-Сигнал 12 АМ	Концентратор ДВ2, 409.001 ТУ	1	
2	ДТЛ	Датчик тепловой ТУ 25-09-1-71	20	
3	МЛТ-05-1ком±10%	Резистор ГОСТ 7113-77Е	1	
4	УК-2п	Коробка ГОСТ 10040-75	3	
5	ЩЗ-П2	Щит заземления 2д 3.620.381.ТУ	1	
6	МЗ-1	Звонок ТУ 25-05-1045-76	1	
7	ПРППМ	Кабель 2х1,2 ТУ 16.505.755-75	90	м
8	ТРП	Провод 2х0,5 ГОСТ 20575-75	30	м
9	АППВ	Провод 2х2,5 380 ГОСТ 6323-79	5	м
10	АНРГ	Кабель 1х4 660 ГОСТ 433-73	15	м
11	ВБ24-3/3	Выпрямитель ТУ 45-75	1	
12	ОП-6	Щиток осветительный на 15а ГОСТ 8709-76	2	
13	АВВГ	Кабель 2х2,5 ГОСТ 16442-70	20	м

Схема соединений электропитающей установки „Комар-сигнал-12 АМ"

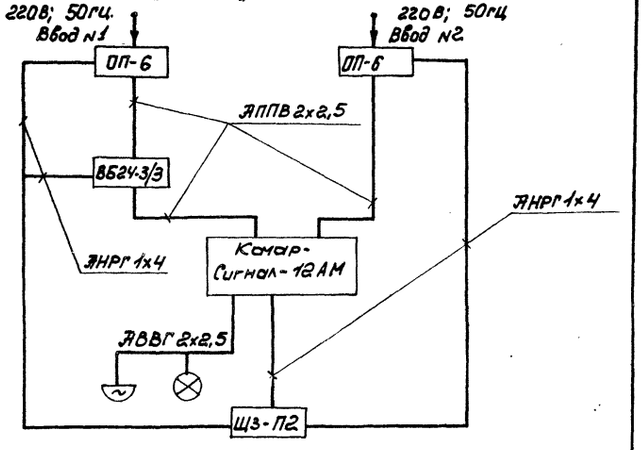

Согласовано

Нач.отд. АСО	Даченко	
Нач.отд. ТдиВ	Лысенко	
Нач.отд. ВК	Гоган	

Инв. № подл. | Подпись и дата | Взам. инв. №

Инв. № 8161/1 32

ГИП	Вайсбанд		2.XI.80	ТП 503-4-18 - СС
Нач.отд.	Нижник		XI.80	Контрольно-технический пункт для транспортных предприятий
Гл.спец.	Шилов		XI.80	
Рук.гр.	Ропская		XI.80	
Ст.инж.	Шубина		XI.80	
Ст.инж.	Гелевера		XI.80	План сетей связи и сигнализации на отм. 3.300
Н.контр.	Бабий		XI.80	

Стадия: ТР | Лист: 4 | Листов:

Госкомсельхозтехника СССР УКРГИПРОПРОМСЕЛЬСТРОЙ Киев

Привязан

Инв. №

Копировал: Чистоклет

формат 22г

Типовой проект 503-4-18 Альбом I

Ведомость основных комплектов

Обозначение	Наименование	Примечание
ПЗ	Пояснительная записка	
Т	Технологические решения	
ЭЛ	Электротехнические решения	
ПП	Промпроводки	
А	Автоматизация санитарно-технических систем	
СС	Связь и сигнализация	
АР	Архитектурно-строительные решения	
КЖ	Конструкции железобетонные	
ОВ	Отопление и вентиляция	
ВК	Внутренние водопровод и канализация	
ЗС	Заказные спецификации	
С	Сметы	

Ведомость чертежей основного комплекта АР

Формат	Лист	Наименование	Примечание
22Г	1	Общие данные (начало)	
22Г	2	Общие данные (окончание)	
22Г	3	План на отм. 0.000	
22Г	4	План на отм. 3.300; 4.200	
22Г	5	Фасады 1-5; 5-1	
22Г	6	Фасады А-Г, Г-А. Схемы заполнения оконных проемов	
22Г	7	Разрез 1-1. ВШ-1. Деталь утепления панелей. План расположения козырьков	
22Г	8	План кровли. Экспликация покрытия и полов	
22Г	9	Окно О-1. Детали 1-4. Фрагмент раскладки асбестоцементных волнистых листов покрытия	

Ведомость примененных и ссылочных документов

Обозначение	Наименование	Примечание
ГОСТ 6629-74	Двери деревянные внутренние для жилых и общественных зданий	
1.135-1, альб. I, II	Двери деревянные входные и служебные для жилых и общественных зданий	
ГОСТ 12506-67	Окна деревянные для зданий промышленных предприятий	
ГОСТ 11214-78	Окна и балконные двери деревянные для жилых и общественных зданий	
2.436.9	Архитектурно-строительные детали окон с применением деревянных оконных блоков по ГОСТ 12506-67	
ГОСТ 111-78	Стекло оконное листовое	
ГОСТ 14632-79	Линолеум	
2.430-3, вып.2	Архитектурно-строительные детали (ТДА) промышленных зданий с кирпичными стенами. Детали парапетов карнизов и стен в местах перепада высот	
ГОСТ 6785-69*	Плиты железобетонные подоконные	
Серия 1.435-19 вып.8	Ворота металлические распашные с автоматическим управлением	
ГОСТ 111-78	Стекло оконное листовое	
ГОСТ 10923-76	Рубероид	
ГОСТ 6787-69	Керамические плиты	
Серия 2.460-1, вып.1	Детали покрытий из асбестоцементных волнистых листов УВ	
ГОСТ 13996-77	Фасадные керамические плитки	
Серия 1.138-10 вып.1	Перемычки Ж.Б. для зданий с кирпичными стенами	
Серия 1.238-1 вып.1	Железобетонные козырьки входов и парапетные плиты общественных зданий	
ГОСТ 16233-77	Листы асбестоцементные волнистые унифицированного профиля и детали к ним	
ИИ-03-03, альбом 71-64	Индустриальные строительные изделия для гражданского строительства металлические изделия	

Сводная спецификация к чертежам архитектурно-строительных решений

Марка	Обозначение	Наименование	Кол.	Примечание
		Изделия деревянные		См. ведомость ворот и дверей на АР-2
		Дверные блоки		
ОС 18-18В	ГОСТ 11214-78	Оконный блок	21	
ОС18-128	То же	То же	1	
НС6-124	ГОСТ 12506-67	—"—	2	
Н6-124	То же	—"—	4	
В 3,6×3,6	Шифр 41-74 (для $t_н = -40°$)	Ворота	2	
		Изделия бетонные и железобетонные		
	ГОСТ 6785-69*	Плиты подоконные		
ЛО-19-20	ГОСТ 6785-69*		21	Для $t_н$=20-30°
АО-19-35	То же		21	Для $t_н$=-40
АО-13-20	—"—		1	Для $t_н$=20-30
АО-13-35	—"—		1	Для $t_н$=-40
		Изделия металлические		
	1.435-19, вып.8	Ворота распашные	6	
МР	ИИ-03-03, альбом 71-64	Решетка для вытирания ног	3	
КП-250	ГОСТ 21992-76	профильное стекло	40м	

Основные строительные показатели

Площадь застройки	м²	588
Общая площадь	м²	748,2
Строительный объем	м³	4252

Инв. N 8161/1 33

Привязан

Инв. N

Типовой проект разработан в соответствии с действующими нормами и правилами и предусматривает мероприятия, обеспечивающие взрывную, взрывопожарную и пожарную безопасность при эксплуатации здания.

Главный инженер проекта [подпись] 10.11.80г. (Вайсбанд)

Гл.инж.ин.	Осипов	[подпись]	
ГИП	Вайсбанд	[подпись]	10.11.80
Нач. отд.	Дяченко	[подпись]	10.XI.80
Гл. спец.	Клецко	[подпись]	06.XI.80
Рук. гр.	Старобубцева	[подпись]	05.XI.80
Инж.	Старостенко	[подпись]	03.XI.80
Н.контр.	Бабий	[подпись]	19.XI.80

ТП 503-4-18 — АР

Контрольно-технический пункт для транспортных предприятий

Стадия	Лист	Листов
ТР	1	9

Общие данные (начало)

Госкомсельхозтехника СССР УКРГИПРОПРОМСЕЛЬСТРОЙ Киев

Инв. N подл. | Подпись и дата | Взам. инв. N

Копировал: Гороховская

Формат 22Г

Альбом -1

типовой проект 503-4-18

Ведомость отделки помещений

Наименование помещения	Потолок: штукатурка или затирка	Потолок: Окраска	Стены и перегородки: штукатурка или затирка	Стены и перегородки: Окраска или облицовка	Отделка низа стен и перегородок (панель): Окраска или облицовка	Отделка низа стен и перегородок (панель): Высота мм
Кабинет начальников автоколон, шоферская, диспетчерская, отдел эксплуатации, машиносчетная, комната вахтера.	затирка швов цементным раствором	клеевая белая	штукатурка кирпичных стен и перегородок	клеевая	—	—
Кабинеты начальников автоколонн технический отдел класс тех. учебы водителей на 30,35 человек и кабинет безопасности движ, кабинет по технике безопасности	затирка швов цементным раствором	клеевая белая	штукатурка кирпичных стен	клеевая	—	—
Пост диагностики	затирка швов цем. р-ра	известковая	штукатурка кир. стен	известковая	масляная	2100
Медкабинет	затирка швов цементным раствором	клеевая белая	штукатурка кирпичных стен и перегородок	клеевая выше панели	керамическая глазурованная плитка	1.800
Мужской санузел, женский санузел	затирка швов цементным раствором	водоэмульсионная	штукатурка кирпичных стен и перегородок	масляная	керамическая глазурованная плитка	2100
Гардероб. механиков и диагностов	затирка швов цементным раствором	клеевая белая	штукатурка кирпичных стен и перегородок	масляная	керамическая глазурованная плитка	2100
Душевая	То же	масляная			То же	3000
Коридоры, тамбур. лестничная клетка	затирка швов цементным раствором	клеевая белая	штукатурка кирпичных стен и перегородок	водоэмульсионная	—	—
Вентканеры, кладовая инвентаря	затирка швов цементным раствором	известковая	штукатурка кирпичных стен	известковая	—	—
Контрольно-пропускной пункт на 2 поста	—	—	штукатурка кирпичных стен	известковая	—	—

Ведомость проемов ворот и дверей

Проемы: тип по проекту	Размер в кладке B×h мм	Кол. мест	Элементы заполнения проема: марка	Обозначение	Кол.
1	1310×2070	4	ДО 21-13	ГОСТ 6629-74	1
2	1010×2070	11	ДО 21-10л	ГОСТ 6629-74	1
3	910×2070	6	ДГ 21-09	ГОСТ 6629-74	1
4	910×2070	2	ДГ 21-09л	ГОСТ 6629-74	1
5	1550×2100	2	ДВ7.7-1	1.135-1. альб. 1	1
6	1050×2100	2	ДВ9-9л	1.135-1, альб. 1	1
7	1050×2100	2	ДСУ9	1.135-1, альб. 2	1
8	1050×2100	2	П.ДУ-6	2.435-6, вып. 1	1
9	900×1900	3	ДСУ8	1.135-1, альб. 2	1
10	710×2100	1	ДГ21-7	ГОСТ 6629-74	1
11	4000×3600	6		1.435-19. вып. 8	1
12	3900×4200	2	В 3,6×3,6	шифр 41-74 (для $t_н$=-40°)	1

Взам. инв. №

Подпись и дата

Инв. № подл.

Таблица толщин кирпичных наружных стен и утеплителя

Наименование помещений	Буквенное обозначение	Материал ограждения	t°C: -20	t°C: -30	t°C: -40
Контрольно-технический пункт для транспортных предприятий	а	кирпич	380	510	640
		утеплитель пенобетон γ=400 кг/м³	80	100	120

Общие указания.

1. Вместо буквенных обозначений, указанных на чертежах, при привязке проекта проставляются значения толщин стен и утеплителя в зависимости от климатических условий строительства.
2. За условную отметку 0.000 принята отметка чистого пола первого этажа, что соответствует абсолютной отметке ▱
3. Кладку кирпичных наружных стен, а также внутренних стен и перегородок вести из кирпича глиняного обыкновенного пластического прессования марки „75" на цементном растворе марки „50". В зимнее время – с противоморозными добавками, строго соблюдая указания СНиП III-17-78.
4. При кладке кирпичных стен и перегородок в дверных проемах заложить антисептированные деревянные пробки через 8 рядов кладки по высоте, но не менее двух с каждой стороны проема.
5. Вдоль наружных стен здания устроить асфальтовую отмостку шириной 750 мм по щебеночному основанию толщиной 100 мм. Горизонтальную гидроизоляцию стен на отм. -0,030 и отм. -0,330 выполнить из цементного раствора, состав 1:3, толщиной 30 мм.
6. Цвет окраски помещений выбирать при конкретной привязке проекта с учетом ориентации и инсоляции помещений, а также в соответствии с „Указаниями по проектированию цветовой отделки интерьеров производственных зданий промышленных предприятий" СН 181-70.
7. Полы выполнять после прокладки всех коммуникаций.
8. Все внутренние поверхности канав и ниш облицовываются керамической плиткой светлых тонов по ГОСТ 6141-76.
9. Стены канав облицовываются керамической плиткой по ГОСТ 6787-71*.
10. Анкеровку козырька выполнять по серии 1.238-1. лист. 4.
11. Все кирпичные перегородки, имеющие свободную длину более 4,0 м, армировать сварными сетками согласно детали 4 (см. АР-9).
12. Двери лестничной клетки предусмотрены самозакрывающимися, оборудованы приборами „ПАВ" по ГОСТ 5091-78.

Ведомость перемычек

Перемычки: тип по проекту	Схема сечения	Кол. мест	Элементы перемычки: марка	Обозначение	Количество: -20°C	-30°C	-40°C
ПР1	140, 220, 20, 250, 120	16	1ПР3-22.12.14	серия 1.138-10, вып 1	1	2	3
			1ПР38-24.25.22У	серия 1.138-10. вып 1	1	1	1
ПР2	140, 120	5	1ПР3-22.12.14	серия 1.138-10. вып 1	3	4	5
ПР3	65, 120	1	КВ 22	серия 1.238-1. вып. 1			
			1ПР1-12.12.6	серия 1.138-10, вып. 1	3	4	5
ПР4	140, 120	1	КВ 28	серия 1.238-1 вып. 1			
			1ПР319.12.14	серия 1.138-10, вып. 1	3	4	5
ПР5	220, 120	5	1ПР38-15.12.22У	серия 1.138-10, вып 1	3	3	3
ПР6	140, 220, 250, 120	2	1ПР2-15.12.14	серия 1.138-10 вып. 1	1	1	1
			1ПР28-18.25.22У	серия 1.138-10 вып. 1	1	1	1
ПР7	140, 120	1	1ПР3-19.12.14	серия 1.138-10 вып. 1	3	4	5
ПР8	220, 65, 120	6	1ПР38-15.12.22У	серия 1.138-10 вып. 1	1	1	1
			1ПР1-12.12.6	серия 1.138-10 вып. 1	2	3	4
ПР9	65, 120	1	1ПР2-15.12.14	серия 1.138-10 вып. 1	3	4	5
ПР10	65, 120	1	1ПР1-12.12.6	Серия 1.138-10 вып. 1	2	2	2
ПР11	65, 120	9	1ПР1-12.12.6	Серия 1.138-10 вып. 1	1	1	1
ПР12	140, 120	1	1ПР3-19.12.14	Серия 1.138-10 вып. 1	1	1	1
ПР13	140, 120	2	1ПР2-15.12.14	Серия 1.138-10 вып. 1	1	1	1
ПР14	250, 200, 200, 290		БП5-1	серия КЭ-01-58	—	—	2
			БП6-1	серия КЭ-01-58	—	—	1

3/1

Привязан

Инв. №

Инв. N 8161/1

Гл. инж. инт.	Осипов	[подпись]	XI.80
ГИП	Вайсбанд	[подпись]	XI.80
Нач. отд.	Дяченко	[подпись]	10.XI.80
Гл. спец.	Клецко	[подпись]	06.XI.80
Рук. гр.	Стародубцева	[подпись]	05.XI.80
Инж.	Старостенко	[подпись]	03.XI.80
Н. контр.	Бабий	[подпись]	19.XI.80

ТП 503-4-18-АР

Контрольно-технический пункт для транспортных предприятий

Стадия	Лист	Листов
Тр	2	

Общие данные /окончание/

Госкомсельхозтехника СССР
УКРГИПРОПРОМСЕЛЬСТРОЙ
Киев

Копировал: Чистоклет

Формат 22г

Типовой проект 503-4-18 Альбом 1

План на отм. 0,000

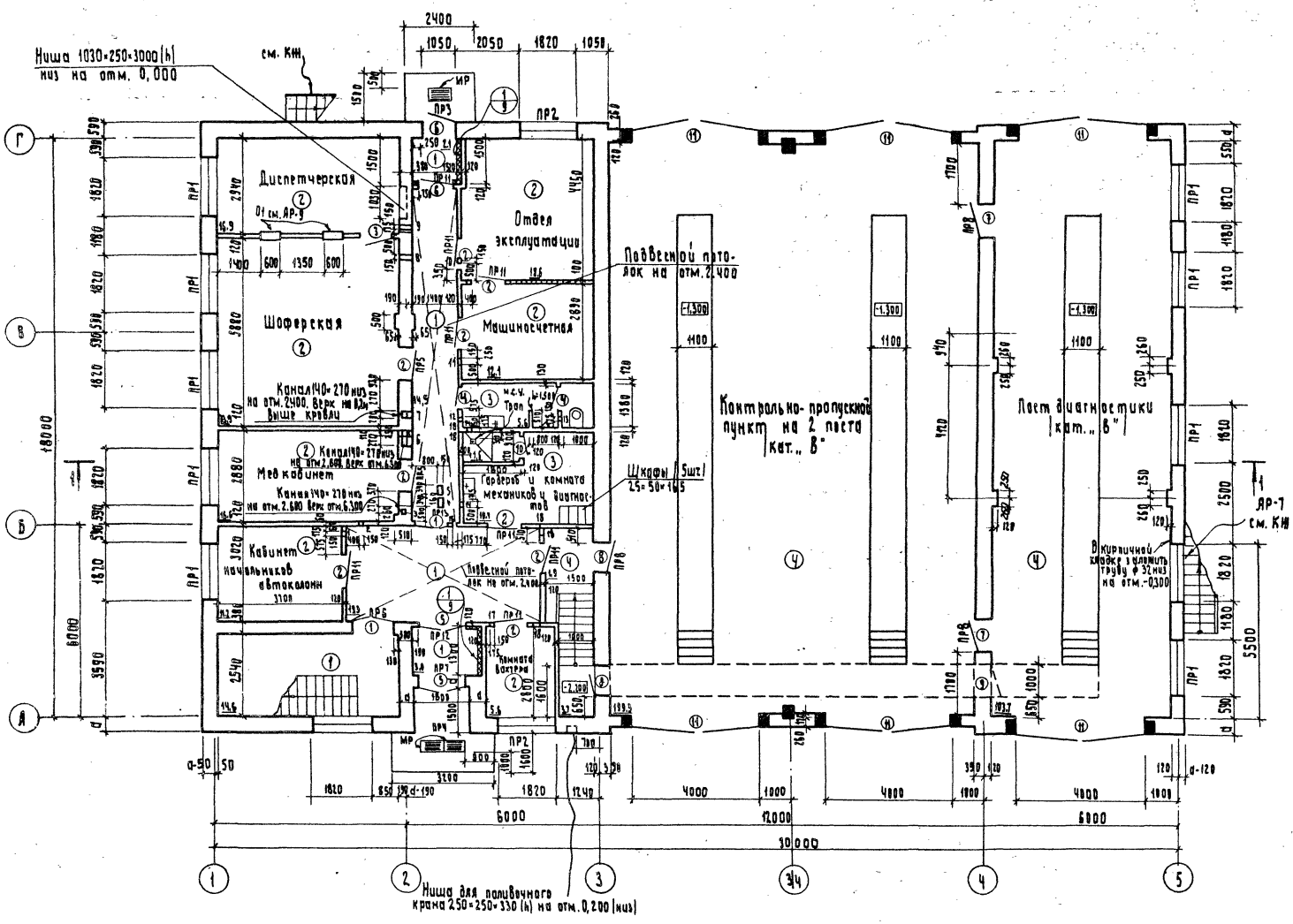

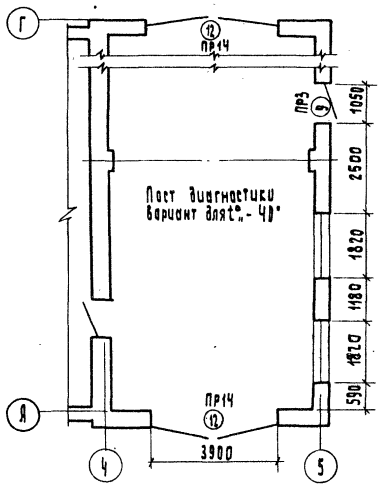

Таблица отверстий

NN отв.	Размеры мм	Отм. низа	Назначен.
1	150×150	2.770	ОВ
2	150×150	2.770	ОВ
3	200×200	2.750	ОВ
4	150×340	2.400 подвесной	ОВ потолок
5	150×340	2.400 подвесной	ОВ потолок
6	200×200	2.750	ОВ
7	200×150	2.500	ОВ
8	150×150	2.770	ОВ
9	150×150	2.770	ОВ
10	150×150	2.770	ОВ
11	150×150	2.770	ОВ
12	250×300	2.500	ОВ
13	150×150	2.520	ОВ
14	150×150	2.520	ОВ
15	150×150	2.770	ОВ
16	250×300	2.700	ОВ
17	250×300	2.700	ОВ
18	200×200	2.500	ВК

Инв. N 8161/1 35

Гл. инж.	Осипов		XI.80
ГИП	Байсбаев		XI.80
Нач. отд.	Дачечко		XI.80
Гл. спец.	Клецко		XI.80
Рук. гр.	Стефедубцева		XI.80
Ст. инж.	Лукавцев		XI.80
Н. контр.	Бабий		XI.80

Привязан

Инв. N

ТП 503-4-18 – АР

Контрольно-технический пункт для транспортных предприятий

Стадия	Лист	Листов
ТР	3	

План на отм. 0,000

Госкомсельхозтехника СССР Укргипропромсельстрой Киев

Копировал: Гороховская

Формат 22

Нач. отд. ТХ Куняевский
Нач. СТО Ижерко
Нач. отд. ВК Погин
Нач. отд. ЭТО Жимчик
Взам. инв. N
Подпись и дата
Инв. N подл.

Альбом 1

Типовой проект 503-4-18

План на отм. 3,300 и 4,200

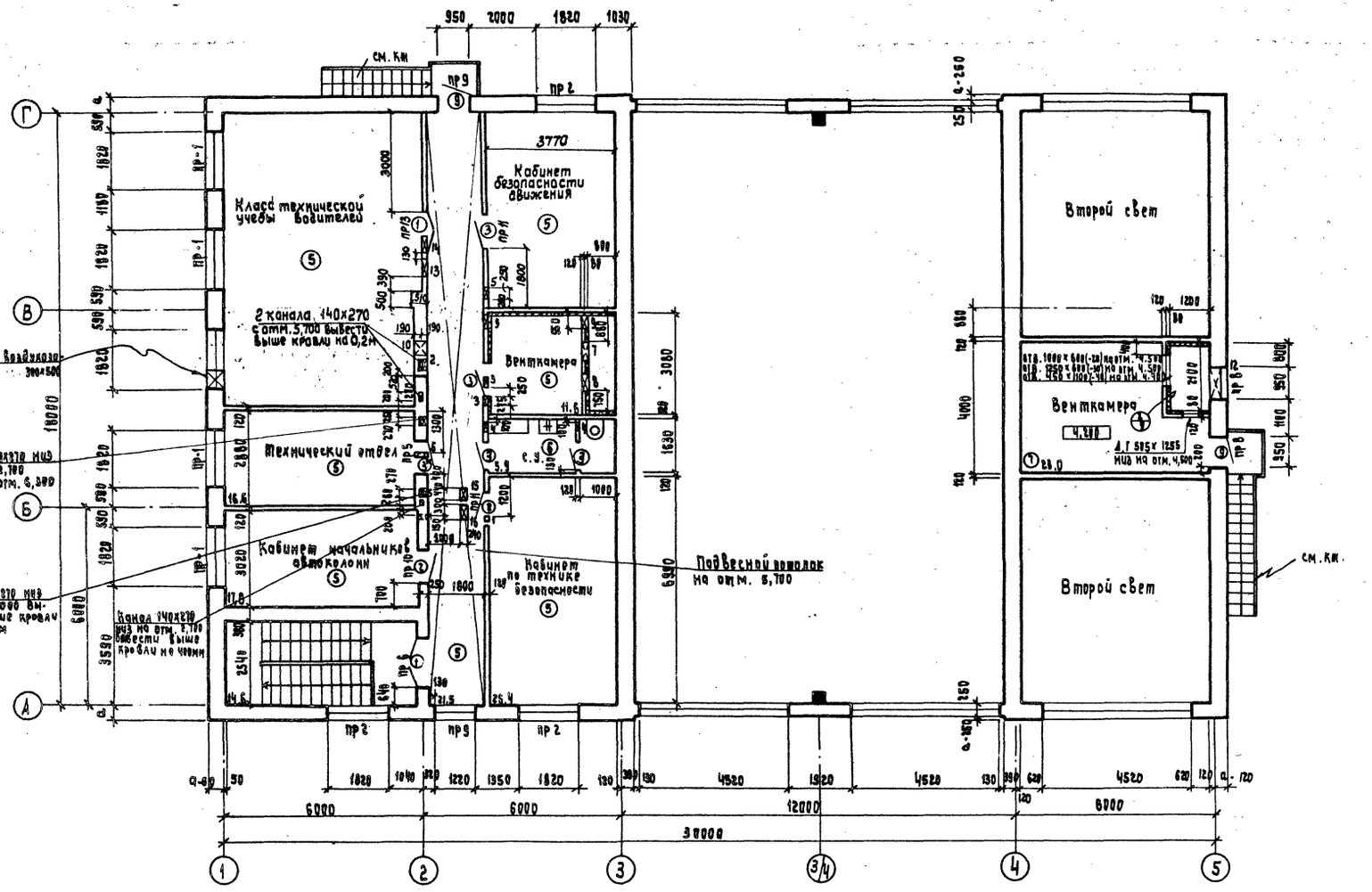

Таблица отверстий

№№ отв.	Размеры мм	Отм. низа отв.	Назначение
1	150×150	5,800	ОВ
2	250×300	5,800	ОВ
3	250×300	6,000	ОВ
4	250×300	5,800	ОВ
5	250×300	6,000	ОВ
6	150×150	5,800	ОВ
7	620×600	3,500	ОВ
8	505×1250	3,600	ОВ
9	500×300	6,000	ОВ
10	500×300	6,000	ОВ
11	250×300	2,700	ОВ
12	950×600	5,700	ОВ
13	530×150	6,070	ОВ
14	530×150	6,070	ОВ
15	440×240	5,700 подвесной	ОВ потолок
16	440×240	5,100 подвесной	ОВ потолок

Согласовано:

Нач. отд. ТХ	Синявский	
Нач. СГО	Галиберин	
Нач. отд. ВК	Гагон	

Нач. это | Нижник

Инв. № подл. | Подпись и дата | Взам. инв. №

Инв. N 8161/1 36

Гл. инж. ин.	Осипов		
ГИП	Вайсбанд		XI.80
Нач. отд.	Дяченко		XI.80
Гл. спец.	Клецко		XI.80
Рук. гр.	Стародубцев		XI.80
Ст. инж.	Лукавцев		XI.80
Н. контр.	Бабий		XI.80

Привязан

Инв. N

ТП 503-4-18 – АР

Контрольно-технический пункт для транспортных предприятий.

Стадия	Лист	Листов
ТР	4	

План на отм. 3,300 и 4,200

Госкомсельхозтехника ССР Укргипропромсельстрой Киев

Копировал: Метерицкая

Формат 1/1

Типовой проект 503-4-18 альбом 1

ФАСАД 1-5

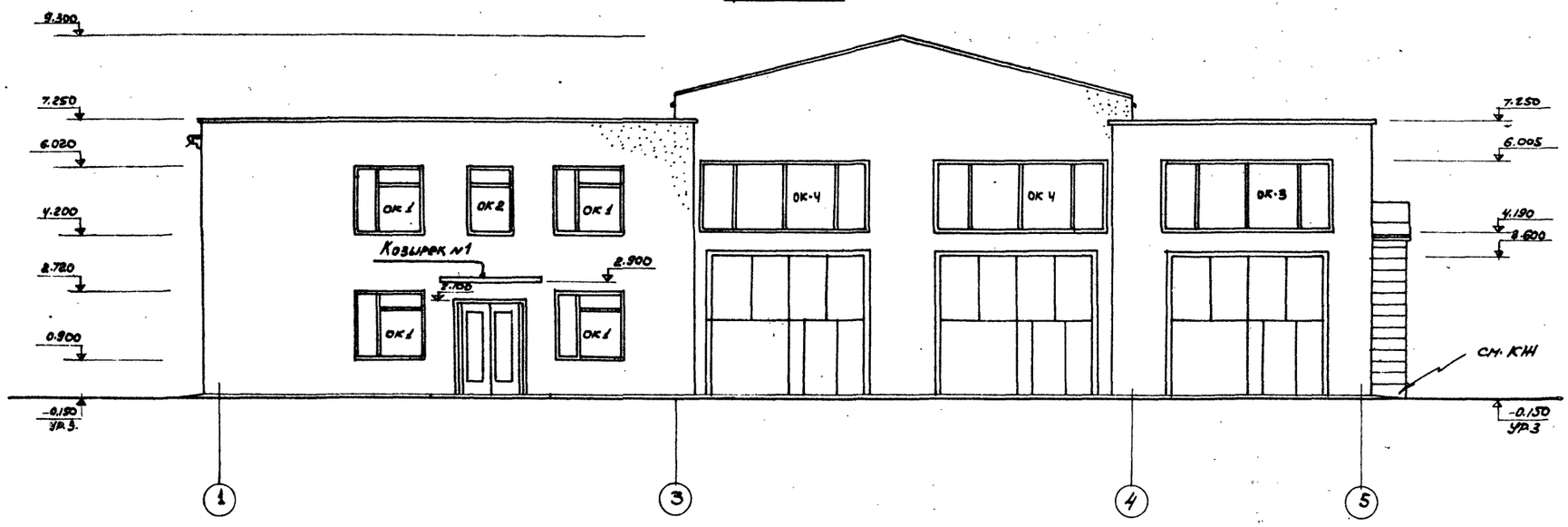

ФАСАД 5-1

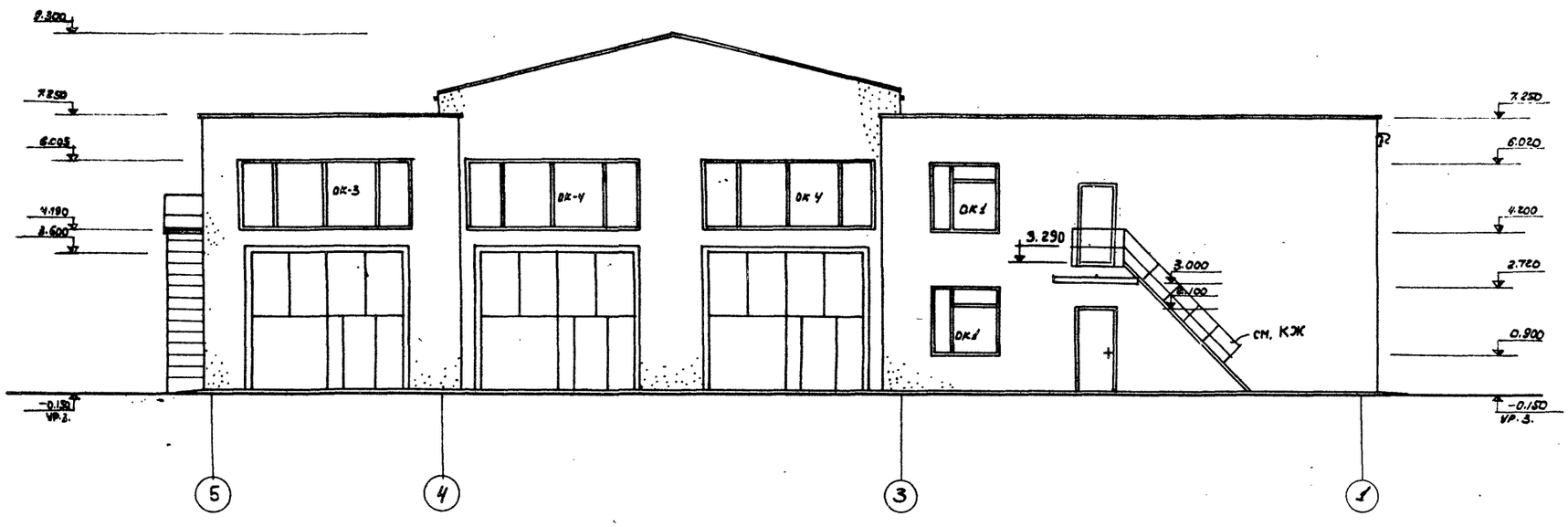

1. Оконные переплеты, коробки входных дверей и металлические элементы окрасить масляной краской в 2 слоя.
2. Фасады облицевать крупноразмерной керамической плиткой (250х140) /гост 13996-77/

Инв. № 8161/1 37

Гл. инж. ин-т	Осипов			ТП 503-4-18-АР	
ГИП	Вайсбанд		10.11.80	Контрольно-технический пункт для транспортных предприятий	
Нач. отд.	Дяченко		10.XI.80		
Гл. спец.	Клецко		26.XI.80		
Рук. гр.	Стародубцева		05.XI.80	фасады 1-5, 5-1	
Ст. инж.	Лукавцев		03.XI.80		
Норм. конт.	Бабий		XI.80		

Стадия	Лист	Листов
ТР	5	

Госкомсельхозтехника СССР
УКРГИПРОПРОМСЕЛЬСТРОЙ
Киев

Привязан

Инв. №

Копировал: Чистоклет

Формат 22г

Инв. № подл. | Подпись и дата | Взам. инв. №

Типовой проект 503-4-18 Альбом 1

Фасад Г-А

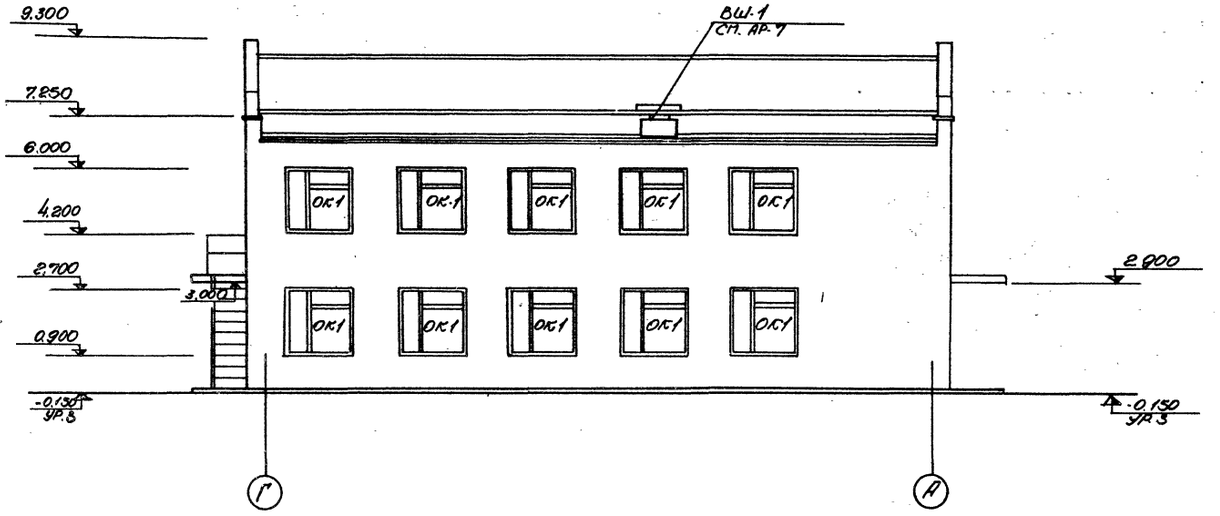

Фасад А-Г

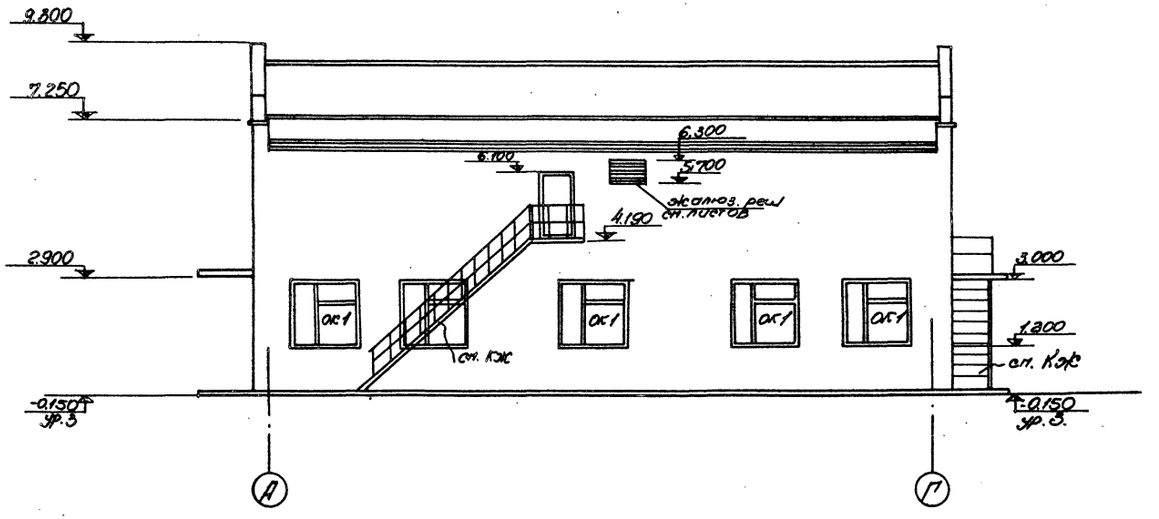

Фасады облицевать крупноразмерной керамической плиткой, размер плитки 250х140мм /ГОСТ 13996-77/.

Спецификация заполнения оконных проемов.

Марка	Обозначение	Наименование	Кол.	Примечание
		проем ОК1		
ОС-18-18В	ГОСТ 11214-78	Оконный блок	21	
АО-19-20	ГОСТ 6785-69*	Плита ж.б. подоконная		
АО-19-35	То же	То же		
		проем ОК2		
ОС-18-12В	ГОСТ 11214-78	Оконный блок	1	
АО-13-20	ГОСТ 6785-69*	Плита ж.б. подокон.		
АО-13-35	ГОСТ 6785-69*	То же		
		Проем ОК3		
НСБ-124	ГОСТ 12506-67	Оконный блок	2	
		Проем ОК4		
НБ-124	ГОСТ 12506-67	Оконный блок.	4	

Схемы заполнения оконных проемов

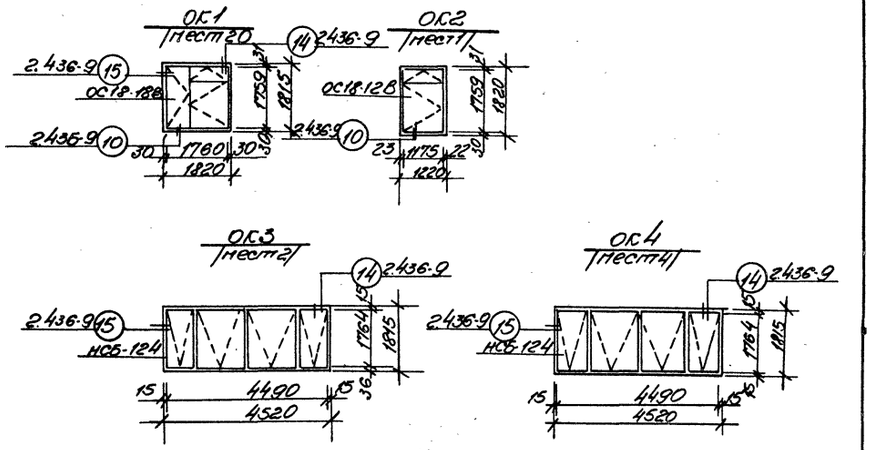

38

№ 8161/1

Гл. инж.	Осипов	т.п 503-4-18 - АР		
ГИП	Вайсбанд	Контрольно-технический пункт для транспортных предприятий		
Нач. отд.	Дяченко		Стадия	Лист	Листов
Гл. спец.	Клецко		ТР	6	
Рук. гр.	Стародубцева	Фасад А-Г, Г-А. Схемы заполнения оконных проемов.	Госкомсельхозтехника СССР Укргипропромсельстрой Киев	
Инж.	Старостенко			
Н. контр.	Бабий			

Привязан

Инв. №

Копировал: Шульц

Формат 22г

Подписи и дата | Взам. инв.

Типовой проект 503-4-18 альбом-1

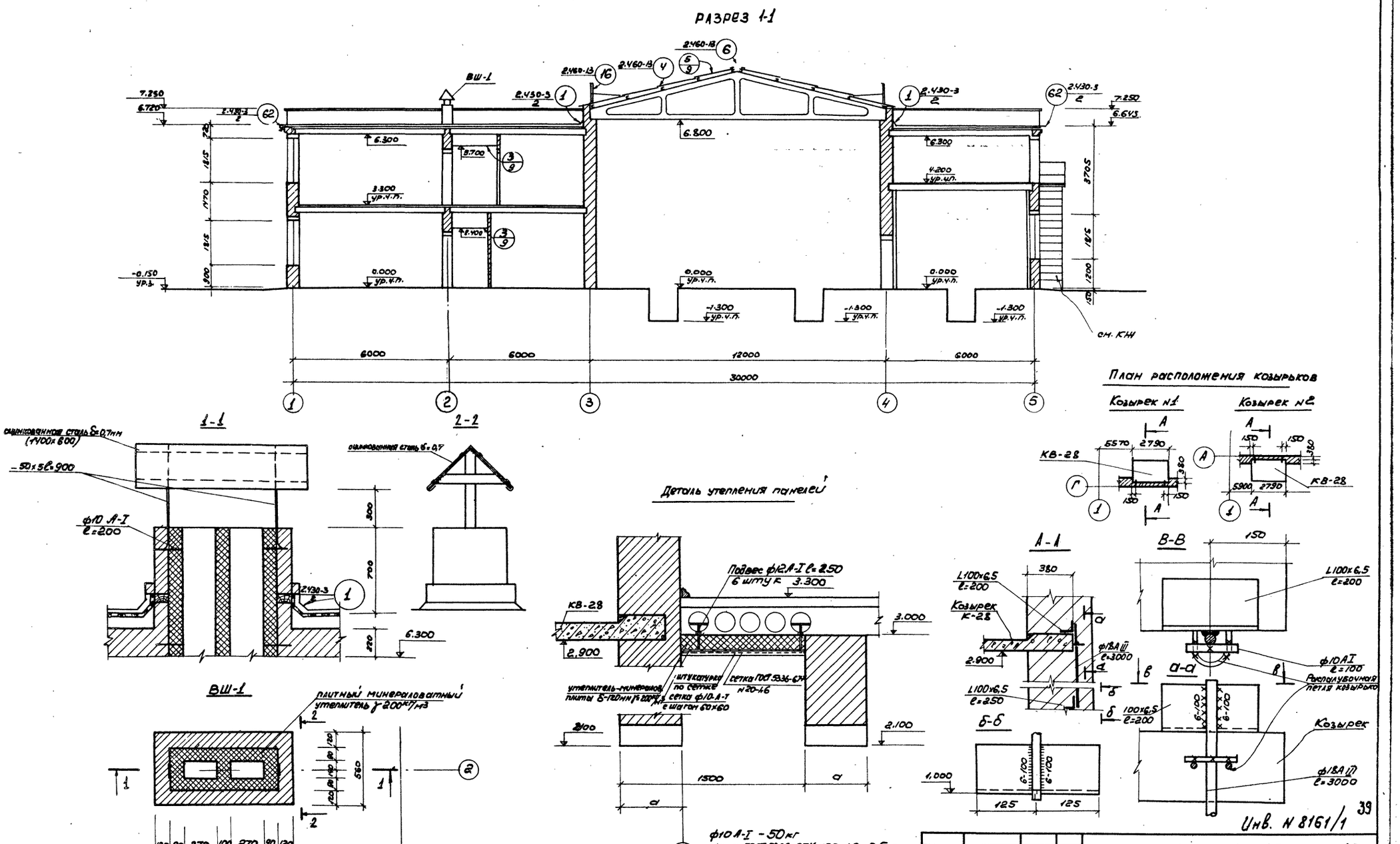

Инв. N 8161/1

Гл.ин.ин-та	Осипов		10.11.80	ТП 503-4-18 - АР
ГИП	Вайсбанд		10.11.84	Контрольно-технический пункт для транспортных предприятий.
Нач.отд.	Дяченко		10.11.80	
Гл.спец.	Клецко		06.XI.80	Стадия: тр. Лист: 7 Листов:
Рук.груп.	Стародубцева		07.XI.80	Разрез 1-1. ВШ-1. Деталь утепления панелей. План расположения козырьков
Ст.инж.	Лукавцев		03.XI.80	Госкомсельхозтехника СССР УКРГИПРОПРОМСЕЛЬСТРОЙ Киев
Н.контр.	Бабий		XI.80	

Привязан

Инв. №

Копировал: Чистоклет

Формат 22г

Инв. № подл. | Подпись и дата | Взам. инв. №

Типовой проект 503-4-18 Альбом 1

Экспликация полов

Тип по проекту	Конструкция пола	Материал слоя	Тип слоя	Толщ. слоя мм	Дополнительные указания
1		Мозаичное (терраццо) М-300	П11а	25	
		Стяжка из цементно-песчаного раствора М50	С-3а	20	
		Подстилающий слой из бетона М200		80	
		Утрамбованный со щебнем грунт			
2		Линолеум	П-71а	14	ГОСТ14632-79
		Прослойка из холодной мастики на водостойких вяжущих			
		Стяжка из цементно-песчаного раствора М50	С-3а	20	
		Подстилающий слой из бетона М200		90	
		Утрамбованный со щебнем грунт			
3		Керамические плиты	П-50а	12	ГОСТ6787-69
		Прослойка и заполнение швов из битумной мастики		2	
		Гидроизоляция - 2 слоя гидроизола на прослойке из битумной мастики	Г-1а	1	
		Подстилающий слой из бетона М200		80	
		Утрамбованный со щебнем грунт			
4		Асфальтобетонное	П-16а	40	
		Подстилающий слой из бетона М200		100	
		Утрамбованный со щебнем грунт			
5		Линолеум	П-71г	4	
		Прослойка из холодной мастики на водостойких вяжущих		1	
		Стяжка из цементного песчаного р-ра М50	С-3а	35	
		Звукоизоляция - слой минераловатной плиты γ=150		40	
		Сб. ж.б. плита перекрытия		220	
6		Керамические плиты	П-50б	12	ГОСТ 6787-69
		Прослойка и заполнение швов из битумной мастики		2	
		Гидроизоляция - 2 слоя гидроизола на прослойке из битумной мастики	Г-1а	1	
		Стяжка из цементно-песчаного р-ра М100	С-10а	20	
		Пенобетон γ=400		25	
		Сб. ж.б. плита перекрытия		220	
7		Цементно-песчаное покрытие М300	П-10г	30	
		Стяжка из цементно-песчаного р-ра М150	С-1а	20	
		Звукоизоляция - слой минераловатной плиты γ=150		40	
		Сб. ж.б. плита перекрытия		220	

План кровли.

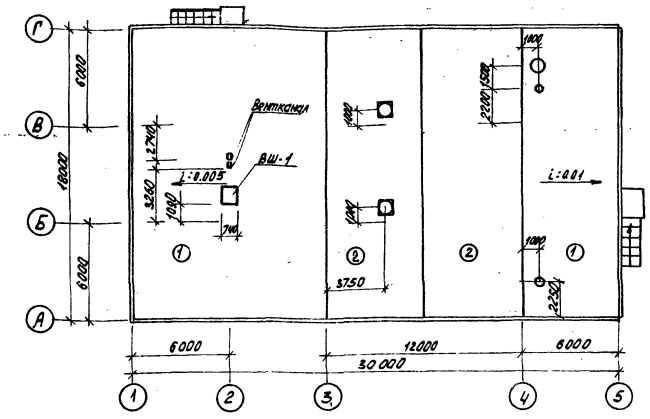

Экспликация покрытия.

Тип по плану кровли	Схема конструкций	Материал слоя	Тип слоя	Толщ. слоя мм	Дополнительные указания
1		Слой гравия на антисептированной битумной мастике		10	
		4 слоя рубероида кровельного РКМ-350Б на антисептированной битумной мастике	К-3А	10	
		цементно-песчаный раствор М-50	С-2	15	
		Утеплитель - пенобетон γ=400 кг/м³	Т-11	80	для $t_н$ = 20°С
		Легкий бетон М50		10÷70	Для создания уклона
		Пароизоляция - 1 слой рубероида наклеенного на горячем битуме	В-2		
		сб. ж.б. плита покрытия			
2		Волнистые асбестоцементные листы типа УВ-К			
		стальные прогоны			
		ж.б. ферма			

1. Типы слоев в таблице „Экспликация полов" обозначены по СНиП II-В. 8-71.
2. Полы выполнять после прокладки всех коммуникаций и выполнения работ по подземному хозяйству.
3. Полы выполнять в соответствии с требованиями СНиП III-В.14-72 „Полы. Правила производства и приемки работ.
4. Состав холодных мастик на водостойких вяжущих при привязке конкретного проекта приводится в графе „Дополнительные указания" в таблице экспликации полов.
5. Полы в санузлах выполнить на 20 мм ниже полов соседних помещений.
6. Гидроизоляцию от проникновения воды и других жидкостей выполнять оклеечной из двух слоев гидроизола на битумной мастике.

Указания по производству кровельных работ.

1. До производства кровельных работ необходимо разработать проект производства кровельных работ и мероприятий по противопожарной защите, контроля за выполнением правил пожарной безопасности при производстве строительно-монтажных работ и правил техники безопасности в строительстве.
2. Типы кровель приняты по СНиП II-26-76.
3. При производстве работ в зимнее время в стяжке предусмотреть температурно-усадочные швы шириной 5 мм разделяющие стяжку на участки.
4. До устройства кровельных работ уложить молниеприемную сетку согласно указаниям на чертежах ЭЛ, КЖ.

40

Привязан

Инв. N 8161/1

Инв. N

Гл. инж. пр.	Осипов		
ГИП	Войсбанд		10.11.80
Нач. отд.	Дяченко		10.11.80
Гл. спец.	Клецко		06.11.80
Рук. гр.	Стародубцева		09.11.80
Инж.	Старостенко		05.11.80
Н. конт.	Бабай		11.11.80

Копир. Денкина

ТП 503-4-18 — АР

Контрольно-технический пункт для транспортных предприятий.

Стадия	Лист	Листов
ТР	8	

План кровли. Экспликации покрытия и полов.

Госкомсельхозтехника СССР Укргипропромсельстрой Киев

Формат 22Г

Инв. N подл. | Подпись и дата | Взам. инв. N

Альбом 1

Типовой проект 503-4-18

ОКНО О-1

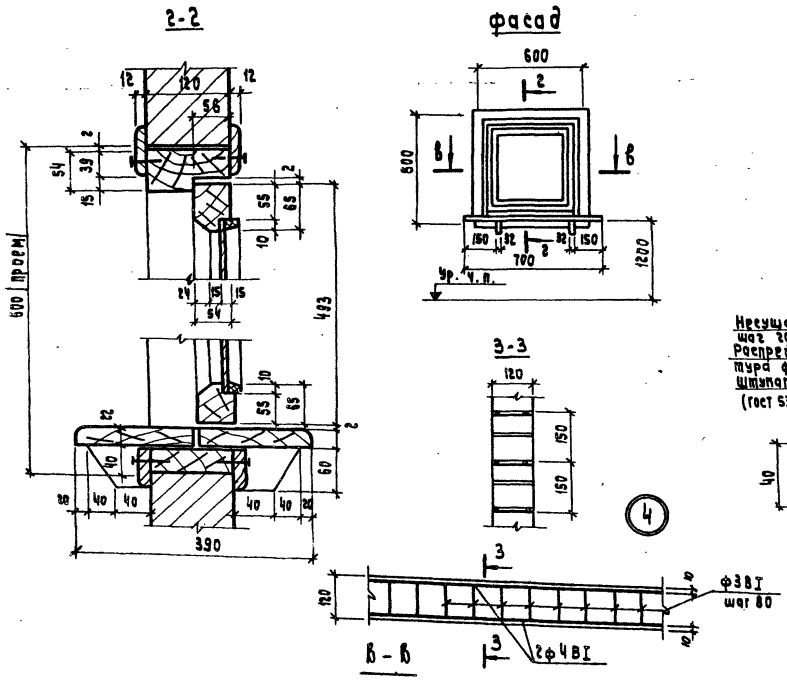

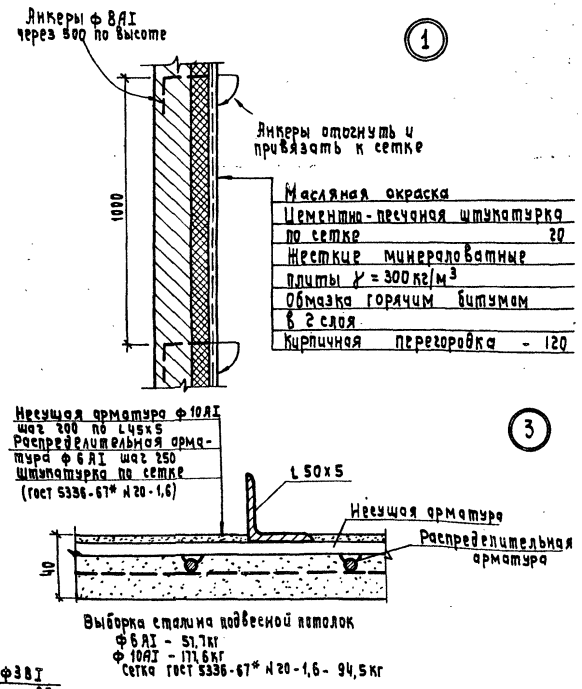

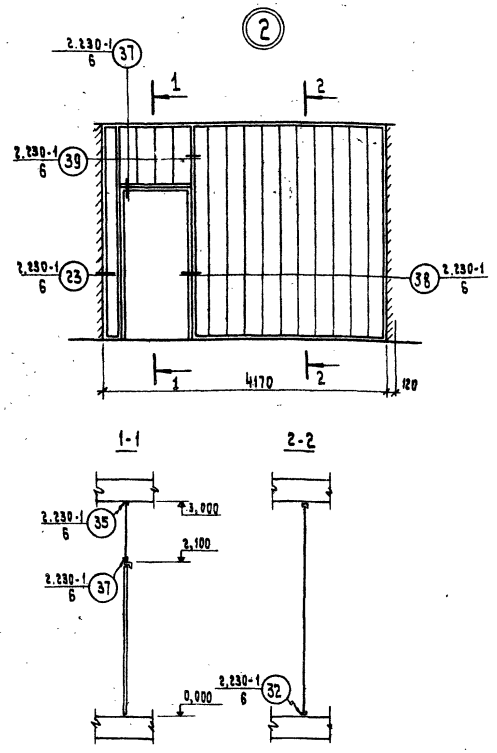

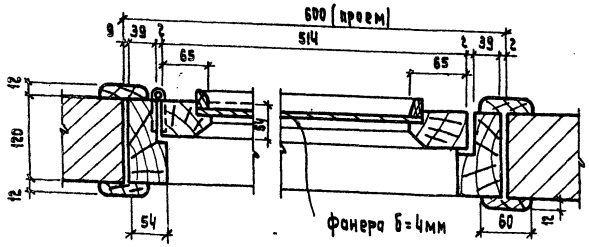

1. При изготовлении окна О-1 применить воздушно-сухую древесину хвойных пород. Изделие загрунтовать горячей олифой в 2 слоя с последующей масляной окраской.
2. Расход древесины на О-1 - 0,03 м³.

Фрагмент раскладки асбестоцементных волнистых листов покрытия

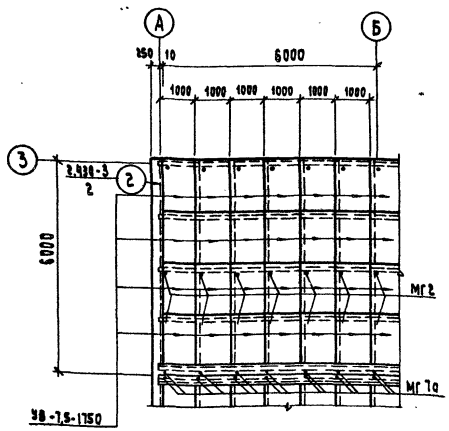

Спецификация асбестоцементных листов

Марка	Обозначение	Наименование	Кол.	Примечание
УВ-7,5-1750	гост 16233-77	Листы асбестоцементные волнистые унифицированного профиля	144	

Спецификация фасонных деталей и крепежных приборов

Марка	Обозначение	Наименование	Кол.	Примечание
МГ2	Серия 2.460-1 вып.3	Узел крепления	168	
Кс-1	То же	Коньковая деталь	19м	
МГ7а	"	Узел крепления	42	

Инв. N 8161/1 41

ГИП	Вайсбанд		10.11.80
Нач.отд.	Дяченко		10.XI.80
Гл.спец.	Клечко		06.XI.80
Рук.гр.	Стародубцева		06.XI.80
Ст.инж.	Лукавцев		03.XI.80
Н.контр.	Бабий		10.XI.80

Привязан

Инв. N

ТП 503-4-18 - АР

Контрольно-технический пункт для транспортных предприятий.

Стадия	Лист	Листов
ТР	9	

Окно О-1. Детали 1-4. Фрагмент раскладки асбестоцементных волнистых листов покрытия.

Госкомсельхозтехника СССР Укргипропромсельстрой Киев

Копировал: Межерицкая

Формат 22г

Инв. N подл. | Подпись и дата | Взам. инв. N

Типовой проект 503-4-18 Альбом 1

Ведомость основных комплектов

Обозначение	Наименование	Примечание
ПЗ	Пояснительная записка	
Т	Технологические решения	
ЭЛ	Электротехнические решения.	
ПП	Проигровки.	
А	Автоматизация санитарно-технических систем.	
СС	Связь и сигнализация	
АР	Архитектурно-строительные решения	
КЖ	Конструкции железобетонные	
ОВ	Отопление и вентиляция.	
ВК	Внутренние водопровод и канализация.	
ЗС	Заказные спецификации	
С	Сметы	

Ведомость чертежей основного комплекта КЖ

Формат	Лист	Наименование	Примечание
22г	1	Общие данные (начало)	
22г	2	Общие данные (продолжение)	
22г	3	Общие данные (окончание)	
22г	4	Схема расположения фундаментов, каналов и приямков. Сечения	
22г	5	Канал Кл-2. Сечения	
22г	6	Схема расположения плит покрытия канала Кл-2 Сечения 4-4÷9-9	
22г	7	Канал Кл-1. Спецификации.	
22г	8	Приямки ПРм1÷ПРм2. Каналы Кл-3÷Кл-4.	
22г	9	Схема расположения ферм, прогонов, опорных плит, связей для снеговой нагрузки 70 кгс/м²; 100 кгс/м²; 150 кгс/м²	
22г	10	Схемы расположения элементов лестницы между осями „1-2", элементов каркаса между осями „3-4", „4-3", элементов ворот между осями „4-5" и „5-4".	
22г	11	Схемы расположения плит покрытия на отм.6.300 и перекрытий на отм.3.000, 3.900	
22г	12	Монолитные участки УМ-1, УМ-2, УМ-3	
22г	13	Ферма ФС-1) колонна К-2. Опорная подушка ОП-2. Опалубочные чертежи.	
22г	14	Схема расположения прогонов и связей покрытия для снеговой нагрузки 70, 100, 150 кгс/м².	
22г	15	Схемы расположения элементов лестниц ЛМ1, ЛМ2 и металлических прогонов подвесного потолка.	
22г	16	Металлические изделия.	

Ведомость применённых и ссылочных документов

Обозначение	Наименование	Примечание
1.112-5 вып.0	Плиты железобетонные для ленточных фундаментов. Материалы для проектирования и технические требования.	
1.112-5 вып.2	Плиты железобетонные для ленточных фундаментов. Рабочие чертежи плит группы 2.	
ГОСТ 13579-78	Блоки бетонные для стен подвалов.	
3.006-2 вып.II-2	Сборные железобетонные каналы и тоннели из лотковых элементов Рабочие чертежи железобетонных изделий (плиты, опорные подуш)	
3.006-2 вып.III-2	Сборные железобетонные каналы и тоннели из лотковых элементов. Рабочие чертежи железобетонных изделий для узлов трасс (лотковые элементы и плиты с отверстиями балки)	
1.463-3 вып.II	Железобетонные предварительно-напряженные безраскосные фермы пролетом 18 и 24м для покрытий зданий со скатной кровлей: фермы пролетом 18м.	
1.251-3 вып.1	Лестничные марши. Лестничные марши для высот этажей 3.3; 3,6 и 4.2 шириной 120; 135 и 150см ребристой конструкции с фризовыми ступенями. Накладные проступи. Опалубочные чертежи.	

1. Фундаменты запроектированы для строительства в районах с нормативной снеговой нагрузкой 100 кгс/м², ветровой нагрузкой 45 кгс/м², на непучинистых и непросадочных грунтах со следующими расчетными характеристиками $\varphi_{II}=28°$; $C_{II}=0{,}02$ кгс/см²; $\gamma_{II}^{I=II}=\gamma_{II}=1{,}8$ тс/м³, при $m_1=1{,}1$, $m_2=1{,}0$, $K_H=1{,}0$.
2. Все работы производить в соответствии с проектом производства работ с соблюдением требований глав СНиП III-4-79, III-15-76, III-16-79, III-17-78, III-18-75, III-20-74, III-21-73.
3. Антикоррозийную защиту закладных, соединительных элементов и сварных соединений выполнять путем горячего цинкования (δ=60-100 мкм) или металлизации распылением (δ=120-180 мкм) предварительно очищенных от окислов (окалины, ржавчины) поверхностей. Степень очистки поверхностей - 2 (ГОСТ 9.025-74). Производство и приемку работ по защите от коррозии выполнять в соответствии с требованиями главы СНиП III-23-76.
4. При привязке здания в районах с расчетной температурой -40° применение в железобетонных конструкциях ферм и обвязочных балок стержневой арматуры класса А-III в сварных каркасах и для предварительно напряженных стержней допускается только марки 25Г2С.
5. Блоки стен подвала и фундаментные блоки укладывать на растворе М50.

Все стальные конструкции (прогоны покрытия, связи по ним, элементы лестниц, ограждения, металлоконструкции приямков) окрасить масляной краской в 2 слоя по грунтовке из железного сурика на натуральной олифе.

Типовой проект разработан в соответствии с действующими нормами и правилами и предусматривает мероприятия, обеспечивающие взрывную, взрывопожарную и пожарную безопасность при эксплуатации здания.

Главный инженер проекта /Войсбанд/ 10.11.80

Инв. N 8161/1 42

Привязан

Инв. №

ТП 503-4-18 - КЖ

Гл.инж.ин.	Осипов		XI.80	Контрольно-технический пункт для транспортных предприятий
ГИП	Войсбанд		XI.80	
Нач.отд.	Дьяченко		XI.80	
Гл.спец.	Раполорт		XI.80	Стадия Р; Лист 1; Листов 16
Рук.гр.	Дятлик		XI.80	
Инж.	Довбодович		XI.80	Общие данные (начало)
Ст.инж.	Ходаковская		XI.80	Госкомсельхозтехника СССР Укргипропромсельстрой Киев
Н.контр.	Бабий		XI.80	

Копировал: Чистоклет

Формат 22г

Взам. инв. № | Подпись и дата | Инв. № подл.

Альбом 4

Типовой проект 503-4-18

Ведомость примененных ссылочных документов

Обозначение	Наименование	Примечание
1.252-3 Вып.1	Лестничные площадки ребристой конструкции шириной 120, 135 и 150 см.	
	Опалубочные чертежи.	
1.435-19 Вып.8	Ворота металлические распашные с автоматическим управлением и воздушно-тепловыми завесами для автобусных, троллейбусных парков и трамвайных депо.	
	Строительная часть.	
1.463-10 Вып.1	Железобетонные фермы для покрытий неотапливаемых зданий.	
	Треугольные фермы пролетами 6,9 и 12 и 18 м для зданий с кровлей из асбестоцементных волнистых листов. Рабочие чертежи.	
1.463-10 Вып.2	Железобетонные фермы для покрытий неотапливаемых зданий.	
	Арматурные, закладные и соединительные изделия.	
	Рабочие чертежи.	
1.463-10 Вып.3	Железобетонные фермы для покрытий неотапливаемых зданий.	
	Стальные связи и детали крепления подвесного транспорта.	
	Материалы для проектирования	
КЭ-01-58 Вып.1	Сборные железобетонные обвязочные балки для промышленных зданий.	
1.256-1	Металлические ограждения лестниц общественных зданий и высотой этажей 3,3; 3,6 и 4,2 м.	
Шифр 460-75	Железобетонные фахверковые колонны прямоугольного сечения	
	для одноэтажных производственных зданий. (Расчетная сейсмичность 7, 8 и 9 баллов).	
	Колонны торцового фахверка.	
	Рабочие чертежи.	
3.400-6	Унифицированные закладные детали сборных железобетонных конструкций цикломерных сооружений промышленных предприятий.	
1.459-2 Вып.1	Стальные лестницы, переходные площадки и ограждения.	
	Лестницы, переходные площадки и ограждения из холодногнутых профилей с настилом и ступенями	
	из элементов штампованного и решетчатого типов. Чертежи КМД.	
1.459-2 Вып.2	Лестницы, переходные площадки и ограждения из холодногнутых профилей с настилом и ступенями	
	из рифленой стали. Чертежи КМД	
1.494-24 Вып.1	Стаканы для крепления крышных вентиляторов, дефлекторов и зонтов.	
	Железобетонные стаканы с отверстиями диаметром 400, 700, 1000, 1200 и 1450 см.	
	Рабочие чертежи.	
2.240-1 Вып.2	Детали перекрытий общественных зданий, перекрытий кирпичных зданий.	
1.141-1 Вып.58	Панели перекрытий железобетонные многопустотные.	
	Предварительно напряженные панели с круглыми пустотами	
	длиной 6280, 5980, 5680, 3380, 5080 и 4780 мм, шириной	
	1790, 1490, 1190 и 990 мм, армированные стержнями из термически упрочненной стали	
	класса Ат-V. Метод натяжения электротермический.	
	Рабочие чертежи.	

Сводная спецификация к чертежам железобетонных конструкций

Марка	Обозначение	Наименование	Кол.	Примечание
		Сборные железобетонные и бетонные конструкции.		
		Постоянные данные		
Ф1	ГОСТ 13579-78	Фундаментные блоки ФБС24.4.6-т	6	1,3т
Ф2	То же	То же ФБС12.4.6-т	2	0,64т
Ф3	"	" ФБС24.5.6-т	46	1,63т
Ф4	"	" ФБС12.5.6-т	26	0,79т
Ф5	"	" ФБС12.3.3-т	6	0,38т
Ф6	"	" ФБС9.4.6-т	1	0,47т
Фп1	1.112-5 Вып.2	Фундаментные плиты Фл 8.24-2	21	1,395т
Фп2	То же	То же Фл 8.12-2	8	0,685т
Фп3	"	" Фл 10.24-2	12	1,52т
Фп4	"	" Фл 10.12-2	8	0,75т
Фп5	"	" Фл 14.24-2	5	2,11т
Фп6	"	" Фл 14.12-2	3	1,04т
П3	1.141-1 Вып.58	Плиты покрытия ПКЖ-60.15	9	2,8т
П4	То же	То же ПКЖ-60.12	3	2,1т
П5	1.141-1 Вып.58	Плиты перекрытия ПКЖ-60.18	6	3,18т
П6	То же	То же ПКЖ-60.10	6	1,73
П2-15б	3.006-2 Вып.II-2	Плита П2-15б	18	0,98т
П7д-3	То же	То же П7д-3	2	0,15т
Б2	3.006-2 Вып.III-2	Балка Б2	6	0,22т
Б1	КЭ-01-58 Вып.1	То же Б01-1	4	1,75т
ПР1	1.138-10 Вып.1	Перемычка 1ПР38-15.12.22у	4	0,1т
Пр-1	1.225-2 Вып.5	Прогон П40-60п	4	1,5т
Пр-2	То же	То же П40-36п	6	0,43т
сш-1	1.494-24 Вып.1	Стаканы СБ7А-3	3	0,31т
сш-2	То же	То же СБ4А-1	2	0,15т
ФП7	1.112-5 Вып.2	Фундаментные плиты Фл 20.12-2	1	2,44т
П1	3.006-2 Вып.II-2	Канальная плита П13-11б	3	1,33т
П2	То же	То же П13д-11б	3	0,33

43

Привязан

Инв. № 8161/1

Инв. №

ТП 503-4-18 - КЖ

Контрольно-технический пункт для транспортных предприятий.

ГИП	Вайсбанд		XI.80
Нач.отд.	Даченко		XI.80
Гл.спец.	Раппапорт		XI.80
Рук.гр.	Эйтлик		XI.80
Инж.	Давидович		XI.80
Инж.	Лебедь		XI.80
Н.контр.	Бабий		XI.80

Стадия: Р | Лист: 2 | Листов:

Общие данные (продолжение).

Госкомсельхозтехника СССР Укргипропромсельстрой Киев

Копировал: Метерицкая

Формат А2г

Инв.№ подл. | Подпись и дата | Взам.инв.№

Типовой проект 503-4-18

Сводная спецификация к чертежам железобетонных конструкций

Марка	Обозначение	Наименование	Кол.	Примечание
ОП-1	1.225-2 Вып.5	Опорная подушка ОП5-4	10	0,007т
ЛМ-17.12А	1.251-3 Вып.1	Лестничный марш ЛМ-17.12А	2	1,285т
ЛП-25.10К	1.252-3 Вып.1	Лестничная площадка ЛП-25.10К	1	0,892т
ЛП-25.13КВД	То же	То же ЛП-25.13 КВД	1	1,214т
ЛН-12К	1.251-3 Вып.1	Накладные проступи ЛН-12К	1	0,025т
ЛН-12Н	То же	То же ЛН-12Н	2	0,023т
ЛН-12В	"	" ЛН-12В	1	0,028т
ЛН-12	"	" ЛН-12	20	0,033т
К-1	1.435-19 Вып.8	Стойка К-1	126	1,41т
К-2	Шифр 460-75 Вып.1-1, КЖ-13	Колонна КФ19-2а-1	2	2,55т
Р-1	1.435-19 Вып.8	Ригель Р-1	64	3,22т
		Переменные данные		
		Снеговая нагрузка P_H=70 кгс/м²		
Фс1	1.463-10 Вып.1, КЖ-13	Ферма ФТ12-1АIIIВ-1	4	2,7т
П-1	1.141-1 Вып.58	Плиты покрытия ПК3-60.15	12	2,8т
П-2	То же	То же ПК3-60.15	21	2,8т
		Снеговая нагрузка P_H=100 кгс/м²		
Фс1	1.463-10 Вып.1 КЖ-13	Ферма ФТ12-1АIIIВ-1	4	2,7т
П-1	1.141-10 Вып.58	Плиты покрытия ПК3-60.15	12	2,8т
П-2	То же	То же ПК4-60.15	21	2,8т
		Снеговая нагрузка P_H=150 кгс/м²		
Фс1	1.463-10 Вып.1 КЖ-13	Ферма ФТ12-1АIIIВ-1	2	2,7т
Фс2	1.463-10 Вып.1 КЖ-13	Ферма ФТ12-2АIIIВ-1	2	2,8т
П-1	1.141-10 Вып.58	Плиты покрытия ПК4-60.15	12	2,8т
П-2	То же	То же ПК6-60.15	21	2,8т

Марка	Обозначение	Наименование	Кол.	Примечание
		Монолитные железобетонные конструкции		
Кл-1	КЖ-7	Канал Кл-1	3	
Кл-2	КЖ-5	То же Кл-2	1	
Кл-3	КЖ-8	" Кл-3	1	
Кл-4	КЖ-8	" Кл-4	1	
ПРм1	КЖ-8	" ПРМ1	1	
ПРм2	КЖ-8	" ПРМ2	1	
ОП-2	КЖ-13	Опорная подушка ОП-2	8	
Ум-1	КЖ-12	Монолитный участок Ум-1	1	
Ум-2	КЖ-12	То же Ум-1	1	
Ум-3	КЖ-12	" Ум-1	1	
		Стальные элементы		
ММ2	2.240-1 Вып.2	Элемент крепления ММ2	1	
ММ3	То же	То же ММ3	1	
ММ4	"	" ММ4	4	
ВС1	1.463-10 Вып.3	Вертикальная связь ВС-1	2	0,221т
Ф1	То же	Фасонка Ф1	4	0,003т
Ф2	"	То же Ф2	4	0,013т
М8	1.463-3 Вып.2	Изделие закладное М8	10	
М11	То же	То же М11	2	
М12	"	" М12	2	
МН1	1.463-10 Вып.2	Накладное изделие МН1	8	0,004т
МН2	КЖ-16	Закладное изделие МН2	22	0,5кг
МН3	КЖ-16	То же МН3	22	0,4кг
МН4	КЖ-16	Скоба	4	2,7кг
МН8	460-75 Вып.1-2	Изделие закладное МН8	8	
МН10	То же	То же МН10	1	
М2-4	1.400-6/76 Вып.1	" М2-4	1	
ММ1	2.240-1 Вып.2	Элемент крепления ММ-1	4	0,0017т
ММ1	КЭ-01-58 Вып.1	Стальная консоль ММ1	2	0,034т
ММ4	То же	Элемент крепления ММ4	4	0,0007т
ММ9	2.240-1 Вып.2	Анкер ф 10 АII ℓ=870	28	0,54кг
ММ11	То же	То же ℓ=620	10	0,38кг
Мс-1	1.435-19 Вып.8	Элемент крепления Мс-1	12	0,003т
Мс-2	То же	То же Мс-2	24	0,009т
Мс-3	"	" Мс-3	8	0,003т
Мс-19	1.431-20 Вып.7	" Мс-19	2	
Рш-1	КЖ-16	Рёшетка Рш-1	11	16,0кг
МН-1	КЖ-16	Ребарда (8 пог.м) МН-1	25,5	1046,8пм

Марка	Обозначение	Наименование	Кол.	Примечание
А-1	КЖ-16	Анкер А-1	48	3,0кг
А-2	КЖ-16	То же А-2	4	3,0кг
А-3	2.240-1 Вып.2	Элемент крепления А-3	14	
С-1	КЖ-16	Сетка С-1	11	7,8кг
С-2	КЖ-9	Сетка С-2	4	0,001т
С-3	КЖ-13	Сетка С-3	2	
		Лестница ЛМ-1		
ЛР20	1.459-2 Вып.1	Лестничный марш ЛР20	1	209,0кг
ПЛ12	То же Вып.2	Ограждение лестничных маршей ПЛ12	1	29,0кг
ПЛ11	"	То же ПЛ11	1	29,0кг
ПР9	1.459-2 Вып.1	Площадка ПР9	1	72,0кг
ПП1	То же Вып.2	Ограждение площадки ПП1	1	12,0кг
ПП3	"	То же ПП3	1	16,0кг
Д14	1.459-2 Вып.1	Дополнительные эл-ты Д14	1	1,0кг
Д23	То же	То же Д23	1	1,0кг
Д24	"	" Д24	1	1,0кг
Поз.1	КЖ-16	Поз.1	32	0,0009кг
Поз.19	То же	Отдельные стержни поз.19	113	0,9кг
Поз.20	"	То же поз.20	24	1,35кг
	3.400-6/76	Закладные детали МЧ4-46	40	п.м.
ОЛ33-1	1.256-1	Ограждение лестниц ОЛ33-1	2	0,040т
ОВП-27-1	То же	Ограждение площадок ОВП27-1	1	0,018т
	КЖ-14	Прогоны и связи покрытия	3817кг	Для P_H=70 кгс/м², P_H=100 кгс/м²
	То же	Прогоны и связи покрытия	4737кг	Для P_H=150 кгс/м²
	КЖ-15	Прогоны подвесного потолка		282кг
Моп1	КЖ-11	Молниеприемная сетка моп1		15,8кг
Моп2	То же	То же моп2		11,9кг

Для температуры -40° ригель Р-1 и стойка К-1 в осях 4-5 исключаются и заменяются металлической рамой ворот по серии 1.435-17, 2

Привязан

Инв. № подл. | Подпись и дата | Взам. инв. №

Инв. № 8161/1

Инв. №

ТП 503-4-18 — КЖ

Контрольно-технический пункт для транспортных предприятий.

					Стадия	Лист	Листов
ГИП	Войсавед			XI.80	Р	3	
Нач. отд.	Дяченко			XI.80			
Гл. спец.	Доропорт			XI.80			
Рук. гр.	Дятлик			XI.80			
Инж.	Давидович			XI.80			
Инж.	Лебедь			XI.80			
Н. контр.	Бабий			XI.80			

Общие данные (окончание)

Госкомсельхозтехника СССР Укргипропромсельстрой г. Киев

Копировал: Мезерицкая

Формат 22 г

Альбом 1

Типовой проект 503-4-18

Схема расположения фундаментов, каналов и приямков

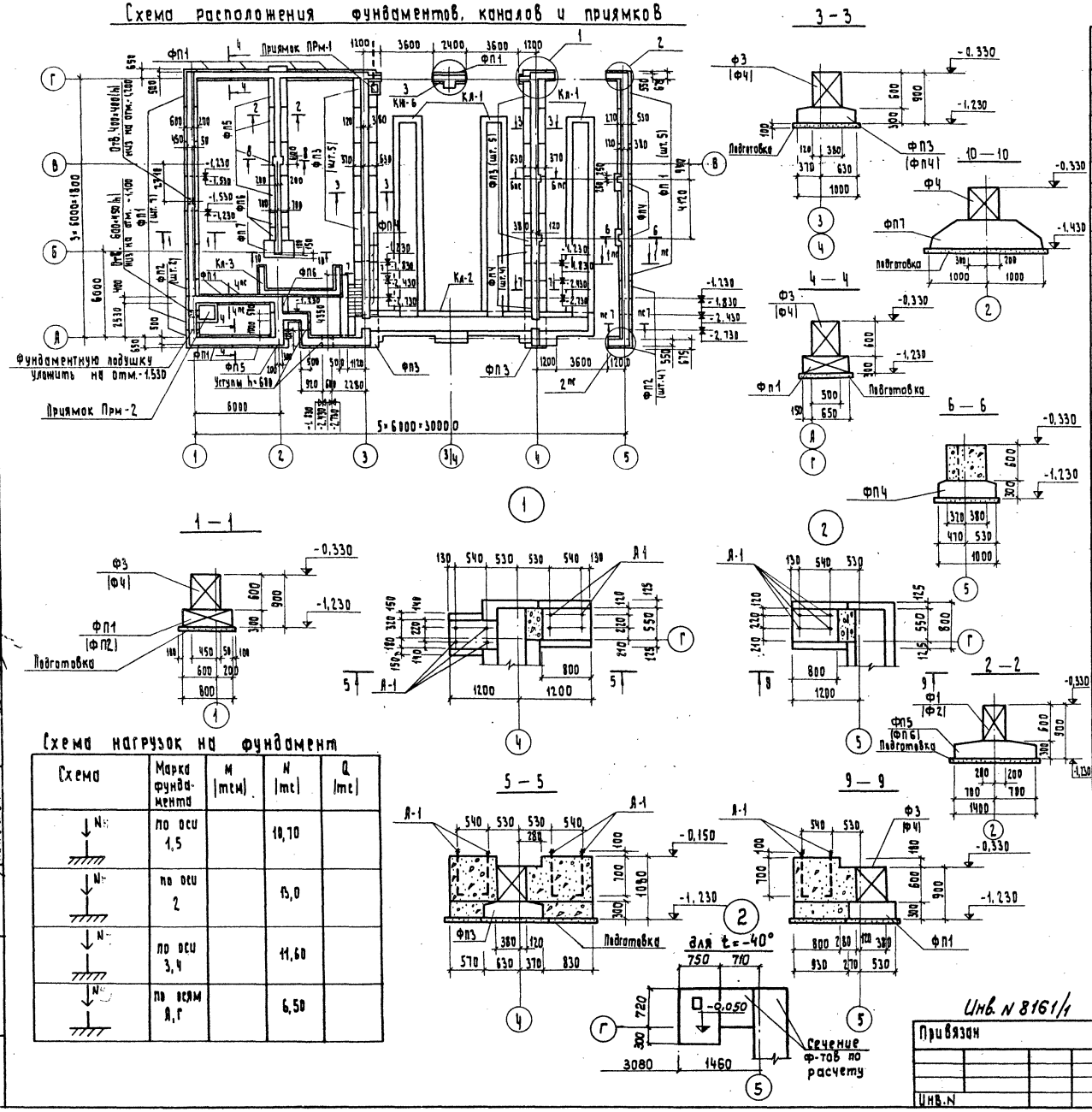

Спецификация элементов к схеме расположения фундаментов, каналов и приямков

Марка	Обозначение	Наименование	Кол.	Примечание
Ф1	ГОСТ 13579-78	Фундамент. блоки ФБС 24.4.6-Т	6	1,3т
Ф2	То же	То же ФБС 12.4.6-Т	2	0,64т
Ф3	"	" ФБС 24.5.6-Т	46	1,63т
Ф4	"	" ФБС 12.5.6-Т	26	0,79т
Ф5	"	" ФБС 12.5.3-Т	6	0,38т
Фп1	1.112-5 Вып.2	Фундамент. плиты Фл 8.24-2	21	1,395т
Фп2	То же	То же Фл 8.12-2	8	0,685т
Фп3	"	" Фл 10.24-2	12	1,52т
ФП4	"	" Фл 10.12-2	10	0,75т
ФП5	"	" Фл 14.24-2	5	2,11т
ФП6	"	" Фл 14.12-2	3	1,04т
ФП7	"	" Фл 20.12-2	1	2,44т
Л-1	КЖ-16	Анкер А-1	48	3,8кг
Л-2	КЖ-16	Анкер А-2	4	3,0кг
Кл-1	КЖ-7	Канал Кл-1	3	
Кл-2	КЖ-5;6	То же Кл-2	1	
	КЖ-8	Кл-3	1	
		Сборочные единицы		
	3.006-2 Вып. II-2	Плита П2-15б	14	0,08т
	ГОСТ 8509-72	L50×5 l=600мм	2	4,5кг
		Материалы		
		Бетон М200	0,24	м³
	КЖ-8	Кл-4	1	
		Сборочные единицы		
	3.006-2 Вып. II-2	Плита П2-15б	3	0,08т
		Материалы		
		Бетон М200	2,16	м³
	КЖ-8	ПРм1	1	
		Сборочные единицы		
	3.006-2 Вып. II-2	Плита П2-15б	1	0,08т
		Материалы		
		Бетон М200	1,92	м³
	КЖ-8	ПРм2	1	
		Сборочные единицы		
	3.006-2 Вып. II-2	Плита П7д-3	2	0,15т
		Материалы		
		Бетон М200	0,39	м³

1. Примечание о грунтах см. сечение 7-7 и 8-8 см. лист КЖ-6.
2. Расход бетона марки 150 на монолитные участки - 13,0 м³.

Схема нагрузок на фундамент

Схема	Марка фундамента	M (тсм)	N (тс)	Q (тс)
	по оси 1,5		10,70	
	по оси 2		13,0	
	по оси 3,4		11,60	
	по осям А,Г		6,50	

Согласовано

Нач. отд. ОВ	Лысенко	
Нач. отд. ЭТ	Нижник	
Нач. отд. ВК	Гаган	

Взам. инв. N | Подпись и дата | Инв. N подл.

Инв. N 8161/1

Привязан

Инв. N

Гип	Вайсбанд		XI.80
Нач. отд.	Дяченко		XI.80
Гл. спец.	Рапопорт		XI.80
Рук. гр.	Дятлик		XI.80
Вед. инж.	Коновалов		XI.80
Н. контр.	Бабий		XI.80

ТП 503-4-18 - КЖ

Контрольно-технический пункт для транспортных предприятий

Стадия	Лист	Листов
Р	4	

Схема расположения фундаментов, каналов и приямков. Сечения.

Госкомсельхозтехника СССР УКРГИПРОПРОМСЕЛЬСТРОЙ Киев

Копировал: Гороховская

Формат 22Г

Типовой проект 503-4-18 Альбом 1

Канал КЛ-2

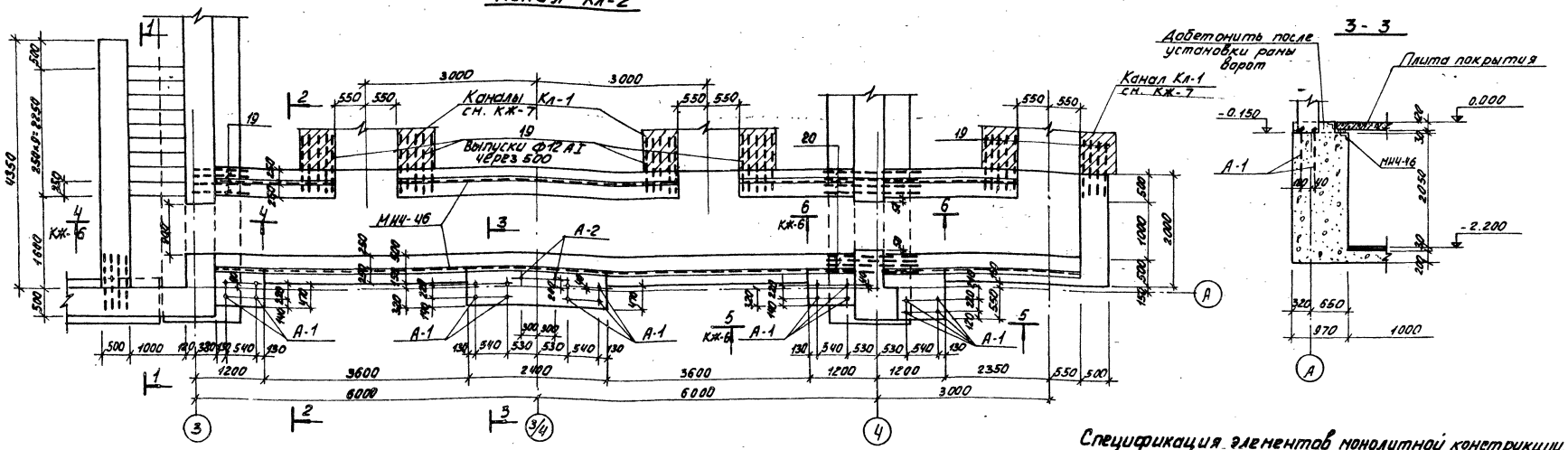

1 - 1

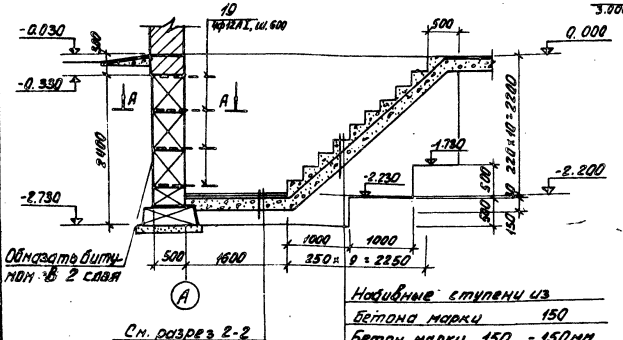

2 - 2

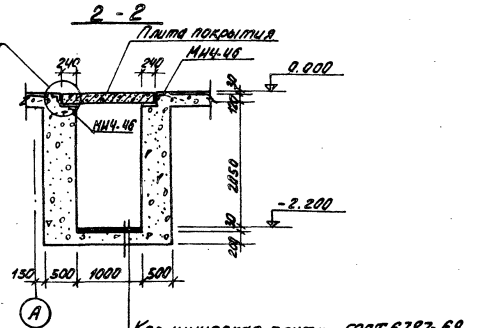

А - А

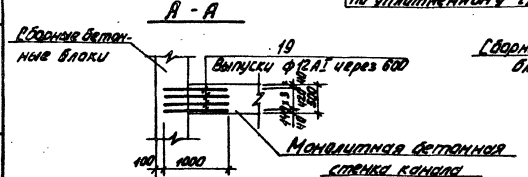

Б - Б

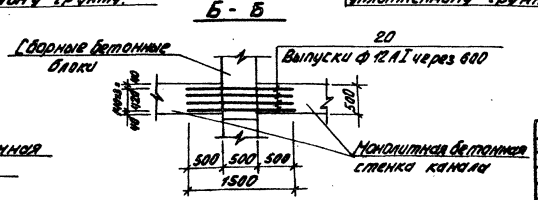

Спецификация элементов монолитной конструкции

Позиция	Зона	Поз.	Обозначение	Наименование	Кол.	Примечание
				КЛ-2		
				Сборочные единицы и детали		
			3.400-6/76	Закладная деталь МН4-46	44.0	п.м
		19	КЖ-16	Отдельн. стержни поз. 19	143	0.9кг
		20	То же	То же поз. 20	24	1.35кг
				Материал		
				Бетон марки 150	48.0	м³

1. Расположение канала на схеме фундаментов см. КЖ-4.
2. Анкера А-1 и А-2 учтены в спецификации элементов на листе КЖ-4.

Инв. N 8161/1 46

				ТП 503-4-18 - КЖ
ГИП	Волковой		XI.80	Контрольно-технический пункт для транспортных предприятий
Нач. отд.	Деченко		XI.80	
Гл. спец.	Рогозин		XI.80	
Рук. гр.	Антюк		XI.80	Стадия Р, Лист 5, Листов
Вед. инж.	Кононенко		XI.80	
Н. контр.	Бабич		XI.80	Канал КЛ-2. Сечения
Копир. Демкина				Укрспецмонтажтехника ССО Украгропромнефтестроя Киев

Привязан

Инв. №

Формат А2

Альбом 1

Типовой проект 503-4-18

Инв. № подл. | Подпись и дата | Взам. инв. №

Гл. конструктор Ткачевский

Нач. отд. Деченко

Гл. спец. Рогозин

Альбом 1

Типовой проект 503-4-18

Инв. № подл. | Подпись и дата | Взам. инв. №

Спецификация элементов к схеме расположения плит покрытия канала Кл-2.

Марка	Обозначение	Наименование	Кол.	Примечание
П-1	3.006-2 Вып. II-2	Канальная плита П13-11б	3	1,33т
П-2	То же	То же П13в-11б	3	0,33т
Б2	3.006-2 Вып. III-2	Балка Б2	6	0,22т
ПР1	1.138-10 Вып. 1	Перемычки 1ПР38-15.12.22ц	4	0,1т

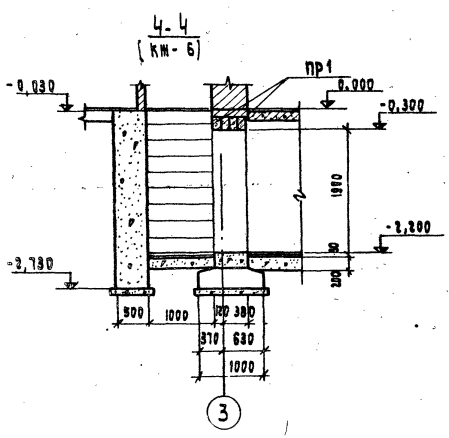

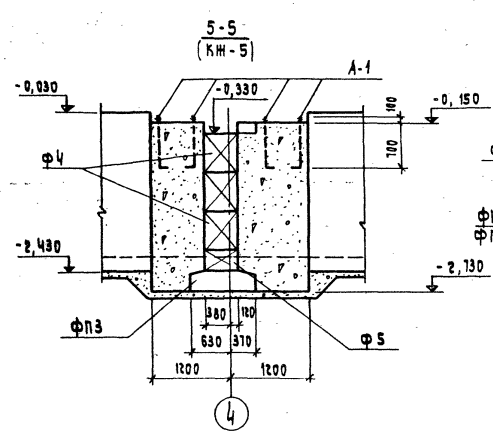

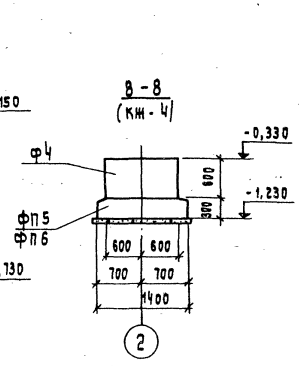

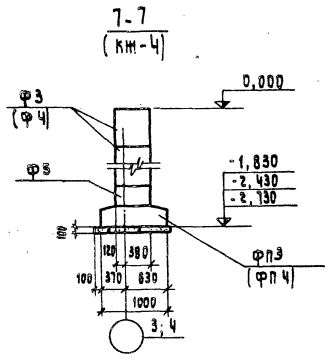

Схема расположения плит покрытия канала Кл-2

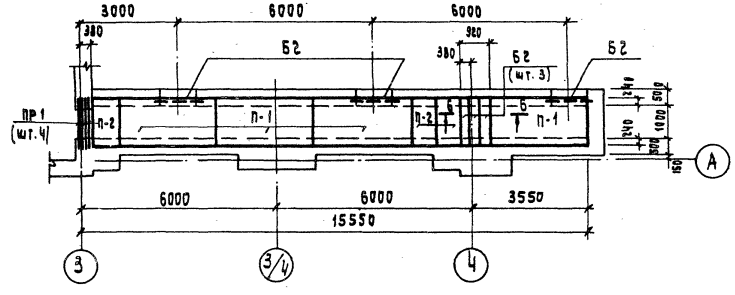

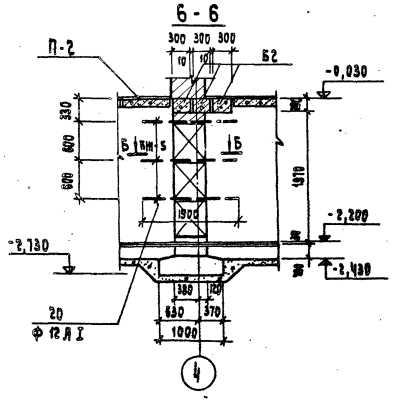

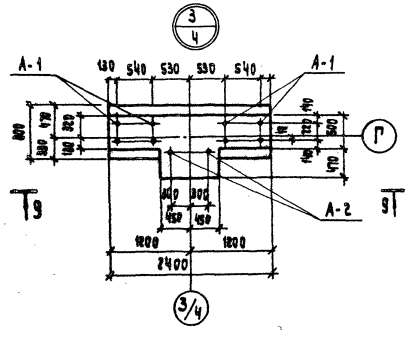

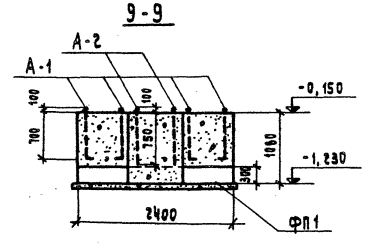

1. Схему расположения фундаментов, каналов и приямков см. кж-4.
2. За условную отметку 0,000 принята отметка чистого пола 1го этажа, что соответствует абсолютной отметке ▭ на генплане.
3. Ленточные фундаменты под стены запроектированы для расчетной температуры наружного воздуха -30°с.
4. Подготовка под фундаменты принята:
   а) для сборных фундаментов - песчаная толщиной 100мм
   б) для монолитных - из бетона М-50 толщиной 100мм.
5. Обратную засыпку фундаментов производить местным нерастительным грунтом с уплотнением слоями 20-30см при оптимальной влажности до объемного веса скелета грунта 1,6 т/м³.

Инв. N 8161/1

47

					ТП 503-4-18 – КЖ		
ГИП	Вайсбанд			11.80	Контрольно-технический пункт для транспортных предприятий.		
Нач. отд.	Даченко			11.80			
Гл. спец.	Рапопорт			11.80		Стадия	Лист	Листов
Рук. гр.	Ватлик			11.80		Р	6	
Вед. инж.	Коновалова			X.80	Схема расположения плит покрытия канала Кл-2. Сечения 4-4 – 9-9.	Госкомсельхозтехника СССР Укргипропромсельстрой Киев	
Н. контр.	Бабий			11.80			

Привязан

Инв. №

Копировал: Метерицкая

Формат А2г

Типовой проект 503-4-18 Альбом 1

Канал Кл-1
План на отм. 0,000

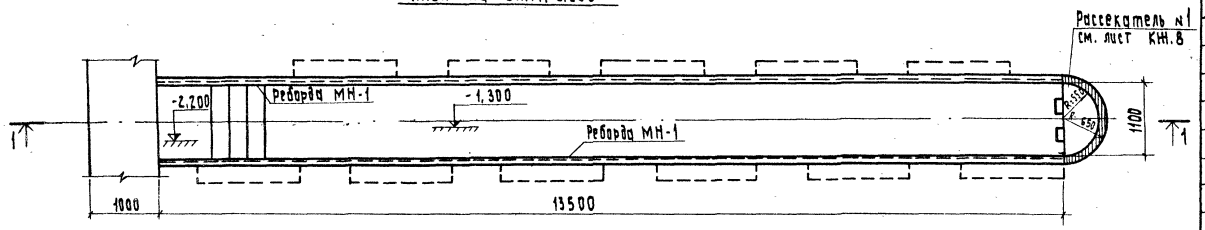

План на отм. -0,500

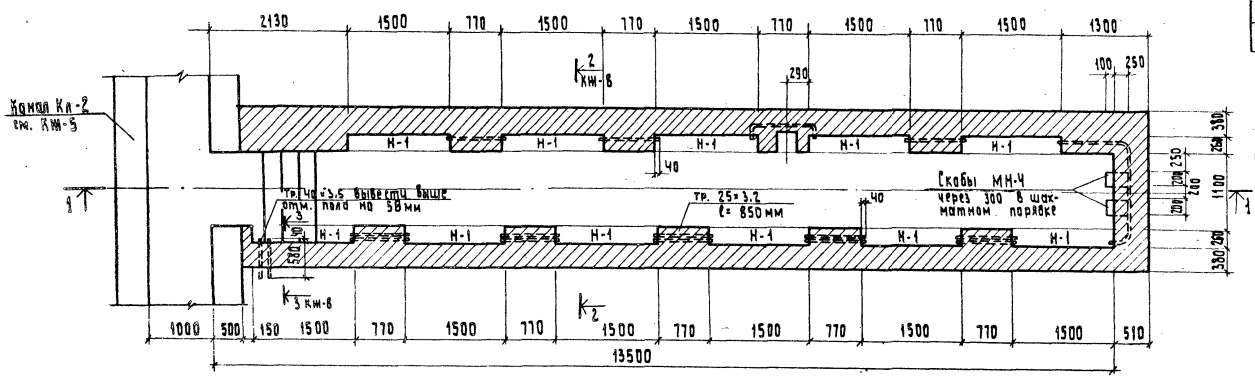

1 — 1

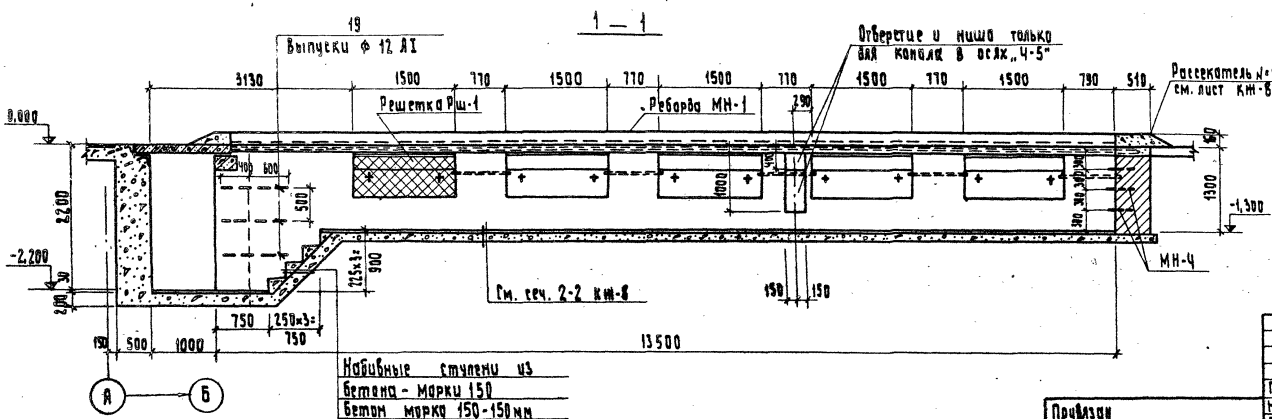

Набивные ступени из бетона - марки 150
Бетон марки 150-150мм
Щебень, пропитый битумом, по уплотненному грунту

Спецификация изделий и материалов на канал КЛ-1

Марка	Обозначение	Наименование	Кол.	Примечание (Вес, кг)
	Металлические	изделия		
МН-1	КЖ-16	Ребарда (8 погм) МН-1	26,5	1046,8
МН-4	КЖ-16	Скоба МН-4	4	2,7
МН-2	КЖ-16	Закладное изделие МН-2	22	0,5
МН-3	КЖ-16	То же МН-3	22	0,4
Рш-1	КЖ-16	Решетка Рш-1	11	16,0
С-1	КЖ-16	Сетка С-1	11	7,8
		Материал		
	Монолитная балка	Бетон марки 200	7,0	м³
	Монолитное днище	Бетон марки 150	7,6	м³

Выборка стали по профилям на канал Кл-1

Марка эл-та	Закладные элементы: Арматурная сталь ГОСТ 5781-75 Класс АI, Ø мм 6	10	12	22	Итого	Арм. сталь ГОСТ 5781-75 Класс А III, Ø мм 8	10	Итого	Прокатная сталь по ГОСТ 380-71* марки В ст. 3 кп2: L5ф 5	L160×100×8	L90×6	С-14	-40×5	-50×6	Итого	Сетка стальная по ГОСТ 8336-67 Сетка ∇ZD×L5	Гайки М12 Сетка ∇ZD×L5 Гайки М12	Всего
Кл-1	17,6	4,84	0,44	0,28	23,16	171,2	68,2	239,4	182,6	524,7	174,6	326,0	9,9	3,74	1220,54	25,3	0,44	1509,84

1. Схему расположения фундаментов, каналов и приямков см. КЖ-4.
2. Кирпичные стены канала выполнять из хорошо обожженного кирпича марки 100 на растворе марки 50.
3. На плане на отм. 0,000 наружная грань канала условно не показана.
4. В стены канала заложить винипластовые трубки согласно чертежа.
5. Стены каналов и приямков, соприкасающиеся с грунтом, окрасить горячим битумом в 2 слоя по холодной грунтовке.
6. Все металлоконструкции покрываются масляной краской в 2 слоя.

Инв. № 8161/1 48

ГИП	Вайсбанд		XI.80	ТП 503-4-18-КЖ	
Нач. отд.	Дяченко		XI.80	Контрольно-технический пункт для транспортных предприятий	
Гл. спец.	Рапопорт		XI.80		Стадия: Р; Лист: 7; Листов:
Рук. гр.	Дятлик		XI.80	Канал Кл-1.	Госкомсельхозтехника СССР Укргипропромсельстрой Киев
Вед. инж.	Кивалова		XI.80		
Инженер	Лебедь		X.80		
Н. контр.	Бавий		XI.80		

Привязан

Инв. №

Согласовано: Инв. отд. ГК; Инв. № 370; Взам. инв. №; Подпись и дата; Инв. № подл.

Копировал: Гороховская

Формат 22Г

Типовой проект 503-4-18 Альбом 1

Согласовано
Отдел ОВ Иванченко
Отдел ЭТО Ничник

Инв.№ подл. | Подпись и дата | Взам. инв.№ | Инв.№ дубл. | Подпись и дата

2 - 2

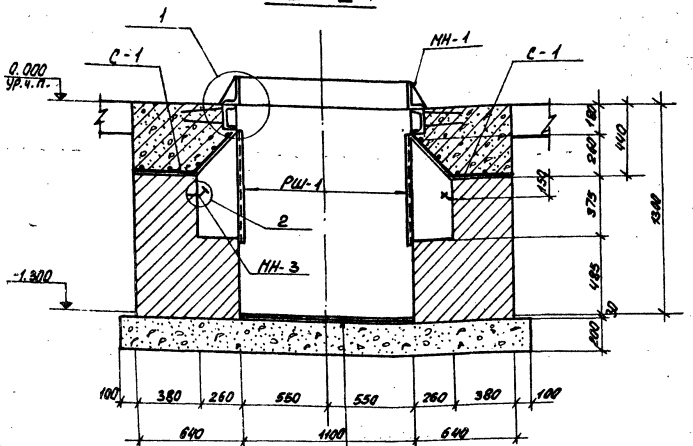

Керамическая плитка ГОСТ 6787-69
Цементный раствор марки 100-15
Бетон марки 150 — 200мм
Щебень, пролитый битумом, по уплотненному грунту

Разбивка закладных элементов в нише Н-1.

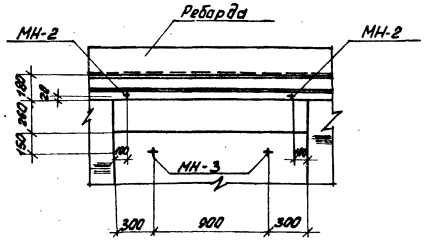

ПРн1 ПРн2

3 - 3

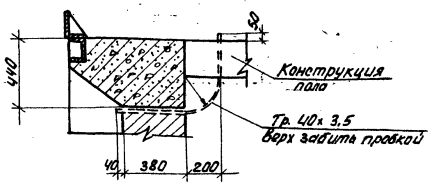

Кл-4

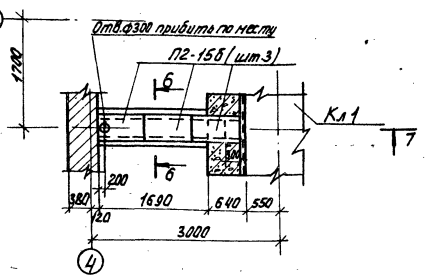

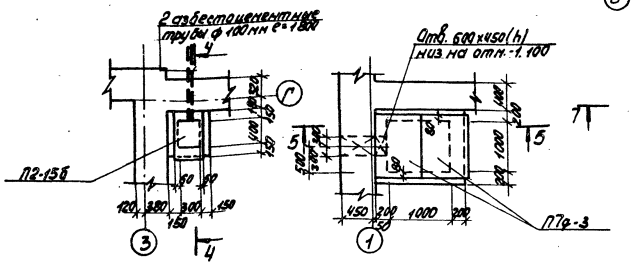

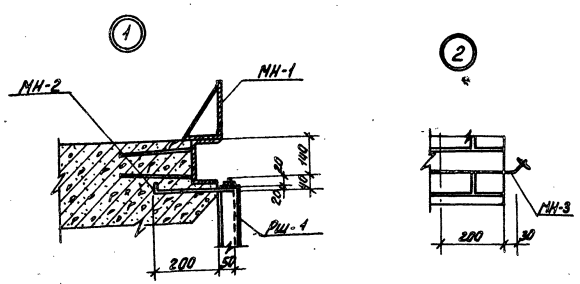

4 - 4

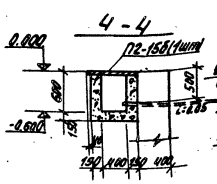

5 - 5

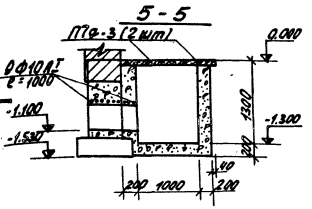

7 - 7

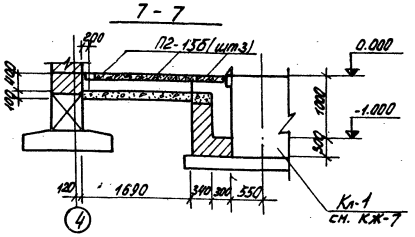

Рассекатель №1

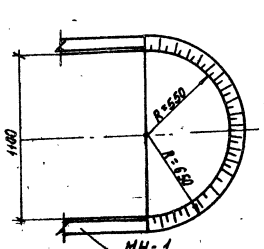

а - а

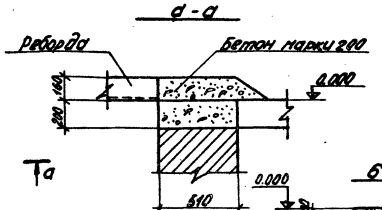

б - б

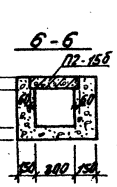

Кл-3

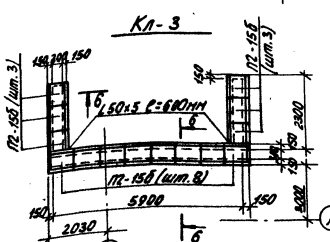

1. Днище каналов выполнить по подготовке 100мм из щебня пролитого битумом.
2. Спецификацию элементов на приямки ПРн1 и ПРн2 и на каналы Кл-3 и Кл-4 см. на КЖ-4.
3. Расход арматуры на рабочую перемычку в приямке ПРн2 составляет ф10АI - 5,6кг

Инв. № 8161/1

49

Привязан

Инв.№

ГИП	Волковой			Р	8
Нач.отд.	Диченко				
Гл.спец.	Пригодет				
Рук.гр.	Лятлик				
Ведущ.	Кононарева				
Инженер	Лебедь				
Н.контр.	Бабич				
Копир.	Денкина				

ТП 503-4-18 — КЖ

Контрольно-технический пункт для тронотерпных предприятий.

Приямки ПРн1 ÷ ПРн2. Каналы Кл-3 ÷ Кл-4.

Стадия | Лист | Листов

Госкомсельхозтехника СССР Укрспецгражданстрой Киев

Формат 22

Типовой проект 503-4-18 Альбом 1

Схема расположения ферм, прогонов, опорных плит, связей для снеговой нагрузки 70кгс/м², 100кгс/м², 150кгс/м²

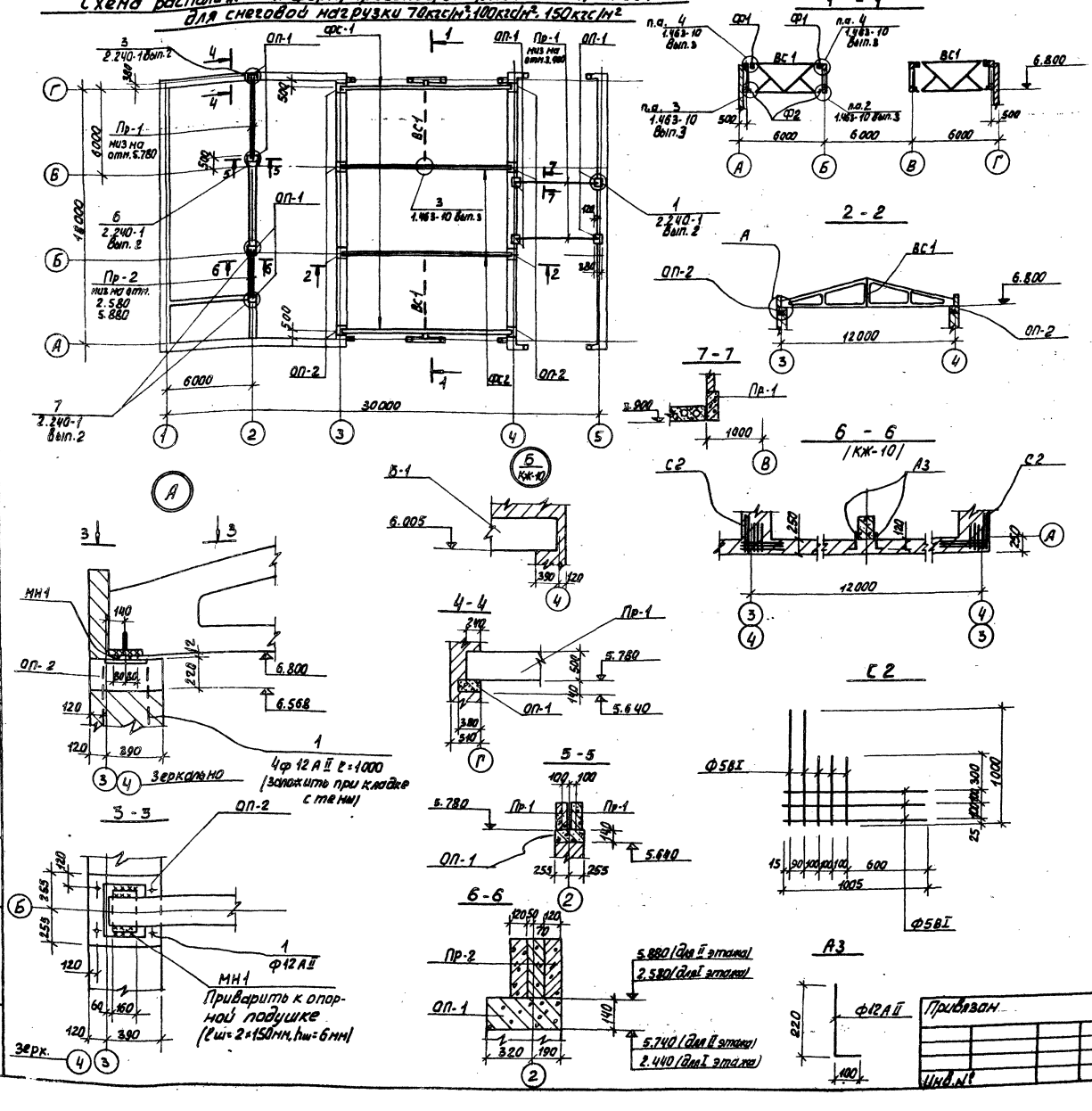

Спецификация элементов к схеме расположения ферм, прогонов, опорных плит, связей для снеговой нагрузки 70кгс/м², 100кгс/м², 150кгс/м²

Марка	Обозначение	Наименование	Кол.	Прим.
		Переменные данные		
		Снеговая нагрузка P^N 70кгс/м²		
ФС1	1.463-10 вып.1, КЖ-13	Ферма ФТ12-1А III в-1	2	2,7т
ФС2	То же	То же ФТ12-1А III в-1	2	2,7т
		Снеговая нагрузка P^N 100кгс/м²		
ФС1	1.463-10 вып.1, КЖ-13	Ферма ФТ12-1А III в-1	2	2,7т
ФС2	То же	То же ФТ12-1А III в-1	2	2,7т
		Снеговая нагрузка P^N 150кгс/м²		
ФС1	1.463-10 вып 1. КЖ-13	Ферма ФТ12-1А III в-1	2	2,7т
ФС2	То же	То же ФТ12-2А III в-1	2	2,7т
		Постоянные данные		
Пр-1	1.225-2 вып.5	Прогон П40-60п	4	1,5т
Пр-2	То же	То же П40-36п	6	0,43т
ОП-1	1.225-2 вып.5	Опорная подушка ОП5-4	10	0,007т
ОП-2	КЖ-13	То же ОП2	8	
ВС1	1.463-10 вып.3	Вертикальная связь ВС1	2	0,221т
Ф1	То же	Фасонка Ф1	4	0,003т
Ф2	"	То же Ф2	4	0,013т
МН1	1.463-10 вып.2	Накладн. изделие МН1	8	0,004т
С2	КЖ-9	Сетка С2	4	0,001т
Поз1	То же	Поз.1	32	0,0009т
МН1	2.240-1 вып.2	Элемент крепления МН1	4	
МН2	То же	То же МН2	1	
МН3	"	" МН3	1	
МН4	"	" МН4	4	

Инв. N 8161/1 50

ГИП	Вайсбанд			ХI.80
Нач. отд.	Дяченко			ХI.80
Гл. спец.	Рапопорт			ХI.80
Рук. гр.	Дятлик			ХI.80
Ст. инж.	Ходаковская			ХI.80
Н. конт.	Бабий			ХI.80

Привязан

Инв. №

ТП 503-4-18 – КЖ

Контрольно-технический пункт для транспортных предприятий.

Стадия	Лист	Листов
Р	9	

Схема расположения ферм, прогонов, опорных плит, связей для снеговой нагрузки 70кгс/м², 100кгс/м², 150кгс/м²

Госкомсельхозтехника СССР
Укргипропромсельстрой
Киев

Формат 22Г

Инв. N подл. | Подпись и дата | Взам. инв. N

Типовой проект 503-4-18 Альбом 1

Схема расположения элементов лестницы между осями „1-2"

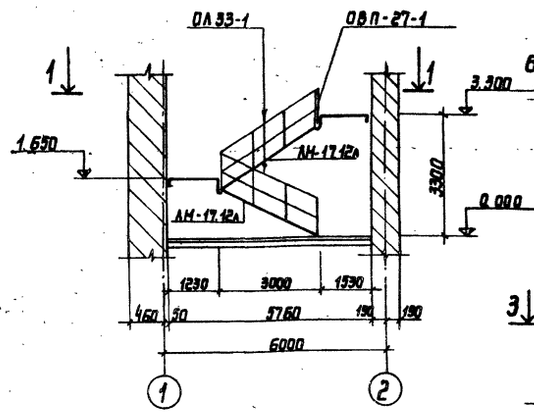

Схема расположения элементов каркаса между осями „3-4, 4-3"

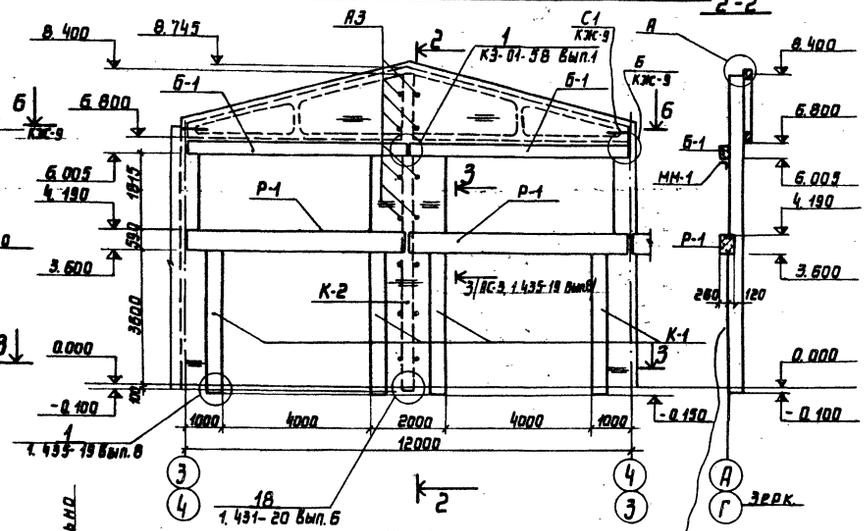

1-1

Ограждения условно не показаны

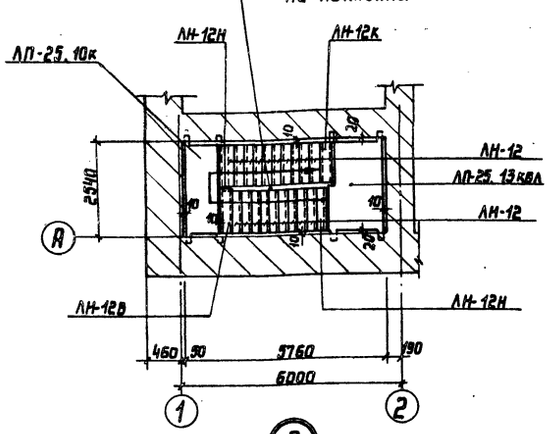

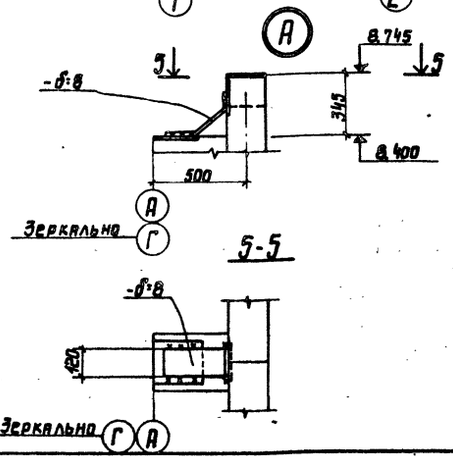

Схема расположения элементов ворот между осями „4-5, 5-4"

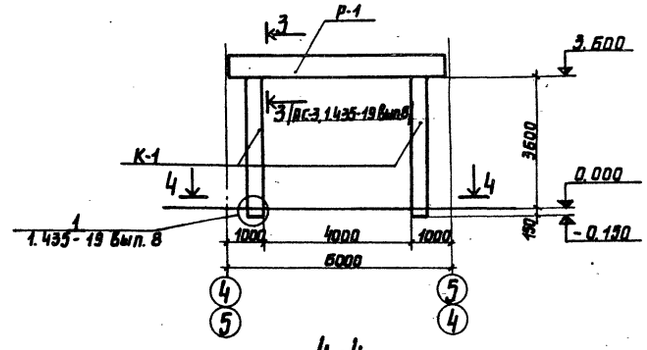

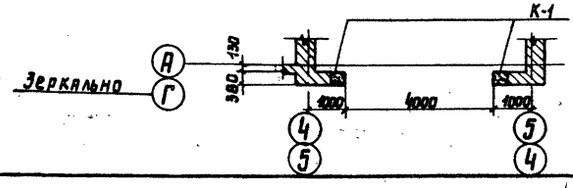

Спецификация элементов к схемам расположения элементов лестницы между осями „1-2" элементов каркаса между осями „3-4" „4-3", элементов ворот между осями „4-5", „5-4"

Марка	Обозначение	Наименование	Кол.	Примечание
ЛН-17.12л	1.251-3 Вып.1	Лестничный марш ЛН-17.12л	2	1.285т
ЛП-25.10к	1.252-3 Вып.1	Лестничная площадка ЛП-25.10к	1	0.892т
ЛП-25.13кВл	То же	То же ЛП-25.13кВл	1	1.214т
ЛН-12К	1.251-3 Вып.1	Накладная проступь ЛН-12К	1	0.025т
ЛН-12Н	То же	То же ЛН-12Н	2	0.029т
ЛН-12В	"	" ЛН-12В	1	0.028т
ЛН-12	"	" ЛН-12	20	0.089т
К-1	1.435-19 Вып.8	Стойка К-1	12	1.41т
К-2	Шифр 460-75 Вып.1-1, КЖ-13	Колонна КФ19-2а-1	2	2.55т
Р-1	1.435-19 Вып.8	Ригель Р-1	6	3.22т
Б-1	КЭ-01-58 Вып.1	Балка Б01-1	4	1.75т
А3	КЖ-9	Анкер А3	28	
ОЛ33-1	1.256-1	Огражд. лестниц. ОЛ33-1	2	0.040т
ОВП-27-1	1.256-1	Огражд. площадки ОВП-27-1	1	0.018т
МН-1	КЭ-01-58 Вып.1	Стальная консоль МН-1	2	0.034т
МН-4	То же	Элемент крепления МН-4	4	0.0007т
МС-1	1.435-19 Вып.8	То же МС-1	12	0.003т
МС-2	То же	" МС-2	24	0.009т
МС-3	"	" МС-3	8	0.003т
МС-19	1.431-20 Вып.7	" МС-19	2	

1. Монтажная схема лестницы разработана в соответствии с серией 1.251-3 вып. 1 лист 2.
2. Лестничные марши укладывать по слою свежего раствора толщиной 1см в соответствии с монтажной схемой лестницы. Цементный раствор принять марки 100.
3. Металлические ограждения приварить после полного монтажа маршей.
4. Накладные проступи на маршах уложить по слою цементного раствора марки 100 после окончания монтажа ограждений.
5. Металлические элементы ограждений покрыть масляной краской в 2 слоя.
6. Расход -б=8 на узел „А" (2 шт) - 8 кг.
7. Схема расположения элементов ворот между осями „4-5", „5-4" только для температур -20° и -30°.

Инв. № 8161/1 51

ТП 503-4-18-КЖ

Контрольно-технический пункт для транспортных предприятий

				Стадия	Лист	Листов
ГИП	Вайсбанд		12.80	Р	10	
Нач. отд.	Дьяченко		12.80			
Гл. спец.	Рапопорт		12.80			
Рук. гр.	Дятлик		12.80			
Ст. инж.	Ходаковский		8.80	Схемы расположения элементов лестницы между осями „1-2", элементов каркаса между осями „3-4", „4-3", элементов ворот между осями „4-5", „5-4"	Госкомсельхозтехника СССР Укргипропромсельстрой Киев	
Н. контр.	Бабий		12.80			

Привязан

Инв. №

Копировал: Шульц

Формат 22г

Инв. № подл. | Подпись и дата | Взам. инв. №

Схемы расположения плит покрытия на отм. 6.300

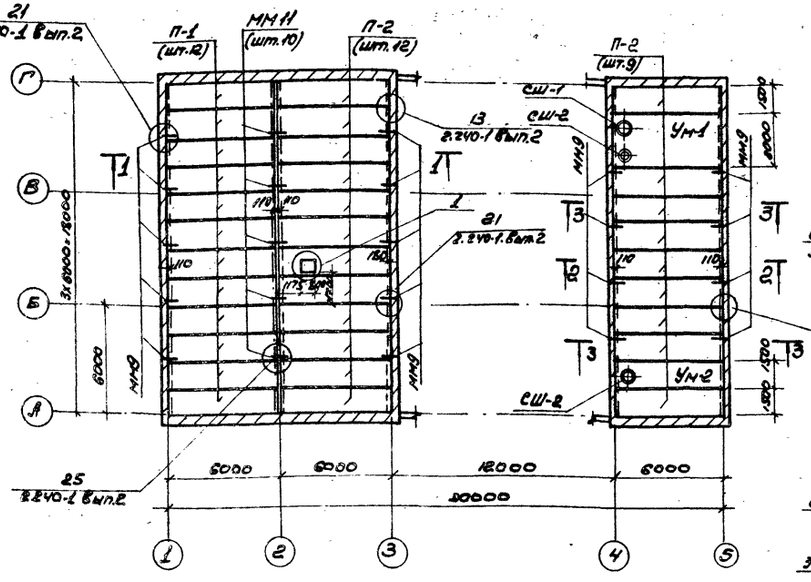

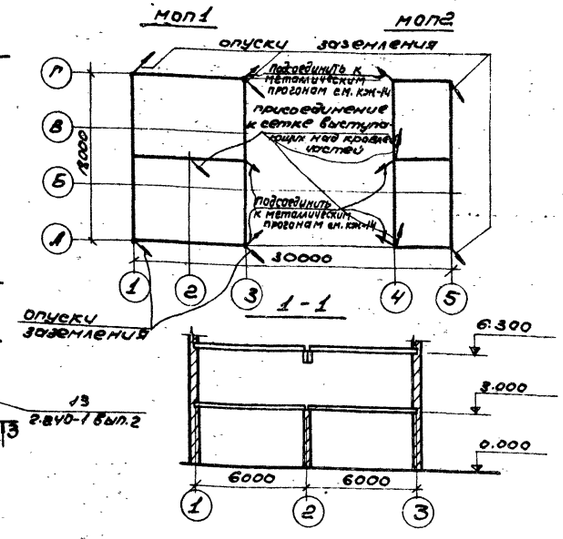

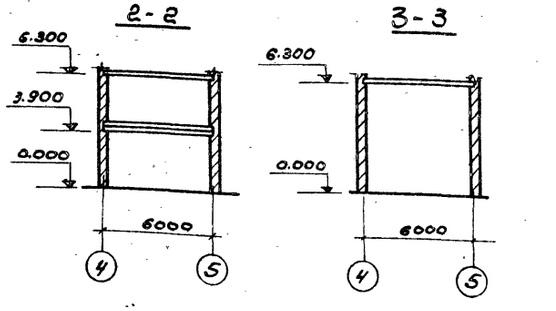

Схемы расположения плит перекрытия

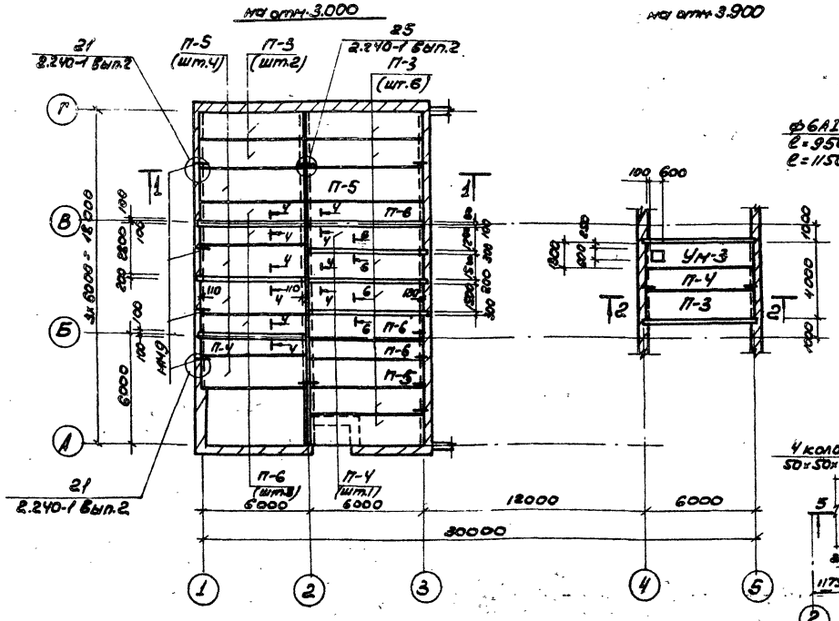

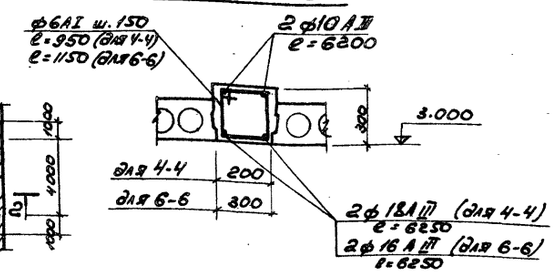

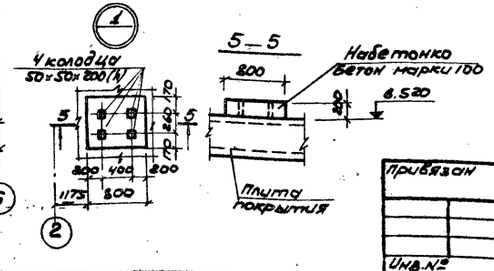

Спецификация элементов к схемам расположения плит покрытия и плит перекрытия.

Марка	Обозначение	Наименование	Кол.	Примечание
Для нормативной снеговой нагрузки 70кг/м²				
П-1	1.141-1 Вып.58	Плиты покрытия ПК3-60.15	12	2,8т
П-2	то же	то же ПК3-60.15	21	2.8т
Для нормативной снеговой нагрузки 100кг/м²				
П-1	1.141-1 Вып.58	Плиты покрытия ПК3-60.15	12	2,8т
П-2	то же	то же ПК4-60.15	21	2.8т
Для нормативной снеговой нагрузки 150кг/м²				
П-1	1.141-1 Вып.58.	Плиты покрытия ПК4-60.15	12	2,8т
П-2	то же	то же ПК6-60.15	21	2.8т
Для всех снеговых нагрузок				
П3	1.141-1 Вып.58	Плиты перекрытия ПК8-60.15	9	2.8т
П-4	то же	то же ПК8-60.12	3	2.1т
П-5	"	" ПК8-60.18	6	3.18т
П-6	"	" ПК8-60.10	6	1.73т
Ум-1	КЖ-12	Монолитный участок Ум-1	1	
Ум-2	то же	то же Ум-2	1	
Ум-3	"	" Ум-3	1	
ММ9	2.240-1 Вып.2	Анкер ф10АII l=870	28	0,54кг
ММ11	то же	Анкер ф10АII l=620	20	0,38кг
СШ-1	1.494-24 Вып.1	Стаканы СБ7А-3	3	0,31т
СШ-2	то же	то же СБ4А-1	2	0,15т
МОП1	КЖ-11	Молниеприемная сетка МОП1		15,8кг
МОП2	то же	то же МОП2		11,9кг

1. Все узлы замаркированы по серии 2.240-1 вып.2
2. Молниеприемные сетки МОП1 и МОП2 уложить по стяжке покрытия. Точки пересечения стержней сетки и соединения сварить электродами Э42 по ГОСТ 9467-76 $h_{шв}$=6мм. Сетки выполнить из ф6АI.
3. Монтаж плит покрытия и перекрытий вести в соответствии с серией 1.141-1 вып.58.
4. Расход материалов на монолитные балки (сеч. 4-4, 6-6): ф 6АI - 84.5кг; ф 16АIII - 40.0кг; ф 18АIII - 125.0кг бетон марки 200 - 3.0м³; ф 10АIII - 52.0кг

Инв. N 8161/1 52

ТП 503-4-18-КЖ

ГИП	Вайсбанд		Х1.80
Нач.отд	Дяченко		Х1.80
Гл.спец	Рапопорт		Х1.80
Рук.гр.	Дятлик		Х1.80
Вед.инж	Коновалова		Х1.80
Инж.	Давидович		Х1.80
Ст.инж.	Ходаковская		Х1.80
Н.контр	Бабий		Х1.80

Контрольно-технический пункт для транспортных предприятий.

Стадия	Лист	Листов
Р	11	

Схемы расположения плит покрытия на отм. 6.300 и перекрытий на отм. 3.000; 3.900

Госкомсельхозтехника СССР УКРГИПРОПРОМСЕЛЬСТРОЙ Киев

Привязан

Инв. №

Копировал: Чистоклет

формат 22г

Типовой проект 503-4-18 альбом 1

Согласовано

Отдел ОВ Лысенко

Отдел ЭТО Нижник

Инв. № подл. | Подпись и дата | Взамен инв. №

Типовой проект 503-4-18 Альбом 1

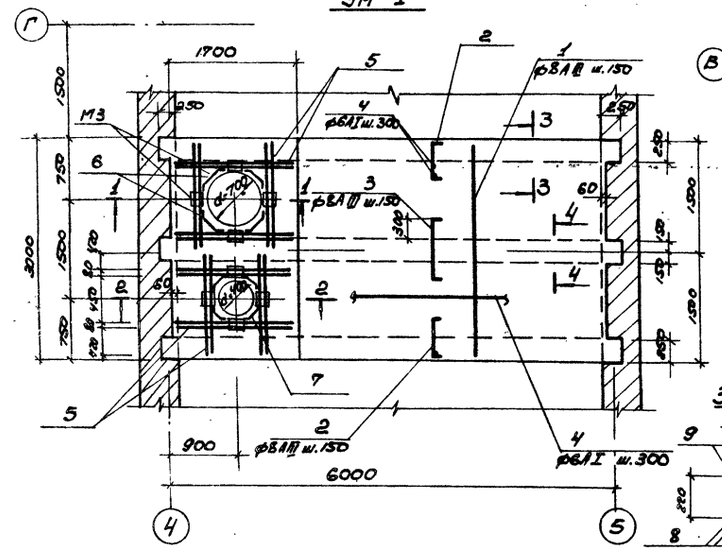

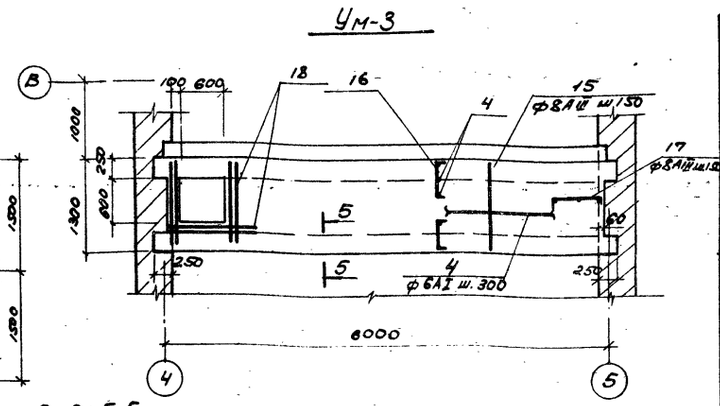

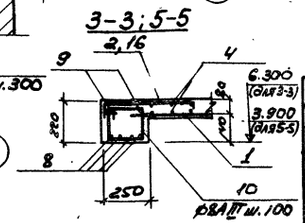

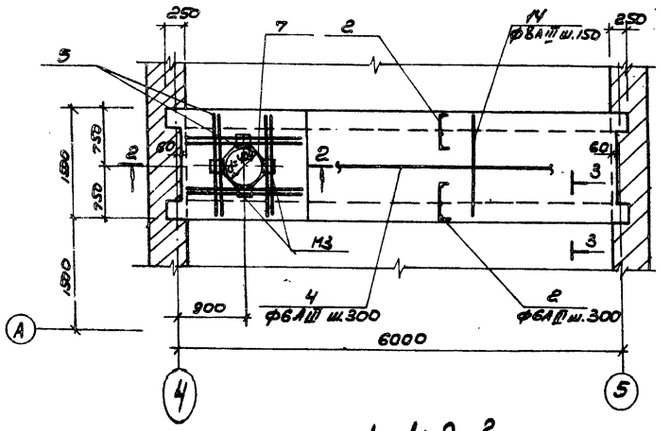

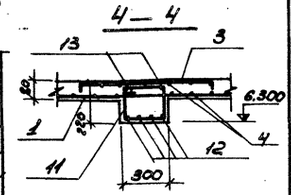

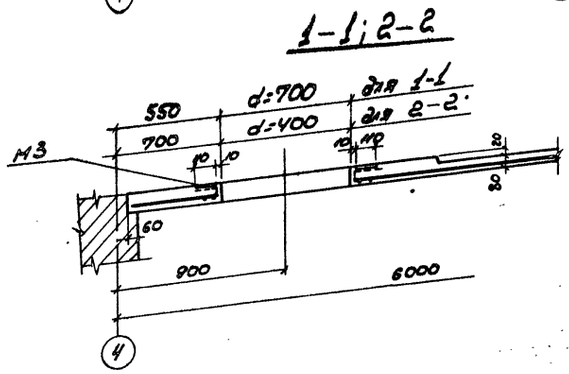

Спецификация элементов монолитной конструкции

Формат	Зона	Поз.	Обозначение	Наименование	Кол.	Примечание
				Ум1		
				Сборочные единицы и детали		
		1	КЖ-12	Отдельные стержни поз. 1	37	шт
		2	то же	то же поз. 2	74	"
		3	"	" поз. 3	37	"
		4	"	Распред. ар-ра поз. 4	126,0	п.м.
		5	"	Отдельные стержни поз. 5	16	шт
		6	"	то же поз. 6	4	"
		7	"	" поз. 7	4	"
		8	"	" поз. 8	8	"
		9	"	" поз. 9	4	"
		10,11	"	Хомуты поз. 10,11	126/63	"
		12	"	Отдельные стержни поз. 12	4	"
		13	"	тоже поз. 13	2	"
			1.465-7 вып. 3 ч. 2	Закладная деталь М3	8	1,6 кг
				Материалы		
				Бетон М300	2,14	м³
			Ум2	Сборочные единицы и детали		
		2	КЖ-12	Отдельные стержни поз. 2	82	шт
		4	то же	Распред. ар-ра поз. 4	65,0	п.м.
		5	"	Отдельные стержни поз. 5	8	шт.
		7	"	то же поз. 7	4	"
		8	"	" поз. 8	8	"
		9	"	" поз. 9	4	"
		10	"	Хомуты поз. 10	126	"
		14	"	то же поз. 14	41	"
			1.465-7 вып. 3 ч. 2	Закладная деталь М3	4	
				Материалы		
				Бетон М300	1,20	м³
				УМ3		
				Сборочные единицы и детали		
		4	КЖ-12	Распред. ар-ра поз. 4	62,0	п.м.
		8	то же	Отдельные стержни поз. 8	8	шт
		9	"	то же поз. 9	4	"
		10	"	Хомуты поз. 10	126	"
		15	"	Отдельные стержни поз. 15	37	"
		16	"	то же поз. 16	37	"
		17	"	" поз. 17	6	"
		18	"	" поз. 18	6	"
				Материалы		
				Бетон марки 300	1,04	м³

Ведомость стержней на один элемент

Марка эл-та	Поз.	Эскиз или сечение	ф мм	Длина мм	Кол.
Отдельные стержни	1	2950	8АIII	3100	1
	2	620 (50, 50)	8АIII	720	1
	3	850 (50, 50)	8АIII	950	1
	4	Распред. ар-ра	6АI	п.м.	
	5	1450	10АIII	1450	1
	6	270 (50, 50)	10АIII	370	1
	7	110 (50, 50)	10АIII	210	1
	8	6230	18АIII	6230	1
	9	6230	16АIII	6230	1
	10	200 (180, 250, 350)	8АIII	950	1
	11	220 (180, 250, 270)	8АIII	1050	1
	12	6230	22АIII	6230	1
	13	6230	16АIII	6230	1
	14	1470	8АIII	1620	1
	15	1280	8АIII	1430	1
	16	450 (50, 50)	8АIII	550	1
	17	650 (50, 50)	8АIII	750	1
	18	1280	10АIII	1280	1

Выборка стали на один элемент, кг

Марка эл-та	Арматурные изделия: Арматурная сталь ГОСТ 2590-71* класс АIII ф мм 8	10	16	18	22	Итого	класс ф мм 6	Итого	Закладные изделия: Профильная сталь -110×10		Арм. сталь ГОСТ 2590-71* класс АIII ф мм 10			Итого	Всего
Ум-1	157,0	81,0	19,7	100,0	75,0	382,7	28,0	410,7	9,6		3,2			12,8	423,5
Ум-2	98,4	23,6		100,0		222,0	14,4	236,4	4,8		1,6			6,4	242,8
Ум-3	91,2	20,5		100,0		211,7	13,8	225,5							225,5

1. Схемы расположения плит покрытия и перекрытий см. лист КЖ-11.

Инв. N 8161/1 53

ГИП	Вайсбанд		XI.80	ТП 503-4-18 - КЖ
Нач. отд.	Дяченко		XI.80	Контрольно-технический пункт для транспортных предприятий.
Гл. спец.	Рапопорт		XI.80	
Рук. гр.	Дятлик		XI.80	Стадия: Р; Лист: 12; Листов:
Вед. инж.	Коноваловa		X.80	
Ст. инж.	Ходаковская		X.80	Монолитные участки Ум-1; Ум-2; Ум-3
Инж.	Лебедь		XI.80	Госкомсельхозтехника СССР УКРГИПРОПРОМСЕЛЬСТРОЙ Киев
Н. контр.	Бабий		XI.80	

Привязан

Инв. №

Копировал: Чистоклет

Формат

Типовой проект 503-4-18 Альбом I

1—1

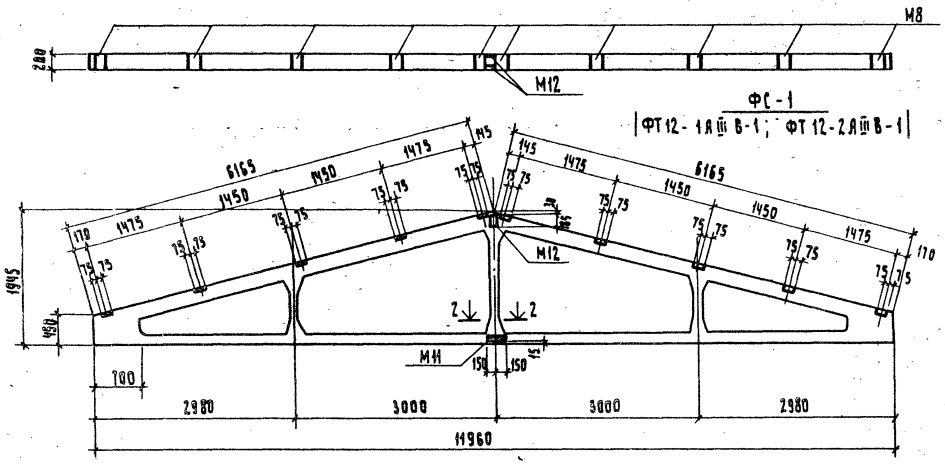

2—2

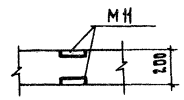

Спецификация дополнительных закладных изделий на один конструктивный элемент

Марка	Обозначение	Наименование	Кол.	Примечание
ФС-1	Ферма ФТ12-1АIIIВ-1,	ФТ12-2АIIIВ-1		
		Сборочные единицы		
М8	1.463-3 Вып.2	Изделие закладное М8	10	
М11	То же	То же М11	2	
М12	"	" М12	2	
К-2		Колонна КФ19-2а-1		
		Сборочные единицы		
МН8	460-75 Вып. 1-2	Изделие закладное МН8	8	
МН10	То же	То же МН10	1	
		ОП-2		
		Сборочные единицы		
М2-Ч	1.400-6/76 Вып.1	Изделие закладное М2-Ч	1	
С-3	КЖ-13	Сетка С-3	2	
		Материалы		
		Бетон М200	0,06	м³

К—2 (КФ19-2а-1)

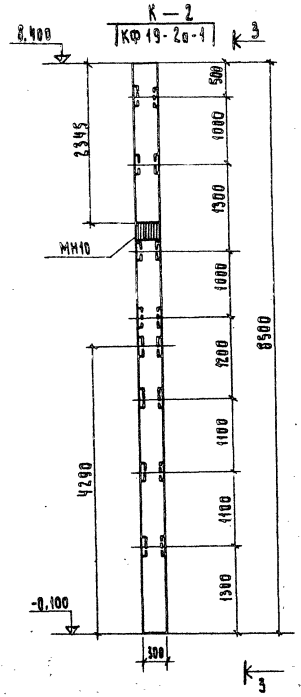

3—3

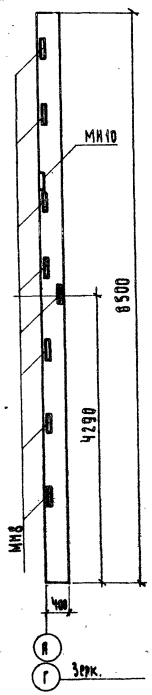

ОП-2

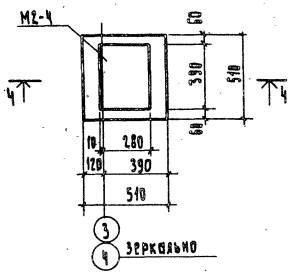

Ч—Ч

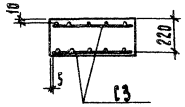

Ведомость стержней на один элемент

Марка эл-та	Поз.	Эскиз или сечение	ф мм	Длина мм	Кол.
ОП-1	1	500	6 AIII	500	10

С1

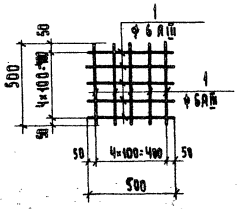

Выборка стали на один элемент, кг

Марка эл-та	Арм. изделия			Закладные изделия				Всего
	Арм. сталь ГОСТ 5781-75			Профильная сталь	Арм. сталь ГОСТ 5781-75			
	Класс A III		Итого		Класс A III		Итого	
	ф мм				ф мм			
	6	Итого			14			
ОП-1	2,22	2,22	2,22	12,4	3,0		15,4	17,62

1. В закладной детали М2-Ч поз. 289 укоротить на 200 мм.

54

Инв. N 8161/1

Взам. инв. N | Подпись и дата | Инв. N подл.

				ТП 503-4-18-КЖ	
ГИП	Вайсбанд		11.88	Контрольно-технический пункт для транспортных предприятий	
Нач. отд.	Даченко		11.88		Стадия: Р; Лист: 13; Листов:
Гл. спец.	Рапопорт		11.88		
Рук. гр.	Дятлик		11.88		
Ст. инж.	Худобовская		11.88	Ферма ФС-1. Колонна К-2. Опорная подушка ОП-2. Опалубочные чертежи.	Госкомсельхозтехника СССР УкрГИПРОПРОМСЕЛЬСТРОЙ Киев
Инженер	Лебедь		11.88		
Н. контр.	Бабий		11.88		

Привязан

Инв. N

Копировал: Гарохавская

Формат А2Г

Альбом 1

Пр. главн. правил. 503-4-18

Согласовано

Инв. № подл. | Подпись и дата | Взам. инв. №

Схема расположения прогонов и связей покрытия для снеговой нагрузки 70, 100, 150 кгс/м²

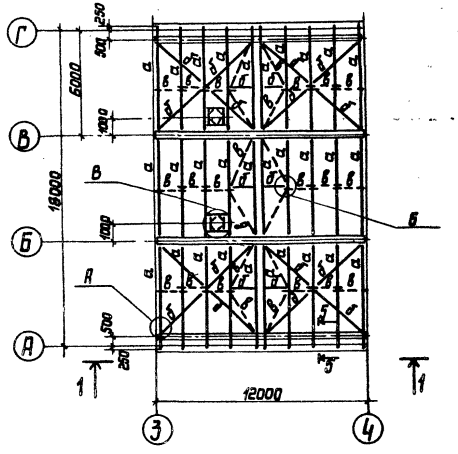

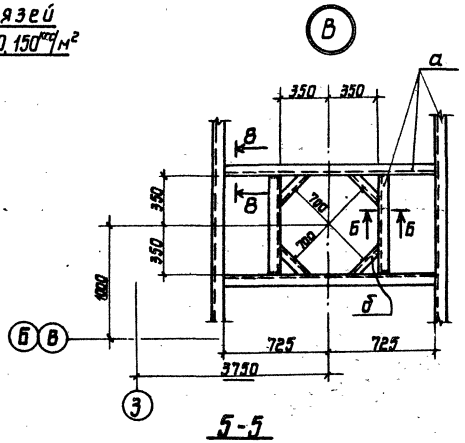

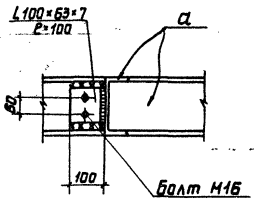

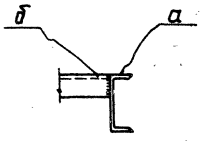

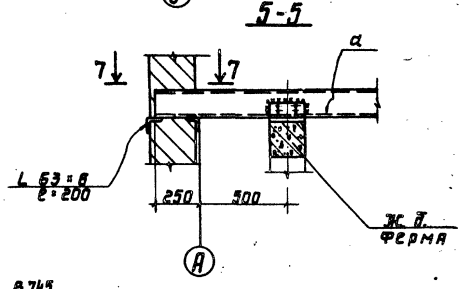

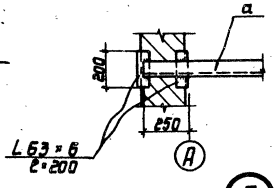

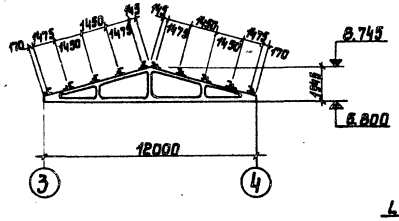

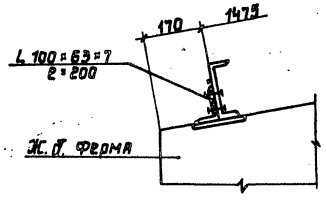

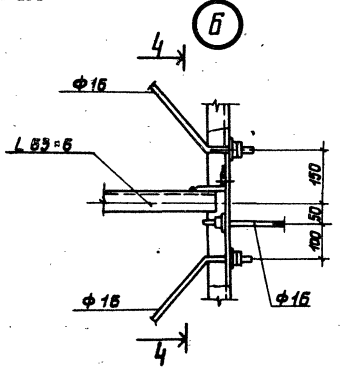

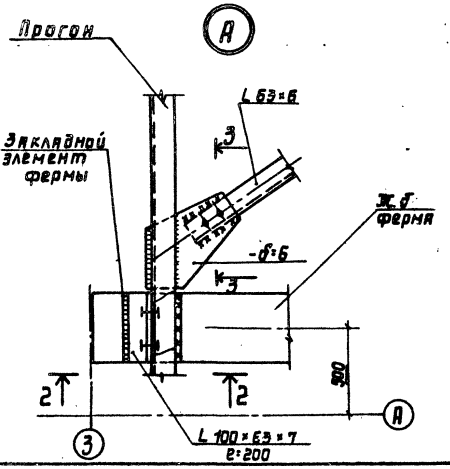

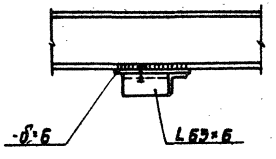

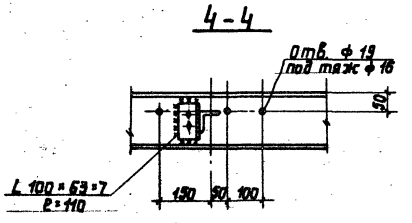

Ведомость элементов

Марка	Сечение: Эскиз	Сечение: Поз.	Сечение: Состав	Опорные усилия: Rx, тсм	Опорные усилия: Ry, тсм	Опорные усилия: Q, тс	Группа конст.	Марка металла	Примечание
а	⊏		С18	0,84	0,21		IV	ВСт3кп2	для снеговой нагрузки р=70 кгс/м²
а	⊏		С18	1,11	0,27		IV	ВСт3кп2	для снеговой нагрузки р=100 кгс/м²
а	⊏		С22	1,61	0,40		IV	ВСт3кп2	для снеговой нагрузки р=150 кгс/м²
б	∟		L 63×6				IV	ВСт3кп2	
в	⊕		ф16				IV	ВСт3кп2	

Спецификация металлических элементов

Марка	Обозначение	Наименование	Кол.	Примечание
		Переменные данные		
		для снеговой нагрузки р=70 кгс/м²		
а	ГОСТ 8240-72	Прогон С18		3160кг
		для снеговой нагрузки р=150 кгс/м²		
а	ГОСТ 8240-72	Прогон С22		4080кг
		Постоянные данные		
б	ГОСТ 8509-72*	Распорка L 63×6		475кг
в	ГОСТ 2590-71*	Тяж ф16		112кг
	ГОСТ 8510-72*	L 100×63×7		70кг

1. Лист выполнен на стадии „КМ".
2. Стаканы под крышные вентиляторы марки СБ7А-3 - 2шт. учтены на листе КЖ-11.
3. В узлах и деталях даны решения соединения конструкций. Количество и диаметр болтов, длина и высота сварных швов определяются при разработке деталировочных чертежей на основании расчетных усилий, указанных в таблице сечений.
4. Металлоконструкции окрасить масляной краской в 2 слоя.

Инв. N 8161/1 55

Привязан

Инв. №

ГИП	Вайсбанд			XI.80
Нач. отд.	Даченко			XI.80
Гл. спец.	Рапопорт			XI.80
Рук. гр.	Датлык			XI.80
Ст. инж.	Ходаковская			XI.80
Вед. инж.	Коновалов			XI.80
Н. контр.	Бабий			XI.80

Копировал: Шульц

ТП 503-4-18 - КЖ

Контрольно-технический пункт для транспортных предприятий

Стадия	Лист	Листов
Р	14	

Схема расположения прогонов и связей покрытия для снеговой нагрузки 70, 100, 150 кгс/м²

Госкомсельхозтехника СССР
УКРГИПРОПРОМСЕЛЬСТРОЙ
Киев

Формат 22г

Типовой проект 503-4-18 Альбом 1

Схемы расположения элементов лестниц

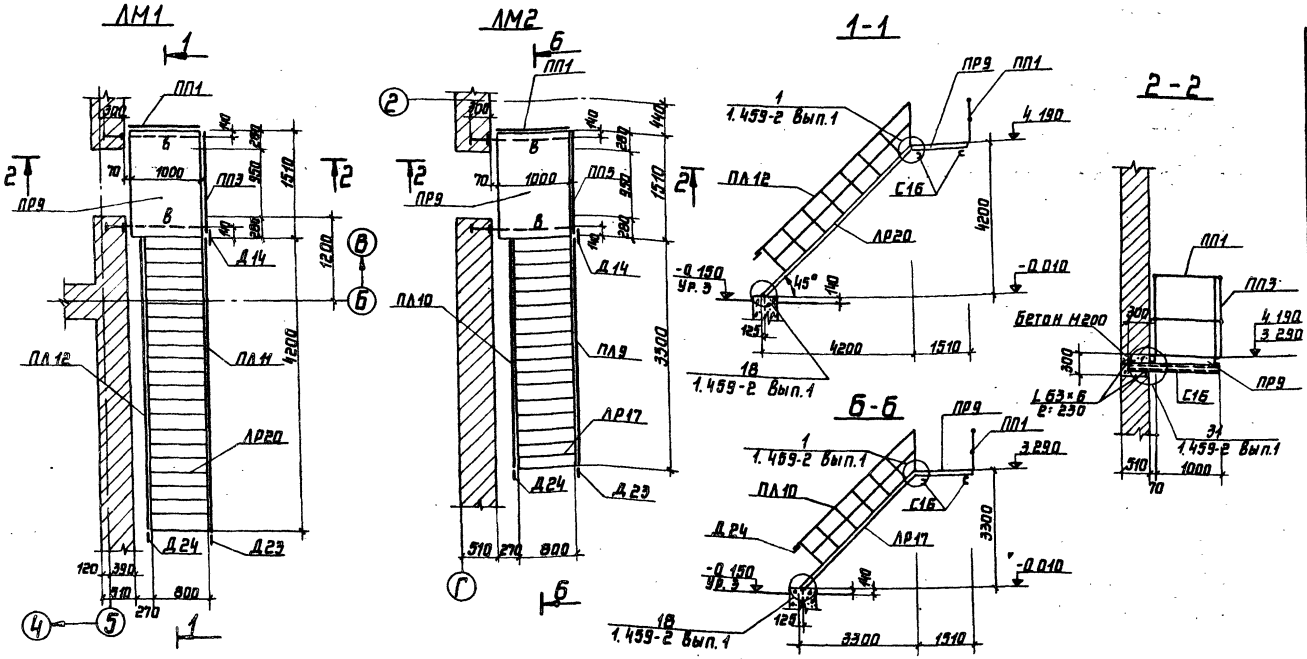

Схема расположения металлических прогонов подвесного потолка

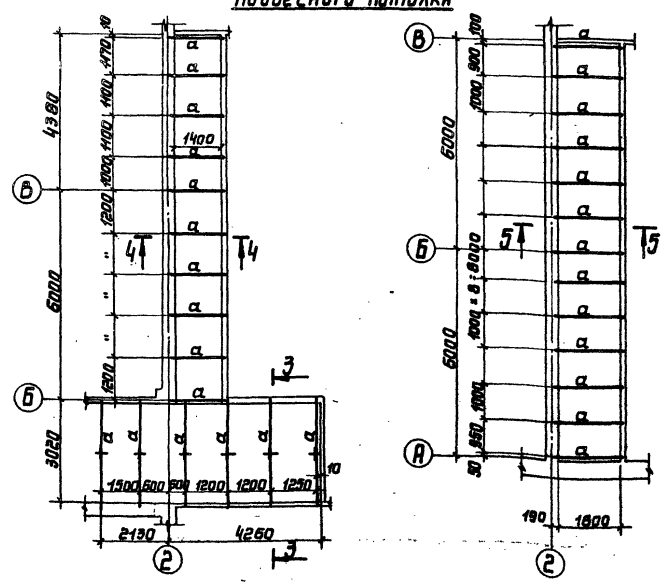

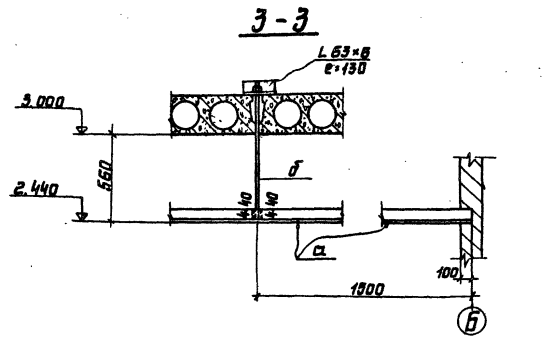

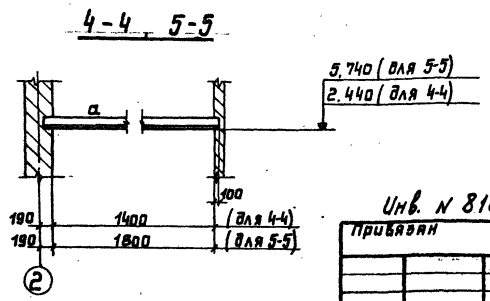

Спецификация расположения элементов лестницы ЛМ1, ЛМ2 и металлических прогонов подвесного потолка.

Марка	Обозначение	Наименование	Кол	Примечание
		Лестница ЛМ1 (1шт)		
ЛР20	1.459-2, вып.1	Лестничный марш ЛР20	1	209.0кг
ПЛ12	1.459-2, вып.2	Ограждение лестничных маршей ПЛ12	1	29.0кг
ПЛ11	Тоже	Тоже ПЛ11	1	29.0кг
ПР9	1.459-2, вып.1	Площадка ПР9	1	72.0кг
ПП1	1.459-2, вып.2	Ограждение площадок ПП1	1	12.0кг
ПП3	Тоже	Тоже ПП3	1	16.0кг
Д14	1.459-2, вып.1	Дополнительные эл-ты Д14	1	1.0кг
Д23	Тоже	Тоже Д23	1	1.0кг
Д24	"	" Д24	1	1.0кг
		Лестница ЛМ2 (1шт)		
ЛР17	1.459-2, вып.1	Лестничный марш ЛР17	1	180.0кг
ПЛ10	1.459-2, вып.2	Ограждение лестничных маршей ПЛ10	1	25.0кг
ПЛ9	1.459-2, вып.2	Тоже ПЛ9	1	25.0кг
ПР9	1.459-2, вып.1	Площадка ПР9	1	72.0кг
ПП1	1.459-2, вып.2	Ограждение площадок ПП1	1	12.0кг
ПП3	Тоже	Тоже ПП3	1	16.0кг
Д14	1.459-2, вып.1	Дополнительные эл-ты Д14	1	1.0кг
Д23	Тоже	Тоже Д23	1	1.0кг
Д24	"	" Д24	1	1.0кг
а	ГОСТ 8509-72*	Прогон L50×5		232.0кг
—	Тоже	Тоже L63×6		6.0кг
б	ГОСТ 2590-71*	Тяж ф 6АI		1.1кг
в	ГОСТ 8240-72	Балка С16		85.0кг

Ведомость элементов

Марка	Сечение			Опорные усилия			Группа констр.	Марка металла	Примечание
	Эскиз	Поз.	Состав	M тс.м	N тс	Q тс			
а	L		L 50×5	0.035				ВСт3кп2	
б	⊕		ф 6АI					Тоже	
в	C		С16					"	

1. Монтаж и изготовление стальных лестниц и площадок выполнять в соответствии с серией 1.459-2, вып. 1 и 2.
2. Материал конструкций лестниц - сталь углеродистая ВСт3кп2 по ГОСТ 380-71*
3. Металлоконструкции окрасить масляной краской в 2 слоя по грунтовке из железного сурика на натуральной олифе.
4. Сварку производить электродами Э42.

56

Инв. N 8161/1

Привязан

Инв. N

Гип	Вайсданд		IX.80
Нач.отд.	Дяченко		IX.80
Гл.спец.	Рапопорт		IX.80
Рук.гр.	Дятлик		IX.80
Вед.инж.	Коновалова		IX.80
Ст.инж.	Ходаковская		IX.80
Инжен.	Лебедь		XI.80
Н.контр.	Бадий		XI.80

ТП 503-4-18-КЖ

Контрольно-технический пункт для транспортных предприятий

Стадия	Лист	Листов
Р	15	

Схемы расположения элементов лестниц ЛМ1, ЛМ2 и металлических прогонов подвесного потолка.

ГОСКОМСЕЛЬХОЗТЕХНИКА СССР УКРГИПРОПРОМСЕЛЬСТРОЙ КИЕВ

Копировал: Шульц

Формат 22г

Инв. N подл. | Подпись и дата | Инв. N подл.

Альбом 1

Типовой проект 503-4-18

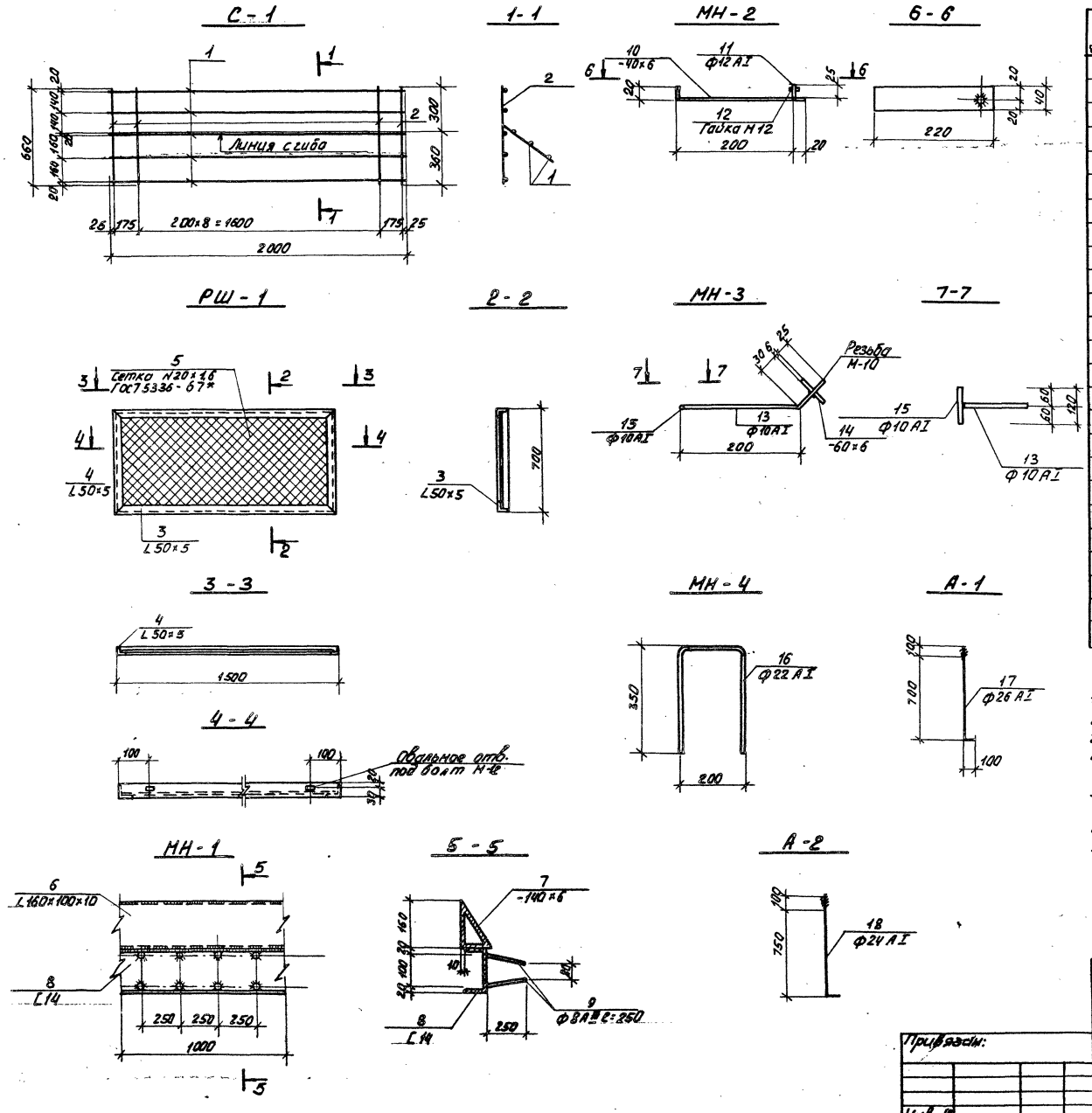

Спецификация стали на закладные изделия

Формат	Зона	Поз.	Обозначение	Наименование	Кол.	Примечание
		1	С-1	Ф10АIII, e=2000	5	6,2
		2		Ф6АI, e=650	11	1,6
				Итого		7,8
		3	РШ-1	L50×5, e=1500	2	11,31
		4		L50×5, e=700	2	5,29
		5		Сетка N20×1,6	1	2,3
				Итого		18,9
		6	МН-1	L160×100×10, e=1000	1	19,8
		7		-140×6, e=1000	1	6,59
		8		[14, e=1000	1	12,3
		9		Ф8АIII, e=250	8	0,8
				Итого		39,5
		10	МН-2	-40×6, e=240	1	0,45
		11		Ф12АI, e=3.0	1	0.02
		12		Гайка М12	1	0,02
				Итого		0,5
		13	МН-3	Ф10АI, e=250	1	0,15
		14		-60×6, e=60	1	0,17
		15		Ф10АI, e=120	1	0,07
				Итого		0,40
		16	МН-4	Ф22АI e=900	1	2,7
		17	А-1	Ф26АI e=900	1	3,8
		18	А-2	Ф24АI e=950	1	3,0
		19	поз.19	Ф12АI e=1000	1	0,9
		20	поз.20	Ф12АI e=1500	1	1,35

1. Конструирование и изготовление закладных деталей выполнить в соответствии с требованиями СН313-65* „Инструкция по технологии изготовления и установке стальных закладных деталей в сборных железобетонных и бетонных изделиях" и указаниями серии 3.400-6„ Унифицированные закладные детали сборных железобетонных конструкций инженерных сооружений промышленных предприятий.
2. Марка стали для пластин и проката принята Вст-3 КП-2 по ГОСТ 380-71*. Толщина неоговоренных швов - 6 мм.
3. Сетку С-1 изготавливать при помощи контактной точечной электросварки в соответствии с ГОСТ 10922-75.

Инв. N 8161/1 57

ГИП	Вайсбанд		XI.80
Нач. отд.	Дяченко		XI.80
Гл. спец.	Рапопорт		XI.80
Рук. гр.	Дятлик		XI.80
Вед. инж.	Коновалов		XI.80
Инжен.	Лебедь		X.80
Н. конт.	Бабий		XI.80

Привязан:

Инв. №

ТП 503-4-18-КЖ

Контрольно-технический пункт для транспортных предприятий.

Металлические изделия.

Стадия	Лист	Листов
Р	16	

Госкомсельхозтехника СССР Укрпромсельстрой Киев

Копир. Дёнкина

Формат 22Г

Инв. N подл. | Подпись и дата | Взам. инв. N

Альбом 1

Типовой проект 503-4-18

Ведомость основных комплектов

Обозначение	Наименование комплекта	Примечание
ПЗ	Пояснительная записка	
Т	Технологические решения	
ЭЛ	Электротехнические решения	
ПП	Промпроводки	
А	Автоматизация санитарно-технических систем	
СС	Связь и сигнализация	
АР	Архитектурно-строительные решения	
КЖ	Конструкции железобетонные	
ОВ	Отопление и вентиляция	
ВК	Внутренние водопровод и канализация	
ЗС	Заказные спецификации	
С	Сметы	

Ведомость чертежей основного комплекта ОВ

	Лист	Наименование	Примеч.
22Г	1	Общие данные (начало)	
22Г	2	Общие данные (продолжение)	
22Г	3	Общие данные (продолжение)	
22Г	4	Общие данные (окончание)	
22Г	5	Вентиляция. План на отм. 0.000	
22Г	6	Вентиляция. План на отм. 3,300 и 4,200. План кровли	
22Г	7	Вентиляция. Установки систем П1 и П2	

Формат	Лист	Наименование	Примеч.
22Г	8	Вентиляция. Схемы систем П1, П2, В1, В2, ВЕ1, ВЕ2.	
22Г	9	Отопление и теплоснабжение. Планы на отм. 0,000	
22Г		3,300; 4,200	
22Г	10	Отопление. Система отопления №1, №2. Узел управления	
22Г	11	Теплоснабжение. Система теплоснабжения	
		установок П1, П2. Система теплоснабжения	
		установок У1,У1а, У2,У2а	

Ведомость примененных и ссылочных документов

Обозначение	Наименование	Примеч.
Серия 4.904-69	Детали крепления санитарно-технических приборов и трубопроводов	
Серия 2.494-1	Узлы прохода вентиляционных вытяжных шахт через покрытия промышленных зданий	
Серия 1.494-32	Зонты и дефлекторы вентиляционных систем	
Серия 2.494-8	Гибкие вставки для центробежных вентиляторов	
Серия 1.494-27	Воздухоприемные устройства с подвесными утепленными клапанами	
Серия 4.904-62	Двери и люки для вентиляционных камер	
Серия 1.494-26	Унифицированные конструкции приточных вентиляционных установок	
Серия 1.494-2	Унифицированный агрегат воздушно-тепловой завесы для ворот промышленных зданий	
Серия 1.494-10	Решетки щелевые регулирующие типа Р	
Серия 1.494-14	Заслонки воздушные унифицированные для систем вентиляции	

Основные показатели по чертежам отопления и вентиляции

Наименование здания (сооружения) помещения	Объем м³	Расход тепла, ккал/ч: на отопление	$t_н$ °C	на вентиляцию	на горячее водосн.	общий расход тепла	Расход холода ккал/ч	Установочная мощность эл. двиг., кВт
Контрольно-техничес-		49600	-20	211600*	42000	303200	—	30
кий пункт	4252	57200	-30	234000*	42000	333200	—	30
		61500	-40	255800*	42000	359300	—	30

*в том числе воздушные завесы.

Сопротивление теплопередаче ограждающих конструкций

Наименование ограждающих конструкций		Толщина в мм при климате: Сухой	Норм.	Значение R_0 при условии эксплуатации: Климат сухой	Климат норм.	Примечание
Стены кирпичные	-20°C	380	380	0,817	0,756	
	-30°C	380	510	0,817	0,942	
	-40°C	510	640	1,03	1,131	
Покрытие с утеплителем пено-						
бетоном γ = 400 кг/м³		60	80	1,28	1,15	
		80	100	1,45	1,3	
		80	120	1,45	1,46	

Типовой проект разработан в соответствии с действующими нормами и правилами и предусматривает мероприятия, обеспечивающие взрывопожарную и пожарную безопасность при эксплуатации здания.
Главный инженер проекта - [подпись] 14.11.80г. Вайсбанд

Взам. инв. N | Подпись и дата | Инв. N подл.

Инв. N 8161/1 58

Привязан

Инв. N

ТП 503-4-18 — ОВ

Контрольно-технический пункт для транспортных предприятий

Гл. инж. инж.	Осипов	[подпись]	14.11.80
ГИП	Вайсбанд	[подпись]	XI-80
Нач. отд.	Лысенко	[подпись]	XI-80
Гл. спец.	Казулина	[подпись]	XI-80
Рук. гр.	Петрова	[подпись]	XI-80
Техник	Заремба	[подпись]	XI-80
Н. контр.	Бабий	[подпись]	14.11.80

Общие данные (начало)

Стадия	Лист	Листов
Р	1	11

Госкомсельхозтехника СССР
УКРГИПРОПРОМСЕЛЬСТРОЙ
Киев

Копировал: Гороховская

Формат 22Г

Альбом 1

Типовой проект 503-4-18

Характеристика отопительно-вентиляционных систем.

№ систем	Кол. систем	Наименование обслуживаемого помещения (технологического оборудования)	Тип вентустановки. Вентагрегата	Вентилятор: Тип	№	Схема исполнения	Положение вращения	L м³/ч	H кг/м²	n об/мин	Электродвигатель: Тип. Исполнение по взрывозащите	N квт	n об/мин	Воздухонагреватель: Тип	№	Кол. шт.	Температура нагрева, °С от	до	Расход тепла ккал/ч	H кг/м²	Примечание
П1	1	Пост диагностики	А5105-2а	Ц4-70	5	1	Л0°	6650*/2150	80	1430	А02-32-4	3	1430	КВБ	9	1	-20	21	78900	7,8	
														КВБ	10	1	-30	20,5	96900	5,2	
														КВБ	8	2	-40	20	114600	4,2	
П2	1	Административно-бытовые помещения	А4100-2	Ц4-70	4	1	Пр0°	1490	50	1360	А0Л2-12-4	0,8	1360	КВС	6	1	-9,5	18	12700	1,3	
														КВС	6	1	-19	18	17100	1,3	
														КВС	6	1	-28	18	21200	1,3	
В1	1	Административно-бытовые помещения	А4100-2	Ц4-70	4	1	Пр0°	1415	50	1360	А0Л2-12-4	0,8	1360	—	—	—	—	—	—	—	
В2	1	Санузлы и душ	А2,5095-2б	Ц4-70	2,5	1	Пр0°	225	45	2800	А0Л21-2	0,4	2800	—	—	—	—	—	—	—	
В3, В4	2	Линия приема и выпуска автомобилей	Крышный	КЦ3-90	6,3	1	—	10000	30	950	А02-32-68	2,2	950	—	—	—	—	—	—	—	
В5	1	Пост диагностики	Крышный	КЦ3-90	5	1	—	4000	25	930	А0Л2-21-6	0,8	930	—							
У1,У1а, У2,У2а	4	Пост диагностики	А6,3100-2б	Ц4-70	6,3	1	Пр180°/Л180°	10000	125	1450	А02-42-4	5,5	1450	КВБ	7	4	14	48	100000	25	

* В числителе указано количество воздуха в зимнее время, в знаменателе – в летнее время.

План-схема отопительно-вентиляционных установок

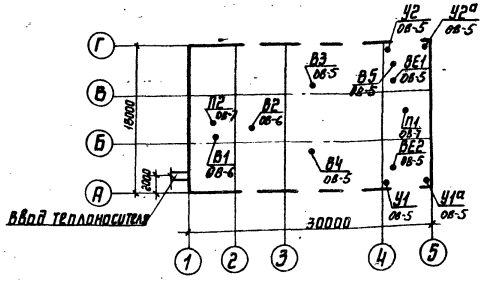

Общие указания.

Раздел отопления и вентиляции разработан на основании заданий технологического и архитектурно-строительного разделов и в соответствии с действующими строительными нормами и правилами проектирования СНиП II-33-75, СНиП II-92-76, СН 245-71.

Проект разработан для трех климатических районов с расчетной зимней температурой наружного воздуха -20°С, -30°С (основной вариант) - 40°С.

Теплоснабжение принято от внешнего источника тепла. Теплоносителем для систем отопления и вентиляции является вода с параметрами 150-70°С.

Горячее водоснабжение - централизованное.

Отопление.

Теплоносителем для системы отопления для поста диагностики служит перегретая вода с параметрами 150-70°С и вода с параметрами 105-70°С для административно-бытовых помещений, получаемая после элеватора, расположенного в узле ввода.

Отопление поста диагностики принято воздушное, а также за счет установки местных нагревательных приборов. Местные нагревательные приборы рассчитаны на +5°С и обеспечивают дежурное отопление, догрев до нормируемой температуры производится за счет воздушного отопления, совмещенного с приточной вентиляцией от системы П1.

Система отопления принята двухтрубная с верхней разводкой подающей магистрали.

В качестве местных нагревательных приборов для поста диагностики приняты регистры из гладких труб, а для административно-бытовых помещений - радиаторы М140-А0.

Трубопроводы прокладываются с уклоном L=0,002. Воздухоудаление осуществляется в высших точках трубопроводов.

Трубопроводы приняты по ГОСТ 3262-75 для труб диаметром до 50мм и по ГОСТ 10704-76 для труб диаметром больше 50мм. Все трубопроводы и нагревательные приборы окрашиваются масляной краской 2 раза.

Трубопроводы, прокладываемые в подпольных каналах, над воротами, в помещении контрольно-пропускного пункта на 2 поста и трубопроводы теплоснабжения, изолируются изделиями из минеральной ваты толщиной 40мм с последующей оклейкой лакостеклотканью.

Вентиляция.

Вентиляция контрольно-технического пункта принята приточно-вытяжная с механическим и естественным побуждением. Основной вредностью в посту диагностики и контрольно-пропускном пункте на 2 поста является окись углерода.

Для борьбы с вредностями в посту диагностики предусматривается общеобменная вентиляция: вытяжка - крышным вентилятором В5, приток от системы П1. Приточная система работает круглый год, так как обеспечивает приток в смотровую яму. Кроме общеобменной вентиляции проектом предусматриваются шланговые отсосы от выхлопов двигателей - системы ВЕ1 и ВЕ2.

В помещении контрольно-пропускного пункта на 2 поста общеобменная вытяжка осуществляется крышными вентиляторами (системы В3, В4), приток - естественный.

В административно-бытовых помещениях предусмотрена приточно-вытяжная вентиляция с механическим побуждением. Вытяжка осуществляется системами В1, В2. Удаляемый воздух компенсируется притоком от системы П2. В административно-бытовых помещениях воздуховоды приняты из асбестоцементных коробов. Все воздуховоды, прокладываемые вне подшивных потолков, оштукатурить асбестоцементным раствором по металлической сетке. Воздуховоды для системы вентиляции поста диагностики приняты из листовой стали по ГОСТ 19904-74, а для систем ВЕ1, ВЕ2, из электросварных труб по ГОСТ 10704-76 и окрашиваются масляной краской 2 раза.

Монтаж систем отопления и вентиляции производить в соответствии с правилами производства и приемки работ СНиП III-28-75.

59

Привязан

Инв. № 8161/1

Инв. № подл. | Подпись и дата | Взам. инв. №

Гл. инж. ин.	Осипов		14.11.80
ГИП	Вайсбанд		14.11.80
Нач. отд.	Лысенко		11.80
Гл. спец.	Казулина		11.80
Рук. гр.	Петрова		11.80
Ст. инж.	Лысенко		11.80
Техник	Зарембо		11.80
Н. контр.	Бабин		19.80

ТП 503-4-18 - ОВ

Контрольно-технический пункт для транспортных предприятий

Стадия	Лист	Листов
Р	2	

Общие данные (продолжение)

ГОСКОМСЕЛЬХОЗТЕХНИКА СССР УКРГИПРОПРОМСЕЛЬСТРОЙ КИЕВ

Формат 22г

Альбом 1

Типовой проект 503-4-18

Сводная спецификация системы отопления и вентиляции

Марка	Обозначение	Наименование	Кол.	Примечание
		Вентиляция		
	Заводская поставка	1. Агрегат вентиляторный		
		А 63-100-2б, комплект:	4	226кг
		а. Вентилятор центробежный Ц4-70 N 6,3 с колесом Дн		
		исполнение 1 положение Пр 180°	2	
		положение Л 180°	2	
		б. Электродвигатель АО2-42-4		
		N=5,5 квт, n=1450 об/мин		
	Заводская поставка	2. Агрегат вентиляторный		
		А 5105-2а, комплект:	1	134кг
		а. Вентилятор центробежный Ц4-70 N 5 с колесом 1,05 Дн		
		исполнение 1 положение Л0°		
		б. Электродвигатель АО2-32-4		
		N=3 квт, n=1430 об/мин		
	Заводская поставка	3. Агрегат вентиляторный		
		А 4100-2, комплект:	2	85кг
		а. Вентилятор центробежный Ц4-70 N 4 с колесам. Дн		
		исполнение 1 положение Пр0°		
		б. Электродвигатель АОЛ2-12-4		
		N=0,8 квт, n=1360 об/мин.		
	Заводская поставка	4. Агрегат вентиляторный		
		А2,5095-2б, комплект:	1	30кг
		а. Вентилятор центробежный Ц4-70 N 2,5 с колесом		
		0,95 Дн исполнение 1		
		положение Пр0°		
		б. Электродвигатель		
		АОЛ 21-2 N=0,4 квт, n=2800 об/мин		
	Заводская поставка	5. Вентилятор крышный		
		КЦ3-90 N 6,3 в комплекте		
		с электродвигателем АО2-32-6		
		N=2,2 квт, n=950 об/мин, шт.	2	135кг
	Заводская поставка	6. Вентилятор крышный		
		КЦ3-90 N 5 в комплекте		
		с электродвигателем		
		АОЛ2-21-6 N=0,8 кВт, n=930 об/мин, шт.	1	85,5кг
	Серия 2.494-8	7. Гибкая вставка ВВ5, шт.	1	6,6кг
	Серия 2.494-8	8. Тоже, ВВ4, шт.	2	4,9кг
	Серия 2.494-8	9. " ВВ2,5, шт.	1	2,4кг
	Серия 2.494-8	10. Гибкая вставка ВНА 5, шт.	1	4,4 кг
	Серия 2.494-8	11. Тоже, ВНА 4, шт.	2	3,6 кг
	Серия 2.494-8	12. " ВНА 2,5, шт.	1	2,4кг
	Гост 7201-70	13. Калорифер КВС-6, шт.	1	56,2кг
	Гост 7201-70	14. Тоже, КВБ-7, шт.	16	84,0кг
	Гост 7201-70	15. " КВБ-9 -20°С, шт.	1	109,1кг
	Гост 7201-70	16. " КВБ-10 -30°С, шт	1	133,7кг
	Гост 7201-70	17. " КВБ-8 -40°С, шт.	2	
	Серия 1.494-26	18. Диффузор Д 3		
		-20°С, -30°С, -40°С, шт.	1	28,7кг
	Серия 1.494-26	19. Тоже, Д 8 -20°С, шт.	1	44,04кг
	Серия 1.494-26	20 " Д 9 -30°С, шт.	1	41,46кг
	Серия 1.494-26	21 " Д 11 -40°С, шт.	1	44,78кг
	Серия 1.494-26	22. Рамка для установки		
		калорифера со створным		
		клапаном Р1 -20°С,		
		-30°С, -40°С, шт.	1	6,0кг
	Серия 1.494-26	23. Тоже, Р5 -20°С, шт.	1	9,2 кг
	Серия 1.494-26	24 " Р6 -30°С, шт.	1	6,5кг
	Серия 1.494-26	25 " Р8 -40°С, шт.	1	10,3кг
	Серия 1.494-26	26. Утепленный створный		
		клапан Кр1 -20°С,		
		-30°С, -40°С, шт.	1	16кг
	Серия 1.494-26	27. То же, Кр2 -30°С, шт	1	24,2кг
		Кр7 -40°С, шт	1	29,1кг
		Кр14 -20°С, шт	1	21,3кг
	Серия 1.494-26	28. Подставка под кало-		
		риферы -20°С, -30°С,		
		-40°С, шт.	2	1,13кг
	Серия 1.494-26	29. То же, -20°С, шт.	2	1,61кг
	Серия 1.494-26	30. " -30°С, -40°С, шт.	2	1,13кг
	Серия 4.904-62	31. Дверь герметическая		
		утепленная Ду 1,25×0,5, шт.	2	36кг
	Серия 1.494-26	32. Рамка для навески		
		герметических дверей, шт.	2	23,8кг
	~~ГОСТ 17715-72~~ ВСН 353-75	33. Воздуховод из кровель		
		ной стали ф 315 δ=0,6мм, м	5	4,4кг
	~~ГОСТ 17715-72~~ ВСН 353-75	34. То же, ф 280 δ=0,6мм, м	6	4,0кг
	~~ГОСТ 17715-72~~ ВСН 353-75	35. " ф 200 δ=0,5мм, м	2	2,8кг
	~~ГОСТ 17715-72~~ ВСН 353-75	36. Воздуховод из Кро-		
		вельной стали δ=0,6 мм		
		200×200, м	3	4,5кг
	ГОСТ 17715-72	37. Воздуховод из кровельной стали прямоугольного сечения 400×400		
		δ=0,7 мм, м	3	8,8кг
	ГОСТ 19904-74	38. Воздуховод из листовой стали ф 450 δ=0,6мм, м	8	6,3кг
	ГОСТ 19904-74	39. То же, ф 280 δ=0,6 мм, м	4	4,0кг
	ГОСТ 19904-74	40. Воздуховод равномерной раздачи ф 450×ф 280		
		ℓ=4м, м	1	5,0кг
	ТУ21-24-70-76	41. Асбестоцементный		
		короб 150×200, м	46	7,7кг
	ТУ21-24-70-76	42. То же, 200×200, м	8	10,5кг
	ТУ21-24-70-76	43. " 300×200, м	7	11,2кг
	ГОСТ 10704-76	44. Труба стальная		
		электросварная ф 219×6, м	18	31,5кг
	08-02-155	45. Огнезадерживающий		
		клапан ОК-6, шт.	1	22,6кг
	Серия 1.494-10	46. Решетка щелевая регу-		
		лирующая Р150, шт.	27	0,4кг
	Серия 1.494-10	47. Тоже, Р200, шт.	19	0,6кг
	Серия 1.494-27	48. Жалюзийная решетка 150×490мм	2	1,0кг
	Серия 1.494-27	49. То же, 150×580, шт.	6	1,2кг
	Серия 1.494-14	50. Заслонка Р280Р, шт.	1	6,7кг
	Серия 1.494-14	50. Заслонка Р450Р, шт.	1	13,5кг
	Серия 1.494-32	51. Дефлектор Д 00.000, шт.	2	7,5кг
	Серия 2.494-1	52. Узел прохода УП1, шт.	2	28,4кг
	Серия 1.494-14	53. Зонт ЗК.00.000, шт.	1	2,0кг
		54. Гибкий шланг ф 100, м	15	
	ГОСТ 12184-66	55. Сетка металлическая, м²	0,3	
		56. Всасывающий коллектор, шт.	4	8,5кг
		59. Переходной патрубок, шт.	4	11,6кг
	Масса указана	одного изделия		

60

Привязан

Инв. № 8161/1

Инв. №

Инв. № подл. | Подпись и дата | Взам. инв. №

Гл. инж. пр.	Осипов			14.11.80
ГИП	Вайсбанд			14.11.80
Нач. отд.	Лысенко			17.11.80
Гл. спец.	Казулина			17.11.80
Рук. гр.	Петрова			17.11.80
Ст. инж.	Лысенко			17.11.80
Ст. инж.	Шевлюга			17.11.80
Техник	Заремба			17.11.80
Н. контроль	Бядий			17.11.80

Копировал: Шульц

ТП 503-4-18 – ОВ

Контрольно-технический пункт для транспортных предприятий

Стадия	Лист	Листов
Р	3	

Общие данные (продолжение)

Госкомсельхозтехника СССР
Укргипропромсельстрой
Киев

Формат А3

Альбом 1

Типовой проект 503-4-18

продолжение

сводная спецификация системы отопления и вентиляции

Марка	Обозначение	Наименование	Кол.	Примечание
	Серия 1.494-2	59. Опорная плита левая, шт	2	37,4кг
	Серия 1.494-2	60. То же правая, шт	2	37,4кг
	Серия 1.494-2	61. Короб H=260мм, шт	4	36,3кг
	Серия 1.494-2	62. Переход H=300мм, шт	4	40,4кг
	Серия 1.494-2	63. Секция раздаточного		
		короба 800×750 H=1800мм, шт	8	164кг
		64. Питометражные лючки, шт	10	
	Отопление			
	ГОСТ 3262-75	1. Трубы водогазопроводные		
		ф15 -20°С; -30°С, м	185	1,3кг
	ГОСТ 3262-75	2. То же, ф15-40°С, м	165	1,3кг
	ГОСТ 3262-75	3. " ф20-20°С, -30°С, м	35	1,7кг
	ГОСТ 3262-75	4. " ф20 -40°С, м	45	1,7кг
	ГОСТ 3262-75	5. " ф25-20°С; -30°С, м	4	2,4кг
	ГОСТ 3262-75	6. " ф25 -40°С, м	14	2,4кг
	ГОСТ 3262-75	7. " ф32, -20°С, -30°С, -40°С м	16	3,8кг
		8. Конвектор „комфорт" Н-21, -20°С шт	14	9,6кг
		-30°С шт	19	9,6кг
		-40°С шт	20	9,6кг
		9. То же, Н-21А, -20°С, -30°С, -40°С шт	3	9,6кг
	ГОСТ 8690-75	10. Радиаторы М140-АО-20°С сек/экв	175/61,3	8,2кг
		-30°С сек/экв	195/68,2	8,2кг
		-40°С сек/экв	213/74,3	8,2кг
	15кч18п	11. Вентиль ф15-20°С, -30°С, шт	15	0,7кг
	15кч18п	12. То же, ф15-40°С, шт	13	0,7кг
	15кч18п	13 " ф20 -20°С, -30°С, -40°С, шт	2	0,9кг
	15кч18п	14 " ф25-40°С, шт	2	1,4кг
	КДР-15	15. Кран двойной регулировки		
		ф15 -20°С, -30°С; -40°С шт	11	
	ГОСТ 10704-76	16. Воздухосборник ф159×4		
		l=355	4	7,9кг
		17. Изоляция изделиями из		
		минеральной ваты δ=40мм		
		-20°С, -30°С-40°С м³	0,3	
		18. Покровный слой из лако-		
		стеклоткани -20°С-30°С-40°С м²	9,1	
	Теплоснабжение калориферов установок П1; П2			
	ГОСТ 3262-75	1. Трубы водогазопроводные		
		ф15 -20°С, -30°С-40°С м	35	1,3кг
	ГОСТ 3262-75	2. То же, ф20-20°С, м	35	1,7кг
	ГОСТ 3262-75	3 " ф25-30°С, м	10	2,4кг

Марка	Обозначение	Наименование	Кол.	Примечание
	ГОСТ 3262-75	4. Трубы водогазопроводные		
		ф25 -30°С, м	25	2,4кг
	ГОСТ 3262-75	5. То же, ф25 -40°, м	35	2,4кг
	15кч877бр СВВ	6. Вентиль ф25		
		-20°С, -30°С; -40°С шт	2	17,1кг
	15кч18м	7. Вентиль ф15		
		-20°С, -30°С, -40°С	10	0,7кг
	15кч18п	8. " ф20-20°С, шт	4	
	15кч18п	9. " ф25-30°С, шт	4	1,4кг
	15кч18п	10. " ф25-40°С, шт	4	1,4кг
	ГОСТ 2823-73	11. Термометр технический		
		П41-160-66, шт	2	
	ГОСТ 2823-73	12. То же, П51-240163 шт	2	
	ГОСТ 10704-76	13. Воздухосборник горизон-		
		тальный ф159×4 l=355, шт	4	7,9кг
	ГОСТ 10704-76	14. Воздухосборник вертикаль-		
		ный ф159×4 h=325, шт	2	9,0кг
		15. Изоляция трубопрово-		
		дов изделиями из мине-		
		ральной ваты δ=40, -20°С, м³	1,2	—
		-30°С, м³	1,3	—
		-40°С, м³	1,4	—
		16. Покровный слой из лако-		
		стеклоткани -20°С, м²		—
		-30°С, м²		—
		-40°С, м²		—
	Теплоснабжение калориферов установок У1, У1а, У2, У2а			
	ГОСТ 3262-75	1. Трубы вододогазопроводные		
		ф25; -20°С; 30°С -40°С м	36	2,4кг
	ГОСТ 3262-75	2. То же, ф32 -20°С-30°С-40°С м	43	2,8кг
	ГОСТ 3262-75	3. " ф40; -20°С; -30°С; -40°С м	10	3,4кг
	ГОСТ 10704-76	4. Трубы стальные электросварные ф50-76	80	4кг
	ГОСТ 10704-76	5. То же, ф76×3, -30°С-40°С м	80	6,4кг
	ГОСТ 10704-76	4. Расширитель ф76×3		
		l=320мм, шт	4	1,8кг
	ГОСТ 10704-76	5. То же, ф133×4 l=355, шт	2	5,5кг
	15кч877бр СВВ	6. Вентиль ф25, шт	2	17,1кг
	15кч18п	7. Вентиль ф15 шт	4	0,7кг
	15кч18п	8. То же ф25, шт	8	1,4кг
	15кч18п	9. —"— ф32, шт	6	2,1
		10. Изоляция изделия-		
		ми из минеральной		
		ваты δ=40мм, м³	1,6	

Марка	Обозначение	Наименование	Кол.	Примечание
		11. Покровный слой из лако-		
		стеклоткани, м²	5,3	
	ГОСТ 10704-76	12. Воздухосборник горизон-		
		тальный ф159×4 l=355мм, шт	4	7,9кг
	Узлы управления №1,2			
	ГОСТ 10704-76	1. Трубы стальные электро-		
		сварные ф89×3,5, -40°С м	5	6,4кг
	ГОСТ 10704-76	2. То же, ф76×3, -20°С, -30°С м	5	5,4кг
	15кч18п	3 Вентиль ф15, шт	8	0,7кг
	15кч18п	4. То же, ф20, -20°С, шт	4	0,9кг
	15кч18п	5. " ф25, -20°С, шт	2	1,4кг
	15кч18п	6. " ф25, -30°С, шт	6	1,4кг
	15кч18п	7. " ф25, -40°С, шт	4	1,4кг
	15кч18п	8. " ф32, -40°С шт	2	2,1кг
	15кч18п	9. " ф40, -20°С, -30°С, -40°С, шт	2	3,7кг
	30ч6бр	10. Задвижка ф50, -20°С шт	4	18,4кг
	30ч6бр	11 " ф80, -20°С шт	2	
	30ч6бр	12 " ф80, -30°С	6	29кг
		-40°С	6	29кг
		13 Элеватор N1 фс 3,1, -20°С шт	1	—
		14 " N1 ф3,4 -30°С, шт	1	—
		15 " N1 фс 3,5 -40°С, шт	1	—
	ГОСТ 2823-73	16. Термометр П5216066, шт	2	—
	ГОСТ 2827-73	17. " П4216066, шт	2	—
		18. Манометр ОБМ1-100×10, шт	2	—
	ГОСТ 3029-75	19. Оправа для термометра, шт	4	
	14М1-16	20. Кран для манометра,	4	
		21. Изоляция труб минера-		
		ловатными изделиями		
		δ=40мм, м³	0,2	
		22. Покровный слой из лако-		
		стеклоткани, м²	3,4	
	серия 4.903-10	23. Грязевик Т34.04.00.000 СБ шт	2	32кг
		24. Счетчик горячеводный ВКМС-32 г	1	
	Масса указана одного изделия			

61

Инв. № подл. | Подпись и дата | Взам. инв. №

Инв. № 8161/1

Привязан

Инв. №

ГИП	Вайсбанд		XI.80
Нач. отд.	Лысенко		XI.80
Гл. спец.	Казулина		XI.80
Рук. гр.	Петрова		XI.80
Ст. инж.	Лысенко		XI.80
Ст. инж.	Андреева		XI.80
Техник	Заремба		XI.80
Н. контр.	Бабий		XI.80

ТП 503-4-18-ОВ

Контрольно-технический пункт для транспортных предприятий

Стадия	Лист	Листов
Р	4	

Общие данные (окончание)

Госкомсельхозтехника СССР УКРГИПРОПРОМСЕЛЬСТРОЙ Киев

Копировал: Чистоклет

формат 22г

План на отм. 0.000

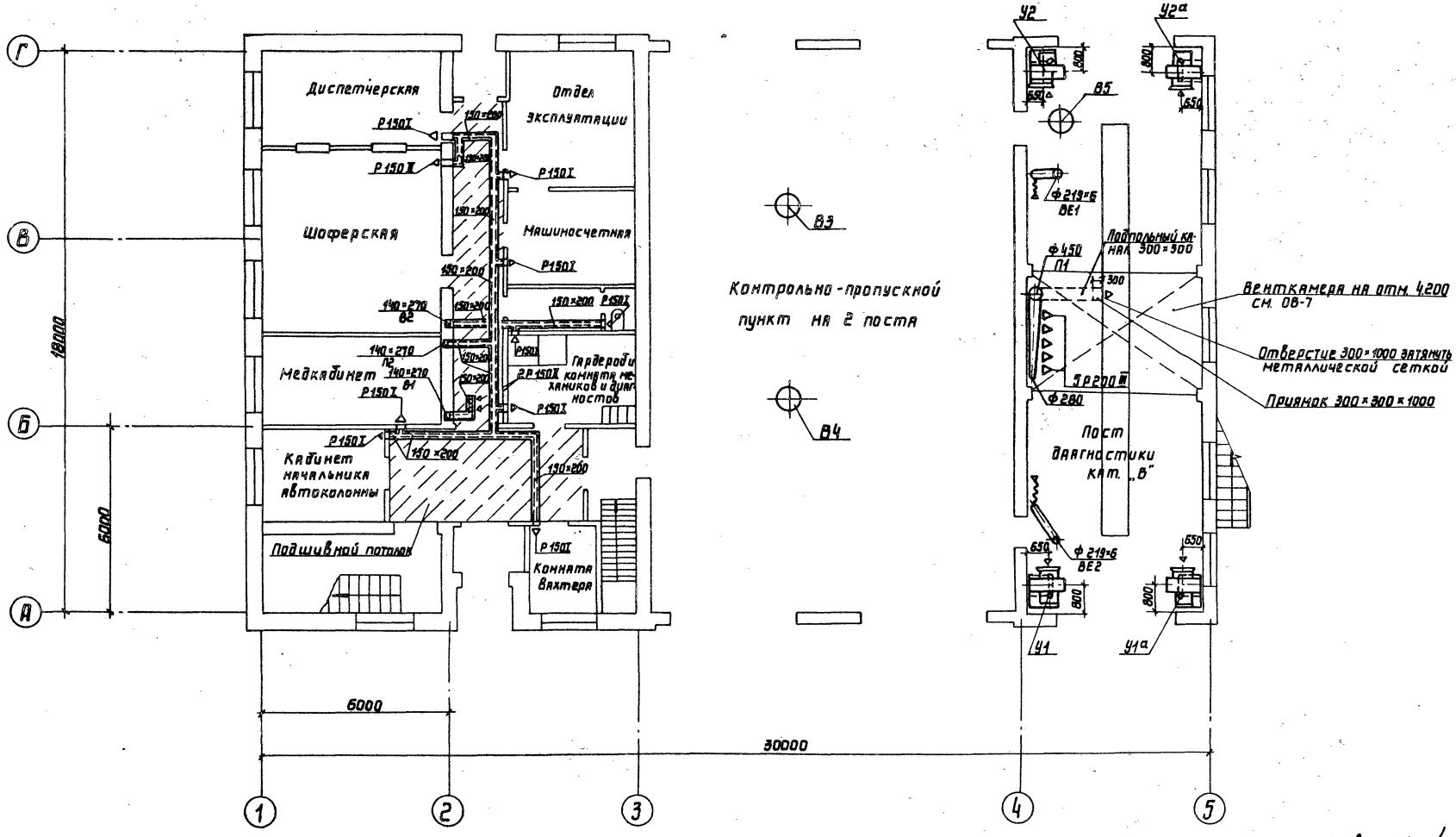

Инв. N 8161/1 62

ГИП	Вайсбанд		11.11.80	ТП 503-4-18-ОВ	
Нач. отд.	Лысенко		XI.80	Контрольно-технический пункт для транспортных предприятий	
Гл. спец.	Казулина		XI.80		
Рук. гр.	Петрова		XI.80	Стадия: Р	Лист: 5
Ст. инж.	Шевлюга		XI.80	Вентиляция. План на отм. 0.000	Госкомсельхозтехника СССР УКРГИПРОПРОМСЕЛЬСТРОЙ КИЕВ
Техник	Заремба		XI.80		
Н. контроль	Бабий		19.11.80		

Привязан

Инв. №

Копировал: Шульц

Формат 22г

Типовой проект 503-4-18 Альбом 1

Согласовано

Нач. АСО	Дяченко		XI.80	Нач. ВК	Гаган
Нач. ЭТО	Нижник		XI.80		
Нач. ТХ	Синявский		XI.80		

Инв. № подл. | Подпись и дата | Взам. инв. №

План на отм. 3.300 и 4.200

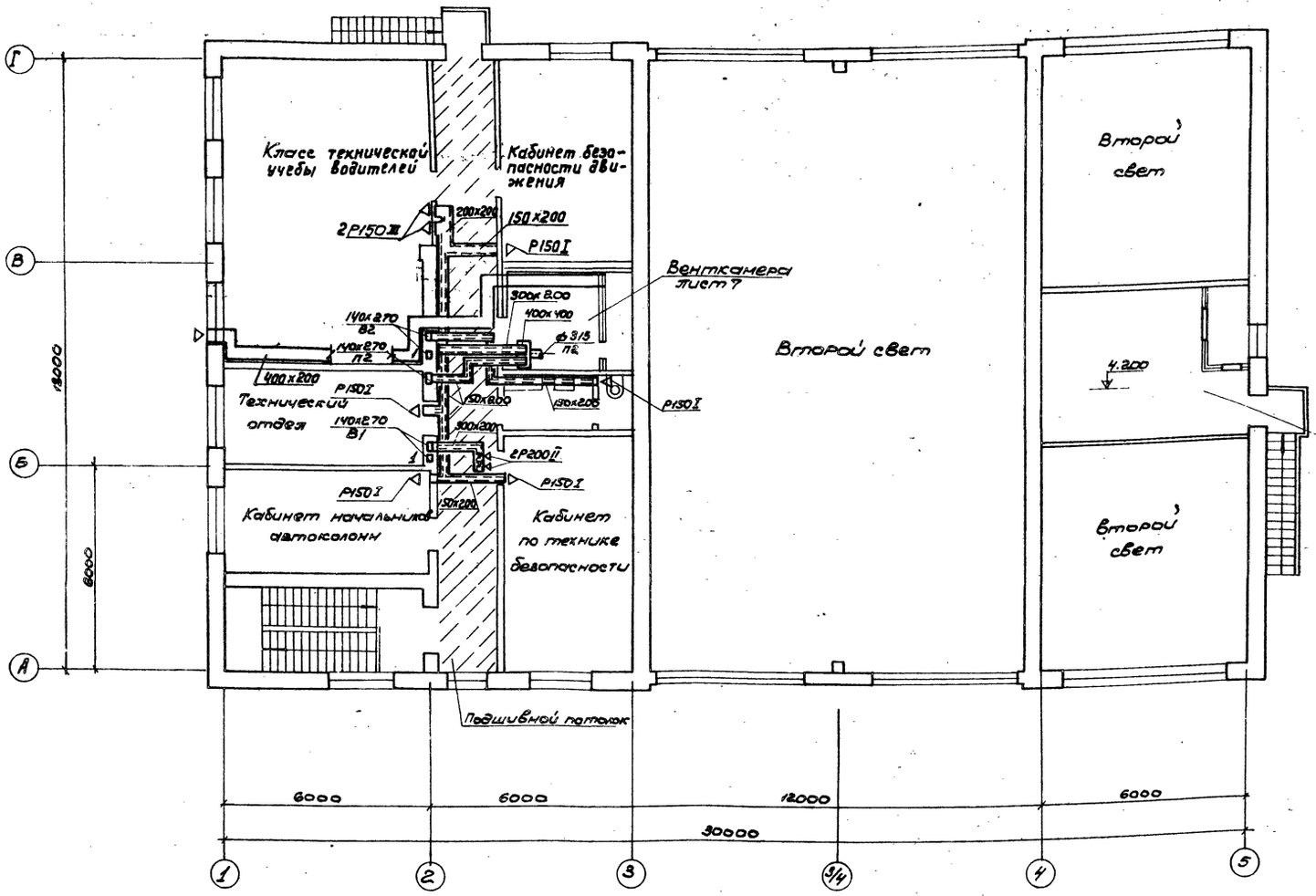

План кровли

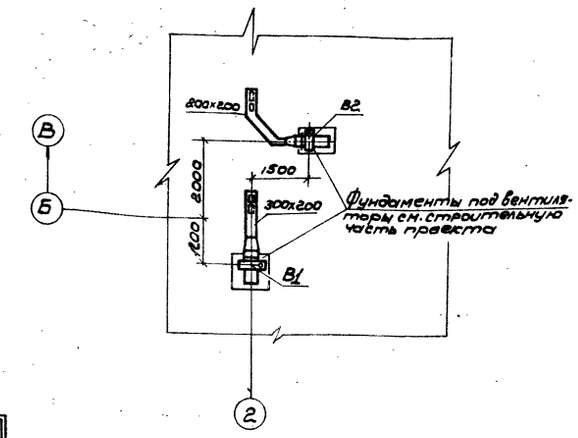

Типовой проект 503-4-18 Альбом 1

Согласовано

Нач.отд.АС	Дяченко		Х.80
Нач.отд.ЭТ	Нижник		Х.80
Нач.отд.ВК	Гаган		Х.80

Взам.инв.№ | Подпись и дата | Инв.№ подл.

63

Инв. N 8161/1

Гип	Вайсбанд		Х.80	ТП 503-4-18 - ОВ
Нач.отд	Лысенко		Х.80	Контрольно-технический пункт для транспортных предприятий
Гл.спец.	Казулина		Х.80	
Рук.гр.	Петрова		Х.80	
Ст.инж.	Шевлюга		Х.80	Вентиляция. План на отм 3.300 и 4.200. План кровли
Ст.техн	Савенко		Х.80	
Н.контр	Бабий		Х.80	

стадия	лист	листов
Р	6	

Госкомсельхозтехника СССР УКРГИПРОПРОМСЕЛЬСТРОЙ Киев

Инв.№

Копировал: Чистоклет

формат 22г

Типовой проект 503-4-18 Альбом 1

План на отм. 4,200

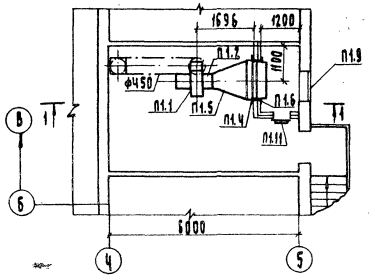

Разрез 1-1

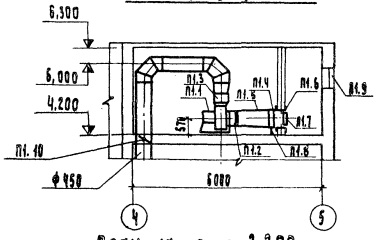

План на отм. 3,300

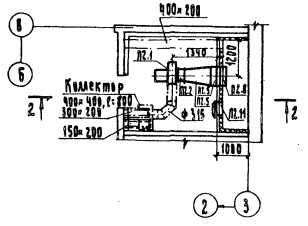

Разрез 2-2

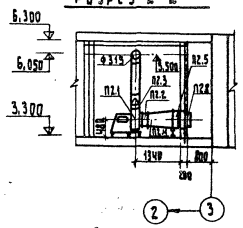

Спецификация отопительно-вентиляционных установок

Марка	Обозначение	Наименование	Кол.	Примечание
		П1		
П1.1	Заводская поставка	Агрегат вентиляторный		
		А5105-2а компл.:	1	134кг
		а. Вентилятор центробежный		
		Ц4-70 №5 с колесом 1.05Дн		
		исполнение1 положение ЛО°		
		б. Электродвигатель АО2-32-4		
		N=3кВт n=1430об/м		
П1.2	Серия 2.494-8	Гибкая вставка В85	1	5,98кг
П1.3	Серия 2.494-8	Гибкая вставка ВНЯ5	1	4,48кг
П1.4	ГОСТ 7201-70	Калорифер КВБ9 -20°С	1	109,1кг
	ГОСТ 7201-70	Калорифер КВБ10 -30°С	1	133,7кг
	ГОСТ 7201-70	Калорифер КВБ8 -40°С	2	
П1.5	Серия 1.494-26	Диффузор Д8 -20°С	1	44,04кг
	Серия 1.494-26	Диффузор Д9 -30°С	1	41,46кг
	Серия 1.494-26	Диффузор Д11 -40°С	1	44,78кг
П1.6	Серия 1.494-26	Рамка для установки калорифера со створным клапаном Р5 -20°С	1	9,2кг
		Р6 -30°С	1	6,5кг
		Р8 -40°С	1	10,3кг
П1.7	Серия 1.494-26	Утепленный створный клапан Кр14 -20°С	1	21,3кг
		Кр2 -30°С	1	24,2кг
		Кр7 -40°С	1	2,91кг
П1.8	Серия 1.494-26	Подставки под калориферы -20°С	2	1,64кг
П1.8	Серия 1.494-26	То же, -30°С, -40°С	2	1,13кг
П1.9	Серия 1.494-27	Жалюзийная решетка 150×580	6	1,2кг
П1.10	Серия 882-155	Огнезадерживающий клапан ОК-6	1	22,6кг
П1.11	Серия 4.904-62	Дверь герметическая утепленная Ду 1,25×0,5	1	36кг
П1.12	Серия 1.494-26	Рамка для навески герметических дверей	1	23,8кг
		П2		
П2.1	Заводская поставка	Агрегат вентиляторный		
		А4100-2 комплект	1	85кг
		а. Вентилятор центробежный Ц4-70 №4 с колесом Дн		
		исполнение1 положение ПрО°		
		б. Электродвигатель		
		АОЛ2-12-4 N=0,8кВт		
		n=1360 об/мин		
П2.2	Серия 2.494-8	Гибкая вставка ВВЧ	1	4,86кг
П2.3	Серия 2.494-8	То же, ВНЯЧ	1	3,62кг
П2.4	Серия 1.494-26	Диффузор Д3 -20°С, -30°С, -40°С	1	28,7кг
П2.5	ГОСТ 7201-70	Калорифер КВС-6 -20°С, -30°С, -40°С	1	56,2кг
П2.6	Серия 1.494-26	Подставка под калорифер -20°С, -30°С, -40°С	2	1,13кг
П2.7	Серия 1.494-26	Рамка для установки калорифера со створным клапаном Р1 -20°С, -30°С, -40°С	1	6,0кг
П2.8	Серия 1.494-26	Утепленный створный клапан к калориферу Кр1 -20°С, -30°С, -40°С	1	16кг
П2.9	Серия 1.494-27	Жалюзийная решетка 150×490	2	1,0кг
П2.10	Серия 1.494-26	Рамка для навески герметических дверей	1	23,8кг
П2.11	Серия 4.904-62	Дверь герметическая утепленная Ду 1,25×0,5	1	36кг
	Масса указана	одного изделия		

Инв. N 8161/1 64

Привязан

Инв.N

ГИП	Вайсбанд			ТП 503-4-18-08
Нач.отд.	Лысенко			Контрольно-технический пункт для транспортных предприятий
Гл.спец.	Казулина			Стадия Р; Лист 7; Листов
Рук.гр.	Петрова			
Ст.инж.	Лысенко			Вентиляция. Установки систем П1, П2.
Техник	Здрамба			Госкомельхозтехника СССР УКРГИПРОПРОМСЕЛЬСТРОЙ Киев
Н.контр.	Бобий			

Копировал: Гороховская Формат А2

Альбом 1

Типовой проект 503-4-18

П1

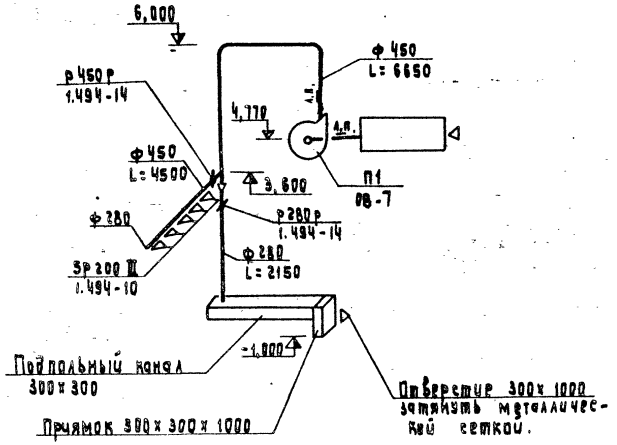

П2

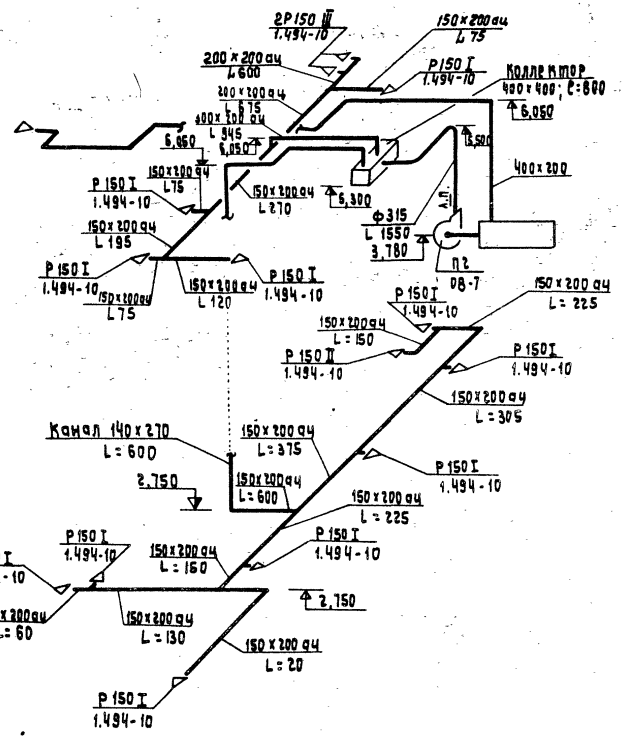

В1

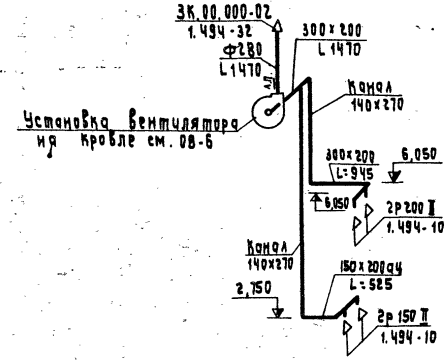

В2

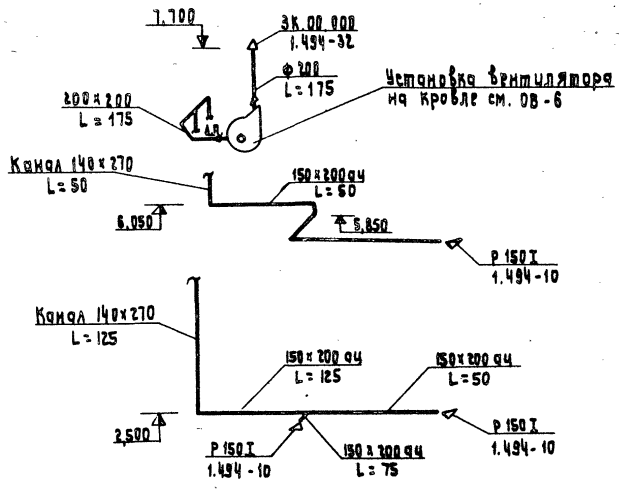

ВЕ1

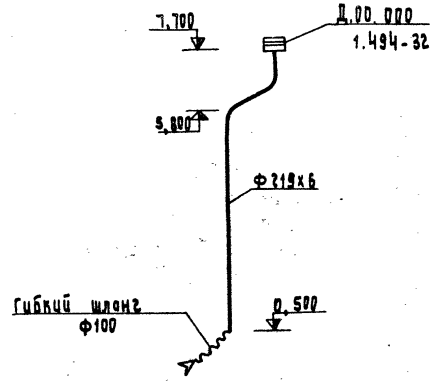

ВЕ2

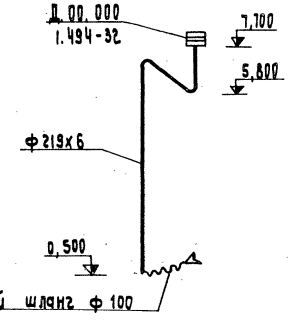

Инв. № подл. | Подпись и дата | Взам. инв. №

Инв. N 8161/1

ГИП	Вайсбанд		Х.80	ТП 503-4-18 — ОВ	
Нач. отд.	Лысенко		Х.80	Контрольно-технический пункт для транспортных предприятий.	
Гл. спец.	Казмулина		Х.80		Стадия: Р; Лист: 8; Листов:
Рук. гр.	Петрова		Х.80		
Ст. инж.	Шевлюга		Х.80	Вентиляция. Схемы систем П1, П2, В1, В2, ВЕ1, ВЕ2.	Госкомсельхозтехника СССР Укргипропромсельстрой Киев
Техник	Заремба		Х.80		
Н. контр.	Бабий		Х.80		

Привязан

Инв. N

Копировал: Мержеричкая

Формат А2

Типовой проект 503-4-18 Альбом 1

Согласовано: Инв.№ подл. | Подпись и дата | Взам.инв.№ | Нач. отд. ТХ Сонявский | Нач. отд. ВС Жуленко | Нач. отд. ЭТ Нижник | Нач. отд. ВК Гаган

План на отм. 0,000

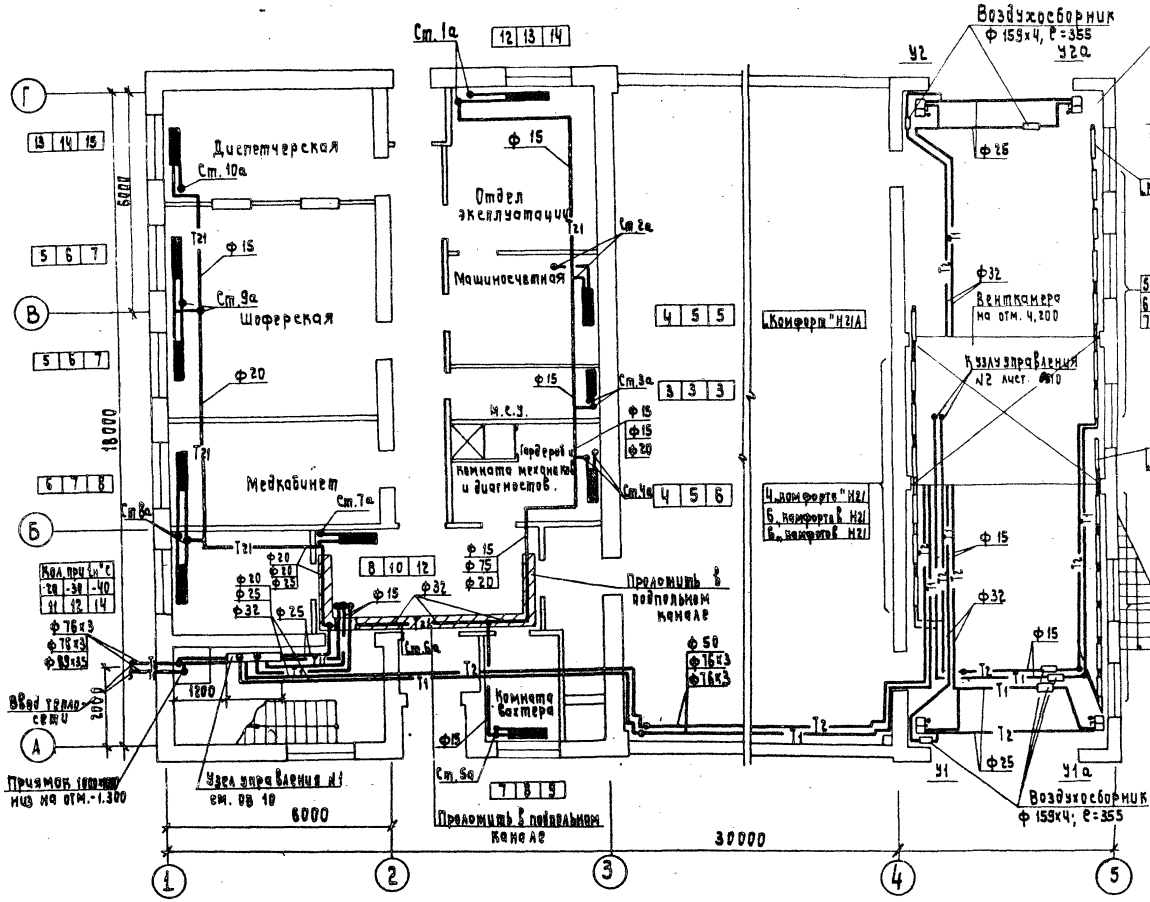

План на отм. 3,300

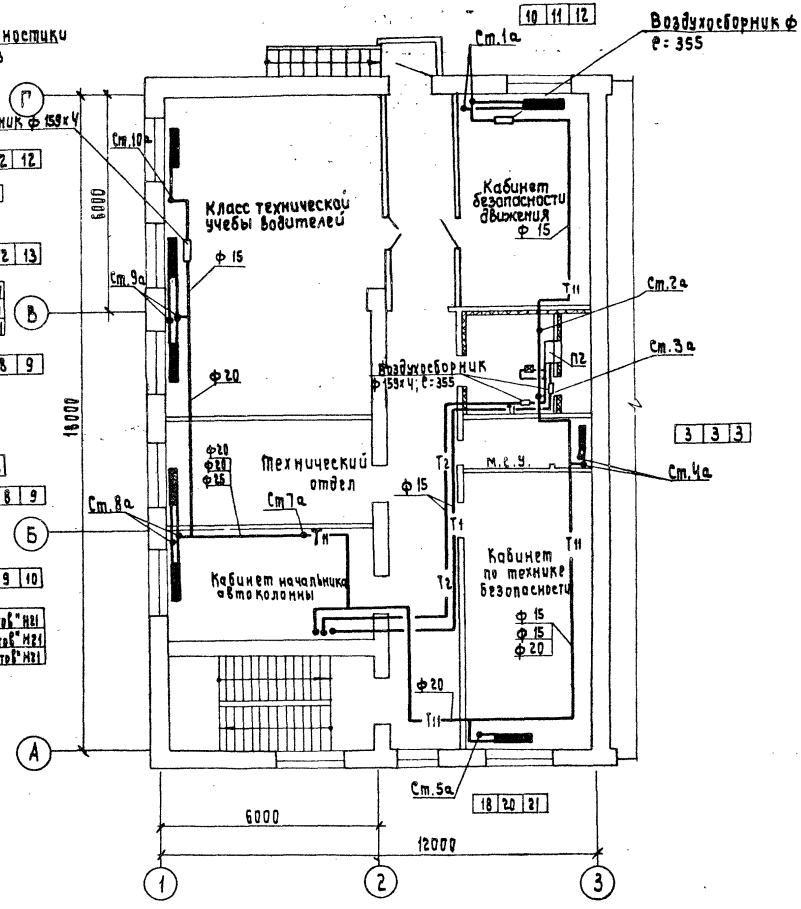

План на отм. 4,200

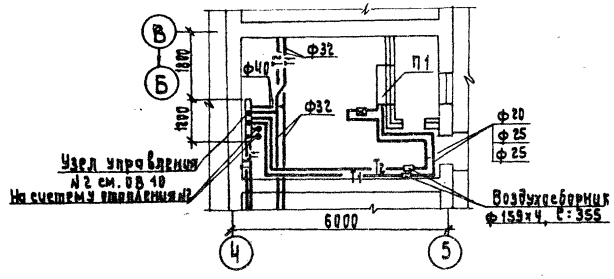

66

Привязан

Инв. № 8161/1

				ТП 503-4-18 — ОВ
ГИП	Вайсбанд		Х.80	Контрольно-технический пункт для транспортных предприятий.
Нач. отд.	Лысенко		Х.80	
Гл. спец.	Казулина		Х.80	Стадия: Р; Лист: 9; Листов:
Рук. гр.	Петрова		Х.80	
Ст. инж.	Андреева		Х.80	Отопление. План на отм. 0,000; 3,300; 4,200.
Ст. техн.	Сакренко		Х.80	Госкомсельхозтехника СССР Укргипропромсельстрой Киев
Н. контр.	Бабич		Х.80	

Копировал: Мемеричная

Формат А2

Типовой проект 503-4-18 Альбом 1

Система отопления №2

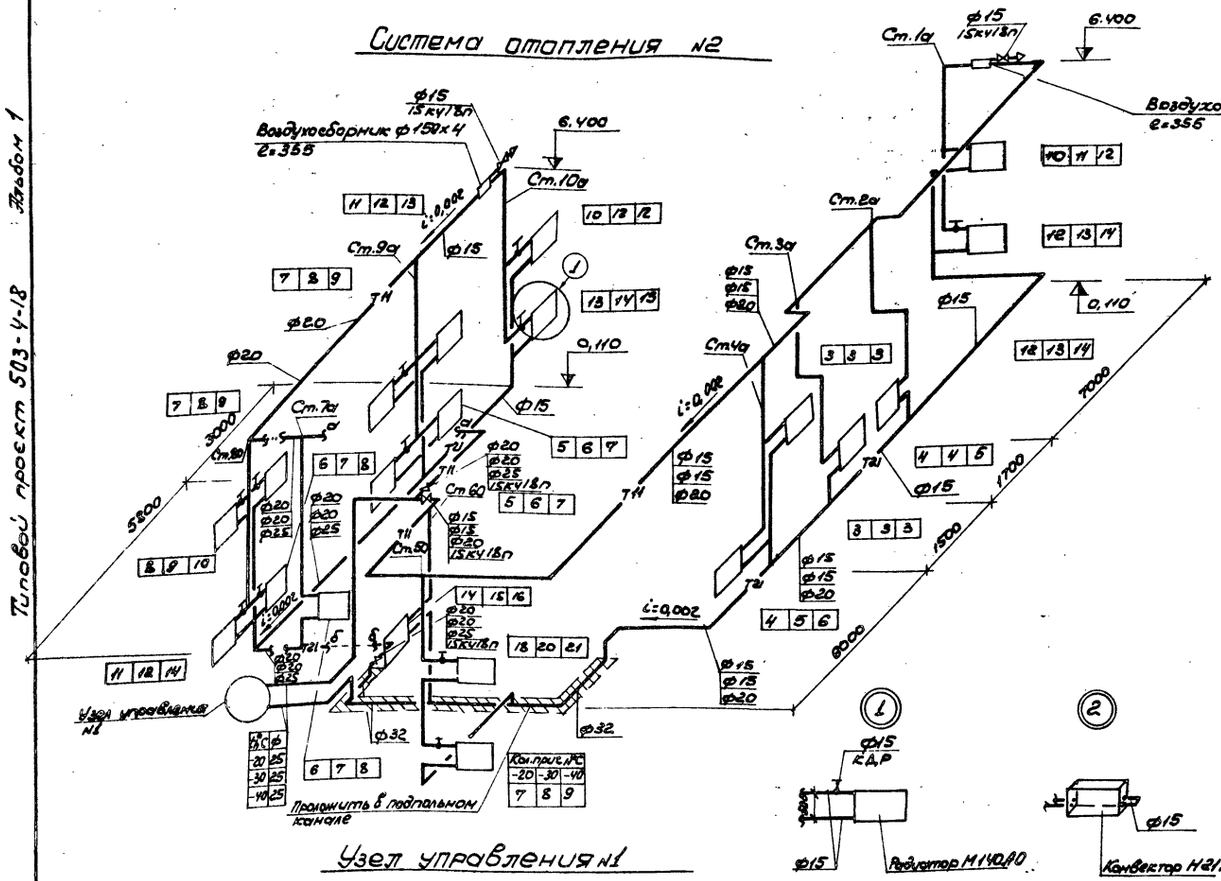

Система отопления №1

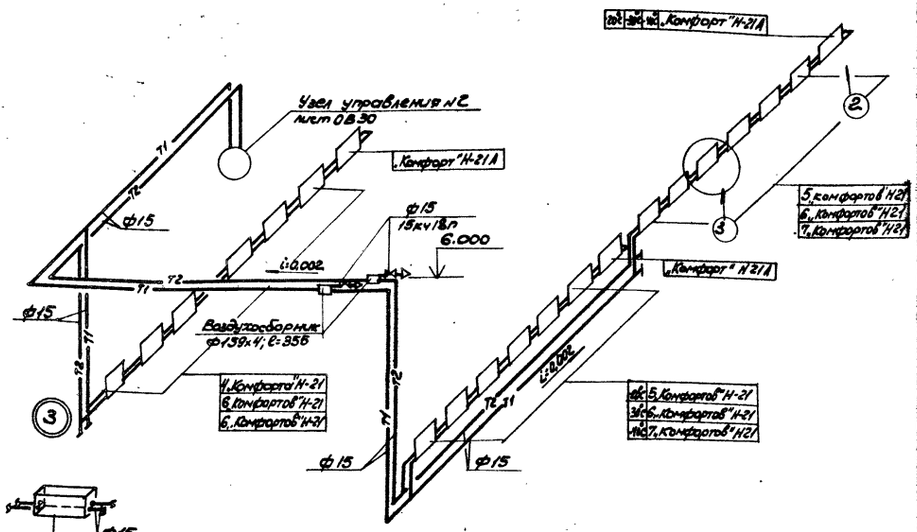

Узел управления №1

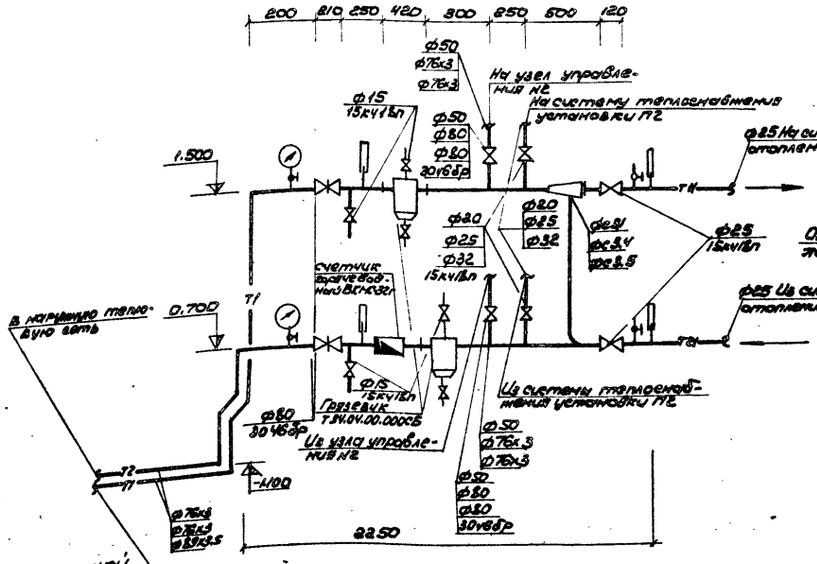

Узел управления №2

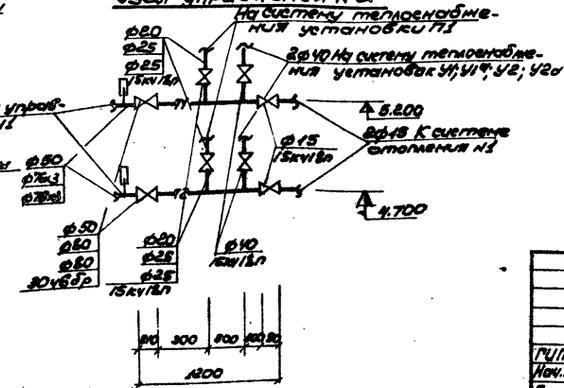

Привязан

Инв. № 8161/1

Инв. № подл. | Подпись и дата | Взам. инв. №

				ТП 503-4-18 - ОВ	
				Контрольно-технический пункт для транспортных предприятий	
ГИП	Войтович		У.80	Стадия: Р	Лист: 10	Листов:
Нач.отд.	Алексенко		У.80		
Гл.спец.	Кацуляка		Т.80		
Рук.гр.	Петрова		К.80	Отопление. Системы отопления	Госкомсельхозтехники СССР, УКРГИПРОПРОМСВЯЗТРОЙ г. Киев
Ст.инж.	Андреева		У.80	№1; №2. Узлы управления №1; 2	
Н.конт.	Бодюл		У.80		

Копировал: Чистовлет

Формат А2г

Альбом 1

Типовой проект 503-4-18

Система теплоснабжения установок У1, У1а, У2, У2а

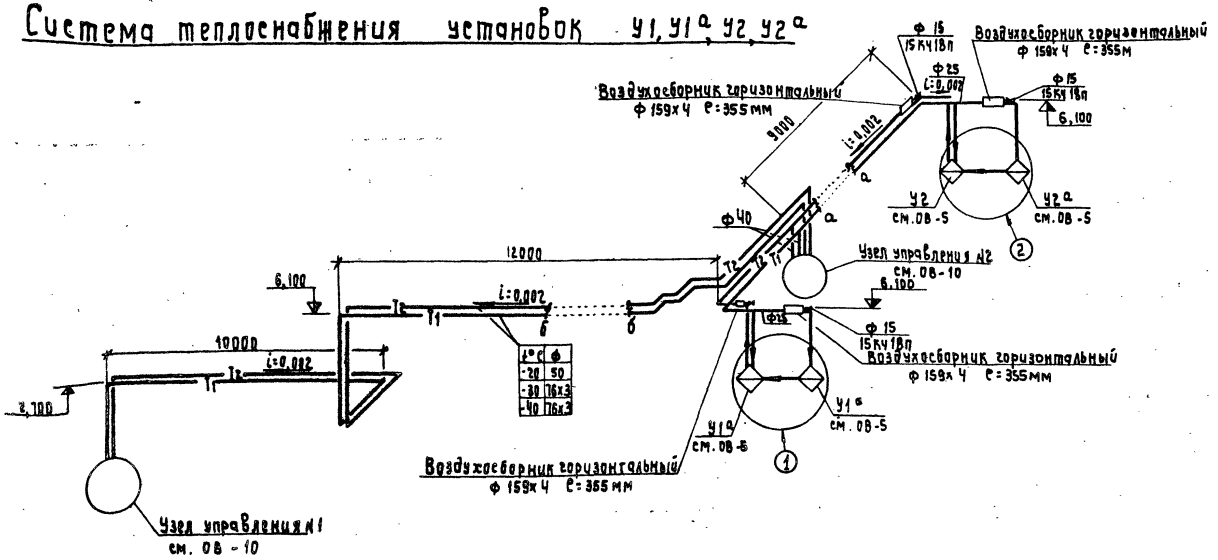

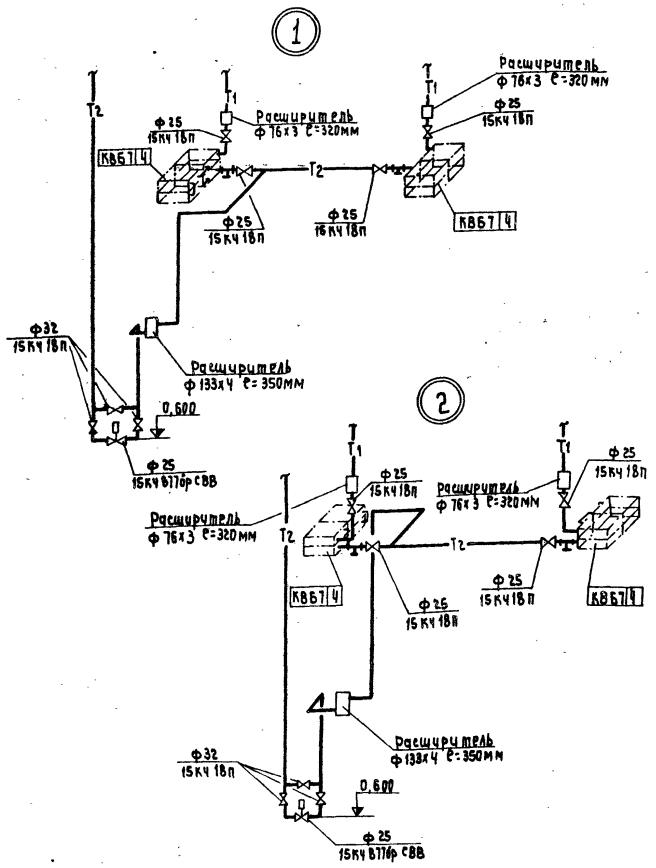

Система теплоснабжения установки П2

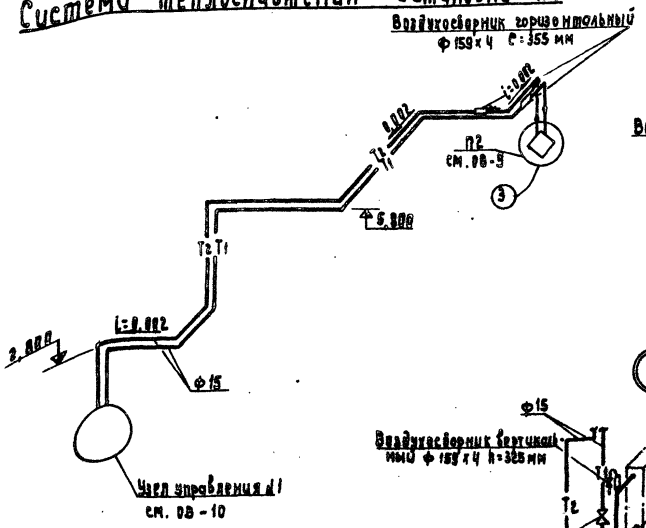

Система теплоснабжения установки П1.

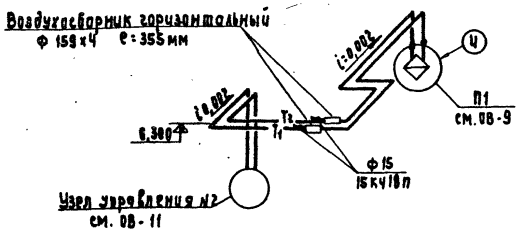

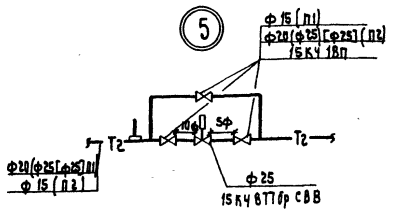

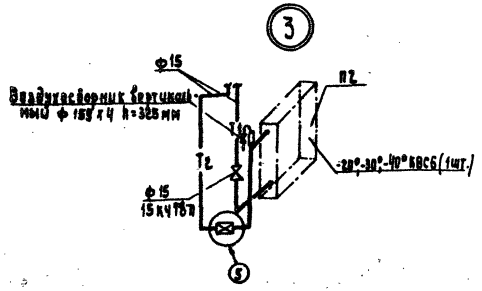

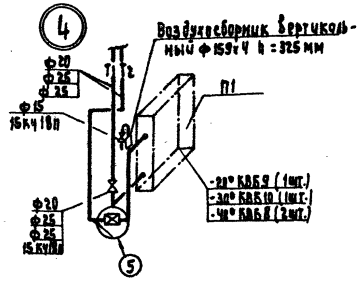

Инв. № 8161/1

ГИП	Вайсбанд		Х.80	ТП 503-4-18 - ОВ
Нач. отд.	Лысенко		Х.80	Контрольно-технический пункт для транспортных предприятий.
Гл. спец.	Казулина		Х.80	Стадия: Р; Лист: 11; Листов:
Рук. гр.	Петрова		Х.80	
Ст. инж.	Лысенко		Х.80	Теплоснабжение. Системы теплоснабжения установок П1, П2. Система теплоснабжения установок У1, У1а, У2, У2а
Техник	Заремба		Х.80	Госкомсельхозтехника СССР Укргипропромсельстрой КиЕВ
Н. контр.	Бабий		Х.80	

Копировал: Метерицкая

Формат 22

Привязан

Инв. №

68

Типовой проект 503-4-18 Альбом 1

Ведомость чертежей основного комплекта ВК

Формат	Лист	Наименование	Примечание
22	1	Общие данные (начало)	
22	2	Общие данные (окончание)	
22	3	План на отм. 0.000, 3.300 в осях 1÷3	
22	4	Схемы систем В1, В3, Т3, К1.	
		Водомерный узел	

Ведомость основных комплектов

Обозначение	Наименование	Примечание
ПЗ	Пояснительная записка	
Т	Технологические решения	
ЭЛ	Электротехнические решения	
СС	Связь и сигнализация	
А	Автоматизация санитарно-технических систем	
ПП	Промпроводки	
АР	Архитектуно-строительные решения.	
КЖ	Конструкции железобетонные	
ОВ	Отопление и вентиляция.	
ВК	Внутренние водопровод и канализация.	
С	Сметы	
ЗС	Заказные спецификации	

Ведомость примененных и ссылочных документов

Обозначения	Наименование	Примечание
Серия 4.900-8 вып. IV	Внутреннее санитарно-техническое оборудование.	
Серия Б7-1	Узлы и детали внутренних систем водопровода и канализации.	
Серия 2.400-4 в.1	Детали тепловой изоляции промышленных объектов с положительными температурами	
Серия 4.904-69	Детали крепления санитарно-технических приборов и трубопроводов	

Типовой проект разработан в соответствии с действующими нормами и правилами и предусматривает мероприятия, обеспечивающие взрывную, взрывопожарную и пожарную безопасность при эксплуатации зданий.

Главный инженер проекта Вайсбанд

Инв. № подл. | Подпись и дата | Взам. инв. №

Основные показатели по чертежам водопровода и канализации

Наименование системы	Потребный напор на вводе, м вод. ст.	Расчетный расход м³/сут	м³/ч	л/с	при пожаре л/с	Установочная мощность электродвигателя кВт	Примечание
Хозяйственно-питьевой-противопожарный водопровод.	14,00	1,820	1,820	0,520	2,820		
Производственно-противопожарн. водопровод		—	—	—	2,500		
Горячее водоснабжение-	14,00	0,840	0,840	0,34	—		
Бытовая канализация		2,660	2,660	2,25			

Общие указания

Раздел проекта разработан на основании заданий архитектурно-строительных и технологических отделов и выполнен в соответствии со СНиП II-30-76 „Внутренний водопровод и канализация зданий".

В проекте разработаны следующие системы водопровода и канализации:

1. Хозяйственно-питьевой и противопожарный водопровод
2. Производственно-противопожарный водопровод
3. Горячее водоснабжение.
4. Бытовая канализация.

В контрольно техническом пункте предусмотрено две системы водопровода: хозяйственно-питьевой-противопожарный водопровод и производственно-противопожарный водопровод

На вводе хозяйственно-питьевом-противопожарном водопроводе предусмотрен водомерный узел УВК-20 с обводной линией. Ввод из чугунных водопроводных труб ф 65 по ГОСТ 9583-75

На пост диагностики предусмотрен ввод производственно-противопожарного водопровода ф 65мм из чугунных водопроводных труб по ГОСТ 9583-75

Расход воды на наружное пожаротушение составляет 10 л/с по СНиП-II-31-74.

Сети обеспечивают подачу воды к санитарным приборам, поливочным и пожарным кранам. Поливочные краны установлены для увлажнения пола.

Внутреннее пожаротушение обеспечивается при помощи пожарных кранов ф 50мм.

Внутренние сети монтируются из стальных водогазопроводных оцинкованных, легких труб ф 15÷50мм и неоцинкованных труб ф 25,50 по ГОСТ 3262-75.

2. Система горячего водоснабжения предусматривает подачу воды к санитарным приборам. Ввод предусматривается в канале теплосети.

Внутренние сети монтируются из стальных водогазопроводных оцинкованных, легких труб ф 15÷25мм по ГОСТ 3262-75.

3. Система бытовой канализации предусматривает отвод стоков в наружную канализационную сеть промплощадки.

Внутренние сети монтируются из пластмассовых канализационных труб ф 50, 100мм по ГОСТ 22689.3-77

4. Монтаж производить по СНиП III-28-75, СН 478-75. В местах пересечения труб со стенами и перегородками предусмотреть гильзы из отходов труб.

5. Условные обозначения приняты по ГОСТ 2.784-70, 2.785-70, 21.106-78, 21.601-79.

Спецификация систем водопровода и канализации

Марка поз.	Обозначение	Наименование	Кол.	Масса Ед.кг	Примеч.
		Водопровод хозяйственно-питьевой и противопожарный.			
	Кировобадский приборостроительный завод	Счетчик холодной воды. УВК-20 по ГОСТ 6019-73 ф20	1	4,2	компл.
	Томский завод „Манометр"	2. Манометр общего назначения ОБМ-100 по ГОСТ 2405-72	1	0,8	шт.
	Семипалатинский арматурный завод	3 Задвижка клиновая с невыдвижным шпинделем 30ч47бр ф 50	3	18,4	шт.
	Каталог ЦКБА	4 Вентиль запорный муфтовый 15ч8р2ф15	8	0,75	шт
	Каталог ЦКБА	5 то же ф20	1	1,1	шт
	Каталог ЦКБА	6 — " — ф25	2	1,75	шт
	Каталог ЦКБА	7 Кран пробно-спускной (ПЗ-37015)1068бк1ф15	1	0,24	шт
	Каталог ЦКБА	8 Поливочный кран:		1,75	шт
		а) вентиль запорный муфтовый 15ч8р2 ф25	1		
		б) Головка соединительная цапковая по ГОСТ 2217-76 ф25	1		

Инв. N 8161/1 69

Инв. №				Привязан
ГИП	Вайсбанд		х.80	ТП 503-4-18-ВК
Нач.отд.	Гаган		х.80	Контрольно-технический пункт для транспортных предприятий
Гл.спец.	Капацина		х.80	Стадия: Тр; Лист: 1; Листов: 4
Рук.гр.	Болдаков		х.80	
Инжен.	Жук		х.80	Общие данные (начало)
Ст.техн.	Степенко		х.80	Госконсельхозтехника СССР УКРГИПРОПРОМСЕЛЬСТРОЙ Киев
Н.контр.	Бабий		х.81	

Копировал: Чистоклет

формат 22г

Альбом 1

Типовой проект 503-4-18

Марка поз.	Обозначение	Наименование	Кол.	Масса ед., кг	Примеч.
		в) Рукав резиновый с текстильным каркасом по ГОСТ 18698-73 ф 25 l= 60,0	1		
	Каталог ЦКБА	8. Кран пожарный		4,8	компл.
		а) Вентиль запорный пожарный с муфтой и цапкой (ХМ 24031-050) 15кч11р ф50	2		
		б) Ствол пожарный ручной ПС-6 по ГОСТ 9923-80Е	2		
		в) Рукав пожарный выкидной льняной по ГОСТ 472-75 ф 50	2		
		г) Головка соединительная противопожарного оборудования рукавная ГР-50 по ГОСТ 2217-76	4		
		д) То же, цапковая ГЦ-50	2		
		е) Шкаф деревянный 814×814×192	2		
		9. Ввод из чугунных водопроводных труб по ГОСТ 9583-75 ф 65	5	82	м
		10. Колено по ГОСТ 5525-61** ф65	1		шт.
		11. Трубопровод из стальных водогазопроводных оцинкованных, легких труб по ГОСТ 3262-75 ф15	28	1,16	м
		12. То же ф 20	6	1,50	м
		13 " ф 25	10	2,12	м
		14. " ф50	12	4,22	м
	Производственно-противопожарный водопровод				
	Семипалатинский арматурный завод	1. Задвижка клиновая с невыдвижным шпинделем 30ч 47бр ф50	1	18,4	шт.
	Каталог ЦКБА	2. Вентиль запорный муфтовый 15ч8р2 ф 25	2	1,75	шт.
	Каталог ЦКБА	3. Кран пробно-спускной (ПЗ-37015) 10б8бк1 ф15	1	0,24	шт.
		4. Поливочный кран		1,74	шт.
		а) Вентиль запорный муфтовый 15ч8р2 ф 25	2		
		б) Головка соединительная цапковая по ГОСТ 2217-76 ф25	2		
		в) Рукав резиновый с текстильным каркасом по ГОСТ 18698-73 ф25 l= 10,0	2		
	Каталог ЦКБА	5. Кран пожарный		4,8	компл.
		а) Вентиль запорный пожарный с муфтой и цапкой (ХМ 24031-050) 15кч11р ф50	2		
		б) Ствол пожарный ручной ПС-6 по ГОСТ 9923-80Е	2		
		в) Рукав пожарный выкидной льняной по ГОСТ 472-75 ф50	2		
		г) Головка соединительная противопожарного оборудования рукавная ГР-50 по ГОСТ 2217-76	4		
		д) То же, цапковая ГЦ-50	2		
		е) Шкаф деревянный 814×814×192	2		
		Ввод из чугунных водопроводных труб ф 65 по ГОСТ 9583-75	5	82	м
		6. Колено ф 65 по ГОСТ 5525-61**	1		шт.
		7. Трубопровод из стальных водогазопроводных неоцинкованных, легких труб по ГОСТ 3262-75 ф 25	5	2,12	м
		8. То же, ф50	35	4,22	м
	Типовая серия 2.400-4, в.I	9. Изоляция минераловатными изделиями	0,035		м²
		Горячее водоснабжение			
	Каталог ЦКБА	1. Вентиль запорный муфтовый 15ч8бр ф15	1		
	Каталог ЦКБА	2. То же ф25	1		
		3. Трубопровод из стальных водогазопроводных оцинкованных, легких труб по ГОСТ 3262-75 ф15	32	1,16	м
		4. То же ф20	5	1,50	м
		5. " ф25	28	2,12	м
		Бытовая канализация			
		1. Унитаз тарельчатый с прямым выпуском и высокорасполагаемым бачком по ГОСТ 22847-77	2		компл.
		2. Умывальник с бутылочным сифоном и смесителем по ГОСТ 23759-79	4		компл.
		3. Писсуар без цельноотлитого керамического сифона с краном писсуарным и сифон-ревизией двухоборотной чугунный	1		
		4. Трап чугунный по ГОСТ 1811-73 ф 50	1	7	
		5. Смеситель для душевой установки по ГОСТ 19874-74	1		
		6. Трубы пластмассовые канализационные по ГОСТ 22689.3-77 ф50	7		м
		7. То же, ф 100	28		м
		8. Отвод α=90° по ГОСТ 22689-77 ф50	4		шт.
		9. То же ф100	4		шт.
		10. " α= 135° ф 50	1		
		11. " ф100	2		шт.
		12. Тройник косой по ГОСТ 22689.10-77 ф50×50	4		шт.
		13. То же ф 100×50	6		шт.
		14. " ф100×100	5		шт.
		15. Ревизия по ГОСТ 22689.15-77 ф 100	2		шт.
		16. Отступ по ГОСТ 6942.16-69 ф100	1		

Инв. № подл. | Подпись и дата | Взам. инв. №

70

Привязан

Инв. N 8161/1

ТП 503-4-18 - ВК

Контрольно-технический пункт для транспортных предприятий.

ГИП	Вайсбанд		х.80
Нач.отд.	Гаган		х.80
Гл.спец.	Капацина		х.80
Рук.гр.	Болдаков		х.80
Инж.	Жук		х.80
Ст.техник	Степенко		х.80
Н.контр.	Бабий		х.80

Стадия	Лист	Листов
ТР	2	

Общие данные (окончание)

Пскомсельхозтехника СССР УКРГИПРОПРОМСЕЛЬСТРОЙ Киев

Копировал: Гороховская

Формат 22Г

Типовой проект 503-4-18 Альбом 1

План на отм. 0,000
М1:100

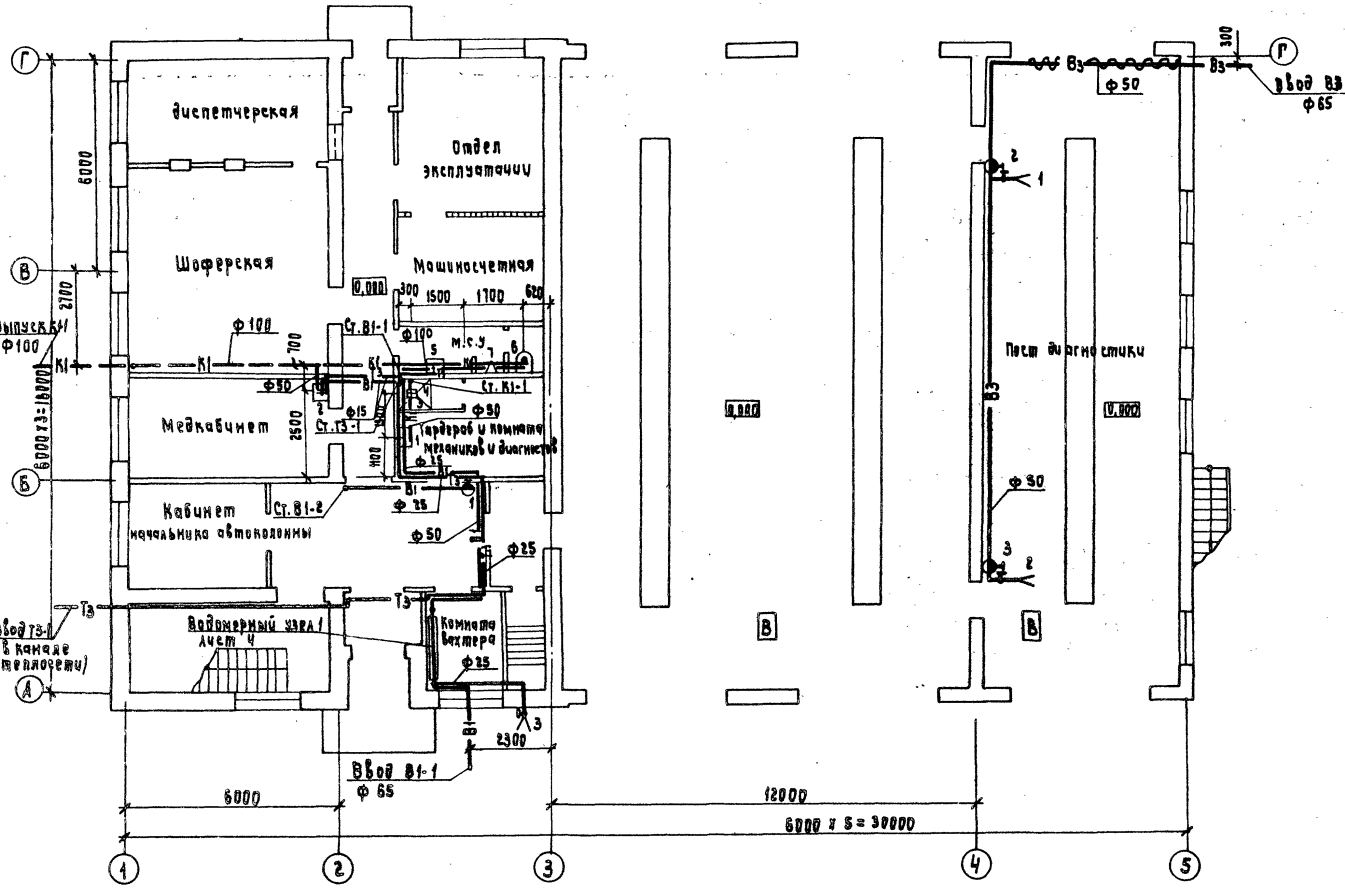

План на отм. 3,300
М1:100

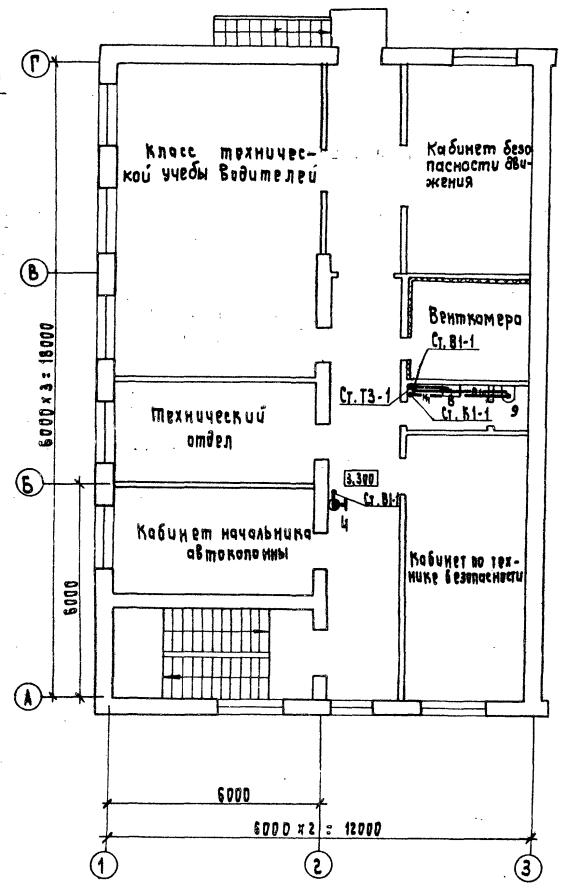

Согласовано: Нач. отд. АСО Дяченко, Нач. сантех. отд. Лысенко, Нач. отд. ЭТ Нижник, Нач. отд. Т Синявский

Инв. № подл. | Подпись и дата | Взам. инв. №

Инв. № 8161/1 71

ГИП	Вайсбанд			х.80
Нач. отд.	Гаган			х.80
Гл. спец.	Папачина			х.80
Рук. гр.	Болдаков			х.80
Инж.	Жук			х.80
Н. контр.	Бабий			х.80

Привязан

Инв. №

ТП 503-4-18 – ВК

Контрольно-технический пункт для транспортных предприятий.

Стадия	Лист	Листов
ТР	3	

План на отм. 0,000 3,300 в осях 1÷3

Госкомсельхозтехника СССР Укргипропромсельстрой Киев

Копировал: Метеричкая

Формат 22Г

Альбом 1

Типовой проект 503-4-18

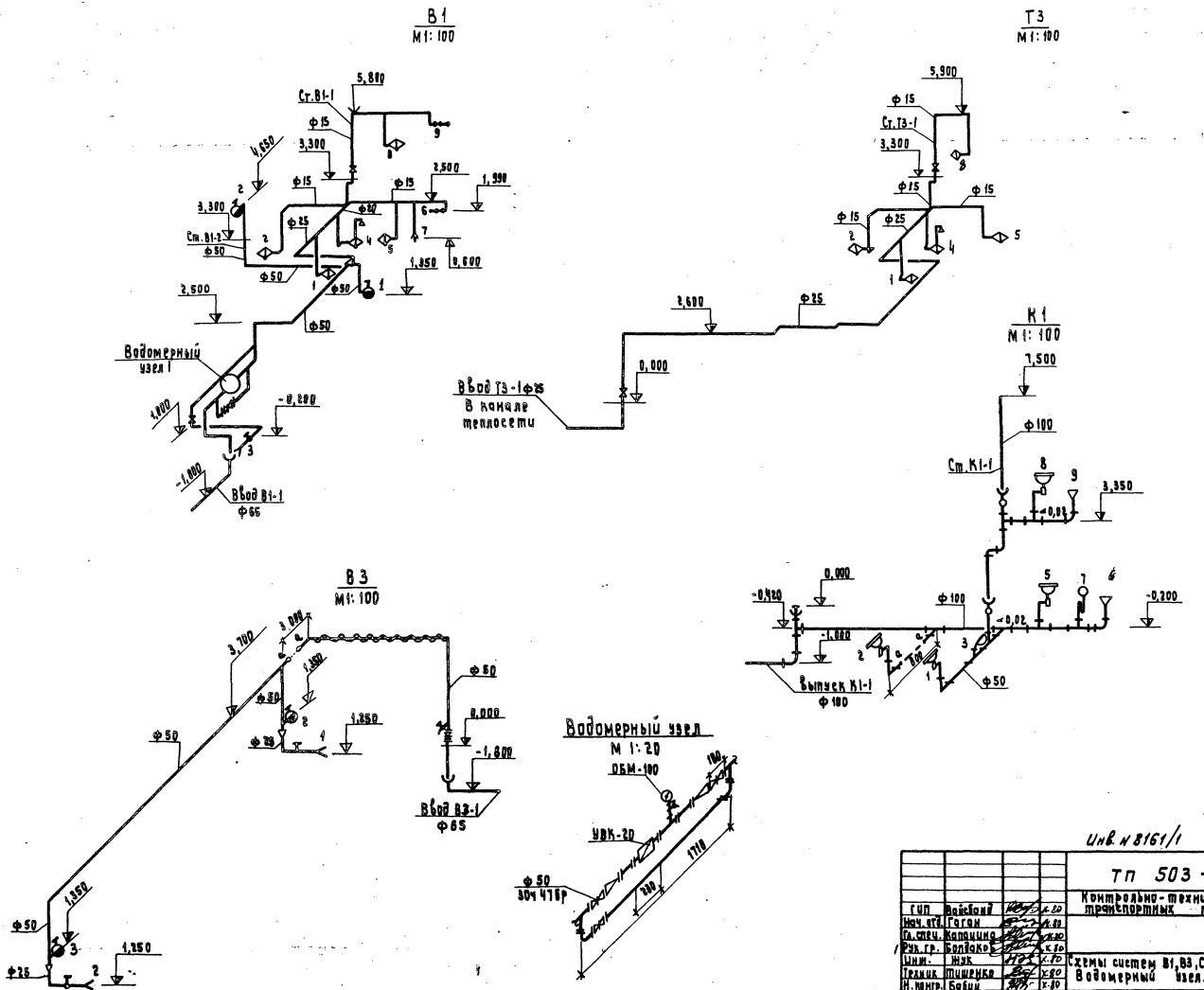

Инв. № 8161/1

Привязан

Инв. №

ТП 503-4-18 – ВК

Контрольно-технический пункт для транспортных предприятий.

ГИП	Вайсбанд			Стадия	Лист	Листов
Нач. отд.	Гоган			ТР	1	
Гл. спец.	Капацина					
Рук. гр.	Болдаков					
Инж.	Жук			Схемы систем В1, В3, С3, К1. Водомерный узел.	Госкомсельхозтехника ССР УКРГИПРОПРОМСЕЛЬСТРОЙ КИЕВ	
Техник	Тишенко					
Н. контр.	Бабин					

Копировал: Межерицкая

Формат 22г

Инв. № подл. | Подпись и дата | Взам. инв. №

Альбом 1

Типовой проект 503-4-18

Ведомость основных комплектов

Обозначение	Наименование комплекта	Примечание
ПЗ	Пояснительная записка	
Т	Технологические решения	
ЭЛ	Электротехнические решения	
ПП	Промпроводки	
А	Автоматизация санитарно-технических систем	
СС	Связь и сигнализация	
АР	Архитектурно-строительные решения	
КЖ	Конструкции железобетонные	
ОВ	Отопление и вентиляция	
ВК	Внутренние водопровод и канализация	
ЗС	Заказные спецификации	
С	Сметы	

Ведомость чертежей основного комплекта

Формат	Лист	Наименование	Примечание
22г	1	Общие данные. Фрагмент плана на отм. 0,000. Схема разводки трубопроводов сжатого воздуха.	

Ведомость примененных и ссылочных документов

Обозначение	Наименование	Примечание
Серия 4.904-69	Детали крепления санитарно-технических приборов и трубопроводов	
	Средства крепления трубопроводов.	

Общие указания

Потребители сжатого воздуха

NN точек	Наименование участка	Кол. шт.	Расход м³/час	Давление атм.
3	Колонка воздухораздаточная ЦКБС-401	1	3,6	8

Диаметр воздухопровода рассчитан по номограммам, исходя из расхода, давления и скорости движения сжатого воздуха.

Соединение труб производить на фитингах или сваркой, а в местах установки арматуры - на фланцах и муфтах.

Трубопроводы укладывать с уклоном i=0,003 в сторону движения воздуха. Расстояние в свету между воздухопроводами и электрокабелями принимать согласно ПУЭ.

После окончания монтажа трубопроводы подвергнуть наружному осмотру, испытаниям на прочность и плотность согласно СНиП III-31-78. Метод испытаний - гидравлический. Величина испытательного давления на прочность - 10 кгс/см², на плотность - 8 кгс/см². Трубопроводы открытой прокладки окрасить масляной краской в два слоя в синий цвет.

Марка	Обозначение	Наименование	Кол.	Примечание
	ОБМ1-100х10	Манометр, P=0÷10кгс/см², шт.	1	
	14М1-16	Кран трехходовой натяжной муфтовый Ду15, Ру16 шт.	1	0,36кг
	В41-34	Влагоотделитель Ду16 шт.	1	2,2кг
	Черкесский з-д „Гидропневмонормаль"			
	15Ч8р	Вентиль запорный муфтовый Ду15, Ру10 шт.	3	0,75кг
	ГОСТ 8732-78	Труба 32х3 (для гильз.) м	0,5	2,15кг
	ГОСТ 3262-75	Труба 15х2,8 м	5,0	1,28 кг
		Металлоконструкции кг	3,0	

Масса указана одного изделия

Фрагмент плана на отм. 0,000

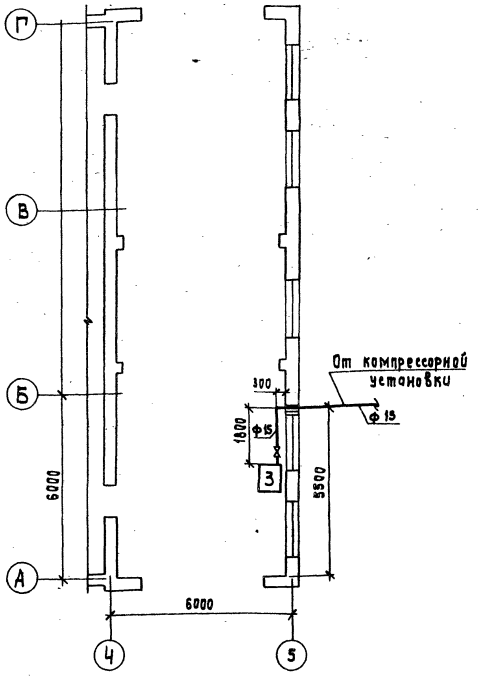

Схема разводки трубопроводов сжатого воздуха

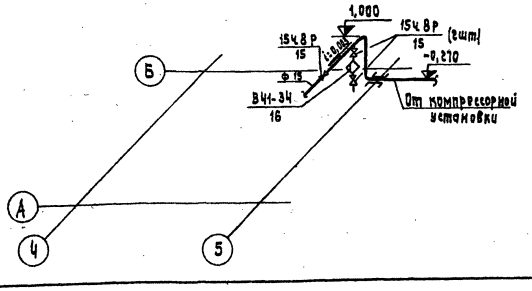

Согласовано:

Нач. АСО	Дяченко	14.11.80г.
Нач. отд. ВК	Гаган	24.11.80г.

Взам. инв. N

Инв. N подл. | Подп. и дата

Типовой проект разработан в соответствии нормами и правилами и предусматривает мероприятия, обеспечивающие взрывопожарную и пожарную безопасность при эксплуатации здания.

Главный инженер проекта Вайсбанд

gost.e-ecolog.ru

73

Инв. N 8161/1

Привязан

Инв. N

ТП 503-4-18-ПП

Контрольно-технический пункт для транспортных предприятий.

				Стадия	Лист	Листов
ГИП	Вайсбанд		7.11.80	ТР	1	1
Нач. отд.	Лысенко		11.80г.			
Рук. гр.	Прилипко		11.80г.			
Инж.	Пирунева		11.80г.			
Н. контр.	Бабий		11.80г.			

Общие данные. Фрагмент плана на отм. 0,000. Схема разводки трубопроводов сжатого воздуха.

Госкомсельхозтехника СССР Укргипропромсельстрой Киев

Копировал: Межерицкая

Формат 22г