ТИПОВОЙ ПРОЕКТ
503 – 2 – 38.89

Стоянка многоэтажная для 370 легковых автомобилей-такси работающих на СНГ

АЛЬБОМ 6

АСТ-Н ЗАДАНИЕ ЗАВОДУ ИЗГОТОВИТЕЛЮ НА АВТОМАТИКУ И ЭЛЕКТРООБОРУДОВАНИЕ

gost.e-ecolog.ru

ТИПОВОЙ ПРОЕКТ

503 – 2 – 38.89

СТОЯНКА МНОГОЭТАЖНАЯ НА 370 ЛЕГКОВЫХ АВТОМОБИЛЕЙ-ТАКСИ, РАБОТАЮЩИХ НА СНГ

АЛЬБОМ 6

АСТ-Н ЗАДАНИЕ ЗАВОДУ ИЗГОТОВИТЕЛЮ НА АВТОМАТИКУ И ЭЛЕКТРООБОРУДОВАНИЕ

РАЗРАБОТАН:
РОСТОВСКИМ ФИЛИАЛОМ „ГИПРОАВТОТРАНС"
ГЛАВНЫЙ ИНЖЕНЕР ИНСТИТУТА Э.Я. ЛЕВИН
ГЛАВНЫЙ ИНЖЕНЕР ПРОЕКТА А.И. ШУЛЬГИН
С УЧАСТИЕМ
ГПИ „СПЕЦАВТОМАТИКА" г. РОСТОВ-НА-ДОНУ
ГЛАВНЫЙ ИНЖЕНЕР ИНСТИТУТА Т.М. ГАБРЕЛЯН
ГЛАВНЫЙ ИНЖЕНЕР ПРОЕКТА Е.Т. БОЖИЙ

УТВЕРЖДЕН И ВВЕДЕН В ДЕЙСТВИЕ
МИНАВТОТРАНСОМ РСФСР
ПРОТОКОЛ №9 ОТ 15.09. 1989 г

Содержание альбома 6

№№ листов	Наименование и обозначение документов Наименование листа	Стр.
	Содержание альбома	2
1	Пояснение к проекту	4
1	Перечень чертежей, передаваемых заводу-изготовителю Главмонтажавтоматики	4
1	Спецификация щитов и пультов	5
	Щит 1Щ, 2Щ	
1÷7	Общий вид	6
1÷8	Таблица соединений	11
1÷6	Таблица подключений	15
	Щит 3Щ	
1÷7	Общий вид	18
1÷4	Таблица соединений	22
1÷4	Таблица подключений	24
	Щит 4Щ, 5Щ	
1÷7	Общий вид	26
1÷7	Таблица соединений	31
1÷6	Таблица подключений	35
	Щит 6Щ, 7Щ	
1÷7	Общий вид	38
1÷8	Таблица соединений	43
1÷6	Таблица подключений	47
1	Перечень чертежей, передаваемых заводу-изготовителю Минэлектротехпрома	50
1	Перечень комплектных устройств	52

№№ листов	Наименование и обозначение документов Наименование листа	Стр.
	Шкаф управления 1ШУ (2ШУ, 5ШУ, 7ШУ)	
1	Перечень надписей	52
1,2	Технические данные аппаратов	53
1	Общий вид	54
1	1ЩУ (2ЩУ) Схема соединений (начало)	55
2	1ШУ (2ШУ) Схема соединений (окончание)	56
1	5ШУ (7ШУ) Схема соединений (начало)	57
2	5ШУ (7ШУ) Схема соединений (окончание)	58
1	1ШУ (2ШУ) Схема электрическая принципиальная	59
1	5ШУ (7ШУ) Схема электрическая принципиальная	60
	Шкаф управления 3ШУ	
1	Перечень надписей	61
1,2	Технические данные аппаратов	62
1	Общий вид	61
1	Схема соединений (начало)	63
2	Схема соединений (окончание)	64
1	Схема электрическая принципиальная	65

ГИП	Шульгин		503-2-38.89
Н.контр.	Сахновская		
Рук.гр.2	Шульгин		Содержание альбома
Зав.гр.	Ширяева		Стадия: РП; Лист: 1; Листов: 2
Вед.инж.	Хитина		Минавтотранс РСФСР ГИПРОАВТОТРАНС Ростовский филиал
Инженер	Борчук		

Инв. № подл. | Подпись и дата | Взам. инв. №

№ № листов	Наименование и обозначение документов Наименование листа	Стр.
	Шкаф управления 4 ШУ	
1	Перечень надписей	66
1,2	Технические данные аппаратов	67
1	Общий вид	66
1	Схема соединений (начало)	68
2	Схема соединений (окончание)	69
1	Схема электрическая принципиальная	70
	Шкаф управления 6 ШУ	
1	Перечень надписей	71
1.2	Технические данные аппаратов	72
1	Общий вид	71
1	Схема соединений (начало)	73
2	Схема соединений (окончание)	74
1	Схема электрическая принципиальная	75
	Шкаф управления 8 ШУ	
1	Перечень надписей	76
1,2	Технические данные аппаратов	77
1	Общий вид	76
1	Схема соединений (начало)	78
2	Схема соединений (окончание)	79
1	Схема электрическая принципиальная	80
	Шкаф 1 Ш	
1	Перечень надписей	81
1,2	Технические данные аппаратов	82
1	Общий вид	83
1	Схема соединений (начало)	84
2	Схема соединений (окончание)	85
1	Схема электрическая принципиальная	86

№ № листов	Наименование и обозначение документов Наименование листа	Стр
	Шкаф 2 Ш	
1	Перечень надписей	81
2, 1	Технические данные аппаратов	87
1	Общий вид	87
1	Схема соединений (начало)	88
2	Схема соединений (окончание)	89
1	Схема электрическая принципиальная	90
	Шкаф 3 Ш	
1	Перечень надписей	91
1	Технические данные аппаратов	91
1	Общий вид	92
1	Схема соединений	93
1	Схема электрическая принципиальная	92
	Щит сигнализации ЩС	
1	Перечень надписей.	94
1	Технические данные аппаратов	94
1	Общий вид	95
1	Схема соединений	96
1	Схема электрическая принципиальная	95
1	Опросный лист для заказа ВРУ	97

Инв. № подл. | Подпись и дата | Взам. инв. №

В данном томе представлены задания заводам-изготовителям Главмонтажавтоматики (перечень см. чертеж 503-2-38.89-АСТ-Н л.1) и Минэлектротехпрома (перечень см. чертеж 503-2-38.89-АСТ-Н л.1)

Задание заводам-изготовителям Главмонтажавтоматики

Задание выполнено в соответствии с ОСТ36.13-76 и руководящим материалом РМН-107-84 „Системы автоматизации технических процессов. Требования к выполнению проектной документации на щиты и пульты."

Задание заводам-изготовителям Минэлектротехпрома

Задание выполнено в соответствии с ОСТ.160.800.485-84. Зоны аппаратов приняты по таблице 3-1 рекомендаций по проектированию ОЛХ 684.002-82 для рам с шагом перфорации 50 мм.

Инв.№подл. | Подпись и дата | Взам.инв.№

ГИП	Шульгин		
Н.контр.	Сахновская		
Рук.бр.2	Шульгин		
Зав.гр.	Ширяева		
Вед.инж.	Хитина		
Инженер	Борчук		

503-2-38.89-АСТ-Н

Пояснение к проекту

Стадия	Лист	Листов
РП		1

Минавтотранс РСФСР ГИПРОАВТОТРАНС Ростовский филиал

Обозначение	Наименование	Кол. листов	Примечание
503-2-38.89-АСТ-Н	Перечень чертежей, передаваемых заводу-изготовителю Главмонтажавтоматики	1	
503-2-38.89-АСТ.СО2	Спецификация щитов и пультов	1	
	Щит 1Щ, 2Щ		
503-2-38.89-АСТ-Н-001	Общий вид	7	
503-2-38.89-АСТ-Н-002	Таблица соединений	8	
503-2-38.89-АСТ-Н-003	Таблица подключений	6	
	Щит 3Щ		
503-2-38.89-АСТ-Н-004	Общий вид	7	
503-2-38.89-АСТ-Н-005	Таблица соединений	4	
503-2-38.89-АСТ-Н-006	Таблица подключений	4	
	Щит 4Щ, 5Щ		
503-2-38.89-АСТ-Н-007	Общий вид	7	
503-2-38.89-АСТ-Н-008	Таблица соединений	7	
503-2-38.89-АСТ-Н-009	Таблица подключений	6	
	Щит 6Щ, 7Щ		
503-2-38.89-АСТ-Н-010	Общий вид	7	
503-2-38.89-АСТ-Н-011	Таблица соединений	8	
503-2-38.89-АСТ-Н-012	Таблица подключений	6	

Инв.№подл. | Подпись и дата | Взам.инв.№

ГИП	Шульгин		
Н.контр.	Сахновская		
Рук.бр.2	Шульгин		
Зав.гр.	Ширяева		
Вед.инж.	Хитина		
Инженер	Борчук		

503-2-38.89-АСТ-Н

Перечень чертежей, передаваемых заводу-изготовителю Главмонтажавтоматики

Стадия	Лист	Листов
РП		1

Минавтотранс РСФСР ГИПРОАВТОТРАНС Ростовский филиал

Позиция	Наименование и техническая характеристика оборудования и материалов. Завод-изготовитель (для импортного оборудования – страна, фирма)	Тип, марка оборудования. Обозначение документа и номер опросного листа	Единица измерения: Наименование	Единица измерения: Код	Код завода-изготовителя	Код оборудования, материала	Цена единицы оборудования, тыс. руб.	Количество	Масса единицы оборудования, кг
1	2	3	4	5	6	7	8	9	10
	Щиты								
	Щит 1Щ, 2Щ								
	Щит панельный с каркасом двухсекционный, закрытый справа, исполнение 1, шириной каркасов 800 мм ЩПК-2-3П-I(800+800)УЧ 1 Р00 ОСТ 36.13-76		шт	796				1	
	Щит 3Щ								
	Щит панельный с каркасом, исполнение I, шириной панели 800 мм ЩПК-I-800 УЧ 1 Р00 ОСТ 36.13-76		шт	796				1	
	Щит 4Щ, 5Щ								
	Щит панельный с каркасом, двухсекционный, закрытый слева, исполнение 1, шириной каркасов 800 мм ЩПК-2-3Л-I(800+800)УЧ 1 Р00 ОСТ 36.13-76		шт	796				1	
	Щит 6Щ, 7Щ								
	Щит панельный с каркасом, двухсекционный, исполнение 1, шириной каркасов 800 мм ЩПК-2-I-(800+800)УЧ 1 Р00, ОСТ 36.13-76		шт	796				1	

503-2-38.89 – АСТ. С02

ГИП	Шульгин	
Н.контр.	Сахновская	
Рук.гр.2	Шульгин	
Зав.гр.	Ширяева	
Вед.инж.	Хитина	

Спецификация щитов и пультов

Стадия	Лист	Листов
РП		1

Минавтотранс РСФСР
ГИПРОАВТОТРАНС
Ростовский филиал

Поз.	Обозначение	Наименование	Кол.	Примечание
		Документация		
	503-2-38.89 - АСТ-Н-002	Таблица соединений		
	503-2-38.89 - АСТ-Н-003	Таблица подключений		
		Стандартные изделия		
1		Щит панельный с каркасом		
		двухсекционный ЩПК-2-3П-I-(800+		
		800)УХЛ4У2ОО ОСТ36.13-76	1	
2		Рейка Р800 ТК3-101-83	2	
3		Уголок УП 42×25 ℓ=630		
		ТК4-2222-74	2	
4		Опора ОЛ800 ТК3-240-83	6	
5		Швеллер боковой ШБ 600		
		ТК3-241-83	12	
6		Узел 34 ТМ3-25-86	24	
7		Узел 35 ТМ3-25-86	24	
8		Узел 46 ТМ3-25-86	24	
9		Узел 47 ТМ3-25-86	12	

			503-2-38.89 - АСТ-Н-001		
ГИП	Шульгин				
Н.контр.	Сахновский			Стадия	Лист	Листов
Рук.бр.2	Шульгин			РП	1	7
Зав.гр.	Ширяева		Щит. 1Щ, 2Щ Общий вид.	Минавтотранс РСФСР ГИПРОАВТОТРАНС Ростовский филиал		
Вед.инж.	Хитина					

Копировал Мыд Формат А4

АЛЬБОМ 6

6

Поз.	Обозначение	Наименование	Кол.	Примечание
10		Скоба	6	
		Прочие изделия		
11	поз12... 17	Сигнализатор термохими-		
		ческий СТМ-1Д	6	
12	ХТ1... ХТ6	Блок Б324-4П16-В/В У3-10		
		ТУ16-526.462-79	6	
13	—	Рамка РПМ 66×24	6	
14	—	Крышка торцевая КТ54	6	
		Материалы		
15		Провод ПВ3 1×0,5; 380		
		ГОСТ 6323-79*Е	60	м
16		Провод ПВ3 1×1,5; 380		
		ГОСТ 6323-79*Е	30	м

Инв.№подл. | Подпись и дата | Взам.инв.№

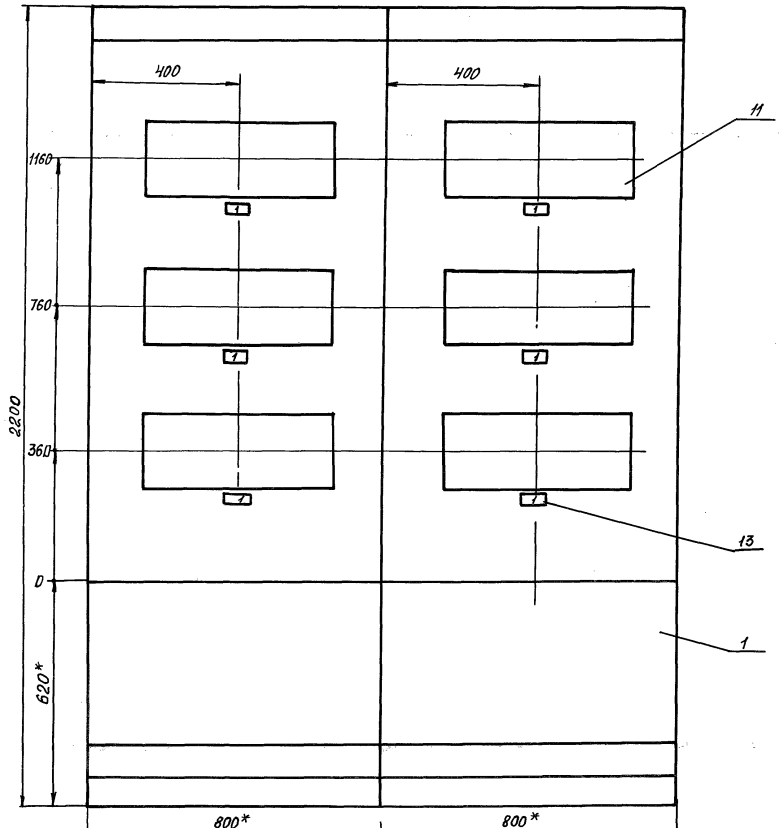

Разметка для крепления сигнализатора СТМ-14

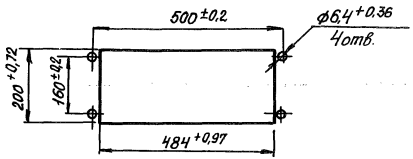

1* Размеры для справок

2 Покрытие – вариант 3 ОСТ 36.13-76

3 Приборы поз.11 закрепить скобой поз.10 и укрепить на каркасе щита по черт. ТМ3-141-83 (применительно)

Инв.№ подл. | Подпись и дата | Взам.инв.№

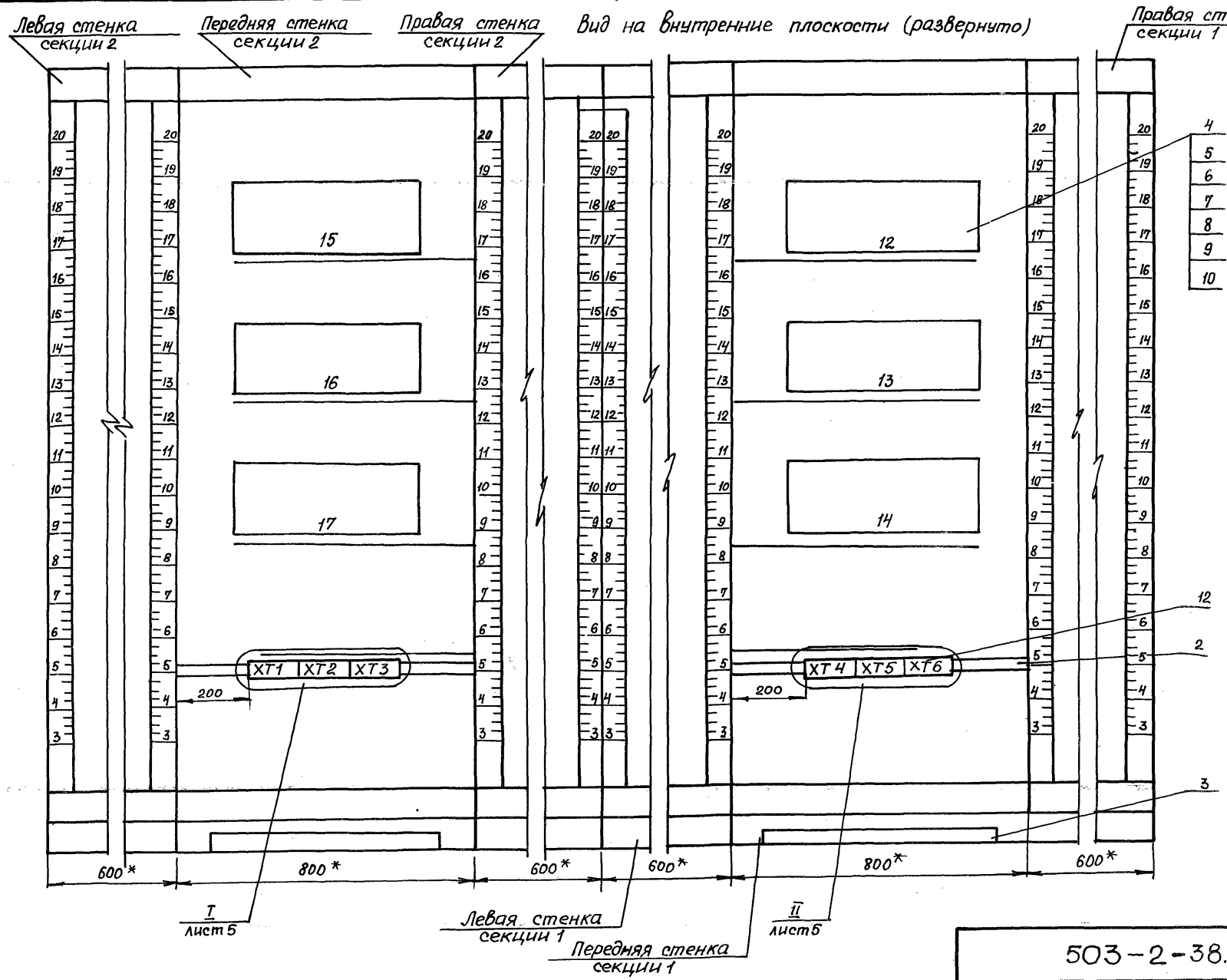

Инв. № подл. | Подпись и дата | Взам. инв. №

I
М1:2

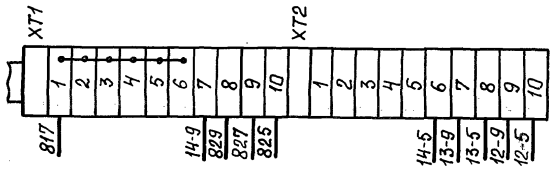

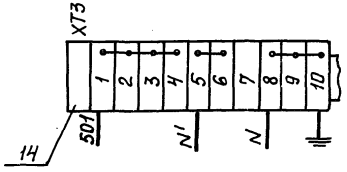

II
М1:2

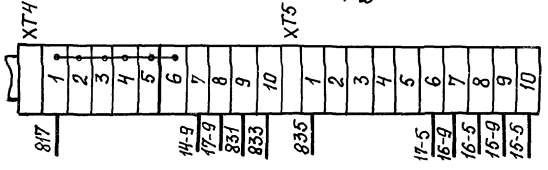

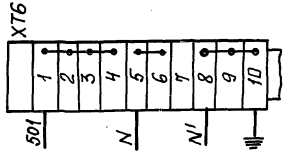

Скоба поз.10

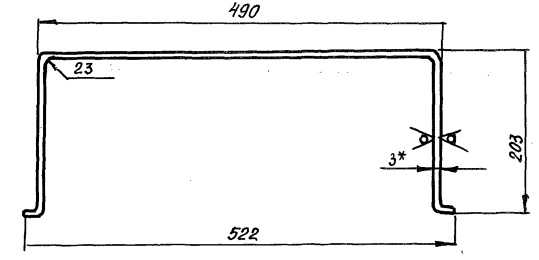

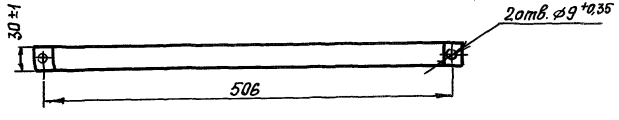

1* Размер для справок

2. Материал – Лист $\frac{Б\text{-}ПН\text{-}3,0\ ГОСТ\ 19903\text{-}74^*}{5\text{-}II\text{-}Н\text{-}10\ ГОСТ\ 16523\text{-}70^*}$

3. Неуказанные предельные отклонения размеров отверстий H14, валов h14.

Инв.№подл. | Подпись и дата | Взам.инв.№

Надписи на табло и в рамках

Продолжение

№ надписи	Текст надписи	Кол.	№ надписи	Текст надписи	Кол.
	Рамка 66×24				
1	Контроль воздушной				
	среды 1 этаж	6			

503-2-38.89 АСТ-Н-001 Лист 7

Инв. № подл. | Подпись и дата | Взам. инв. №

АЛЬБОМ 6

Инв. № подл. | Подпись и дата | Взам. инв. №

Альбом 6

Проводник	Откуда идет	Куда поступает	Данные провода	Примечание
	Технические требования			
	Таблица соединений выполнена на основании схем			
	Секция 2			
N	XT6:5	17-X12:1	ПВ.31×1,5	
N	XT6:5	16-X12:1		
N	XT6:4	15-X12:1		
817	XT4:1	17-X1:5	ПВ.3 1×1,5	
817	17-X1:5	17-X1:11		П
817	17-X1:11	17-X1:17		П
817	17-X1:17	17-X1:23	ПВ.3 1×0,5	П
817	17-X1:23	17-X1:29		П
817	XT4:2	17-X2:5	ПВ.3 1×1,5	
817	17-X2:5	17-X2:11		П
817	17-X2:11	17-X2:17		П
817	17-X2:17	17-X2:23		П
817	17-X2:23	17-X2:29		П
817	XT4:3	16-X1:5	ПВ.3 1×1,5	

Взам. инв.№ | Подпись и дата | Инв.№ подл.

503-2-38.89 – АСТ-Н-002

			Стадия	Лист	Листов
ГИП	Шульгин		РП	1	8
Н.контр.	Сахновская				
Рук.гр.2	Шульгин				
Зав. гр.	Ширяева				
Вед.инж.	Хитина				

Щит 1Щ, 2Щ
Таблица соединений

Минавтотранс РСФСР
ГИПРОАВТОТРАНС
Ростовский филиал

Альбом 6

Проводник	Откуда идет	Куда поступает	Данные провода	Примечание
817	16-X1:5	16-X1:11		П
817	16-X1:11	16-X1:17		П
817	16-X1:17	16-X1:23	ПВ.3 1×0,5	П
817	16-X1:23	16-X1:29		П
817	XT4:4	16-X2:5	ПВ3 1×1,5	
817	16-X2:5	16-X2:11		П
817	16-X2:11	16-X2:17	ПВ.3 1×0,5	П
817	16-X2:17	16-X2:23		П
817	16-X2:23	16-X1:29		П
817	XT4:5	15-X1:5	ПВ.3 1×1,5	
817	15-X1:5	15-X1:11		П
817	15-X1:11	15-X1:17	ПВ.3 1×0,5	П
817	15-X1:17	15-X1:23		П
817	15-X1:23	15-X1:29		П
817	XT4:6	15-X2:5	ПВ.3 1×1,5	
817	15-X2:5	15-X2:11		П
817	15-X2:11	15-X2:17	ПВ.3 1×0,5	П
817	15-X2:17	15-X2:23		П
817	15×2:23	15-X2:29		П
501	XT6:1	17-X1:4	ПВ.3 1×1,5	
501	17-X1:4	17-X1:10		П
501	17-X1:10	17-X1:16	ПВ.3 1×0,5	П
501	17-X1:16	17-X1:22		П
501	17-X1:22	17-X1:28		П
501	XT6:2	17-X2:4	ПВ.3 1×1,5	
501	17-X2:4	17-X2:10		П
501	17-X2:10	17-X2:16	ПВ.3 1×0,5	П
501	17-X2:16	17-X2:22		П
501	17-X2:22	17-X2:28		П
501	XT6:2	16-X1:4	ПВ.3 1×1,5	

Взам. инв.№ | Подпись и дата | Инв.№ подл.

Проводник	Откуда идёт	Куда поступает	Данные провода	Примечание
501	16-Х1:4	16-Х1:10		П
501	16-Х1:10	16-Х1:16	ПВ.3 1х0,5	П
501	16-Х1:16	16-Х1:22		П
501	16-Х1:22	16-Х1:28		П
501	ХТ6:3	16-Х2:4	ПВ.3 1х1,5	
501	16-Х2:4	16-Х2:10		
501	16-Х2:10	16-Х2:16	ПВ.3 1х0,5	П
501	16-Х2:16	16-Х2:22		П
501	16-Х2:22	16-Х2:28		П
501	ХТ6:6	15-Х1:4	ПВ.3 1х1,5	
501	15-Х1:4	15-Х1:10		П
501	15-Х1:10	15-Х1:16		П
501	15-Х1:16	15-Х1:22	ПВ.3 1х0,5	П
501	15-Х1:22	15-Х1:28		П
501	ХТ6:4	15-Х2:4	ПВ.3 1х1,5	
501	15-Х2:4	15-Х2:10		П
501	15-Х2:10	15-Х2:16	ПВ.3 1х0,5	П
501	15-Х2:16	15-Х2:22		П
501	15-Х2:22	15-Х2:28		П
14-9	ХТ4:7	15-Х1:2	ПВ.3 1х1,5	
15-1	15-Х1:3	15-Х1:8		П
15-2	15-Х1:9	15-Х1:14	ПВ.3 1х0,5	П
15-3	15-Х1:15	15-Х1:20		П
15-4	15-Х1:21	15-Х1:26		П
15-5	15-Х1:27	ХТ5:10	ПВ.3 1х1,5	
15-5	ХТ5:10	15-Х2:2		
15-6	15-Х2:3	15-Х2:8		П
15-7	15-Х2:9	15-Х2:14	ПВ.3 1х0,5	П
15-8	15-Х2:15	15-Х2:20		П

Проводник	Откуда идёт	Куда поступает	Данные провода	Примечание
15-9	15-Х2:21	ХТ5:9	ПВ.3 1х1,5	
15-9	ХТ5:9	16-Х1:2		
16-1	16-Х1:3	16-Х1:8		П
16-2	16-Х1:9	16-Х1:14	ПВ.3 1х0,5	П
16-3	16-Х1:15	16-Х1:20		П
16-4	16-Х1:21	16-Х1:26		П
16-5	16-Х1:27	ХТ5:8	ПВ.3 1х1,5	
16-5	ХТ5:8	16-Х2:2		
16-6	16-Х2:3	16-Х2:8		П
16-7	16-Х2:9	16-Х2:14	ПВ.3 1х0,5	П
16-8	16-Х2:15	16-Х2:20		П
16-9	16-Х2:21	ХТ5:7	ПВ.3 1х1,5	
16-9	ХТ5:7	17-Х1:2		
17-1	17-Х1:3	17-Х1:8		П
17-2	17-Х1:9	17-Х1:14	ПВ.3 1х0,5	П
17-3	17-Х1:15	17-Х1:20		П
17-4	17-Х1:21	17-Х1:26		П
17-5	17-Х1:27	ХТ5:6	ПВ.3 1х1,5	
17-5	ХТ5:6	17-Х2:2		
17-6	17-Х2:3	17-Х2:8		П
17-7	17-Х2:9	17-Х2:14	ПВ.3 1х0,5	П
17-8	17-Х2:15	17-Х2:20		П
17-9	17-Х2:21	ХТ4:8		
831	ХТ4:9	15-Х12:2		
833	ХТ4:10	16-Х12:2		
835	ХТ5:1	17-Х12:2	ПВ.3 1х1,5	
N'	ХТ6:8	15-Х12:3		
N'	ХТ6:9	16-Х12:3		
N'	ХТ6:10	17-Х12:3		

Инв.№ подл. | Подпись и дата | Взам. инв.№

Проводник	Откуда идет	Куда поступает	Данные провода	Примечание
N'	ХТ:10	Заземляющий болт щита	ПВ.3 1х1,5	
	Секция 1			
N	ХТ3:5	12-Х12:1		
N	ХТ3:5	13-Х12:1		
N	ХТ3:6	14-Х12:1	ПВ.3 1х1,5	
817	ХТ1:1	14-Х1:5		
817	14-Х1:5	14-Х1:11		П
817	14-Х1:11	14-Х1:17	ПВ.3 1х0,5	П
817	14-Х1:17	14-Х1:23		П
817	14-Х1:23	14-Х1:29		П
817	ХТ1:2	14-Х2:5	ПВ.3 1х1,5	
817	14-Х2:5	14-Х2:11		П
817	14-Х2:11	14-Х2:17	ПВ.3 1х0,5	П
817	14-Х2:17	14-Х2:23		П
817	14-Х2:23	14-Х2:29		П
817	ХТ1:3	13-Х1:5	ПВ.3 1х1,5	
817	13-Х1:5	13-Х1:11		П
817	13-Х1:11	13-Х1:17	ПВ.3 1х0,5	П
817	13-Х1:17	13-Х1:23		П
817	13-Х1:23	13-Х1:29		П
817	ХТ1:4	13-Х2:5	ПВ.3 1х1,5	
817	13-Х2:5	13-Х2:11		П
817	13-Х2:11	13-Х2:17	ПВ.3 1х0,5	П
817	13-Х2:17	13-Х2:23		П
817	13-Х2:23	13-Х2:29		П
817	ХТ1:5	12-Х1:2	ПВ.3 1х1,5	
817	12-Х1:2	12-Х1:5	ПВ.3 1х0,5	П

Проводник	Откуда идет	Куда поступает	Данные провода	Примечание
817	12-Х1:5	12-Х1:11		П
817	12-Х1:11	12-Х1:17	ПВ.3 1х0,5	П
817	12-Х1:17	12-Х1:23		П
817	12-Х1:23	12-Х1:29		П
817	ХТ1:6	12-Х2:5	ПВ.3 1х1,5	
817	12-Х2:5	12-Х2:11		П
817	12-Х2:11	12-Х2:17	ПВ.3 1х0,5	П
817	12-Х2:17	12-Х2:23		П
817	12-Х2:23	12-Х2-29		П
501	ХТ3:1	14-Х1:4	ПВ.3 1х1,5	
501	14-Х1:4	14-Х1:10		П
501	14-Х1:10	14-Х1:16	ПВ.3 1х0,5	П
501	14-Х1:16	14-Х1:22		П
501	14-Х1:22	14-Х1:28		П
501	ХТ3:2	14-Х2:4	ПВ.3 1х1,5	
501	14-Х2:4	14-Х2:10		П
501	14-Х2:10	14-Х2:16	ПВ.3 1х0,5	П
501	14-Х2:16	14-Х2:22		П
501	14-Х2:22	14-Х2:28		П
501	ХТ3:2	13-Х1:4	ПВ.3 1х1,5	
501	13-Х1:4	13-Х1:10		П
501	13-Х1:10	13-Х1:16	ПВ.3 1х0,5	П
501	13-Х1:16	13-Х1:22		П
501	13-Х1:22	13-Х1:28		П
501	ХТ3:3	13-Х2:4	ПВ.3 1х1,5	
501	13-Х2:4	13-Х2:10		П
501	13-Х2:10	13-Х2:16	ПВ.3 1х0,5	П
501	13-Х2:16	13-Х2:22		П
501	13-Х2:22	13-Х2:28		П

Проводник	Откуда идет	Куда поступает	Данные провода	Примечание
501	XT3:3	12-X1:4	ПВ.3 1×1,5	
501	12-X1:4	12-X1:10		П
501	12-X1:10	12-X1:16	ПВ.3 1×0,5	П
501	12-X1:16	12-X1:22		П
501	12-X1:22	12-X1:28		П
501	XT3-4	12-X2:4	ПВ.3 1×1,5	
501	12-X2:4	12-X2:10		П
501	12-X2:10	12-X2:16	ПВ.3 1×0,5	П
501	12-X2:16	12-X2:22		П
501	12-X2:22	12-X2:28		П
12-1	12-X1:3	12-X1:8		П
12-2	12-X1:9	12-X1:14	ПВ.3 1×0,5	П
12-3	12-X1:15	12-X1:20		П
12-4	12-X1:21	12-X1:26		П
12-5	12-X1:27	XT2:10	ПВ.3 1×1,5	
12-5	XT2:10	12-X2:2		
12-6	12-X2:3	12-X2:8		П
12-7	12-X2:9	12-X2:14	ПВ.3 1×0,5	П
12-8	12-X2:15	12-X2:20		П
12-9	12-X2:21	XT2:9	ПВ.3 1×1,5	
12-9	XT2-9	13-X1:2		П
13-1	13-X1:3	13-X1:8		П
13-2	13-X1:9	13-X1:14	ПВ3 1×0,5	П
13-3	13-X1:15	13-X1:20		П
13-4	13-X1:21	13-X1:26		П
13-5	13-X1:27	XT2:8	ПВ.3 1×1,5	
13-5	XT2:8	13-X2:2		
13-6	13-X2:3	13-X2:8	ПВ.3 1×0,5	П
13-7	13-X2:9	13-X2:14		П

Инв. № подл. | Подпись и дата | Взам. инв. №

Проводник	Откуда идет	Куда поступает	Данные провода	Примечание
13-8	13-X2:15	13-X2:20		
13-9	13-X2:21	XT2:7		
13-9	XT2:7	14-X1:2		
14-1	14-X1:3	14-X1:8		
14-2	14-X1:9	14-X1:14		
14-3	14-X1:15	14-X1:20		
14-4	14-X1:21	14-X1:26		
14-5	14-X1:27	XT2:6		
14-5	XT2:6	14-X2:2		
14-6	14-X2:3	14-X2:8		
14-7	14-X2:9	14-X2:14		
14-8	14-X2:15	14-X2:20		
14-9	14-X2:21	XT1:7		
829	XT1:8	12-X12:2		
827	XT1:9	13-X12:2		
825	XT1:10	14-X12:2		
N'	XT3:8	12-X12:3		
N'	XT3:9	13-X12:3		
N'	XT3:10	14-X12:3		
N'	XT3:10	Заземляющий болт щита		

Инв. № подл. | Подпись и дата | Взам. инв. №

Проводник	Вывод	Вид контакта	Вывод	Проводник
Технические требования				
Таблица подключений выполнена на основании схем и таблицы соединений				
Секция 2				
поз.15				
		X1		
14-9	2		П3	15-1
501	4П		П5	817
15-1	8П		П9	15-2
501	10П		П11	817
15-2	14П		П15	15-3
501	16П		П17	817
15-3	20П		П21	15-4
501	22П		П23	817
15-4	26П		27	15-5
501	28		29	817

Проводник	Вывод	Вид контакта	Вывод	Проводник
поз.15				
		X2		
15-5	2		П3	15-6
501	4		П5	817
15-6	8П		П9	15-7
501	10П		П11	817
15-7	14П		П15	15-8
501	16П		П17	817
15-8	20П		21	15-9
501	22П		П29	817
501	28		29	817
		X12		
N	1		2	831
N'	3			

Взам. инв. №

Подпись и дата

Инв. № подл.

ГИП	Шульгин		
Н.контр.	Сахновская		
Рук.гр.2	Шульгин		
Зав.гр.	Ширяева		
Вед.инж.	Хитина		

503-2-38.89 АСТ-Н 003

Стадия	Лист	Листов
РП	1	6

Щит 1Щ, 2Щ.
Таблица подключений

Минавтотранс РСФСР
ГИПРОАВТОТРАНС
Ростовский филиал

Копировал

Формат А4

Проводник	Вывод	Вид контакта	Вывод	Проводник
поз.16				
		X1		
15-9	2		П3	16-1
501	4П		П5	817
16-1	8П		П9	16-2
501	10П		П11	817
16-2	14П		П15	16-3
501	16П		П17	817
16-3	20П		П21	16-4
501	22П		П23	817
16-4	26П		27	16-5
501	28		29	817
		X2		
16-5	2		П3	16-6
501	4		П5	817
16-6	8П		П9	16-7
501	10П		П11	817
16-7	14П		П15	16-8
501	16П		П17	817
16-8	20П		21	16-9
501	22П		П23	817
501	28		29	817
		X12		
N	1		2	833
N'	3			

Проводник	Вывод	Вид контакта	Вывод	Проводник
поз.17				
		X1		
16-9	2		П3	17-1
501	4П		П5	817
17-1	8П		П9	17-2
501	10П		П11	817
17-2	14П		П15	17-3
501	16П		П17	817
17-3	20П		П21	17-4
501	22П		П23	817
17-4	26П		27	17-5
501	28		29	817
		X2		
17-5	2		П3	17-6
501	4		П5	817
17-6	8П		П9	17-7
501	10П		П11	817
17-7	14П		П15	17-8
501	16П		П17	817
17-8	20П		21	17-9
501	22П		П23	817
501	28		29	817
		X12		
N	1		2	835
N'	3			

Взам. инв. №

Подпись и дата

Инв. № подл.

503-2-38.89 АСТ-Н-003 Лист 2

Копировал

Формат А4

Проводник	Вывод	Вид контакта	Вывод	Проводник
		XT4		
817	1	п	2	817
817	2	п	3	817
817	3	п	4	817
817	4	п	5	817
817	5	п	6	817
14-9	7		8	17-9
831	9		10	833
		XT5		
835	1			
17-9	5		6	17-5
16-9	7		8	16-5
15-9	9		10	15-5
		XT6		
501	1	п	2	
	2	п	3	
	3	п	4	
N	5	п	6	
	6	п		
N'	8	п	9	
	9	п	10	
⏚	10	п		
	Секция 1			
	поз. 12			
		X1		
817	2п		п3	12-1
501	4п		п5	817
12-1	8п		п9	12-2

Проводник	Вывод	Вид контакта	Вывод	Проводник
501	10п		п11	817
12-2	14п		п15	12-3
501	16п		п17	817
12-3	20п		21	12-4
501	22п		п23	817
12-4	26п		27	15-5
501	28		29	817
	поз. 12			
		X2		
12-5	2		п3	12-6
501	4		п5	817
12-6	8п		п9	12-7
501	10п		п11	817
12-7	14п		п15	12-8
501	16п		п17	817
12-8	20п		21	12-9
501	22п		п23	817
501	28		29	817
		X12		
N	1		2	825
N'	3			

Проводник	Вывод	Вид контакта	Вывод	Проводник
	поз. 13			
		X1		
12-9	2		п3	13-1
501	4п		п5	817
13-1	8п		п9	13-2
501	10п		п11	817
13-2	14п		п15	13-3
501	16п		п17	817
13-3	20п		п21	13-4
501	22п		п23	817
13-4	26п		27	13-5
501	28		29	817
		X2		
13-5	2		п3	13-6
501	4		п5	817
13-6	8п		п9	13-7
501	10п		п11	817
13-7	14п		п15	13-8
501	16п		п17	817
13-8	20п		21	13-9
501	22п		п23	817
501	28		29	817
		X12		
N	1		2	827
N'	3			

Проводник	Вывод	Вид контакта	Вывод	Проводник
	поз. 14			
		X1		
13-9	2		п3	14-1
501	4п		п5	817
14-1	8п		п9	14-2
501	10п		п11	817
14-2	14п		п15	14-3
501	16п		п17	817
14-3	20п		п21	14-4
501	22п		п23	817
14-4	26п		п27	14-5
501	28		п29	817
		X2		
14-5	2		п3	14-6
501	4		п5	817
14-6	8п		п9	14-7
501	10п		п11	817
14-7	14п		п15	14-8
501	16п		п17	817
14-8	20п		21	14-9
501	22п		п23	817
501	28		29	817
		X12		
N	1		2	829
N'	3			

Инв. № подл. | Подпись и дата | Взам. инв. №

Проводник	Вывод	Вид контакта	Вывод	Проводник
		XT1		
817	1	П	2	817
817	2	П	3	817
817	3	П	4	817
817	4	П	5	817
817	5	П	6	817
14-9	7		8	829
827	9		10	825
		XT2		
14-5	6		7	13-9
13-5	8		9	12-9
12-5	10			
		XT3		
501	1	П	2	501
501	2	П	3	501
501	3	П	4	501
N	5	П	6	N
N	6		7	
N'	8	П	9	N
N	9	П	10	⏚

Проводник	Вывод	Вид контакта	Вывод	Проводник

11
12...17

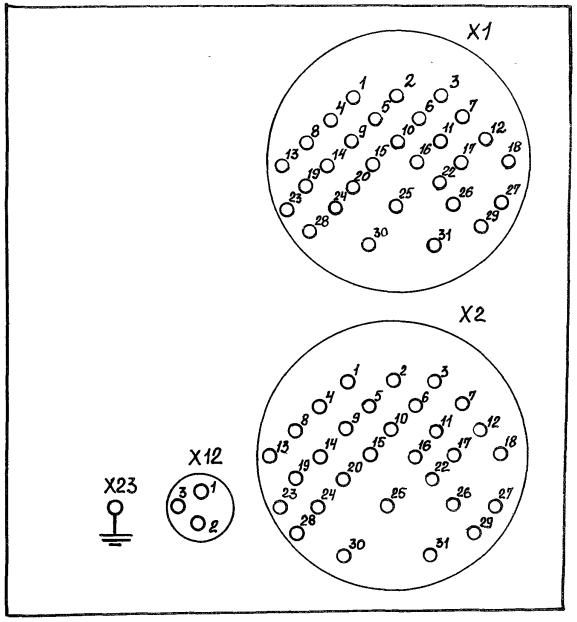

АЛЬБОМ 6

Поз.	Обозначение	Наименование	Кол.	Примечание
		Документация		
	503-2-38.89-АСТ-Н.л.8÷11	Таблица соединений		
	503-2-38.89-АСТ-Н.л.12÷15	Таблица подключения		
		Стандартные изделия		
1		Панель с каркасом щита		
		ЩПК-Т-800 У41ПОО		
		ОСТ 36.13-76	1	
2		Рейка Р 800 ТК3-101-83	1	
3		Уголок УП42×25 ℓ=630	1	
		ТКЧ-2222-74		
4		Опора ОК 800 ТК3-240-83	3	
5		Швеллер боковой ШБ 600	6	
		ТК3-241-83		
6		Узел 34 ТМ3-25-86	12	
7		Узел 35 ТМ3-25-86	12	
8		Узел 46 ТМ3-25-86	12	
9		Узел 47 ТМ3-25-86	6	
10		Скоба	3	
		Прочие изделия		
11	поз. 18, 25, 26	Сигнализатор термохимический СТМ-1Д	3	
12	ХТ1... ХТ5	Блок 6324-4П16-В/В У3-10 ТУ 16-526.462-79	5	
13	—	Рамка РПМ 66×24	3	
14	—	Крышка торцевая КТ54	3	
		Материалы		
15		Провод ПВ3 0,5 380 ГОСТ 6323-79*Е	30	м
16		Провод ПВ3 1,5 380 ГОСТ 6323-79*Е	20	м

Взам. инв. №

Подпись и дата

Инв. № подл.

503-2-38.89 -АСТ-Н-004

			Стадия	Лист	Листов
ГИП	Шульгин		РП	1	7
Н.контр.	Сахновская				
Рук.гр.2	Шульгин				
Зав. гр.	Ширяева				
Вед.инж	Хитина				

Щит 3Щ. Общий вид

Минавтотранс РСФСР
ГИПРОАВТОТРАНС
Ростовский филиал

503-2-38.89 -АСТ-Н-004

Лист 2

Альбом 6

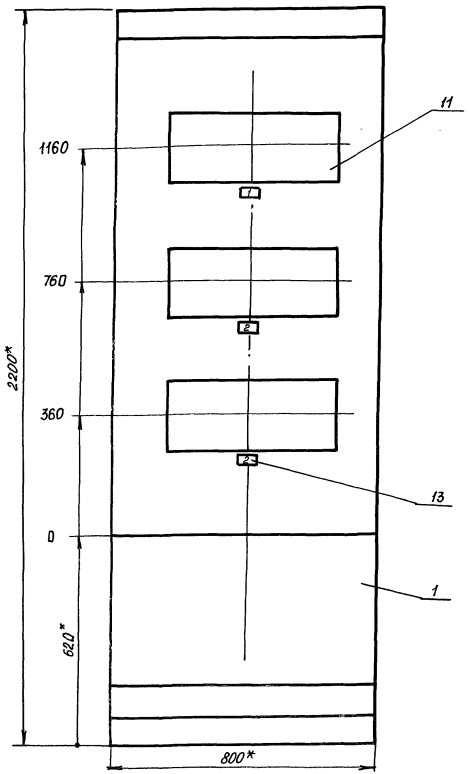

Разметка для крепления сигнализатора СТМ-1Д

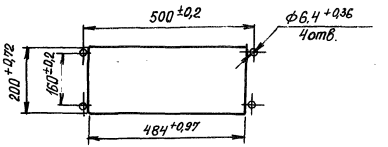

1* Размеры для справок

2 Покрытие – вариант 3 ОСТ 36.13-76

3 Приборы поз. 11 закрепить скобой поз. 10 и укрепить на каркасе щита по черт. ТМ3-141-83 (применительно).

Инв. № подл. | Подпись и дата | Взам. инв. №

Вид на внутреннюю плоскость (развернуто)

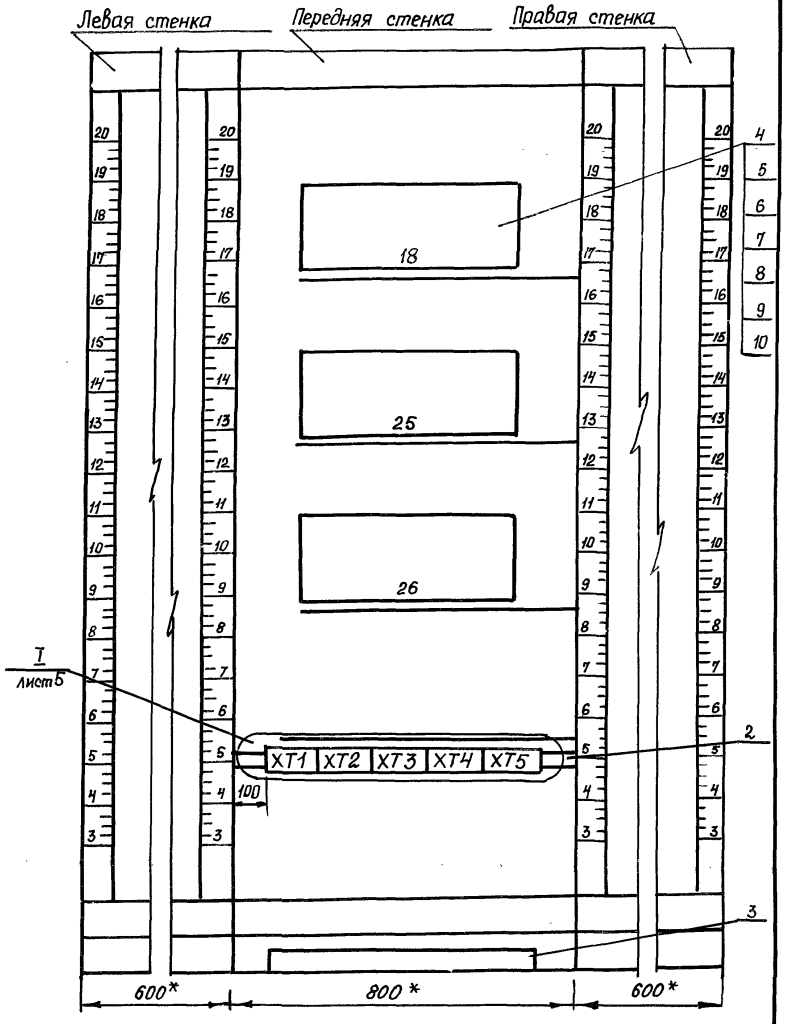

м 1:2

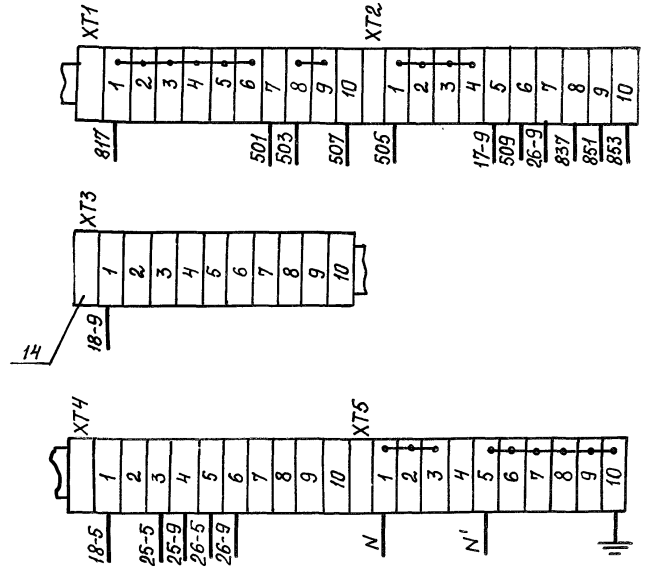

Скоба поз. 10

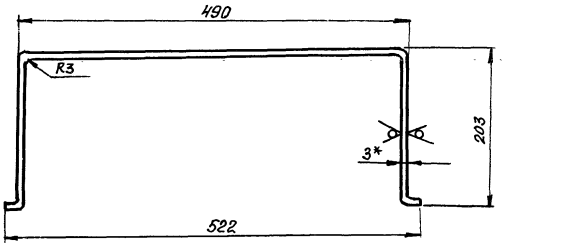

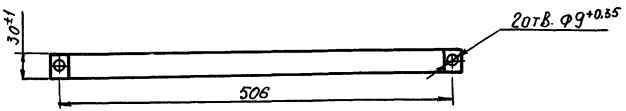

1* Размер для справок

2 Материал – лист $\frac{Б-ПН-3,0\ ГОСТ\ 19903-74^*}{5-II-Н-10\ ГОСТ\ 16523-70^*}$

3 Неуказанные предельные отклонения размеров отверстий H14, валов h14

Надписи на табло и в рамках — Продолжение

№ надписи	Текст надписи	Кол.	№ надписи	Текст надписи	Кол.
	Рамка 66×24				
1	Контроль воздушной среды 1 и 2 этажа	1			
2	Контроль воздушной среды 3 этаж				

Инв. № подл. | Подпись и дата | Взам. инв. №

АЛЬБОМ 6

Проводник	Откуда идет	Куда поступает	Данные провода	Примечание
	Технические требования			
	Таблица соединений выполнена на основании схем 503-2-38.89-АСТ л. 10,11			
N	XT5:1	18-X12:1	ПВ.3 1×1,5	
N	XT5:2	25-X12:1		
N	XT5:3	26-X12:1		
817	XT1:1	18-X1:5	ПВ.3 1×1,5	
817	18-X1:5	18-X1:11		П
817	18-X1:11	18-X1:17	ПВ.3 1×0,5	П
817	18-X1:17	18-X1:23		П
817	18-X1:23	18-X1:29		П
817	XT1:2	18-X2:11	ПВ.3 1×1,5	
817	18-X2:11	18-X2:17		П
817	18-X2:17	18-X2:23	ПВ.3 1×0,5	П
817	18-X2:23	18-X2:29		П
817	XT1:3	25-X1:5	ПВ.3 1×1,5	
817	25-X1:5	25-X1:11		П
817	25-X1:11	25-X1:17	ПВ.3 1×0,5	П
817	25-X1:17	25-X1:23		П

Взам. инв. №

Подпись и дата

Инв. № подл.

503-2-38.89 -АСТ-Н-005

			Стадия	Лист	Листов
ГИП	Шульгин		РП	1	4
Н.контр.	Сахновская				
Рук.бр.2	Шульгин				
Зав.ер.	Ширяева				
Вед.инж.	Хитина				

Щит 3Щ. Таблица соединений.

Минавтотранс РСФСР
ГИПРОАВТОТРАНС
Ростовский филиал

АЛЬБОМ 6

Проводник	Откуда идет	Куда поступает	Данные провода	Примечание
817	25-X1:23	25-X1:29	ПВ.3 1×0,5	П
817	XT1:4	25-X2:5	ПВ.3 1×1,5	
817	25-X2:5	25-X2:11		П
817	25-X2:11	25-X2:17	ПВ.3 1×0,5	П
817	25-X2:17	25-X2:23		П
817	25-X2:23	25-X2:29		П
817	XT1:5	26-X1:5	ПВ.3 1×1,5	
817	26-X1:5	26-X1:11		П
817	26-X1:11	26-X1:17	ПВ.3 1×0,5	П
817	26-X1:17	26-X1:23		П
817	26-X1:23	26-X1:29		П
817	XT1:6	26-X2:5	ПВ.3 1×1,5	
817	26-X2:5	26-X2:11		П
817	26-X2:11	26-X2:17	ПВ.3 1×0,5	П
817	26-X2:17	26-X2:23		П
817	26-X2:23	26-X2:29		П
501	XT1:7	18-X1:4	ПВ.3 1×1,5	
501	18-X1:4	18-X1:10		П
501	18-X1:10	18-X1:16	ПВ.3 1×0,5	П
501	18-X1:16	18-X1:22		П
503	XT1:8	18-X1:28	ПВ.3 1×1,5	
503	XT1:9	18-X2:10		
503	18-X2:10	18-X2:16		П
503	18-X2:16	18-X2:22	ПВ.3 1×0,5	П
503	18-X2:22	18-X2:28		П
505	XT2:1	25-X1:4	ПВ.3 1×1,5	
505	25-X1:4	25-X1:10		
505	25-X1:10	25-X1:16	ПВ.3 1×0,5	
505	25-X1:16	25-X1:22		

Взам. инв. №

Подпись и дата

Инв. № подл.

Проводник	Откуда идет	Куда поступает	Данные провода	Примечание
505	25-X1:22	25-X1:28	ПВ.3 1×0,5	П
505	XT2:2	25-X2:4	ПВ.3 1×1,5	
505	25-X2:4	25-X2:10		П
505	25-X2:10	25-X2:16	ПВ.3 1×0,5	П
505	25-X2:16	25-X2:22		П
505	25-X2:22	25-X2:28		П
505	XT2:3	26-X1:4	ПВ.3 1×1,5	
505	26-X1:4	26-X1:10		П
505	26-X1:10	26-X1:16	ПВ.3 1×0,5	П
505	26-X1:16	26-X1:22		П
505	26-X1:22	26-X1:28		П
505	XT2:4	26-X2:4	ПВ.3 1×1,5	
505	26-X2:4	26-X2:10		П
505	26-X2:10	26-X2:16	ПВ.3 1×0,5	П
505	26-X2:16	26-X2:22		П
505	26-X2:22	26-X2:28		П
507	XT1:10	18-X1:2	ПВ.3 1×1,5	
18-1	18-X1:3	18-X1:8		П
18-2	18-X1:9	18-X1:14	ПВ.3 1×0,5	П
18-3	18-X1:15	18-X1:20		П
17-9	XT2:5	18-X1:21		
509	XT:6	18-X1:26	ПВ.3 1×1,5	
18-5	18-X1:27	XT4:1		
18-5	XT4:1	18-X2:8		
18-7	18-X2:9	18-X2:14	ПВ.3 1×0,5	П
18-8	18-X2:15	18-X2:20		П
18-9	18-X2:20	XT3:1		
18-9	XT3:1	25-X1:2	ПВ.3 1×1,5	
25-1	25-X1:3	25-X1:8	ПВ.3 1×0,5	П

Проводник	Откуда идет	Куда поступает	Данные провода	Примечание
25-2	25-X1:9	25-X1:14		П
25-3	25-X1:15	25-X1:20		П
25-4	25-X1:21	25-X1:26		П
25-5	25-X1:27	XT4:3	ПВ.3 1×1,5	
25-5	XT4:3	25-X2:2		
25-6	25-X2:3	25-X2:8		П
25-7	25-X2:9	25-X2:14	ПВ.3 1×0,5	П
25-8	25-X2:15	25-X2:20		П
25-9	25-X2:21	XT4:4	ПВ.3 1×1,5	
25-9	XT4:4	26-X1:2		
26-1	26-X1:3	26-X1:8		П
26-2	26-X1:9	26-X1:14	ПВ.3 1×0,5	П
26-3	26-X1:15	26-X1:20		П
26-4	26-X1:21	26-X1:26		П
26-5	26-X1:27	XT4:5	ПВ.3 1×1,5	
26-5	XT4:5	26-X2:2		
26-6	26-X2:3	26-X2:8		П
26-7	26-X2:9	26-X2:14	ПВ.3 1×0,5	П
26-8	26-X2:15	26-X2:20		П
26-9	26-X2:21	XT2:7		
837	XT2:8	18-X12:2		
851	XT2:9	25-X12:2		
853	XT2:10	26-X12:2		
N'	XT5:5	18-X12:3		
N'	XT5:6	25-X12:3		
N'	XT5:7	26-X12:3		
N'	XT5:8	18-X23		
N'	XT5:8	25-X23		
N'	XT5:10	26-X23		
N'	XT5:10			

АЛЬБОМ 6

Проводник	Вывод	Вид контакта	Вывод	Проводник
Технические требования				
Таблица подключений выполнена на основании схем 503-2-38.89 – АСТ-Н л 10; 11 и таблицы соединений 503-2-38.89-АСТ-Н л. 8÷11				
	поз.18			
		X1		
507	2		П3	18-1
501	4П		П5	817
18-1	8П		П9	18-2
501	10П		11	817
18-2	14П		П15	18-3
501	16П		П17	817
18-3	20П		21	17-9
501	22П		П23	817
509	26		27	18-5
503	28		П29	817

Проводник	Вывод	Вид контакта	Вывод	Проводник
	поз.18			
		X2		
	2		3	
18-5	8		П9	18-7
503	10П		П11	817
18-7	14П		П15	18-8
503	16П		П17	817
18-8	20П		21	18-9
503	22П		П23	817
503	28П		П29	817
		X12		
N	1		22	837
N'	3		837	

Проводник	Вывод	Вид контакта	Вывод	Проводник
	поз.25			
		X1		
18-9	2		П3	25-1
505	4П		П5	817
25-1	8П		П9	25-2
505	10П		П11	817
25-2	14П		П15	25-3
505	16П		П17	817
25-3	20П		П21	25-4
505	22П		П23	817
25-4	26П		27	25-6
505	28П		П29	817
		X2		
25-5	2		П3	25-6
505	4П		П5	817
25-6	8П		П9	25-7
505	10П		П11	817
25-7	14П		П15	25-8
505	20П		П21	817
25-8	22П		23	25-9
505	28П		П29	817
		X12		
N	1		2	851
N'	3			

Проводник	Вывод	Вид контакта	Вывод	Проводник
	поз.26			
		X1		
25-9	2		П3	26-1
505	4П		П5	817
26-1	8		9	26-2
505	10		11	817
26-2	14		15	26-3
505	16		17	817
26-3	20		21	26-4
505	22		23	817
26-4	26		27	26-5
505	28		29	817
		X2		
26-5	2		3	26-6
505	4		5	817
26-6	8		9	26-7
505	10		11	817
26-7	14		15	26-8
505	20		21	817
26-8	22		23	26-9
505	28		29	817
		X12		
N	1		2	853
N'	3			

Инв.№подл. | Подпись и дата | Взам.инв.№

ГИП	Шульгин	
Н.контр.	Сахновская	
Рук.бр.2	Шульгин	
Зав.гр.	Ширяева	
Вед.инж.	Хитина	
Инженер	Борчук	

503-2-38.89 – АСТ-Н-006

Щит 3Щ. Таблица подключений

Стадия	Лист	Листов
РП	1	4

Минавтотранс РСФСР ГИПРОАВТОТРАНС Ростовский филиал

Проводник	Вывод	Вид контакта	Вывод	Проводник
		XT1		
817	1п		п2	817
817	3п		п4	817
817	5п		п6	817
501	7		п8	503
503	9п		10	507
		XT2		
505	1п		п2	505
505	3п		п4	505
17-9	5		6	509
26-9	7		8	837
851	9		10	853
		XT3		
18-9	1			

Проводник	Вывод	Вид контакта	Вывод	Проводник
		XT4		
18-5	1		2	
25-5	3		4	25-9
26-5	5		6	26-9
		XT5		
N	1п		п2	N
N	3п		4	
N'	5п		п6	N'
N'	7п		п8	N
N'	9п		п10	⏚

11
18, 25, 26

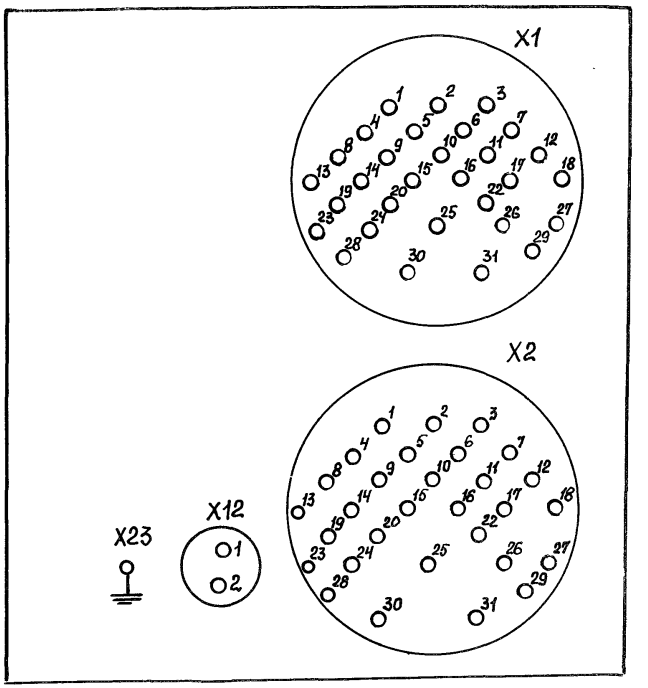

Поз.	Обозначение	Наименование	Кол.	Примечание
		Документация		
	503-2-38.89-АСТ-Н,л.8...14	Таблица соединений		
	503-2-38.89-АСТ-Н,л.15..20	Таблица подключений		
		Стандартные изделия		
1		Щит панельный с каркасом		
		двухсекционный ЩПК-2-3П-Г-(800+		
		800) УХЛ4 ЭР00 ОСТ 36.13-76	1	
2		Рейка Р800 ТК3-101-83	2	
3		Уголок УП 42×25 ℓ=630		
		ТКЧ-2222-74	2	
4		Опора ОК800 ТК3-240-83	6	
5		Швеллер боковой ШБ 600		
		ТК3-241-83	12	
6		Узел 34 ТМ3-25-86	24	
7		Узел 35 ТМ3-25-86	24	
8		Узел 46 ТМ3-25-86	24	
9		Узел 47 ТМ3-25-86	12	

Поз.	Обозначение	Наименование	Кол.	Примечание
10		Скоба	5	
		Прочие изделия		
11	поз. 27...30	Сигнализатор термохимический		
		СТМ-1Д	6	
12	ХТ1...ХТ6	Блок Б324-4П16-В/ВУЗ-10		
		ТУ16-526.462-79	6	
13		Рамка РПМ 66×24	6	
14		Крышка торцевая КТ54	6	
		Материалы		
15		Провод ПВ.3 1×0,5; 380		
		ГОСТ 6323-79*Е	60	м
16		Провод ПВ.3 1×1,5; 380		
		ГОСТ 6323-79*Е	30	м

Инв. № подл. | Подпись и дата | Взам. инв. №

503-2-38.89 – АСТ-Н-007

			Стадия	Лист	Листов
ГИП	Шульгин		РП	1	7
Н.контр.	Сахновская				
Рук.гр.2	Шульгин				
Зав.гр.	Ширяева				
Вед.инж.	Хитина				

Щит 4Щ, 5Щ. Общий вид

Минавтотранс РСФСР
ГИПРОАВТОТРАНС
Ростовский филиал

Инв. № подл. | Подпись и дата | Взам. инв. №

503-2-38.89 - АСТ-Н-007

Лист 2

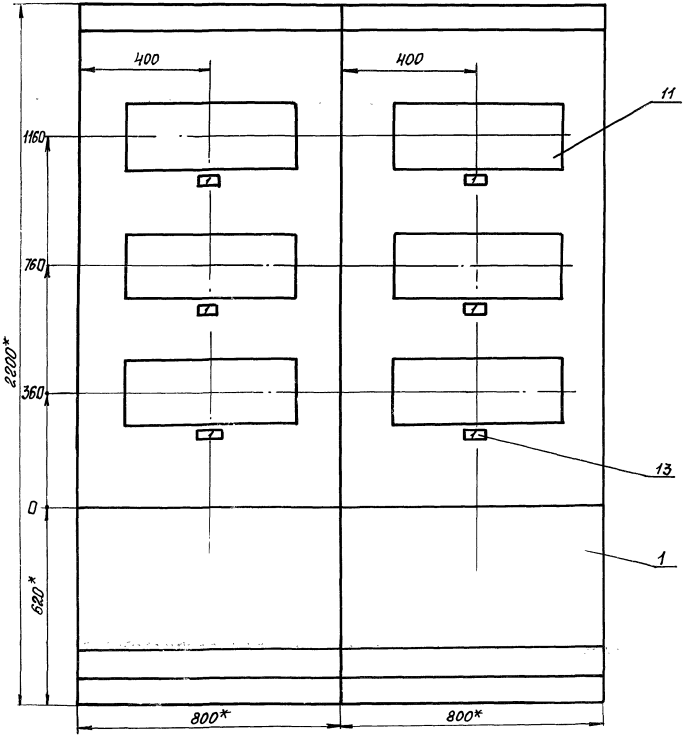

Разметка для крепления сигнализатора СТМ-1Д

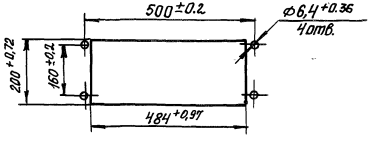

1* Размеры для справок

2 Покрытие - вариант 3 ОСТ 36-13-76

3 Приборы поз. 11 закрепить скобой поз. 10 и укрепить на каркасе щита по черт. ТМ3-141-83 (применительно)

Инв. № подл. | Подпись и дата | Взам. инв. №

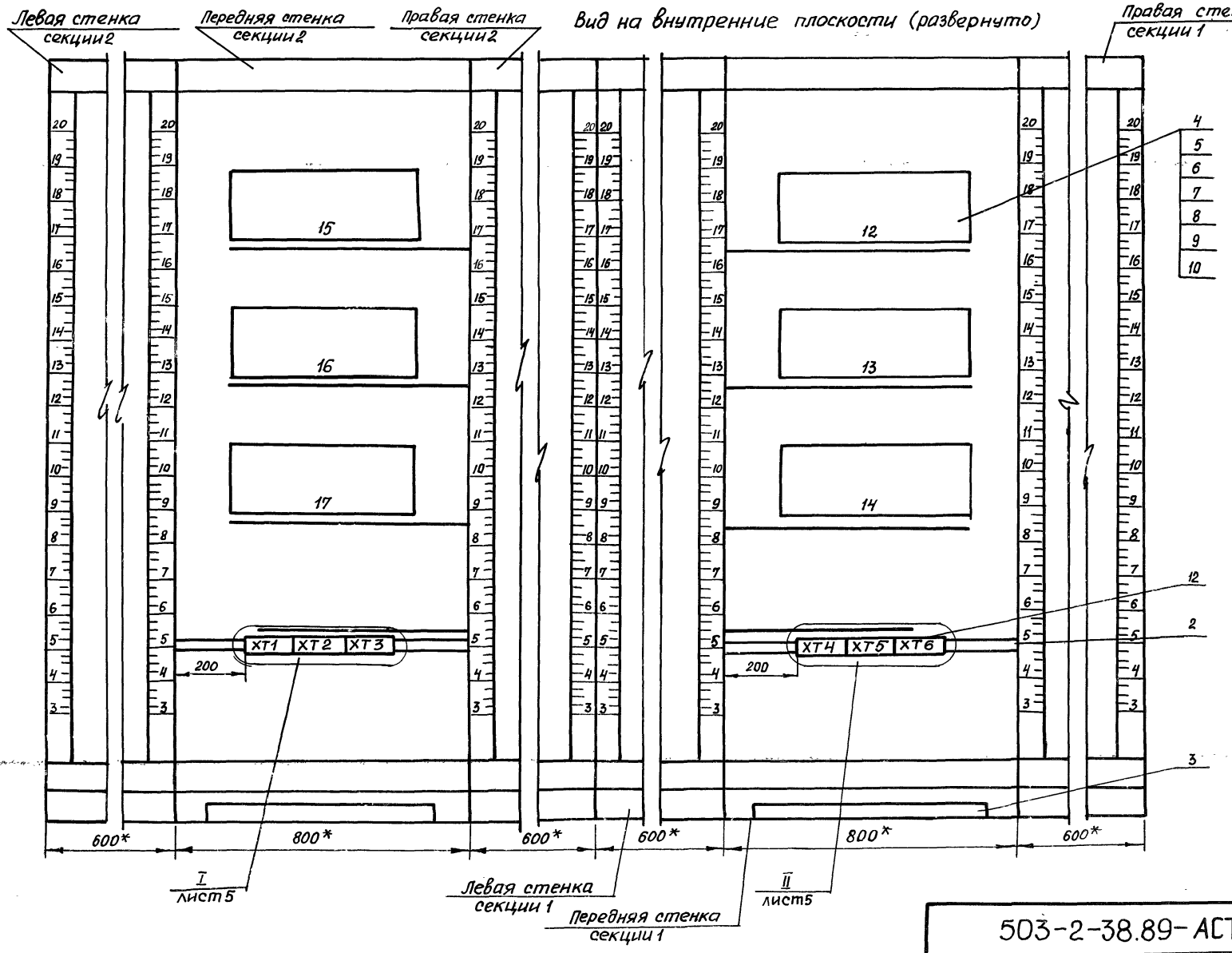

Инв. № подл. | Подпись и дата | Взам. инв. №

I
М1:2

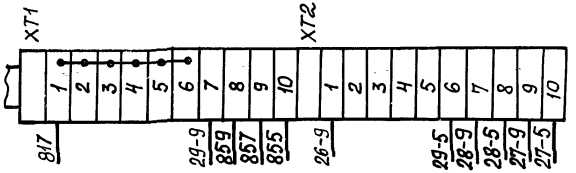

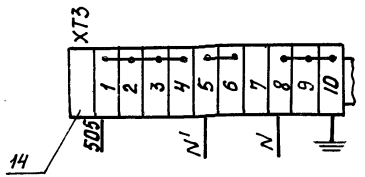

II
М1:2

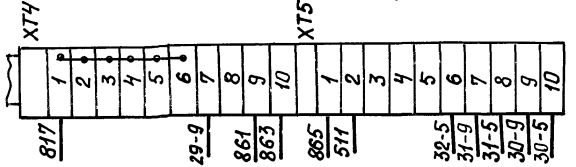

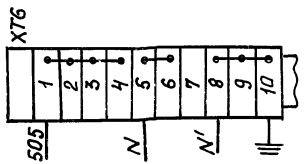

Скоба поз.10

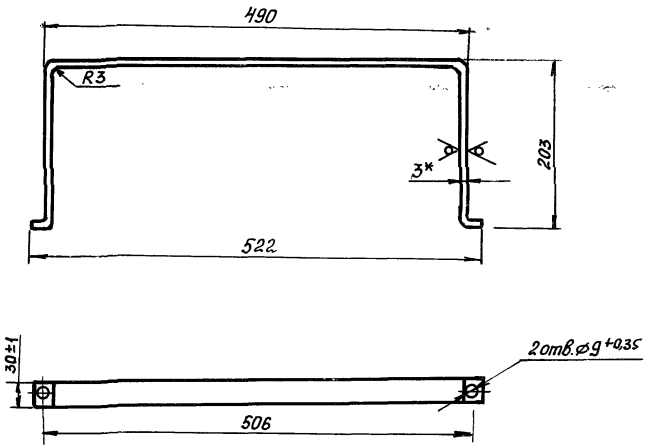

1* Размер для справок

2 Материал – лист Б-ПН-3.0 ГОСТ 1903-74*
5-II-Н-10 ГОСТ 16523-70*

3 Неуказанные предельные отклонения размеров отверстий H14, валов h14.

Надпись на табло и в рамках — Продолжение

№ надписи	Текст надписи	Кол.	№ надписи	Текст надписи	Кол.
	Рамка 66×24				
1	Контроль воздушной				
	среды 3 этаж	6			

Инв.№ подл. | Подпись и дата | Взам.инв.№

АЛЬБОМ 6

Инв.№ подл. | Подпись и дата | Взам.инв.№

Проводник	Откуда идет	Куда поступает	Данные провода	Примечание
	Технические требования			
	Таблица соединений выполнена на основании схем 503-2-38.89-АСТ л.10			
		503-2-38.89-АСТ л.11		
	Секция 2			
N	ХТ6:5	30-Х12:1	ПВ3 1х1,5	
N	ХТ6:5	31-Х12:1		
N	ХТ6:4	32-Х12:1		
817	ХТ4:1	30-Х1:5	ПВ3 1х1,5	
817	30-Х1:5	30-Х1:11		П
817	30-Х1:11	30-Х1:17		П
817	30-Х1:17	30-Х1:23	ПВ3 1х0,5	П
817	30-Х1:23	30-Х1:29		П
817	ХТ4:2	30-Х2:5	ПВ3 1х1,5	
817	30-Х2:5	30-Х2:11		П
817	30-Х2:11	30-Х2:17		П
817	30-Х2:17	30-Х2:23		П
817	30-Х2:23	30-Х2:29		П
817	ХТ4:3	31-Х1:5	ПВ3 1х1,5	

Проводник	Откуда идет	Куда поступает	Данные провода	Примечание
817	31-Х1:5	31-Х1:11		П
817	31-Х1:11	31-Х1:17		П
817	31-Х1:17	31-Х1:23	ПВ3 1х0,5	П
817	31-Х1:23	31-Х1:29		П
817	ХТ4:4	31-Х2:5	ПВ3 1х1,5	
817	31-Х2:5	31-Х2:11		П
817	31-Х2:11	31-Х2:17	ПВ3 1х0,5	П
817	31-Х2:17	31-Х2-23		П
817	31-Х2:23	31-Х1:29		П
817	ХТ4:5	31-Х1:5	ПВ3 1х1,5	
817	32-Х1:5	32-Х1:11		П
505	ХТ6:1	30-Х1:4	ПВ3 1х1,5	
505	30-Х1:4	30-Х1:10		П
505	30-Х1:10	30-Х1:16	ПВ3 1х0,5	П
505	30-Х1:16	30-Х1:22		П
505	30-Х1:22	30-Х1:28		П
505	ХТ6:2	30-Х2:4	ПВ3 1х1,5	
505	30-Х2:4	30-Х2:10		П
505	30-Х2:10	30-Х2:16	ПВ3 1х0,5	П
505	30-Х2:16	30-Х2:22		П
505	30-Х2:22	30-Х2:28		П
505	ХТ6:2	31-Х1:4	ПВ3 1х1,5	
505	31-Х1:4	31-Х1:10		П
505	31-Х1:10	31-Х1:16	ПВ3 1х0,5	П
505	31-Х1:16	31-Х1:22		П
505	31-Х1:22	31-Х1:28		П
505	ХТ6:3	31-Х2:4	ПВ3 1х1,5	
505	31-Х2:4	31-Х2:10		
505	31-Х2:10	31-Х2:16	ПВ3 1х0,5	П
505	31-Х2:16	31-Х2:22		П

Взам. инв. №

Подпись и дата

Инв. № подл.

503-2-38.89 - АСТ-Н 008

ГИП	Шульгин		
Н.контр.	Сахновская		
Рук.бр.2	Шульгин		
Вав.гр.	Ширяева		
Вед.инж.	Хитина		

Стадия	Лист	Листов
РП	1	7

Щит 4Щ, 5Щ
Таблица соединений

Минавтотранс РСФСР
ГИПРОАВТОТРАНС
Ростовский филиал

503-2-38.89 - АСТ-Н-008 Лист 2

Проводник	Откуда идет	Куда поступает	Данные провода	Примечание
505	31-X2:22	31-X2:28		П
505	XT6:6	32-X1:4	ПВ.3 1×1,5	
505	32-X1:4	32-X1:10		П
505	32-X1:10	32-X1:16		П
505	32-X1:16	32-X1:22	ПВ.3 1×0,5	П
505	32-X1:22	32-X1:28		П
505	XT6:4	32-X2:4	ПВ.3 1×1,5	
505	32-X2:4	32-X2:10	ПВ.3 1×0,5	П
29-9	XT4:7	30-X1:2	ПВ.3 1×1,5	
30-1	30-X1:3	30-X1:8		П
30-2	30-X1:9	30-X1:14	ПВ.3 1×0,5	П
30-3	30-X1:15	30-X1:20		П
30-4	30-X1:21	30-X1:26		П
30-5	30-X1:27	XT5:10	ПВ.3 1×1,5	
30-5	XT5:10	30-X2:2		
30-6	30-X2:3	30-X2:8		П
30-7	30-X2:9	30-X2:14	ПВ.3 1×0,5	П
30-8	30-X2:15	30-X2:20		П
30-9	30-X2:21	XT5:9	ПВ.3 1×1,5	
30-9	XT5:9	31-X1:2		
31-1	31-X1:3	31-X1:8		П
31-2	31-X1:9	31-X1:14	ПВ.3 1×0,5	П
31-3	31-X1:15	31-X1:20		П
31-4	31-X1:21	31-X1:26		П
31-5	31-X1:27	XT5:8	ПВ.3 1×1,5	
31-5	XT5:8	31-X2:2		
31-6	31-X2:3	31-X2:8		П
31-7	31-X2:9	31-X2:14	ПВ.3 1×0,5	П
31-8	31-X2:15	31-X2:20		П
31-9	31-X2:21	XT5:7	ПВ.3 1×1,5	
31-9	XT5:7	32-X1:8		

Взам. инв.№ | Подпись и дата | Инв.№ подл.

Проводник	Откуда идет	Куда поступает	Данные провода	Примечание
32-1	32-X1:9	32-X1:2	ПВ.3 1×0,5	П
511	32-X1:3	XT5:2	ПВ.3 1×1,5	П
861	XT4:9	30-X12:2		
863	XT4:10	31-X12:2		
865	XT5:1	32-X12:2	ПВ.3 1×1,5	
N'	XT6:8	30-X12:3		
N'	XT6:9	31-X12:3		
N'	XT6:10	32-X12:3		
N'	XT:10	Заземляющий болт щита	ПВ.3 1×1,5	
	Секция 1			
N	XT3:5	27-X12:1		
N	XT3:5	28-X12:1		
N	XT3:6	29-X12:1	ПВ.3 1×1,5	
817	XT1:1	27-X1:5		
817	27-X1:5	27-X1:11		П
817	27-X1:11	27-X1:17	ПВ.3 1×0,5	П
817	27-X1:17	27-X1:23		П
817	27-X1:23	27-X1:29		П
817	XT1:2	27-X2:5	ПВ.3 1×1,5	
817	27-X2:5	27-X2:11		П
817	27-X2:11	27-X2:17	ПВ.3 1×0,5	П
817	27-X2:17	27-X2:23		П
817	27-X2:23	27-X2:29		П
817	XT1:3	28-X1:5	ПВ.3 1×1,5	
817	28-X1:5	28-X1:11		П
817	28-X1:11	28-X1:17	ПВ.3 1×0,5	П
817	28-X1:17	28-X1:23		П
817	28-X1:23	28-X1:29		П

Взам. инв.№ | Подпись и дата | Инв.№ подл.

Провадник	Откуда идет	Куда поступает	Данные провода	Примечание
505	28-Х1:22	28-Х1:28	ПВ3 1х0.5	п
505	ХТ3:3	28-Х2:4	ПВ3 1х1.5	
505	28-Х2:4	28-Х2:10		п
505	28-Х2:10	28-Х2:16	ПВ3 1х0.5	п
505	28-Х2:16	28-Х2:22		п
505	28-Х2:22	28-Х2:28		п
505	ХТ3:3	29-Х1:4	ПВ3 1х1.5	
505	29-Х1:4	29-Х1:10		п
505	29-Х1:10	29-Х1:16	ПВ3 1х0.5	п
505	29-Х1:16	29-Х1:22		п
505	29-Х1:22	29-Х1:28		п
505	ХТ3-4	29-Х2:4	ПВ3 1х1,5	
505	29-Х2:4	29-Х2:10		п
505	29-Х2:10	29-Х2:16	ПВ3 1х0,5	п
505	29-Х2:16	29-Х2:22		п
505	29-Х2:22	29-Х2:28		п
26-9	-ХТ2:1	27-Х1:2	ПВ3 1х1.5	
27-1	27-Х1:3	27-Х1:8		п
27-2	27-Х1:9	27-Х1:14	ПВ3 1х0.5	п
27-3	27-Х1:15	27-Х1:20		п
27-4	27-Х1:21	27-Х1:26		п
27-5	27-Х1:27	ХТ2:10	ПВ3 1х1.5	
27-5	ХТ2:10	27-Х2:2		
27-6	27-Х2:3	27-Х2:8		п
27-7	27-Х2:9	27-Х2:14	ПВ3 1х0.5	п
27-8	27-Х2:15	27-Х2:20		п
27-9	27-Х2:21	ХТ2:9	ПВ3 1х1.5	
27-9	ХТ2-9	28-Х1:2		п
28-1	28-Х1:3	28-Х1:8	ПВ3 1х0.5	п

Инв. № подл. | Подпись и дата | Взам. инв. №

Провадник	Откуда идет	Куда поступает	Данные провода	Примечание
817	ХТ1:4	28-Х2:5	ПВ3 1х1.5	
817	28-Х2:5	28-Х2:11		п
817	28-Х2:11	28-Х2:17	ПВ3 1х0.5	п
817	28-Х2:17	28-Х2:23		п
817	28-Х2:23	28-Х2:29		п
817	ХТ1:5	29-Х1:5	ПВ3 1х0.5	п
817	29-Х1:5	29-Х1:11		п
817	29-Х1:11	29-Х1:17	ПВ3 1х0.5	п
817	29-Х1:17	29-Х1:23		п
817	29-Х1:23	29-Х1:29		п
817	ХТ1:6	29-Х2:5	ПВ3 1х1.5	
817	29-Х2:5	29-Х2:11		п
817	29-Х2:11	29-Х2:17	ПВ3 1х0.5	п
817	29-Х2:17	29-Х2:23		п
817	29-Х2:23	29-Х2:29		п
505	ХТ3:1	27-Х1:4	ПВ3 1х1.5	
505	27-Х1:4	27-Х1:10		п
505	27-Х1:10	27-Х1:16	ПВ3 1х0.5	п
505	27-Х1:16	27-Х1:22		п
505	27-Х1:22	27-Х1:28		п
505	ХТ3:2	27-Х2:4	ПВ3 1х1.5	
505	27-Х2:4	27-Х2:10		п
505	27-Х2:10	27-Х2:16	ПВ3 1х0.5	п
505	27-Х2:16	27-Х2:22		п
505	27-Х2:22	27-Х2:28		п
505	ХТ3:2	28-Х1:4	ПВ3 1х1.5	
505	28-Х1:4	28-Х1:10		п
505	28-Х1:10	28-Х1:16	ПВ3 1х0.5	п
505	28-Х1:16	28-Х1:22		п

Инв. № подл. | Подпись и дата | Взам. инв. №

Проводник	Откуда идет	Куда поступает	Данные провода	Приме-чание
28-2	28-X1:9	28-X1:14	ПВ.3 1×0.5	П
28-3	28-X1:45	28-X1:20		П
28-4	28-X1:21	28-X1:26		П
28-5	28-X1:27	XT2:8	ПВ.3 1×1,5	
28-5	XT2:8	28-X2:2		
28-6	28-X2:3	28-X2:8	ПВ.3 1×0,5	П
28-7	28-X2:9	28-X2:14		П
28-8	28-X2:15	28-X2:20		
28-9	28-X2:21	XT2:7		
28-9	XT2:7	29-X1:2		
29-1	29-X1:3	29-X1:8		
29-2	29-X1:9	29-X1:14		
29-3	29-X1:15	29-X1:20		
29-4	29-X1:21	29-X1:26		
29-5	29-X1:27	XT2:6		
29-5	XT2:6	29-X2:2		
29-6	29-X2:3	29-X2:8		
29-7	29-X2:9	29-X2:14	ПВ.3 1×0,5	П
29-8	29-X2:15	29-X2:20		
29-9	29-X2:21	XT1:7		
855	XT1:10	27-X12:2		
857	XT1:9	28-X12:2		
859	XT1:8	29-X12:2		
N'	XT3:8	27-X12:3		
N'	XT3:9	28-X12:3		
N'	XT3:10	29-X12:3		
N'	XT3:10	Заземляющий болт щита		

Взам. инв.№ | Подпись и дата | Инв.№ подл.

АЛЬБОМ Б

Взам. инв.№ | Подпись и дата | Инв.№ подл.

Альбом 6

Проводник	Вывод	Вид контакта	Вывод	Проводник
	Технические требования			

Таблица подключений выполнена на основании схем 503-2-38.89-АСТ л.10÷11 и таблицы соединений 503-2-38.89-АСТ-Н л. 8÷15

Секция 2

	поз.30			
		X1		
29-9	2		п3	30-1
505	4п		п5	817
30-1	8п		п9	30-2
505	10п		п11	817
30-2	14п		п15	30-3
505	16п		п17	817
30-3	20п		п21	30-4
505	22п		п23	817
30-4	26п		27	30-5
505	28		29	817

	поз.30			
		X2		
30-5	2		п3	30-6
505	4		п5	817
30-6	8п		п9	30-7
505	10п		п11	817
30-7	14п		п15	30-8
505	16п		п17	817
30-8	20п		21	30-9
505	22п		п23	817
505	28		29	817
		X12		
N	1		2	861
N'	3			

	поз.31			
		X1		
30-9	2		п3	31-1
505	4п		п5	817
31-1	8п		п9	31-2
505	10п		п11	817
31-2	14п		п15	31-3
505	16п		п17	817
31-3	20п		п21	31-4
505	22п		п23	817
31-4	26п		27	31-5
505	28		29	817
		X2		
31-5	2		п3	31-6
505	4		п5	817
31-6	8п		п9	31-7
505	10п		п11	817
31-7	14п		п15	31-8
505	16п		п17	817
31-8	20п		21	31-9
505	22п		п23	817
505	28		29	817
		X12		
N	1		2	863
N'	3			

	поз.32			
		X1		
32-1	2п		п3	511
505	4п		п5	817
505	10п		п11	817
505	10п		п11	817
17-2	14п		п15	17-3
501	16п		п17	817
17-3	20п		п21	17-4
501	22п		п23	817
17-4	26п		27	17-5
501	28		29	817
		X2		
505	28		29	817
		X12		
N	1		2	865
N'	3			

Альбом 5

Взам.инв.№ | Подпись и дата | Инв.№подл.

ГИП	Шульгин	
Н.контр.	Сахновская	
Рук.бр.2	Шильгин	
Зав.гр.	Ширяева	
Ведущ.	Хитина	

503-2-38.89 -АСТ-Н-ОО9

Стадия	Лист	Листов
РП	1	6

Щит 4Щ, 5Щ
Таблица подключений

Минавтотранс РСФСР
ГИПРОАВТОТРАНС
Ростовский филиал

Взам.инв.№ | Подпись и дата | Инв.№подл.

503-2-38.89 -АСТ-Н-ОО9 Лист 2

Проводник	Вывод	Вид контакта	Вывод	Проводник
		XT4		
817	1	П	2	817
817	2	П	3	817
817	3	П	4	817
817	4	П	5	817
817	5	П	6	817
29-9	7		8	
861	9		10	863
		XT5		
865	1		2	511
	5		6	32-5
31-9	7		8	31-5
30-9	9		10	30-5
		XT6		
501	1	П	2	
	2	П	3	
	3	П	4	
N	5	П	6	
	6	П		
N'	8	П	9	
	9	П	10	
⏚	10	П		
	Секция 1			
	поз.27			
		X1		
817	2п		п3	272-1
505	4п		п5	817
27-1	8п		п9	27-2

Проводник	Вывод	Вид контакта	Вывод	Проводник
505	10п		п11	817
27-2	14п		п15	27-3
505	16п		п17	817
27-3	20п		21	27-4
505	22п		п23	817
27-4	26п		27	27-5
505	28		29	817
	поз.27			
		X2		
27-5	2		п3	27-6
505	4		п5	817
27-6	8п		п9	27-7
505	10п		п11	817
27-7	14п		п15	27-8
505	16п		п17	817
27-8	20п		21	27-9
505	22п		п23	817
505	28		29	817
		X12		
N	1		2	855
N'	3			

Инв.№подл. | Подпись и дата | Взам.инв.№

Проводник	Вывод	Вид контакта	Вывод	Проводник
	поз.28			
		X1		
27-9	2		п3	28-1
505	4п		п5	817
28-1	8п		п9	28-2
505	10п		п11	817
28-2	14п		п15	28-3
505	16п		п17	817
28-3	20п		п21	28-4
505	22п		п23	817
28-4	26п		27	28-5
505	28		29	817
		X2		
28-5	2		п3	28-6
505	4		п5	817
28-6	8п		п9	28-7
505	10п		п11	817
28-7	14п		п15	28-8
505	16п		п17	817
28-8	20п		21	28-9
505	22п		п23	817
505	28		29	817
		X12		
N	1		2	857
N'	3			

Проводник	Вывод	Вид контакта	Вывод	Проводник
	поз.29			
		X1		
28-9	2		п3	29-1
501	4п		п5	817
29-1	8п		п9	29-2
501	10п		п11	817
29-2	14п		п15	29-3
501	16п		п17	817
29-3	20п		п21	29-4
501	22п		п23	817
29-4	26п		п27	29-5
501	28		п29	817
		X2		
29-5	2		п3	29-6
501	4		п5	817
29-6	8п		п9	29-7
501	10п		п11	817
29-7	14п		п15	29-8
501	16п		п17	817
29-8	20п		21	29-9
501	22п		п23	817
501	28		29	817
		X12		
N	1		2	859
N'	3			

Инв.№подл. | Подпись и дата | Взам.инв.№

Проводник	Вывод	Вид контакта	Вывод	Проводник
		XT1		
817	1	П	2	817
817	2	П	3	817
817	3	П	4	817
817	4	П	5	817
817	5	П	6	817
29-9	7		8	859
857	9		10	855
		XT3		
505	1	П	2	505
505	2	П	3	505
505	3	П	4	505
N	5	П	6	N
N	6		7	
N'	8	П	9	N
N'	9	П	10	⏚

Проводник	Вывод	Вид контакта	Вывод	Проводник
		XT2		
26-9	1		2	
	3		4	
	5		6	29-5
28-9	7		8	28-5
27-9	9		10	27-5

11
27...32

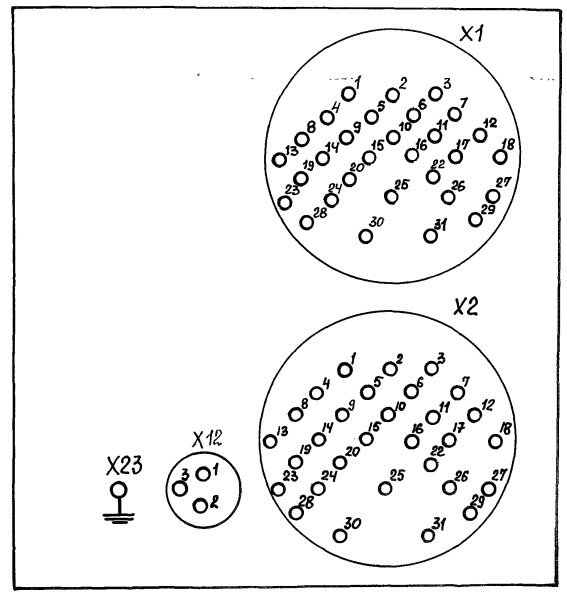

АЛЬБОМ 6

Поз.	Обозначение	Наименование	Кол	Примечание
		Документация		
	503-2-38.89 - АСТ-Н л.8...15	Таблица соединений		
	503-2-38.89 - АСТ-Н л.16...21	Таблица подключений		
		Стандартные изделия		
1		Щит панельный с каркасом двухсекционный ЩПК-2-3П-I-(800+800)УХЛ4 УР00 ОСТ 36.13-76	1	
2		Рейка Р800 ТК3-101-83	2	
3		Уголок УП 42×25 ℓ=630 ТК4-2222-74	2	
4		Опора ОК 800 ТК3-240-83	6	
5		Швеллер боковой ШБ 600 ТК3-241-83	12	
6		Узел 34 ТМ3-25-86	24	
7		Узел 35 ТМ3-25-86	24	
8		Узел 46 ТМ3-25-86	24	
9		Узел 47 ТМ3-25-86	12	

Взам. инв. №

Подпись и дата

Инв. № подл.

ГИП	Шульгин	
Н.контр	Сахновская	
Рук.бр.2	Шульгин	
Зав. гр.	Ширяева	
Вед.инж.	Хитина	

503-2-38.89 — АСТ-Н-010

Щит 6Щ. 7Щ.
Общий вид

Стадия	Лист	Листов
РП	1	7

Минавтотранс РСФСР
ГИПРОАВТОТРАНС
Ростовский филиал

АЛЬБОМ 6

Поз	Обозначение	Наименование	Кол.	Примечание
10		Скоба	5	
		Прочие изделия		
11	поз. 19...24	Сигнализатор термохимический СТМ-1Д	6	
12	ХТ1... ХТ6	Блок Б324-4П16-В/ВУЗ-10 ТУ16-526.462-79	6	
13	—	Рамка РПМ 66×24	6	
14	—	Крышка торцевая КТ54У	6	
		Материалы		
15		Провод ПВЗ 1×0,5; 380 ГОСТ 6323-79* Е	60	м
16		Провод ПВЗ 1×1.5; 380 ГОСТ 6323-79* Е	30	м

Взам. инв. №

Подпись и дата

Инв. № подл.

503-2-38.89 — АСТ-Н-010

Лист 2

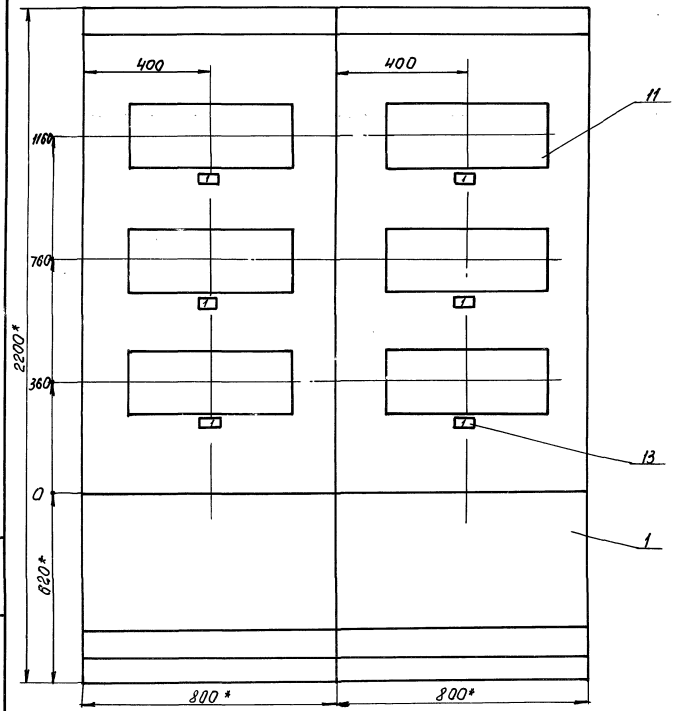

Разметка для крепления сигнализатора СТМ-1Д

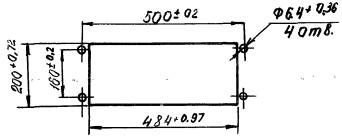

1* Размеры для справок.
2. Покрытие – вариант 3 ОСТ 36.13-76.
3. Приборы поз.11 закрепить скобой поз.10 и укрепить на каркасе щита по черт. ТМ3-141-83 (применительно)

Инв.№ подл. | Подпись и дата | Взам. инв.№

Альбом О

Вид на внутренние плоскости (развернуто)

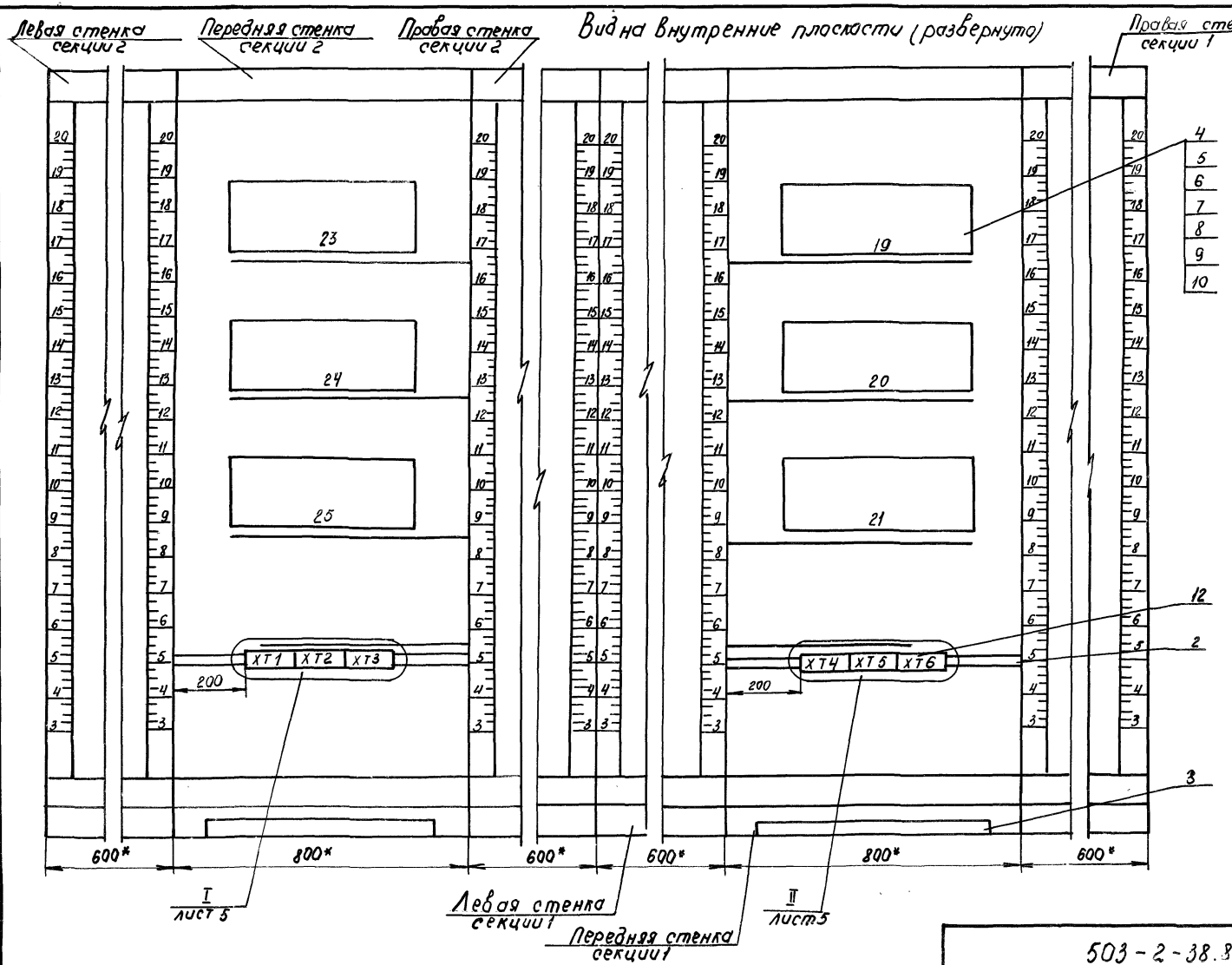

Инв. № подл. | Подпись и дата | Взам. инв. №

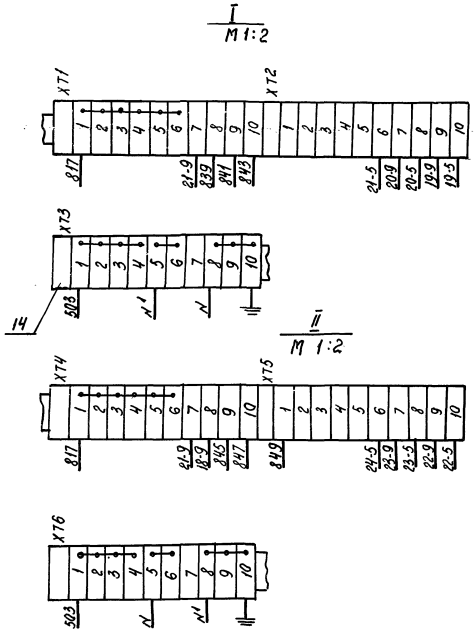

Скоба поз. 10

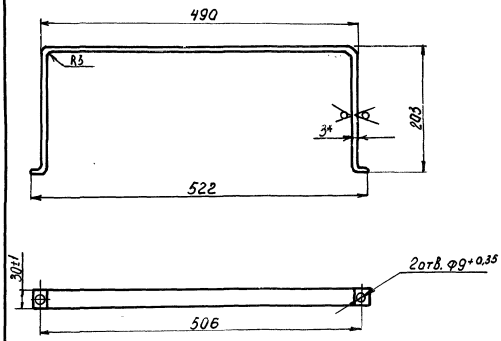

1* Размер для справок

2 Материал – лист Б-ПН-3,0 ГОСТ 19903-74*
5-II-Н-10 ГОСТ 16523-70*

3 Неуказанные предельные отклонения размеров отверстий H14, валов h14

Надписи на табло и в рамках

Продолжение

№ надписи	Текст надписи	Кол.	№ надписи	Текст надписи	Кол.
	Рамка 66 х 24				
1	Контроль воздушной				
	среды 2 этаж	6			

Инв. № подл. | Подпись и дата | Взам. инв. №

АЛЬБОМ 6

Инв. № подл. | Подпись и дата | Взам. инв. №

Проводник	Откуда идет	Куда поступает	Данные провода	Примечание
	Технические требования			
	Таблица соединений выполнена на			
	основании схем 503-2-38.89-АСТ лл 10; 11			
	Секция 2			
N	XT6:5	22-X12:1	ПВ.31×1.5	
N	XT6:5	23-X12:1		
N	XT6:4	24-X12:1		
817	XT4:1	22-X1:5	ПВ.31×1.5	
817	22-X1:5	22-X1:11		П
817	22-X1:11	22-X1:17		П
817	22-X1:17	22-X1:23	ПВ3 1×0.5	П
817	22-X1:23	22-X1:29		П
817	XT4:2	22-X2:5	ПВ3 1×1.5	
817	22-X2:5	22-X2:11		П
817	22-X2:11	22-X2:17		П
817	22-X2:17	22-X2:23		П
817	22-X2:23	22-X2:29		П
817	XT4:3	23-X1:5	ПВ.3 1×1.5	

Инв.№ подл. | Подпись и дата | Взам. инв.№

503-2-38.89-АСТ-Н-011

			Стадия	Лист	Листов
ГИП	Шульгин		РП	1	8
Н.контр.	Сахновская				
Рук.бр.2	Шульгин				
Зав.гр.	Ширяева				
Вед.инж.	Хитина				

Щит 6 Ш. 7 Щ. Таблица соединений

ТИНАКТОТРАНСРЕФР ГИПРОАВТОТРАНС Ростовский филиал

Проводник	Откуда идет	Куда поступает	Данные провода	Примечания
817	23-X1:5	23-X1:11		П
817	23-X1:11	23-X1:17		П
817	23-X1:17	23-X1:23	ПВ.3 1×0.5	П
817	23-X1:23	23-X1:29		П
817	XT4:4	23-X2:5	ПВ.3 1×1.5	
817	23-X2:5	23-X2:11		П
817	23-X2:11	23-X2:17	ПВ3 1×0.5	П
817	23-X2:17	23-X2:23		П
817	23-X2:23	23-X1:29		П
817	XT4:5	24-X1:5	ПВ.3 1×1.5	
817	24-X1:5	24-X1:11		П
817	24-X1:11	24-X1:17	ПВ3 1×0.5	П
817	24-X1:17	24-X1:23		П
817	24-X1:23	24-X1:29		П
817	XT4:6	24-X2:5	ПВ.3 1×1.5	
817	24-X2:5	24-X2:11		П
817	24-X2:11	24-X2:17	ПВ.3 1×0.5	П
817	24-X2:17	24-X2:23		П
817	24-X2:23	24-X2:29		П
503	XT6:1	22-X1:4	ПВ.3 1×1.5	
503	22-X1:4	22-X1:10		П
503	22-X1:10	22-X1:16	ПВ.3 1×0.5	П
503	22-X1:16	22-X1:22		П
503	22-X1:22	22-X1:28		П
503	XT6:2	29-X2:4	ПВ.3 1×1.5	
503	22-X2:4	22-X2:10		П
503	22-X2:10	22-X2:16	ПВ.3 1×0.5	П
503	22-X2:16	22-X2:22		П
503	29-X2:22	22-X2:28		П
503	XT6:2	23-X1:4	ПВ.3 1×1.5	

Инв.№ подл. | Подпись и дата | Взам. инв.№

503-2-38.89-АСТ-Н-011 Лист 2

Проводник	Откуда идет	Куда поступает	Данные провода	Примечание
503	23 – X1:4	23-X1:10		п
503	23-X1:10	23-X1:16	ПВ.3 1х0.5	п
503	23-X1:16	23-X1:22		п
503	23-X1:22	23-X1:28		п
503	X T6:3	23-X2:4	ПВ.3-1 х1.5	
503	23-X2:4	23-X2:10		
503	23-X2:10	23-X2:16	ПВ.3 1х0.5	п
503	23-X2:16	23-X2:22		п
503	23-X2:22	23-X2:28		п
503	X T6:6	24-X1:4	ПВ3 1х1.5	
503	24-X1:4	24-X1:10		п
503	24-X1:10	24-X1:16		п
503	24-X1:16	24-X1:22	ПВ.3 1х0.5	п
503	24-X1:22	24-X1:28		п
503	X T6:4	24-X2:4	ПВ3 1х1.5	
503	24-X2:4	24-X2:10		п
503	24-X2:10	24-X2:16	ПВ.3 1х0.5	п
503	24-X2:16	24-X2:22		п
503	24-X2:22	24-X2:28		п
21-9	X T4:7	22-X1:2	ПВ3.1х1.5	
22-1	22-X1:3	22-X1:8		п
22-2	22-X1:9	22-X1:14	ПВ3 1х0.5	п
22-3	22-X1:15	22-X1:20		п
22-4	22-X1:21	22-X1:26		п
22-5	22-X1:27	X T5:10	ПВ.3 1х1.5	
22-5	X T5:10	22-X2:2		
22-6	22-X2:3	22-X2:8		п
22-7	22-X2:9	22-X2:14	ПВ.3 1х0.5	п
22-8	22-X2:15	22-X2:20		п

Инв.№ подл. | Подпись и дата | Взам. инв.№

Проводник	Откуда идет	Куда поступает	Данные провода	Примечание
22-9	15-X2:21	X T5:9	ПВ.3 1х1.5	
22-9	X T5:9	23-X1:2		
23-1	23-X1:3	23-X1:8		п
23-2	23-X1:9	23-X1:14	ПВ.3 1х0.5	п
23-3	23-X1:15	23-X1:20		п
23-4	23-X1:21	23-X1:26		п
23-5	23-X1:27	X T5:8	ПВ.3 1х1.5	
23-5	X T5:8	23-X2:2		
23-6	23-X2:3	23-X2:8		п
23-7	23-X2:9	23-X2:14	ПВ3 1х0.5	п
23-8	23-X2:15	23-X2:20		п
23-9	23-X2:21	X T5:7	ПВ.3 1х1.5	
23-9	X T5:7	24-X1:2		
24-1	24-X1:3	24-X1:8		п
24-2	24-X1:9	24-X1:14	ПВ.3 1х0.5	п
24-3	24-X1:15	24-X1:20		п
24-4	24-X1:21	24X1:26		п
24-5	24-X1:27	X T5:6	ПВ.3 1х1.5	
24-5	X T5:6	24-X2:2		
24-6	24-X2:3	24-X2:8		п
24-7	24-X2:9	24-X2:14	ПВ.31х0.5	п
24-8	24-X2:15	24-X2:20		п
18-9	24-X2:21	X T4:8		
845	X T4:9	22-X12:2		
847	X T4:10	23-X12:2		
849	X T5:1	24-X12:2	ПВ.3 1х1.5	
N1	X T6:8	22-X12:3		
N1	X T6:9	23-X12:3		
N1	X T6:10	24-X12:3		

Инв.№ подл. | Подпись и дата | Взам. инв.№

Проводник	Откуда идет	Куда поступает	Данные провода	Примеч.
N1	ХТ:10	Заземляющий болт щита	ПВ3 1×1.5	
	Секция 1			
N	ХТ3:5	19-ХР:1		
N	ХТ3:5	20-Х12:1		
N	ХТ3:6	21-Х12:1	ПВ.3 1×1.5	
817	ХТ1:1	19-Х1:2		
817	19-Х1:2	19-Х1:5		
817	19-Х1:5	19-Х1:11		п
817	19-Х1:11	19-Х1:17	ПВ3 1×0,5	п
817	19-Х1:17	19-Х1:23		п
817	19-Х1:23	19-Х1:29		п
817	ХТ-1:2	19-Х2:5	ПВ.3 1×1.5	
817	19-Х2:5	19-Х2:11		п
817	19-Х2:11	19-Х2:17	ПВ.3 1×0.5	п
817	19-Х2:17	19-Х2:23		п
817	19-Х2:23	19-Х2:29		п
817	ХТ1:3	20-Х1:5	ПВ.3 1×1.5	
817	20-Х1:5	20-Х1:11		п
817	20-Х1:11	20-Х1:17	ПВ.3 1×0,5	п
817	20-Х1:17	20-Х1:23		п
817	20-Х1:23	20-Х1:29		п
817	ХТ1:4	20-Х2:5	ПВ3 1×1.5	
817	20-Х2:5	20-Х2:11		п
817	20-Х2:11	20-Х2:17	ПВ.3 1×0.5	п
817	20-Х2:17	20-Х2:23		п
817	20-Х2:23	20-Х2:29		п
817	ХТ1:5	21-Х1:5	ПВ3 1×1.5	

Инв.№ подл. | Подпись и дата | Взам. инв.№

Проводник	Откуда идет	Куда поступает	Данные провода	Примеч.
817	21-Х1:5	21-Х1:11		п
817	21-Х1:11	21-Х1:17	ПВ.3 1×0.5	п
817	21-Х1:17	21-Х1:23		п
817	21-Х1:23	21-Х1:29		п
817	ХТ1:6	21-Х2:5	ПВ.3 1×1.5	
817	21-Х2:5	21-Х2:11		п
817	21-Х2:11	21-Х2:17	ПВ.3 1×0.5	п
817	21-Х2:17	21-Х2:23		п
817	21-Х2:23	21-Х2-29		п
503	ХТ3:1	19-Х1:4	ПВ.3 1×1.5	
503	19-Х1:4	19-Х1:10		п
503	19-Х1:10	19-Х1:16	ПВ.3 1×0.5	п
503	19-Х1:16	19-Х1:22		п
503	19-Х1:22	19-Х1:28		п
503	ХТ3:2	19-Х2:4	ПВ3 1×1.5	
503	19-Х2:4	19-Х2:10		п
503	19-Х2:10	19-Х2:16	ПВ.3 1×0.5	п
503	19-Х2:16	19-Х2:22		п
503	19-Х2:22	19-Х2:28		п
503	ХТ3:2	20-Х1:4	ПВ3 1×1.5	
503	20-Х1:4	20-Х1:10		п
503	20-Х1:10	20-Х1:16	ПВ.3 1×0.5	п
503	20-Х1:16	20-Х1:22		п
503	20-Х1:22	20-Х1:28		п
503	ХТ3:3	20-Х2:4	ПВ.3 1×1.5	
503	20-Х2:4	20-Х2:10		п
503	20-Х2:10	20-Х2:16	ПВ.3 1×0.5	п
503	20-Х2:16	20-Х2:22		п
503	20-Х2:22	20-Х2:28		п

Инв.№ подл. | Подпись и дата | Взам. инв.№

Проводник	Откуда идет	Куда поступает	Данные провода	Примеч.
503	ХТ3 : 3	21-Х1 : 4	ПВ3 1х1.5	
503	21-Х1 : 4	21-Х1 : 10	ПВ3 1х0.5	п
503	21-Х1 : 10	21-Х1 : 16		п
503	21-Х1 : 16	21-Х1 : 22		п
503	21-Х1 : 22	21-Х1 : 28		п
503	ХТ3 : 4	21-Х2 : 4	ПВ3 1х1.5	
503	21-Х2 : 4	21-Х2 : 10	ПВ3 1х0.5	п
503	21-Х2 : 10	21-Х2 : 16		п
503	21-Х2 : 16	21-Х2 : 22		п
503	21-Х2 : 22	21-Х2 : 28		п
19-1	19-Х1 : 3	19-Х1 : 8	ПВ3 1х0.5	п
19-2	19-Х1 : 9	19-Х1 : 14		п
19-3	19-Х1 : 15	19-Х1 : 20		п
19-4	19-Х1 : 21	19-У1 : 26		п
19-5	19-Х1 : 27	ХТ2 : 10	ПВ3 1х1.5	
19-5	ХТ2 : 10	19-Х2 : 2		
19-6	19-Х2 : 3	19-Х2 : 8	ПВ3 1х0.5	п
19-7	19-Х2 : 9	19-Х2 : 14		п
19-8	19-Х2 : 15	19-Х2 : 20		п
19-9	19-Х2 : 21	ХТ2 : 9	ПВ3 1х1.5	
19-9	ХТ2 : 9	20-Х1 : 2		п
20-1	20-Х1 : 3	20-Х1 : 8	ПВ3 1х0.5	п
20-2	20-Х1 : 9	20-Х1 : 14		п
20-3	20-Х1 : 45	20-Х1 : 20		п
20-4	20-Х1 : 21	20-Х1 : 26		п
20-5	20-Х1 : 27	ХТ2 : 8	ПВ3 1х1.5	
20-5	ХТ2 : 8	20-Х2 : 2		
20-6	20-Х2 : 3	20-Х2 : 8	ПВ3 1х0.5	п
20-7	20-Х2 : 9	20-Х2 : 14		п

Инв. № подл. | Подпись и дата | Взам. инв. №

Проводник	Откуда идет	Куда поступает	Данные провода	Примеч.
20-8	20-Х2 : 15	20-Х2 : 20		
20-9	20-Х2 : 21	ХТ2 : 7		
20-9	ХТ2 : 7	21-Х1 : 2		
21-1	21-Х1 : 3	21-Х1 : 8		
21-2	21-Х1 : 9	21-Х1 : 14		
21-3	21-Х1 : 15	21-Х1 : 20		
21-4	21-Х1 : 21	21-Х1 : 26		
21-5	21-Х1 : 27	ХТ2 : 6		
21-5	ХТ2 : 6	21-Х2 : 2		
21-6	21-Х2 : 3	21-Х2 : 8	ПВ3 1х0.5	п
21-7	21-Х2 : 9	21-Х2 : 14		
21-8	21-Х2 : 15	21-Х2 : 20		
21-9	21-Х2 : 21	ХТ1 : 7		
839	ХТ1 : 8	19-Х12 : 2		
841	ХТ1 : 9	20-Х12 : 2		
843	ХТ1 : 10	21-Х12 : 2		
N'	ХТ3 : 8	19-Х12 : 3		
N'	ХТ3 : 9	20-Х12 : 3		
N'	ХТ3 : 10	21-Х12 : 3		
N'	ХТ3 : 10	Заземляющий болт щита		

Инв. № подл. | Подпись и дата | Взам. инв. №

Проводник	Вывод	Вид контакта	Вывод	Проводник
Технические требования				
Таблица подключений выполнена на основании схем				
503-2-38.89-АСТ л. 10,11				
и таблицы соединений 503-2-38.89-АСТ-Н л. 8÷15				
Секция 2				
поз. 22				
		X1		
21-9	2		п3	22-1
503	4п		п5	817
22-1	8п		п9	22-2
503	10п		п11	817
22-2	14п		п15	22-3
503	16п		п17	817
22-3	20п		п21	22-4
503	22п		п23	817
22-4	26п		27	22-5
503	28		29	817

Проводник	Вывод	Вид контакта	Вывод	Проводник
поз. 22				
		X2		
22-5	2		п3	22-6
503	4		п5	817
22-6	8п		п9	22-7
503	10п		п11	817
22-7	14п		п15	22-8
503	16п		п17	817
22-8	20п		21	22-9
503	22п		п23	817
503	28		29	817
		X12		
N	1		2	845
N	3			

ГИП	Шульгин		
Н.контр.	Сахновская		
Рук.гр.2	Шульгин		
Зав.гр.	Ширяева		
Ведущ.инж.	Хитина		

503-2-38.89-АСТ-Н-012

Стадия	Лист	Листов
РП	1	6

Щит 6Щ, 7Щ.
Таблица подключений

Минавтотранс РСФСР
ГИПРОАВТОТРАНС
Ростовский филиал

Инв.№ подл. | Подпись и дата | Взам.инв.№

Проводник	Вывод	Вид контакта	Вывод	Проводник
	поз. 23			
		X1		
22-9	2		п3	23-1
503	4п		п5	817
23-1	8п		п9	23-2
503	10п		п11	817
23-2	14п		п15	23-3
503	16п		п17	817
23-3	20п		п21	23-4
503	22п		п23	817
23-4	26п		27	23-5
503	28		29	817
		X2		
23-5	2		п3	23-6
503	4		п5	817
23-6	8п		п9	23-7
503	10п		п11	817
23-7	14п		п15	23-8
501	16п		п17	817
23-8	20п		21	23-9
503	22п		п23	817
503	28		29	817
		X12		
N	1		2	847
N'	3			

Проводник	Вывод	Вид контакта	Вывод	Проводник
	поз. 24			
		X1		
23-9	2		п3	24-1
503	4п		п5	817
24-1	8п		п9	24-2
503	10п		п11	817
24-2	14п		п15	24-3
503	16п		п17	817
24-3	20п		п21	24-4
503	22п		п23	817
24-4	26п		27	24-5
503	28		29	817
		X2		
24-5	2		п3	24-6
503	4		п5	817
24-6	8п		п9	24-7
503	10п		п11	817
24-7	14п		п15	24-8
503	16п		п17	817
24-8	20п		21	18-9
503	22п		п23	817
503	28		29	817
		X12		
N	1		2	849
N'	3			

Инв.№ подл. | Подпись и дата | Взам.инв.№

503-2-38.89-АСТ-Н-012

Лист 2

Проводник	Вывод	Вид контакта	Вывод	Проводник
		XT4		
817	1	п	2	817
817	2	п	3	817
817	3	п	4	817
817	4	п	5	817
817	5	п	6	817
21-9	7		8	18-9
845	9		10	847
		XT5		
849	1			
	5		6	24-5
23-9	7		8	23-5
22-9	9		10	22-5
		XT6		
503	1	п	2	
	2	п	3	
	3	п	4	
N	5	п	6	
	6	п		
N'	8	п	9	
	9	п	10	
⏚	10	п		
	Секция 1			
	поз. 19			
		X1		
817	2п		п3	19-1
503	4п		п5	817
19-1	8п		п9	19-2

Проводник	Вывод	Вид контакта	Вывод	Проводник
503	10п		п11	817
19-2	14п		п15	19-3
503	16п		п17	817
19-3	20п		21	19-4
503	22п		п23	817
19-4	26п		27	19-5
503	28		29	817
	поз. 19			
		X2		
19-5	2		п3	19-6
503	4		п5	817
19-6	8п		п9	19-7
503	10п		п11	817
19-7	14п		п15	19-8
503	16п		п17	817
19-8	20п		21	19-9
503	22п		п23	817
503	28		29	817
		X12		
N	1		2	839
N'	3			

Проводник	Вывод	Вид контакта	Вывод	Проводник
	поз. 20			
		X1		
19-9	2		п3	20-1
503	4п		п5	817
20-1	8п		п9	20-2
503	10п		п11	817
20-2	14п		п15	20-3
503	16п		п17	817
20-3	20п		п21	20-4
503	22п		п23	817
20-4	26п		27	20-5
50	28		29	817
		X2		
20-5	2		п3	20-6
503	4		п5	817
20-6	8п		п9	20-7
503	10п		п11	817
20-7	14п		п15	20-8
503	16п		п17	817
20-8	20п		21	20-9
503	22п		п23	817
503	28		29	817
		X12		
N	1		2	841
N'	3			

Проводник	Вывод	Вид контакта	Вывод	Проводник
	поз. 21			
		X1		
20-9	2		п3	21-1
503	4п		п5	817
21-1	8п		п9	21-2
503	10п		п11	817
21-2	14п		п15	21-3
503	16п		п17	817
21-3	20п		п21	21-4
503	22п		п23	817
21-4	26п		п27	21-5
503	28		п29	817
		X2		
21-5	2		п3	21-6
503	4		п5	817
21-6	8п		п9	21-7
503	10п		п11	817
21-7	14п		п15	21-8
503	16п		п17	817
21-8	20п		21	21-9
503	22п		п23	817
503	28		29	817
		X12		
N	1		2	843
N'	3			

Проводник	Вывод	Вид соединения	Вывод	Проводник
		XT1		
817	1	П	2	817
817	2	П	3	817
817	3	П	4	817
817	4	П	5	817
817	5	П	6	817
21-9	7		8	839
841	9		10	843
		XT2		
21-5	6		7	20-9
19-5	8		9	19-9
19-5	10			
		XT3		
503	1	П	2	503
503	2	П	3	503
503	3	П	4	503
N	5	П	6	N
N	6		7	
N'	8	П	9	N
N	9	П	10	⏚

Проводник	Вывод	Вид соединения	Вывод	Проводник

Инв. № подл. | Подпись и дата | Взам. инв. №

АЛЬБОМ 6

11
19... 24

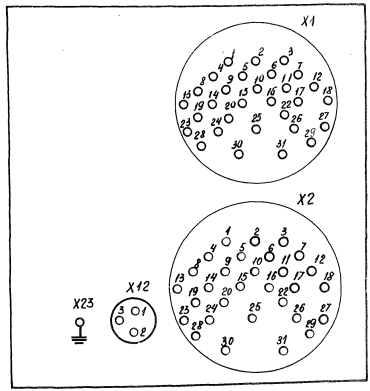

Инв. № подл. | Подпись и дата | Взам. инв. №

Номер листа	Наименование	Стр.
1,2	Перечень чертежей, передаваемых заводу-изготовителю Минэлектротехпрома	50
1	Перечень комплектных устройств	52
	Шкаф управления 1ШУ (2ШУ, 5ШУ, 7ШУ)	
1	Перечень надписей	52
1,2	Технические данные аппаратов	53
1	Общий вид	54
1	1ШУ (2ШУ) Схема соединений (начало)	55
2	1ШУ (2ШУ) Схема соединений (окончание)	56
1	5ШУ (7ШУ) Схема соединений (начало)	57
2	5ШУ (7ШУ) Схема соединений (окончание)	58
1	1ШУ (2ШУ) Схема электрическая принципиальная	59
1	5ШУ (7ШУ) Схема электрическая принципиальная	60
	Шкаф управления 3ШУ	
1	Перечень надписей	61
1,2	Технические данные аппаратов	62
1	Общий вид	61
1	Схема соединений (начало)	63
2	Схема соединений (окончание)	64
1	Схема электрическая принципиальная	65
	Шкаф управления 4ШУ	
1	Перечень надписей	66
1,2	Технические данные аппаратов	67

Номер листа	Наименование	Стр.
1	Общий вид	66
1	Схема соединений (начало)	68
2	Схема соединений (окончание)	69
1	Схема электрическая принципиальная	70
	Шкаф управления 6ШУ	
1	Перечень надписей	71
1,2	Технические данные аппаратов	72
1	Общий вид	71
1	Схема соединений (начало)	73
2	Схема соединений (окончание)	74
1	Схема электрическая принципиальная	75

Инв. № подл. | Подпись и дата | Взам. инв. №

			503-2-38.89 – АСТ-Н
ГИП	Шульгин		Перечень чертежей, передаваемых заводу-изготовителю Минэлектротехпрома
Н.контр.	Сахновская		Стадия: РП; Лист: 1; Листов: 2
Рук.бр.2	Шульгин		Минавтотранс РСФСР ГИПРОАВТОТРАНС Ростовский филиал
Зав.гр.	Ширяева		
Вед.инж.	Хитина		

Номер листа	Наименование	Стр.
	Шкаф управления ЗШУ	
1	Перечень надписей	76
1,2	Технические данные аппаратов	77
1	Общий вид	78
1	Схема соединений (начало)	78
2	Схема соединений (окончание)	79
1	Схема электрическая принципиальная	80
	Шкаф 1Ш	
1	Перечень надписей	81
1,2	Технические данные аппаратов	82
1	Общий вид	83
1	Схема соединений (начало)	84
2	Схема соединений (окончание)	85
1	Схема электрическая принципиальная	86
	Шкаф 2Ш	
1	Перечень надписей	81
1	Технические данные аппаратов	87
1	Общий вид	87
1	Схема соединений (начало)	88
2	Схема соединений (окончание)	89
1	Схема электрическая принципиальная	90

Номер листа	Наименование	Стр.
	Шкаф 3Ш	
1	Перечень надписей	91
1	Технические данные аппаратов	91
1	Общий вид	92
1	Схема соединений	93
1	Схема электрическая принципиальная	92
	Щит сигнализации ЩС	
1	Перечень надписей	94
1	Технические данные аппаратов	94
1	Общий вид	95
1	Схема соединений	96
1	Схема электрическая принципиальная	95
1	Опросный лист для заказа ВРУ	97

Наименование	Кол. НКУ	Кол. приведенных панелей	Обозначение чертежа общего вида	Примечание
1 Шкаф управления 1ШУ (2ШУ, 5ШУ, 7ШУ)	4	4		
2 Шкаф управления 3ШУ	1	1		
3 Шкаф управления 4ШУ	1	1		
4 Шкаф управления 6ШУ	1	1		
5 Шкаф управления 8ШУ	1	1		
6 Шкаф 1Ш	1	1		
7 Шкаф 2Ш	1	1		
8 Шкаф 3Ш	1	1		
9 Щит сигнализации ЩС	1	1		

Инв. № подл. | Подпись и дата | Взам. инв. №

ГИП	Шульгин		
Н. контр.	Сахновская		
Рук. бр. 2	Шульгин		
Зав. гр.	Шурыева		
Вед. инж.	Хитина		

503-2-38.89 – АСТ-Н-013

Перечень комплектных устройств

Стадия	Лист	Листов
РП		1

Минавтотранс РСФСР ГИПРОАВТОТРАНС Ростовский филиал

Панель	Надпись	Поз. обозначение	Места надписи	Текст	Кол.	Вид шрифта	Заго-товка
	1	Y1-SF	Таблички	Воздушно-тепловая завеса 1А	1		
	2	1-SF	Таблички	Ворота 1А	1		
	3	1-HL	Таблички	Ворота открыты	1		
	4	1-SA	Таблички	Ворота Руч-Выкл-Автоматическое	1		
	5	Y1-SA	Таблички	ВЗ Руч-Выкл-Автоматическое	1		
	6	1-SB1	Таблички	Ворота	1		
	7	–	Таблички	1ШУ	1		

Инв. № подл. | Подпись и дата | Взам. инв. №

ГИП	Шульгин		
Н. контр.	Сахновская		
Рук. бр. 2	Шульгин		
Зав. гр.	Шурыева		
Вед. инж.	Хитина		

503-2-38.89 – АСТ-Н-014

Шкаф управления 1ШУ (2ШУ) Перечень надписей

Стадия	Лист	Листов
РП		1

Минавтотранс РСФСР ГИПРОАВТОТРАНС Ростовский филиал

Альбом 6

Формат	Зона	Поз.	Обозначение	Наименование	Кол.	Примечание
				Документация		
А3			503-2-38.89-АСТ-Н л. 4	Чертеж общего вида	1	
А3			503-2-38.89-АСТ-Н л.9;10	Схема электрическая принципиальная	1	
А3			503-2-38.89-АСТ-Н л.5÷8	Схема соединений	2	
А4			503-2-38.89 АСТ-Н л. 1	Таблица перечня надписей	1	
				Сборочные единицы		
		1		Ящик ЯУ3-1265	1	
				Н1		
				Выключатель АК63-1МУ3; U~500В		
		1		1,0×1,5	1	У1-SF
		2		1,6×1,5	1	1-SF
		3		Пускатель ПМА-121002; U~220В		
				50Гц; приставка ПКЛ-2204	1	У1-КМ
		4		Пускатель ПМЛ-161102; U~220В		
				50Гц; Две приставки ПКЛ-2204	1	1-КМ1; 1-КМ2
				Реле U~ 220В		
		5		РПУ-2-М96220У3А	4	1-К1...1-К4
		6		РР-8200 УХЛ4	3	1-КН1...1-КН3
				Блок зажимов		
				Б 324-4П25-В/ВУ3-10	10	

Формат	Зона	Поз.	Обозначение	Наименование	Кол.	Примечание
				Н51		
		7		Переключатель ПКУ3-12 СУ3		
				Схема 2001 рук. рев	2	1-SA; 41-SA
		8		Пост ПКЕ-112-3У3 толк.		
				Верх ½ 1р, толк. средн.		
				Iз 1р. толк. нижн. красн.		
				1з 1р	1	1-SB1
		9		Арматура АС-220		
				линза красн	1	1-HL

Инв.№ подл. | Подпись и дата | Взам. инв.№

ГИП	Шульгин		503-2-38.89-АСТ-Н-015
Н.контр.	Казновская		
Рук. бр. 2	Шульгин		Шкаф управления ШУ (2ШУ, 3ШУ, 7ШУ) Технические данные аппаратов
Зав. гр.	Ширяева		
Вед. инж.	Хитина		

Стадия	Лист	Листов
РП	1	2

Гипроавтотранс Ростовский филиал

503-2-38.89 – АСТ-Н-015 Лист 2

Альбом 0

Вид спереди
Дверь не показана

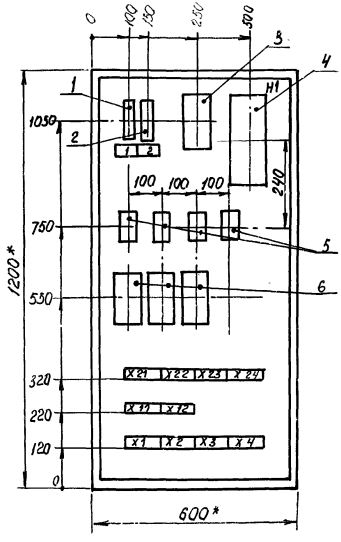

* Размеры для справок

Дверь
Вид спереди

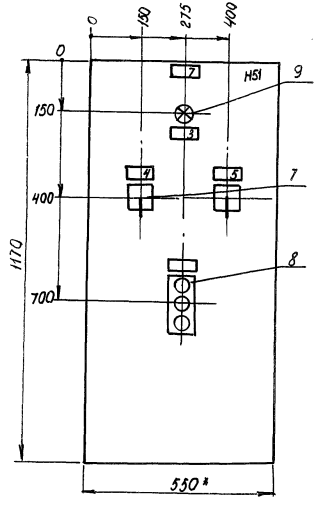

				503-2-38.89 – АСТ-Н-016	
				Шкаф управления 1ШУ (2ШУ, 5ШУ, 7ШУ). Общий вид	Стадия: РП; Масса: ; Масштаб: 1:10
ГИП	Шульгин				Лист; Листов 1
Н.контр.	Сахновская				Минавтотранс РСФСР ГИПРОАВТОТРАНС Ростовский филиал
Рук. бр.2	Шульгин				
Зав. гр.	Ширяева				
Вед. инж.	Хитина				
Инженер	Барчук				

Инв. № подл. | Подпись и дата | Взам. инв. №

Вид спереди

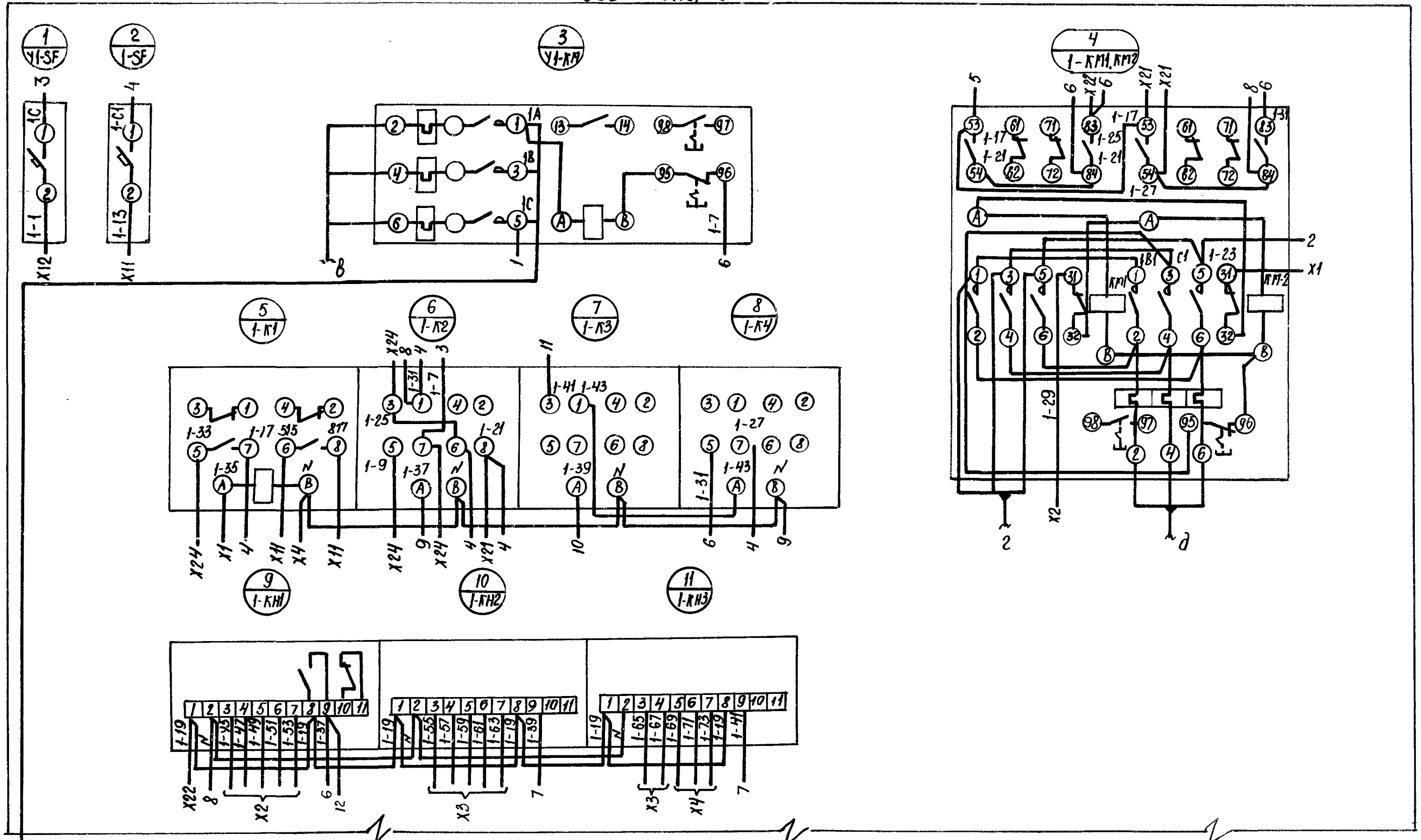

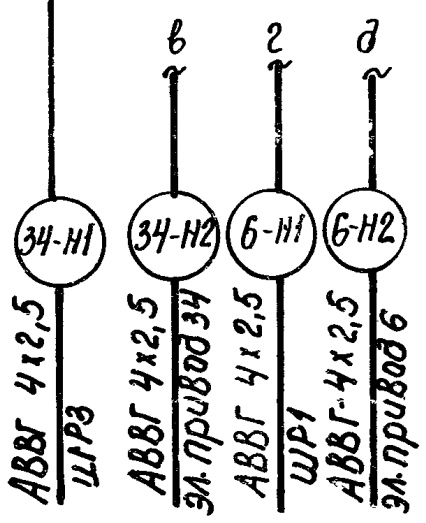

Инв.№ подл.	Подпись и дата	Взам. инв.№

			503-2-38.89 — АСТ-Н-017			
			Шкаф управления 1ШУ (2ШУ) Схема соединений	Стадия	Масса	Масштаб
ГНП	Шульгин			РП		
Н. контр.	Сахновская			Лист 1	Листов 2	
Рук. Бр. 2	Шульгин			Минавтотранс РСФСР ГИПРОАВТОТРАНС Ростовский филиал		
Зав. гр.	Ширяева					
Вед. инж.	Хитина					
Инженер	Барчук					

Вид спереди

Дверь (вид сзади)

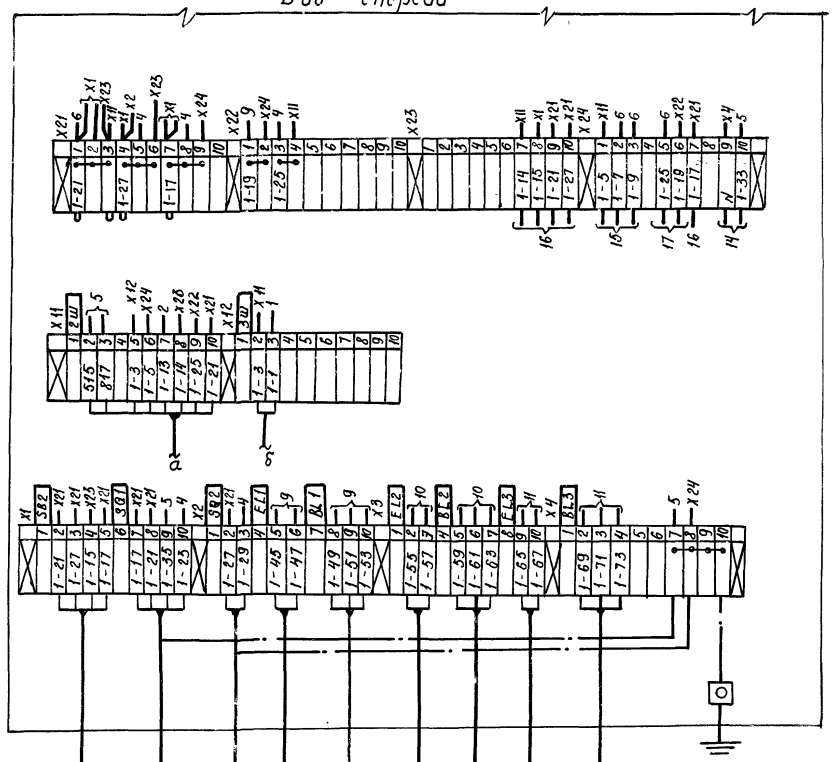

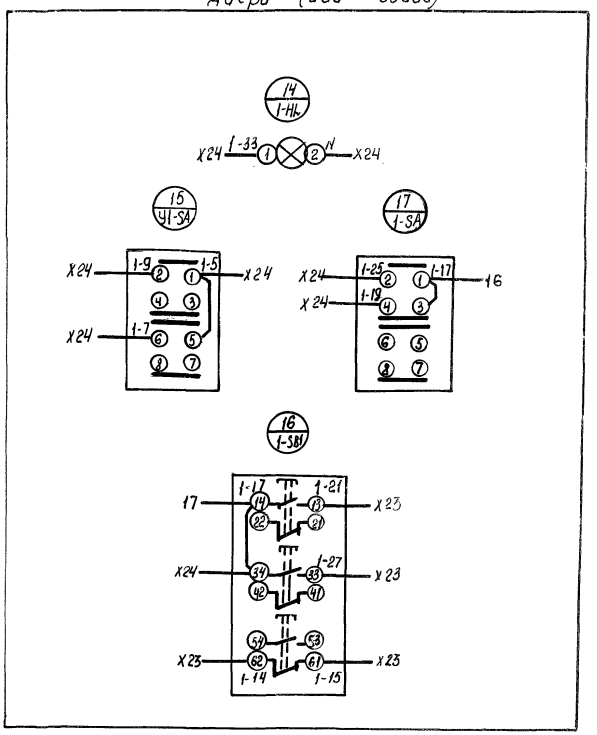

АКВВГ 2Ш	10×2.5	1-4	
АКВВГ 7×2.5 Пост 1-SB2		1-2	
АКВВГ 3Ш	4×2.5	1-5	
АКВВГ 7×2.5 Выключатель 1-SB1			
АКВВГ 4×2.5 Выключатель 1-SB2		1-3	
КВВГ 4×1.0 Осветитель 1-EL1		1-6	
ГВВГ 4×1.0 Светоприемник 1-BL1		1-7	
КВВГ 4×1.0 Осветитель 1-EL2		1-8	
ГВВГ 4×1.0 Светоприемник 1-BL2		1-9	
КВВГ 4×1.0 Осветитель 1-EL3		1-10	
ГВВГ 4×1.0 Светоприемник 1-BL3		1-11	

Инв. № подл. | Подпись и дата | Взам. инв. №

503-2-38.89-АСТ-Н-017

Лист 2

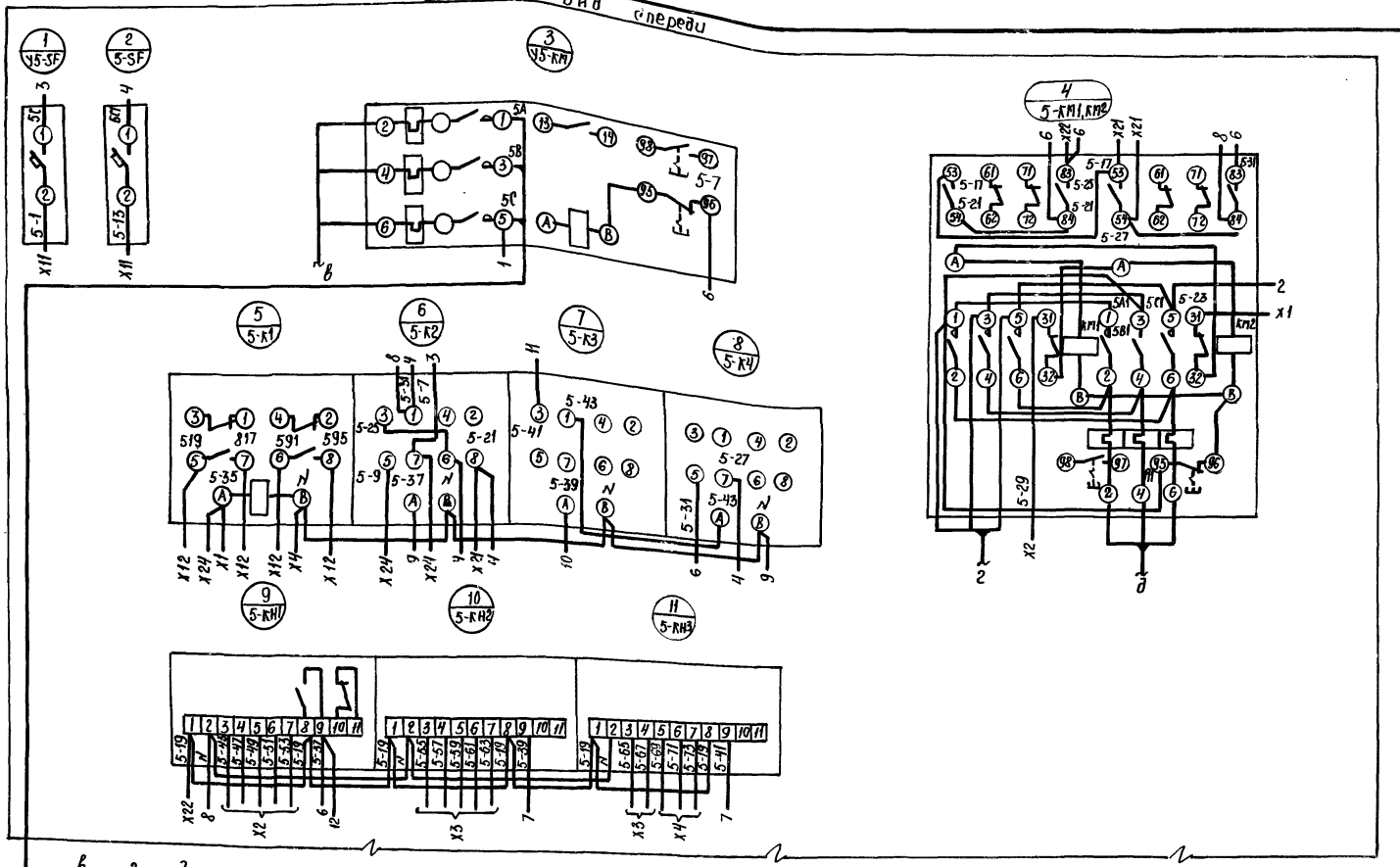

ГИП	Шульгин		
Н. контр.	Сахновская		
Рук. бр.2	Шульгин		
Зав. гр.	Ширяева		
Вед. инж.	Хитина		
Инженер	Борзух		

503-2-38.89 – АСТ-Н-018

Шкаф управления 5ШУ(7ШУ)
Схема соединений

Стадия	Масса	Масштаб
РП		
Лист 1	Листов 2	

Минавтотранс РСФСР
ГИПРОАВТОТРАНС
Ростовский филиал

Инв. № подл. | Подпись и дата | Взам. инв. №

Вид спереди

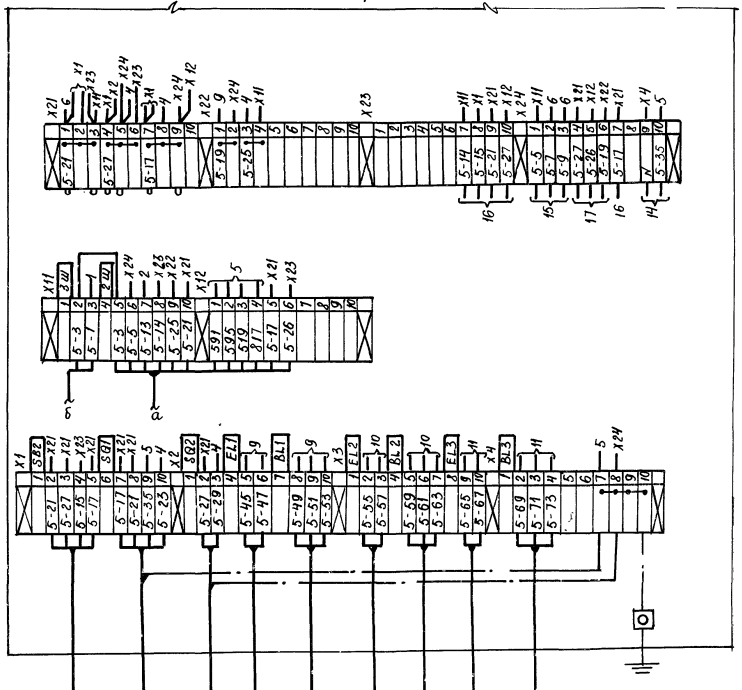
X21
X11
X12
X23
X24
5-21
5-27
5-19
5-25
5-17
5-14
5-15
5-23
5-27
5-7
5-9
5-27
5-26
5-19
5-17
5-35
5-3
5-5
5-13
5-25
5-29
5-31
5-33
5-37
5-39
5-41
5-43
5-11
5-26
X1
5-45
5-55
5-57
5-59
5-61
5-63
5-65
5-67
5-69
5-71
5-73
5-75
5-77
5-79
5-81
5-83
5-85
5-87
5-89
5-91
5-93
5-95
5-97
5-99
5-101
5-103
5-105
5-107
5-109
5-111
5-113
5-115
5-117
5-119
5-121
5-123
5-125
5-127
5-129
5-131
5-133

Альбом 0

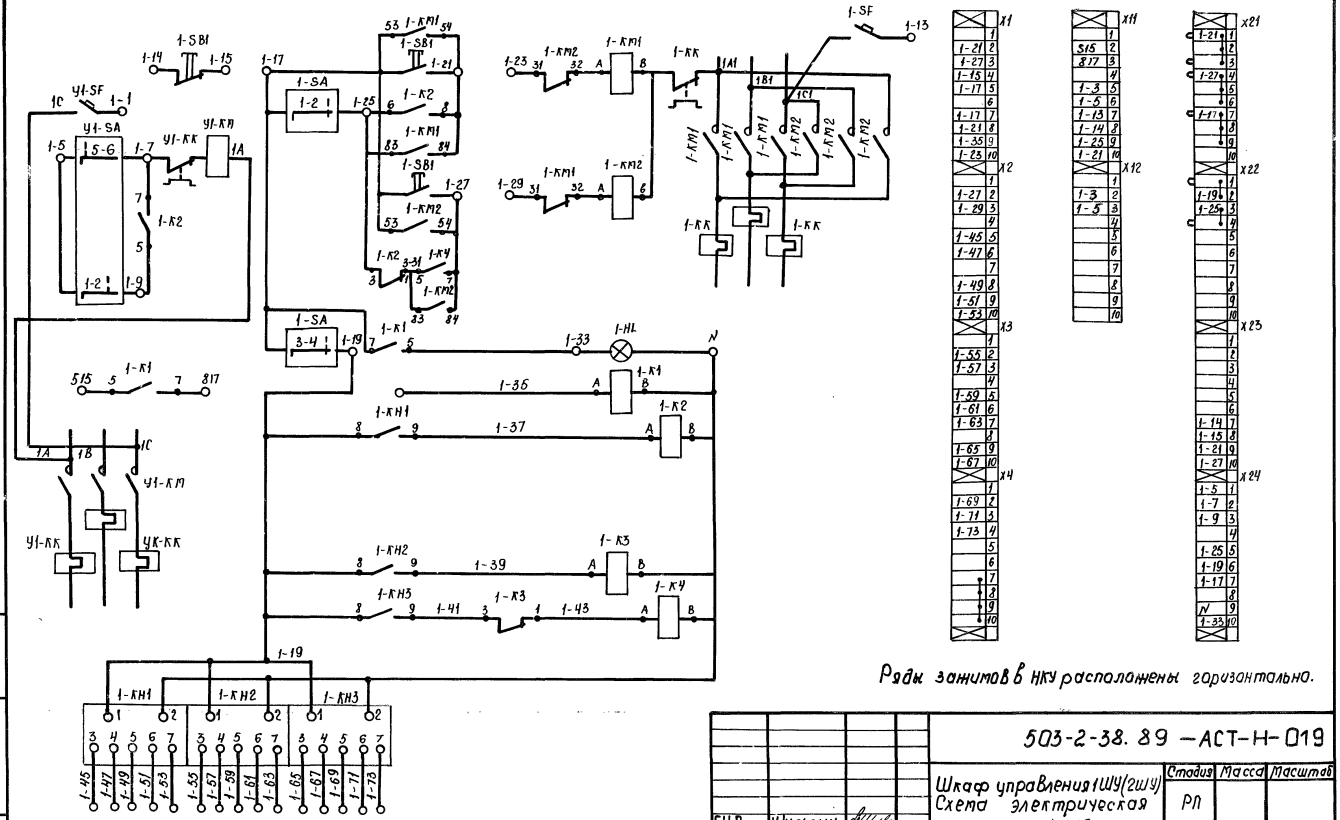

ГИП	Шульгин		
Н.контр.	Сазановская		
Рук.бр-2	Шульгин		
Зав.гр.	Шорохова		
Вед.инж.	Хитина		

503-2-38.89 –АСТ-Н-019

Шкаф управления ШУ(2ШУ)
Схема электрическая принципиальная

Стадия	Масса	Масштаб
РП		
Лист	Листов 1	

Минавтотранс РСФСР
ГИПРОАВТОТРАНС
Ростовский филиал

Инв.№ подл. | Подпись и дата | Взам.инв.№

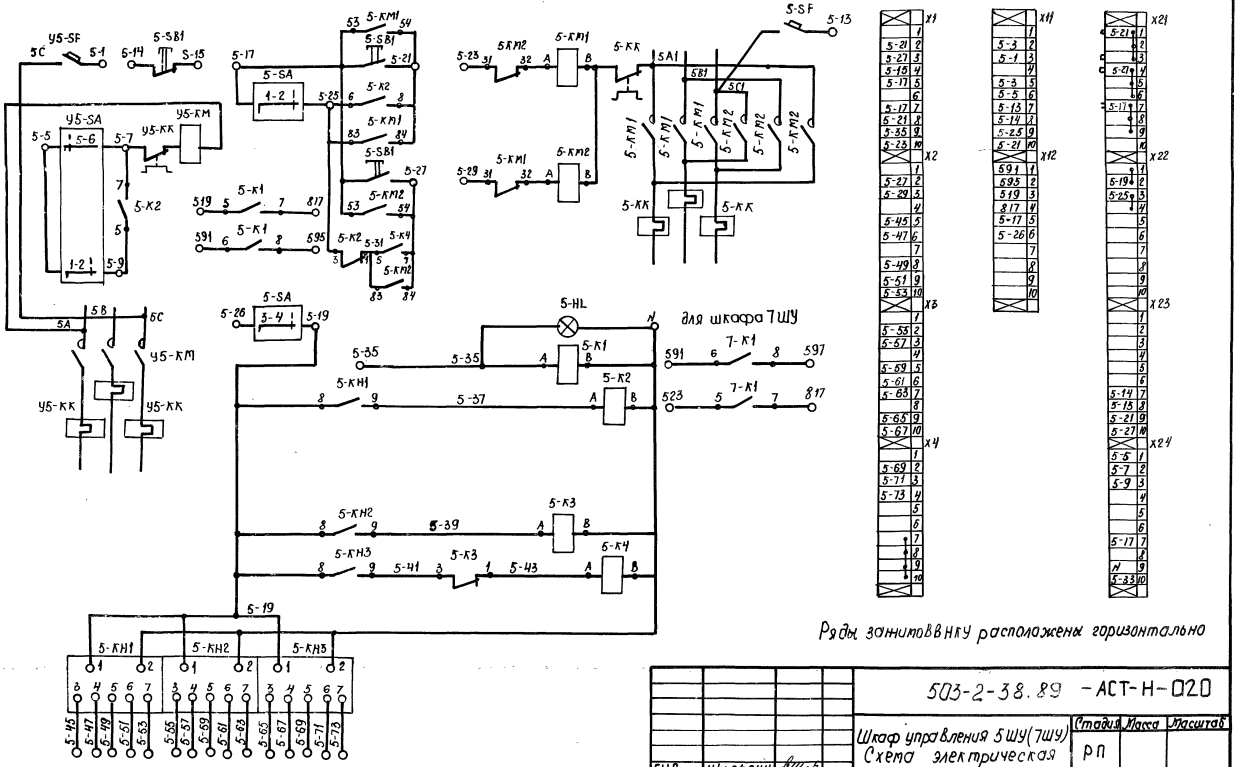

Ряды зажимов ВНУ расположены горизонтально

			503-2-38.89 -АСТ-Н-020
ГИП	Шульгин		Шкаф управления 5ШУ(7ШУ) Схема электрическая принципиальная
Н.контр.	Сахновская		Стадия: Р П; Масса; Масштаб
Рук. бр.2	Шульгин		Лист; Листов 1
Зав. гр.	Шурдева		Минавтотранс РСФСР ГИПРОАВТОТРАНС Ростовский филиал
Вед. инж.	Хитина		

Инв. № подл. | Подпись и дата | Взам. инв. №

Альбом 6

Панель	Надпись	Поз. обозначение	Места надписи	Текст	Кол.	Вид шрифта	Заго-товка
	1	УЗ - SF	Табличка	Воздушно-тепловая завеса 1А	1		
	2	З - SF	Табличка	Ворота 1,6А	1		
	3	З - HL	Табличка	Ворота открыты	1		
	4	З - SA	Табличка	Ворота Руч - Выкл - Автоматическое	1		
	5	УЗ - SA	Табличка	ВЗ Руч - Выкл - Автоматическое	1		
	6	З - SB1	Табличка	Ворота	1		
	7	—	Табличка	ЗШУ	1		

ГИП	Шульгин		
Н.контр	Сахновская		
Рук. Гр-2	Шульгин		
Зав. гр.	Ширяева		
Вед. инж.	Хитина		
Инженер	Борчук		

503-2-38.89 — АСТ-Н-021

Шкаф управления ЗШУ
Перечень надписей

Стадия	Лист	Листов
РП		1

Минавтотранс РСФСР
ГИПРОАВТОТРАНС
Ростовский филиал

Инв. № подл. | Подпись и дата | Взам. инв. №

Вид спереди
Дверь не показана

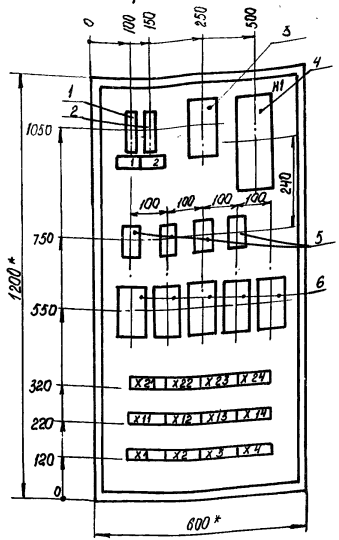

Дверь
Вид спереди

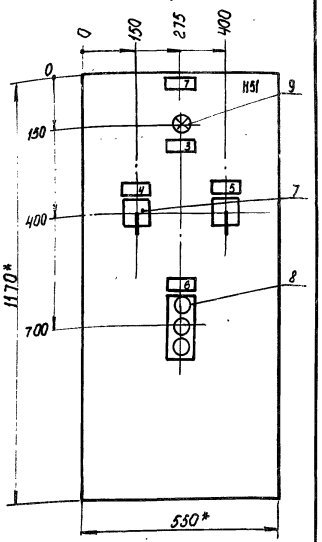

* Размеры для справок

ГИП	Шульгин		
Н.контр.	Сахновская		
Рук. Гр-2	Шульгин		
Зав. гр.	Ширяева		
Вед. инж.	Хитина		
Инженер	Борчук		

503-2-38.89 — АСТ-Н-022

Шкаф управления ЗШУ
Общий вид

Стадия	Масса	Масштаб
РП		1:10
Лист	Листов 1	

Минавтотранс РСФСР
ГИПРОАВТОТРАНС
Ростовский филиал

Формат	Зона	Поз.	Обозначение	Наименование	Кол.	Примечание
				Документация		
А4			503-2-38.89 АСТ-Н л. 4	Чертеж общего вида	1	
А3			503-2-38.89 АСТ-Н л.7	Схема электрическая		
				принципиальная	1	
А3			503-2-38.89 АСТ-Н л.5.6	Схема соединений	2	
А4			503-2-38.89 АСТ-Н л. 1	Таблица перечня надписей	1	
				Сборочные единицы		
		–		Ящик ЯУ3-1265	1	
				Н1		
				Выключатель АК63-1МУ3; U~500В		
		1		1,0 × 1,5	1	У3-SF
		2		1,6 × 1,5	1	3-SF
		3		Пускатель ПМЛ-121002; U~220В		
				50 Гц ; приставка ПКЛ-2204	1	У3-КМ
		4		Пускатель ПМЛ-16Н02; U~220В		
				50 Гц; Две приставки ПКЛ-2204	1	3-КМ1; 3-КМ2
				Реле U~ 220 В		
		5		РПУ-2-М96220 У3А	4	3-К1...3-К4
		6		РЭ-8 200 УХЛ4	5	3-КН1...3-КН5
				Блок зажимов		
				Б 324 – 4П25-8/В У3-10	12	

Инв. № подл. | Подпись и дата | Взам. инв. №

ГИП	Шульгин		
Н. контр.	Сухановская		
Рук. бр-р	Шульгин		
Вед. инж.	Хитина		
Инженер	Боруук		

503-2-38.89 – АСТ-Н-023

Шкаф управления ЗШУ
Технические данные аппаратов

Стадия	Лист	Листов
РП	1	2

Минавтотранс РСФСР
ГИПРОАВТОТРАНС
Ростовский филиал

Формат	Зона	Поз.	Обозначение	Наименование	Кол.	Примечание
				Н51		
		7		Переключатель ПКУ3-12СУ3		
				схема 2001 рук. реВ	2	3-SA; У3-SA
		8		Паст ПКЕ-112-3У3 толк.		
				верхн 1/3 1р, толк. средн.		
				1/3 1р, толк. нижн красн		
				1/3 1р	1	3-SB1
		9		Арматура АС-220		
				линза красн.	1	3-HL

Инв. № подл. | Подпись и дата | Взам. инв. №

Альбом 0

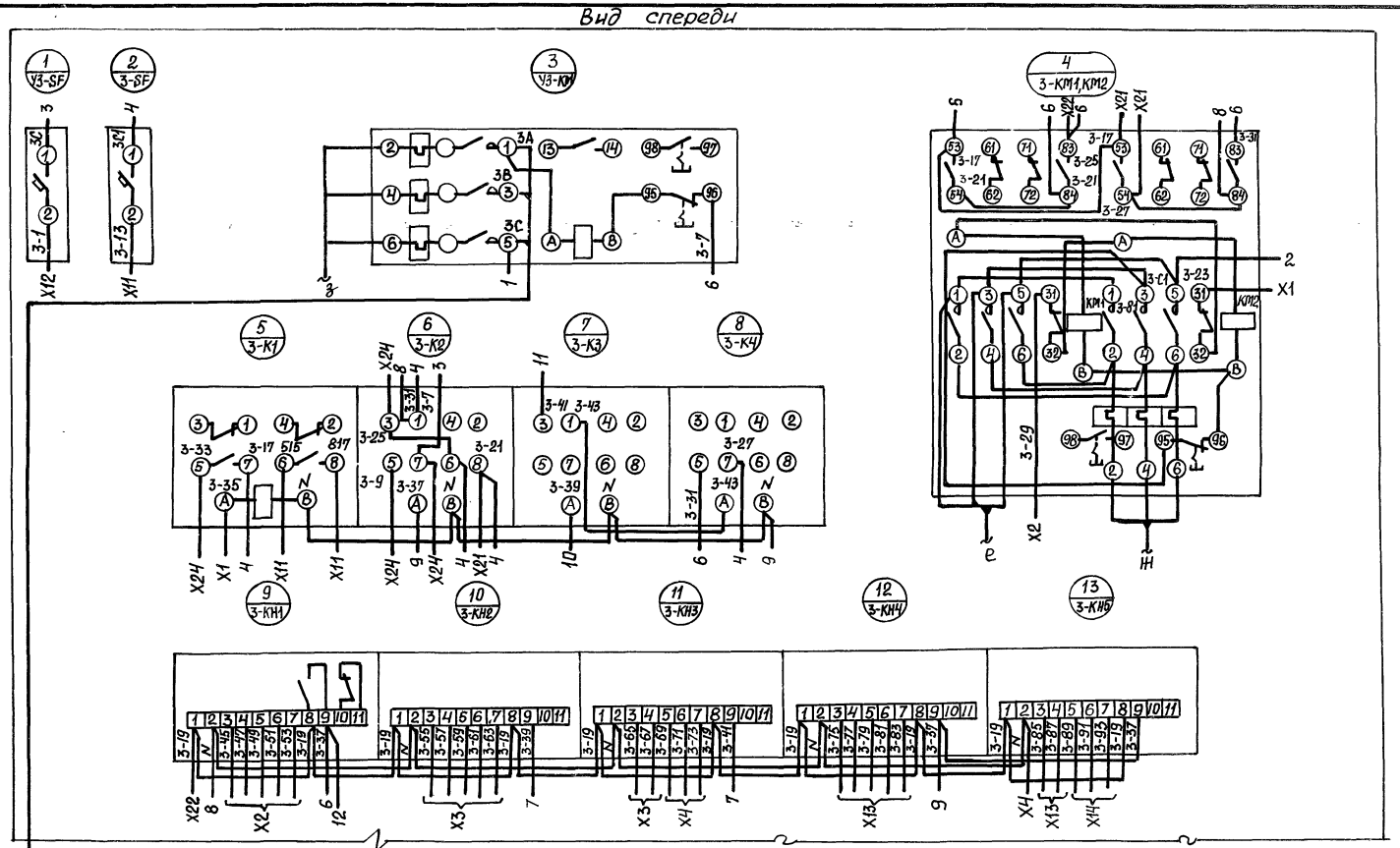

54-Н1	54-Н2	2-Н1	2-Н2
АВВГ 4×2,5	АВВГ 4×2,5	АВВГ 4×2,5	АВВГ 4×2,5
ШРб.	Эл. привод 54	ШР1	Эл. привод 2

ГИП	Шульгин	
Н.контр.	Сахновская	
Рук.бр.2	Шульгин	
Зав.ер.	Ширяева	
Вед.инж.	Хитина	
Инженер	Борчук	

503-2-38.89 -АСТ-Н-024

Шкаф управления ЗШУ
Схема соединений

Стадия	Масса	Масштаб
РП		
Лист 1	Листов 2	

Минавтотранс РСФСР
ГИПРОАВТОТРАНС
Ростовский филиал

Инв.№ подл. | Подпись и дата | Взам. инв.№

Вид спереди

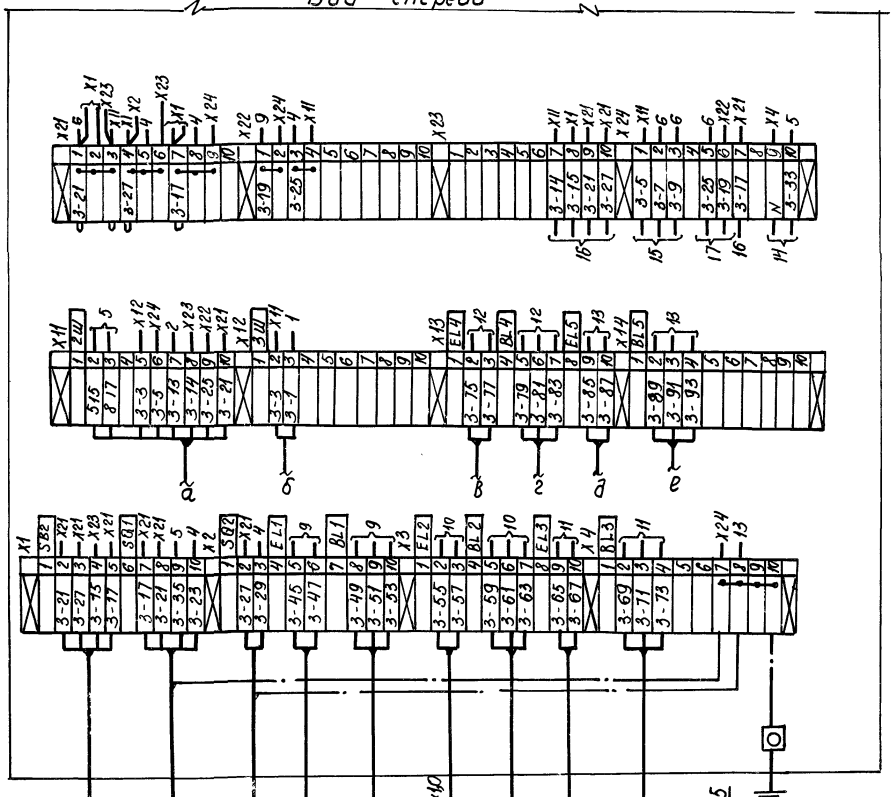

Дверь (вид сзади)

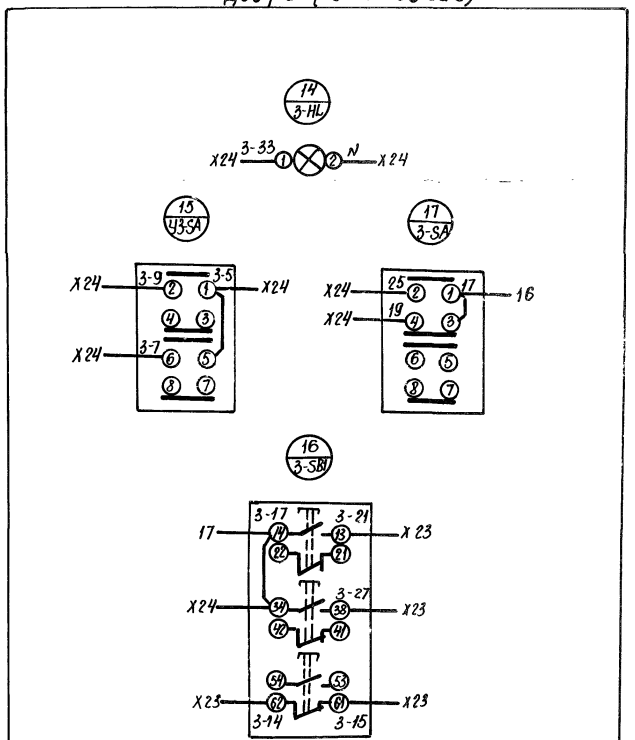

| | | |

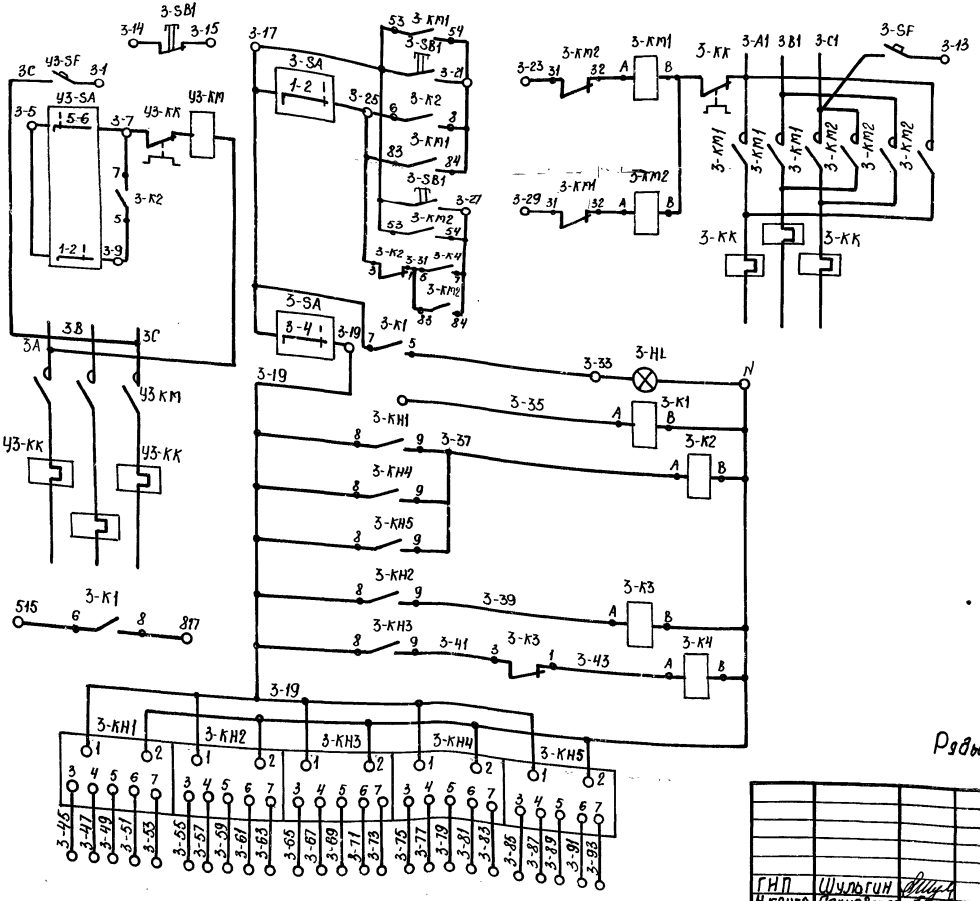

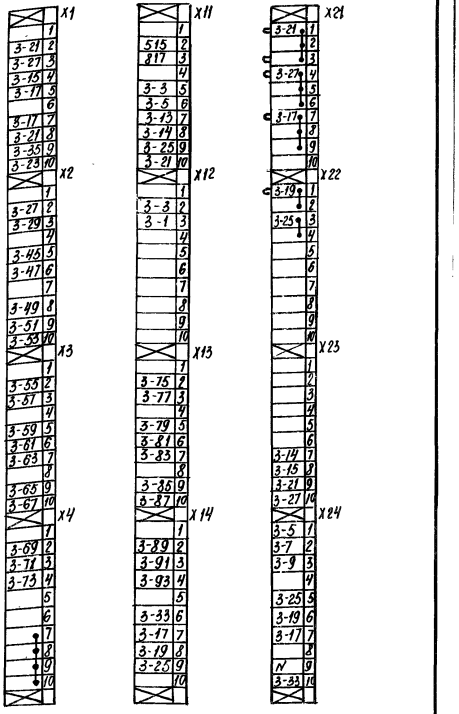

Ряды зажимов ВНКУ расположены горизонтально.

ГИП	Шульгин		
Н.контр	Сахновская		
Рук. Гр.2	Шульгин		
Зав. Гр.	Ширяева		
Вед. инж.	Хитина		
Инженер	Борчук		

503-2-38.89-АСТ-Н-025

Шкаф управления ЗШУ
Схема электрическая принципиальная

Стадия	Масса	Масштаб
РП		
Лист	Листов 1	

Минавтотранс РСФСР
ГИПРОАВТОТРАНС
Ростовский филиал

Инв. № подл. | Подпись и дата | Взам. инв. №

Панель	Надпись	Поз. обозначение	Место надписи	Текст	Кол.	Вид шрифта	Заго-товка
	1	УЧ-SF	Табличка	Воздушно-тепловая завеса 1А	1		
	2	Ч-SF	Табличка	Ворота 1,6А	1		
	3	Ч-HL	Табличка	Ворота открыты	1		
	4	Ч-SA	Табличка	Ворота Ручн-Выкл-Автоматическое	1		
	5	УЧ-SA	Табличка	ВЗ Ручн-Выкл-Автоматическое	1		
	6	У-SB1	Табличка	Ворота	1		
	7	—	Табличка	4ШУ	1		

ГИП	Шульгин		
Н.контр.	Сахновская		
Рук.бр.2	Шульгин		
Зав.гр.	Ширяева		
Вед.инж.	Хитина		

503-2-38.89 -АСТ-Н-026

Шкаф управления 4ШУ
Перечень надписей

Стадия	Лист	Листов
РП		1

Минавтотранс РСФСР
ГИПРОАВТОТРАНС
Ростовский филиал

Инв.№ подл. | Подпись и дата | Взам.инв.№

АЛЬБОМ 6

Вид спереди
Дверь не показана

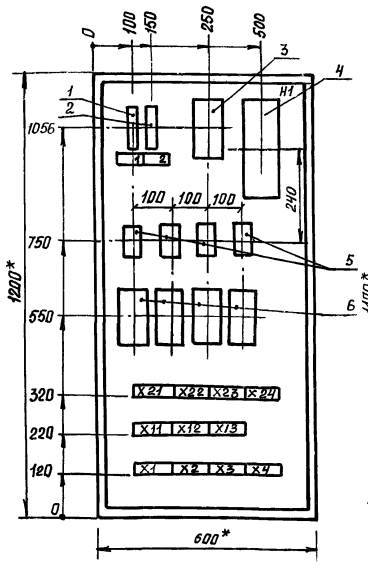

Дверь
Вид спереди

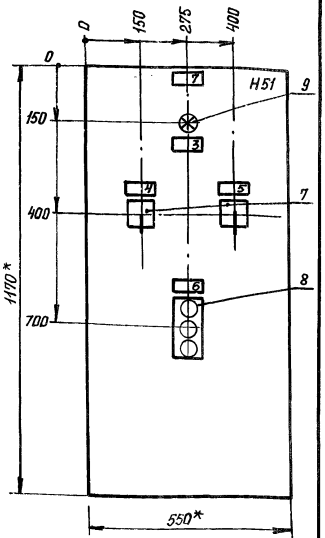

* Размеры для справок

ГИП	Шульгин		
Н.контр.	Сахновская		
Рук.бр.2	Шульгин		
Зав.гр.	Ширяева		
Вед.инж.	Хитина		
Инженер	Борчук		

503-2-38.89 -АСТ-Н-027

Шкаф управления 4ШУ
Общий вид

Стадия	Масса	Масштаб
РП		1:10
Лист	Листов 1	

Минавтотранс РСФСР
ГИПРОАВТОТРАНС
Ростовский филиал

Инв.№ подл. | Подпись и дата | Взам.инв.№

Формат А4

Альбом 6

Формат	Зона	Поз.	Обозначение	Наименование	Кол.	Примечание
				Документация		
А4			503-2-38.89 АСТ-Н л.4	Чертеж общего вида	1	
А3			503-2-38.89 АСТ-Н л.7	Схема электрическая принципиальная	1	
А3			503-2-38.89 АСТ-Н л.5,6	Схема соединений	2	
А4			503-2-38.89 АСТ-Н л.1	Таблица перечня надписей	1	
				Сборочные единицы		
		—		Ящик ЯУЭ-1265	1	
				Н1		
				Выключатель АК63-1МУ3; U~500В		
		1		1,0 × 1,5	1	У4-SF
		2		1,6 × 1,5	1	4-SF
		3		Пускатель ПМЛ-121002; U~220В		
				50Гц; приставка ПКЛ-2204	1	У4-КМ1
		4		Пускатель ПМЛ-161102; U~220В		
				50Гц; две приставки ПКЛ-2204	1	4-КМ1;4-КМ2
				Реле U~220В		
		5		РПУ-2-М96220УЗА	4	4-К1...4-К4
		6		РФ-8200УХЛ4	4	4-КН1...4КН4
				Блок зажимов		
				Б324-4П25-В/8УЗ-10	11	

Формат	Зона	Поз.	Обозначение	Наименование	Кол.	Примечание
				Н51		
		7		Переключатель ПКУ3-12С43		
				схема 2001 рук. рев	2	4-SA;У4-SA
		8		Пост ПКЕ-112-3У3 толк.		
				Верхн. 1з 1р, толк. средн.		
				1з 1р, толк. нижн. красн		
				1з 1р	1	4-SB1
		9		Арматура АС-220		
				линза красн	1	4-HL

Альбом 6

Инв. № подл. | Подпись и дата | Взам. инв. №

503-2-38.89 -АСТ-Н-028 Лист 2

Альбом 6

Инв. № подл. | Подпись и дата | Взам. инв. №

ГИП	Шульгин	
Н.контр.	Сахновская	
Рук. бр. 2	Шульгин	
Зав. гр.	Ширяева	
Вед. инж.	Хитина	

503-2-38.89 -АСТ-Н-028

Шкаф управления 4ШУ
Технические данные аппаратов

Стадия	Лист	Листов
РП	1	2

Минавтотранс РСФСР
ГИПРОАВТОТРАНС
Ростовский филиал

Альбом 6

Вид спереди

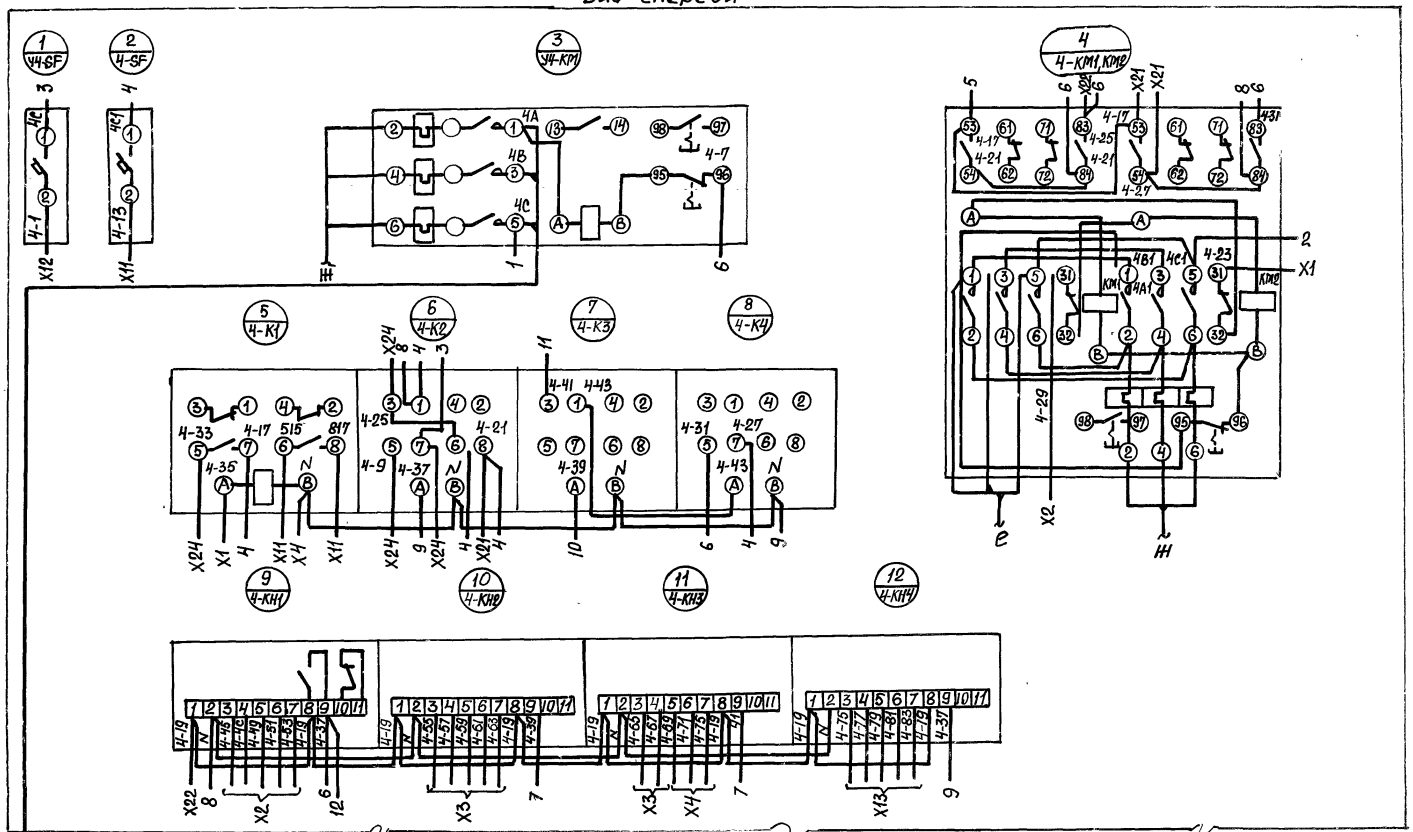

19-Н1	19-Н2	1-Н1	1-Н2
АВВГ 4х2,5 ШР2	АВВГ 4х2,5 Эл.привод 19	АВВГ 4х2,5	АВВГ 4х2,5 Эл.привод 1
	д	е	ж

ГИП	Шульгин	
Н.контр.	Сахновская	
Рук.бр.2	Шульгин	
Зав.гр.	Ширяева	
Вед.инж.	Хитина	
Инженер	Борчук	

503-2-38.89 АСТ-Н-029

Шкаф управления 4ШУ
Схема соединений

Стадия	Масса	Масштаб
РП		
Лист 1	Листов 2	

Минавтотранс РСФСР
ГИПРОАВТОТРАНС
Ростовский филиал

Инв. № подл. | Подпись и дата | Взам. инв. №

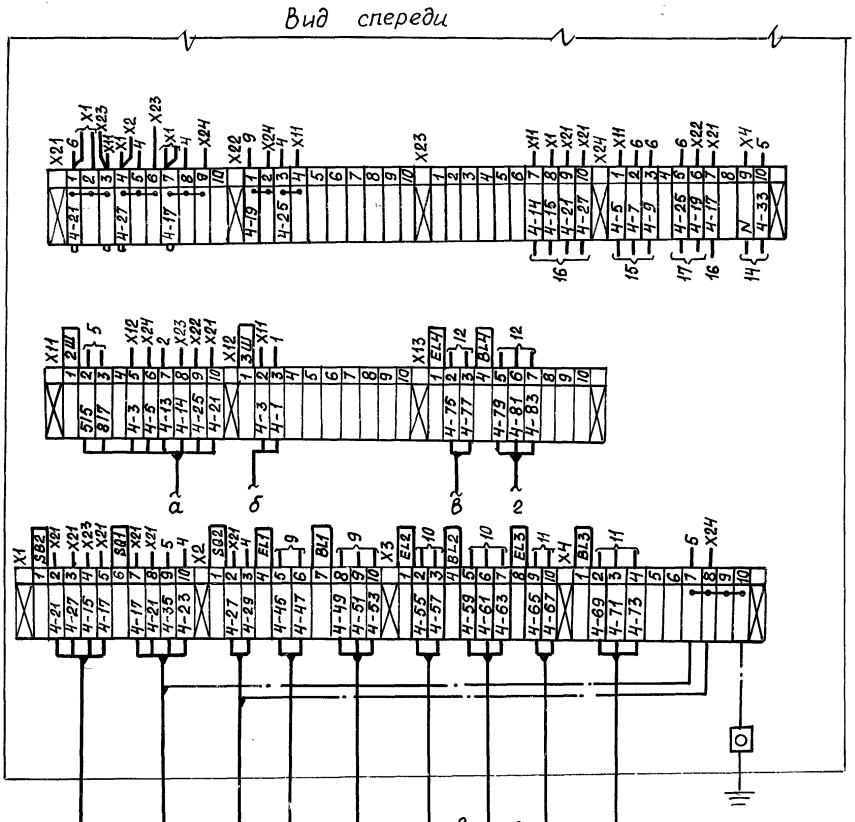

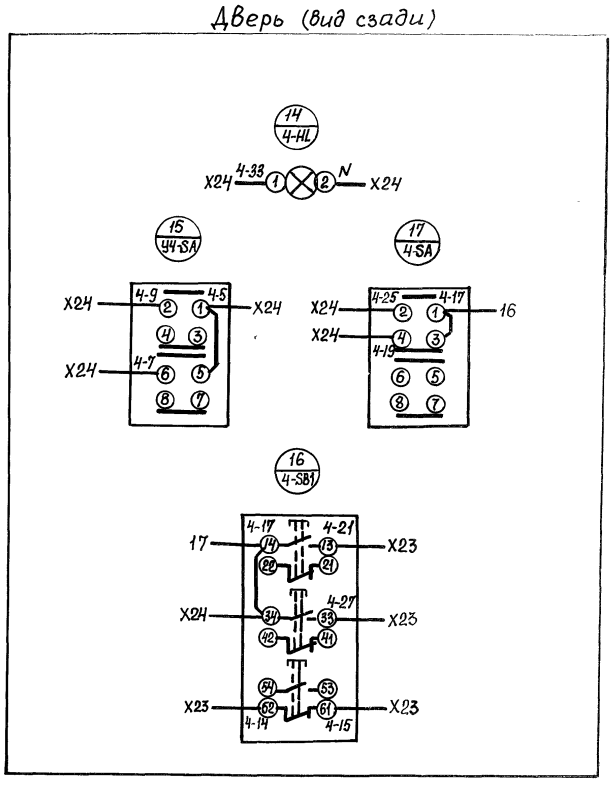

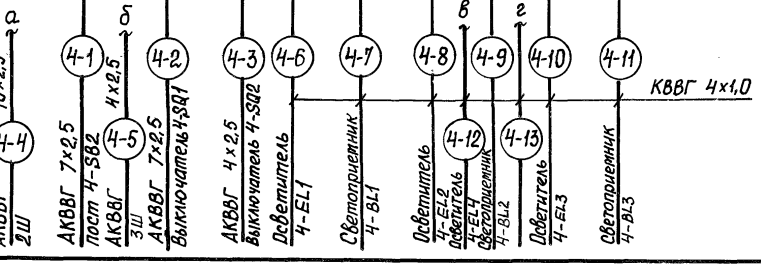

Инв.№подл. | Подпись и дата | Взам. инв.№

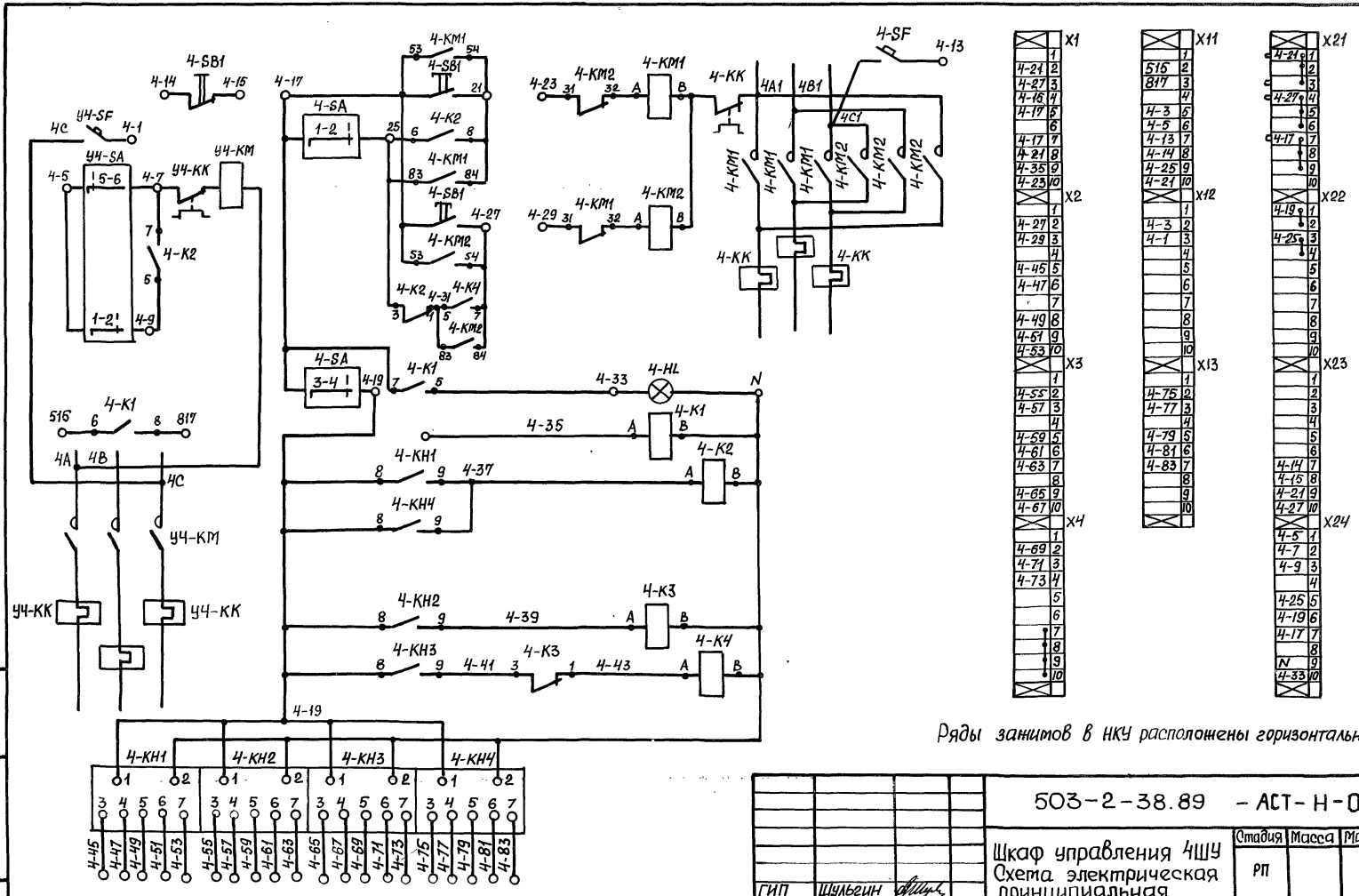

Ряды зажимов в НКУ расположены горизонтально

			503-2-38.89 - АСТ-Н-030
			Шкаф управления 4ШУ. Схема электрическая принципиальная
ГИП	Шульгин		Стадия: РП; Масса; Масштаб
Н.контр.	Сахновская		Лист; Листов: 1
Рук.бр.2	Шульгин		Минавтотранс РСФСР ГИПРОАВТОТРАНС Ростовский филиал
Зав.ер.	Ширяева		
Вед.инж.	Хитина		

Инв.№ подл. | Подпись и дата | Взам.инв.№

АЛЬБОМ 6

Панель	Надпись	Поз. обозначение	Место надписи	Текст	Кол.	Вид шрифта	Заготовка
	1	У6-SF	Табличка	Воздушно-тепловая завеса 1А	1		
	2	6-SF	Табличка	Ворота 1,6А	1		
	3	6-HL	Табличка	Ворота открыты	1		
	4	У6-SA	Табличка	ВЗ Ручн-Выкл-Автоматическое	1		
	5	6-SB1	Табличка	Ворота	1		
	6	—	Табличка	6ШУ	1		

ГИП	Шульгин		
Н.контр.	Сахновская		
Рук.бр.2	Шульгин		
Зав.гр.	Ширяева		
Вед.инж.	Хитина		

503-2-38.89 – АСТ-Н-031

Шкаф управления 6ШУ
Перечень надписей

Стадия	Лист	Листов
РП		1

Минавтотранс РСФСР
ГИПРОАВТОТРАНС
Ростовский филиал

Вид спереди
Дверь не показана

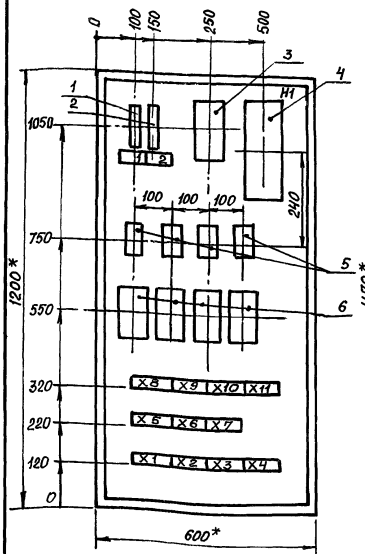

Дверь
Вид спереди

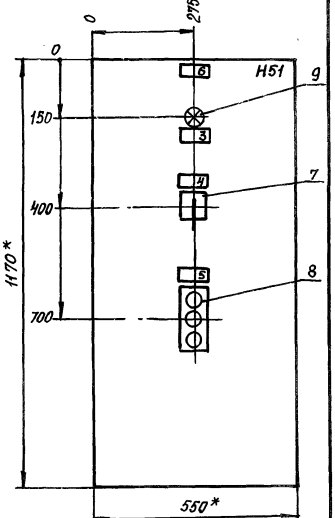

* Размеры для справок

Инв.№ подл. | Подпись и дата | Взам. инв.№

ГИП	Шульгин		
Н.контр.	Сахновская		
Рук.бр.2	Шульгин		
Зав.гр.	Ширяева		
Вед.инж.	Хитина		

503-2-38.89 – АСТ-Н-032

Шкаф управления 6ШУ
Общий вид

Стадия	Масса	Масштаб
РП		
Лист	Листов 1	

Минавтотранс РСФСР
ГИПРОАВТОТРАНС
Ростовский филиал

Альбом 6

Формат	Зона	Поз.	Обозначение	Наименование	Кол.	Примечание
				Документация		
А4			503-2-38.89 АСТ-Н л.4	Чертеж общего вида	1	
А3			503-2-38.89 АСТ-Н л.7	Схема электрическая		
				принципиальная	1	
А3			503-2-38.89 АСТ-Н л.5,6	Схема соединений	2	
А4			503-2-38.89 АСТ-Н л.1	Таблица перечня над-		
				писей	1	
				Сборочные единицы		
		—		Ящик ЯУЭ-1265	1	
				Н1		
				Выключатель АК63-1МУЗ; U~500В		
		1		1,0×1,5	1	У6-SF
		2		1,6×1,5	1	6-SF
		3		Пускатель ПМЛ-121002; U~220В		
				50Гц; приставка ПКЛ-2204	1	У6-КМ
		4		Пускатель ПМЛ-161102; U~220В		
				50Гц; две приставки ПКЛ-2204	1	6-КМ1...6-КМ2
				Реле U~220В		
		5		РПУ-2-М1У6 220 У3А	4	6-К1...6-К4
		6		РФ-8200 УХЛ4	4	6-КН1...6-КН4
				Блок зажимов		
				Б 324-4П25-В/ВУ3-10	11	
				Н51		
		7		Переключатель ПКУ3-12СУ3		
				схема 2001 рук.рев	1	У6-SA
		8		Пост ПКЕ-112-3У3 толк.		
				верхн.1з 1р, толк. средн		
				1з 1р, толк. нижн. красн.		
				1з 1р	1	6-SB1
		9		Арматура АС-220		
				линза красн	1	6-HL

Альбом 6

Инв.№ подл. | Подпись и дата | Взам. инв.№

ГИП	Шульгин		
Н.контр.	Сахновская		
Рук.бр.2	Шильгин		
Зав.гр.	Ширяева		
Ведущ.	Хитина		

503-2-38.89 — АСТ-Н-033

Шкаф управления 6ШУ
Перечень надписей

Стадия	Лист	Листов
РП	1	2

Минавтотранс РСФСР
ГИПРОАВТОТРАНС
Ростовский филиал

Инв.№ подл. | Подпись и дата | Взам. инв.№

503-2-38.89 — АСТ-Н-033 Лист 2

Альбом 0

Вид спереди

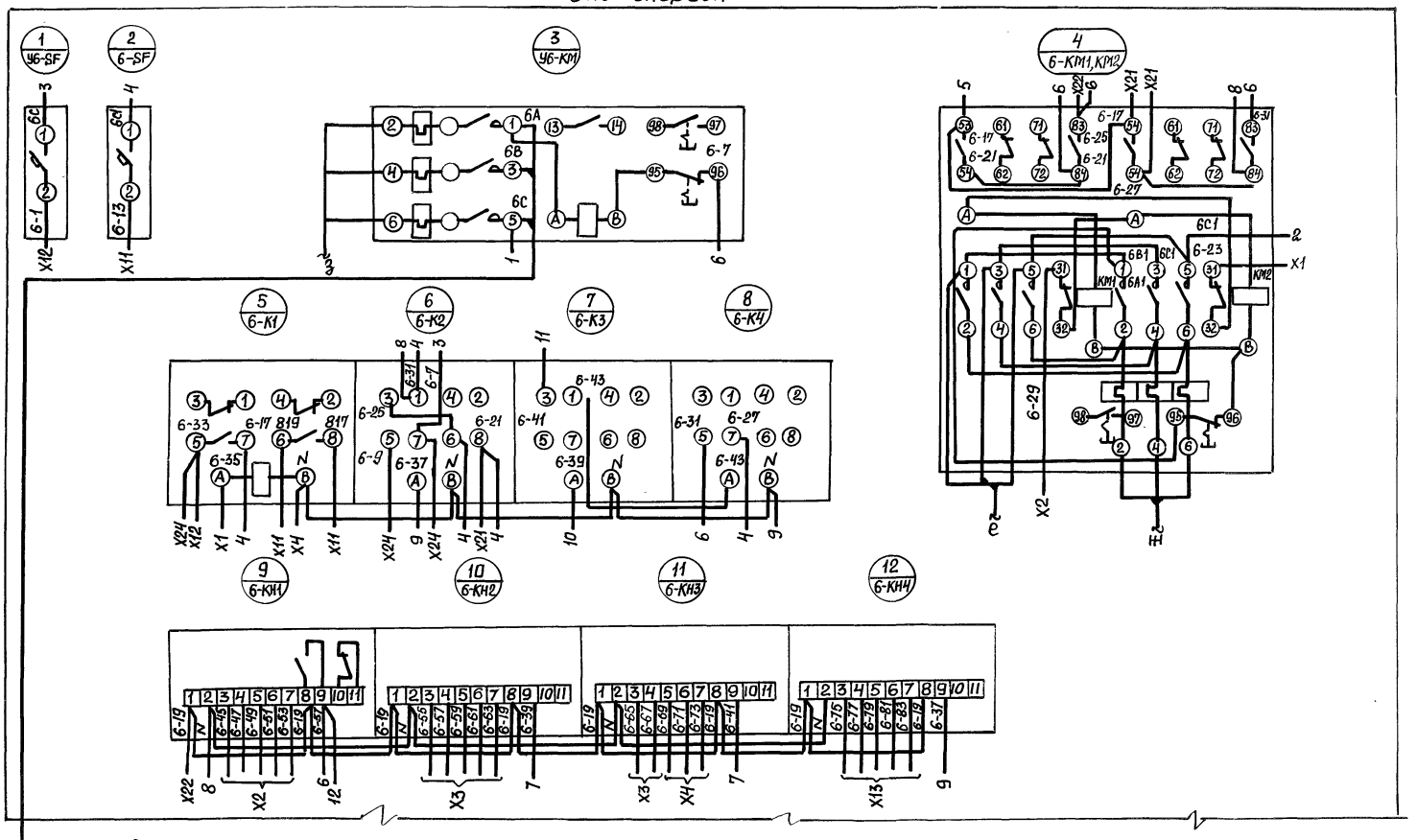

ГИП	Шульгин		
Н.контр.	Сахновская		
Рук.бр.2	Шульгин		
Зав.гр.	Ширяева		
Вед.инж.	Хитина		
Инженер	Борчук		

503-2-38.89 -АСТ-Н-034

Шкаф управления 6ШУ
Схема соединений

Стадия	Масса	Масштаб
РП		
Лист 1	Листов 2	

Минавтотранс РСФСР
ГИПРОАВТОТРАНС
Ростовский филиал

Инв.№ подл. | Подпись и дата | Взам. инв.№

Вид спереди

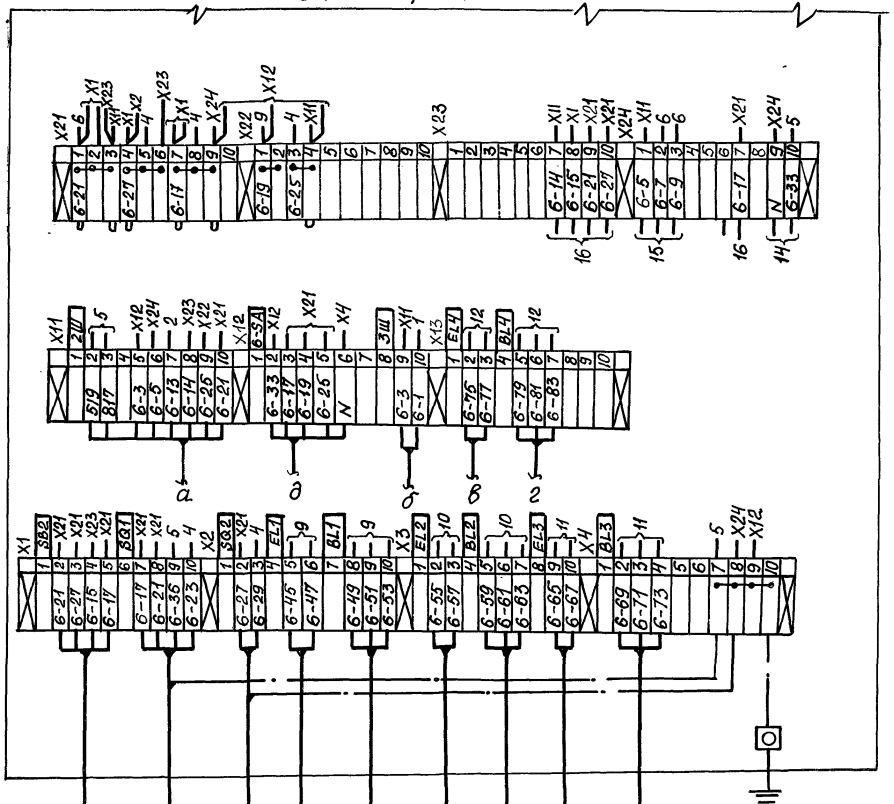

Дверь (вид сзади)

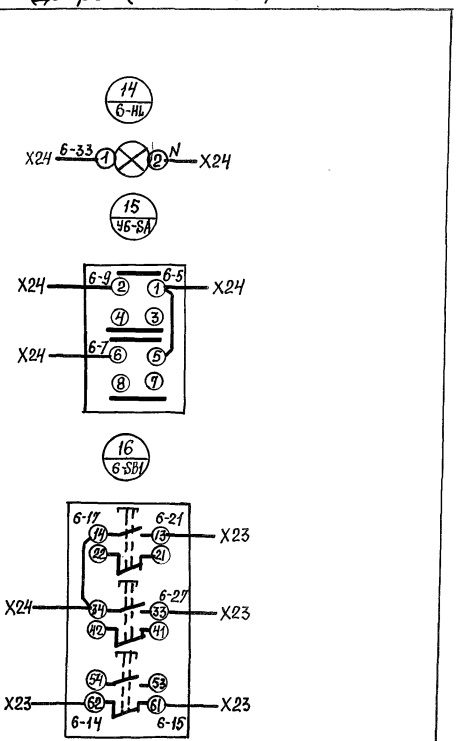

6-4	АКВВГ 2Ш	10×2,5	
6-1	АКВВГ 7×2,5 пост 6-SB2		а
6-5	АКВВГ 3Ш	4×2,5	б
6-2	АКВВГ 7×2,5 Выключатель 6-SB1		
6-3	АКВВГ 4×2,5 Выключатель 6-SB2		
6-6	Осветитель 6-EL1		
6-7	Светоприемник 6-BL1		
6-8	Осветитель 6-EL2		в
6-12	6-EL4		
6-9	6-BL2		г
6-13	6-BL4		
6-10	6-EL3		
6-16	АКВВГ 7×2,5 пост 6-SA 6-BL3		д
6-11	КВВГ 4×1,5		

Инв. № подл.	Подпись и дата	Взам. инв. №	

503-2-38.89 -АСТ-Н-034

Лист 2

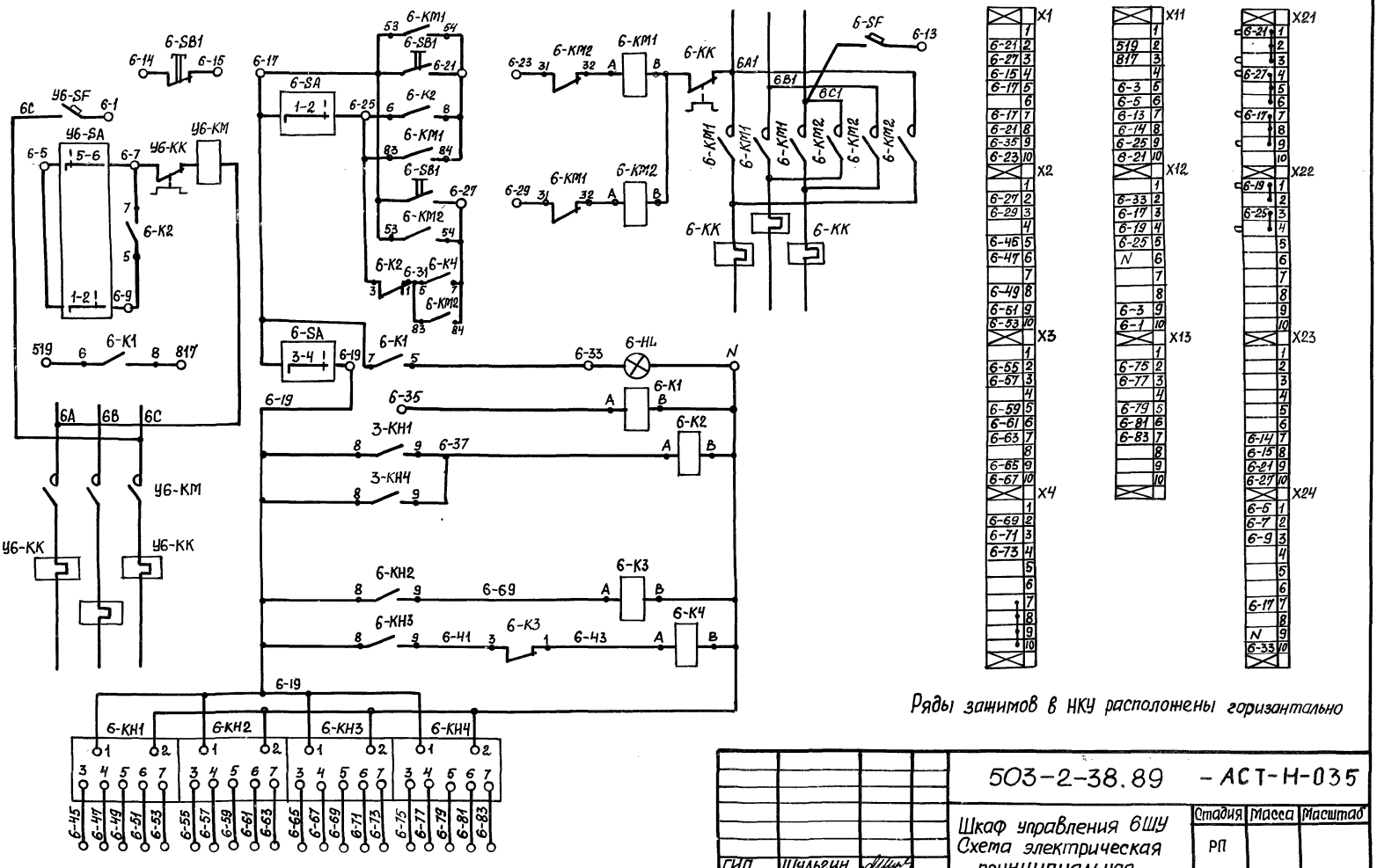

Ряды зажимов в НКУ расположены горизонтально

ГИП	Шульгин		
Н.контр.	Сахновская		
Рук.гр.2	Шульгин		
Зав.гр.	Ширяева		
Ведущ.	Хитина		

503-2-38.89 – АСТ-Н-035

Шкаф управления 6ШУ
Схема электрическая принципиальная

Стадия	Масса	Масштаб
РП		
Лист	Листов 1	

Минавтотранс РСФСР
ГИПРОАВТОТРАНС
Ростовский филиал

Инв.№ подл. | Подпись и дата | Взам.инв.№

Панель	Надпись	Поз. обозначение	Место надписи	Текст	Кол.	Вид шрифта	Заго-товка
	1	У8-SF	Табличка	Воздушно-тепловая завеса 1А	1		
	2	8-SF	Табличка	Ворота 1,6А	1		
	3	8-HL	Табличка	Ворота открыты	1		
	4	У8-SA	Табличка	В3 Ручн-выкл-Автоматическое	1		
	5	8-SB1	Табличка	Ворота	1		
	6	—	Табличка	8 ШУ	1		

ГИП	Шульгин	
Н.контр.	Сахновская	
Рук.бр.2	Шульгин	
Зав. гр.	Ширяева	
Вед.инж.	Хитина	

503-2-38.89 -АСТ-Н-036

Шкаф управления 8ШУ
Перечень надписей

Стадия	Лист	Листов
РП	1	1

Минавтотранс РСФСР
ГИПРОАВТОТРАНС
Ростовский филиал

Инв.№ подл. | Подпись и дата | Взам. инв.№

Вид спереди
Дверь не показана

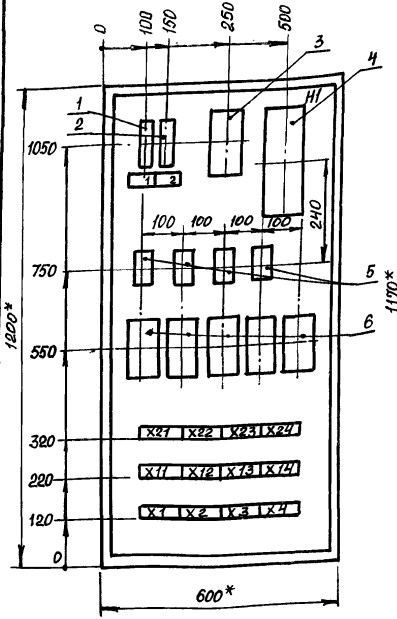

Дверь
Вид спереди

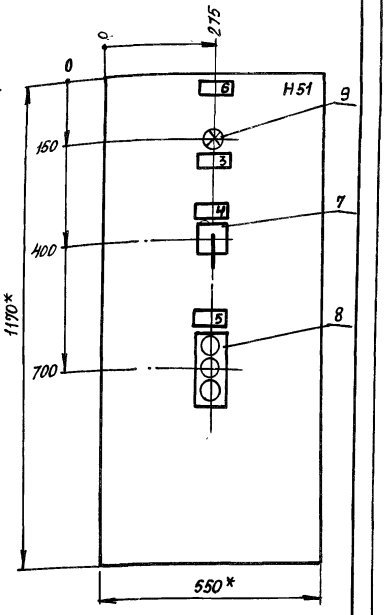

* Размеры для справок

ГИП	Шульгин	
Н.контр.	Сахновская	
Рук.бр.2	Шульгин	
Зав. гр.	Ширяева	
Вед.инж.	Хитина	

503-2-38.89 - АСТ-Н-037

Шкаф управления 8ШУ
Общий вид

Стадия	Масса	Масштаб
РП		1:10
Лист	Листов 1	

Минавтотранс РСФСР
ГИПРОАВТОТРАНС
Ростовский филиал

Инв.№ подл. | Подпись и дата | Взам. инв.№

Альбом 6

Формат	Зона	Поз.	Обозначение	Наименование	Кол.	Примечание
				Документация		
А4			503-2-38.89 АСТ-Н л.4	Чертеж общего вида	1	
А3			503-2-38.89 АСТ-Н л.7	Схема электрическая принципиальная	1	
А3			503-2-38.89 АСТ-Н л.5,6	Схема соединений	2	
А4			503-2-38.89 АСТ-Н л.1	Таблица перечня надписей	1	
				Сборочные единицы		
		–		Ящик ЯУ9-1265	1	
				Н1		
				Выключатель АК63-1МУ3; U~500В		
		1		1,0 × 1,5	1	У8-SF
		2		1,6 × 1,5	1	8-SF
		3		Пускатель ПМЛ-121002; U~220В		
				50Гц; приставка ПКЛ-2204	1	У8-КМ
		4		Пускатель ПМЛ-161102; U~220В		
				50Гц; две приставки ПКЛ-2204	1	8-КМ1; 8-КМ2
				Реле U~220В		
		5		РПУ-2-М96220УЗА	4	8-К1...8-К4
		6		РФ-8200УХЛ4	5	8-КН1...8-КН5
				Блок зажимов		
				Б324-4П25-В/ВУЗ-10	12	

Формат	Зона	Поз.	Обозначение	Наименование	Кол.	Примечание
				Н51		
		7		Переключатель ПКУ3-12СУ3		
				схема 2001 рук рев	1	У8-SA
		8		Пост ПКЕ-112-3У3 толк.		
				верхн.1з 1р, толк. средн		
				1з 1р, толк. нижн. красн		
				1з 1р	1	8-SB1
		9		Арматура АС-220		
				линза красн.	1	8-HL

Инв.№ подл. | Подпись и дата | Взам.инв.№

503-2-38.89 –АСТ-Н-038 Лист 2

Альбом 6

Инв.№ подл. | Подпись и дата | Взам.инв.№

ГИП	Шульгин	
Н.контр.	Сахновская	
Рук.бр.2	Шульгин	
Зав.гр.	Ширяева	
Вед.инж.	Хитина	

503-2-38.89 –АСТ-Н-038

Шкаф управления 8ШУ
Технические данные аппаратов

Стадия	Лист	Листов
РП	1	2

Минавтотранс РСФСР
ГИПРОАВТОТРАНС
Ростовский филиал

Вид спереди

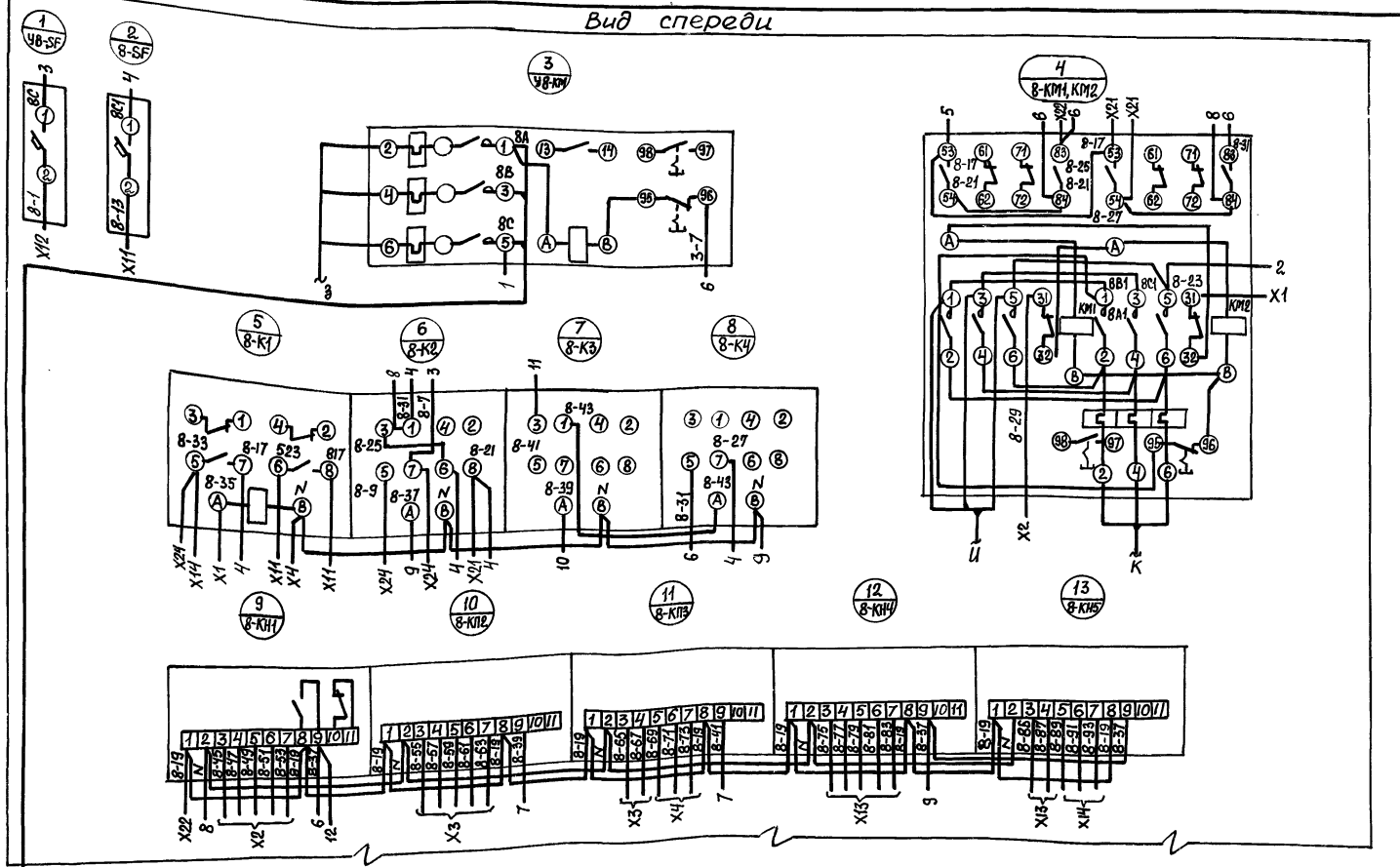

18-Н1	18-Н2	11-Н1	11-Н2
АВВГ 4×2,5 ШР2	АВВГ 4×2,5 эл.привод 18	АКВВГ 4×2,5 ШР1	АКВВГ 4×2,5 эл.привод 11

ГИП	Шульгин	
Н.контр.	Сахновская	
Рук.бр.2	Шульгин	
Зав. гр.	Ширяева	
Вед.инж	Хитина	
Инженер	Борчук	

503-2-38.89 -АСТ-Н-039

Шкаф управления 8ШУ
Схема соединений

Стадия	Масса	Масштаб
РП		
Лист 1	Листов 2	

Минавтотранс РСФСР
ГИПРОАВТОТРАНС
Ростовский Филиал

Инв. № подл. | Подпись и дата | Взам. инв. №

Альбом 6

Вид спереди

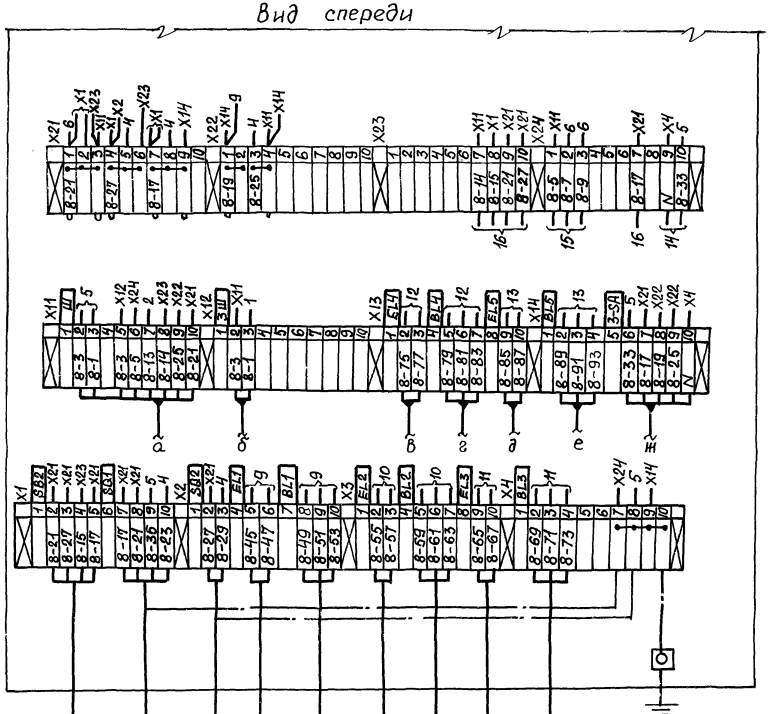

Дверь (вид сзади)

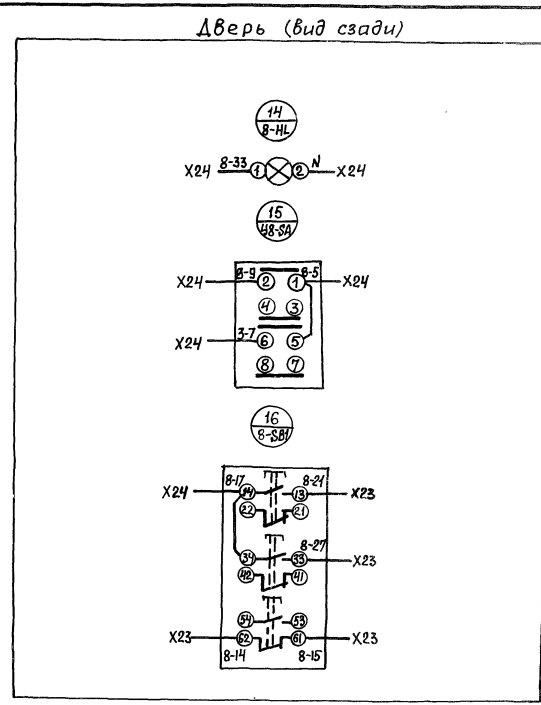

| | | |

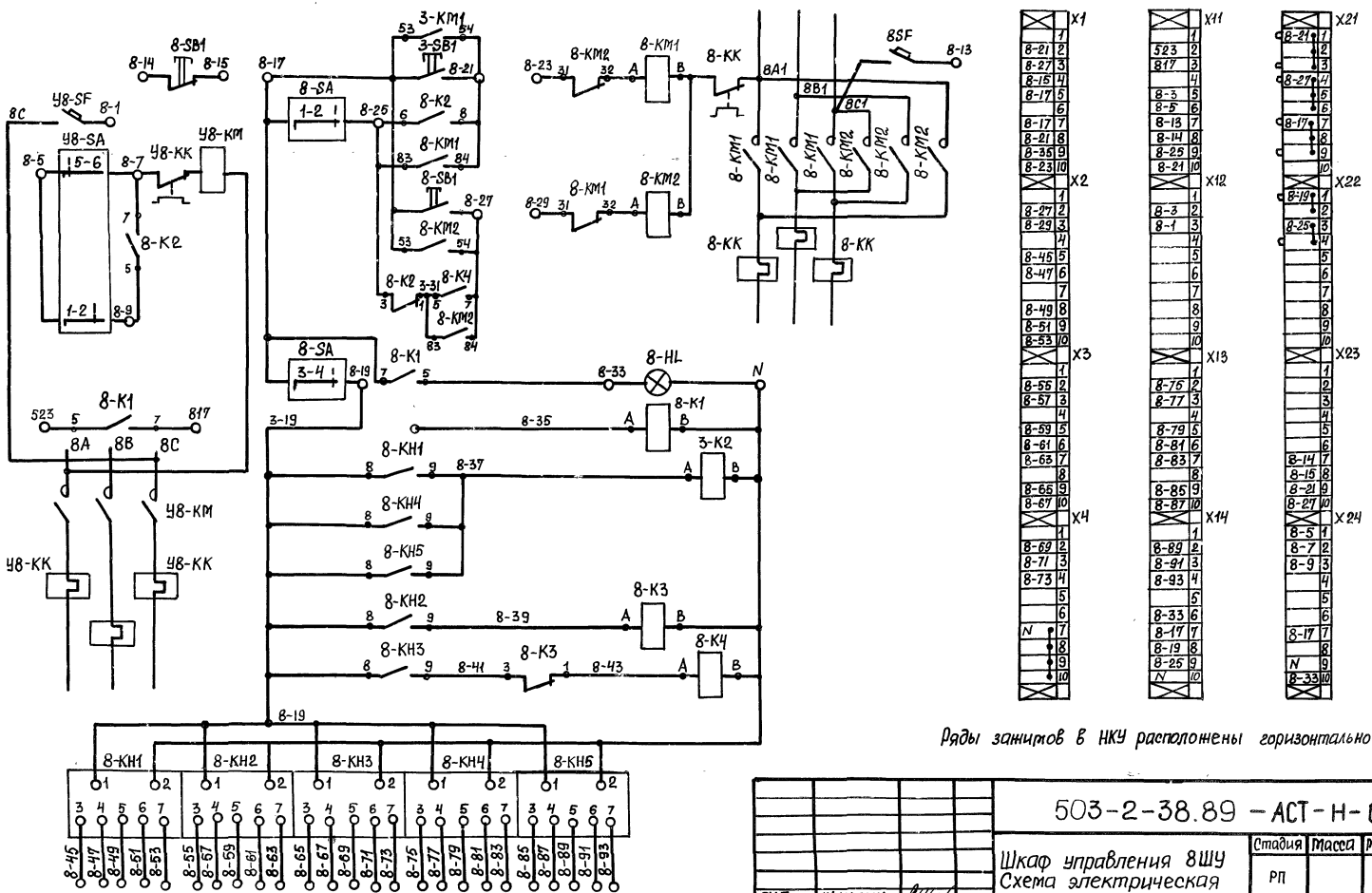

Ряды зажимов в НКУ расположены горизонтально

ГИП	Шульгин		
Н.контр.	Сахновская		
Рук.бр.2	Шульгин		
Зав.гр.	Ширяева		
Ведущ.	Хитина		

503-2-38.89 – АСТ-Н-040

Шкаф управления 8ШУ
Схема электрическая принципиальная

Стадия	Масса	Масштаб
РП		
Лист	Листов 1	

Минавтотранс РСФСР
ГИПРОАВТОТРАНС
Ростовский филиал

Инв.№ подл. | Подпись и дата | Взам.инв.№

Альбом 6

Панель	Надпись	Поз. обозначение	Место надписи	Текст	Кол.	Вид шрифта	Заготовка
	1	SF1	Табличка	Рабочий ввод 12А	1		
	2	SF2	Табличка	Резервный ввод 12А	1		
	3	SF4	Табличка	Схема аварийной сигнализации 1А	1		
	4	SF3	Табличка	Схема сигнализации загазованности 0,6А	1		
	5	SF28	Табличка	Освещение шкафа 0,6А	1		
	6	HL1	Табличка	Рабочий ввод	1		
	7	П7-HL	Табличка	Система П7. Авария	1		
	8	HL2	Табличка	Резервный ввод	1		
	9	П1-HL	Табличка	Система П1. Авария	1		
	10	П2-HL	Табличка	Система П2. Авария	1		
	11	П3-HL	Табличка	Система П3. Авария	1		
	12	П4-HL	Табличка	Система П4. Авария	1		
	13	П5-HL	Табличка	Система П5. Авария	1		
	14	П6-HL	Табличка	Система П6. Авария	1		
	15	SB1	Табличка	Опробование сигнализации	1		
	16	SB2	Табличка	Съем сигнала	1		
	17	—	Табличка	1Ш	1		

ГИП	Шульгин	
Н.контр.	Сахновская	
Рук.бр.2	Шульгин	
Зав.гр.	Ширяева	
Вед.инж.	Хитина	
Инженер	Борчук	

503-2-38.89 -АСТ-Н-041

Шкаф 1Ш
Перечень надписей

Стадия	Лист	Листов
РП	1	1

Минавтотранс РСФСР
ГИПРОАВТОТРАНС
Ростовский филиал

Инв.№подл. | Подпись и дата | Взам.инв.№

Альбом 6

Панель	Надпись	Поз обозначение	Место надписи	Текст	Кол.	Вид шрифта	Заготовка
	1	SF5	Табличка	поз. 12 Jр 0,6А	1		
	2	SF6	Табличка	поз 13 Jр 0,6А	1		
	3	SF7	Табличка	поз. 14 Jр 0,6А	1		
	4	SF8	Табличка	поз. 15 Jр 0,6А	1		
	5	SF9	Табличка	поз. 16 Jр 0,6А	1		
	6	SF10	Табличка	поз. 17 Jр 0,6А	1		
	7	SF11	Табличка	поз. 18 Jр 0,6А	1		
	8	SF12	Табличка	поз. 25 Jр 0,6А	1		
	9	SF13	Табличка	поз. 27 Jр 0,6А	1		
	10	SF14	Табличка	поз 19 Jр 0,6А	1		
	11	SF15	Табличка	поз. 20 Jр 0,6А	1		
	12	SF16	Табличка	поз. 21 Jр 0,6А	1		
	13	SF17	Табличка	поз. 22 Jр 0,6А	1		
	14	SF18	Табличка	поз. 23 Jр 0,6А	1		
	15	SF19	Табличка	поз. 24 Jр 0,6А	1		
	16	SF20	Табличка	поз. 27 Jр 0,6А	1		
	17	SF21	Табличка	поз. 28 Jр 0,6А	1		
	18	SF22	Табличка	поз. 29 Jр 0,6А	1		
	19	SF23	Табличка	поз. 30 Jр 0,6А	1		
	20	SF24	Табличка	поз. 31 Jр 0,6А	1		
	21	SF25	Табличка	поз. 32 Jр 0,6А	1		
	22	SF27	Табличка	Освещение шкафа Jр 0,6А	1		

ГИП	Шульгин	
Н.контр	Сахновская	
Рук.бр.2	Шульгин	
Зав.гр.	Ширяева	
Вед.инж	Хитина	

503-2-38.89 -АСТ-Н-042

Шкаф 2Ш
Перечень надписей

Стадия	Лист	Листов
РП		1

Минавтотранс РСФСР
ГИПРОАВТОТРАН
Ростовский филиал

Инв.№подл. | Подпись и дата | Взам.инв.№

Альбом 6

Формат	Зона	Поз.	Обозначение	Наименование	Кол.	Примечание
				Документация		
А3			503-2-38.89 АСТ-Н л.4	Чертеж общего вида	1	
А3			503-2-38.89 АСТ-Н л.7	Схема электрическая		
				принципиальная	1	
А3			503-2-38.89 АСТ-Н л.5,6	Схема соединений		
А4			503-2-38.89 АСТ-Н л.1	Таблица перечня надписей		
				Сборочные единицы		
				Шкаф Ш03.2208631	1	
				Н1		
				Выключатель И~500В		
		1		АК63-3МУЗ 12×1,5	2	SF1, SF2
		2		АК63-3МУЗ 1×1,5	1	SF4
		3		АК63-1МУЗ 0,6×1,5	2	SF3, SF28
		4		Пускатель ПМА-0107 И~220В	2	К3, К4
		5		Реле ЕЛ-11УЗ, И~380В	2	К1, К2
		6		Реле РПУ-2-М9644042УЗ А И~220В	1	К11
		7		Трансформатор		
				ОСМ1-0,063УХЛ3; 220/24	3	ТУ1...ТУ3
				Блок технологической сигнализации. В комплекте:		
		8		-блок аварийной сигнализации БАС	2	А1, А2

Инв.№ подл. | Подпись и дата | Взам.инв.№

ГИП	Шульгин	
Н.контр.	Сахновская	
Рук.гр.2	Шульгин	
Зав.гр.	Ширяева	
Вед.инж.	Хитина	
Инженер	Борчук	

503-2-38.89 - АСТ-Н-043

Шкаф 1 Ш
Технические данные аппаратов

Стадия	Лист	Листов
РП	1	2

Минавтотранс РСФСР
ГИПРОАВТОТРАНС
Ростовский филиал

Альбом 6

Формат	Зона	Поз.	Обозначение	Наименование	Кол.	Примечание
		9		-блок общих цепей БОЦ-1	1	А3
		10		-блок общих цепей БОЦ-2	1	А4
		11		-блок общих цепей БОЦ-3	1	А5
		-		Блок зажимов		
				Б324-4П25-В/ВУЗ-10	15	
				Н51		
				Кнопка КЕ011-УЗ исполн.1		
		12		толк. черн	1	SB1
		13		толк. красн	1	SB2
				Арматура АС-220; 220В		
		14		линза красная	1	HL1
		15		линза синяя	1	HL2
		16		линза желтая	7	П4-HL...П7-HL

Инв.№ подл. | Подпись и дата | Взам.инв.№

Вид спереди
Дверь не показана

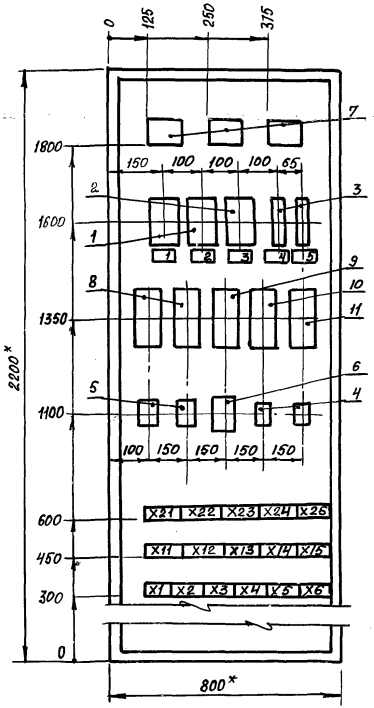

Дверь
Вид спереди

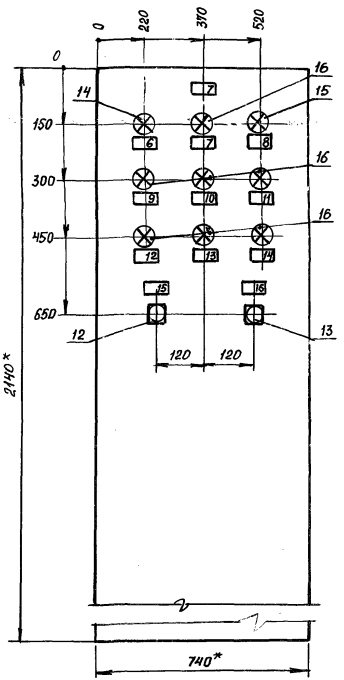

* Размеры для справок

			503-2-38.89 – АСТ-Н-ОЧЧ
			Шкаф 1 Ш Общий вид
ГИП	Шульгин		Стадия: РП; Масса; Масштаб
Н.контр.	Сахновская		Лист; Листов 1
Рук.бр.2	Шульгин		
Здв.гр.	Ширяева		Минавтотранс РСФСР ГИПРОАВТОТРАНС Ростовский филиал
Вед.инж.	Хитина		
Инженер	Борчук		

Инв.№ подл. | Подпись и дата | Взам.инв.№

АЛЬБОМ 6

Вид спереди

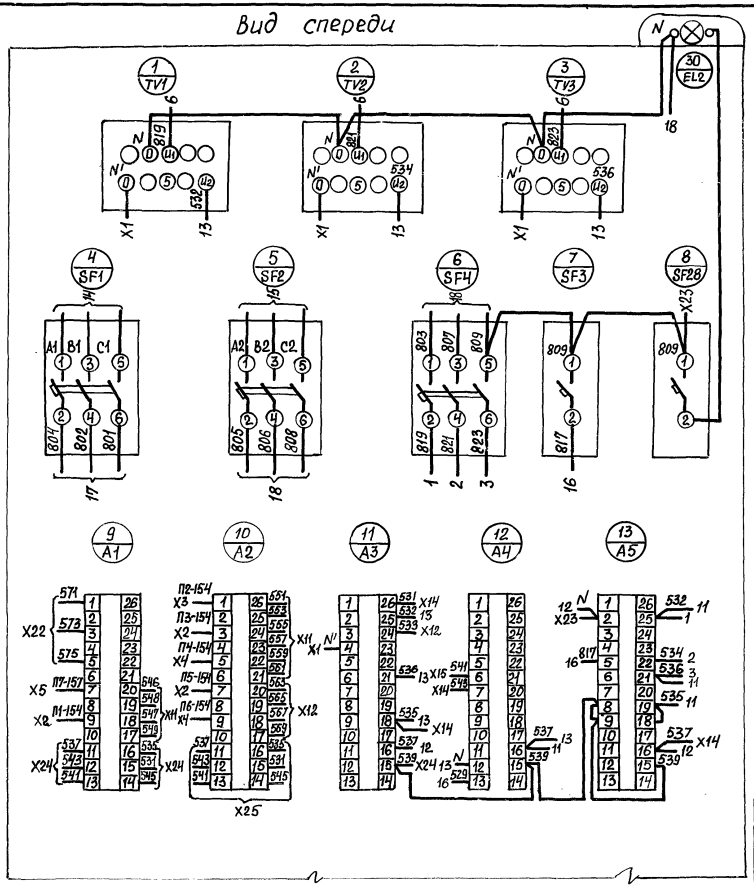

Дверь (вид сзади)

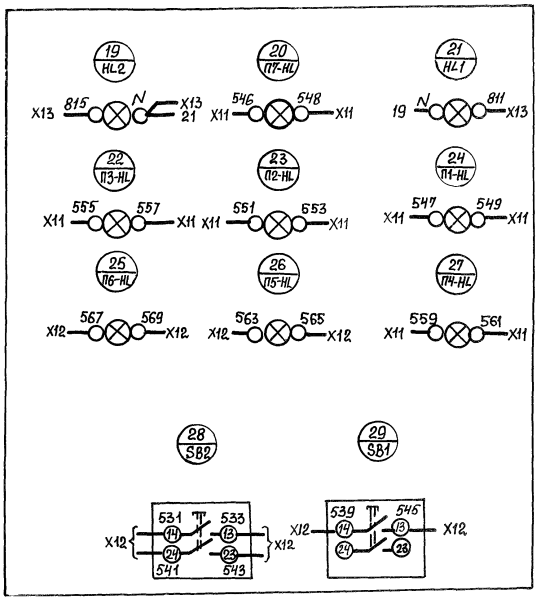

			503-2-38.89 -АСТ-Н-045	
			Шкаф 1Ш Схема соединений	Стадия: РП; Масса; Масштаб
ГИП	Шульгин			Лист 1; Листов 2
Н.контр.	Сахновская			Минавтотранс РСФСР ГИПРОАВТОТРАНС Ростовский филиал
Рук.бр.2	Шульгин			
Зав.гр.	Ширяева			
Вед.инж.	Хитина			

Инв.№подл. | Подпись и дата | Взам.инв.№

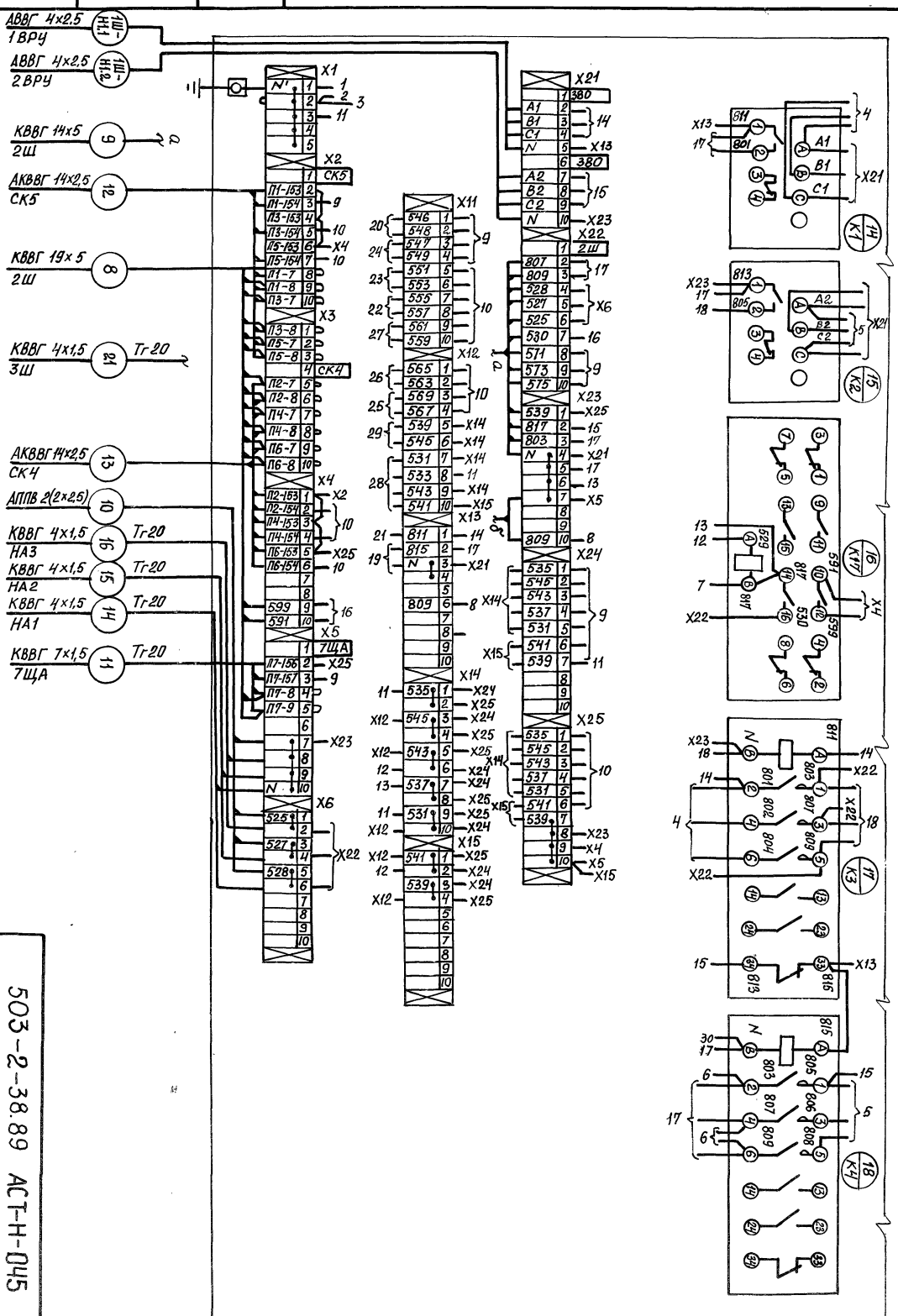

503-2-38.89 АСТ-Н-045

Лист 2

Альбом 6

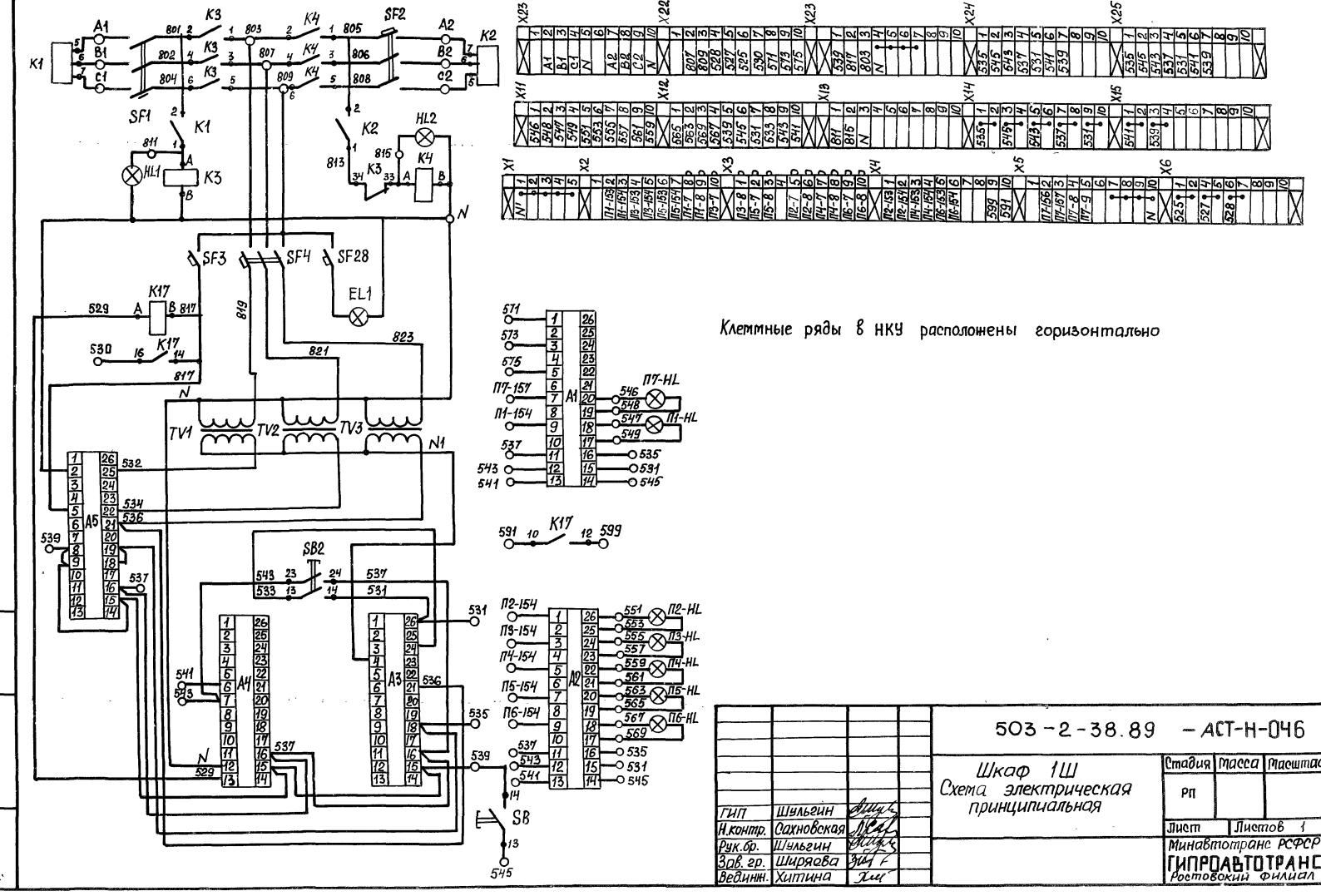

Клеммные ряды в НКУ расположены горизонтально

ГИП	Шульгин		
Н.контр.	Сахновская		
Рук.бр.	Шульгин		
Зав.гр.	Ширяева		
Ведущ.	Хитина		

503-2-38.89 – АСТ-Н-046

Шкаф 1Ш
Схема электрическая принципиальная

Стадия	Масса	Масштаб
РП		
Лист	Листов 1	

Минавтотранс РСФСР
ГИПРОАВТОТРАНС
Ростовский филиал

Инв.№ подл. | Подпись и дата | Взам. инв.№

Формат	Зона	Поз.	Обозначение	Наименование	Кол.	Примечание
				Документация		
А4			503-2-38.89 АСТ-Н л.3	Чертеж общего вида	1	
А3			503-2-38.89 АСТ-Н л.6	Схема электрическая		
				принципиальная	1	
А3			503-2-38.89 АСТ-Н л.4,5	Схема соединений	2	
А4			503-2-38.89 АСТ-Н л.1	Таблица перечня		
				надписей	1	
				Сборочные единицы		
				Шкаф ШО3.2208631	1	
				Н1		
		1		Выключатель АК63-1МУ3		SF5...SF25
				U~500В D,6×1,5	22	SF27
		2		Реле РПУ-2-М9644032А		
				U~220В	12	К5...К16
				Блок зажимов		
				6324-4П25-В/ВУ3-10	23	

Инв.№подл. | Подпись и дата | Взам.инв.№

ГИП	Шульгин		
Н.контр.	Сахновская		
Рук.бр.2	Шульгин		
Зав.гр.	Ширяева		
Вед.инж.	Хитина		

503-2-38.89 –АСТ-Н-047

Шкаф 2Ш
Технические данные аппаратов

Стадия	Лист	Листов
РП		1

Минавтотранс РСФСР
ГИПРОАВТОТРАНС
Ростовский филиал

Вид спереди
Дверь не показана

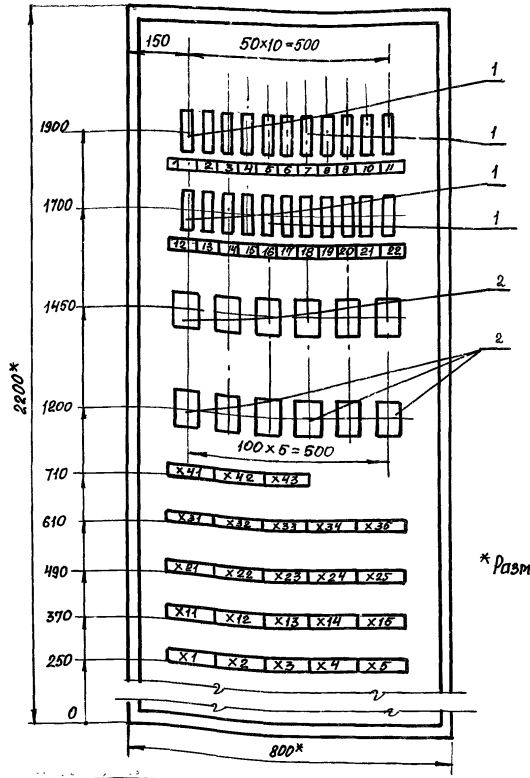

*Размеры для справок

Инв.№подл. | Подпись и дата | Взам.инв.№

ГИП	Шульгин		
Н.контр.	Сахновская		
Рук.бр.2	Шульгин		
Зав.гр.	Ширяева		
Вед.инж.	Хитина		

503-2-38.89 –АСТ-Н-048

Шкаф 2Ш
Общий вид

Стадия	Масса	Масштаб
РП		
Лист	Листов 1	

Минавтотранс РСФСР
ГИПРОАВТОТРАНС
Ростовский филиал

Вид спереди

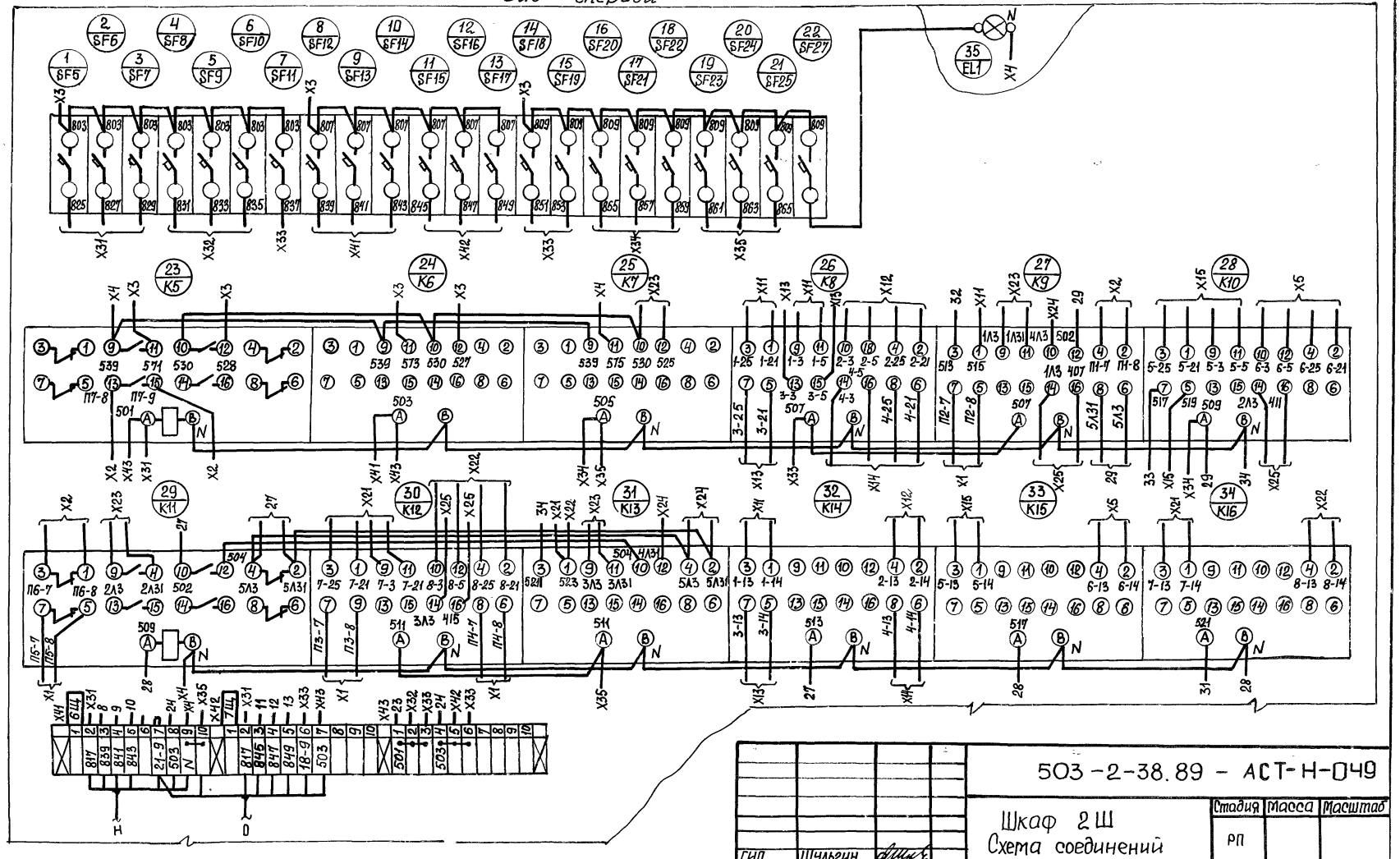

ГИП	Шульгин		
Н.контр.	Сахновская		
Рук.бр.2	Шульгин		
Зав.гр.	Ширяева		
Вед.инж.	Хитина		

503-2-38.89 - АСТ-Н-049

Шкаф 2Ш
Схема соединений

Стадия	Масса	Масштаб
РП		
Лист 1	Листов 2	

Минавтотранс РСФСР
ГИПРОАВТОТРАНС
Ростовский филиал

Инв.№ подл. | Подпись и дата | Взам.инв.№

Альбом 6

503-2-38.89 - АСТ-Н-049

Лист 2

Инв. № подл. | Подпись и дата | Взам. инв. №

АЛЬБОМ 6

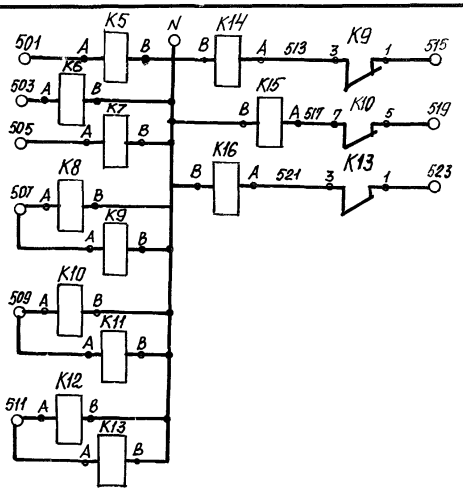

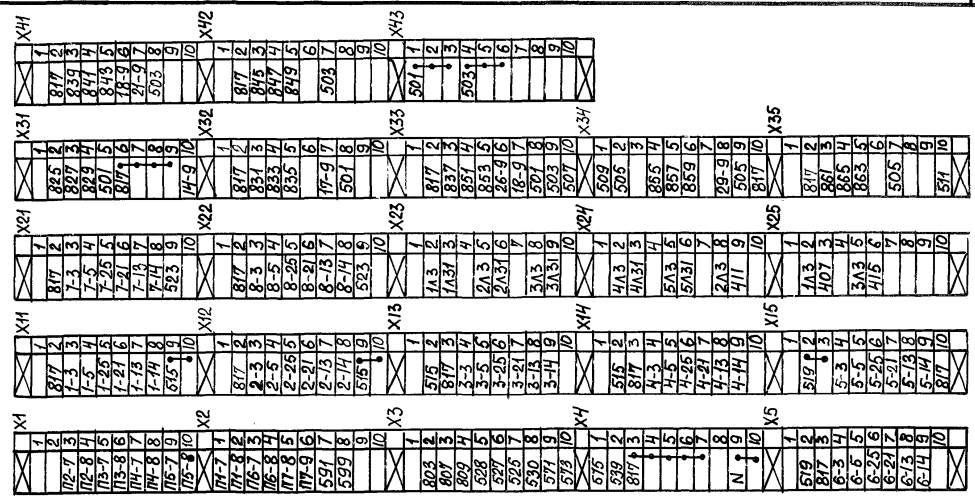

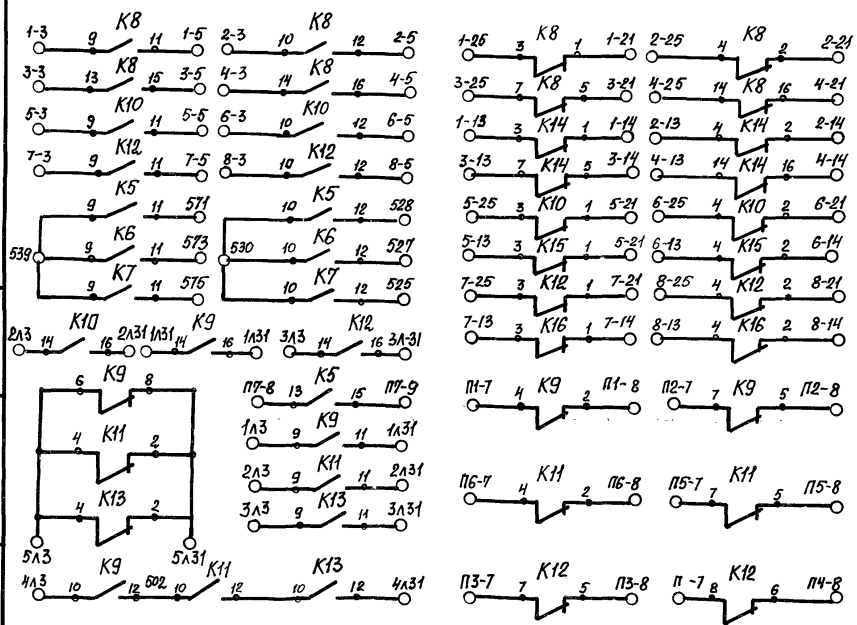

Ряды зажимов в НКУ расположены горизонтально

				503-2-38.89 -АСТ-Н-050	
				Шкаф 2Ш Схема электрическая принципиальная	Стадия: РП; Масса: ; Масштаб:
ГИП	Шульгин				Лист: ; Листов: 1
Н.контр.	Сахновская				Минавтотранс РСФСР ГИПРОАВТОТРАНС Ростовский филиал
Рук.бр.2	Шульгин				
Зав.гр.	Ширяева				
Вед.инж.	Хитина				

Инв. № подл. | Подпись и дата | Взам. инв. №

Панель	Надпись	Поз. обозначение	Место надписи	Текст	Кол.	Вид шрифта	Заго-товка
	1	SF26	Табличка	Цепи сигнализации Iр 0,6А	1		

ГИП	Шульгин	
Н.контр.	Сахновская	
Рук.бр.2	Шульгин	
Зав.гр.	Ширяева	
Вед.инж.	Хитина	

503-2-38.89 -АСТ-Н-051

Шкаф 3Ш
Перечень надписей

Стадия	Лист	Листов
РП	1	1

Минавтотранс РСФСР
ГИПРОАВТОТРАНС
Ростовский филиал

Инв.№подл. | Подпись и дата | Взам.инв.№

Формат	Зона	Поз.	Обозначение		Наименование	Кол.	Приме-чание
					Документация		
А4			503-2-38.89	АСТ-Н л.3	Чертеж общего вида	1	
А4			503-2-38.89	АСТ-Н л.5	Схема электрическая принципиальная	1	
А3			503-2-38.89	АСТ-Н л.4	Схема соединений	1	
А4			503-2-38.89	АСТ-Н л.1	Таблица перечня надписей	1	
					Сборочные единицы		
		–			Ящик ЯЧ9-0863	1	
					Н1		
		1			Реле U~220В		
					РПУ-2-М9644 0У3А	6	К19...К24
					Блок зажимов		
					6324-4П25-В/8У3-10	7	
					Н51		
		2			Выключатель АК63-1МУ3		
					Iр 0,6А	1	SF26

ГИП	Шульгин	
Н.Контр.	Сахновская	
Рук.бр.2	Шульгин	
Зав.гр.	Ширяева	
Вед.инж.	Хитина	

503-2-38.89 -АСТ-Н-052

Шкаф 3Ш
Технические данные аппаратов

Стадия	Лист	Листов
РП		

Минавтотранс РСФСР
ГИПРОАВТОТРАНС
Ростовский филиал

Инв.№подл. | Подпись и дата | Взам.инв.№

АЛЬБОМ 6

Вид спереди
Дверь не показана

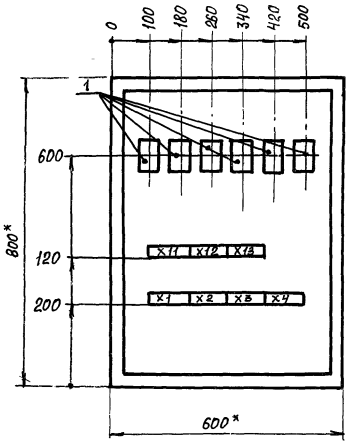

Дверь
Вид спереди

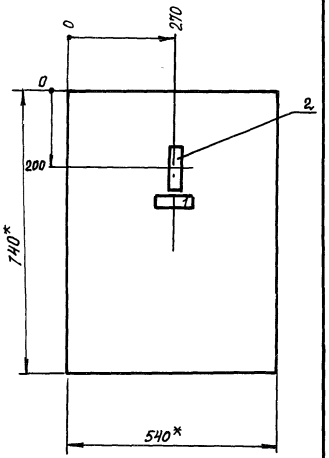

* Размеры для справок

ГИП	Шульгин		
Н.контр	Сахновская		
Рук.бр.2	Шульгин		
Зав.гр.	Ширяева		
Вед.инж.	Хитина		

Инв. № подл. | Подпись и дата | Взам. инв. №

503-2-38.89 -АСТ-Н-053

Шкаф 3Ш
Общий вид

Стадия	Масса	Масштаб
РП		1:10

Лист | Листов

Минавтотранс РСФСР
ГИПРОАВТОТРАНС
Ростовский филиал

АЛЬБОМ 6

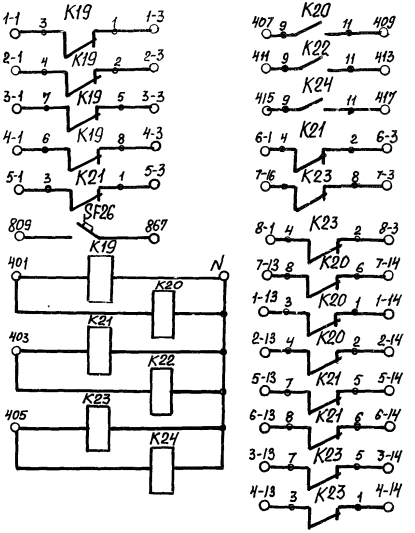

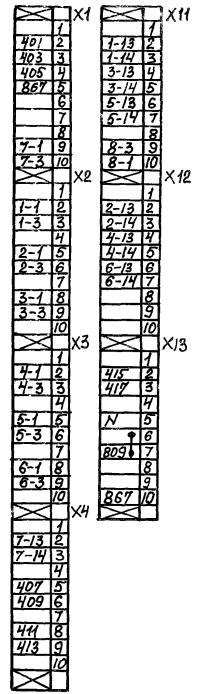

Клеммные ряды в НКУ расположены горизонтально

ГИП	Шульгин		
Н.контр.	Сахновская		
Рук.бр.2	Шульгин		
Зав.гр.	Ширяева		
Вед.инж	Хитина		

Инв. № подл. | Подпись и дата | Взам. инв. №

503-2-38.89 АСТ-Н-054

Шкаф 3Ш
Схема электрическая принципиальная

Стадия	Масса	Масштаб
РП		

Лист | Листов 1

Минавтотранс РСФСР
ГИПРОАВТОТРАНС
Ростовский филиал

АЛЬБОМ 6

Вид спереди

Дверь. Вид сзади

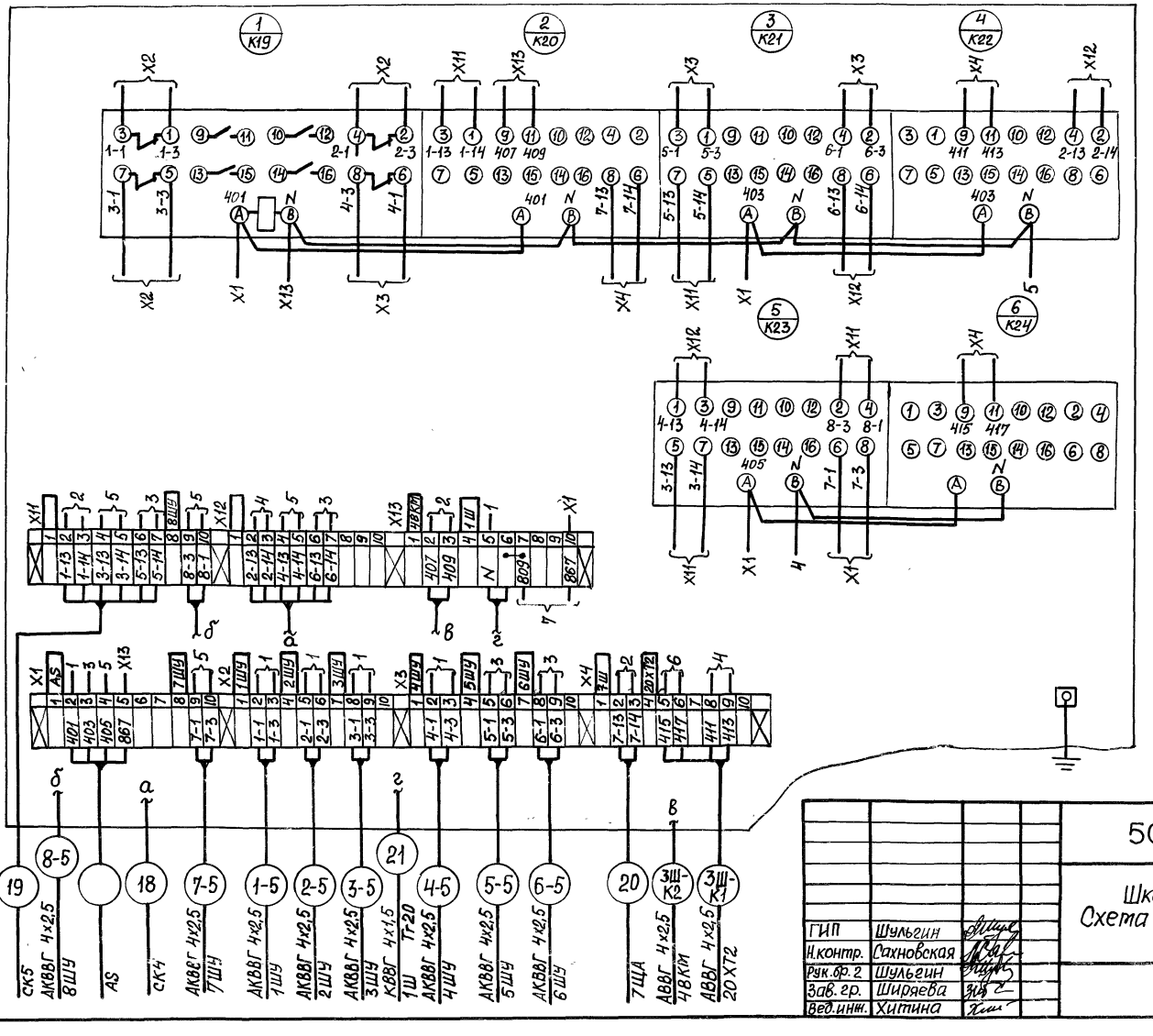

ГИП	Шульгин		
Н.контр.	Сахновская		
Рук.бр.2	Шульгин		
Зав.гр.	Ширяева		
Вед.инж.	Хитина		

503-2-38.89-АСТ-Н-055

Шкаф 3Ш
Схема соединений

Стадия	Масса	Масштаб
РП		
Лист	Листов 1	

Минавтотранс РСФСР
ГИПРОДОРТРАНС
Ростовский филиал

Инв.№ подл. | Подпись и дата | Взам. инв.№

Копировал

Формат А3

Панель	Надпись	Поз. обозначение	Место надписи	Текст	Кол.	Вид шрифта	Заго-товка
	1	SF	Табличка	Цепи сигнализации Гр 1А	1		
	2	HL9	Табличка	Авария в стоянке	1		
	3	HL7	Табличка	Ворота 2 этаж. Открыты	1		
	4	HL8	Табличка	Ворота 3 этаж. Открыты	1		
	5	SA	Табличка	Ворота			
				Дистанционно - Откл - Ручн	1		

Инв. № подл. | Подпись и дата | Взам. инв. №

ГИП	Шульгин	
Н.контр.	Сахновская	
Рук. бр.2	Шульгин	
Зав. гр.	Ширяева	
Вед. инж.	Хитина	

503-2-38.89 -АСТ-Н-056

Щит сигнализации ЩС
Перечень надписей

Стадия	Лист	Листов
РП		1

Минавтотранс РСФСР
ГИПРОАВТОТРАНС
Ростовский филиал

Копировал

Формат А4

Формат	Зона	Поз.	Обозначение	Наименование	Кол.	Приме-чание
				Документация		
А4			503-2-38.89 АСТ-Н л.4	Чертеж общего вида	1	
А4			503-2-38.89 АСТ-Н л.6	Схема электрическая принципиальная	1	
А3			503-2-38.89 АСТ-Н л.5	Схема соединений	1	
А4			503-2-38.89 АСТ-Н л.1	Таблица перечня надписей	1	
				Сборочные единицы		
				Ящик ЯУ9-0663	1	
				Н1		
		1		Выключатель АК63-1МУ3		
				И 500В; 1,0×1,5	1	SF
		2		Реле РПУ-2-9644003А И~220В	1	K18
		3		Звонок ЗВП-220 И~220В	1	HA
				Блок зажимов		
				Б324-4П25-В/ВУ3-10	1	
				Н51		
		4		Переключатель ПКУ3-12СУ3		
				сх. 2001	1	SA
				Арматура АС-220 И~220В		
		5		линза желт	2	HL7; HL8
		6		линза красн	1	HL9

Инв. № подл. | Подпись и дата | Взам. инв. №

ГИП	Шульгин	
Н.контр.	Сахновская	
Рук. бр.2	Шульгин	
Зав. гр.	Ширяева	
Вед. инж.	Хитина	

503-2-38.89 - АСТ-Н-057

Щит сигнализации ЩС
Технические данные аппаратов

Стадия	Лист	Листов
РП		1

Минавтотранс РСФСР
ГИПРОАВТОТРАНС
Ростовский филиал

Альбом 6

Вид спереди
Дверь не показана

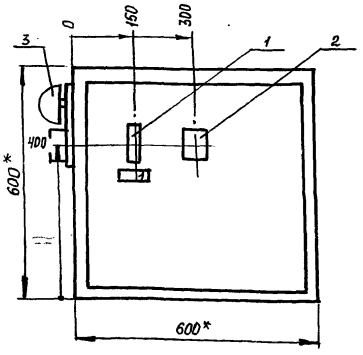

Дверь
Вид спереди

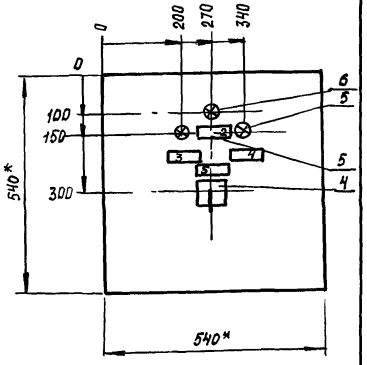

* Размеры для справок

ГИП	Шульгин		
Н.контр.	Сахновская		
Рук.бр.2	Шульгин		
Зав.гр.	Ширяева		
Вед.инж.	Хитина		

503-2-38.89 АСТ-Н-058

Щит сигнализации ЩС
Общий вид

Стадия	Масса	Масштаб
РП		1:10
Лист	Листов 1	

Минавтотранс РСФСР
ГИПРОАВТОТРАНС
Ростовский филиал

Альбом 6

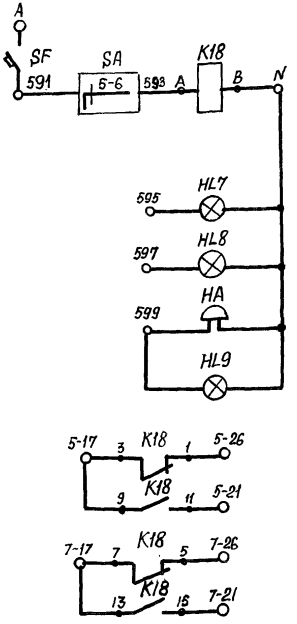

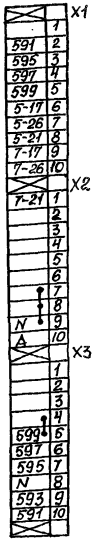

Ряд зажимов в НКУ расположен горизонтально

ГИП	Шульгин		
Н.контр.	Сахновская		
Рук.бр.2	Шульгин		
Зав.гр.	Ширяева		
Вед.инж.	Хитина		

503-2-38.89-АСТ-Н-059

Щит сигнализации ЩС
Схема электрическая
принципиальная

Стадия	Масса	Масштаб
РП		
Лист	Листов 1	

Минавтотранс РСФСР
ГИПРОАВТОТРАНС
Ростовский филиал

Инв.№ подл. | Подпись и дата | Взам.инв.№

Вид спереди

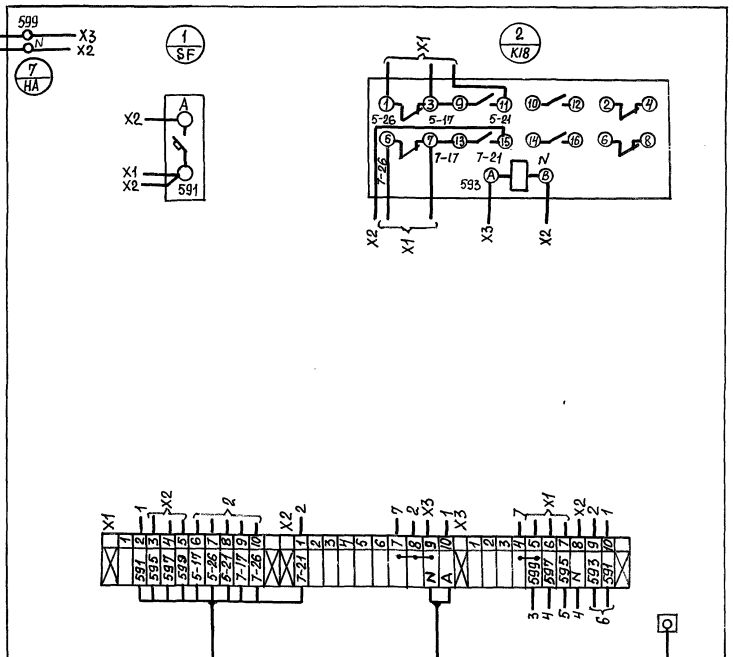

Дверь. Вид сзади

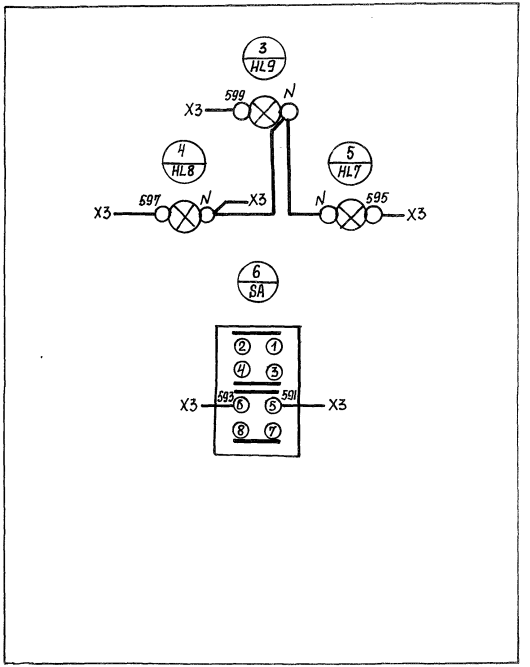

От шкафа 1Ш

Питание ~ 220В

			503-2-38.89 АСТ-Н-060
			Щит сигнализации ЩС Схема соединений
ГИП	Шульгин		Стадия: РП; Масса; Масштаб
Н.контр.	Сахновская		Лист; Листов 1
Рук.бр.2	Шульгин		Минавтотранс РСФСР ГИПРОАВТОТРАНС Ростовский филиал
Зав.гр.	Ширяева		
Вед.инж.	Хитина		

Схема межпанельных соединений																					
Схема ВРУ	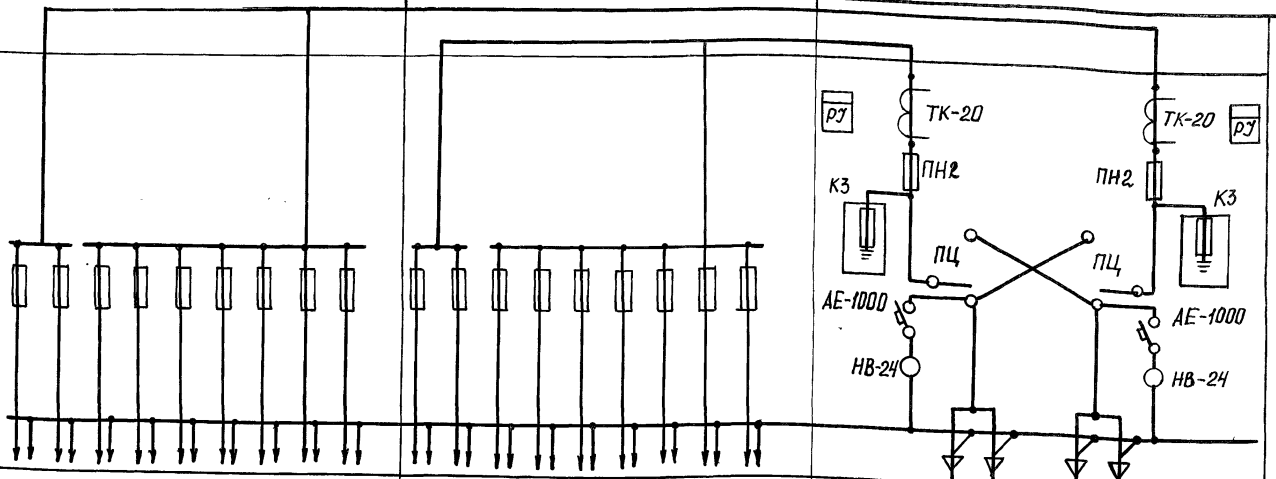																				
Тип панели	ВРУ1-44-00УХЛ4 (панель распределительная 1)									ВРУ1-44-00УХЛ4 (панель распределительная 2)										ВРУ1-13-20УХЛ4 (вводная)	
NN групп	1	2	3	4	5	6	7	8	9	1	2	3	4	5	6	7	8	9			
Номинальный ток плавкой вставки, А	200	120	50	30	30	30	80	30	30	200	120	30	50	30	30	30	30	30		250	250
Тип и технические данные счетчика непосредственного включения или через трансформаторы тока																				САЧ-И672М 380/220	САЧ-И672М 380/220
Тип и технические данные трансформатора тока																				ТК-20 300/5	ТК-20 300/5

Заземление корпусов панелей ВРУ обеспечивается присоединением нулевых шин питающих кабелей к нулевой шине (электрически соединенной с корпусами всех панелей), которая расположена в нижней части ВРУ.

Привязан

Инв. №

ГИП	Шульгин	
Н.контр.	Сахновская	
Рук.бр.2	Шульгин	
Зав.гр.	Ширяева	
Вед.инж.	Баранова	
Техник	Хасабян	

503-2-38.89 ЭМ-Н

Стоянка многоэтажная для 370 легковых автомобилей-такси, работающих на СНГ

Закрытая стоянка

Опросный лист для заказа ВРУ

Стадия	Лист	Листов
РП		1

Минавтотранс РСФСР ГИПРОАВТОТРАНС Ростовский филиал

Инв. № подл. | Подпись и дата | Взам. инв. №

gost.e-ecolog.ru