ТИПОВОЙ ПРОЕКТ
503 – 2 – 38.89

Стоянка многоэтажная для 370 легковых автомобилей-такси работающих на СНГ

АЛЬБОМ 5

КЖИ Строительные конструкции и изделия

gost.e-ecolog.ru

ТИПОВОЙ ПРОЕКТ

503 – 2 – 38.89

СТОЯНКА МНОГОЭТАЖНАЯ ДЛЯ 370 ЛЕГКОВЫХ АВТОМОБИЛЕЙ-ТАКСИ, РАБОТАЮЩИХ НА СНГ

АЛЬБОМ 5

КЖИ СТРОИТЕЛЬНЫЕ КОНСТРУКЦИИ И ИЗДЕЛИЯ

РАЗРАБОТАН:
РОСТОВСКИМ ФИЛИАЛОМ „ГИПРОАВТОТРАНС"
ГЛАВНЫЙ ИНЖЕНЕР ИНСТИТУТА З.Я. ЛЕВИН
ГЛАВНЫЙ ИНЖЕНЕР ПРОЕКТА А.И. ШУЛЬГИН
С УЧАСТИЕМ
ГПИ „СПЕЦАВТОМАТИКА" г. РОСТОВ-НА-ДОНУ
ГЛАВНЫЙ ИНЖЕНЕР ИНСТИТУТА Г.М. ГАБРЕЛЯН
ГЛАВНЫЙ ИНЖЕНЕР ПРОЕКТА Е.Т. БОЖИЙ

УТВЕРЖДЕН И ВВЕДЕН В ДЕЙСТВИЕ
МИНАВТОТРАНСОМ РСФСР
ПРОТОКОЛ №9 ОТ 15.09. 1989 г

Содержание альбома №5

Обозначение	Наименование	Стр.	Примечание
503-2.38.89	Содержание альбома	2	
503-2.38.89 КЖ.И.0.01 ТТ	Технические требования по изготовлению изделий	3	
503-2-38.89 КЖ.И.2.01÷2.02 СБ	Колонны К1, К2	4	
503-2-38.89 КЖ.И.2.03 СБ	Колонна К3	5	
503-2-38.89 КЖ.И.2.04 СБ	Колонна К4	6	
503-2-38.89 КЖ.И.2.05 СБ	Колонна К5	7	
503-2-38.89 КЖ.И.2.06 СБ	Колонна К6	8	
503-2-38.89 КЖ.И.2.07 СБ	Колонна К7	9	
503-2-38.89 КЖ.И.2.08 СБ	Колонна К8	10	
503-2-38.89 КЖ.И.2.09 СБ	Колонна К9	11	
503-2-38.89 КЖ.И.2.10; 2.11 СБ	Колонны К10, К11	12	
503-2-38.89 КЖ.И.2.12; 2.13 СБ	Колонны К12, К13	13	
503-2-38.89 КЖ.И.2.14; 2.15 СБ	Колонны К15, К16	14	
503-2-38.89 КЖ.И.2.16; 2.17; 2.18 СБ	Колонны К17, К18, К19	15	
503-2-38.89 КЖ.И.2.19÷2.22 СБ	Колонны К20, К21, К22, К23	16	
503-2-38.89 КЖ.И.2.23÷2.27 СБ	Колонны К24, К25, К26, К27, К28	17	
503-2-38.89 КЖ.И.2.01÷2.14 ВС	Ведомость дополнительного расхода стали на колонны К1÷К15	18	
503-2-38.89 КЖ.И.2.15÷2.27 ВС	Ведомость дополнительного расхода стали на колонны К16÷К28	19	
503-2-38.89 КЖ.И.3.01; 3.02 СБ	Ригели Р10, Р13	20	
503-2-38.89 КЖ.И.3.03; 3.04 СБ	Ригели Р11, Р12	21	
503-2-38.89 КЖ.И.4.01÷4.03 СБ	Плиты П9, П10, П11	22	
503-2-38.89 КЖ.И.4.04÷4.06 СБ	Плиты П12, П29, П30	23	
503-2-38.89 КЖ.И.4.07÷4.09 СБ	Плиты П24, П25, П26	24	
503-2-38.89 КЖ.И.4.10; 4.11 СБ	Плиты П27, П28	25	
503-2-38.89 КЖ.И.4.01÷4.11 ВС	Ведомость дополнительного расхода стали на плиты П9÷П12; П24÷П30	26	
503-2-38.89 КЖ.И.5.01 СБ	Диафрагма жесткости Д2 (с опалубкой)	27	
503-2-38.89 КЖ.И.5.01. СБ	Диафрагма жесткости Д2 (армирование)	28	
503-2-38.89 КЖ.И.5.02÷5.09 СБ	Панели стеновые ПС8÷ПС11	29	
503-2-38.89 КЖ.И.5.10÷5.15 СБ	Панели стеновые ПС12÷ПС14	30	
503-2-38.89 КЖ.И.5.16÷5.21 СБ	Панели стеновые ПС15÷ПС17	31	

продолжение

Обозначение	Наименование	Стр.	Примечание
503-2-38.89 КЖ.И.5.22÷5.23 СБ	Панели стеновые ПС18, ПС19	32	
503-2-38.89 КЖ.И.5.24÷5.28 СБ	Панели стеновые ПС20÷ПС23, ПС37	33	
503-2-38.89 КЖ.И.5.02÷5.28	Ведомость дополнительного расхода стали на стеновые панели ПС8÷ПС23, ПС37	34	
503-2-38.89 КЖ.И.5.29; 5.30 СБ	Панели ПС 44, ПС 44-а	35	
503-2-38.89 КЖ.И.5.31; 5.32 СБ	Панели ПС 45, ПС 45-а	36	
503-2-38.89 КЖ.И.5.33; 5.34 СБ	Панели ПС 46, ПС 46-а	37	
503-2-38.89 КЖ.И.6.01; 6.02	Сетки арматурные С1, С2	38	
503-2-38.89 КЖ.И.6.03	Сетка арматурная С3	38	
503-2-38.89 КЖ.И.6.04	Сетка арматурная С4	39	
503-2-38.89 КЖ.И.7.01	Каркас КП1	39	
503-2-38.89 КЖ.И.7.02	Каркас КП2	40	
503-2-38.89 КЖ.И.7.03	Каркас КР1	40	
503-2-38.89 КЖ.И.8.01	Изделие закладное МН1	41	
503-2-38.89 КЖ.И.8.02	Изделие закладное МН2	41	
503-2-38.89 КЖ.И.9.01÷9.03	Изделия соединительные МС1, МС2, МС3	42	
503-2-38.89 КЖ.И.9.04	Изделие соединительное МС4	43	
503-2-38.89 КЖ.И.9.05	Изделие соединительное МС5	43	
503-2-38.89 КЖ.И.10.01	Анкер А1	44	
503-2-38.89 КЖ.И.10.02	Анкер А2	44	
503-2-38.89 КЖ.И.10.03	Анкер А3	45	
503-2-38.89 КЖ.И.10.04	Анкер А4	45	
503-2-38.89 КЖ.И.11.01	Рамка Р1	46	
503-2-38.89 КЖ.И.12.01	Дверца поливочного крана ДК1	46	
503-2-38.89 КЖ.И.13.01	Решетка для вытирания ног МР1	47	

ГИП	Шульгин		503-2-38.89
Н.контр.	Сахновская		
Рук.бр.	Шульгин		Содержание альбома
Гл.спец.	Рубан		Стадия: РП; Лист; Листов
Зав.сектор	Воинов		Минавтотранс РСФСР ГИПРОАВТОТРАНС Ростовский филиал
Зав.гр.	Лавренко		
Инж.	Морова		

Инв.№ подл. | Подпись и дата | Взам.инв.№

Все изделия должны отвечать требованиям и рекомендациям соответствующих серий.

В маркировке сборных железобетонных изделий в числителе дана рабочая марка изделия по соответствующей серии, в знаменателе – условная марка, принятая по схемам расположения элементов сборных конструкций.

Арматурные и закладные изделия должны отвечать требованиям ГОСТ 10922-75 „Арматурные изделия и закладные детали сварные для железобетонных конструкций. Технические требования и методы испытаний".

Плоские каркасы изготовить при помощи контактной точечной сварки по ГОСТ 14098-85. Сварку каркасов производить во всех точках пересечения стержней.

Размеры каркасов даны по осям и торцам стержней.

Закладные и соединительные изделия изготовить в соответствии с ГОСТ 14098-85 „Соединения сварные арматуры железобетонных изделий и конструкций. Контактная и ванная сварка. Основные типы и конструктивные элементы" и СНиП 3.03.01-87 „Несущие и ограждающие конструкции".

Для сварки применять электроды типа Э42А-Ф(У)46-Т.

Все закладные изделия стеновых панелей, закладные изделия колонн. Для крепления стеновых панелей защитить цинковым покрытием толщиной 120 ÷ 180 мкм. Анкера перечисленных закладных изделий защищаются цинковым покрытием на участке длиной 50 мм от наружной поверхности закладного изделия.

Необетонируемые поверхности остальных закладных изделий и соединительные элементы защитить лакокрасочным покрытием группы I по СНиП 2.03.11-85 „Защита строительных конструкций от коррозии."

Технические требования, опалубку и армирование изделий выполнять по соответствующим маркам без дополнительных индексов: колонны по серии 1.020-1/83, вып. 2-1; ригели по серии 1.020-1/83, вып. 3-1, вып. 3-7; плиты по серии 1.041.1-2, вып. 6; панели по серии 1.030.1-1, вып. 1-1.

Привязан

Инв.№

ГИП	Шульгин		
Н.контр.	Сахновская		
Рук.бюр.	Шульгин		
Гл.спец.	Рубан		
Зав.сект.	Воинов		
Зав.гр.	Лавренко		
Техник	Гайденко		

503-2-38.89 – КЖИ 0.01 ТТ

Технические требования по изготовлению изделий.

Стадия	Лист	Листов
РП		1

Минавтотранс РСФСР ГИПРОАВТОТРАНС Ростовский филиал

Инв.№подл. | Подпись и дата | Взам.инв.№

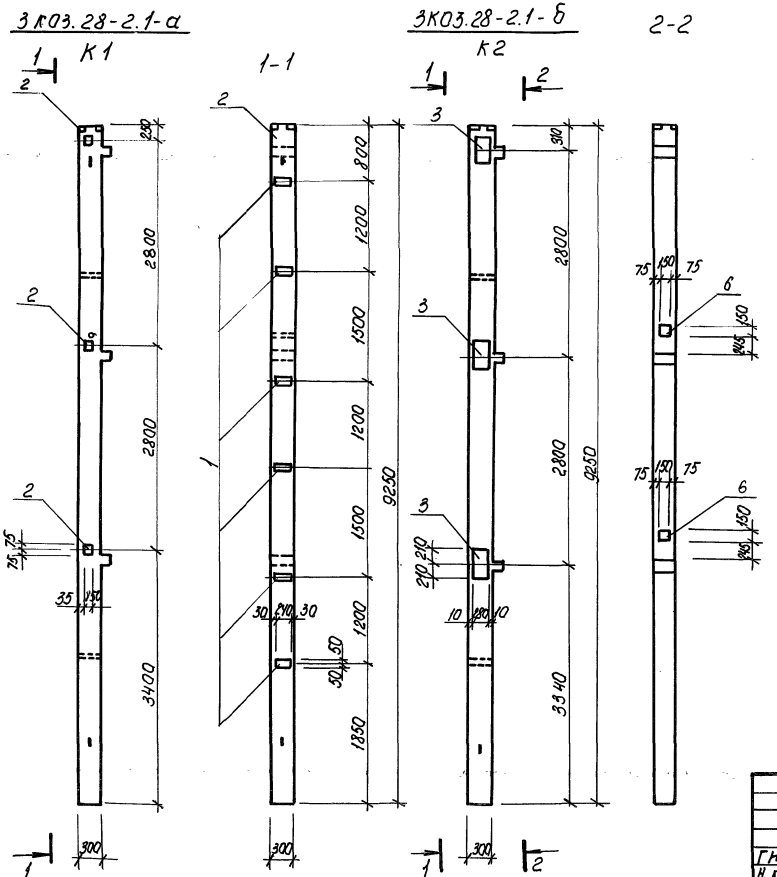

Спецификация дополнительных закладных изделий на элемент

Поз.	Наименование	Кол. на колонну К1	Кол. на колонну К2		Обозначение документа
1	МН33	6	6		1.020-1/83, Вып.2-15
2	МН41	3	—		1.020-1/83, Вып. 2-15
3	МН38	—	3		1.020-1/83, Вып. 2-15
6	МН40	—	2		1.020-1/83, Вып. 2-15

Технические требования см. о.01 ТТ.

Привязан

Инв. №

ГИП	Шульгин	
Н. контр.	Сахновская	
Рук. Бр.2	Шульгин	
Гл. спец.	Рубан	
Зав. сект.	Воинов	
Зав. гр.	Лавренко	
Техник	Гайденко	

503-2-38.89-КЖИ 2.01; 2.02 СБ

Колонны К1, К2

Стадия	Масса	Масштаб
РП	2.132	1:50
Лист	Листов 1	

Минавтотранс РСФСР ГИПРОАВТОТРАНС Ростовский филиал

Инв. № подл. | Подп. и дата | Взам. инв. №

АЛЬБОМ 5

3.503.28-2.1-В

К3

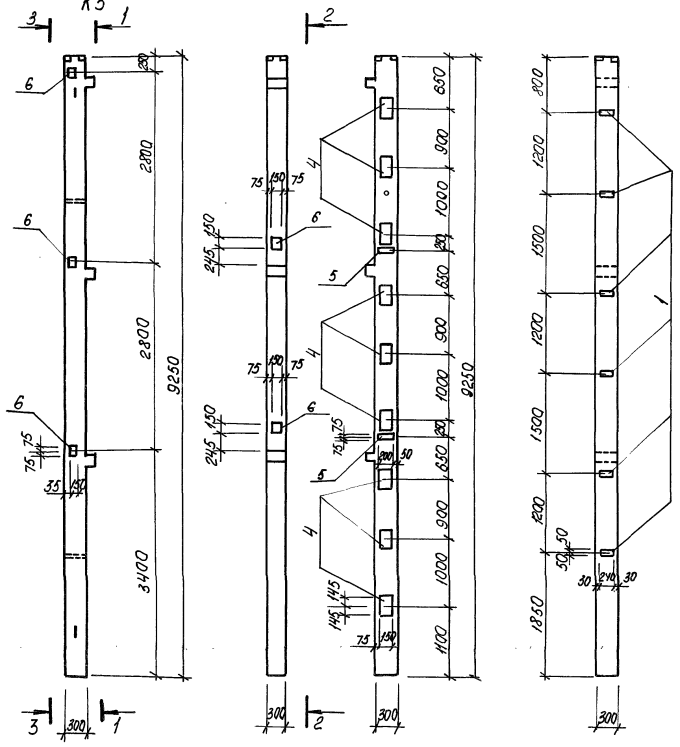

Спецификация дополнительных закладных изделий на элемент

Поз.	Наименование	Кол. на колонну К3			Обозначение документа
1	МН33	6			1.020-1/83. Вып. 2-15
4	МН13	9			1.020-1/83. Вып. 2-15
5	МН19	2			1.020-1/83, Вып. 2-15
6	МН40	5			1.020-1/83, Вып. 2-15

Технические требования см. 0.01 ТТ.

Привязан

Инв. №

ГИП	Шульгин		
Н.контр.	Сахновская		
Рук. Бр.2	Шульгин		
Гл.спец.	Рубан		
Зав.сект.	Вдинов		
Зав. гр.	Лавренко		
Техник	Гайденко		

503-2-38.89-КЖИ 2.03 СБ

Колонна К3

Стадия	Масса	Масштаб
РП	2132	1:50
Лист	Листов 1	

Минавтотранс РСФСР
ГИПРОАВТОТРАНС
Ростовский филиал

Инв. № подл. | Подп. и дата | Взам. инв. №

3КО3.28-2.1-2
К4

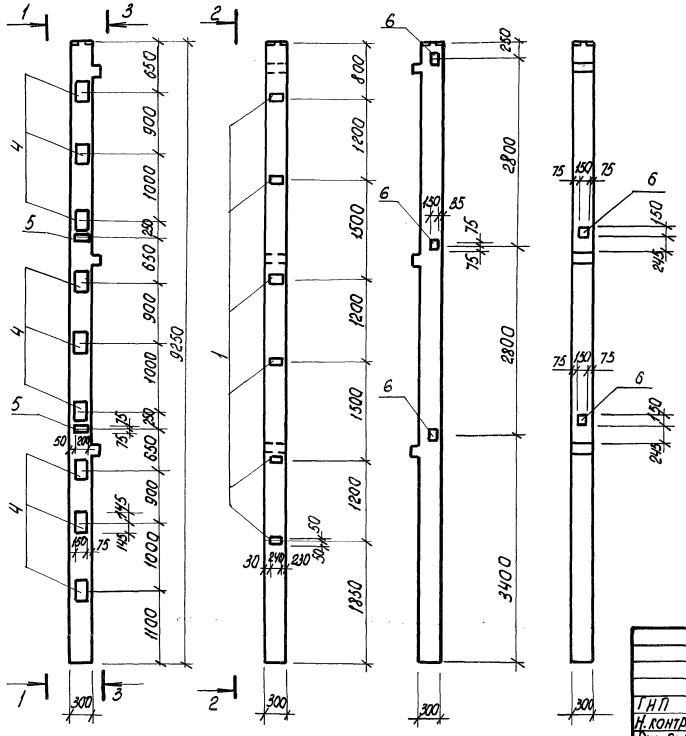

Спецификация дополнительных закладных изделий на элемент

Поз.	Наименование	Кол. на колонну К4			Обозначение документа
1	МН 33	6			1.020-1/83, Вып. 2-15
4	МН 13	9			1.020-1/83, Вып. 2-15
5	МН 19	2			1.020-1/83, Вып. 2-15
6	МН 40	5			1.020-1/83, Вып. 2-15

Технические требования см. 0.01 ТТ.

Привязан

Инв. №

ГИП	Шульгин		
Н. контр.	Сахновская		
Рук. бр-д	Шульгин		
Ст. спец.	Рубан		
Зав. сект.	Ваинов		
Зав. гр.	Лавренко		
Техник	Гайденко		

503-2-38.89-КЖ.И. 2.04 СБ

Колонна К4

Стадия	Масса	Масштаб
РП	2132	1:50

Лист | Листов 1

Минавтотранс РСФСР
ГИПРОАВТОТРАНС
Ростовский филиал

Инв. № подл. | Подпись и дата | Взам. инв. №

АЛЬБОМ 5

3.КО3.28-2.1-9
К5

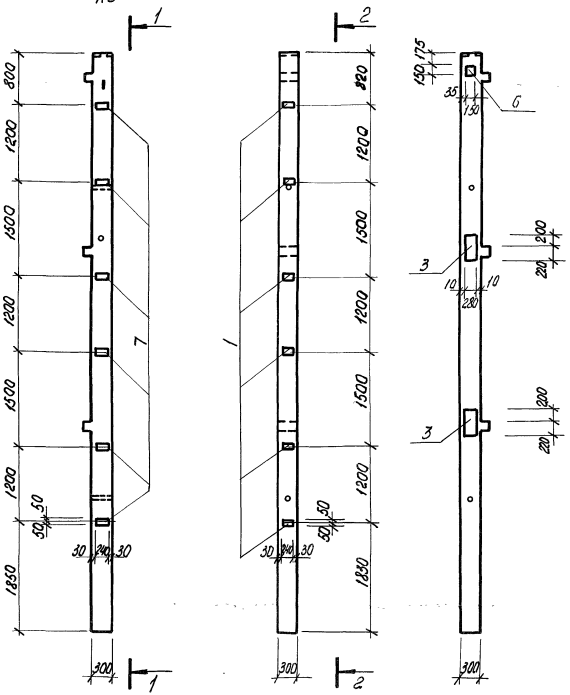

Спецификация дополнительных закладных изделий на элемент

Поз.	Наименование	Кол. на колонну К5			Обозначение документа
1	МН 33	6			1.020-1/83, Вып. 2-15
3	МН 38	2			1.020-1/83, Вып. 2-15
6	МН 40	1			1.020-1/83, Вып. 2-15
7	МН 34	6			1.020-1/83, Вып. 2-15

Технические требования см. 0.01 ТТ.

Привязан

Инв. №

Взам. инв.№ | Подпись и дата | Инв. № подл.

ГИП	Шульгин		
Н.контр.	Сауновская		
Рук. бр.2	Шульгин		
Гл. спец.	Рубан		
Зав. сект.	Воинов		
Зав. гр.	Лавренко		
Техник	Гайдена		

503-2-38.89-КЖИ.2.05 СБ

Колонна К5

Стадия	Масса	Масштаб
РП	2132	1:50
Лист	Листов 1	

Минавтотранс РСФСР
ГИПРОАВТОТРАНС
Ростовский филиал

АЛЬБОМ 5

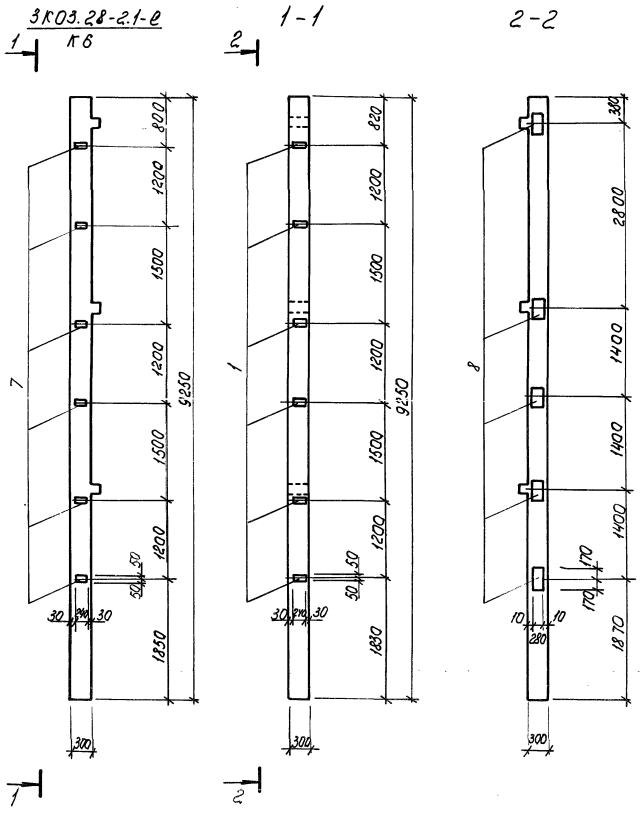

Спецификация дополнительных закладных изделий на элемент

Поз.	Наименование	Кол. на колонну К6			Обозначение документов
1	Мн 33	6			1.020-1/83, вып. 2-15
7	Мн 34	6			1.020-1/83, вып. 2-15
8	Мн 27	5			1.020-1/83, вып. 2-15

Технические требования см. 0.01ТТ

Привязан

Инв. №

ГИП	Шульгин		
Н.контр.	Сахновская		
Рук.Бр.2	Шульгин		
Гл. спец.	Рубан		
Зав.сект.	Воинов		
Зав. гр.	Лавренко		
Техник	Гайденко		

503-2-38.89- К Ж.И. 2.06 СБ

Колонна К6

Стадия	Масса	Масштаб
РП	2132	1:50

Лист | Листов 1

Минавтотранс РСФСР
ГИПРОАВТОТРАНС
Ростовский филиал

Инв. № подл. | Подпись и дата | Взам. инв. №

АЛЬБОМ 5

3 КО3.28-2.1-ж
К7

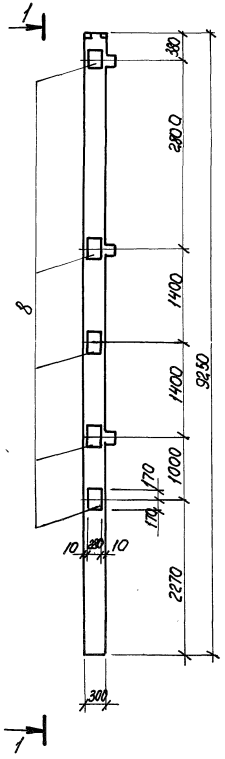

1-1

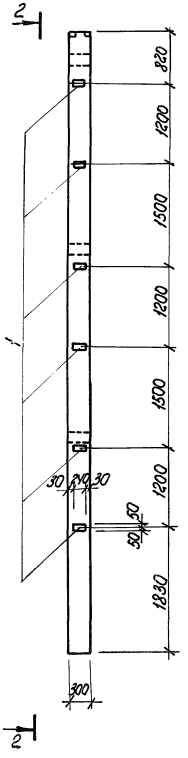

2-2

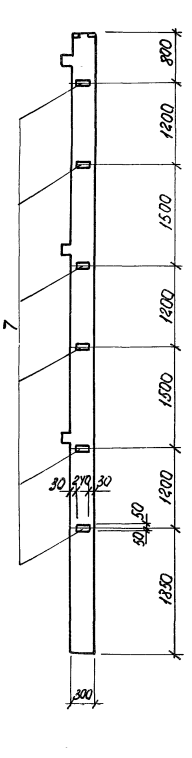

Спецификация дополнительных закладных изделий на элемент

Поз.	Наименование	Кол. на колонну К7			Обозначение документов
1	МН33	6			1.020-1/83, вып. 2-15
7	МН34	6			1.020-1/83, вып. 2-15
8	МН 27	5			1.020-1/83, вып. 2-15

Технические требования см. л. 01 77.

Привязан

Инв. №

ГИП	Шульгин		
Н. контр.	Сапожкая		
Рук. бр. 2	Шульгин		
Кл. спец.	Рубан		
Зав. сект.	Воинов		
Зав. гр.	Лавренко		
Техник	Гайденко		

503-2-38.89-КЖ.И. 2.07 СБ

Колонна К7

Стадия	Масса	Масштаб
РП	2132	1:50
Лист	Листов 1	

Минавтотранс РСФСР
ГИПРОАВТОТРАНС
Ростовский филиал

Инв. № подл. | Подпись и дата | Взам. инв. №

АЛЬБОМ 5

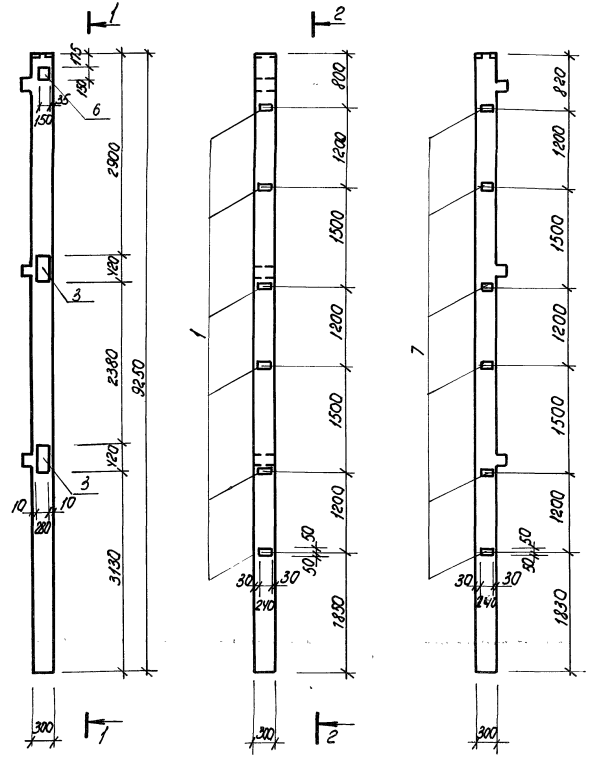

Спецификация дополнительных закладных изделий на элемент

Поз.	Наименование	Кол. на колонну К8			Обозначение документов
1	МН33	6			1.020-1/83, вып. 2-15
3	МН 38	3			1.020-1/83, вып. 2-15
6	МН40	1			1.020-1/83, вып. 2-15
7	МН 34	6			1.020-1/83, вып. 2-15

Технические требования см. 0.01 ТТ.

Привязан

Инв. №

ГИП	Шульгин		
Н. контр.	Сахновская		
Рук. бр. 2	Шульгин		
Гл. спец.	Рубан		
Зав. сект.	Воинов		
Зав. гр.	Лавренко		
Техник	Гайденко		

503-2-38.89-КЖ.И 2.08 СБ

Колонна К8

Стадия	Масса	Масштаб
РП	2132	1:50

Лист | Листов 1

Минавтотранс РСФСР
ГИПРОАВТОТРАНС
Ростовский филиал

Инв. № подл. | Подпись и дата | Взам. инв. №

АЛЬБОМ 5

3 К 03.28-2.1-К

К-9

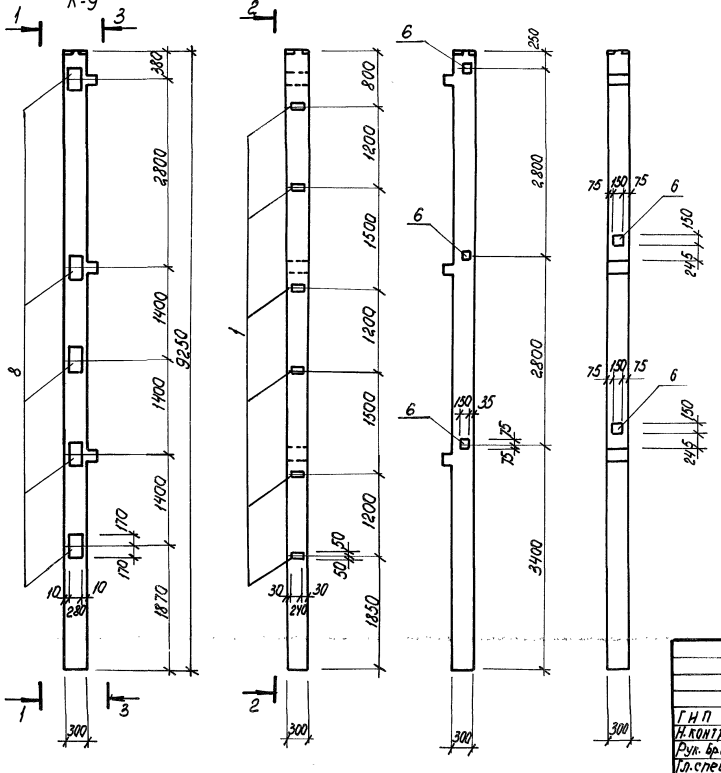

Спецификация дополнительных закладных изделий на элемент

Поз.	Наименование	Кол. на колонну К9			Обозначение документов
1	МН 33	6			1.020-1/83, вып. 2-15
6	МН 40	5			1.020-1/83, вып. 2-15
8	МН 27	5			1.020-1/83, вып. 2-15

Технические требования см. л. 01 ТТ.

Привязан

Инв. №

ГИП	Шульгин		
Н.контр.	Сахновская		
Рук. бр.2	Шульгин		
Гл.спец.	Рубан		
Зав.сект	Ваинов		
Зав. гр.	Лавренко		
Инженер	Марова		

503-2-38.89 – КЖ.И. 2.09 сб

Колонна К9

Стадия	Масса	Масштаб
РП	2132	1:50
Лист	Листов 1	

Минавтотранс РСФСР
ГИПРОАВТОТРАНС
Ростовский филиал

Инв. № подл. | Подпись и дата | Взам. инв. №

АЛЬБОМ 5

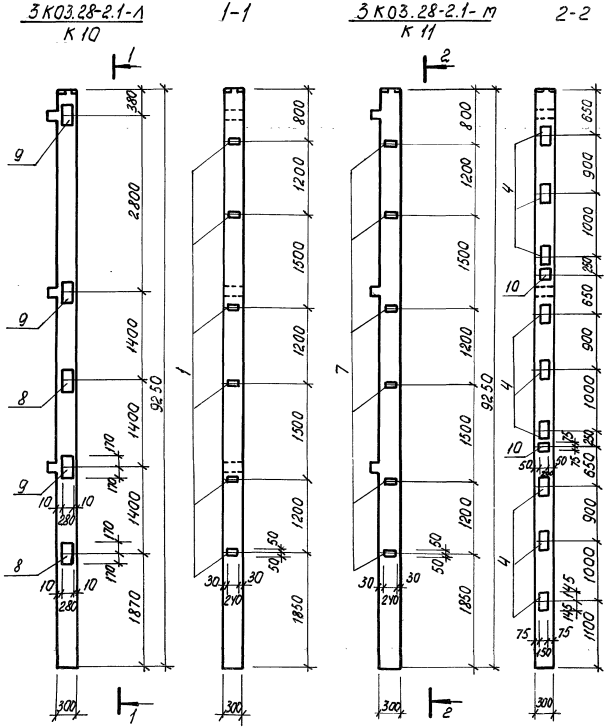

Спецификация дополнительных закладных изделий на элемент

Поз.	Наименование	Кол. на колонну К10	Кол. на колонну К11		Обозначение документов
1	МН33	6	—		1.020-1/83, вып. 2-15
4	МН13	—	9		1.020-1/83, вып. 2-15
7	МН34	—	6		1.020-1/83, вып. 2-15
8	МН27	2	—		1.020-1/83, вып. 2-15
9	МН36	3	—		1.020-1/83, вып. 2-15
10	МН20	—	2		1.020-1/83, вып. 2-15

Технические требования см. л. 01 ТТ.

Привязан

Инв. №

ГИП	Шульгин		
Н. контр.	Сахнавская		
Рук. бр. 2	Шульгин		
Гл. спец.	Рубан		
Зав. сект.	Воинов		
Зав. гр.	Лавренко		
Инженер	Марова		

503-2-38.89-КЖ.И. 2.10; 2.11 СБ

Колонны К10, К11

Стадия	Масса	Масштаб
РП	2132	1:50
Лист	Листов 1	

Минавтотранс РСФСР
ГИПРОАВТОТРАНС
Ростовский филиал

Инв. № подл. | Подпись и дата | Взам. инв. №

АЛЬБОМ 5

3КОЭ.28-2.1-Н
К 12

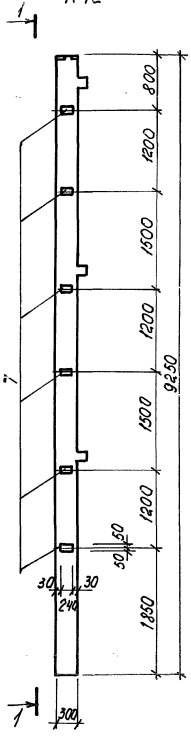

1-1

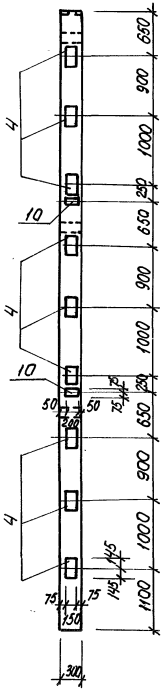

3КОЭ.28-2.1-П
К 13

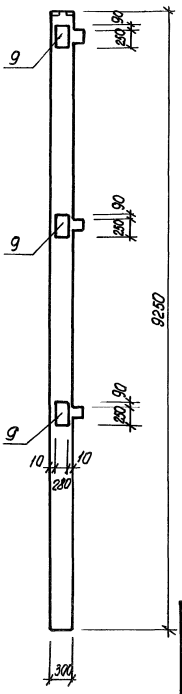

Спецификация дополнительных закладных изделий на элемент

Поз.	Наименование	Кол. на колонну К12	Кол. на колонну К13		Обозначение документов
4	МН 13	9	—		1.020-1/83, вып. 2-15
7	МН 34	6	—		1.020-1/83, вып. 2-15
9	МН 36	—	3		1.020-1/83, вып. 2-15
10	МН 20	2	—		1.020-1/83, вып. 2-15

Технические требования см. 0.01 ТТ.

Привязан

Инв. №

ГИП	Шульгин	
Н. контр.	Сахновская	
Рук. бр. 2	Шульгин	
Гл. спец.	Рубан	
Зав. в. сект.	Воинов	
Зав. гр.	Лавренко	
Инженер	Марова	

503-2-38.89-КЖ.И. 2.12; 2.13 СБ

Колонны К12, К13

Стадия	Масса	Масштаб
РП	2132	1:50

Лист | Листов 1

Минавтотранс РСФСР
ГИПРОАВТОТРАНС
Ростовский филиал

Инв. № подл. | Подпись и дата | Взам. инв. №

3КДЗ.28-2.2-а К15

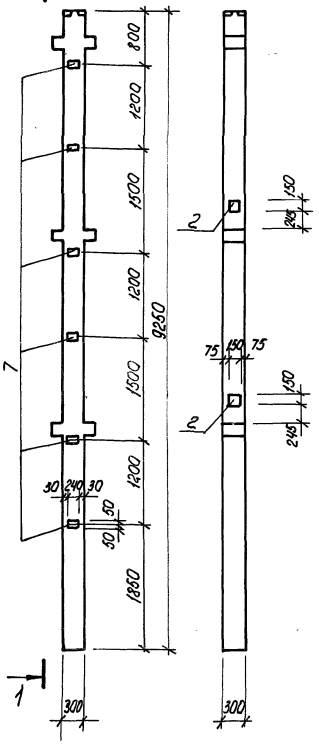

3КДЗ.28-2.2-б К16

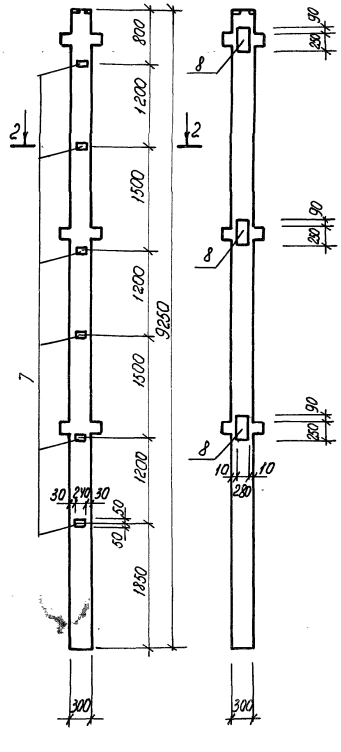

Спецификация дополнительных закладных изделий на элемент

Поз	Наименование	Кол. на колонну К15	Кол. на колонну К16		Обозначение документов
2	МН 41	2	—		1.020-1/83, вып. 2-15
7	МН 34	6	6		1.020-1/83, вып. 2-15
8	МН 27	—	3		1.020-1/83, вып. 2-15

Технические требования см. 0.01 ТТ.

Привязан

Инв. №

ГИП	Шульгин		
Н. контр.	Сахновская		
Рук. бр.	Шульгин		
Гл. спец.	Рубан		
Зав. сект.	Воинов		
Зав. гр.	Лавренко		
Инженер	Мороз		

503-2-38.89-КЖИ. 2.14; 2.15сб

Колонны К15, К16

Стадия	Масса	Масштаб
РП	2182	1:50
Лист	Листов 1	

Минавтотранс РСФСР ГИПРОАВТОТРАНС Ростовский филиал

Инв. № подл. | Подпись и дата | Взам. инв. №

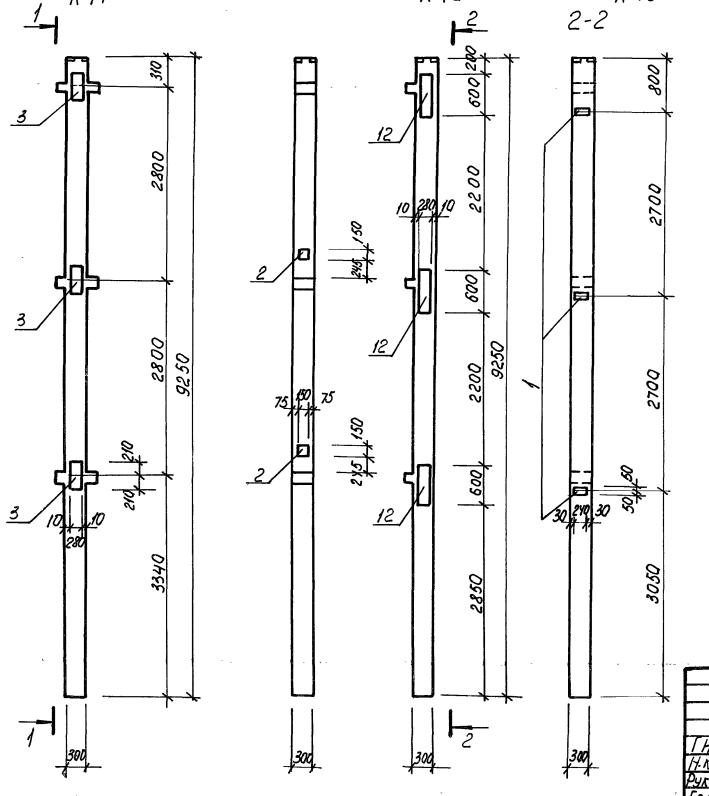

Спецификация дополнительных закладных изделий на элемент

Поз.	Наименование	Кол. на колонну К17	Кол. на колонну К18	Кол. на колонну К19	Обозначение документов
1	МН33	—	3	—	1.020-1/83, вып. 2-15
2	МН41	2	—	—	1.020-1/83, вып. 2-15
3	МН38	3	—	—	1.020-1/83, вып. 2-15
12	МН1	—	3	2	КЖ.И. 8.01СБ

1 Сечение 2-2 — только для колонны К18.

2 Технические требования см. л. 01 ТТ.

Привязан

Инв. №

ГИП	Шульгин		
Н.контр.	Сахновская		
Рук. бр.2	Шульгин		
Гл.спец.	Рубан		
Зав.сект.	Куинов		
Зав.гр.	Лавренко		
Инженер	Морова		

503-2-38.89 – КЖ.И. 2.16; 2.17; 2.18СБ

Колонны К17, К18, К19.

Стадия	Масса	Масштаб
РП	2182 2132	1:50
Лист	Листов 1	

Минавтотранс РСФСР ГИПРОАВТОТРАНС Ростовский филиал

Инв.№ подл. | Подпись и дата | Взам. инв.№

АЛЬБОМ 5

3К3.28-3-а / К20 ; 3К3.28-3-б / К21

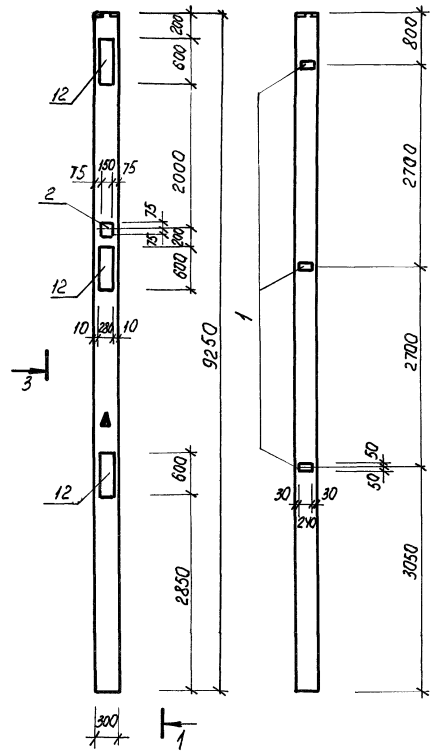

2К3.36-2-а, К22 ; 2К3.36-2-б, К23

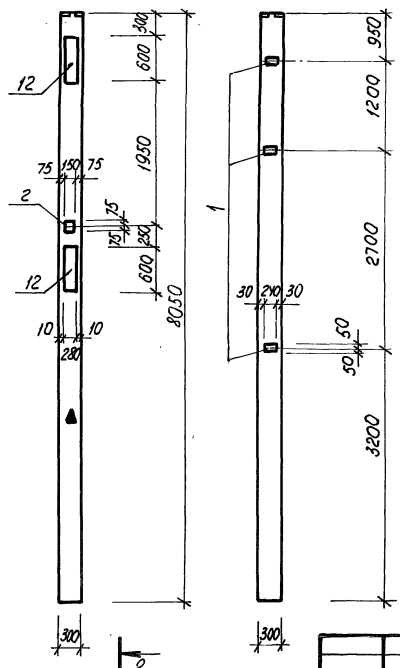

3-3

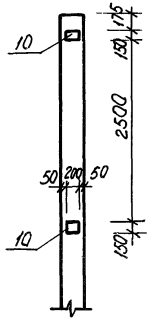

Спецификация дополнительных закладных изделий на элемент

Поз.	Наименование	Кол. на колонну К20	К21	К22	К23	Обозначение документов
1	МН 33	3	—	3	—	1.020-1/83, Вып. 2-15
2	МН 41	1	1	1	1	1.020-1/83, Вып. 2-15
10	МН 20	2	2	—	—	1.020-1/83, Вып. 2-15
12	МН1	3	2	2	2	КЖ.И. 8.01 СБ

1 Сечение 1-1 — только для колонны К20
2 Сечение 2-2 — только для колонны К22
3 Технические требования см. 0.01 ТТ.

Привязан

Инв. №

Взам. инв. № | Подпись и дата | Инв. № подл.

ГИП	Шульгин	
Н. контр.	Сахновская	
Рук. бр. 2	Шульгин	
Гл. спец.	Рубан	
Зав. сект.	Баинов	
Зав. гр.	Лавренко	
Инженер	Морова	

503-2-38.89 – КЖ.И. 2.19 ÷ 2.22 СБ

Колонны К20, К21, К22, К23

Стадия	Масса	Масштаб
РП	2081 1811	1:50
Лист	Листов 1	

Минавтотранс РСФСР ГИПРОАВТОТРАНС Ростовский филиал

Альбом 5

2К3.28-3-а; 2К3.28-3-б
К24 К25

1К3.42-а; 1К3.42-б
К26 К27

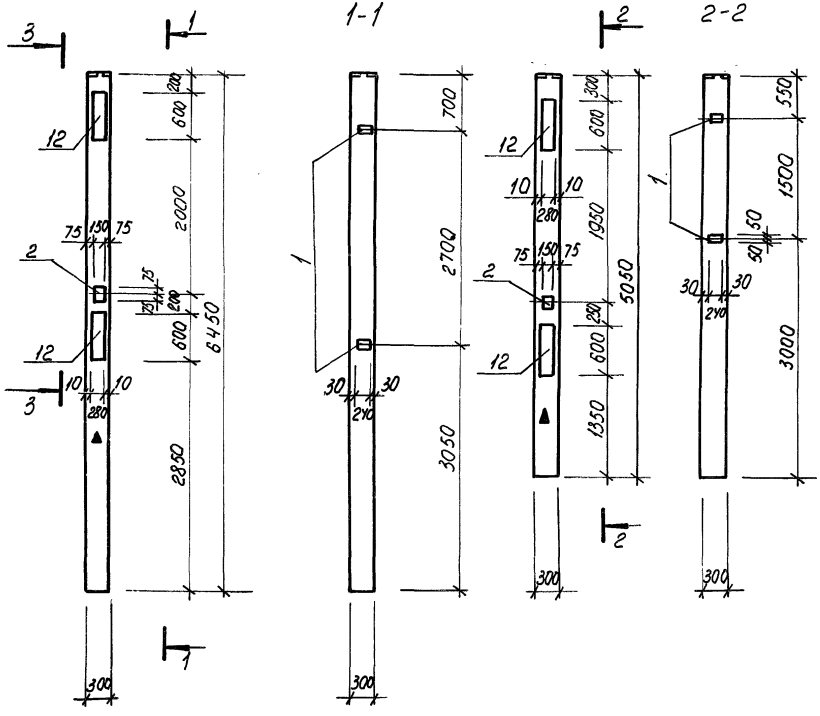

1К03.33-а
К28

Спецификация дополнительных закладных изделий на элемент.

Кол.	Наименование	Кол. на колонну					Обозначение документов
		К24	К25	К26	К27	К28	
1	МН33	2	—	2	—	1	1.020-1/83, вып. 2-15
2	МН41	1	1	1	1	—	1.020-1/83, вып. 2-15
10	МН20	2	2	—	—	—	1.020-1/83, вып. 2-15
12	МН1	2	2	2	2	2	КЖ.И. 8.01 СБ

1 Сечение 1-1 — только для колонны К24.
2 Сечение 2-2 — только для колонны К26.
3 Технические требования см. О.01 ТТ.

Привязан

Инв. №

503-2-38.89 — КЖ.И. 2.23÷2.27 СБ

ГИП	Шульгин	
Н.контр.	Сахновская	
Рук. Гр.2	Шульгин	
Гл. спец.	Рубан	
Зав.сект	Воинав	
Зав.гр.	Лаврено	
Техник	Гайденко	

Колонны
К24, К25, К26, К27, К28.

Стадия	Масса	Масштаб
РП	1451 1136 950	1:50
Лист	Листов 1	

Минавтотранс РСФСР
ГИПРОАВТОТРАНС
Ростовский филиал

Инв. № подл. | Подпись и дата | Взам. инв. №

Ведомость дополнительного расхода стали на элемент, кг

Марка элемента	Изделия закладные															Всего	Общий расход
	Арматура класса А-III ГОСТ 5781-82*							Прокат марки ВСт3кп2 ГОСТ 103-76*									
	ф8	ф12	ф16	ф18	ф22		Итого	-6×100	-8×150	-16×280	-12×150	-12×280	Итого				
К1	2,4	3,12	—	—	—		5,52	6.78	8,46	—	—	—	15,24			20.76	20.76
К2	2.4	4,40	—	—	15,3		22,10	6.78	2,82	88,62	—	—	98,22			120.32	120,32
К3	2,4	7,94	31,62	—	—		41,96	6.78	7.05	—	42,56	—	56,39			98,35	98,35
К4	2.4	7.94	31,62	—	—		41,96	6.78	7.05	—	42.56	—	56,39			98.35	98,35
К5	4.8	2,56	—	—	10,2		17,56	13,56	1.41	59,08	—	—	74.05			91.61	91.81
К6	4,8	0.9	—	19,2	—		24.9	13,56	—	—	—	44.85	58,41			83,31	83,31
К7	4.8	0.9	—	19.2	—		24,9	13.56	—	—	—	44.85	58,41			83,31	83,31
К8	4,8	3,23	—	—	15,3		23,38	13,56	1.41	88,62	—	—	103,69			126.97	126.97
К9	2,4	6.50	—	19,2	—		28,10	0.18	7.05	—	—	44.85	58,68			86.78	86.78
К10	2.4	1.44	—	18,12	—		21,96	6.78	—	—	—	71.76	78,54			100,5	100.5
К11	2,4	2.34	31,14	—	—		35,88	6,78	—	—	48,22	—	55,0			90.88	90,88
К12	2,4	2,34	31,14	—	—		35,88	6.78	—	—	48,22	—	55,0			90.88	90.88
К13	—	1.08	—	10,44	—		11.52	—	—	—	53,82	—	53,82			65,34	65,34
К15	2.4	2.08	—	—	—		4.48	6.78	5,64	—	—	—	12.42			16.9	16.9

Инв. № подл. | Подпись и дата | Взам. инв. №

Привязан

Инв. №

ГИП	Шульгин	
Н.контр.	Сахновский	
Рук. бр-2	Шульгин	
Гл. спец.	Рубан	
Зав. сект.	Баинов	
Зав. гр.	Лавренко	
Техник	Гайденко	

503-2-38.89-КЖ.И.2.01÷2.14 РС

Ведомость дополнительного расхода стали на колонны К1÷К15

Стадия	Лист	Листов
РП	1	

Минавтотранс РСФСР ГИПРОАВТОТРАНС Ростовский филиал

Альбом 3

Ведомость дополнительного расхода стали на элемент, кг

Марка элемента	Изделия закладные														Всего	Общий расход
	Арматура класса А-III ГОСТ 5781-82*							Прокат марки Вст3кп2 ГОСТ 103-76*								
	ф8	ф12	ф16	ф18	ф22		Итого	-6×100	-8×150	-16×280	-12×180	-12×280	Итого			
К16	2,4	0,54	—	11,52	—		14,46	6,78	—	—	—	26,91	33,69		48,15	48,15
К17	—	4,24	—	—	15,3		19,54	—	5,64	88,62	—	—	94,26		113,8	113,8
К18	1,2	4,32	—	—	25,5		31,02	3,39	—	126,6	—	—	129,99		161,01	161,01
К19	—	2,88	—	—	17,0		19,88	—	—	84,4	—	—	84,4		104,28	104,28
К20	1,2	5,36	3,6	—	25,5		35,66	3,39	2,82	137,92	—	—	144,13		179,79	179,79
К21	—	3,92	3,6	—	17,0		24,52	—	2,82	95,72	—	—	98,54		123,06	123,06
К22	1,2	3,92	—	—	17,0		22,12	3,39	2,82	84,4	—	—	90,61		112,73	112,73
К23	—	3,92	—	—	17,0		20,92	—	2,82	84,4	—	—	87,22		108,14	108,14
К24	0,8	3,92	3,6	—	17,0		25,32	2,26	2,82	84,4	11,32	—	100,8		126,12	126,12
К25	—	3,92	3,6	—	17,0		24,52	—	2,82	84,4	11,32	—	98,54		123,06	123,06
К26	0,8	3,92	—	—	17,0		21,72	2,26	2,82	84,4	—	—	89,48		111,2	111,2
К27	—	3,92	—	—	17,0		20,92	—	2,82	84,4	—	—	87,22		108,14	108,14
К28	0,4	2,88	—	—	17,0		20,28	1,13	—	84,4	—	—	85,53		105,81	105,81

Инв.№ подл. | Подпись и дата | Взам. инв.№

Привязан

Инв.№

ГИП	Шульгин		503-2-38.89-КЖ.И. 2.15÷2.27 РС
Н.контр.	Сахновский		
Рук.Гр.2	Шульгин		Ведомость дополнительного расхода стали на колонны К16÷К28
Гл.спец.	Рубан		Стадия: РП; Лист: 1; Листов: 1
Зав.сект.	Воинов		Минавтотранс РСФСР ГИПРОАВТОТРАНС Ростовский филиал
Зав.гр.	Лавренко		
Техник	Гайденко		

РОП 6.86-30 АтУ - а
Р10

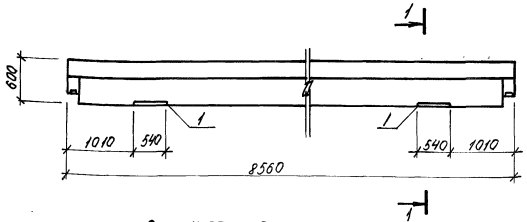

1-1

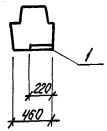

РЛП 4.57-45-а
Р13

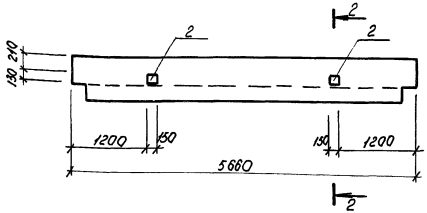

2-2

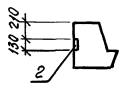

Спецификация дополнительных закладных изделий на элемент

Поз.	Наименование	Кол на ригель Р10	Кол на ригель Р13		Обозначение документа
1	М3-16	2	—		1.400-6/76, Вып.1
2	М.33	—	2		1.020-1/83, Вып.3-3

Технические требования см. 0.01 ТТ.

Привязан

Инв. №

Ведомость расхода дополнительной стали на элемент, кг

Марка элемента	Изделия закладные: Арматура класса А-III ГОСТ 5781-82* ф12				Итого	Прокат марки Вст3 кп2 ГОСТ 103-76* δ=8	δ=20мм			Итого	Всего	Общий расход
Р10	2,2				2,2	—	9,3			9,3	11.5	11.5
Р13	1,76				1,76	3,06	—			3,06	4.82	4.82

ГИП	Шульгин		
Н. контр.	Сахновская		
Рук. бр.	Шилогин		
Гл. спец.	Рудан		
Зав. сект.	Воинов		
Зав. гр.	Лавренко		
Техник	Гайденко		

503-2-38.89 - КЖИ. 3.01; 3.02 сб

Ригели
Р10, Р13

Стадия	Масса	Масштаб
РП	5880 1890	1:50
Лист	Листов	
Минавтотранс РСФСР ГИПРОАВТОТРАНС Ростовский филиал		

Инв. № подл. | Подпись и дата | Взам. инв. №

РОП6.86-30АтУ-6
Р11

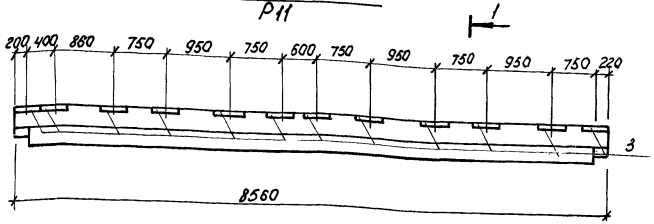

РОП 4,57-40-а
Р12

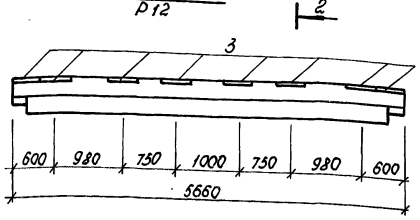

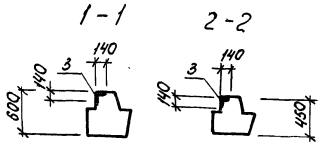

Спецификация дополнительных закладных изделий на элемент

Поз.	Наименование	Кол. на ригель			Обозначение документа
		Р11	Р12		
3	МН 35	12	8		1.020-1/83 вып. 3-3

Технические требования см. 0.01ТТ.

Ведомость расхода дополнительной стали на элемент, кг

Марка элемента	Изделия закладные										Общий расход
	Арматура класса					Прокат марки				Всего	
	А-III					Ст 3 кп 2					
	ГОСТ 5781-82*					ГОСТ 8509-86					
	ф12				Итого	∠110×10			Итого		
Р11	18.0				18.0	103,2			103,2	121.2	121.2
Р12	12.0				12.0	68,8			68,8	80,8	80.8

Привязан

Инв. №

503-2-38.89 КЖИ. 3.03; 3.04 сб

ГИП	Шульгин	
Н. контр.	Сахновская	
Рук. бр-2	Шульгин	
Ст. техн.	Рубан	
Зав. сект.	Ворнов	
Зав. гр.	Лавренко	
Техник	Гайденко	

Ригели Р11, Р12

Стадия	Масса	Масштаб
РП	5190 / 2070	1:50
Лист	Листов	

Минавтотранс РСФСР
ГИПРОАВТОТРАНС
Ростовский филиал

ПРС 86.15-6 АтУт-а
П9

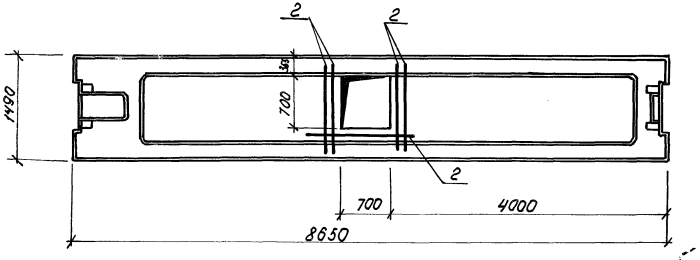

ПРС 86.15-6 АтУт-б
П10

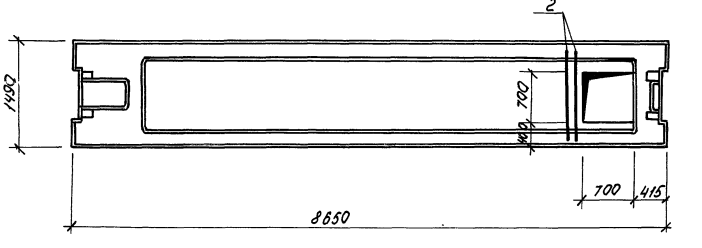

ПРС 86.15-6 АтУт-в
П11

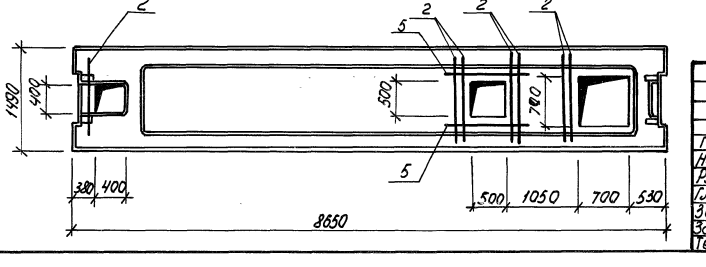

Спецификация дополнительных закладных изделий на элемент.

Поз.	Наименование	Кол. на плиту П9	Кол. на плиту П10	Кол. на плиту П11	Обозначение документа
2	ф10А III ℓ=1400	5	2	7	КЖ.И. 4.01÷4.03
5	ф10А III ℓ=1100	—	—	2	КЖ.И. 4.01÷4.03

Технические требования см. 0.01ТТ

Привязан

Инв. №

ГИП	Шульгин	
Н.контр.	Сахновский	
Рук. бр.	Шульгин	
Гл. спец.	Рубан	
Зав. сект.	Воинов	
Зак. гр.	Гавренко	
Техник	Гайдренко	

503-2-38.89 – КЖ.И. 4.01÷4.03 сб

Плиты П9, П10, П11

Стадия	Масса	Масштаб
РП	4620	1:50
Лист	Листов 1	

Минавтотранс РСФСР
ГИПРОАВТОТРАНС
Ростовский филиал

Копировал Мм 2 — Формат А3

Инв. № подл. | Подпись и дата | Взам. инв. №

АЛЬБОМ 5

ПРС56.15-6АтVТ-а
П12

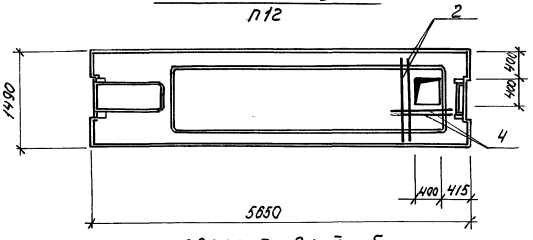

ПРС56.15-6АтVТ-б
П29

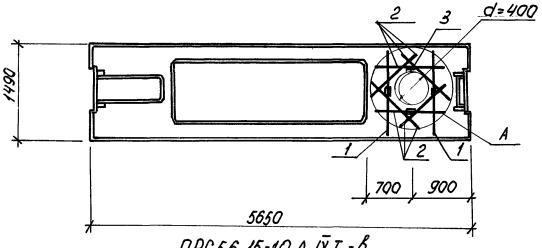

ПРС56.15-10АIVТ-в
П30

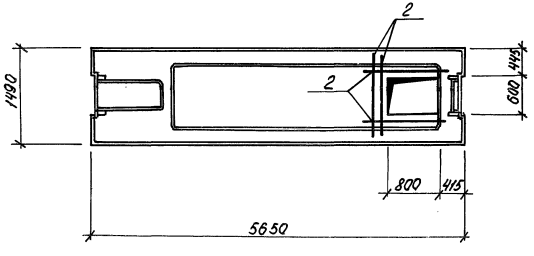

Спецификация дополнительных закладных изделий на элемент

Поз.	Наименование	Кол. на плиту П12	П29	П30	Обозначение документа
1	Каркас КР20	—	2	—	1.041.1-2, Вып.6
2	Ф10 А III ℓ=1400	2	6	4	КЖ.И.4.04÷4.06СБ
3	М8-4	—	4	—	1.400-6/76, Вып.1
4	Ф10 А III ℓ= 1000	2	—	—	КНИ.4.04÷4.08СБ

1. Узел „А" см. на листе КЖ.И.4.09; 4.10СБ
2. Технические требования см. 0.01ТТ

Привязан

Инв. №

ГИП	Шульгин		
Н.контр.	Соломовская		
Рук. бр.2	Шульгин		
Гл.спец.	Рубан		
Зав.сект	Воинов		
Зав. гр.	Лавренко		
Техник	Гайденко		

503-2-38.89 КЖ.И.4.04÷4.06СБ

Плиты
П12, П29, П30

Стадия	Масса	Масштаб
РП	2890	1:50
Лист	Листов 1	

Минавтотранс РСФСР
ГИПРОАВТОТРАНС
Ростовский филиал

Инв.№ подл. | Подпись и дата | Взам. инв.№

ПРС 86.15-6АтУт-2
П24

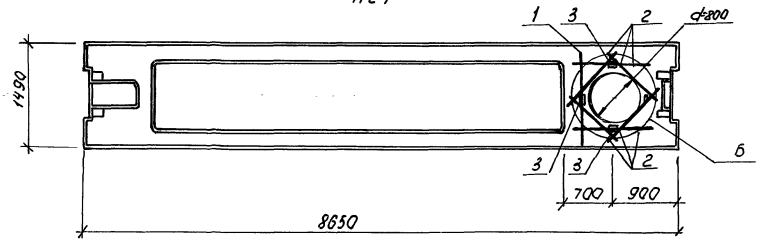

ПРС 86.15-6АтУт-9
П25

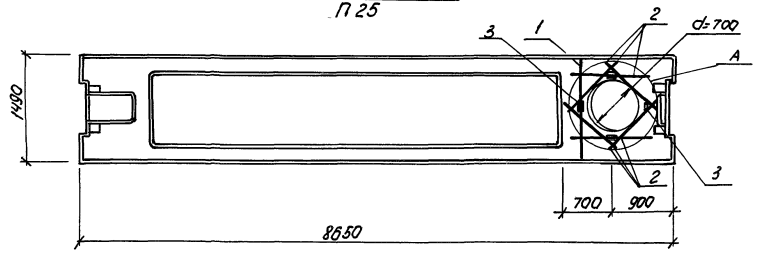

ПРС 86.15-6АтУт-е
П26

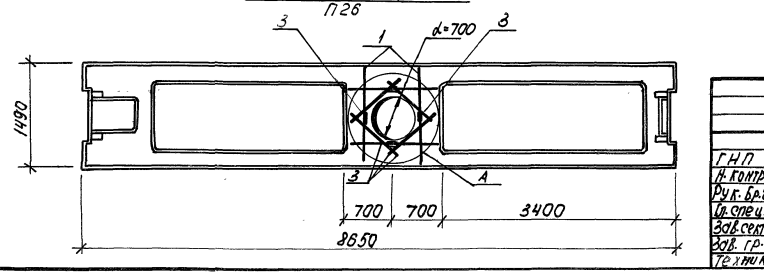

Спецификация дополнительных закладных изделий на элемент

Поз	Наименование	Кол. на плиту П24	П25	П26	Обозначение документа
1	каркас КР20	1	1	2	1.041.1-2. Вып.6
2	Ф10А III ℓ=1400	6	6	6	КЖ.И. 4.07÷4.09СБ
3	М8-4	4	4	4	1.400-6/76, Вып.1

1. Узел „А" см. на листе КЖ.И. 4.09; 4.10СБ
2. Технические требования см. 0.01ТТ

Привязан

Инв. №

ГИП	Шульгин	
Н. контр.	Сахновская	
Рук. бр.	Шульгин	
Ст. спец.	Рубан	
Зав. сект.	Воинов	
Зав. гр.	Лавренко	
Техник	Сайденко	

503-2-38.89 КЖ.И. 4.07÷4.09СБ

Плиты П24, П25, П26

Стадия	Масса	Масштаб
РП	4620	1:50
Лист	Листов 1	

Минавтотранс РСФСР
ГИПРОДОРТРАНС
Ростовский филиал

Инв. № подл. | Подпись и дата | Взам. инв. №

ПРС 86.15-6АтУТ-ж
П27

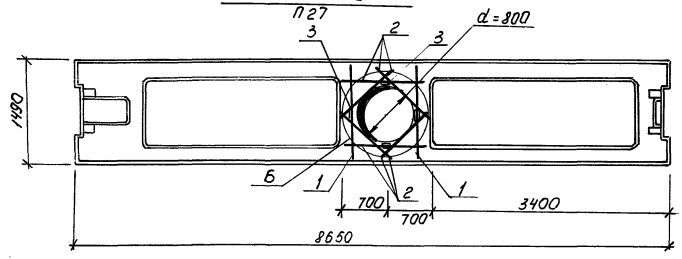

ПРС 86.15-6АтУТ-и
П28

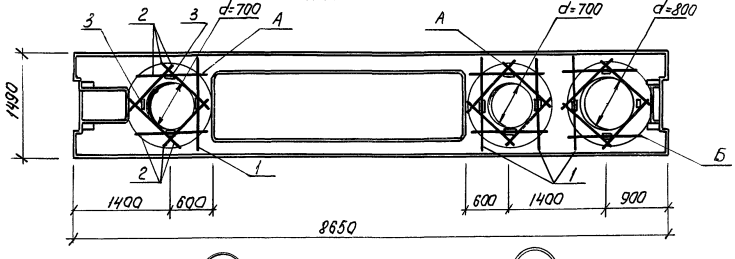

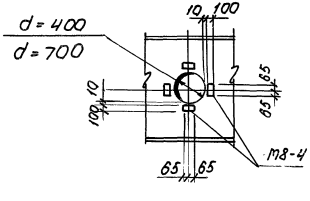

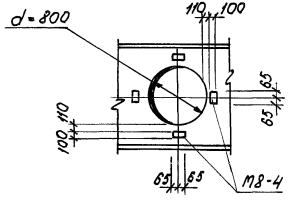

Спецификация дополнительных закладных изделий на элемент.

Поз.	Наименование	Кол. на плиту П27	Кол. на плиту П28		Обозначение документа
1	Каркас КР20	2	4		1.041.1-2. Вып.6
2	Ф10А III ℓ=1400	6	18		КЖ.И.4.10; 4.11СБ
3	М8-4	4	4		1.400-6/76. Вып.1

Технические требования см. 0.01ТТ

Привязан

Инв.№

Гнп	Шильгин		503-2-38.89 КЖ.И.4.10; 4.11СБ		
Н.контр.	Сахновская		Плиты П27, П28	Стадия	Масса	Масштаб
Рук.бр.	Шильгин			РП	4820	1:50
Гл.спец.	Рудан			Лист	Листов	
Зав.сек.	Воинов			Минавтотранс РСФСР ГИПРОАВТОТРАНС Ростовский филиал		
Зав.гр.	Лаврентко					
Техник	Гайденко					

Инв.№ подл. | Подпись и дата | Взам.инв.№

Ведомость дополнительного расхода стали на элемент, кг

Марка элемента	Изделия закладные										Всего	Общий расход
	Арматура класса						Прокат марки					
	A-III			Bp-I			ВСт3кп2					
	ГОСТ 5781-82*			ГОСТ 6727-80			ГОСТ 103-76*					
	Ф10		Итого	Ф4		Итого		-8×100		Итого		
П9	4,35		4,35	—		—		—		—	4,35	4,35
П10	1,74		1,74	—		—		—		—	1,74	1,74
П11	7,45		7,45			—		—		—	7,45	7,45
П12	2,98		2,98	—		—		—		—	2,98	2,98
П24	8,54		8,54	0,12		0,12		3,2		3,2	11,86	11,86
П25	8,54		8,54	0,12		0,12		3,2		3,2	11,86	11,86
П26	10,26		10,26	0,24		0,24		3,2		3,2	13,70	13,70
П27	10,26		10,26	0,24		0,24		3,2		3,2	13,70	13,70
П28	24,14		24,14	0,48		0,48		3,2		3,2	27,82	27,82
П29	10,26		10,26	0,24		0,24		3,2		3,2	13,70	13,70
П30	3,47		3,47	—		—		—		—	3,47	3,47

Инв.№ подл. | Подпись и дата | Взам. инв.№

Привязан

Инв. №

ГИП	Шульгин		503-2-38.89	КЖ.И 4.01÷4.11 РС
Н. контр.	Тахновская			
Рук. бр. 2	Шульгин		Ведомость дополнительного расхода стали на плиты П9÷П12, П24÷П30	Стадия: РП; Лист; Листов
Гл. спец.	Рубан			Минавтотранс РСФСР ГИПРОАВТОТРАНС Ростовский филиал
Зав. сект.	Воинов			
Зав. гр.	Лавренко			
Техник	Гайденко			

АЛЬБОМ 5

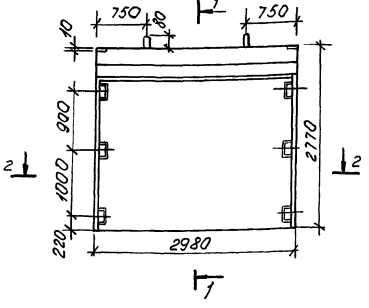

1-1

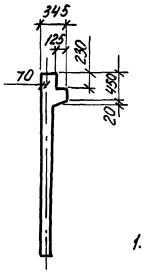

2-2

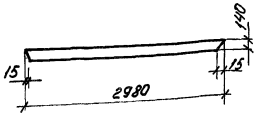

1. Диафрагму Д1 выполнять в опалубке диафрагмы 1Д30.33 серии 1.020-1/83 вып. 4-1 с укорочением на 500 мм.
2. Технические требования см. о. 0177.

Ведомость расхода стали на элемент, кг

Марка элемента	Изделия арматурные							Изделия закладные									Всего	Общий расход
	Арматура класса							Арматура класса						Прокат марки				
	AIII			AI		Bp. I		AIII				Bp I		В Ст3 кп2				
	ГОСТ 5781-82*			ГОСТ 5781-82*		ГОСТ 6727-80		ГОСТ 5781-82*				ГОСТ 6727-80		ГОСТ 103-76*				
	Ф6	Ф16	Итого	Ф16	Итого	Ф5	Итого	Ф6	Ф12	Ф16	Итого	Ф5	Итого	10Н40	10Н10	Итого		
Д2	22.92	9.34	32.26	3.88	3.88	5.94	5.94	9.15	0.54	15.20	24.89	6.3	6.3	15.36	1.12	16.48	47.67	89.75

Привязан

Инв. №

Инв. № подл. | Подпись и дата | Взам. инв. №

ГИП	Шульгин		
Н. контр.	Сухновская		
Рук. гр. 2	Шульгин		
Гл. спец.	Рудан		
Зав. сект.	Воинов		
Зав. сект.	Лавренко		
Техник	Гайденко		

503-2-38.89 КЖИ. 5.01 сб

Диафрагма жесткости Д2 (опалубка)

Стадия	Масса	Масштаб
РП	3700	1:50
Лист	Листов 1	

Минавтотранс РСФСР
ГИПРОАВТОТРАНС
Ростовский филиал

АЛЬБОМ 5

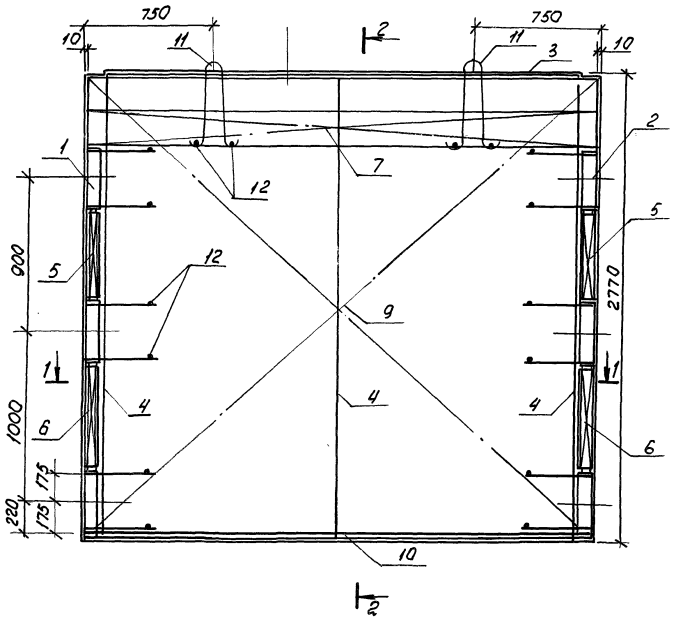

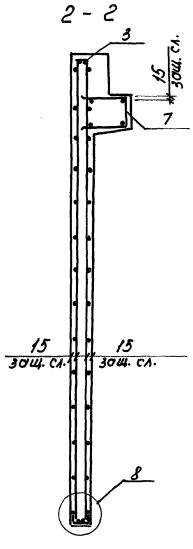

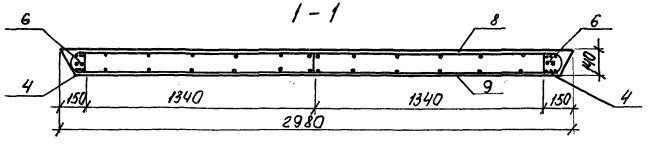

Спецификация изделий на диафрагму Д2

Поз	Наименование	Кол.	Обозначение документа
	Изделия закладные		
1	СМН - 2	1	1.020-1/83. Вып.4-2
2	СМН - 3	1	1.020-1/83, Вып.4-2
3	Каркас укрупненный КР5	1	1.020-1/83, Вып. 4-2
4	Каркас КР-2	3	1.020-1/83, Вып. 4-2
5	КР-25	2	1.020-1/83, Вып. 4-2
6	КР-26	2	1.020-1/83, Вып. 4-2
7	КР- 42	1	1.020-1/83, Вып. 4-2
8	Сетка С1	1	КЖ.И.В.01; 6.02
9	С2	1	КЖ.И. 6.01; 6.02
10	С98	2	1.020-1/83, Вып.4-2
11	Петля УП1-9	2	1.400-9. Вып.1
	Детали		
12	ФБА III ГОСТ 5781-82* ℓ=130	16	КЖ.И. 5.01 СБ
	Материалы		
	Бетон класса В25, м³	1.48	

Привязан

Инв. №

ГИП	Шульгин	
Н.контр.	Сиповская	
Рук. бр.2	Шульгин	
Гл. спец.	Рубан	
Зав. сект.	Воинов	
Зав. гр.	Лавренко	
Техник	Гайденко	

503-2-38.89 КЖ.И 5.01 СБ

Диафрагма жесткости Д2 (армирование)

Стадия	Масса	Масштаб
РП	3700	1:20
Лист	Листов 1	

Минавтотранс РСФСР ГИПРОАВТОТРАНС Ростовский филиал

Инв. № подл. | Подпись и дата | Взам. инв. №

АЛЬБОМ 5

ПС60.9.2,5-2.Л-а; ПС60.9.3.0-6.Л-а
ПС8

ПС60.15.2,5-2.1-а; ПС60.15.3,0-3.Л-а
ПС9

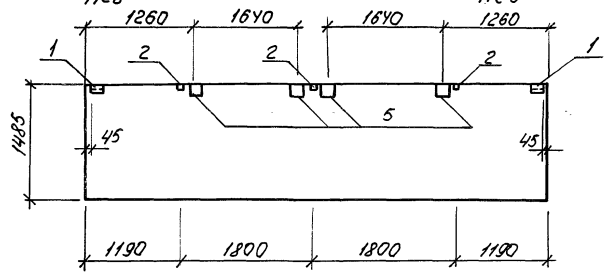

ПС60.15.2,5-2.Л-б; ПС60.15.3,0-3.Л-б
ПС10

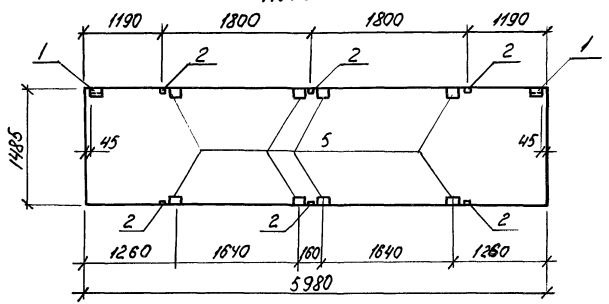

ПС60.15.2,5-2.Л-в; ПС60.15.3,0-3.Л-в
ПС11

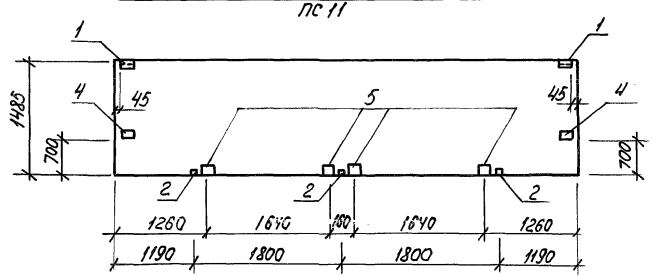

Спецификация дополнительных закладных изделий на элемент

Поз.	Наименование	Кол. на панели				Обозначение документа
		ПС8	ПС9	ПС10	ПС11	
1	М1	2	2	2	2	1.030.1-1, вып. 1-3
2	М9	3	3	6	3	1.030.1-1, вып. 1-3
4	М5	—	—	—	2	1.030.1-1, вып. 1-3
5	Брус деревянный	4	4	8	4	

Технические требования см. 0.01ТТ

Привязан

Инв. №

ГИП	Шульгин	
Н.контр.	Сахновская	
Рук.Бр.2	Шульгин	
Гл.спец.	Рубан	
Зав.сект.	Воинов	
Зав.гр.	Лавренко	
Техник	Гайденко	

503-2-38.89 КЖИ. 5.02÷5.09 сб

Панели стеновые ПС8 ÷ ПС11

Стадия	Масса	Масштаб
РП	1600 1910 2660 3140	1:50

Лист | Листов 1

Минавтотранс РСФСР
ГИПРОАВТОТРАНС
Ростовский филиал

Инв. № подл. | Подпись и дата | Взам. инв. №

ПС60.15.2.5-2.Л-2; ПС60.15.3.0-3.Л-2
ПС12

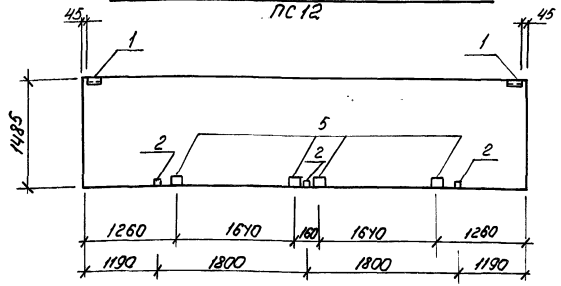

ПС60.15.2.5-2.Л-9; ПС60.15.3.0-3.Л-9
ПС13

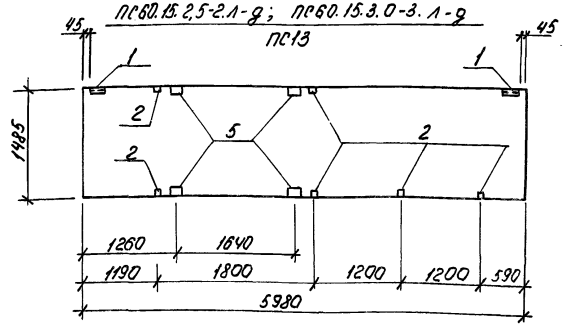

ПС90.15.2.5-2.Л-а; ПС90.15.3.0-3.Л-а
ПС14

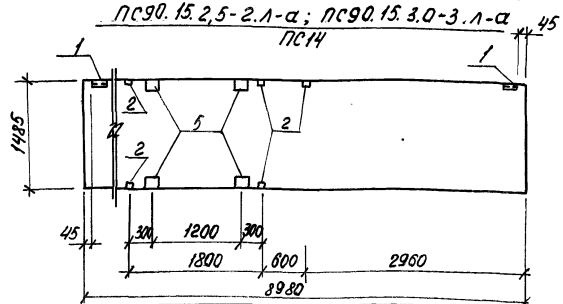

Спецификация дополнительных закладных изделий на элемент.

Поз.	Наименование	Кол. на панели ПС12	ПС13	ПС14	Обозначение документа
1	М1	2	2	2	1.030.1-1 Вып. 1-3
2	М9	3	6	5	1.030.1-1 Вып. 1-3
5	Брус деревянный	4	4	4	

Технические требования см. 0.01ТТ

Привязан

Инв. №

ГИП	Шулюгин	
Н.контр.	Сахновская	
Рук.бр.2	Шулюгин	
Гл.спец.	Рубан	
Зав.сект.	Воинов	
Зав.гр.	Павренко	
Техник	Гайденко	

503-2-38.89 КЖИ. 5.10÷5.15 СБ

Панели стеновые ПС12÷ПС14

Стадия	Масса	Масштаб
РП	2660 3140 4030 4750	1:50
Лист	Листов 1	

Минавтотранс РСФСР ГИПРОДАВТОТРАНС Ростовский филиал

Инв.№ подл. | Подпись и дата | Взам. инв.№

ПС90.15.2,5-2.1-Б ; ПС 90.15.3,0-3.1-Б

ПС15

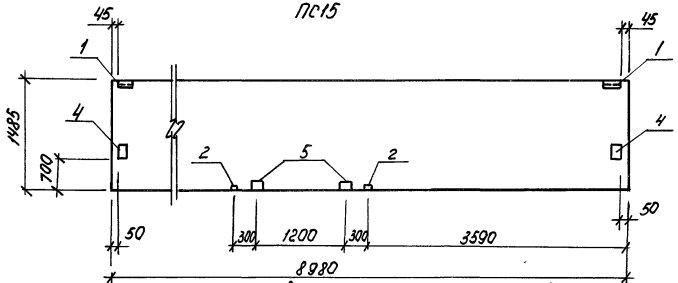

ПС90.15.2,5-2.1-В ; ПС90.15.3,0-3.1-В

ПС16

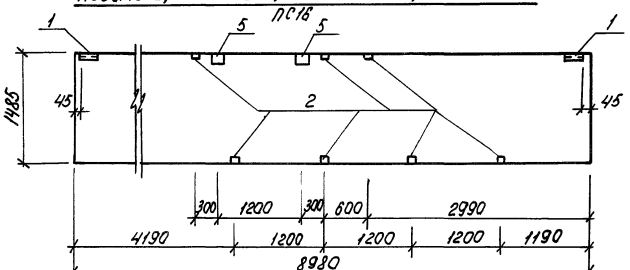

ПС90.12.2.5-2.1-а ; ПС90.12.3,0-4.1-а

ПС 17

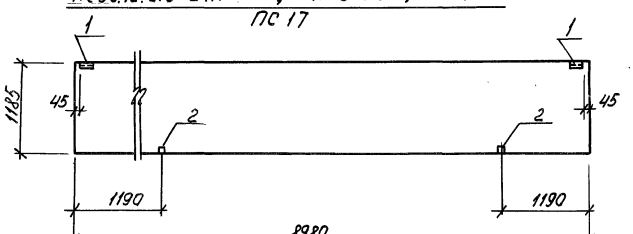

Спецификация дополнительных закладных изделий на элемент

Поз	Наименование	Кол. на панели ПС15	ПС16	ПС17	Обозначение документа
1	М1	2	2	2	1.030.1-1, вып.1-3
2	М9	2	7	2	1.030.1-1, вып. 1-3
5	Брус деревянный	2	2	—	
4	М5	2	—	—	1.030.1-1, вып. 1-3

Технические требования см. 0.00ТТ

Привязан

Инв. №

ГИП	Шульгин		
Н.контр.	Сахновская		
Рук.бр.2	Шульгин		
Гл.спец.	Рубан		
Зав.сект	Куинов		
Зав.гр.	Лавренко		
Техник	Гайденко		

503-2-38.89 КЖИ 5.16 ÷ 5.21 СБ

Панели стеновые ПС 15 ÷ ПС17

Стадия	Масса	Масштаб
РП	40.30 47.50 32.30 32.30	1:500

Лист | Листов 1

Минавтотранс РСФСР ГИПРОАВТОТРАНС Ростовский филиал

Инв.№подл. | Подпись и дата | Взам. инв.№

ПС90.15.2,5-2, л-2 ; ПС90.15.3.0-3, л-2
ПС18

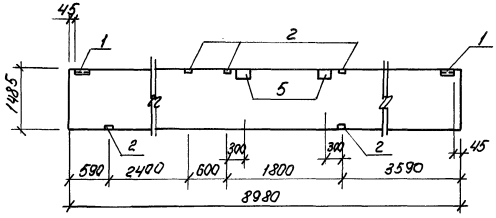

ПС60.9.2,5-2, л-б ; ПС60.9.3,0-6. л-б
ПС19

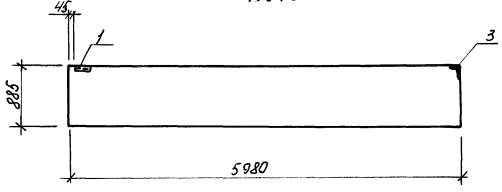

Спецификация дополнительных закладных изделий на элемент

Поз.	Наименование	Кол. на панель ПС18	Кол. на панель ПС19		Обозначение документа
1	М1	2	1		1.030.1-1, вып. 1-3
2	М9	5	—		1.030.1-1, вып. 1-3
3	М5	—	1		1.030.1-1, вып. 1-3
5	Брус деревянный	2	1		

Технические требования см. 0.01ТТ

Привязан

Инв. №

ГИП	Шульгин		
Н. контр.	Сахновский		
Рук. гр.	Шульгин		
Ст. спец.	Рубан		
Зав. лаб.	Каинов		
Зав. гр.	Лавренко		
Техник	Бойченко		

503-2-38.89 КЖ.И.5.22; 5.23 сб

Панели стеновые ПС18, ПС19

Стадия	Масса	Масштаб
РП	4030 4750 1800 1910	1:50
Лист	Листов 1	

Минавтотранс РСФСР
ГИПРОАВТОТРАНС
Ростовский филиал

Инв. № подл. | Подпись и дата | Взам. инв. №

Альбом 5

ПС30.12.2,5-6.1-а ; ПС30.12.3,0-6.1-а

ПС20

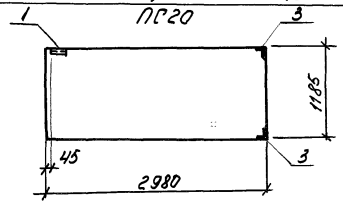

Марка	Масса
ПС20	1060
ПС21	1250
ПС22	800
ПС23	940
ПС37	740
	870

ПС30.12.2,5-6.1-б ; ПС30.12.3,0-6.1-б

ПС21

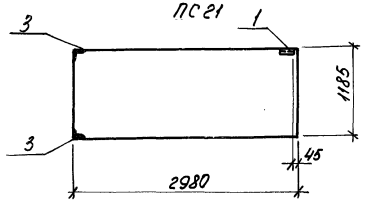

ПС30.9.2,5-6.1-а ; ПС30.9.3,0-6.1-а

ПС22

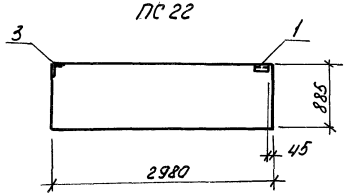

2ПС12.21.2,5-1-а ; 2ПС12.21.3,0-1-а

ПС37

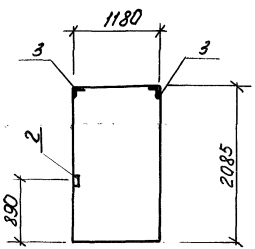

ПС30.9.2,5-6.1-б ; ПС30.9.3,0-6.1-б

ПС23

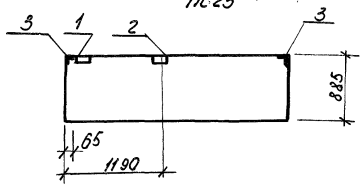

Спецификация дополнительных закладных изделий на элемент

Поз.	Наименование	Кол. на панели ПС20	ПС21	ПС22	ПС23	ПС37	Обозначение документа
1	М1	1	1	1	1	–	1.030.1-1, Вып. 1-3
2	М9	—	—	—	1	1	1.030.1-1, Вып. 1-3
3	М11	2	2	1	2	2	1.030.1-1, Вып. 1-3

Технические требования см. 0.01ТТ

Привязан

Инв. №

ГИП	Шульгин		
Н.контр.	Сахновская		
Рук. бр.2	Шульгин		
Гл.спец.	Рубан		
Зав.лект	Воинов		
Зав.гр.	Лаврентьев		
Техник	Гайденко		

503-2-38.89 КЖ.И.5.24÷5.26 СБ

Панели стеновые ПС20÷ПС23, ПС37

Стадия	Масса	Масштаб
РП	см. табл.	1:50

Лист | Листов 1

Минавтотранс РСФСР ГИПРОАВТОТРАНС Ростовский филиал

Инв.№ подл. | Подпись и дата | Взам. инв.№

Ведомость дополнительного расхода стали на элемент, кг

Марка элемента	Изделия закладные											Всего	Общий расход
	Арматура класса A-III				Прокат марки ВСт3кп2								
	ГОСТ 5781-82*				ГОСТ 19903-74*								
	ф10			Итого	L63×6	Итого	-200×6	-160×6	-100×8	-60×6	Итого		
ПС8	1.66			1.66	2.06	2.06	—	—	3.0	1.12	4.12	7.84	7.84
ПС9	1.66			1.66	2.06	2.06	—	—	3.0	1.12	4.12	7.84	7.84
ПС10	2.8			2.8	2.06	2.06	—	—	8.0	1.12	9.12	11.98	11.98
ПС11	2.54			2.54	2.06	2.06	7.68	6.32	3.0	1.12	18.00	22.62	22.62
ПС12	1.66			1.66	2.06	2.06	—	—	3.0	1.12	4.12	7.84	7.84
ПС13	3.18			3.18	2.06	2.06	—	—	7.0	1.12	8.12	13.36	13.36
ПС14	2.42			2.42	2.06	2.06	—	—	5.0	1.12	6.12	10.6	10.6
ПС15	2.16			2.16	2.06	2.06	7.68	6.32	2.0	1.12	17.00	21.24	21.24
ПС16	3.18			3.18	2.06	2.06	—	—	7.0	1.12	8.12	13.36	13.36
ПС17	1.28			1.28	2.06	2.06	—	—	2.0	1.12	3.12	6.46	6.46
ПС18	2.42			2.42	2.06	2.06	—	—	5.0	1.12	6.12	11.60	11.60
ПС19	0.7			0.7	1.03	1.03	3.79	3.16	—	0.56	7.51	9.24	9.24
ПС20	1.14			1.14	2.87	2.87	—	—	—	0.56	0.56	4.57	4.57
ПС21	1.14			1.14	2.87	2.87	—	—	—	0.56	0.56	4.57	4.57
ПС22	0.7			0.7	1.95	1.95	—	—	—	0.56	0.56	3.21	3.21
ПС23	1.08			1.08	2.87	2.87	—	—	1.0	0.56	1.56	4.59	4.59
ПС37	1.26			1.26	1.84	1.84	—	—	1.0	—	1.0	4.1	4.1

Привязан

Инв. №

ГИП	Шульгин	
Н. контр.	Сазновская	
Рук. гр.	Шульгин	
Гл. спец.	Рубан	
Зав. сект.	Воинов	
Зав. гр.	Лавренко	
Техник	Гайденко	

503-2-38.89 КЖИ. 5.02÷5.28 РС

Ведомость дополнительного расхода стали на стеновые панели ПС8÷ПС23, ПС37

Стадия	Лист	Листов
РП	1	

Минавтотранс РСФСР ГИПРОАВТОТРАНС Ростовский филиал

Инв. № подл. | Подпись и дата | Взам. инв. №

ПС44 (опалубка)

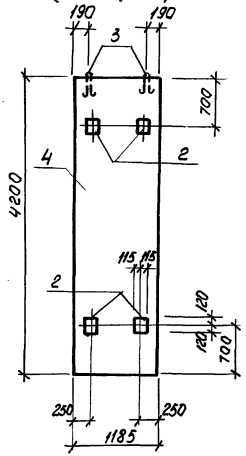

ПС44-а (опалубка)

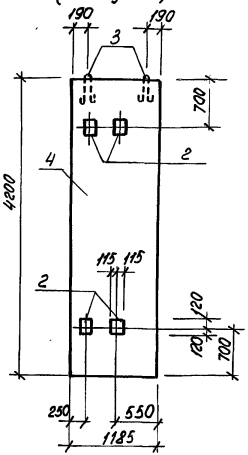

1-1

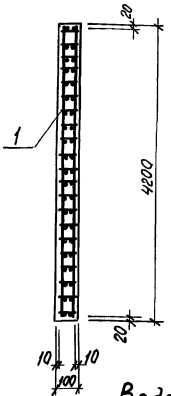

Спецификация арматурных и закладных изделий на элемент

Поз.	Наименование	Кол. на панели ПС44	ПС44а		Обозначение документа
1	Каркас КП1	1	1		КЖ.И.7.01
2	Изделие закладное МЧ-4	4	4		1.400-6/76, Вып.1
3	Петля строповочная П2	2	2		Шифр 111-83, Вып.2
4	Бетон класса В25, $м^3$	0,5	0,5		

ПС44; ПС44-а (армирование)

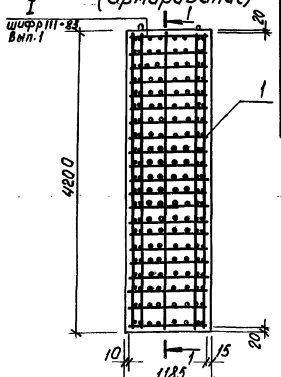

Ведомость расхода стали на элемент, кг

Марка элемента	Изделия арматурные											Изделия закладные					Всего	Общий расход
	Арматура класса										Всего	Арматура класса		Прокат марки				
	A-I			A-III			Вр-I					A-III		В Ст. 3 пс				
	ГОСТ 5781-82*			ГОСТ 5781-82*			ГОСТ 6727-80*					ГОСТ 5781-82*		ГОСТ 19903-74*				
	Ф12		Итого	Ф6	Ф10		Итого	Ф4	Ф5		Итого	Ф8		Итого	-6+230		Итого		
ПС44; ПС44-а	1.88		1.88	10,92	0,38		11.30	1.68	6.31		7.98	21.16	0.80		0.80	10.40	10.40	11,20	32,36

Панели ПС44, ПС45, ПС46 выполнять в опалубке панелей ПС 600.120.10 по шифру 111-83, Вып. 1

Привязан

Инв. №

ГИП	Шульгин	
Н. контр.	Сахнавская	
Рук. бр.	Шульгин	
Ст. спец.	Рубан	
Зав. рект.	Воинов	
Зав. гр.	Лавренко	
Инженер	Кутнякова	

503-2-38.89 КЖ.И. 5.29; 5.30СБ

Панели ПС44; ПС44-а

Стадия	Масса	Масштаб
РП	1250	1:50
Лист	Листов 1	

Минавтотранс РСФСР ГИПРОАВТОТРАНС Ростовский филиал

Инв. № подл. | Подпись и дата | Взам. инв. №

ПС45 (опалубка)

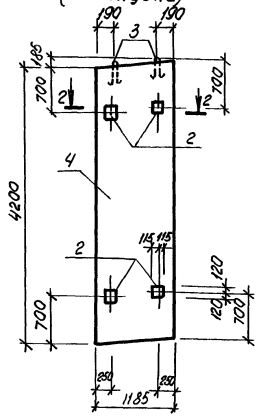

ПС45-а (опалубка)

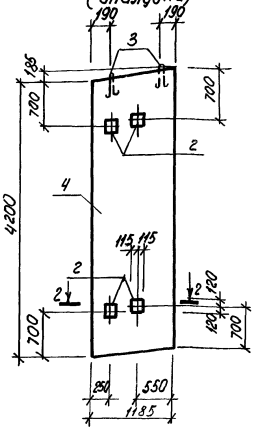

1-1

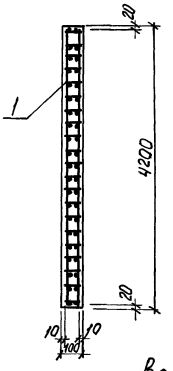

Спецификация арматурных и закладных изделий на элемент.

Поз.	Наименование	Кол. на панели ПС45	Кол. на панели ПС45а		Обозначение документа
1	Каркас КП2	1	1		КЖ.И.7.02
2	Изделие закладное МН4-4	4	4		1.400-6/78, Вып.1
3	Петля строповочная П2	2	2		Шифр 111-83, Вып.2
4	Бетон класса В25, м³	0,5	0,5		

ПС45; ПС45-а (армирование)

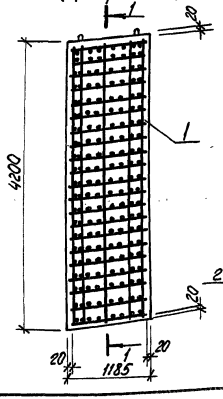

2-2

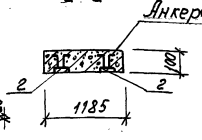

Ведомость расхода стали на элемент, кг

Марка элемента	Изделия арматурные: Арматура класса A-I ГОСТ 5781-82* Ø12		Итого	A-III ГОСТ 5781-82* Ø8	Ø10		Итого	B p I ГОСТ 6727-80* Ø4	Ø5		Итого	Всего	Изделия закладные: Арматура класса A-III ГОСТ 5781-82* Ø8		Итого	Прокат марки ВСт3пс ГОСТ 19903-74* -6×230		Итого	Всего	Общий расход
ПС45; ПС45-а	1.88		1.88	10,92	0,98		11,30	1.68	6,30		7,98	21.16	0.80		0.80	10.40		10,40	11.20	32,36

ГИП	Шилогин		
Н. контр.	Сухновская		
Рук. бр. 2	Шилогин		
Гл. спец.	Рубан		
Зав. сект.	Воинов		
Зав. гр.	Лаврено		
Инженер	Гуляков а		

Привязан

Инв. №

503-2-38.89

КЖИ. 5.31; 5.32сб

Панели ПС45, ПС45-а

Стадия	Масса	Масштаб
РП	1250	1:50
Лист	Листов 1	

Минавтотранс РСФСР ГИПРОАВТОТРАНС Ростовский филиал

Инв. № подл. | Подпись и дата | Взам. инв. №

ПС46 (опалубка)

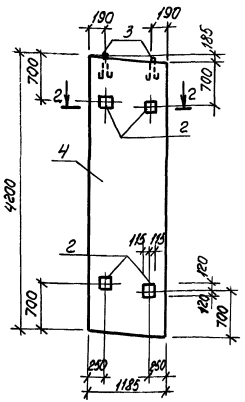

ПС46-а (опалубка)

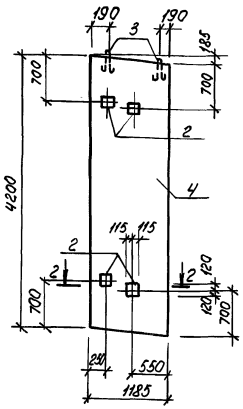

1-1

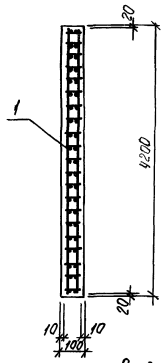

ПС46; ПС46-а (армирование)

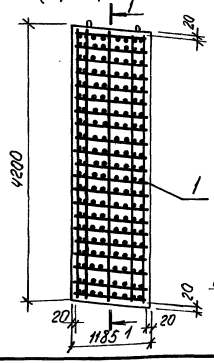

2-2

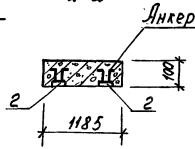

Спецификация арматурных и закладных изделий на элемент

Поз.	Наименование	Кол. на панели ПС46	Кол. на панели ПС46-а		Обозначение документа
1	Каркас КП2	1	1		КЖ.И.7.02
2	Изделие закладное МЧ-4	4	4		1.400-6/76. Вып.1
3	Петля строповочная П2	2	2		Шифр 111-83, вып.2
5	Бетон класса В25, м³	0,5	0,5		

Ведомость расхода стали на элемент, кг

Марка элемент	Изделия арматурные: Арматура класса A-I ГОСТ 5781-82* Ø12		Итого	A-III ГОСТ 5781-82* Ø8	Ø8	Итого	Bp-I ГОСТ 6727-80* Ø4	Ø5		Итого	Всего	Изделия закладные: Арматура класса A-III ГОСТ 5781-82* Ø8		Итого	Прокат марки ВСт3пс ГОСТ 19903-74* б=230		Итого	Всего	Общий расход
ПС46; ПС46-а	1,88		1,88	10,92	0,33	11,30	1,68	6,3		7,98	21,16	0,80		0,80	10,40		10,40	11,20	32,36

Привязан

Инв. №

ГИП	Шулогин		
Н.контр.	Сахновский		
Рук. бр.	Шулогин		
Гл. спец.	Рубан		
Зав. сект.	Воинов		
Зав. гр.	Павренко		
Инженер	Сутягова		

503-2-38.89 КЖ.И.5.33; 5.34сб

Панели ПС46, ПС46-а

Стадия	Масса	Масштаб
РП	1250	1:50
Лист	Листов 1	

Минавтотранс РСФСР ГИПРОАВТОТРАНС Ростовский филиал

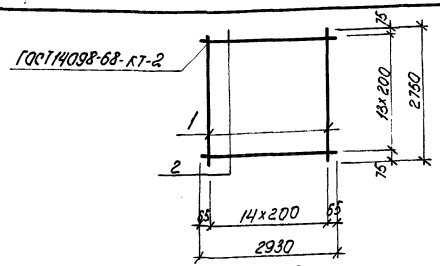

Схемы Вырезов

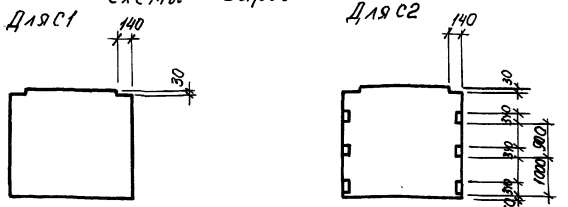

Марка изделия	Поз.	Наименование	Кол.	Масса ед.	Масса изделия кг
С1, С2	1	ФбАIII ℓ = 2750	15	0.61	15,45
	2	Ф5ВрI ℓ = 2930	14	0.45	

Технические требования см. 0.01 ТТ

Привязан

Инв. №

Взам. инв. № | Подпись и дата | Инв. № подл.

503-2-38.89 – КЖ.И 6.01; 6.02

			Стадия	Масса	Масштаб
ГИП	Шульгин		РП	15,45	1/м
Н.контр.	Сахновская				
Рук. бр.2	Шульгин				
Гл.спец.	Рубан		Лист	Листов 1	
Зав.сект.	Воинов		Минавтотранс РСФСР		
Зав.гр.	Лавренко		ГИПРОАВТОТРАНС		
Техник	Гайденко		Ростовский филиал		

Сетки арматурные С1, С2

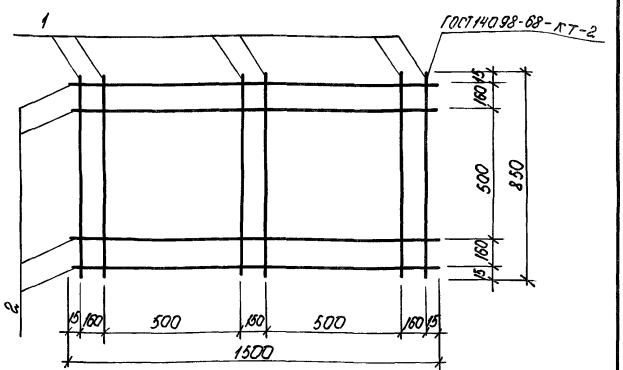

Марка изделия	Поз.	Наименование	Кол.	Масса ед.	Масса изделия кг
С3	1	ФвАI ℓ = 850	6	0.33	4,33
	2	ФвАI ℓ = 1500	4	0,59	

Технические требования см. 0.01 ТТ

Привязан

Инв. №

Взам. инв. № | Подпись и дата | Инв. № подл.

503-2-38.89 – КЖ.И. 6.03

			Стадия	Масса	Масштаб
ГИП	Шульгин		РП	4,33	1/м
Н.контр.	Сахновская				
Рук. бр.2	Шульгин				
Гл.спец.	Рубан		Лист	Листов 1	
Зав.сект.	Воинов		Минавтотранс РСФСР		
Зав.гр.	Лавренко		ГИПРОАВТОТРАНС		
Техник	Гайденко		Ростовский филиал		

Сетка арматурная С3

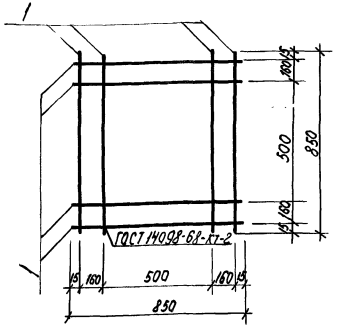

Марка изделия	Поз.	Наименование	Кол.	Масса ед., кг	Масса изделия, кг
С4	1	ФВАI, ℓ = 850	8	0,33	2,64

Технические требования см. 0.017Т

Привязан

Инв. №

ГИП	Шульгин		
Н. контр.	Сахновская		
Рук. бр. 2	Шульгин		
Гл. спец.	Рубан		
Зав. сектор	Воинов		
Зав. гр.	Лаврено		
Техник	Гавденко		

503-2-38.89 КЖИ. 6.04

Сетка арматурная С4

Стадия	Масса	Масштаб
РП	2,64	б/м

Лист | Листов 1

Минавтотранс РСФСР
ГИПРОАВТОТРАНС
Ростовский филиал

Инв. № подл. | Подпись и дата | Взам. инв. №

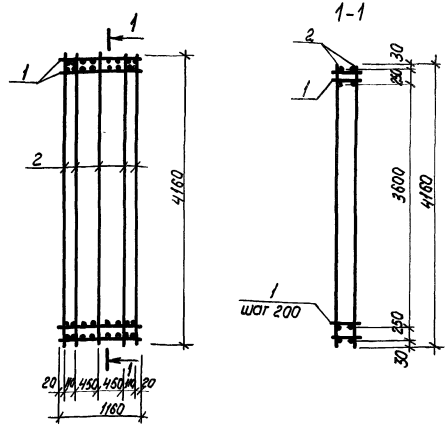

Марка каркаса	Поз	Наименование	Кол.	Обозначение документа	Масса каркаса кг
КП1	1	Каркас КР1	21	КЖИ. 7.03	18,9
	2	ФБВрI, ℓ = 4160; 0,63кг	10	Без черт.	

Технические требования см. 0.017Т

Привязан

Инв. №

ГИП	Шульгин		
Н. контр.	Сахновская		
Рук. бр. 2	Шульгин		
Гл. спец.	Рубан		
Зав. сектор	Воинов		
Зав. гр.	Лаврено		
Инженер	Кутнякова		

503-2-38.89 КЖИ. 7.01

Каркас КП1

Стадия	Масса	Масштаб
РП	18,9	б/м

Лист | Листов 1

Минавтотранс РСФСР
ГИПРОАВТОТРАНС
Ростовский филиал

Инв. № подл. | Подпись и дата | Взам. инв. №

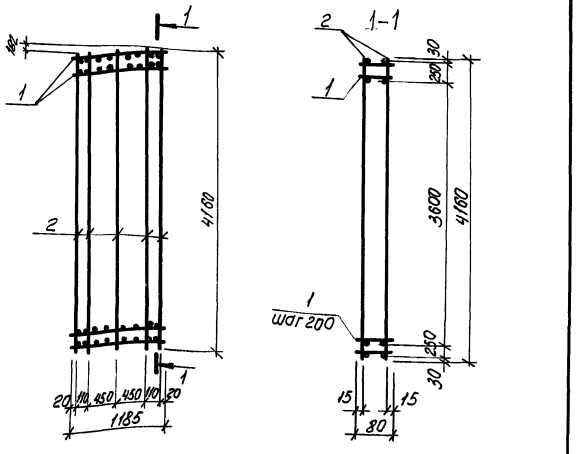

Марка каркаса	Поз.	Наименование	Кол.	Обозначение документа	Масса каркаса, кг
КП2	1	Каркас КР1	21	АЛЬБОМ 5	18,9
	2	Ф5 ВрI, ℓ=4160; 0,63 кг	10	Без черт	

Технические требования см. 0.01ТТ

Привязан

Инв. №

ГИП	Шульгин		
Н. контр.	Сахновская		
Рук. Бр. 2	Шульгин		
Гл. спец.	Рубан		
Зав. сектора	Баинов		
Зав. гр.	Лавренко		
Инженер	Кутнякова		

503-2-38.89 – КЖ.И. 7.02

Каркас КП2

Стадия	Масса	Масштаб
РП	18,9	б/м

Лист | Листов 1

Минавтотранс РСФСР
ГИПРОАВТОТРАНС
Ростовский филиал

Инв. № подл. | Подпись и дата | Взам. инв. №

АЛЬБОМ 5

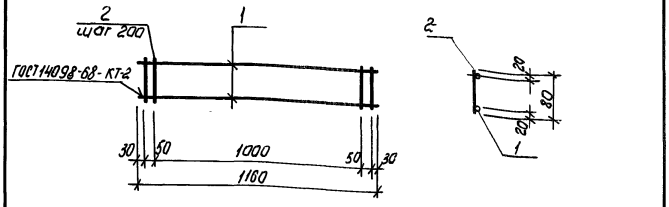

Марка каркаса	Поз.	Наименование	Кол.	Масса ед., кг	Масса каркаса, кг
КР1	1	ФбАIII, ℓ=1160	2	0,26	0,60
	2	Ф4 ВрI, ℓ=80	8	0,01	

Технические требования см. 0.01ТТ

Привязан

Инв. №

ГИП	Шульгин		
Н. контр.	Сахновская		
Рук. Бр. 2	Шульгин		
Гл. спец.	Рубан		
Зав. сектора	Баинов		
Зав. гр.	Лавренко		
Инженер	Кутнякова		

503-2-38.89 – КЖ.И. 7.03

Каркас КР1

Стадия	Масса	Масштаб
РП	0,60	б/м

Лист | Листов 1

Минавтотранс РСФСР
ГИПРОАВТОТРАНС
Ростовский филиал

Инв. № подл. | Подпись и дата | Взам. инв. №

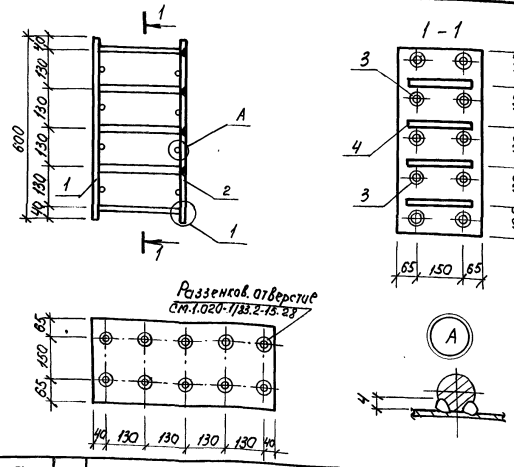

Марка изделия	Поз.	Наименование	Кол.	Масса ед. кг	Масса изделия кг
МН-1	1	Полоса Б-16 х 230 ℓ = 600	1	21.70	52,2
	2	Полоса Б-16 х 230 ℓ = 600	1	21.10	
	3	Ф 22 А III ℓ = 284	10	0.85	
	4	Ф 12 А III ℓ = 200	8	0.18	

Технические требования см. 0.01ТТ

Привязан

Инв. №

Взам. инв. № | Подпись и дата | Инв. № подл.

503-2-38.89 - К Ж.И. 8.01

ГИП	Шульгин	
Н. контр.	Сыховская	
Рук. бр-2	Шульгин	
Гл. спец.	Рубан	
Зав. сект.	Воинов	
Зав. гр.	Лавренко	
Техник	Гайденко	

Изделие закладное МН1

Стадия	Масса	Масштаб
РП	52,2	6/т
Лист	Листов 1	

Минавтотранс РСФСР
ГИПРОАВТОТРАНС
Ростовский филиал

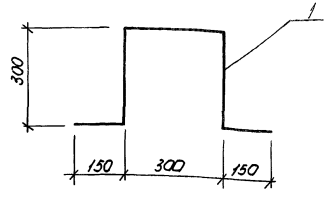

Поз.	Наименование	Кол.
1	Ф 16 А I ℓ = 1200	

Технические требования см. 0.01ТТ

Привязан

Инв. №

Взам. инв. № | Подпись и дата | Инв. № подл.

503-2-38.89 - К Ж.И. 8.02

ГИП	Шульгин	
Н. контр.	Сыховский	
Рук. бр-2	Шульгин	
Гл. спец.	Рубан	
Зав. сект.	Воинов	
Зав. гр.	Лавренко	
Техник	Гайденко	

Изделие закладное МН2

Стадия	Масса	Масштаб
РП	1,9	6/т
Лист	Листов 1	

Минавтотранс РСФСР
ГИПРОАВТОТРАНС
Ростовский филиал

МС 1

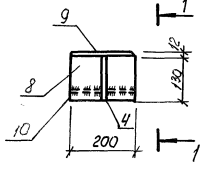

МС 2

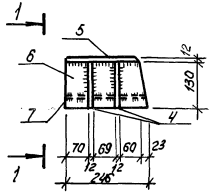

МС 3

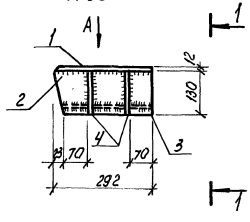

1 – 1

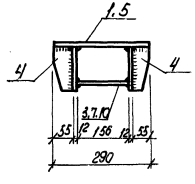

Вид А

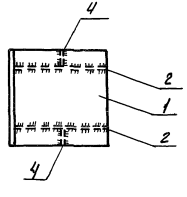

Деталь обработки
поз. 1 и 5

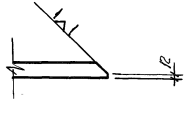

Марка изделия	Поз	Наименование	Кол.	Масса ед., кг	Масса изделия кг
МС1	9	Полоса Б-12×200 ℓ = 290	1	5,46	14,71
	8	Полоса Б-12×130 ℓ = 200	2	2,45	
	4	Полоса Б-12×130 ℓ = 55	2	0,67	
	10	Полоса Б-12×156 ℓ = 200	1	3,01	
МС2	4	Полоса Б-12×130 ℓ = 55	4	0,67	21,17
	5	Полоса Б-12×290 ℓ = 292	1	6,09	
	6	Полоса Б-12×130 ℓ = 246	2	3,01	
	7	Полоса Б-12×156 ℓ = 246	1	3,7	
МС3	1	Полоса Б-12 × 290 ℓ = 292	1	7,98	21,87
	2	Полоса Б-12 × 130 ℓ = 292	2	3,58	
	3	Полоса Б-12×156 ℓ = 269	1	4,05	
	4	Полоса Б-12×130 ℓ = 55	4	0,67	

Технические требования см. о. 0177

Привязан

Инв. №

ГИП	Шульгин		
Н. контр.	Сухнова		
Рук. бр.	Шульгин		
Гл. спец.	Рубан		
Зав. сектор	Воинов		
Зав. гр.	Лавренко		
Техник	Гайденко		

503-2-38.89 – КЖИ. 9.01÷9.03

Изделия соединительные МС1, МС2, МС3

Стадия	Масса	Масштаб
РП	14,71 21,17 21,87	1:10

Лист | Листов 1

Минавтотранс РСФСР
ГИПРОАВТОТРАНС
Ростовский филиал

Инв. № подл. | Подпись и дата | Взам. инв. №

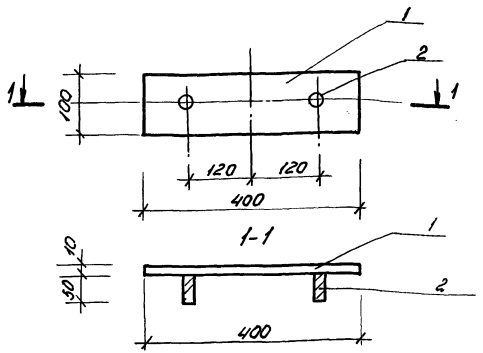

Марка соединительной	Поз.	Наименование	Кол.	Масса ед. кг	Масса соединит. кг
МС 4	1	Полоса-10×100 ℓ=400	1	3,15	3,4
		ГОСТ 19903-74*			
	2	Болт М20 ГОСТ 2590-71	2	0,12	

ГИП	Шульгин		
Н.контр.	Сахновская		
Рук. Бр.	Шульгин		
Гр.спец.	Рубан		
Зав.сектора	Алексеев В		
Зав.гр.	Верхошанская		
Арх.	Мхитарянц		

503-2-38-89 КЖ.И. 9.04

Изделие соединительное МС4

Стадия	Масса	Масштаб
РП	3.4	б/м
Лист 1	Листов 1	

Минавтотранс РСФСР
ГИПРОАВТОТРАНС
Ростовский филиал

Инв.№ подл. | Подпись и дата | Взам. инв.№

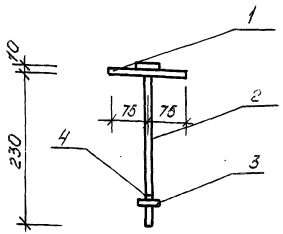

Марка соединительной	Поз.	Наименование	Кол.	Масса, ед. кг	Масса соединит кг
МС 5	1	Полоса 10×100 ℓ=150	1	1.18	1,38
		ГОСТ 19903-74*			
	2	Болт М16	1	0.05	
		ГОСТ 7798-70*			
	3	Гайка 16.5 ГОСТ 5915-70*	1	0.03	
	4	Шайба 16,65 ГОСТ 6402-70	1	0,01	

ГИП	Шульгин		
К.контр.	Сахновская		
Рук. Бр.	Шульгин		
Гр.спец.	Рубан		
Зав.сектора	Алексеев В		
Зав.гр.	Верхошанская		
Арх.	Мхитарянц		

503-2-38.89-КЖ.И. 9.05

Изделие соединительное МС5

Стадия	Масса	Масштаб
РП	1.38	б/м
Лист 1	Листов 1	

Минавтотранс РСФСР
ГИПРОАВТОТРАНС
Ростовский филиал

Инв.№ подл. | Подпись и дата | Взам. инв.№

Альбом 3

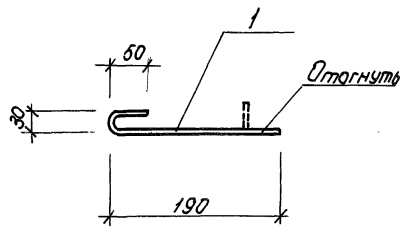

Марка анкера	Поз.	Наименование	Кол.	Масса ед. кг	Масса анкера
А1		А-I-8 ГОСТ 5781-82*			0.11
	1	ℓ = 270	1	0.11	

ГИП	Шульгин		
Н.контр.	Сахновская		
Рук. Бр.	Шульгин		
Гр. спец.	Рубан		
Зав.сектором	Алексеев В		
Зав. гр.	Верхошанская		
Арх.	Мхитарян.		

503-2-38.89 КЖ.И.10.01

Анкер А1

Стадия	Масса	Масштаб
Р.П	0.11	1:5

Лист 1 Листов 1

Минавтотранс РСФСР
ГИПРОАВТОТРАНС
Ростовский филиал

Инв.№ подл. | Подпись и дата | Взам. инв.№

Альбом 5

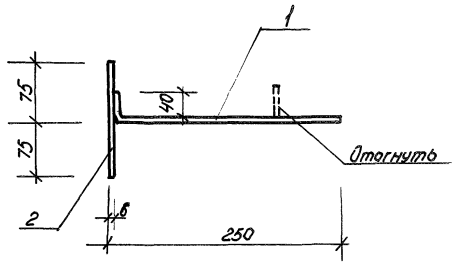

Марка анкера	Поз.	Наименование	Кол.	Масса ед. кг	Масса анкера
А2		А-I-8 ГОСТ 5781-82*			0.14
	1	ℓ = 290	1	0.11	
	2	ℓ = 150	1	0.03	

ГИП	Шульгин		
Н.контр.	Сахновская		
Рук. Бр.	Шульгин		
Гр. спец.	Рубан		
Зав.сектором	Алексеев В		
Зав. гр.	Верхошанская		
Арх	Мхитарян		

503-2-38.89 — КЖ.И.10.02

Анкер А2

Стадия	Масса	Масштаб
РП	0,14	1:5

Лист 1 Листов 1

Минавтотранс РСФСР
ГИПРОАВТОТРАНС
Ростовский филиал

Инв.№ подл. | Подпись и дата | Взам. инв.№

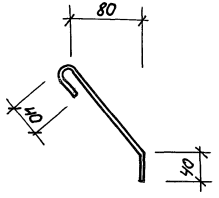

Марка анкера	Поз.	Наименование	Кол.	Масса ед. кг	Масса анкера
А3		А-I-8 ГОСТ 5781-82			01
		ℓ = 250	1	0.1	

ГИП	Шульгин		
Н.контр.	Сахновская		
Рук. бр.	Шульгин		
Гл.спец.	Рубан		
Зав.сектора	Алексеев		
Рук. гр.	Верхошанская		
Арх.	Митарянц		

503-2-38.89-КЖИ.10.03

Анкер А3

Стадия	Масса	Масштаб
Р.П	0.1	1:5
Лист 1	Листов 1	

Минавтотранс РСФСР
ГИПРОАВТОТРАНС
Ростовский филиал

Инв. № подл. | Подпись и дата | Взам. инв. №

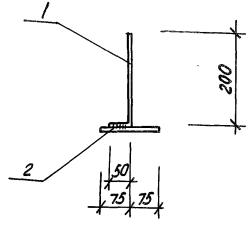

Марка анкера	Поз.	Наименование	Кол.	Масса ед., кг	Масса анкера
А4		А-I-8 ГОСТ 5781-82*			07
	1	ℓ = 250	1	01	
	2	ℓ = 150	1	0,03	

ГИП	Шульгин		
Н.контр.	Сахновская		
Рук. бр.	Шульгин		
Гл.спец.	Рубан		
Зав.сектора	Алексеев		
Рук. гр.	Верхошанская		
Арх.	Митарянц		

503-2.38.89-КЖИ.10.04

Анкер А4

Стадия	Масса	Масштаб
РП	0.13	1:10
Лист 1	Листов 1	

Минавтотранс РСФСР
ГИПРОАВТОТРАНС
Ростовский филиал

Инв. № подл. | Подпись и дата | Взам. инв. №

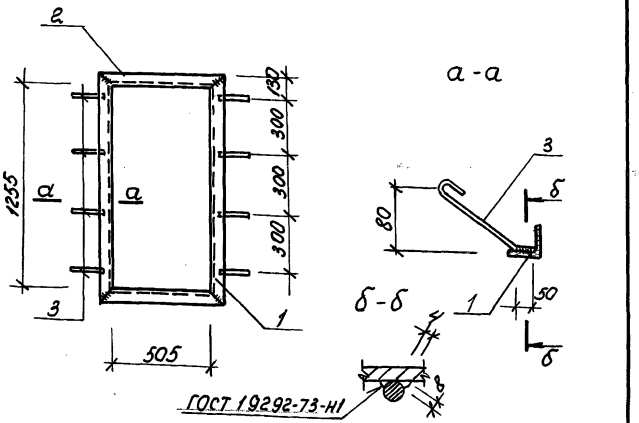

Марка рамки	Поз	Наименование	Кол.	Масса ед. кг	Масса рамки
Р1		∠ 50×5 ГОСТ 8509-86			16.18
	2	ℓ = 645	2	2.43	
	1	ℓ = 1395	2	5,26	
	3	А-I-8 ГОСТ 5781-82*			
		ℓ = 250	8	0.1	

ГИП	Шулюгин		
Н. контр.	Сахновская		
Рук. бр.	Шулюгин		
Гл. спец.	Рубан		
Зав. сектором	Алексеев		
Зав. гр.	Верхошанская		
Арх.	Мкртчян		

503-2-38.89. КЖ.И. 11.01

Рамка Р-1

Стадия	Масса	Масштаб
РП	16.18	1:20

Лист 1 | Листов 1

Минавтотранс РСФСР
ГИПРОАВТОТРАНС
Ростовский филиал

Инв. № подл. | Подпись и дата | Взам. инв. №

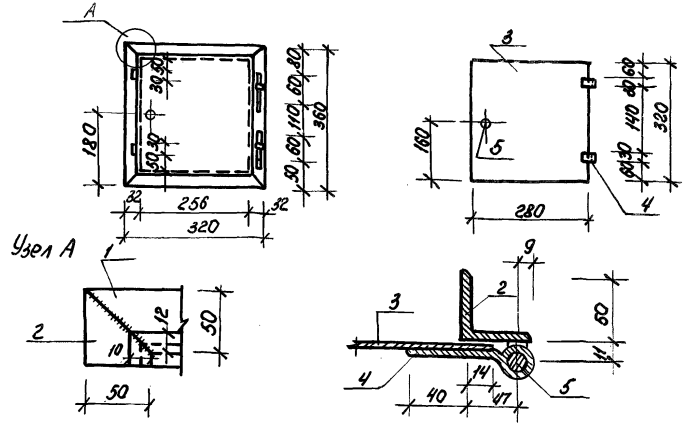

Марка изделия	Поз.	Наименование	Кол.	Масса ед. кг	Масса изделия
ДК		∠ 50×5 ГОСТ 8509-86			5.11
	1	ℓ = 320	2	0.81	
	2	ℓ = 360	2	0.89	
	3	Полоса 3×280 ГОСТ 19903-74*	1	2.11	
		ℓ = 320			
	4	Полоса 3×30 ГОСТ 19903-74*	2	0.11	
		ℓ = 110			
	5	Круг ф12 ГОСТ 2590-71	2	0.09	
		ℓ = 100			

ГИП	Шулюгин		
Н. контр.	Сахновская		
Рук. бр.	Шулюгин		
Гл. спец.	Рубан		
Зав. сектором	Алексеев		
Зав. гр.	Верхошанская		
Арх.	Мкртчян		

503-2-38.89 - КЖ.И. 12.01

Дверца поливочного крана. ДК1

Стадия	Масса	Масштаб
РП	5.11	1:10

Лист 1 | Листов 1

Минавтотранс РСФСР
ГИПРОАВТОТРАНС
Ростовский филиал

Инв. № подл. | Подпись и дата | Взам. инв. №

АЛЬБОМ 5

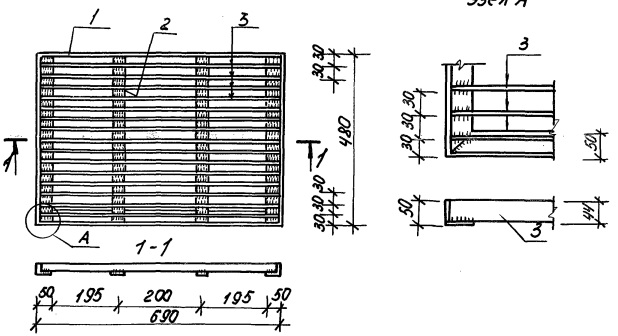

Марка	Поз	Наименование	Кол.	Масса ед., кг	Масса
МР1	1	L 50×5 ГОСТ 8509-86			20.26
		ℓ = 2340	1	8.82	
	2	Полоса 3×44 ГОСТ 19903-74*			
		ℓ = 408	2	0,42	
		ℓ = 678	15	0.71	

Инв. № подл. | Подпись и дата | Взам. инв. №

503-2-38.89 КЖ.И. 13.01

Решетка для вытирания ног МР1

Стадия	Масса	Масштаб
РП	20.26	
Лист	Листов 1	

Минавтотранс РСФСР
ГИПРОАВТОТРАНС
Ростовский филиал

Рук. Бр.	Шильгин	
Гл. спец.	Рубан	
Зав. сект.	Алегреев	
Рук. ГР	Верхошанская	
Арх.	Мкртарян	

gost.e-ecolog.ru

Копировал А4

АЛЬБОМ 5

Инв. № подл. | Подпись и дата | Взам. инв. №

Стадия	Масса	Масштаб
Лист	Листов	

Минавтотранс РСФСР
ГИПРОАВТОТРАНС
Ростовский филиал