ЗОНАЛЬНЫЙ ТИПОВОЙ ПРОЕКТ
503-1-93.13.91

ГАРАЖ НА 15 ГРУЗОВЫХ АВТОМОБИЛЕЙ С ОТКРЫТОЙ СТОЯНКОЙ

СТЕНЫ ПАНЕЛЬНЫЕ

(ДЛЯ СТРОИТЕЛЬСТВА В ЗАПАДНО-СИБИРСКОЙ ЗОНЕ РСФСР)

АЛЬБОМ 4

КЖИ СТРОИТЕЛЬНЫЕ ИЗДЕЛИЯ

gost.e-ecolog.ru

ЗОНАЛЬНЫЙ ТИПОВОЙ ПРОЕКТ
503-1-93.13.91

ГАРАЖ НА 15 ГРУЗОВЫХ АВТОМОБИЛЕЙ С ОТКРЫТОЙ СТОЯНКОЙ

СТЕНЫ ПАНЕЛЬНЫЕ

(ДЛЯ СТРОИТЕЛЬСТВА В ЗАПАДНО-СИБИРСКОЙ ЗОНЕ РСФСР)

АЛЬБОМ 4

КЖИ СТРОИТЕЛЬНЫЕ ИЗДЕЛИЯ

РАЗРАБОТАН Новосибирским арендным предприятием „Гипроавтотранс“
ГЛАВНЫЙ ИНЖЕНЕР ПРЕДПРИЯТИЯ Я.И. Вильбергер
ГЛАВНЫЙ ИНЖЕНЕР ПРОЕКТА В.Ф. Бетехтин

УТВЕРЖДЕН И ВВЕДЕН В ДЕЙСТВИЕ
Новосибирским облисполкомом
ПРОТОКОЛ ОТ 19.09.91г. N 15

Альбом 4

Обозначение	Наименование	Прим. Стр.
503-1-93.13.91	Содержание альбома	2
503-1-93.13.91-КЖИ Т.Т.	Технические требования	3
503-1-93.13.91-КЖИ К1...К4	Колонны К1...К4	4
	К5...К9	5
	К10...К14	6
503-1-93.13.91- К1...К14	Выборка дополнительных закладных изделий колонн К1...К14	7
503-1-93.13.91- К1...К14	Ведомость расхода стали на дополнительные закладные изделия колонн К1...К14	8
503-1-93.13.91-2БДР12-6АIIIВ Ст(н)-1	Балка 2БДР12-6АIIIВ Ст(н)-1	9
" -2БДР12-6АIIIВ Ст(н)-2	2БДР12-6АIIIВ Ст(н)-2	10
" -П2...П4, П7	Плита П2...П4, П7	11
" -П8...П10	П8...П10	12
" -П2...П4, П7...П10	Выборка и ведомость расхода стали на дополнительные закладные изделия	13
503-1-93.13.91-2П1-2АIIIV Т-1	Плита 2П1-2АIIIV Т-1	14
" -ПС3...ПС5	Панели стеновые ПС3...ПС5	15
" -ПС6...ПС8, ПС43, ПС44	ПС6...ПС8, ПС43, ПС44	16
" -ПС9, ПС10	ПС9, ПС10	17
" -ПС11, ПС12	ПС11, ПС12	18
" -ПС13, ПС14	ПС13, ПС14	19
-ПС15, ПС17	ПС15, ПС17	20
" -ПС21, ПС25	Панели стеновые ПС19, ПС20	21
" -ПС26, ПС29, ПС30, ПС40, ПС42, ПС45	ПС21, ПС25	22
" -ПС35...ПС37, ПС39	ПС26, ПС29, ПС30, ПС40, ПС42, ПС45	23
" -ПС46, ПС47	ПС35...ПС37, ПС39	24
" -ПС48, ПС49	ПС46, ПС47	25
" -ПС50	ПС48, ПС49	26
" -ПС1...ПС52	ПС50	27
503-1-93.13.91-ПС1...ПС52	Выборка закладных изделий стеновых панелей ПС1...ПС52	28
503-1-93.13.91-МД3-1	Ведомость расхода стали на дополнительные закладные стеновых панелей ПС1...ПС52	29
-МН7-2-1	Закладное изделие МД3-1	30
-НФ2	МН7-2-1	30
-КМ1	Насадка НФ2	31
-С1	Крышка металлическая КМ1	31
	Сетка С1	(32)

ГИП	Бетехтин		503-1-93.13.91- КЖИ
Рук.Бр.	Сидорова		
Гл.спец.	Литьев		Содержание альбома
Рук.гр.	Пяткова		Стадия: РП; Лист: 1; Листов:
Ведущий	Белогловова		Новосибирское арендное предприятие ГИПРОАВТОТРАНС
Инженер	Стельмахова		

Инв.№ подл. | Подпись и дата | Взам.инв.№

Альбом 4

1. Настоящий альбом содержит рабочие чертежи конструкции: плит покрытий, колонн, стеновых панелей, ферм с дополнительными закладными изделиями, изделия закладные, сетки, каркасы.

2. Сборные конструкции, арматурные и закладные изделия должны изготовляться в соответствии с требованиями следующих документов СНиП 2.03.01-84* „Бетонные и железобетонные конструкции", СНиП III-4-80* „Техника безопасности в строительстве."

ГОСТ 10922-90 „Арматурные изделия и закладные детали сварные для железобетонных конструкций. Технические требования и методы испытаний.

ГОСТ 14098-85 „Соединения сварные арматуры железобетонных изделий и конструкций. Контактная и ванная сварка. Основные типы и конструктивные элементы."

СН 393-78 „Инструкция по сварке соединений арматуры и закладных деталей железобетонных конструкций." Разделы 2,3,4 и приложение 1

ГОСТ 19222-84 „Соединения сварных элементов закладных деталей сборных железобетонных конструкций. Контактная автоматическая сварка плавлением. Основные типы и конструктивные элементы."

3. Соединение элементов закладных изделий производить в соответствии с чертежами электродуговой сваркой электродами типа Э-42 по ГОСТ 9467-75* Качество их должно соответствовать требованиям ГОСТ 10922-90.

4. Приварку стержней к прокатной стали производить в тавр под слоем флюса.

5. Толщину сварных швов принять по наименьшей толщине свариваемых элементов. Перенапряжение металла не допускается. Вмятины и набрызги на лицевой стороне изделий должны быть удалены.

6. Транспортировка и хранение изделий должны быть организованы таким образом, чтобы оградить их от механических повреждений и загрязнений.

7. Все металлические изделия должны поставляться заводом изготовителем с обязательным указанием марки изделий.

					503-1-93.13.91- КЖНТ.Т	
ГИП	Бегеткин					
Рук. бр.	Сидорова			Технические требования	Стадия	Лист	Листов
Гл. спец.	Литвер				РП		
Рук. гр.	Пятков				Новосибирское арендное предприятие ГИПРОАВТОТРАНС		
Ведущ.	Белоглазов						

Альбом 4

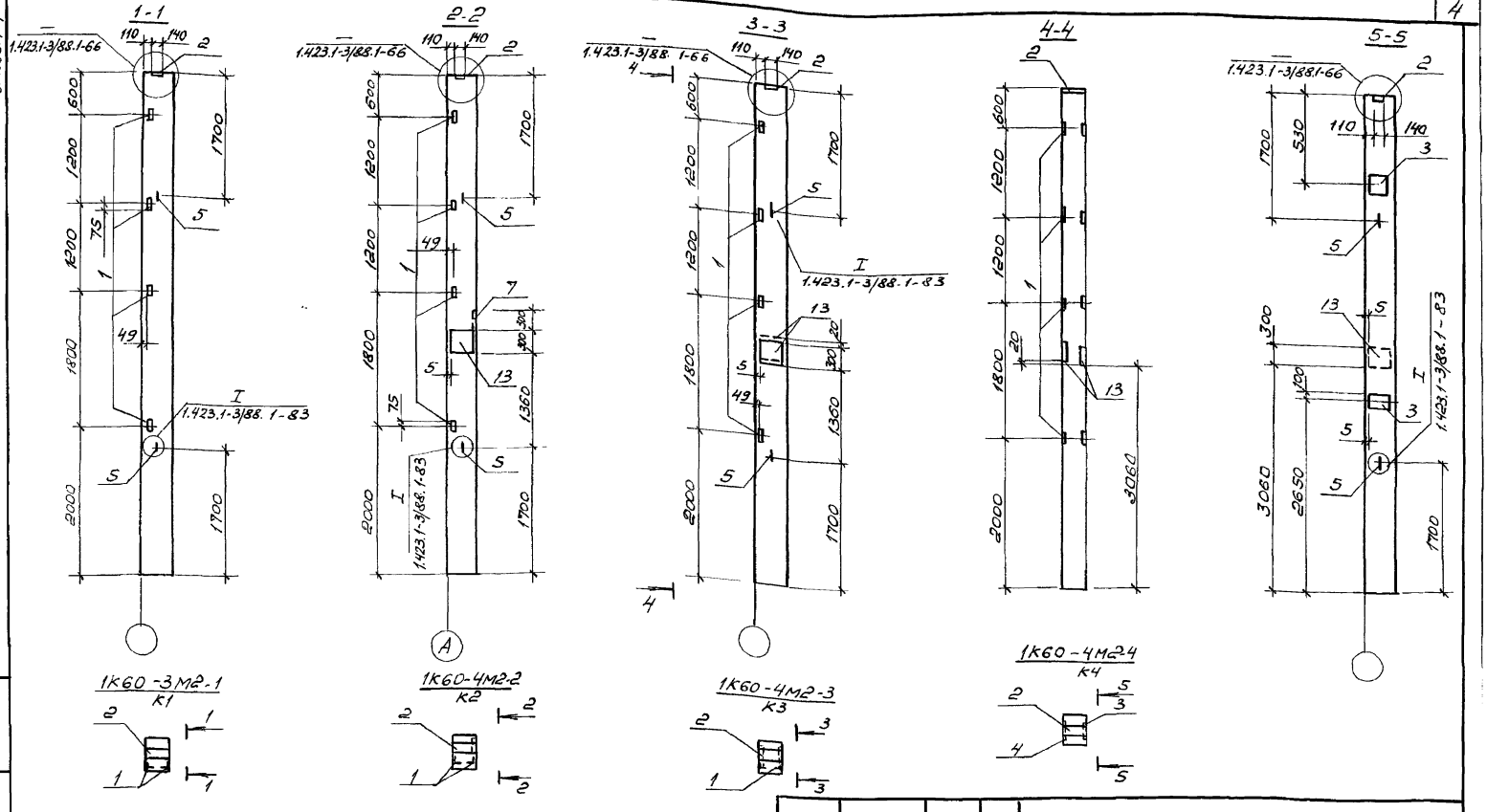

1. В маркировке колонн в знаменателе дана условная марка колонн, принятая по схеме расположения колонн.
2. Опалубочные чертежи колонн см. серию 1.423.1-3/88.1
3. Колонны К1... К4 отличаются от типовых наличием дополнительных закладных изделий.
4. Технические требования см. серию 1.423.1-3/88
5. Спецификацию на дополнительный металл см. листы 2, 3.

Привязан

Инв. №

ГИП	Бетехтин	
Рук. бр.	Сидорова	
Н. спец.	Питьев	
Рук. гр.	Пяткова	
Вед. инж.	Белоглазов	

503-1-93.13.91-КЖИ

Колонны К1... К4

Железобетон

Стадия	Масса	Масштаб
РП	2000	1:50
Лист 1	Листов 2	

Новосибирское арендное предприятие ГИПРОАВТОТРАНС

Копировал АЗ-

Формат А3

Альбом 4

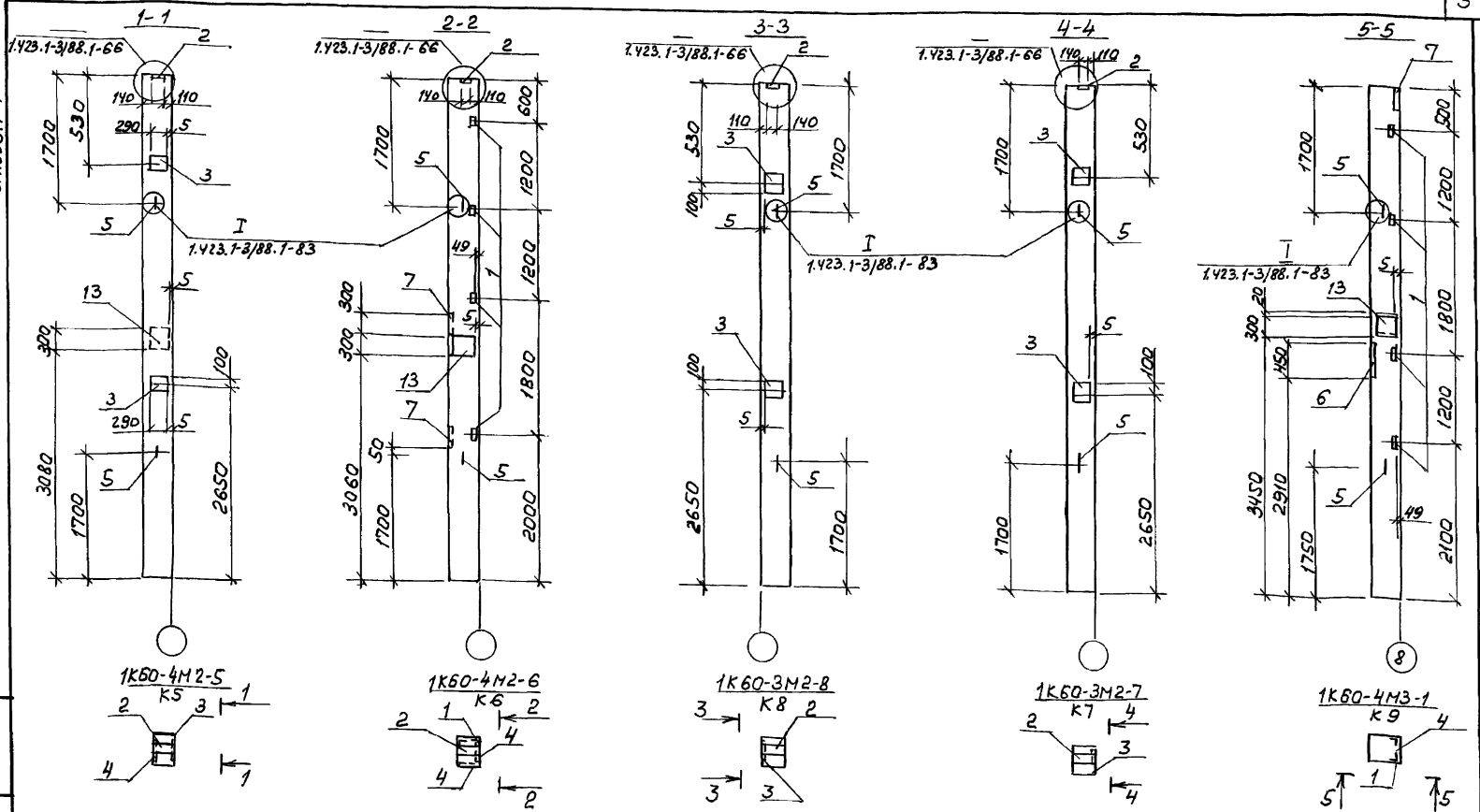

1. В маркировке колонн в знаменателе дана условная марка колонн, принятая по схеме расположения колонн
2. Опалубочные чертежи колонн см. серию 1.423.1-3/88.1
3. Колонны К5... К9 отличаются от типовых наличием дополнительных закладных изделий
4. Технические требования см. серию 1.423.1-3/88
5. Спецификацию на дополнительный металл см. лист 2, 3

ГИП	Бетехтин	
Рук.бр.	Сидорова	
Гл.спец.	Литьев	
Рук.гр.	Пяткова	
Ведущ.	Белоглазова	

Привязан

Инв.№

503-1-93.13.91-КЖ4

Колонны К5... К9

Стадия	Масса	Масштаб
РП	2000	1:50
Лист 1	Листов 2	

Железобетон

Новосибирское арендное предприятие ГИПРОАВТОТРАНС

Копировал

Формат А3

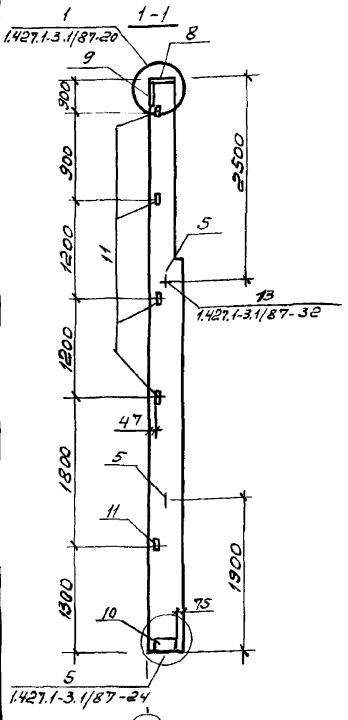

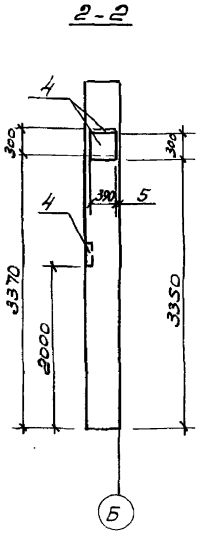

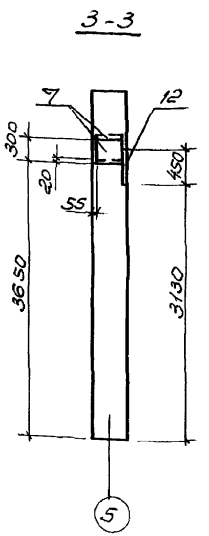

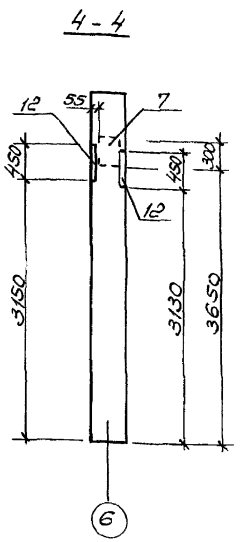

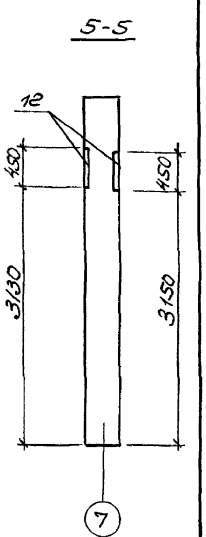

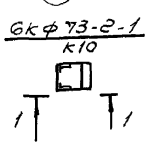

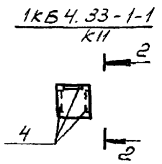

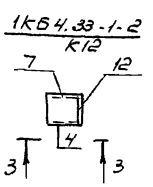

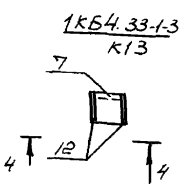

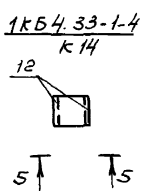

1. В маркировке колонн в знаменателе дана условная марка колонн, принятая по схеме расположения колонн.
2. Опалубочные чертежи колонн см. шифр 015-1 и серию 1.427.13.1/87.
3. Колонны К10... К14 отличаются от типовых наличием дополнительных закладных изделий.
4. Технические требования см. серию 1.427.1-3.1/87 и шифр 015-1
5. Спецификацию на дополнительный металл см. листы 2, 3.

Привязан

Инв. №

ГИП	Бепехтин		
Рук. бр.	Сидорова		
Гл. спец.	Питьев		
Рук. гр.	Пяткова		
Вединп	Белоглазова		

503-1-93.13.91-КЖИ

Колонны К10..., К14

Стадия	Масса	Масштаб
РП	2000 1730	1:50
Лист 1	Листов 2	

Железобетон

Новосибирское арендное предприятие ГИПРОАВТОТРАНС

Копировал

Формат А3

Альбом 4

Поз.	Наименование	Количество на колонну														Обозначение документа
		К1	К2	К3	К4	К5	К6	К7	К8	К9	К10	К11	К12	К13	К14	
1	Изделие закладное М1-13	4	4	4			4			4						1.423.1-3/88.2-256
2	МН1	1	1	1	1	1	1	1	1							1.423.1-3/88.2-239
3	М1-12				2	2		2	2							1.423.1-3/88.2-255
4	МН7-2											3				1.423.1-3/88.2-244
5	М12-150	2	2	2	2	2	2	2	2	2	2					3.400-7.1/87- СМ1
6	МД3-1									1						КЖИ
7	МН7-1		1				2			1			2	1		1.423.1-3/88.2-244
8	МН1										1					1.423.1-3.2/87-119
9	МН2										1					1.427.1-3.2/87-120
10	МН7										1					1.427.1-3.2/87-125
11	МН28										5					1.427.1-3.2/87-133
12	МД3												1	2	2	1.438.1-3.1.080-02
13	МН7-2-1		1	2	1	1	1			2						КЖИ-МН7-2-1

ГИП	Белехтин		503-1-93.13.91- КЖИ-К1... К14
Рук.Бр.	Сидорова		
Гл.спец.	Питьев		Выборка дополнительных закладных изделий колонн К1... К14
Рук. гр.	Пяткова		Стадия: РП; Лист: 2; Листов:
Вед.инж.	Белогазова		Новосибирское арендное предприятие ГИПРОАВТОТРАНС

Копировал

Формат А3

Альбом 4

Марка элемента	Изделия закладные																														
	Арматура класса											Всего	Прокат марки																	Всего	Общий расход
	А I В Ст 3 сп 5				А III, 25 Г2С								В Ст 3 сп 5													40х				
	ГОСТ 5781-82*												ГОСТ 8510-86				ГОСТ 103-76*									ГОСТ 15915-70*				
	ф12	ф16	ф10	Итого	ф10	ф12	ф14	ф16	ф22	ф25	Итого		L63x5	L90x6		Итого	-8 x300	-10x x200	-20x x100	-10 x300	-20x x450	-14x x140	-8 x50		Итого	Гайка М24		Итого		
К1	1,26			1,26		2,4					2,4	3,66	6,0			6,0						4,5			4,5				10,5	14,16
К2	1,26	1,86		3,12		2,4		9,38	4,26		16,04	19,16	6,0			6,0				16,0		4,5			20,5				26,5	45,66
К3	1,26	2,2		3,46		2,4		7,96	4,20		14,56	18,02	6,0			6,0				18,4		4,5			22,9				28,9	48,92
К4	1,26	1,10		2,36		4,32		3,98	2,10		10,4	12,76						9,2		9,2		4,5			22,9				22,9	35,66
К5	1,26	1,10		2,36		4,32		3,98	2,10		10,4	12,76						9,2		9,2		4,5			22,9				22,9	35,66
К6	1,26	2,62		3,88		2,4		14,78	6,42		23,6	27,48	6,0			6,0				22,8		4,5			27,3				33,3	60,78
К7	1,26			1,26		4,32					4,32	5,58						9,2				4,5			13,7				13,7	19,28
К8	1,26			1,26		4,32					4,32	5,58						9,2				4,5			13,7				13,7	19,28
К9	1,26	2,96	0,2	4,42		0,96		13,36	6,38	8,1	28,78	33,20	6,0			6,0			9,4	25,2	20,5				55,1	0,6		0,6	61,7	94,9
К10	1,26			1,26	3,2	1,2	2,1				6,5	7,76	7,2	4,2		11,4	5,7			4,7					10,4				21,8	29,56
К11		3,24		3,24				16,2	6,48		22,68	25,92								27,6					27,6				27,6	53,52
К12		1,52	0,2	1,72				10,8	4,32	8,12	23,22	24,94							9,4	13,6	27,6				50,6	0,6		0,6	51,2	76,14
К13		0,76	0,4	1,16				5,4	2,16	16,2	23,76	24,92							18,8	6,8	55,2				80,8	1,2		1,2	82,0	106,92
К14			0,2	0,2						16,2		16,4							18,8		55,2				44,0	1,2		1,2	75,2	91,6

Привязан

Инв. №

ГИП	Бетехтин	[signature]
Рук. бр.	Сидорова	[signature]
Гл. спец.	Питьев	[signature]
Рук. гр.	Пяткова	[signature]
Вед. инж.	Белоглазова	[signature]

503-1-93.13.91 -КЖИ-К1... К14

Ведомость расхода стали на дополнительные закладные изделия, колонн К1... К14

Стадия	Лист	Листов
РП	3	

Новосибирское арендное предприятие ГИПРОАВТОТРАНС

Копировал [signature]

Формат А3

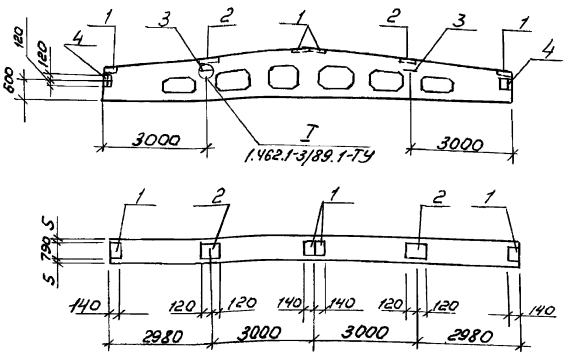

Формат	Зона	Поз.	Обозначение	Наименование	Кол.	Прим.
				Документация		
			1.462.1-3/89.0-4	Пояснительная записка		
				Чертеж балки		
			1.462.1-3/89.1-1	2БДР12-6АIIIВт(Н)		
				Дополнительные сборочные единицы		
		1	1.400-6/76 в.1	М4-1-2	4	
		2	1.400-6/76 в.1	М4-3-3	2	
		3	3.400-7.1/87-СМ1	М14-150	2	
		4	1.400-6/76 в.1	М4-22	2	

Ведомость расхода стали на дополнительные закладные изделия на элемент, кг

Марка элемента	Изделия закладные														Всего	Общий расход
	Арматура класса						Всего	Прокат марки								
	AIII, 35ГС		AIIВст3Сп2					ВСт3пс6-1								
	ГОСТ 5781-82 *							ГОСТ 8509-86			ГОСТ 103-76 *					
	ф8	ф10	Итого	ф14		Итого		110х60		Итого	-140х60	-190х6		Итого		
2БДР12-6АIIIВт(Н)-1	1,6	0,4	2,0	1,8		1,8	3,8	10,4		10,4	5,2	4,4		9,6	20,0	23,8

Балка 2БДР12-6АIIIВт(Н)-1 отличается от балки 2БДР12-6АIIIВт(Н) по серии 1.462.1-3/89 в.1 дополнительными закладными изделиями

ГИП	Бетехтин		503-1-93.13.91-КНИ-2БДр12-6АIIIВт(Н)-1
Рук. бр.	Сидорова		Балка 2БДР12-6АIIIВт(Н)-1
Гл. спец.	Литвер		Стадия: Р; Масса: 5000; Масштаб:
Рук. гр.	Пяткова		Лист 1; Листов
Вед. инж.	Белоглазова		Железобетон
Привязан			Новосибирское арендное предприятие ГИПРОАВТОТРАНС
Инв. №			

Копировал Др. Формат А3

Альбом 4

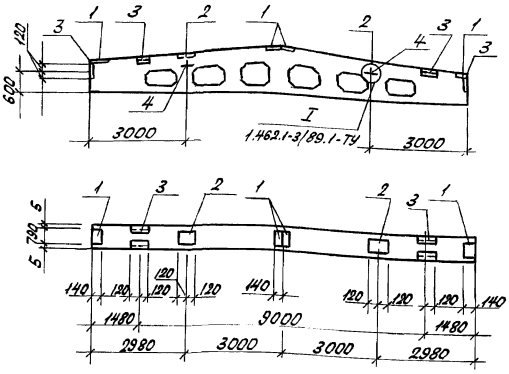

Формат	Зона	Поз.	Обозначение	Наименование	Кол.	Прим.
				Документация		
			1.462.1-3/89.0-4	Пояснительная записка		
				Чертежи балки		
			1.462.1-3/89.1-1	2БДР12-6АIII Вт(н)		
				Дополнительные закладные единицы		
		1	1.400-6/76 в.1	МН-1-2	4	
		2	1.400-6/76 в.1	МН-3-3	2	
		3	1.400-6/76 в.1	МН-2-2	4	
		4	3.400-7.1/87-см.1	М14-150	2	

Ведомость расхода стали на дополнительные закладные изделия на элемент, кг

Марка элемента	Изделия закладные													Всего	Общий расход
	Арматура класса							Прокат марки							
	AIIВСт3СП2	AIII, 35ГС					Всего	В ст3 пс6-1							
	ГОСТ 5781-82*							ГОСТ 103-76*			ГОСТ 8509-86				
	ф14	Итого	ф8	ф10		Итого		-140 х6	-190 х6	Итого	L110 х10х8		Итого		
2БДР12-6АIII Вт(н)-2	1,8	1,8	2,4	0,8		3,2	5,0	5,2	4,4	9,6	20,8		20,8	30,4	35,4

Балка 2БДР12-6АIII Вт(н)-2 отличается от балки 2БДР12-6АIII Вт(н) по серии 1.462.1-3/89 в.1 дополнительными закладными изделиями.

ГИП	Бетехтин		503-1-93.13.91 -КНН-2БДР12-6АIII Вт(н)-2
Рук.гр.	Сидоровой		
Гл.спец.	Питьев		Балка 2БДР12-6АIII Вт(н)-2
Рук.гр.	Пяткова		Стадия: РП; Масса: 5000; Масштаб:
Вед.инж.	Золотухова		Лист; Листов
Привязан			Железобетон
Инв.№			Новосибирское арендное предприятие ГИПРОАВТОТРАНС

Копировал Севастьянова Формат А3

1ПГ3АIIIвТ-80ПФН-75П-1
П2

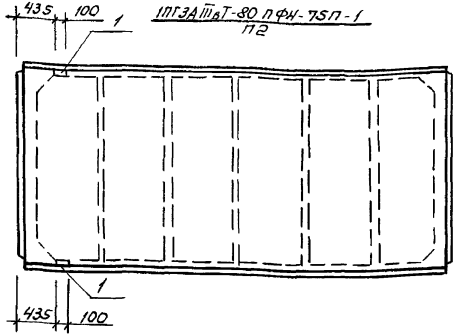

1ПГ3АIIIвТ-80ПФН-75П-3
П4

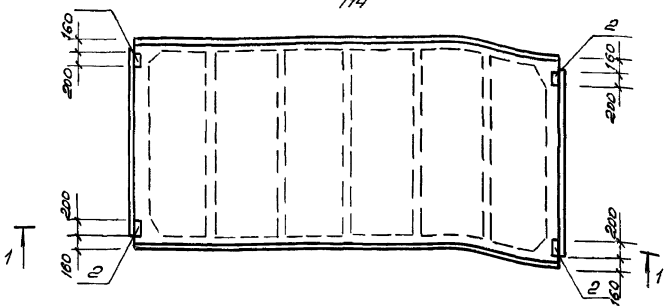

1ПГ3АIIIвТ-80ПФН-75П-2
П3

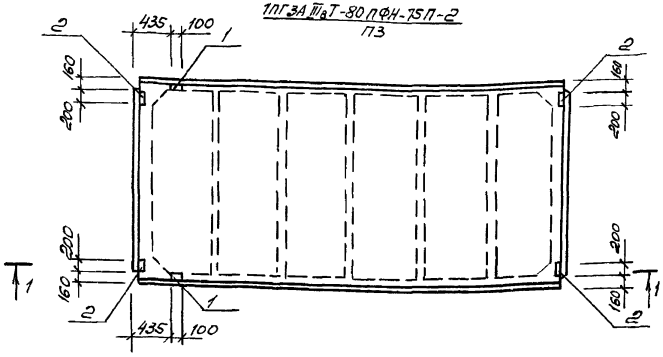

1ПВ4.4АIIIвТ-80ПФН-75П-1
П7

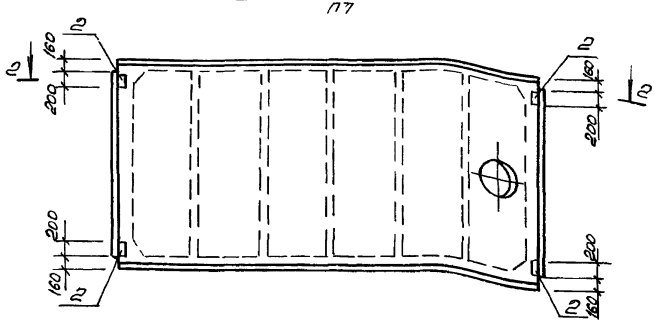

Технические требования см. 1.465.1-10/82 в.0
Опалубочные чертежи см. ГОСТ 22701.0-77*
В маркировке плит в знаменателе дана условная марка, принятая на схеме расположения плит покрытия. Плита П2...П4, П7 отличается от серийной наличием дополнительных закладных изделий.
Ведомость расхода стали на дополнительные изделия см. лист 2.

Привязан

Инв. №

ГИП	Бетехтин		
Рук.гр.	Сидорева		
Гл.спец.	Литьёв		
Рук.гр.	Платкова		
Вед.инж.	Белоглазова		
Инж.	Чучемина		

503-1-93.13.91- КЖИ-П2...П4, П7

Плита П2...П4, П7

Стадия	Масса	Масштаб
РП		
Лист	Листов	

Железобетон

Новосибирское арендное предприятие ГИПРОАВТОТРАНС

Копировал

Формат А3

Альбом 4

1ПВ10.4АIIIвТ-80ПФН-7Sп-1
П8

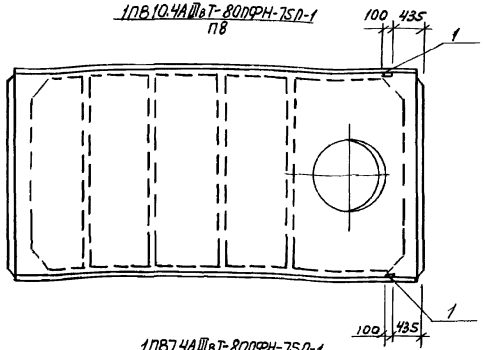

1ПВ7.4АIIIвТ-80ПФН-7Sп-1
П9

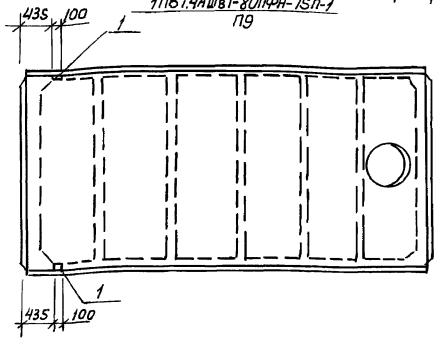

1ПВ7.4АIIIвТ-80ПФН-7Sп-2
П10

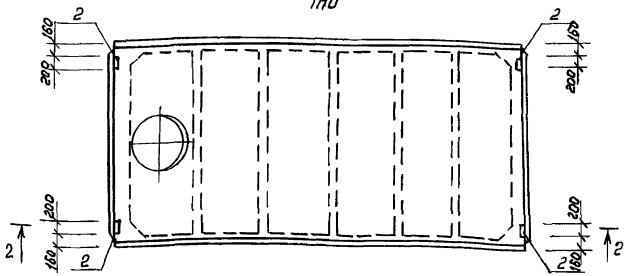

1-1

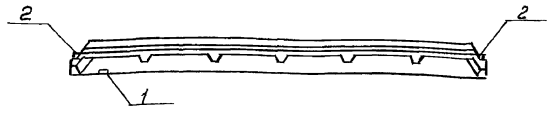

2-2

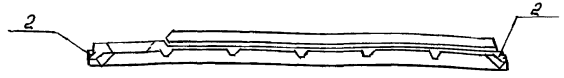

Технические требования см. 1.463.1-10/82 В.0
Опалубочные чертежи см. ГОСТ 22701.0-77*
В маркировке плит в знаменателе дана условная марка, принятая на схеме расположения плит покрытия
Плита П8... П10 отличается от серийной наличием дополнительных закладных изделий
Ведомость расхода стали на дополнительные изделия см лист 2

ГИП	Бетехтин	
Рук. бр.	Сидорова	
Гл. спец.	Литвев	
Рук. гр.	Пяткова	
Вед. инж.	Белоглазова	
Инж.	Чучелина	

503-1-93, 13.91 - КНИ-П8... П10

Плита П8... П10

стадия	масса	масштаб
РП		
лист	листов	

Железобетон

Новосибирское арендное предприятие ГИПРОАВТОТРАНС

привязан

Инв. №

Копировал Бр-

Формат А3

Выборка дополнительных закладных изделий

Поз.	Обозначение	Количество на одну плиту										Обозначение
		2	3	4	7	8	9	10				
1	М9	2	2			2	2					ГОСТ 22703.5-77
2	М8		4	4	4			4				ГОСТ 22701.5-77

Ведомость расхода стали на дополнительные закладные изделия, кг

Марка элемента	Закладные изделия										Общий расход
	Арматура класса АШ, 35ГС			Прокат марки Вст3пс6-1						Всего	
	ГОСТ 5781-82*			ГОСТ 8509-86			ГОСТ 103-76*				
	ф10	ф14	Итого	L70х8		Итого	-8х100		Итого		
П2, П8, П9	0,8	0,2	0,8	1,7		1,7				2,5	2,5
П3	2,2	0,2	2,4	1,7		1,7	5,2		5,2	9,3	9,3
П4, П7, П10	16		1,6				5,2		5,2	6,8	6,8

Привязан	ГИП	Бетехтин		503-1-93.13.91- КНН-П2...П4, П7...П10		
	Рук.гр.	Сидорова				
	Гл.спец.	Литвев		Выборка и ведомость расхода стали на дополнительные закладные изделия	Стадия	Лист	Листов
	Рук.гр.	Петкова			РП	3	
	Вед.инж.	Белоглазова			Новосибирское арендное предприятие ГИПРОАВТОТРАНС		
Инв.№	Инж.	Чученина					

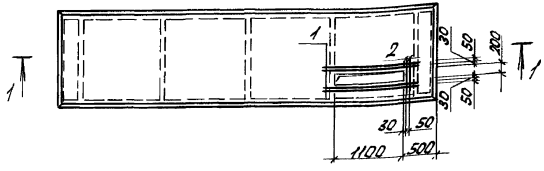

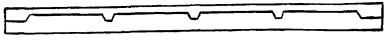

Формат	Зона	Поз.	Обозначение	Наименование	Кол.	Прим.
				Документация		
			1.442.1-2 Вып.0	Пояснительная записка		
				Чертеж плиты		
			1.442.1-2 Вып.1	2П1-2АIIIВТ		
				Дополнительные сборочные единицы		
		1		ф10AIII ГОСТ5781-82* ℓ=1700	4	
		2		ф10AIII ГОСТ5781-82* ℓ=800	2	

Ведомость расхода стали на дополнительные арматурные изделия, кг

Марка элемента	Изделия арматурные				Всего	Общий расход
	Арматура класса AIII 35ГС ГОСТ 5781-82*					
	ф10			Итого		
2П1-2АIIIВТ-1	5,2			5,2	5,2	5,2

Плита 2П1-2АIIIВТ-1 отличается от плиты 2П1-2АIIIВТ по серии 1.442.1-2 Вып.1 наличием отверстия.

ГИП	Бепектин		503-1-93.13.91- КЖИ-2П1-2АIIIВТ-1	
Рук.бр	Сибаров			
Гл.спец	Литьев		Плита 2П1-2АIIIВТ-1	Стадия: РП; Масса; Масштаб
Рук.гр	Пяткова			
Вед.инж.	Белоглазова			Лист; Листов
Инж.	Чучелина		Железобетон	Новосибирское проектное предприятие ГИПРОАВТОТРАНС

Привязан

Инв. №

Альбом 4

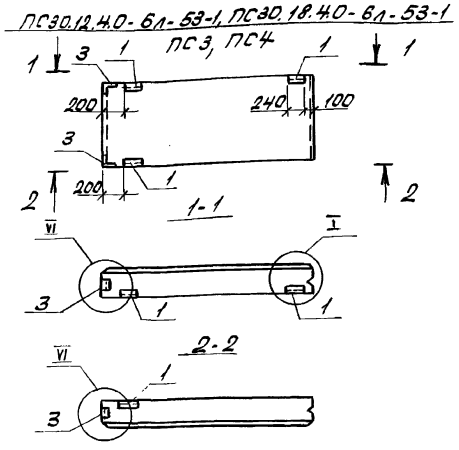

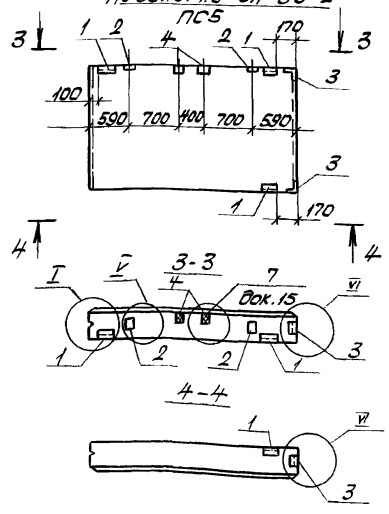

1. Технические требования см. 1.030.1-1. 1-1 00 ТО.
2. Опалубочные чертежи панелей см. серию 1.030.1-1 вып.1-1.
3. В маркировке панелей в знаменателе дана условная марка, принятая по схеме расположения панелей.
4. Панели отличаются от серийных наличием дополнительных закладных изделий.
5. Узлы см. серию 1.030. 1-1 вып. 0-3, 0-1.
6. Ведомость расхода стали на дополнительные закладные изделия см. КЖИ ПС1...ПС52.

ГИП	Бетехтин		
Рук.бр.	Сидорова		
Гл.спец	Питьев		
Рук.гр.	Пяткова		
Вед.инж.	Белоглазова		
Инжен.	Смельчакова		

Привязан

Инв. №

503-1-93.13.91 - КЖИ-ПС3...ПС5

Панели стеновые ПС3...ПС5

Железобетон

Стадия	Масса	Масштаб
РП	2100 3170	1:50

Лист 1 Листов

Новосибирское арендное предприятие ГИПРОАВТОТРАНС

Альбом 4

2ПС6.18.30-А-60-2, 2ПС6.12.30-А-60-3
ПС43, ПС44

ПС30.12.40-6А-S3-2
ПС6

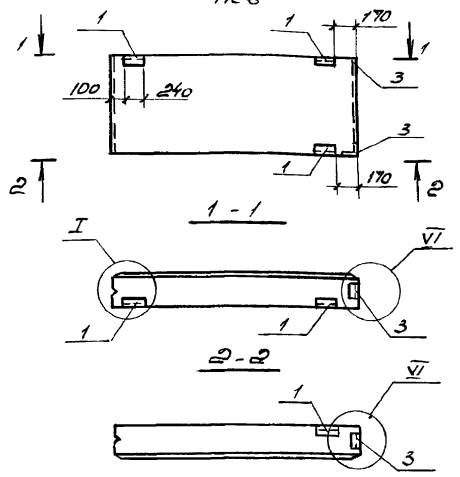

2ПС6.12.40-А-60-1
ПС7

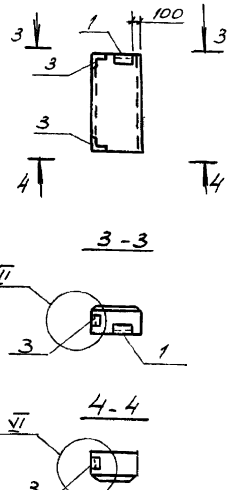

2ПС6.12.40-А-60-2
ПС8

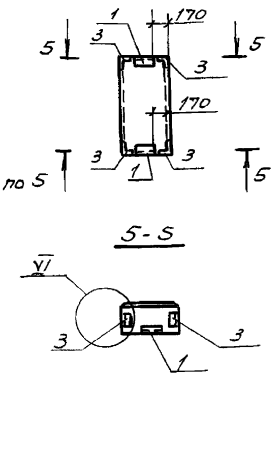

1. Технические требования см. 1.030.1-1. 1-1 ОТО.
2. Опалубочные чертежи панелей см. серию 1.031-1 вып.1-1
3. В маркировке панелей в знаменателе дана условная марка, принятая по схеме расположения панелей.
4. Панели отличаются от серийных наличием дополнительных закладных изделий.
5. Узлы см. серию 1.030.1-1 вып. 0-3
6. Ведомость расхода стали на дополнительные закладные изделия см. КЖИ-ПС1... ПС52

Привязан

Инв. №

ГИП	Бетехтин	
Рук.бр.	Сидорова	
Гл.спец.	Питьева	
Рук.гр.	Пяткова	
Ведущий	Белогласова	
Инженер	Смекалкова	

503-1-93.13.91 -КЖИ-ПС6... ПС8, ПС43, ПС44

Панели стеновые ПС6... ПС8, ПС43, ПС44

Стадия	Масса	Масштаб
РП	2100 400	1:50
Лист 1	Листов	

Железобетон

Новосибирское арендное предприятие ГИПРОАВТОТРАНС

Копировал Авв-

Формат А3

Альбом 4

ПС 60.12.4.0-6А-37-1
ПС 9

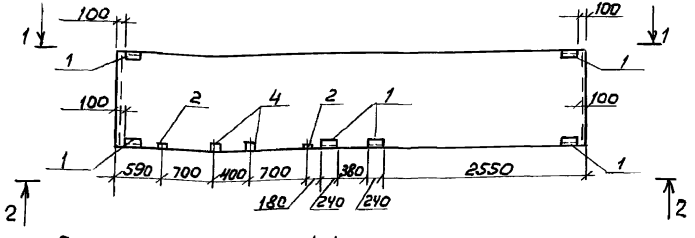

ПС 60.12.4.0-6А-36-1
ПС 10

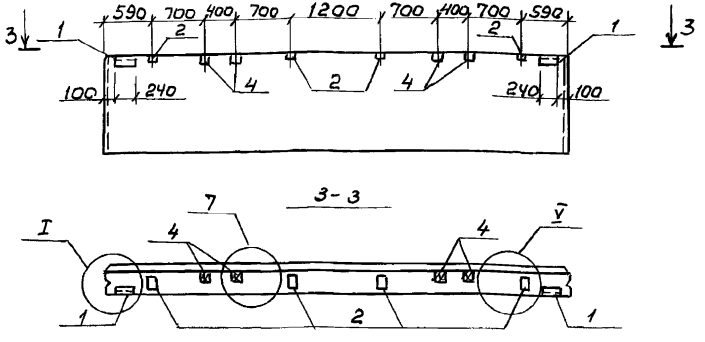

1. Ведомость расхода стали на дополнительные закладные изделия см. КЖИ-ПС1...ПС52
2. Технические требования см. 1.030.1-1.1-1 ООТО
3. Опалубочные чертежи панелей см. серию 1.030.1-1 вып. 1-1
4. В маркировке панелей в знаменателе дана условная марка, принятая по схеме расположения панелей
5. Панели отличаются от серийных наличием дополнительных закладных изделий
6. Узлы см. серию 1.030.1-1 вып. 0-3, 0-1

Привязан

Инв. №

ГИП	Бетехтин	
Рук. бр.	Сидорова	
Гл. спец.	Литвер	
Рук. гр.	Пяткова	
Вед. инж.	Белоглазов	
Инж.	Стельмахов	

503-1-93.13.91-КЖИ-ПС9, ПС10

Панели стеновые ПС9, ПС10

Стадия	Масса	Масштаб
РП	4220	1:50
Лист 1	Листов	

Железобетон

Новосибирское арендное предприятие ГИПРОАВТОТРАНС

Копировал

Формат А3

Альбом 4

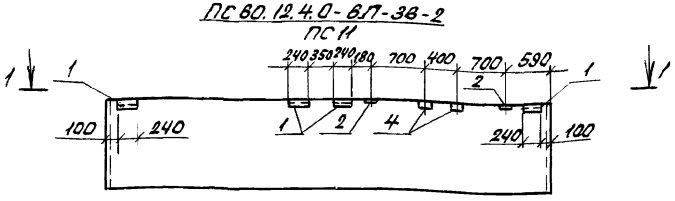

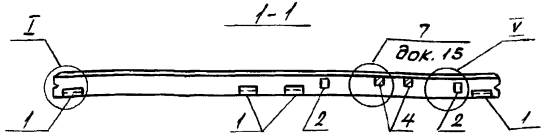

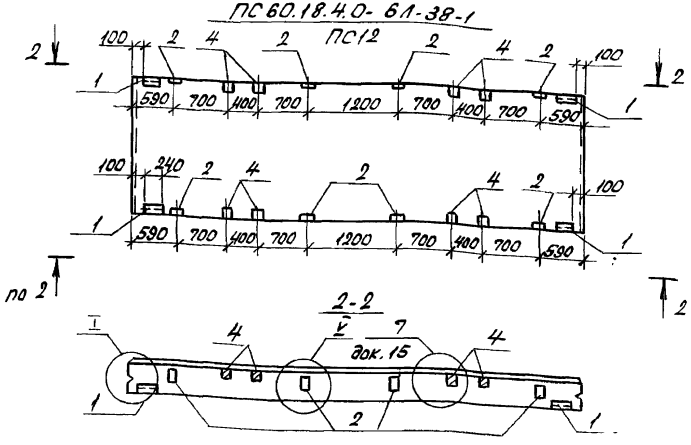

1. Ведомость расхода стали на дополнительные закладные изделия см. КЖИ-ПС1... ПС52.
2. Технические требования см. 1.030.1-1. 1-1 ООТО.
3. Опалубочные чертежи панелей см. серию 1.030.1-1 вып. 1-1.
4. В маркировке панелей в знаменателе дана условная марка, принятая по схеме расположения панелей.
5. Панели отличаются от серийных наличием дополнительных закладных изделий.
6. Узлы см. серию 1.030.1-1 вып. 0-3, 0-1.

Привязан		
Инв. №		

ГИП	Бетехтин	
Рук.бр.	Сидорова	
Гл.спец.	Питьев	
Рук.гр.	Пяткова	
Вед.инж.	Белоглазова	
Инжен.	Смельчакова	

503-1-93.13.91-КЖИ-ПС11, ПС12

Панели стеновые ПС11, ПС12

Стадия	Масса	Масштаб
РП	4220 6380	1:50

Лист 1 Листов

Железобетон

Новосибирское арендное предприятие ГИПРОАВТОТРАНС

ПС60.18.4.0-6л-38-2

ПС13

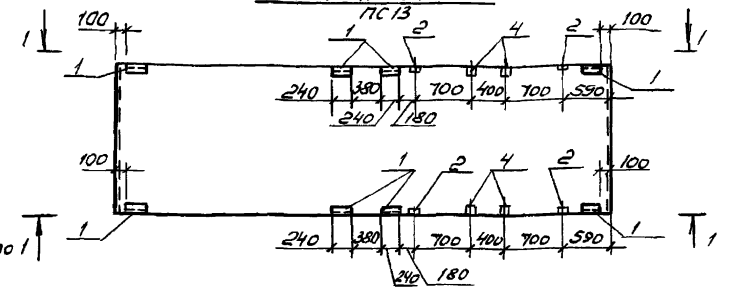

ПС60.12.40-6л-37-2

ПС14

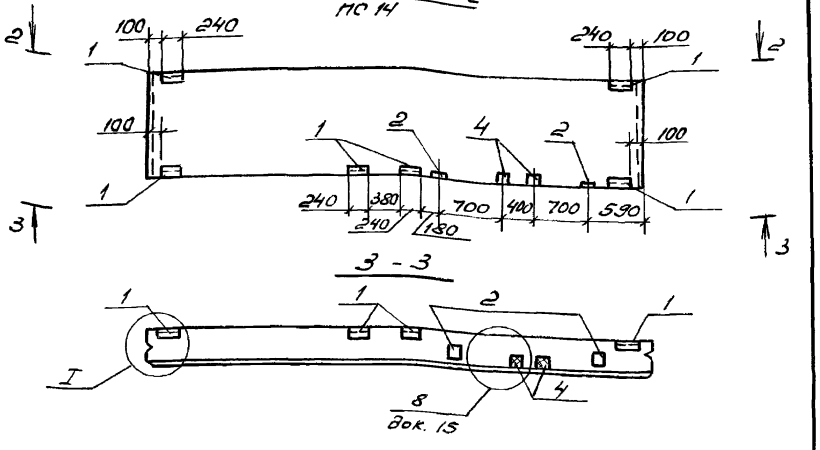

1. Технические требования см. 1.030.1-1.1-100ТО.
2. Опалубочные чертежи панелей см. серию 1.030.1-1 вып. 1-1
3. В маркировке панелей в знаменателе дана условная марка, принятая по схеме расположения панелей.
4. Панели отличаются от серийных наличием дополнительных закладных изделий.
5. Узлы см. серию 1.030.1-1, вып. 0-3.
6. Ведомость расхода стали на дополнительные закладные изделия см. КЖИ ПС1... ПС52.

ГИП	Бетехтин	
Рук.бр	Сидорова	
Гл.спец.	Питьев	
Рук.гр.	Пяткова	
Вед.инж.	Белоглазова	
Инжен.	Смельчакова	

503-1-93.13.91 – КЖИ-ПС13, ПС14

Панели стеновые ПС13, ПС14

Железобетон

Стадия	Масса	Масштаб
РП	6380 4220	1:50
Лист 1	Листов	

Новосибирское арендное предприятие ГИПРОАВТОТРАНС

Привязан

Инв. №

Копировал

Формат А3

ПС60.12.40-6л-37-3
ПС15

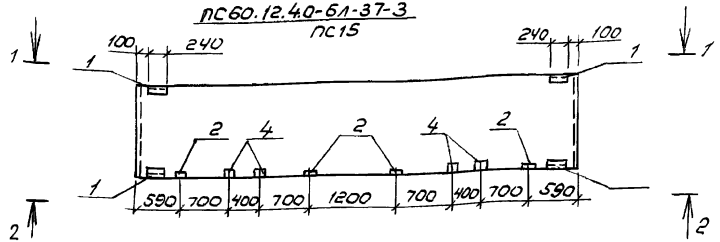

2ПС12.12.4.0-л-59-1
ПС17

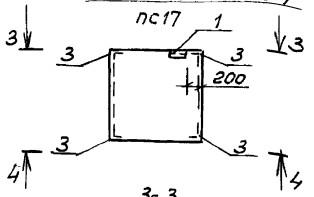

1-1

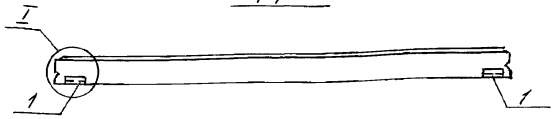

2-2

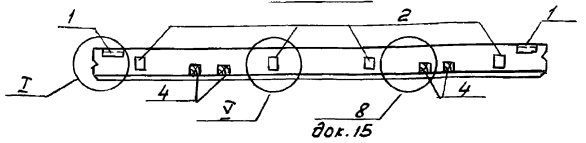

3-3

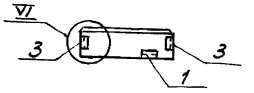

4-4

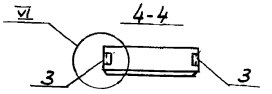

1. Ведомость расхода стали на дополнительные закладные изделия см. КЖИ-ПС1... ПС52
2. Технические требования см. 1.030.1-1.1-10ТТ0
3. Опалубочные чертежи панелей см. серию 1.030.1-1 вып. 1-1
4. В маркировке панелей в знаменателе дана условная марка, принятая по схеме расположения панелей
5. Панели отличаются от серийных наличием дополнительных закладных изделий
6. Узлы см. серию 1.030.1-1 вып. 0-3, 0-1

Привязан

Инв. №

ГИП	Бетехтин	
Рук. бр.	Сиворов	
Гл. спец.	Питьев	
Рук. гр.	Пятков	
Вед. инж.	Белоглазов	
Инж.	Смельчакова	

503-1-93.13.91 - КЖИ-ПС15, ПС17

Панели стеновые ПС15, ПС17

Железобетон

Стадия	Масса	Масштаб
РП	4220 / 830	1:50
Лист 1	Листов	

Новосибирское арендное предприятие ГИПРОАВТОТРАНС

Копировал Ар-

Формат А3

Альбом 4

ПС 60.12.4.0- 6л- 37-4

ПС 19

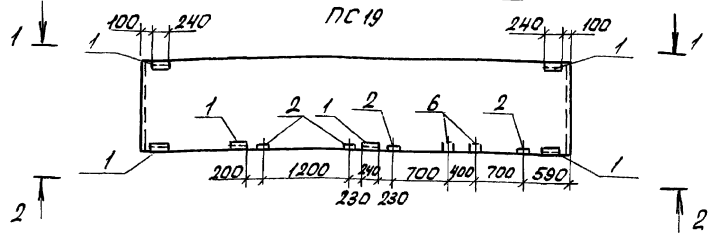

ПС30.9.4.0- 6л-53-1

ПС20

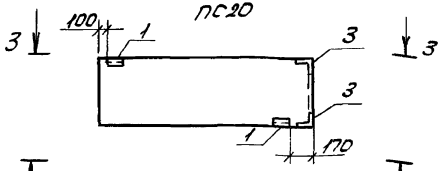

1-1

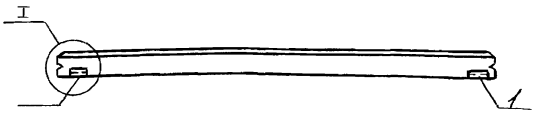

3-3

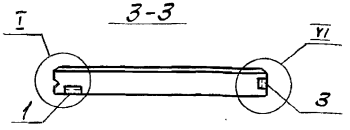

2-2

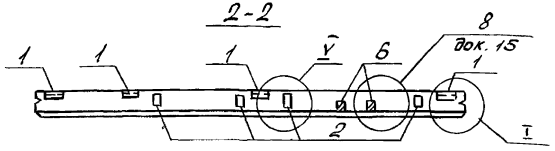

4-4

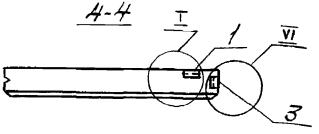

1. Технические требования см. 1.030.1-1.1-1 0070.
2. Опалубочные чертежи панелей см. серию 1.030.1-1 вып. 1-1.
3. В маркировке панелей в знаменателе дана условная марка, принятая по схеме расположения панелей.
4. Панели отличаются от серийных наличием дополнительных закладных изделий.
5. Узлы см. серию 1.030.1-1 вып. 0-3, 0-1.
6. Ведомость расхода стали на дополнительные закладные изделия см. КЖИ-ПС1 ... ПС52

Привязал

Инв. №

ГИП	Бетехтин	
Рук. гр.	Сидоренко	
Гл. спец.	Питьев	
Рук. гр.	Пяткова	
Вед. инж.	Белоглазова	
Инжен.	Стельмахова	

503-1-93.13.91 -КЖИ-ПС19.ПС20

Панели стеновые ПС19, ПС20

Железобетон

Стадия	Масса	Масштаб
РП	4220 / 1570	1:50
Лист 1	Листов	

Новосибирское арендное предприятие Гипроавтотранс

ПС60.12.3.0-6А-37-1
ПС25

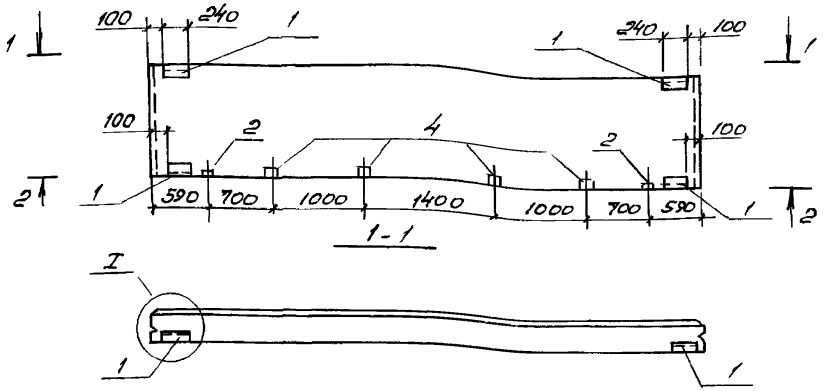

ПС30.18.4.0-6А-56.1
ПС21

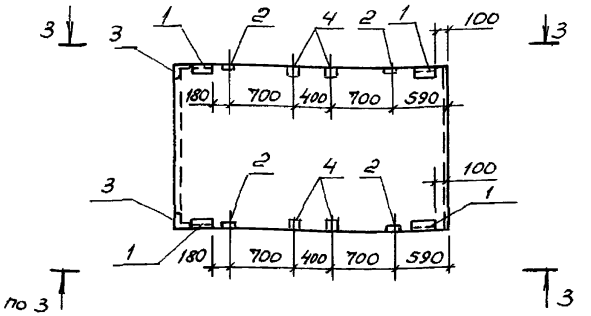

1. Технические требования см. 1.030.1-1.1-1.00ТО.
2. Опалубочные чертежи панелей см. серию 1.030.1-1 вып. 1-1.
3. В маркировке панелей в знаменателе дана условная марка, принятая по схеме расположения панелей.
4. Панели отличаются от серийных наличием дополнительных закладных изделий.
5. Узлы см. серию 1.030.1-1 вып. 0-3, 0-1
6. Ведомость расхода стали на дополнительные закладные изделия см. КЖИ-ПС1.., ПС52.

Привязан

Инв. №

ГИП	Бетехтин	
Рук. бр	Сидорова	
Гл. спец.	Питьев	
Рук. гр.	Пяткова	
Вед. инж.	Белоглазов	
Инжен.	Смельчаков	

503-1-93.13.91 - КЖИ-ПС21, ПС25

Панели стеновые ПС21, ПС25

Стадия	Масса	Масштаб
РП	4220 / 3170	1:50
Лист 1	Листов	

Железобетон

Новосибирское арендное предприятие ГИПРОАВТОТРАНС

Копировал

Формат А3

Альбом 4

ПС60.12.3.0-6А-36-1, ПС63.S.12.3.0-6А-1.36-1
ПС26, ПС42

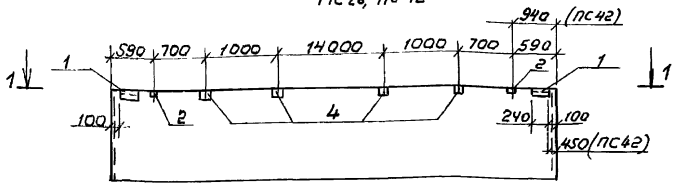

ПС60.12.3.0-6А-37-2
ПС40

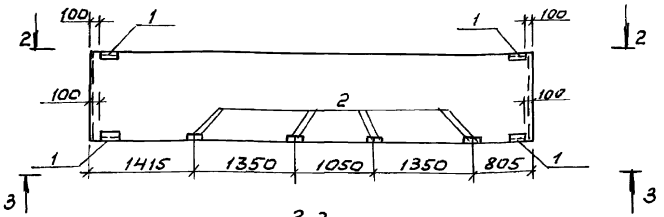

2ПС6.18.3.0-А-60-1, 2ПС6.12.3.0-А-60-1, 2ПС6.12.4.0-А-60-3
ПС29, ПС30, ПС45

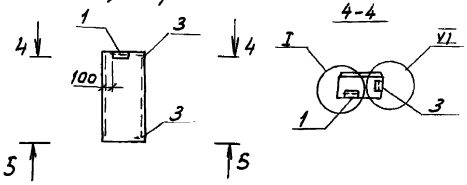

1. Технические требования см. 1.030.1-1-1 ООТО,
2. Опалубочные чертежи панелей см. серию 1.030.1-1 вып. 1-1
3. В маркировке панелей в знаменателе дана условная марка, принятая по схеме расположения панелей
4. Панели отличаются от серийных наличием дополнительных закладных изделий
5. Узлы см. серию 1.030.1-1 вып. 0-3, 0-1
6. Ведомость расхода стали на дополнительные закладные изделия см. КЖИ-ПС1...ПС52

Примечание

Инв. №

ГИП	Бетехтин	
Рук. бр.	Сидорова	
Гл. спец.	Литвер	
Рук. гр.	Пяткова	
Вед. инж.	Белоглазова	
Инж.	Смельчакова	

503-1-93.13.91 – КЖИ-ПС26, ПС29, ПС30, ПС40, ПС42, ПС45

Панели стеновые ПС26, ПС29, ПС30, ПС40, ПС42, ПС45

Железобетон

Стадия	Масса	Масштаб
РП		1:50
Лист 1	Листов	

Новосибирское арендное предприятие ГИПРОАВТОТРАНС

Копировал

Формат А3

Альбом 4

ПС 63.5.12.3.0-6л-1.37-1, ПС 63.5.12.3.0-6л-2.37-1

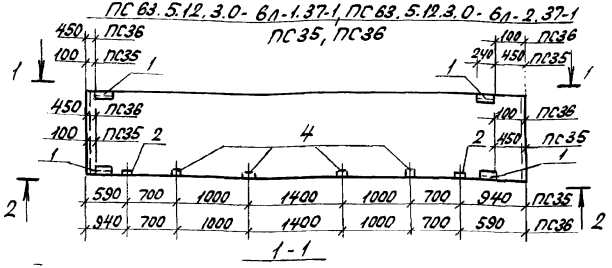

ПС30.12.4.0-6л-57-1

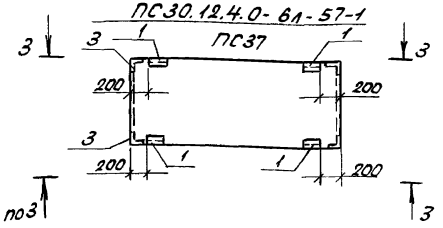

2ПС15.12.3.5-1-58-1

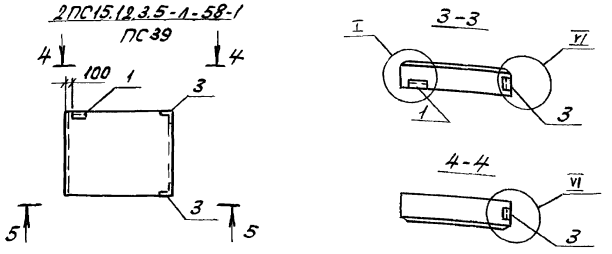

1. Ведомость расхода стали на дополнительные закладные изделия. см. КЖИ-ПС1... ПС52.
2. Технические требования см. 1.030.1-1.1-1 ООТО.
3. Опалубочные чертежи панелей см. серию 1.030.1-1 вып.1-1.
4. В маркировке панелей в знаменателе дана условная марка, принятая по схеме расположения панелей.
5. Панели отличаются от серийных наличием дополнительных закладных изделий.
6. Узлы см. серию 1.030.1-1 Вып. 0-3, 0-1.

Привязан

Инв. №

ГИП	Бетехтин		
Рук. гр.	Сиворонов		
Гл. спец.	Питьев		
Рук. гр.	Пятков		
Вед. инж.	Белоглазов		
Инж.	Смельчаков		

503-1-93.13.91-КЖИ-ПС35... ПС37, ПС39

Панели стеновые ПС35... ПС37, ПС39

Железобетон

Стадия	Масса	Масштаб
РП	3440 2100 910	1:50
Лист 1	Листов	

Новосибирское отраслевое предприятие ГИПРОАВТОТРАНС

ПС 60.12.4.0-6л-37-5
ПС 46

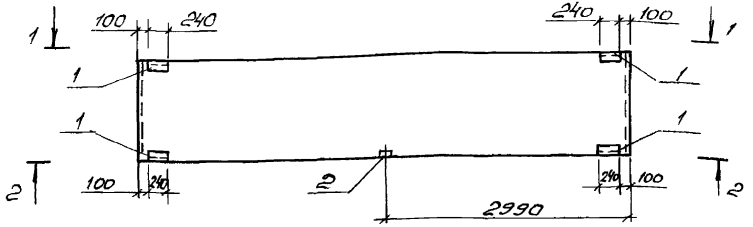

1-1

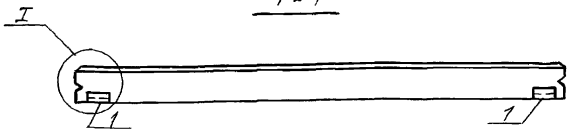

2-2

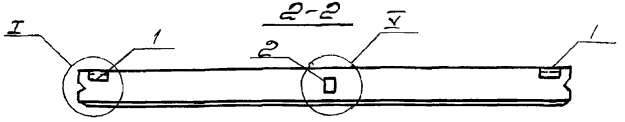

ПС 83.5.18.3.0-6л-2.36-1
ПС 47

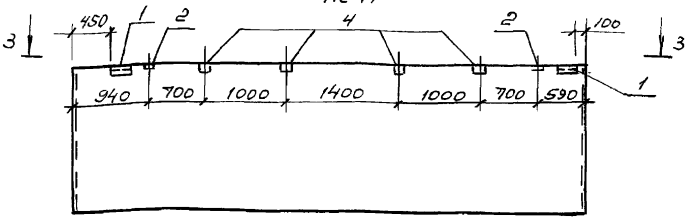

3-3

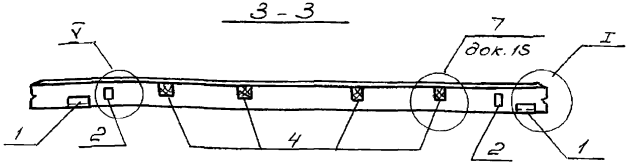

1. Ведомость расхода стали на дополнительные закладные изделия см. КЖИ-ПС1... ПС52.
2. Технические требования см. 1.030.1-1.1-1 ООТО.
3. Опалубочные чертежи панелей см. серию 1.030.1-1 вып. 1-1.
4. В маркировке панелей в знаменателе дана условная марка, принятая по схеме расположения панелей
5. Панели отличаются от серийных наличием дополнительных закладных изделий.
6. Узлы см. серию 1.030.1-1 вып. 0-3, 0-1.

Привязан

Инв. №

ГИП	Бетехтин	
Рук. бр.	Сидорова	
Гл. спец.	Пытьев	
Рук. гр.	Лятковa	
Вед. инж.	Белоглазов	
Инжен.	Смельчакова	

503-1-93.13.91 - КЖИ - ПС 46, ПС 47

Панели стеновые ПС 46, ПС 47

Стадия	Масса	Масштаб
РП	4220 5130	1:50
Лист 1	Листов	

Железобетон

Новосибирское арендное предприятие ГИПРОАВТОТРАНС

Копировал

Формат А3

Альбом 4

ПС60.12.4.0-61-37-6
ПС48

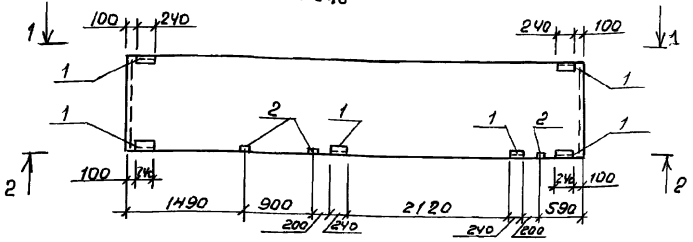

1-1

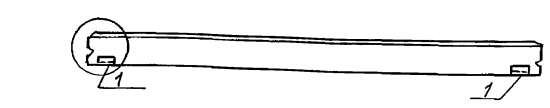

2-2

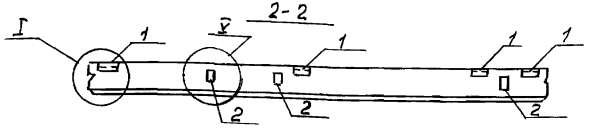

ПС 60.18.4.0-61-38-3
ПС49

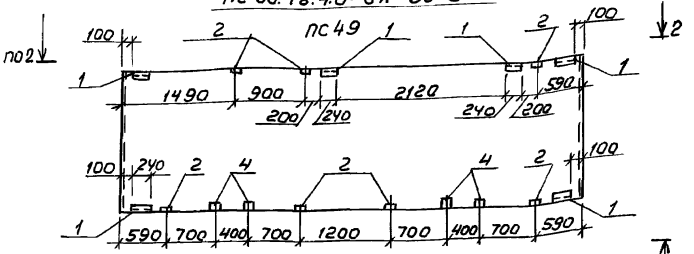

3-3

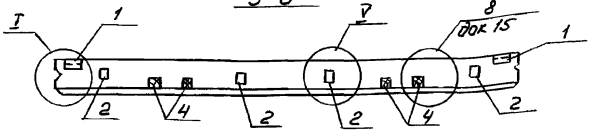

1. Ведомость расхода стали на дополнительные закладные изделия см. КЖИ-ПС1...ПС52
2. Технические требования см. 1.030.1-1.1-1 ООТО
3. Опалубочные чертежи панелей см. серию 1.030.1-1 вып.1-1
4. В маркировке панелей в знаменателе дана условная марка, принятая по схеме расположения панелей
5. Панели отличаются от серийных наличием дополнительных закладных изделий
6. Узлы см. серию 1.030.1-1 вып. 0-3, 0-1

привязан

Инв.№

ГИП	Бетехтин	
Рук. Бр.	Сидорова	
Гл. спец.	Питьев	
Рук. гр.	Пяткова	
Вед. инж.	Белоглазов	
Инж.	Смельчукова	

503-1-93.13.91-КЖИ-ПС48, ПС49

Панели стеновые ПС48, ПС49

Железобетон

Стадия	Масса	Масштаб
РП	4220 6360	1:50
Лист 1	Листов	

Новосибирское арендное предприятие ГИПРОАВТОТРАНС

Копировал

Формат А3

Альбом 4

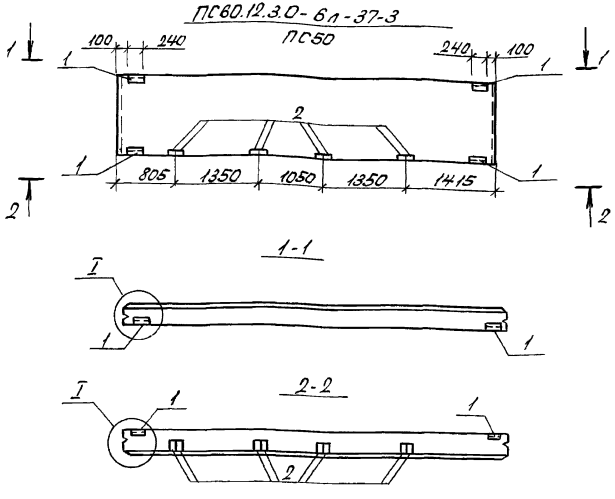

1. Ведомость расхода стали на дополнительные закладные изделия см. КЖИ-ПС1... ПС52.
2. Технические требования см. 1.030.1-1. 1-1 ООТО.
3. Опалубочные чертежи панелей см. серию 1.030.1-1 вып. 1-1.
4. В маркировке панелей в знаменателе дана условная марка, принятая по схеме расположения панелей.
5. Панели отличаются от серийных наличием дополнительных закладных изделий.
6. Узлы см. серию 1.030.1-1 вып. 0-3.

Привязан			
Инв. №			

ГИП	Бетехтин	
Рук.бр	Сидорова	
Гл.спец	Питьев	
Рук.гр.	Пяткова	
Вед.инж	Белоглазова	
Инж.	Смельчакова	

503-1-93.13.91 – КЖИ-ПС50

	Стадия	Масса	Масштаб
Панели стеновые ПС50	РП	3210	1:50
	Лист	Листов	
Железобетон	Новосибирское арендное предприятие ГИПРОАВТОТРАНС		

Альбом 4

(начало)

Поз.	Наименование	Кол-во на панель ПС, 2ПС																															
		ПС1	ПС2	ПС3	ПС4	ПС5	ПС6	ПС7	ПС8	ПС9	ПС10	ПС11	ПС12	ПС13	ПС14	ПС15	ПС16	ПС17	ПС18	ПС19	ПС20	ПС21	ПС22	ПС23	ПС24	ПС25	ПС26	ПС27	ПС28	ПС29	ПС30	ПС31	ПС32
1	Изделие закладное М2	2	2	3	3	3	3	1	2	6	2	4	4	8	6	4	2	1	2	6	2	4	2	2	2	4	2	2	2	1	1	2	2
2	М9					2				2	4	2	8	4	2	4				4		4				2	2						2
3	М11			2	2	2	2	2	4								4	4			2	2						2	2	2	2		
4	Брус 80×120×160					0,003				0,003	0,006	0,003	0,012	0,006	0,003	0,006				0,003		0,006			2	0,003	0,006					2	
	Изделие закладное М14		2																														2

(окончание)

Поз.	Наименование	ПС33	ПС34	ПС35	ПС36	ПС37	ПС38	ПС39	ПС40	ПС41	ПС42	ПС43	ПС44	ПС45	ПС46	ПС47	ПС48	ПС49	ПС50	ПС51	ПС52	Обозначение документа
1	Изделие закладное М2	2	2	4	4	4	1	1	4	1	2	1	1	1	4	2	6	6	4	2	2	1.030.1-1.1-3.30-01
2	М9			2	2				8		2				1	2	3	7	8			1.030.1-1.1-3 36
3	М11					4	2	2		2		2	2	2								1.030.1-1.1-3 35-01
4	Брус 80×120×160			0,006	0,006						0,006					0,006		0,006				1.030.1-1.1-3 30-04
	Изделие закладное М14																					

Привязан

Инв. №

ГИП	Белехтин		
Рук. бр.	Сидорова		
Гл. спец.	Питьев		
Рук. гр.	Пяткова		
Вед. инж.	Белоглазов		
Инж.	Стельмахов		

503-1-93.13.91- КЖИ-ПС1...ПС52

Выборка закладных изделий стеновых панелей ПС1...ПС52

Стадия	Лист	Листов
РП	2	

Новосибирское арендное предприятие ГИПРОАВТОТРАНС

Копировал бр. — Формат А3

/начало/

Марка элемента	Изделия закладные										Всего	Общий расход
	Арматура класса			Прокат марки								
	AIII 35ГС			ВСт3пс6								
	ГОСТ 5781-82*			ГОСТ 8509-86		ГОСТ 19903-74*						
	ф10		Итого	L63х6		Итого	-6х60	-8х100		Итого		
ПС33, ПС31, ПС51, ПС52 ПС1, ПС13, ПС22, ПС23	0,4		0,4	2,74		2,74	1,12			1,12	4,26	4,26
ПС2, ПС24, ПС31, ПС32	1,12		1,12	2,74		2,74	2,48	6,28		8,76	12,62	12,62
ПС3, ПС4, ПС6	1,48		1,48	5,95		5,95	1,68			1,68	9,11	9,11
ПС5	2,24		2,24	5,95		5,95	1,68	2,00		3,68	11,87	11,87
ПС20	1,28		1,28	4,58		4,58	1,12			1,12	6,98	6,98
ПС39, ПС38, ПС41 ПС7, ПС43, ПС44	1,08		1,08	3,21		3,21	0,56			0,56	4,85	4,85
ПС8, ПС16, ПС27, ПС28	2,16		2,16	6,42		6,42	1,12			1,12	9,7	9,7
ПС9, ПС14	1,96		1,96	8,22		8,22	3,36	2,00		5,35	15,54	15,54
ПС10	1,92		1,92	2,74		2,74	1,12	4,00		5,12	9,78	9,78
ПС11, ПС25, ПС35, ПС36	1,56		1,56	5,48		5,48	2,24	2,00		4,24	11,28	11,28
ПС12	3,84		3,84	6,48		5,48	2,24	8,00		10,24	19,56	19,56
ПС13	3,12		3,12	10,96		10,96	4,48	4,00		8,48	22,56	22,56
ПС15	2,32		2,32	5,48		548	2,24	4,00		6,24	14,04	14,04
ПС17	1,96		1,96	5,05		5,05	0,56			0,56	7,57	7,57
ПС19	2,72		2,72	8,22		8,22	3,35	4,00		7,36	18,3	18,3
ПС21	3,2		3,2	7,32		7,32	2,24	4,00		6,24	16,76	16,76
ПС26, ПС42, ПС47	1,16		1,16	2,74		2,74	1,12	2,00		3,12	7,02	7,02
ПС29, ПС30, ПС45	1,08		1,08	3,21		3,21	0,56			0,56	4,85	4,85
ПС40, ПС50	3,84		3,84	5,48		5,48	2,24	8,0		10,24	19,56	19,50
ПС46	1,18		1,18	5,48		5,48	2,24	1,0		3,24	9,9	9,9
ПС48	2,34		2,34	8,22		8,22	3,36	3,0		6,36	16,92	16,92
ПС49	3,86		3,86	8,22		8,22	3,36	7,0		10,36	22,44	22,47
ПС37	2,56		2,56	9,16		9,16	2,24			2,24	13,96	13,96

Привязан

Инв. №

ГИП	Бетехтин		503-1-93.13.91 -КЖИ - ПС1..., ПС52
Рук.бр.	Сидорова		
Гл.спец.	Литвев		Ведомость расхода стали на дополнительные закладные стеновых панелей ПС1... ПС52
Рук.гр.	Пяткова		Стадия: РП; Лист: 3; Листов:
Вед.инж.	Белоглазова		Новосибирское арендное предприятие ГИПРОАВТОТРАНС
Инж.	Смельчакова		

Формат А3

Альбом 4

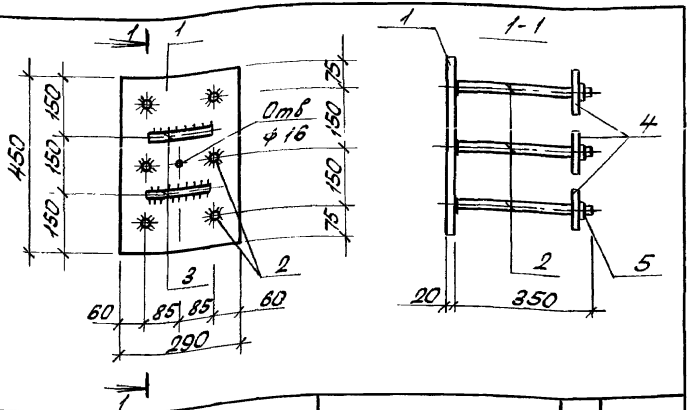

Формат	Зона	Поз.	Обозначение	Наименование	Кол.	Прим.
		1		-450×20, ГОСТ 82-70*, ℓ=290	1	20,5кг
		2		ф25АIII, ГОСТ5781-82*, ℓ=350	6	8,1кг
		3		ф10АI, ГОСТ5781-82*, ℓ=150	2	0,2кг
		4		-100×20, ГОСТ103-76*, ℓ=100	6	9,4кг
		5		Гайка М24, ГОСТ5915-70*	6	0,6кг

Технические требования см. серию 1.438.1-3, вып.1.

Привязан

Инв. №

ГИП	Бетехтин	
Рук.бр.	Сидорова	
Гл.спец.	Питьев	
Рук.гр.	Пяткова	
Вед.инж.	Белоглазова	
Инж.	Рябенко	

503-1-93.13.91 - КЖИ-МД3-1

Закладное изделие МД3-1

Стадия	Масса	Масштаб
РП	38,8	1:10

Лист | Листов

Сталь С255 АIII-35ГС АI-Ст3сп

Новосибирское арендное предприятие ГИПРОАВТОТРАНС

Взам.инв.№ | Подпись и дата | Инв.№ подл.

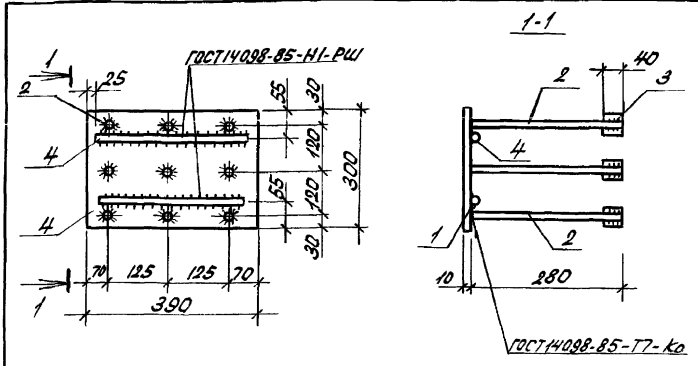

Формат	Зона	Поз.	Обозначение	Наименование	Кол.	Прим.
		1		-300×10 ГОСТ 82-70* ℓ=390	1	9,2
		2		ф16АIII ГОСТ5781-82* ℓ=280	9	3,98
		3		ф22АIII ГОСТ5781-82* ℓ=40	18	2,1
		4		ф16АI ГОСТ5781-82* ℓ=340	2	1,1

Технические требования см. серию 1.423.1-3/88 вып.1.

Привязан

Инв. №

ГИП	Бетехтин	
Рук.бр.	Сидорова	
Гл.спец.	Питьев	
Рук.гр.	Пяткова	
Вед.инж.	Сартисон	
Инж.	Рябенко	

503-1-93.13.91 - КЖИ. МН7-2-1

Закладное изделие МН7-2-1

Стадия	Масса	Масштаб
РП	16.4	б/м

Лист | Листов

АIII-35ГС Сталь Ст3 СП5-1 АI-Ст3 СП

Новосибирское арендное предприятие ГИПРОАВТОТРАНС

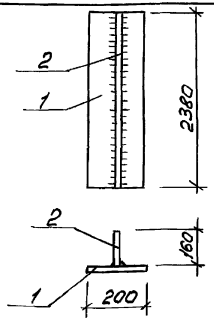

Формат	Зона	Поз.	Обозначение	Наименование	Кол.	Прим.
		1		-200×16 ГОСТ 19903-74*, ℓ=2380	1	59,8 кг
		2		-160×12 ГОСТ 19903-74*, ℓ=2380	1	35,9 кг

Привязан

Инв.№

ГИП	Бетехтин	
Рук.бр.	Сидорова	
Гл.спец.	Литвер	
Рук.гр.	Пяткова	
Вед.инж.	Белоглазова	

503-1-93.13.91-КЖИ-НФ2

Насадка НФ2

Стадия	Масса	Масштаб
РП	95,7	б/м
Лист 1	Листов 1	

Сталь ВСт3пс6-1, ГОСТ 380-88

Новосибирское арендное предприятие ГИПРОАВТОТРАНС

Формат А4

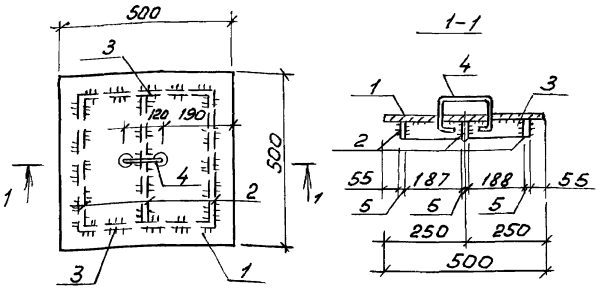

Формат	Зона	Поз.	Обозначение	Наименование	Кол.	Прим.
		1		-5×500 ГОСТ 19903-74*, ℓ=500	1	9,83 кг
		2		-5×50 ГОСТ 19903-74*, ℓ=380	3	2,24 кг
		3		-5×50 ГОСТ 19903-74*, ℓ=390	2	1,53 кг
		4		⌀5 AI ГОСТ 5781-82*, ℓ=370	1	0,06 кг

Привязан

Инв.№

Инв.№ подл. | Подпись и дата | Взам.инв.№

ГИП	Бетехтин	
Рук.бр.	Сидорова	
Гл.спец.	Литвер	
Рук.гр.	Пяткова	
Вед.инж.	Белоглазова	

503-1-93.13.91-КЖИ-КМ1

Крышка металлическая КМ1

Стадия	Масса	Масштаб
РП	13,66	1:10
Лист 1	Листов 1	

Сталь ВСт3кп2; ГОСТ 380-88

Новосибирское арендное предприятие ГИПРОАВТОТРАНС

Копировал

Формат А4

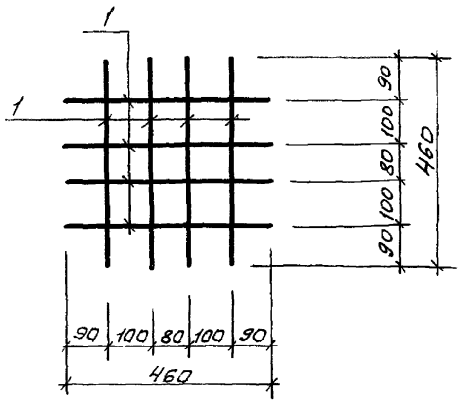

Формат	Зона	Поз.	Обозначение	Наименование	Кол.	Примечание
				Детали		
Б4.		1		ф6 А III ГОСТ 5781-82* с=160	8	0,8

Сборные соединения арматуры готовить при помощи контактной точечной сварки в соответствии с требованиями ГОСТ 10922-90 и ГОСТ 14098 - 85

Привязан

Инв. №

ГИП	Бетехтин		503-1-93.13.91- КЖИ С-1
Рук. бр.	Сидорова		
Гл. спец.	Литьев		Сетка С1
Рук. гр.	Пяткова		
			Сталь 35ГС

Стадия	Масса	Масштаб
РП	0,8	
Лист	Листов	
Новосибирское арендное предприятие ГИПРОАВТОТРАНС		

Копировал

Формат А4

gost.e-ecolog.ru