ЗОНАЛЬНЫЙ ТИПОВОЙ ПРОЕКТ

503-1-93.13.91

ГАРАЖ НА 15 ГРУЗОВЫХ АВТОМОБИЛЕЙ С ОТКРЫТОЙ СТОЯНКОЙ

СТЕНЫ ПАНЕЛЬНЫЕ

(ДЛЯ СТРОИТЕЛЬСТВА В ЗАПАДНО-СИБИРСКОЙ ЗОНЕ РСФСР)

АЛЬБОМ 2

ТХ	ТЕХНОЛОГИЯ ПРОИЗВОДСТВА
АР	АРХИТЕКТУРНЫЕ РЕШЕНИЯ
КЖ	КОНСТРУКЦИИ ЖЕЛЕЗОБЕТОННЫЕ
КМ	КОНСТРУКЦИИ МЕТАЛЛИЧЕСКИЕ
ОВ	ОТОПЛЕНИЕ И ВЕНТИЛЯЦИЯ
ВК	ВНУТРЕННИЕ ВОДОПРОВОД И КАНАЛИЗАЦИЯ

gost.e-ecolog.ru

ЗОНАЛЬНЫЙ ТИПОВОЙ ПРОЕКТ
503-1-93.13.91

ГАРАЖ
НА 15 ГРУЗОВЫХ АВТОМОБИЛЕЙ
С ОТКРЫТОЙ СТОЯНКОЙ

СТЕНЫ ПАНЕЛЬНЫЕ

(ДЛЯ СТРОИТЕЛЬСТВА В ЗАПАДНО-СИБИРСКОЙ ЗОНЕ РСФСР)

АЛЬБОМ 2

ПЕРЕЧЕНЬ АЛЬБОМОВ

АЛЬБОМ 1	ПЗ	ПОЯСНИТЕЛЬНАЯ ЗАПИСКА
АЛЬБОМ 2	ТХ	ТЕХНОЛОГИЯ ПРОИЗВОДСТВА
	АР	АРХИТЕКТУРНЫЕ РЕШЕНИЯ
	КЖ	КОНСТРУКЦИИ ЖЕЛЕЗОБЕТОННЫЕ
	КМ	КОНСТРУКЦИИ МЕТАЛЛИЧЕСКИЕ
	ОВ	ОТОПЛЕНИЕ И ВЕНТИЛЯЦИЯ
	ВК	ВНУТРЕННИЕ ВОДОПРОВОД И КАНАЛИЗАЦИЯ
АЛЬБОМ 3	ЭМ	СИЛОВОЕ ЭЛЕКТРООБОРУДОВАНИЕ
	ЭО	ЭЛЕКТРИЧЕСКОЕ ОСВЕЩЕНИЕ
	АОВ	АВТОМАТИЗАЦИЯ ОТОПЛЕНИЯ И ВЕНТИЛЯЦИИ
	АВК	АВТОМАТИЗАЦИЯ ВНУТРЕННЕГО ВОДОПРОВОДА И КАНАЛИЗАЦИИ
	СС	СВЯЗЬ И СИГНАЛИЗАЦИЯ
	ПС	ПОЖАРНАЯ СИГНАЛИЗАЦИЯ
АЛЬБОМ 4	КЖИ	СТРОИТЕЛЬНЫЕ ИЗДЕЛИЯ
АЛЬБОМ 5	СО	СПЕЦИФИКАЦИИ ОБОРУДОВАНИЯ
АЛЬБОМ 6	ВМ	ВЕДОМОСТИ ПОТРЕБНОСТИ В МАТЕРИАЛАХ
АЛЬБОМ 7	С	СМЕТЫ

РАЗРАБОТАН НОВОСИБИРСКИМ АРЕНДНЫМ ПРЕДПРИЯТИЕМ „ГИПРОАВТОТРАНС"
ГЛАВНЫЙ ИНЖЕНЕР ПРЕДПРИЯТИЯ Я.И. ВИЛЬБЕРГЕР
ГЛАВНЫЙ ИНЖЕНЕР ПРОЕКТА В.Ф. БЕТЕХТИН

УТВЕРЖДЕН И ВВЕДЕН В ДЕЙСТВИЕ
НОВОСИБИРСКИМ ОБЛИСПОЛКОМОМ
ПРОТОКОЛ ОТ 19.09.91 N 15

Альбом 2

Лист	Наименование	Стр.
1	Содержание альбома	2
	Технология производства - ТХ	
1	Общие данные	3
2	План расстановки технологического оборудования на отм. 0.000	4
3	Разводка трубопроводов сжатого воздуха	5
4	Шкаф для зарядки аккумуляторов. Чертеж общего вида	6
5	Шкаф для зарядки аккумуляторов. Сечения. Ведомость материалов	7
	Архитектурные решения - АР	
1	Общие данные	8
2	План на отм. 0.000	9
3	План на отм. 3.300; Узел 9	10
4	Разрез 1-1; план кровли; план подесного потолка	11
5	Фасады; Узел 8	12
6	Планы полов; Узлы 1,2,3	13
7	Узлы 4,5,6,7	14
	Конструкции железобетонные - КЖ	
1	Общие данные (начало)	15
2	Общие данные (окончание)	16
3	Схема расположения элементов фундаментов	17
4	Схема расположения фундаментов. Узлы 1...7	18
5	Фундаменты Фм1...Фм4	19
6	Фундаменты Фм5...Фм9	20
7	Схема расположения элементов подземного хозяйства	21
8	Подземное хозяйство. Элемент плана 1	22
9	Подземное хозяйство. Водозаборная камера	23

Лист	Наименование	Стр.
	Приямок 5	
10	Схема расположения элементов каркаса	24
11	Схема расположения плит покрытия и перекрытия	25
12	Монолитные участки Ум1...Ум6	26
13	Схема расположения стеновых панелей по осям А, В, 1, 8	27
14	Узлы А, Б Спецификация	28
15	Схема расположения элементов лестницы в осях Б-В	29
16	Схема расположения стойки СК1	30
	Конструкции металлические КМ	
1	Общие данные (начало)	31
2	Общие данные (продолжение)	32
3	Общие данные (продолжение)	33
4	Общие данные (продолжение)	34
5	Общие данные (окончание)	35
6	Схема расположения путей подвесного крана и ворот	36
7	Схема расположения металлических балок перекрытия	37
8	Схема расположения лестницы Л1	38
	Отопление и вентиляция - ОВ	
1	Общие данные (начало)	39
2	Общие данные (продолжение)	40
3	Общие данные (окончание)	41
4	Отопление. Вентиляция. План на отм. 0.000. Фрагмент плана кровли	42
5	Отопление. Вентиляция. План на отм. 3.300. Схема системы отопления	43

Лист	Наименование	Стр.
6	Схемы систем теплоснабжения установок П1, П2, У...У6	44
7	Схемы системы П1, П2, У1...У6, В2...В5, ВЕ1...ВЕ1...ВЕ6	45
8	Установки систем П1, П2. Разрезы 1-1, 2-2	46
9	Спецификация отопительно-вентиляционных установок П1, П2, В2, В3, В4	47
10	Индивидуальный тепловой пункт. План на отм. 0.000. Разрез 1-1. Принципиальная схема трубопроводов	48
	Водопровод и канализация - ВК	
1	Общие данные (начало)	49
2	Общие данные (окончание)	50
3	План на отм. 0.000	51
4	План на отм. 3.300. План кровли	52
5	Схемы систем В1, Т3	53
6	Схемы систем В4, В5, К3, К1, К2	54

Инв. № подл.	Подпись и дата	Взам. инв. №		

Привязан

Инв. №

ГИП	Бетехтин		
Гл. спец.	Войтович		
Вед. инж.	Придатченко		12.91

503-1-93.13.91

Гараж на 15 грузовых автомобилей с открытой стоянкой

Здание гаража	Стадия	Лист	Листов
	РП	1	

Содержание альбома

Новосибирское арендное предприятие ГИПРОАВТОТРАНС

Альбом 2

Ведомость основных комплектов рабочих чертежей

Обозначение	Наименование	Примечан
ПЗ	Пояснительная записка	
ТХ	Технология производства	
АР	Архитектурные решения	
КЖ	Конструкции железобетонные	
КМ	Конструкции металлические	
ОВ	Отопление и вентиляция	
ВК	Внутренний водопровод и канализация	
ЭМ	Силовое электрооборудование	
ЭО	Электрическое освещение	
АОВ	Автоматизация отопления и вентиляции	
АВК	Автоматизация внутреннего водопровода и канализации	
СС	Связь и сигнализация	
ПС	Пожарная сигнализация	
КЖИ	Строительные изделия	
СО	Спецификация оборудования	
ВМ	Ведомости материалов	
С	Сметы	

Ведомость рабочих чертежей основного комплекта ТХ

Лист	Наименование	Примечание
1	Общие данные	
2	План расстановки технологического оборудования	
3	Разводка трубопроводов сжатого воздуха	
4.	Шкаф для зарядки аккумуляторов. Чертёж общего	
5	Шкаф для зарядки аккумуляторов. Сечения, ведомость материалов	

Ведомость ссылочных и прилагаемых документов

Обозначение	Наименование	Примечание
	Ссылочные документы	
Серия 4.904-69	Детали крепления сантехнических приборов и трубопроводов	
	Прилагаемые документы	
ТХ. СО Альбом 5	Спецификация технологического оборудования и материалов	Листов

Условные обозначения

— – трубопроводы сжатого воздуха

△ – подвод сжатого воздуха к потребителю

ж – вентиль запорный, проходной, муфтовый

ж – водосборник

Инв. № подл. | Подп. и дата | Взам. инв. №

Типовой проект разработан в соответствии с действующими нормами и правилами и предусматривает мероприятия, обеспечивающие взрывную, взрывопожарную и пожарную безопасность при эксплуатации здания

Главный инженер проекта В.Ф. Бетехтин

Инв. №				Привязан
ГИП	Бетехтин			503-1-93.13.91 -ТХ
Рук. бр.	Сидорова			Гараж на 15 грузовых автомобилей с открытой стоянкой
Гл. спец.	Войтович		11.11.91	
Инжен.	Куликов			Здание гаража — Стадия: РП; Лист: 1; Листов: 5
Инжен.	Войтович			Общие данные — Новосибирское арендное предприятие ГИПРОАВТОТРАНС

Копировал

Формат А2

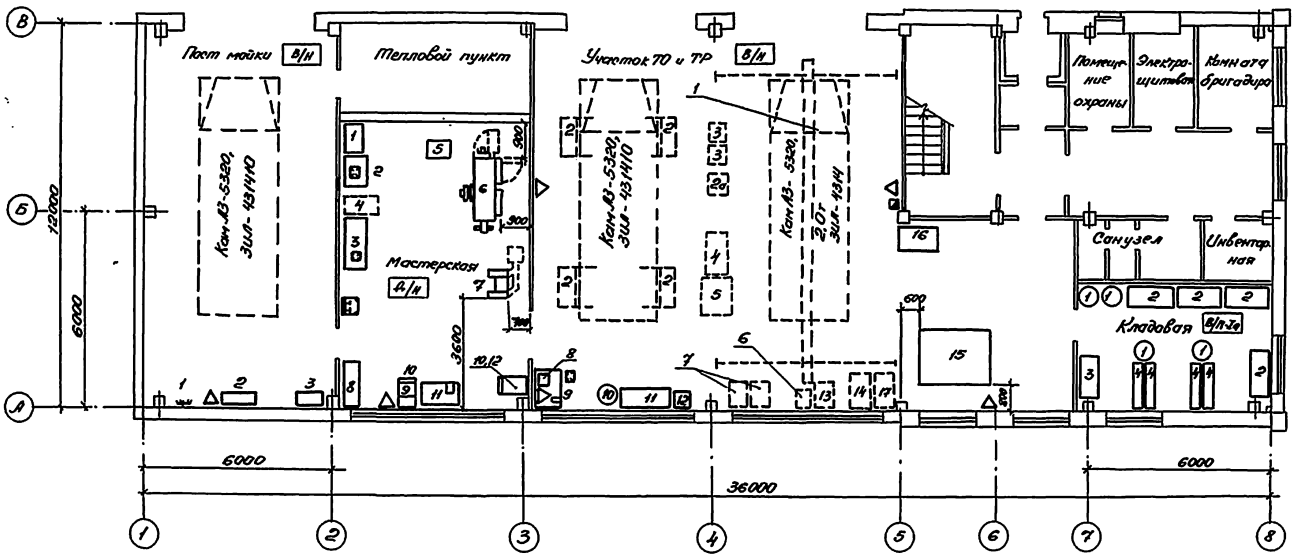

				503-1-93.13.91	-ТХ
ГИП	Ветохтин			Гараж на 15 грузовых автомобилей с открытой стоянкой	
Рук. гр.	Сидорова				
Гл. спец.	Войтович			Здание гаража	Стадия: РП; Лист: 2; Листов:
Инж.	Куликов			План расстановки технологического оборудования на отм. 0.000.	Новосибирское проектное предприятие ГИПРОАВТОТРАНС

Привязан

Инв. №

Копировал

Формат А2

Альбом 2

План разводки трубопроводов сжатого воздуха

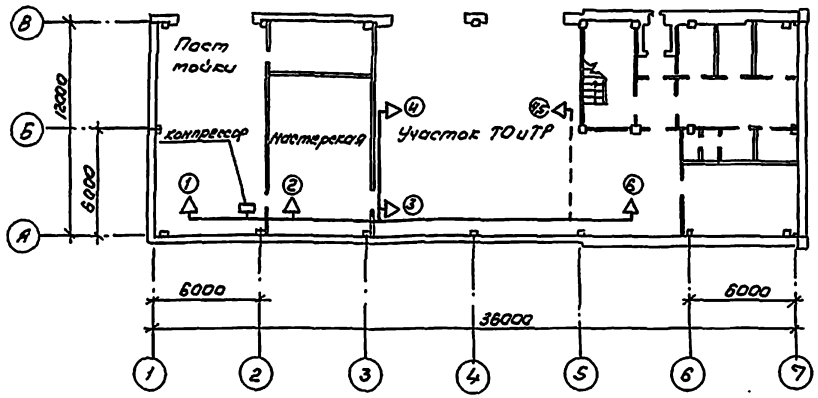

Схема разводки трубопроводов сжатого воздуха

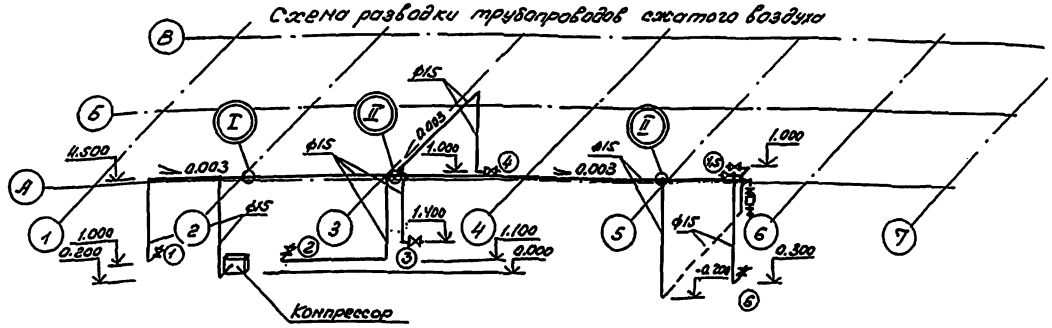

Перечень потребителей сжатого воздуха

№ точек	№ по плану	Наименование	Марка	Назначение	Кол.
		Пост мойки			
1	–	Пистолет воздушный	С-417	Обдув агрегатов автомобиля	1
		Мастерская			
2	9	Пресс пневматический	Р-336	Наклейка тормозных колодок	1
		Участок ТО и ТР			
3	9	Верстак слесарный	НО-102	Продувка карбюраторов	1
4				Подкачка колес	2
5	–	Наконечник для воздушного шланга	458 м²	Накачка колес	1
6	15	Стенд шиномонтажный	Ш-515	Перемонтаж колес	1

Проводка трубопроводов сквозь стену

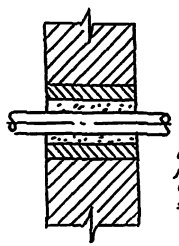

Узел присоединения ответвлений к магистральному трубопроводу

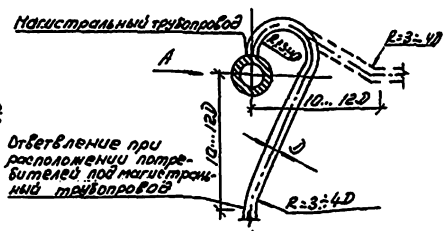

Вид А

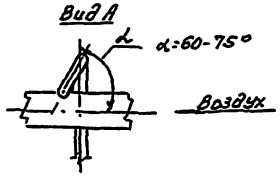

1. Монтаж и испытания воздуховодов производить в соответствии с „Правилами производства и приемки работ" СНиП 03.05.01-85
2. Все трубопроводы покрывать грунтом ГФ-021. Трубопроводы, прокладываемые в здании на стенах и колоннах, окрасить масляной краской в голубой цвет
3. Средства крепления трубопроводов принять по серии 4.904-69.
4. Данный лист смотреть совместно с листами ТХ-1 и ТХ-2.

ГИП	Бетехтин			503-1-93.13.91	ТХ
Рук.бр.	Сидорова			Гараж на 15 грузовых автомобилей с открытой стоянкой	
Гл.спец.	Войтович		11.11.		
Инж.	Куликов			Здание гаража	Стадия: РП; Лист: 3; Листов:
Привязан				Разводка трубопроводов сжатого воздуха	Новосибирское арендное предприятие ГИПРОАВТОТРАНС
Инв.№					

Копировал Др. Формат А2

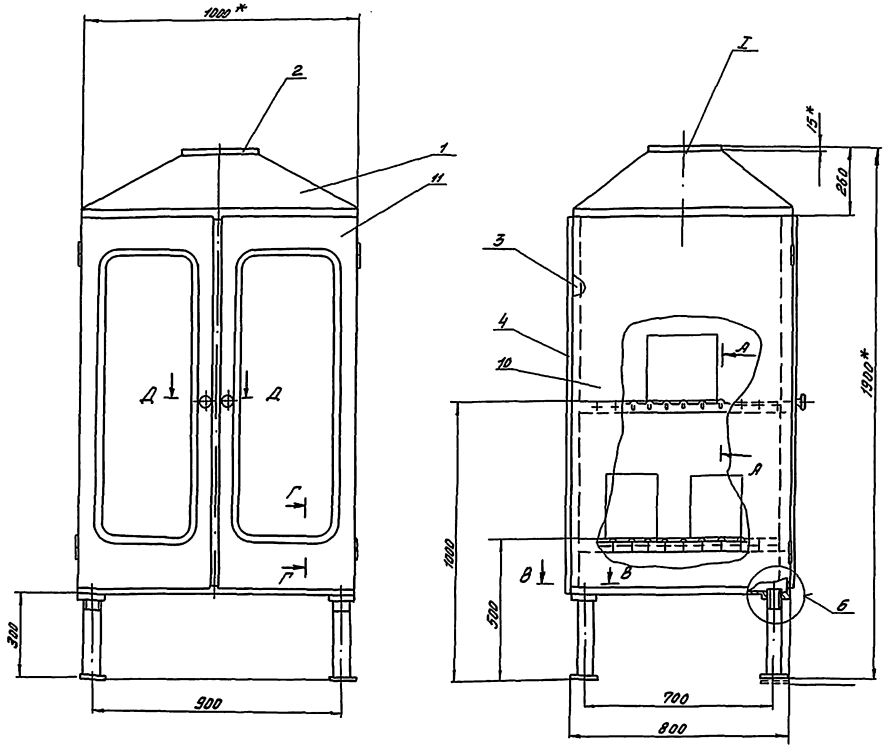

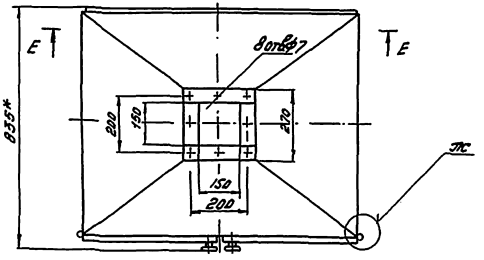

№ точек	Наименование точек подвода и отвода рабочих сред	Присоединительный элемент	Размер присоединительного элемента	Характер присоединения
I	Вентиляционный отсос	фланец	150×150	270, 8 отв. ф7, 270

Техническая характеристика

1. Тип - стационарный
2. Конструкция - сварная из листовой и угловой прокатной стали
3. Объем отсасываемого воздуха, $м^3/ч$ - 780
4. Площадь, занимаемая оборудованием, $м^2$ - 0,85
5. Габаритные размеры, мм - 1000×835×1800
6. Масса, кг - 150

Технические требования

1* Размеры для справок
2. H14, h14, $\pm \frac{t^2}{2}$
3. Сварные швы по ГОСТ 14771-76.
4. Покрытие наружн. поверхн.: грунтовка ХС-010 ГОСТ 9355-81/ эмаль ХВ-124, салатная, ГОСТ 10144-74, IV. У4.
5. Покрытие внутренних поверхн. грунтовка ХС-010 ГОСТ 9355-81/ эмаль ХВ-785 ГОСТ 1313-75-IV-У4.

Спецификация покупных изделий

№ поз.	Обозначение	Кол-во
21	Винт 2М4×30.58.0115 ГОСТ 17475-80	24
22	Гайка М4.5.0115 ГОСТ 5915-70	24
23	М15.5.0115	2
24	Шайба 4.65Г.0115 ГОСТ 6402-70	24
25	5.65Г.0115	2
26	Шайба 8.01.0115 ГОСТ 6958-78	2
27	Петля накладная ПН1-85 ГОСТ 5088-78	4
28	Профиль 1 ОСТ 95-73-73. Резина 1-б ТУ№38 105376-72	2,8м
29	Профиль 3 ОСТ 95-73-73. Резина 1-в ТУ№38 105376-72	2,8м

ГИП	Бетехтин		
Гл.спец.	Войтович		
Рук.бр	Ножин		
Рук.бр	Николаенко		

503-1-93.13.91 -ТХ

Гараж на 15 грузовых автомобилей с открытой стоянкой

Здание гаража

Стадия	Лист	Листов
РП	4	

Шкаф для зарядки аккумуляторов. Чертеж общего вида

Новосибирское арендное предприятие ГИПРОАВТОТРАНС

Привязан

Инв. №

Инв. № подл. | Подпись и дата | Взам. инв. №

Копировал Лидер

Формат

Альбом 2

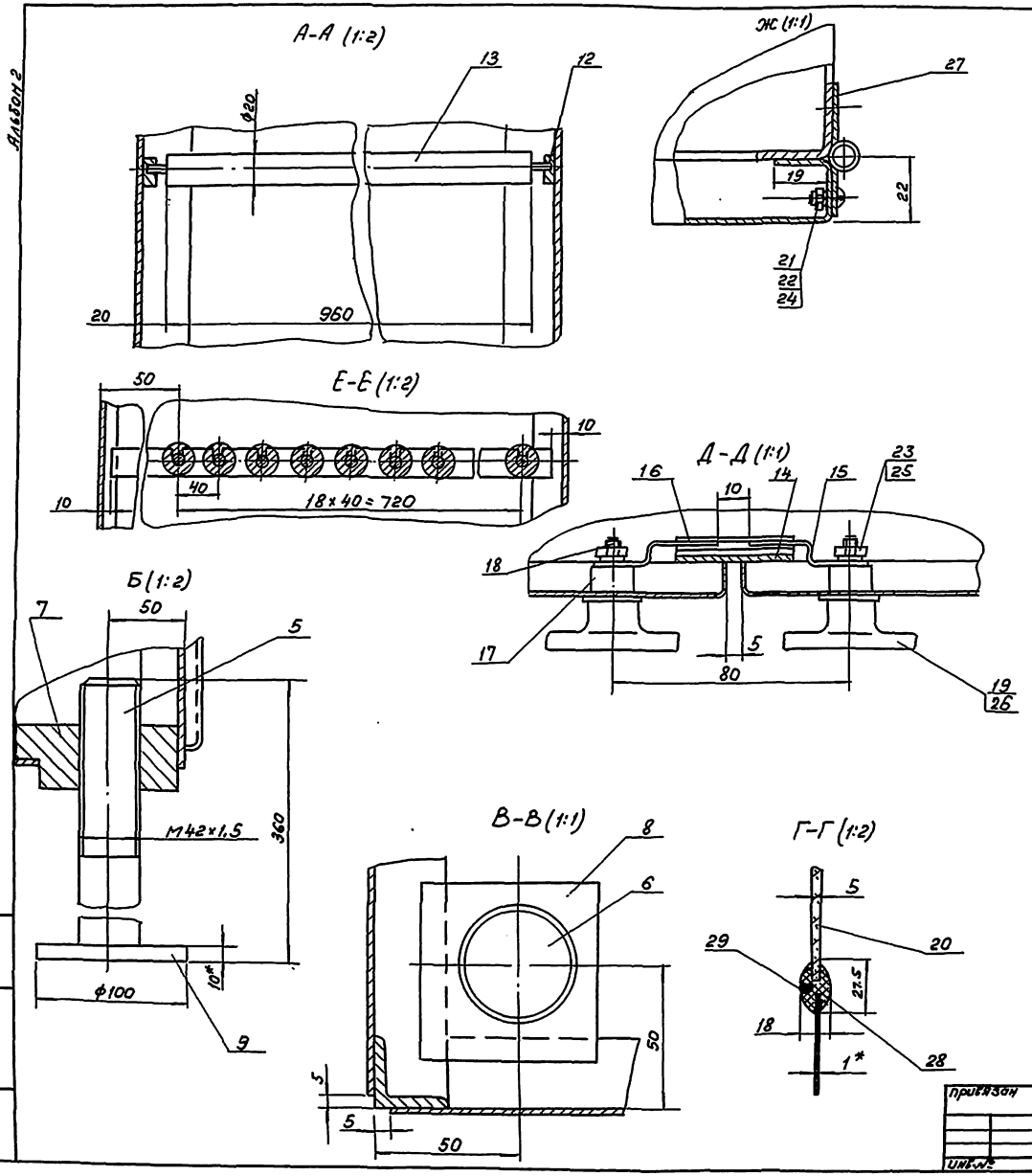

Спецификация материалов

№ поз.	Наименование	Материалы	Размеры, мм	Кол-во
1	Лист	Лист Б1 ГОСТ 19903-74 / 4-IV Ст3 ГОСТ 16523-79	2240 × 440	1
2	Фланец	Лист Б15 ГОСТ 19903-74 / В Ст3 ГОСТ 14637-79	60×840	1
3	Каркас	Уголок Б25×25×3 ГОСТ 8509-86 / Ст3 ГОСТ 535-88	L = 12400	1
4	Стенка	Лист Б1 ГОСТ 19903-74 / 4-IV В Ст3 ГОСТ 16523-79	990×1335	1
5	Ножка	Круг В42 ГОСТ 2590-88 / Ст3 ГОСТ 535-88	ℓ = 350	2
6	Ножка	Круг В42 ГОСТ 2590-88 / Ст3 ГОСТ 535-88	ℓ = 325	2
7	Гайка	Лист Б20 ГОСТ 19903-74 / В Ст3 ГОСТ 14637-79	60×60	2
8	Пластина	Лист Б20 ГОСТ 19903-74 / В Ст3 ГОСТ 14637-79	60×60	2
9	Пята	Лист Б10 ГОСТ 19903-74 / В Ст3 ГОСТ 14637-79	ф100	4
10	Стенка	Лист Б1 ГОСТ 19903-74 / 4-IV В Ст3 ГОСТ 16523-79	750×1335	2
11	Дверь	Лист Б1 ГОСТ 19903-74 / 4-IV В Ст3 ГОСТ 16523-79	560×1380	2
12	Планка	Лист Б10 ГОСТ 19903-74 / В Ст3 ГОСТ 14637-79	17×880	4
13	Ролик	Труба 20×2,5 ГОСТ 8734-75 / Б20 ГОСТ 8733-87	L = 0,96м	34
14	Планка	Лист Б3 ГОСТ 19903-74 / 4-IV В Ст3 ГОСТ 16523-79	40×1325	1
15	Язычок	Лист Б2 ГОСТ 19903-74 / 4-IV В Ст3 ГОСТ 16523-79	10×67	2
16	Упор	Лист Б2 ГОСТ 19903-74 / 4-IV В Ст3 ГОСТ 16523-79	30×45	1
17	Втулка	Круг В13 ГОСТ 2590-88 / Ст3 ГОСТ 535-88	ℓ = 16	2
18	Ось	Круг В10 ГОСТ 2590-88 / Ст3 ГОСТ 535-88	ℓ = 44	2
19	Ручка	Пластмасса, марка		
		05-010-02 ГОСТ 5689-73	ф30×25	2
20	Стекло	СОЛ5 ГОСТ 15809-70	350×1040	2

ГИП	Бетехтин		503-1-93.В.91 ТХ
Гл. спец.	Войтович		Гараж на 15 грузовых автомобилей с открытой стоянкой
Рук. бр.	Ножин		
Рук. гр.	Николаенко		Здание гаража
Стадия	Лист	Листов	
РП	5		
Шкаф для зарядки аккумуляторов. Сечения. Ведомость материалов	Новосибирское арендное предприятие ГИПРОАВТОТРАНС		

Привязан

Инв. №

Копировал Бр- Формат А2

Альбом 2

Ведомость рабочих чертежей основного комплекта

Лист	Наименование	Примечан.
1	Общие данные	
2	План на отм. 0.000	
3	План на отм. 3.300, узел 9	
4	Разрез 1-1, план кровли; план подвесного потолка	
5	Фасады; узел 8	
6	Планы полов, узлы 1, 2, 3	
7	Узлы 4, 5, 6, 7	

Ведомость ссылочных прилагаемых документов

Обозначение	Наименование	Примечание
	Ссылочные документы	
ГОСТ 12506-81	Окна деревянные, для производственных зданий	
1.038-1-1 вып.1	Перемычки железобетонные для зданий с кирпичными стенами	
1.136-10	Двери деревянные внутренние для жилых и общественных зданий	
1.136-1-13 вып.1	Плиты подоконные для жилых и общественных зданий	
1.136-5-19	Двери деревянные наружные для жилых и общественных зданий	
1.236.5-12 вып.2	Окна деревянные с тройным остеклением для жилых и общественных зданий	
1.238-1 вып.2	Железобетонные козырьки входов и парапетные плиты общественных зданий	
1.431.6-28 вып.1	Перегородки кирпичные зданий промышленных предприятий	
1.431.9-24	Перегородки каркасные из гипсокартонных листов для зданий, промышленных предприятий	
1.435.9-17 вып.0,1	Ворота распашные	
1.436.2-22 вып.2	Двери металлические противопожарные для производственных зданий и сооружений	
1.444-1 вып.1	Конструкции полов производственных зданий автомобильной промышленности	
1.488.9-2 вып.1	Кабины душевых вспомогательных зданий промышленных предприятий	
2.130-1 вып.11	Детали стен и перегородок жилых зданий	
2.236-2 вып.1	Детали, притыкания оконных и дверных блоков в общественных зданиях	
2.244-1 вып.3	Детали полов общественных зданий	
2.430-20 вып.3	Узлы стен из кирпича одноэтажных зданий промышленных предприятий	
2.436-17 вып.0,1	Узлы окон с деревянными переплетами по ГОСТ 12506-81	
2.460-18 вып.1	Узлы покрытий одноэтажных производственных зданий с рулонными кровлями и железобетонными плитами	
	Прилагаемые документы	
Альбом 5 АР.СО	Спецификация оборудования	
Альбом 6 АР.ВМ	Ведомости потребности в материалах	

Проект разработан в соответствии с действующими нормами и правилами и обеспечивает пожаровезопасность при эксплуатации объекта

Главный инженер проекта В.Ф. Бетехтин

Ведомость отделки помещений
Площадь м²

Наименование или номер помещения	Потолок: Площадь	Потолок: Вид отделки	Стены или перегородки: Площадь	Стены или перегородки: Вид отделки	Низ стен или перегородок (панель): Площадь	Низ стен или перегородок (панель): Вид отделки	Низ стен или перегородок (панель): Высота, мм	Примечание
110	170,4	Расшивка швов известковая окраска	73,74 / 227,62	Штукатурка затирка известковая окраска	21,6 / 54,9	Штукатурка затирка окраска эмалью ПФ-115	1800	
113	72,4	Расшивка швов окраска эмалью ПФ-115	46,54 / 56,88	Штукатурка затирка окраска эмалью ПФ-115	79,46	Облицовка глазурованной плиткой	3000	
111, 112, 109	138,0	Расшивка швов известковая окраска	192,1 / 196,1	Штукатурка затирка известковая окраска	—	—	—	
107, 108, 202, 204, 205	21,5	Расшивка швов известковая окраска	49,28 / 6,65	Штукатурка затирка известковая окраска	109,06	Облицовка глазурованной плиткой	2000	
102, 103, 104, 106	31,4	Расшивка швов известковая окраска	31,45 / 65,99	Штукатурка затирка известковая окраска	6,7 / 42,0	Штукатурка затирка окраска эмалью ПФ-115	1500	
206	55,3	Расшивка швов окраска эмалью ПФ-115	78,28 / 64,1	Штукатурка затирка окраска эмалью ПФ-115	—	—	—	
203	4,9	Расшивка швов окраска эмалью ПФ115	9.00	Штукатурка окраска эмалью ПФ-115	10,66	Облицовка глазурованной плиткой	2000	
101, 105, воздухозаборная шахта	20,1	Расшивка швов окраска эмалью ПФ115	34,5 / 64,1	Затирка швов окраска эмалью ПФ-115	—	—	—	

Лист	Наименование	Примечание
3	Спецификация элементов перемычек и козырька Спецификация элементов заполнения проемов	
4	Спецификация элементов подвесного потолка	
5	Спецификация элементов узла 8	
6	Спецификация элементов узлов 1, 2, 3	
7	Спецификация элементов узлов 4, 5, 6, 7 Спецификация элементов кабин душевых	

Общие указания (начало)

1. При проектировании приняты следующие характеристики района строительства:
   - расчетная температура наружного воздуха - минус 40°С
   - давление ветра для III района по СНиП 2.01.07-85 - 0,38 КПа
   - вес снегового покрова для IV района по СНиП 2.01.07-85 - 1,5 КПа
   - сейсмичность района не более 6 баллов
2. Класс здания - II степень огнестойкости II
3. Относительной отметке 0.000 соответствует абсолютная отметка [ ]
4. Наружные стены выполнить из керамзитобетонных панелей γ = 1200 кг/м³, δ = 300, 400 мм местные забелки выполнить из кирпича керамического обыкновенного пластического прессования КР 75/1650/35 ГОСТ 530-80 на растворе М26. Внутренние стены и перегородки: гипсокартонные по 1.431.9-24 толщиной 130 и 150 мм и кирпичные толщиной 120, 250 мм из кирпича керамического обыкновенного КР75/1650/15 на растворе М50 кирпичную перегородку по оси 2 δ = 120 мм. Армировать 2Ф4 Вр1 через 5 рядов кладки по высоте
5. В откосы оконных и дверных проемов заложить антисептированные деревянные пробки размером 250×120×65 мм с шагом 600 мм но не менее 3 с штук на откос.
6. Горизонтальную гидроизоляцию стен и перегородок выполнить из цементно-песчаного раствора состава 1:2 толщиной 30 мм.

Общие указания (окончание)

7. Вокруг здания выполнить асфальтобетонную отмостку шириной 750 мм с уклоном 0.010 от стены на щебеночном основании толщиной 120 мм, асфальтобетон толщиной 30 мм.
8. Антикоррозионную защиту строительных конструкций выполнить в соответствии СНиП 2.03.11-85 Все металлические конструкции окрасить двумя слоями эмали ПФ-135. по грунту ГФ-021
9. Проект разработан для производства работ в летнее время. При производстве работ в зимних условиях руководствоваться СНиП II-22-81.

Выбор способа производства работ в зимних условиях производит организация, привязывающая типовой проект в зависимости от конкретных условий.

Указания по наружной отделке

Сколы, раковины, швы наружных панелей заделать цементным раствором состава 1:2. Панели окрасить КО-198 ТУ 6-02-841-74 (коллер № 22)

Участки кирпичных стен оштукатурить цементно-известковым раствором состава 1:1:2

Обрыз производить цементно-известковым раствором состава 1:0,5:4, состав грунта 1:1:3, оштукатуренные участки окрасить КО-198 ТУ 6.02-841-74 (коллер № 22)

Полотна дверей, переплеты окон, жалюзийные решетки окрасить эмалью ПФ-115 ГОСТ 6465-76 за 2 раза по грунту ГФ-021: ГОСТ 15129-82 цвет эмали темно-серый (коллер № 20) Номера коллеров приняты по альбому колеров Крауклиса 1985 г.

Основные строительные показатели

Наименование	Ед. изм.	Всего	В том числе подземная часть	Примечание
Площадь застройки	м²	465	—	
Общая площадь	м²	558	—	
Строительный объем	м³	3519	—	

Инв. №				Привязан
ГИП	Бетехтин			503-1-93.13.91 АР
Рук. бр.	Сидорова			Гараж на 15 грузовых автомобилей с открытой стоянкой
Зав. сек.	Бошов			
Архит.	Левадная			Здание гаража — Стадия: РП; Лист: 1; Листов: 7
				Общие данные — Новосибирское орденоносное предприятие ГИПРОАВТОТРАНС

копировал Муртазина

Формат А2

Альбом 2

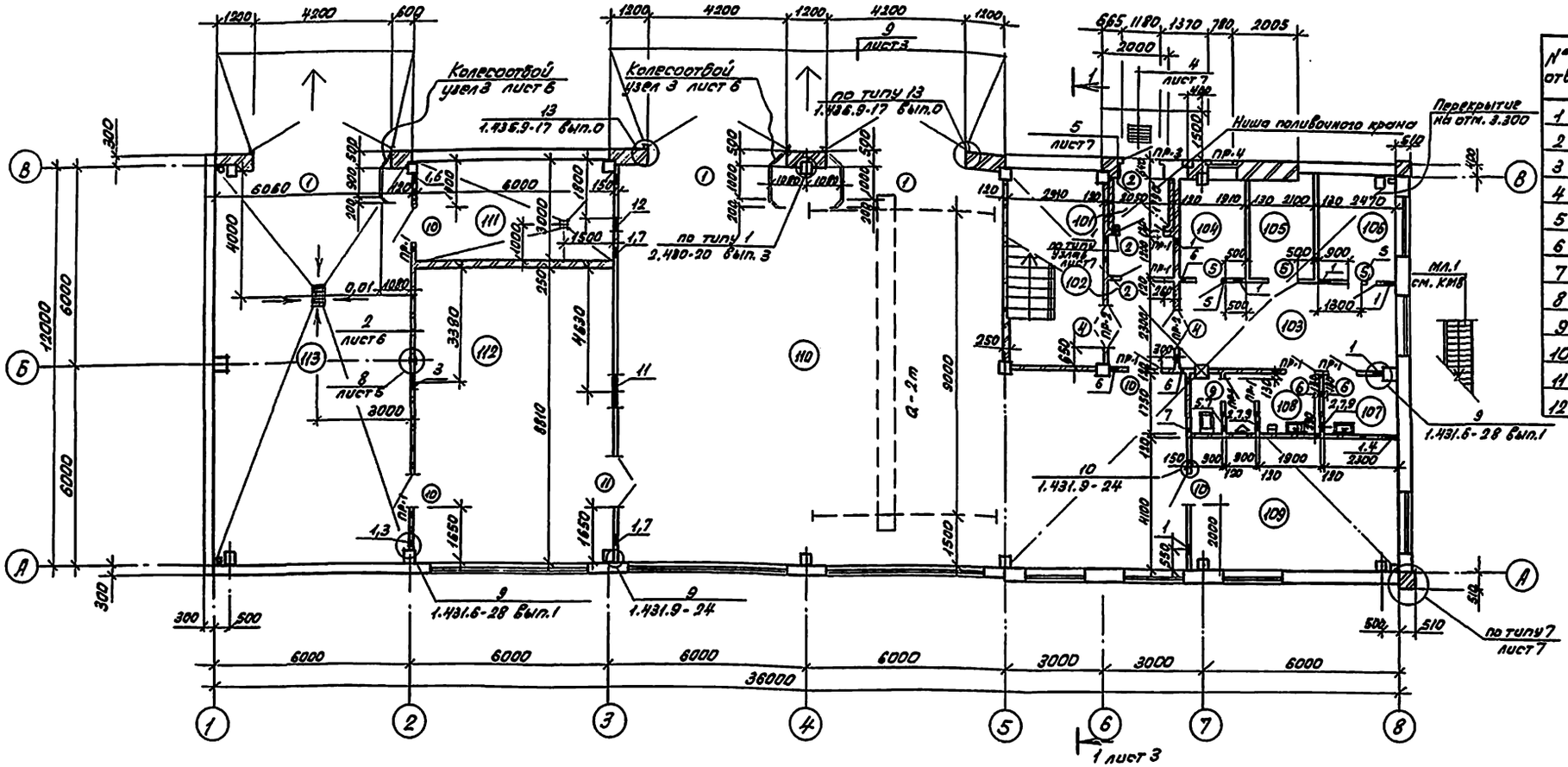

Таблица отверстий

№ отв.	Размер в×h	↓ низа	Назначение
1	300×300	0.000	ОВ
2	300×300	2.600	ОВ
3	500×500	6.200	ОВ
4	220×220	2.500	ОВ
5	170×170	2.700	ОВ
6	100×100	2.150	ВК
7	100×250	2.150	ВК
8	100×100	4.250	ВК
9	200×200	0.000	ВК
10	300×300	5.700	ОВ
11	1000×600	6.200	ОВ
12	300×300	6.200	ОВ

Экспликация помещений

Номер по плану	Наименование	Площадь м	Категория производства по взрывной, взрыво-пожарной и пожарной опасности
101	Тамбур	6,1	
102	Холл	5,1	
103	Вестибюль-водительская	17,0	
104	Помещение охраны	6,0	
105	Электрощитовая	6,5	
106	Комната бригадира	8,4	
107	Инвентарная	4,2	
108	Санузел	7,1	
109	Кладовая	25,6	В
110	Участок ТО и ТР	170,4	В
111	Индивидуальный тепловой пункт	18,0	
112	Мастерская	51,2	Д
113	Пост мойки	72,4	В

Ведомость проемов ворот и дверей

Марка, поз.	Размер проема в кладке, мм
1	1200 × 1200
2	1310 × 2370
4	1310 × 2070
5	910 × 2070
6	910 × 2070
9	710 × 2070
10	980 × 2120
11	1480 × 2120

Ниша поливочного крана

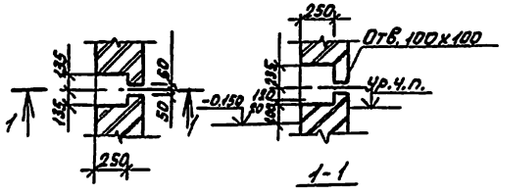

В кирпичных перегородках над проемами менее 700 мм установить рядовые перемычки из 2ф6АI на 1/2 кирпича в слое цементного раствора.
Расход арматуры - 2,44 кг

ГИП	Бетехтин		503-1-93.13.91 АР
Рук.бр.	Сидорова		Гараж на 15 грузовых автомобилей с открытой стоянкой
Зав.сек.	Ершов		
Архит.	Биктагиров		Здание гаража — Стадия: РП; Лист: 2; Листов:
Архит.	Левадная		
Привязан			План на отм. 0.000 — Новосибирское арендное предприятие ГИПРОАВТОТРАНС
Инв. №			

Альбом 2

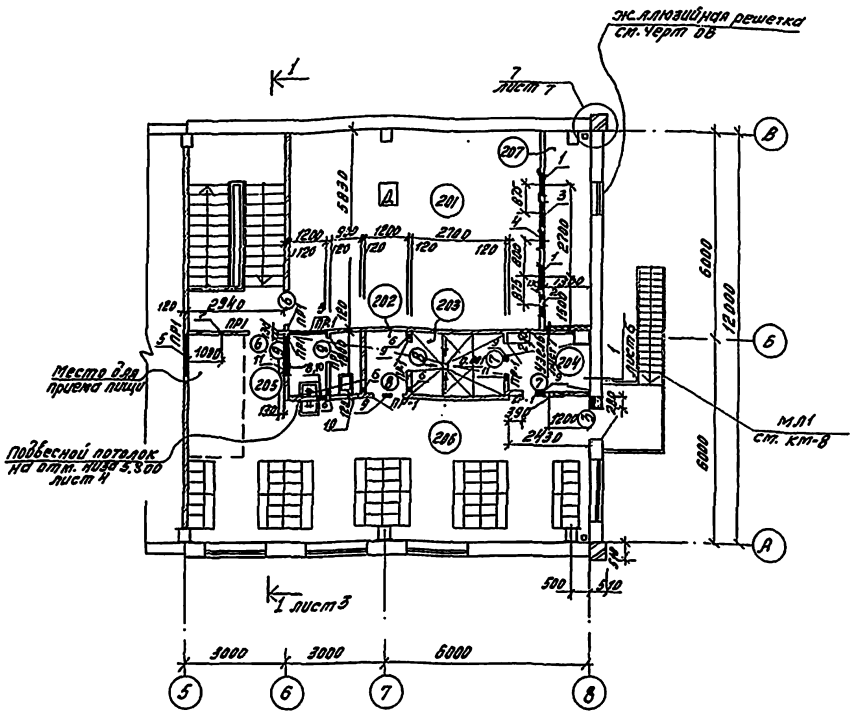

Ведомость перемычек

Марка, поз.	Схема сечения
ПР1	1
ПР2	2
ПР3	3
ПР4	4

Таблица отверстий

№ стр.	Размер в х h	▽ низа	Назначение
1	660х1050	3.419	обратить L 50х80х5 ОВ
2	710х420	3.573	ОВ
3	710х420	3.707	ОВ
4	505х1250	3,600	обратить L50х80х5 ОВ
5	1100х600	6.200	ОВ
6	100х250	5.350	ВК
7	100х100	5.350	ВК
8	200х200	3.300	ВК
9	220х220	5.500	ОВ
10	170х170	5.500	ОВ
11	300х300	5.500	ОВ

Спецификация элементов перемычек и козырька

Марка, поз.	Обозначение	Наименование	Кол.	Масса ед, кг	Примечание
1	1,038.1-1 вып.1	2ПБ13-1П	19	54	
2	1.038.1-1 вып.1	2ПБ17-2П	2	71	
3	1.038.1-1 вып.1	2ПБ13-1П	5	54	
4	1.038.1-1 вып.1	2ПБ10-1П	5	43	
	1.238-1 вып.2	КВ 18.16-Т	1	–	

Спецификация элементов заполнения проемов

Марка поз.	Обозначение	Наименование	Кол.	Масса ед, кг	Примечание
1	серия 1.435.9-17 в.1	Ворота распашные ВР 42х42-Т	3	753	
2	Серия 1.136.5-19	Дверной блок ДН24-13П	3	—	
3	Серия 1-136.5-19	Дверной блок ДН21-9ГЛПУ	1	—	
4	Серия 1.136-10	Дверной блок до 21-13	2	—	
5	Серия 1.136-10	Дверной блок ДГ21-9 СП	3	—	
6	Серия 1.136-10	Дверной блок ДГ21-9 СЛП	4	—	
7	Серия 1.136-10	Дверной блок ДГ21-9 СВП	2	—	
8	Серия 1.136-10	Дверной блок ДГ21-9 СВЛП	2	—	
9	Серия 1.136-10	Дверной блок ДГ21-7П	3	—	
10	Серия 1.436.2-22	ДМП 21х10/1,5-6	4	87,5	
11	Серия 1.436.2-22	ДМП 21х14/1,5-6	1	128,9	
ОК-1	ГОСТ 12506-81	оконный блок ПВД, 12-24.1	6	—	
	ГОСТ 12506-81	оконный блок ПВД, 18-24.1	6	—	
ОК-2	Серия 1.236.5-12 вып.2	оконный блок ОРС, 12-18 В	11	—	
	серия 1.136.1-13 вып.1	Подоконная плита по 19.25.45-Т-Д	11	96	
ОК-3	ГОСТ 12508-81	оконный блок ПВД, 12-24.1	4	—	
ОК-4	Серия 1.236.5	оконный блок ОРС, 12-9 В	1	—	
	Серия 1.136.1-13 вып.1	Подоконная плита по 10.25.45-Т	1	28	

Экспликация помещений

Номер по плану	Наименование	Площадь, м²
201	Венткамера	43,2
202	Тамбур	2,2
203	Душевая	4,9
204	Преддушевая	4.0
205	Санузел	4.0
206	Гардероб уличной и домашней одежды гр. 16,18,28,36 на 22 шкафа шириной 0,33м; гардероб спецодежды гр.16;18;26;36 на 22 шкафа шириною 0,33м; место для приема пищи	55.3
207	Воздухозаборная шахта	7,5

Ведомость проемов ворот и дверей

Марка, поз.	Размер проема в кладке, мм
3	1210х2070
6	910х2070
7	910х2070
8	910х2070
9	710х2070

1. Сборные перегородки по серии 1.431.9-24 приняты типа Е на металлическом каркасе δ=124мм На чертежах этот размер условно принят 130 мм. Площадь перегородок 62,1 м². При применении перегородок в качестве противопожарных, выполняется обшивка двумя гипсокартонными листами с каждой стороны; толщина=148м³ На чертежах условно принята 150мм, площадь перегородок 98,6 м²
2. Отверстия балок по осям 2 и 5 заделать кирпичом по месту.

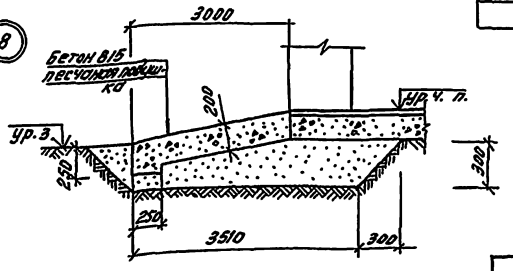

ГИП	Бетехтин		503-1-93.13.91 АР
Рук. бр.	Сидорова		
Зав. сек.	Ершов		Гараж на 15 грузовых автомобилей с открытой стоянкой
Архит.	Виктуров		
Архит.	Левадная		Здание гаража
			План на отм. 3.300 Узел 8
			Новосибирское арендное предприятие ГИПРОАВТОТРАНС

Стадия: РП | Лист: 3 | Листов:

Привязан

Инв. №

Копировал Мурт

Формат А2

План кровли

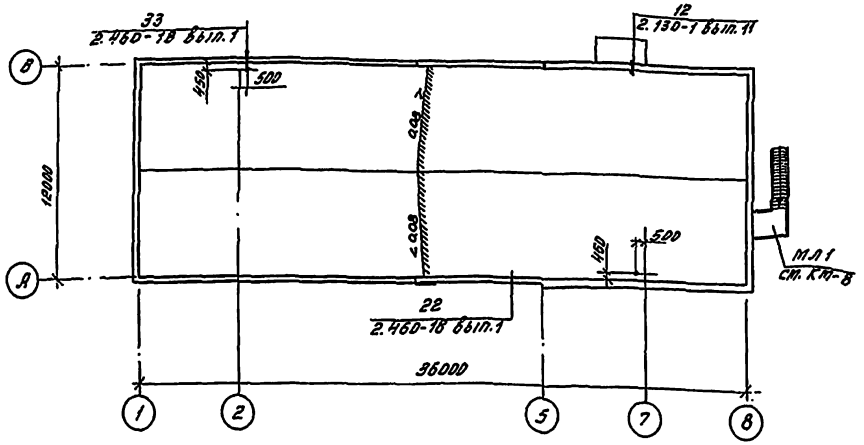

План подвесного потолка на отм. низа 5.800

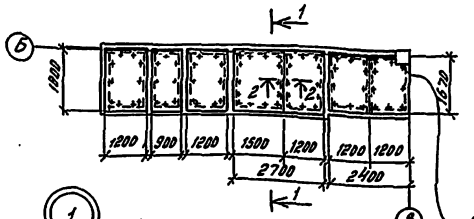

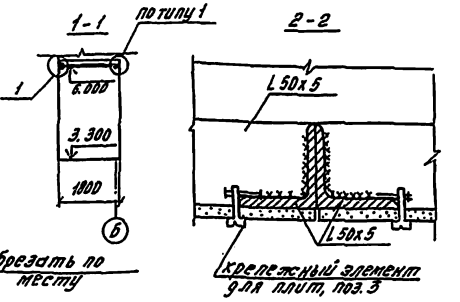

обрезать по месту

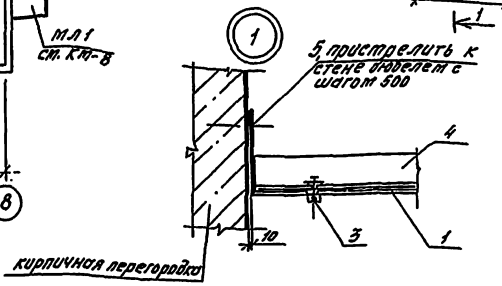

Разрез 1-1

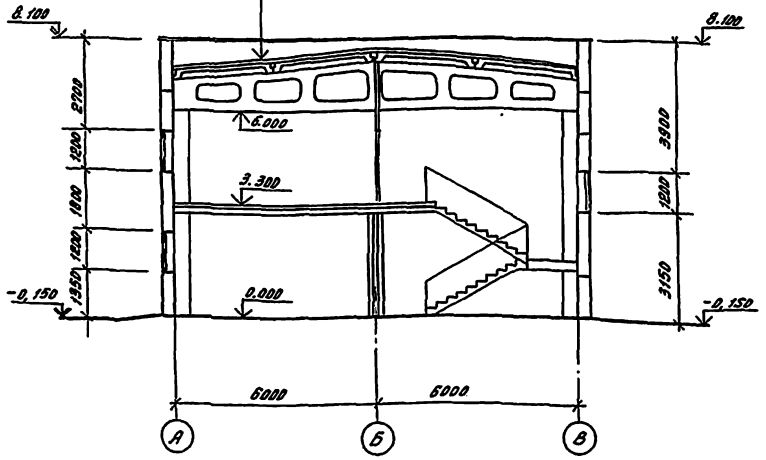

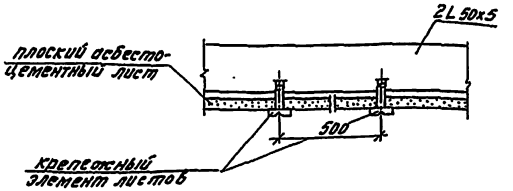

Спецификация элементов подвесного потолка

Марка, поз.	Обозначение	Наименование	Кол.	Масса ед. кг.	Примечание
1	ГОСТ 18124-75	Плоский асбестоцементный лист 2000x1200x10	6	31	
2	ГОСТ 18124-75	Плоский асбестоцементный лист 2500x1500x10	1	48	
3	См. чертеж	Крепежный элемент	83	0,05	шт
4	ГОСТ 8509-86*	L 50x5	24,7	11,3	м.п.
5	ГОСТ 8510-86*	L 125x80x10	16,8	15,5	м.п
6	———	Тканевая лента, ширина 50 мм	38		мп

* Асбестоцементные листы окрасить масляной краской за два раза.

В местах примыкания кровли к стенам, в коньке кровли основной водоизоляционный ковер усилить одним слоем рубероида марки РКК-500А по двум слоям рубероида марки РЭМ-350Б на горячей битумной мастике МБК-Г-85А

В ендовах основной водоизоляционный ковер усилить двумя слоями рубероида марки РЭМ-350Б на горячей битумной мастике МБК-Г-55А

На плите кровли места пропуска сантехустройств условно не показаны. Заделку кровли в этих местах выполнить в соответствии с деталями серии 2.460-18

Кровельные работы вести с учетом мероприятий по противопожарной защите

ГИП	Бетехтин		503-1-93.13.91 АР
Рук.бр.	Сидорова		Гараж на 15 грузовых автомобилей с открытой стоянкой
Зав.сек.	Ершов		
Архит.	Викторов		Здание гаража
Архит.	Левадная		Стадия: РП; Лист: 4; Листов:
			Разрез 1-1, план кровли. План подвесного потолка
			Новосибирское арендное предприятие ГИПРОАВТОТРАНС

Привязан

Инв. №

Копировал

Формат А2

Альбом 2

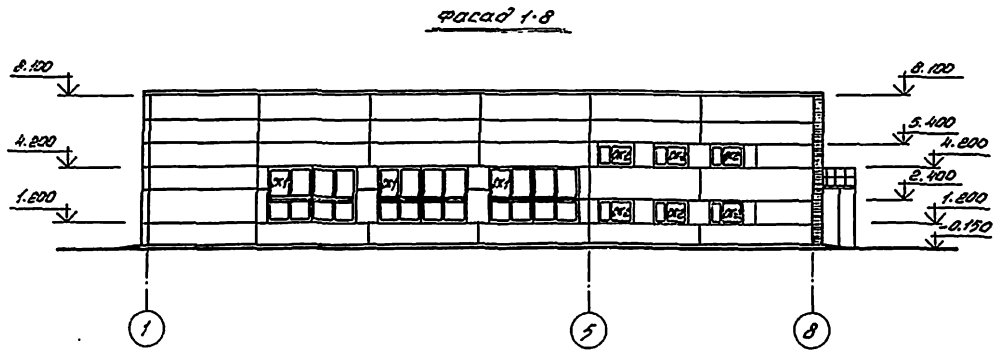

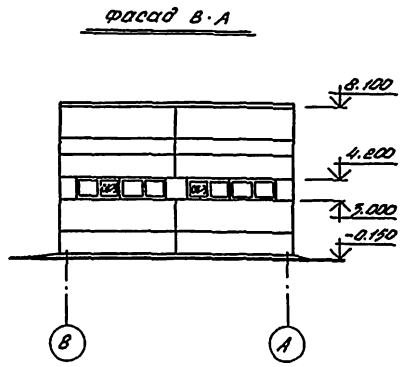

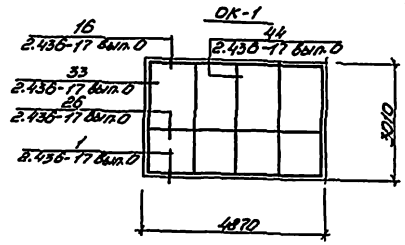

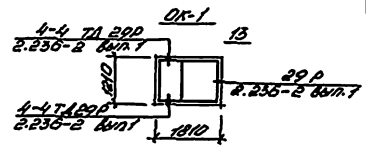

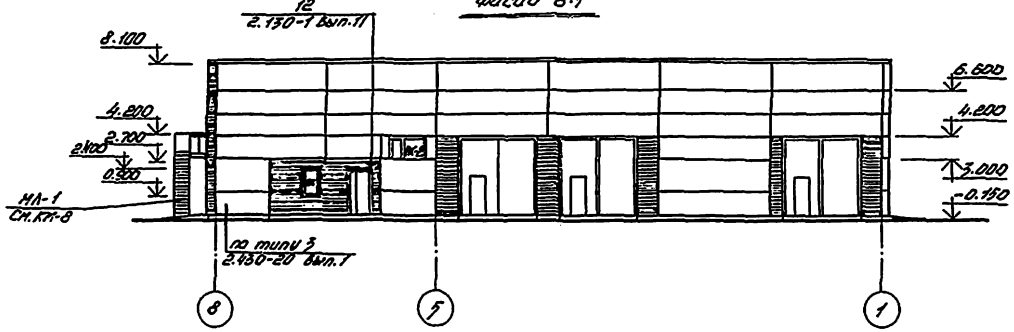

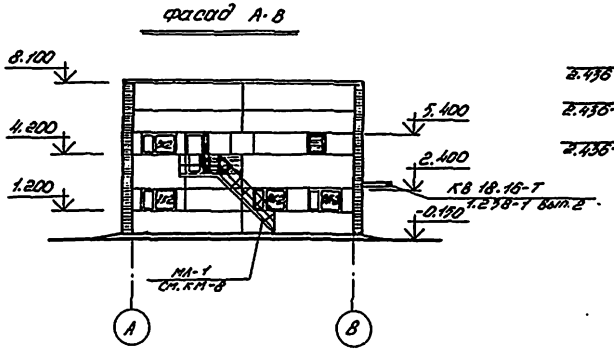

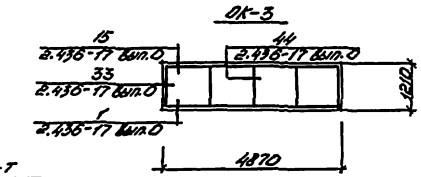

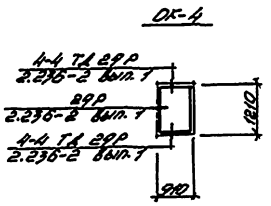

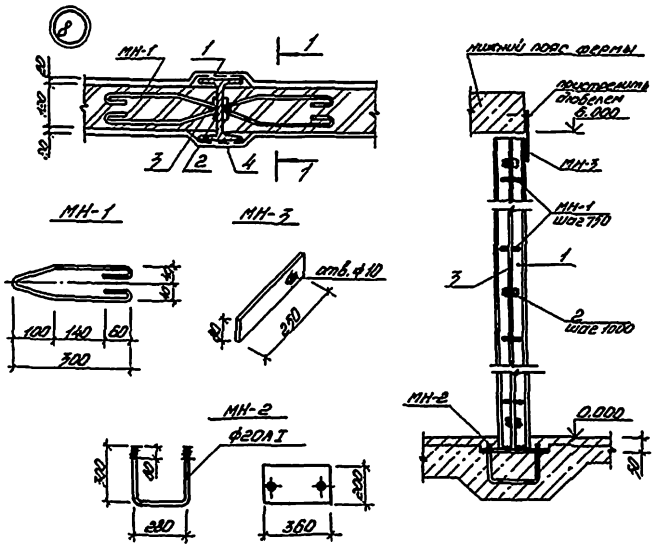

Спецификация элементов узла 8

Марка, поз.	Обозначение	Наименование	Кол.	Масса ед., кг.	Примечание
1	ГОСТ 8239-89	I 16 H= 6050	1	96.2	
2	ГОСТ 103-76	-100×100×10	12	0,875	
3	ГОСТ 5781-82	ф12АI l= 6000	2	5,33	
МН1	ГОСТ 5781-82	ф6АI l= 750	16	0,17	
МН2	ГОСТ 103-76	-200×360×6	1	3,39	
	ГОСТ 5781-82	ф20АI l= 880	1	2,16	
МН3	ГОСТ 103-76	-80×250×6	1	0,69	
4	ГОСТ 5336-80	сетка Н20-2.0	3,6	2,66	м²

ГИП	Ветерлин		
Рук.бр.	Сидорова		
Зав.сек.	Ершов		
Архит.	Кинтюров		
Архит.	Левадная		

Привязан

Инв. №

503-1-93.13.91 АР

Гараж на 15 грузовых автомобилей с открытой стоянкой

Здание гаража

Стадия	Лист	Листов
РП	5	

Фасады; Узел 8.

Новосибирское арендное предприятие ГИПРОАВТОТРАНС

Альбом 2

План полов на отм. 0.000

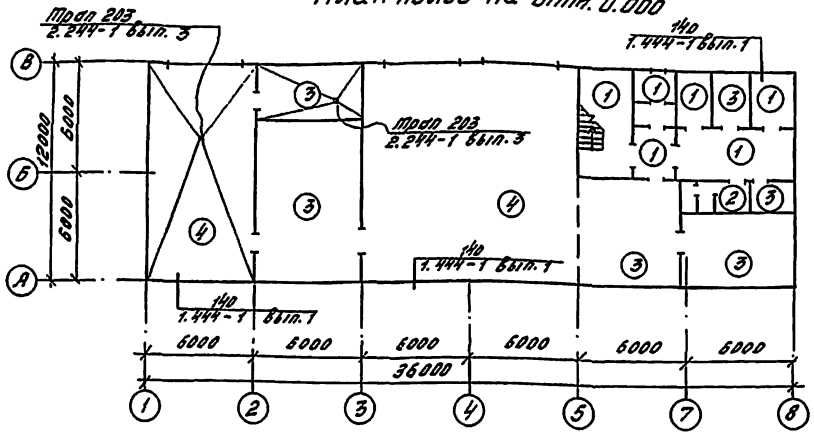

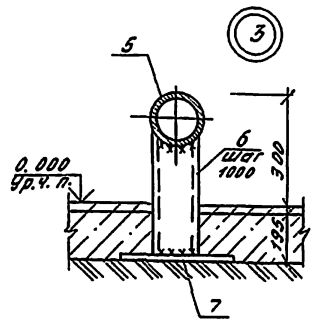

План полов на отм. 3.300

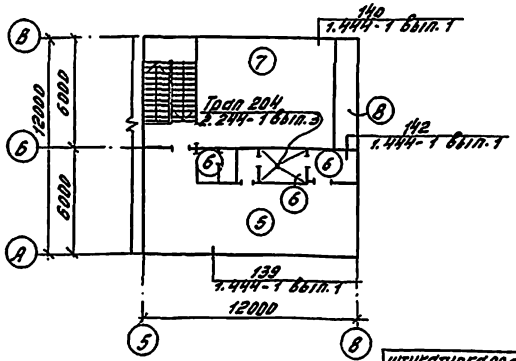

Спецификации

Марка поз.	Обозначение	Наименование	кол.	Масса ед.кг.	Примечание
		Элементов узла 1			
1	ГОСТ 5781-82*	ф 6 А I l = 300 мм	5	0,07	шт
2	ГОСТ 5336-80	сетка N 20-2,0	7,2	2,66	м²
3	ГОСТ 9573-82	минераловатная плита ρ=200	0,27		м³
		Элементов узла 2			
4	ГОСТ 8478-81*	сетка 5ВР 200/200-2350	52,8	1,06	пм
		Элементов узла 3			
5	ГОСТ 10704-76	ф 133х4	4,55	12,7	пм
6	ГОСТ 8240-89	[12 l = 380	8	3,95	шт
7	ГОСТ 103-76	- 300 х 10 l = 300	8	7,07	шт

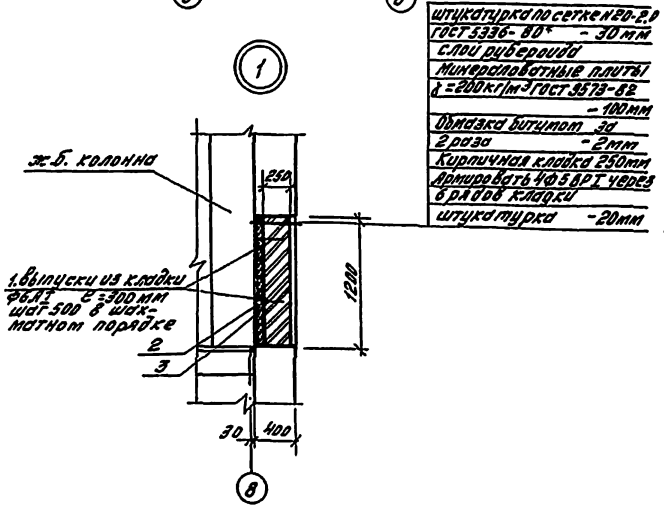

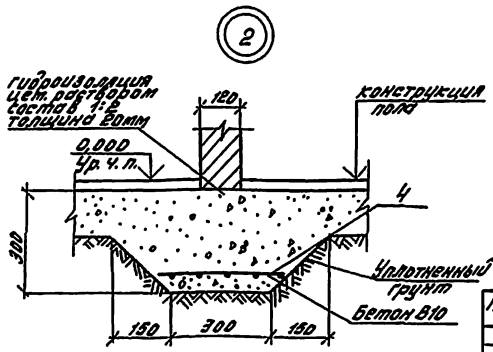

Экспликация полов

Наименование или номер помещения	Тип пола	Схема пола или номер узла по серии	Элементы пола и их толщина	Площадь пола, м²
101, 102, 103, 104, 106, лестничная клетка	1		Мозаичный бетон В15 20 Цементно-песчаный р-р М200 40 Бетон В-10 80 Уплотненный щебнем грунт	59,35
108	2		Керамич. плитка ГОСТ 8787-88 - 10 Прослойка и заполнение швов из цем. песчан. р-ра М-200 - 15 Бетон В-10 - 80 Уплотненный щебнем грунт	7,1
105, 107, 109 111, 112 110	3		Бетон цементный В-15 - 20 Бетон В-10 - 100 Уплотненный щебнем грунт	105,1 33,9
110, 113	4		Бетон цементный В22,5 - 25 Бетон В-22,5 - 170 Уплотненный щебнем грунт	210,6
206	5		Линолеум ГОСТ 7251-77 - 4 Холодная мастика на водост. вяжущ. - 2 Древесноволокнистая плита ГОСТ 4598-86 - 16 Цементно-песчан. р-р М-200 - 20 Легкий бетон В-5 - 40 Плита перекрытия	55,3
203, 204, 205, 202	6		Керамич. плитка ГОСТ 8787-88 - 10 Прослойка и заполнение швов из цем. песчан. р-ра М-200 - 15 Битумн. мастика с посыпк. песком 2 слоя изола ГОСТ 10296-79 на битумной мастике - 5 Цементно-песч. р-р М 200 - 30 Плита перекрытия	13,1
201	7		Бетон цементный В15 - 20 Легкий бетон В-5 - 60 Плита перекрытия	43,2
Воздухозаборная шахта	8		Бетон цементный В15 - 20 Цементно-песчаный раствор М200 - 40 Слой пергамина Минераловатные плиты ГОСТ 9573-82 - 40 Слой пергамина Плита перекрытия	7,5

Состав пола на лестничных площадках см. чертежи марки КЖ

ГИП	Бетехтин		503-1-93.13.91	АР
Рук. гр.	Сидоров		Гараж на 15 грузовых автомобилей с открытой стоянкой	
Зав. сек.	Ершов			
Архит.	Левданая		Здание гаража	Стадия: РП; Лист: 6; Листов:
			Планы полов, узлы 1, 2, 3	Новосибирское областное архитектурное ГИПРОАВТОТРАНС

Привязан

Инв. №

Копировал Инв. № подл. | Подпись и дата | Взам. инв. №

Копировал Инв. № подл. | Подпись и дата | Взам. инв. №

Формат А2

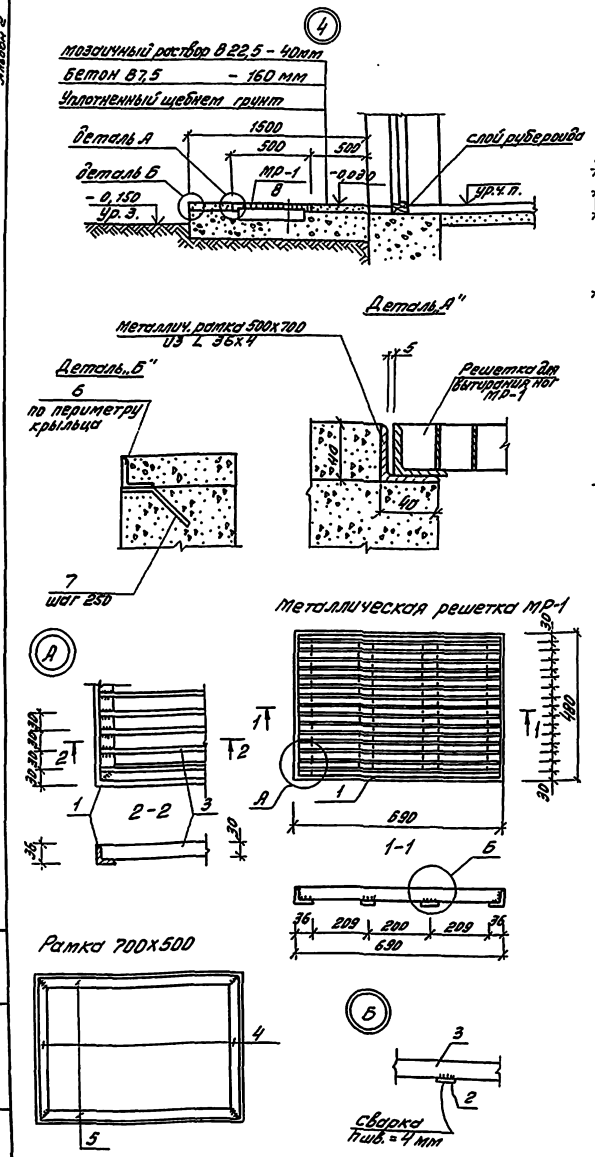

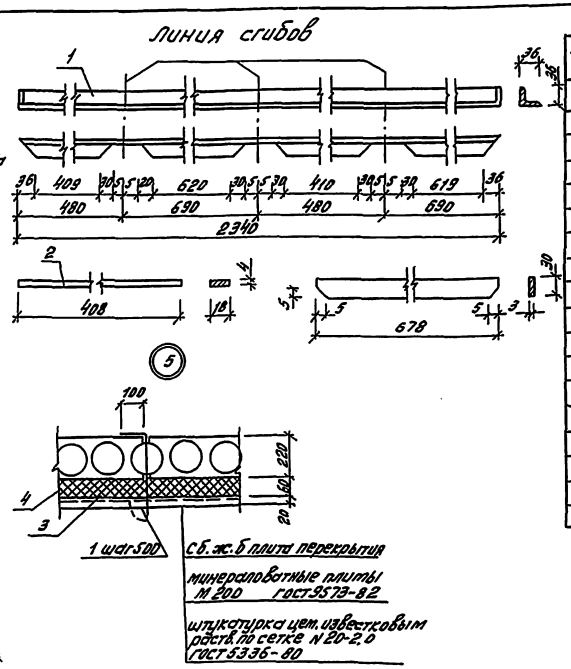

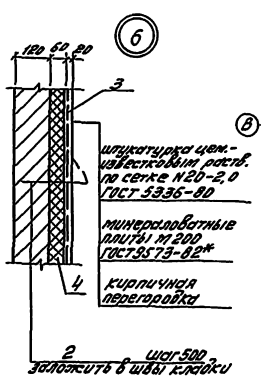

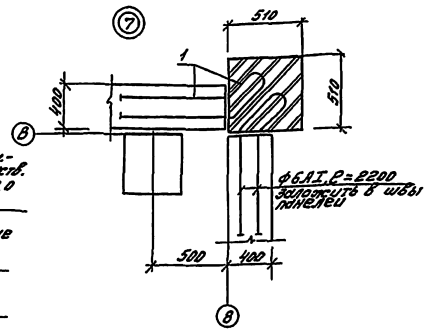

Спецификации

Марка, поз.	Обозначение	Наименование	Кол.	Масса ед. кг	Примечание
	Элементов узла 4				
1	ГОСТ 8509-86	L 36х4 ℓ=2340	1	5.05	шт.
2	ГОСТ 103-76	-4х18 ℓ=408	2	0,23	шт.
3	ГОСТ 103-76	-3х30 ℓ=678	15	0,48	шт.
4	ГОСТ 8506-86	L 36х4 ℓ=500	2	1,1	шт.
5	ГОСТ 8506-86	L 36х4 ℓ=700	2	1,5	шт.
6	ГОСТ 8506-86	L 40х4 ℓ=5600	1	13,55	шт.
7	ГОСТ 5781-82*	ф6АI ℓ=200	23	0,05	шт.
	Элементов узлов 5,6				
1	ГОСТ 5781-82*	ф6АI ℓ=500	8	0,11	шт.
2	ГОСТ 5781-82*	ф6АI ℓ=300	20	0,07	шт.
3	ГОСТ 5336-80	Сетка N 20-2,0	32	2,66	$м^2$
4	ГОСТ 9573-82	Минераловатная плита М 200	1,4		$м^3$
	Элементов узла 7				
1	ГОСТ 5781-82*	ф6АI ℓ=2200	12	0,48	шт
	Элементов кабин душевых				
1	1.488.9-2 вып. 1	душевая кабина тип 6	1	—	шт
2	1.488.9-2 вып. 1	душевая кабина тип 5	1	—	шт

ГИП	Бетехтин		503-1-93.13.91 АР
Рук. бр.	Сидорова		Гараж на 15 грузовых автомобилей с открытой стоянкой
Зав. сек.	Ершов		
Арх.	Бактугуров		Здание гаража
Арх.	Левадная		Узлы 4, 6, 6, 7

Стадия	Лист	Листов
Р.П.	7	

Новосибирское оренбургское предприятие ГИПРОАВТОТРАНС

Привязан

Инв. №

Копировал Лазарев

Формат А2

Альбом 2

Инв. № подл. | Подпись и дата | Взам. инв. №

Альбом 2

Ведомость рабочих чертежей основного комплекта КЖ-

Лист	Наименование	Примечание
1	Общие данные (начало)	
2	Общие данные (окончание)	
3	Схема расположения элементов фундаментов	
4	Схема расположения фундаментов Узлы 1...7	
5	Фундаменты Фм1... Фм4	
6	Фундаменты Фм5... Фм9	
7	Схема расположения элементов подземного хозяйства	
8	Подземное хозяйство. Элемент плана 1	
9	Подземное хозяйство. Водозаборная камера. Приямок 5	
10	Схема расположения элементов каркаса	
11	Схема расположения плит покрытия и перекрытия	
12	Монолитные участки Ум1... Ум6	
13	Схема расположения стеновых панелей по осям А, В, 1, 8	
14	Узлы А, Б. Спецификация.	
15	Схема расположения элементов лестницы в осях Б-В	
16	Схема расположения стойки СК-1	

Ведомость ссылочных и прилагаемых документов

(начало)

Обозначение	Наименование	Примечание
1.030.1-1 В.1-1, 1-3, 4-1, 4-2	Стены наружные из однослойных панелей для каркасных общественных, производственных и вспомогательных зданий промышленных предприятий	
1.038.1-1 Вып.1	Перемычки железобетонные для зданий с кирпичными стенами	
1.050.1-2 Вып.1	Сборные железобетонные марши, площадки и проступи для многоэтажных, общественных зданий, производственных и вспомогательных зданий промышленных предприятий	
1.400-6/76 Вып.1	Унифицированные закладные детали сборных железобетонных конструкций зданий промышленных предприятий	
1.400-15 Вып.1	Унифицированные закладные изделия железобетонных конструкций для крепления технологических коммуникаций и устройств.	
1.410-3 Вып.1	Сетки сварные для армирования железобетонных конструкций	
1.412.1-6 Вып.0,2	Фундаменты монолитные железобетонные на естественном основании под типовые железобетонные колонны одноэтажных и многоэтажных производственных зданий	
1.415.1-2 Вып.1	Балки фундаментные железобетонные для наружных и внутренних стен производственных зданий промышленных предприятий	

(продолжение)

Обозначение	Наименование	Примеч.
1.423.1-3/88	Колонны железобетонные прямоугольного сечения для одноэтажных производственных зданий высотой до 9.6м без мостовых опорных кранов	
1.427.1-3 Вып. 1/87	Коллонны железобетонные прямоугольного сечения для продольного и торцового фахверка одноэтажных производственных зданий высотой 3.0 - 14.4 м	
1.438.1-3 Вып.1	Балки обвязочные железобетонные для зданий промышленных предприятий	
1.442.1-2 Вып.1	Плиты перекрытий железобетонные, ребристые высотой 400мм. Укладываемые на ригели прямоугольного сечения	
1.462.1-3/89 Вып.0.1	железобетонные стропильные решетчатые балки для покрытий одноэтажных зданий.	
1.465.1-10/82 Вып.0.1	Комплексные железобетонные плиты покрытий одноэтажных промышленных зданий	
1.494-24 Вып.1	Стаканы для крепления крышных вентиляторов, дефлекторов и зонтов	
2.400-7 Вып.2	Монтажные узлы сопряжений сборных железобетонных одноэтажных производственных зданий	

Типовой проект разработан в соответствии с действующими нормами и правилами и предусматривает мероприятия, обеспечивающие пожарную безопасность при эксплуатации здания

Гл. инженер проекта [подпись] /Бетехтин/

Инв. № подл. | Подпись и дата | Взам. инв. №

Привязан

Инв. №

ГИП	Бетехтин	[подпись]
Рук.бр.	Сидорова	[подпись]
Гл.спец.	Питьев	[подпись]
Рук.гр.	Пяткова	[подпись]
Вед.инж.	Белоглазова	[подпись]
Инж.	Рябенко	[подпись]

503-1-93.13.91 КЖ

Гараж на 15 грузовых автомобилей с открытой стоянкой

Здание гаража

Стадия	Лист	Листов
РП	1	16

Общие данные (начало)

Новосибирское арендное предприятие ГИПРОАВТОТРАНС

Копировал [подпись]

Формат А2

Альбом 2

Ведомость ссылочных и прилагаемых документов

Обозначение	Наименование	Примеч
3.006.1-2/87	Сборные железобетонные каналы и тоннели из лотковых элементов	
3.900.1-14 вып. 1	Изделия железобетонные для круглых колодцев водопровода и канализации	
3.400-7 вып. 1/87	Унифицированные монтажные петли для подъема сборных бетонных и железобетонных изделий	
5.900-2	Сальники набивные Ду50... ...Ду1400 для пропуска труб через стены	
ГОСТ 22701.0-77*	Плиты железобетонные ребристые предварительно напряженные размером 6×3м для покрытий производственных зданий	

Таблица нагрузок в Н на 1м² покрытия

Вид нагрузки	Коэф. перегрузки	t=-40°C Снег IV район $q^н$	$q^р$
Слой гравия втопленный в горячую битумную мастику	1,3	230	299
3 слоя рубероида на битумной мастике	1,3	130	169
Цементно-песчаная стяжка δ=15мм γ=1800 кг/м³	1,3	270	351
Фенольный пенопласт γ=75 кг/м³, δ=80	1.3	60	78
Пароизоляция - слой рубероида на битумной мастике	1,3	50	65
Железобетонные плиты	1,1	1767	1944
снеговая нагрузка	1,4	1500	2100
Суммарная нагрузка		4007	5006

Общие указания

1. За относительную отм. 0.000 принят уровень чистого пола здания стоянки, соответсвующий отметке ▭
2. Рельеф территории спокойный, грунтовые воды отсутствуют, грунты сухие, непучинистые, не просадочные со следующими нормативными характеристиками: нормативный угол внутреннего трения $\varphi^н$=0,49 рад(28°), нормативное удельное сцепление $C^н$=2 кПа (0,02 кгс/см²), модуль деформации грунта E=14,7 мПа (150 кгс/см²), плотность грунта φ=1,8 т/м³. Коэффициент надежности по грунту Kr=1.
3. При расчете и подборе конструкций учтены следующие нагрузки: - нормативное значение веса снегового покрова для IV района - 1,5 кПа (150 кгс/м²)
   - нормативное значение ветрового давления для III района - W_0=0,38 кПа (38 кгс/м²);
   - расчетная температура наружного воздуха минус 40°C;
   - расчетная сейсмичность не более 6 баллов
4. Антикоррозийную защиту выполнять в соответствии со СНиП 2.03.11-85 „Защита строительных конструкций от коррозии" монтажные и соединительные элементы в стыках наружных ограждающих конструкций должны быть защищены путем металлизации цинком. Толщина цинкового покрытия 120 мкм.
5. Монтаж конструкций здания производить в соответствии с требованиями СНиП 3.03.01-87.

Ведомость спецификаций

Лист	Наименование	Примеч.
КЖ3, 5.12/14,16	Спецификация к схеме расположения	

Ведомость объемов сборных бетонных и железобетонных конструкций по рабочим чертежам основного комплекта марки КЖ

№ строки	Наименование группы элементов конструкций	Код	Кол. м³	Примечание
1	Балки фундаментные	582421	4,34	
2	Перемычки	582821	0,46	
3	Плиты перекрытия каналов	585821	0,18	
4	Колонны	582121	15,56	
5	Балки	582211	14,00	
6	Плиты покрытия, перекрытия	584221	35,96	
7	Панели стеновые	583123	179,66	
8	Стаканы	589421	0,68	
9	Лотки		3,75	
10	Кольца стеновые опорные	585521	1,92	
11	Элементы лестницы	589120	2,66	
	Всего бетона и железобетона:		259,17	

Таблица нагрузок по обрезу фундаментов

Марка фун-та	Схема нагрузок	Нагрузки расчетные N; Q=кН; M=кНм
ФМ1	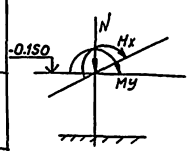	N=595 Q=16,3 M=114
ФМ2		N=398 Q=16,3 M=114
ФМ3		N=297
ФМ5 ФМ7		N=287 Q=8,0 M=57,3

ГИП	Бетехтин		
Рук.бр.	Сидорова		
Гл.спец.	Литьев		
Рук.гр.	Пяткова		
Вед.инж.	Бекомазова		
Инж.	Рябенко		

503-1-93.13.91 КЖ

Гараж на 15 грузовых автомобилей с открытой стоянкой

Здание гаража

Стадия	Лист	Листов
РП	2	

Общие данные (окончание)

Новосибирское арендное предприятие ГИПРОАВТОТРАНС

Копировал [подпись] Формат А2

Взам.инв. | Подпись и дата | Инв.№подл.

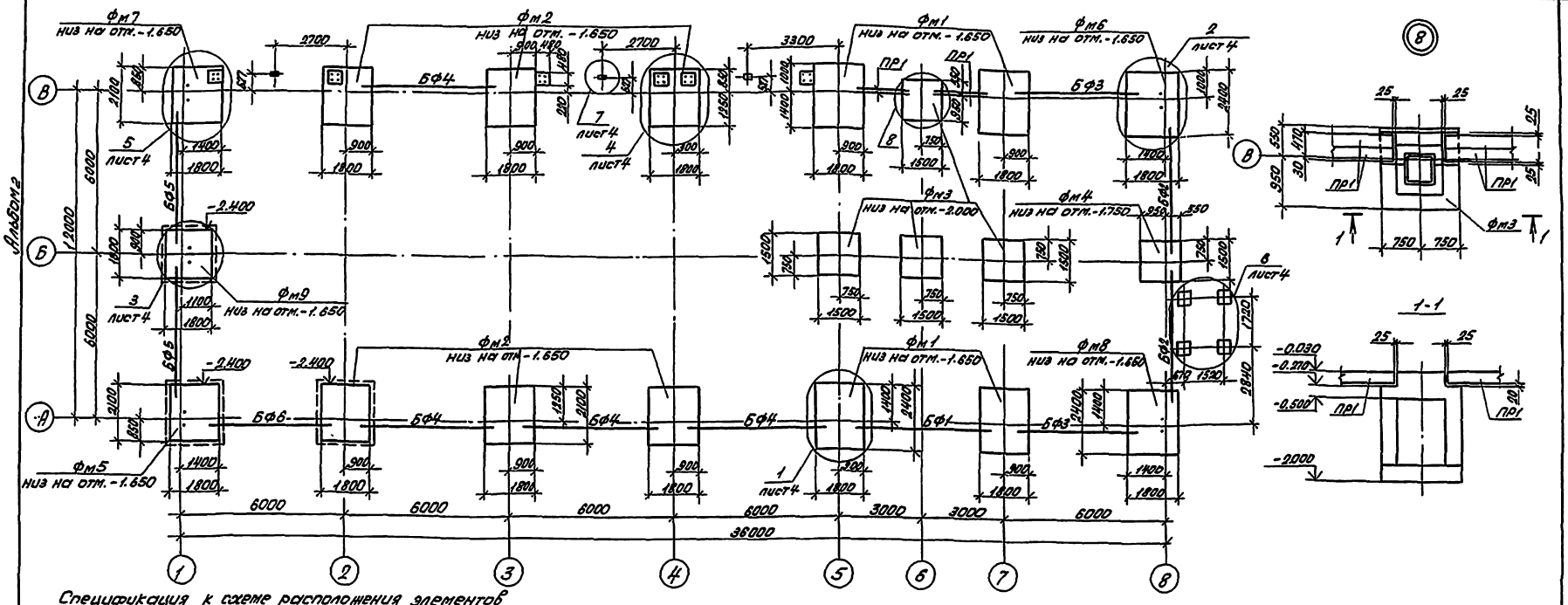

Спецификация к схеме расположения элементов фундаментов

(Начало)

Марка, поз.	Обозначение	Наименование	Кол.	Масса ед. кг	Примеч.
		Фундаменты			
Фм1	лист5	Ф5.1.1.1	4		
Фм2	лист5	Ф4.1.1.1	6		
Фм3	лист5	Ф1.1.1.1	4		
Фм4	лист5	Ф1.1.1.1	1		
Фм5	лист6	Ф4.1.1.1.1	1		
Фм6	лист6	Ф5.1.1.1	1		
Фм7	лист6	Ф4.1.1.1	1		
Фм8	лист6	Ф5.1.1.1	1		
Фм9	лист6	ФФ2-2	1		
		Балки фундаментные			
БФ1	1.415.1-2 вып.1	3БФ6-12АIIIв	1	1100	
БФ2	1.415.1-2 вып.1	3БФ6-17АIIIв	2	1000	
БФ3	1.415.1-2 вып.1	3БФ6-23АIIIв	2	970	
БФ4	1.415.1-2 вып.1	2БФ6-10АIIIв	4	850	
БФ5	1.415.1-2 вып.1	2БФ6-15АIIIв	2	800	
БФ6	1.415.1-2 вып.1	2БФ6-21АIIIв	1	750	
ПР1	1.038.1-1 вып.1	Перемычки 5ПБ21-27П	4	285	

(Окончание)

Марка, поз.	Обозначение	Наименование	Кол.	Масса ед. кг	Примеч.
1	КЖИ-С1	Сетка арматурная С1	6	0,8	
		Изделия закладные			
2	ГОСТ 24379.1-80*	Болт 1.1М24х500	16	2,35	
3	ГОСТ 24379.1-80*	Болт 1.1М24х900	8	3,77	
4	1.400-15 вып.1	МН544	6	1,1	

1. Под все фундаменты выполнить бетонную подготовку из бетона класса В3,5 толщиной 100мм, кроме оговоренных на схеме (бетон класса В7,5; марки Б50).
2. Набетонки для опирания фундаментных балок выполнять из бетона класса В5 одновременно с бетонированием фундаментов.
3. Фундаментные балки укладывать на слой цементного раствора М100 толщиной 20мм, зазоры между торцами балок и фундаментом заделать бетоном В15.
4. Горизонтальную гидроизоляцию стен выполнять по верху фундаментных балок из цементного раствора 1:2 толщиной 30мм на отм. -0.030.
5. Наружные поверхности фундаментов, соприкасающиеся с грунтом, обмазать горячим битумом за 2 раза.
6. Обратную засыпку пазух фундаментов производить грунтом без включения строительного мусора и растительного грунта с уплотнением слоями не более 200мм до $\gamma_{ск}=1,6$ тс/м³.
7. Анкерные болты для крепления фахверковых стоек устанавливать при бетонировании фундаментов.
8. Расход бетона класса В15 на набетонки 18,0м³.
9. Отверстия под стойки ворот выполняются методом сверления.
10. Болты для рамы ворот устанавливать в просверленные отверстия на эпоксидном клее.

Привязан

Инв. №

ГИП	Бетехтин	
Рук.бр.	Сидорова	
Гл.спец.	Питьев	
Рук.гр.	Пяткова	
Вед.инж.	Белоглазова	
Инж.	Чучелина	

503-1-93.13.91 КЖ

Гараж на 15 грузовых автомобилей с открытой стоянкой

Здание гаража

Стадия	Лист	Листов
РП	3	

Схема расположения элементов фундаментов

Новосибирское арендное предприятие ГИПРОАВТОТРАНС

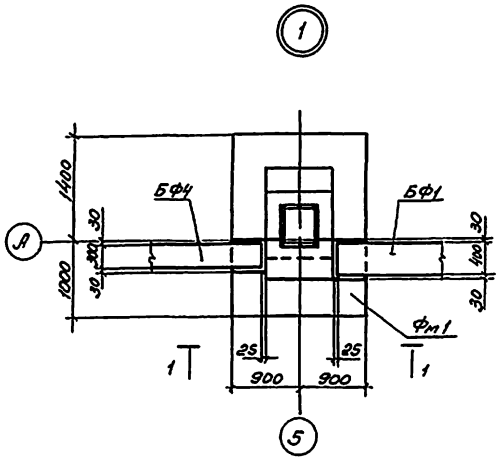

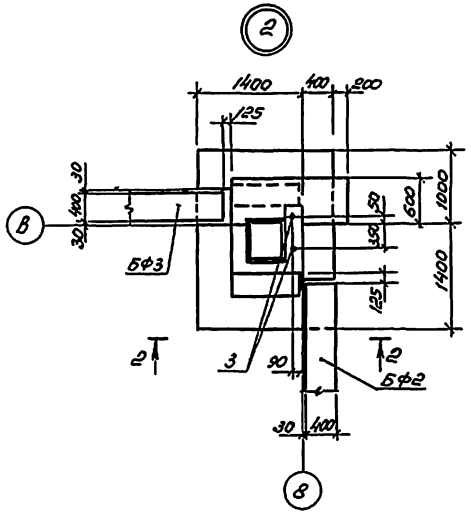

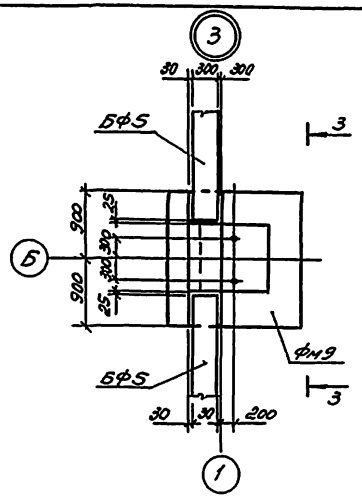

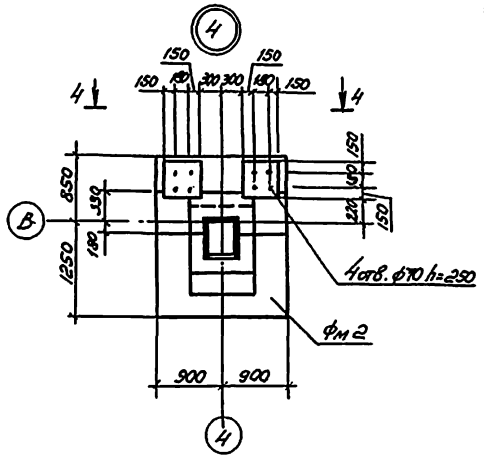

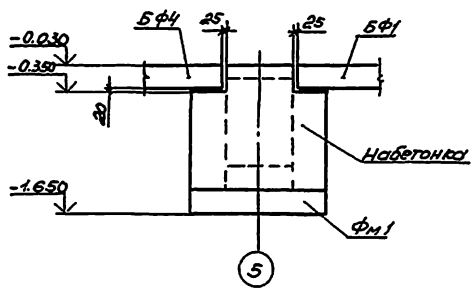

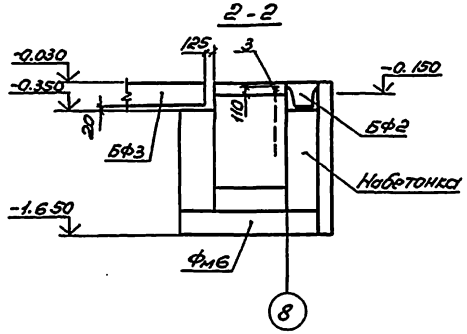

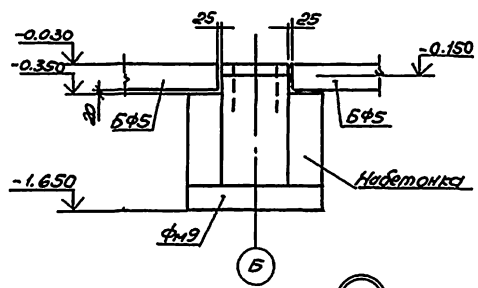

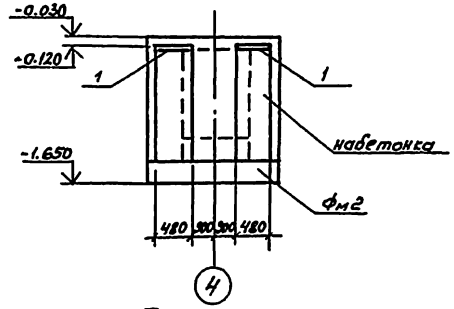

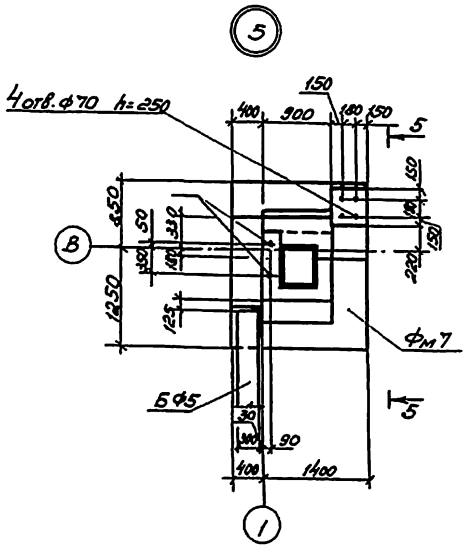

5-5

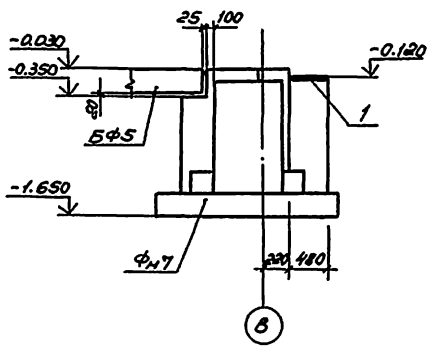

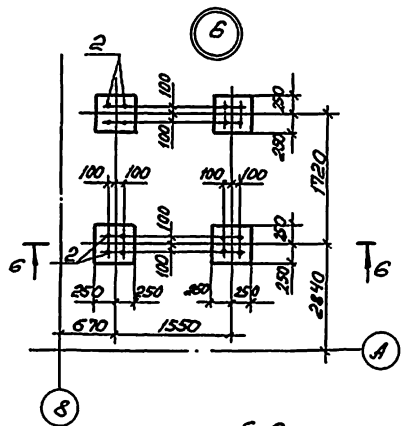

6-6

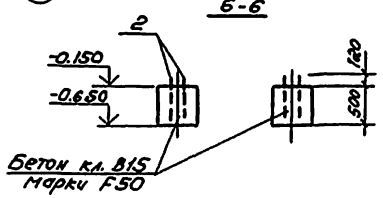

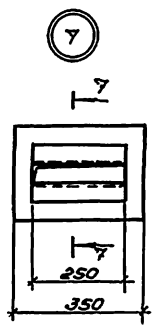

7-7

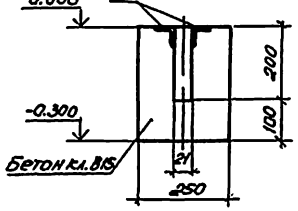

Привязан

Инв. №

			503-1.93.13.91 - КН		
ГИП	Бетехтин		Гараж на 15 грузовых автомобилей с открытой стоянкой		
Рук. гр.	Сидорова				
Н. отд.	Питьев		Здание гаража	Стадия	Лист	Листов
Рук. гр.	Пятакова			РП	4	
Нач. цех.	Белоглазова		Схема расположения фундаментов. Узлы 1...7.	Новосибирское проектное предприятие ГИПРОАВТОТРАНС		
Инж.	Чучелина					

Копировал

Формат А2

Альбом 2

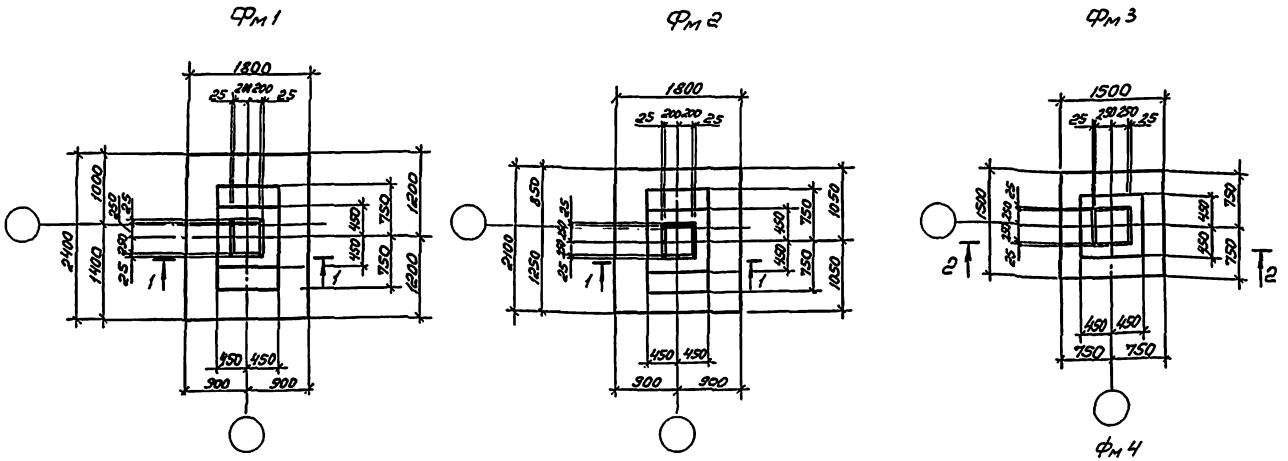

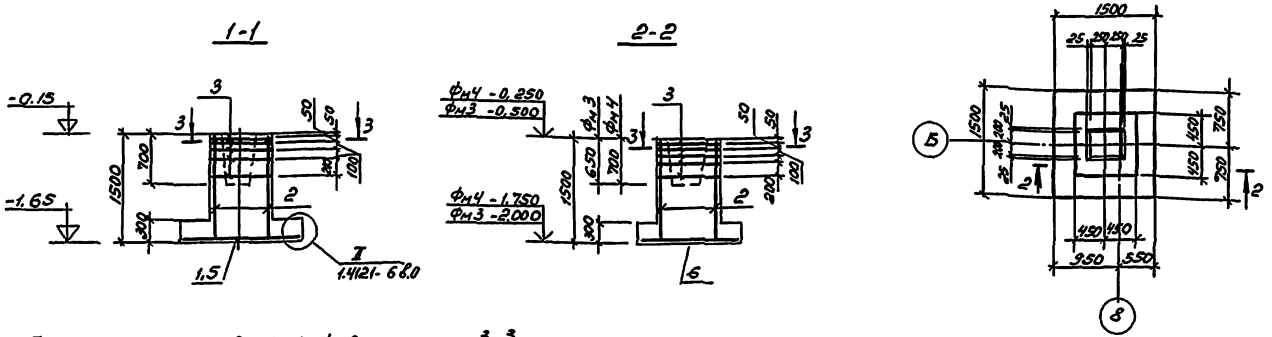

План сеток подошвы Фм1; Фм2

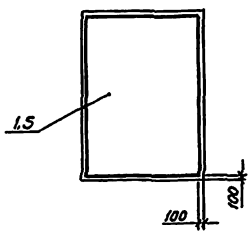

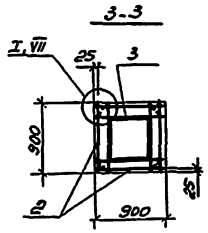

План сеток подошвы Фм3; Фм4

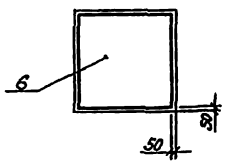

Спецификация фундаментов Фм1... Фм4

Формат	Зона	Поз.	Обозначение	Наименование	Кол.	Примеч.
				Фм1 (Ф5.1.1.1)		
				Сборочные единицы		
				Сетки арматурные		
		1	1.412.1-6 вып. 2	С1-44	1	
		2	1.412.1-6 вып. 2	С2-1	4	
		3	1.412.1-6 вып. 2	С3-1	5	
				Детали:		
		4*		ф10АIII ГОСТ 5781-82* ℓ=1180	4	0,73 кг
				Материалы:		
				Бетон класса В15, марки F50	2,4 м³	
				Фм2 (Ф4.1.1.1)		
				Сборочные единицы		
				Сетки арматурные		
		5	1.412.1-6 вып. 2	С1-23	1	
		2	1.412.1-6 вып. 2	С2-1	4	
		3	1.412.1-6 вып. 2	С3-1	5	
				Детали:		
		4*		ф10АIII ГОСТ 5781-82* ℓ=1180	4	0,73 кг
				Материалы:		
				Бетон класса В15, марки F50	2,3 м³	
				Фм3, Фм4 (Ф1.1.1)		
				Сборочные единицы		
				Сетки арматурные		
		6	1.412.1-6 вып. 2	С1-1	1	
		2	1.412.1-6 вып. 2	С2-1	4	
		3	1.412-1-6 вып. 2	С3-1	5	
				Детали:		
		4*		ф10АIII ГОСТ 5781-82* ℓ=1180	4	0,73 кг
				Материалы:		
				Бетон класса В15, марки F50	1,65 м³	

Ведомость расхода стали на элемент, кг

Марка элемента	Изделия арматурные							Общий расход
	Арматура класса АIII - 35ГС ГОСТ 5781-82*						Всего	
	ф6	ф8	ф10	ф12		Итого		
Фм1	2,88	13,5	28,9	20,64		65,92	65,92	65,92
Фм2	2,88	13,5	23,2	20,64		60,22	60,22	60,22
Фм3, Фм4	2,88	13,5	17,3	20,64		54,32	54,32	54,32

1. Узлы замаркированы по серии 1.412.1-6 вып.0
2. Поз.4 см. узел VII по серии 1.412.1-6 вып.0

ГИП	Бетехтин		503-1-93-13.91 - КЖ
Рук.бр.	Сидорова		Гараж на 15 грузовых автомобилей с открытой стоянкой
Гл.спец.	Питьев		
Рук.гр.	Пяткова		Здание гаража — Стадия: РП; Лист: 5; Листов:
Вед.инж.	Белоглазова		
Инж.	Чучелина		Фундаменты Фм1...Фм4 — Новосибирское арендное предприятие ГИПРОАВТОТРАНС

Привязан

Инв. №

Копировал ds

Формат А2

Альбом 2

Фм5; Фм7

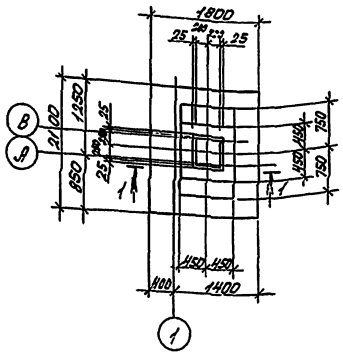

Фм6; Фм8

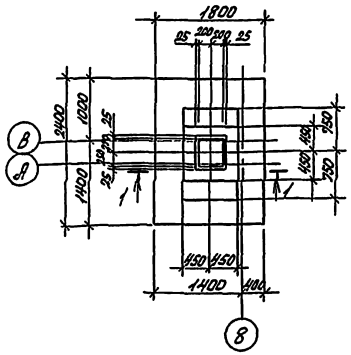

Фм9

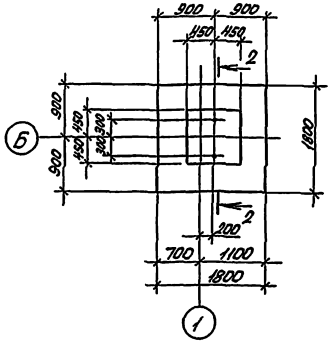

1-1

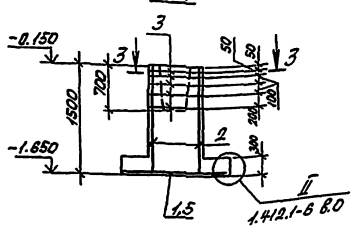

2-2

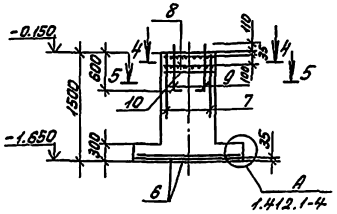

План сеток подошвы Фм9

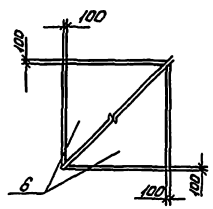

План сеток подошвы Фм5... Фм8

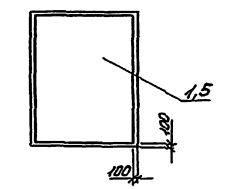

3-3

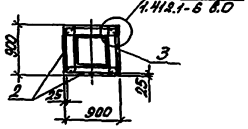

4-4

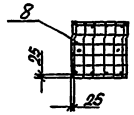

5-5

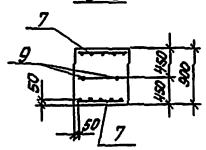

Ведомость расхода стали на элемент, кг

Марка элемента	Изделия арматурные							Изделия закладные								Общий расход
	Арматура классов						Всего	Арматура класса	Прокат марок						Всего	
	AI		A III					AI	ВСт3кп2							
	ГОСТ 5781-82*							ГОСТ 5781-82*	ГОСТ 19903-74*		ГОСТ 2590-71*		ГОСТ 5915-70*			
	ф8	Итого	ф6	ф8	ф10	ф12	Итого	ф10	Итого	Б/Ф	Итого	Б/Ф	Итого	Б/Ф	Итого	
Фм5, Фм7			2,88	13,5	23,2	20,64	60,22	60,22								60,22
Фм6, Фм8			2,88	13,5	28,9	20,64	65,92	65,92								65,92
Фм9	7,0	7,0	3,4		19,4	15,6	38,4	45,4	8,78	8,78	0,92	0,92	5,46	5,46	0,42	0,42	15,58	60,98

Паз.4 см. узел VIII по серии 1.412.1-6 Вып.0

Спецификация фундаментов Фм5... Фм9

Формат	Зона	Поз.	Обозначение	Наименование	Кол.	Примеч.
				Фм5, Фм7 (ФН.1.1.1)		
				Сборочные единицы		
				Сетки арматурные		
		1	1.412.1-6 Вып. 2	С1-23	1	
		2	1.412.1-6 Вып. 2	С2-1	4	
		3	1.412.1-6 Вып. 2	С3-1	5	
				Детали		
		4*		ФЮАIII ГОСТ 5781-82* С-1180	4	0,73 кг
				Материалы		
				Бетон класса В15, марки F50	2,3	м³
				Фм6; Фм8 (ФН.1.1.1)		
				Сборочные единицы		
				Сетки арматурные		
		5	1.412.1-6 Вып. 2	С1-44	1	
		2	1.412.1-6 Вып. 2	С2-1	4	
		3	1.412.1-6 Вып. 2	С3-1	5	
				Детали		
		4*		ФЮАIII ГОСТ 5781-82* С-1180	4	0,73 кг
				Материалы		
				Бетон класса В15, марки F50	2,4	м³
				Фм9 (ФФ2-2)		
				Сборочные единицы		
				Сетки арматурные		
		6	1.410-3 Вып. 1	1с 10/6 165х175	2	
		7	1.410-3 Вып. 1	1с 12/6 85х175	2	
		8	1.412.1-4	СН-6АТ	2	
		9	1.412.1-4	Закладной элемент NN1	2	
		10	1.412.1-4.080	Соединительный элемент	4	
		11	1.412.1-4.080	ММ2	4	
		12	1.412.1-4.080	ММ3	4	
				Материалы		
				Бетон класса В15, марки F50	0,2	м³

Привязан

Инв. №

ГИП	Бетехтин		503-1-93.13.91 КЖ
Рук.гр.	Оборова		Гараж на 15 грузовых автомобилей с открытой стоянкой
Гл.спец.	Аптеев		
Рук.гр.	Оптикович		Здание гаража
Нач.отд.	Белоконский		
Инж.	Чучелина		Фундаменты Фм5... Фм9

Стадия	Лист	Листов
РП	6	

Новосибирское отделение ордена Трудового Красного Знамени ГИПРОАВТОТРАНС

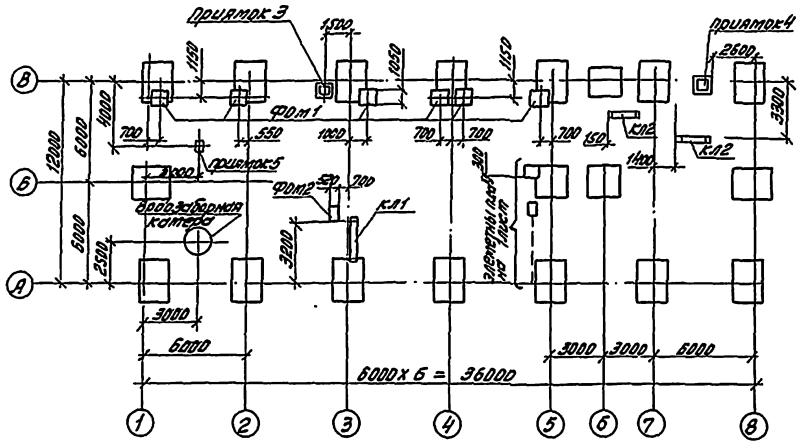

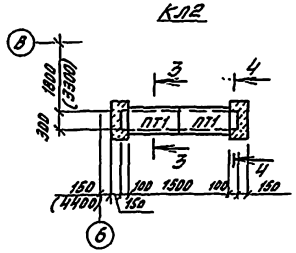

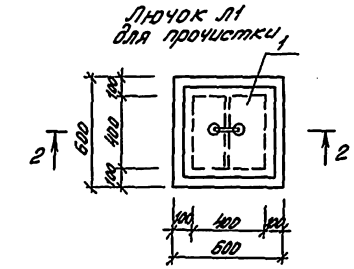

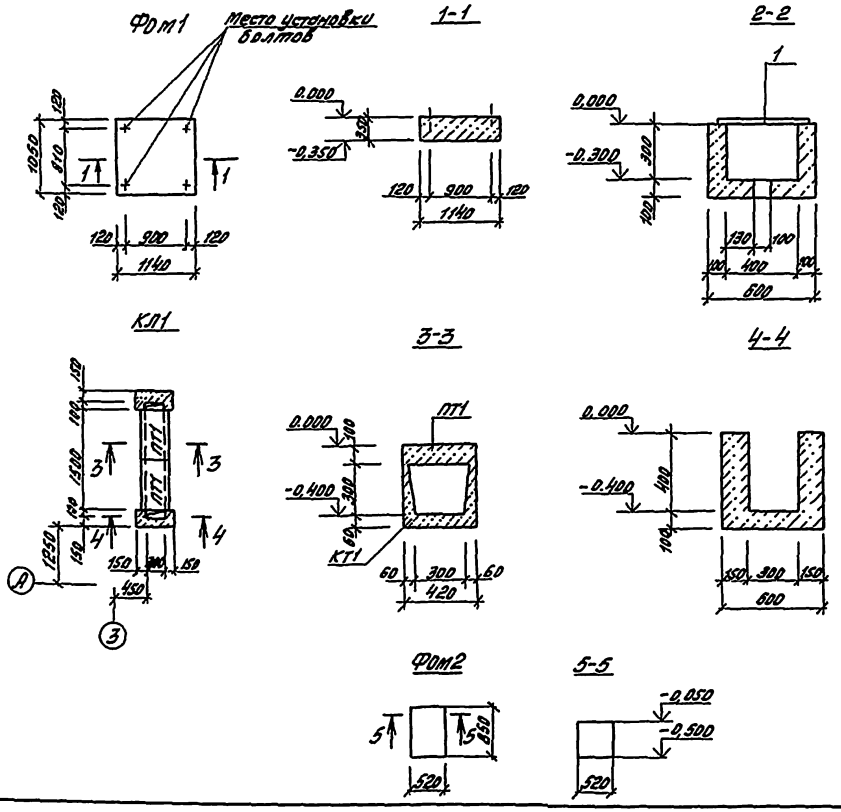

Спецификация к схеме расположения элементов подземного хозяйства

Марка поз.	Обозначение	Наименование	Кол. шт.	Масса ед.кг.	Примечание
		Плиты			
ПТ1	3.006.1-2.87. 2-2	П2-15	6	80	
		Лотки			
ЛТ1	3.006.1-2-87. 1-2	Л1д-8	6	110	
		Фундаменты под оборудование			
Фом1	лист 7	Фом1	6		
Фом2	лист 7	Фом2	1		
Кл1	лист 7	канал Кл1	1		
Кл2	лист 7	Кл2	2		
	лист 8	приямок 1	1		
	лист 8	2	1		
	лист 8	3	1		
	лист 8	4	1		
	лист 9	5	1		
	лист 9	Водозаборная катера	1		
	лист 7	лючок Л1	4		
поз.1	Альбом -кжи-мк1	Крышка мк1	4		
поз.5	ГОСТ 8568-77*	Сталь листовая рифленая δ=5	1,2 м²	42,3 1м²	
поз.6	ГОСТ 1839-80	Трубы асбесто-цементные Ф100 ℓ=1800	8	–	

1. При устройстве фундамента под оборудование, канала земляные работы выполнять в соответствии с указаниями СНиП III-8-76, СНиП 3.02.01-83* с учетом мероприятий по полному сохранению естественной структуры грунтов основания
2. Обратную засыпку производить материковым грунтом без строительного мусора с послойным трамбованием до получения плотности скелета грунта 1т = 1,6 т/м³
3. Под монолитные бетонные фундаменты оборудования выполнить подготовку из щебня, втрамбованного в грунт, толщиной 100 мм
4. Сборные железобетонные лотки канала укладывать на песчаную подготовку толщиной 100 мм.
5. Сборные железобетонные плиты перекрытия укладывать на цементном растворе марки 50 с тщательной заливкой швов
6. Стены каналов, приямков, соприкасающиеся с грунтом обмазать горячим битумом за 2 раза.
7. Расположение лючков см. сантехнический чертеж

ГИП	Бетехтин		503-1-93. 13.91
Рук.бр.	Сидорова		Гараж на 15 грузовых автомобилей с открытой стоянкой
Гл.спец.	Питьев		
Рук.гр.	Пяткова		
Ведущ.	Белоглазова		Здание гаража — Стадия: РП; Лист: 7; Листов:
Привязан			Схема расположения элементов подземного хозяйства — Новосибирское арендное предприятие ГИПРОАВТОТРАНС
Инв. №			

Копировал

Формат А2

Альбом 2

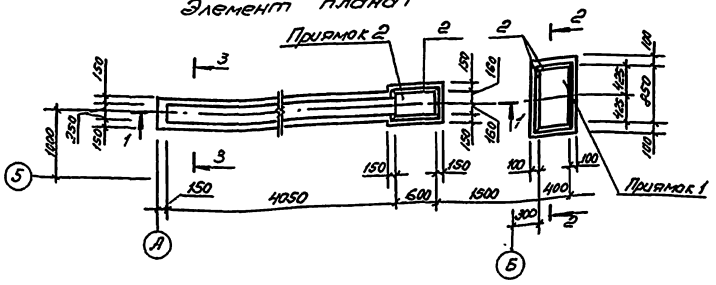
Элемент плана 1

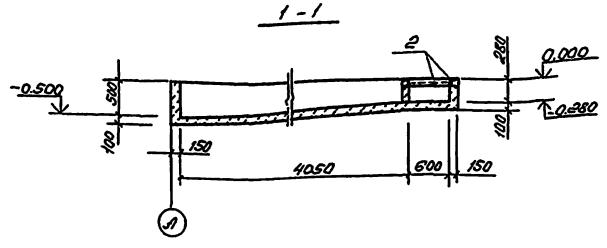
1 - 1

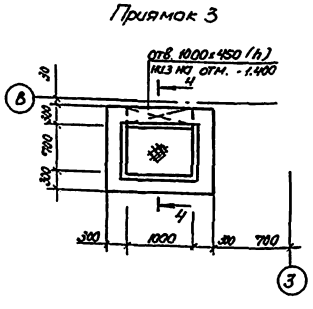
Приямок 3

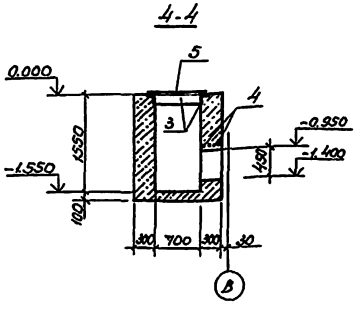
4-4

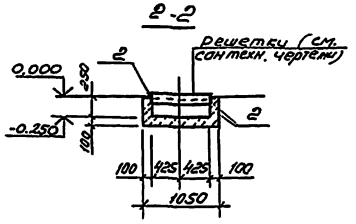
2-2

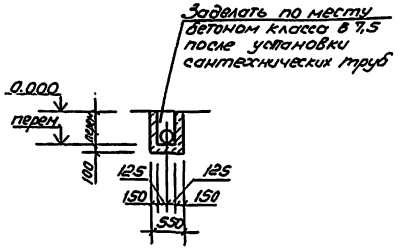
3 - 3

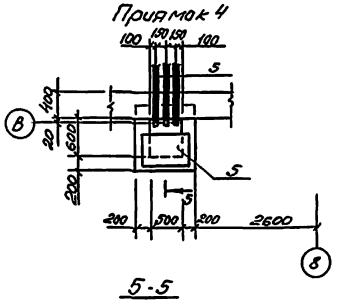
Приямок 4

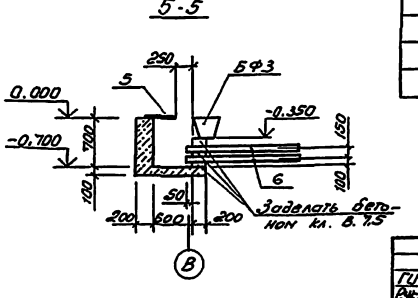
5-5

Спецификация на монолитные конструкции

Формат	Зона	Позиц.	Обозначение	Наименование	Кол.	Прим.
				Приямок 1 - шт. 1		
				Сборочные единицы		
				Изделие закладное		
		2	1.400-15 вып. 1	МН 553	2,9 м	
				Материалы:		
				Бетон класса В15 марки F50		0,14 м³
				Приямок 2 - шт. 1		
				Сборочные единицы		
				Изделие закладное		
		2	1.400-15 вып. 1	МН 553	1,9 м	
				Материалы		
				Бетон класса В15 марки F50		0,87 м³
				Приямок 3 - шт. 1		
				Сборочные единицы		
				Изделие закладное		
		3	1.400-15 вып. 1	МН 555	3,8 м	
		4		ф10А III ГОСТ 5781-82* ℓ=1400	5	0,86 кг
				Материалы:		
				Бетон класса В15 марки F50	2,2	м³
				Приямок 4		
				Материалы		
				Бетон класса В15 марки F50		0,4 м³
				ФОм 1 шт. 1		
				Материалы		
				Бетон класса В15 марки F50		0,42 м³
				ФОм 2 шт. 1		
				Материалы		
				Бетон класса В15 марки F50		0,24 м³
				Лючок Л1 шт. 1		
				Материалы:		
				Бетон класса В15 марки F50		0,1 м³

Ведомость расхода стали на элемент, кг

Марка элемента	Изделия закладные												Общий расход
	Арматура класса							Прокат марки				Всего	
	А-I,			А-III, 25ГЕС				ВСТ3пс6					
	ГОСТ 5781-82*							ГОСТ 8509-86					
	ф6		Итого	ф8	ф10		Итого	L60×5	L63×5		Итого		
Приямок 1				1,0			1,0	10,0			10,9	11,9	11,9
Приямок 2				0,6			0,6	7,2			7,2	7,8	7,8
Приямок 3	0,45		0,45	0,64	4,32		4,96		9,9		9,9	15,31	15,31

ГИП	Бетехтин		503-1-93.13.91 КЖ
Рук. бр.	Сидорова		Гараж на 15 грузовых автомобилей с открытой стоянкой
Гл. спец.	Питьев		
Рук. гр.	Пятков		Здание гаража — Стадия: РП; Лист: 8; Листов:
Вед. инж.	Белоглазова		Подземное хозяйство. Элемент плана 1. — Новосибирское арендное предприятие ГИПРОАВТОТРАНС

Привязан

Инв. №

Инв. № подл. | Подп. и дата | Взам. инв. № | Рук. сант. | Сумма

Копировал [подпись] Формат А2

Альбом 2

Водозаборная камера

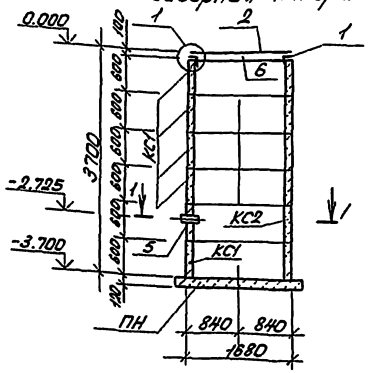

Приямок 5

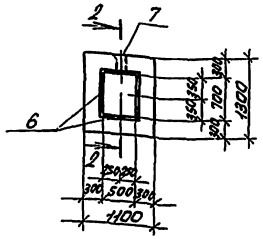

2-2

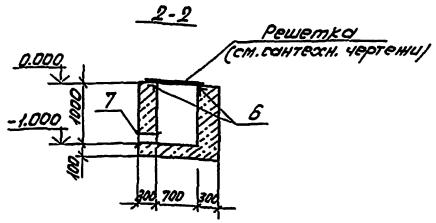

1-1

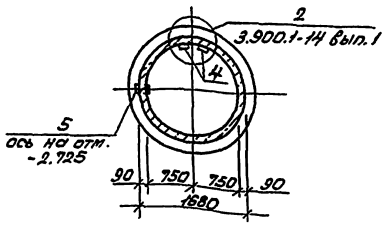

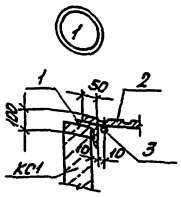

Спецификация на водозаборную камеру

Марка, поз.	Обозначение	Наименование	Кол. во	Масса ед. кг	Прим.
ПН	3.900.1-14 вып.1	Плита днища ПН15	1	950	
КС1	3.900.1-14 вып.1	Кольцо стеновое КС15,6	5	660	
КС2	3.900.1-14 вып.1	Кольцо стеновое КС15,6б	1	550	
1		L63×5, ГОСТ 8509-86, ℓ=5500	1	31,5	
2		Рифл.ст. δ=5мм. ГОСТ 8568-77*	2,6м²	110,0	
3		ф10А I, ГОСТ 5781-82*, ℓ=5000	1	3,2	
4	3.900.1-14 вып.1	Изделие закладное МН-1	12	0,8	
5		тр.150×4,5; ГОСТ 3262-75*, ℓ=150	1	2,7	

Спецификация на монолитные конструкции

Формат	Зона	Поз.	Обозначение	Наименование	Кол.	Прим.
				Приямок 5 - шт.1		
				Сборочные единицы		
				Изделие закладное		
		6	1.400-15 вып.1	МН 553	2,8м	
		7	5.900-2	Ду150 ℓ=300	1	
				Материалы		
				Бетон класса В15 марки F50	0,5	м³

Ведомость расхода стали на элемент, кг

Марка элемента	Изделия закладные																	Общий расход
	Арматура класса А III				Прокат марки Ст3 ПС6												Всего	
	ГОСТ 5781-82*				ГОСТ 8509-86				ГОСТ 103-76*			ГОСТ 10704-76			ГОСТ 2590-86			
	ф8			Итого	L50×5			Итого	-10		Итого	Тр.0 273×8		Итого	ф8	Итого		
Приямок 5	0,9			0,9	10,6			10,6	2,7		2,7	11,9		11,9	1,41	1,41	27,51	27,51

1. Кольца водозаборной камеры устанавливать на цементном растворе марки 200 с последующей проклейкой швов тиоколовой лентой на тиоколовом герметике АМ-0,5.
2. Наружные поверхности, соприкасающиеся с грунтом обмазать горячим битумом за 2 раза.

ГИП	Бетехтин		503-1-93.13.91 КЖ
Рук.бр.	Сидорова		Гараж на 15 грузовых автомобилей с открытой стоянкой
Гл.сп.	Питьев		
Рук.гр.	Пятково		Здание гаража
Вед.инж.	Белоглазова		Стадия: РП; Лист: 9; Листов:
Привязан			Подземное хозяйство, Водозаборная камера Приямок 5.
Инв. №			Новосибирское арендное предприятие ГИПРОАВТОТРАНС

Инв. № подл. | Подпись и дата | Взам. инв. №

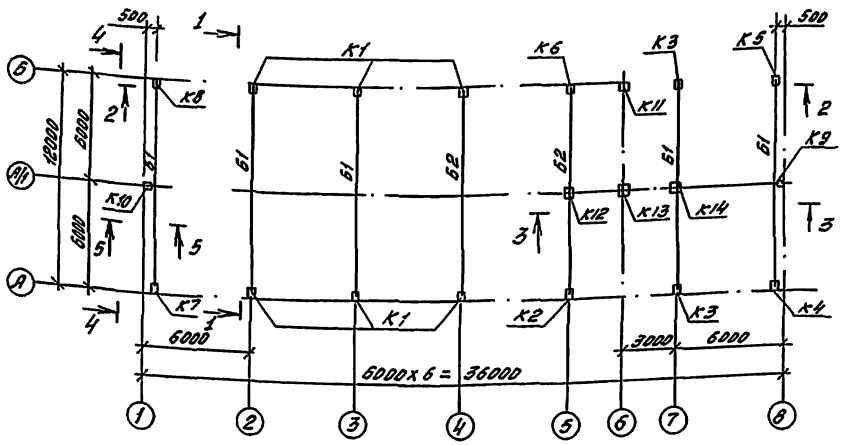

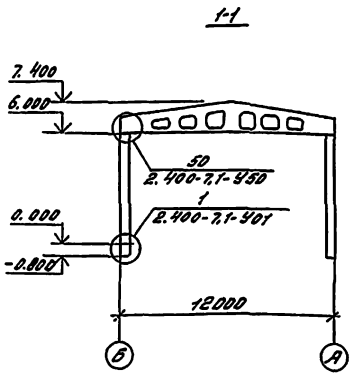

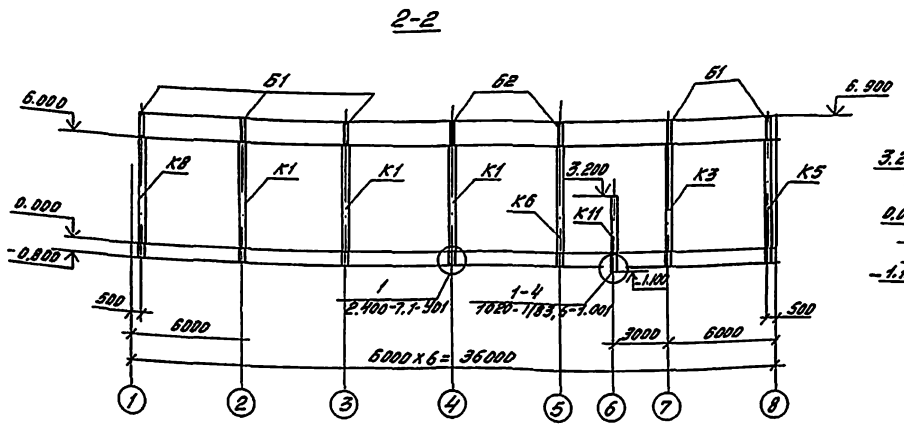

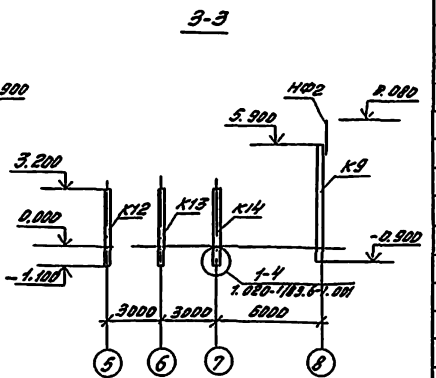

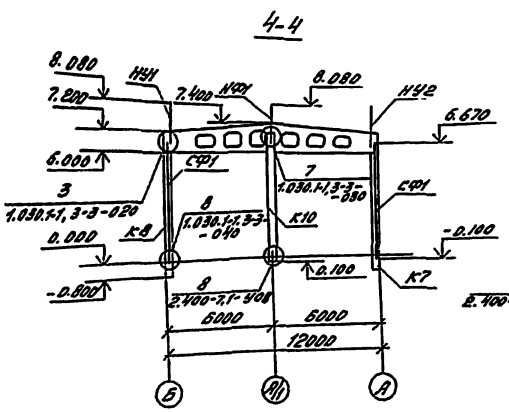

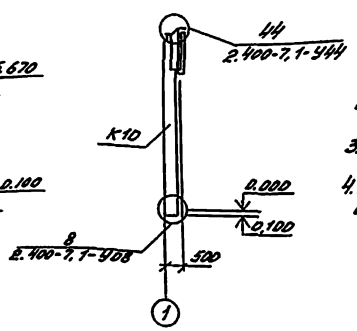

1. Монтаж конструкций производить в соответствии с указаниями СНиП 3.03.01-87 и примененных серий
2. Сварку производить электродами типа Э42 ГОСТ 9467-75
3. Монтажные швы приняты hw=8мм и выполняются после окончательной выверки конструкции
4. К балкам Б1, Б2 приварить соединительные изделия МС58, МС59 по серии 2.400-7.0-17

Спецификация к схеме расположения элементов каркаса

Марка поз.	Обозначение	Наименование	Кол. шт.	Масса ед. кг	Примечание
		Колонны			
К1	Т.П.503 КЖИ К...К4	1К60-3М2-1	6	2000	
К2	КЖИ К1...К4	1К60-4М2-2	1	2000	
К3	КЖИ К1...К4	1К60-4М2-3	2	2000	
К4	КЖИ К1...К4	1К60-4М2-4	1	2000	
К5	КЖИ К5...К9	1К60-4М2-5	1	2000	
К6	КЖИ К5...К9	1К60-4М2-6	1	2000	
К7	КЖИ К5...К9	1К60-3М2-7	1	2000	
К8	КЖИ К5...К9	1К60-3М2-8	1	2000	
К9	КЖИ К5...К9	1К60-4М2-1	1	2000	
К10	КЖИ К10...К14	6КФ73-2-1	1	2000	
К11	КЖИ К10...К14	1К64.33-1-1	1	1730	
К12	КЖИ К10...К14	1К64.33-1-2	1	1730	
К13	КЖИ К10...К14	1К64.33-1-3	1	1730	
К14	КЖИ К10...К14	1К64.33-1-4	1	1730	
		Балки			
Б1	КЖИ-2БДР12-6АIIIВт(Н)-1	2БДР12-6АIIIВт(Н)-1	5	5000	
Б2	КЖИ-2БДР12-6АIIIВт(Н)-2	2БДР12-6АIIIВт(Н)-2	2	5000	
		Стойки и насадки			
СФ1	1.030.1-1 в.4-2	СФ4	4	359,1	
НУ1	1.030.1-1 в.4-1	НУ5	2	37,2	
НУ2	1.030.1-1 в.4-1	НУ6	2	37,2	
НФ1	1.030.1-1 в.4-1	НФ4	1	35,2	
НФ2	503- КЖИ-НФ2	НФ2	1	95,7	
		Изделия соединительн			
4	1.030.1-1.4-1-240	Т24	16	1,7	
МС2	2.400-7.2-02	МС2	1	5,7	
МС33	2.400-7.2-12	МС33	2	4,2	
МС34	2.400-7.2-12	МС34	2	4,2	
МС46	2.400-7.2-16	МС46	1	22,0	
МС58	2.400-7.2-10	МС58	28	8,4	
МС59	2.400-7.2-10	МС59	14	15,54	
	ГОСТ5915-70*	Гайка М24	4		
	ГОСТ11371-78*	Шайба 24, 01, 05	2		
	ГОСТ7798-70*	Болт М12	8		
	ГОСТ5915-70*	Гайка М12	8		
	ГОСТ 11371-78*	Шайба М12	8		
МС52	2.400-7.2-19	МС52	14	1,6	
7	1.030.1-3-3	полоса 20×70 ГОСТ103-88 ℓ=70	2	0,8	

ГИП	Бетехтин	
Рук.бр.	Сидорова	
Гл.спец.	Питьев	
Рук.ер.	Пяткова	
Вед.инж.	Белоусова	

Привязан

Инв. №

503-1-93.13.91

Гараж на 15 грузовых автотобилей с открытой стоянкой

Здание гаража

Стадия	Лист	Листов
Р.П.	10	

Схема расположения элементов каркаса

Новосибирское арендное предприятие ГИПРОАВТОТРАНС

Инв. № подл. | Подпись и дата | Взам. инв.

Альбом 2

Схема расположения плит покрытия

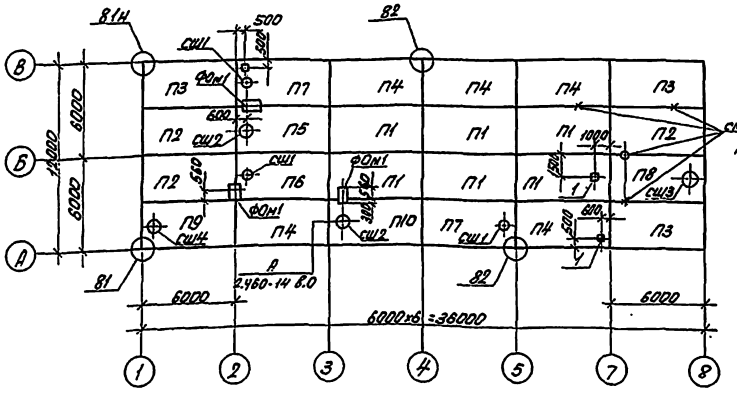

ФОм1

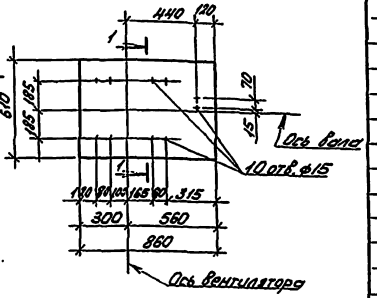

1-1

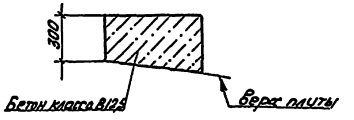

Схема расположения плит перекрытия

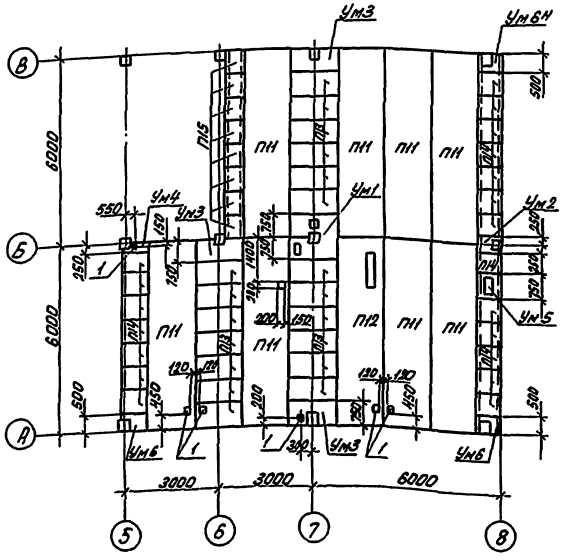

1. Швы между плитами заделать цементным раствором.
2. Узлы замаркированы по серии 2.400-7 в.1.
3. Развивку отверстий под болты оборудования в фундаментах уточнить после получения оборудования и выполнить методом сверления.
4. Отв.1 размером 100×100 пробить по месту.

Спецификация к схеме расположения плит покрытия и перекрытия

Марка поз.	Обозначение	Наименование	Кол.	Масса ед.кг	Примеч.
		Плиты покрытия и перекрытия			
П1	1.465.1-10/83 Вып.1	1ПГ3АIIIIIт-80ПФН-7Б П	6	3630	
П2	Альбом -КЖИ-П2	1ПГ3АIIIIIт-80ПФН-7Б П-1	3	3630	
П3	П3	1ПГ3АIIIIIт-80ПФН-7Б П-2	3	3630	
П4	П4	1ПГ3АIIIIIт-80ПФН-7Б П-3	5	3630	
П5	1.465.1-10/83 Вып.1	1ПВ2.НАIIIIт-80ПФН-7Б П	1	4000	
П6	1.465.1-10/83 Вып.1	1ПВ1.НАIIIIт-80ПФН-7Б П	1	4100	
П7	Альбом -КЖИ-П7	1ПВ1.НАIIIIт-80ПФН-7Б П-1	2	4100	
П8	П8	1ПВ10.НАIIIIт-80ПФН-7Б П-1	1	4240	
П9	П9	1ПВ2.НАIIIIт-80ПФН-7Б П-1	1	4000	
П10	П10	1ПВ2.НАIIIIт-80ПФН-7Б П-2	1	4000	
П11	1.449.1-2 Вып.1	2П1-2АIVт	8	1460	
П12	Альбом -КЖИ-П12	2П1-2АIVт-1	1	1460	
П13	3.006.1-2.87 Вып.2	П19-8	19	270	
П14	3.006.1-2.87 Вып.2	П5д-8Б	20	100	
П15	3.006.1-2.87 Вып.2	П4-15Б	8	110	
		Монолитный участок			
УМ1	лист 12	УМ1	1		
УМ2	лист 12	УМ2	1		
УМ3	лист 12	УМ3	3		
УМ4	лист 12	УМ4	1		
УМ5	лист 12	УМ5	1		
УМ6	лист 12	УМ6	2		
УМ6Н	лист 12	УМ6Н	1		
		Стаканы			
СШ1	1.494-24 Вып.1	СБ4Б-1	3	160	
СШ2	1.494-24 Вып.1	СБ7Б-1	2	330	
СШ3	1.494-24 Вып.1	СБ10Б-1	1	280	
СШ4	1.494-24 Вып.1	СБ7Б-3	1	340	
ФОм1	лист 11	Фундаменты ФОм1	3		Vб=0,8м³
МС1	2.460-14 Вып.0	Узловые соединительные МС1	28	0,4	

ГИП	Бегетин			503-1-93.13.91 КЖ	
Рук.гр	Гидорова			Гараж на 15 грузовых автомобилей с открытой стоянкой	
Гл.спец	Литвер				
Рук.гр	Пятковский			Здание гаража	Стадия: РП; Лист: 1; Листов:
Вед.инж	Соломахо				
Инж.	Чучмина			Схема расположения плит покрытия и перекрытия	Новосибирское отделение ГИПРОАВТОТРАНС

Привязан

Инв.№

Альбом 2

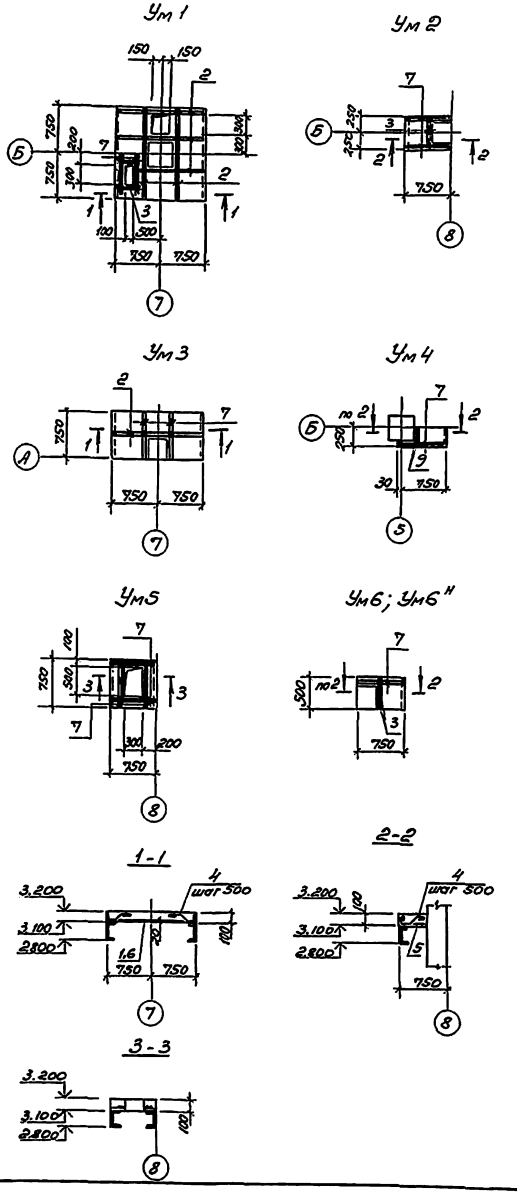

Спецификация на монолитные участки Ум1... Ум6

(начало)

Формат	Зона	Поз.	Обозначение	Наименование	Кол.	Прим.
				Ум 1		
				Сборочные единицы		
				Сетка арматурная		
		1	ГОСТ 23279-85	4с $\frac{6АIII-100}{6АIII-100}$ 145×145	1	
				Детали:		
		2		ф10АIII ГОСТ 5781-82* ℓ=1500	10	
		7		ф10АIII ГОСТ 5781-82* ℓ=750	4	
		3		ф10АIII ГОСТ 5781-82* ℓ=500	4	
		4		ф8АI ГОСТ 5781-82* ℓ=520	8	
				Материалы:		
				Бетон класса В15	0,2м³	
				Ум 2		
				Сборочные единицы		
				Сетка арматурная		
		5	ГОСТ 23279-85	4с $\frac{6АIII-100}{6АIII-100}$ 45×70	1	
				Детали:		
		3		ф10АIII ГОСТ 5781-82* ℓ=500	2	
		7		ф10АIII ГОСТ 5781-82* ℓ=750	4	
		4		ф8АI ГОСТ 5781-82* ℓ=520	2	
				Материалы:		
				Бетон класса В15	0,03	м³
				Ум 3		
				Сборочные единицы		
				Сетка арматурная		
		6	ГОСТ 23279-85	4с $\frac{6АIII-100}{6АIII-100}$ 70×145	1	
				Детали:		
		2		ф10АIII ГОСТ 5781-82* ℓ=1500	2	
		7		ф10АIII ГОСТ 5781-82* ℓ=750	4	
		4		ф8АI ГОСТ 5781-82* ℓ=520	4	
				Материалы:		
				Бетон класса В15	0,1м³	
				Ум 4		
				Сборочные единицы		
				Сетка арматурная		
		8	ГОСТ 23279-85	4с $\frac{6АIII-100}{6АIII-100}$ 20×70	1	
				Детали:		
		7		ф10АIII ГОСТ 5781-82* ℓ=750	2	
		9		ф10АIII ГОСТ 5781-82* ℓ=250	2	
				Материалы:		
				Бетон класса В15	0,01	м³

(окончание)

Формат	Зона	Поз.	Обозначение	Наименование	Кол.	Прим.
				Ум 5		
				Сборочные единицы		
				Сетка арматурная		
		10	ГОСТ 23279-85	4с $\frac{6АIII-100}{6АIII-100}$ 70×70	1	
				Детали:		
		7		ф10АIII ГОСТ 5781-82* ℓ=750	8	
		4		ф8АI ГОСТ 5781-82* ℓ=520	4	
				Материалы		
				Бетон класса В15	0,07	м³
				Ум6; Ум6"		
				Сборочные единицы		
				Сетка арматурная		
		5	ГОСТ 23279-85	4с $\frac{6АIII-100}{6АIII-100}$ 45×70	1	
				Детали:		
		3		ф10АIII ГОСТ 5781-82* ℓ=500	2	
		7		ф10АIII ГОСТ 5781-82* ℓ=750	2	
		4		ф8АI ГОСТ 5781-82* ℓ=520	4	
				Материалы:		
				Бетон класса В15	0,03	м³

Ведомость расхода стали на элемент, кг

Марка элемента	Изделия арматурные							Всего	Общий расход
	Арматура класса								
	АI Ст 3 пс			АIII 35 ГС					
	ГОСТ 5781-82*								
	ф8		Итого	ф6	ф10		Итого		
Ум 1	1,64		1,64	10,0	12,34		22,34	23,98	23,98
Ум 2	0,41		0,41	1,5	2,47		3,97	4,38	4,38
Ум 3	0,82		0,82	4,83	3,7		8,53	9,35	9,35
Ум 4				0,67	1,23		1,9	1,9	1,9
Ум 5	0,82		0,82	2,33	3,7		6,03	6,85	6,85
Ум 6; Ум 6"	0,82		0,82	1,5	1,54		3,04	3,86	3,86

Стержень поз. 4 приварить к металлическим балкам.

Ведомость деталей

Поз.	Эскиз
4	80 100 150

Привязан

Инв. №

ГИП	Бетехтин	
Рук. бр.	Сидорова	
Гл. спец.	Питьев	
Рук. гр.	Пяткова	
Вед. инж.	Белоглазова	
Инж.	Чучелина	

503-1-93.13.91 - КЖ

Гараж на 15 грузовых автомобилей с открытой стоянкой

Здание гаража

Стадия	Лист	Листов
РП	12	

Монолитные участки Ум1... Ум6

Новосибирское арендное предприятие ГИПРОАВТОТРАНС

Копировал

Формат А2

Инв. № подл. | Подп. и дата | Взам. инв. №

Схема расположения стеновых панелей по оси А

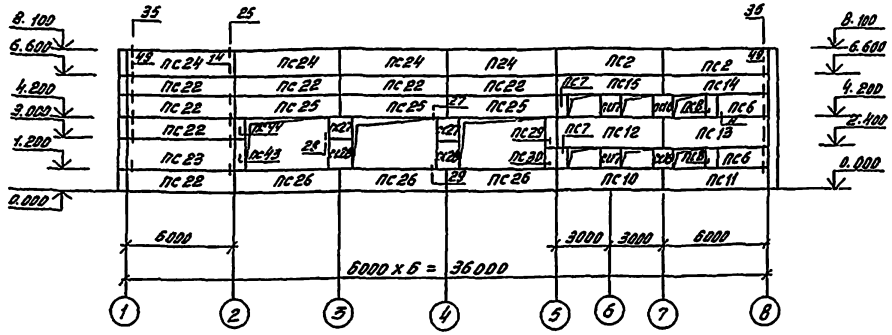

Схема расположения стеновых панелей по оси 1

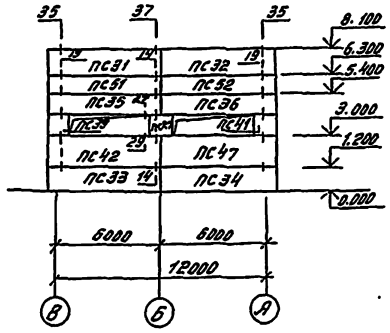

Схема расположения стеновых панелей по оси В

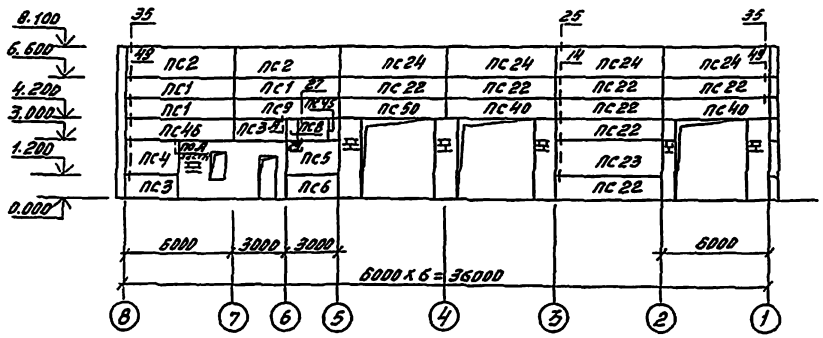

Схема расположения стеновых панелей по оси 8

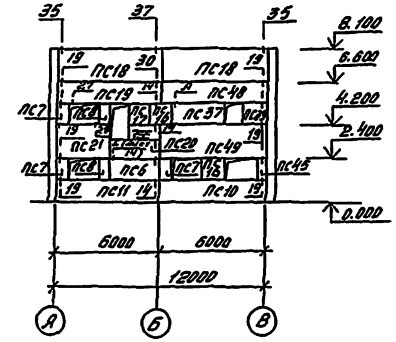

1. Узлы, кроме оговоренных, приняты по серии 1.030.1-1 вып.3-3.
2. Сварку металлических изделий производить электродами Э42 по ГОСТ 9467-75. Высота шва не более наименьшей толщины свариваемых элементов.
3. Кирпичную кладку выполнять до монтажа панелей
4. Спецификацию см. лист 14.

ГИП	Бетехтин		503-1-93.13.91 КЖС
Рук.бр.	Питьев		Гараж на 15 грузовых автомобилей с открытой стоянкой
Гл.спец.	Сидорова		
Рук.гр.	Пяткова		Здание гаража
Вед.инж.	Белоглазова		Стадия: РП; Лист: 13; Листов:
Инж.	Смельчакова		Схемы расположения стеновых панелей по осям А, В, 1, 8
Привязан			Новосибирское арендное предприятие ГИПРОАВТОТРАНС
Инв. №			Формат А2

Копировал

Инв.№ подл. | Подпись и дата | Взам. инв.№

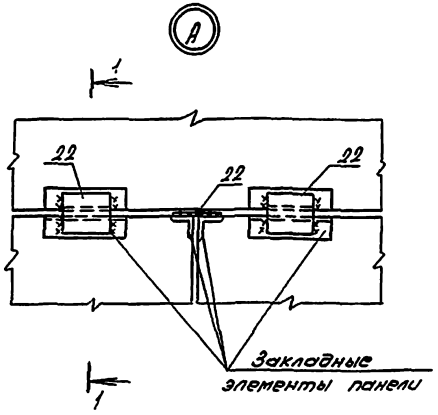

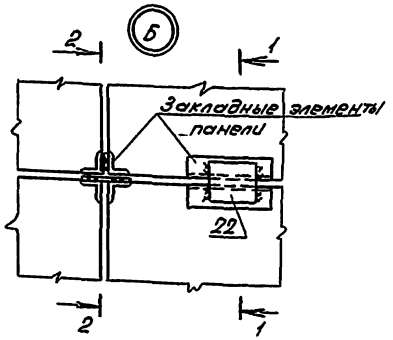

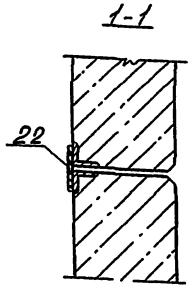

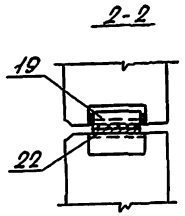

(окончание)

Марка, поз.	Обозначение	Наименование	Кол.	Масса ед, кг	Примечание
ПС33	1.030.1-1. 1-1 25-02	ПС63.5.12.3.0-6л-1.31	1	3440	
ПС34	1.030.1-1. 1-1. 25-02	ПС63.5.12.3.0-6л-2.31	1	3440	
ПС35	-ПС35...ПС37,ПС39	ПС63.5.12.3.0-6л-1.37.1	1	3440	
ПС36	-ПС35...ПС37,ПС39	ПС63.5.12.3.0-6л-2.37-1	1	3440	
ПС37	-ПС35...ПС37,ПС39	ПС30.12.4.0-6л-57-1	1	2100	
ПС38	1.030.1-1. 1-1 64-06	2ПС9,3.12.3.0-л-1.72	1	500	
ПС39	-ПС35...ПС35,ПС39	2ПС15.12.3.5-л-58-1	1	910	
ПС40	ПС40,ПС42,ПС45 -ПС26,ПС29,ПС30	ПС60.12.3.0-6л-37-2	2	3210	
ПС41	1.030.1-1,1-1. 64-06	2ПС9,3.12.3.0-л-2.72	1	500	
ПС42	ПС40,ПС42,ПС45 -ПС26,ПС29,ПС30	ПС63.5.18.3.0-6л-1.36-1	1	5130	
ПС43	1.030.1-1,1-1 59-02	2ПС6.18.3.0-л-60-2	1	460	
ПС44	1.030.1-1,1-1 58-02	2ПС6.12.3.0-л-60-3	1	310	
ПС45	ПС40,ПС42,ПС45 -ПС26,ПС29,ПС30	2ПС6.12.4.0-л-60-3	2	400	
ПС46	-ПС46,ПС47	ПС60.12.4.0-6л-37-5	1	4220	
ПС47	-ПС46,ПС47	ПС63.5.18.3.0-6л-2.36-1	1	5130	
ПС48	-ПС48,ПС49	ПС60.12.4.0-6л-37-6	1	4220	
ПС49	-ПС48,ПС49	ПС60.18.4.0-6л-38-3	1	6360	
ПС50	-ПС50	ПС60.12.3.0-6л-37-3	1	3210	
ПС51	1.030.1-1. 1-1 25	ПС63.5.9.3.0-6л-1.31	1	2540	
ПС52	1.030.1-1. 1-1 25	ПС63.5.9.3.0-6л-2.31	1	2540	
		Изделия соединительные			
Т3	1.030.1-1. 4-1-120	Т3	102	0,40	
Т5	1.030.1-1. 4-1-130	Т5	17	0,40	
Т8	1.030.1-1. 4-1-140	Т8	14	0,50	
Т19	1.030.1-1. 4-1-220-02	Т19	20	0,50	
поз.19		-8×80×140 ГОСТ 19903-74*	59	0,71	
поз.22		-8×140×140 ГОСТ 19903-74*	26	1,23	

Спецификация к схемам расположения стеновых панелей по осям А, В, 1, 8 (начало)

Марка, поз.	Обозначение	Наименование	Кол.	Масса ед, кг	Примечание
		Панели стеновые			
ПС1	1.030.1-1. 1-1 05-09	ПС60.12.4.0-6л-31	3	4220	
ПС2	1.030.1-1. 1-1 05-09	ПС60.12.4.0-6л-34	4	4220	
ПС3	503- -КЖИ-ПС3...ПС5	ПС30.12.4.0-6л-53-1	2	2100	
ПС4	-ПС3...ПС5	ПС30.18.4.0-6л-53-1	1	3170	
ПС5	-ПС3...ПС5	ПС30.18.4.0-6л-53-2	1	3170	
ПС6	-ПС6...ПС8,ПС43 ПС44	ПС30.12.4.0-6л-53-2	4	2100	
ПС7	-ПС6...ПС8,ПС43 ПС44	2ПС6.12.4.0-л-60-1	5	400	
ПС8	-ПС6...ПС8,ПС43 ПС44	2ПС6.12.4.0-л-60-2	5	400	
ПС9	-ПС9,ПС10	ПС60.12.4.0-6л-37-1	1	4220	
ПС10	-ПС9,ПС10	ПС60.12.4.0-6л-36-1	2	4220	
ПС11	-ПС11,ПС12	ПС60.12.4.0-6л-36-2	2	4220	
ПС12	-ПС11,ПС12	ПС60.18.4.0-6л-38-1	1	6360	
ПС13	-ПС13,ПС14	ПС60.18.4.0-6л-38-2	1	6360	
ПС14	-ПС13,ПС14	ПС60.12.4.0-6л-37-2	1	4220	
ПС15	-ПС15,ПС17	ПС60.12.4.0-6л-37-3	1	4220	
ПС16	1.030.1-1. 1-1 60-04	2ПС12.12.4.0-л-59	4	830	
ПС17	-ПС15,ПС17	2ПС12.12.4.0-л-59-1	3	830	
ПС18	1.030.1-1. 1-1 06-10	ПС60.15.4.0-6л-31	2	5290	
ПС19	-ПС19,ПС20	ПС60.12.4.0-6л-37-4	1	4220	
ПС20	-ПС19.ПС20	ПС30.9.4.0-6л-53-1	1	1570	
ПС21	-ПС21.ПС25	ПС30.18.4.0-6л-56-1	1	4220	
ПС22	1.030.1-1. 1-1. 05-07	ПС60.12.3.0-6л-31	14	3210	
ПС23	1.030.1-1. 1-1 07-08	ПС60.18.3.0-6л-31	2	4840	
ПС24	1.030.1-1. 1-1 06-08	ПС60.15.3.0-6л-34	8	4020	
ПС25	-ПС21. ПС25	ПС60.12.3.0-6л-37-1	3	3170	
ПС26	ПС40,ПС42,ПС45 -ПС26,ПС28,ПС30	ПС60.12.3.0-6л-36-1	3	3210	
ПС27	1.030.1-1. 1-1 60-02	2ПС12.12.3.0-л-59	3	630	
ПС28	1.030.1-1. 1-1 61-02	2ПС12.18.3.0-л-59	2	940	
ПС29	ПС40,ПС42,ПС45 -ПС26,ПС29,ПС30	2ПС6.18.3.0-л-60-1	1	460	
ПС30	ПС40,ПС42,ПС45 -ПС20,ПС29,ПС30	2ПС6.12.3.0-л-60	1	310	
ПС31	1.030.1-1. 1-1 25-04	ПС63.5.18.3.0-6л-1.34	1	5130	
ПС32	1.030.1-1. 1-1 25-04	ПС63.5.18.3.0-6л-2.34	1	5130	

1. Общие примечания см. лист 13.

Альбом 2

ГИП	Бетехтин		503-1-93.13.9 КЖ
Рук.бр.	Сидорова		Гараж на 15 грузовых автомобилей с открытой стоянкой
Гл.спец.	Питьев		
Рук.гр.	Пяткова		Здание гаража — Стадия: РП; Лист: 14; Листов:
Ведущ.	Белоглазова		
Инжен.	Смельчакова		Узлы А, Б. Спецификация — Новосибирское арендное предприятие ГИПРОАВТОТРАНС

Привязан

Инв. №

Альбом 2

Схема расположения элементов лестницы в осях В-Б

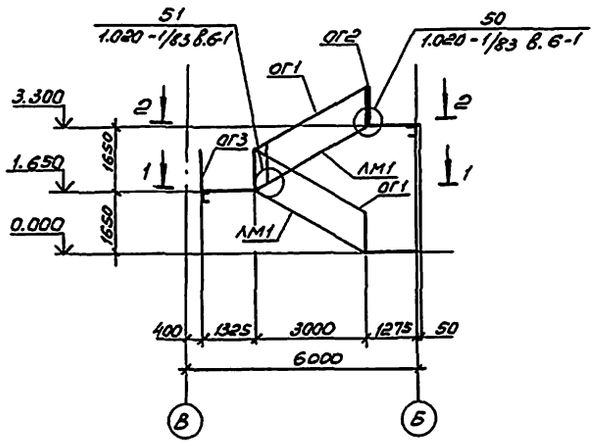

1-1

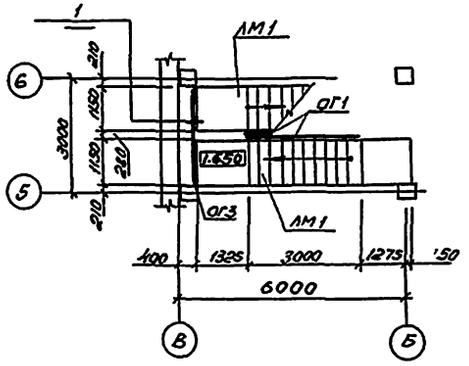

2-2

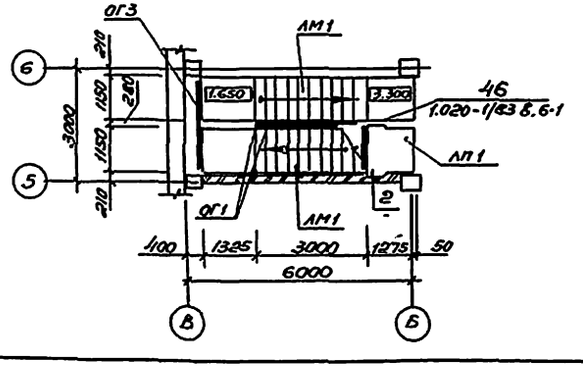

Схема расположения проступей по лестничным маршам

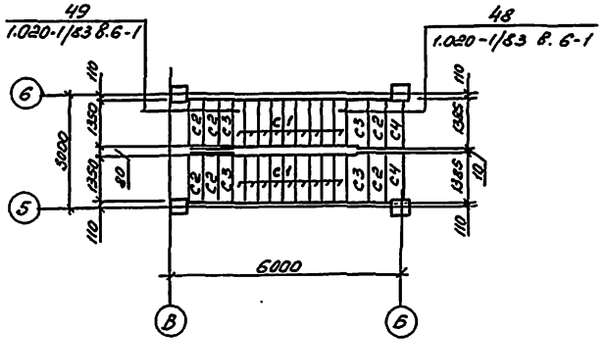

1

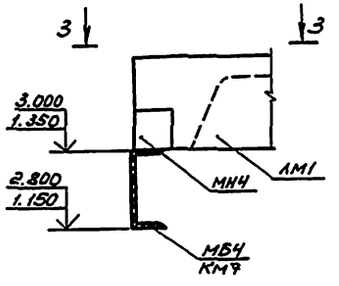

2

3-3

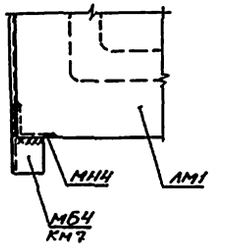

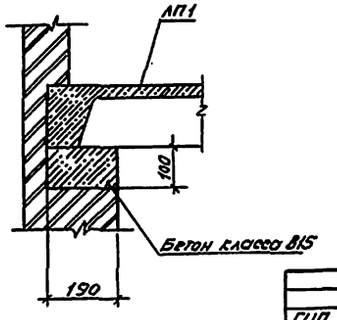

Спецификация к схеме расположения элементов лестницы

Марка, поз.	Обозначение	Наименование	Кол	Масса ед, кг	Примечание
		Лестничный марш			
ЛМ1	1.050.1-2 вып.1	ЛМП57.11.17-5	2	2400	
		Лестничная площадка			
ЛП1	1.050.1-2 вып.1	ЛПП14.13В	1	600	
		Накладные проступи			
С1	1.050.1-2 вып.1	1АН13.3	20	50	
С2	1.050.1-2 вып.1	2АН14.5	6	70	
С3	1.050.1-2 вып.1	2АН14.3В	4	40	
С4	1.050.1-2 вып.1	2АН12.5	2	60	
		Изделия соединительные			
МС34	6.100.060.105	Полоса 6х100 ГОСТ 103-76* / Вст3пс ГОСТ 535-88	8	0,5	
МС33	12.20.060.100	Полоса 12х20 ГОСТ 103-76* / Вст3пс ГОСТ 535-88	3	0,19	
МС32	125.80.10.080.60	Уголок 125х80х10 ГОСТ 8510-86* / Ст3кп ГОСТ 535-88	1	0,93	

1. Монтаж лестничных маршей вести в соответствии с серией 1.050.1-2 вып.1 и СНиП 3.03.01-87
2. Лестницу монтировать до монтажа перегородки
3. Спецификацию на ограждения см. лист КМ9
4. Расход бетона кл В15 на узел 2 - 0,03 м³.

ГИП	Бетехтин		503-1-93.13.9.	
Рук. бр.	Сидорова		Гараж на 15 грузовых автомобилей с открытой стоянкой	
Гл. спец.	Литьева		Здание гаража	Стадия: РП; Лист: 15; Листов:
Рук. гр.	Пяткова		Схема расположения элементов лестницы в осях Б-В	Новосибирское отделение предприятия ГИПРОАВТОТРАНС
Вед. инж.	Брагласова			

Привязан

Инв. №

Копировал

Формат А2

Схема расположения стойки СК1

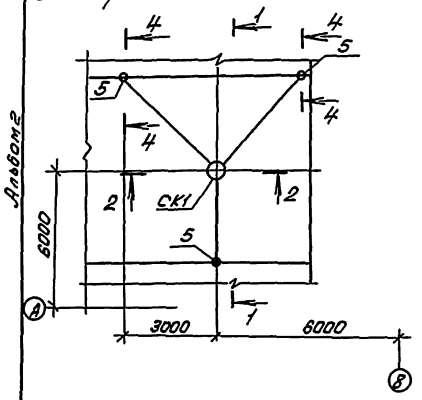

1-1

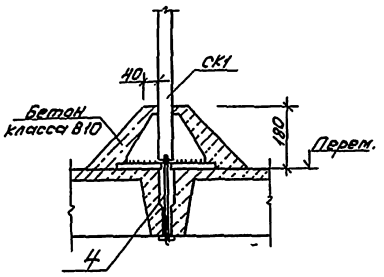

Поз.5

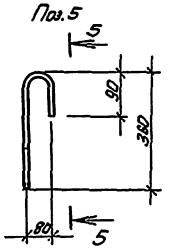

5-5

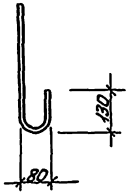

2-2

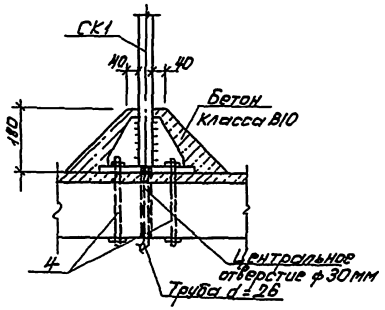

СК1

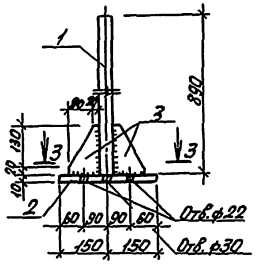

3-3

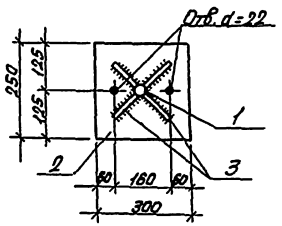

4-4

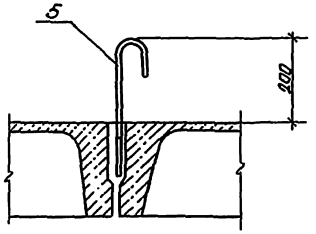

Спецификация к схеме расположения стойки СК1

Марка поз.	Обозначение	Наименование	Кол	Масса ед.кг	Прим.
		Трубостойка СК1			
1	Без черт.	Тр.ф76х5 ГОСТ10704-76* / Ст3 кп3-1 ГОСТ535-88			
		ℓ=890	1	7,796	
2	Без черт.	-10х250 ГОСТ 82-70* / Ст3 кп3-1 ГОСТ535-88 ℓ=300	1	5,89	
3	Без черт.	-8х100 ГОСТ 82-70* / Ст3 кп3-1 ГОСТ535-88 ℓ=150	4	0,5	
4	ГОСТ7798-70*	Болт М20	2	0,8	
5		ф14АТ ГОСТ5781-82* ℓ=740	3	0,9	
		Материалы:			
		Бетон класса В10		0,04м³	

Сварку производить электродами 942 по ГОСТ 9467-75.* Высота сварного шва hш=5мм.

ГИП	Бетехтин		503-1-93.13.91	
Рук.бр.	Сидорова		Гараж на 15 грузовых автомобилей с закрытой с стоянкой	
Гл.спец.	Пытьев			
Рук.гр.	Пяткова		Здание гаража	Стадия: РП; Лист: 16; Листов:
Инж.	Белоглазова			
Привязан			Схема расположения стойки СК1	Новосибирское арендное предприятие ГИПРОАВТОТРАНС
Инв.№				

Инв.№ подл. | Подпись и дата | Взам.инв.№

Ведомость рабочих чертежей основного комплекта км

Лист	Наименование	Примечание
1	Общие данные (начало)	
2	Общие данные (продолжение)	
3	Общие данные (продолжение)	
4	Общие данные (продолжение)	
5	Общие данные (окончание)	
6	Схема расположения путей подвесного крана и ворот	
7	Схема расположения металлических балок перекрытия	
8	Схема расположения лестницы М1	

(окончание)

Обозначение	Наименование	Примечание
1.450.3-6 вып.0,1	Лестницы, площадки, стремянки и ограждения стальные производственных зданий промышленных предприятий.	
1.435.9-17 вып.0,1	Ворота распашные	

Ведомость ссылочных и прилагаемых документов (начало)

Обозначение	Наименование	Примечание
1.020-1/83 вып. 7-1	Конструкции каркаса межвидового применения для многоэтажных общественных зданий, производственных и вспомогательных зданий промышленных предприятий.	
1.050.1-2 вып. 2	Сборные железобетонные марши, площадки и проступи для многоэтажных общественных зданий, производственных и вспомогательных зданий промышленных предприятий	
1.426.2-6 вып.1	Балки подвесного транспорта	
1.438.1-3 вып.1	Балки обвязочные железобетонные для зданий промышленных предприятий	

Общие указания:

1. За относительную отметку 0.000 принят уровень чистого пола соответствующий абсолютной отметке ▭
2. При расчете и подборе конструкций учтены следующие нагрузки:
   - нормативное значение веса снегового покрова для IV района - 1,5 кПа (150 кгс/м²)
   - нормативное значение ветрового давления для III района - 0,38 кПа (38 кгс/м²).
   - расчетная температура наружного воздуха минус 40С.
   - расчетная сейсмичность не более 6 баллов.
3. Проектирование стальных конструкций выполнено в соответствии с требованиями СНиП II-23-81.
4. Конструкции сварные. Сварку производить электродами типа Э-42А по ГОСТ 9467-75*
   Монтаж конструкций производить на болтах нормальной точности и на сварке.
   Болты плотно затянуть и нарезку расчеканить.
5. Все стальные конструкции прогрунтовать на заводе-изготовителе с последующей окраской масляной краской за 2 раза.
6. Монтаж конструкций производить в соответствии со СНиП 3.03.01-87.

Типовой проект разработан в соответствии с действующими нормами и правилами и предусматривает мероприятия, обеспечивающие пожарную безопасность при эксплуатации здания.
Главный инженер проекта /Бетехтин В.Ф./

Инв. № подл.	Подпись и дата	Взам. инв. №		

Привязан

Инв. №

ГИП	Бетехтин	
Рук. бр.	Сидорова	
Гл. спец.	Питьев	
Рук. гр.	Пяткова	
Вед. инж.	Белоглазова	
Инж.	Чичелина	

503-1-93.13.91 км

Гараж на 15 грузовых автомобилей с открытой стоянкой

Здание гаража	Стадия	Лист	Листов
	РП	1	8

Общие данные (начало)

Новосибирское арендное предприятие ГИПРОАВТОТРАНС

Копировал

Формат 02

Альбом 8

Вид профиля и ГОСТ, ТУ	Марка металла и ГОСТ	Обозначение и размер профиля мм	№ п.п.	Код: Марки металла	Код: Вида профиля	Код: Размера профиля	Количество, шт.	Длина, мм	Масса металла по элементам конструкции. Код элемента конструкций: 526135 (Луги подвесного крана)	526233 (Балки перекрытия)	526332 (Стойки и балки каркаса)				Общая масса, т	Масса потребности в металле по кварталам (заполняется заготовителем): I	II	III	IV	Заполняется ВЦ
1	2	3	4	5	6	7	8	9												
Двутавры стальные горячекатаные с параллельными гранями полок ГОСТ 26020-83	С345-3 ГОСТ27772-88	I40Ш1	1							1,019					1,019					
		I30Ш3	2							1,1					1,1					
		I30Ш1	3							0,142					0,142					
			4																	
	Итого:		5	087019						2,261					2,261					
Всего профиля:			6		092505					2,261					2,261					
Балки двутавровые для монорельсов ГОСТ 19425-74*	С345-3 ГОСТ27772-88	I30М	7						0,653											
	Итого:		8	087010					0,653						0,653					
Всего профиля:			9		092500				0,653						0,653					
Сталь горячекатаная Балки двутавровые ГОСТ 8239-89	С275 ГОСТ27772-88	I16	10								0,198				0,198					
	Итого:		11	087020							0,198				0,198					
Всего профиля:			12		092500						0,198				0,198					
Сталь горячекатаная Швеллеры ГОСТ 8240-89	С345-3 ГОСТ27772-88	[20	13							0,103					0,103					
		[16	14								0,102									
	Итого:		15	087019						0,103	0,102				0,103					
	С255 ГОСТ27772-88	[30	16							2,436					2,436					
	Итого:		17	087019						2,436					2,436					
Всего профиля:			18		092500					2,539	0,102				2,641					
Сталь прокатная угловая равнополочная ГОСТ 8509-86	С255 ГОСТ27772-88	L50х5	19						0,009						0,009					
		L100х7	20						0,006						0,006					
	Итого:		21	087019					0,015						0,015					
Всего профиля			22		093100				0,015						0,015					
Швеллеры стальные гнутые равнополочные ГОСТ 8278-83*	С255 ГОСТ27772-88	[80х50х4	23						0,062						0,062					
	Итого:		24	087019					0,062						0,062					
Всего профиля:			25		112100				0,062						0,062					

Инв. № подл. | Подп. и дата | Взам. инв. №

Привязан

Инв. №

ГИП	Бетехтин		503-1-93.13.91 - КМ
Рук. бр.	Кидорово		Гараж на 15 грузовых автомобилей с открытой стоянкой
Гл. спец.	Питьёв		
Рис. гр.	Патрова		Здание гаража — Стадия: РП; Лист: 2; Листов:
Вед. инж.	Белоглазов		
Инж.	Чучемило		Общие данные (продолжение) — Новосибирское отделение предприятия ГИПРОАВТОТРАНС

Копировал

Формат А2

Альбом 2

Вид профиля и ГОСТ, ТУ	Марка металла и ГОСТ	Обозначение и размер профиля, мм	№ п.п.	Код: Марки металла	Код: Вида профиля	Код: Размера профиля	Количество шт.	Длина, мм	Масса металла по элементам конструкции: Пути подвесные однобалочные, Балки перекрытий, Трубы, Стойки и балки каркаса	Итого кг	Масса потребности в металле по кварталам (заполняется изготовителем): I	II	III	IV	Заполняется ГАЗ
									Код элемента конструкций: 526235	526239	526391						
1	2	3	4	5	6	7	8	9									
Сталь листовая горячекатаная ГОСТ 19903-74*	С345-3 ГОСТ 27772-88	-δ=8	26						0,045			0,045					
		-δ=10	27							0,105		0,105					
		-δ=12	28							0,299		0,299					
		-δ=14	29						0,096			0,096					
		-δ=16	30							0,084		0,084					
	Итого:		31	087019					0,141	0,488		0,629					
	С255 ГОСТ 27772-88	-δ=14	32								0,033	0,033					
		-δ=20	33								0,057	0,057					
	Итого:		34	087019							0,09	0,09					
Всего профиля:			35		087100				0,141	0,488	0,09	0,719					
Всего масса металла:			36						0,871	5,288	0,39	6,549					
Лестницы, площадки, ограждения	лист 4		37									0,491					
Ворота	лист 6		38									2,055					
Итого масса металла:			39									9,095					
В том числе по маркам:	С255		40	087019					0,077	2,436	0,09	2,603					
	С275		41	087020							0,198	0,198					
	С345-3		42	087010					1,658	2,852	0,102	4,612					
Масса поставки элементов по кварталам (заполняется заказчиком)		I															
		II															
		III															
		IV															

Привязан

Инв. №

ГИП	Белостоцкий		503-1-93.13.91 КМ
Рук. бр.	Сидоров		Гараж на 15 грузовых автомобилей с открытой стоянкой
Гл. спец.	Литвин		
Рук. гр.	Пяткова		Здание гаража — Стадия: РП; Лист: 3; Листов:
Контр.	Емельянова		Общие данные (продолжение) — Новосибирское проектное предприятие Гипроавтотранс
Инж.	Чуйкина		

Копировал Свистунова Формат А2

Вид профиля и ГОСТ, ТУ	Марка металла и ГОСТ	Обозначение и размер профиля мм	№ пп	Код: Марки металла	Код: Вида профиля	Код: Размера профиля	Количество, шт.	Длина, мм	Масса металла по элементам конструкций: Лестничные марши	Площадки	Ограждения				Общая масса, т	Масса потребности в металле по кварталам (заполняется изготовителем): I	II	III	IV	Заполняется ВЦ
									Код элемента конструкций											
1	2	3	4	5	6	7	8	9	526392	526392	526392									
Сталь листовая горячекатанная ГОСТ 19903-74*	С 235 ГОСТ 27772-88	-δ=4	1								0,037				0,037					
		-δ=20	2								0,079				0,079					
	Итого:		3	087016							0,116				0,116					
	С 255 ГОСТ 27772-88	-δ=3	4							0,005					0,005					
		-δ=6	5						0,002	0,002					0,004					
	Итого:		6	087019					0,002	0,007					0,009					
Всего профиля:			7		097100				0,002	0,007	0,116				0,125					
Швеллеры стальные гнутые равнополочные ГОСТ 8278-83*	С 255 ГОСТ 27772-88	[160×50×4	8						0,076						0,076					
		[100×50×3	9							0,032					0,032					
	Итого:		10	087019					0,076	0,032					0,108					
Всего профиля:			11		112100				0,076	0,032					0,108					
Швеллеры стальные гнутые неравнополочные ГОСТ 8281-80*	С 255 ГОСТ 27772-88	[50×40×12×2,5	12								0,053				0,053					
	Итого:		13	087019							0,053				0,053					
Всего профиля:			14		112100						0,053				0,053					
Профили гнутые корытные равнополочные ГОСТ 8283-77*	С 255 ГОСТ 27772-88	[90×30×22×2	15								0,013				0,013					
		[32×20×17×2	16								0,021				0,021					
	Итого:		17	087019							0,034				0,034					
Всего профиля:			18		112100						0,034				0,034					
Уголки стальные гнутые равнополочные ГОСТ 19771-74*	С 255 ГОСТ 27772-88	L70×4	19						0,004	0,013					0,017					
	Итого:		20	087019					0,004	0,013					0,017					
Всего профиля:			21		112100				0,004	0,013					0,017					
Сталь горячекатанная круглая ГОСТ 2590-80	С 235 ГОСТ 27772-88	В-8	22								0,024				0,024					
	Итого:		23	087016							0,024				0,024					
Всего профиля:			24		093300						0,024				0,024					
Профиль ГС-280 ТУ-14-2-815-88	С 255 ГОСТ 27772-88	ГС-280	25						0,072						0,072					
	Итого:		26	087019					0,072						0,072					
Всего профиля:			27		097100				0,072						0,072					

Альбом 2

Взам. Инв.

Подп. и дата

Инв. № подл.

ГИП	Бетехтин	
Рук. бр.	Сидорова	
Гл. спец.	Питьев	
Рук. гр.	Пяткова	
Вед. инж.	Белоглазова	
Инж.	Чучелина	

Привязан

Инв. №

503-1-93.13.91 - КМ

Гараж на 15 грузовых автомобилей с открытой стоянкой

Здание гаража

Стадия	Лист	Листов
РП	4	

Общие данные (продолжение)

Новосибирское арендное предприятие ГИПРОАВТОТРАНС

Копировал

Формат А2

Альбом 2

Вид профиля ГОСТ, ТУ	Марка металла и ГОСТ	Обозначение и размер профиля мм	№ п.п	Код: Марки металла	Код: Вида профиля	Код: Размера профиля	Количество, шт.	Длина, мм	Масса металла по элементам конструкции: Лестничные марши	Площадки	Ограждения				Общая масса, т	Масса потребности в металле по кварталам (заполняется изготовителем): I	II	III	IV	Заполняется ВЦ
									Код элемента конструкций											
1	2	3	4	5	6	7	8	9	526392	526392	526392									
Профиль ГЛЗ-150 ТУ-14-2-814-88	С255 ГОСТ 27772-88	ГЛЗ-150	28						0,001	0,057					0,058					
	Итого:		29	087019					0,001	0,057					0,058					
Всего профиля:			30		097100				0,001	0,057					0,058					
Всего масса металла:			31						0,155	0,109	0,227				0,491					
В том числе по маркам	С235 ГОСТ 27772-88		32	087016							0,14				0,14					
			33	087019					0,155	0,109	0,087				0,451					
	С265 ГОСТ 27772-88		34	[illegible]					0,082	[illegible]	[illegible]				0,082					
			[illegible]	[illegible]					[illegible]	[illegible]					[illegible]					
Масса поставки элементов по кварталам (заполняется заказчиком)		I																		
		II																		
		III																		
		IV																		

Ведомость металлоконструкций по видам профилей

Наименование конструкций по номенклатуре Прейскуранта N01-09	Позиции по прейскуранту N01-09	№ п.п	Код конструкции	Масса конструкций, т: Всего стали, повышенной и высокой пр.	По видам профилей стали: Балки, швеллеры	Крупносортная сталь	Среднесортная сталь	Мелкосортная сталь	Толстолистовая сталь	Универсальная сталь	Тонколистовая сталь	Гнутые и гнутосварные	Трубы	Прочие	Всего	Количество, шт.	Серия типовых конструкций
1	2	3	4	5	6	7	8	9	10	11	12	13	14	15	16	17	18
Типовые конструкции																	
Ворота															2,055		1.435.9-17 в.1
Лестницы, площадки, ограждения			526392					0,024	0,12		0,005	0,212		0,13	0,491		1.450.3-6 в.1
Нетиповые конструкции																	
Пути подвесного крана			526235		0,672	0,015			0,145			0,063			0,903		1.426.2-6 в.1
Балки перекрытия			526233		4,944				0,502						5,5		
Стойки и балки лестниц			526392		0,309				0,092						0,405		
Итого:					5,925	0,015		0,024	0,859		0,005	0,275		0,13	9,354		
Контрольная сумма:																	

ГИП	Бетехтин		
Рук. бр.	Гдорова		
Гл. спец.	Питьев		
Рук. гр.	Пяткова		
Вед. инж.	Белоглазова		
Инж.	Чучелина		

Привязан

Инв. №

503-1-93.13.91 КМ

Гараж на 15 грузовых автомобилей с открытой стоянкой

Задание гаража

Стадия	Лист	Листов
РП	5	

Общие данные (окончание)

Новосибирское арендное предприятие ГИПРОАВТОТРАНС

Инв. № подл. | Подпись и дата | Взам. инв. №

Альбом 2

Схема расположения путей подвесного крана

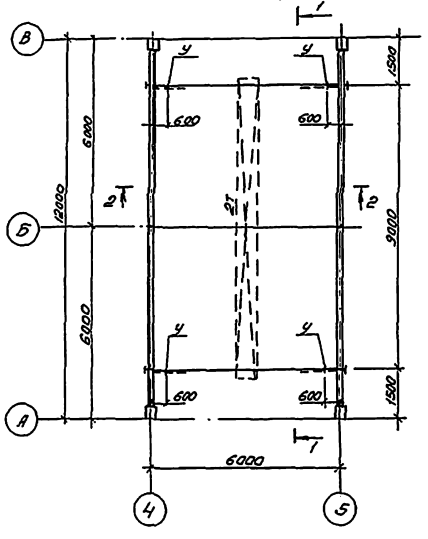

1-1

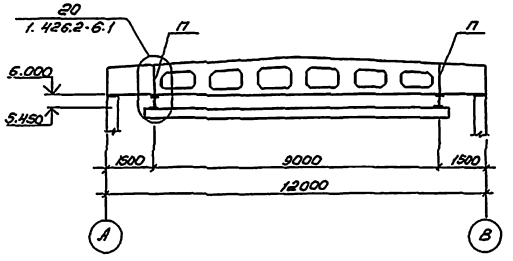

2-2

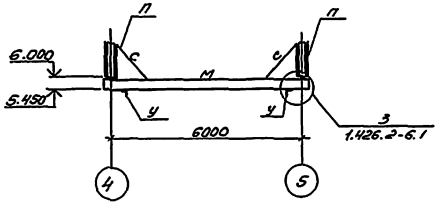

Ведомость элементов

Марка	Сечение: Эскиз	Поз.	Сечение: Состав	Опорные усилия: M, тсм	N, тс	Q, тс	Группа конструк.	Марка металла	Примечание
М	I		I 30М			3,5	1	С345-3	
П	][		][80×50×4	0,1	4,1		3	С345-3	
	—		-δ=14				3	С345-3	
	—		-δ=8				3	С345-3	
С	L		L 63×5	по гибкости			3	С345-3	
У	сечение и конструкцию см. 1.426.2-6.1, 49КМ						4	С255	
			Ворота						
В1	1.435.9-17 Вып.1		ВР42×42-Т (3шт)				4	С235	

1. Подкрановые пути крепить на болтах нормальной точности по ГОСТ 15589-70*, $d_{болта}$ = 12 мм
2. Сварку производить электродами Э-42А по ГОСТ 9467-75* Высота сварных швов $h_ш$ = 6 мм.
3. Все стальные элементы, кромеездовых поверхностей, окрасить масляной краской за 2 раза.

Схема расположения ворот

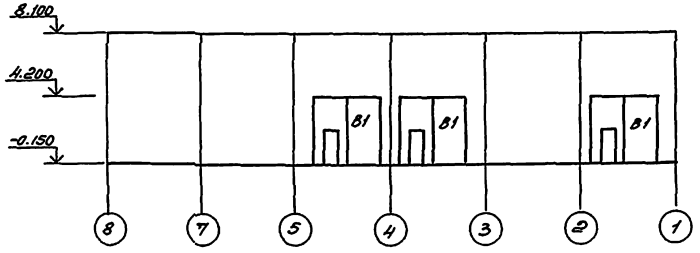

Инв.№ подл. | Подп. и дата | Взам.инв.№ | Инв.№ дубл. | Подп. и дата

ГИП	Бетехтин		503-1-93.13.91 -КМ	
Рук.гр.	Сидорова		Гараж на 15 грузовых автомобилей с открытой стоянкой	
Гл.спец.	Пильев		Здание гаража	Стадия: РП; Лист: 6; Листов:
Рук.гр.	Тяткова		Схема расположения путей подвесного крана и ворот	Новосибирское отделение предприятия ГИПРОАВТОТРАНС
Вед.инж.	Вологдина			
Инж.	Чучелина			

Привязан

Инв. №

Копировал

Формат А2

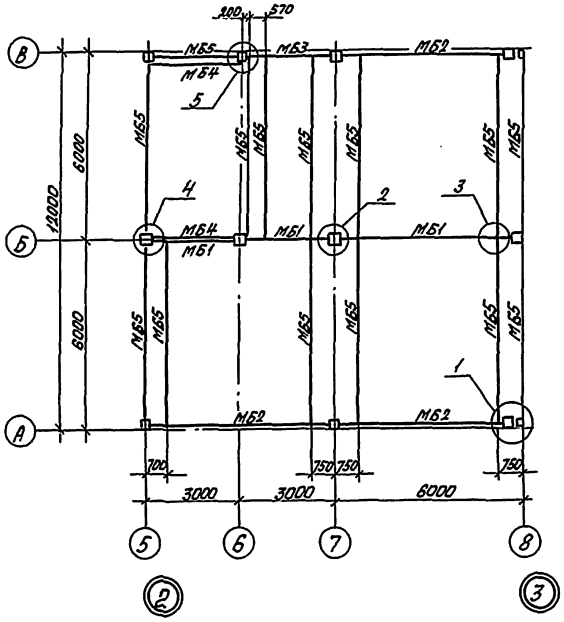

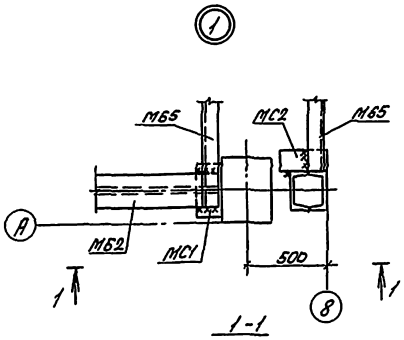

1-1

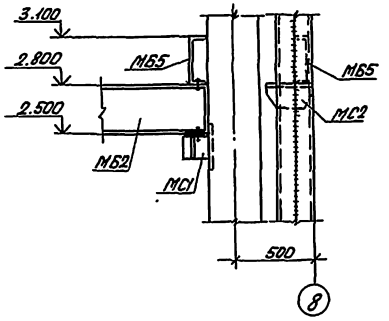

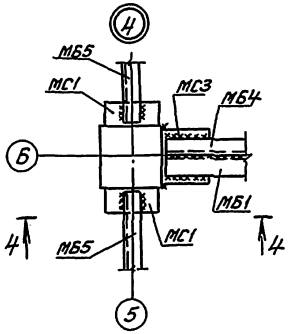

4-4

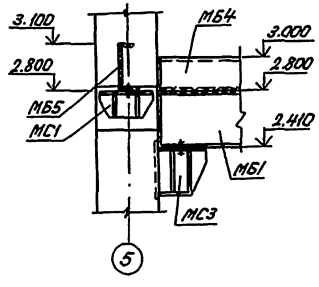

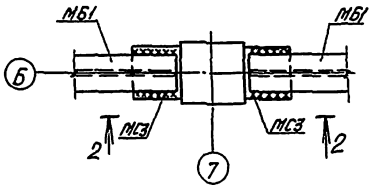

2-2

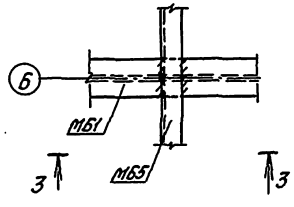

3-3

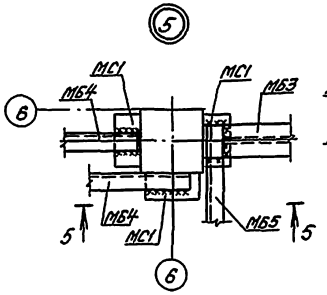

5-5

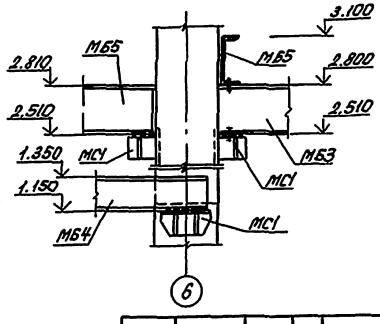

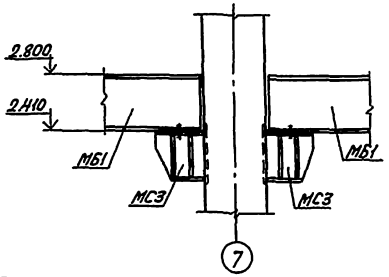

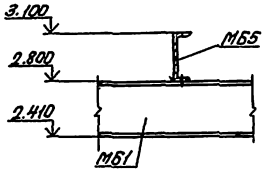

Ведомость элементов

Марка	Сечение: Эскиз	Поз.	Состав	Опорные усилия: M, тсм	N, тс	Q, тс	Группа конструк.	Марка металла	Примечание
МБ1	I		I 40Ш1	19,61		14,52	2	С345-3	
МБ2	I		I 30Ш3	11,94		8,8	2	С345-3	
МБ3	I		I 30Ш1	2,76		4,25	2	С345-3	
МБ4	[		[20	Конструктивно			2	С345-3	
МБ5	[		[30	3,82		2,6	2	С255	
МС1	1.020-1/83 Вып.7-1 МС28 (15шт.)						2	С345-3	
МС2	1.020-1/83 Вып.7-1 МС27 (2шт.)						2	С345-3	
МС3	1.438.1-3 Вып.1 ОКС2 (6шт.)						2	С345-3	

Альбом 2

ГИП	Бетехтин		503-1-93.13.91 КМ
Рук.бр.	Сидорова		Гараж на 15 грузовых автомобилей с открытой стоянкой
Гл.спец.	Питьев		
Рук.гр.	Пяткова		Здание гаража
Вед.инж.	Белоглазова		Стадия: РП; Лист: 7; Листов:
Инж.	Чучелино		Схема расположения металлических балок перекрытия
			Новосибирское арендное предприятие ГИПРОАВТОТРАНС

Привязан

Инв.№

Подпись и дата

Взам.инв.№

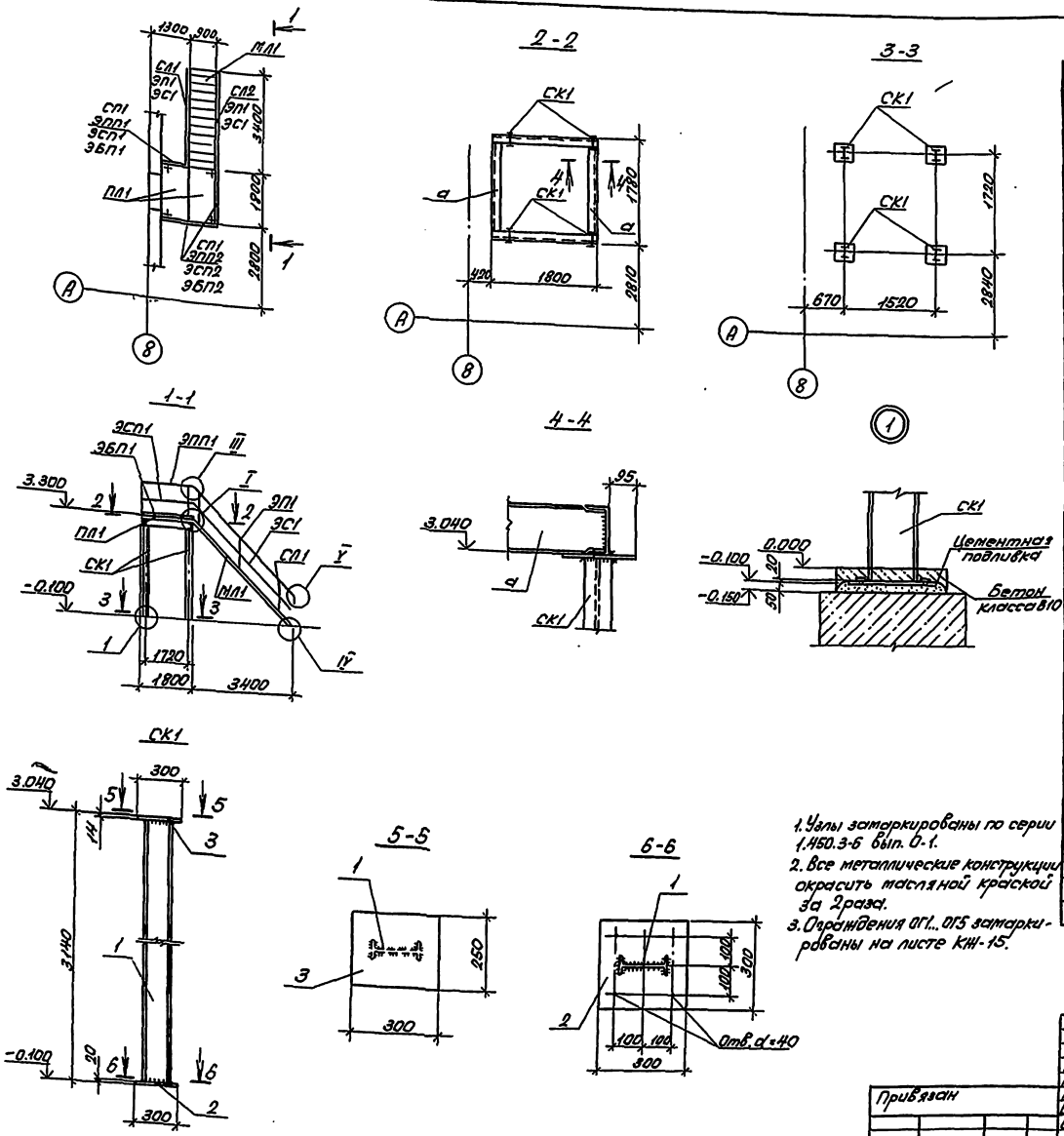

Альбом 2

Марка	Сечение: Эскиз	Поз.	Состав	Опорные усилия: M тсм	N тс	Q тс	Группа констр.	Марка металла	Примечание
			Марш лестничный						
МЛ1	1.450.3-6 вып.1		ЛХФ45-36.9 (1шт.)				4	С255	
			Площадка						
ПЛ1	1.450.3-6 вып.1		ПХФ-18.9 (2шт.)				4	С255	
			Ограждения						
СЛ1	1.450.3-6 вып.1		СЛХ45П (3шт.)				4	С255	
СЛ2	1.450.3-6 вып.1		СЛХ45Л (3шт.)				4	С255	
ЭП1	1.450.3-6 вып.1		ЭПЛХ45-36 (2шт.)				4	С255	
ЭС1	1.450.3-6 вып.1		ЭСЛХ45-36 (2шт.)				4	С255	
СП1	1.450.3-6 вып.1		СПХ (6шт.)				4	С255	
ЭПП1	1.450.3-6 вып.1		ЭППХ-9 (1шт.)				4	С255	
ЭПП2	1.450.3-6 вып.1		ЭППХ-18 (2шт.)				4	С255	
ЭСП1	1.450.3-6 вып.1		ЭСПХ-9 (1шт.)				4	С255	
ЭСП2	1.450.3-6 вып.1		ЭСПХ-18 (2шт.)				4	С255	
ЭБП1	1.450.3-6 вып.1		ЭБПХ-9 (1шт.)				4	С255	
ЭБП2	1.450.3-6 вып.1		ЭБПХ-18 (2шт.)				4	С255	
			Элементы крепления						
	1.450.3-6 вып.1		ДПУХ-45 (3шт.)				4	С255	
	1.450.3-6 вып.1		ДСУХ-45 (1шт.)				4	С255	
	1.450.3-6 вып.1		ДПУХ-90 (1шт.)				4	С255	
	1.450.3-6 вып.1		ДСУХ-90 (1шт.)				4	С255	
	1.450.3-6 вып.1		ДБУХ-90 (1шт.)				4	С255	
	1.450.3-6 вып.1		ДППХ (1шт.); ДСПХ (1шт.); ДБПХ (1шт.)				4	С255	
СК1 (4шт.)	I	1	I 16	Конструктивно			4	С275	
	—	2	-δ=20	Конструктивно			4	С255	
	—	3	-δ=14	Конструктивно			4	С255	
а	[		[16	Конструктивно			4	С285	
			Ограждение						
ОГ1	1.050.1-2 вып.2		ОМ17-1 (2шт.)				4	С235	
ОГ2	1.050.1-2 вып.2		ОП12-1 (1шт.)				4	С235	
ОГ3	1.050.1-2 вып.2		ОК26-4 (1шт.)				4	С235	
ОГ4	1.050.1-2 вып.2		ОМН17-1 (1шт.)				4	С235	
ОГ5	1.050.1-2 вып.2		ОМВ17-1 (1шт.)				4	С235	

1. Узлы замаркированы по серии 1.450.3-6 вып. 0-1.
2. Все металлические конструкции окрасить масляной краской за 2 раза.
3. Ограждения ОГ1...ОГ5 замаркированы на листе КЖ-15.

ГИП	Бетехтин		503-1-93.13.91 КМ
Рук.бр.	Подорова		Гараж на 15 грузовых автомобилей с открытой стоянкой
Гл.спец.	Питьев		
Рук.гр.	Пяткова		Здание гаража
Вед.инж.	Белоглазова		Стадия: РП; Лист: 8; Листов:
Инж.	Чучелина		Схема расположения лестницы Л1
			Новосибирское арендное предприятие ГИПРОАВТОТРАНС

Привязан

Инв.№

Инв.№ подл. | Подпись и дата | Взам.инв.№

Альбом 2

Ведомость рабочих чертежей основного комплекта ОВ

Лист	Наименование	Примечание
1	Общие данные (начало)	
2	Общие данные (продолжение)	
3	Общие данные (окончание)	
4	Отопление. Вентиляция. План на отм. 0.000. Фрагмент плана кровли.	
5	Отопление. Вентиляция. План на отм. 3.300	
	Схема системы отопления	
6	Схемы систем теплоснабжения установок П1, П2, У1... У6	
7	Схемы систем П1, П2, У1... У6, В2... В5, ВЕ1... ВЕ6	
8	Установки систем П1, П2. Разрезы 1-1, 2-2	
9	Спецификация отопительно-вентиляционных установок П1, П2, В2, В3, В4.	
10	Индивидуальный тепловой пункт. План на отм. 0,000 Разрез 1-1	
	Принципиальная схема трубопроводов	

Ведомость ссылочных и прилагаемых документов

Обозначение	Наименование	Примечание
	Ссылочные документы	
серия 5.904-12 вып. 0,1-1, 1-15, 1-28, 1-35	Приточные вентиляционные камеры производительностью от 3,5 до 125 тыс м³/ч	
серия 4.904-69	Детали крепления санитарно-технических приборов и трубопроводов	
серия 5.903-1	Узлы обвязки регулирующих клапанов на трубопроводах теплоснабжения калориферных установок	
серия 5.903-2	Воздухосборники для систем отопления и теплоснабжения вентиляционных установок	
серия 5.904-45	Узлы прохода вентиляционных шахт через покрытия зданий	
	Узлы прохода общего назначения	
серия 5.904-38	Гибкие вставки к центробежным вентиляторам. Рабочие чертежи	
серия 1.494-39	Дроссель-клапан с ручным управлением круглого и прямоугольного сечения	
серия 5.904-1 вып. 0,1	Детали крепления воздуховодов	
серия 1.494-10	Решетки щелевые регулирующие Тип Р.	
серия 1.494-38 вып. 0,1	Воздухораспределители эжекционные панельные штампованные. Тип ВЭП ш	
серия 5.904-4	Двери и люки для вентиляционных камер	
серия 4.904-37	Местные отсосы при ручной электросварке	
серия 5.904-51 вып. 1	Зонты и дефлекторы вентиляционных систем	
серия 1.494-2 вып. 11,12	Воздушно-тепловые завесы для ворот промышленных зданий	
серия 1.494-35 вып. 0,2	Эжекторы низкого давления производительностью 1-12 тыс. м³/ч	
серия 1.469-7 вып. 1,2,3	Покрытия зданий с крышными вентиляторами для бесфонарных зданий и зданий с зенитными фонарями	
серия 5.904-29	Установка эжекторов низкого давления. Рабочие чертежи.	
серия 5.903-13 вып. 3,5	Изделия и детали трубопроводов для тепловых сетей	
серия 3.900-9	Опорные конструкции и средства крепления трубопроводов внутренних санитарно-технических систем	
серия 3.903-13	Опорные конструкции подводоподогревателей	
	Прилагаемые документы	
503- ОВ, СО	Спецификаций оборудования	
503- ОВ, ВН	Ведомость потребности в материалах	

Общие указания

основные показатели по чертежам отопления и вентиляции

Наименование здания (сооружения) помещения	Об'ем м³	Периоды года при $t_н$, °С	Расход тепла, Вт (ккал/ч)				Расход холода, Вт (ккал/ч)	Устан. мощность эл. двигателя, кВт
			На отопление	На вентиляцию	На горячее водоснабжение	Общий		
Здание	3519	-40	153930	356530	97440	607900		52,865
гаража			(132700)	(307350)	(84000)	(524050)		

* в том числе на воздушно-тепловые завесы 153700 Вт (132500 ккал/ч)

Проект отопления и вентиляции разработан для района с температурой наружного воздуха минус 40°С

Внутренние температуры воздуха в помещениях приняты по ГОСТ 12.1.005-88 и СНиП 2.09.04.87.

Теплоснабжение - от внешних сетей через индивидуальный тепловой пункт

Теплоносителем для систем отопления и теплоснабжения калориферов принята перегретая вода с температурами 160°С (Т1)-70°С (Т2)

Температура воды для горячего водоснабжения - плюс 60°С, Приготовление горячей воды (+60°С, +40°С) осуществляется в водоводяных подогревателях, установленных в тепловом пункте, и посте мойки, подключенных к тепловым сетям по параллельной схеме. В таблице учтен расход тепла на подогрев оборотной воды. Проект выполнен в соответствии со СНиП 2.04.05-86, СНиП 2.09.04-87

Общесоюзными нормами технологического проектирования предприятий автомобильного транспорта ОНТП-01-86 и ВСН-01-89

Потери напора в системе отопления составляют 23797 па (2428 кгс/м²) в системах теплоснабжения установок П1, П2 и У1... У6 - 14700 па (15000 кгс/м²)

Трубопроводы системы отопления, проложенные в подпольных каналах, трубопроводы систем теплоснабжения диаметром: ≤ 50 мм изолируются ровингом из стеклянных комплексных нитей толщиной 30 мм, трубопровод системы ВЕ1 на высоту 2 м от пола и водоподогреватели изолируются матами минераловатными прошивными в обкладке из металлической сетки. толщиной 50 и 60 мм. Покровный слой стеклопластик РСТ. Перед изоляцией на трубопроводы и водоподогреватели наносится антикоррозионное покрытие масляно-битумное в два слоя по грунту ГФ021 в один слой. Регистры и трубы покрываются грунтом лак БТ517 и краской БТ177 за 2 раза радиаторы РСГ2 - краской БТ177 за один раз воздуховоды систем вентиляции выполняются металлическими толщина стали согласно СНиП 2.04.05-26. Воздуховоды систем В3, В4, транспортирующие воздух, содержащий пары кислоты покрываются изнутри грунтом ХС010 в два слоя, эмалью ХС92 в 4 слоя и лаком ХСЛВ 2 слоя. Воздуховод системы 63 выполняют на сварке с подъемом к эжектору. Транзитные воздуховоды систем П1, П2 покрываются огнезащитным вспучивающимся покрытием ВПМ-2 толщиной 4 мм. Остальные воздуховоды окрашиваются краской ПФ-170, оборудование и воздуховоды, расположенные на кровле покрываются эмалью ХВ16 по грунту ХВ784. Монтаж и приемку систем отопления и вентиляции вести в соответствии со СНиП 3.05.01-85

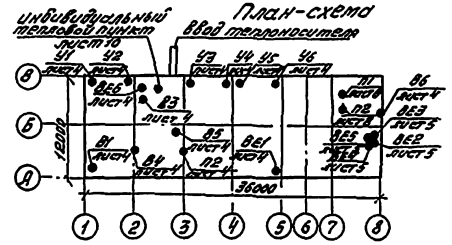

Проект разработан в соответствии с действующими нормами и правилами и предусматривает взрывную, взрывопожарную и пожарную безопасность при эксплуатации здания

Главный инженер проекта /Бетехтин/

Инв. № подл.	Подпись и дата	Взам. инв. №		

Инв. №				Привязан
ГИП	Бетехтин			503-1-93.13.91 ОВ
Рук. бр.	Сидорова			Гараж на 15 грузовых автомобилей с открытой стоянкой
Зав. сек.	Бульба			
Вед. инж.	Ус			Здание гаража — Стадия: РП; Лист: 1; Листов: 10
Вед. инж.	Павлова			
Н. контр.	Бульба			Общие данные (начало) — Новосибирское арендное предприятие ГИПРОАВТОТРАНС

Альбом 2

Расчет воздухообменов по вредностям

Наименование помещения	Источник выделения вредностей	Вредные вещества	Данные для определения количество вредных веществ: кол-во выездов в час A	Удельный выброс q	Условные пробег одного автомобиля, L	Коэффициент учитывающий влияние скорости движения Kc	Количество вредных веществ выделяющихся в помещении м³/ч: По формуле $M=q\cdot L\cdot A\cdot K_c$	Прорыв от шланговых отсосов	По технологическим данным	Всего	Концентрация в уходящем воздухе, $C_{ух}$	Концентрация в приточном воздухе, $C_п$	Воздухообмен: Формула для расчета $L=\frac{M\cdot 10^3}{C_{ух}-C_п}$	Объем воздуха м³/ч	Примечание
Участок ТО и ТР	Автомобили ЗИЛ-431410 Кам АЗ-5320	Окись углерода	1 1	110 35,6	0,12 0,12	1,4 1,4	18,48 5.98	14,68		39,14	20	6	$L=\frac{39,14\cdot 10^3}{20-6}$	2800	Воздухообмен принят по местной вытяжке $L=3690$ м³/ч
		Окислы азота	1 1	4,9 7,7	0,12 0,12	1 1	0,598 0,924	0,9072		2,42	5	1,5	$L=\frac{2,42\cdot 10^3}{5-1,5}$	690	
		Углеводороды	1 1	22,2 11,5	0,12 0,12	1,2 1,2	3,1968 1,656	2,91		7,763	300	90	$L=\frac{7,763\cdot 10^3}{300-90}$	37	
Пост мойки	Автомобили ЗИЛ-431410 Кам АЗ-5320	Окись углерода	2 2	110 35,6	0,08 0,08	1,4 1,4	24,64 7,9744			32,61	20	6	$L=\frac{32,61\cdot 10^3}{20-6}$	2330	Воздухообмен принят из условия разбавление окиси углерода до ПДК $L_{co}=2330$ м³/ч
		Окислы азота	2 2	4,9 7,7	0,08 0,08	1 1	0,784 1,232			2,016	5	1,5	$L=\frac{2,016\cdot 10^3}{5-1,5}$	576	
		Углеводороды	2 2	22,2 11,5	0,08 0,08	1,2 1,2	4,2624 2,208			6,47	300	90	$L=\frac{6,47\cdot 10^3}{300-90}$	31	

Местные отсосы от технологического оборудования

Технологическое оборудование: Поз.	Наименование	Кол.	Характеристика выделяющихся вредностей	Объем вытяжки м³/ч: На ед. оборуд.	Всего	Характеристика местного отсоса: Обозначение	Применяемые документы	Обозначение системы	Примечание
			Участок ТО и ТР						
8	Электровулканизатор	1	Пары бензина	1240	1240	панель 1П6	4.904-37	В2	
9	Верстак слесарный	1	Пары бензина	1800	1800	панель 1П9	4.904-37	В2	
	Пост обслуживания	1	Выхлопные газы	650	650	шланговый отсос	Шифр 9253 ГИ АТ. М	ВЕ1	
			Мастерская						
2	Шкаф для зарядки аккумуляторов	1	пары серной кислоты, водород	2000	2000	шкафное укрытие		В3	с эжектором
3	Верстак электрика	1	пары серной кислоты	1800	1800	панель 1П9	4.904-37	В4	
7	Станок точильно-шлифовальный	1	абразивная пыль	700	700	кожух-отсос		В5	агрегат ПА-212 м

ГИП	Бетехтин	
Рук. бр.	Сидорова	
Зав. сек.	Бильба	
Вед. инж.	Ус	
Вед. инж.	Павлова	

Привязан

Инв. №

503-1-93.13.91 ОВ

Гараж на 15 грузовых автомобилей с открытой стоянкой

Здание гаража

Стадия	Лист	Листов
РП	2	

Общие данные (продолжение)

Новосибирское арендное предприятие ГИПРОАВТОТРАНС

Инв. № подл. | Подпись и дата | Взам. инв.

Копировал Лицкий

Формат А2

Характеристика отопительно-вентиляционных систем

Обозначение системы	Кол. систем	Наименование обслуживаемого помещения (технологического оборудования)	Тип установки, агрегата	Вентилятор: Тип, исполн. взрывозащита	Вентилятор: №	Вентилятор: Схема исполнения	Вентилятор: положение	Вентилятор: L, м³/ч	Вентилятор: P, Па (кгс/м²)	Вентилятор: n, об/мин	Электродвигатель: Тип, исполнение по взрывозащите	Электродвигатель: N, кВт	Электродвигатель: n, об/мин	Воздухонагреватель: Тип	Воздухонагреватель: №	Воздухонагреватель: Кол.	Воздухонагреватель: Т-ра нагрева, °С от	Воздухонагреватель: Т-ра нагрева, °С до	Воздухонагреватель: Расход тепла, Вт (ккал/час)	Воздухонагреватель: ΔP, Па (кгс/м²)	Фильтр: Тип	Фильтр: №	Фильтр: Кол.	Фильтр: ΔP, Па (кгс/м²)	Примечание
П1	1	Участок ТО и ТР пост мойки	Е5100-2	8-Ц4-75	5	1	10°	6020	560 (56)	1420	4А90А4	2,2	1420	КСк3	10	2	-40	23	126700 (109230)	27 (2,75)					2ПК-10
П2	1	Мастерская, бытовые помещения, вент-камера	Е5100-2	8-Ц4-75	5	1	10°	4655	710 (78,4)	1420	4А90А4	2,2	1420	КСк3	10	1	-40	18	90200 (77760)	38,8 (3,96)					2ПК-10
У1,У2	2	Пост мойки	Е63105-2	8Ц4-75	6,3	1	Пр180° Л180°	16200	900 (91,8)	1455	4А132S4	7,5	1455	КВБ	8	2	16	44,4	153700 (132500)	160,8 (16,4)					
У3...У6	4	Участок ТО и ТР	Е63105-2	8Ц4-75	6,3	1	Пр180° Л180°	16200	900 (91,8)	1455	4А132S4	7,5	1455	КВБ	8	2	16	44,4	(153700) (132500)	160,8 (16,4)					
В1	1	Пост мойки	Крышный	ВКО осевой	4	—	—	2330	35,3 3,6	1320	АИР63А4У2	0,25	1320	—	—	—	—	—	—	—	—	—	—	—	—
В2	1	Участок ТО и ТР	4100-2	8-Ц4-70 41-01А	4	1	Пр0°	3040	490 (50)	1370	В71В4 2Exd II АТ3	0,75	1370	—	—	—	—	—	—	—	—	—	—	—	—
В3	1	Мастерская	Е4105-2а	8-Ц4-75	4	1	Пр270°	2000	600 (61,2)	1410	4А71В4	0,75	1410	—	—	—	—	—	—	—	—	—	—	—	с эжектором ЭН-7
В4	1	Мастерская	Е4100-1	8-Ц4-75	4	1	Пр0°	1800	180 (18,4)	935	4АА63А6	0,18	935	—	—	—	—	—	—	—	—	—	—	—	из нержавеющей стали
В5	1	Мастерская	ПА2-12м	—	—	—	—	700	—	2850	АИР80А2	1,5	2850												пылеулавливающ. агрегат
В6	1	Водительская	Бытовой „АНСИ"	—	—	—	—	230	—	—	—	0,035	—	—	—	—	—	—	—	—	—	—	—	—	
ВЕ1	1	Участок ТО и ТР	ф219х6	—	—	—	—	650	—	—	Зонт ЗК.00.000														шланговый отсос
ВЕ2	1	Кладовая	ф160	—	—	—	—	80	—	—	Дефлектор Д315.00.000														
ВЕ3	1	Санузел	ф160	—	—	—	—	75	—	—	Дефлектор Д315.00.000														
ВЕ4	1	Санузел	ф160	—	—	—	—	50	—	—	Дефлектор Д315.00.000														
ВЕ5	1	Душевые	ф200	—	—	—	—	200	—	—	Дефлектор Д315.00.000														
ВЕ6	1	Индивидуальный тепловой пункт	ф315					200			Дефлектор Д315.00.000														

ГИП	Бетехтин		503-1-93.13.91 ОВ
Рук. бр.	Сидорова		Гараж на 15 грузовых автомобилей с открытой стоянкой
Зав. сек.	Бульба		
Вед. инж.	Ус		Здание гаража — Стадия: РП; Лист: 3; Листов:
Вед. инж.	Павлова		Общие данные (окончание) — Новосибирское арендное предприятие ГИПРОАВТОТРАНС

Привязан

Инв. №

Инв. № подл. | Подпись и дата | Взам. инв. №

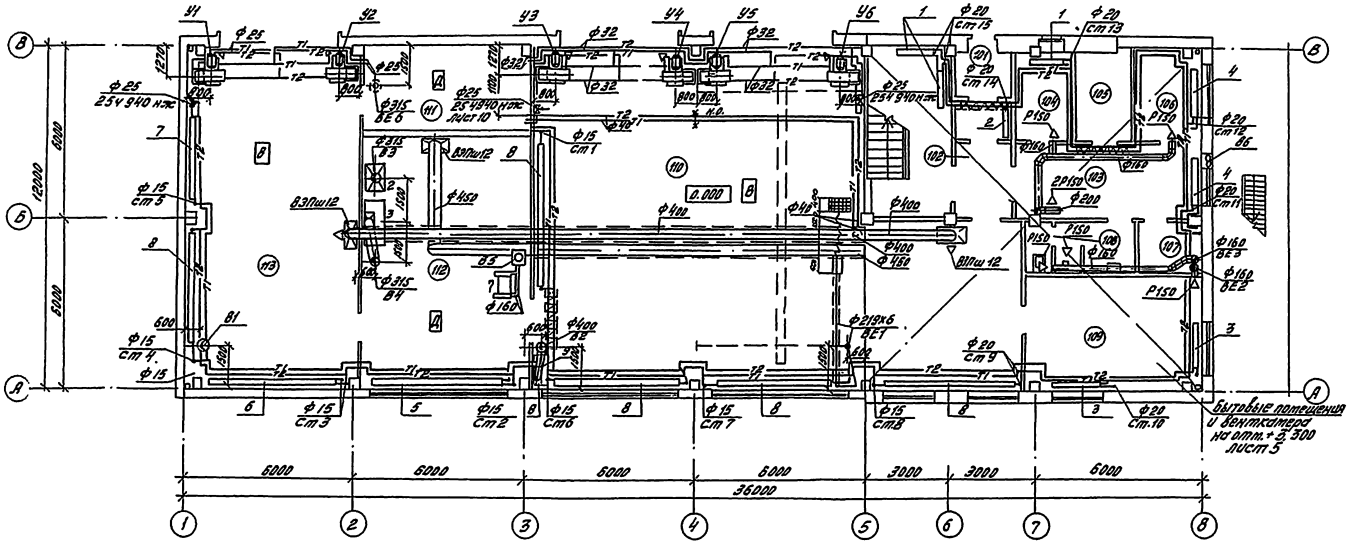

Фрагмент плана кровли

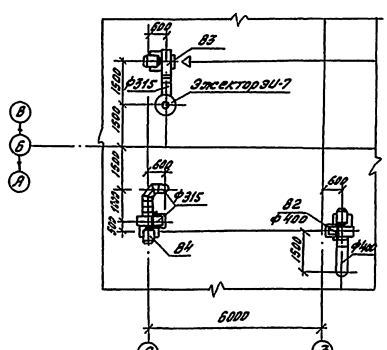

Таблица нагревательных приборов

№ п/п	Тип прибора
1	РСГ2-2-4
2	РСГ-2-5
3	РСГ-2-6
4	РСГ-2-7
5	4гл.тр.ф159х3,2 l=4,5м
6	4гл.тр.ф159х3,2 l=5,0м
7	5гл.тр.ф159х3,2 l=3,5м
8	5гл.тр.ф159х3,2 l=5,0м

—т91— дренажный трубопровод для отвода конденсата из поддона крышного вентилятора

Экспликация помещений

Номер по плану	Наименование
101	Тамбур
102	Холл
103	Вестибюль-водительская
104	Помещение охраны
105	Электрощитовая
106	Помещение бригадира
107	Инвентарная
108	Санузел
109	Кладовая
110	Участок ТОИТР
111	Индивидуальный тепловой пункт
112	Мастерская
113	Пост мойки

ГИП	Бетехтин		
Рук. бр.	Сидорова		
Зав. сек.	Бульба		
Вед. инж.	Ус		
Вед. инж.	Павлова		

503-1-93.13.91 ОВ

Гараж на 15 грузовых автомобилей с открытой стоянкой

Здание гаража

Стадия	Лист	Листов
РП	4	

Отопление, вентиляция
План на отм. 0.000
Фрагмент плана кровли

Новосибирское ордена Трудового Красного Знамени ГИПРОАВТОТРАНС

Привязан

Инв. №

Инв. № подл. | Подпись и дата | Взам. инв. №

Зав. сек. №3 | Зав. сек. №3 | Зав. сек. №3 | Питьев | Сидоров | Смирнов

Копировал Муртазина

Формат А2

Альбом 2

План на отм. 3.300

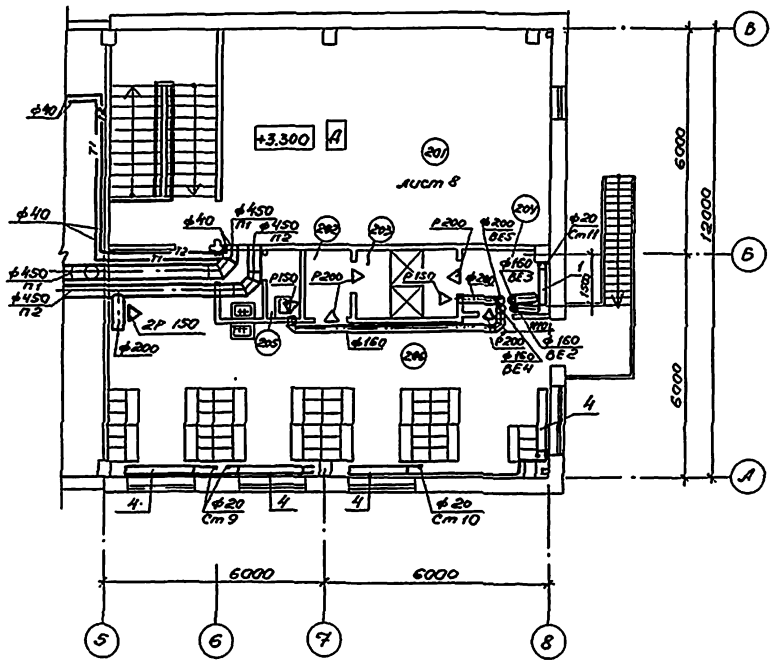

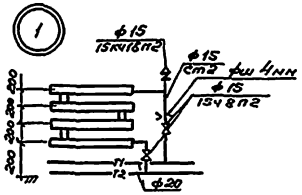

Таблица нагревательных приборов

NN п/п	Тип прибора
1	РСГ2-2-4
2	РСГ2-2-5
3	РСГ2-2-6
4	РСГ2-2-7
5	4гл тр ф159х3,2 ℓ=4,5м
6	4гл тр ф159х3,2 ℓ=5,0м.
7	5гл тр ф159х3,2 ℓ=3,5м
8	5гл тр ф159х3,2 ℓ=5,0м.

Система отопления

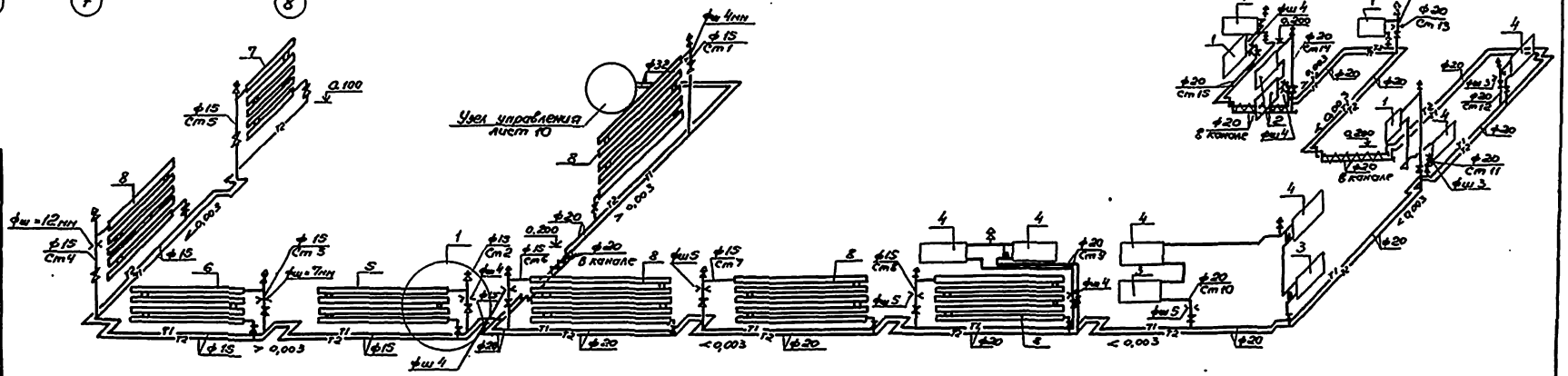

Экспликация помещений

Номер по плану	Наименование
201	Венткамера
202	Тамбур
203	Душевая
204	Преддушевая
205	Санузел
206	Гардероб уличной и домашней одежды гр.1в; 1в; 2в; 3б на 22 шкафа
	Гардероб спецодежды гр1б; 1в; 2в; 3б на 22 шкафа; место для приёма пищи

ГИП	Бетехтин		
Рук.бр.	Сидорова		
Зав.сек.	Бульба		
Вед.инж.	Ус		
Вед.инж.	Павлова		

503-1-93.13.91 ОВ

Гараж на 15 грузовых автомобилей с открытой стоянкой

Здание гаража

Стадия	Лист	Листов
РП	5	

Отопление. Вентиляция. План на отм. 3.300. Схема системы отопления.

Новосибирское арендное предприятие ГИПРОАВТОТРАНС

Привязан

Инв. №

Копировал

Формат А2

Система теплоснабжения установок П1-П2

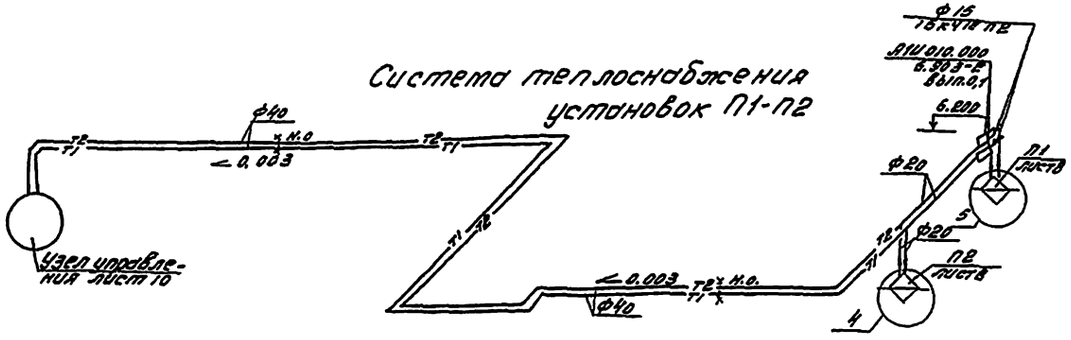
Ф40
Т2
Т1
Т1
Т2
Т1
Т2
Т1
Т2

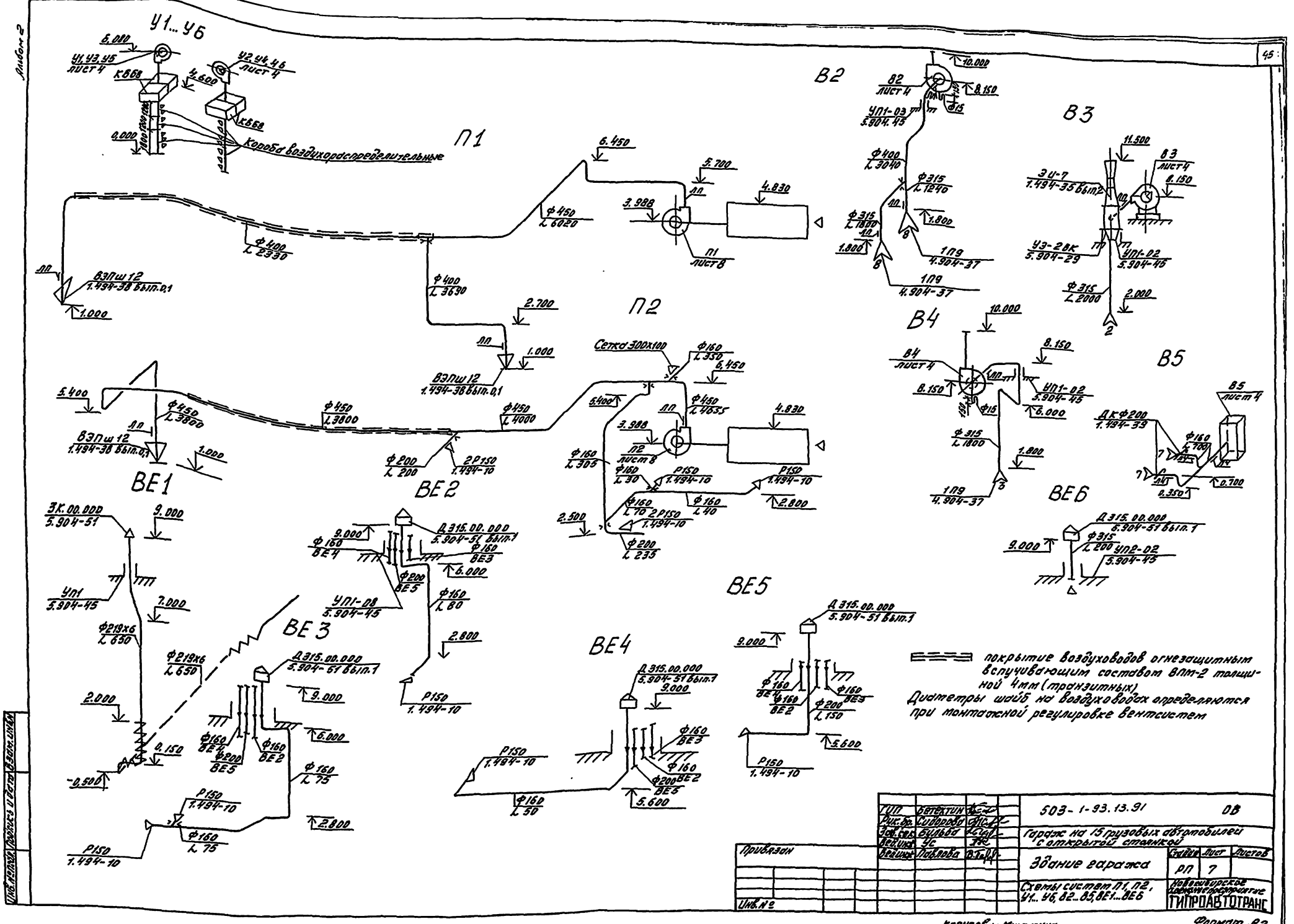

Альбом 2
45
У1...У6
У1, У3, У5 лист 4
У2, У4, У6 лист 4
К668
Короба воздухораспределительные
П1
П2
В2
В3
В4
В5
ВЕ1
ВЕ2
ВЕ3
ВЕ4
ВЕ5
ВЕ6
Сетка 300х100
покрытие воздуховодов огнезащитным вспучивающим составом ВПМ-2 толщиной 4мм (транзитных)
Диаметры шайб на воздуховодах определяются при монтажной регулировке вентсистем
503-1-93.13.91
ОВ
Гараж на 15 грузовых автомобилей с открытой стоянкой
Здание гаража
Схемы систем П1, П2, У1...У6, В2...В5, ВЕ1...ВЕ6
Стадия РП
Лист 7
Листов
Новосибирское Военное предприятие
ГИПРОАВТОТРАНС
Привязан
Инв. №
Копировал Муртазина
Формат А2

Альбом 2

Разрез 11

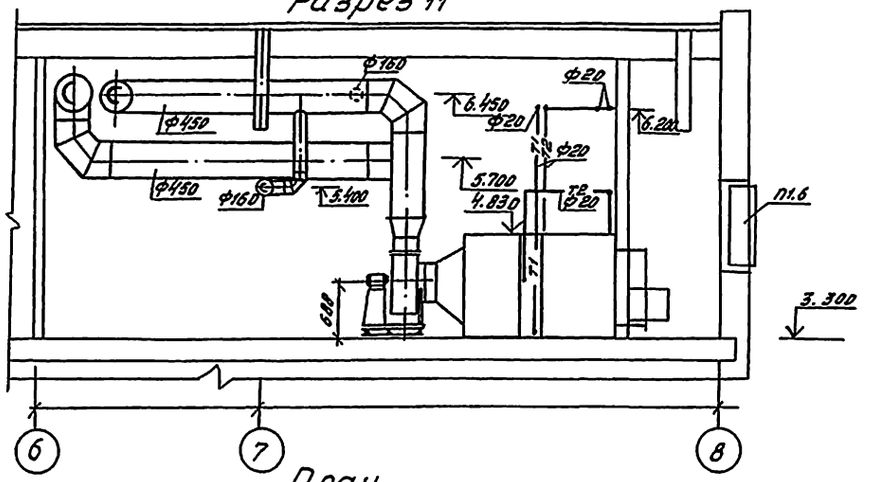

План

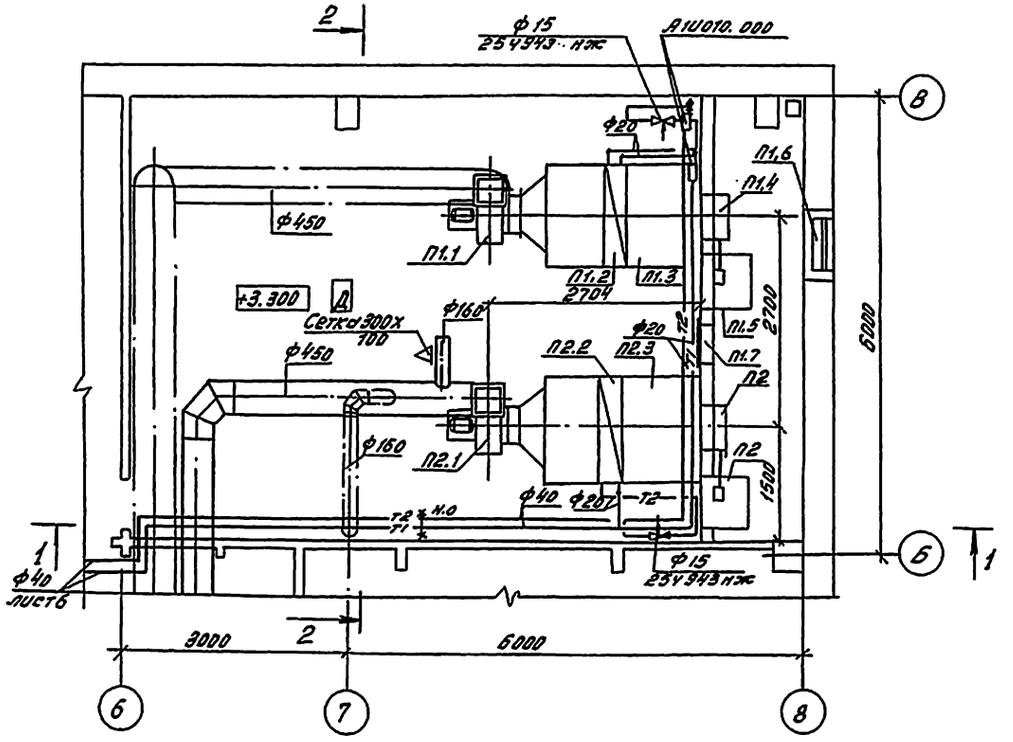

Разрез 2-2

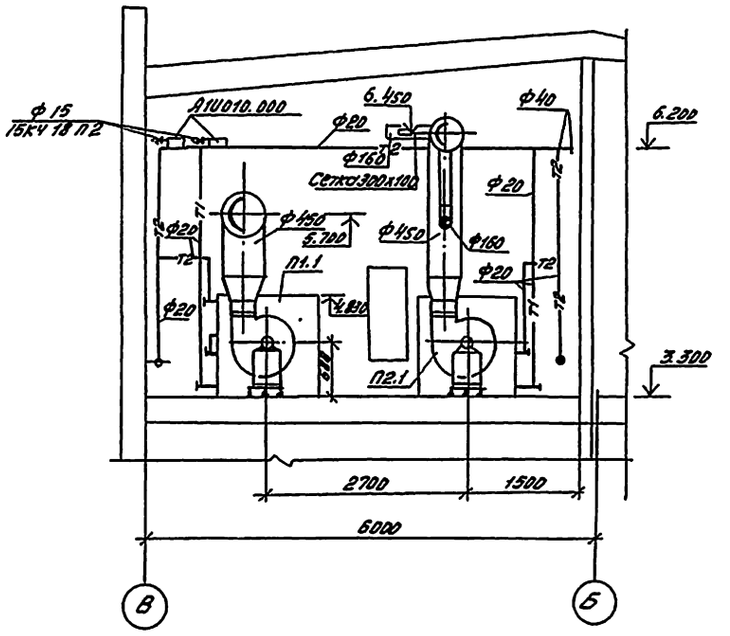

ГИП	Бетехтин		503-1-93.13.91	ОВ
Рук.бр.	Сидорова		Гараж на 15 грузовых автомобилей с открытой стоянкой	
Зав.сек.	Бульба			
Вед.инж.	Ус		Здание гаража	Стадия: РП; Лист: 8; Листов:
Вед.инж.	Павлова		Установки систем П1, П2. Разрезы 1-1, 2-2	Новосибирское ордена предприятие ГИПРОАВТОТРАНС

Копировал Лидер

Формат А2

Альбом 2

Марка поз	Обозначение	Наименование	Кол	Масса ед, кг	Примечание
		П1 (2ПК10, правое исполнение)			
П1.1	серия 5.904-12 вып.1-1	Секция соединительная А1А 180 000 с вентиляторной установкой Е.5100 -2, с гибкими вставками	1	237	
П1.2	серия 5.904-12 вып. 1-15	Секция калориферная А1В.188.000-02 с двумя калориферами КСк3 -10 -02	1	282	
П1.3	серия 5.904-12 вып. 1-28	Секция приемная А1А.223.000 без фильтра без рециркуляционной заслонки	1	130,5	
П1.4	серия 5.904-12 вып 1-35	Установка клапана воздушного утепленного АИМ036.000 с КВУ600х1000 АУ2	1	79,3	
П1.5	серия 5.904-12 вып. 1-35	Коробка привода заслонки, вынесенного в отапливаемое помещение А3В.121.000	1	112	
П1.6	Серия 1.494-27 вып. 2	Решетки жалюзийные стд.2 150х580	12	1,2	
П1.7	серия 5.904-4	Дверь герметическая Дус 1,25х0,5	1	33,6	
		П2 (2ПК10. левое исполнение)			
П2.1	серия 5.904-12 вып 1-1	Секция соединительная А1А. 180.000 с вентиляторной установкой Е.5100-2, с гибкими вставками	1	388	
П2.2	серия 5.904-12 вып 1-15	Секция калориферная А1А.188.000-02 с одним калорифером КСк3-10 -02	1	214	
П2.3	серия 5.904-12 вып.1-28	Секция приемная А1А. 223000 без фильтра, без рециркуляционной заслонки	1	130,5	
П2.4	серия 5.904-12 вып.1-35	Установка клапана воздушного утепляемого А1АМ036.000 с КВУ600х1000 АУ2	1	79,3	
П2.5	Серия 5.904-12 вып 1-35	Коробка привода заслонки, вынесенного в отапливаемое помещение А3В.121.000	1	112	
		В2			
В2.1		Вентилятор радиальный В-Ц4-70 №4, исполнение и 1 диаметр колеса Д ном, положение ПрО° с виброизолятором с электродвигателем В71В4 исполнение по взрывозащите 2ExdIIAT3, 0,75кВт 1370 об/мин	1	62,5	
В2.2	серия 5.904-38	Вставка гибкая В.00.00 – 08	1	1,59	
		В3			
В3.1		Вентилятор радиальный В-Ц4-75 №4 исполнение 1, диаметр колеса 1,05 Д ном. положение Пр 270°с виброизолятором с электродвигателем 4А71В4, 0,75кВт 1410 об/мин			
В3.2	серия 5.904-38	Вставка гибкая Н.00.00 -08	1	1,34	
		В4			
В4.1		Вентилятор радиальный коррозионностойкий из нержавеющей стали В4Ч-70№4 исполнение 1, положение ПрО° с виброизолятором, с электродвигателем 4А80В4У 1,1кВт, 1410об/мин	1		
В4.2	серия 5.904-38	Вставка гибкая В.00.00 -08	1	1,59	

Привязан

Инв. №

Инв. № подл. | Подп. и дата | Взам. инв. №

ГИП	Бетехтин		503-1-93.13.91 ОВ
Рук. гр.	Сидорова		Гараж на 15 грузовых автомобилей с открытой стоянкой
Зав. отд.	Бульба		Здание гаража — Стадия: РП; Лист: 9; Листов:
Сов. инж.	Ус		Спецификация отопительно-вентиляционных установок П1... П2, В2... В4
Ред. инж.	Павлова		Новосибирское арендное предприятие ГИПРОАВТОТРАНС

Копировал

Формат А2

Альбом 2

Принципиальная схема трубопроводов

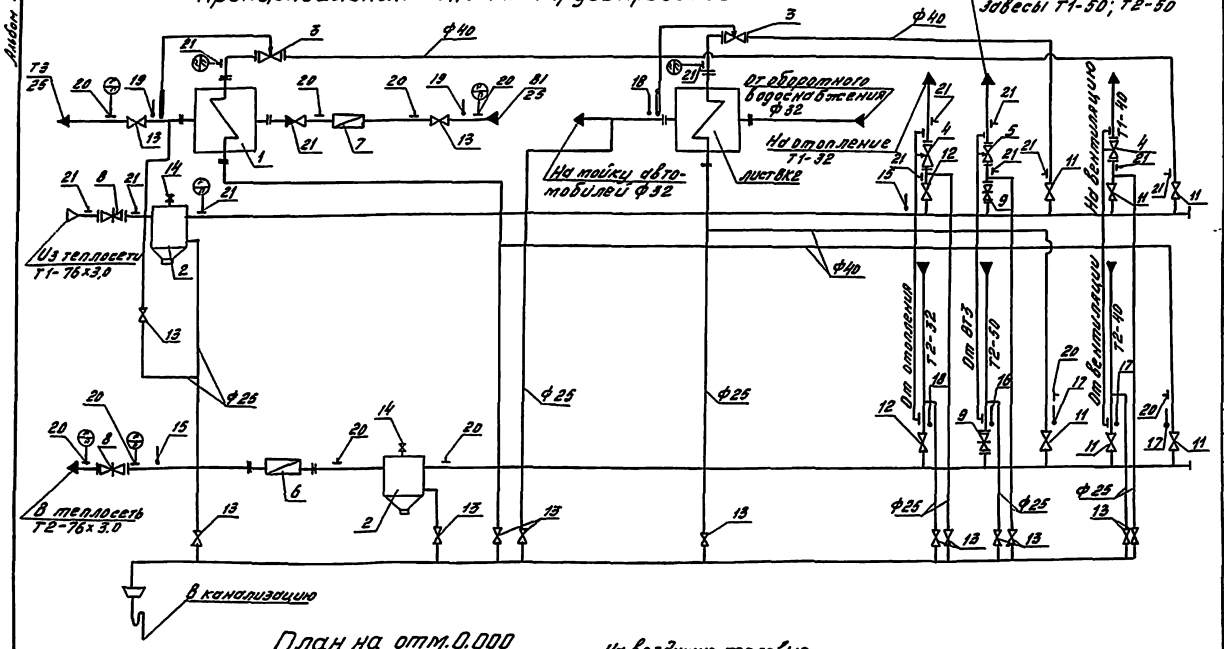

План на отм.0.000

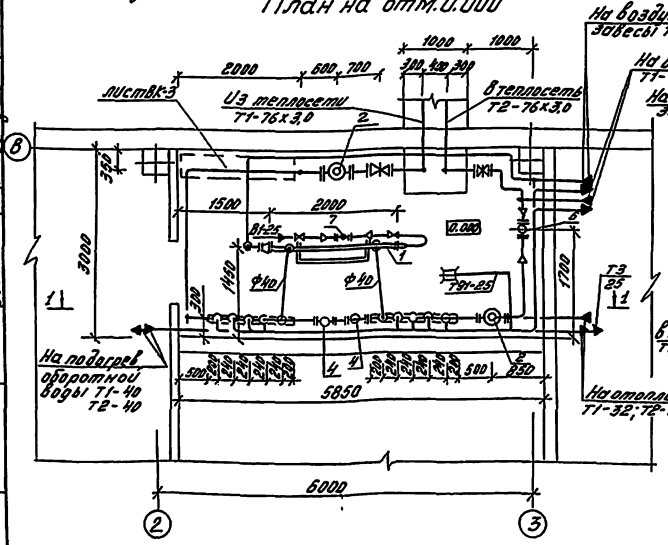

Разрез 1-1

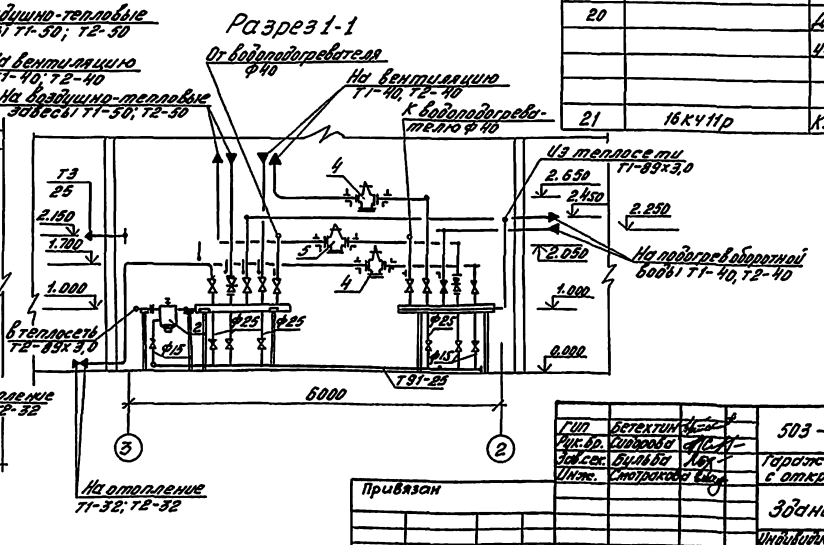

Спецификация оборудования

Марка поз.	Обозначение	Наименование	Кол	Масса ед.кг	Примечание
1	1-57-х2000-Р-3	Водоподогреватель			
	ТУ400-28-429-82Е	Ф50	1	97,0	
2	ТС-569.00.000-02	Грязевик	2	19,5	
3		Регулятор температуры Ф25	2	10	
4	УРРД-М	Регулятор давления			
		Ф25	2	28,0	
5		Ф50	1	29,0	
6	ВСКМГ 9010-50	Счетчик воды Ф50	1	10	
7	ВСКМ25	Ф25	1	5,0	
8	30с41нж1	Задвижка Ф80	2	38,0	
9	31ч6бр	Ф50	2	17,0	
10	11б18бк	Кран трехходовой Ф15	23	0,26	
11	15кч18п2	Клапан Ф40	6	4,15	
12		Ф32	2	2,7	
13		Ф25	14	1,75	
14		Ф15	2	0,75	
15		Деталь закладная для установки термометра			
		10-3КЧ-1-75	2		
16		8-3КЧ-3-75	1		
17		3-3КЧ-3-75	3		
18		65-3КЧ-2-75	2		
19		64-3КЧ-2-75	2		
20		Деталь закладная для установки манометра			
		3КЧ-45-70	10		
		3КЧ-46-70	13		
21	16кч11р	Клапан оборотный Ф20	1	1,8	

Гип	Бетехтин		503-1-93.13.91 ОВ
Рук.бр.	Сидорова		Гараж на 15 грузовых автомобилей с открытой стоянкой
Зав.сек.	Бульба		
Инж.	Смотракова		Здание гаража
Привязан			Стадия: РП; Лист: 10; Листов:
Инв №			Индивидуальный тепловой пункт. План на отм. 0.000. Разрез 1-1. Принципиальная схема трубопроводов
			Новосибирское арендное предприятие ГИПРОАВТОТРАНС

Копировал

Формат А2

Альбом 2

Ведомость рабочих чертежей основного комплекта марки ВК

Лист	Наименование	Примечание
1	Общие данные (начало)	
2	Общие данные (окончание)	
3	План на отм. 0.000	
4	План на отм. 3.300. План кровли.	
5	Схемы систем В1, Т3.	
6.	Схемы систем В4, В5, К3, К1, К2	

Ведомость ссылочных и прилагаемых документов

Обозначение	Наименование	Примечание
	Ссылочные документы	
Серия 4.900-10.Вып.I-IV	Внутреннее санитарно-техническое оборудование	
Серия 5.900-1.Материалы для проектирования	Водомерные узлы	
т.п. 901-09-11.84 а.I	Колодцы водопроводные	
Модель КГ-150 ГИПРО-АВТОТРАНС г.Новосибирск	Бадья	
	Прилагаемые документы	
503- -ВК.СО	Спецификация оборудования	
503- -ВК.ВН	Ведомость потребности в материалах	

Общие указания

1. Исходными данными для разработки рабочих чертежей являются задание на проектирование водоснабжения и канализации.
2. Расчет систем водопровода и канализации выполнен на основании строительных норм и правил СНиП 2.04.01-85. 204.02-84; 2.04.03-85; СН 478-80.

Проект разработан в соответствии с действующими нормами и правилами и предусматривает мероприятия, обеспечивающие пожарную безопасность при эксплуатации здания

Главный инженер проекта /Бетехтин/

Инв.№ подл. | Подп. и дата | Взам.инв.№

3. Основные показатели по чертежам водопровода и канализации

Наименование системы	Потребный напор на вводе, м	Расчетный расход м³/сут	м³/ч	л/с	при напоре, м	Установленная мощность электродвигателей, кВт	Примечание
1. Водопровод хоз. питьевой производственно-противопожарный							
а). производственные нужды	5-6	0,50	0,13	0,12			
б). хоз. питьевые нужды	9,0	0,67	1,39	0,70	0,30	0,18	
в). душевые		1,00					
Итого		2,17	1,52	0,82	0,30		
2. Внутреннее пожаротушение	17,0	—	—	—	5,0	—	
3. Наружное пожаротушение	10,0	—	—	—	10,0	—	
4. Полив Территории	—	3,02	—	—	—		
Всего	—	5,19	1,52	0,82	15,30		
5. Оборотное водоснабжение	—	4,60	1,30	1,25	—	1,10	
6. Горячее водоснабжение	10,0	0,69	0,72	0,45	—	—	
7. Канализация бытовая	—	1,67	1,39	2,30	—		
8. Канализация дождевая	—	—	—	3,04	—	—	

4. Монтаж внутренних санитарно-технических систем производить в соответствии со СНиП 3.05.01-85, СН-478.80.
5. Трубопроводы системы В1, Т3 проложить с уклоном 0,002 к водоразборным точкам.
6. Внутренние сети водопровода и канализации запроектированы:
– система В1, Т3 из труб водогазопроводных оцинкованных под накатку резьбы. Ввод системы В1 выполнен из стальных электросварных труб;
– система К1, К3 из труб пластмассовых, стояки из асбестоцементных труб.
7. Стальные трубы окрасить краской ПФ-170 на 2 раза.
8. Магистральные сети системы Т3 изолировать шнуром теплоизоляционным из минеральной ваты в оплетке из стеклянной нити δ 30мм с покровным слоем из стеклопластика рулонного δ 2мм.
9. При отсутствии централизованного горячего водоснабжения в помещении гардероба следует устанавливать электроводонагреватель для душа.
10. Условные обозначения

⊡	Прочистка в лючке
▤	Приямок с бадьей
н.п.	Нефтепродукты
в.в.	Взвешенные вещества
тэс	Тетраэтилсвинец

11. Очистные сооружения для сточных вод от мойки автомобилей производительностью 1,5 л/с приняты по т.п. 902-2-416.86.
12. Расход воды на хоз. питьевые, производственно-противопожарные нужды дан в том числе и на горячее водоснабжение.

Инв.№				Привязан	
ГИП	Бетехтин			503-1-93.13.91 -ВК	
Рук.гр.	Сидорова			Гараж на 15 грузовых автомобилей с открытой стоянкой	
Зав.сек.	Бульба			Здание гаража	Стадия: РП; Лист: 1; Листов: 6
Инж.	Прохоров			Общие данные (начало)	Новосибирское арендное предприятие ГИПРОАВТОТРАНС
Н.контр.	Бульба				

Копировал

Формат А2

Альбом 2

Данные по производственному водопотреблению и водоотведению

№ потребителя по плану	Наименование потребителя	Количество потребителей	Количество часов работы в сутки	Водопотребление: Требования к качеству воды	Водопотребление: Потребный напор у потребителя м	Водопотребление: Режим водопотребления	Водопотребление: Расход воды на одного потребителя м³/ч	Водопотребление: Из водопровода м³/сут.	Водопотребление: Из водопровода м³/ч	Водопотребление: Из водопровода л/с	Водопотребление: Из оборотного водоснабжения м³/сут.	Водопотребление: Из оборотного водоснабжения м³/ч	Водопотребление: Из оборотного водоснабжения л/с	Водоотведение: Характеристика сточных вод мг/л	Водоотведение: Режим водоотведения	Водоотведение: Сброс в канализацию м³/сут.	Водоотведение: Сброс в канализацию м³/ч	Водоотведение: Сброс в канализацию л/с	Водоотведение: В оборотную систему водоснабжения м³/сут.	Водоотведение: В оборотную систему водоснабжения м³/2	Водоотведение: В оборотную систему водоснабжения л/с	Концентрация загрязнений сточных вод после локальных сооружений мг/л	Примечание
	Пост мойки																						
1-2	Установка моечная М-217	1	3,5	техн.	3÷5	Непрерывн.	1.30	—	—	—	4,60	1,30	1,25	н.п. - 185 в.в. - 5640	Непрерывн.				4,10	1,20	1,13	н.п. - 7,0 в.в - 34,0	
2-1	Щетка моечная М-906	1	3,5	—"—	—"—	Непрерывн.	0,10	0,50	0,10	0,12	—	—	—	ТЭС - 0,03	Непрерывн.	—	—	—	0,50	0,10	0,12	ТЭС - 0,001	
	Мастерская																						
	Раковина	1		Питьевая	3	Периодич.	0,15	—	—	0,15*	—	—	—	—	Периодич.	—	—	0,30*	—	—	—	—	
	Всего							0,50	0,10	0,12	4,60	1,30	1,25			—	—	0,30	4,60	1,30	1,25		

1. Требования к качеству воды: взвешенные вещества - 70 мг/л, нефтепродукты - 20 мг/л; тетраэтилсвинец - 0,001 мг/л.

2. Расходы, помеченные знаком *, в расчетный расход не входят.

ГНП	Бетехтин		503-1-93.13.91 ВК
Рук.бр.	Сидорова		Гараж на 15 грузовых автомобилей с открытой стоянкой
Зав.сек.	Бильба		
Инж.	Прохорова		Здание гаража — Стадия: РП; Лист: 2; Листов:
			Общие данные (окончание) — Новосибирское арендное предприятие ГНПРОАВТОТРАНС

Привязан

Инв.№

Инв.№ подл. | Подпись и дата | Взам.инв.№

Альбом 2

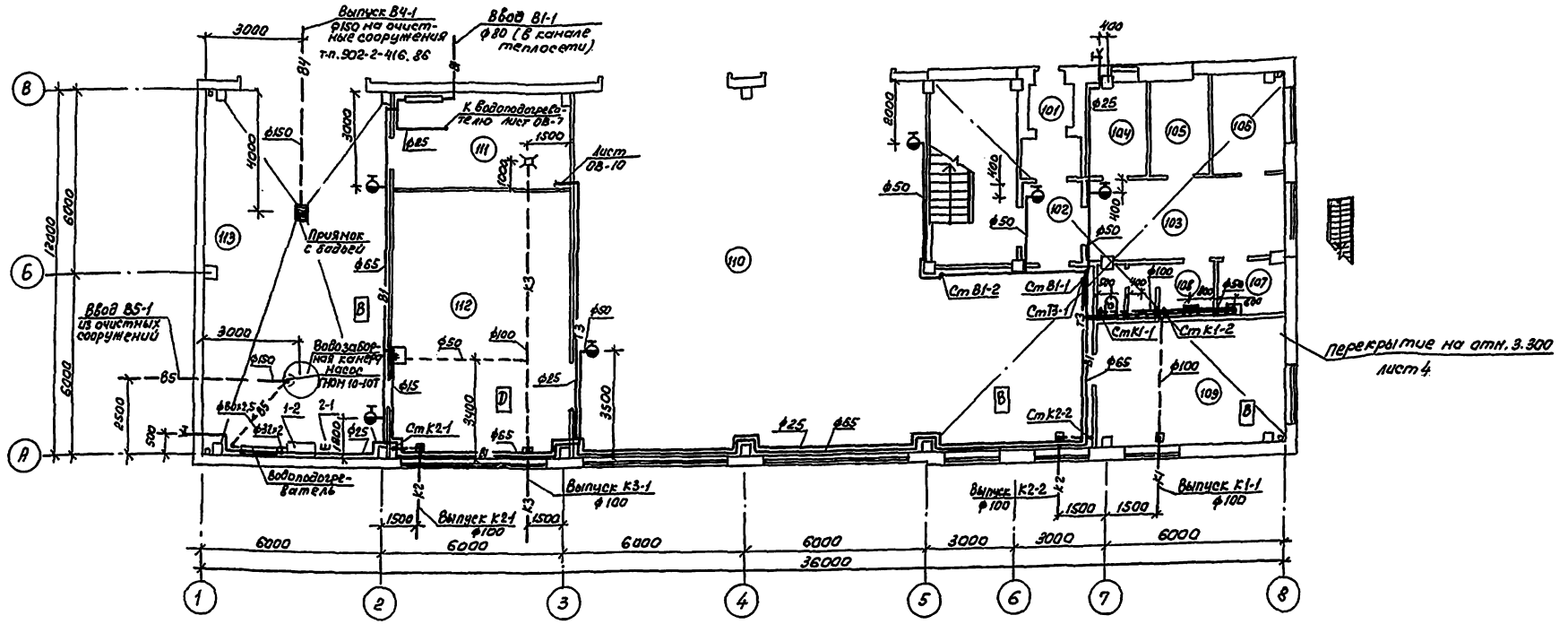

Экспликация помещений

№	Наименование
101	Тамбур
102	Холл
103	Вестибюль-водительская
104	Помещение охраны
105	Электрощитовая
106	Помещение бригадира
107	Инвентарная
108	Санузел
109	Кладовая
110	Участок ТО и ТР
111	Индивидуальный тепловой пункт
112	Мастерская
113	Пост мойки

Экспликация технологического оборудования

№ поз	Наименование
1-2	Установка моечная М-217
2-1	Щетка моечная

ГИП	Бетехник	
Рук. бр.	Сидорова	
Зав. сек.	Бульба	
Инж.	Прохорова	

Привязан

Инв. №

503-1-93.13.91 ВК

Гараж на 15 грузовых автомобилей с открытой стоянкой

Здание гаража

Стадия	Лист	Листов
РП	3	

План на отм. 0.000

Новосибирское орденоносное предприятие ГИПРОАВТОТРАНС

Копировал

Формат А2

Альбом 2

План на отм. 3.300

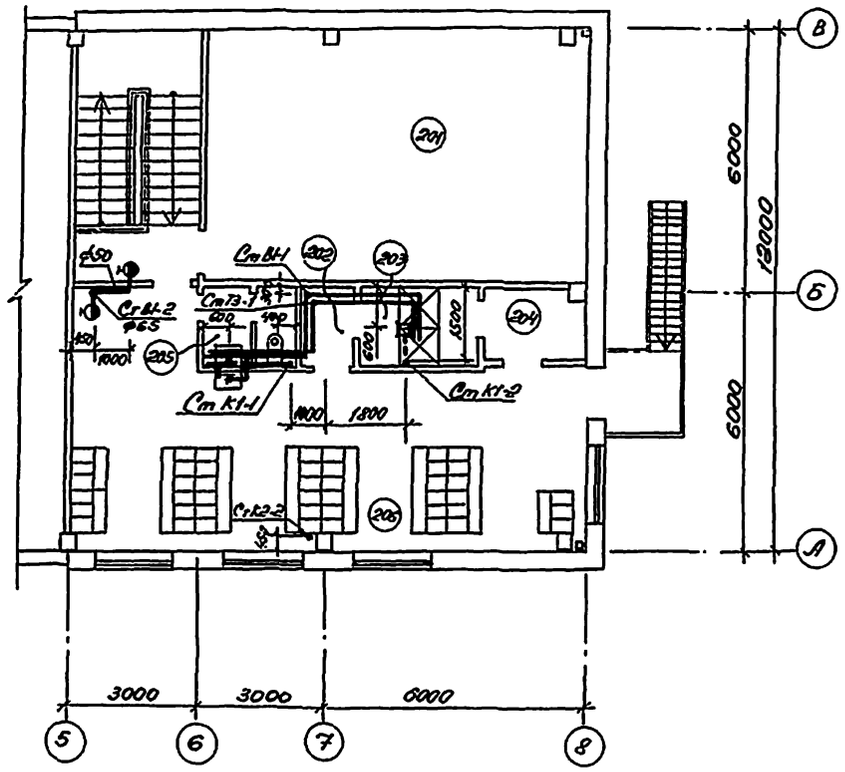

План кровли

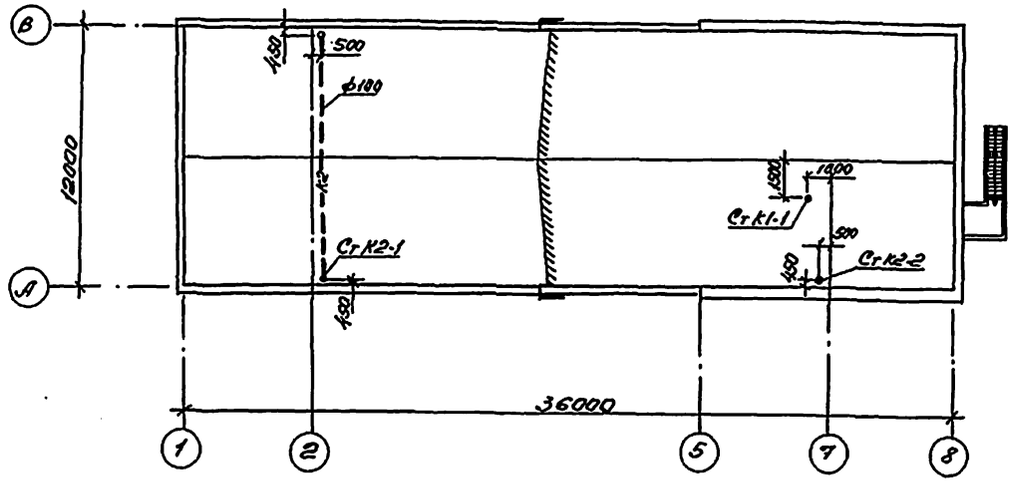

Прочистка в лючке

План

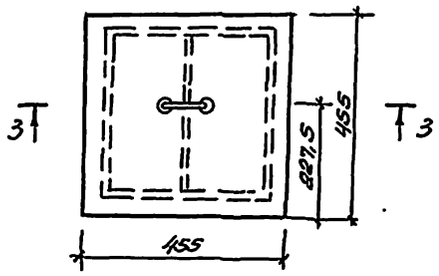

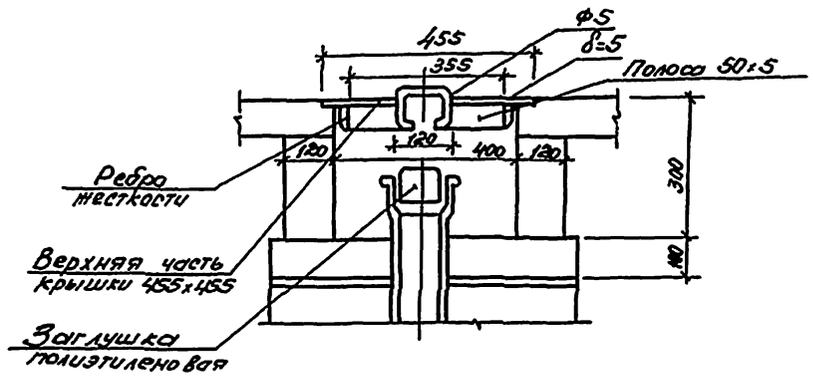

Экспликация помещений

	Наименование
201	Венткамера
202	Тамбур
203	Душевая
204	Преддушевая
205	Санузел
206	Гардероб уличной и домашней одежды гр. 1б, 1в, 2в, 3б на 22 шкафа. Гардероб спецодежды гр. 1б; 1в; 2в; 3б на 22 шкафа; место для приёма пищи.

ГИП	Бетехтин		
Рук. бр.	Сидорова		
Зав. сек.	Бульба		
Инж.	Прокорова		

Привязан

Инв. №

503-1-93.13.91 - ВК

Гараж на 15 грузовых автомобилей с открытой стоянкой

Здание гаража

Стадия	Лист	Листов
РП	4	

План на отм. 3.300
План кровли.

Новосибирское арендное предприятие ГИПРО АВТОТРАНС

Копировал [signature] Формат А2

Гл. спец. | Гл. спец. | Зав. сект. | Взам. Инв. № | Подп. и дата | Инв. № подл.

Альбом 2

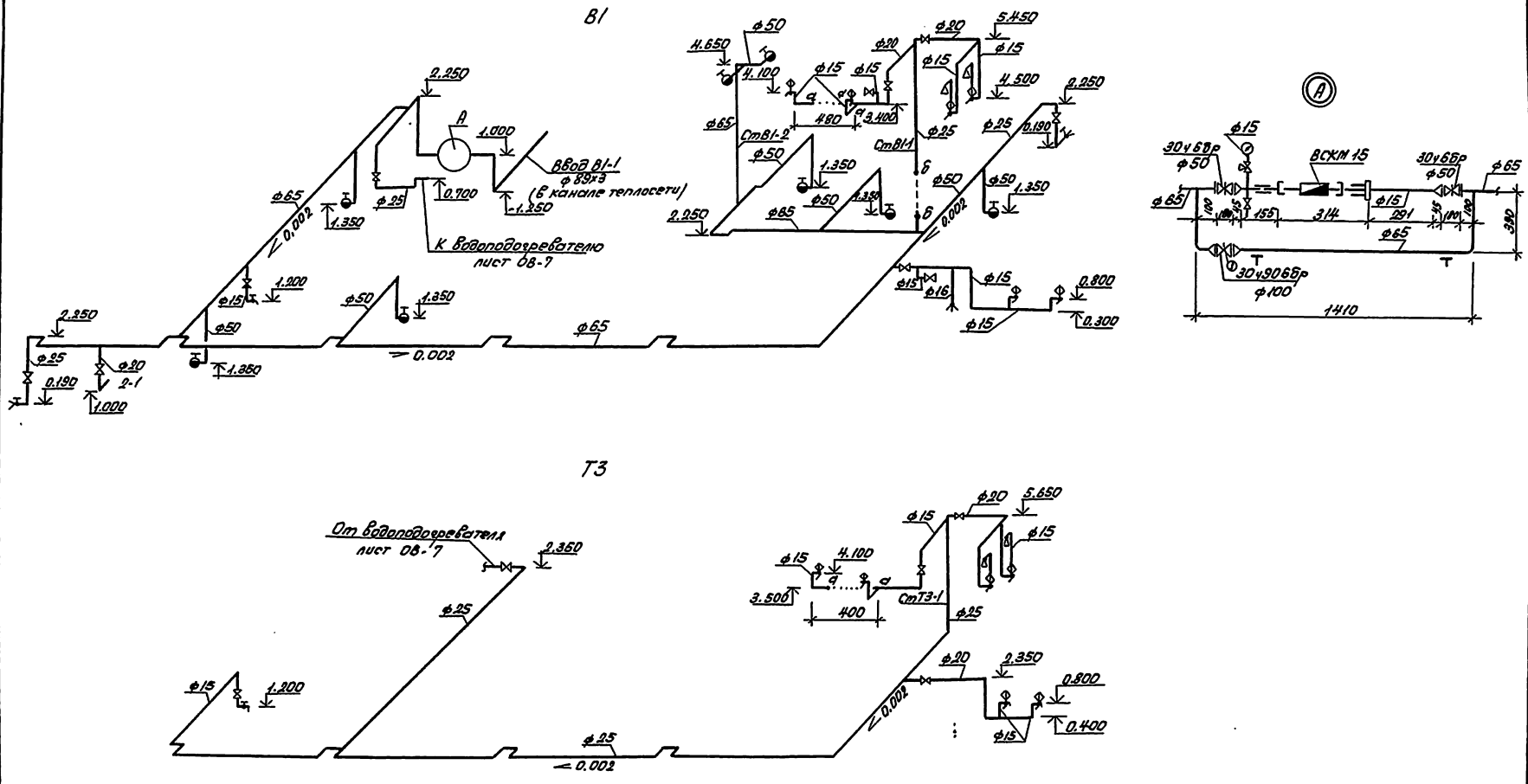

				ГИП	Бетехтин		503-1-93.13.91 ВК
				Рук.бр.	Сидорова		Гараж на 15 грузовых автомобилей с открытой стоянкой
				Зав.сек.	Бульва		
				Инж.	Прохорова		Здание гаража — Стадия: РП; Лист: 5; Листов:
Привязан							Схемы систем В1, Т3 — Новосибирское арендное предприятие ГИПРОРЭТОТРАНС
Инв.№							

Копировал Севастьянова Формат А2

Альбом 2

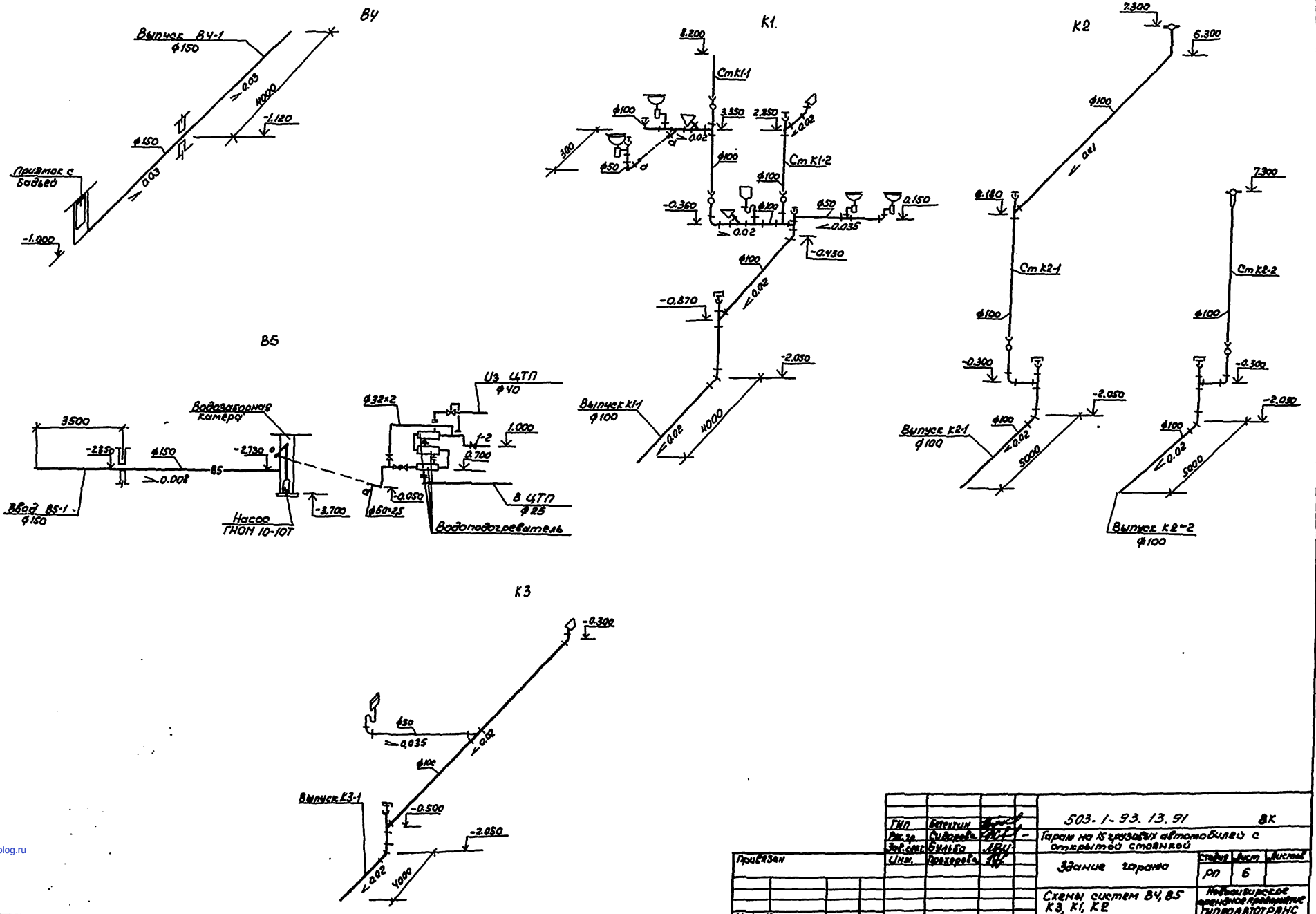

ГИП	Бетехтин			503-1-93.13.91	ВК
Рук.гр.	Сидорова			Гараж на 15 грузовых автомобилей с открытой стоянкой	
Зав.сект.	Бульба				
Инж.	Прохорова			Здание гаража	Стадия: РП; Лист: 6; Листов:
Привязан				Схемы систем В4, В5 К3, К1, К2	Новосибирское арендное предприятие ГИПРОАВТОТРАНС
Инв. №					

Копировал др. Формат А2

gost.e-ecolog.ru