Типовые проектные решения
405-4-0120.89

Кислородная наполнительно-распределительная станция со складом вместимостью 240 баллонов

Альбом 2

Детали

gost.e-ecolog.ru

Типовые проектные решения
405-4-0120.89

Кислородная наполнительно-распределительная станция со складом вместимостью 240 баллонов

Альбом 2
Перечень альбомов

Альбом 1 ПЗ Пояснительная записка

ТХ Технология производства

ВО Нестандартизированное оборудование

ЭМ Силовое электрооборудование. Электроосвещение. Защита от статического электричества

Альбом 2 ТД Детали.

Альбом 3 АР Архитектурно-строительные решения.

КЖ Конструкции железобетонные.

КМ Конструкции металлические

Альбом 4 СО Спецификации оборудования

Альбом 5 ВМ Ведомости потребности в материалах.

Альбом 6 С Сметы

Разработаны Проектным институтом "Гипрокислород"

Утверждены и введены в действие Минхимпромом СССР письмо от 27.12 1988 г № 14/11-2432

Главный инженер института (Радин)

Главный инженер проекта (Шереметьев)

				Привязан:	
Инв. №					

©Казахский филиал ЦИТП Госстроя СССР.1989г.

Заказ № 5285 Тираж 100 экз Цена 0-36 ТП 405-4-0120,92 Сдано в печать 24.90г.

Содержание альбома 2

Марка	Содержание	Стр.
ТД-1	Тройник	3
ТД-2	Переход	4
ТД-3	Угольник	5
ТД-4	Ниппель	6
ТД-5	Переход	7
ТД-6	Штуцер	8
ТД-7	Заглушка	9
ТД-8	Тройник	10
ТД-9	Гайка накидная	11
ТД-10	Ниппель	12
ТД-11	Гайка	13
ТД-12	Гайка накидная	14
ТД-13	Прокладка	15
ТД-14	Пластина	16
ТД-15	Штуцер	17

ТПР 405-4-0120.89

Инв.№ подл. | Подп. и дата | Взам. инв.№ | Инв.№ дубл. | Подп. и дата

ТД-1

25 V(V)

Альбом 2

ТПР 405-4-0120.89

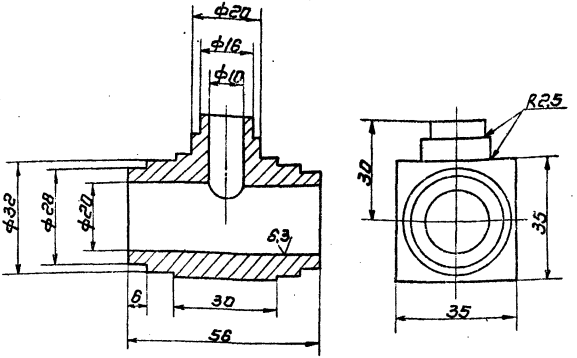

Предельные отклонения размеров H14; h14, ±t2/2

Изм.	Лист	№ докум.	Подп.	Дата
Разраб.		Старцев		
Пров.		Косирев		
Т. контр.				
Н. контр.		Большаков		
Утв.		Шервинский		

ТД-1

Тройник

Плита ЛЖМЦ 59-1-1-35
ОСТ 48-24-72

Лит.	Масса	Масштаб
	0,25	1:1
Лист	Листов 1	

Гипрокислород

Инв. № подл. | Подп. и дата | Взам. инв. № | Инв. № дубл. | Подп. и дата

ТД-2

25 (N)

Альбом 2

ТПР 405-4-0120.89

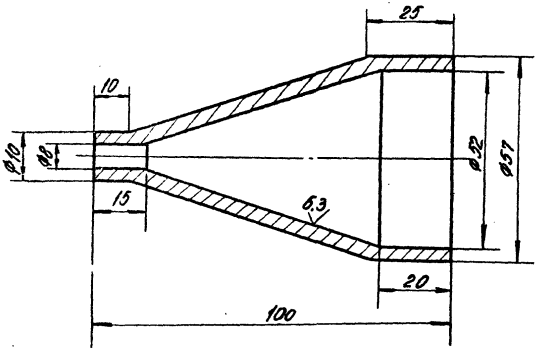

Предельные отклонения размеров H14, h14, ±t2/2

Изм.	Лист	№ докум.	Подп.	Дата
Разраб.		Старцев		
Пров.		Косарев		
Т. контр.				
Н. контр.		Большакова		
Утв.		Шереметьев		

ТД-2

Переход

Лит.	Масса	Масштаб
	0,31	1:1

Лист | Листов 1

Круг $\frac{\text{В60 ГОСТ 2590-71}}{\text{20-4-б-Т ГОСТ 1050-74}}$

Гипрокислород

Инв. № подл. | Подп. и дата | Взам. инв. № | Инв. № дубл. | Подп. и дата

Формат А4

ТД-3

25 (V)

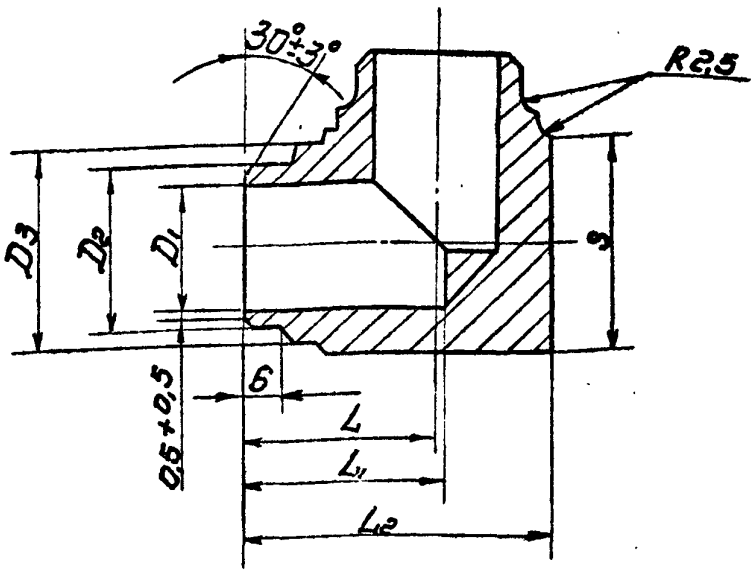

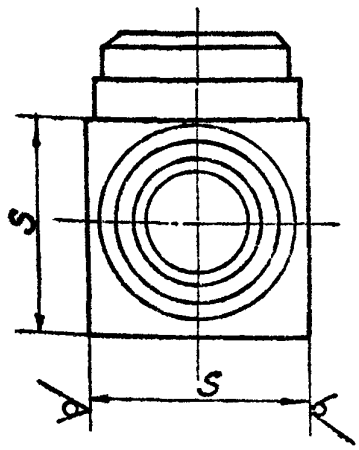

Размеры в мм.

Обознач.	D_1	D_2	D_3	L	h_1	h_2	S	Масса кг.
ТД-3	10	15	22	25	28	35	24	0,07
-0,1	20	28	32	28	30	45	35	0,15

1.* Размер для справок.
2. Предельные отклонения размеров H14; $h14 \pm t_2/2$
3. Маркировать на бирке Ру 20МПа Ду и марку материала.

Альбом 2

ТПР 405-4-0120.89

Изм.	Лист	№ докум.	Подп.	Дата
Разраб.		Старцев		
Пров.		Косарев		
Т.контр.				
Н.контр.		Бальчиков		
Утв.				

ТД-3

Угольник

Плита ПЖМЦ 59-1-1-35
ОСТ 48-24-72

Лит.	Масса	Масштаб
	СМ. ТАБЛ.	1:1

Лист | Листов 1

Гипрокислород

Инв. № подл. | Подп. и дата | Взам. инв. № | Инв. № дубл. | Подп. и дата

ТД-4

25 (√)

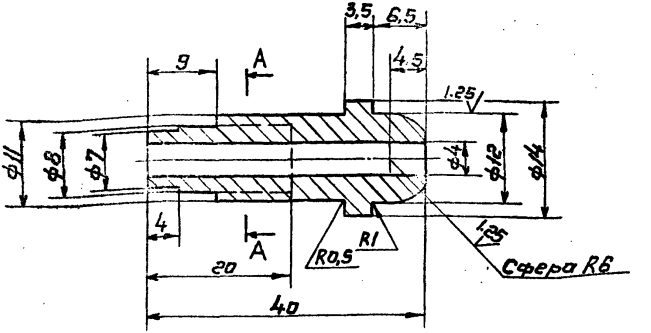

А-А

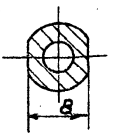

Предельные отклонения размеров H14, h14±t2/2

Изм.	Лист	№ докум.	Подп.	Дата	ТД-4.			
Разраб.		Старцев			Ниппель.	Лит.	Масса	Масштаб
Пров.		Косарев					0,014	2:1
Т.контр.						Лист	Листов 1	
Н.контр.		Большакова			Пруток ДКРНТ16 ЛЖМц 59-1-1 ГОСТ 2060-73	Гипрокислород		
Утв.		Черемисов						

Формать А4

Альбом 2

ТПР 405-4-6120.89

Инв. № подл. | Подп. и дата | Взам. инв. № | Инв. № дубл. | Подп. и дата

ТД-5

25 V(V)

Альбом 2

ТПР 405-4-0120.89

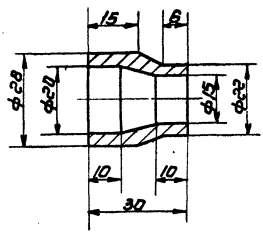

Предельные отклонения размеров H14, h14 ± $t_2/2$

					ТД-5			
Изм.	Лист	№ докум.	Подп.	Дата	Переход	Лит.	Масса	Масштаб
Разраб.		Старцев					0,07	1:1
Пров.		Косарев				Лист	Листов 1	
Т. Контр.								
Н. контр.		Большаков			Пруток ДКРНТ30 ЛЖМц 59-1-1 ГОСТ 2060-73.	Гипрокислород		
Утв.		Шереметьев						

Инв. № подл. | Подп. и дата | Взам. инв. № | Инв. № дубл. | Подп. и дата

Формат А4

ТД-6

25 (√)

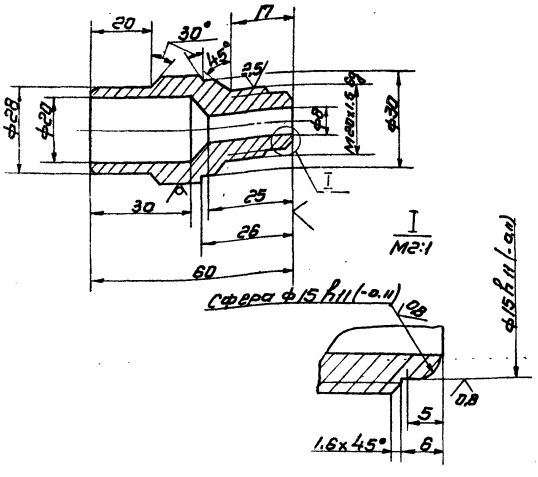

1. Неуказанные предельные отклонения размеров H14, h14, ±t2/2
2. Маркировать на бирке Ру20 МПа и марку материала.

Изм.	Лист	№ докум.	Подп.	Дата
Разраб.		Старцев		
Пров.		Корарев		
Т.контр.				
Н.контр.		Большакова		
Утв.		Шереметьев		

ТД-6

Штуцер

Лит.	Масса	Масштаб
	0,3	1:1

Лист | Листов 1

Пруток ДКРНТ ПЖМЦ 59-1-1 ГОСТ 2060-73.

Гипрокислород

Формат А4

Альбом 2

ТПР 405-4-0120.89

Инв. № подл. | Подп. и дата | Взам. инв. № | Инв. № дубл. | Подп. и дата

ТД-7

25 (V)

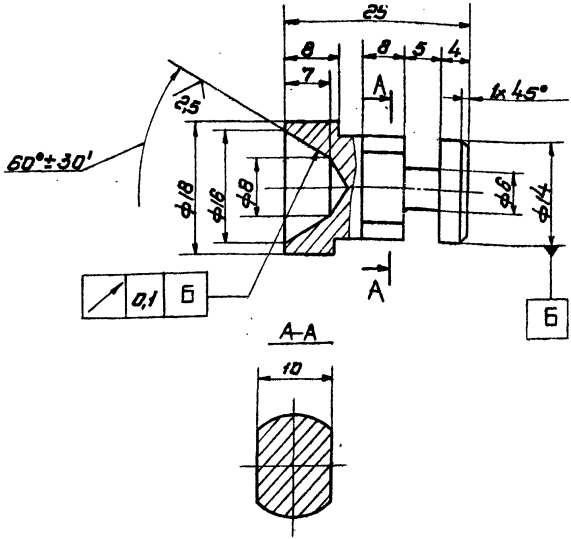

Предельные отклонения размеров Н14, h14 ± t2/2

					ТД-7			
Изм.	Лист	№ докум.	Подп.	Дата	Заглушка.	Лит.	Масса	Масштаб
Разраб.		Старцев					0,05	2:1
Пров.		Косарев				Лист	Листов 1	
Т.контр.								
Н.контр.		Большакова			Пруток Д.КРНТ22 ЛЖМц 59-1-1 ГОСТ 2060-73.	Гипрокислород		
Утв.		Шереметьев						

Формат А

Альбом 2

ТПР 405-4-0120.89

Инв. № подл. | Подп. и дата | Взам. инв. № | Инв. № дубл. | Подп. и дата

ТД-8

25 (✓)

Альбом 2

ТПР 405-4-0120.89

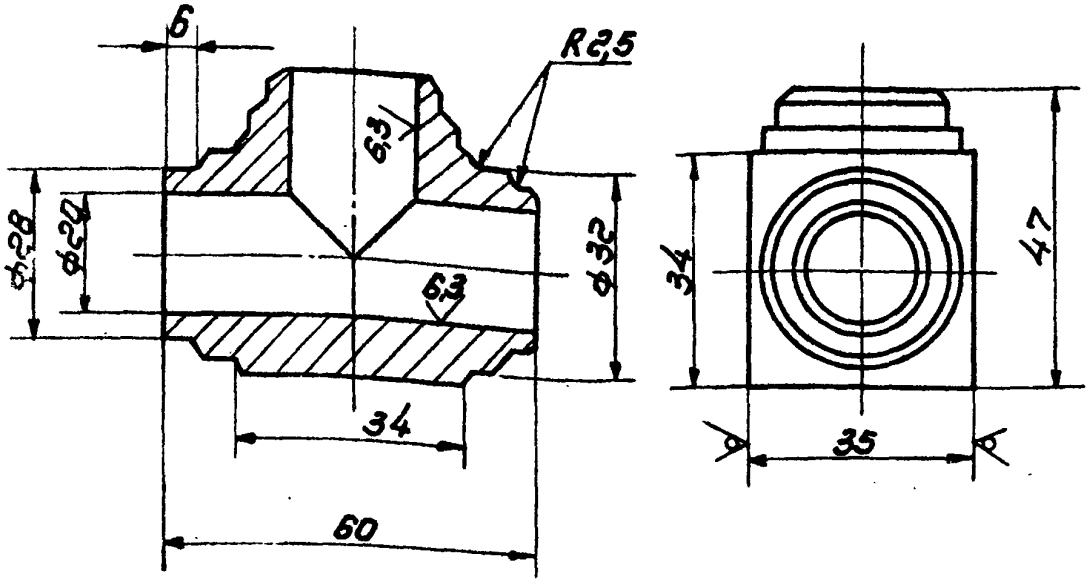

1. Предельные отклонения размеров: H14, h14, ±t2/2
2. Маркировать на бирке: Ру 20 МПа Ду 20 и марку материала

					ТД-8			
Изм.	Лист	№ докум.	Подп.	Дата	Тройник	Лит.	Масса	Масштаб
Разраб.		Старцев					0,25	1:1
Пров.		Косарев				Лист	Листов 1	
Т.контр.					Плита ЛЖМц 59-1-1-35 ОСТ 48-24-72	Гипрокислород		
Н.контр.		Большакова						
Утв.		Шереметьев						

Инв. № подл. | Подп. и дата | Взам. инв. № | Инв. № дубл. | Подп. и дата

Формат А4

ТД-9

25 V(V)

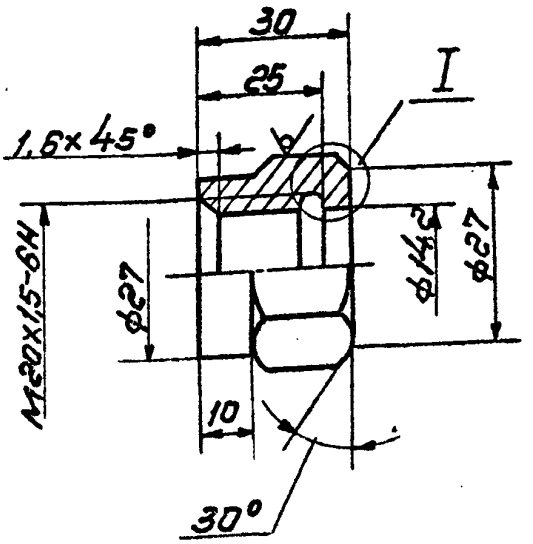

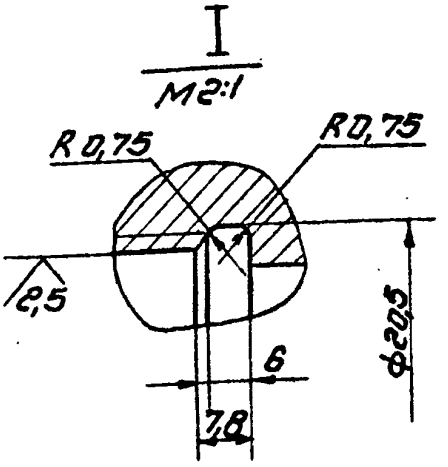

Предельные отклонения размеров H14, R14, ± $t_2/2$

					ТД-9			
Изм.	Лист	№ докум.	Подп.	Дата	Гайка накидная.	Лит.	Масса	Масштаб
Разраб.		Старцев					0,1	1:1
Пров.		Косарев				Лист	Листов 1	
Т. контр.								
Н. контр.		Большаков			Пруток ДШГНТ 27 ЛЖМц 59-1-1 ГОСТ 2060-70.	Гипрокислород		
Утв.		Шереметьев						

Инв. № подл. | Подп. и дата | Вз. инв. № | Инв. № дубл. | Подп. и дата

Альбом 2

ТПР 405-4-0120.89

Формат

ТД-10

25 (V)

Альбом 2

ТПР 405-4-0120.89

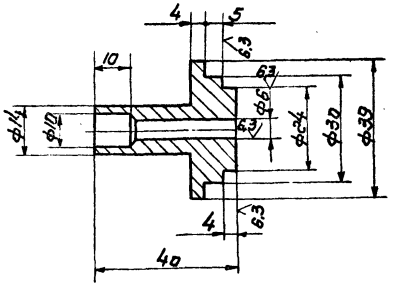

1. Предельные отклонения размеров H14; h14 ± t2/2
2. Маркировать на бирке Ру20МПа Ду6 и марку материала.

Изм.	Лист	№ докум.	Подп.	Дата	ТД-10			
Разраб.		Старцев			Ниппель	Лит.	Масса	Масштаб
Пров.		Косарев					0,1	1:1
Т. контр.						Лист	Листов 1	
Н. контр.		Суслова			Пруток ДКРНТ.40ЛЖМц59-1-1 ГОСТ 2030-73	Гипрокислород		
Утв.		Шемякетьев						

Инв. № подл. | Подп. и дата | Взам. инв. № | Инв. № дубл. | Подп. и дата

Формат А4

ТД-11

Альбом 2

ТПР 405-4-0120.89

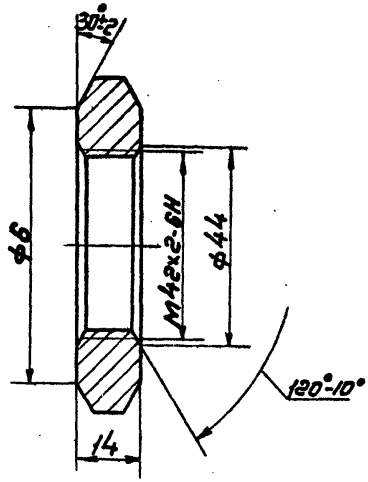

Предельные отклонения размеров: Н14, $\pm t_2/2$

					ТД-11			
Изм.	Лист	N докум.	Подп.	Дата	Гайка	Лит	Масса	Масштаб
Разраб.		Старцев					0,24	1:1
Пров.		Косарев				Лист	Листов	
Т. контр.								
Н. контр.		Большакова			Шести 55 ГОСТ 8560-78 Гранник 35-6 ГОСТ 1050-74	Гипрокислород		
Утв.		Шереметьев						

Формат А4

Инв. N подл. | Подп. и дата | Взам. инв. N | Инв. N дубл. | Подп. и дата

ТД-12

25 (V)

Альбом 2.

ТПР 405-4-0120.89

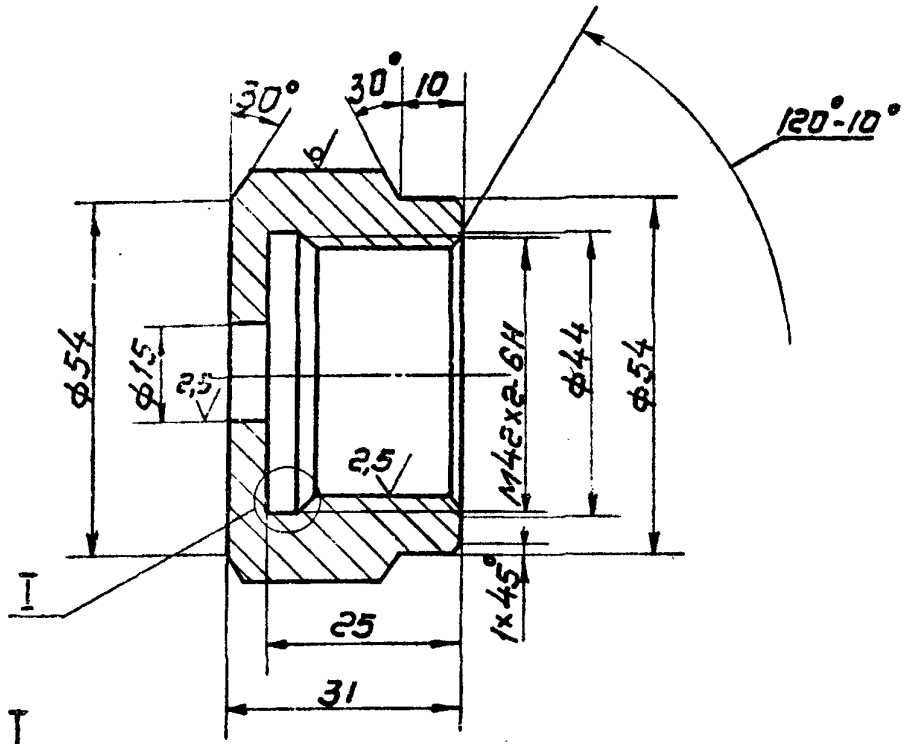

I
М2:1

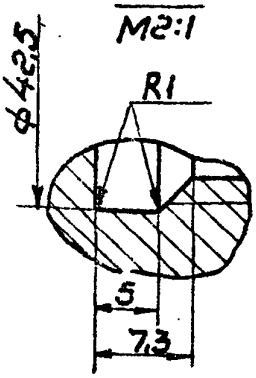

Предельные отклонения размеров H14, h14, ±t2/2

Изм.	Лист	№ докум.	Подп.	Дата	ТД-12			
Разраб.		Старцев			Гайка накидная.	Лит	Масса 0,3	Масштаб 1:1
Пров.		Косарев				Лист	Листов 1	
Т.контр.								
Н.контр.		Большакова			Шести-гранник 55 ГОСТ 8560-78 35-Т-В ГОСТ 1050-74	Гипрокислород		
Утв.		Шереметьев						

Инв. № подл. | Подп. и дата | Взам. инв. № | Инв. № дубл. | Подп. и дата

Формат А4

ТД-13

Альбом 2

ТПР 405-4-0120.89

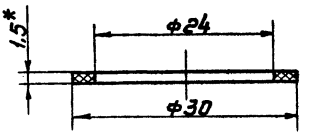

1* Размер для справок.

2. Предельные отклонения размеров ±t₂/2

Инв.№ подл.	Подп. и дата	Взам.инв.№	Инв.№ дубл.	Подп. и дата

Изм.	Лист	№ докум.	Подп.	Дата
Разраб.		Старцев		
Пров.		Косарев		
Т. контр.				
Н. контр.		Большакова		
Утв.		Шереметьева		

ТД-13

Прокладка

Лит	Масса	Масштаб
	0,003	2:1
Лист	Листов 1	

Паронит ПК ГОСТ 481-80

Гипрокислород

Формат А4

ТД-14

25

Альбом 2

ТПР 405-4-0120.89

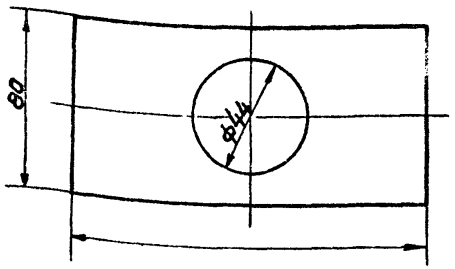

Предельные отклонения размеров $\pm t_2/2$

Изм.	Лист	N докум.	Подп.	Дата
Разраб.		Старцев		
Пров.		Косарев		
Т. контр.				
Н. контр.		Большакова		
Утв.		Шереметьев		

ТД-14

Пластина

Лит	Масса	Масштаб
	0,2	1:2

Лист | Листов 1

Лист Б-3 ГОСТ 19903-74
4-IV-ВСТ3сп ГОСТ 16523-70

Гипрокислород

Формат А4

Инв. N подл. | Подп. и дата | Взам. инв. N | Инв. N дубл. | Подп. и дата

ТД-15

25/ (√)

Альбом 2

ТПР 405-4-0120.89

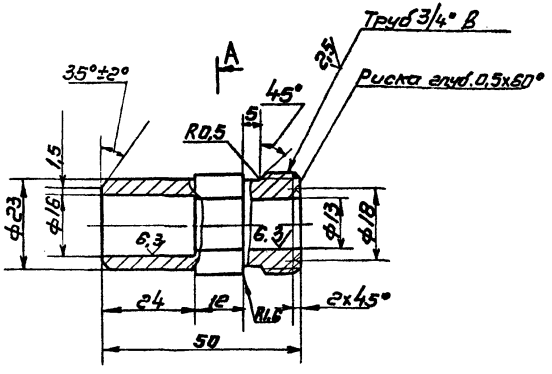

А-А

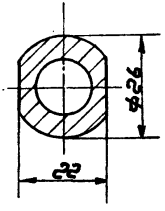

Предельные отклонения размеров H14, h14 ± t2/2

					ТД-15			
Изм.	Лист	№ докум.	Подп.	Дата	Штуцер	Лит.	Масса	Масштаб
							0,038	1:1
Пров.		Косарев				Лист	Листов 1	
Т. контр.								
Н. контр.		Большакова			Пруток ДКРНТ30 лж Мц 59-1-1 ГОСТ 2060-73	Гипрокислород		
Утв.		Шереметьев						

Инв. № подл. | Подп. и дата | Взам. инв. № | Инв. № дубл. | Подп. и дата

gost.e-ecolog.ru

Формат А4