ТИПОВЫЕ ПРОЕКТНЫЕ РЕШЕНИЯ

310 – 5 – 05.86

ТИПОВЫЕ РЕШЕНИЯ ИГРОВЫХ ПЛОЩАДОК ДЛЯ ДЕТЕЙ СРЕДНЕГО ШКОЛЬНОГО ВОЗРАСТА

АЛЬБОМ III

И З Д Е Л И Я

gost.e-ecolog.ru

ТИПОВЫЕ ПРОЕКТНЫЕ РЕШЕНИЯ

310-5-05.86

ТИПОВЫЕ РЕШЕНИЯ ИГРОВЫХ ПЛОЩАДОК ДЛЯ ДЕТЕЙ СРЕДНЕГО ШКОЛЬНОГО ВОЗРАСТА

АЛЬБОМ III

ИЗДЕЛИЯ

СОСТАВ ПРОЕКТА

АЛЬБОМ I. АРХИТЕКТУРНО-ПЛАНИРОВОЧНЫЕ РЕШЕНИЯ.
АЛЬБОМ II. МАЛЫЕ ФОРМЫ АРХИТЕКТУРЫ.
АЛЬБОМ III. ИЗДЕЛИЯ.
АЛЬБОМ IV. ВЕДОМОСТИ ПОТРЕБНОСТИ В МАТЕРИАЛАХ
АЛЬБОМ V. СМЕТЫ.

РАЗРАБОТАНЫ
ЦНИИП ГРАДОСТРОИТЕЛЬСТВА

ГЛАВНЫЙ ИНЖЕНЕР ИНСТИТУТА МАКСИМОВ Ю.Н.
ГЛАВНЫЙ ИНЖЕНЕР ПРОЕКТА АЛЕКСЕЕВА Л.А.

УТВЕРЖДЕНЫ ГОСГРАЖДАНСТРОЕМ
ПРИКАЗ № ЛВ-1-2077 от 8.07.83 г.

ВВЕДЕН В ДЕЙСТВИЕ ПРИКАЗ №146
от 15.02.86

21109-03

Содержание

Обозначение	Наименование	Стр.
310-5-05.86 00.00.000 ТТ	Технические требования	4
01.00.009	М1	5
01.00.010	М2, М3	5
01.00.019	Позиция 91, 92 Стойка.	6
01.00.020	Позиция 93 ÷ 117. Стойка декоративная.	7
01.00.020 СБ	Позиция 93 ÷ 117. Сборочный чертеж.	8
01.00.030	Деталь банкетки	9
01.00.033	Болт специальный ММ1	9
01.01.010	Деревянная прокладка ДП1, ДП2, ДП3.	10
01.02.000	Балка поз. 16, 17, 18. Перемычка поз. 19, 20.	11
01.01.020	Деревянная прокладка ДП4	12
05.00.001	Позиция 1	12
01.03.000	Декоративная установка УД-1-1	13
01.03.000-01	Декоративная установка УД-2-1	14
01.03.000-02	Декоративная установка УД-3-1	15
01.03.002	ЩД-1, ЩД-2, ЩД-3. Шаблон.	16
01.03.002	ЭД-1 ÷ ЭД-6. Шаблон.	17
01.03.005	ЭД-7, ЭД-8. Шаблон.	18
01.03.007	ЭД-9 ÷ ЭД-11. Шаблон.	19
01.04.001	Столб декоративный СД	20

Обозначение	Наименование	Стр.
310-5-05.86 01.04.002	Перекладина качелей ПК	20
01.04.005	Крепежный элемент ММ3	21
01.04.006	Металлическое изделие ММ4, ММ5.	21
02.00.019	Позиция 91, 92, 94, 97÷100, 102, 103, 109 ÷ 111, 113 ÷ 117.	22
02.00.020	Позиция 93, 95, 96, 101, 104 ÷ 107	23
02.03.000	Декоративная установка УД-1-2.	24
02.04.000	Декоративная установка УД-2-2.	25
02.04.001	ЭД-1 ÷ ЭД-8	26
02.04.007	ЭД-9 ÷ ЭД-11	27
02.04.012	ЭД-12, ЭД-13	28
02.04.014	ЭД-14, ЭД-15	29
02.05.000	Декоративная установка УД-3-2	30
02.05.001	ЭД-1 ÷ ЭД-5., ЭД-7	31
02.05.006	ЭД-6, ЭД-8, ЭД-9.	32
03.00.002	Балка	33
03.00.017	Стойка	33
03.00.005	Балка	34
03.00.018	Стойка	34
03.00.006	Балка	35

Инв. № подл. | Подпись и дата | Взам. инв. №

Содержание (продолжение)

Обозначение	Наименование	Стр.
310-5-05.86 02.03.010	Элемент декоративный ЭД-9, 10, 11	35
03.00.007	Балка 35г	36
03.00.008	Балка 38г	36
03.00.011	Балка 42г	37
03.00.012	Балка 43г	37
03.00.014	Балка 45г	38
03.00.024	Стойка ограждения	38
03.00.015	Стойка	39
03.00.019	Стойка	40
03.00.020	Стойка	41
03.00.004	Балка	41
03.00.021	Стойка 131в	42
03.00.022	Стойка 132в	42
03.00.023	Стойка 133в	43
03.00.013	Балка 44г	43
03.00.025	Болт специальный	44
03.00.029	Анкер А1	45
03.00.026	Уголок	45
03.00.028	Уголок	46
03.02.002	Деталь 2	46

Обозначение	Наименование	Стр.
310-5-05.86 03.01.000	Лестница А1	47
03.03.000	Элемент качелей ЭК-2	47
03.01.000 СБ	Лестница А1. Сборочный чертеж.	48
03.01.001	Элемент 1	49
03.01.002	Элемент 2	49
03.02.000	Элемент качелей ЭК-1	50
03.03.000 СБ	Элемент качелей ЭК-2 Сборочный чертёж.	50

Инв. № подл. | Подпись и дата | Взам. инв. №

Деревянные изделия и детали малых архитектурных форм следует изготавливать из древесины хвойных пород 1, 2 и 3 го сорта, удовлетворяющих требованиям ГОСТ 8486-66 и ГОСТ 9463-72. Прочность древесины должна быть не ниже нормативных сопротивлений, приведенных в приложении 2 СНиП II-25-80. Влажность изделий из древесины не должна превышать 25%. Отклонения от габаритных размеров изделий не должны превышать установленных для 4 го ряда свободных размеров по ГОСТ 6449.1-82, 6449.2-82, 6449.3-82, 6449.4-82, 6449.5-82. Ширина годичных слоев в древесине должна быть не более 5 мм, а содержание в них поздней древесины — не менее 20%. Наземные поверхности изделий должны быть тщательно остроганы, ошкурены, пропитаны натуральной горячей олифой и покрыты водоустойчивым бесцветным лакокрасочным покрытием группы I по ГОСТ 9825-73. Шероховатость лицевых поверхностей под отделку должна быть не ниже 6 класса по ГОСТ 7016-82.

Для изделий декоративных установок следует применять бакелизированную фанеру марки ФБС по ГОСТ 11539-83. Влажность фанеры не должна превышать 15%. Изделия из фанеры покрываются водоустойчивым бесцветным лакокрасочным покрытием по ГОСТ 9825-73.

Каждое изделие должно быть промаркировано — в нижней части или торце элемента масляной краской наносится марка. Например — 44 г, 125 в, СД и т.д.

Транспортирование изделий и деталей должно производиться в условиях, исключающих возможность загрязнения и механических повреждений.

Поверхности металлических изделий и деталей малых архитектурных форм должны соответствовать ГОСТ 2.309-73. Свободные размеры должны соответствовать 8 му классу точности. Швы сварных соединений должны отвечать требованиям ГОСТ 5264-80. Качество сварных соединений проверяется в соответствии с ГОСТ 3242-79. Окраска поверхностей металлических изделий должна производиться нитроэмалью или масляной краской за 2 раза по чистой, высушенной загрунтованной поверхности. Отклонения в размерах деталей и качество обработки кромок и торцов элемента, а также качество сварных соединений должны отвечать требованиям ГОСТ 10922-75 с учетом отрицательных отклонений от номинального размера.

Мелкоразмерные металлические детали должны быть уложены в деревянные ящики по ГОСТ 15841-77 и по ГОСТ 16511-77. Масса ящиков не должна превышать 50 кг.

Для клееных фанерных декоративных установок следует применять клеи резорциновые и фенольно-резорциновые (ФР-12, ТУ6-05-1748-75, ФРФ-50, ТУ6-05-281-14-77).

				310-5-05.86	00.00.000 ТТ
Н. контр.	Алексеева			Технические требования	Стадия: Р; Лист: ; Листов: 1
Зам. зав. отд.	Ядрышников				ЦНИИПградостроительства
Гл. констр.	Железняк				
Гип	Алексеева				
Рук. гр. арх.	Гореаик				

Инв. № подл. | Подпись и дата | Взамен инв. №

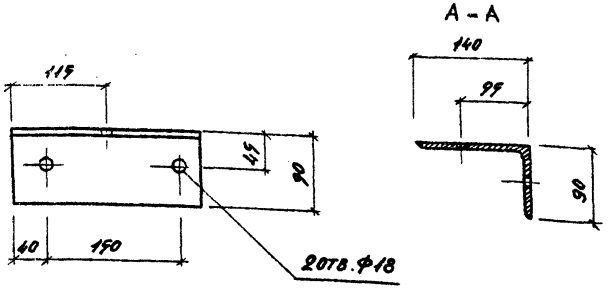

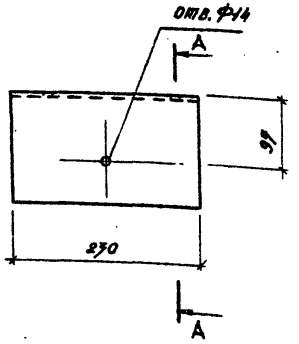

Зам.зав.отд.	Ядрышников			
Н.контр.	Алексеева			
Гл.констр.	Железняк			
ГИП	Алексеева			
Рук.гр.арх.	Горелик			
Рук.группы	Шурыгин			

310-5-05.86 01.00.009

М1

Стадия	Масса	Масштаб
Р	3,24	1:5
Лист	Листов 1	

Уголок Б-90×140×8 ГОСТ 8510-92 / Ст 2сп ГОСТ 535-79

ЦНИИПградостроительства

Копировал

Формат А4

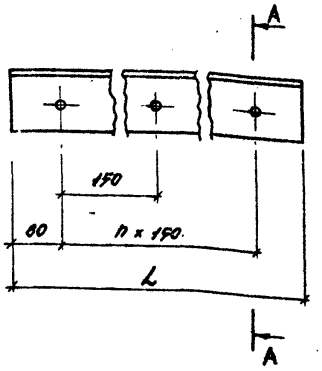

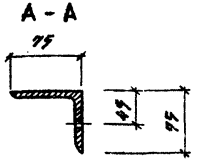

Обозначение	Марка	L, мм	n	Масса, кг
01.00.010	М2	420	2	2,90
-01	М3	570	3	3,91

Зам.зав.отд.	Ядрышников			
Н.контр.	Алексеева			
Гл.констр.	Железняк			
ГИП	Алексеева			
Рук.гр.арх.	Горелик			
Рук.группы	Шурыгин			

310-5-05.86 01.00.010

М2, М3.

Стадия	Масса	Масштаб
Р	см. табл.	
Лист	Листов 1	

Уголок Б-75×75×6 ГОСТ 8509-92 / Ст 2сп ГОСТ 535-79

ЦНИИПградостроительства

Копировал

Формат А4

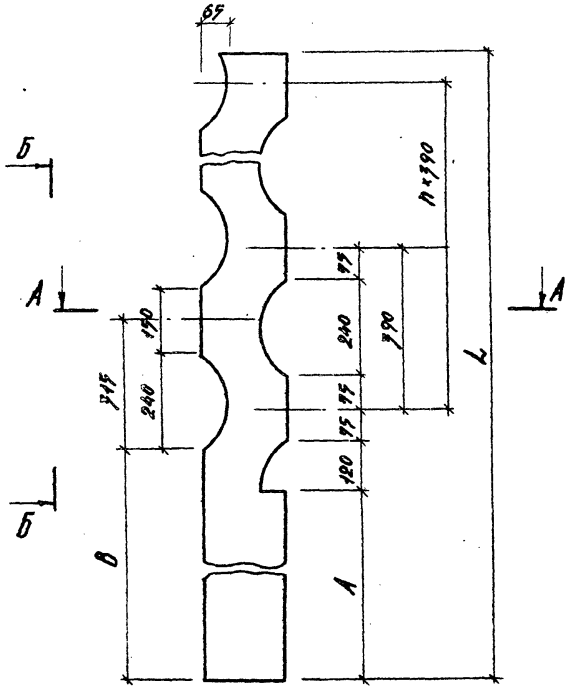

Б - Б

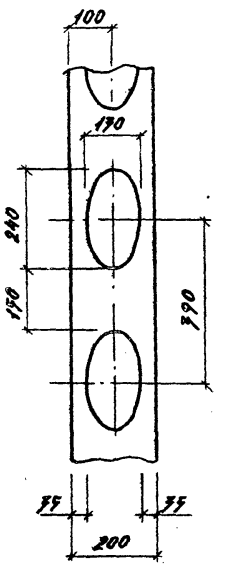

А - А

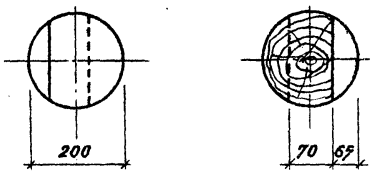

Обозначение	Поз.	Размеры, мм			Масса, кг
		L	A	B	
310-5-05.86 01.00.019	91	2900	700	800	45,50
-01	92	3650	1100	1200	57,30

Зам. зав. отд.	Ларышников		
Н. контр.	Алексеева		
Гл. констр.	Железняк		
ГИП	Алексеева		
Рук. гр. арх.	Горелик		
Рук. группы	Шурпяк		

310-5-05.86 01.00.019

Позиция 91, 92
СТОЙКА

Стадия	Масса	Масштаб
Р	см. табл.	
Лист	Листов 1	

Лесоматериалы круглые, хвойных пород. ГОСТ 9462-72

ЦНИИПградостроительства

Копировал:

Формат А3

Инв. № подл. | Подпись и дата | Взам. инв. №

Альбом III

Т.П.Р. 310-5-05.86

Обозначение	Поз.	Рис.	Размеры, мм L	A	B	a	n	Масса, кг
310-5-05.86 01.00.020	93	1	2400	1950	2000	100	1	21,20
-01	94	1	2550	1800	1850	100	2	22,90
-02	95	2	2750	1700	1850	—	2	24,33
-03	96	1	2950	2100	2150	100	2	26,11
-04	97	2	3450	2000	1850	—	4	31,10
-05	98	1	2600	1500	1550	100	3	23,40
-06	99	1	2100	700	800	150	4	18,90
-07	100	1	1700	700	800	150	2	15,30
-08	101	1	3250	2250	2000	100	2	28,76
-09	102	1	4300	2950	2700	100	4	38,70
-10	103	1	4900	3550	3300	100	4	44,10
-11	104	1	1800	700	750	100	3	15,93
-12	105	1	2350	1150	1200	100	3	20,80
-13	106	1	3400	2200	2250	100	3	30,09
-14	107	1	3850	2650	2700	100	3	34,07
-15	108	1	4300	3100	3150	100	3	38,06
-16	109	1	4900	1100	1200	150	12	44,10
-17	110	1	3300	1100	1200	150	6	29,70

Обозначение	Поз.	Рис.	Размеры, мм L	A	B	a	n	Масса, кг
310-5-05.86 01.00.020-18	111	1	2800	1100	1200	150	5	25,00
-19	112	1	4600	3250	3300	150	4	40,71
-20	113	1	2200	500	550	150	5	19,80
-21	114	1	4500	1300	1350	100	10	40,50
-22	115	1	3700	1300	1350	100	7	33,30
-23	116	1	1500	700	750	100	2	13,50
-24	117	1	1950	700	750	150	3	17,96
-25	78	1	2050	1100	1200	150	2	11,5
-26	129	1	800	300	400	150	1	4,5

Инв. № подл. | Подпись и дата | Взам. инв. №

Нач. завода	Дрынников		
Н. контр.	Алексеева		
Гл. констр.	Железняк		
ГИП	Алексеева		
Рук. гр. арх.	Горелик		
Рук. гр. пл.	Шумнюк		

310-5-05.86 01.00.020

Позиция 93÷117
Стойка декоративная

Стадия	Масса	Масштаб
Р	см. табл.	
Лист 7	Листов 2	

Лесоматериалы круглые. хвойных пород. ГОСТ 9462-72

ЦНИИПградостроительства

Копировал

Формат А3

Т.П.Р. 310-5-05.86 Альбом III

Рис. 1

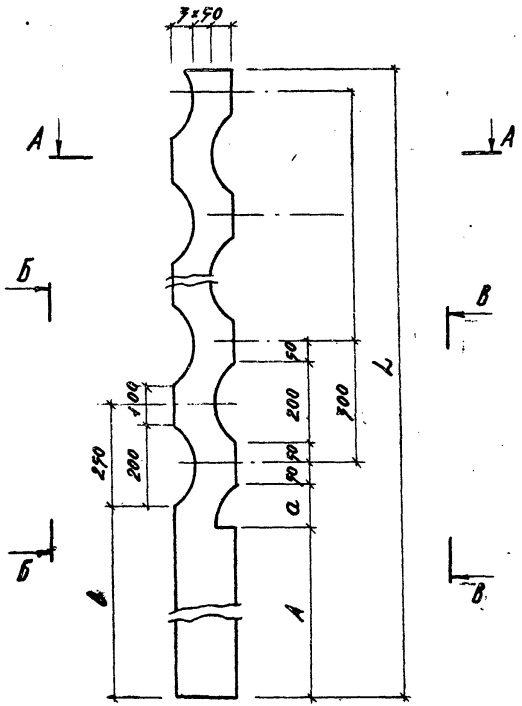

Рис. 2
(остальное см. рис. 1)

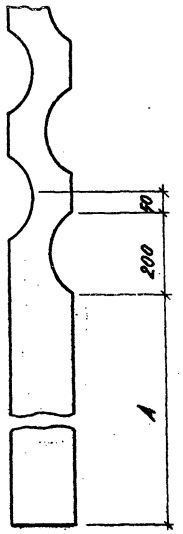

Б - Б

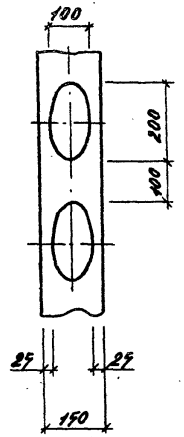

В - В
(остальное см. Б-Б)

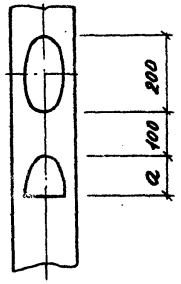

А - А



Зам.зав.отд.	Ядрышников			310-5-05.86 01.00.020СБ
Н. контр.	Алексеева			Позиция 93÷117 Сборочный чертеж
Гл. констр.	Железняк			
Гип.	Алексеева			Лесоматериалы круглые, хвойных пород. ГОСТ 9462-72
Рук. гр. арх.	Горелик			
Рук. гр. инж.	Шурнюк			

Стадия	Масса	Масштаб
Р		1:10
Лист 2	Листов	

ЦНИИП градостроительства

Копировал:

Инв. № подл. | Подпись и дата | Взам. инв. №

21109-03

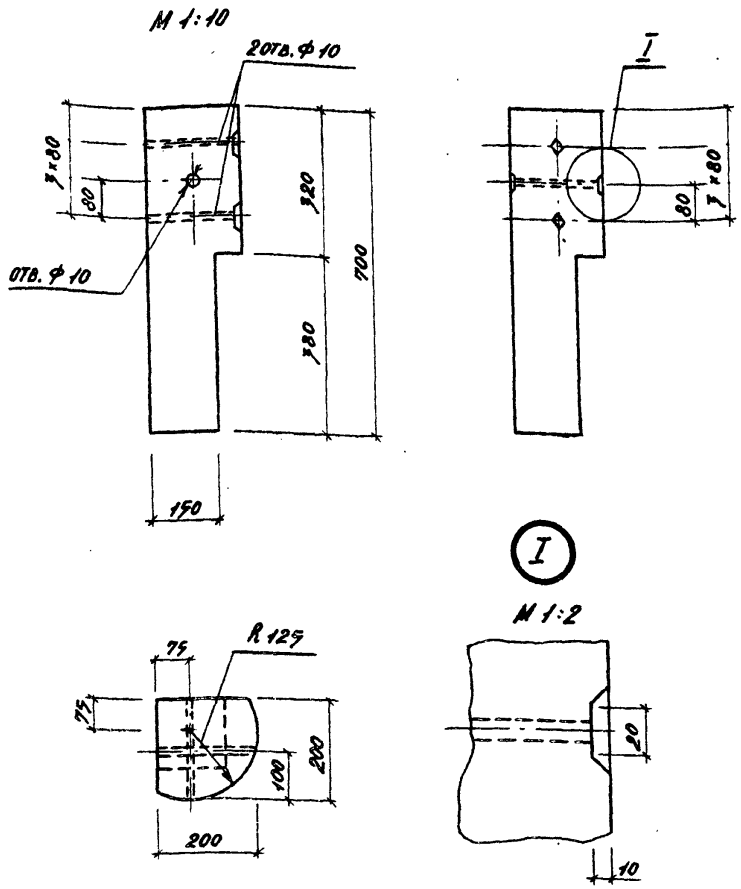

				310-5-05.86 01.00.030		
Зам.зав.отд.	Ядрышников		Деталь БАНКЕТКИ	Стадия	Масса	Масштаб
Н. контр.	Алексеева			Р	17,17	
Гл. конст.	Железняк			Лист	Листов 1	
ГИП.	Алексеева		Лесоматериалы круглые хвойных пород ГОСТ 9463-72 Ф 250	ЦНИИПградостроительства		
Рук.гр.арх.	Горелик					
Рук.гр.инж.	Шурнюк					

Копировал

Формат А4

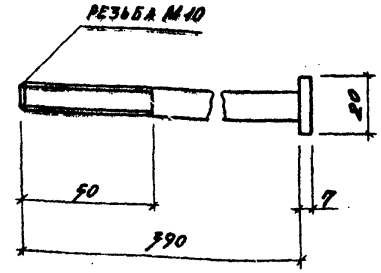

				310-5-05.86 01.00.077		
Зам.зав.отд.	Ядрышников		Болт специальный ММ 1	Стадия	Масса	Масштаб
Н. контр.	Алексеева			Р	0,25	
Гл. констр.	Железняк			Лист	Листов 1	
ГИП.	Алексеева		Ф10 А-I / ГОСТ 5781-82	ЦНИИПградостроительства		
Рук.гр.арх.	Горелик					
Рук.гр.инж.	Шурнюк					

Копировал

Формат А4

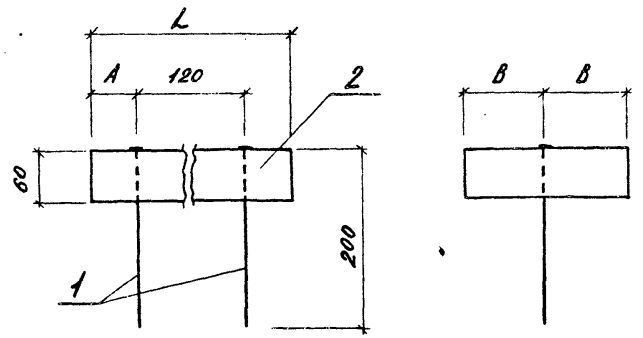

Обозначение	Марка	Размеры, мм			Масса, кг
		L	A	B	
310-5-05.86.01.01.010	ДП 1	220	50	90	1,70
-01	ДП 2	330	105	110	1,82
-02	ДП 3	260	70	110	1,88

Формат	Зона	Поз.	Обозначение	Наименование	Кол.	Примеч.
				Документация		
А3			310-5-05.86-00.00.000 ТТ	Технические требования		
				Деталь		масса ед. кг
Б.Ч		1	01.01.011	ФБ А I ГОСТ 5781-82		
				ℓ = 210	2	0,05
				Переменные данные для исполнений:		
				01.01.010 (ДП 1)		
Б.Ч		2	01.01.012	Доска 60×180 сосна сорт 2 ГОСТ 8486-66, ℓ = 220	1	1,2
				01.01.010-01 (ДП 2)		
Б.Ч		2	01.01.012-01	Доска 60×220 сосна сорт 2 ГОСТ 8486-66, ℓ = 260	1	1,72
				01.01.010-02 (ДП 3)		
Б.Ч		2	01.01.012-02	Доска 60×180 сосна сорт 2 ГОСТ 8486-66, ℓ = 330	1	1,78

Зам.зав.отд.	Ядрышников	
Н.контр.	Алексеева	
Гл.констр.	Железняк	
ГИП.	Алексеева	
Рук.гр.арх.	Горелик	
Рук.гр.инж.	Шурнюк	

310-5-05.86 01.01.010

Деревянная прокладка ДП 1, ДП 2, ДП 3.

Стадия	Масса	Масштаб
Р	см. табл.	
Лист	Листов 1	

ЦНИИПградостроительства

Копировал:

Формат А3

Инв.№ подл. | Подпись и дата | Взам.инв.№

24100-03

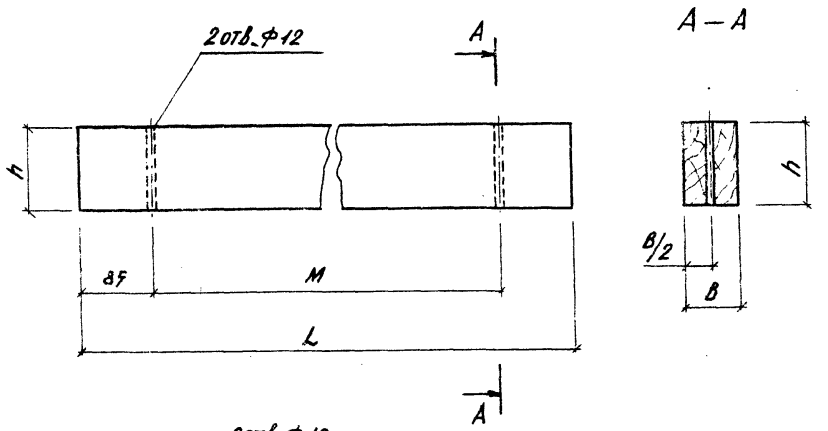

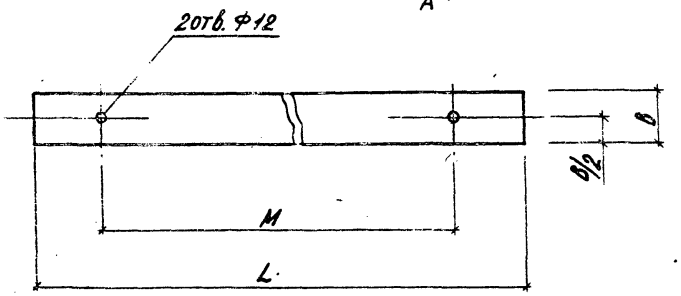

Обозначение	Поз.	Размеры, мм				Масса, кг
		L	B	h	M	
310-5-05.86 01.02.000	16	2000	100	200	1870	20,0
-01	17	2880	100	200	2710	28,8
-02	18	1850	100	200	1680	18,7
-03	19	980	77	80	810	2,9
-04	20	880	77	80	710	2,64

Зам. зав. отд.	Ядрышников	
Н. контр.	Алексеева	
Гл. констр.	Железняк	
Гип.	Алексеева	
Рук. гр. арх.	Горелик	
Рук. гр. инж.	Шурпюк	

310-5-05.86 01.02.000

Балка поз. 16, 17, 18.
Перемычка поз. 19, 20.

Стадия	Масса	Масштаб
Р	см. табл.	
Лист	Листов 1	

ЦНИИПградостроительства

Копировал: [illegible]

Формат А3

Инв. № подл. | Подпись и дата | Взам. инв. №

21100-03

Альбом III

Т.П.Р 310-5-05.86

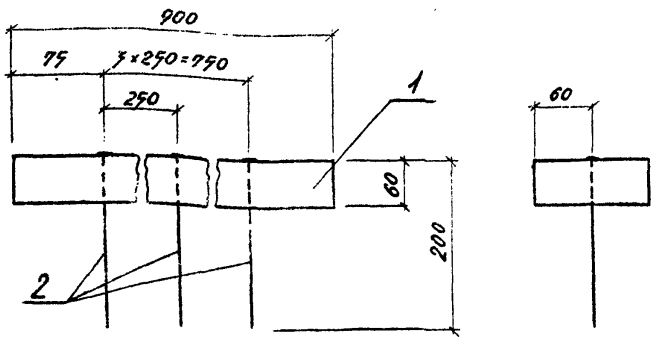

Формат	Зона	Поз.	Обозначение	Наименование	Кол.	Примечание
				Детали		масса ед., кг
Б.Ч	1		310-5-05.86 01.01.021	Доска 60×120 сосна сорт 2 ГОСТ 8486-66 ℓ=900	1	7,24
Б.Ч	2		01.01.022	Ф6А I ГОСТ 5781-82 ℓ=210	4	0,07

Зам.зав.отд.	Ядрышников	
Н.контр.	Алексеева	
Гл.конст.	Железняк	
ГИП.	Алексеева	
Рук.гр.арх.	Горелик	
Рук.гр.инж.	Шурнюк	

310-5-05.86 01.01.020

Деревянная прокладка АП4

Стадия	Масса	Масштаб
Р	3,44	
Лист	Листов 1	

ЦНИИПградостроительства

Копировал: Формат А4

Инв.№ подл. | Подпись и дата | Взам.инв.№

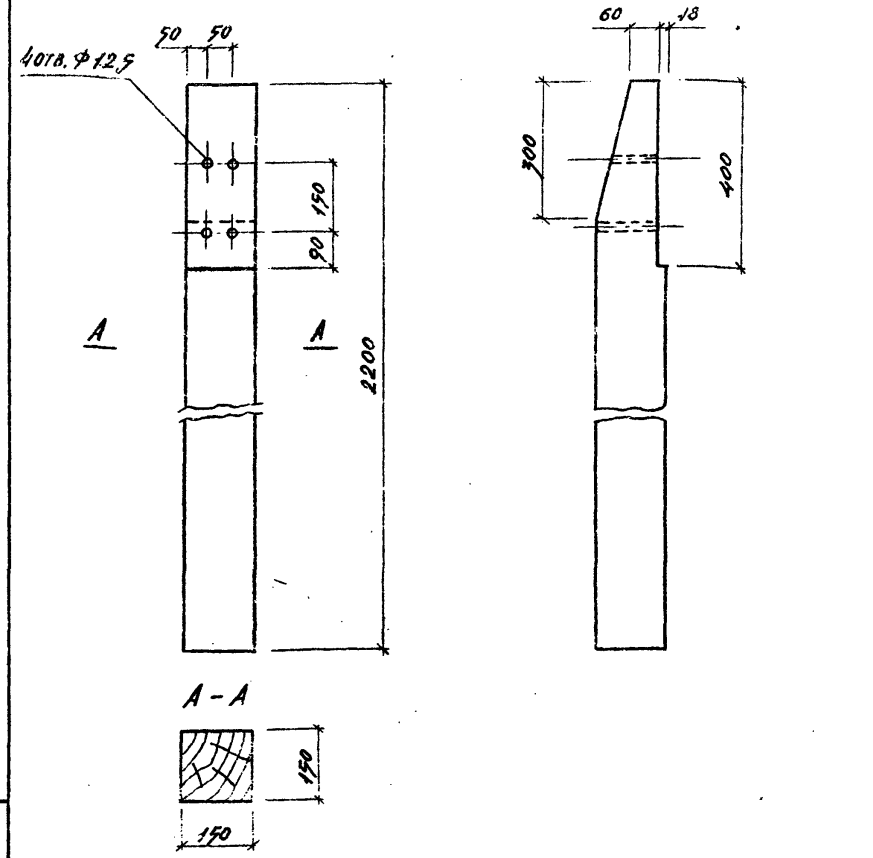

310-5-05.86 05.00.001

Позиция 1

Стадия	Масса	Масштаб
Р	24,75	
Лист	Листов 1	

Брус 150×150 сосна сорт 2 ГОСТ 8486-66

ЦНИИПградостроительства

Копировал: Формат А4

Инв.№ подл. | Подпись и дата | Взам.инв.№

Тип пр. решения 310-5-05.86 Альбом III

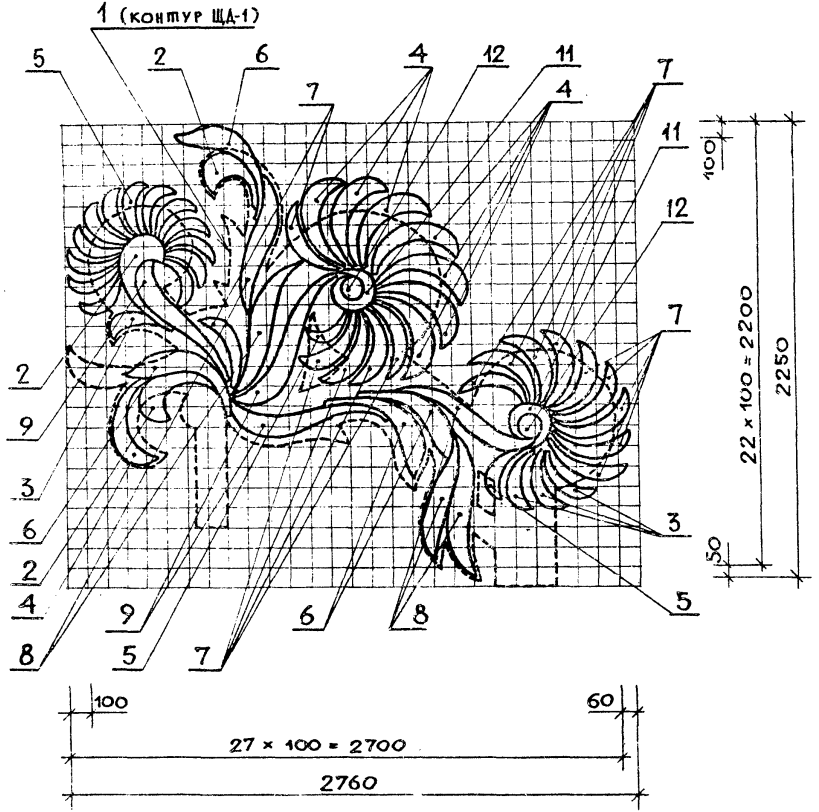

Формат	Зона	Поз.	Обозначение	Наименование	Кол.	Примечание
				Документация		
А3			00.00.000 ТТ	Технические требования		
				Детали		
А3		1	01.03.001	Щит декоративный ЩД-1	1	
				Элементы декоративные:		
А3		2	01.03.002	ЭД - 1	6	
А3		3	-01	ЭД - 2	8	
А3		4	01.03.003	ЭД - 3	16	
А3		5	-01	ЭД - 4	30	
А3		6	01.03.004	ЭД - 5	8	
А3		7	-01	ЭД - 6	30	
А3		8	01.03.005	ЭД - 7	10	
А3		9	01.03.006	ЭД - 8	6	
А3		11	01.03.007-03	ЭД - 10	4	
А3		12	-04	ЭД - 11	4	

Инв. № подл. | Подпись и дата | Взам. инв. №

Зам. заказа	Ларьшников	
Н. контр.	Алексеева	
Гл. конструктор	Железняк	
Гип	Алексеева	
Рук. гр. арх.	Гореаик	
Рук. гр. инж.	Шурнюк	
Ст. арх.	Штромберг	

310-5-05.86 01.03.000

Декоративная установка УД-1-1

Стадия	Масса	Масштаб
Р	279	1:20
Лист	Листов 1	

ЦИНИИПградостроительства

Копировал

Формат А3

Тип. пр. решения 310-5-05.86 Альбом III

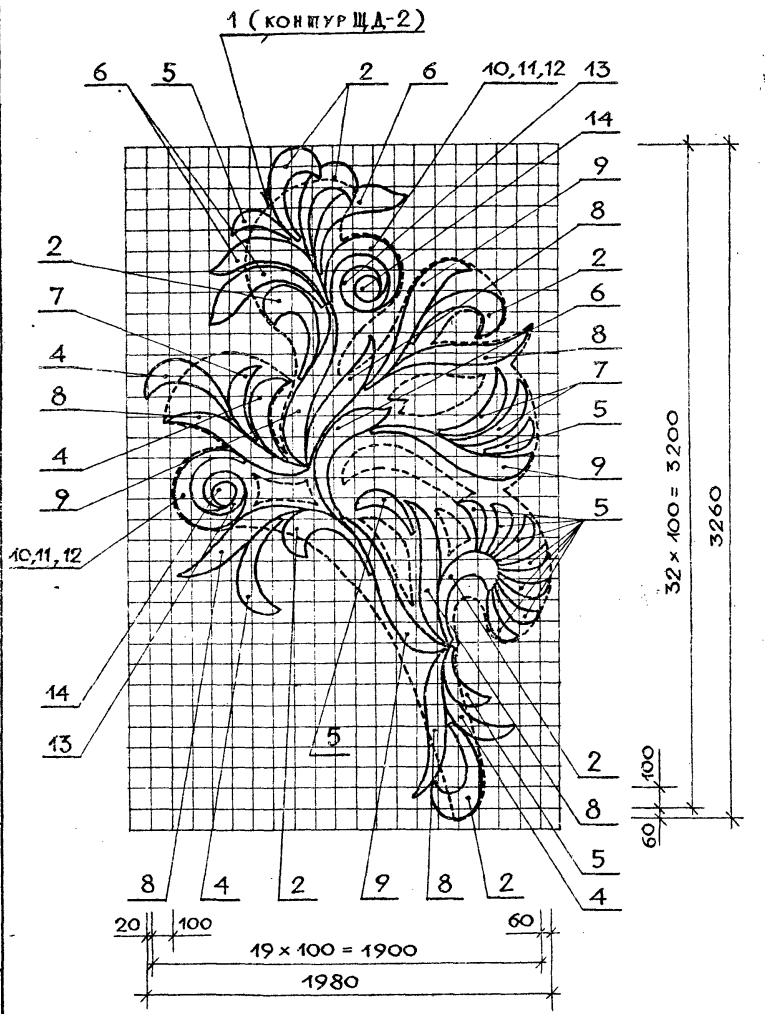

Формат	Зона	Поз.	Обозначение	Наименование	Кол.	Примечание
				ДОКУМЕНТАЦИЯ		
А3			00.00.000 ТТ	Технические требования		
				ДЕТАЛИ		
А3			01.03.001-01	Щит декоративный ЩД-2	1	
				Элементы декоративные:		
А3		2	01.03.002	ЭД - 1	7	
А3		4	01.03.003	ЭД - 3	4	
А3		5	-01	ЭД - 4	11	
А3		6	01.03.004	ЭД - 5	4	
А3		7	-01	ЭД - 6	3	
А3		8	01.03.005	ЭД - 7	6	
А3		9	01.03.006	ЭД - 8	4	
А3		10	01.03.007	ЭД - 9	2	
А3		11	-01	ЭД - $9^а$	2	
А3		12	-02	ЭД - $9^б$	2	
А3		13	-03	ЭД 10	2	
А3		14	-04	ЭД - 11	2	

Зам. зав. отд.	Ядрышников	
Н. контр.	Алексеева	
Гл. конст.	Хелезняк	
Гип	Алексеева	
Рук. гр. арх.	Горелик	
Рук. гр. инж.	Шурнюк	
Ст. архит.	Штромберг	

310-5-05.86 01.03.000-01

Декоративная установка УД-2-1

Стадия	Масса	Масштаб
Р	182	1:20
Лист	Листов 1	

ЦНИИПградостроительства

Копировал

Формат А3

Инв. № подл. | Подпись и дата | Взамен инв. №

Тип. пр. решения 310-5-05.86 Альбом III

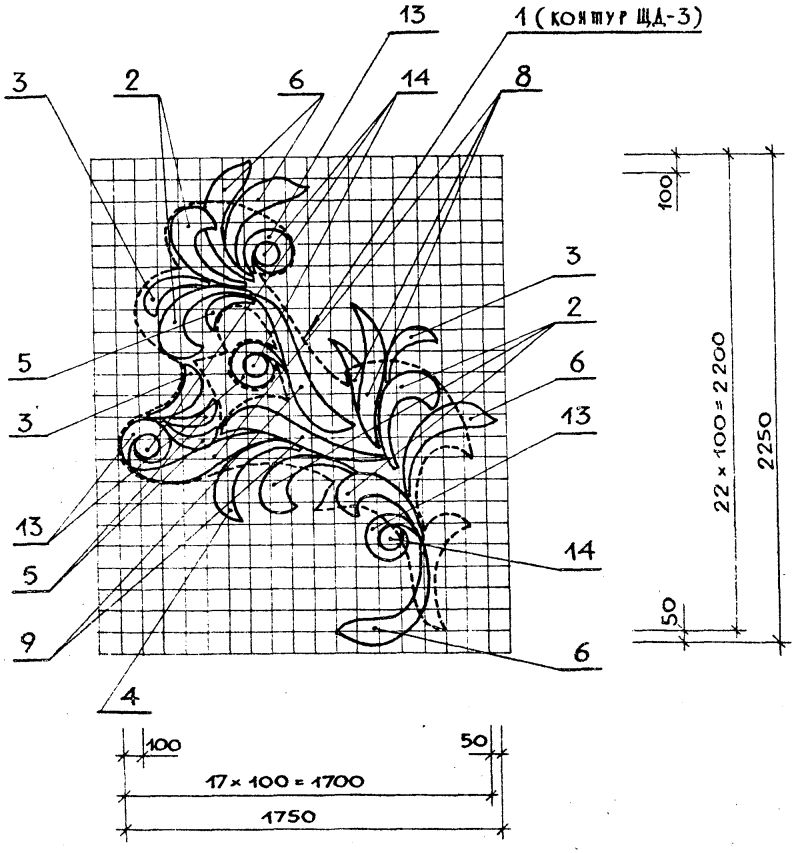

Формат	Зона	Поз.	Обозначение	Наименование	Кол.	Примечание
				Документация		
А3			00.00.000ТТ	Технические требования		
				Детали		
А3		1	01.03.001-02	Щит декоративный ЩД-3	1	
				Элементы декоративные:		
А3		2	01.03.002	ЭД 1	5	
А3		3	-01	ЭД - 2	3	
А3		4	01.03.003	ЭД - 3	1	
А3		5	-01	ЭД - 4	3	
А3		6	01.03.004	ЭД - 5	4	
А3		8	01.03.005	ЭД - 7	3	
А3		9	01.03.006	ЭД - 8	2	
А3		13	01.03.007-03	ЭД - 10	4	
А3		14	-04	ЭД - 11	4	

Зам.зав.отд.	Ядрышников	
Н. контр.	Алексеева	
Гл. конст.	Железняк	
Гип	Алексеева	
Рук.гр.арх.	Горелик	
Рук.гр.инж.	Шурпюк	
Ст.арх.	Штромберг	

310-5-05.86 01.03.000-02

Декоративная установка УД-3-1

Стадия	Масса	Масштаб
Р	103,0	1:20
Лист	Листов 1	

ЦНИИПградостроительства

Инв. № подл. | Подпись и дата | Взамен инв. №

Копировал [illegible] Формат А3

Альбом III

Т.П.Р. 310-5-05.86

Рис. 1

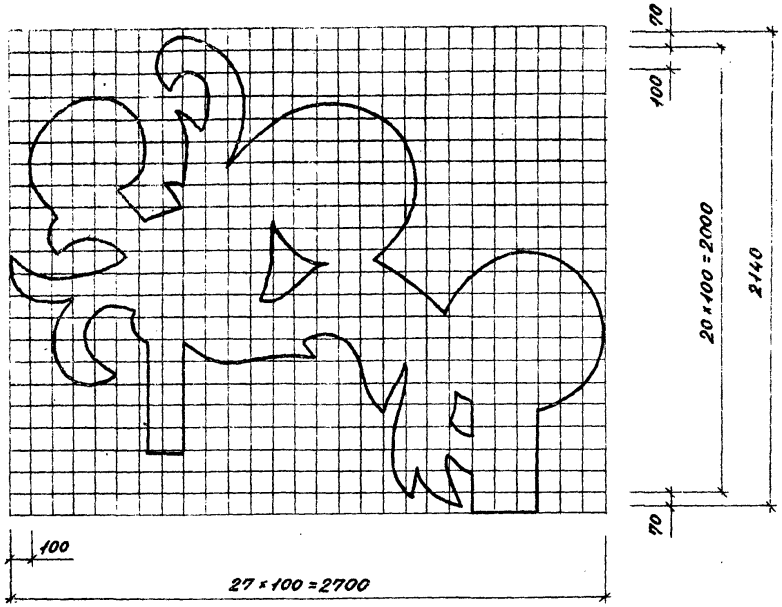

Рис. 2

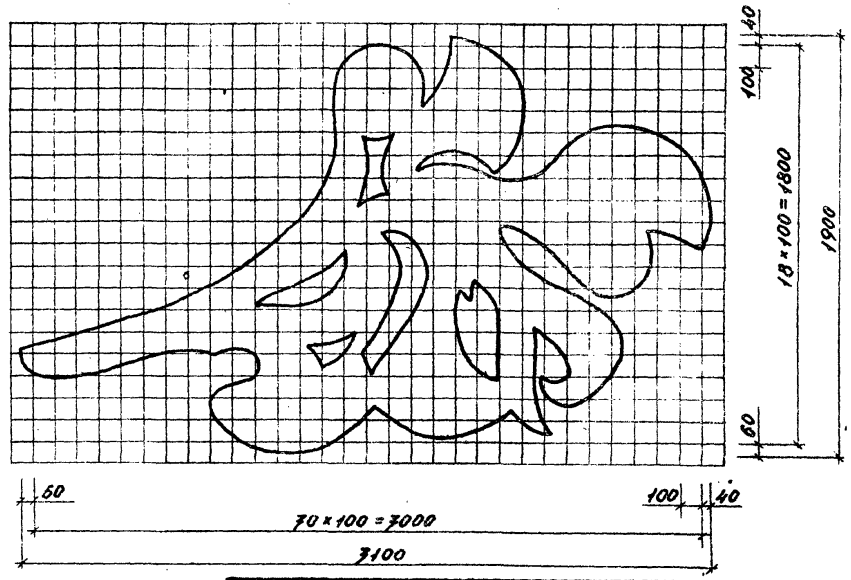

Обозначение	Рис.	Марка	Масса кг
310-5-05.86 01.03.001	1	ЩД-1	104,0
-01	2	ЩД-2	106,0
-02	3	ЩД-3	60,0

Рис. 3

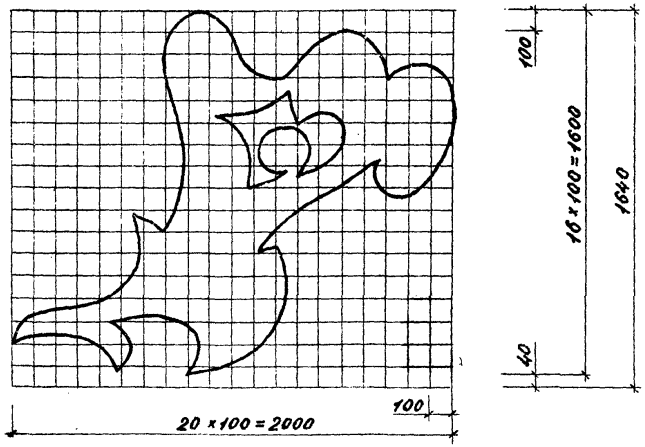

Зам.зав.отд.	Дрышников	
Н.контр.	Алексеева	
Гл.констр.	Железняк	
Гип.	Алексеева	
Ст. арх.	Штромберг	
Рук.гр.арх.	Горелик	
Рук.гр.инж.	Шурпюк	

310-5-05.86 01.03.001

ЩД-1, ЩД-2, ЩД-3.
Шаблон.

Стадия	Масса	Масштаб
Р	см. табл.	
Лист	Листов 1	

Фанера бакелизированная толщиной 18 мм ГОСТ 11539-83

ЦНИИПградостроительства

Копировал:

Формат А3

Инв. № подл. | Подпись и дата | Взам. инв. №

21109-03

Альбом III

Т.П.Р. 310-5-05.86

Инв. № подл. | Подпись и дата | Взам. инв. №

Рис. 1

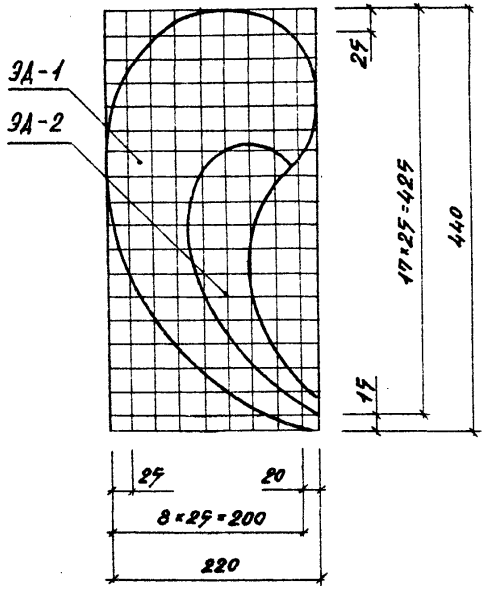

Рис. 2

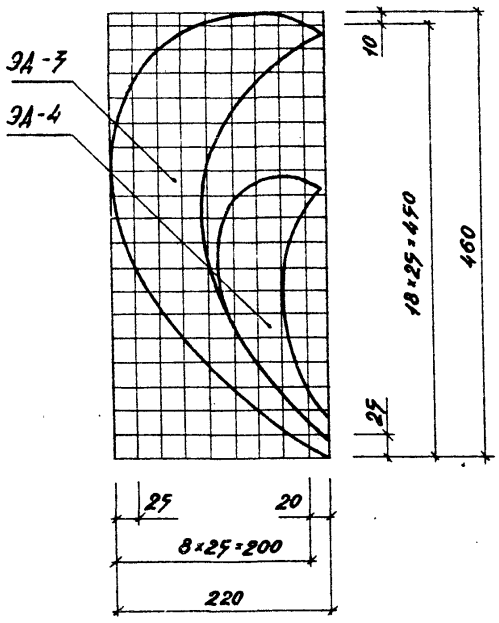

Рис. 3

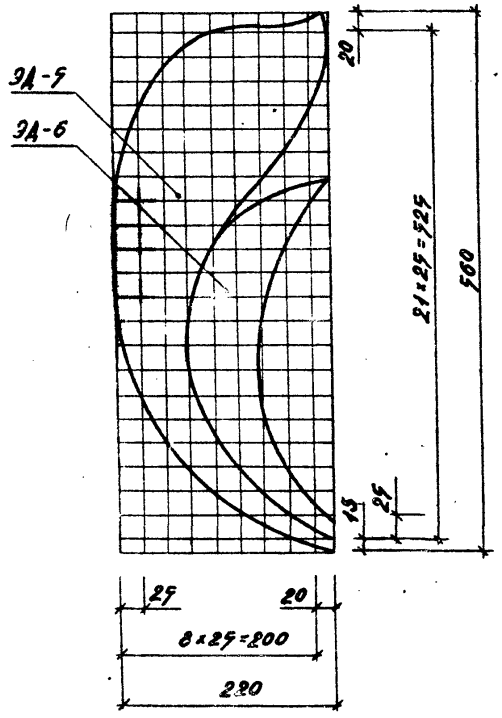

Обозначение	Марка	Рис.	Масса, кг
310-5-05.86 01.03.002	ЭА-1	1	1,70
-01	ЭА-2	1	0,94
01.03.003	ЭА-3	2	1,80
-01	ЭА-4	2	0,64
01.03.004	ЭА-5	3	2,20
-01	ЭА-6	3	1,20

Зам. зав. отд.	Ядрышников	
Н. контр.	Алексеева	
Гл. констр.	Железняк	
ГИП	Алексеева	
Ст. арх.	Штромберг	
Рук. гр. арх.	Горелик	
Рук. гр. инж.	Шуранок	

310-5-05.86 01.03.002

ЭА-1÷ЭА-6
Шаблон.

Стадия	Масса	Масштаб
Р	см. табл.	1:5
Лист	Листов 1	

Фанера бакелизированная толщиной 18 мм. ГОСТ 11539-83

ЦНИИПградостроительства

Копировал

Формат А3

Рис. 1

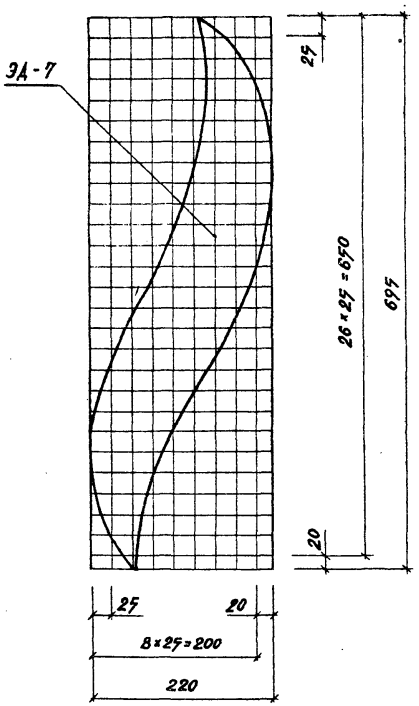

Рис. 2

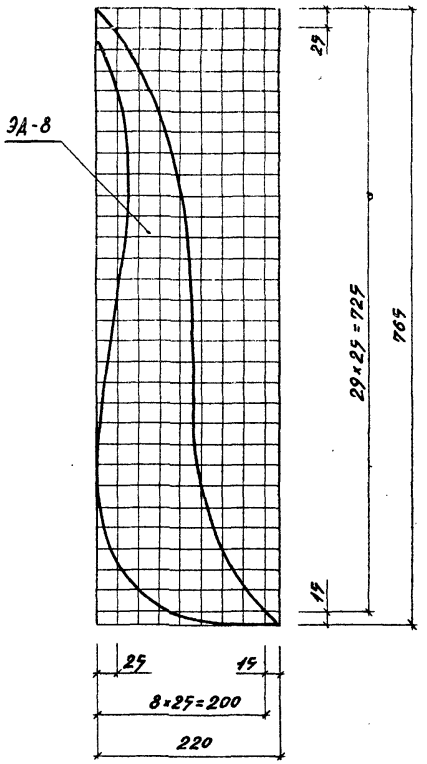

Обозначение	Марка	Рис.	Масса кг
310-5-05.86 01.03.005	ЭД-7	1	2,80
01.03.006	ЭД-8	2	3,00

Зам. завотд.	Ардышников		
Н. контр.	Алексеева		
Гл. констр.	Железняк		
ГИП.	Алексеева		
Ст. инж.	Штромберг		
Рук. группы	Горелик		
Рук. группы	Штромберг		

310-5-05.86 01.03.005

ЭД-7 ÷ ЭД-8
Шаблон.

Стадия	Масса	Масштаб
Р	сж. табл.	1:5
Лист	Листов 1	

Фанера бакелизированная толщиной 18 мм. ГОСТ 11539-83.

ЦНИИПградостроительства

Копировал:

Формат А3

Инв. № подл. | Подпись и дата | Взам. инв. №

Шаблон
декоративных элементов ЭД-9 ÷ ЭД-11

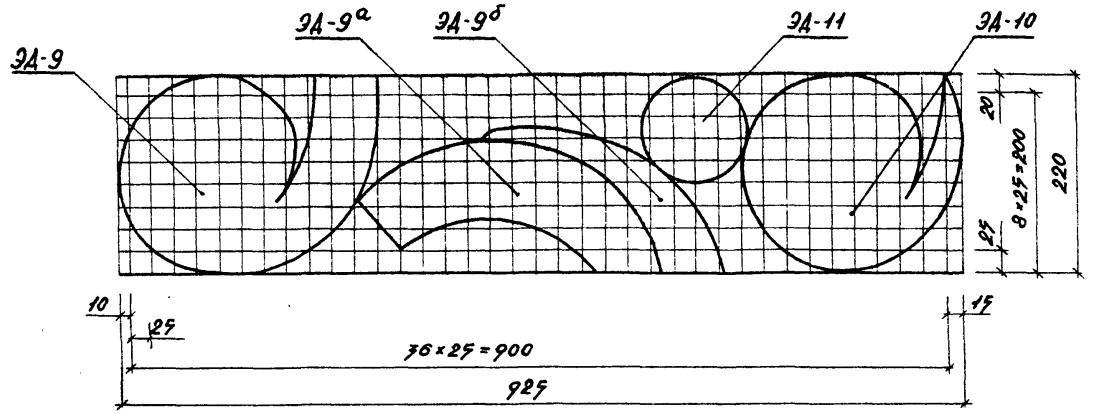

Обозначение	Марка	Масса, кг
01.03.007	ЭД-9	1,50
-01	ЭД-9а	0,99
-02	ЭД-9б	0,60
-03	ЭД-10	0,95
-04	ЭД-11	0,26

Зам.зав.отд.	Ядрышников	
Н.контр.	Алексеева	
Гл.констр.	Железняк	
ГИП	Алексеева	
Ст.арх.	Штромберг	
Рук.гр.арх.	Городиск	
Рук.гр.инж.	Шурнюк	

310-5-05.86 01.03.007

ЭД 9 ÷ 11
Шаблон.

Стадия	Масса	Масштаб
Р	см. табл.	1:5
Лист	Листов 1	

Фанера бакелизированная толщина 18 мм ГОСТ 11538-83

ЦНИИПградостроительства

Копировал

Формат А3

Инв.№ подл. | Подпись и дата | Взам.инв.№

Тип. пр. решения 310-5-05.86 Альбом III

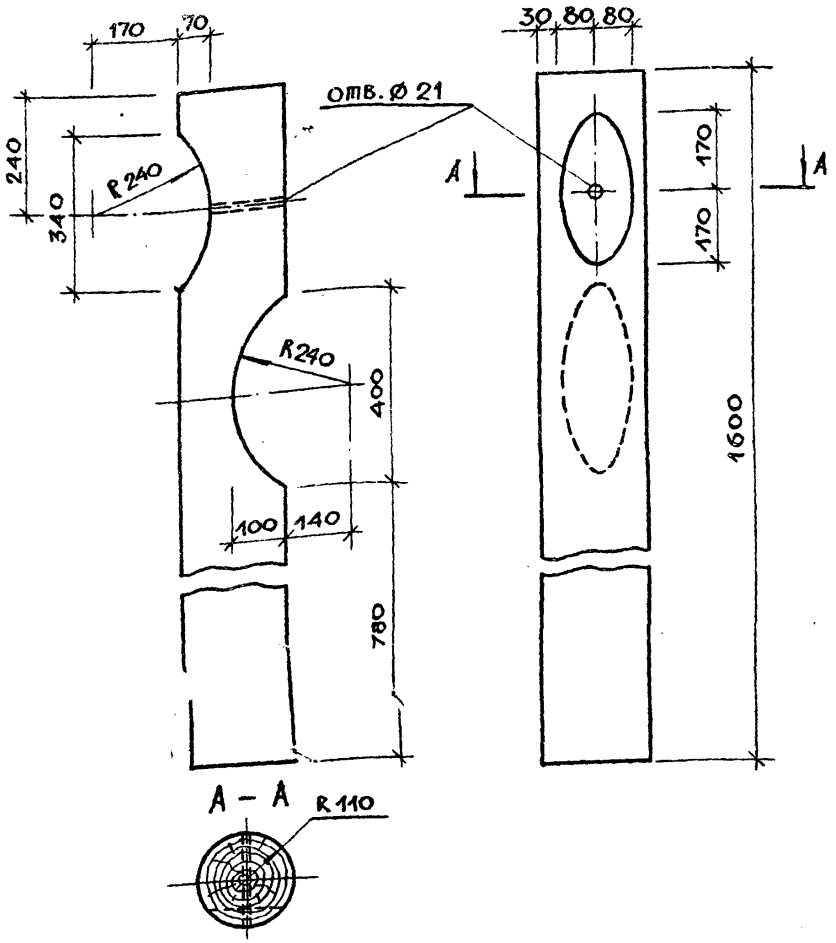

Н. контр.	Алексеева	310-5-05.86 ч. 04.001	
Зам. зав. отд	Ядрышников	Столб декоративный СД	Стадия Р; Масса 28.5; Масштаб 1:10
Гл. констр.	Железняк		Лист; Листов 1
ГИП	Алексеева	Лесоматериалы круглые хвойных пород	ЦНИИПградостроительства
Рук. гр. инж.	Шурнюк		

Инв. № подл. | Подпись и дата | Взамен инв. №

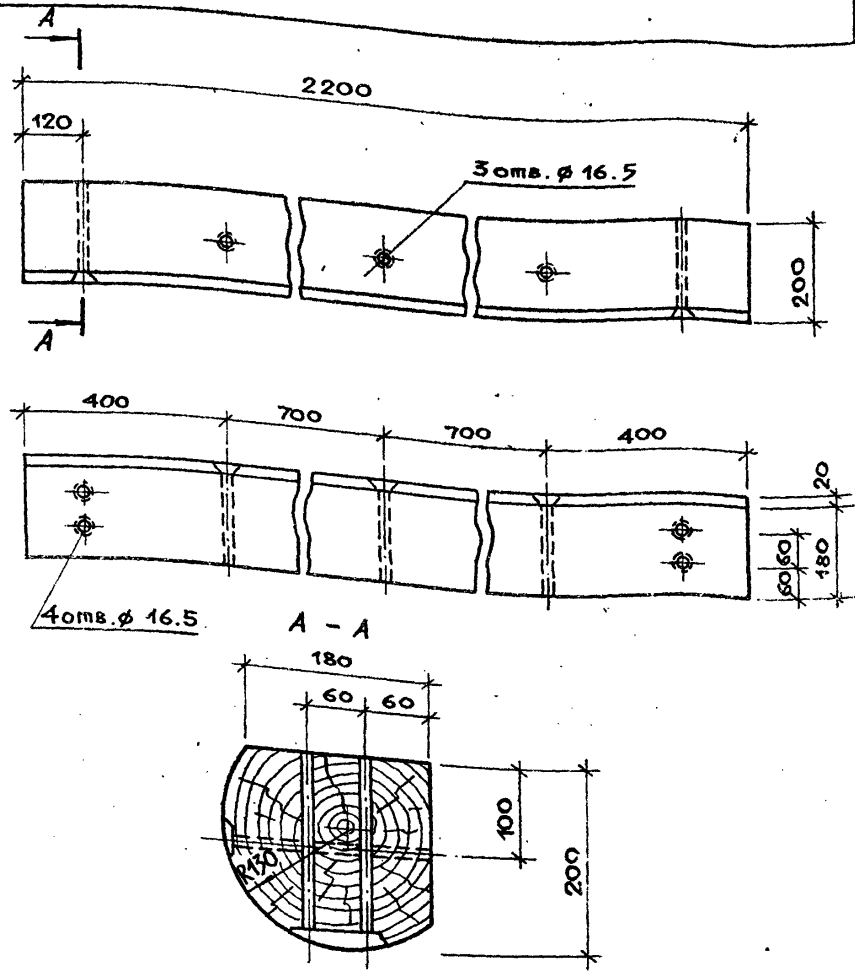

Н. контр.	Алексеева	310-5-05.86 01.04.002	
Зам. зав. отд	Ядрышников	Переладина качелей ПК	Стадия Р; Масса 34.54; Масштаб 1:5
Гл. констр.	Железняк		Лист; Листов 1
ГИП	Алексеева	Лесоматериалы круглые хвойных пород ГОСТ 9463-72 Ø 260	ЦНИИПградостроительства
Рук. гр. инж.	Шурнюк		
Н. контр. арх.	Горелик		

Инв. № подл. | Подпись и дата | Взамен инв. №

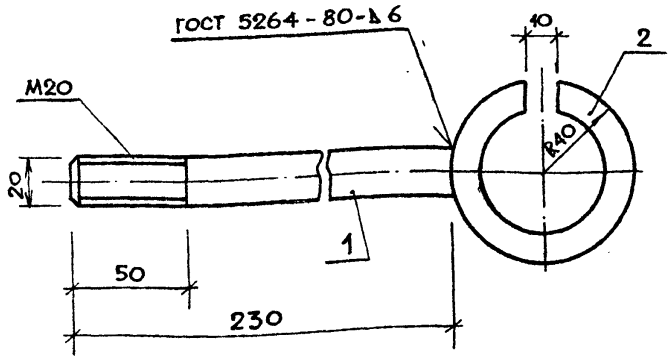

Формат	Зона	Поз.	Обозначение	Наименование	Кол.	Масса ед., кг
				Детали		Масса ед., кг
Б.ч.		1	01.04.005-01	Ф20 AI ГОСТ 5781-82		
				ℓ = 230	1	0,57
Б.ч.		2	-02	Ф16 AI ГОСТ 5781-82		
				ℓ = 250	1	0,40

Н. контр.	Алексеева	
Зам. зав. отд.	Ядрышников	
Гл. констр.	Железняк	
Гип	Алексеева	
Рук. гр. инж.	Шурюк	

310-5-05.86 01.04.005

Крепежный элемент ММ3

Стадия	Масса	Масштаб
Р	0.97	
Лист	Листов 1	

ЦНИИПградостроительства

Копировал

Формат А4

Рис. 1

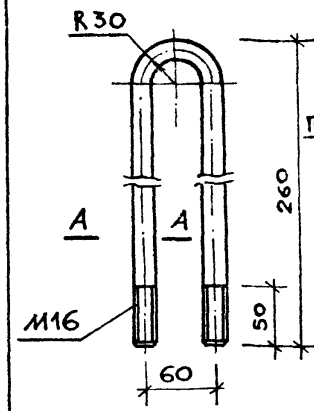

Рис. 2

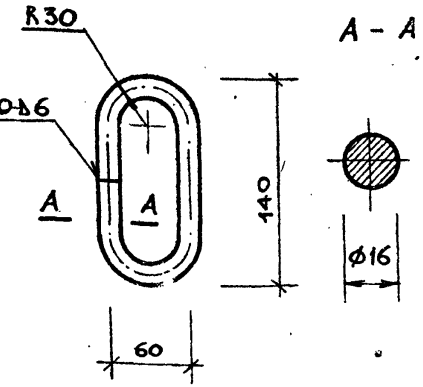

Обозначение	Рис.	Марка	Масса ед., кг
01.04.006	1	ММ4	0,87
-01	2	ММ5	0,66

Н. контр.	Алексеева	
Зам. зав. отд.	Ядрышников	
Гл. констр.	Железняк	
Гип	Алексеева	
Рук. гр. инж.	Шурюк	

310-5-05.86 01.04.006

Металлическое изделие ММ4, ММ5

Стадия	Масса	Масштаб
Р	См. табл.	
Лист	Листов 1	

Ф16 AI ГОСТ 5781-82

ЦНИИПградостроительства

Копировал

Формат А4

Т.П.Р. 310-5-05.86 Альбом III

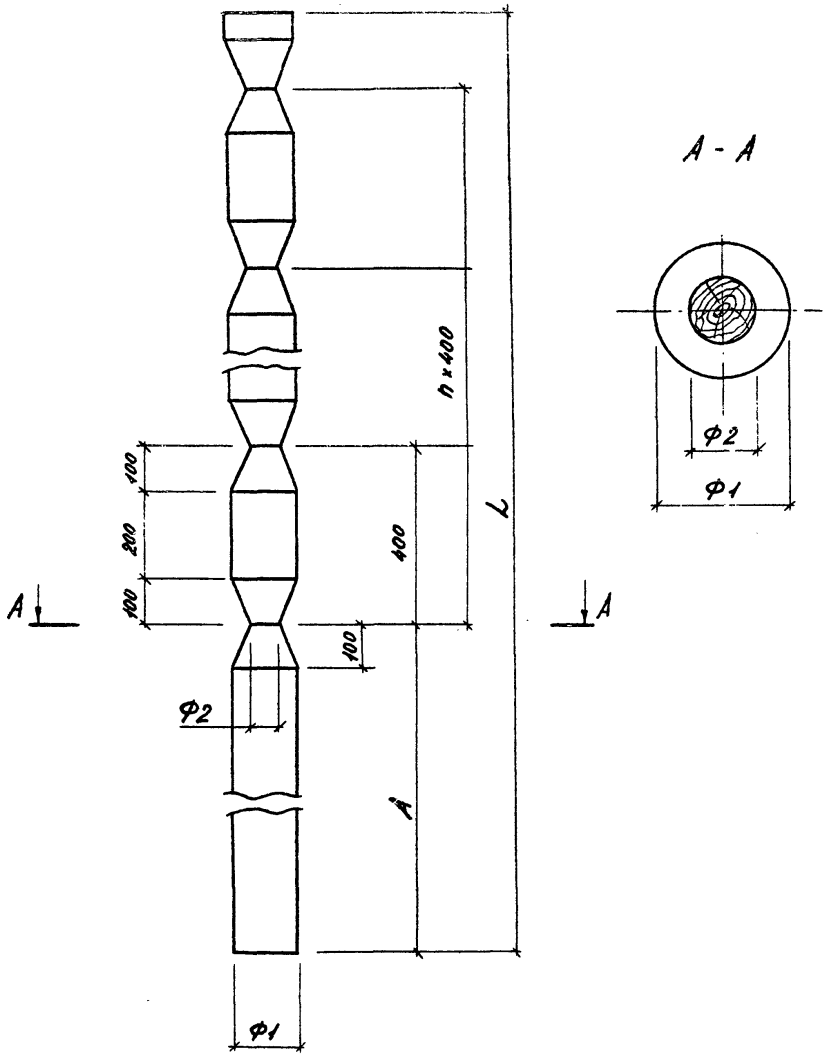

Обозначение	Поз.	Размеры, мм L	A	Ф1	Ф2	h	Масса, кг
310-5-05.86 02.00.019	91	2900	800	200	100	5	47,50
-01	92	3650	1700	200	100	5	57,70
02.00.020-01	94	2550	2000	150	70	1	22,90
-04	97	3450	2000	150	70	3	31,10
-05	98	2600	2000	150	70	2	23,40
-06	99	2100	900	150	70	3	18,90
-07	100	1700	900	150	70	2	15,30
-09	102	4300	2800	150	70	3	38,70
-10	103	4900	3300	150	70	4	44,10
-16	109	4900	1300	150	70	9	44,10
-17	110	3300	1300	150	70	9	29,70
-18	111	2800	1300	150	70	3	25,00
-20	113	2200	700	150	70	3	19,80
-21	114	4500	1300	150	70	8	40,50
-22	115	3700	1200	150	70	6	33,30
-23	116	1500	600	150	70	2	13,50
-24	117	1950	600	150	70	3	17,96

Зам. зав. отд.	Ядрышников	
Н. контр.	Алексеева	
Гл. констр.	Железняк	
Гип.	Алексеева	
Рук. гр. арх.	Горелик	
Рук. гр. инж.	Шурнюк	

310-5-05.86 02.00.019

Позиция 91, 92, 94, 97÷100, 102, 103, 109÷111, 113÷117.

Лесоматериалы круглые хвойных пород. ГОСТ 9462-88

Стадия	Масса	Масштаб
Р	см. табл.	
Лист	Листов 1	

Госстроя СССР Гипрогражданстроительства

Инв. № подл. | Подпись и дата | Взам. инв. №

Рис. 1

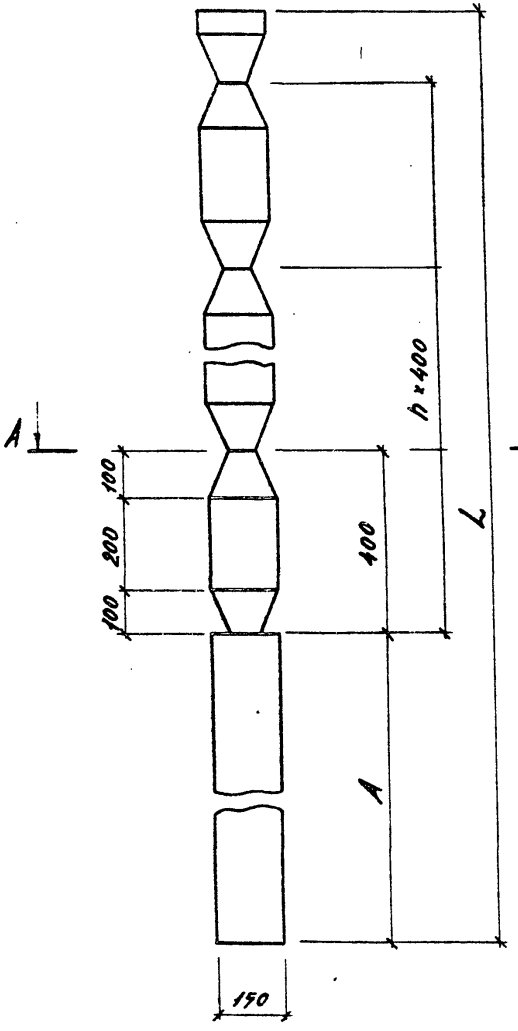

Рис. 2

остальное см. рис. 1

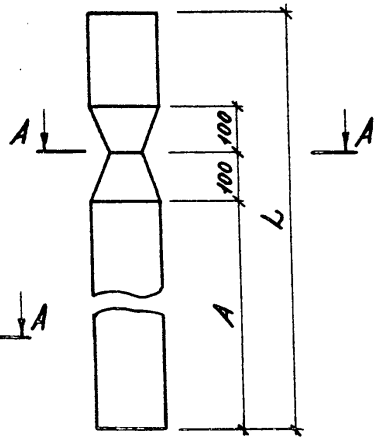

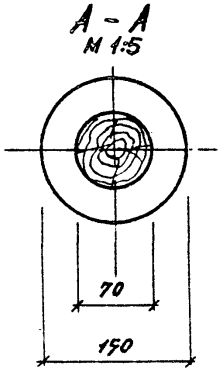

Обозначение	Поз.	Рис.	Размеры, мм L	Размеры, мм A	h	Масса, кг
310-5-05.86 02.00.020	93	2	2400	2000	—	21,20
—02	95	1	2750	1700	2	24,33
—03	96	1	2950	2100	2	26,11
—08	101	1	3250	2100	2	28,76
—11	104	1	1800	700	2	15,93
—12	105	1	2350	1100	3	20,80
—13	106	1	3400	2100	3	30,09
—14	107	1	3850	2500	3	34,07
—15	108	1	4300	2900	3	38,06
—19	112	1	4600	3300	3	40,71

Зам.зав.отд.	Барышников	
Гл.констр.	Железняк	
Н.контр.	Алексеева	
Г.Н.П.	Алексеева	
Рук.гр.арх.	Горелик	
Рук.группы	Шурыгин	

310-5-05.86 02.00.020

Позиция 93, 95, 96, 101, 104 ÷ 107

Стадия	Масса	Масштаб
Р	см. табл.	1:10

Лист	Листов
	1

Лесоматериалы круглые хвойных пород. ГОСТ 9462-72

ЦНИИПградостроительства

Инв. № подл. | Подпись и дата | Взам. инв. №

Тип. пр. решения 310-5-05.86 Альбом III

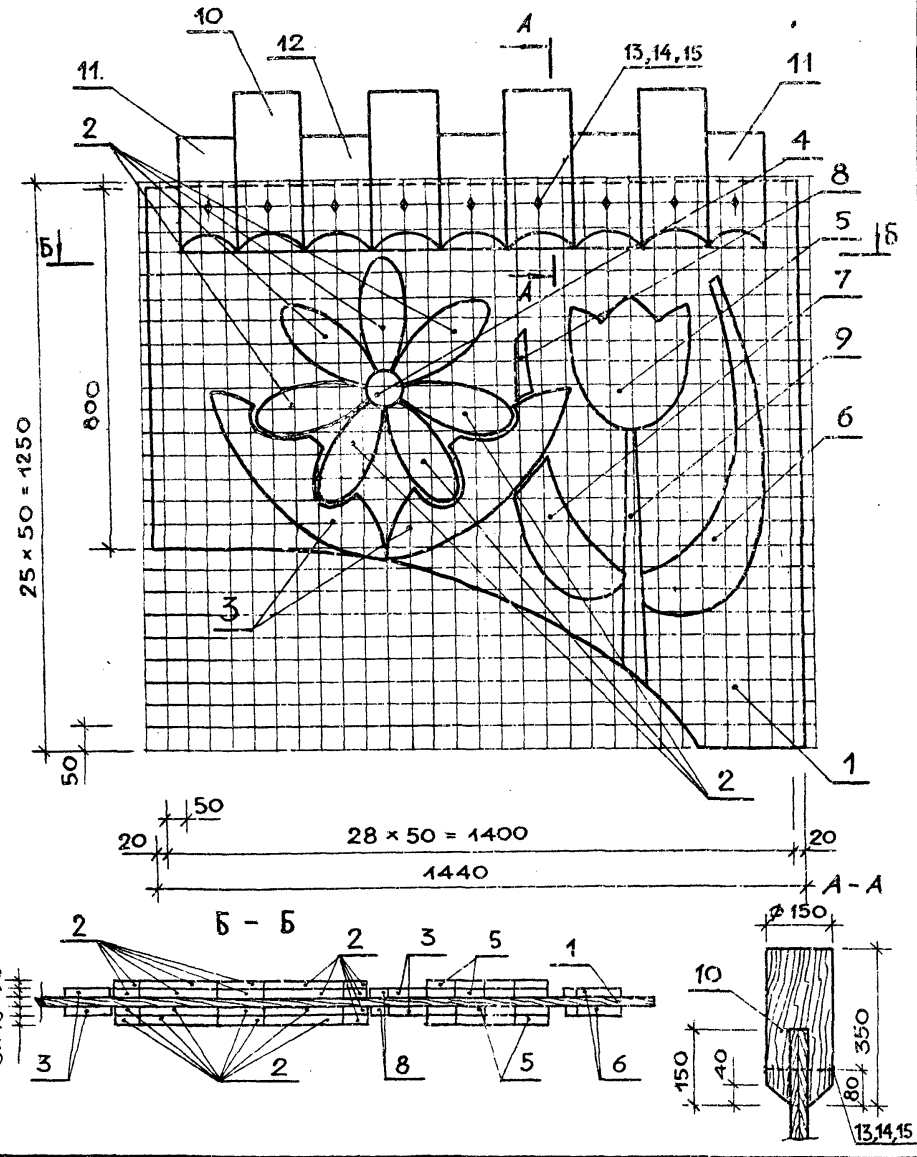

Формат	Зона	Поз.	Обозначение	Наименование	Кол.	Примечание
				Документация		
А3			00.00.000ТТ	Технические требования		
				Детали		
А3		1	02.03.001	Щит декоративный ЩД-1	1	
				Элемент декоративный:		
А3		2	02.03.002	ЭД - 1	28	
А3		3	02.03.003	ЭД - 2	4	
А3		4	02.03.004	ЭД - 3	2	
А3		5	02.03.005	ЭД - 4	4	
А3		6	02.03.006	ЭД - 5	2	
А3		7	02.03.007	ЭД - 6	2	
А3		8	02.03.008	ЭД - 7	2	
А3		9	02.03.009	ЭД - 8	2	
А4		10	02.03.010	ЭД - 9	4	
А4		11	-01	ЭД - 10	2	
А4		12	-02	ЭД - 11	3	
				Стандартные изделия		
		13		Болт М10×160 ГОСТ 7798 - 70	9	
		14		Гайка М10 ГОСТ 5915 - 70	9	
		15		Шайба 10 ГОСТ 10450 - 78	9	

Зам. зав. отд.	Ядрышников	
Н. контр.	Алексеева	
Гл. констр.	Железняк	
ГИП	Алексеева	
Рук. гр. арх.	Горелик	
Рук. гр. инж.	Шурнюк	
Ст. арх.	Штромберг	

310-5-05.86 02.03.000

Декоративная установка УД-1-2

Стадия	Масса	Масштаб
Р	84.6	1:10
Лист	Листов	
ЦНИИПградостроительства		

Копировал

Формат А3

Инв. № подл. | Подпись и дата | Взам. инв. №

Тип. пр. решения 310-5-05.86 Альбом III

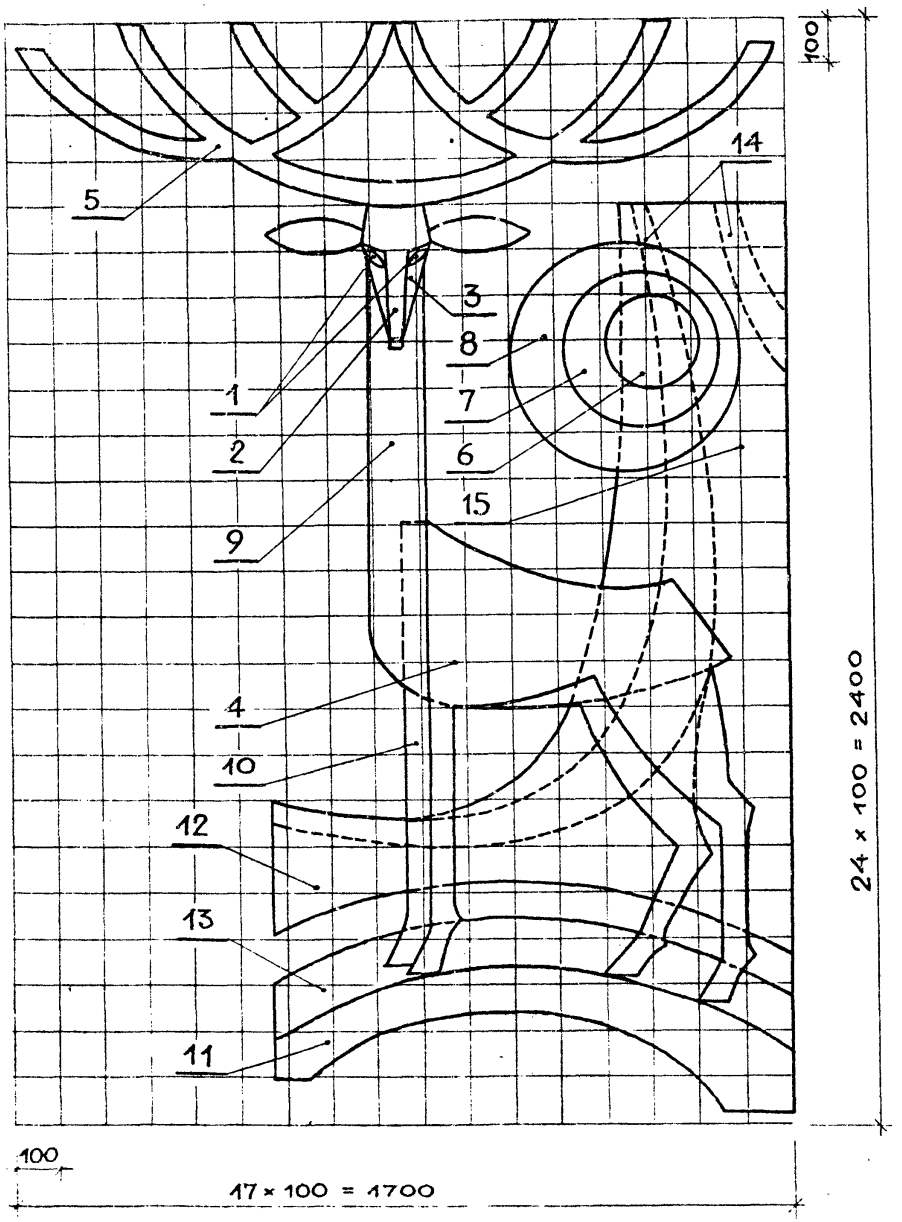

Формат	Зона	Поз.	Обозначение	Наименование	Кол.	Примечание
				Документация		
А3			310-5-05.86 00.00.000ТТ	Технические требования		
				Детали		
				Декоративные элементы:		
А3		1	02.04.001	ЭД - 1	2	
А3		2	02.04.002	ЭД - 2	1	
А3		3	- 003	ЭД - 3	1	
А3		4	- 004	ЭД - 4	1	
А3		5	- 005	ЭД - 5	1	
А3		6	- 006	ЭД - 6	1	
А3		7	- 007	ЭД - 7	1	
А3		8	- 008	ЭД - 8	1	
А3		9	- 009	ЭД - 9	1	
А3		10	- 010	ЭД - 10	1	
А3		11	- 011	ЭД - 11	4	
А3		12	- 012	ЭД - 12	1	
А3		13	- 013	ЭД - 13	1	
А3		14	- 014	ЭД - 14	1	
А3		15	- 015	ЭД - 15	1	

Зам. зав. отд.	Ядрышников	
Н. контр.	Алексеева	
Гл. конст.	Железняк	
ГИП	Алексеева	
Рук. гр. арх.	Горелик	
Рук. гр. инж.	Шурнюк	
Ст. арх.	Штромберг	

310-5-05.86 02.04.000

Декоративная установка УД - 2 - 2

Стадия	Масса	Масштаб
Р	215,0	1 : 10
Лист	Листов 1	

ЦНИИПградостроительства

Инв. № подл. | Подпись и дата | Взам. инв. №

Копировал

Формат А3

Рис. 1

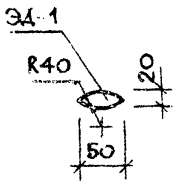

Рис. 3

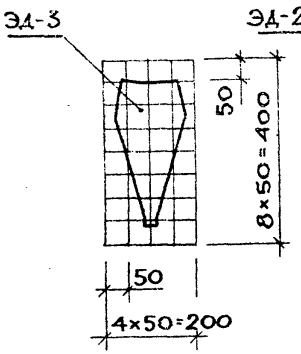

Рис. 2

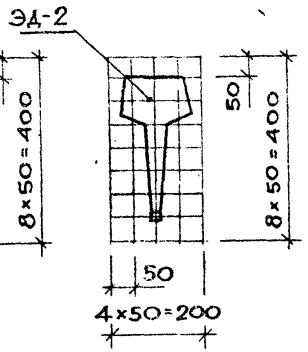

Рис. 4

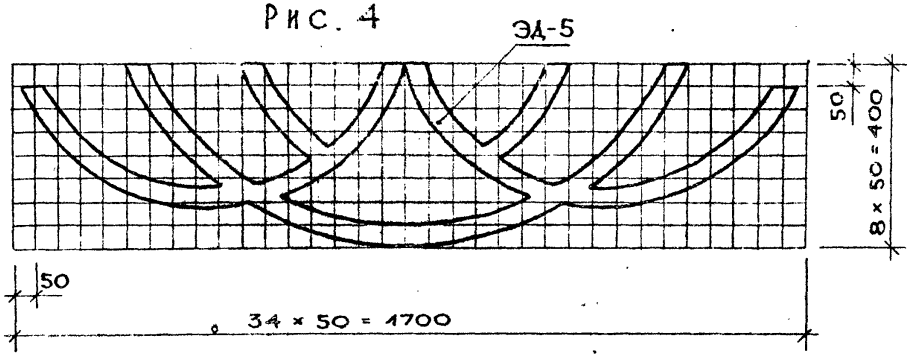

Рис. 5

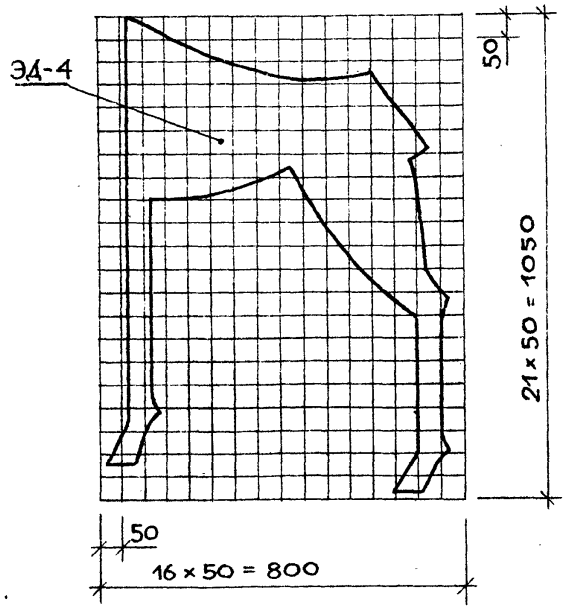

Рис. 6

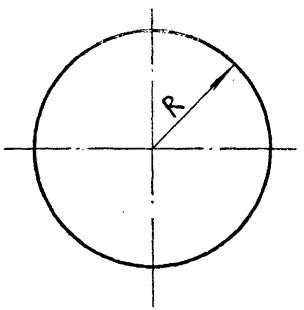

Обозначение	Марка	Рис.	R мм	Масса кг
02.04.001	ЭД-1	1	—	0,30
02.04.002	ЭД-2	2	—	1,40
02.04.003	ЭД-3	3	—	1,40
02.04.004	ЭД-4	5	—	15,80
02.04.005	ЭД-5	4	—	1,20
02.04.006	ЭД-6	6	100	1,10
-01	ЭД-7	6	170	2,20
-02	ЭД-8	6	250	6,40

Зам.зав.отд.	Ядрышников		
Н. контр.	Алексеева		
Гл. констр.	Железняк		
Гип	Алексеева		
Рук. гр. арх.	Горелик		
Рук. гр. инж.	Шурпюк		
Ст. арх.	Шпромберг		

310-5-05.86 02.04.001

ЭД-1 ÷ ЭД-8

Стадия	Масса	Масштаб
Р	см. табл.	1:10
Лист	Листов 1	

Фанера бакелизированная толщиной 18 мм ГОСТ 11539-83

ЦНИИПградостроительства

Инв.№ подл. | Подпись и дата | Взамен инв.№

Тип. пр. решения 310-5-05.86 "Альбом III"

Рис. 1

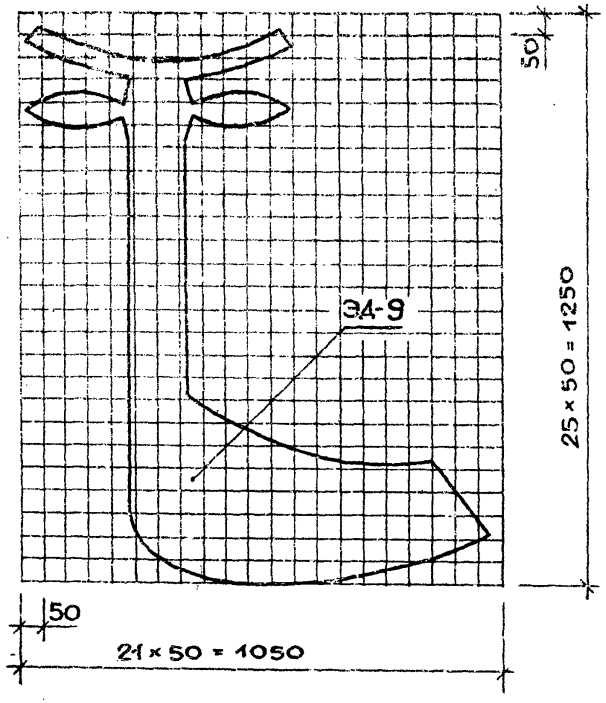

Рис. 2

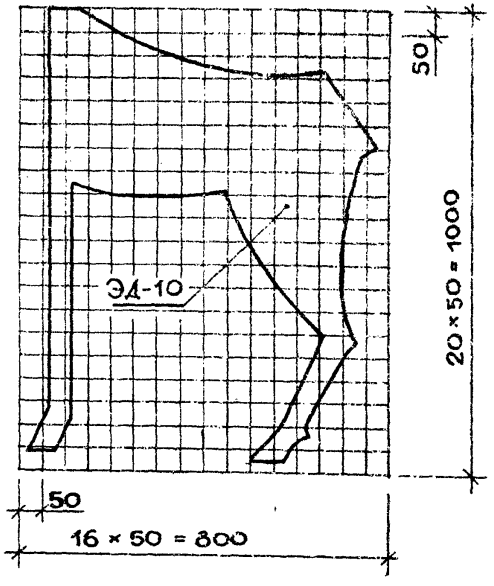

Обозначение	Марка	Рис.	Масса кг
02.04.009	ЭД-9	1	30,00
02.04.010	ЭД-10	2	20,00
02.04.011	ЭД-11	3	7,20

Рис. 3

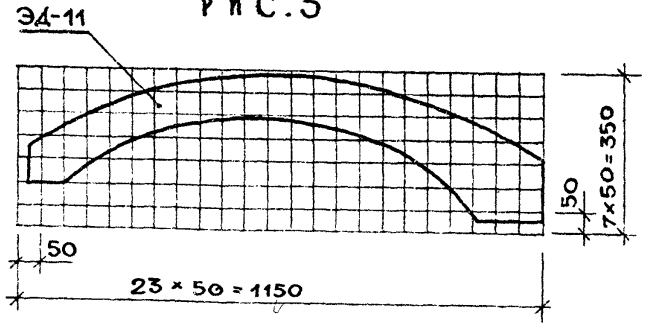

Инв. № подл. | Подпись и дата | Взамен инв. №

Зам. зав. отд.	Ядрышников	
Н. контр.	Алексеева	
Гл. конструктор	Железняк	
ГИП	Алексеева	
Рук. гр. арх.	Горелик	
Рук. гр. инж.	Шурнюк	
Ст. арх.	Штромберг	

310-5-05.86 02.04.007

ЭД-9 ÷ ЭД-11

Стадия	Масса	Масштаб
Р	см. табл.	1:10
Лист	Листов 1	

Фанера бакелизированная толщиной 18 мм ГОСТ 11539 - 83

ЦНИИПгражданстроительства

Копировал

Формат А3

Тип. пр. решения 310-5-05.86 Альбом III

Рис. 1

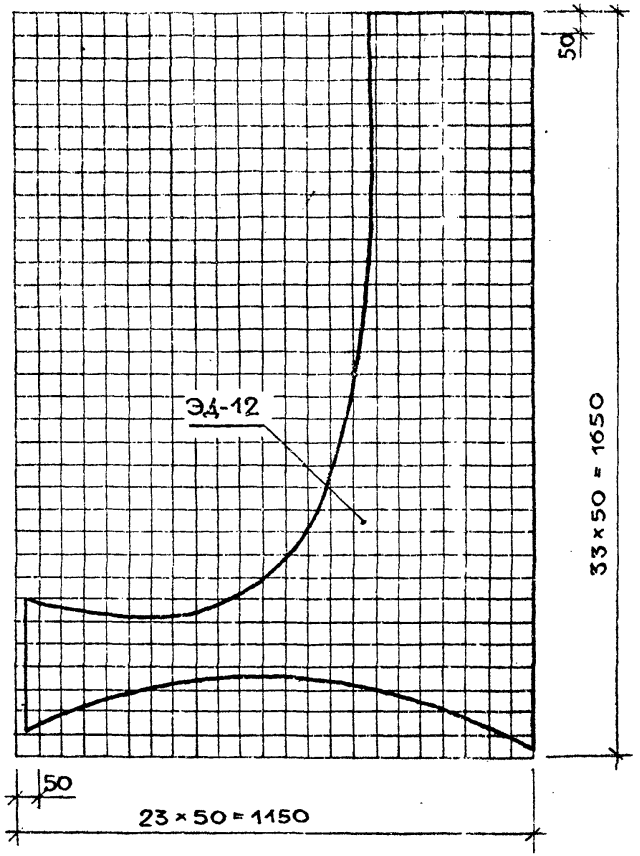

Рис. 2

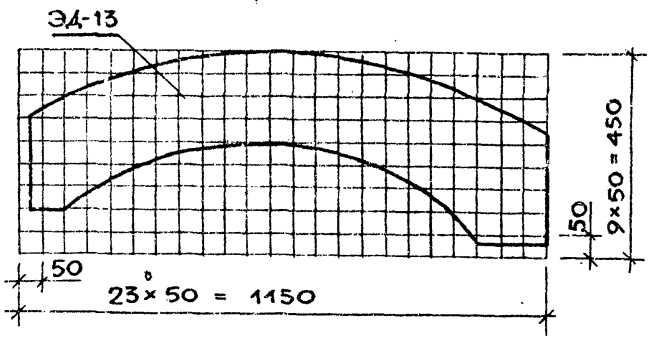

Обозначение	Марка	Рис.	Масса, кг
02.04.012	ЭД-12	1	36,00
02.04.013	ЭД-13	2	9,00

Инв. № подл. | Подпись и дата | Взамен инв. №

Зам. зав. отд.	Ядрышников	
Н. контр.	Алексеева	
Гл. констр.	Железняк	
Гип	Алексеева	
Рук. гр. арх.	Горелик	
Рук. гр. инж.	Шурпюк	
Ст. арх.	Штромберг	

310-5-05.86 02.04.012

ЭД-12, ЭД-13

Стадия	Масса	Масштаб
Р	см. табл.	1:10

Лист | Листов 1

Фанера бакелизированная толщиной 18 мм ГОСТ 11539-83

ЦНИИЭПградостроительства

Копировал

Формат А3

Рис. 1

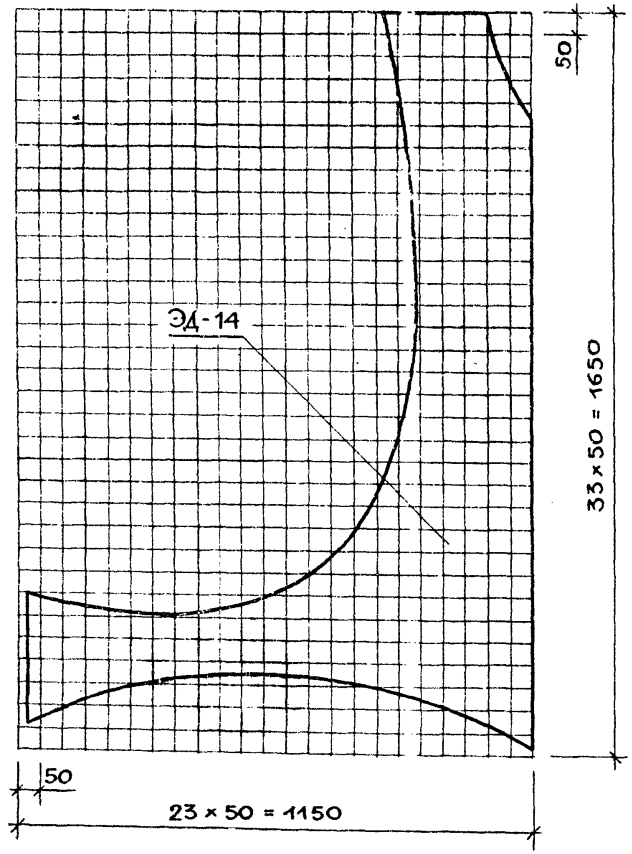

Рис. 2

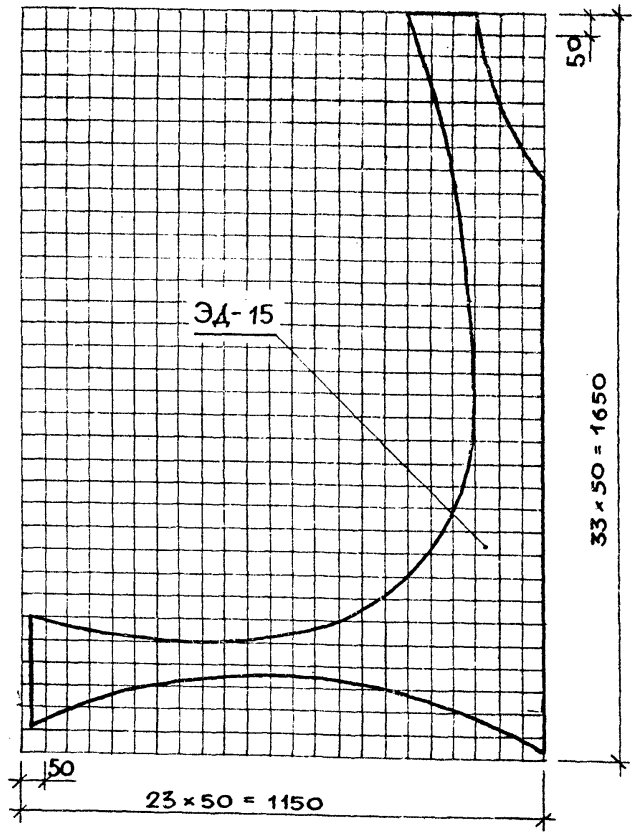

Обозначение	Марка	Рис.	Масса кг
02.04.014	ЭД-14	1	36,00
015	ЭД-15	2	36,00

Зам. зав. отд.	Ядрышников	
Н. контр.	Алексеева	
Гл. констр.	Железняк	
ГИП	Алексеева	
Рук. гр. арх.	Горелик	
Рук. гр. инж.	Шурнюк	
Ст. арх.	Штромберг	

310-5-05.86 02.04.014

ЭД-14, ЭД-15

Стадия	Масса	Масштаб
Р	см. табл.	1:10
Лист	Листов 1	

Фанера бакелизированная толщиной 18 мм ГОСТ 11539-83

ЦНИИПградостроительства

Копировал

Формат А3

Альбом III

Тпр. рем. 310-5-05.86

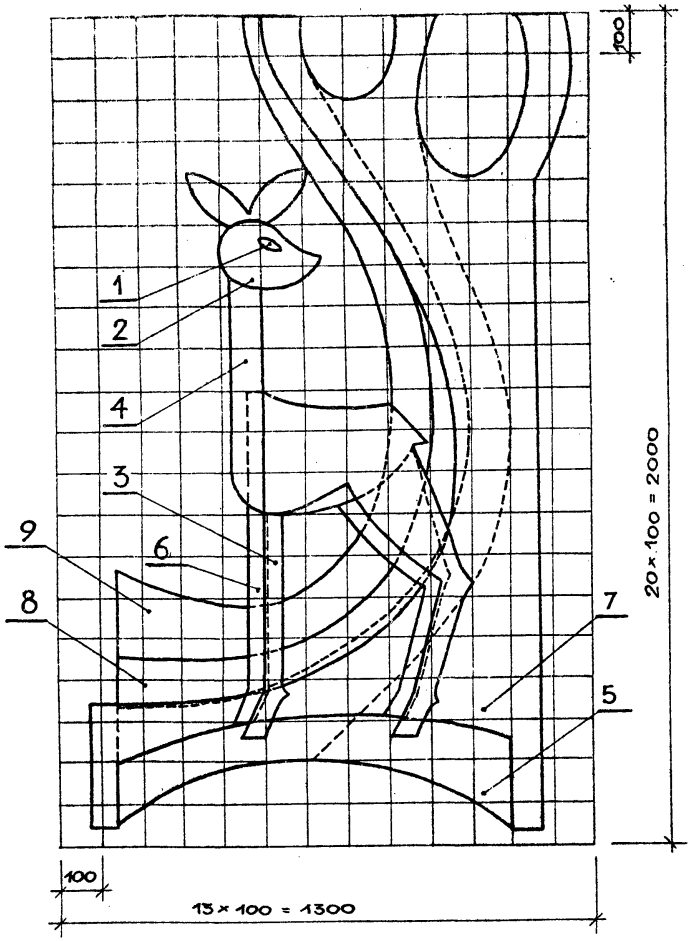

Формат	Зона	Поз.	Обозначение	Наименование	Кол.	Примечание
				Документация		
А3			310-5-05.86 00.00.000ТТ	Технические требования		
				Детали		
А3		1	02.05.001	ЭД-1	2	
А3		2	02.05.002	ЭД-2	2	
А3		3	02.05.003	ЭД-3	1	
А3		4	02.05.004	ЭД-4	1	
А3		5	02.05.005	ЭД-5	2	
А3		6	02.05.006	ЭД-6	1	
А3		7	02.05.007	ЭД-7	1	
А3		8	02.05.008	ЭД-8	1	
А3		9	02.05.009	ЭД-9	1	

Инв. № подл. | Подпись и дата | Взамен инв. №

Зам. гл. отд.	Ядрышников		
Н. контр.	Алексеева		
Гл. констр.	Железняк		
ГИП	Алексеева		
Рук. гр. арх.	Горелик		
Рук. гр. инж.	Шурнюк		
Ст. арх.	Штромберг		

310-5-05.86 02.05.000

Декоративная установка УД-3-2

Стадия	Масса	Масштаб
Р	41,84	1:10
Лист	Листов 1	

ЦНИИПградостроительства

Копировал

Формат А3

Рис.1

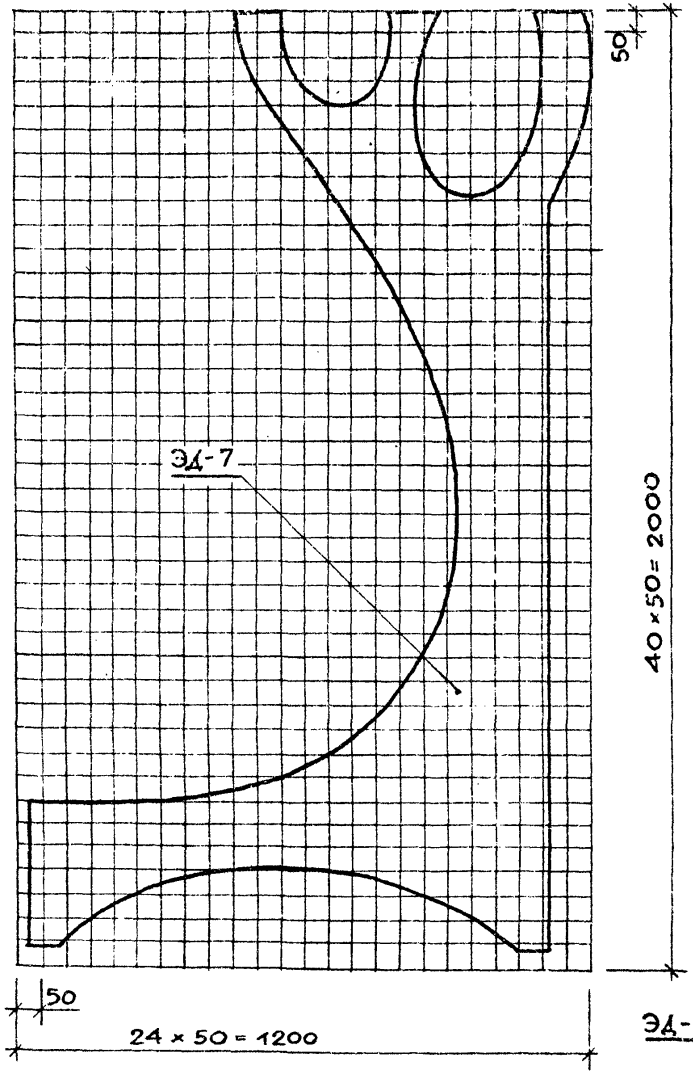

Рис.2

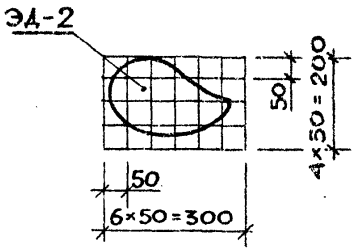

Рис.3

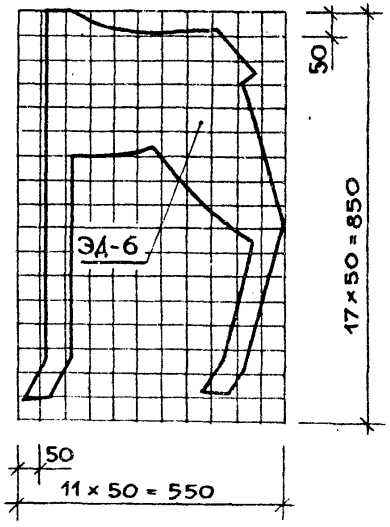

Рис.4

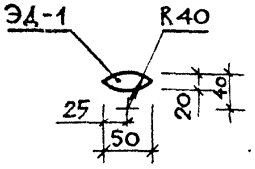

Рис.5

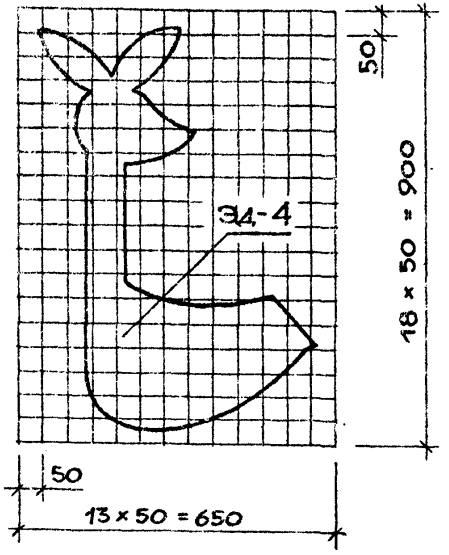

Рис.6

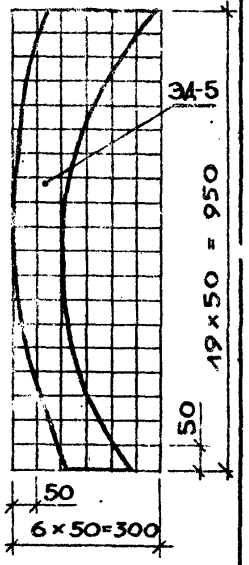

Обозначение	Марка	Рис.	Примечание
02.05.001	ЭД-1	4	0.02
02.05.002	ЭД-2	2	0.50
02.05.006	ЭД-6	3	3.20
02.05.004	ЭД-4	5	2.80
02.05.005	ЭД-5	6	2.00
02.05.007	ЭД-7	1	13.00

Тип. пр. решения 310-5-05.86 Альбом III

Инв. № подл. | Подпись и дата | Взамен инв. №

Зам. зав. отд.	Ядрышников	
Н. контр.	Алексеева	
Гл. конструктор	Железняк	
Гип	Алексеева	
Рук. гр. арх.	Горелик	
Рук. гр. инж.	Шурнюк	
Ст. арх.	Штромберг	

310-5-05.86 02.05.001

ЭД-1 ÷ ЭД-5; ЭД-7

Стадия	Масса	Масштаб
Р	см. табл.	1:10 1:5
Лист	Листов 1	

Фанера бакелизированная толщиной 18 мм ГОСТ 11539-83

ЦНИИПградостроительства

Копировал

Формат А3

21169-03

Инв.№ подл. | Подпись и дата | Взамен инв.№

Инв. № решения 310-5-05.86 Альбом II

Рис. 1

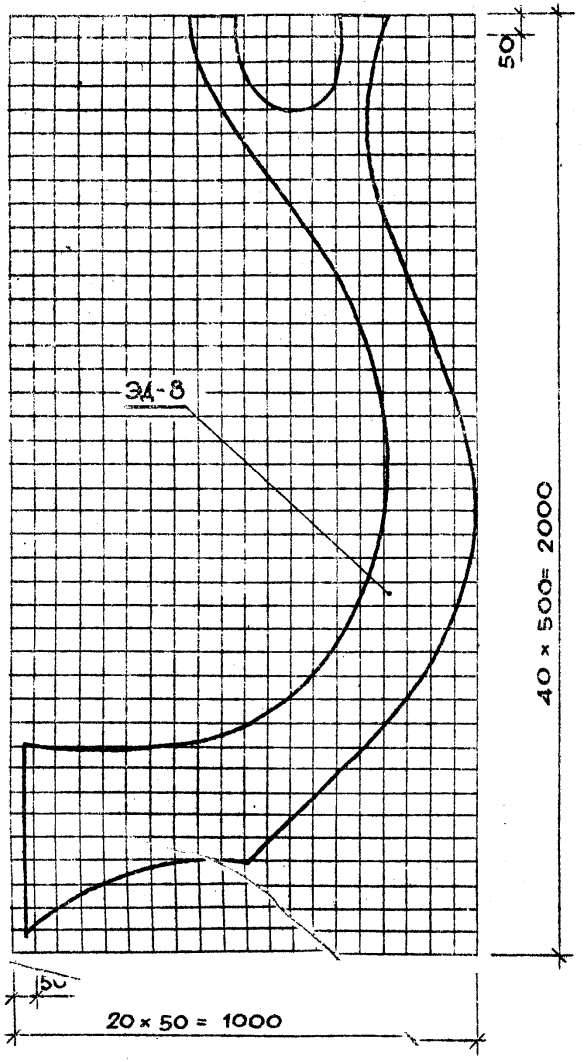

Рис. 2

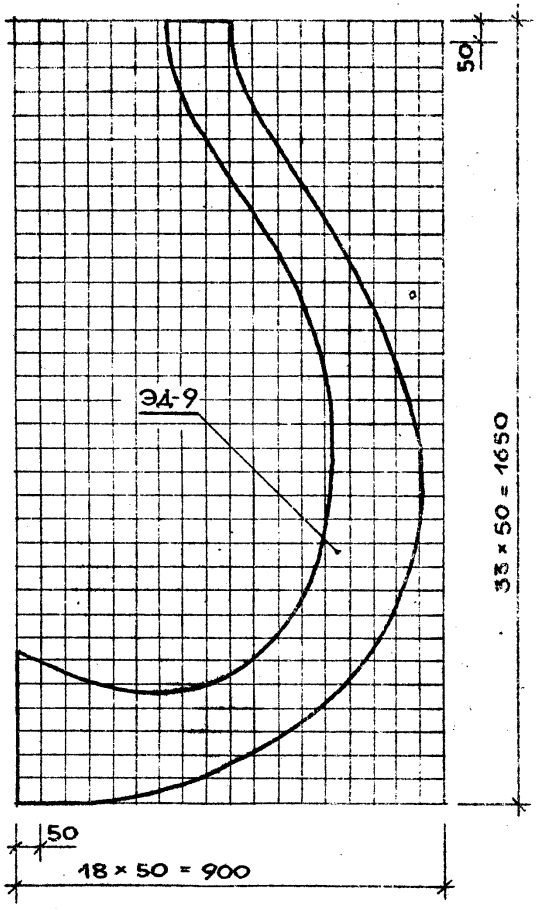

Рис. 3

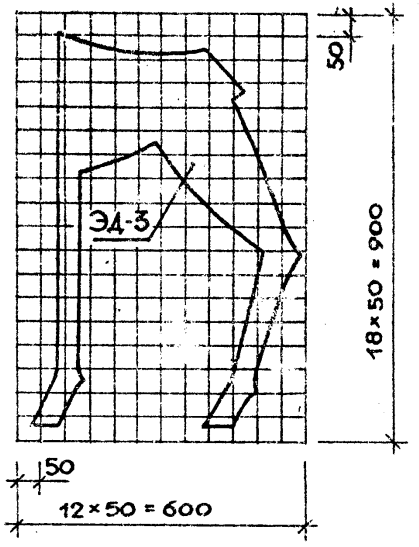

Обозначение	Марка	Рис.	Масса кг
02.05.003	ЭД-3	3	3.60
02.05.008	ЭД-8	1	9.40
02.05.009	ЭД-9	2	6.80

Зам. зав. отд.	Ядрышников	
Н. контр.	Алексеева	
Гл. констр.	Железняк	
Гип	Алексеева	
Рук. гр. арх.	Горелик	
Рук. гр. инж.	Шурпюк	
Ст. арх.	Штромберг	

310-5-05.86 02.05.006

ЭД-6, ЭД-8, ЭД-9

Стадия	Масса	Масштаб
Р	см. табл.	1:10

Лист | Листов 1

Фанера бакелизированная толщиной 18 мм ГОСТ 11539-85

ЦНИИПградостроительства

Тип. пр. решения 310-5-05.86 Альбом III

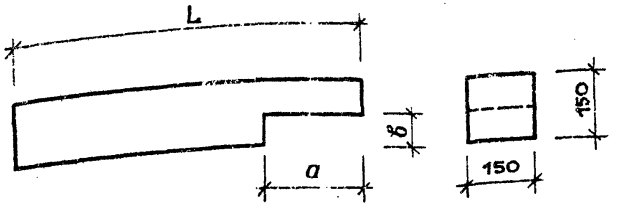

Обозначение	Марка	L мм	a мм	б мм	Масса ед., кг
03.00.002	4г	375	150	75	4,2
-001	7г	450	150	75	5,06
-002	8г	300	75	75	3,75
-003	9г	850	300	75	9,6
-004	11г	825	600	40	9,3
-005	12г	675	450	40	7,6
-006	15г	375	75	75	4,8
-007	16г	525	300	75	5,9
-008	17г	675	300	75	7,6
-009	18г	675	450	75	7,1

Инв. № подл. | Подпись и дата | Взамен инв. №

Н. контр.	Шурнюк	
Зам. зав. отд.	Ядрышников	
Гл. констр.	Железняк	
Гип	Алексеева	
Ст. инж.	Анисицына	

310-5-05.86 03.00.002

Балка

Стадия	Масса	Масштаб
Р	см. табл.	1:10
Лист	Листов 1	

Брус 150×150 сосна сорт 2 ГОСТ 8486-66

ЦНИИП градостроительства

Копировал

Формат А4

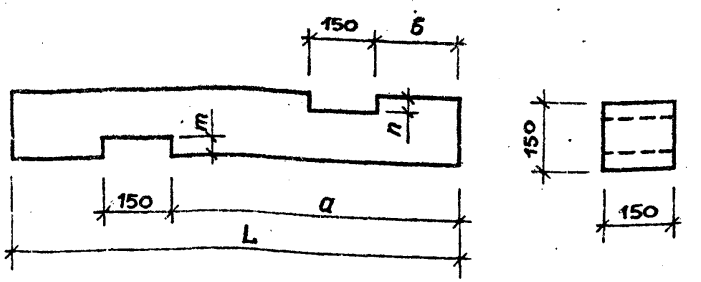

Обозначение	Марка	Размеры, мм					Масса ед., кг
		L	a	б	m	n	
03.00.017	12б	4700	925	2125	75	75	52,9
-001	26б	5200	1750	3200	75	75	58,5
-002	30б	5300	2850	1850	75	75	59,6
-003	34б	6000	1000	1000	35	35	67,5
-004	36б	2950	2500	1100	75	75	33,5
-005	39б	1700	1450	975	75	75	19,1
-006	135б	2875	475	400	35	35	32,3
-007	136б	2875	400	400	35	35	32,3
-008	137б	3025	375	450	35	35	34,0
-009	138б	2800	150	150	35	35	30,8

Инв. № подл. | Подпись и дата | Взамен инв. №

Н. контр.	Шурнюк	
Зам. зав. отд.	Ядрышников	
Гл. констр.	Железняк	
Гип	Алексеева	
Ст. инж.	Анисицына	

310-5-05.86 03.00.017

Стойка

Стадия	Масса	Масштаб
Р	см. табл.	1:10
Лист	Листов 1	

Брус 150×150 сосна сорт 2 ГОСТ 8486-66

ЦНИИП градостроительства

Копировал

Формат А4

Рис. 1

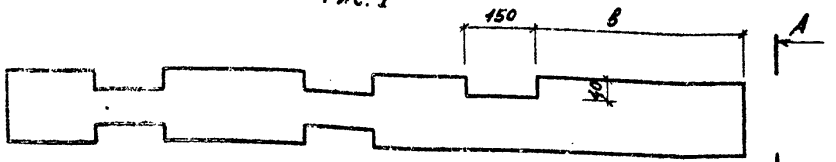

А-А

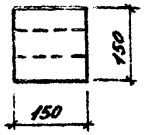

Рис. 2 (остальное см. рис. 1)

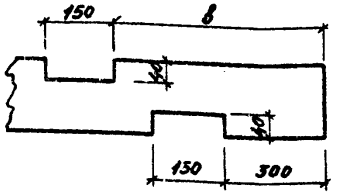

Обозначение	Поз.	Рис.	Размеры, мм			Масса кг
			L	a	в	
310-5-05.86 03.00.005	23г	1	2800	1300	150	31,5
-001	24г	1	3050	1300	150	34,3
-002	25г	1	3850	1600	150	43,3
-003	28г	1	4300	1750	300	48,4
-004	29г	1	5700	2400	750	64,5
-005	30г	2	5700	2400	750	64,5
-006	31г	1	5450	2400	300	61,3
-007	32г	1	5300	2250	300	59,6
-008	34г	1	4850	1750	150	54,5

Взам. инв. № | Подпись и дата | Инв. № подл.

Зам. зав. отд.	Ядрышников	
Н. контр.	Шурнюк	
Гл. констр.	Железняк	
ГИП	Алексеева	
Рук. гр. арх.	Горелик	
Ст. инж.	Лисицына	

310-5-05.86 03.00.005

Балка

Стадия	Масса	Масштаб
Р	см. табл.	1:10
Лист	Листов 1	

Брус 150×150 сосна сорт 2 ГОСТ 8486-66

ЦНИИП градостроительства

Копировал: Формат А4

Рис. 1

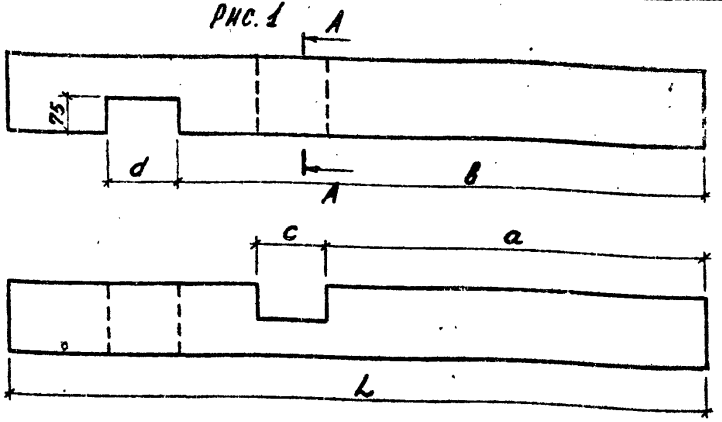

А-А

Рис. 2 (остальное см. рис. 1)

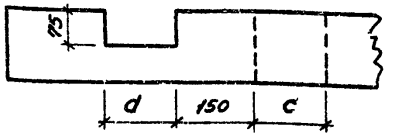

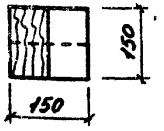

Обозначение	Поз.	Рис.	Размеры, мм					Масса, кг
			L	a	в	с	d	
310-5-05.86 03.00.018	13в	1	5600	1375	2875	150	300	63,0
-001	28в	1	5000	850	1550	150	150	56,25
-002	32в	1	6000	2000	2550	300	150	68,0
-003	20в	1	4600	375	2525	150	150	51,75
-004	4в	2	5350	1650	1950	150	150	60,2

Взам. инв. № | Подпись и дата | Инв. № подл.

Зам. зав. отд.	Ядрышников	
Н. контр.	Шурнюк	
Гл. констр.	Железняк	
ГИП	Алексеева	
Рук. гр. арх.	Горелик	
Ст. инж.	Лисицына	

310-5-05.86 03.00.018

Стойка

Стадия	Масса	Масштаб
Р	см. табл.	1:10
Лист	Листов 1	

Брус 150×150 сосна сорт 2 ГОСТ 8486-66

ЦНИИП градостроительства

Копировал: Формат А4

Тип. пр. решения 310-5-05.86 Альбом III

РИС. 1

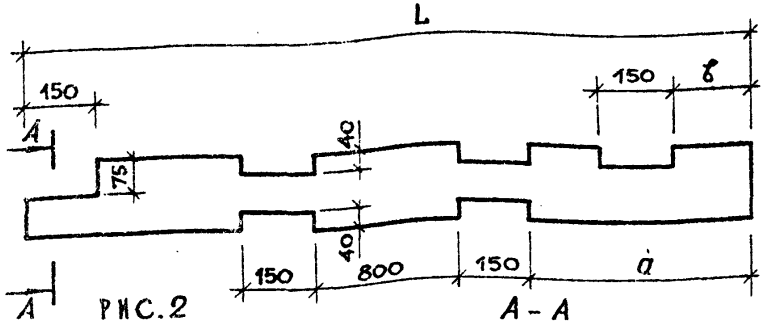

РИС. 2
(ОСТАЛЬНОЕ СМ. РИС. 1)



Обозначение	Рис.	Поз.	Размеры, мм L	a	б	Масса ед., кг
03.00.006	1	26г	4000	1600	150	45,0
-001	2	27г	4300	1750	300	48,4
-002	2	33г	5150	2100	450	57,9

Н. контр.	Алексеева		
Зам. зав. отд.	Ядрышников		
Гл. конструктор	Железняк		
ГИП	Алексеева		
Рук. гр. инж.	Шурин Ю.К.		
Ст. инж.	Ансицына		

310-5-05.86 03.00.006

Балка

Стадия	Масса	Масштаб
Р	см. табл.	
Лист	Листов 1	

Брус 150×150 сосна сорт 2 ГОСТ 8486-66

ЦНИИП градостроительства

Копировал Формат А4

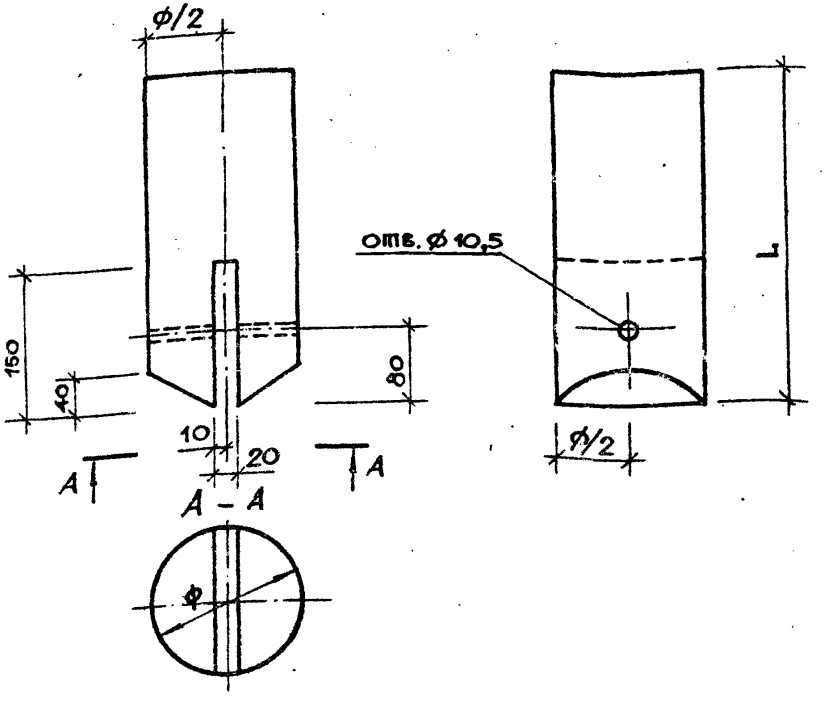

Обозначение	Поз.	Марка	Размеры, мм ф	L	Масса ед., кг
02.03.010	10	ЭД-9	150	350	3,7
-01	11	ЭД-10	125	250	1,9
-02	12	ЭД-11	150	250	2,7

Н. контр.	Ансицына		
Зам. зав. отд.	Ядрышников		
Гл. конструктор	Железняк		
ГИП	Алексеева		
Рук. гр. инж.	Шурин Ю.К.		

310-5-05.86 02.03.010

Элемент декоративный ЭД-9, 10, 11

Стадия	Масса	Масштаб
Р	см. табл.	
Лист	Листов 1	

Лесоматериалы круглые хвойных пород ГОСТ 9463-72

ЦНИИП градостроительства

Копировал Формат А4

Инв. № подл. | Подпись и дата | Взамен инв. №

2.1109-03

Т.П.р 310-5-05.86 Альбом III

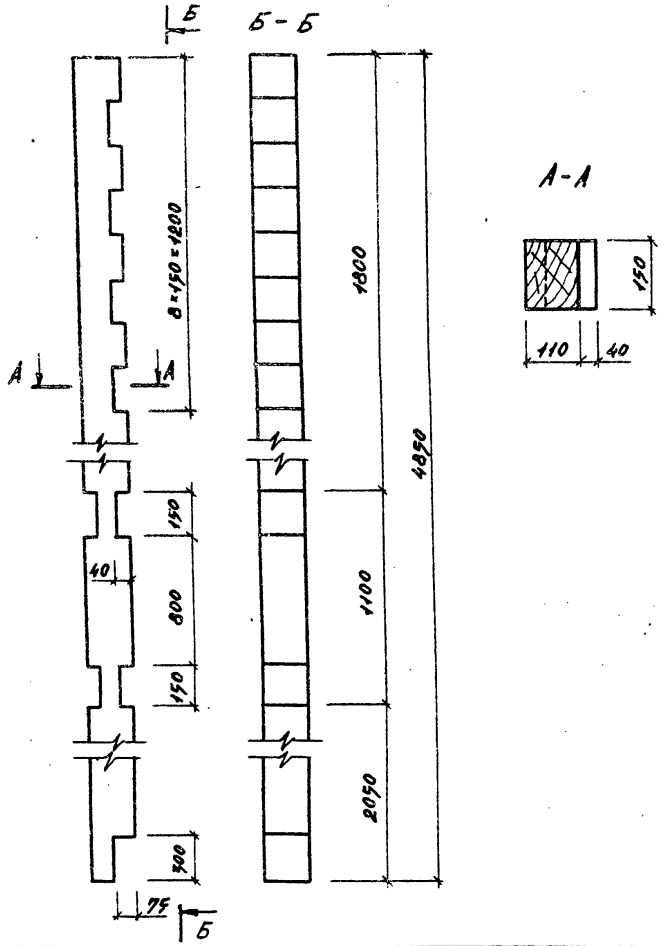

			310-5-05.86 03.00.007		
Зам.зав.отд.	Адрышников		Балка 35г	Стадия: Р	Масса: 54.6	Масштаб: 1:10
Н.контр.	Шурнюк			Лист	Листов 1
Гл.констр.	Железняк				
ГИП	Алексеева		Брус 150×150 сосна сорт 2 ГОСТ 8486-66	ЦНИИПградостроительства	
Рук.гр.арх.	Горелик				
Ст.инж.	Анисцына				

Инв.№ подл. | Подпись и дата | Взам.инв.№

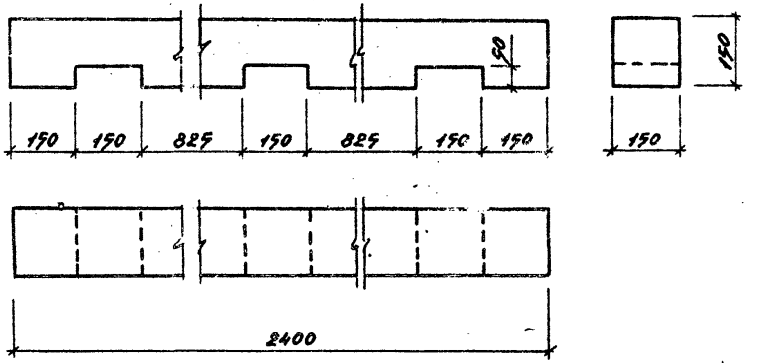

			310-5-05.86 03.00.008		
Зам.завотд.	Адрышников		Балка 38г	Стадия: Р	Масса: 27,0	Масштаб: 1:10
Н.контр.	Шурнюк			Лист	Листов 1
Гл.констр.	Железняк				
ГИП.	Алексеева		Брус 150×150 сосна сорт 2 ГОСТ 8486-66	ЦНИИПградостроительства	
Рук.гр.арх.	Горелик				
Ст.инж.	Анисцына				

Инв.№ подл. | Подпись и дата | Взам.инв.№

Тип. пр. решения 310-5-05.86 Альбом III

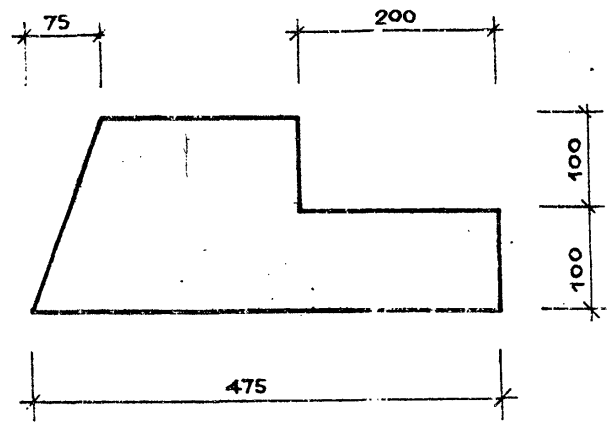

Инв. № подл.	Подпись и дата	Взамен инв. №	

Н. контр.	Шурнюк		
Зам. зав. отд.	Ядрышников		
Гл. констр.	Железняк		
Гип	Алексеева		
Ст. инж.	Лисицына		

310-5-05.86 03.00.011

БАЛКА 42 Г

Стадия	Масса	Масштаб
Р	9,5	1:5
Лист	Листов 1	

Брус 200 × 200 сосна сорт 2 ГОСТ 8486-66

ЦНИИПградостроительства

Копировал Формат А4

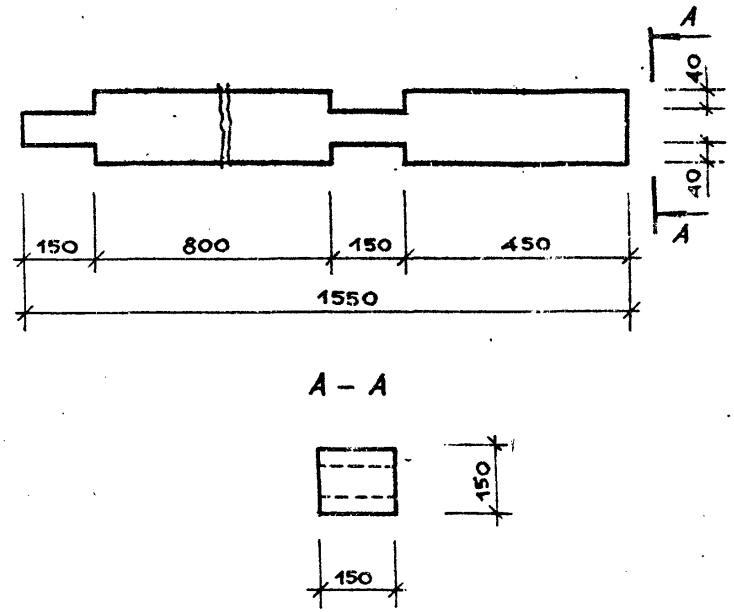

Инв. № подл.	Подпись и дата	Взамен инв. №	

Н. контр.	Шурнюк		
Зам. зав. отд.	Ядрышников		
Гл. констр.	Железняк		
Гип	Алексеева		
Ст. инж.	Лисицына		

310-5-05.86 03.00.012

БАЛКА 43 Г

Стадия	Масса	Масштаб
Р	17,43	1:10
Лист	Листов 1	

Брус 150 × 150 сосна сорт 2 ГОСТ 8486-66

ЦНИИПградостроительства

Копировал Формат А4

Т.П.Р 310-5-05.86 Альбом III

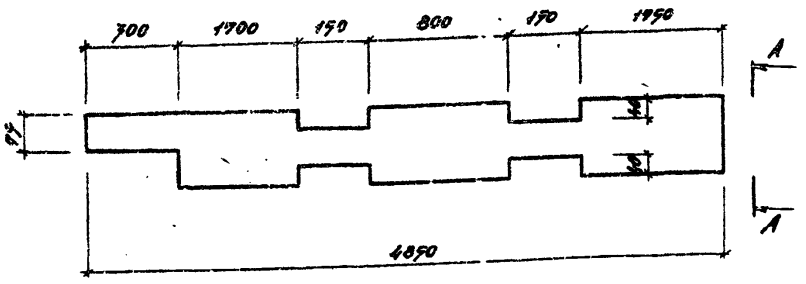

А-А

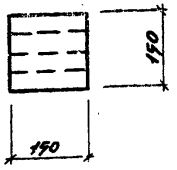

Инв.№ подл. | Подпись и дата | Взам. инв.№

Зам. зав. отд.	Адрышников		
Н. контр.	Алексеева		
Гл. констр.	Железняк		
ГИП	Алексеева		
Рук. гр. арх.	Горелик		
Ст. инж.	Анисицына		

310-5-05.86 03.00.014

Балка 45г

Стадия	Масса	Масштаб
Р	54,6	
Лист	Листов 1	

Брус 150×150 сосна сорт 2 ГОСТ 8486-66

ЦНИИП градостроительства

Копировал

Формат А4

Рис. 1

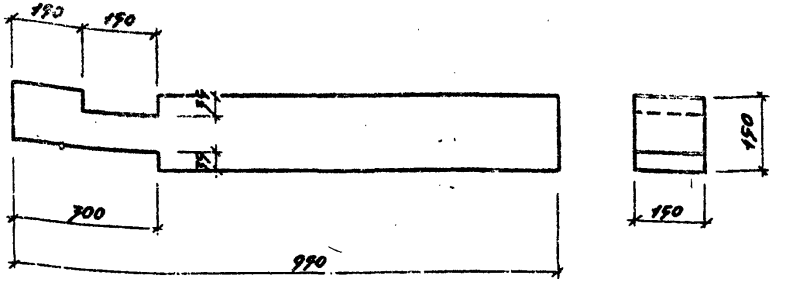

Рис. 2 (остальное см. Рис. 1)

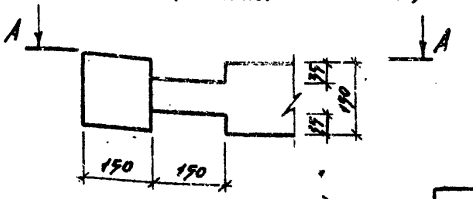

А-А

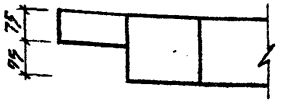

Обозначение	Рис.	Поз.	Масса кг.
03.00.024	1	144 В	19,7
-001	2	145 В	10,7

Инв.№ подл. | Подпись и дата | Взам. инв.№

Зам. зав. отд.	Адрышников		
Н. контр.	Алексеева		
Гл. констр.	Железняк		
ГИП.	Алексеева		
Рук. гр. арх.	Горелик		
Ст. инж.	Анисицына		

310-5-05.86 03.00.024

Стойка ограждения

Стадия	Масса	Масштаб
Р	10,7	
Лист	Листов 1	

Брус 150×150 сосна сорт 2 ГОСТ 8486-66

ЦНИИП градостроительства

Копировал:

Формат А4

Альбом VIII

Т.П.Р. 310-5-05.86

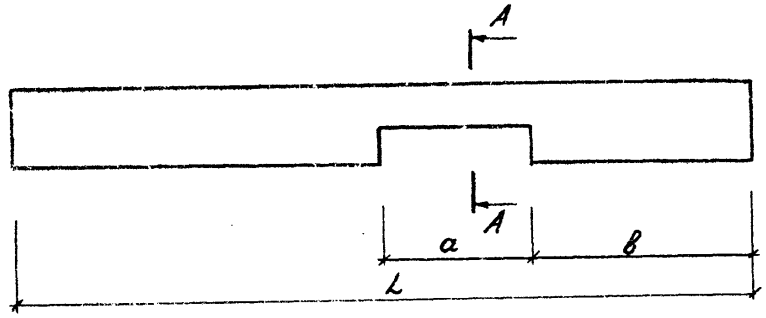

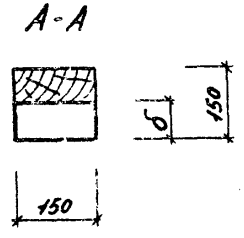

Обозначение	Поз.	Размеры, мм				Масса, кг
		L	a	б	в	
310-5-05.86 03.00.015	1[в]	1000	150	75	375	11,25
-001	2[в]	1330	150	75	575	15,15
-002	5[в]	4700	150	75	625	52,85
-003	7[в]	4550	150	75	2550	51,20
-004	9[в]	4550	150	75	475	51,20
-005	15[в]	3700	150	75	1050	41,6
-006	17[в]	3500	150	75	350	40,5
-022	158[в]	4900	150	75	1750	61,25
-008	21[в]	4600	150	75	2525	51,75
-009	23[в]	4600	150	75	1450	51,75
-010	24[в]	4375	150	75	2375	49,2
-007	18[в]	3700	150	75	1125	41,6
-011	33[в]	6000	150	35	1000	68,0
-012	38[в]	1700	150	75	975	19,1
-013	40[в]	1700	300	75	900	19,1
-014	41[в]	1450	150	35	450	16,31
-015	93[в]	1525	450	35	225	17,15
-017	95[в]	1300	150	35	300	14,61
-018	141[в]	1525	300	35	225	17,15
-019	151[в]	4900	150	75	2175	61,25
-020	152[в]	4900	450	75	300	61,25
-021	153[в]	5600	150	75	1825	63,0

Инв. № подл. | Подпись и дата | Взам. инв. №

Зам. зав. отд.	Ядрышников	
Н. контр.	Шурнюк	
Гл. констр.	Железняк	
ГИП.	Алексеева	
Рук. гр. арх.	Горелик	
Ст. инж.	Анисцына	

310-5-05.86 03.00.015

Стойка

Стадия	Масса	Масштаб
Р	см. табл.	1:10.
Лист	Листов 1	

Брус 150×150 сосна сорт 2 ГОСТ 8486-66

ЦНИИПградостроительства

Копировал

Формат А3

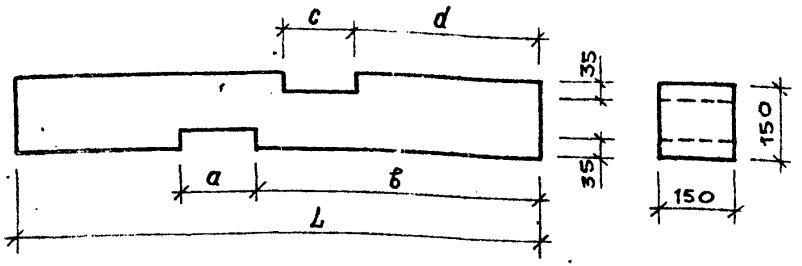

ОБОЗНАЧЕНИЕ	МАРКА	$L_{мм}$	$a_{мм}$	$в_{мм}$	$c_{мм}$	$d_{мм}$	МАССА ЕД., КГ
03.00.019	42в	1600	300	150	150	600	18,0
– 001	43в	1675	150	75	300	225	18,8
– 002	44в	1975	150	300	150	375	21,9
– 003	45в	2125	150	525	150	450	23,9
– 004	46в	1825	150	375	150	225	20,1
– 005	47в	1675	150	225	150	225	18,8
– 006	48в	1600	150	150	150	150	18,0
– 007	49в	1600	150	75	150	150	18,0
– 008	50в	2350	150	750	150	825	25,9
– 009	51в	2575	750	300	150	975	29,0
– 010	52в	2575	150	225	750	300	29,0
– 011	53в	2800	150	375	150	450	31,5
– 012	54в	2950	150	600	150	525	33,2
– 013	55в	2800	150	525	150	450	31,5
– 014	56в	2650	150	525	150	375	29,8
– 015	57в	2350	300	400	150	375	29,4
– 016	58в	2200	150	450	300	225	25,0
– 017	59в	2125	150	375	150	375	23,4
– 018	60в	2275	300	300	150	525	25,6
– 019	61в	2500	300	375	300	525	28,1
– 020	62в	2575	150	300	300	450	29,0
– 021	63в	2650	150	375	150	375	29,8
– 022	64в	2650	150	225	150	375	29,8
– 023	65в	2800	150	425	150	425	31,5
– 024	68в	3020	150	445	150	520	34,0
– 025	69в	3100	150	525	150	525	34,9
– 026	70в	3250	150	675	150	675	36,6
– 027	71в	3175	150	600	150	600	35,7
– 028	74в	2950	150	300	150	300	33,2
– 029	75в	3175	150	525	150	525	35,7
– 030	76в	3475	150	825	150	825	39,1
– 031	77в	3925	150	1275	150	1275	44,1
– 032	79в	2725	150	75	150	75	30,6
– 033	80в	3850	150	1200	150	1200	43,3
– 034	81в	3700	750	1050	150	1050	41,6
– 035	82в	3025	150	1050	750	375	34,0
– 036	83в	2725	150	825	150	750	30,6
– 037	84в	2200	150	225	150	300	25,0
– 038	85в	2275	600	225	150	300	25,6
– 039	86в	2500	150	1050	600	450	28,1
– 040	87в	2350	150	900	150	900	26,9
– 041	88в	2050	150	525	150	600	23,1
– 042	89в	1975	150	450	150	450	22,3
– 043	90в	1900	150	450	150	375	21,4
– 044	91в	1825	150	450	150	375	20,5
– 045	92в	1675	450	375	150	300	18,85
– 046	96в	950	150	650	150	650	10,1
– 047	140в	1675	300	375	150	300	18,85
– 048	146в	3300	150	650	150	650	37,13

Н. контр.	Шурмюк	
Зам. зав. отд.	Ядрышников	
Гл. конст.	Железняк	
ГИП	Алексеева	
Ст. инж.	Лисицына	

310-5-05.86 03.00.019

СТОЙКА

Стадия	Масса	Масштаб
Р	см. табл.	
Лист	Листов 1	

Брус 150×150 сосна сорт 2 / ГОСТ 8486-66

ЦНИИПградостроительства

Инв. № подл. | Подпись и дата | Взамен инв. №

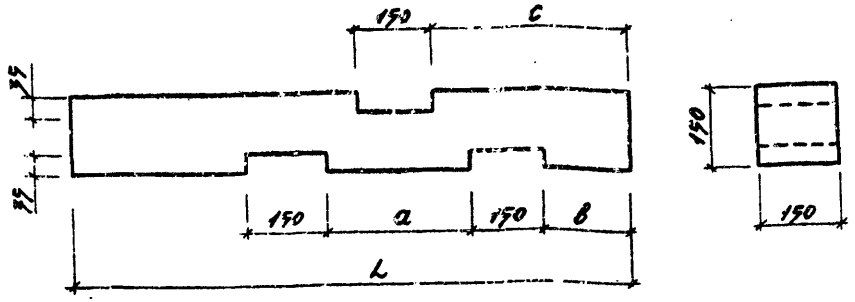

Обозначение	Поз	Размеры, мм				Масса, кг
		L	a	b	c	
310-5-05.86 03.00.020	66А	2879	1225	400	475	32,7
-001	67Б	2879	1225	400	400	32,7
-002	72В	3025	1400	375	450	34,0
-003	73В	2800	1400	150	150	31,5
-004	78В	2725	1400	75	75	30,65

Зам. зав. отд.	Ядрышников	
Н. контр.	Алексеева	
Гл. констр.	Железняк	
ГИП	Алексеева	
Рук. гр. арх.	Горелик	
Ст. инж.	Анисицына	

310-5-05.86 03.00.020

Стойка

Стадия	Масса	Масштаб
Р	см. табл.	1:10
Лист	Листов 1	

Брус 150×150 сосна сорт 2 ГОСТ 8486-66

ЦНИИПградостроительства

Копировал

Формат А4

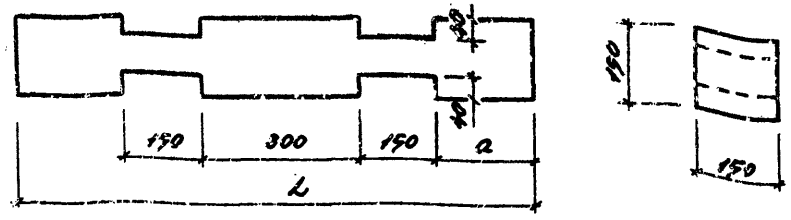

Обозначение	Поз.	Размеры, мм		Масса, кг
		L	a	
310-5-05.86 03.00.004	20Г	1700	400	21,4
-001	21Г	3700	1300	41,6
-002	22Г	2800	400	31,5
-003	26Г	2400	400	27,0
-004	27Г	2100	400	23,6

Зам. зав. отд.	Ядрышников	
Н. контр.	Алексеева	
Гл. констр.	Железняк	
ГИП	Алексеева	
Рук. гр. арх.	Горелик	
Ст. инж.	Анисицына	

310-5-05.86 03.00.004

Балка

Стадия	Масса	Масштаб
Р	см. табл.	1:10
Лист	Листов 1	

Брус 150×150 сосна сорт 2 ГОСТ 8486-66

ЦНИИПградостроительства

Копировал

Формат А4

Инв. № подл. | Подпись и дата | Взам. инв. №

Т.П.Р. 310-5-05.85 Альбом III

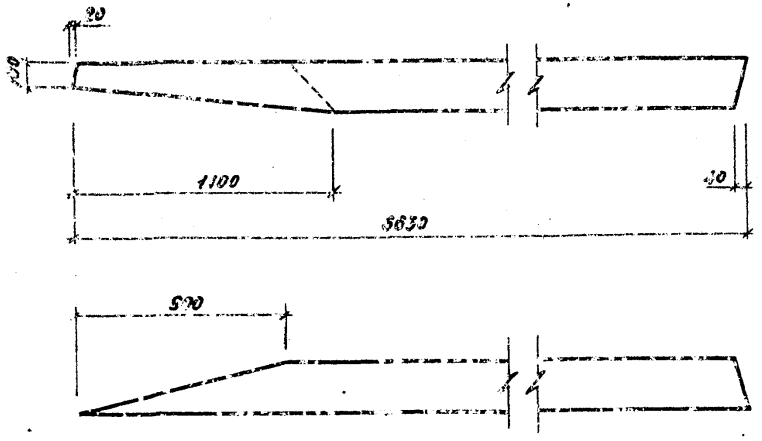

				310-5-05.85 03.00.021		
				Стойка 131а	Стадия	Масса	Масштаб
					Р	132,5	
					Лист	Листов 1
Инв. № подл.	Подпись и дата	Взам. инв. №		Брус 200×200 сосна сорт 2 ГОСТ 8486-66	ЦНИИПградостроительства	
	Зам. зав. отд.	Ударьинников				
	Н. контр.	Шурмюк				
	Гл. констр.	Железнюк				
	Гл. п.	Алексеева				
	Рук. гр. арх.	Горелик				
	Ст. инж.	Лисицына				

Копировал: Формат А4

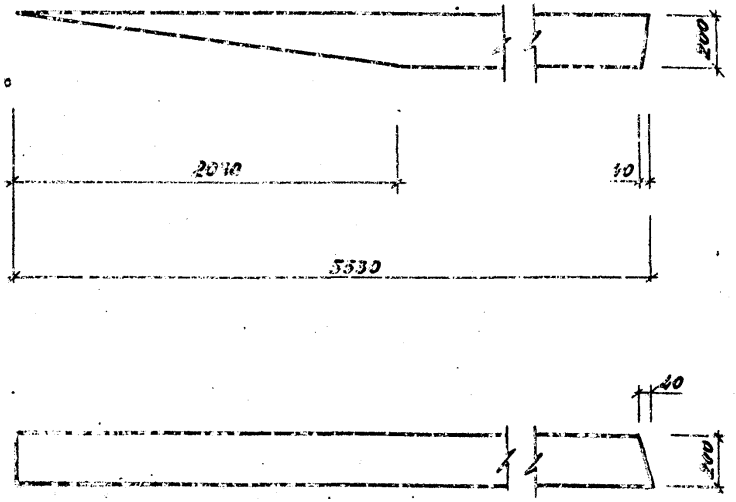

				310-5-05.85 03.00.022		
				Стойка 132а	Стадия	Масса	Масштаб
					Р	192,4	
					Лист	Листов 1
Инв. № подл.	Подпись и дата	Взам. инв. №		Брус 200×200 сосна сорт 2 ГОСТ 8486-66	ЦНИИПградостроительства	
	Зам. зав. отд.	Ударьинников				
	Н. контр.	Шурмюк				
	Гл. констр.	Железнюк				
	Гл. п.	Алексеева				
	Рук. гр. арх.	Горелик				
	Ст. инж.	Лисицына				

Копировал: Формат А4

21109-03

Т.П.Р. 310-5-05.86 Альбом III

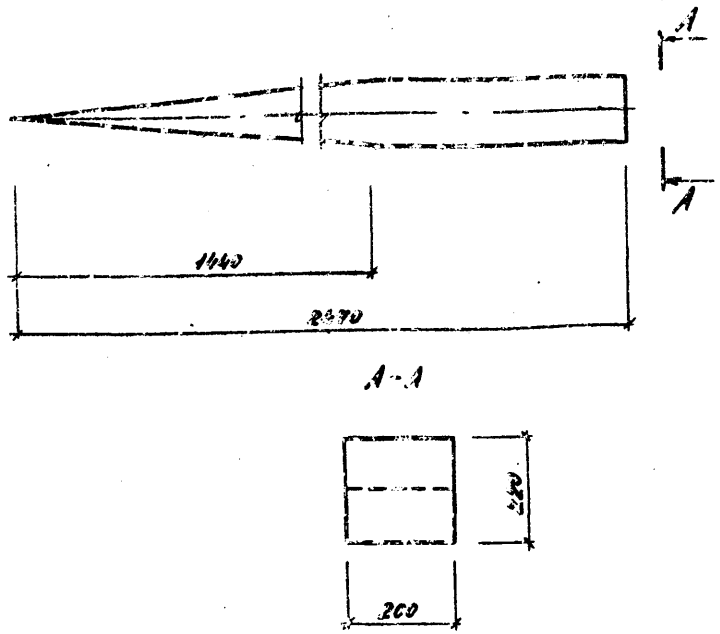

Вм. зав. отд.	Ядрышников		
Н. контр.	Шурнюк		
Гл. констр.	Железняк		
Гип.	Алексеева		
Рук. гр. арх.	Горелик		
Ст. инж.	Анисцына		

310-5-05.86 03.00.023

Стойка 133в

Стадия	Масса	Масштаб
Р	54.4	1:10

Лист | Листов 1

Брус 200×220 сосна сорт 2 / ГОСТ 8486-66

ЦНИИПградостроительства

Копировал: Формат А4

Инв. № подл. | Подпись и дата | Взам. инв. №

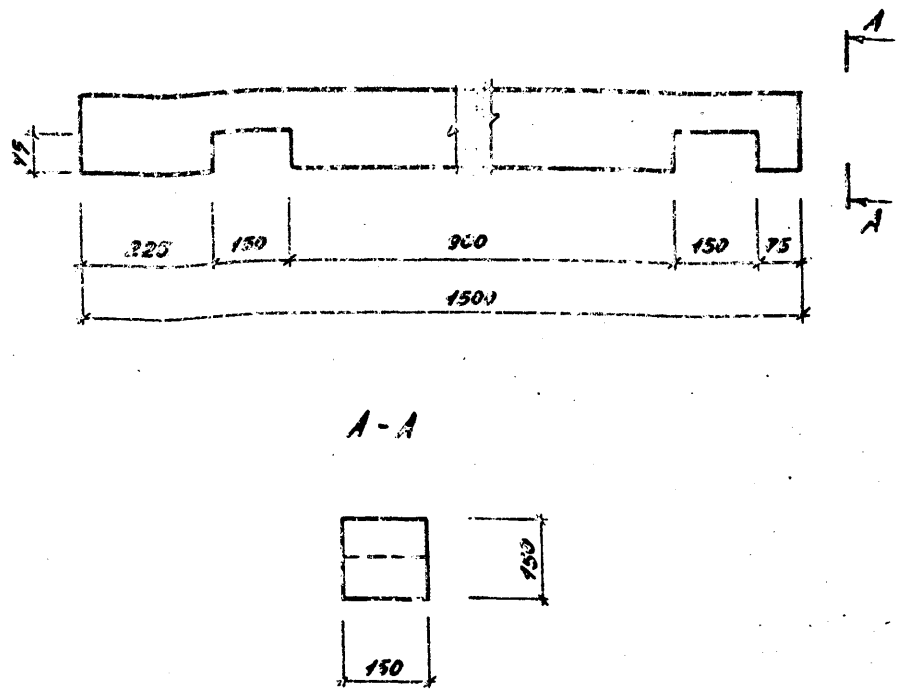

Вм. зав. отд.	Ядрышников		
Н. контр.	Шурнюк		
Гл. констр.	Железняк		
Гип.	Алексеева		
Рук. гр. арх.	Горелик		
Ст. инж.	Анисцына		

310-5-05.86 03.00.013

Балка 44г

Стадия	Масса	Масштаб
Р	16,88	1:10

Лист | Листов 1

Брус 150×150 сосна сорт 2 / ГОСТ 8486-66

ЦНИИПградостроительства

Копировал: Формат А4

Инв. № подл. | Подпись и дата | Взам. инв. №

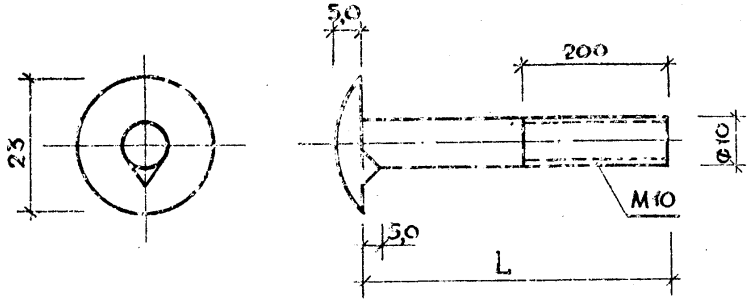

Обозначение	NN поз.	L, мм	Масса ед., кг
310-5-05.85 03.00.025	1	220	0,135
-001	2	300	0,185
-002	3	370	0,228
-003	4	450	0,277
-004	5	520	0,320
-005	6	600	0,370

Обозначение	NN поз.	L, мм	Масса ед., кг
0300.025-006	7	750	0,466
-007	8	900	0,555
-008	9	975	0,601
-009	10	1050	0,648
-010	11	670	0,413
-011	12	1350	0,833
-012	13	1200	0,740
-013	14	1500	0,926
-014	15	380	0,234
-015	16	800	0,494
-016	17	850	0,524
-017	18	250	0,154
-018	ММ2	360	0,284

Н. контр.	Мурзюк		310-5-05.85 03.00.025	
Зам. нач. отд.	Адрианов		Болт специальный	Стадия: Р; Масса: см. табл.; Масштаб:
Гл. констр.	Желевняк			Лист; Листов 1
Гип	Алексеева			Ц.НИИ Градостроительства
Ст. инж.	Лисицына			

Копировал

Формат А3

Тип. пр. решения 310-5-05.85 Альбом III

Инв. № подл. | Подпись и дата | Взамен инв. №

Альбом XI

Т. пр. р. 310-5-05.86

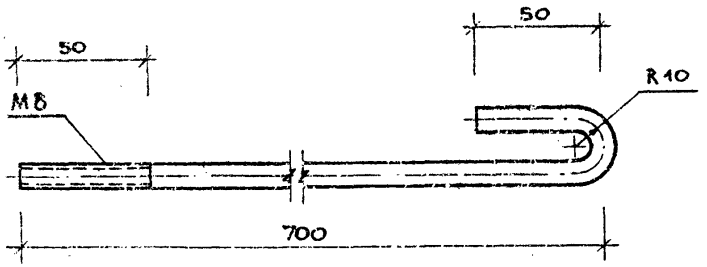

Рис. 1

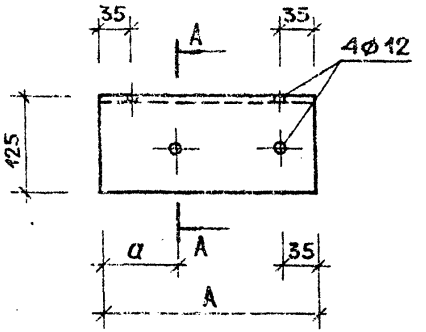

Рис. 2

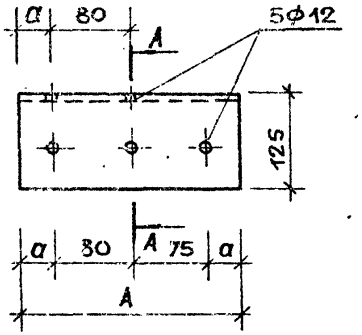

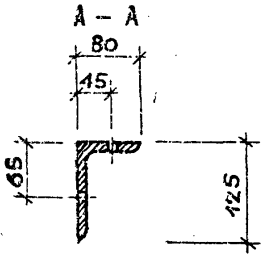

Обозначение	Поз.	Рис.	Размеры, мм A	Размеры, мм a	Масса, кг
310-5-05.86 03.00.026	19	1	225	75	2,47
-001	20	1	150	35	1,65
-002	21	2	225	35	2,47

Взамен инв. №

Подпись и дата

Инв. № подл.

Н. контр.	Шурнюк	
Зам. зав. отд	Ядрышников	
Гл. констр.	Железняк	
Гип	Алексеева	
Ст. инж.	Лисицына	

310-5-05.86 03.00.029

Анкер А1

Стадия	Масса	Масштаб
Р	0,29	1:2
Лист	Листов 1	

ф8 AI ГОСТ 5781-82 ℓ = 770

ЦНИИП градостроительства

Копировал

Формат А4

Взамен инв. №

Подпись и дата

Инв. № подл.

Н. контр.	Шурнюк	
Зам. зав. отд	Ядрышников	
Гл. констр.	Железняк	
Гип	Алексеева	
Ст. инж.	Лисицына	

310-5-05.86 03.00.026

Уголок

Стадия	Масса	Масштаб
Р	см. табл.	1:5
Лист	Листов 1	

Уголок $\frac{\text{Б } 125\times80\times7 \text{ ГОСТ } 8510\text{-}72}{\text{Ст. 2сп ГОСТ } 535\text{-}79}$

ЦНИИП градостроительства

Копировал

Формат А4

Тип. пр. решения 310-5-05.85 Альбом III

Рис. 1

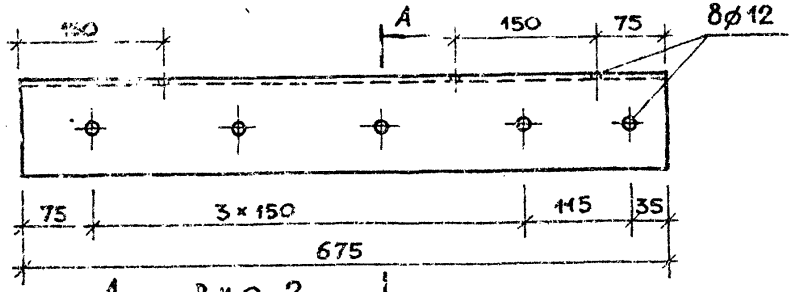

Рис. 2

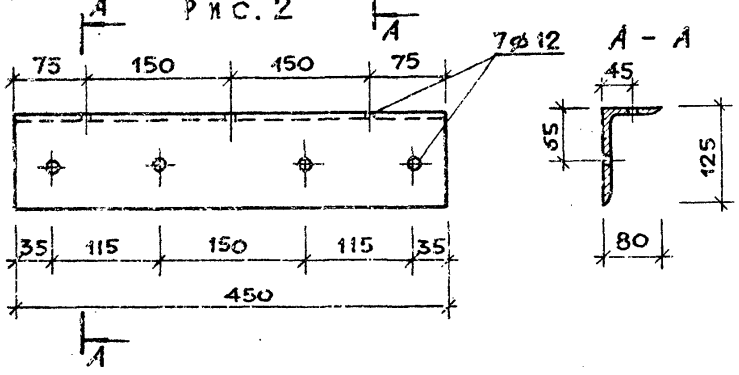

Обозначение	Поз.	Рис.	Масса, кг
03.00.028	22	1	7,42
-001	23	2	4,95

Взамен инв. №

Подпись и дата

Инв. № подл.

Н. контр.	Шурнюк		
Зам. зав. отд.	Ядрышников		
Гл. констр.	Железняк		
Гип	Алексеева		
Ст. инж.	Лисицына		

310-5-05.86 03.00.028

Уголок

Стадия	Масса	Масштаб
Р	см. табл.	1:5

Лист | Листов 1

Уголок Б 125×80×7 ГОСТ 8510-72 / Ст 2сп ГОСТ 555-79

ЦНИИП градостроительства

Копировал

Формат А4

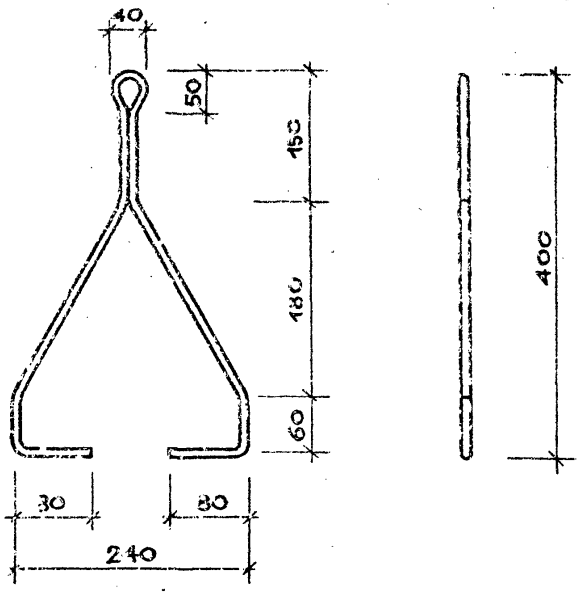

Взамен инв. №

Подпись и дата

Инв. № подл.

Н. контр.	Шурнюк		
Зам. зам. отд.	Ядрышников		
Гл. констр.	Железняк		
Гип	Алексеева		
Ст. инж.	Лисицына		

310-5-05.86 03.02.002

Деталь 2

Стадия	Масса	Масштаб
Р	0,95	1:5

Лист | Листов 1

ø12 А-I ГОСТ 5781-82 ℓ=1060

ЦНИИП градостроительства

Копировал

Формат А4

Альбом № 3
Тип. пр. решения 310-5-05.86

Формат	Зона	Поз.	Обозначение	Наименование	Кол.	Примеч.
				Документация		
А3			00.00.000ТТ	Технические требования		
А3			03.01.000СБ	Сборочный чертеж		
				Детали		Масса ед. кг
А4		1	03.01.001	Элемент 1	2	
А4		2	03.01.002	Элемент 2	2	
Б.Ч		3	03.01.003	труба 2×70 ГОСТ 10704-76 / Ст3сп ГОСТ 10705-80 ℓ=800	2	2,64
Б.Ч		4	03.01.004	труба 1,6×40 ГОСТ 10704-76 / Ст3сп ГОСТ 10705-80 ℓ=700	46	1,01
Б.Ч		5	03.01.005	полоса 6×150 ГОСТ 103-76 / 18сп ГОСТ 23570-79 ℓ=250	2	1,77
Б.Ч		6	03.01.006	полоса 4×100 ГОСТ 103-76 / 18 сп ГОСТ 23570-79 ℓ=100	4	0,31

Инв. № подл. | Подпись и дата | Взам. инв. №

Н. контр.	Шурнюк	
Зам. зав. отд.	Ядрышников	
Гл. констр.	Железняк	
ГИП	Алексеева	
Ст. инж.	Лисицына	

310-5-05.86 03.01.000

Лестница Л1

Стадия	Лист	Листов
Р	1	2

ЦНИИПградостроительства

Копировал

Формат А4

Формат	Зона	Поз.	Обозначение	Наименование	Кол.	Примеч.
				Документация		
А3			00.00.000ТТ	Технические требования		
А4			03.03.000СБ	Сборочный чертеж		
				Детали		Масса ед. кг
Б.Ч		1	03.03.001	полоса 6×80 ГОСТ 103-76 / ГОСТ 23570-79 ℓ=200	2	0,75
Б.Ч		2	03.03.002	полоса 6×200 ГОСТ 103-76 / ГОСТ 23570-79 ℓ=215	2	2,17
Б.Ч		3	03.03.003	⌀20АI ГОСТ 5781-82 ℓ=140	1	0,22
				Крепежные изделия		
		4		Гайка М20 ГОСТ 5915-70	3	

Инв. № подл. | Подпись и дата | Взам. инв. №

Н. контр.	Шурнюк	
Зам. зав. отд.	Ядрышников	
Гл. констр.	Железняк	
ГИП	Алексеева	
Ст. инж.	Лисицына	

310-5-05.86 03.03.000

Элемент качелей ЭК-2

Стадия	Лист	Листов
Р	1	2

ЦНИИПградостроительства

Копировал

Формат А4

Альбом III

Т.П.Р. 310-5-05.86

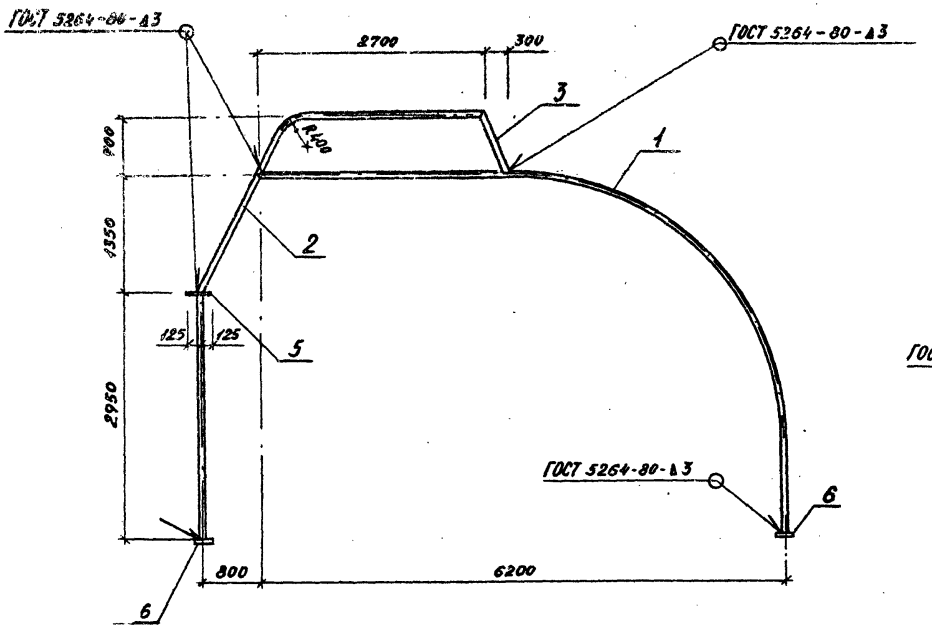

А-А

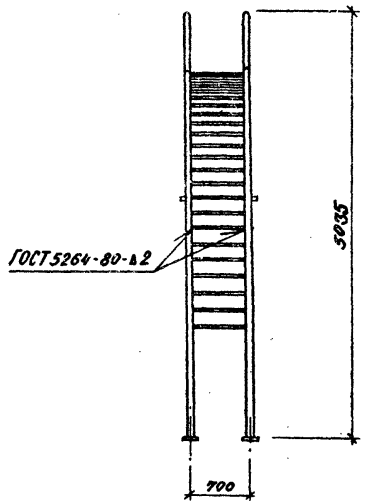

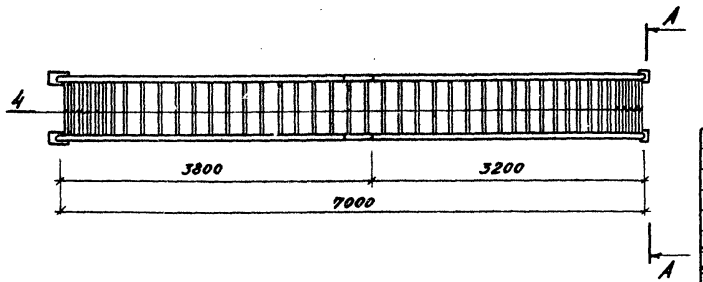

Зам.зав.отд.	Ядрышников		
Н.контр.	Шурнюк		
Гл.констр.	Железняк		
ГИП	Алексеева		
Рук.гр.арх.	Горелик		
Ст.инж.	Лисицына		

310-5-05.86 03.01.000 СБ

Лестница Л1
Сборочный чертеж

Стадия	Масса	Масштаб
Р	159,14	1:50

Лист 2 Листов

ЦНИИП градостроительства

Копировал:

Формат А3

Инв.№ подл. | Подпись и дата | Взам.инв.№

Т.П.П. 310-5-05.86 Альбом III

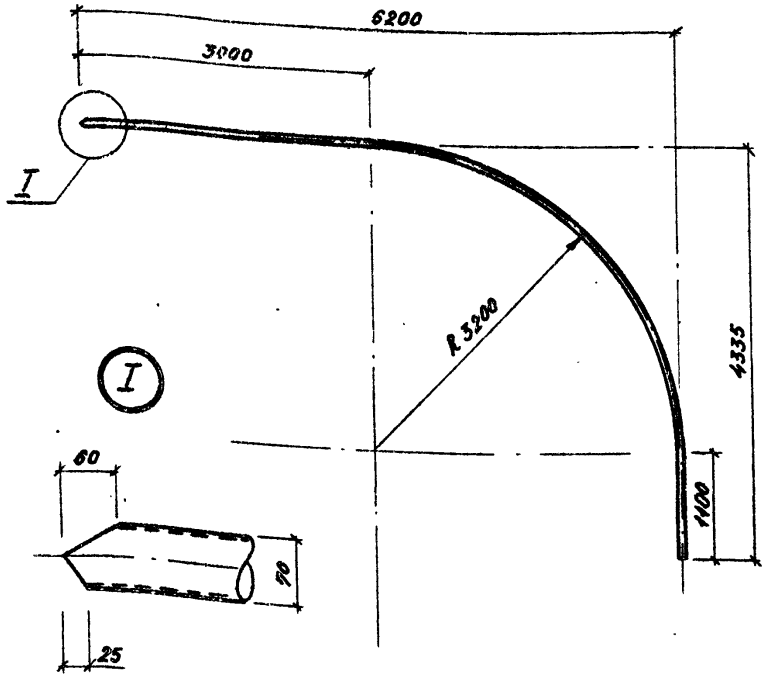

Зам.зав.отд.	Ларышников		310-5-05.86 03.01.001		
Н.контр.	Шурпюк		Элемент 1	Стадия: Р	Масса: 3,55
Гл.констр.	Железняк			Масштаб: 1:20	
ГИП	Алексеева			Лист	Листов 1
Рук.гр.арх.	Горелик		Труба 2×70 ГОСТ 10704-76 / Бст3сп. ГОСТ 10705-80 ℓ=9120	ЦНИИПградостроительства	
Ст.инж.	Лисицына				

Инв.№ подл. | Подпись и дата | Взам.инв.№

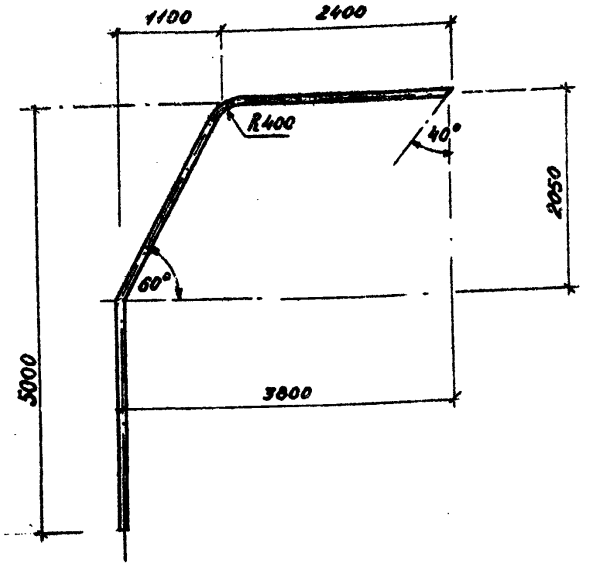

Зам.зав.лаб.	Ларышников		310-5-05.86 03.01.002		
Н.контр.	Шурпюк		Элемент 2	Стадия: Р	Масса: 23,1
Гл.констр.	Железняк			Масштаб: 1:20	
ГИП.	Алексеева			Лист	Листов 1
Рук.гр.арх.	Горелик		Труба 2×70 ГОСТ 10704-76 / Бст3 ГОСТ 10705-80 ℓ=6880	ЦНИИПградостроительства	
Ст.инж.	Лисицына				

Инв.№ подл. | Подпись и дата | Взам.инв.№

Формат А4

Т.П.Р 310-5-05.86 Альбом III

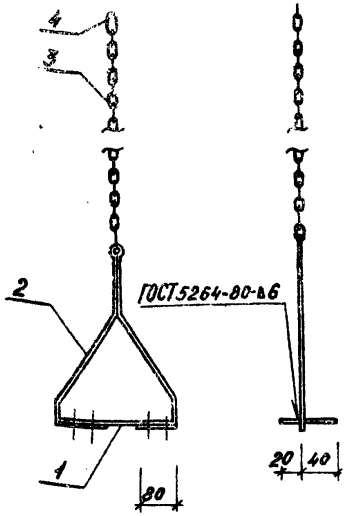

Поз. 4

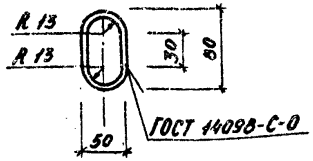

Поз. 1

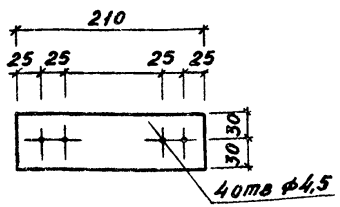

Формат	Зона	Поз.	Обозначение	Наименование	Кол.	Примеч.
				Документация		
А3			310-5-05.86 00.00.000ТТ	Технические требования		
				Деталан		масса ед. кг
Б4		1	03. 02. 001	полоса 6×60 ГОСТ 103-76 / ГОСТ 23570-79 ℓ=210	1	0,59
А4		2	03. 02. 002	Деталь 2	1	
Б4		3	03. 02. 003	Цепь А1-10×28 ГОСТ 2319-81		
				ℓ=1700	1	4,6
Б4		4	03. 02. 004	Ф12 А I ГОСТ 5781-81. ℓ=142	1	0,1

Инв.№ подл. | Подпись и дата | Взам.инв.№

Зам.завотд.	Ядрышников		
Н.контр.	Шурнюк		
Гл.конст.	Железняк		
ГИП	Алексеева		
Ст.инж.	Лисицына		

310-5-05.86 03. 02. 000

Элемент качелей ЭК-1

Стадия	Масса	Масштаб
Р	6,14	1:5
Лист	Листов 1	

ЦНИИПградостроительства

Копировал: Формат А4

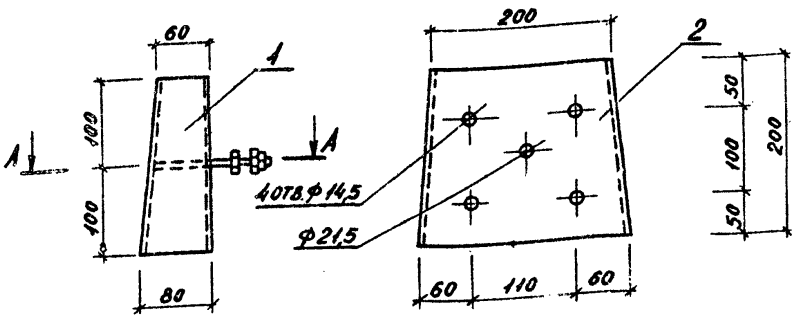

А - А

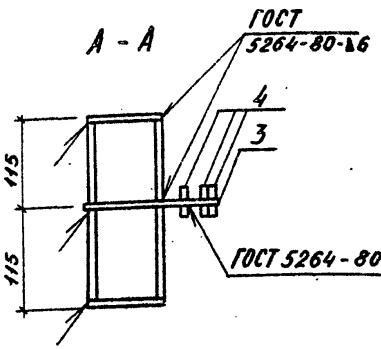

Поз. 3

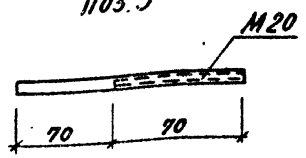

Инв.№ подл. | Подпись и дата | Взам.инв.№

Зам.зав.отд.	Ядрышников		
Н.контр.	Шурнюк		
Гл.конструк.	Железняк		
ГИП	Алексеева		
Ст.инж.	Лисицына		

310-5-05.86 03. 03. 000СБ

Элемент качелей ЭК-2. Сборочный чертеж.

Стадия	Масса	Масштаб
Р	18,12	1:5
Лист 2	Листов	

ЦНИИПградостроительства

Копировал: Формат А4

21109-03

Госстрой СССР
ЦЕНТРАЛЬНЫЙ ИНСТИТУТ ТИПОВОГО ПРОЕКТИРОВАНИЯ
Свердловский филиал
620062, г.Свердловск-62, ул.Чебышева,4
Заказ № 3333 Инв.№ 21109-03 тираж 900
Сдано в печать 5.08 1986г цена 1-98

gost.e-ecolog.ru