ТИПОВЫЕ ПРОЕКТНЫЕ РЕШЕНИЯ
310-5-05.86

# ТИПОВЫЕ РЕШЕНИЯ ИГРОВЫХ ПЛОЩАДОК ДЛЯ ДЕТЕЙ СРЕДНЕГО ШКОЛЬНОГО ВОЗРАСТА

## АЛЬБОМ II
## МАЛЫЕ ФОРМЫ АРХИТЕКТУРЫ

gost.e-ecolog.ru

# ТИПОВЫЕ ПРОЕКТНЫЕ РЕШЕНИЯ
# 310-5-05.86

# ТИПОВЫЕ РЕШЕНИЯ ИГРОВЫХ ПЛОЩАДОК ДЛЯ ДЕТЕЙ СРЕДНЕГО ШКОЛЬНОГО ВОЗРАСТА

## АЛЬБОМ II

## МАЛЫЕ ФОРМЫ АРХИТЕКТУРЫ

### СОСТАВ ПРОЕКТА


АЛЬБОМ I. АРХИТЕКТУРНО-ПЛАНИРОВОЧНЫЕ РЕШЕНИЯ.
АЛЬБОМ II. МАЛЫЕ ФОРМЫ АРХИТЕКТУРЫ.
АЛЬБОМ III. И З Д Е Л И Я.
АЛЬБОМ IV. ВЕДОМОСТИ ПОТРЕБНОСТИ В МАТЕРИАЛАХ.
АЛЬБОМ V. С М Е Т Ы.



РАЗРАБОТАНЫ
Ц Н И И П ГРАДОСТРОИТЕЛЬСТВА

ГЛАВНЫЙ ИНЖЕНЕР ИНСТИТУТА МАКСИМОВ Ю.Н.
ГЛАВНЫЙ ИНЖЕНЕР ПРОЕКТА АЛЕКСЕЕВА Л.А.



УТВЕРЖДЕНЫ ГОСГРАЖДАНСТРОЕМ
ПРИКАЗ № ЛВ-1-2077 от 8.07.83 г.

ВВЕДЕН В ДЕЙСТВИЕ ПРИКАЗ №146
от 15.02.86.



21109-02

Альбом I

## Ведомость чертежей основного комплекта

| Лист | Наименование | Примечание |
|---|---|---|
| ОД 1 | Ведомость чертежей основного комплекта | |
| 2 | Ведомость чертежей основного комплекта (окончание). | |
| | Ведомость привязываемых документов. Ведомость спецификаций. Общие указания. | |
| АС 1,2 | Комплексное игровое устройство Д-1, Д-2: | |
| 1-2 | Спецификация к схеме расположения | |
| АС 1 | Комплексное игровое устройство Д-1: | |
| 1 | План. Виды А, Б, В. План на отм. 2.60. Разрез Г-Г. | |
| АС 2 | Комплексное игровое устройство Д-2: | |
| 1 | Вид А, вид Б, вид В. Разрез Г-Г | |
| АС1,2 | Комплексное игровое устройство Д-1, Д-2: | |
| 3 | Схема I. Схема II. | |
| 4 | Фрагменты плана I, II | |
| 5 | Фрагменты плана III, IV | |
| 6 | План фундаментов на отм. -0.50. | |
| | Сечения 1-1 ÷ 4-4. | |
| 7 | План фундаментов. Фрагмент 1. Сечение 1-1. | |
| 8 | План фундаментов. Фрагмент 2. Сечения 1-1, 2-2. | |
| АС1 | Комплексное игровое устройство Д-1: | |
| 2 | Развертки 1-2, 9-10, 11-12, 17-18. | |
| 3 | Развертки 3-4, 13-14, 23-24. | |
| 4 | Развертки 5-6, 19-20. | |
| 5 | Развертки 7-8, 15-16, 21-22. Узел I, II. Виды А и Б | |
| АС2 | Комплексное игровое устройство Д-2: | |
| 2 | Развертки 1-2, 9-10, 11-12, 17-18 | |
| 3 | Развертки 3-4. А-А. Сечения 1-1, 2-2. Узел I. | |
| 4 | Развертки 5-6, 19-20. | |
| 5 | Развертки 7-8, 15-16, 21-22. Узлы I и II. | |
| АС1,2 | Комплексное игровое устройство Д-1, Д-2: | |
| 9 | План на отм. 0.500. Сечение 2-2. | |
| 10 | Сечения 1-1, 3-3, 4-4, 5-5. | |
| 11 | Монтажный план на отм. 2.555. Сечение А-А. | |
| 12 | План на отм. 2.60. Узел I. Сечения А-А, Б-Б, В-В, Г-Г. | |
| АС 1 | Комплексное игровое устройство Д-1: | |
| 6 | Шаблоны декоративной установки УД-1 и | |
| | декоративного щита ЩД-1. Сечения. | |

## Ведомость чертежей основного комплекта

| Лист | Наименование | Примечание |
|---|---|---|
| 7 | Шаблоны декоративной установки УД-2 и | |
| | декоративного щита ЩД-2. | |
| 8 | Шаблоны декоративной установки УД-3 и | |
| | декоративного щита ЩД-3. | |
| 9 | Шаблоны декоративных элементов ЭД-1 ÷ ЭД-11 | |
| АС 2 | Комплексное игровое устройство Д-2: | |
| 6 | Шаблоны декоративной установки УД-1 и декоративных элементов ЭД-1 ÷ ЭД-8. Сечения 1-1 ÷ 5-5. | |
| 7 | Шаблоны декоративной установки УД-2 и декоративных элементов ЭД-6 ÷ ЭД-8, ЭД-11 ÷ ЭД-13. | |
| 8 | Шаблоны декоративной установки УД-3 и декоративных элементов Э-1 ÷ ЭД-7. | |
| 9 | Шаблоны декоративных элементов ЭД-1 ÷ ЭД-5, ЭД-9,10,14,15. | |
| 10 | Шаблоны декоративных элементов ЭД-8 и ЭД-9 (УД-3). | |
| | Сечения 1-1 ÷ 3-3 (УД-2). Сечения 4-4, 5-5 (УД-3). | |
| АС3,4 | Комплексное игровое устройство М-1, М-2: | |
| 1-4 | Спецификация к схеме расположения | |
| АС 3 | Комплексное игровое устройство М-1: | |
| 1 | План. Вид А. | |
| 2 | Виды Б, В, Г. | |
| АС3,4 | Комплексное игровое устройство М-1, М-2: | |
| 5 | План фундаментов. Сечения 1-1 ÷ 3-3. | |
| 6 | Башня тип I. План. Виды А, Б, В, Г. | |
| 7 | Башня тип I. Сечения 1-1 ÷ 10-10, а-а, б-б, и-и, к-к, г-г. | |
| 8 | Башня тип I. Сечения б-б, д-д, е-е, ж-ж. | |
| 9 | Башня тип I. Фрагменты 1, 2, 3. | |
| 10 | Башня тип I. Сечения 2-2 ÷ 7-7, а-а ÷ ж-ж | |
| 11 | Башня тип II. План. Виды А, Б. Сечения 1-1 ÷ 4-4. | |
| 12 | Башня тип II. Виды В и Г. Сечения 5-5 ÷ 10-10. | |
| 13 | Башня тип II. Сечения а-а ÷ м-м. | |
| 14 | Башня тип II. Сечения н-н, о-о, п-п, р-р. | |
| | с-с, т-т, у-у. | |
| 15 | Башня тип II. Фрагменты 1, 2. | |
| 16 | Башня тип II. Фрагменты 3, 4 | |

## Ведомость чертежей основного комплекта

| Лист | Наименование | Примечание |
|---|---|---|
| 17 | Башня тип II. Сечения 1-1 ÷ 5-5. | |
| 18 | Башня тип II. План. Сечения 6-6 ÷ 8-8, а-а, б-б, в-в, г-г. Узел I. | |
| 19 | „Мостик". План. Виды А, Б, В, Г. | |
| 20 | „Мостик". Разрез 1-1. Сечения 2-2, 3-3. | |
| | Маркировочная схема. | |
| 21 | „Мостик". Разрез 1-1. Фрагмент плана 1. | |
| | Узлы. Сечения 2-2 ÷ 9-9. | |
| 22 | Игровое неподвижное устройство тип 1. | |
| | Фрагмент плана. Виды А, Б, В, Г. | |
| 23 | Игровое неподвижное устройство тип 1. План фундаментов. Развертка. Сечения 1-1 ÷ 3-3. | |
| АС 3 | Комплексное игровое устройство М-1: | |
| 3 | Игровое неподвижное устройство тип 2. План. | |
| | Виды А, Б, В, Г. План фундаментов. Сечения 1-1 ÷ 4-4. | |
| 4 | Игровое неподвижное устройство тип 3. План. | |
| | Виды А, Б, В, Г. План фундаментов. Сечения 1-1 ÷ 4-4. | |
| АС3,4 | Комплексное игровое устройство М-1, М-2: | |
| 24 | Качели. Декоративная стенка тип 1, тип 2. План. | |
| | Виды А, Б. Сечения 1-1 ÷ 3-3. | |
| 25 | Качели. Узлы I, II, III, IV. Сечения 1-1 ÷ 5-5. | |
| АС 4 | Комплексное игровое устройство М-2: | |
| 1 | План. Вид А. | |
| 2 | Виды Б, В, Г. | |
| 3 | Декоративное основание – „Волна". | |
| | План. Виды А, Б, В, Г. Сечение 1-1. | |
| 4 | Декоративное основание – „Волна". | |
| | Разбивка по сетке. | |

Типовые проектные решения разработаны в соответствии с действующими нормами и правилами.

Главный инженер проекта /Алексеева А.А./

Инв. № подл. | Подпись и дата | Взамен инв. №

Привязан

310-5-05.86 ОД

Типовые решения игровых площадок для детей среднего школьного возраста

| | | | |
|---|---|---|---|
| Н. контр. | Алексеева | | |
| Зам. зав. отд. | Ардышников | | |
| Гл. констр. | Железняк | | |
| Гип | Алексеева | | |
| Рук. гр. арх. | Горелик | | |

Общие данные

| Стадия | Листа | Листов |
|---|---|---|
| Р | 1 | 2 |

Ведомость чертежей основного комплекта

ЦНИИП градостроительства

Копировал

Формат А2

Альбом II

Тип. пр. решения 310-5-05.86

Инв. № подл. | Подпись и дата | Взам. инв. №

## Ведомость чертежей основного комплекта (окончание)

| Лист | Наименование | Примечание |
|---|---|---|
| АС5,6,7 | Декоративный вход тип 1,2,3 | |
| | Спецификация к схеме расположения | |
| АС5 | Декоративный вход тип 1. План. Фасад | |
| | Виды В,Г,Д,Е. Развертка 1-2. Декоративная установка УД-1. План. Виды А,Б. Сечение 1-1. Шаблоны | |
| АС6 | Декоративный вход тип 2. | |
| | План. Виды А,Б,В,Г,Д,Е. Узлы, сечения | |
| | Декоративная установка УД-2 | |
| АС 7 | Декоративный вход тип 3. | |
| | План. Виды А,Б,В,Г,Д,Е,Ж,И | |
| | Фрагменты плана I, II. Сечения 2-2, 3-3 | |
| АС8 | Стол тип 1. Банкетка. | |
| | Планы. Сечения 1-1÷5-5, А-А÷В-В. Узлы I, II | |
| АС9 | Стол тип 2. План. Вид А. Сечения 1-1÷5-5. Узел I | |
| АС10 | Скамья. План. Вид А. Сечения 1-1 ÷ 4-4 | |

## Ведомость прилагаемых документов

| Обозначение | Наименование | Примечание |
|---|---|---|
| | | |
| | | |
| | Прилагаемые документы | |
| 310-5-05.86 ВМ | Ведомости потребности в материалах | |
| | | |
| | | |
| | | |

## Ведомость спецификаций

| Лист | Наименование | Примечание |
|---|---|---|
| АС1,2 | Комплексное игровое устройство Д-1, Д-2: | |
| 1 | Спецификация к схеме расположения | |
| 2 | Спецификация к схеме расположения | |
| АС3,4 | Комплексное игровое устройство М-1, М-2: | |
| 1 | Спецификация к схеме расположения | |
| 2 | Спецификация к схеме расположения | |
| 3 | Спецификация к схеме расположения | |
| 4 | Спецификация к схеме расположения | |
| АС5,6,7 | Декоративный вход тип 1,2,3. Спецификация | |
| | к схеме расположения | |
| АС8 | Стол тип 1. Банкетка | |
| АС9 | Стол тип 2. | |
| АС10 | Скамья | |

Альбом II „Малые формы архитектуры" включает разработку комплексных игровых устройств для девочек 12-13 лет Д-1 и Д-2, комплексных игровых устройств для мальчиков 13-14 лет М-1 и М-2, декоративных входов 3 типов, столов и скамей.

Комплексное игровое устройство Д-1 (Д-2) представляет единый архитектурно-художественный комплекс, объединяющий в единую композицию целый ряд игровых, декоративных и функционально-необходимых элементов малых архитектурных форм. В решении комплексов использован прием „частокола" из круглых бревен, который образует объемно-пространственную композицию. Часть бревен имеет декоративную обработку в виде простых вырезов и подобрана таким образом, что в сочетании с декоративными установками придает всему сооружению нарядный вид. Декоративные установки (УД) изготавливаются из элементов, выпиливаемых из бакелизированной фанеры и покрываются бесцветным водостойким лаком. Крепление к опорным стойкам на болтах. Декоративные элементы (ЭД) крепятся к декоративному щиту (ЩД) крепятся на клеях (резорцино-вые и фенольно-резорциновые, ФР-12, ТУ6-05-1748-75, ФРФ-50, ТУ 6-05-281-14-77).

Комплексное игровое устройство для мальчиков 13-14 лет М-1 разработано как единый архитектурно-художественный комплекс, объединяющий игровые и декоративные элементы малых архитектурных форм — „мостик", качели, башни, игровые неподвижные устройства, лазательную лестницу, декоративные стенки и т.д. Устройство выполняется из деревянных брусьев квадратного сечения. Брусья соединены на врубках и в необходимых случаях скрепляются стяжными болтами.

Комплексное игровое устройство М-2 представляет собой вариант устройства М-1, исключающий некоторые элементы малых форм и имеющий бетонное основание — „волну", несущее декоративную и игровую функцию.

Древесину для сооружений следует применять хвойных пород. Деревянные элементы установок должны быть тщательно оструганы, ошкурены, пропитаны горячей натуральной олифой за 2 раза и покрыты бесцветным водостойким лаком. В зависимости от конкретных условий строительства возможны варианты отделки: цветовые композиции при покраске масляными красителями или обработке морилкой с последующим покрытием бесцветным лаком. Металлические изделия окрашиваются масляной краской за 2 раза. Подземная часть стоек антисептируется и антиперируется.

Монтаж комплексных устройств можно проводить как поэлементно, так и укрупненными блоками. Например, монтаж башен комплексных устройств М-1 и М-2 возможен последовательной сборкой блоков вертикальных рядов стоек. Перед установкой элементов устройств просверлить отверстия для стяжных болтов в соответствии с чертежами.

Декоративные входы 3 типов с декоративными установками предназначены для размещения на основных направлениях проходов на площадки и выполняются в дереве. Декоративные установки компануются из элементов, изготавливаемых из водостойкой фанеры и крепятся болтами к опорной стойке. Отделка как для элементов комплексных устройств.

Столы 2 типов, скамья и банкетки отделываются так же.

Стойки установок, входов, столов и скамей замоноличиваются в фундаменты из бетона М200.

Для болтовых соединений следует применять стальные болты и гайки удовлетворяющие требованиям ГОСТ 1759-70.

Все работы производить в соответствии с действующими строительными нормами и правилами.

| | | | | | | |
|---|---|---|---|---|---|---|
| | | | | 310-5-05.86 ОД | | |
| | | | | Типовые решения игровых площадок для детей среднего школьного возраста | | |
| | | | | Общие данные | Стадия: Р | Лист: 2 | Листов: 2 |
| Нам. зав. отд. | Ардышников | | | | | |
| Н. контр. | Алексеева | | | Ведомость чертежей основного комплекта (окончание). Ведомость прилагаемых документов. Ведомость спецификаций. Общие указания. | ЦНИИП градостроительства | |
| Гл. конструктор | Железняк | | | | | |
| ГИП | Алексеева | | | | | |
| Рук. гр. арх. | Горелик | | | | | |

Копировал

Формат А2

| Марка поз. | Обозначение | Наименование | Кол. | Масса ед., кг | Примечание |
|---|---|---|---|---|---|
| | | Брусок сосна сорт 2 ГОСТ 8486-66: | | | |
| 1 | 01.00.001 | 100×150, ℓ=2450 | 6 | 18,38 | Б/4 |
| 2 | 01.00.002 | 100×170, ℓ=900 | 1 | 7,70 | Б/4 |
| 3 | 01.00.003 | 100×200, ℓ=900 | 1 | 9,00 | Б/4 |
| 4 | 01.00.004 | 100×130, ℓ=900 | 3 | 6,50 | Б/4 |
| ДП1 | 01.01.000 | Деревянная прокладка | 2 | 1,70 | |
| ДП2 | -01 | То же | 2 | 1,82 | |
| ДП3 | -02 | " | 2 | 1,88 | |
| 8 | 01.00.005 | Брусок 75×150 сосна сорт 2 ГОСТ 8486-66 | | | |
| | | | м² | 4,7 | Б/4 |
| 9 | 01.00.006 | Доска 50×100 сосна сорт 2 ГОСТ 8486-66 | | | |
| | | | м² | 18,00 | Б/4 |
| 10 | 01.00.007 | Доска 50×100 сосна сорт 2 ГОСТ 8486-66 ℓ=500 | 28 | 1,25 | Б/4 |
| ДП4 | -03 | " | 2 | 3,44 | |
| СД | 01.04.001 | Столб декоративный | 4 | 28,70 | |
| ПК | 01.04.002 | Перекладина качелей | 2 | 34,54 | |
| 11 | 01.04.003 | Цепь А1-10×28 ГОСТ 2319-81 | 18 м. | 2,25 | Б/4 |
| 12 | 01.00.008 | Доска 25×150 сосна сорт 2 ГОСТ 8486-66, ℓ=200 | | | |
| | | | 77 | 0,38 | Б/4 |
| М1 | 01.00.009 | Уголок | 6 | 7,24 | |
| М2 | 01.00.010 | То же | 3 | 2,90 | |
| М3 | 01.00.010-01 | " | 3 | 3,91 | |
| 16 | 01.02.000 | Балка | 1 | 20,0 | |
| 17 | -01 | То же | 1 | 28,8 | |
| 18 | -02 | " | 1 | 18,5 | |
| 19 | -03 | Перемычка | 3 | 2,9 | |
| 20 | -04 | То же | 1 | 2,64 | |
| 21 | 01.00.011 | Брусок 75×150 сосна сорт 2 ГОСТ 8486-66, ℓ=750 | 70 | 42 | Б/4 |
| 22 | 01.00.012 | Брусок 75×130 сосна сорт 2 ГОСТ 8486-66, ℓ=700 | 30 | 1,46 | Б/4 |
| | | Лесоматериалы круглые | | | |
| | | хвойных пород ГОСТ 9463-72 | | | |
| | | сорт 2, Ф150 | | | |
| 26 | 01.00.013 | ℓ=1650 | 2 | 14,87 | Б/4 |
| 27 | 01.00.014 | ℓ=400 | 15 | 3,60 | То же |
| 28 | 01.00.014-01 | ℓ=1450 | 1 | 17,10 | Б/4 |
| 29 | -02 | ℓ=1600 | 1 | 14,16 | То же |
| 30 | -03 | ℓ=1700 | 1 | 11,90 | " |
| 31 | -04 | ℓ=1200 | 3 | 10,62 | " |
| 32 | -05 | ℓ=1150 | 1 | 10,35 | " |
| 33 | -06 | ℓ=1050 | 1 | 9,50 | " |
| 34 | -07 | ℓ=950 | 1 | 8,55 | " |
| 35 | 01.00.014-08 | ℓ=1000 | 1 | 8,85 | " |
| 36 | -09 | ℓ=910 | 1 | 8,20 | " |
| 37 | -10 | ℓ=890 | 1 | 7,83 | " |
| 38 | -11 | ℓ=650 | 28 | 5,75 | " |
| 39 | -12 | ℓ=2400 | 29 | 21,24 | " |
| 40 | -13 | ℓ=2900 | 5 | 25,67 | " |
| 41 | -14 | ℓ=3900 | 7 | 34,52 | " |
| 42 | -15 | ℓ=4500 | 47 | 39,74 | " |
| 43 | 01.00.013-01 | ℓ=1450 | 6 | 12,81 | " |
| 44 | -02 | ℓ=1350 | 4 | 11,95 | " |
| 45 | -03 | ℓ=1280 | 2 | 11,33 | " |
| 46 | -04 | ℓ=1230 | 4 | 10,89 | " |
| 47 | -05 | ℓ=1380 | 1 | 12,21 | " |
| 48 | -06 | ℓ=1600 | 3 | 14,16 | " |
| 49 | 01.00.014-16 | ℓ=3650 | 5 | 32,30 | " |
| 50 | -17 | ℓ=1950 | 17 | 17,26 | " |
| 51 | -18 | ℓ=500 | 76 | 4,50 | " |
| 52 | -19 | ℓ=100 | 121 | 0,9 | " |
| 53 | -20 | ℓ=530 | 1 | 4,77 | " |
| 54 | -21 | ℓ=600 | 1 | 5,40 | " |
| 55 | -22 | ℓ=680 | 1 | 6,12 | " |
| 56 | -23 | ℓ=750 | 1 | 6,75 | " |
| 57 | -24 | ℓ=800 | 1 | 7,20 | " |
| 58 | -25 | ℓ=850 | 1 | 7,65 | " |
| 59 | -26 | ℓ=900 | 1 | 8,10 | " |
| 60 | -27 | ℓ=930 | 1 | 8,37 | " |
| 61 | -28 | ℓ=960 | 1 | 8,64 | " |
| 62 | -29 | ℓ=990 | 1 | 8,91 | " |
| 63 | -30 | ℓ=1020 | 1 | 9,18 | " |
| 64 | -31 | ℓ=3300 | 1 | 29,20 | " |
| 65 | -32 | ℓ=1100 | 1 | 9,74 | " |
| 67 | -37 | ℓ=1800 | 1 | 16,20 | " |
| 68 | 01.00.014 -39 | ℓ=2600 | 4 | 23,40 | Б/4 |
| 69 | -38 | ℓ=2450 | 1 | 22,09 | То же |
| 70 | -37 | ℓ=2300 | 3 | 20,94 | " |
| 71 | -38 | ℓ=1090 | 1 | 9,47 | " |
| 72 | -39 | ℓ=1700 | 2 | 15,05 | " |
| 73 | -40 | ℓ=1920 | 1 | 17,28 | " |
| 75 | -41 | ℓ=2150 | 1 | 19,35 | " |
| 76 | -42 | ℓ=3000 | 1 | 27,00 | " |
| 77 | -43 | ℓ=3050 | 1 | 27,45 | " |
| 79 | -45 | ℓ=3450 | 1 | 30,53 | " |
| 80 | 01.00.013-07 | ℓ=1200 | 8 | 10,62 | " |
| 81 | -08 | ℓ=1310 | 1 | 11,59 | " |
| 82 | -09 | ℓ=1270 | 2 | 11,24 | " |
| 83 | -10 | ℓ=1550 | 1 | 13,72 | " |
| 84 | -11 | ℓ=1220 | 2 | 10,80 | " |
| 85 | -12 | ℓ=1150 | 2 | 10,18 | " |
| 86 | -13 | ℓ=1300 | 1 | 11,51 | " |
| | | сорт 2, Ф250 | | | |
| 88 | 01.00.016 | ℓ=400 | 4 | 9,81 | Б/4 |
| 89 | 01.00.017 | ℓ=500 | 3 | 12,27 | То же |
| 90 | 01.00.018 | ℓ=500 | 1 | 12,27 | " |
| | | сорт 2, Ф200 | | | |
| 91 | 01.00.019 | Стойка | 5 | 45,50 | |
| 92 | -01 | То же | 2 | 57,30 | |
| | | сорт 1, Ф150 | | | |
| 93 | 01.00.020 | Стойка декоративная | 2 | 21,20 | |
| 94 | -01 | То же | 2 | 22,90 | |
| 95 | -02 | " | 2 | 24,33 | |
| 96 | -03 | " | 2 | 26,11 | |

Инв. № подл. | Подпись и дата | Взам. инв. №

Привязан:

| | | |
|---|---|---|
| Зам. зав. отд. | Ядрышников | |
| Н. контр. | Алексеева | |
| Гл. конст. | Железняк | |
| ГИП | Алексеева | |
| Рук. гр. арх. | Горелик | |
| Рук. гр. инж. | Шурпюк | |

310-5-05.86 АС 1,2

Типовые решения игровых площадок для детей среднего школьного возраста

Комплексное игровое устройство А-1, А-2.

| Стадия | Лист | Листов |
|---|---|---|
| Р | 1 | 2 |

Спецификация к схеме расположения.

ЦНИИП градостроительства

Копировал: Формат А2

Альбом II

Т.П.Р. 310-5-05.86

| Масса поз. | Обозначение | Наименование | Кол. | Масса ед., кг | Примечание |
|---|---|---|---|---|---|
| 97 | 310-5-05.86-01.00.020 -04 | Стойка декоративная | 2 | 31,10 | |
| 98 | -05 | То же | 2 | 27,40 | |
| 99 | -06 | " | 2 | 18,90 | |
| 100 | -07 | " | 2 | 15,70 | |
| 101 | -08 | " | 1 | 28,76 | |
| 102 | -09 | " | 1 | 38,70 | |
| 103 | -10 | " | 1 | 44,10 | |
| 104 | -11 | " | 1 | 15,97 | |
| 105 | -12 | " | 1 | 20,80 | |
| 106 | -13 | " | 1 | 30,09 | |
| 107 | -14 | " | 1 | 34,07 | |
| 108 | -15 | " | 1 | 38,06 | |
| 109 | -16 | " | 2 | 44,10 | |
| 110 | -17 | " | 2 | 29,70 | |
| | | Лесоматериалы круглые хвойных пород ГОСТ 9463-72 сорт 1; Ф150 | | | |
| 111 | 01.00.020-18 | Стойка декоративная | 2 | 25,00 | |
| 112 | -19 | То же | 4 | 40,71 | |
| 113 | -20 | " | 3 | 19,80 | |
| 114 | -21 | " | 4 | 40,50 | |
| 115 | -22 | " | 1 | 33,30 | |
| 116 | -23 | " | 3 | 13,50 | |
| 117 | -24 | " | 3 | 17,96 | |
| | | сорт 2, Ф200 | | | |
| 91* | 02.00.019 | Стойка | 5 | 49,50 | |
| 92* | -01 | То же | 2 | 59,30 | |
| | | сорт 1, Ф150 | | | |
| 93* | 02.00.020 | Стойка декоративная | 2 | 21,20 | |
| 94* | -01 | То же | 2 | 22,90 | |
| 95* | -02 | " | 2 | 24,33 | |
| 96* | -03 | " | 2 | 26,11 | |
| 97* | -04 | " | 2 | 31,10 | |
| 98* | -05 | " | 2 | 27,40 | |
| 99* | -06 | " | 2 | 18,90 | |
| 100* | -07 | " | 2 | 15,70 | |

| Масса поз. | Обозначение | Наименование | Кол. | Масса ед., кг | Примечание |
|---|---|---|---|---|---|
| 101* | 02.00.020-08 | " | 1 | 28,96 | |
| 102* | -09 | " | 1 | 38,90 | |
| 103* | -10 | " | 1 | 44,10 | |
| 104* | -11 | " | 1 | 15,97 | |
| 105* | -12 | " | 1 | 20,80 | |
| 106* | -13 | " | 1 | 30,09 | |
| 107* | -14 | " | 1 | 34,07 | |
| 108* | -15 | " | 1 | 38,06 | |
| 109* | -16 | " | 2 | 44,10 | |
| 110* | -17 | " | 2 | 29,70 | |
| 111* | -18 | " | 2 | 25,00 | |
| 112* | -19 | " | 4 | 40,71 | |
| 113* | -20 | " | 3 | 19,80 | |
| 114* | -21 | " | 4 | 40,50 | |
| 115* | -22 | " | 1 | 33,30 | |
| 116* | -23 | " | 3 | 13,50 | |
| 117* | -24 | " | 3 | 17,96 | |
| 121 | 01.00.030 | Деталь банкетки | 28 | 10,7 | |
| 122 | 01.00.031 | Доска 10×60 сосна сорт 2 ГОСТ 9685-61, ℓ=300 | 56 | 0,1 | Б/4 |
| 127 | 01.00.032 | Уголок Б-140×90×8 ГОСТ 8510-72 Ст.2сп. ГОСТ 535-79, ℓ=60 | 8 | 0,85 | Б/4 |
| УД-1-1 | 01.03.000 | Установка декоративная | 1 | 279,0 | |
| УД-2-1 | -01 | То же | 1 | 182,0 | |
| УД-3-1 | -02 | " | 3 | 103,0 | |
| УД-1-2* | 02.03.000 | " | 1 | 84,6 | |
| УД-2-2* | -01 | " | 1 | 215,0 | |
| УД-3-2* | -02 | " | 3 | 41,8 | |
| ММ 1 | 01.00.033 | Болт специальный | 28 | 0,25 | |
| ММ 2 | 03.00.025-014 | То же | 3 | 1,04 | |
| ММ 3 | 01.04.005 | Крепежный элемент | 4 | 0,97 | |
| ММ 4 | 01.04.006 | Металлическое изделие | 4 | 0,87 | |
| ММ 5 | 01.04.006-01 | То же | 2 | 0,66 | |
| | | Стандартные изделия | | | |
| 17 | | Гвозди К 3×80 ГОСТ 4028-63 | 50 | | |
| 14 | | Гайка М10 ГОСТ 5915-70 | 7 | | |

| Масса поз. | Обозначение | Наименование | Кол. | Масса ед., кг | Примечание. |
|---|---|---|---|---|---|
| 19 | | Шайба 10 ГОСТ 10450-78 | 7 | | |
| 23 | | Болт М16×140 ГОСТ 7798-70 | 12 | | |
| 24 | | Болт М12×240 То же | 8 | | |
| 25 | | Болт М12×160 " | 21 | | |
| 87 | | Гайка М16 ГОСТ 5915-70 | 20 | | |
| 118 | | Гайка М12 То же | 39 | | |
| 119 | | Шайба 16 ГОСТ 10450-78 | 20 | | |
| 120 | | Шайба 12 То же | 39 | | |
| 123 | | Гайка М20 ГОСТ 5915-70 | 7 | | |
| 124 | | Шайба 20 ГОСТ 10450-78 | 7 | | |
| 125 | | Гвозди 6×200 ГОСТ 4028-63 | 120 | | |
| 126 | | Гвозди 5×150 ГОСТ 4028-63 | 120 | | |
| 128 | | Болт М12×100 ГОСТ 7798-70 | 8 | | |
| | | Материалы | | | |
| 9 | | Бетон М 200 | м³ | 13,3 | |
| 6 | | Кирпич М 75 | м³ | 1,62 | |
| 7 | | Бетон М 100 | м³ | 0,5 | |
| 66 | | ФБАІ ГОСТ 5781-82 | | 1,5 | |

## Примечание

Знаком * отмечены элементы, относящиеся только к комплексному устройству Д-2.

Привязан:

| | | |
|---|---|---|
| Зам.завотд. | Барышников | |
| Н.контр. | Алексеева | |
| Гл.констр. | Железняк | |
| ГИП. | Алексеева | |
| Рук.гр.арх. | Горелик | |
| Рук.гр.инж. | Шурпюк | |

310-5-05.86 АС 1,2

Типовые решения игровых площадок для детей среднего школьного возраста

Комплексное игровое устройство Д-1, Д-2.

| Стадия | Лист | Листов |
|---|---|---|
| Р | 2 | |

Спецификация к схеме расположения.

ЦНИИЭПградостроительства

Копировал:

Формат А2

Инв.№ подл. | Подпись и дата | Взам.инв.№

Т.П.Р. 310-5-05.86 Альбом II

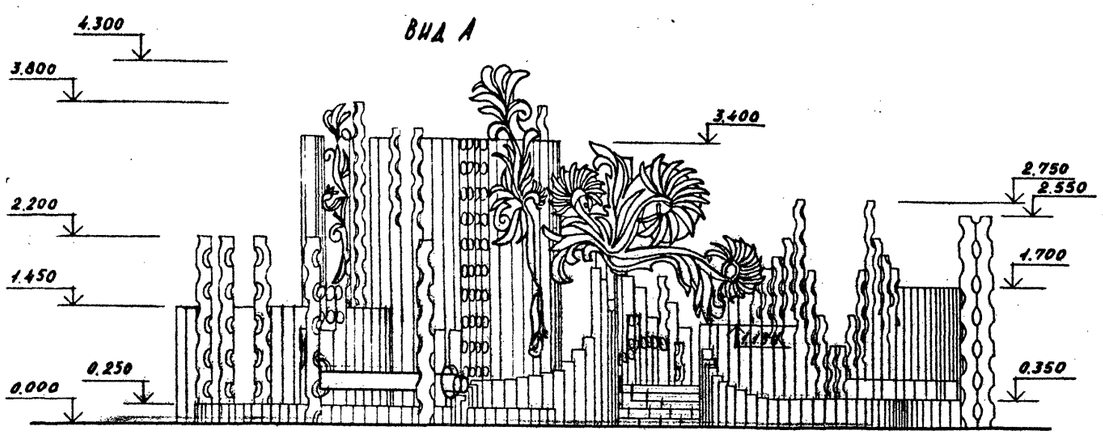


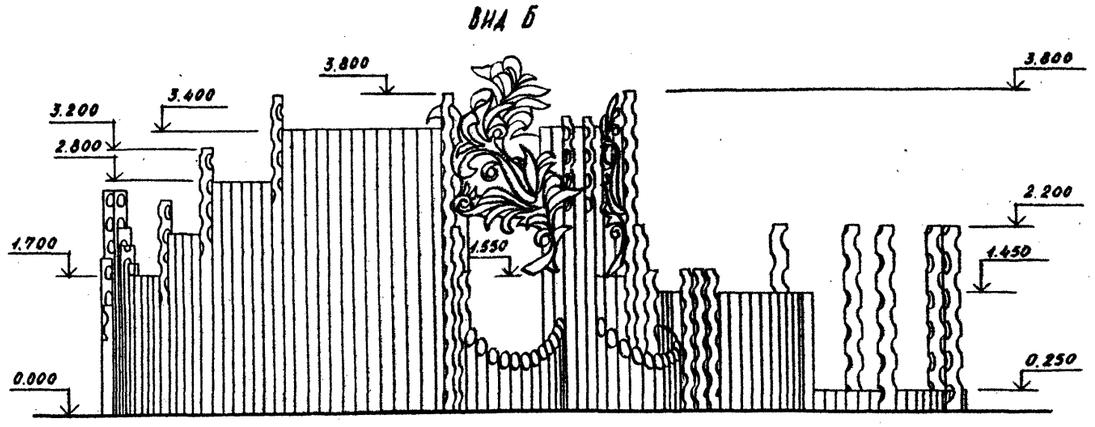


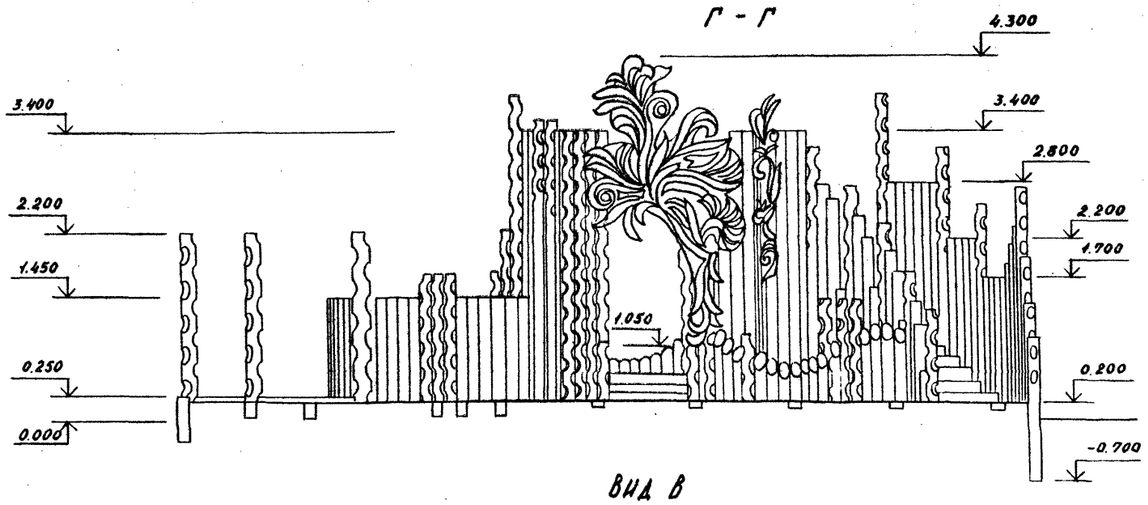


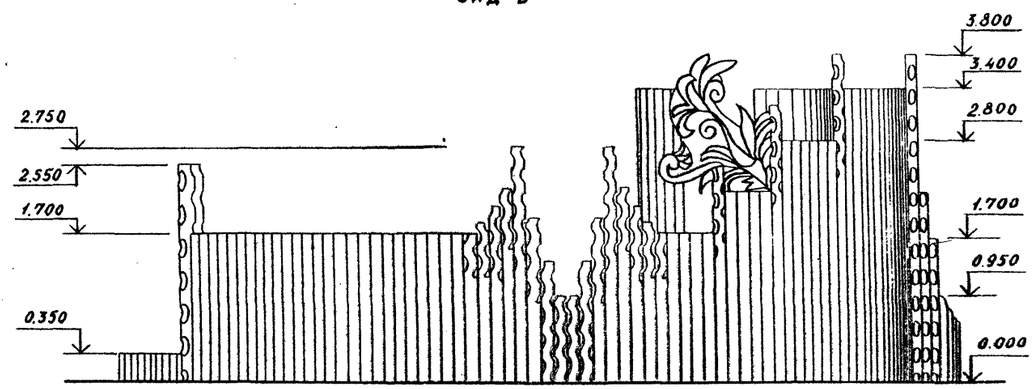


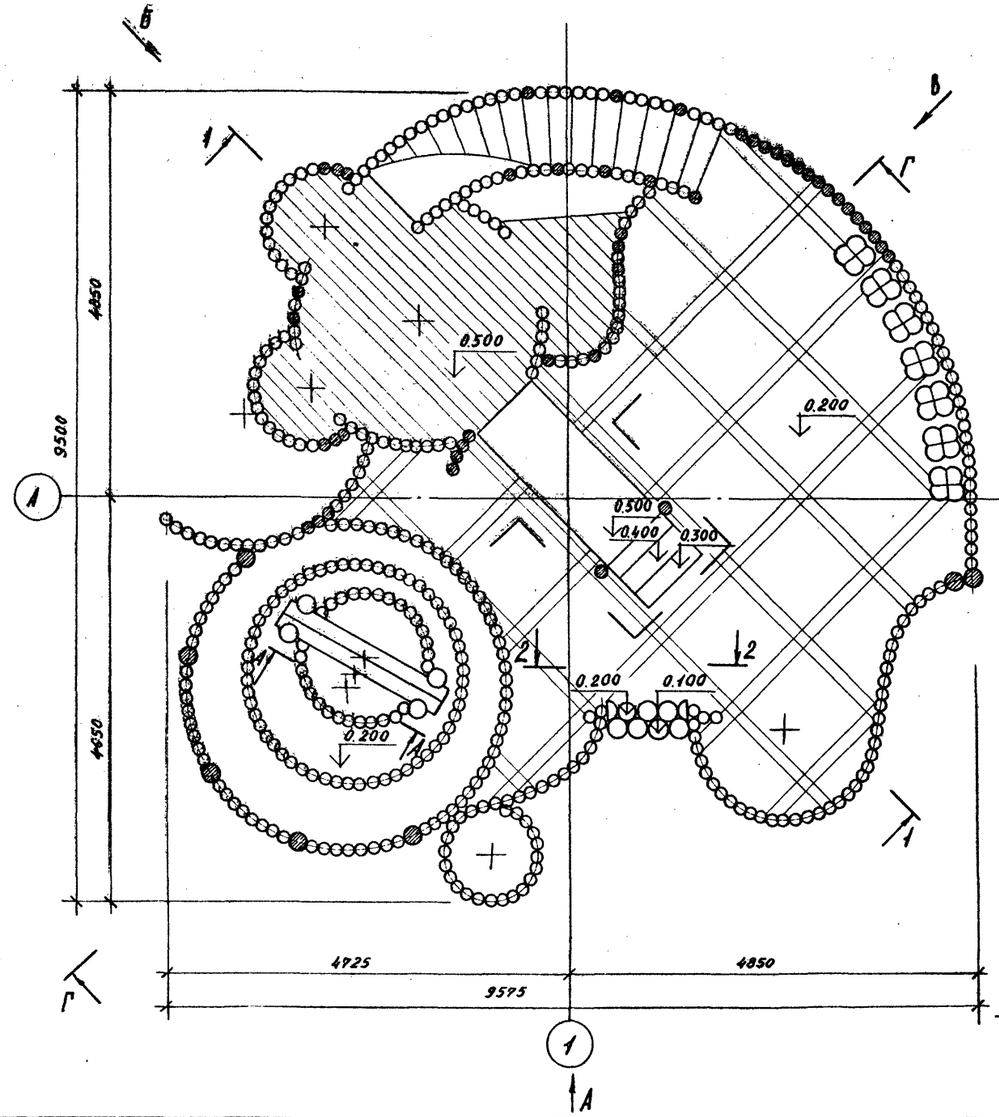


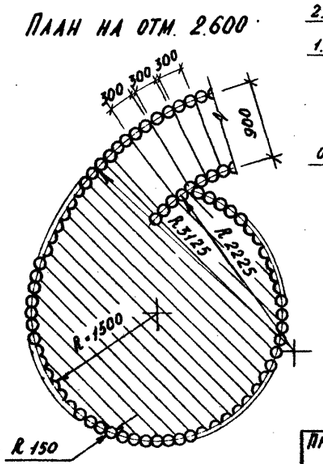


Примечание
Сеч. А-А см. АС 2 лист 3.

| | | | | | | | |
|---|---|---|---|---|---|---|---|
| Привязан: | | | | 310-5-05.86 | | | АС1 |
| | | | | Типовые решения игровых площадок для детей среднего школьного возраста | | | |
| | | | | Комплексное игровое устройство Д-1. | Стадия | Лист | Листов |
| | | | | | Р | 1 | 9 |
| | | | | План. Виды А, Б, В. План на отм. 2.600. Разрез Г-Г. | Минтрудостроительства | | |
| | | | | | | | |

| | | |
|---|---|---|
| Зам. зав. ОГ | Ядрышников | |
| Н. контр. | Алексеева | |
| Гл. констр. | Железняк | |
| ГИП | Алексеева | |
| Рук. гр. | Горелик | |
| Ст. арх. | Штромберг | |

Копировал: Формат А 2

Инв. № подл. | Подпись и дата | Взам. инв. №

Альбом II

Т.П.Р. 310-5-05.86

## Вид А

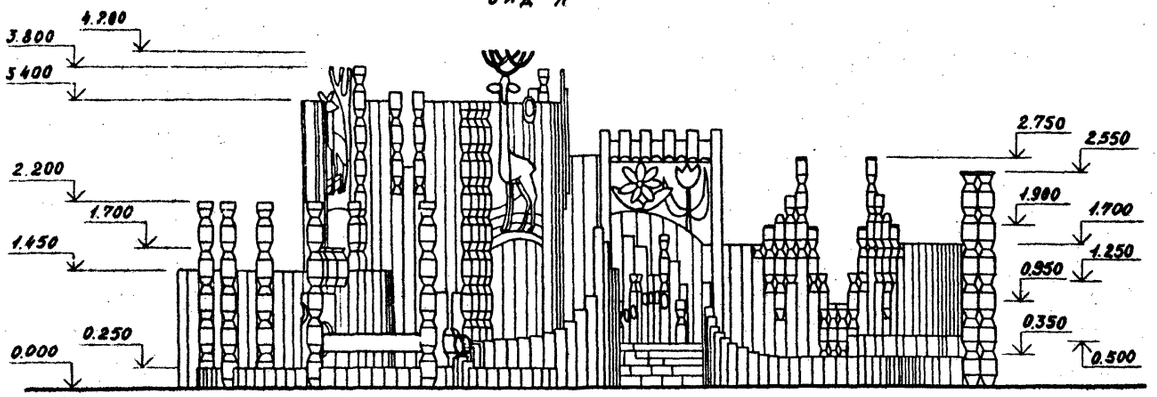


## Вид Б

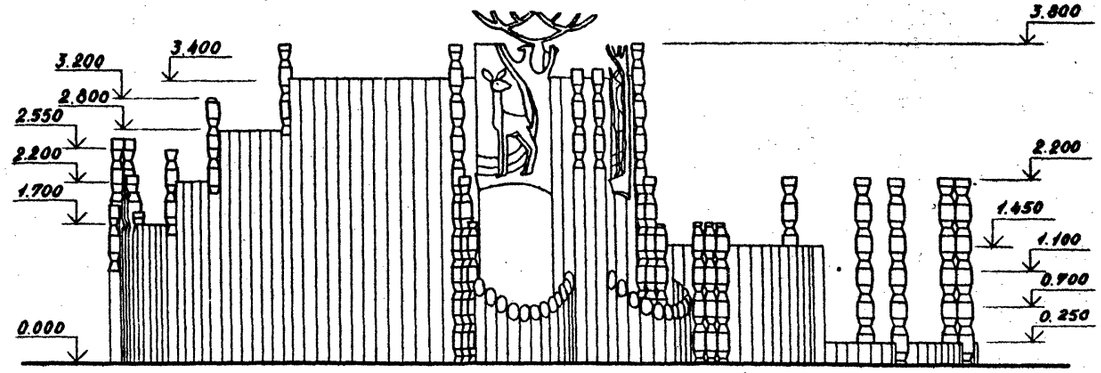


## Вид В

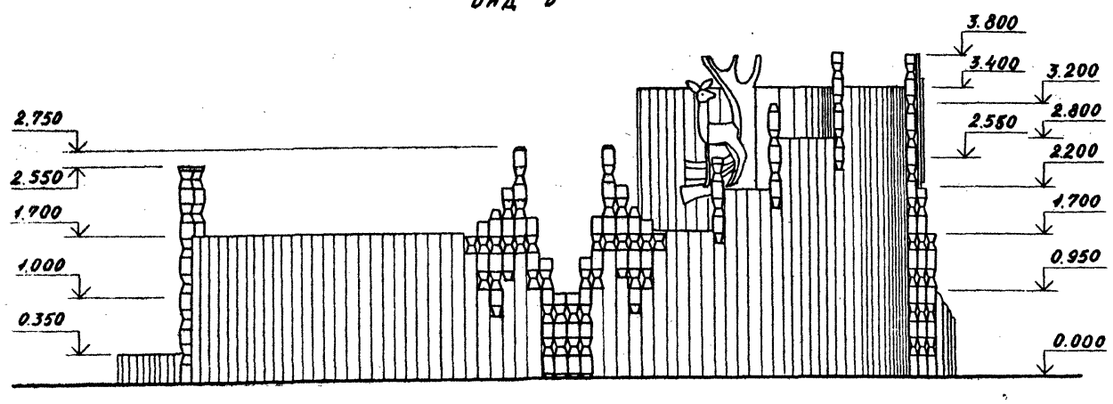


## Г - Г

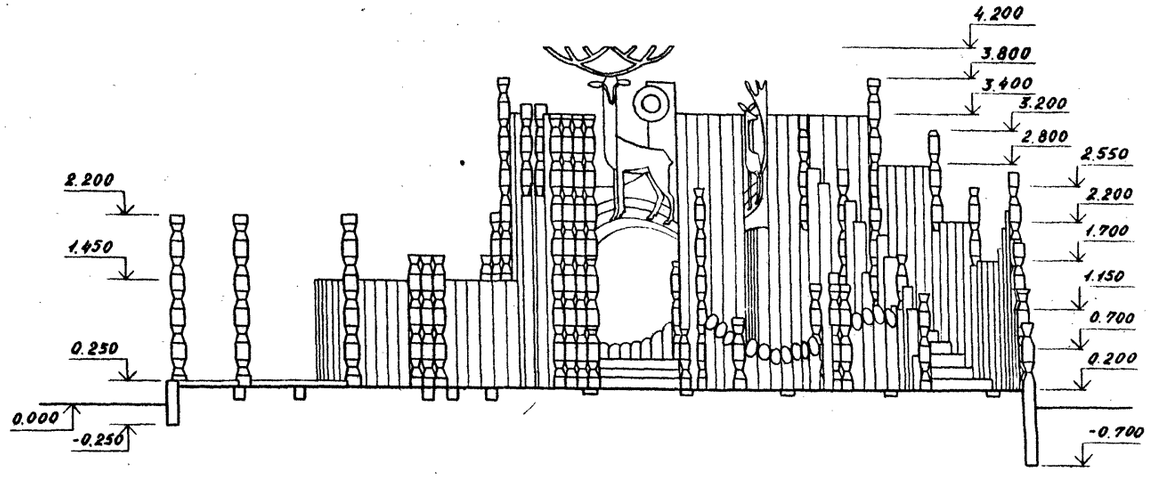


Инв.№ подл. | Подпись и дата | Взам.инв.№

Привязан

| | | |
|---|---|---|
| Зам.зав.отд. | Ядрышников | |
| Н.контр. | Алексеева | |
| Гл.констр. | Железняк | |
| ГИП | Алексеева | |
| Рук.гр. | Горелик | |
| Ст.арх. | Штромберг | |

310-5-05.86 АС2

Типовые решения игровых площадок для детей среднего школьного возраста

Комплексное игровое устройство А-2.

| Стадия | Лист | Листов |
|---|---|---|
| Р | 1 | 10 |

Вид А, вид Б, вид В. Разрез Г-Г.

ЦНИИПградостроительства

Копировал:

Формат А2

Т.П.Р. 310-5-05.86 Альбом II

## Схема I

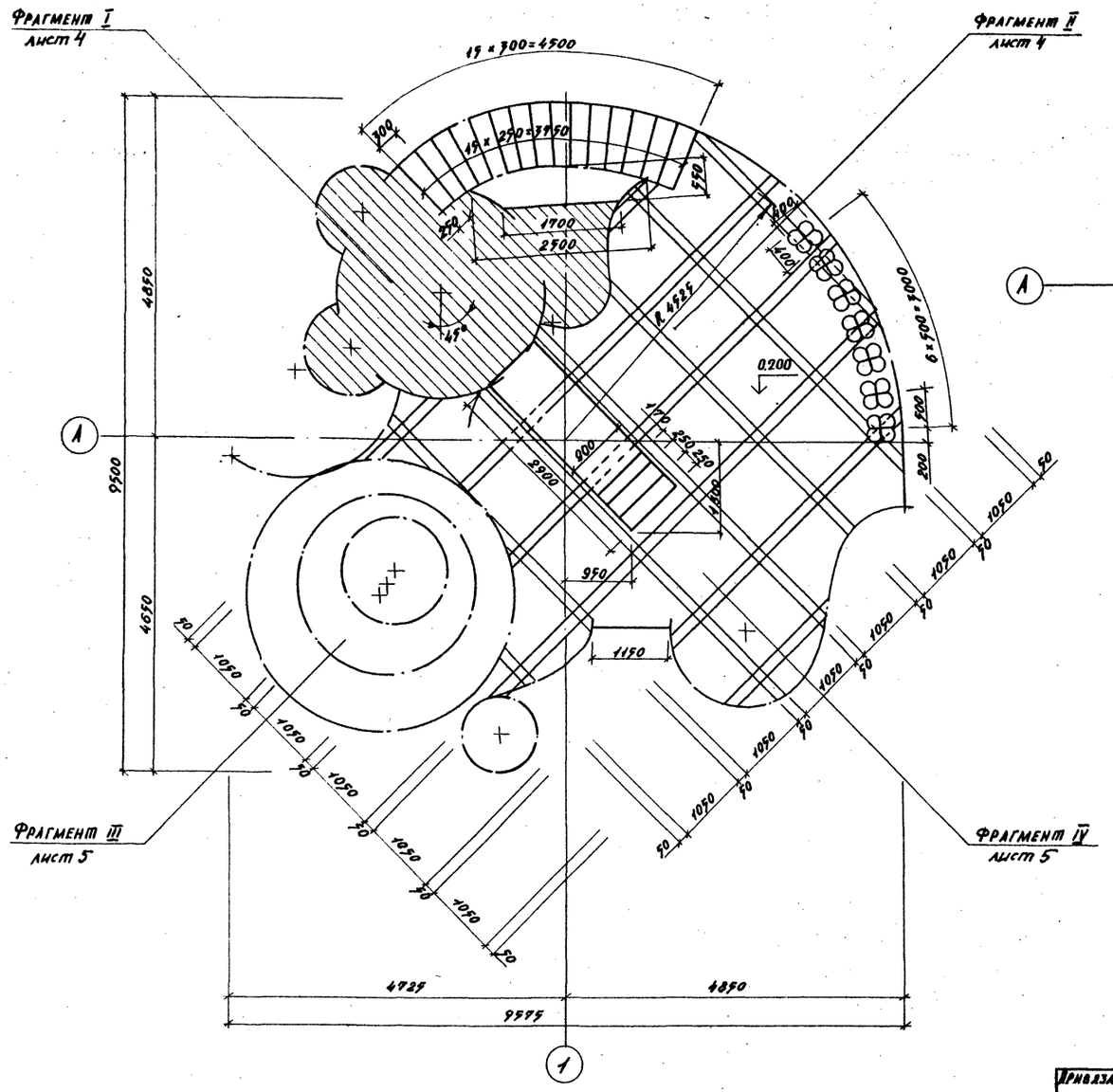


## Схема II
(маркировка разверток)

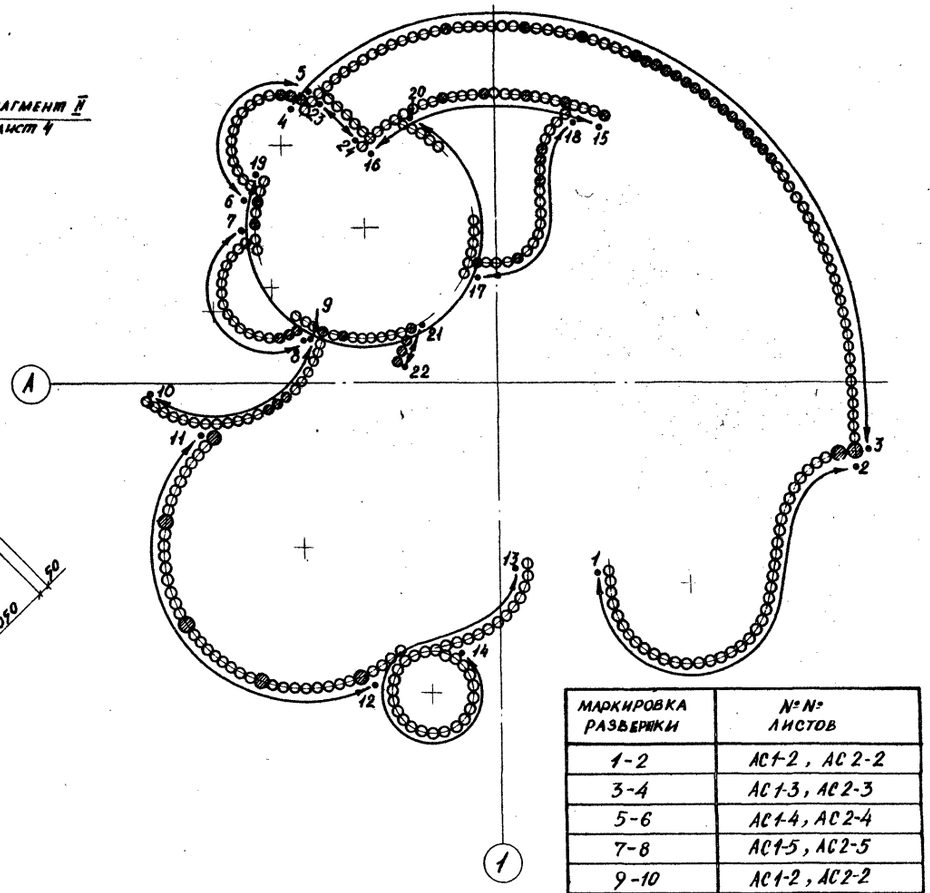

| Маркировка развертки | №№ листов |
|---|---|
| 1-2 | АС1-2, АС2-2 |
| 3-4 | АС1-3, АС2-3 |
| 5-6 | АС1-4, АС2-4 |
| 7-8 | АС1-5, АС2-5 |
| 9-10 | АС1-2, АС2-2 |
| 11-12 | АС1-2, АС2-2 |
| 13-14 | АС1-3 |
| 15-16 | АС1-5, АС2-5 |
| 17-18 | АС1-2, АС2-2 |
| 19-20 | АС1-4, АС2-4 |
| 21-22 | АС1-5, АС2-5 |
| 23-24 | АС1-3 |

Инв. № подл. | Подпись и дата | Взам. инв. №

Привязан:

| | | |
|---|---|---|
| Зам. зав. отд. | Ядрышников | |
| Н. контр. | Алексеева | |
| Гл. констр. | Железняк | |
| ГИП | Алексеева | |
| Рук. гр. арх. | Горелик | |
| Ст. арх. | Штромберг | |

310-5-05.86 АС 1,2

Типовые решения игровых площадок для детей среднего школьного возраста

Комплексное игровое устройство Д-1 и Д-2.

| Стадия | Лист | Листов |
|---|---|---|
| Р | 3 | 12 |

Схема I. Схема II.

ЦНИИПградостроительства

Копировал: формат 12

Т.П.Р. 310-5-05.86 Альбом III

## Фрагмент плана I

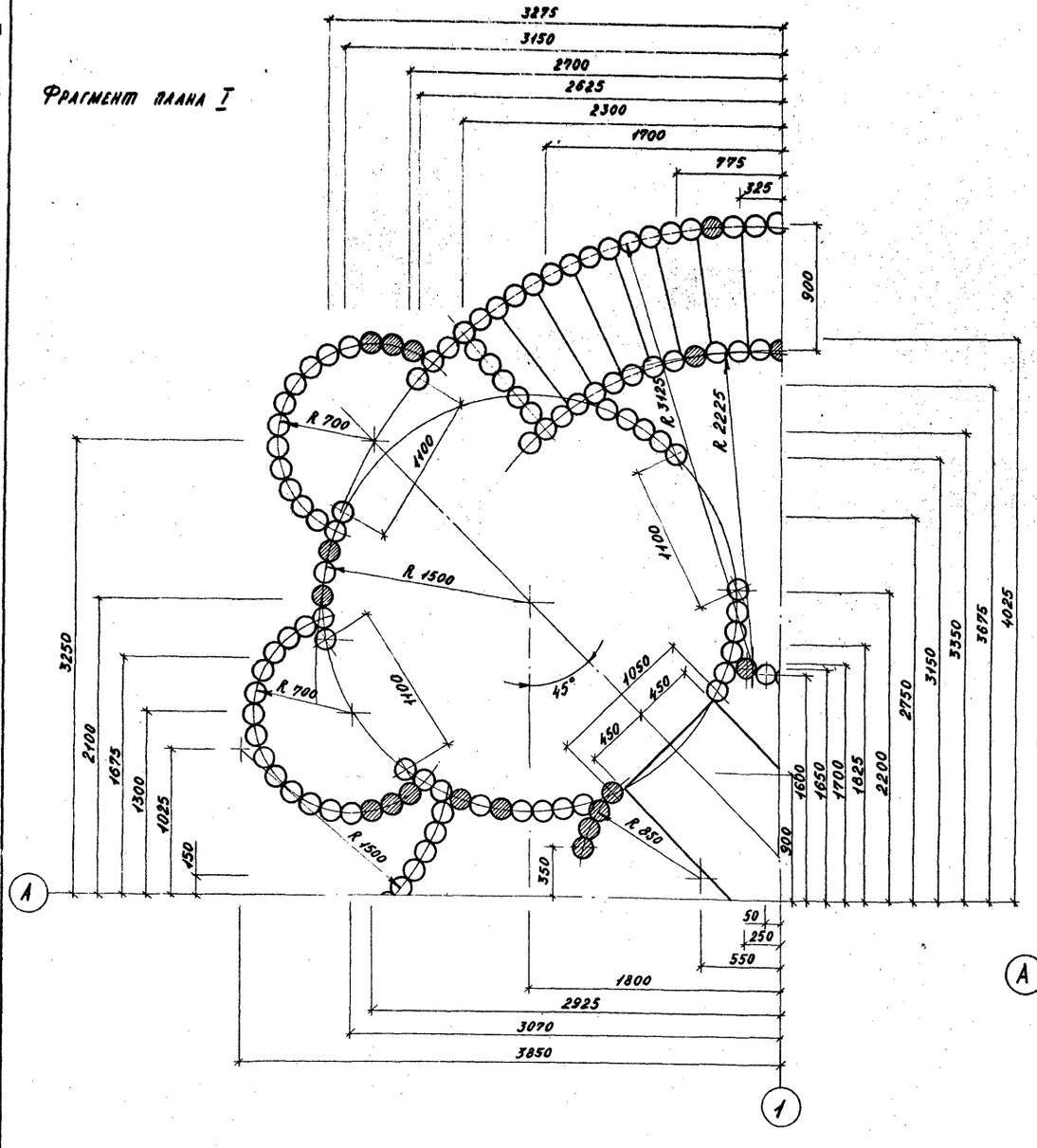


## Фрагмент плана II

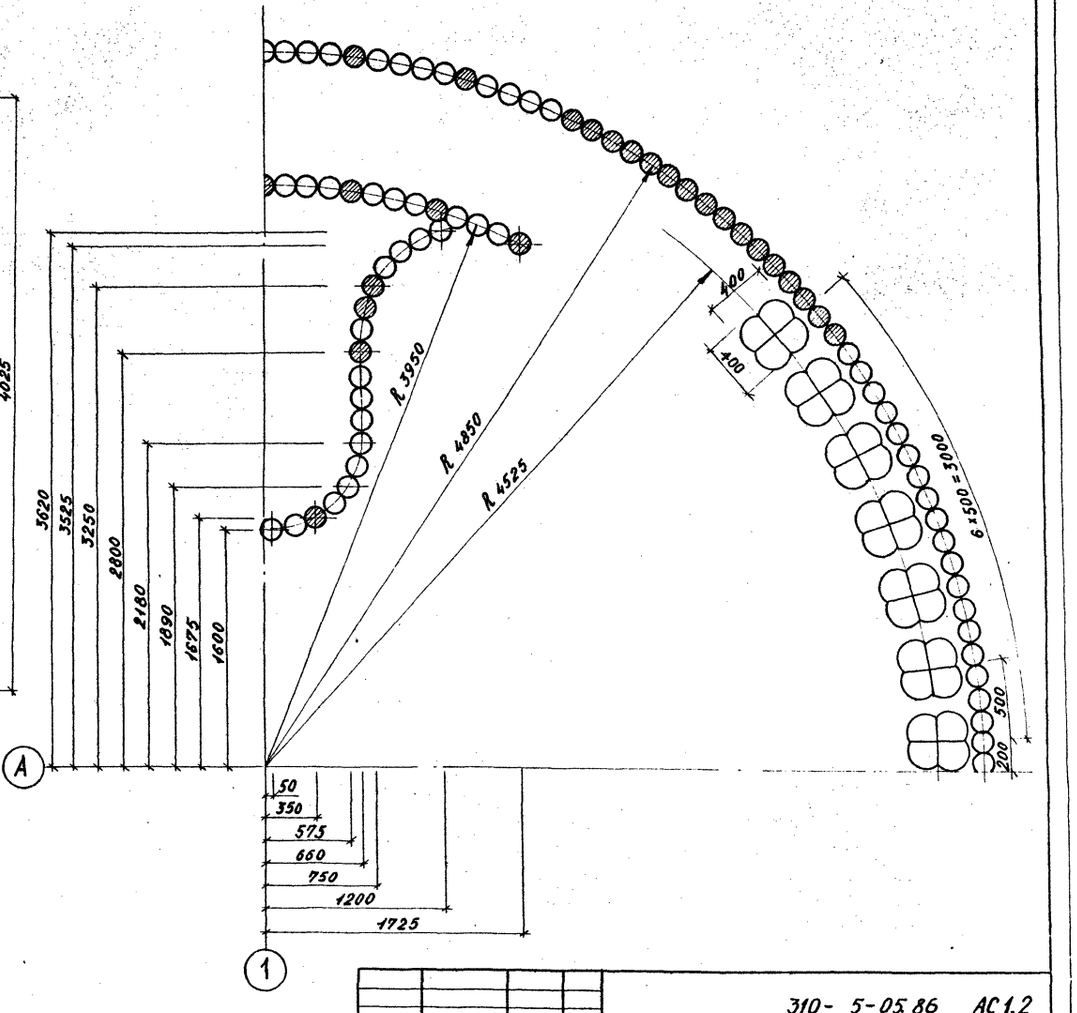


| | | | |
|---|---|---|---|
| Привязан: | | | |
| | Зам. завотд. | Ярышников | |
| | Н. контр. | Алексеева | |
| | Гл. констр. | Железняк | |
| | ГИП | Алексеева | |
| | Рук. гр. | Горелик | |
| | Ст. арх. | Штромберг | |

310- 5-05.86 АС 1,2

Типовые решения игровых площадок для детей среднего школьного возраста

| Комплексное игровое устройство А-1, А-2 | Стадия | Лист | Листов |
|---|---|---|---|
| | Р | 4 | |

Фрагменты плана I, II

ЦНИИПградостроительства

Копировал:

Формат А2

Инв. № подл. | Подпись и дата | Взам. инв. №

Альбом II

Т.П.Р. 310-5-05.86

## Фрагмент плана III

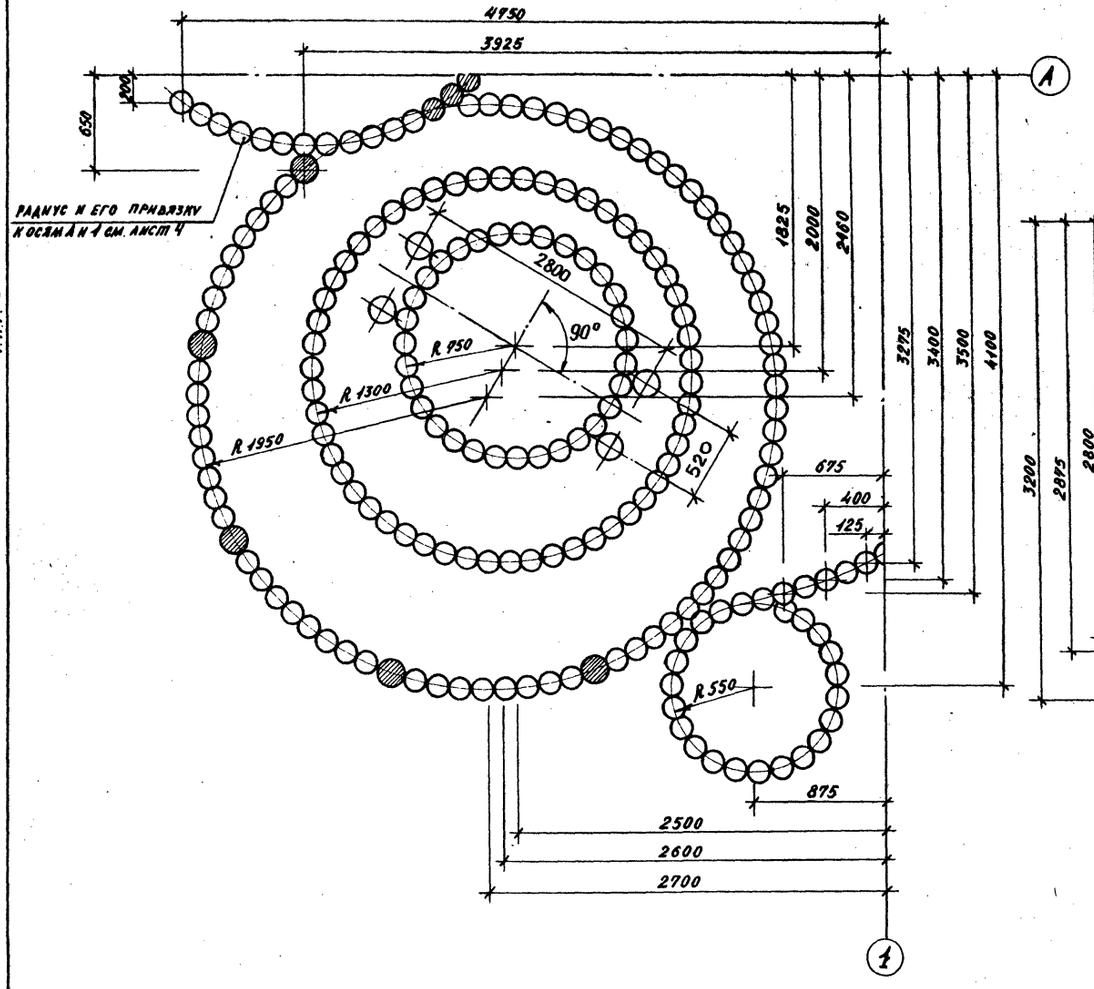


## Фрагмент плана IV

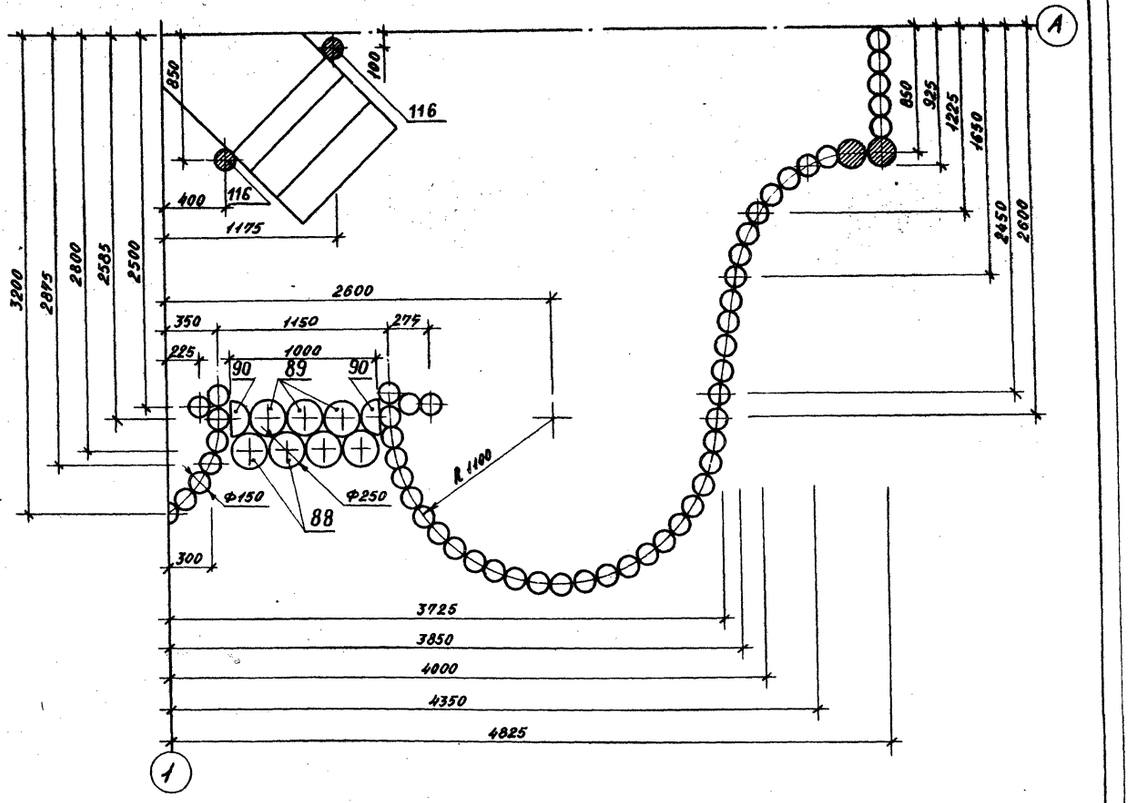


| | | | | | |
|---|---|---|---|---|---|
| Привязан: | Зам. зав. отд. | Ядрышников | | 310 - 5 - 05.86 | АС 1,2 |
| | Н. контр. | Алексеева | | Типовые решения игровых площадок для детей среднего школьного возраста | |
| | Гл. констр. | Железняк | | Комплексное игровое устройство Д-1 и Д-2. | Стадия: Р; Лист: 5; Листов: |
| | ГИП | Алексеева | | Фрагменты плана III, IV | ЦНИИПградостроительства |
| | Рук. гр. | Горелик | | | |
| | Ст. арх. | Штромберг | | | |

Копировал: Формат А2

Инв. № подл. | Подпись и дата | Взам. инв. №

Альбом №

Т.П.Р. 310-5-05.86

# План фундаментов на отм. -0.050

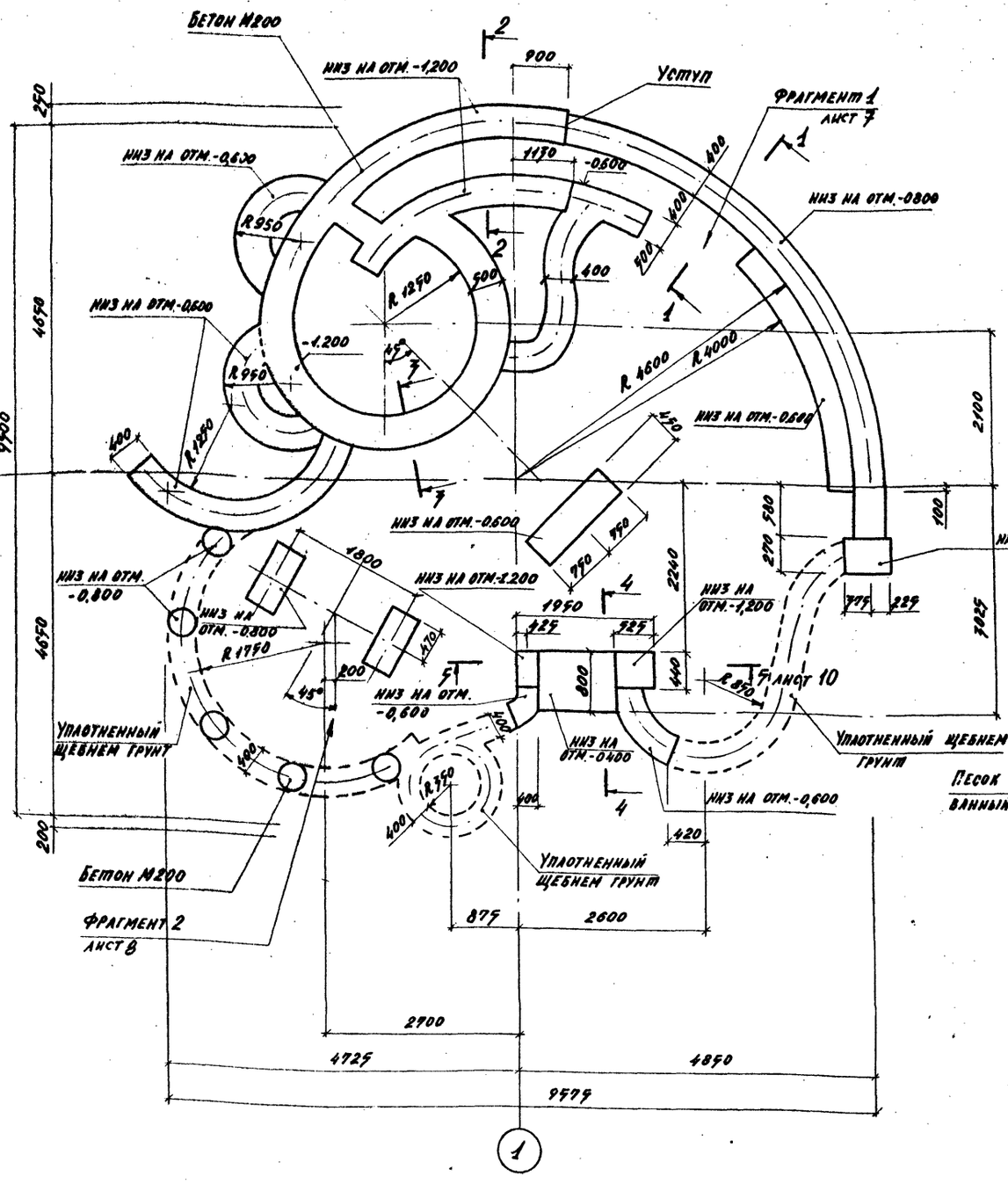


## 1 - 1

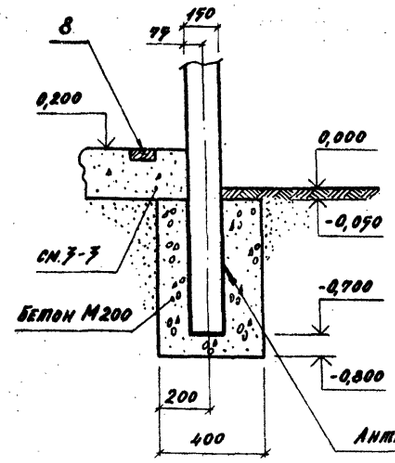


## 2 - 2

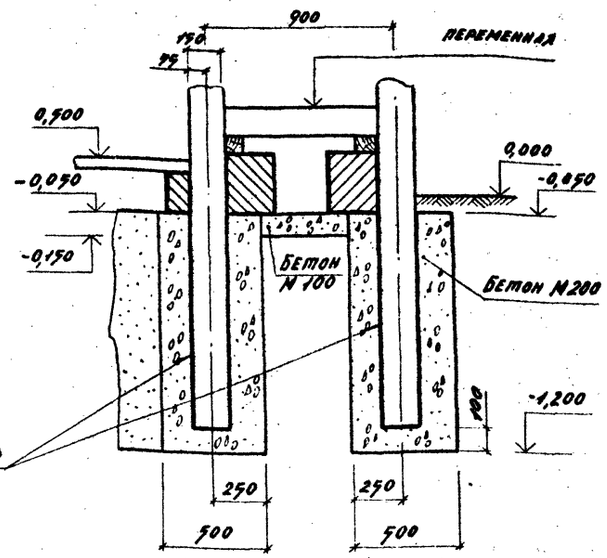


## 3 - 3

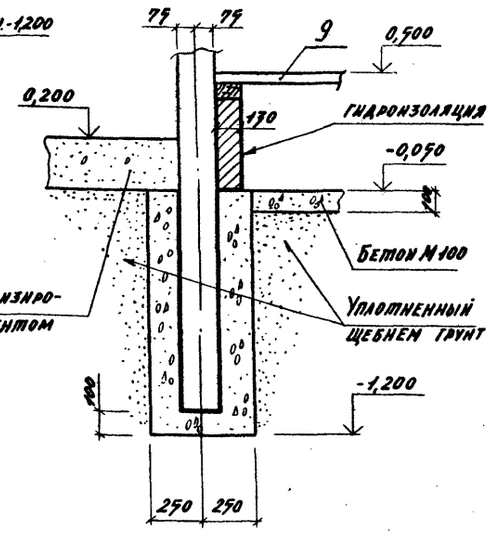


## 4 - 4

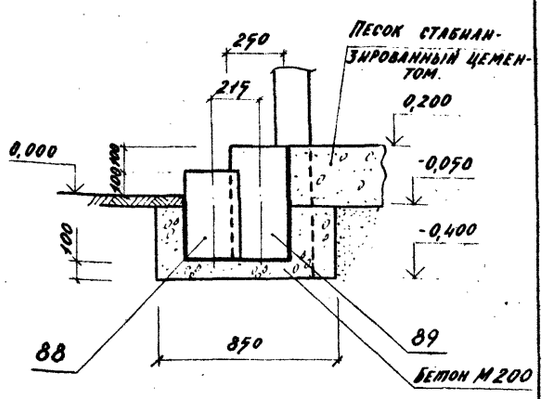


| | | | |
|---|---|---|---|
| Инв. № подл. | Подп. и дата | Взам. инв. № | |

Привязан:

| | | |
|---|---|---|
| Гл.инж.отд. | Дрышников | |
| Н.контр. | Алексеева | |
| Гл.констр. | Железняк | |
| ГИП. | Алексеева | |
| Рук.гр.арх. | Городник | |
| Рук.гр.инж. | Шурпюк | |

310-5-05.86 АС 1,2

Типовые решения игровых площадок для детей среднего школьного возраста

Комплексное игровое устройство А-1, А-2

| Стадия | Лист | Листов |
|---|---|---|
| Р | 6 | |

План фундаментов на отм. -0,050. Сечения 1-1 ÷ 4-4.

ЦНИИПградостроительства

Копировал: Формат А2

Альбом II

Тип. пр. решения 310-5-05.86

# Фрагмент 1

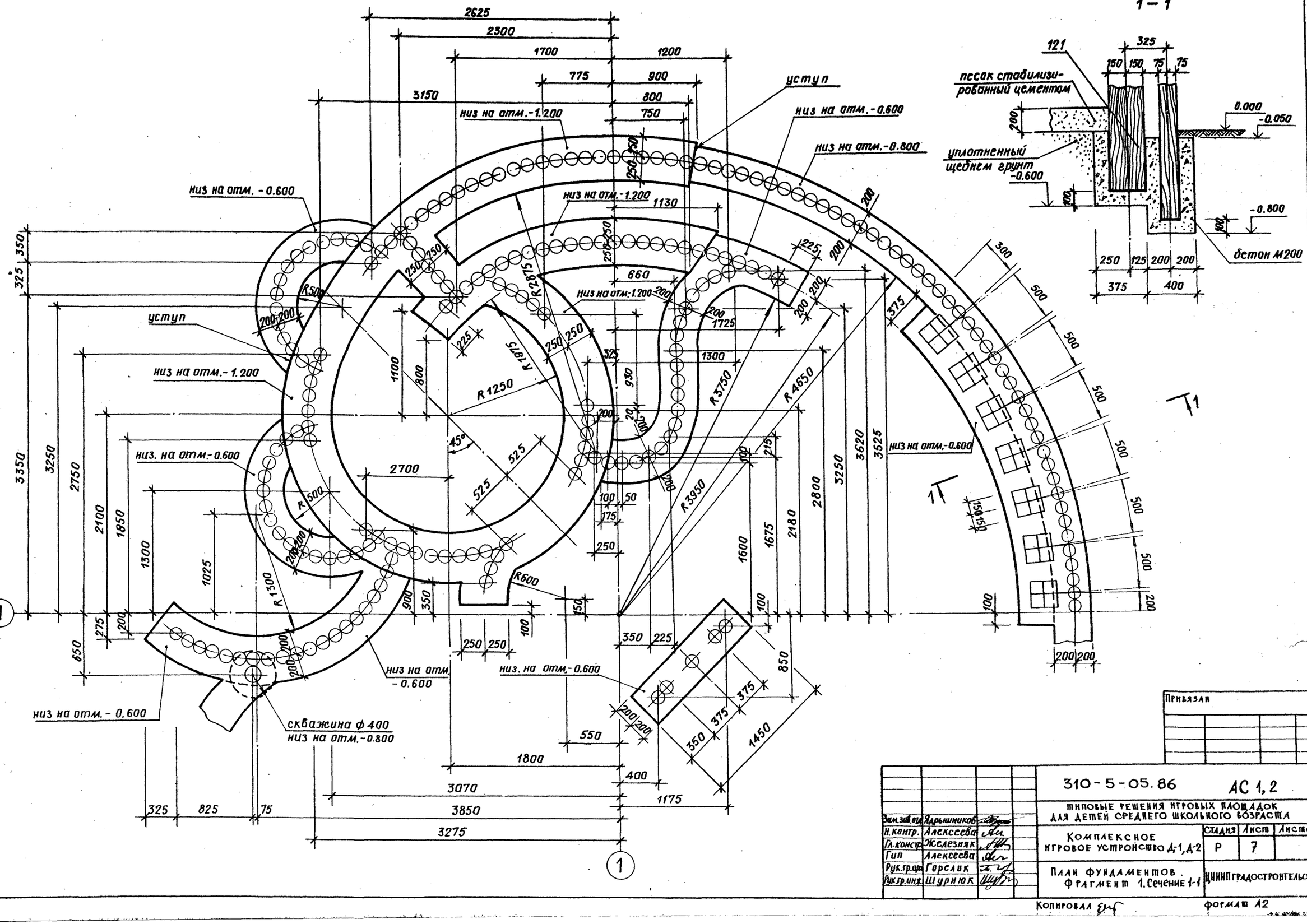


Инв. № подл. | Подпись и дата | Взамен инв. №

Привязан

| | | | |
|---|---|---|---|
| Зам. зав. отд. | Ядрышников | | |
| Н. контр. | Алексеева | | |
| Гл. констр. | Железняк | | |
| Гип | Алексеева | | |
| Рук. гр. арх. | Горелик | | |
| Рук. гр. инж. | Шурнюк | | |

310-5-05.86 АС 1,2

Типовые решения игровых площадок для детей среднего школьного возраста

Комплексное игровое устройство Д-1, Д-2

| Стадия | Лист | Листов |
|---|---|---|
| Р | 7 | |

План фундаментов. Фрагмент 1. Сечение 1-1

ЦНИИПградостроительства

Копировал

Формат А2

Тип. пр. решения 310-5-05-86 Альбом II

# Фрагмент 2

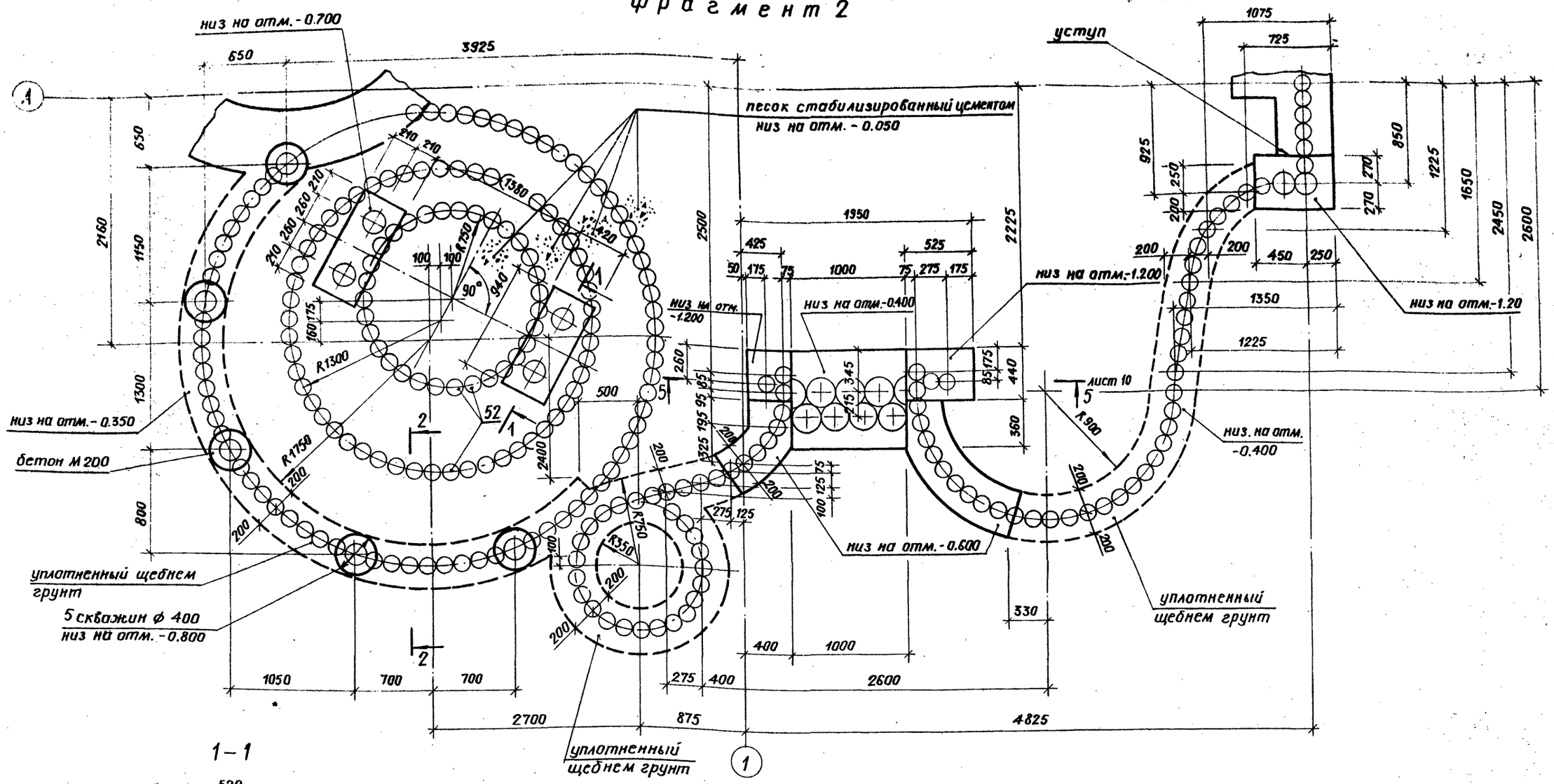


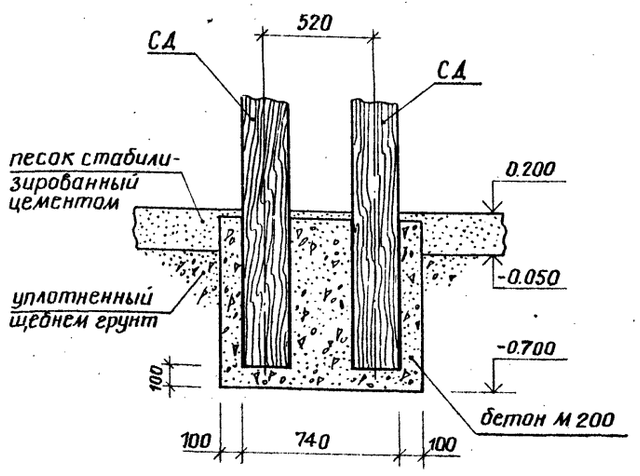


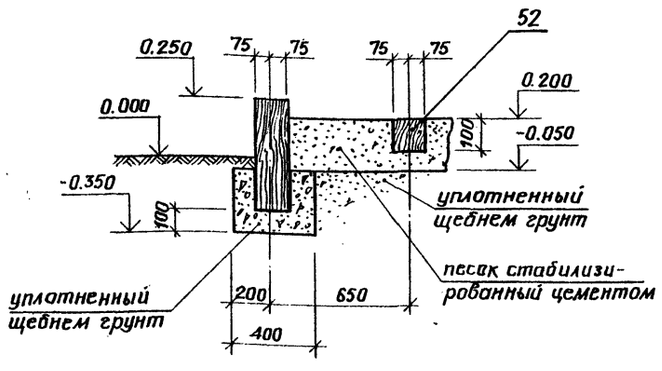


Привязан

| | | | |
|---|---|---|---|
| Н. контр. | Алексеева | | |
| Зам. нач. отд. | Ядрышников | | |
| Гл. констр. | Железняк | | |
| Гип | Алексеева | | |
| Рук. гр. арх. | Горелик | | |
| Рук. гр. инж. | Шугинюк | | |
| Сп. архит. | Штромберг | | |
| Исполн. | Шурпюк | | |

310-5-05.86 АС 1,2

Типовые решения игровых площадок для детей среднего школьного возраста

Комплексное игровое устройство Д-1, Д-2

| Стадия | Лист | Листов |
|---|---|---|
| Р | 8 | |

План фундаментов. Фрагмент 2. Сечение 1-1, 2-2

ЦНИИПградостроительства

Инв. № подл. | Подпись и дата | Взамен инв. №

Копировал

Формат А2

Альбом

Т.П.Р. 310-5-05.86

## Развертка 1-2

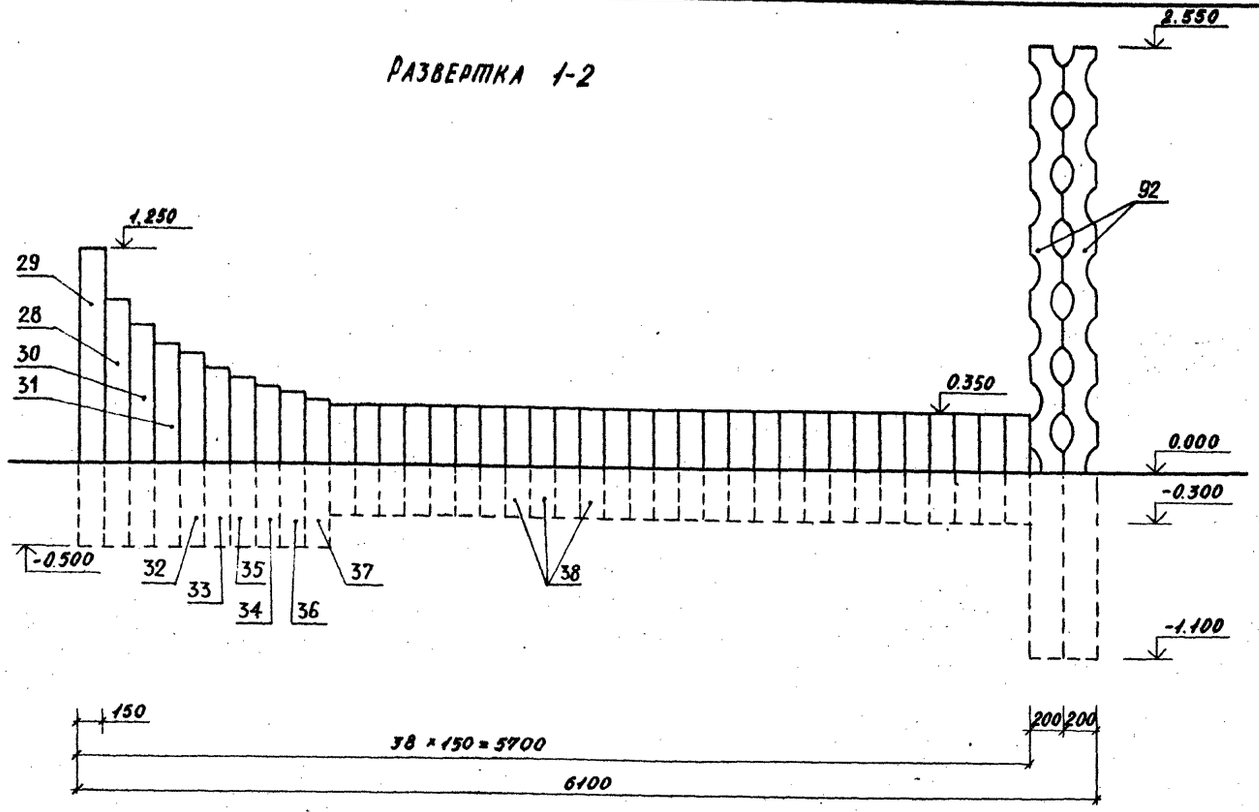


## Развертка 17-18

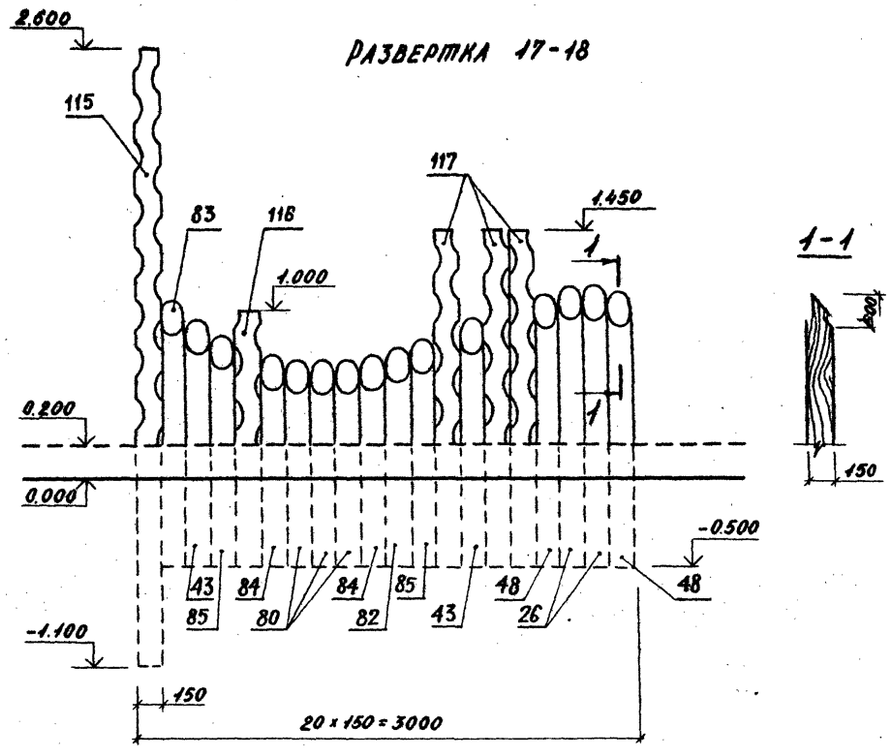


## 1-1




## Развертка 11-12

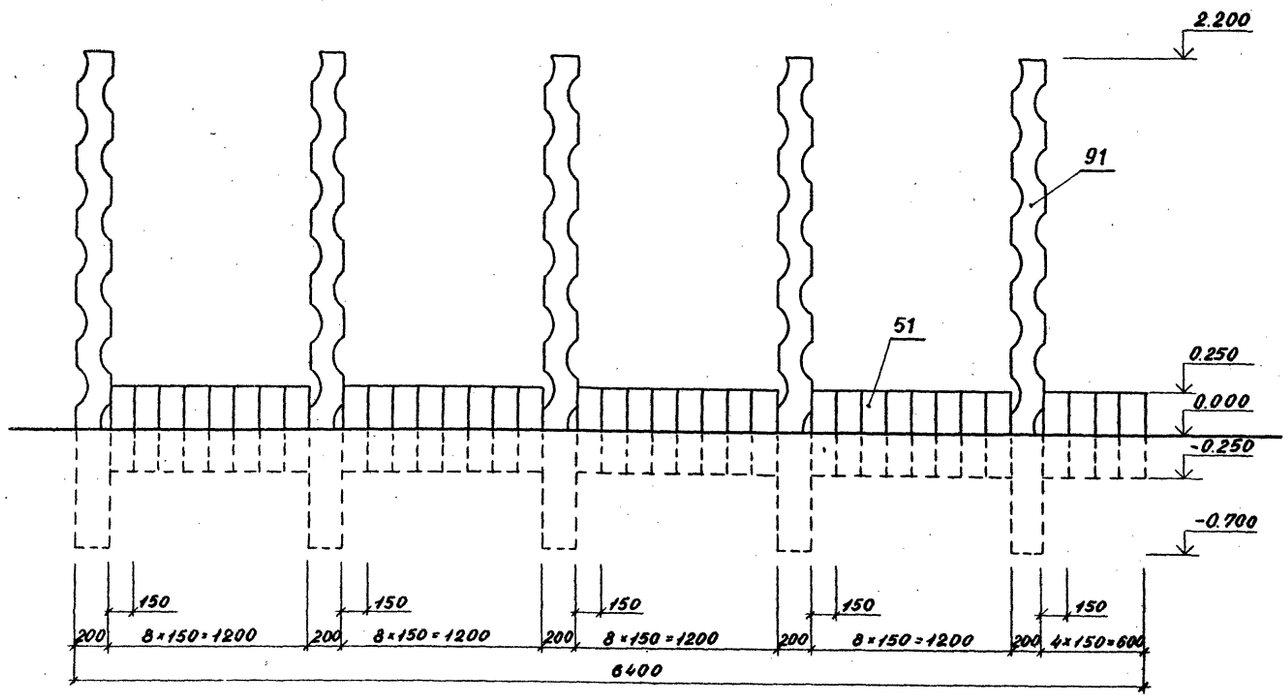


## Развертка 9-10

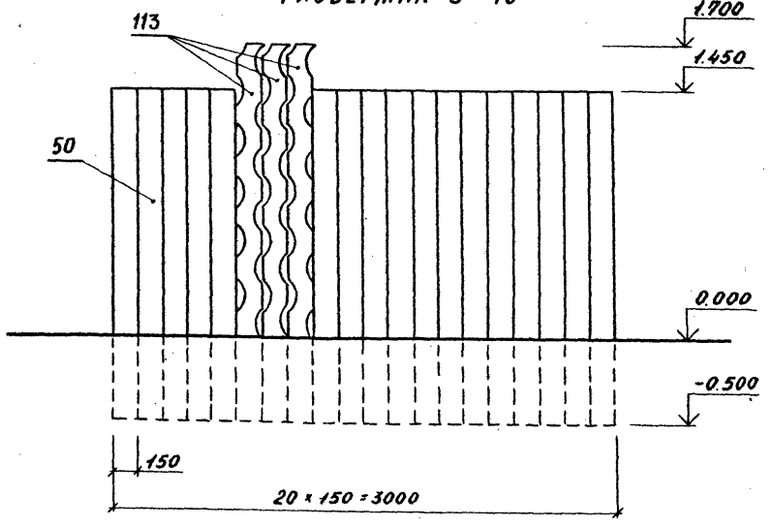


Инв. № подл. | Подпись и дата | Взам. инв. №

Привязан:

| | | |
|---|---|---|
| Зам. зав. отд. | Ядыкников | |
| Н. контр. | Алексеева | |
| Гл. констр. | Железняк | |
| ГИП | Алексеева | |
| Рук. гр. арх. | Горелик | |
| Ст. арх. | Штромберг | |

310-5-05.86 АС1

Типовые решения игровых площадок для детей среднего школьного возраста

Комплексное игровое устройство Д-1.

| Стадия | Лист | Листов |
|---|---|---|
| Р | 2 | |

Развертки 1-2, 9-10, 11-12, 17-18.

ЦНИИПградостроительства

Копировал:

Альбом III

Т.П.Р. 310-5-05.86

## РАЗВЕРТКА 3-4

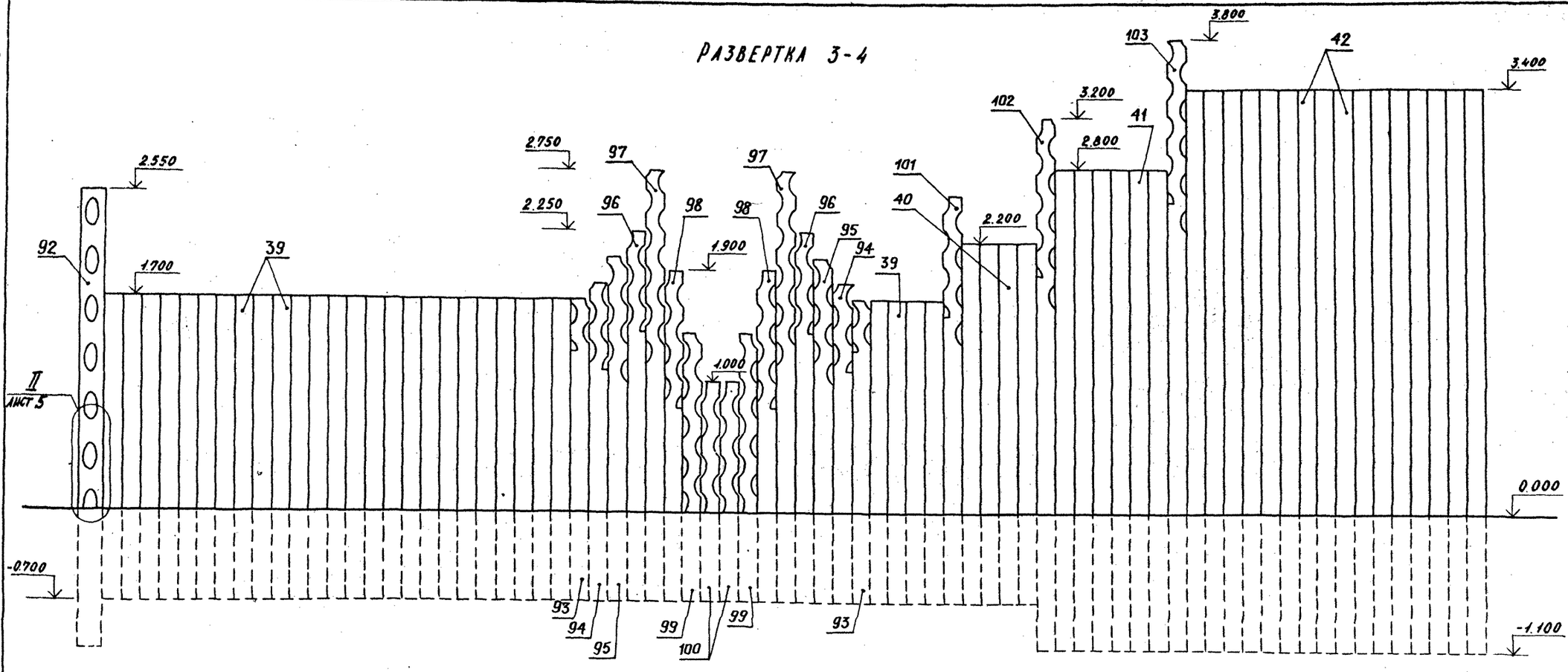


## РАЗВЕРТКА 23-24

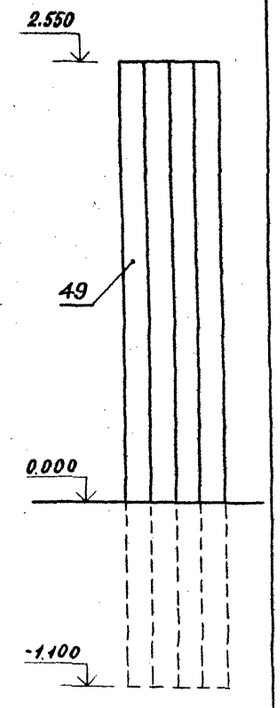


## РАЗВЕРТКА 13-14

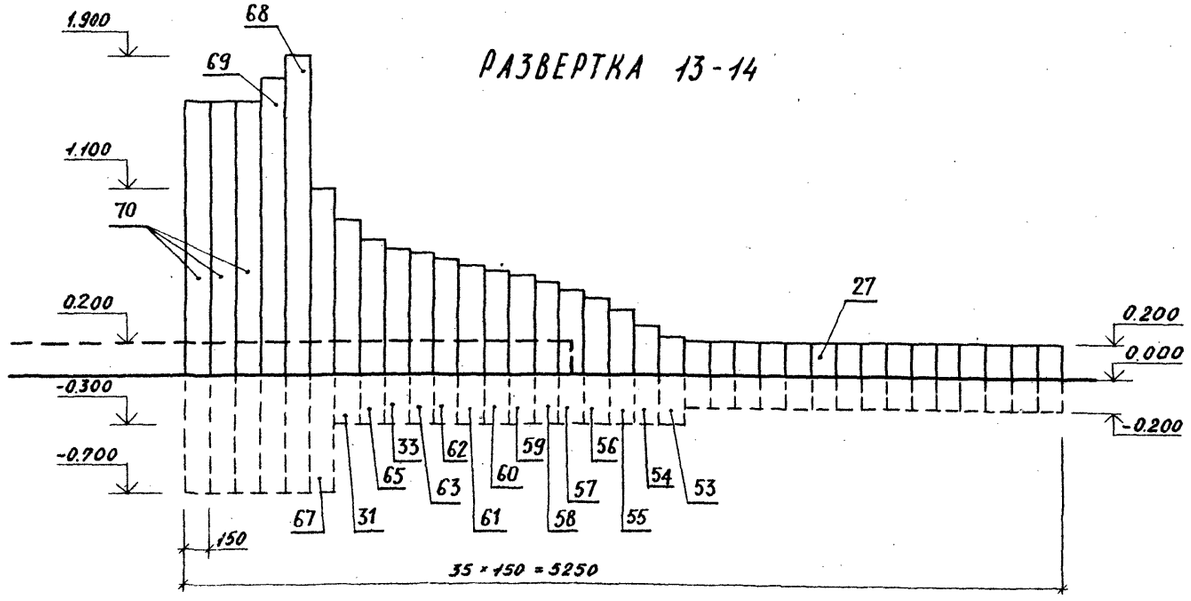


Инв. № подл. | Подпись и дата | Взам. инв. №

Привязан:

| | | |
|---|---|---|
| Зам. зав. отд. | Ядрышников | |
| Н. контр. | Алексеева | |
| Гл. констр. | Железняк | |
| ГИП | Алексеева | |
| Рук. гр. | Гордеяик | |
| Ст. арх. | Штромберг | |

310-5-05.86 АС1

Типовые решения игровых площадок для детей среднего школьного возраста

Комплексное игровое устройство А-1.

| Стадия | Лист | Листов |
|---|---|---|
| Р | 3 | |

Развертки 3-4, 13-14, 23-24

ЦНИИПградостроительства

Копировал

Т.П.Р. 310-5-05.86 Альбом II

## Развертка 19-20

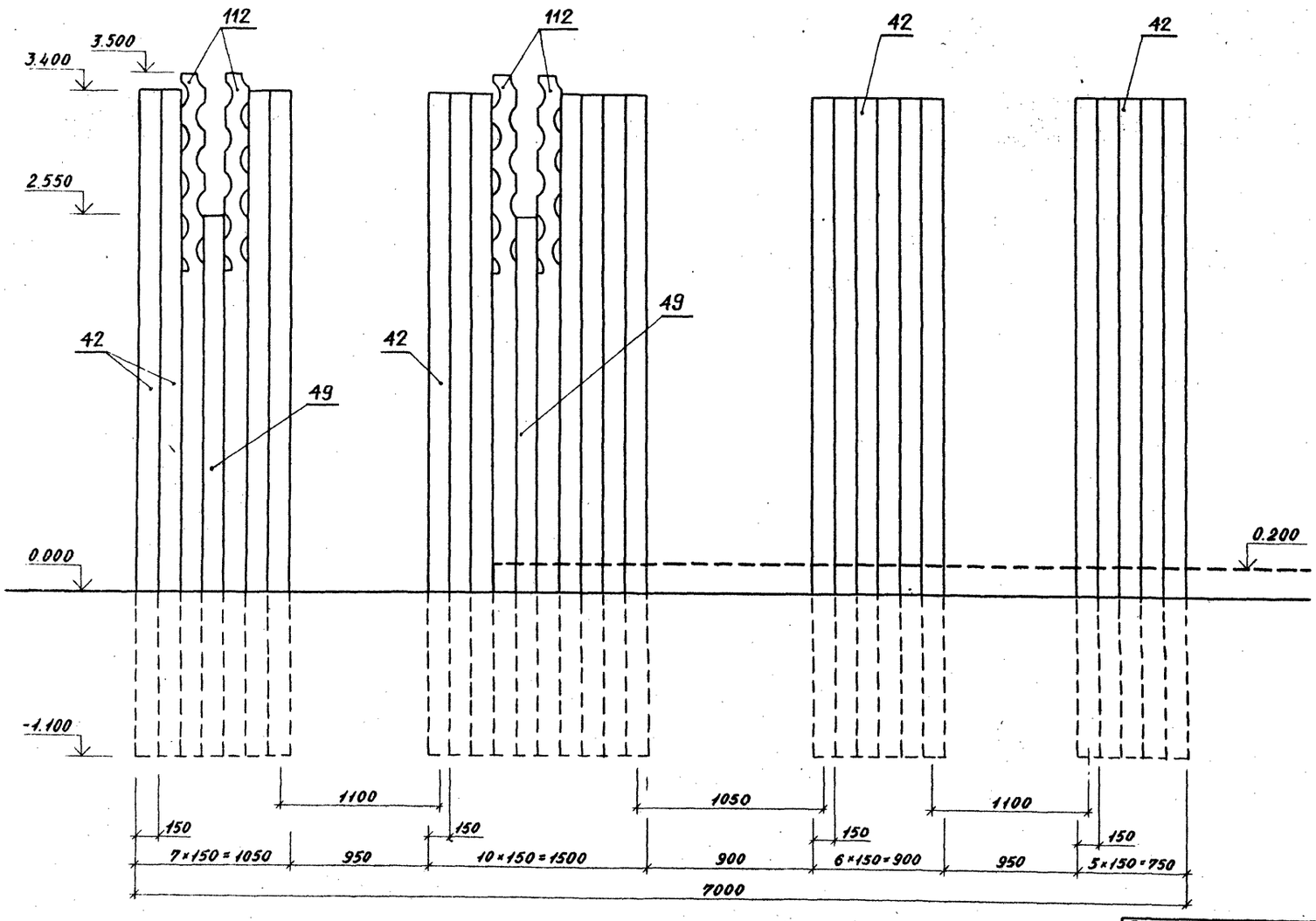


## Развертка 5-6

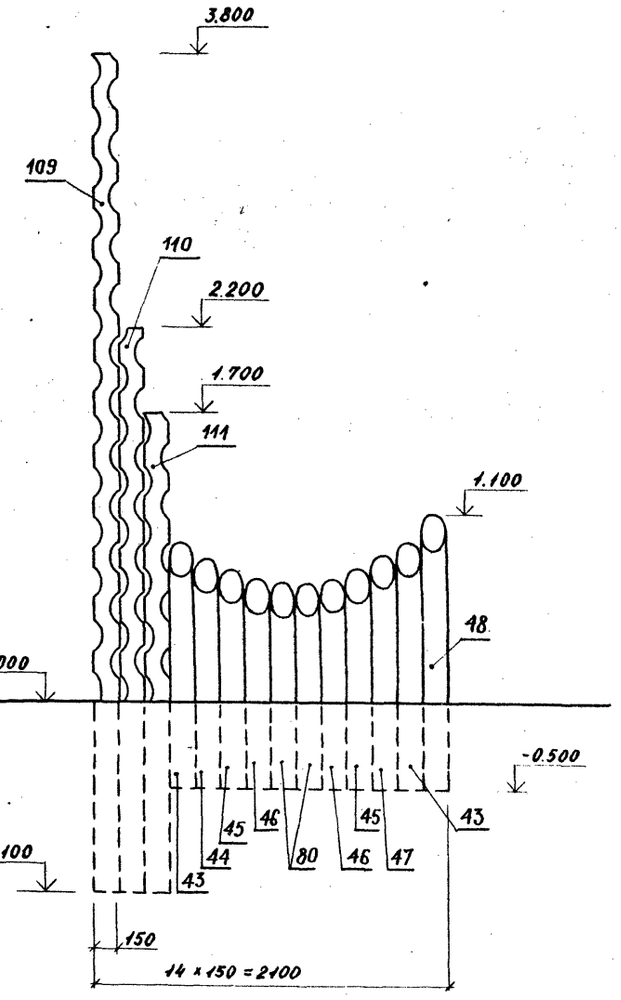


Привязан:

| | | |
|---|---|---|
| Зам.зав.отд. | Ядрышников | |
| Н.контр. | Алексеева | |
| Гл.конст. | Железняк | |
| ГИП | Алексеева | |
| Рук.гр. | Горелик | |
| Ст.арх. | Штромберг | |

310-5-05.86 АС1

Типовые решения игровых площадок для детей среднего школьного возраста

Комплексное игровое устройство А-1.

| Стадия | Лист | Листов |
|---|---|---|
| Р | 4 | |

Развертки 5-6 и 19-20

ЦНИИПградостроительства

Копировал:

Формат А2

Инв.№ подл. | Подпись и дата | Взам.инв.№

Альбом V

Т.П.Р. 310-5-05.86

## Развертка 7-8

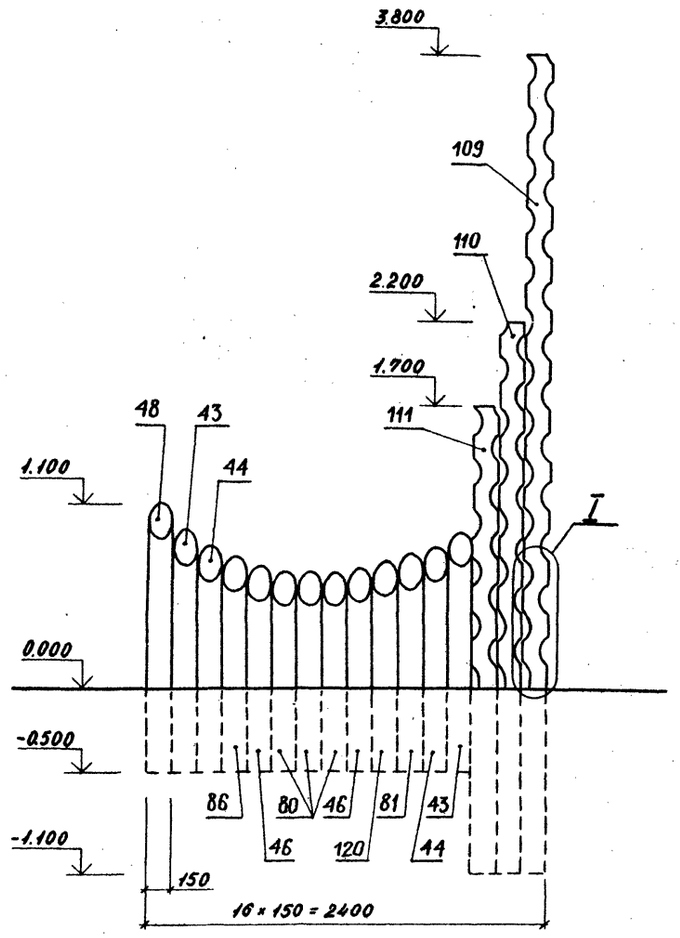


## Развертка 15-16

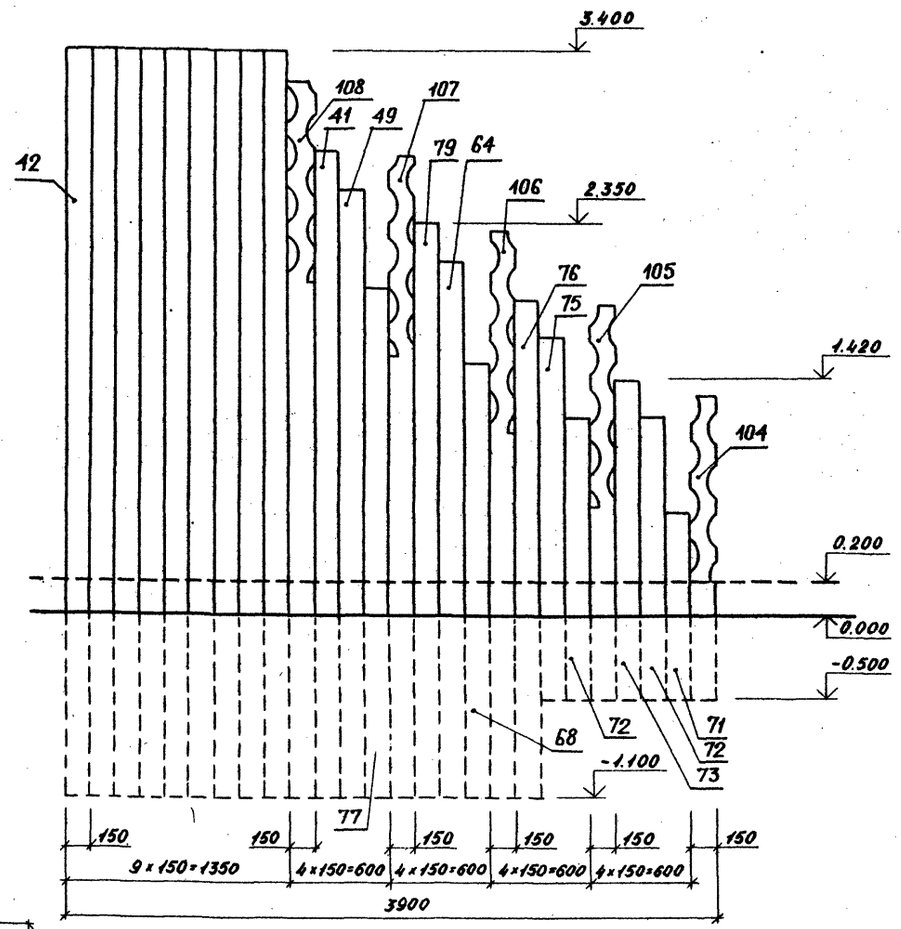


## Развертка 21-22

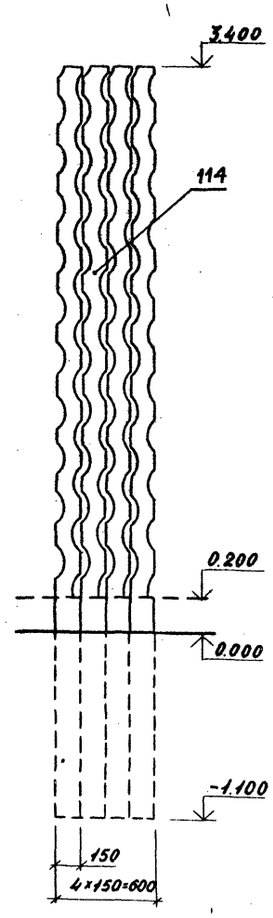


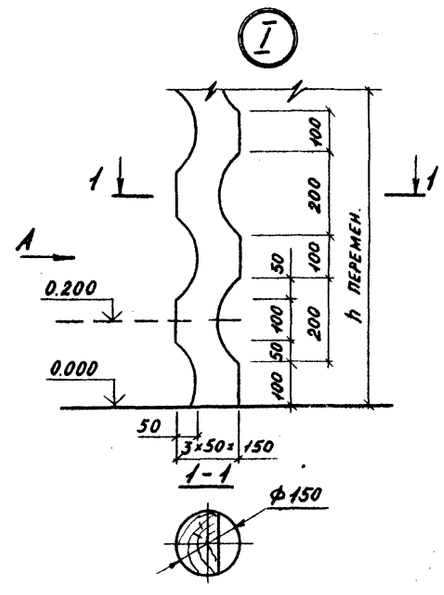


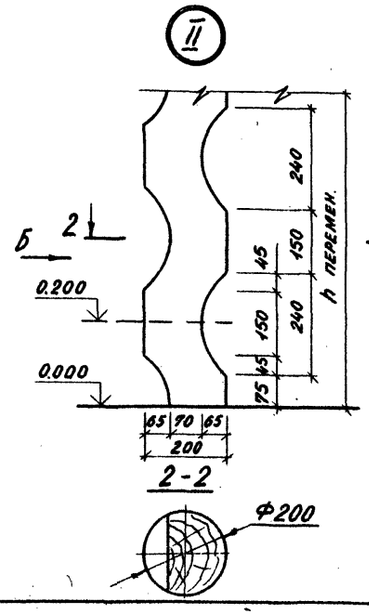


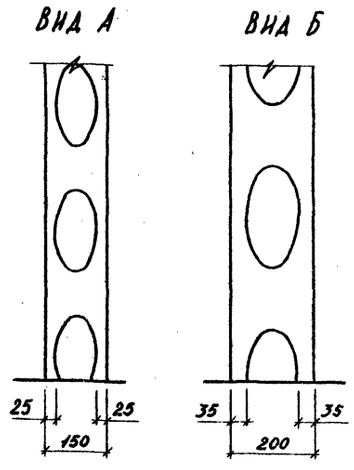


Привязан:

| | | |
|---|---|---|
| Зам. зав. отд. | Ярышников | |
| Н. контр. | Алексеева | |
| Гл. констр. | Железняк | |
| ГИП | Алексеева | |
| Рук. гр. | Горелик | |
| Ст. арх. | Штромберг | |

310-5-05.86 АС1

Типовые решения игровых площадок для детей среднего и школьного возраста

Комплексное игровое устройство Д-1

| Стадия | Лист | Листов |
|---|---|---|
| Р | 5 | |

Развертки 7-8, 15-16, 21-22. Узел I, II. Виды А и Б.

ЦНИИП градостроительства

Копировал

Формат А2

21109-02

Инв. № подл. | Подпись и дата | Взам. инв. №

Альбом III

Т.П.Р 310-5-05.86

## Развертка 1-2

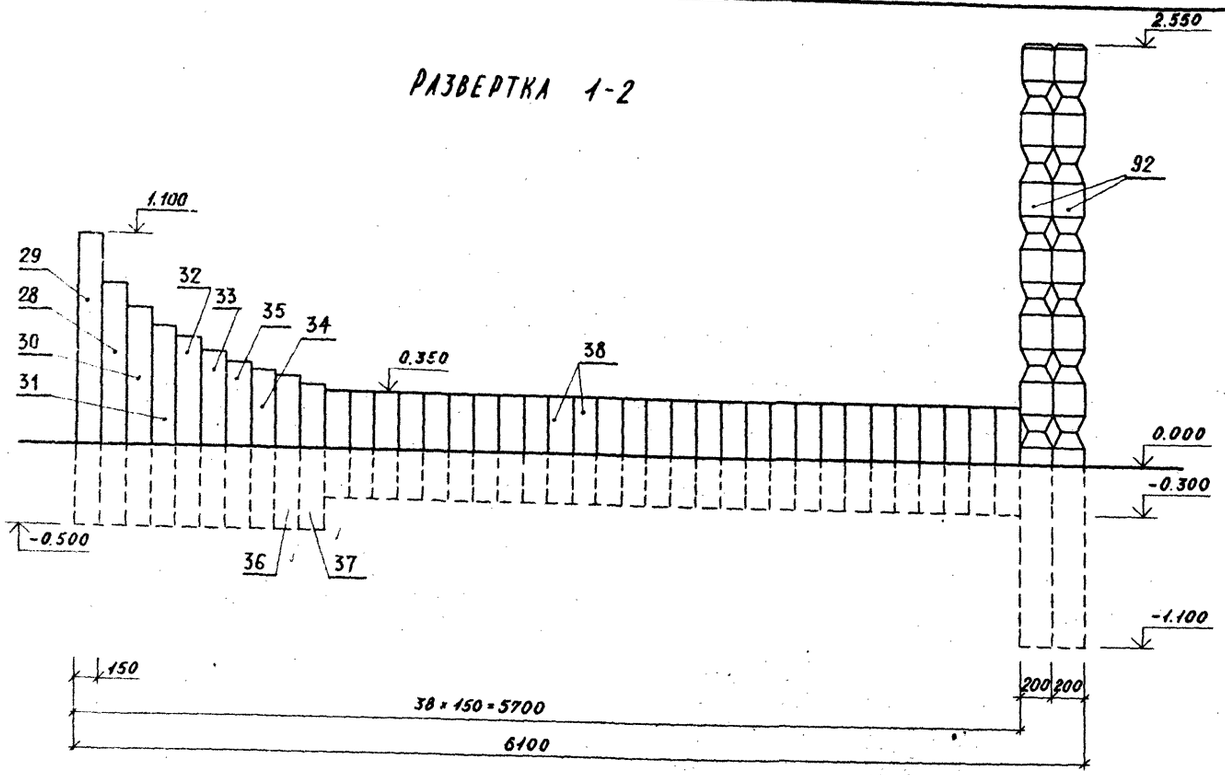


## Развертка 17-18

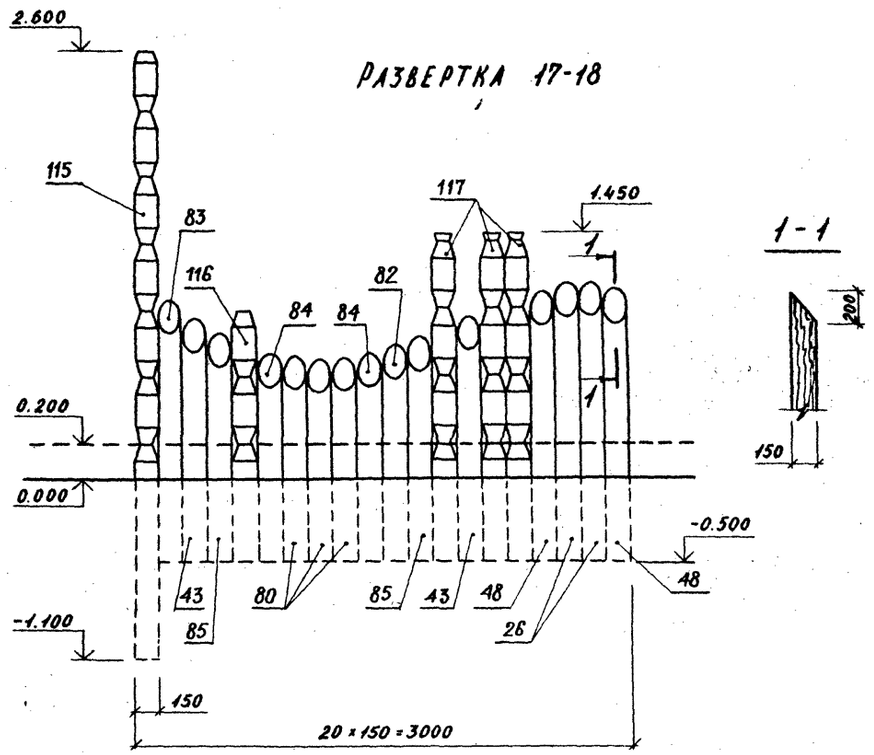


## 1-1




## Развертка 11-12

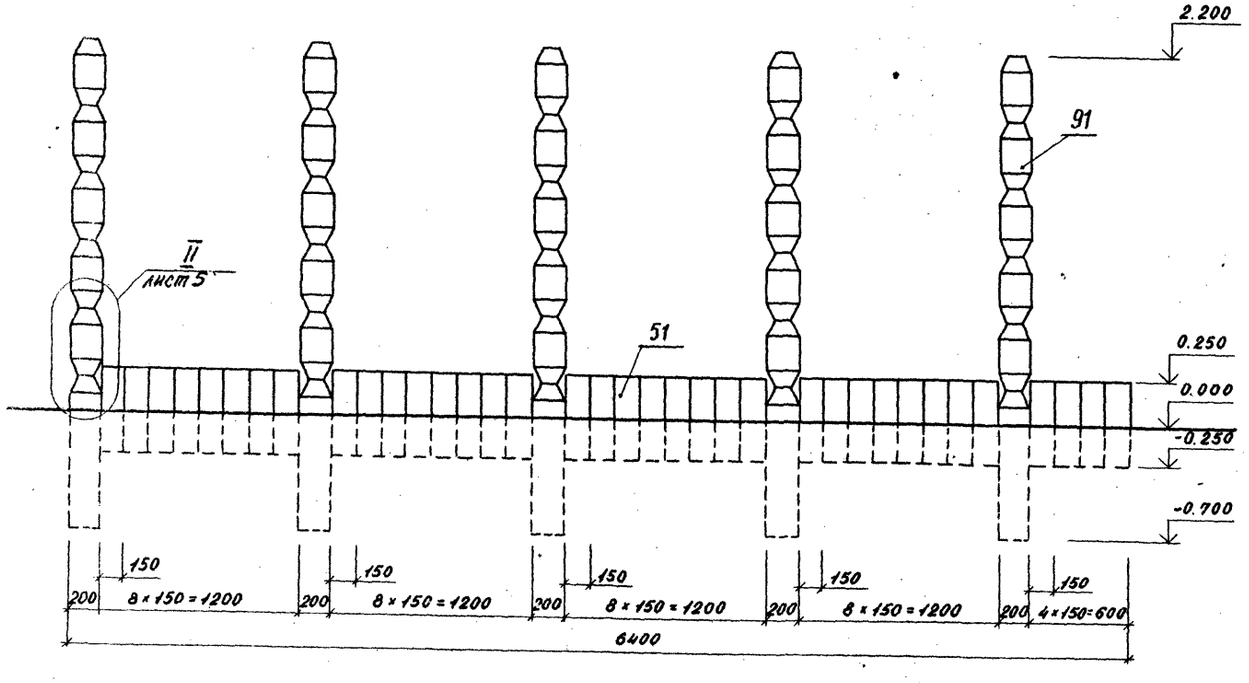


## Развертка 9-10

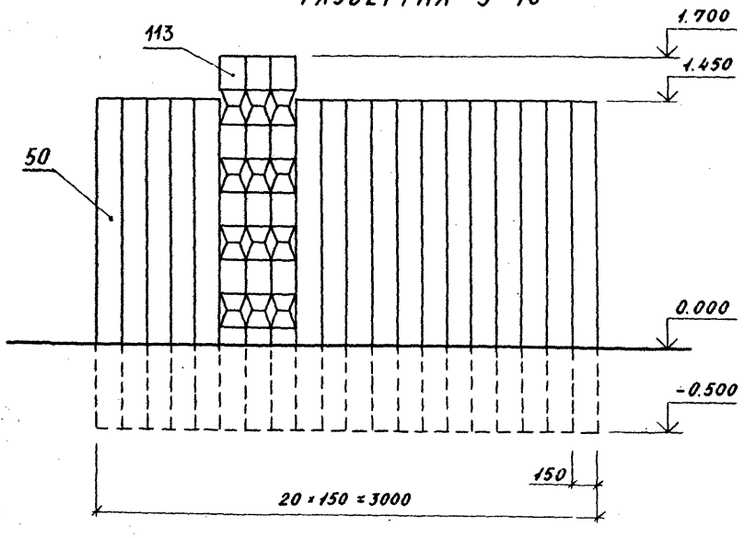


Инв. № подл. | Подпись и дата | Взам. инв. №

Привязан

| | | |
|---|---|---|
| Н. контр. | Алексеева | |
| Зам. зав. отд. | Ядрышников | |
| Гл. констр. | Железняк | |
| ГИП. | Алексеева | |
| Рук. гр. арх. | Горелик | |
| Ст. арх. | Штромберг | |
| Рук. гр. инж. | Шурпюк | |

310-5-05.86 АС2

Типовые решения игровых площадок для детей среднего школьного возраста

Комплексное игровое устройство Д-2.

| Стадия | Лист | Листов |
|---|---|---|
| Р | 2 | |

Развертки 1-2, 9-10, 11-12, 17-18.

ЦНИИП градостроительства

Копировал:

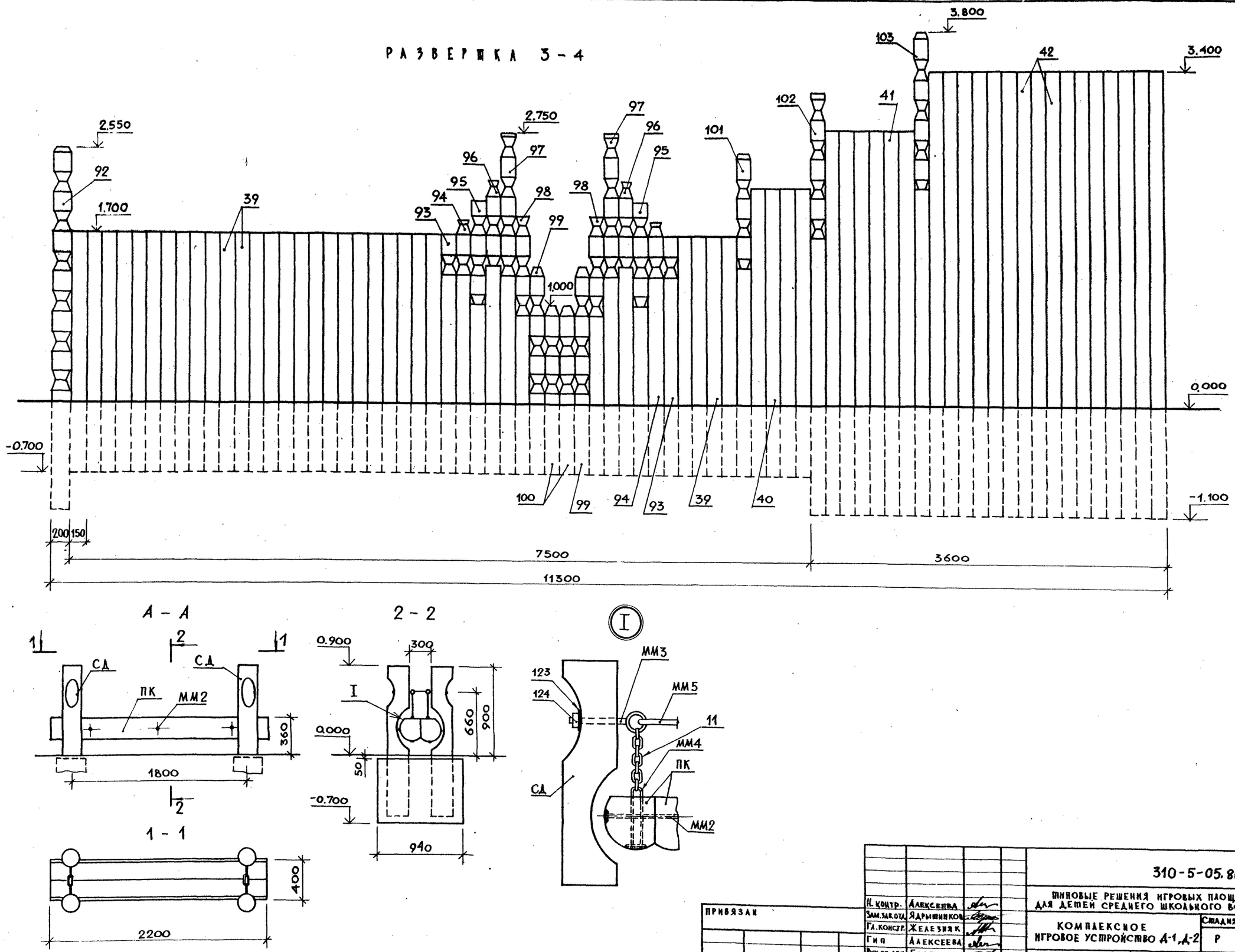


| | | | |
|---|---|---|---|
| Н. контр. | Алексеева | | |
| Зам. зав. отд. | Ядрышников | | |
| Гл. констр. | Железняк | | |
| Гип | Алексеева | | |
| Рук. гр. арх. | Горелик | | |
| Ст. арх. | Штромберг | | |
| Рук. гр. | Щурнюк | | |

ПРИВЯЗАН

310-5-05.86 АС 2

ТИПОВЫЕ РЕШЕНИЯ ИГРОВЫХ ПЛОЩАДОК ДЛЯ ДЕТЕЙ СРЕДНЕГО ШКОЛЬНОГО ВОЗРАСТА

КОМПЛЕКСНОЕ ИГРОВОЕ УСТРОЙСТВО А-1, А-2

| Стадия | Лист | Листов |
|---|---|---|
| Р | 3 | |

РАЗВЕРТКА „3-4"
А-А. Сеч. 1-1, 2-2. Узел I.

ЦНИИПградостроительства

Копировал

Формат А2

Альбом II

310-5-05.86

Тип. пр. решения

Инв. № подл. | Подпись и дата | Взамен инв. №

Т.П.Р. 310-5-05.86 Альбом II

## РАЗВЕРТКА 19-20

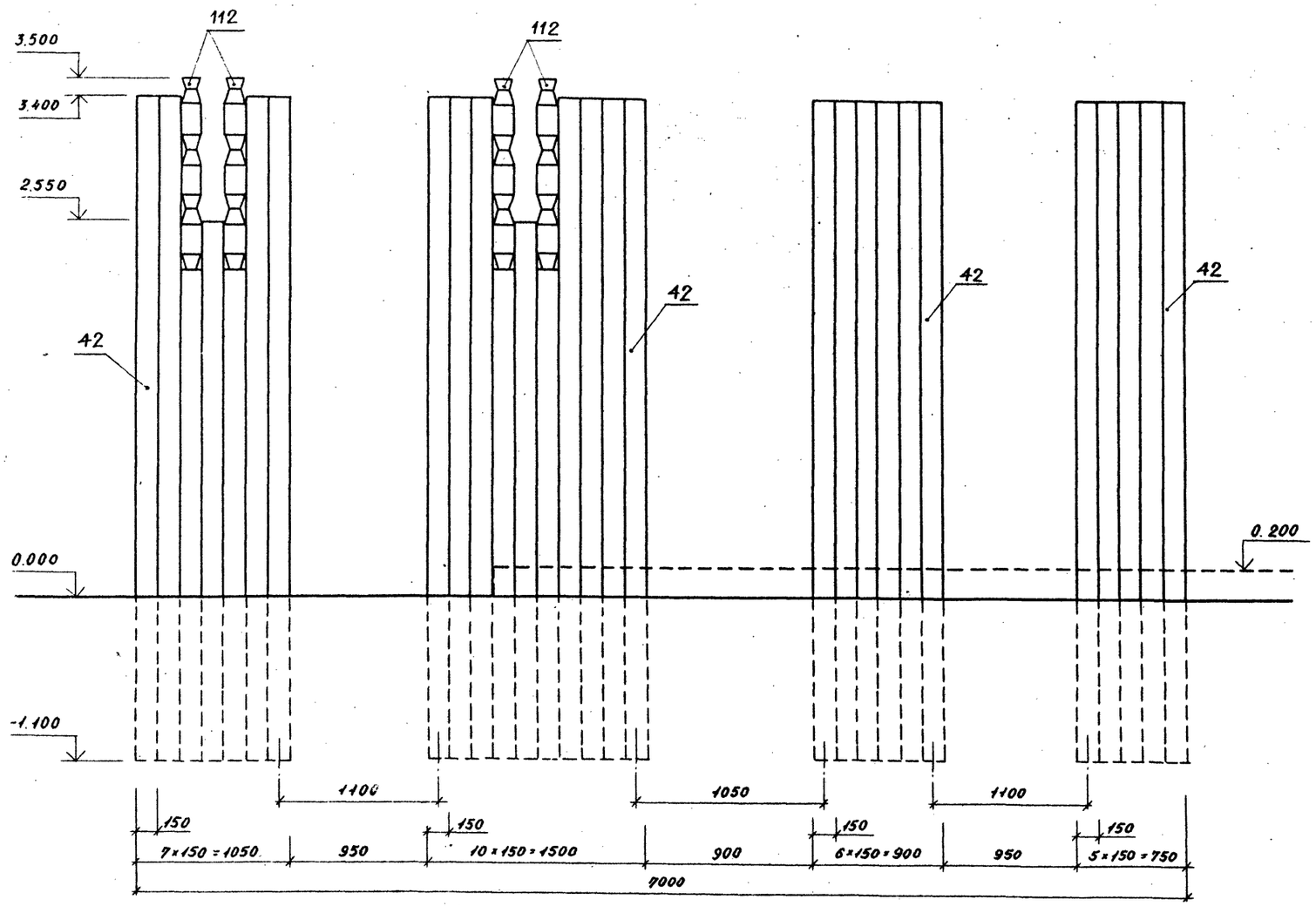


## РАЗВЕРТКА 5-6

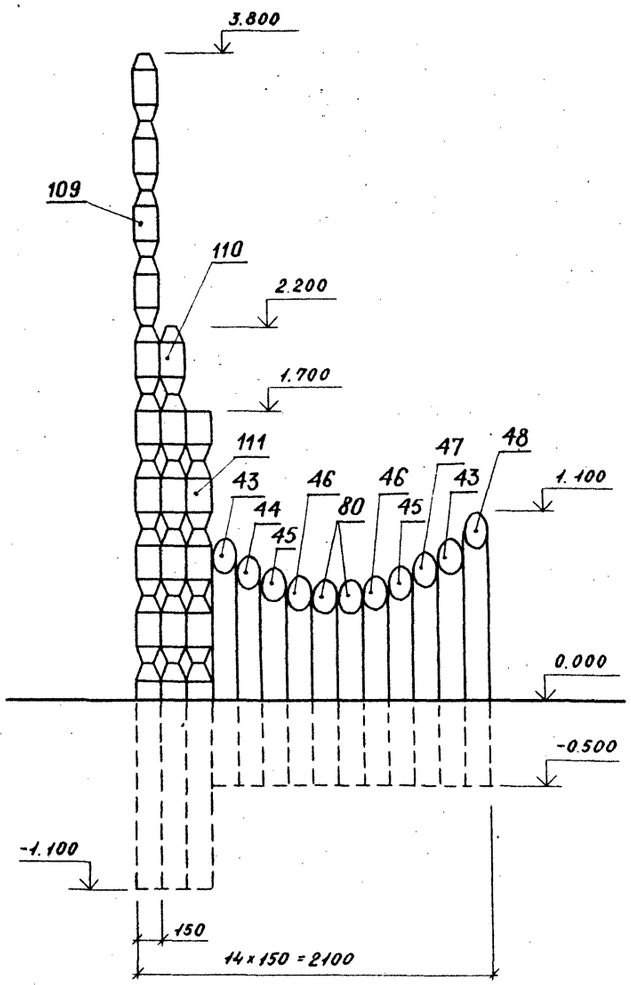


| | | | |
|---|---|---|---|
| Н. контр. | Алексеева | | |
| Зам.зав.отд. | Ядрышников | | |
| Гл. конст. | Железняк | | |
| ГИП. | Алексеева | | |
| Рук.гр.арх. | Горелик | | |
| Ст. арх. | Штромберг | | |
| Рук.гр.инж. | Шурнюк | | |

Привязан:

310-5-05.86 АС 2

Типовые решения игровых площадок для детей среднего школьного возраста

Комплексное игровое устройство Д-2.

| Стадия | Лист | Листов |
|---|---|---|
| Р | 4 | |

Развертки 5-6, 19-20

ЦНИИПградостроительства

Копировал: Формат А2

Инв. № подл. | Подпись и дата | Взам. инв. №

Альбом I

Т.П.Р. 310-5-05.86

## Развертка 7-8

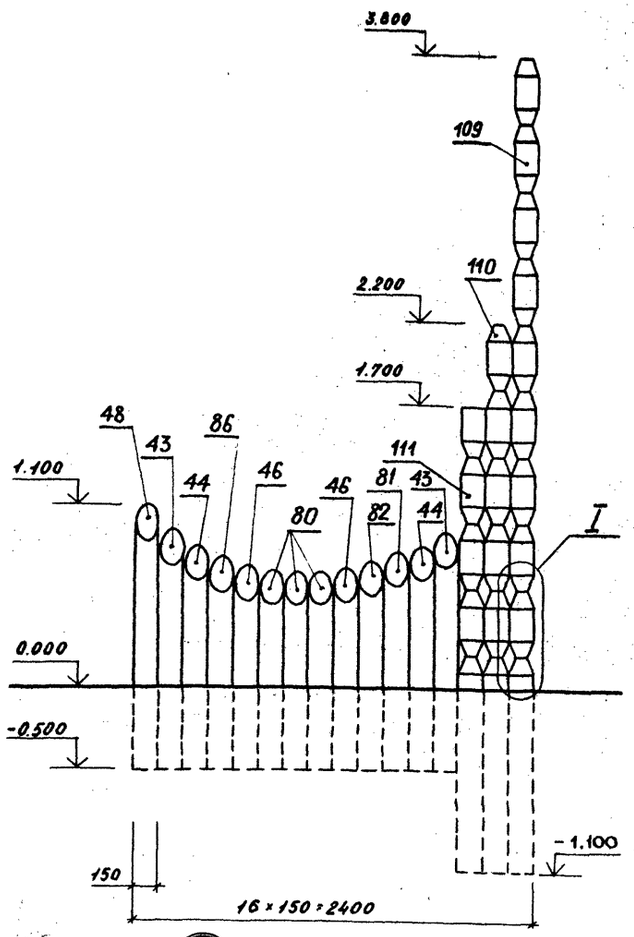


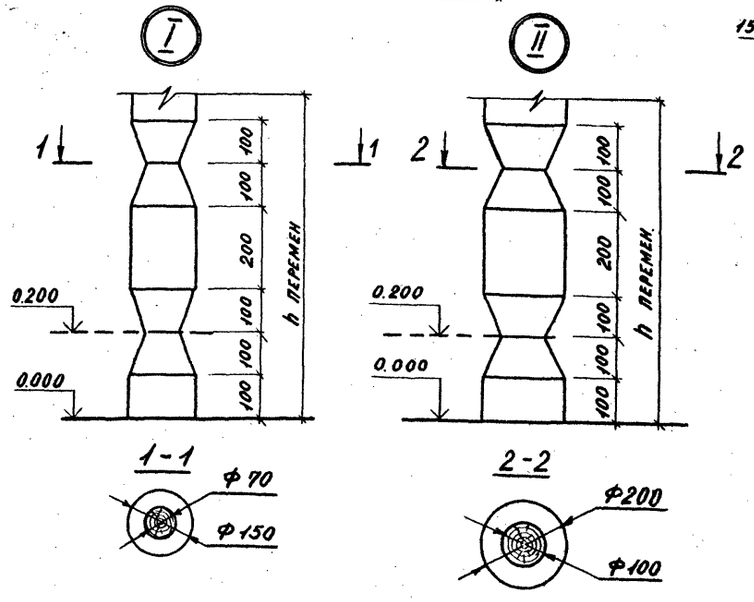


## Развертка 15-16

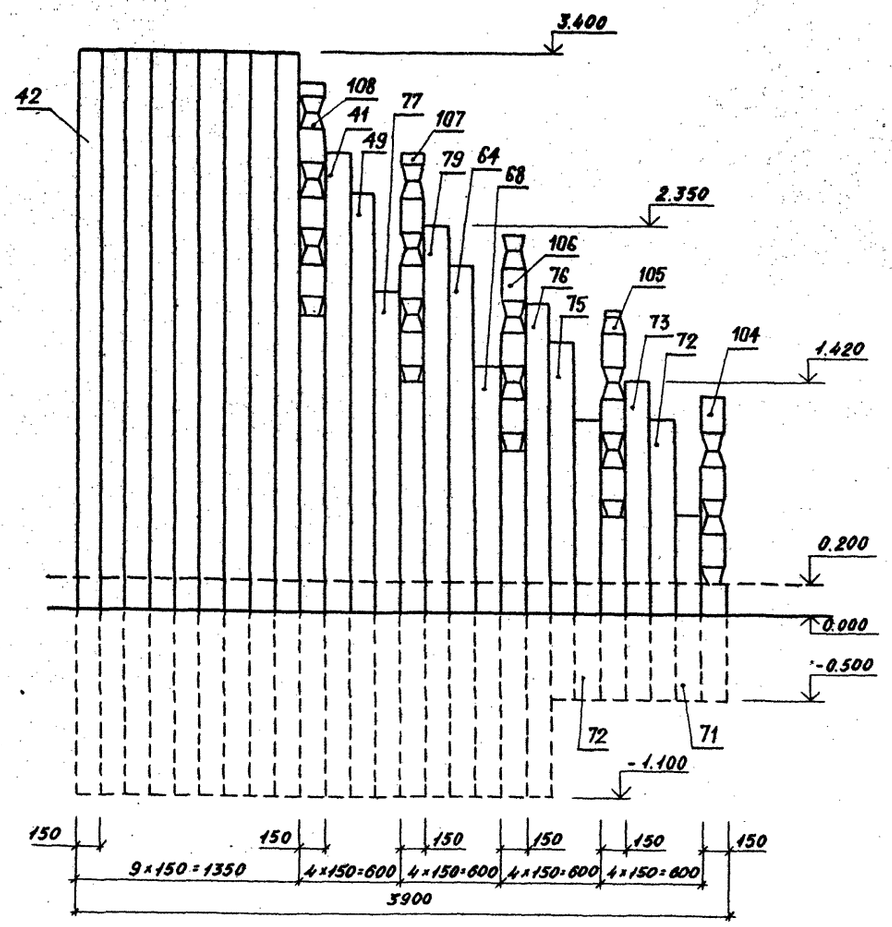


## Развертка 21-22

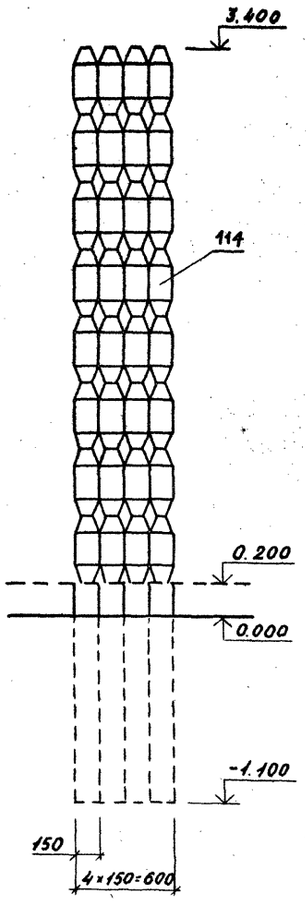


Инв.№ подл. | Подпись и дата | Взам. инв. №

| | | | |
|---|---|---|---|
| Привязан: | | | |
| Н. контр. | Алексеева | | |
| Зам. зав. отд. | Дрынников | | |
| Гл. констр. | Железняк | | |
| ГИП | Алексеева | | |
| Рук. гр. арх. | Горелик | | |
| Ст. арх. | Штромберг | | |

310-5-05.86 АС2

Типовые решения игровых площадок для детей среднего школьного возраста

Комплексное игровое устройство А-2.

| Стадия | Лист | Листов |
|---|---|---|
| Р | 5 | |

Развертки 7-8, 15-16, 21-22. Узлы I и II.

ЦНИИП градостроительства

Копировал:

Формат А2

Альбом №

Т.П.Р. 310-5-05.86

# План на отм. 0.500

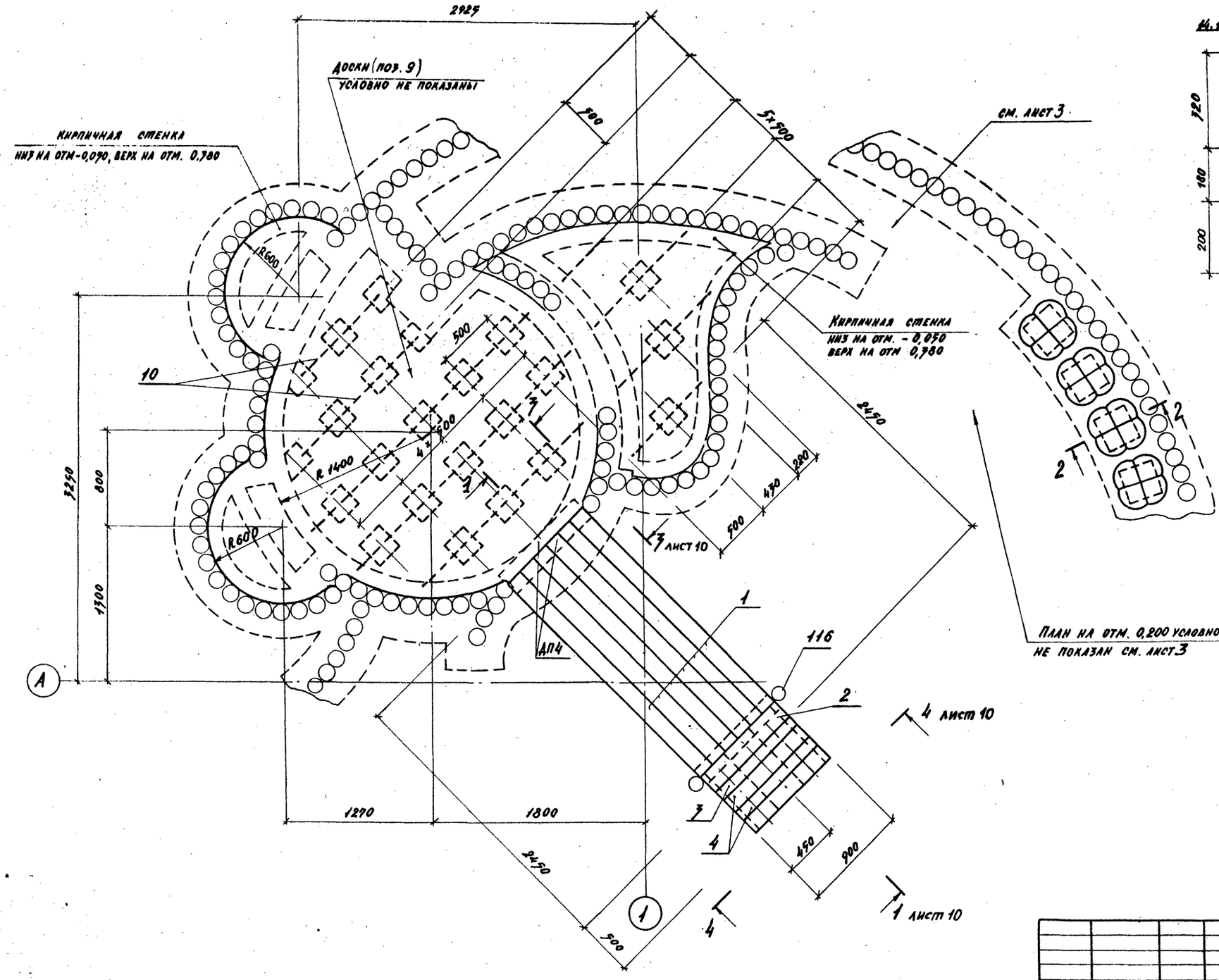


2-2

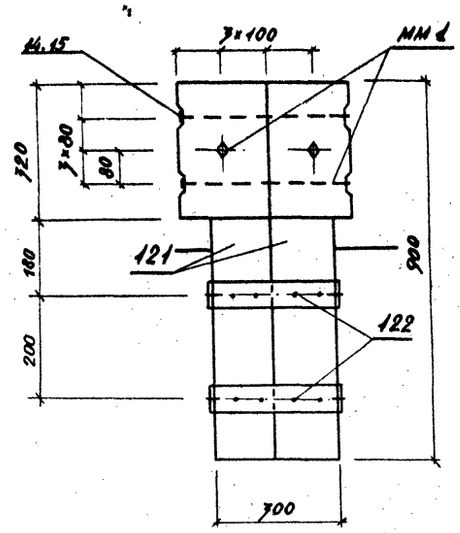


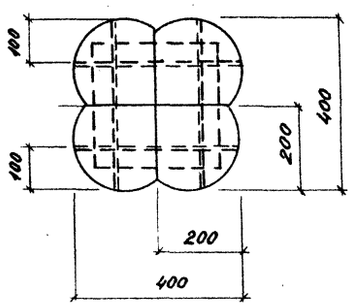


| | | | |
|---|---|---|---|
| Привязан: | | | 310-5-05.86 АС 1,2 |
| | | | Типовые решения игр.овых площадок для детей среднего школьного возраста |
| | | | Комплексное игровое устройство А-1, А-2 — Стадия: Р; Лист: 9; Листов: |
| | | | План на отм. 0,500. Сечение 2-2 — ЦНИИПградостроительства |
| Зам.зав.отд. | Ядрышников | | |
| Н.контр. | Алексеева | | |
| Гл.констр. | Железняк | | |
| ГИП | Алексеева | | |
| Рук.гр.инж. | Горелик | | |
| Рук.гр.арх. | Шурпюк | | |

Копировал: Формат А2

Инв. № подл. | Подпись и дата | Взам. инв. №

1-1

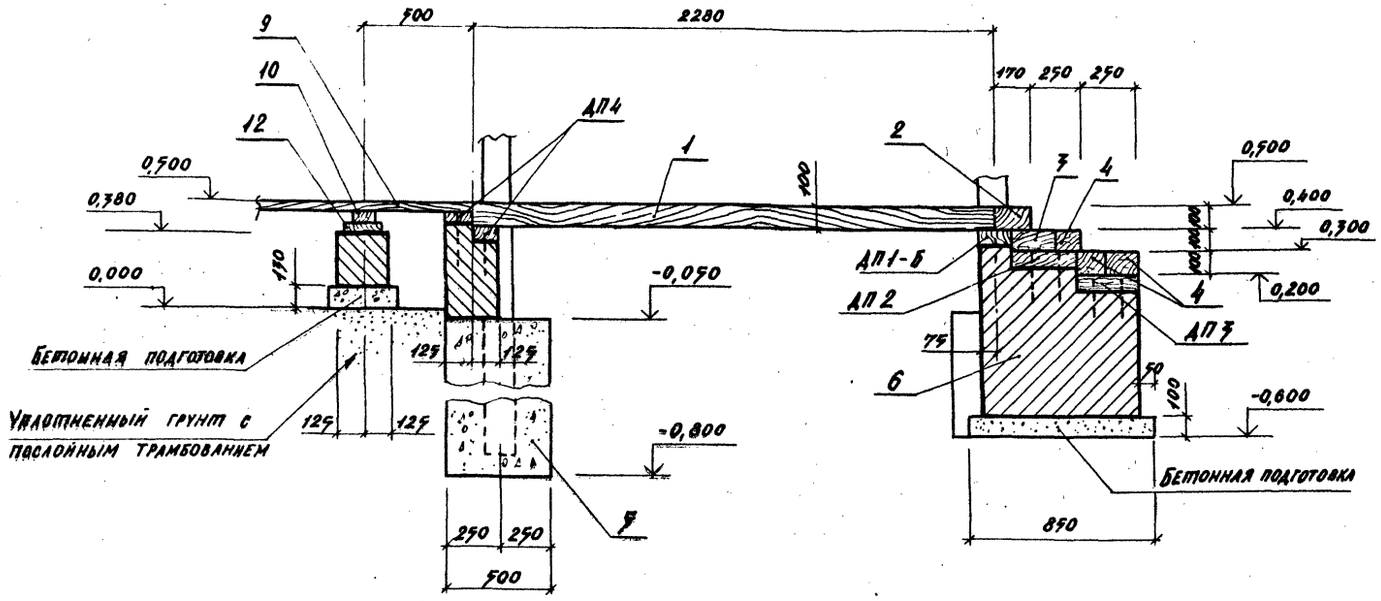


5-5

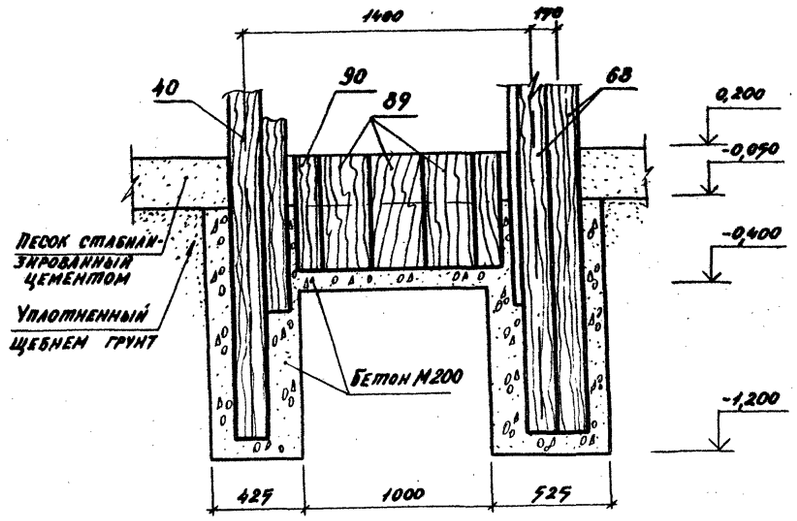


3-3

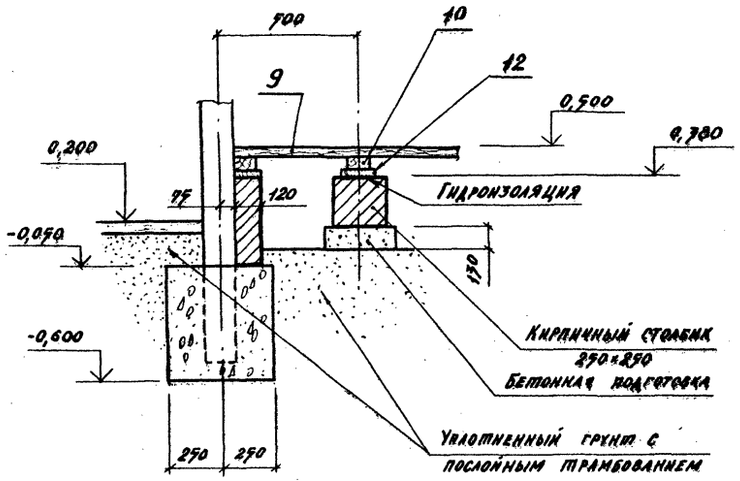


4-4

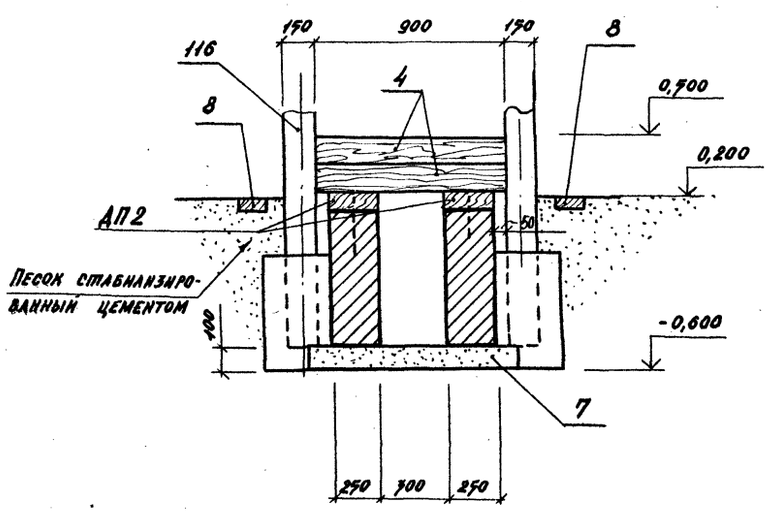


Привязан:

| | | | | | | |
|---|---|---|---|---|---|---|
| | | | | 310-5-05.86 АС 1,2 | | |
| | | | | Типовые решения игровых площадок для детей среднего школьного возраста | | |
| Зам.зав.отд. | Зарышников | | | Комплексное игровое устройство А-1, А-2. | Стадия | Лист | Листов |
| Н.контр. | Алексеева | | | | Р | 10 | |
| Гл.конст. | Железняк | | | | | | |
| ГИП | Алексеева | | | Сечения 1-1, 3-3, 4-4, 5-5. | Госкомитет градостроительства | | |
| Рук.гр.арх. | Горелик | | | | | | |
| Рук.гр.инж. | Шурчков | | | | | | |

Копировал: Формат А2

Инв.№ подл. | Подпись и дата | Взам.инв.№

Т.П.Р. 310-5-05.86 Альбом II

## МОНТАЖНЫЙ ПЛАН НА ОТМ. 2.555
М 1:10

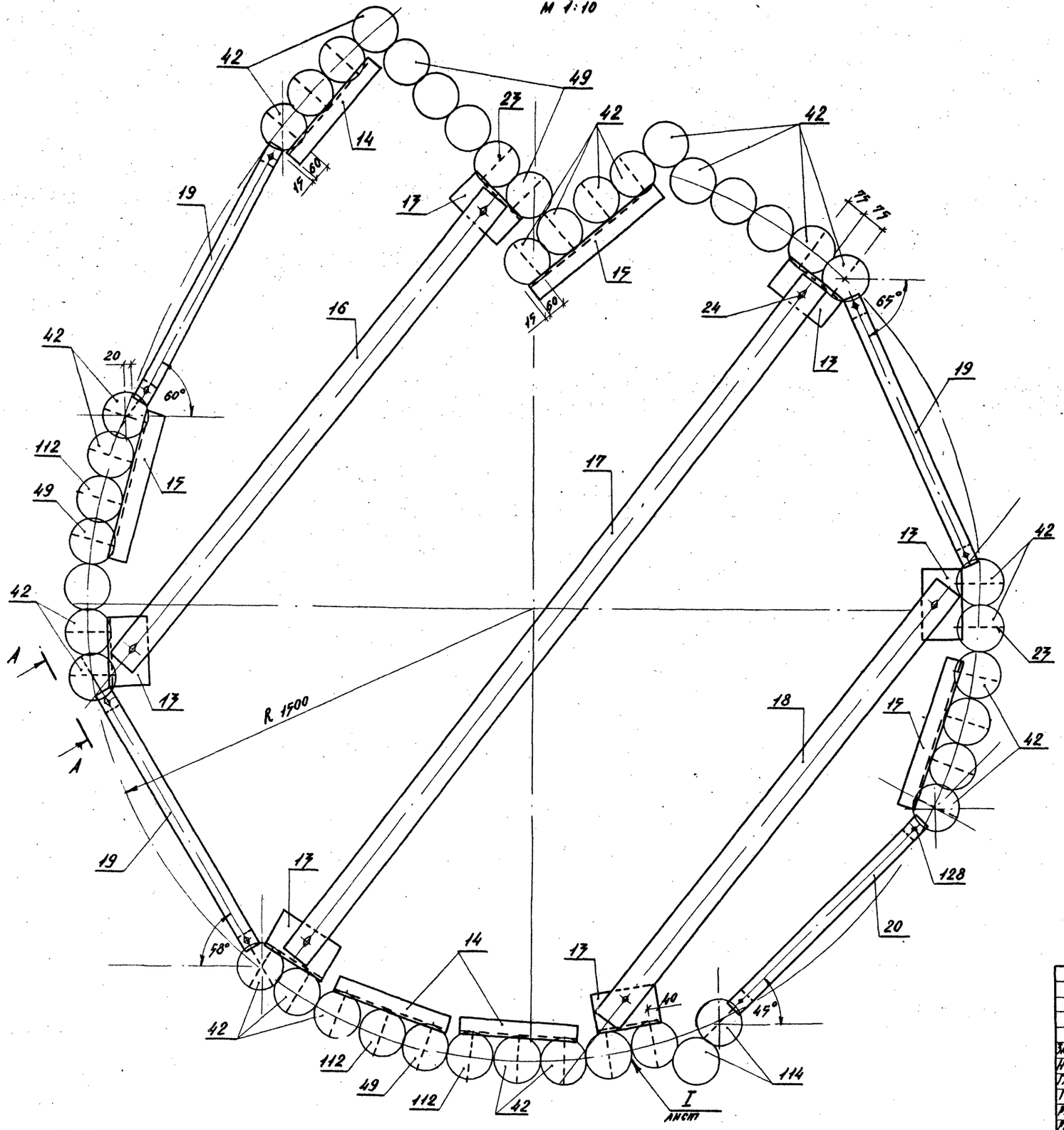


## А - А
М 1:5

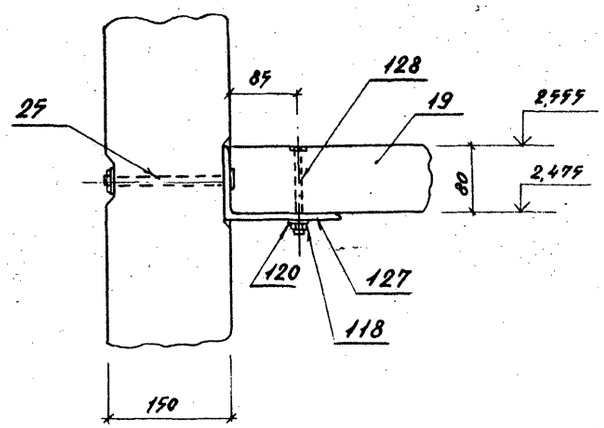


Инв. № подл. | Подпись и дата | Взам. инв. №

Привязан:

| | | | | | | |
|---|---|---|---|---|---|---|
| | | | | 310-5-05.86 | АС 1,2 | |
| | | | | Типовые решения игровых площадок для детей среднего школьного возраста | | |
| Зам. зав. отд. | Ядрышников | | | Комплексное игровое устройство А-1, А-2. | Стадия: Р | Лист: 11 | Листов: |
| Н. контр. | Алексеева | | | | | | |
| Гл. конст. | Железняк | | | | | | |
| ГИП. | Алексеева | | | Монтажный план на отм. 2,555. Сечение А-А | ЦНИИПградостроительства | | |
| Рук. гр. арх. | Горелик | | | | | | |
| Рук. гр. инж. | Шурнюк | | | | | | |

Копировал: Формат А2

Альбом V

Т.П.Р. 310-5-05.86

## План на отм. 2.600

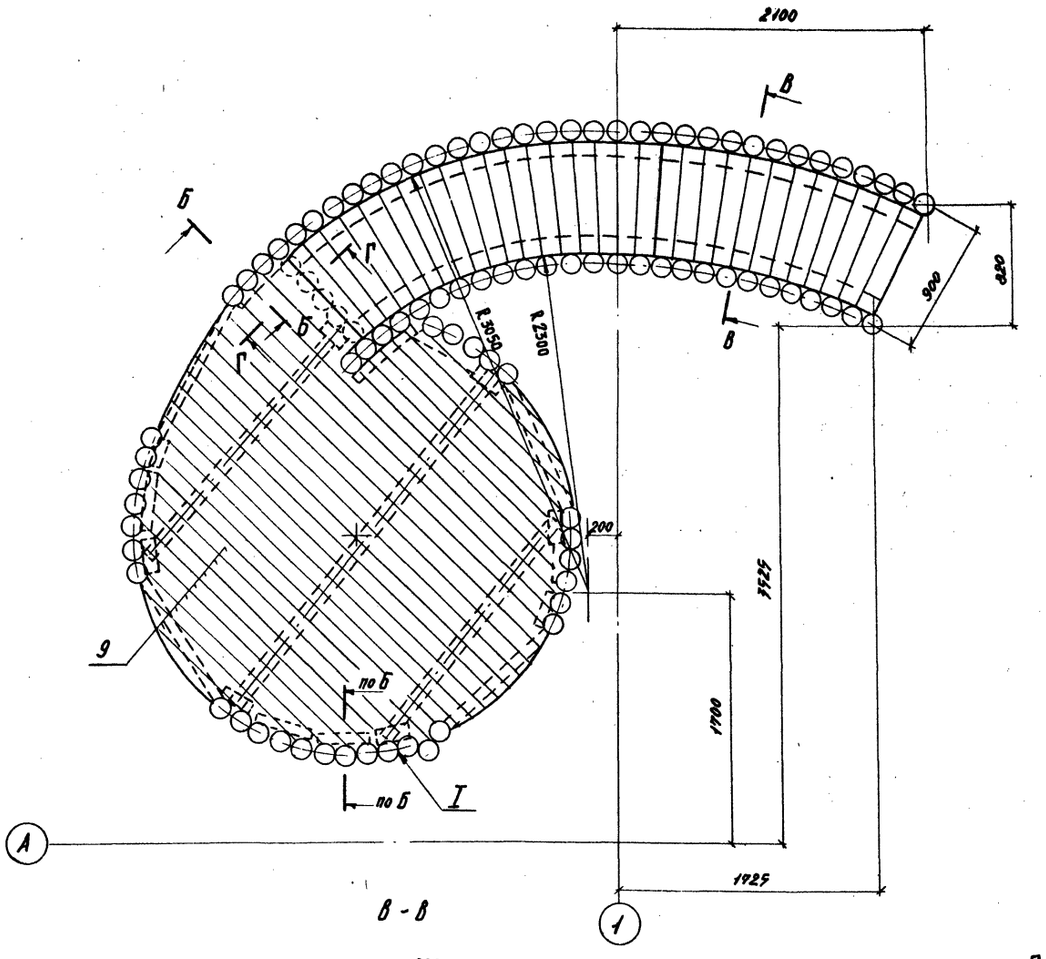


## I (доски поз. 9 условно не показаны)

М 1:9

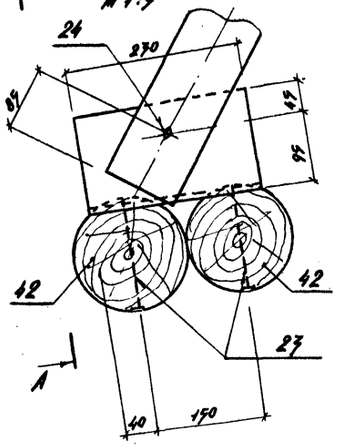


## Б - Б

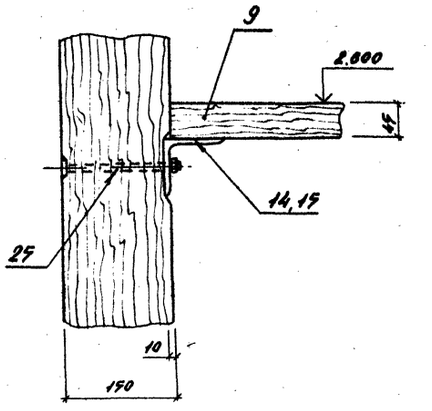


## А - А

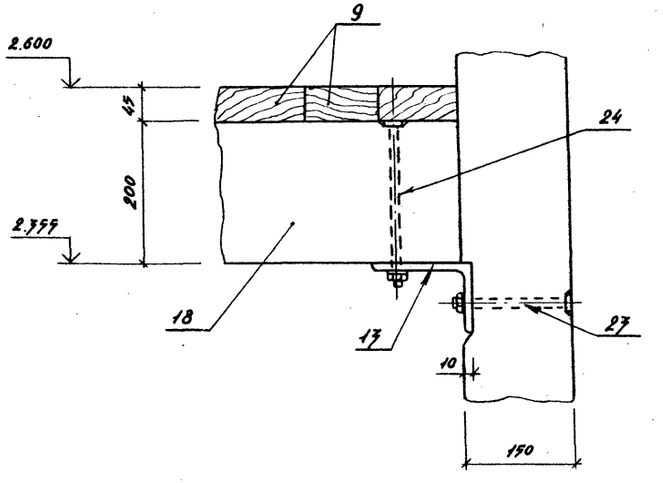


## В - В

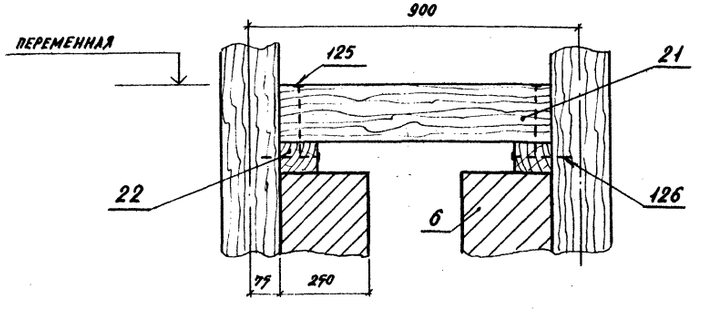


## Г - Г

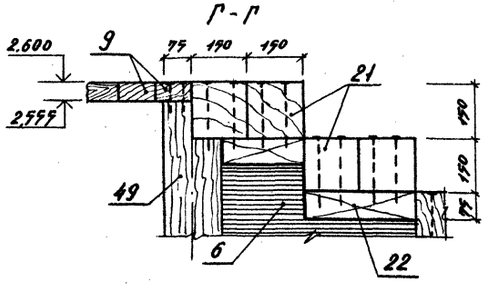


Привязан:

| | | | | | |
|---|---|---|---|---|---|
| Зам. зав. отд. | Ядрышников | | 310-5-05.86 АС 1,2 | | |
| Н. контр. | Алексеева | | Типовые решения игровых площадок для детей среднего школьного возраста | | |
| Гл. конст. | Железняк | | Комплексное игровое устройство А-1, А-2 | Стадия: Р | Лист: 12 | Листов: |
| ГИП | Алексеева | | План на отм. 2,60 Узел I. Сечения А-А, Б-Б, В-В, Г-Г | ЦНИИПградостроительства | | |
| Рук. гр. лан. | Горелик | | | | | |
| Рук. гр. инж. | Шурпюк | | | | | |

Копировал:

Формат А2

Инв. № подл. | Подпись и дата | Взам. инв. №

21109-08

## ШАБЛОН ДЕКОРАТИВНОЙ УСТАНОВКИ УД-1

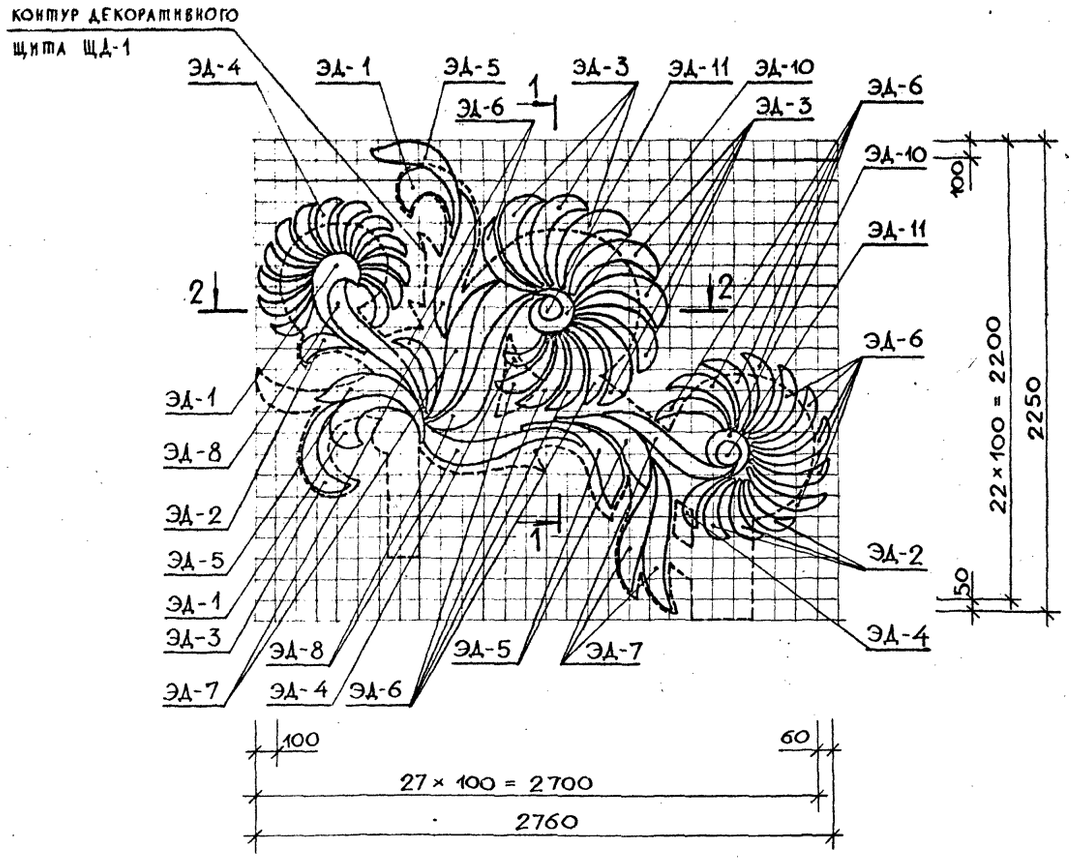


## ШАБЛОН ДЕКОРАТИВНОГО ЩИТА ЩД-1

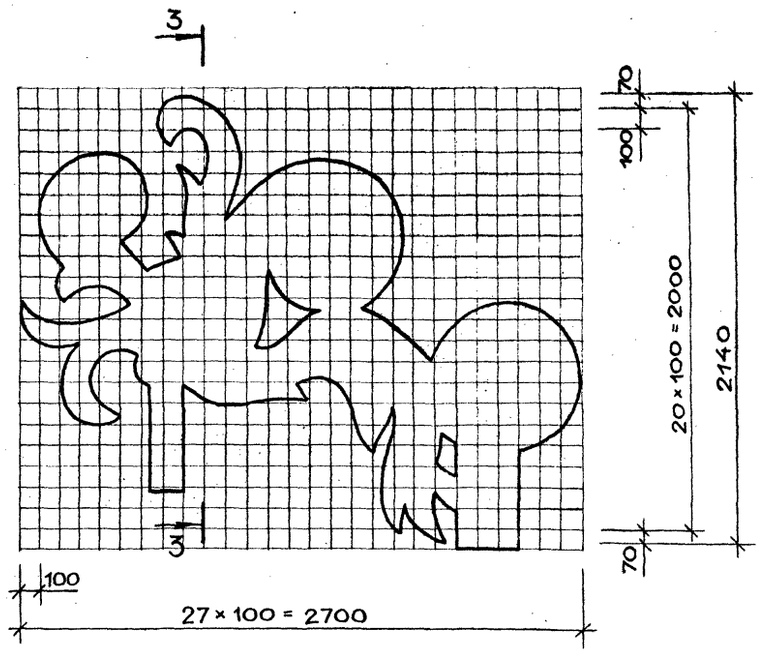


## 1 – 1

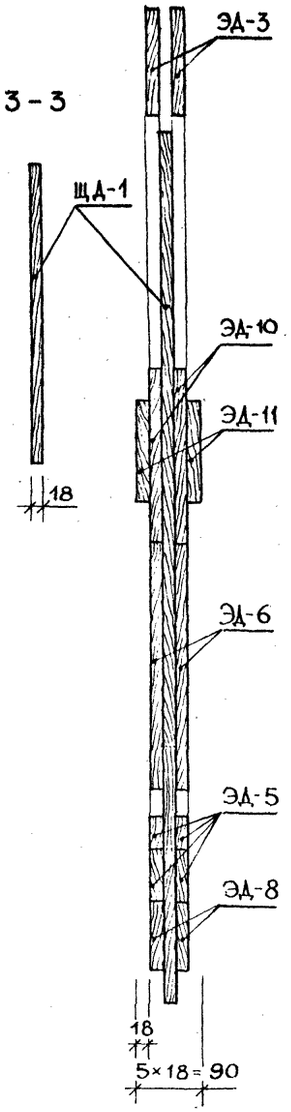


## 2 – 2

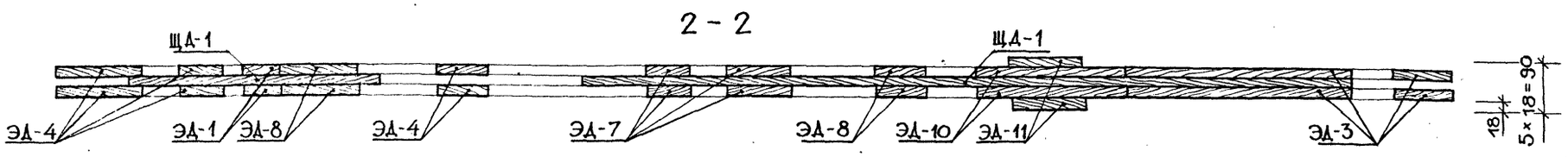


### КОЛИЧЕСТВО ДЕКОРАТИВНЫХ ЭЛЕМЕНТОВ НА УСТАНОВКУ УД-1

| Наименование элемента | Количество шт. |
|---|---|
| 1 | 2 |
| ЭД-1 | 6 |
| ЭД-2 | 8 |
| ЭД-3 | 16 |
| ЭД-4 | 30 |

| 1 | 2 |
|---|---|
| ЭД-5 | 8 |
| ЭД-6 | 30 |
| ЭД-7 | 10 |
| ЭД-8 | 6 |
| ЭД-10 | 4 |
| ЭД-11 | 4 |

Альбом II

Тип. пр. решения 310-5-05.86

Инв. № подл. | Подп. и дата | Взамен инв. №

Привязан

| | | |
|---|---|---|
| Н. контр. | Алексеева | |
| Зам. зав. отд. | Ядрышников | |
| Гл. констр. | Железняк | |
| Гип | Алексеева | |
| Рук. гр. арх. | Горелик | |
| Ст. инж. | Штромберг | |

**310-5-05.86** АС1

ТИПОВЫЕ РЕШЕНИЯ ИГРОВЫХ ПЛОЩАДОК ДЛЯ ДЕТЕЙ СРЕДНЕГО ШКОЛЬНОГО ВОЗРАСТА

КОМПЛЕКСНОЕ ИГРОВОЕ УСТРОЙСТВО Д-1

| Стадия | Лист | Листов |
|---|---|---|
| Р | 6 | |

ШАБЛОНЫ ДЕКОРАТИВНОЙ УСТАНОВКИ УД-1 И ДЕКОРАТИВНОГО ЩИТА ЩД-1. СЕЧЕНИЯ.

ЦНИИПградостроительства

Копировал

Формат А2

21109-02

Альбом №

Т.П.Р. 310-5-05.86

1-1

## Шаблон декоративной установки УД-2

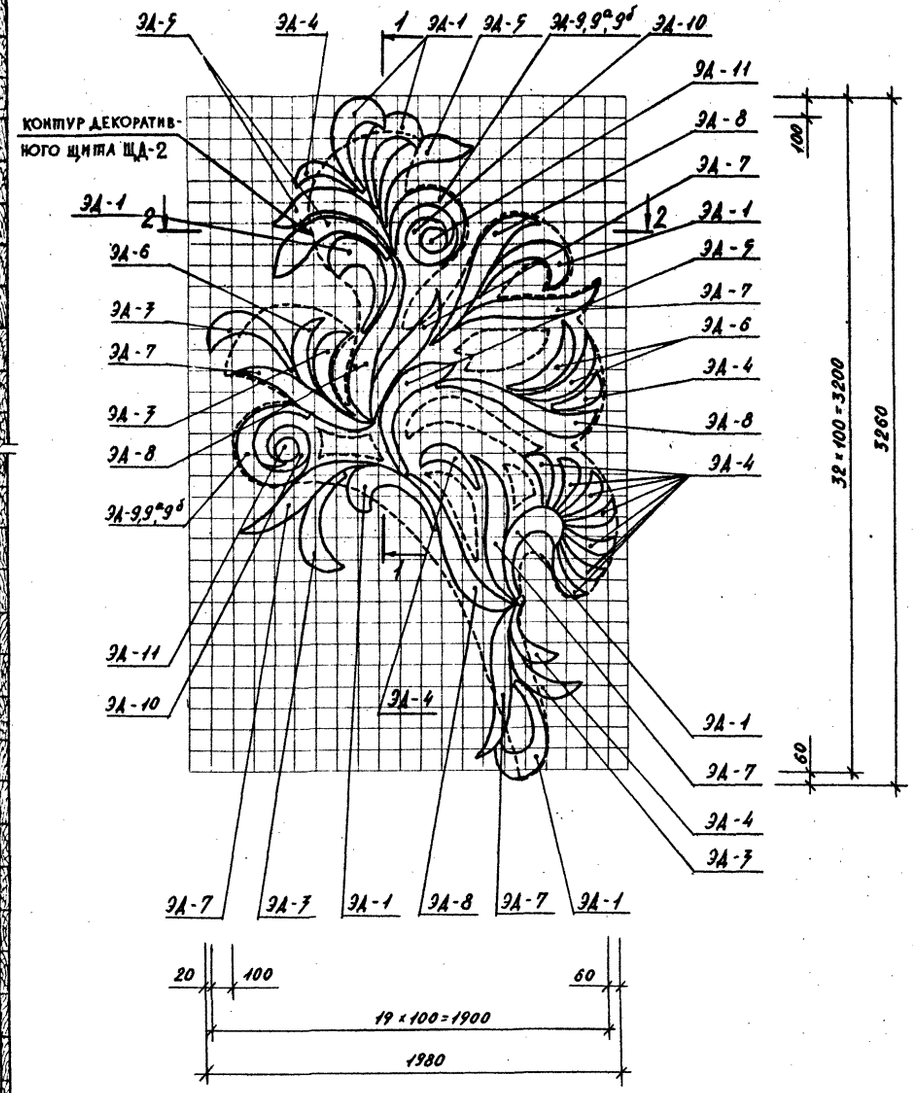


2-2




## Шаблон декоративного щита ЩД-2

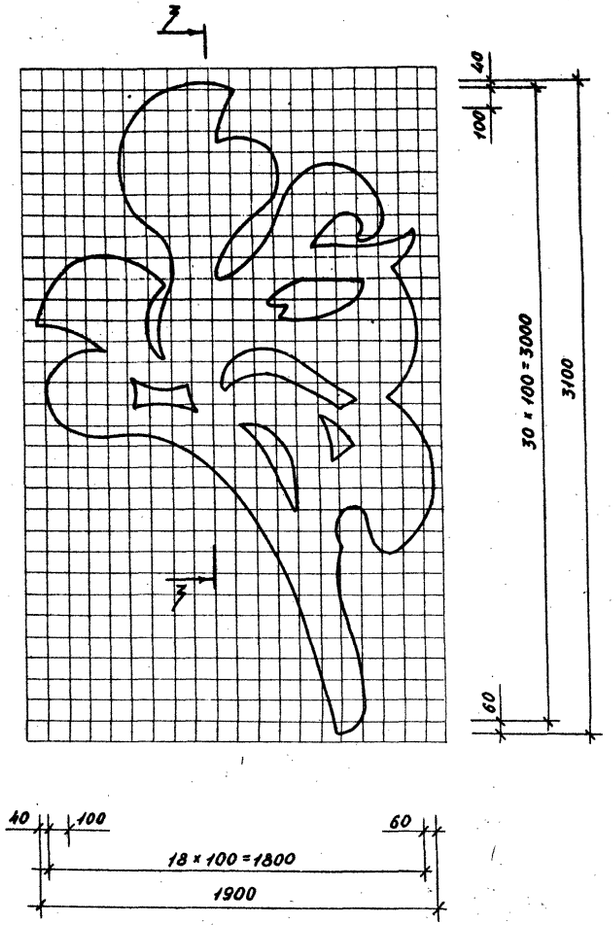


3-3




### Количество декоративных элементов на установку УД-2

| Наименование элемента | Количество шт. |
|---|---|
| ЭД - 1 | 7 |
| ЭД - 3 | 4 |
| ЭД - 4 | 11 |
| ЭД - 5 | 4 |
| ЭД - 6 | 3 |
| ЭД - 7 | 6 |
| ЭД - 8 | 4 |
| ЭД - 9 | 2 |
| ЭД - 9а | 2 |
| ЭД - 9б | 2 |
| ЭД - 10 | 2 |
| ЭД - 11 | 2 |
| | |

Привязан: —

| | | | |
|---|---|---|---|
| Зам.зав.отд. | Карышников | | |
| Н.контр. | Алексеева | | |
| Гл.констр. | Железная | | |
| ГИП | Алексеева | | |
| Рук.гр.арх. | Горелик | | |
| Ст.арх. | Штромберг | | |

310-5-05.86 АС1

Типовые решения игровых площадок для детей среднего школьного возраста

Комплексное игровое устройство А-1

| Стадия | Лист | Листов |
|---|---|---|
| Р | 7 | |

Шаблоны декоративной установки УД-2 и декоративного щита ЩД-2

ЦНИИП градостроительства

Копировал:

Формат А2

Инв.№ подл. | Подпись и дата | Взам.инв.№

## Шаблон декоративной установки УД-3

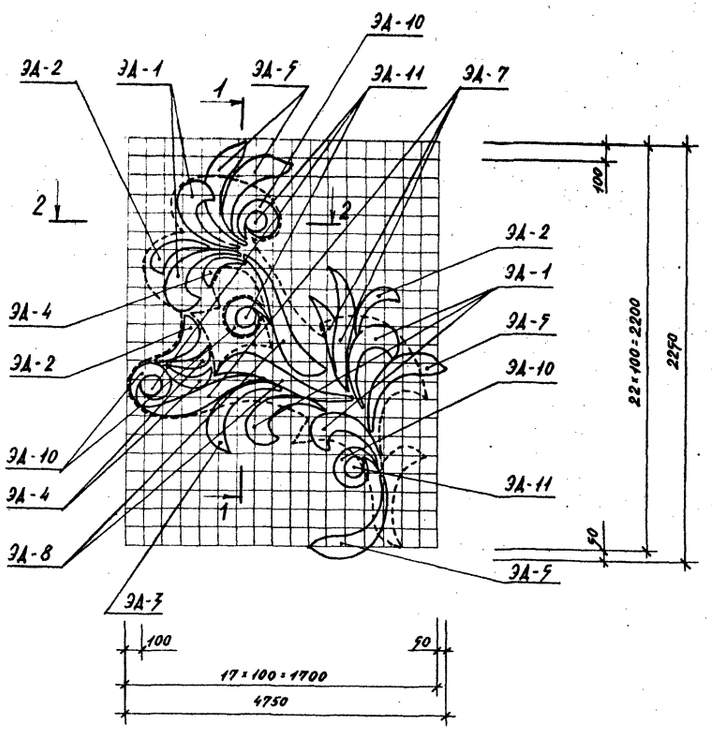


## 1-1

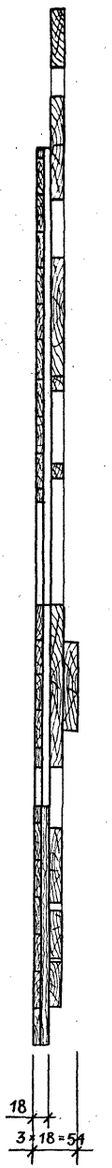


## 2-2

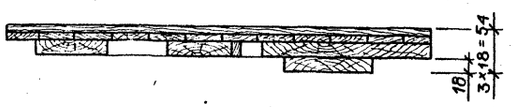


## Шаблон декоративного щита ЩД-3

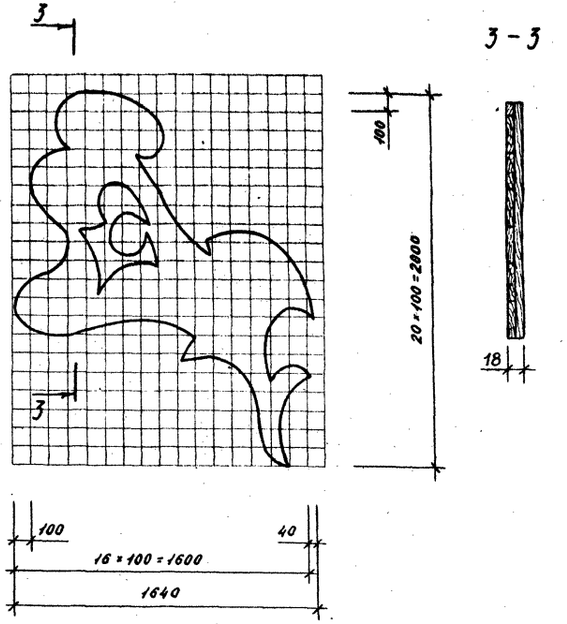


## Количество декоративных элементов на установку УД-3

| Наименование элемента | Количество шт. |
|---|---|
| ЭД-1 | 5 |
| ЭД-2 | 3 |
| ЭД-3 | 1 |
| ЭД-4 | 3 |
| ЭД-5 | 4 |
| ЭД-7 | 3 |
| ЭД-8 | 2 |
| ЭД-10 | 4 |
| ЭД-11 | 4 |

Привязан:

| | | | |
|---|---|---|---|
| Зам.зав.отд. | Зарышников | | |
| Н.контр. | Алексеева | | |
| Гл.констр. | Железняк | | |
| ГИП. | Алексеева | | |
| Рук.гр.арх. | Горелик | | |
| Ст. арх. | Штромберг | | |

310-5-05.86 АС1

Типовые решения игровых площадок для детей среднего школьного возраста

Комплексное игровое устройство Д-1

| Стадия | Лист | Листов |
|---|---|---|
| Р | 8 | |

Шаблоны декоративной установки УД-3 и декоративного щита ЩД-3.

ЦНИИПградостроительства

Копировал:

Формат А2

Инв.№ подл. | Подпись и дата | Взам.инв.№

# ШАБЛОНЫ ДЕКОРАТИВНЫХ ЭЛЕМЕНТОВ ЭД-1 ÷ ЭД-7.

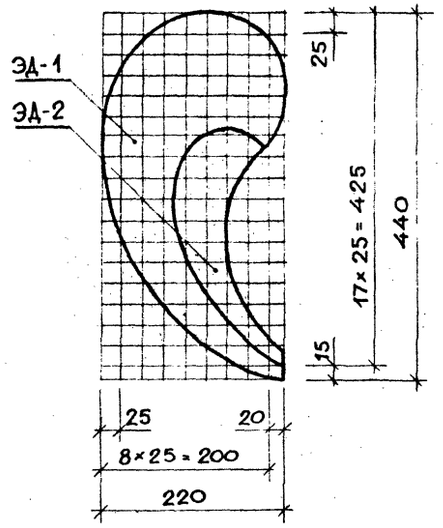


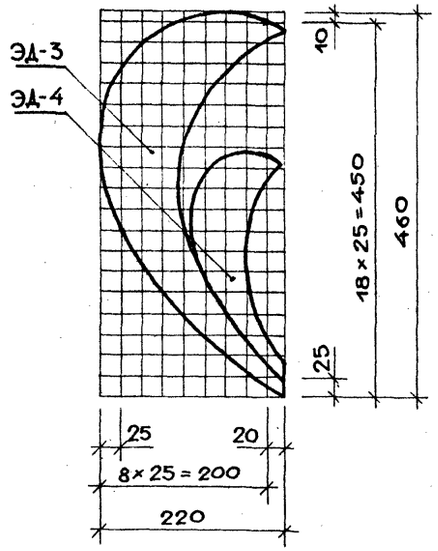


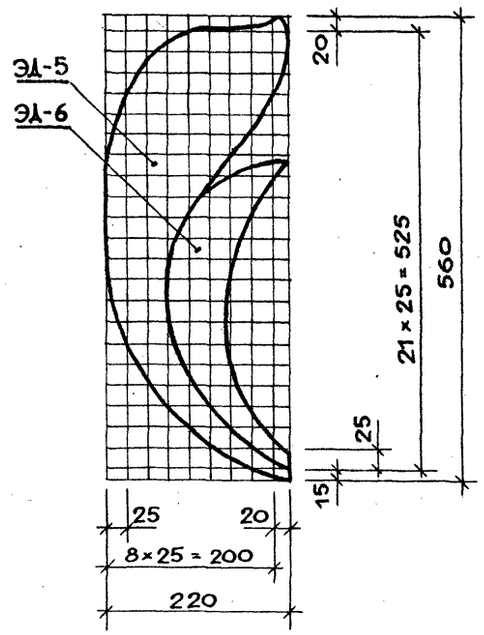


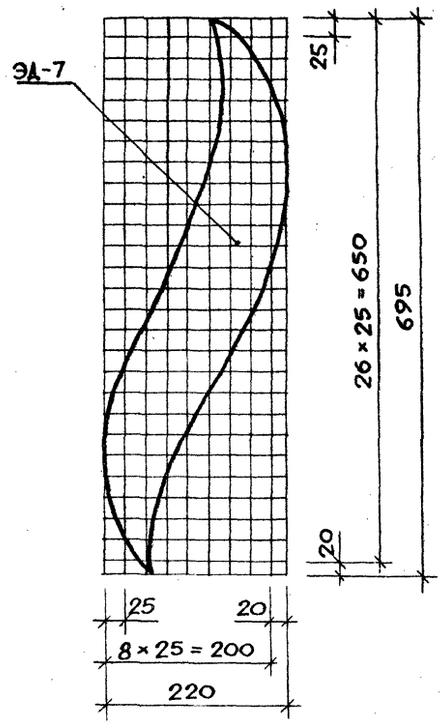


ШАБЛОН ДЕКОРАТИВНОГО ЭЛЕМЕНТА ЭД-8

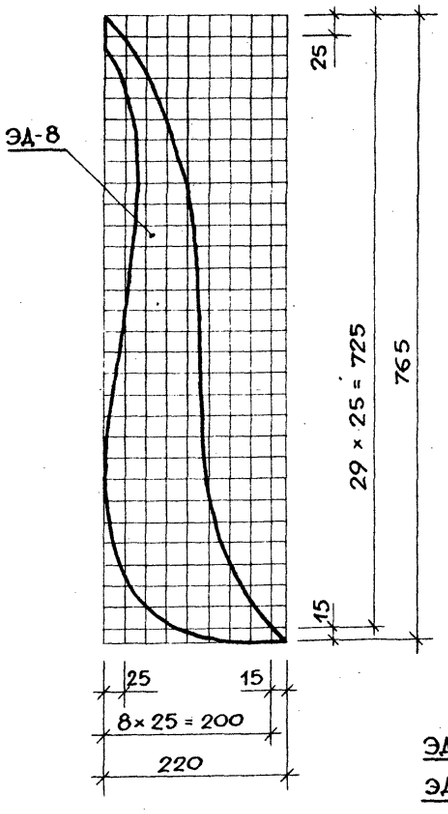


КОМПАНОВКА
ДЕКОРАТИВНЫХ ЭЛЕМЕНТОВ ЭД-9 ÷ ЭД-11

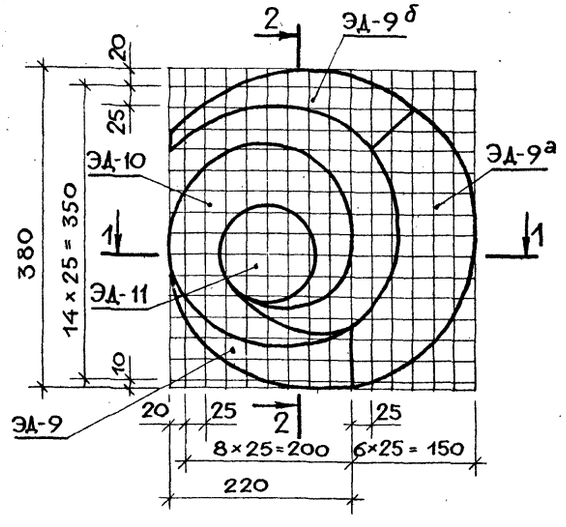


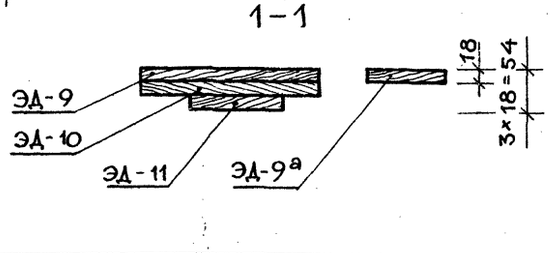


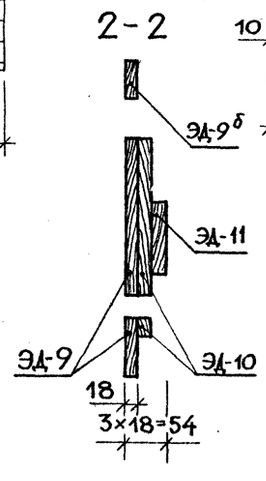


ШАБЛОН ДЕКОРАТИВНЫХ ЭЛЕМЕНТОВ ЭД-9 ÷ ЭД-11.

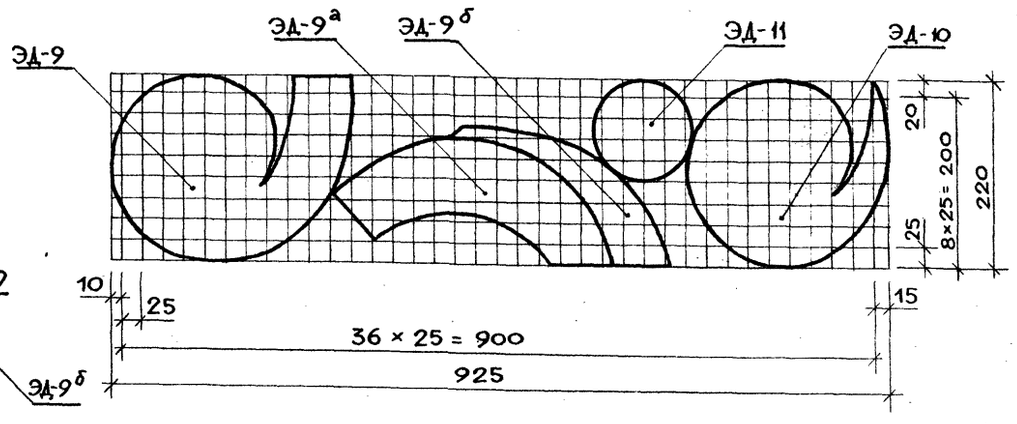


Альбом II
310-5-05.86
Тип. пр. решения

Инв.№ подл. | Подпись и дата | Взамен инв.№

| | | | |
|---|---|---|---|
| Привязан | | | |
| Н. контр. | Алексеева | | |
| Зам. зав. отд. | Ядрышников | | |
| Гл. констр. | Железняк | | |
| ГИП | Алексеева | | |
| Рук. гр. арх. | Городик | | |
| Ст. арх. | Штромберг | | |

310-5-05.86 АС1

ТИПОВЫЕ ПРОЕКТНЫЕ РЕШЕНИЯ ДЛЯ ДЕТЕЙ СРЕДНЕГО ШКОЛЬНОГО ВОЗРАСТА

КОМПЛЕКСНОЕ ИГРОВОЕ УСТРОЙСТВО Д-1

| Стадия | Лист | Листов |
|---|---|---|
| Р | 9 | |

ШАБЛОНЫ ДЕКОРАТИВНЫХ ЭЛЕМЕНТОВ ЭД-1÷ЭД-11

ЦИИПградостроительства

Копировал

Формат А2

## ШАБЛОН ДЕКОРАТИВНОЙ УСТАНОВКИ УД-1

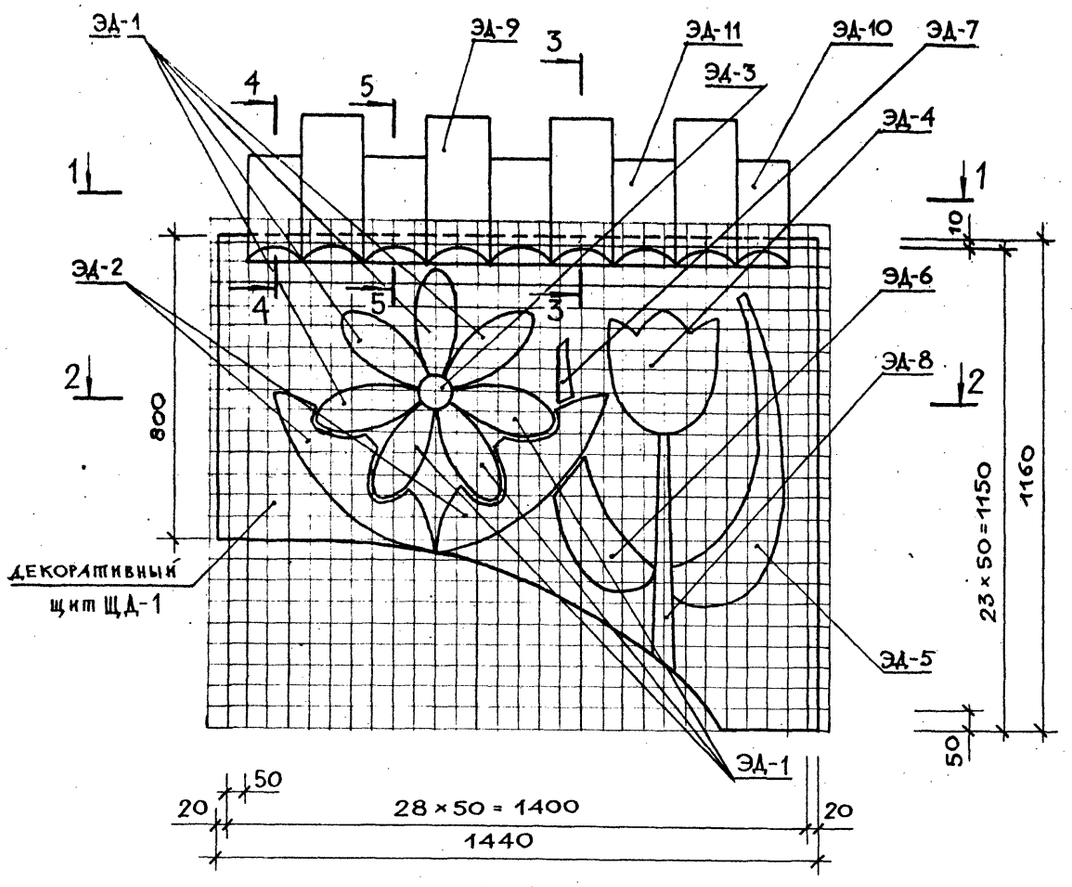


### 1–1

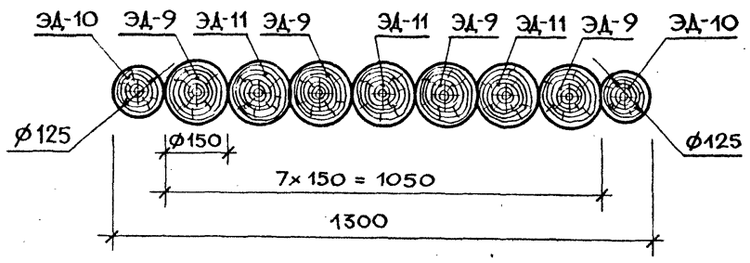


### 2–2

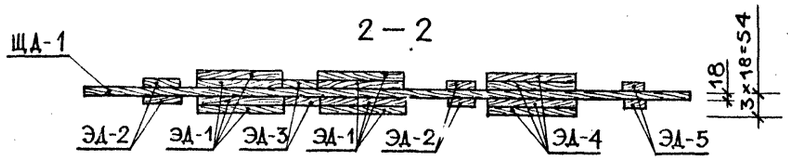


### 3–3

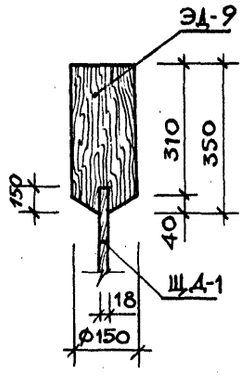


### 4–4

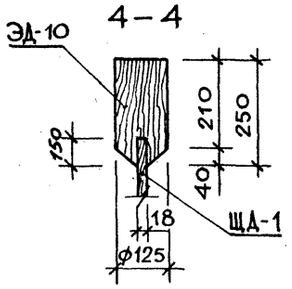


### 5–5

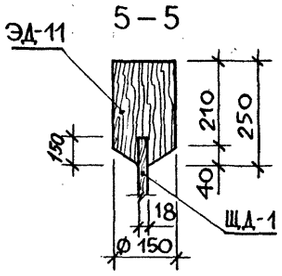


## ШАБЛОН ДЕКОРАТИВНЫХ ЭЛЕМЕНТОВ ЭД-1 ÷ ЭД-8

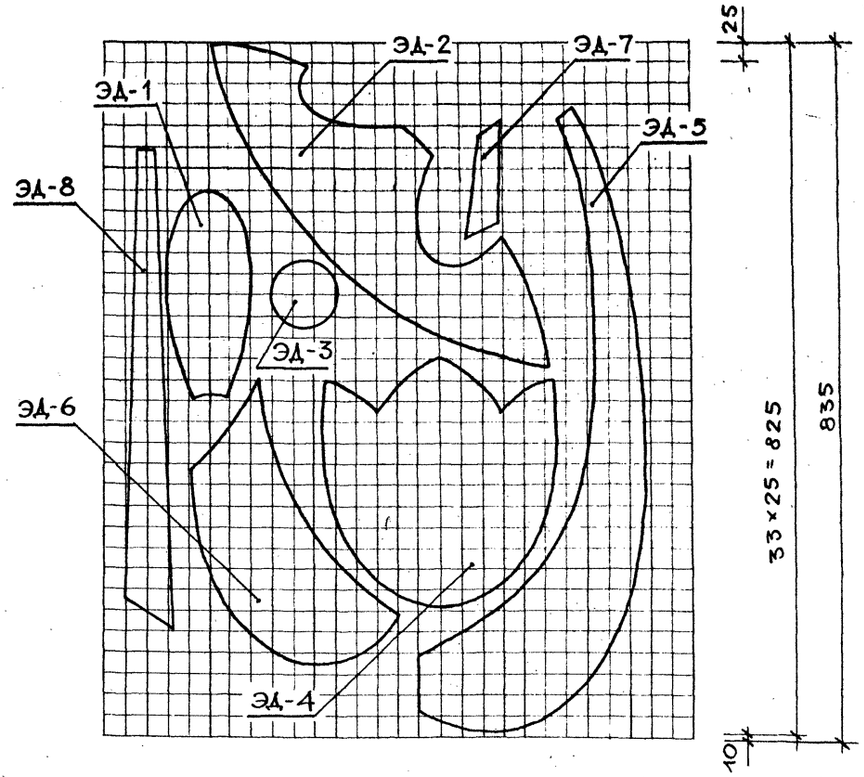


### Количество декоративных элементов на установку УД-1

| Наименование элемента | Количество шт. |
|---|---|
| ЭД – 1 | 28 |
| ЭД – 2 | 4 |
| ЭД – 3 | 2 |
| ЭД – 4 | 4 |
| ЭД – 5 | 2 |
| ЭД – 6 | 2 |
| ЭД – 7 | 2 |
| ЭД – 8 | 2 |
| ЭД – 9 | 4 |
| ЭД – 10 | 2 |
| ЭД – 11 | 3 |

Тип. пр. решения 310-5-05.86

Инв. № подл. | Подпись и дата | Взамен инв. №

Привязан

| | | |
|---|---|---|
| Н. контр. | Алексеева | |
| Зам. зав. отд. | Ядрышников | |
| Гл. констр. | Железняк | |
| ГИП | Алексеева | |
| Рук. гр. арх. | Горелик | |
| Ст. арх. | Штромберг | |

310-5-05.86 АС2

Типовые решения игровых площадок для детей среднего школьного возраста

Комплексное игровое устройство Д-2

| Стадия | Лист | Листов |
|---|---|---|
| Р | 6 | |

Шаблоны декоративной установки УД-1 и декоративных элементов ЭД-1 ÷ ЭД-8. Сечения 1-1 ÷ 5-5

ЦНИИПградостроительства

Копировал

Формат А2

## Шаблон декоративной установки УД-2

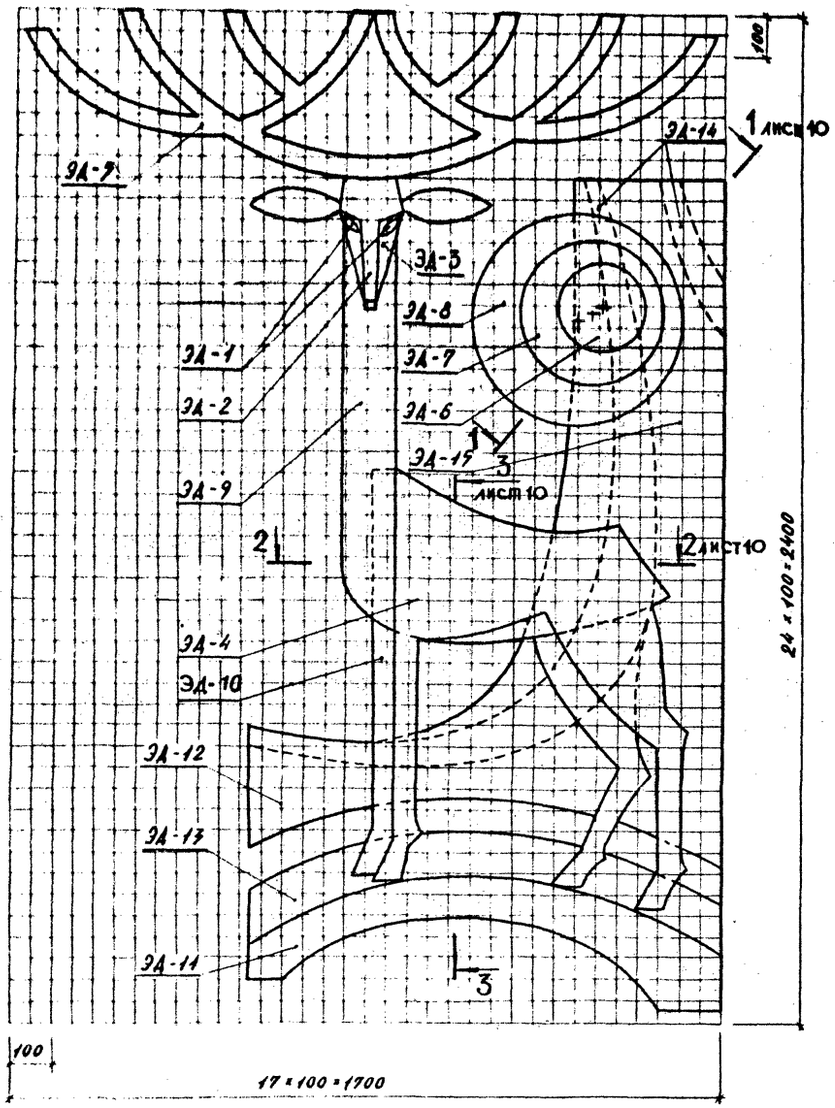


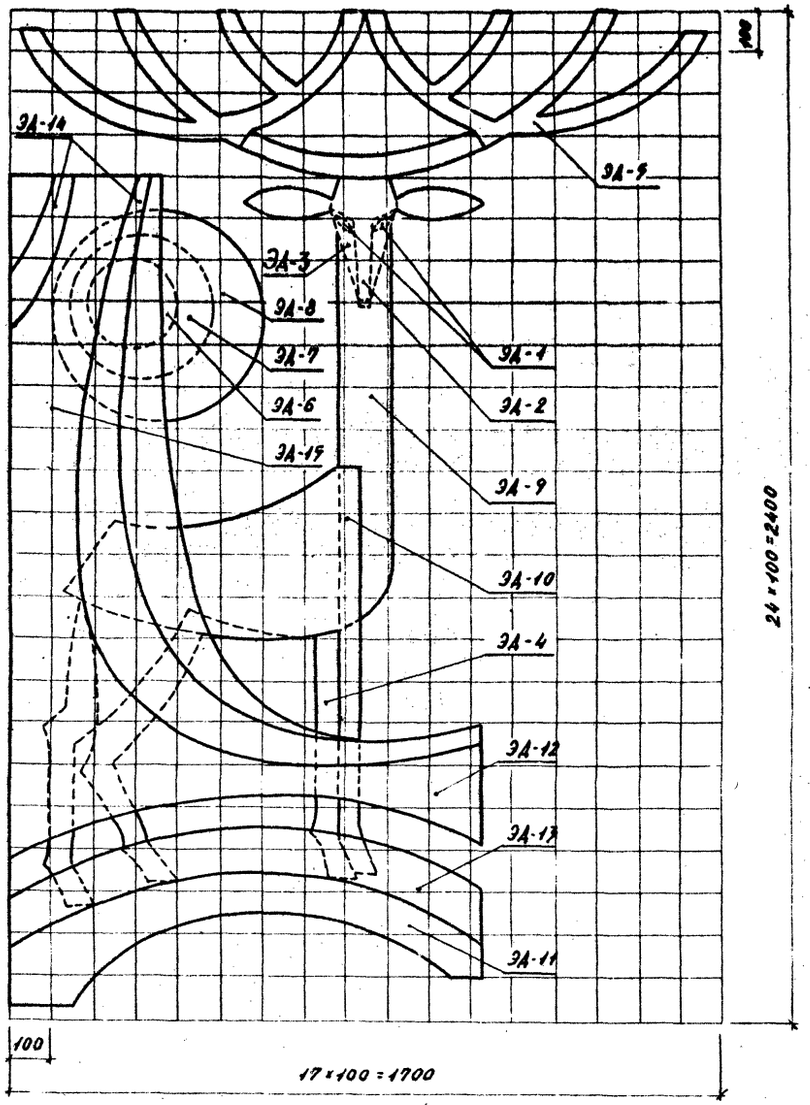


## Шаблон декоративного элемента ЭД-12

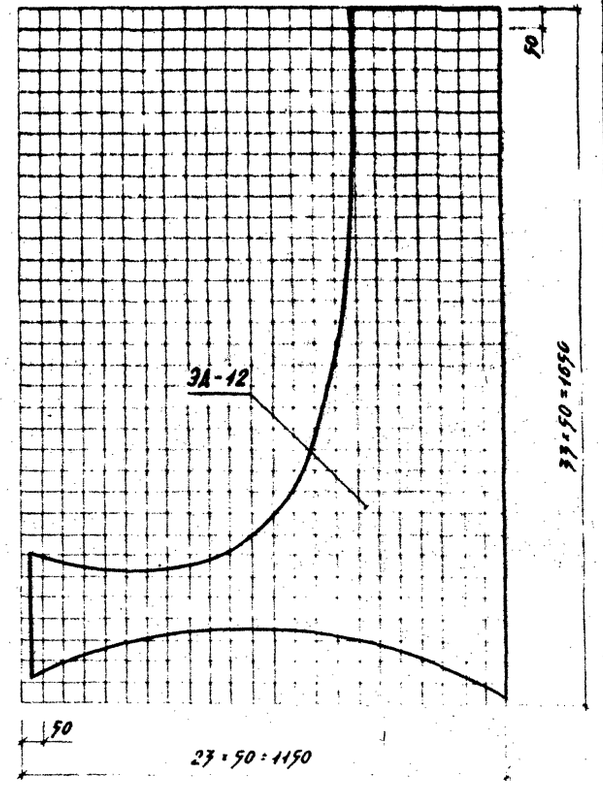


## Декоративные элементы ЭД-6 ÷ ЭД-8

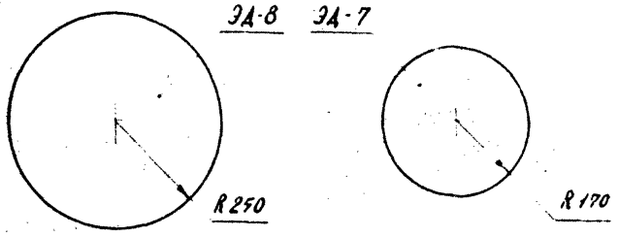


## Шаблоны декоративных элементов ЭД-11 и ЭД-13

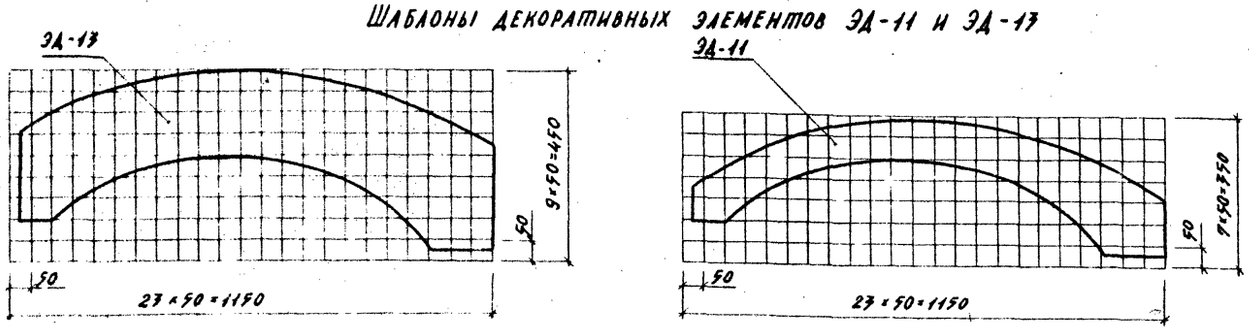


## Количество декоративных элементов на установку УД-1

| Наименование элементов | Количество шт |
|---|---|
| 1 | 2 |
| ЭД-1 | 2 |
| ЭД-2 | 1 |
| ЭД-7 | 1 |

| 1 | 2 |
|---|---|
| ЭД-4 | 1 |
| ЭД-5 | 1 |
| ЭД-6 | 1 |
| ЭД-7 | 1 |
| ЭД-8 | 1 |
| ЭД-9 | 1 |

| 1 | 2 |
|---|---|
| ЭД-10 | 1 |
| ЭД-11 | 4 |
| ЭД-12 | 1 |
| ЭД-13 | 1 |
| ЭД-14 | 1 |
| ЭД-15 | 1 |

Привязан:

| | | |
|---|---|---|
| Н. контр. | Алексеева | |
| Зам. зав. отд. | Карышников | |
| Гл. констр. | Железная | |
| ГИП | Алексеева | |
| Рук. гр. | Горелик | |
| Ст. арх. | Штромбергер | |

310-5-05.86 АС2

Типовые решения игровых площадок для детей среднего школьного возраста

Комплексное игровое устройство А-2

| Стадия | Лист | Листов |
|---|---|---|
| Р | 7 | |

Шаблоны декоративной установки УД-2 и декоративных элементов ЭД-6 ÷ ЭД-8, ЭД-11 ÷ ЭД-13

ЦНИИПградостроительства

Копировал

Формат А2

Инв. № подл. | Подпись и дата | Взам. инв. №

## Шаблон декоративной установки УД-3

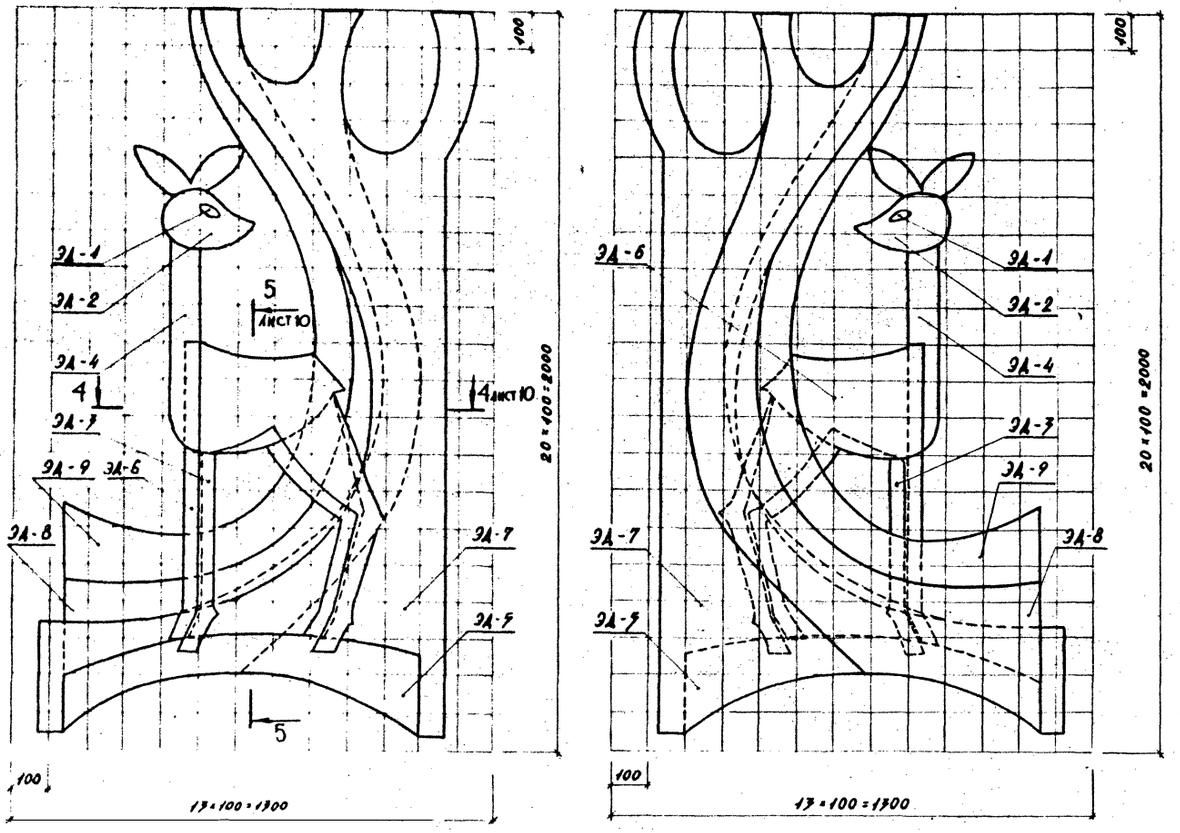





## Шаблоны декоративных элементов ЭД-5, ЭД-6, ЭД-7

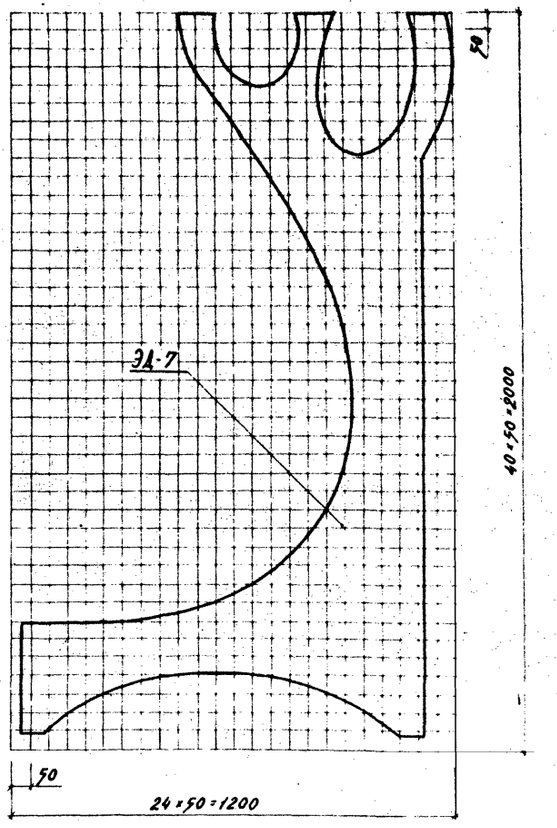


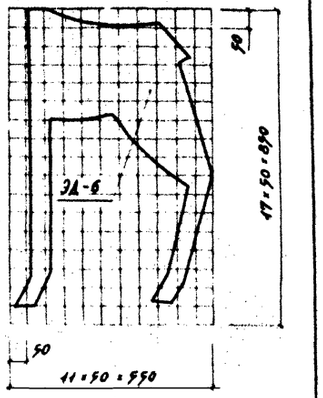


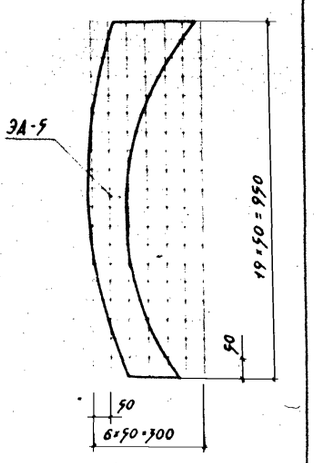


## Шаблоны декоративных элементов ЭД-4, ЭД-3, ЭД-2, ЭД-1

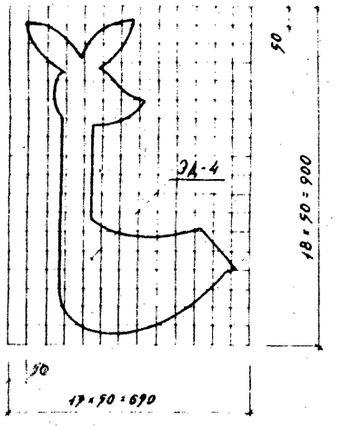


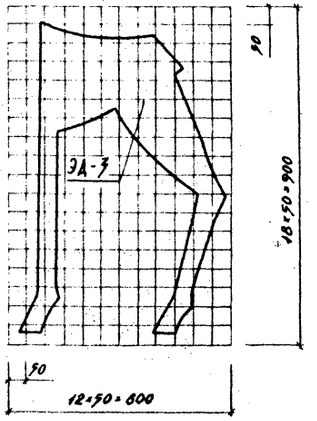


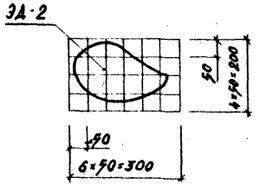


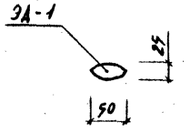


### Количество декоративных элементов на установку УД-3

| Наименование элемента | Количество шт. |
|---|---|
| ЭД - 1 | 2 |
| ЭД - 2 | 2 |
| ЭД - 3 | 1 |
| ЭД - 4 | 1 |
| ЭД - 5 | 2 |
| ЭД - 6 | 1 |
| ЭД - 7 | 1 |
| ЭД - 8 | 1 |
| ЭД - 9 | 1 |

Инв. № подл. | Подпись и дата | Взам. инв. №

Привязан:

| | | |
|---|---|---|
| Н. контр. | Алексеева | |
| Зам. завотд. | Дарышников | |
| Гл. констр. | Железняк | |
| ГИП. | Алексеева | |
| Рук. гр. арх. | Горелик | |
| Ст. арх. | Штромберг | |

310-5-05.86 АС2

Типовые решения игровых площадок для детей среднего школьного возраста

Комплексное игровое устройство А-2

| Стадия | Лист | Листов |
|---|---|---|
| Р | 8 | |

Шаблоны декоративной установки УД-3 и декоративных элементов ЭД-1 ÷ ЭД-7.

ЦНИИП Градостроительства

Копировал

Формат А2

## Шаблоны декоративных элементов ЭД-15, ЭД-14, ЭД-4, ЭД-9

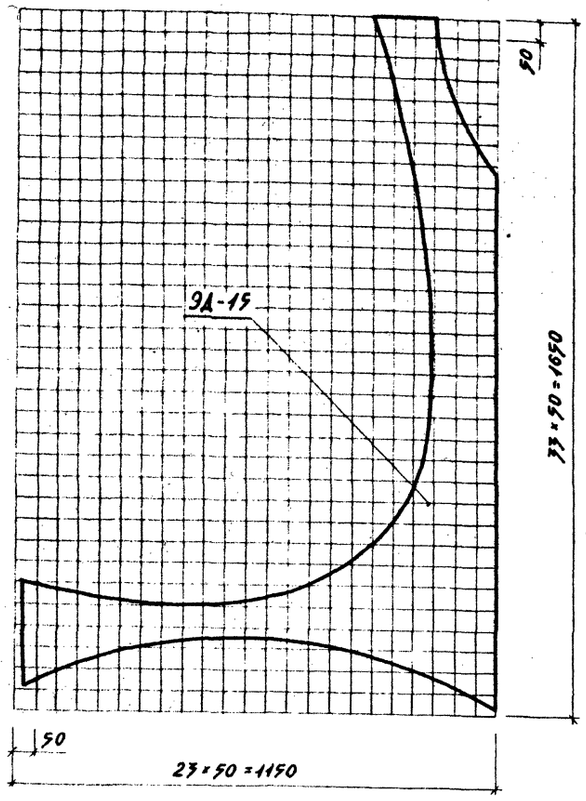


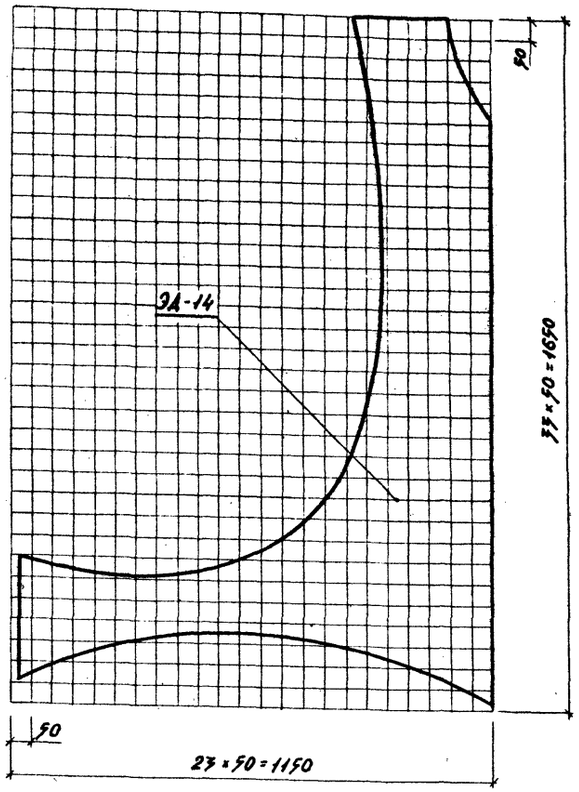


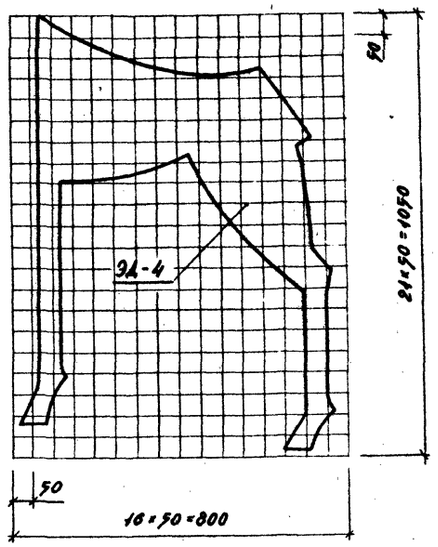


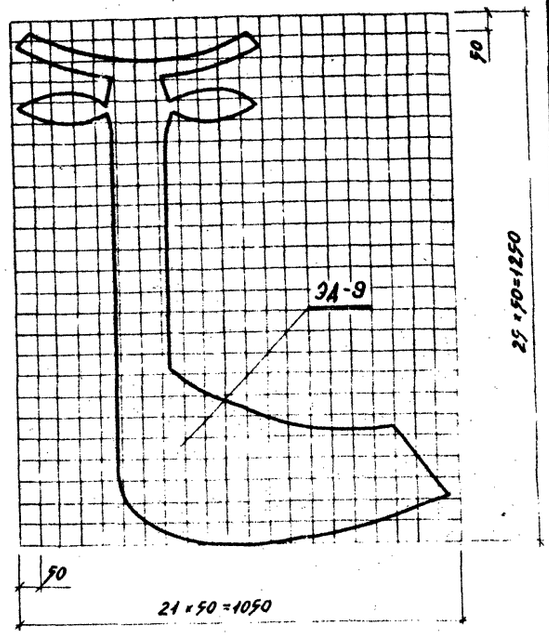


## Шаблоны декоративных элементов ЭД-10, ЭД-5, ЭД-7, ЭД-2, ЭД-1.

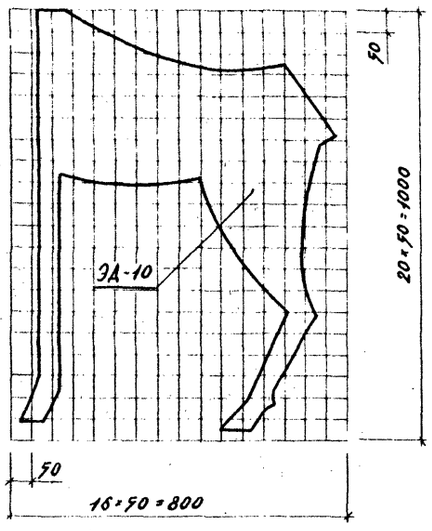


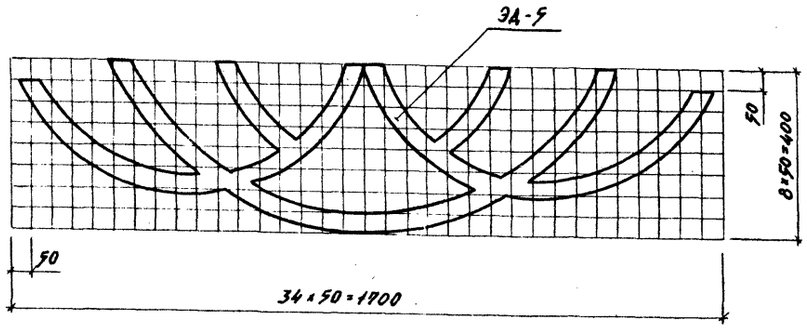


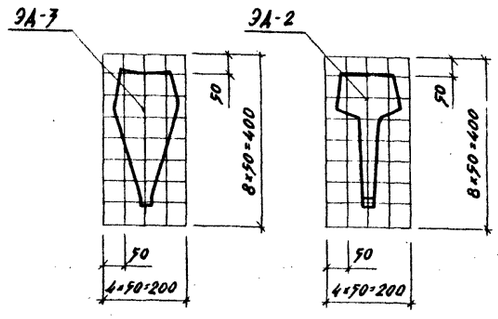


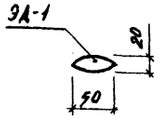


Привязан:

| | | | |
|---|---|---|---|
| Н. контр. | Алексеева | | |
| Зам. зав. СТА | Ларышников | | |
| Гл. констр. | Железняк | | |
| ГИП | Алексеева | | |
| Рук. гр. арх. | Горелик | | |
| Ст. арх. | Штромберг | | |

310-5-05.86 АС 2

Типовые решения игровых площадок для детей среднего и школьного возраста

Комплексное игровое устройство Д-2

| Стадия | Лист | Листов |
|---|---|---|
| Р | 9 | |

Шаблоны декоративных элементов ЭД-1÷ЭД-5, ЭД-9, 10, 14, 15

ЦНИИПградостроительства

Копировал: [illegible] Формат А2

Инв. № подл. | Подпись и дата | Взам. инв. №

# ШАБЛОНЫ ДЕКОРАТИВНЫХ ЭЛЕМЕНТОВ ЭД-8, ЭД-9
## / ДЕКОРАТИВНАЯ УСТАНОВКА УД-3 /

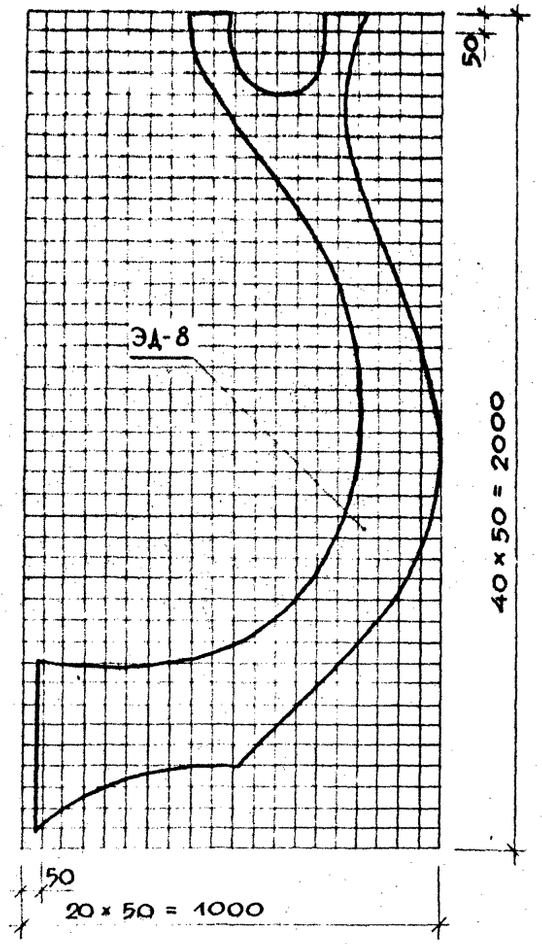


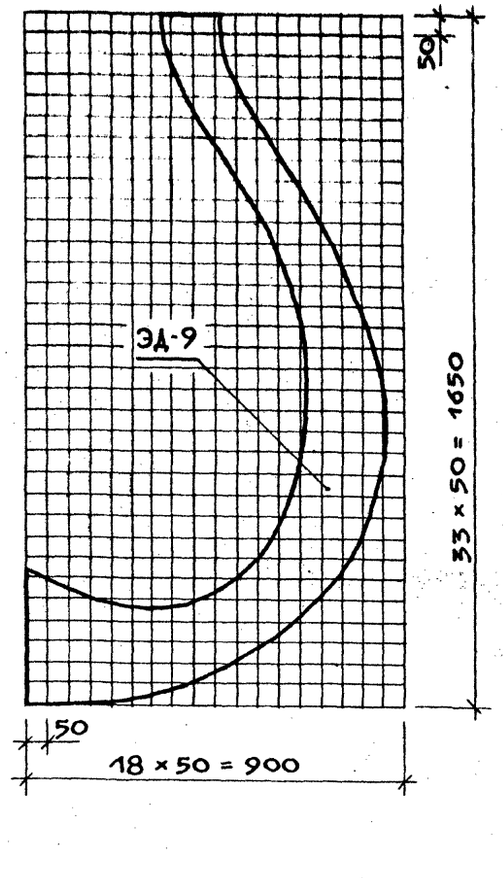


## 1 – 1
### / ДЕКОРАТИВНАЯ УСТАНОВКА УД-2 /

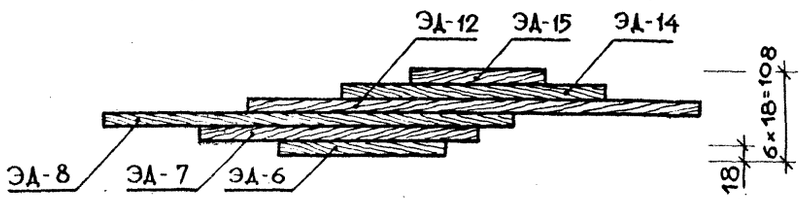


## 2 – 2
### / ДЕКОРАТИВНАЯ УСТАНОВКА УД-2 /

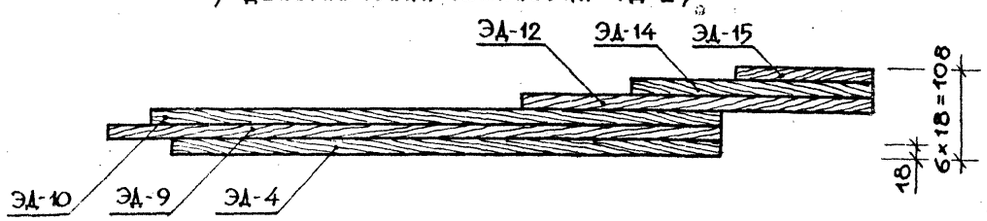


## 3 – 3
### / ДЕКОРАТИВНАЯ УСТАНОВКА УД-2 /

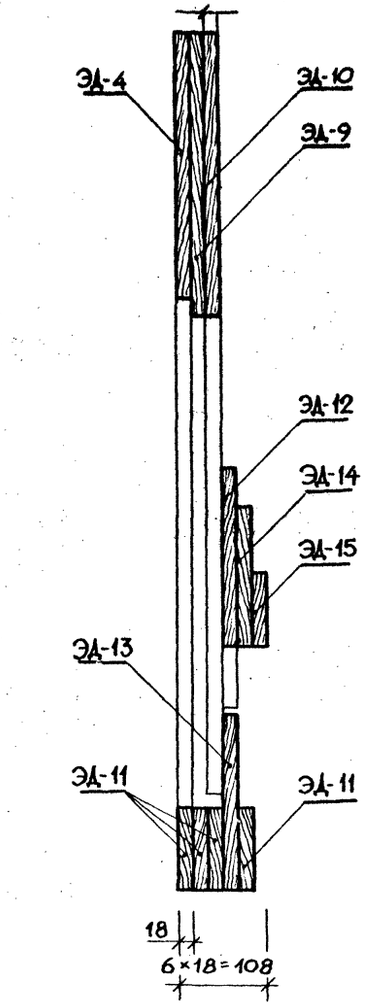


## 4 – 4
### / ДЕКОРАТИВНАЯ УСТАНОВКА УД-3 /

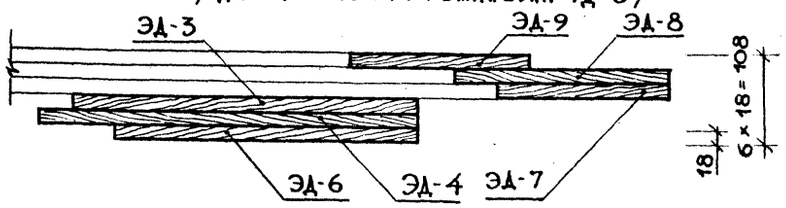


## 5 – 5
### / ДЕКОРАТИВНАЯ УСТАНОВКА УД-3 /

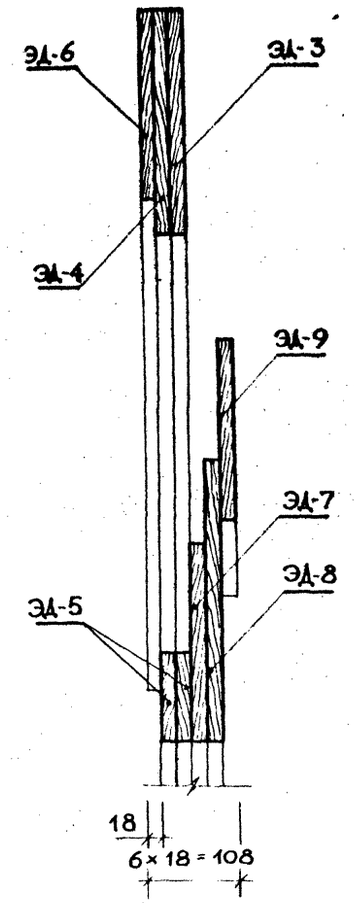


Инв. № подл. | Подпись и дата | Взамен инв. №

Тип. пр. решения 310-5-05.86 Альбом II

Привязан:

| | | |
|---|---|---|
| Зам. зав. отд. | Ядрышников | |
| Н. контр. | Алексеева | |
| Гл. констр. | Железняк | |
| ГИП | Алексеева | |
| Рук. гр. | Горелик | |
| Ст. арх. | Штромберг | |

310-5-05.86 АС 2

ТИПОВЫЕ РЕШЕНИЯ ИГРОВЫХ ПЛОЩАДОК ДЛЯ ДЕТЕЙ СРЕДНЕГО ШКОЛЬНОГО ВОЗРАСТА

КОМПЛЕКСНОЕ ИГРОВОЕ УСТРОЙСТВО Д-2

| Стадия | Лист | Листов |
|---|---|---|
| Р | 10 | |

ШАБЛОНЫ ДЕКОРАТИВНЫХ ЭЛЕМЕНТОВ ЭД-8 И ЭД-9 (УД-3). СЕЧЕНИЯ 1-1; 3-3 (УД-2) СЕЧЕНИЯ 4-4 И 5-5 (УД-3)

ЦНИИП ГРАДОСТРОИТЕЛЬСТВА

Копировал

Формат А2

| Марка поз. | Обозначение | Наименование | Колич. по схеме М-1 | Колич. по схеме М-2 | Масса ед., кг | Примечан. |
|---|---|---|---|---|---|---|
| | | | | | | |
| 1Г | 310-5-05.86-03.00.001 | Брус 150×150 сосна сорт 2 ГОСТ 8486-66 | | | | |
| | | ℓ = 225 | 4 | 4 | 2,5 | Б/Ч |
| 2Г | -001 | ℓ = 600 | 3 | 3 | 6,75 | Б/Ч |
| 3Г | -002 | ℓ = 750 | 2 | 2 | 7,9 | Б/Ч |
| 4Г | 03.00.002 | Балка | 1 | 1 | 4,2 | |
| 5Г | 03.00.001-003 | Брус 150×150 сосна сорт 2 ГОСТ 8486-66 | | | | |
| | | ℓ = 375 | 3 | 3 | 4,2 | Б/Ч |
| 6Г | 03.00.001-004 | ℓ = 450 | 4 | 4 | 5,1 | Б/Ч |
| 7Г | 03.00.002-001 | Балка | 2 | 2 | 5,1 | |
| 8Г | -002 | то же | 1 | 1 | 3,75 | |
| 9Г | 03.00.002-003 | " | 1 | 1 | 9,6 | |
| 10Г | 03.00.003 | Брус 150×150 сосна сорт 2 ГОСТ 8486-66 | | | | |
| | | ℓ = 850 | 1 | 1 | 9,6 | Б/Ч |
| 11Г | 03.00.002-004 | Балка | 1 | 1 | 9,3 | |
| 12Г | -005 | то же | 1 | 1 | 7,6 | |
| 13Г | 03.00.001-005 | Брус 150×150 сосна сорт 2 ГОСТ 8486-66 | | | | |
| | | ℓ = 350 | 1 | 1 | 3,9 | Б/Ч |
| 14Г | -006 | ℓ = 525 | 4 | 4 | 5,8 | Б/Ч |
| 15Г | 03.00.002-006 | Балка | 1 | 1 | 4,8 | |
| 16Г | -007 | то же | 1 | 1 | 5,9 | |
| 17Г | -008 | " | 1 | 1 | 7,6 | |
| 18Г | -009 | " | 1 | 1 | 7,1 | |
| 19Г | 03.00.001-007 | Брус 150×150 сосна сорт 2 ГОСТ 8486-66 ℓ=825 | | | | |
| | | | 2 | 2 | 9,3 | Б/Ч |
| 20Г | 03.00.004 | Балка | 37 | 35 | 21,4 | |
| 21Г | -001 | то же | 3 | 3 | 41,6 | |
| 22Г | -002 | " | 4 | 4 | 31,5 | |
| 23Г | 03.00.005 | " | 4 | 4 | 31,5 | |
| 24Г | -001 | " | 2 | 2 | 34,3 | |
| 25Г | -002 | " | 1 | 1 | 43,3 | |
| 26Г | 03.00.006 | " | 1 | 1 | 45,0 | |
| 27Г | -001 | " | 1 | 1 | 48,4 | |
| 28Г | 03.00.005-003 | " | 1 | 1 | 48,4 | |
| 29Г | -004 | " | 1 | 1 | 64,5 | |
| 30Г | -005 | " | 1 | 1 | 64,5 | |
| 31Г | -006 | " | 1 | 1 | 61,3 | |
| 32Г | -007 | " | 2 | 2 | 59,6 | |
| 33Г | 03.00.006-002 | " | 2 | 2 | 57,9 | |
| 34Г | 03.00.05-008 | " | 2 | 2 | 54,5 | |
| 35Г | 03.00.007 | " | 6 | 6 | 54,6 | |

| Марка поз. | Обозначение | Наименование | Колич. по схеме М-1 | Колич. по схеме М-2 | Масса ед., кг | Примечан. |
|---|---|---|---|---|---|---|
| 36Г | 03.00.004-003 | Балка | 2 | 2 | 27,0 | |
| 37Г | 03.00.004-004 | то же | 2 | 2 | 23,6 | |
| 38Г | 03.00.008 | " | 3 | – | 27,0 | |
| 39Г | 03.00.009 | Брус 200×200 сосна сорт 2 ГОСТ 8486-66, ℓ=500 | 2 | – | 10,0 | Б/Ч |
| 40Г | 03.00.010 | то же, ℓ = 1700 | 1 | – | 34,0 | Б/Ч |
| 41Г | 03.00.010-001 | " ℓ = 1550 | 1 | – | 31,0 | Б/Ч |
| 42Г | 03.00.011 | Балка | 2 | – | 9,4 | |
| 43Г | 03.00.012 | то же | 3 | – | 17,43 | |
| 44Г | 03.00.013 | " | 1 | 1 | 16,9 | |
| 45Г | 03.00.014 | " | 3 | 3 | 54,66 | |
| 46Г | 03.00.001-062 | Брус 150×150 сосна сорт 2 ГОСТ 8486-66, ℓ=550 | 1 | 1 | 6,2 | Б/Ч |
| 47Г | 03.00.001-066 | Брусок 50×100 сосна сорт 3 ГОСТ 8486-66 | | | | |
| | | ℓ = 1800 | 2 | 2 | 4,5 | Б/Ч |
| 48Г | 03.00.001-067 | ℓ = 1200 | 2 | 2 | 3,0 | Б/Ч |
| 49Г | 03.00.001-068 | ℓ = 450 | | | | Б/Ч |
| 50Г | -069 | ℓ = 300 | | | | Б/Ч |
| 1В | 03.00.015 | Стойка | 1 | 1 | 11,25 | |
| 2В | -001 | то же | 1 | 1 | 15,2 | |
| 3В | 03.00.001-008 | Брус 150×150 сосна сорт 2 ГОСТ 8486-66 | | | | |
| | | ℓ = 1350 | 1 | 1 | 15,2 | Б/Ч |
| 4В | 03.00.018-004 | Стойка | 1 | 1 | 60,2 | |
| 5В | 03.00.015-002 | то же | 1 | 1 | 52,85 | |
| 6В | 03.00.001-010 | Брус 150×150 сосна сорт 2 ГОСТ 8486-66 | | | | |
| | | ℓ = 5350 | 5 | 5 | 60,20 | Б/Ч |
| 7В | 03.00.015-003 | Стойка | 2 | 2 | 51,20 | |
| 8В | 03.00.001-011 | Брус 150×150 сосна сорт 2 ГОСТ 8486-66 | | | | |
| | | ℓ = 4550 | 2 | 2 | 51,20 | |
| 9В | 03.00.015-004 | Стойка | 3 | 3 | 51,20 | |
| 10В | 03.00.001-012 | Брус 150×150 сосна сорт 2 ГОСТ 8486-66, ℓ=900 | 1 | 1 | 10,1 | Б/Ч |

Альбом I

310-5-05.86

Тип. пр. решения

Инв.№ подл. | Подпись и дата | Взам. инв.№

Привязан

| | | |
|---|---|---|
| Н. контр. | Алексеева | |
| Зам. зав. отд. | Ядрышников | |
| Гл. констр. | Железняк | |
| Гип | Алексеева | |
| Ст. инж. | Лисицына | |

310-5-05.86 АС 3.4

Типовые решения игровых площадок для детей среднего школьного возраста

Комплексное игровое устройство М-1, М-2

Спецификация к схеме расположения

| Стадия | Лист | Листов |
|---|---|---|
| Р | 1 | 25 |

ЦНИИПградостроительства

| Марка поз. | Обозначение | Наименование | Колич. по схеме М-1 | Колич. по схеме М-2 | Масса ед., кг | Примечан. |
|---|---|---|---|---|---|---|
| 11в | 310-5-05.86-03.00.001-013 | Брус 150×150 сосна сорт 2 ГОСТ 84866-66, ℓ=4700 | 10 | 10 | 52,9 | Б/ч |
| 12в | 03.00.017 | стойка | 2 | 2 | 52,9 | |
| 13в | 03.00.018 | то же | 1 | 1 | 63,0 | |
| 14в | 03.00.001-014 | Брус 150×150 сосна сорт 2 ГОСТ 8486-66 | | | | |
| | | ℓ = 560 | 2 | 2 | 63,0 | |
| 15в | 03.00.015-005 | стойка | 1 | 1 | 41,6 | |
| 16в | 03.00.001-015 | Брус 150×150 сосна сорт 2 ГОСТ 8486-66 | | | | |
| | | ℓ = 4450 | 3 | 3 | 50,1 | Б/ч |
| 17в | 03.00.015-006 | стойка | 1 | 1 | 40,5 | |
| 18в | -007 | то же | 2 | 2 | 41,6 | |
| 19в | 03.00.001-016 | Брус 150×150 сосна сорт 2 ГОСТ 8486-66, ℓ=4900 | 3 | 3 | 55,1 | Б/ч |
| 20в | 03.00.018-003 | стойка | 1 | 1 | 51,75 | |
| 21в | 03.00.015-008 | то же | 1 | 1 | 51,75 | |
| 22в | 03.00.001-017 | Брус 150×150 сосна сорт 2 ГОСТ 8486-66, ℓ=4600 | 2 | 2 | 51,75 | Б/ч |
| 23в | 03.00.015-009 | стойка | 1 | 1 | 51,75 | |
| 24в | -010 | то же | 1 | 1 | 49,2 | |
| 25в | 03.00.001-017 | Брус 150×150 сосна сорт 2 ГОСТ 8486-66, ℓ=5950 | 4 | 4 | 66,9 | Б/ч |
| 26в | 03.00.017-001 | стойка | 2 | 2 | 58,5 | |
| 27в | 03.00.001-018 | Брус 150×150 сосна сорт 2 ГОСТ 8486-66, ℓ = 5200 | 1 | 1 | 58,5 | |
| 28в | 03.00.018-001 | стойка | 1 | 1 | 56,3 | |
| 29в | 03.00.001-019 | Брус 150×150 сосна сорт 2 ГОСТ 8486-66 | | | | |
| | | ℓ = 5600 | 2 | 2 | 63,0 | Б/ч |
| 30в | 03.00.017-002 | стойка | 1 | 1 | 59,6 | |
| 31в | 03.00.001-020 | Брус 150×150 сосна сорт 2 ГОСТ 8486-66 | | | | |
| | | ℓ = 5300 | 2 | 2 | 59,6 | Б/ч |
| 32в | 03.00.018-002 | стойка | 1 | 1 | 68,0 | |
| 33в | 03.00.015-011 | то же | 1 | 1 | 68,0 | |
| 34в | 03.00.017-003 | " | 3 | 3 | 67,5 | |
| 35в | 03.00.001-021 | Брус 150×150 сосна сорт 2 ГОСТ 84866-66 | | | | |
| | | ℓ = 1250 | 12 | 5 | 14,7 | Б/ч |
| 36в | 03.00.017-004 | стойка | 1 | 1 | 33,5 | |
| 37в | 03.00.001-022 | Брус 150×150 сосна сорт 2 ГОСТ 8486-66 | | | | |
| | | ℓ = 1700 | 3 | 3 | 19,1 | Б/ч |

| Марка поз. | Обозначение | Наименование | Колич. по схеме М-1 | Колич. по схеме М-2 | Масса ед., кг | Примечан. |
|---|---|---|---|---|---|---|
| 38в | 03.00.015-012 | стойка | 1 | 1 | 19,1 | |
| 39в | 03.00.017-005 | то же | 2 | 2 | 19,1 | |
| 40в | 03.00.015-015 | " | 1 | 1 | 19,1 | |
| 41в | -014 | " | 4 | - | 16,31 | |
| 42в | 03.00.019 | " | 2 | 2 | 18,0 | |
| 43в | -001 | " | 2 | 2 | 16,3 | |
| 44в | -002 | " | 2 | 2 | 21,9 | |
| 45в | -003 | " | 2 | 2 | 23,9 | |
| 46в | -004 | " | 2 | 2 | 20,1 | |
| 47в | -005 | " | 4 | 4 | 18,8 | |
| 48в | -006 | " | 2 | 2 | 18,0 | |
| 49в | -007 | " | 2 | 2 | 18,0 | |
| 50в | -008 | " | 2 | 2 | 25,9 | |
| 51в | -009 | " | 2 | 2 | 29,0 | |
| 52в | -010 | " | 2 | 2 | 29,0 | |
| 53в | -011 | " | 2 | 2 | 31,5 | |
| 54в | -012 | " | 2 | 2 | 33,2 | |
| 55в | -013 | " | 2 | 2 | 31,5 | |
| 56в | -014 | " | 2 | 2 | 29,8 | |
| 57в | -015 | " | 2 | 2 | 29,4 | |
| 58в | -016 | " | 2 | 2 | 25,0 | |
| 59в | -017 | " | 4 | 4 | 23,4 | |
| 60в | -018 | " | 2 | 2 | 25,6 | |
| 61в | -019 | " | 2 | 2 | 28,1 | |
| 62в | -020 | " | 2 | 2 | 29,0 | |
| 63в | -021 | " | 2 | 2 | 29,8 | |
| 64в | -022 | " | 2 | 2 | 29,8 | |
| 65в | -023 | " | 2 | 2 | 31,5 | |
| 66в | 03.00.020 | " | 2 | - | 32,3 | |
| 67в | -001 | " | 2 | - | 32,3 | |
| 68в | 03.00.019-024 | " | 2 | 2 | 34,0 | |
| 69в | -025 | " | 2 | 2 | 34,9 | |
| 70в | -026 | " | 2 | 2 | 36,6 | |
| 71в | -027 | " | 2 | 2 | 35,7 | |
| 72в | 03.00.020-002 | " | 2 | - | 34,0 | |

Инв. № подл. | Подпись и дата | Взамен инв. №

Привязан

| | | |
|---|---|---|
| Н. контр. | Алексеева | |
| Зам. зав. отд. | Ядрышников | |
| Гл. констр. | Железняк | |
| Гип | Алексеева | |
| Ст. инж. | Анисицына | |

310-5-05.86 АС 3.4

Типовые решения игровых площадок для детей среднего школьного возраста

Комплексное игровое устройство М-1, М-2

| Стадия | Лист | Листов |
|---|---|---|
| Р | 2 | |

Спецификация к схеме расположения

ЦНИИПградостроительства

Копировал

Формат А2

| Марка поз. | Обозначение | Наименование | Колич. по схеме М-1 | Колич. по схеме М-2 | Масса ед., кг | Примечан. |
|---|---|---|---|---|---|---|
| 73В | 310-5-05.86-03.00.020-003 | Стойка | 2 | – | 31,5 | |
| 74В | 03.00.019-028 | то же | 2 | 2 | 33,2 | |
| 75В | -029 | " | 2 | 2 | 35,7 | |
| 76В | -030 | " | 2 | 2 | 39,1 | |
| 77В | -031 | " | 2 | 2 | 44,1 | |
| 78В | 03.00.020-004 | " | 4 | – | 30,6 | |
| 79В | 03.00.019-032 | " | 2 | 6 | 30,6 | |
| 80В | -033 | " | 2 | 2 | 43,3 | |
| 81В | -034 | " | 2 | 2 | 41,6 | |
| 82В | -035 | " | 2 | 2 | 34,0 | |
| 83В | -036 | " | 2 | 2 | 30,6 | |
| 84В | -037 | " | 2 | 2 | 25,0 | |
| 85В | -038 | " | 2 | 2 | 25,6 | |
| 86В | -039 | " | 2 | 2 | 28,1 | |
| 87В | -040 | " | 2 | 2 | 26,9 | |
| 88В | -041 | " | 2 | 2 | 23,1 | |
| 89В | -042 | " | 2 | 2 | 23,2 | |
| 90В | -043 | " | 2 | 2 | 21,4 | |
| 91В | -044 | " | 2 | 2 | 20,5 | |
| 92В | -045 | " | 2 | – | 18,85 | |
| 93В | 03.00.015-015 | " | 2 | – | 17,15 | |
| 95В | -017 | " | 2 | – | 14,6 | |
| 96В | 03.00.019-046 | Стойка ограждения | 7 | 7 | 10,1 | |
| 97В | 03.00.001-022 | Брус 150×150 сосна сорт 2 ГОСТ 84866-66 | | | | |
| | | ℓ = 1270 | 2 | 2 | 14,1 | Б/Ч |
| 98В | -023 | ℓ = 650 | 12 | 3 | 7,3 | то же |
| 99В | -024 | ℓ = 1000 | 14 | 5 | 11,3 | " |
| 100В | -025 | ℓ = 1200 | 3 | 3 | 13,5 | " |
| 101В | -026 | ℓ = 1650 | 2 | 2 | 18,6 | " |
| 102В | -027 | ℓ = 1950 | 1 | 1 | 21,9 | " |
| 103В | -028 | ℓ = 1750 | 1 | 1 | 19,7 | " |
| 104В | -029 | ℓ = 1600 | 1 | 1 | 18,0 | " |
| 105В | -030 | ℓ = 1100 | 10 | 3 | 12,4 | " |
| 106В | -031 | ℓ = 950 | 10 | 3 | 10,7 | " |
| 107В | -032 | ℓ = 880 | 2 | 2 | 9,9 | " |
| 108В | -033 | ℓ = 620 | 2 | 2 | 7,0 | " |
| 109В | -034 | ℓ = 570 | 1 | 1 | 6,4 | " |
| 110В | -035 | ℓ = 550 | 12 | 4 | 6,2 | " |
| 111В | -036 | ℓ = 520 | 3 | 3 | 5,8 | " |
| 112В | -037 | ℓ = 500 | 13 | 5 | 5,6 | " |

| Марка поз. | Обозначение | Наименование | Колич. по схеме М-1 | Колич. по схеме М-2 | Масса ед., кг | Примечан. |
|---|---|---|---|---|---|---|
| 113В | 03.00.001-038 | Брус 150×150 сосна сорт 2 ГОСТ 84866-66 | | | | |
| | | ℓ = 480 | 2 | 2 | 5,4 | Б/Ч |
| 114В | -039 | ℓ = 900 | 1 | 1 | 10,13 | то же |
| 115В | -040 | ℓ = 930 | 1 | 1 | 10,6 | " |
| 116В | -041 | ℓ = 980 | 2 | 2 | 11,0 | " |
| 117В | -042 | ℓ = 1030 | 1 | 1 | 11,6 | " |
| 118В | -043 | ℓ = 1050 | 3 | 3 | 11,1 | " |
| 119В | -044 | ℓ = 1120 | 1 | 1 | 12,4 | " |
| 120В | -045 | ℓ = 1150 | 11 | – | 12,9 | " |
| 121В | -046 | ℓ = 400 | 2 | 2 | 4,5 | " |
| 122В | -047 | ℓ = 420 | 1 | 1 | 4,7 | " |
| 123В | -048 | ℓ = 540 | 1 | 1 | 6,1 | " |
| 124В | -049 | ℓ = 580 | 2 | 2 | 6,5 | " |
| 125В | -050 | ℓ = 620 | 1 | 1 | 8,0 | " |
| 126В | -051 | ℓ = 700 | 2 | 2 | 7,9 | " |
| 127В | -052 | ℓ = 1020 | 1 | 1 | 11,5 | " |
| 128В | -053 | ℓ = 1400 | 1 | 1 | 15,75 | " |
| 129В | -054 | ℓ = 750 | 1 | 1 | 8,4 | " |
| 130В | -055 | ℓ = 400 | 9 | – | 4,5 | " |
| 131В | 03.00.021 | Стойка | 4 | 4 | 132,6 | |
| 132В | 03.00.022 | то же | 4 | 4 | 109,4 | |
| 133В | 03.00.023 | " | 2 | 2 | 54,4 | |
| 134В | 03.00.001-058 | Доска 40×200 сосна сорт 2 ГОСТ 8486-66 | | | | |
| | | ℓ = 760 | 1 | 1 | 3,1 | Б/Ч |
| 135В | 03.00.017-006 | Стойка | – | 2 | 32,34 | |
| 136В | -007 | то же | – | 2 | 32,34 | |
| 137В | -008 | " | – | 2 | 34,03 | |
| 138В | -009 | " | – | 2 | 30,80 | |
| 140В | 03.00.019-047 | " | – | 2 | 18,85 | |
| 141В | 03.00.015-018 | " | – | 2 | 17,15 | |
| 142В | 03.00.001-056 | Брус 150×150 сосна сорт 2 ГОСТ 8486-66 | | | | |
| | | ℓ = 1450 | – | 4 | 16,3 | Б/Ч |
| 143В | -057 | ℓ = 1300 | – | 2 | 14,6 | Б/Ч |

Тип. пр. решения 310-5-05.86 Альбом V

Инв.№ подл. | Подпись и дата | Взамен инв.№

Привязан

| | | |
|---|---|---|
| Н. контр. | Алексеева | |
| Зам. зав. отд. | Ядрышников | |
| Гл. констр. | Железняк | |
| ГИП | Алексеева | |
| Ст. инж. | Аксицына | |

310-5-05.86 АС 3,4

Типовые решения игровых площадок для детей среднего школьного возраста

Комплексное игровое устройство М-1, М-2

| Стадия | Лист | Листов |
|---|---|---|
| Р | 3 | |

Спецификация к схеме расположения

ЦНИИП градостроительства

Копировал

Формат А2

| Марка поз. | Обозначение | Наименование | Колич. по схеме М-1 | Колич. по схеме М-2 | Масса ед., кг | Примечан. |
|---|---|---|---|---|---|---|
| 144 В | 310-5-05.86 03.00.024 | Стойка ограждения | 4 | 4 | 10,7 | |
| 145 В | 03.00.024-001 | то же | 1 | 1 | 10,7 | |
| 146 В | 03.00.019-048 | Стойка | 2 | 2 | 37,1 | |
| 147 В | 03.00.001-057 | Брус 150×150 сосна сорт 2 ГОСТ 8486-66 | | | | |
| | | ℓ = 300 | 2 | 2 | 3,75 | Б/ч |
| 148 В | -059 | ℓ = 150 | 2 | 2 | 1,7 | Б/ч |
| 149 В | -060 | ℓ = 6000 | 1 | 1 | 67,5 | Б/ч |
| 150 В | -061 | Брус 200×150 сосна сорт 2 ГОСТ 8486-66 | | | | |
| | | ℓ = 1030 | 4 | 4 | 15,5 | Б/ч |
| 151 В | 03.00.015-019 | Стойка | 1 | 1 | 61,25 | |
| 152 В | -020 | то же | 2 | 2 | 61,25 | |
| 153 В | -021 | " | 1 | 1 | 63,0 | |
| 154 В | 03.00.001-062 | Брус 150×150 сосна сорт 2 ГОСТ 8486-66 | | | | |
| | | ℓ = 3700 | 1 | 1 | 41,6 | Б/ч |
| 155 В | 03.00.001-063 | ℓ = 825 | 2 | 2 | 9,3 | то же |
| 156 В | 03.00.001-064 | ℓ = 600 | 11 | 4 | 6,8 | " |
| 157 В | -065 | ℓ = 450 | 8 | – | 5,1 | " |
| 158 В | 03.00.015-022 | Стойка | 3 | 3 | 61,25 | |
| 159 В | 03.00.001-070 | Брус 150×150 сосна сорт 2 ГОСТ 8486-66 | | | | |
| | | ℓ = 750 | 1 | 1 | 7,9 | Б/ч |
| 1 | 03.00.025 | Болт специальный | 17 | 17 | 0,13 | |
| 2 | -001 | то же | 83 | 79 | 0,18 | |
| 3 | -002 | " | 10 | 10 | 0,23 | |
| 4 | -003 | " | 78 | 66 | 0,28 | |
| 5 | -004 | " | 2 | 2 | 0,32 | |
| 6 | -005 | " | 55 | 48 | 0,37 | |
| 7 | -006 | " | 13 | 8 | 0,47 | |
| 8 | -007 | " | 12 | 10 | 0,55 | |
| 9 | -008 | " | 3 | 1 | 0,60 | |
| 10 | -009 | " | 4 | 3 | 0,65 | |
| 11 | -010 | " | – | 2 | 0,41 | |
| 12 | -011 | " | 1 | – | 0,83 | |
| 13 | -012 | " | 3 | 3 | 0,74 | |
| 14 | -013 | " | 3 | 3 | 0,92 | |
| 15 | -014 | " | 4 | 4 | 0,23 | |
| 16 | -015 | " | 2 | 2 | 0,49 | |
| 17 | -016 | " | 2 | 2 | 0,52 | |

| Марка поз. | Обозначение | Наименование | Колич. по схеме М-1 | Колич. по схеме М-2 | Масса ед., кг | Примечан. |
|---|---|---|---|---|---|---|
| 18 | 03.00.025-017 | Болт специальный | 9 | – | 0,15 | |
| 19 | 03.00.026 | Уголок | 1 | 1 | 2,47 | |
| 20 | -001 | то же | 3 | 3 | 1,65 | |
| 21 | -002 | " | 1 | 1 | 1,65 | |
| 22 | 03.00.028 | " | 1 | 1 | 7,42 | |
| 23 | -001 | " | 1 | 1 | 4,95 | |
| А1 | 03.01.000 | Лестница | 1 | 1 | 159,14 | |
| ЭК1 | 03.02.000 | Элемент качелей | 2 | 2 | 6,14 | |
| ЭК2 | 03.03.000 | то же | 2 | 2 | 18,12 | |
| А1 | 03.00.029 | Анкер | 2 | – | 0,29 | |
| | | | | | | |
| | | Стандартные изделия | | | | |
| 24 | | Болт М14×300 ГОСТ 7798-70 | 8 | 8 | | |
| 25 | | Болт М12×260 ГОСТ 7798-70 | 13 | 13 | | |
| 26 | | Болт М12×100 ГОСТ 7798-70 | 10 | 10 | | |
| 27 | | Болт М10×170 ГОСТ 7798-70 | 30 | 30 | | |
| 28 | | Гайка М14 ГОСТ 5915-70 | 8 | 8 | | |
| 29 | | Гайка М12 ГОСТ 5915-70 | 23 | 23 | | |
| 30 | | Гайка М10 ГОСТ 5915-70 | 338 | 297 | | |
| 31 | | Шайба 14 ГОСТ 6958-78 | 8 | 8 | | |
| 32 | | Шайба 12 ГОСТ 6958-78 | 23 | 23 | | |
| 33 | | Шайба 10 ГОСТ 6958-78 | 338 | 297 | | |
| 36 | | Гвозди К6×200 ГОСТ 4028-63 | 2,0 | 2,0 | | кг |
| 37 | | Шуруп 2-3×40 ГОСТ 1144-80 | 8 | 8 | | то же |
| 38 | | Гвозди К3×80 ГОСТ 4028-63 | 3,0 | 3,0 | | " |
| | | | | | | |
| | | Материалы | | | | |
| 34 | | Бетон М 200 | 23,0 | 44,0 | | $м^3$ |
| 35 | | Бетон М 100 | – | 10,0 | | то же |
| | | | | | | |

Альбом II

310-5-05.86

Тип. пр. решения

Инв.№ подл. | Подпись и дата | Взамен инв.№

Привязан

| | | | |
|---|---|---|---|
| Н. контр. | Алексеева | | |
| Зам. зав. отд. | Ядрышников | | |
| Гл. констр. | Железняк | | |
| Гип | Алексеева | | |
| Ст. инж. | Анисицына | | |

310-5-05.86 АС3,4

Типовые решения игровых площадок для детей среднего школьного возраста

Комплексное игровое устройство М-1, М-2

| Стадия | Лист | Листов |
|---|---|---|
| Р | 4 | |

Спецификация к схеме расположения

ЦИИПградостроительства

Копировал Ел

Формат А2

## Вид А

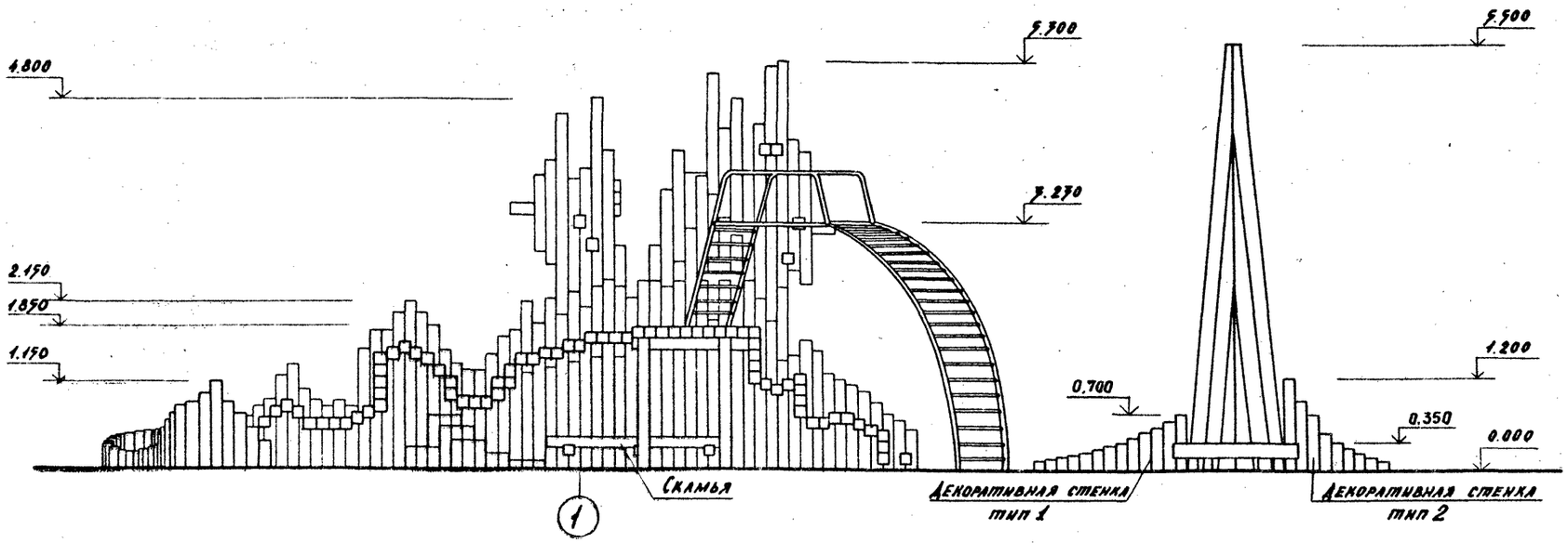


## План

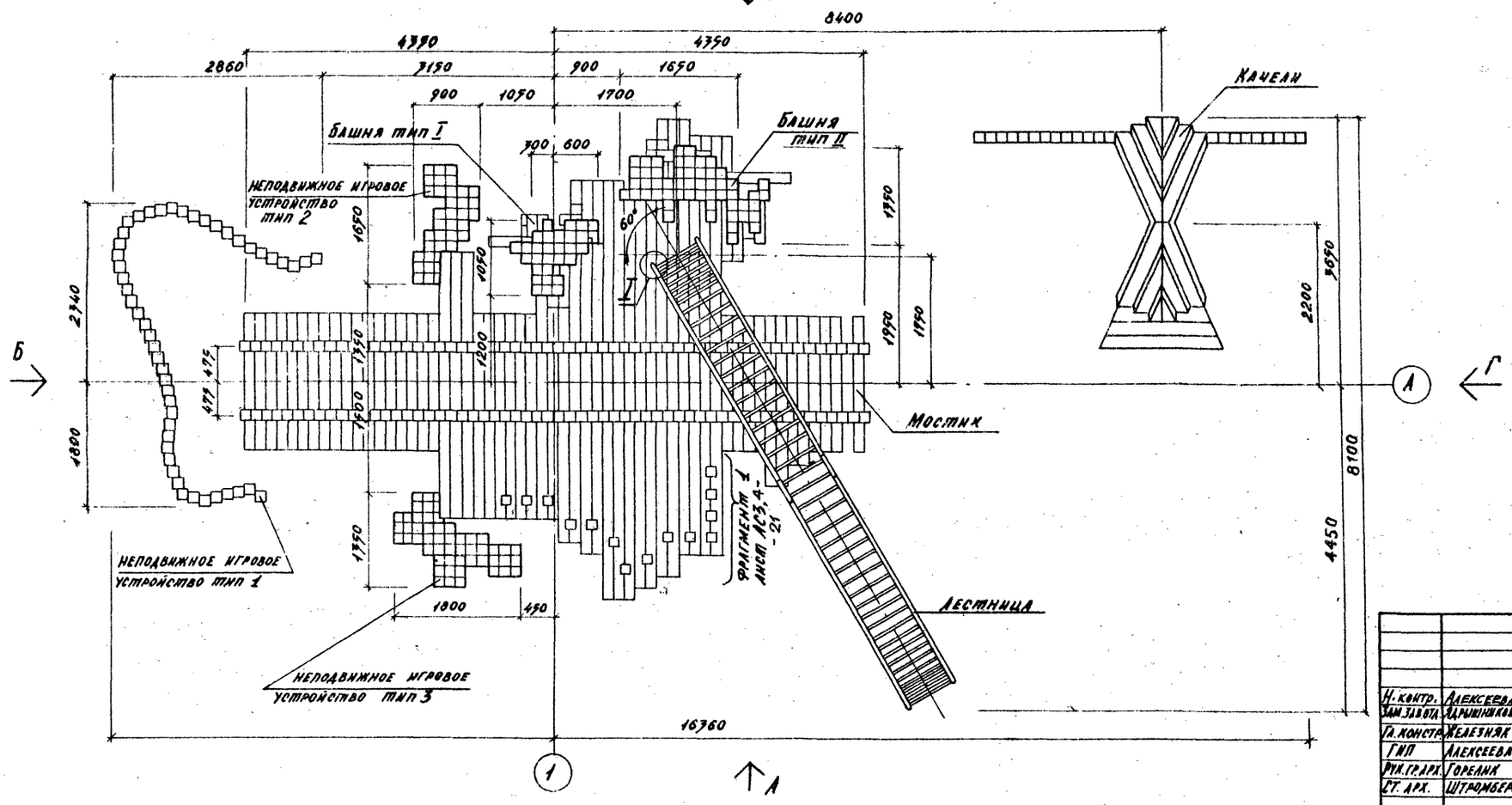


Привязан:

| | | | |
|---|---|---|---|
| 310-5-05.86 АС3 | | | |
| Типовые решения игровых площадок для детей среднего школьного возраста | | | |
| Комплексное игровое устройство М-1. | Стадия | Лист | Листов |
| | Р | 1 | 4 |
| План. Вид А. | ЦНИИЭПграждостроительства | | |

| | | |
|---|---|---|
| Н. контр. | Алексеева | |
| Зам. зав. отд. | Ардышников | |
| Гл. констр. | Железняк | |
| ГИП | Алексеева | |
| Рук. гр. арх. | Горелик | |
| Ст. арх. | Штромберг | |

Копировал: Формат А2

Инв. № подл. | Подпись и дата | Взам. инв. №

Альбом II

Т.П.Р. 310-5-05.86

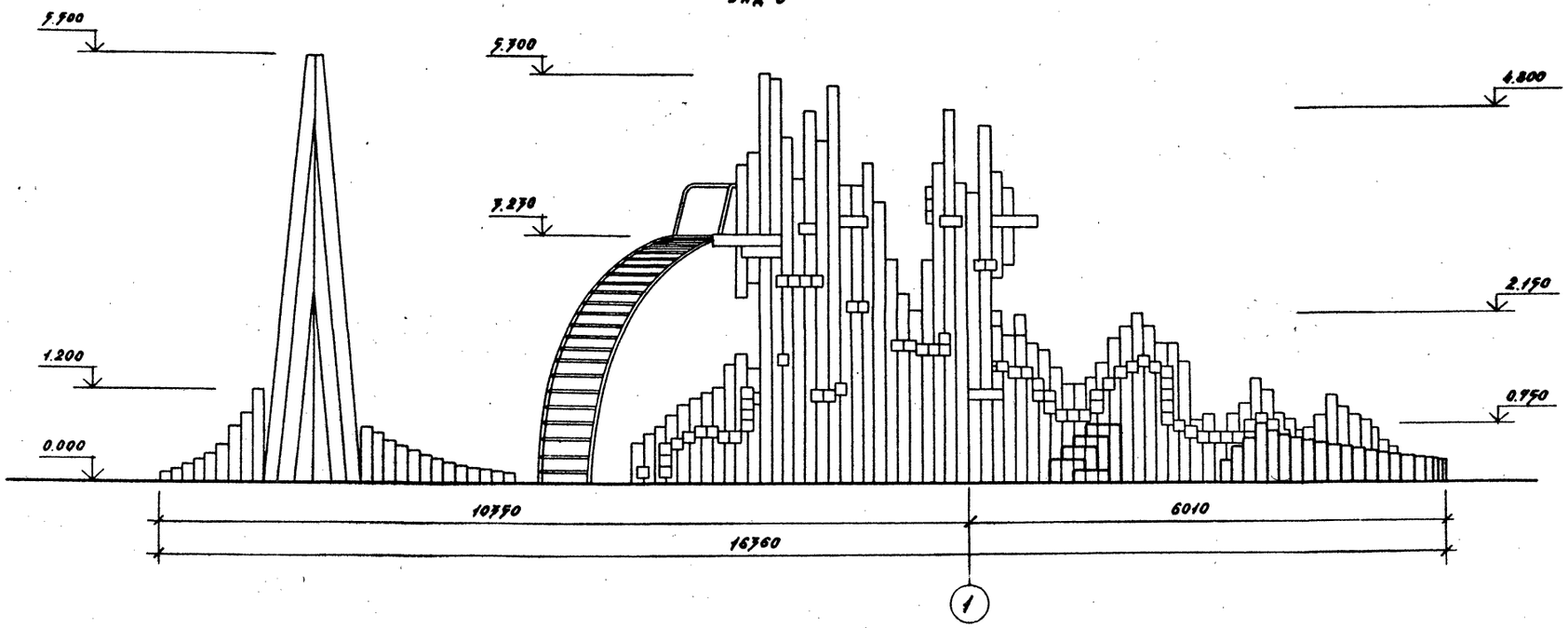


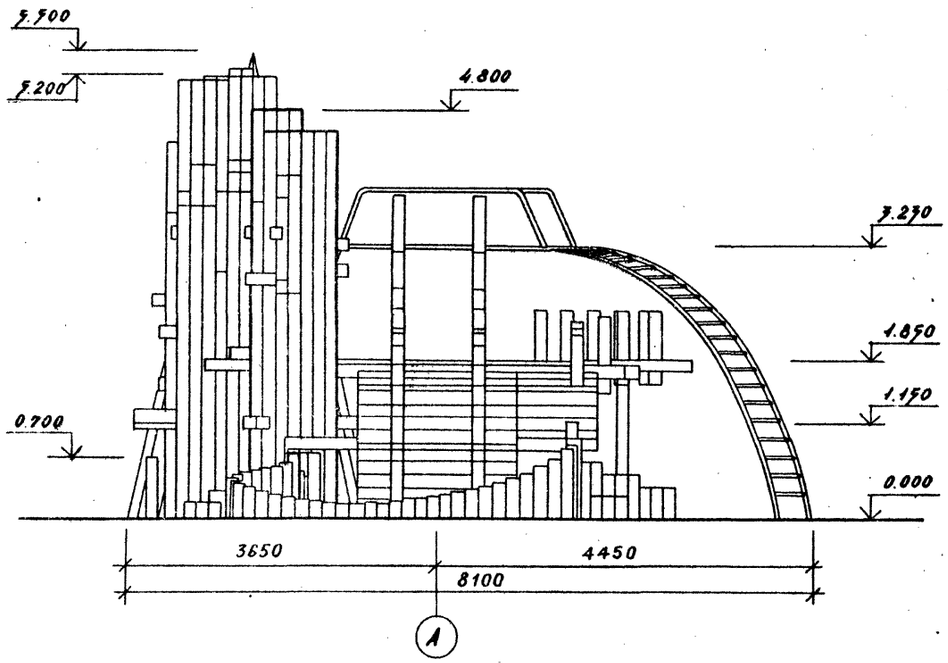


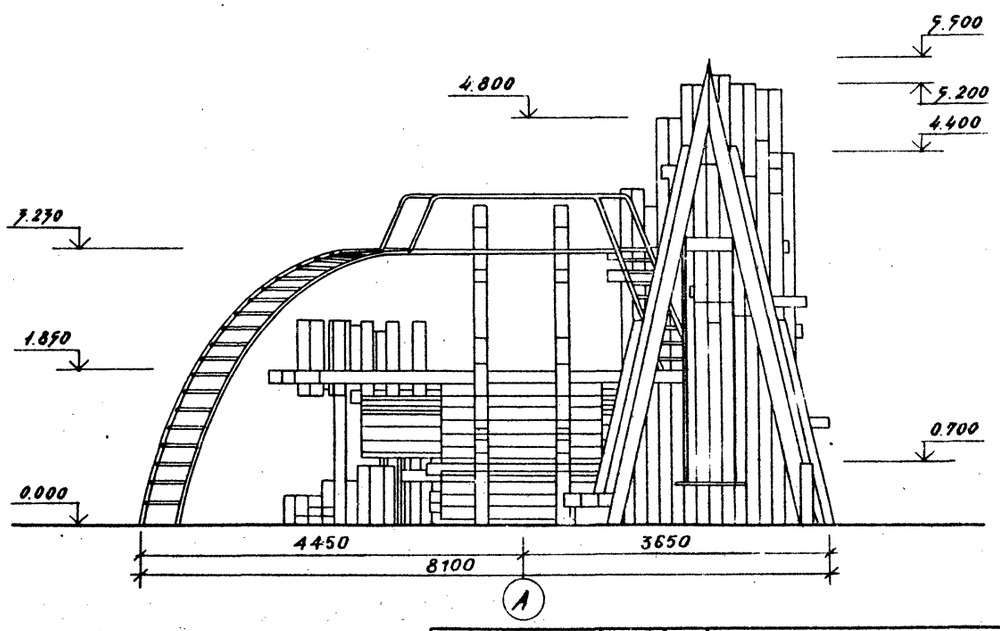


| | | | |
|---|---|---|---|
| Н. контр. | Алексеева | | |
| Зам.зав.отд. | Ядрышников | | |
| Гл. констр. | Железняк | | |
| ГИП. | Алексеева | | |
| Рук.гр.арх. | Горелик | | |
| Ст.арх. | Штромберг | | |

Привязан:

310-5-05.86 АС3

Типовые решения игровых площадок для детей среднего школьного возраста

Комплексное игровое устройство М-1.

| Стадия | Лист | Листов |
|---|---|---|
| Р | 2 | |

Виды Б,В,Г.

ЦНИИПградостроительства

Копировал: Формат А2

21109-02

Инв. № подл. | Подпись и дата | Взам. инв. №

Альбом II

Т.П.Р. 310-5-05.86

Башня тип I

Башня тип II

Декоративная стенка тип 1

Декоративная стенка тип 2

низ на отм -0,850

Скважина Ф400, заполненная бетоном М 200

Качели аист АС 23

„Мостик"

Скважина Ф400 заполнена бетоном М200, низ на отм.-0,850

Скважина Ф 400 заполненная бетоном М 200

Лестница

1-1

2-2

3-3

бетон М200

| | | | |
|---|---|---|---|
| Зам.зав.отд. | Харышников | | |
| Н.контр. | Алексеева | | |
| Гл.констр. | Железняк | | |
| ГИП | Алексеева | | |
| Рук.гр.арх. | Горелик | | |
| Ст.инж. | Лисицына | | |

Привязан:

310-5-05.86 АС 3.4

Типовые решения игровых площадок для детей среднего школьного возраста

Комплексное игровое устройство М-1, М-2.

| Стадия | Лист | Листов |
|---|---|---|
| Р | 5 | |

План фундаментов. Сечения 1-1 ÷ 3-3.

ЦНИИПградостроительства

Копировал:

Формат А2

Инв. № подл. | Подпись и дата | Взам. инв. №

21109-02

Альбом III

Т.П.Р 310-5-05.86

ВИД А

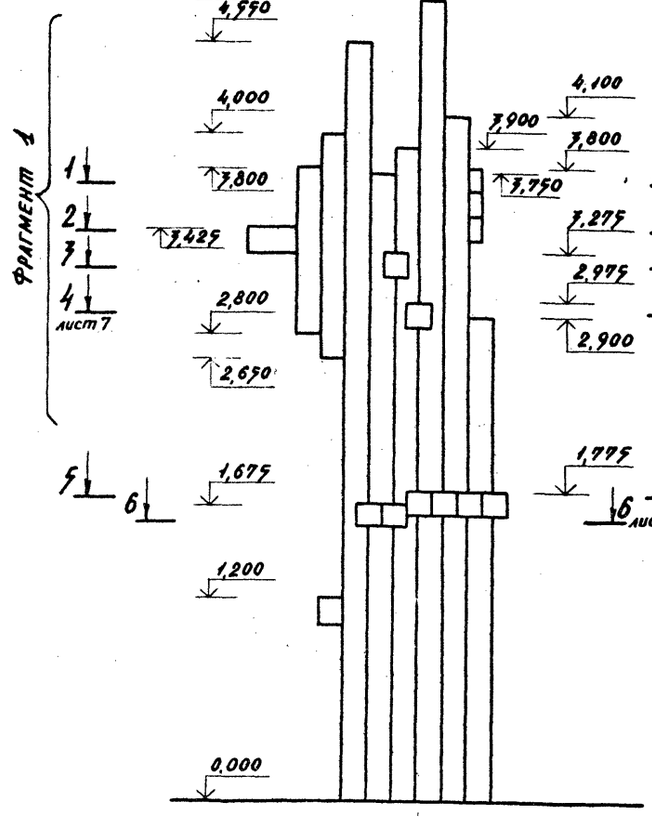


ВИД Б

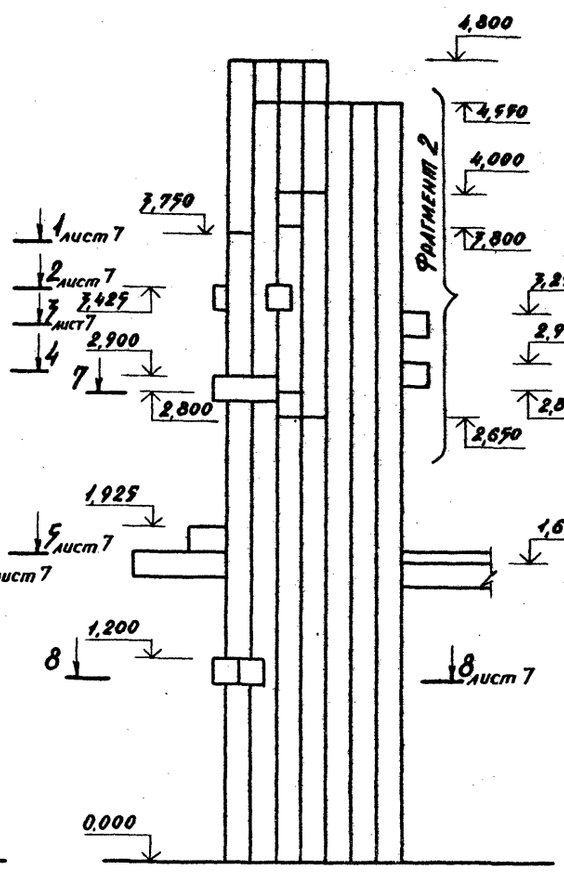


ВИД В

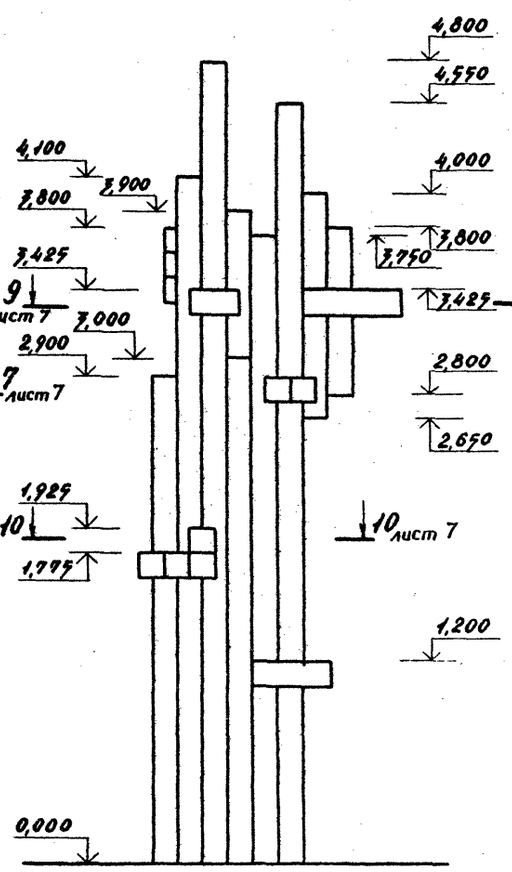


ВИД Г

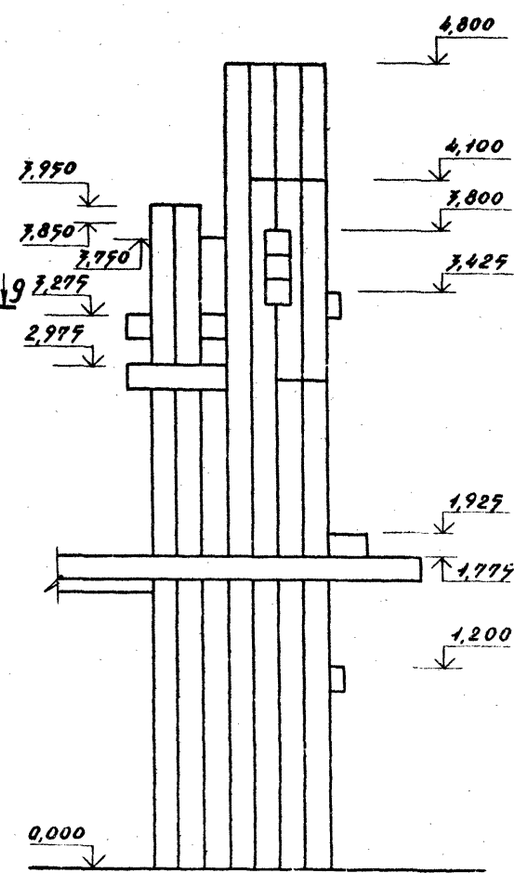


План

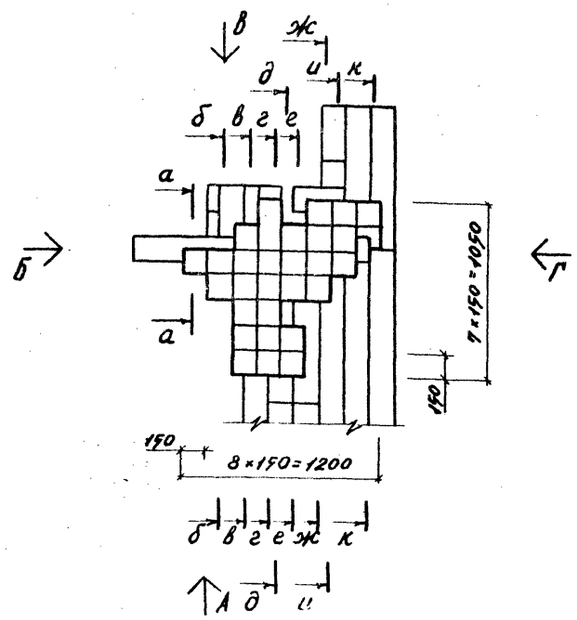


## Примечания

1. Сечения а-а, д-б, и-и, к-к, г-г см. лист 7.
2. Сечения в-в, д-д, е-е, ж-ж см. лист 8.
3. Фрагменты 1, 2, 3 см. лист 9.

| | | | |
|---|---|---|---|
| Зам. зав. отд. | Дарышников | | |
| Н. контр. | Алексеева | | |
| Гл. констр. | Железняк | | |
| ГИП. | Алексеева | | |
| Рук. гр. арх. | Горелик | | |
| Сот. арх. | Штромберг | | |

Привязан:

Копировал:

310-5-05.86 АС 3,4

Типовые решения игровых площадок для детей среднего школьного возраста

Комплексное игровое устройство N-1, N-2

| Стадия | Лист | Листов |
|---|---|---|
| Р | 6 | |

Башня тип I. План. Виды А, Б, В, Г.

ЦНИИПградостроительства

Формат А2

21109-02

Альбом II

Тип. пр. решения 310-5-05.86

Инв. № подл. | Подпись и дата | Взам. инв. №

1 – 1

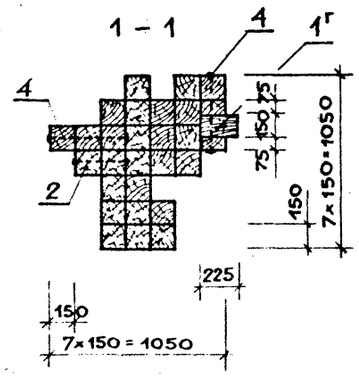


2 – 2

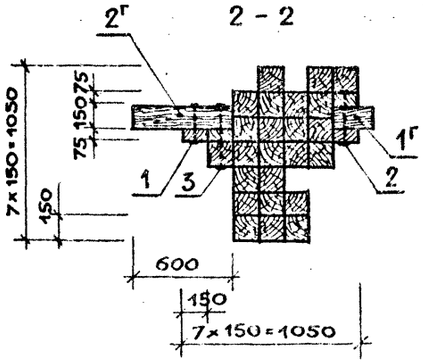


3 – 3

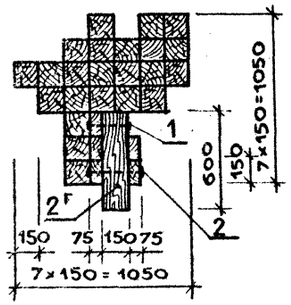


4 – 4

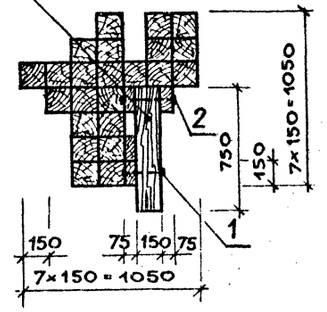


5 – 5

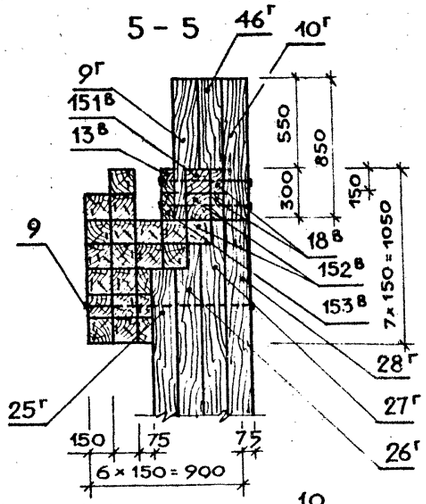


6 – 6

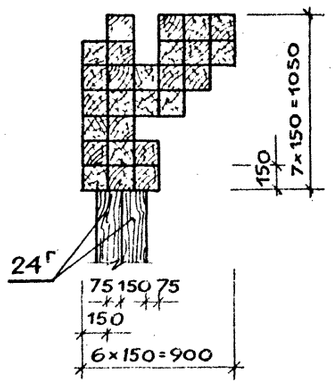


7 – 7

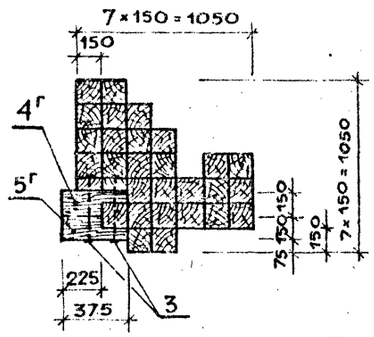


8 – 8

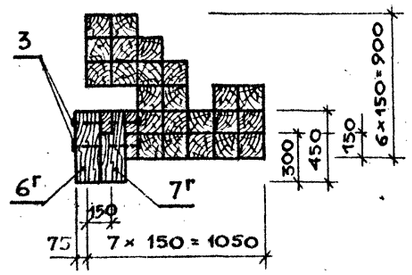


г – г

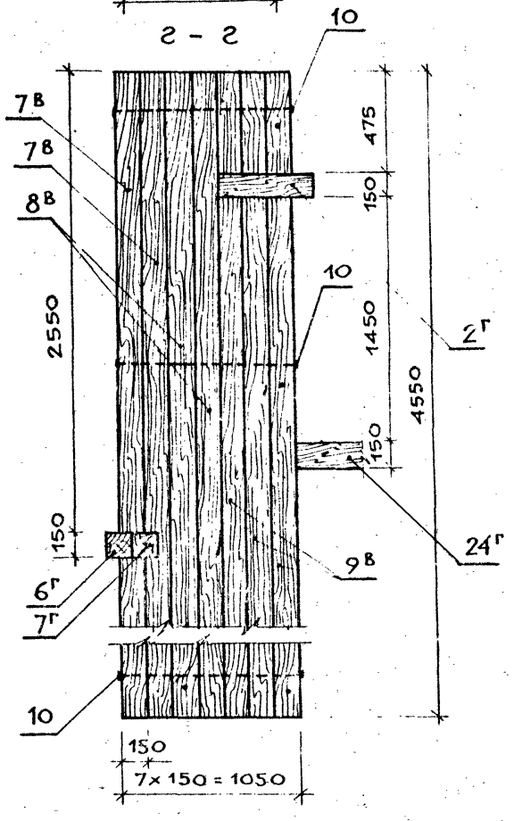


9 – 9

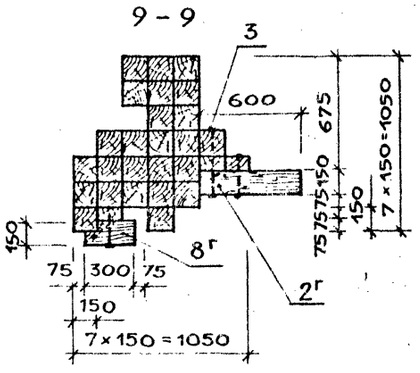


а – а

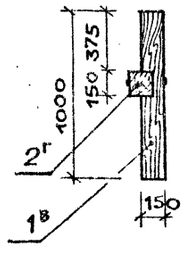


и – и

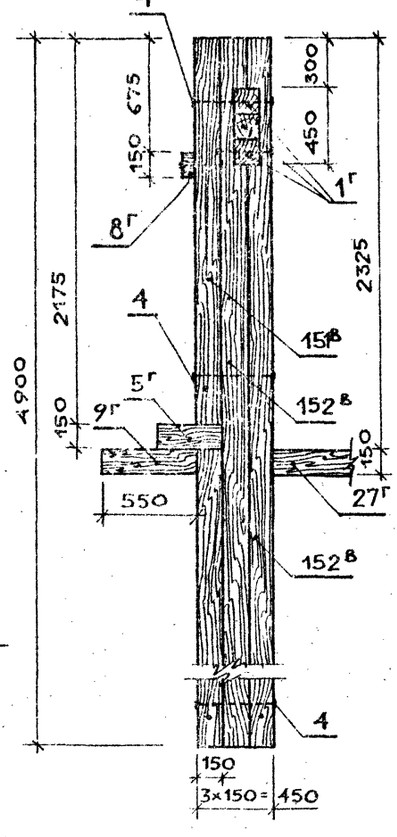


к – к

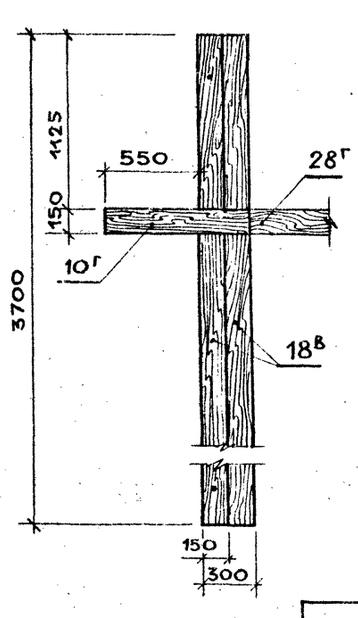


б – б

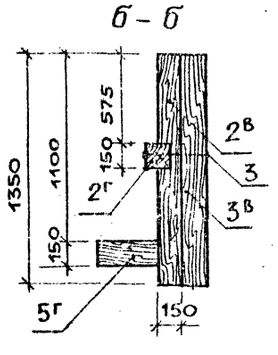


10 – 10

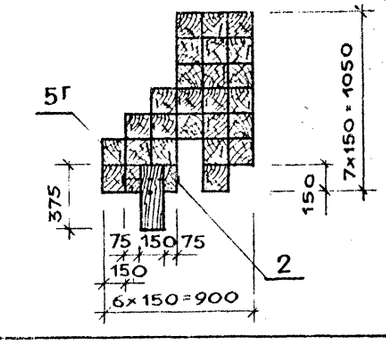


Привязан

| | | | |
|---|---|---|---|
| Н. контр. | Алексеева | | |
| Зам. зав. отд. | Ядрышников | | |
| Гл. констр. | Железняк | | |
| ГИП | Алексеева | | |
| Рук. гр. арх. | Горелик | | |
| Ст. арх. | Штромберг | | |

310-5-05.86 АС3,4

Типовые решения игровых площадок для детей среднего школьного возраста

Комплексное игровое устройство М-1, М-2

| Стадия | Лист | Листов |
|---|---|---|
| Р | 7 | |

Башня тип I. Сечение 1-1 ÷ 10-10, а-а, б-б, и-и, к-к, г-г.

ЦНИИПградостроительства

Копировал

Формат А2

21109-02

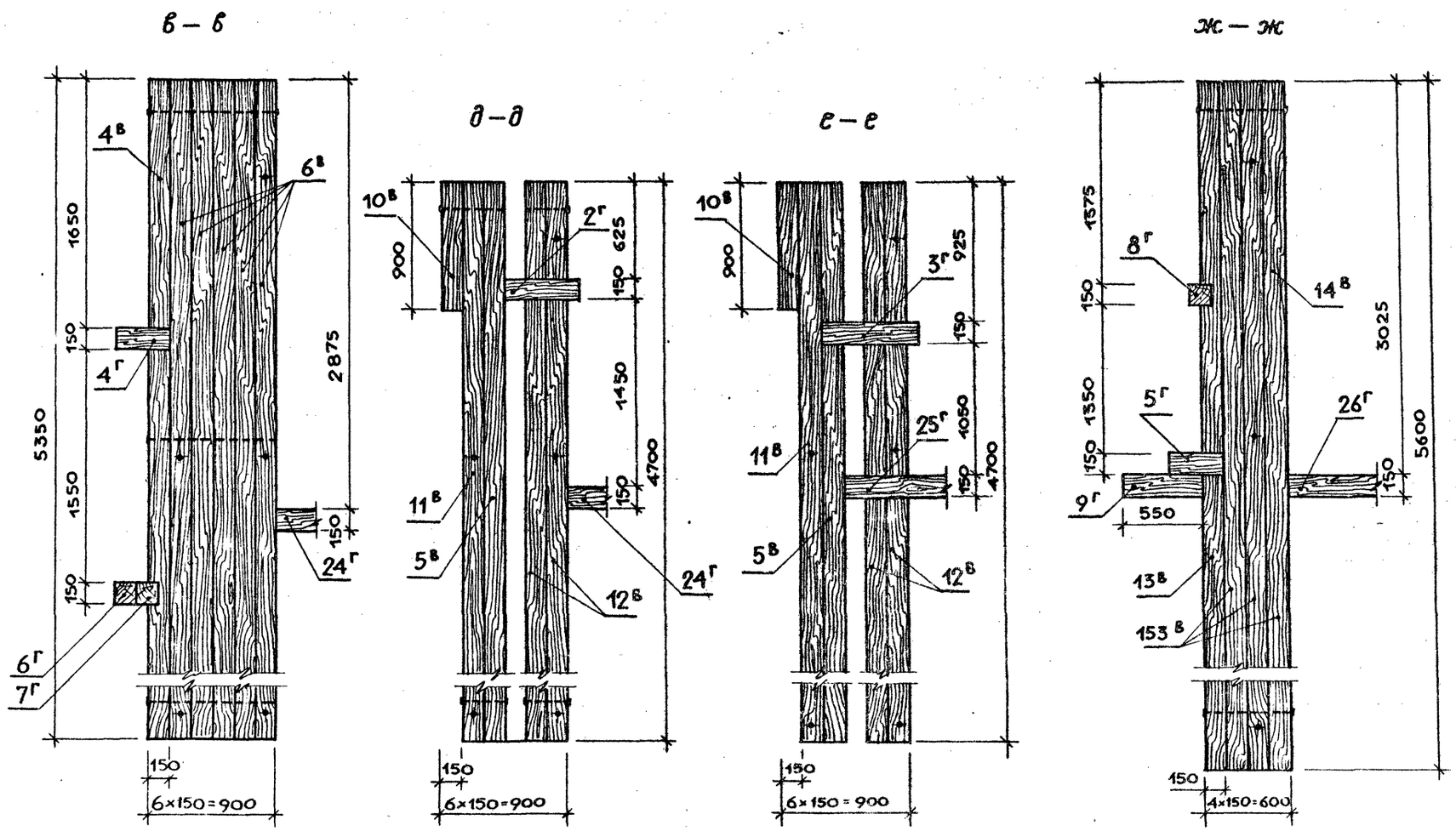


| | | | |
|---|---|---|---|
| Н. контр. | Алексеева | | |
| Зам. зав. отд. | Ядрышников | | |
| Гл. констр. | Железняк | | |
| ГИП | Алексеева | | |
| Рук. гр. арх. | Горелик | | |
| Ст. арх. | Широмберг | | |

Привязан

310-5-05.86 АС3,4

Типовые решения игровых площадок для детей среднего школьного возраста

Комплексное игровое устройство М-1, М-2

Башня тип I. Сечения в-в, д-д, е-е, ж-ж

| Стадия | Листы | Листов |
|---|---|---|
| Р | 8 | |

ЦНИИЭПградостроительства

Копировал

Формат А2

Инв. № подл. | Подпись и дата | Взам. инв. №

21109-02

Альбом V

Т.П.Р. 310-5-05.86

Фрагмент 1

Фрагмент 2

Фрагмент 3

1-1

а-а

Инв. № подл. | Подпись и дата | Взам. инв. №

Привязан

| | | |
|---|---|---|
| Зам.зав.отд. | Ардышников | |
| Н.контр. | Алексеева | |
| Гл.констр. | Железняк | |
| ГИП. | Алексеева | |
| Рук.гр.арх. | Городник | |
| Ст.инж. | Лисицына | |

310-5-05.86 АС 3.4

Типовые решения игровых площадок для детей среднего школьного возраста

Комплексное игровое устройство N-1, N-2.

| Стадия | Лист | Листов |
|---|---|---|
| Р | 9 | |

Башня типа I. Фрагменты 1,2,3.

ЦНИИПградостроительства

Копировал:

Формат А2

21109-02

Альбом V

Т.П.Р. 310-5-05.86

2-2

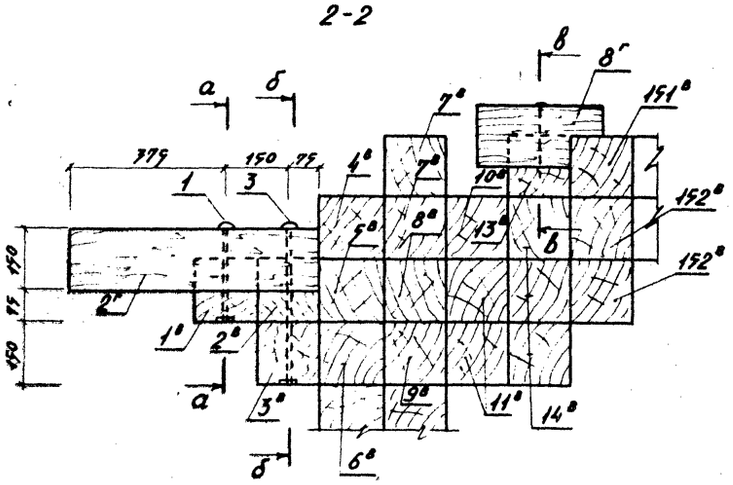


в-в

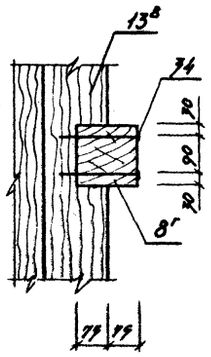


3-3

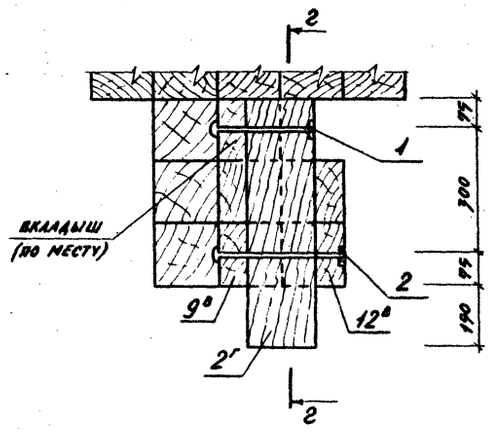


4-4

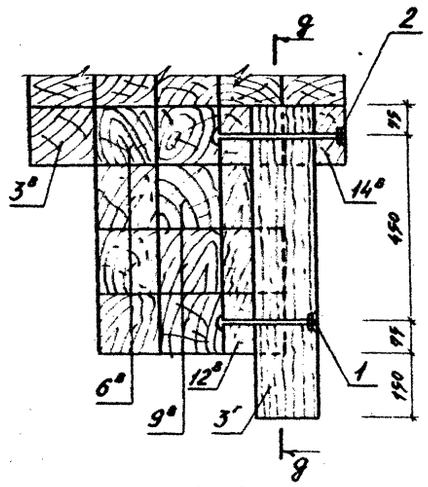


а-а

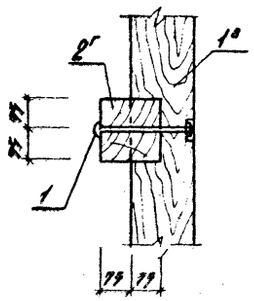


б-б

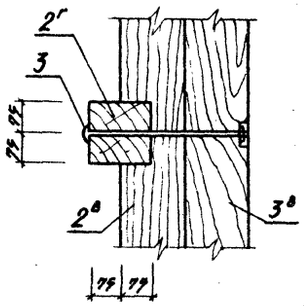


г-г

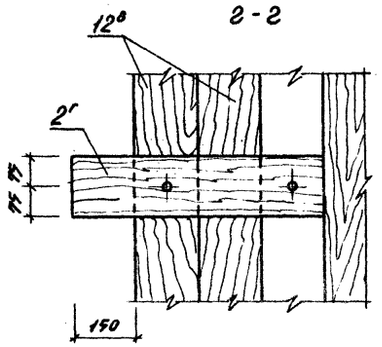


д-д

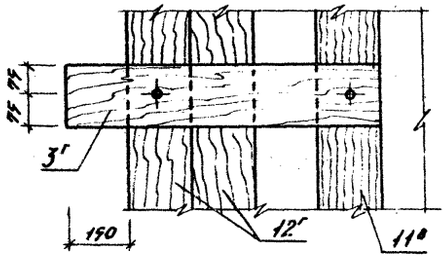


5-5

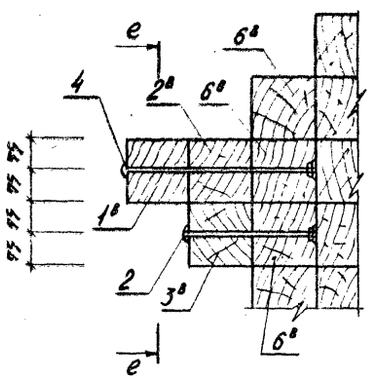


е-е

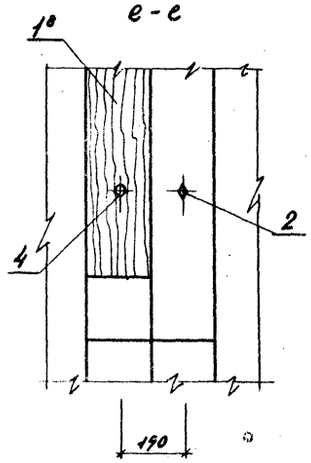


6-6

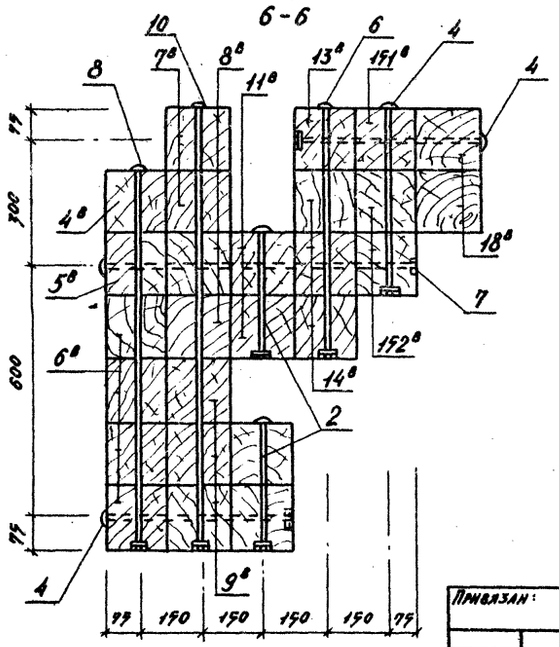


7-7

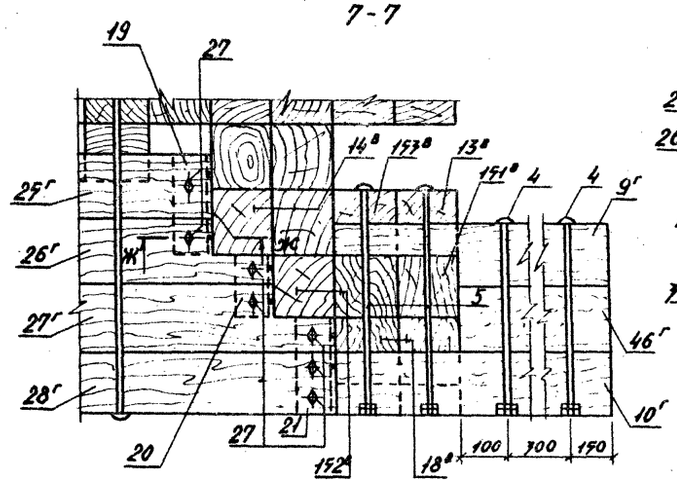


Ж-Ж

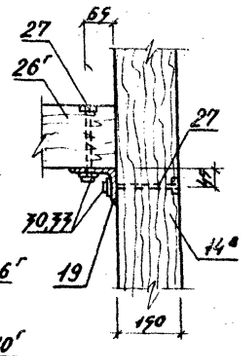


| | | | |
|---|---|---|---|
| Привязан: | | | |
| Зам.завотд. | Харышников | | |
| Н.контр. | Алексеева | | |
| Гл.констр. | Железняк | | |
| ГИП. | Алексеева | | |
| Рук.гр.арх. | Горелик | | |
| Ст.инж. | Анисцына | | |

310-5-05.86 АС 3.4

Типовые решения игровых площадок для детей среднего школьного возраста

| Комплексное игровое устройство М-1, М-2. | Стадия | Лист | Листов |
|---|---|---|---|
| | Р | 10 | |

Башня тип 1. Сечения 2-2÷7-7. а-а÷ж-ж.

ЦНИИПградостроительства

Копировал:

Формат А2

Инв.№ подл. | Подпись и дата | Взам.инв.№

21109-02

Альбом № Т.П.р 310-5-05.86

## Вид „А"

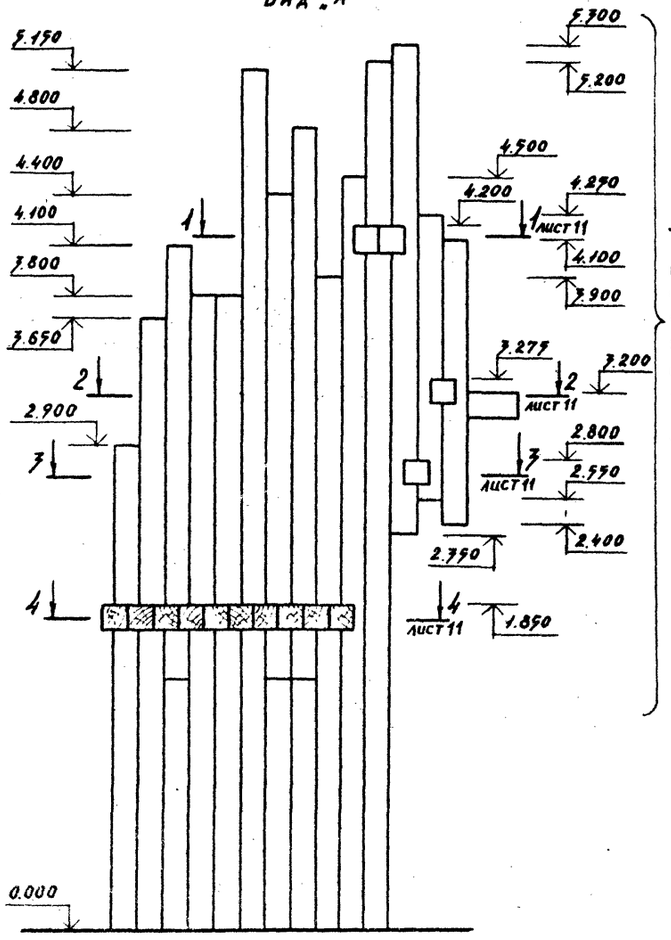


## Вид „Б"

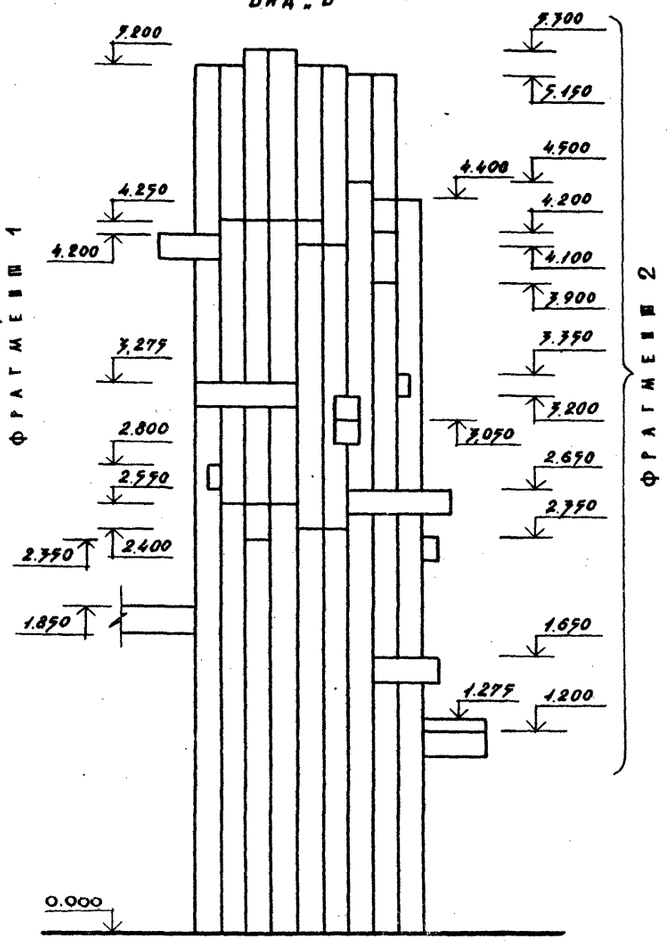


Фрагмент 1

Фрагмент 2

## План

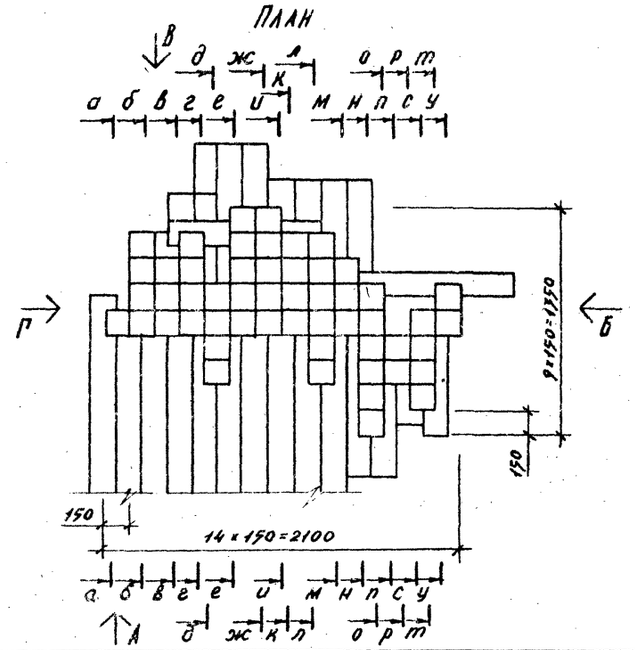


## 1-1

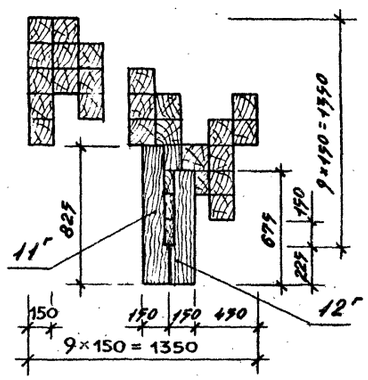


## 2-2

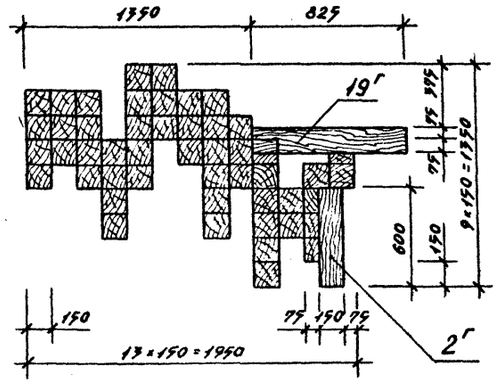


## 3-3

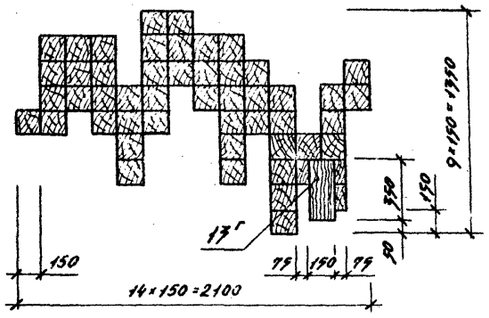


## 4-4

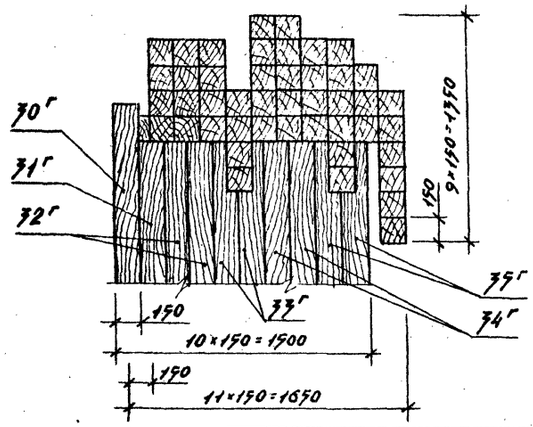


Примечания:

1. Виды В, Г см. лист 12.
2. Сечения а-а ÷ м-м см. лист 13.
3. Сечения н-н ÷ у-у см. лист 14.
4. Фрагменты 1, 2 см. лист 15.

| | | | |
|---|---|---|---|
| Н. контр. | Алексеева | | |
| Зам. зав. од. | Ядрышников | | |
| Гл. констр. | Железняк | | |
| ГИП. | Алексеева | | |
| Рук. гр. арх. | Горелик | | |
| Ст. арх. | Штромберг | | |

Привязан:

Копировал:

310-5-05.86 АС 3,4

Типовые решения игровых площадок для детей среднего школьного возраста

Комплексное игровое устройство 14-1, 14-2.

| Стадия | Лист | Листов |
|---|---|---|
| Р | 11 | |

Башня тип II. План. Виды А, Б. Сечения 1-1 ÷ 4-4.

ЦНИИЭПградостроительства

Формат А2

Инв. № подл. | Подпись и дата | Взам. инв. №

21109-02

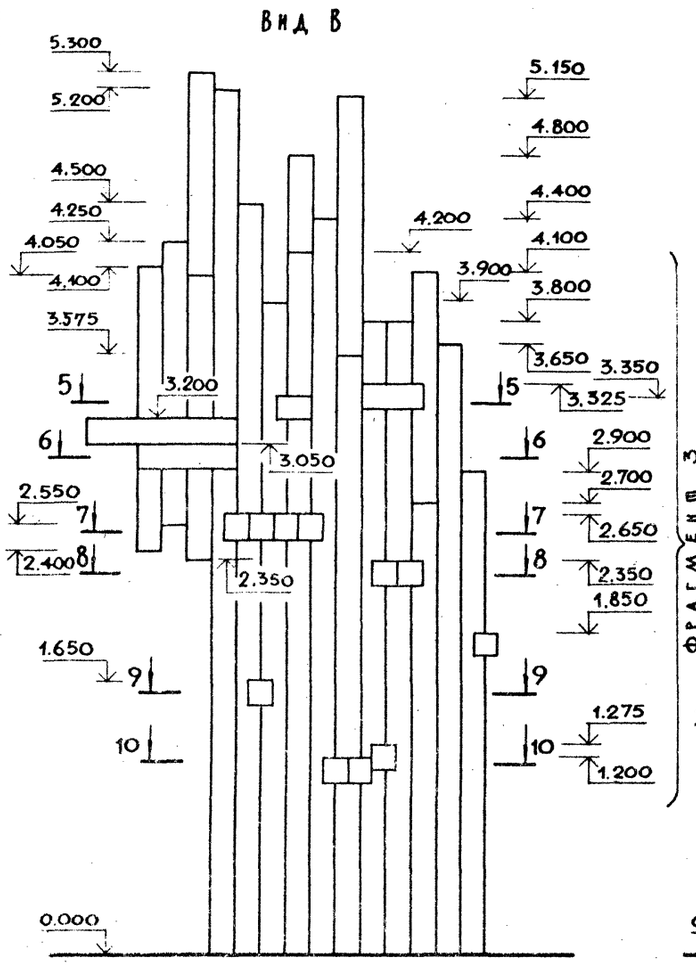


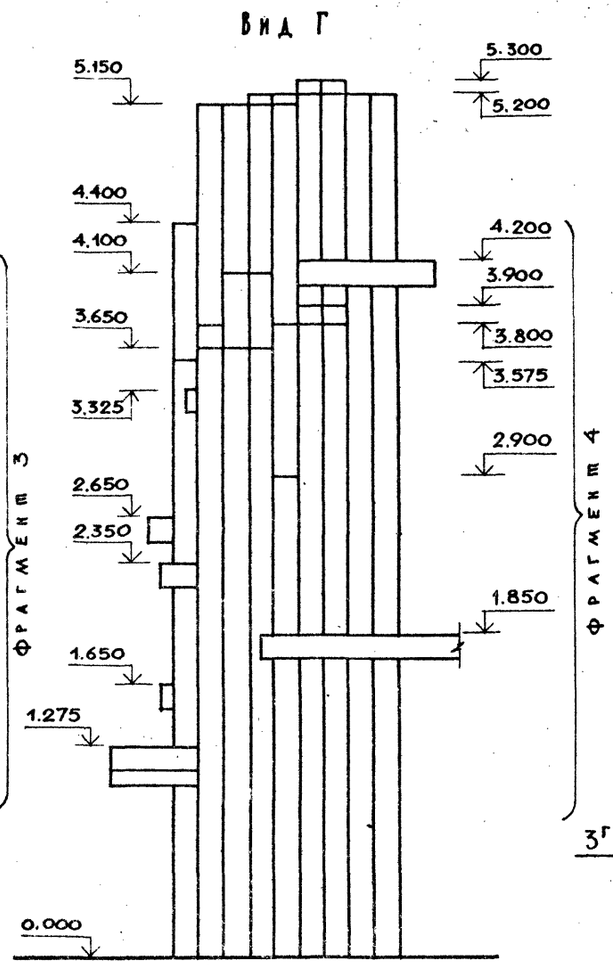


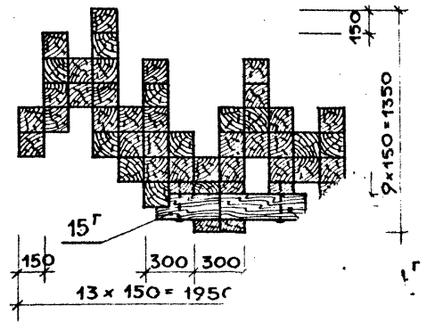


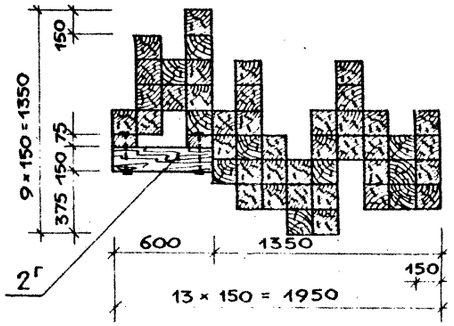


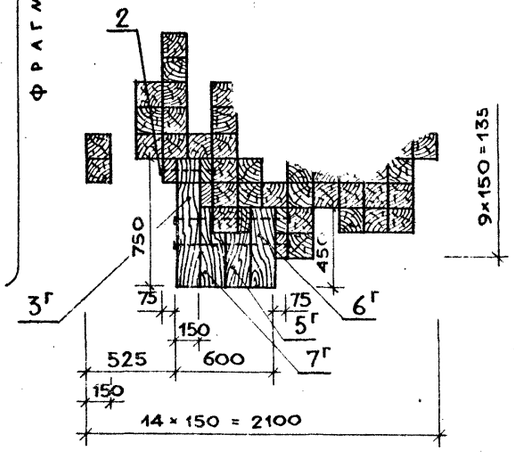


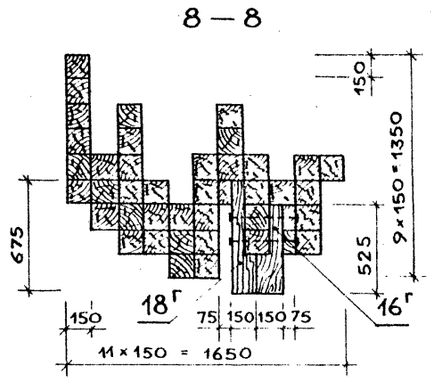


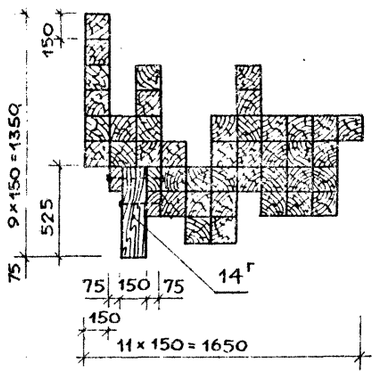


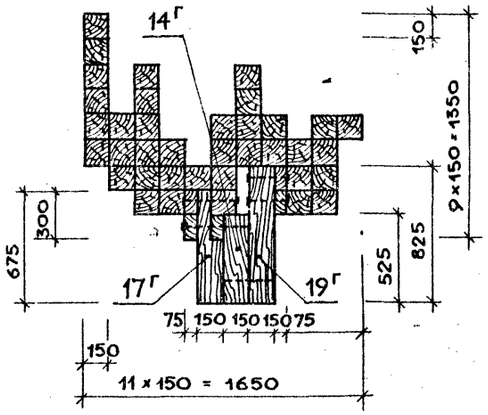


ПРИМЕЧАНИЕ:
ФРАГМЕНТЫ 3, 4 СМ. ЛИСТ 16.

Альбом II

310-5-05.86

Тип. пр. решения

Инв. № подл. | Подпись и дата | Взамен инв. №

| | | | |
|---|---|---|---|
| Н. контр. | Алексеева | | |
| Зам. зав. отд. | Ядрышников | | |
| Гл. констр. | Железняк | | |
| Гип | Алексеева | | |
| Рук. гр. арх. | Горелик | | |
| Ст. арх. | Штромберг | | |

Привязан

310-5-05.86 АС 3,4

ТИПОВЫЕ РЕШЕНИЯ ИГРОВЫХ ПЛОЩАДОК ДЛЯ ДЕТЕЙ СРЕДНЕГО ШКОЛЬНОГО ВОЗРАСТА

КОМПЛЕКСНОЕ ИГРОВОЕ УСТРОЙСТВО М-1, М-2

| Стадия | Лист | Листов |
|---|---|---|
| Р | 12 | |

БАШНЯ ТИП II. ВИДЫ В И Г. СЕЧЕНИЯ 5÷5÷10-10.

ЦНИИПградостроительства

Копировал Елг

Формат А2

21109-02

Альбом I

Тип. пр. решения 310-5-05.86

Инв.№ подл. | Подпись и дата | Взамен инв.№

а – а

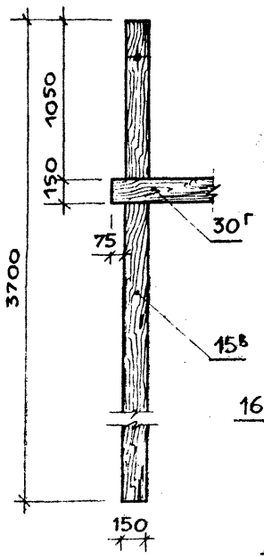


б – б

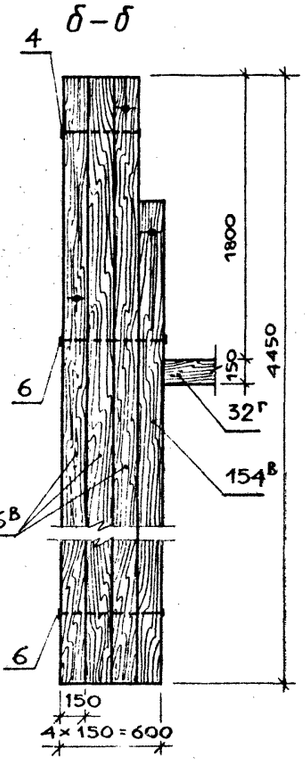


в – в

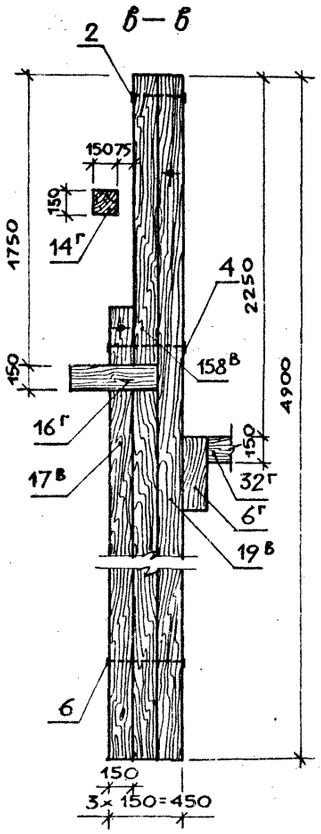


г – г

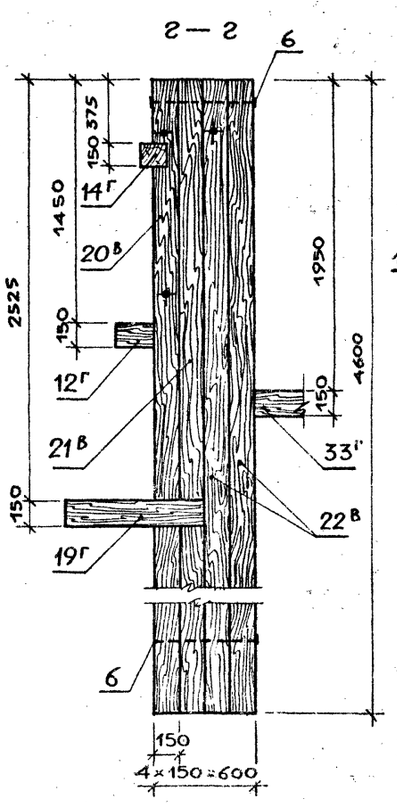


д – д

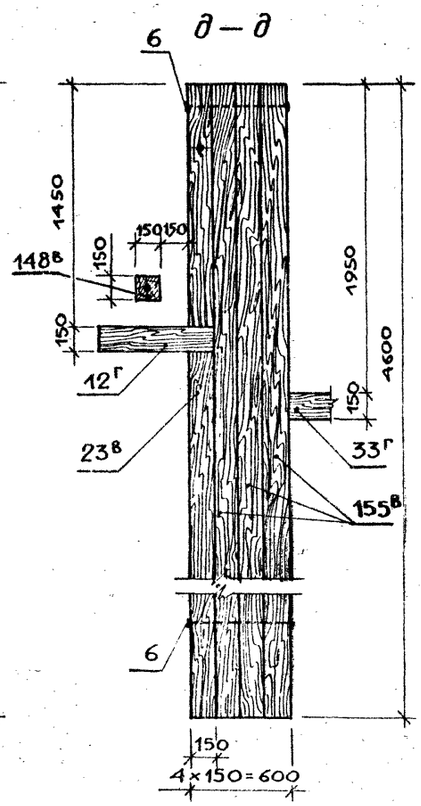


е – ж

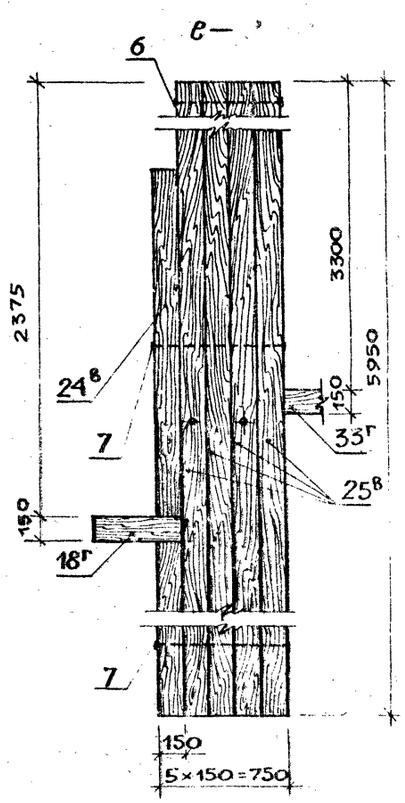


жс – жс

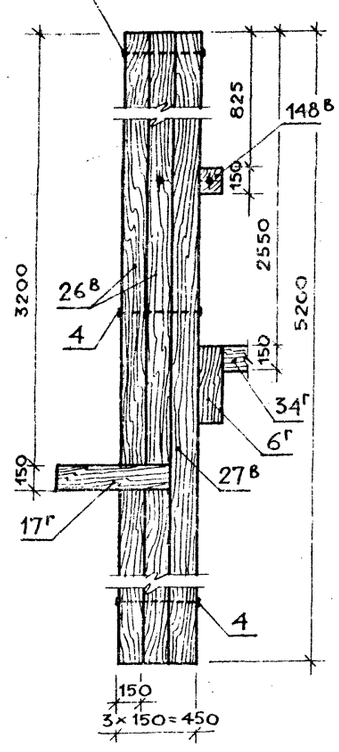


и – и

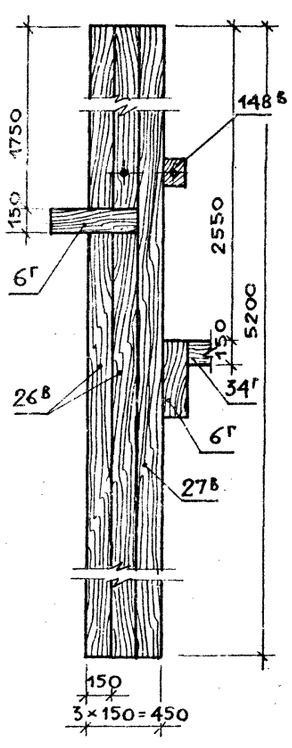


к – к

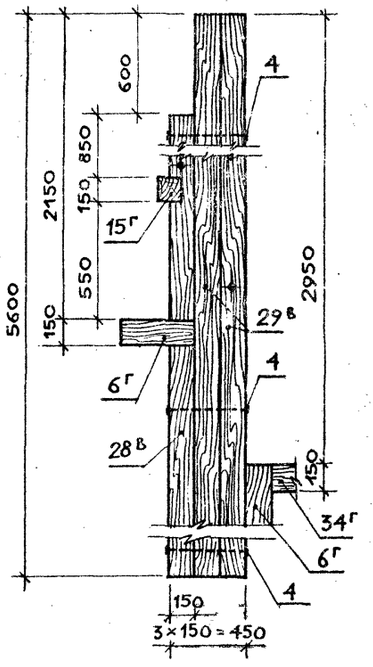


л – л

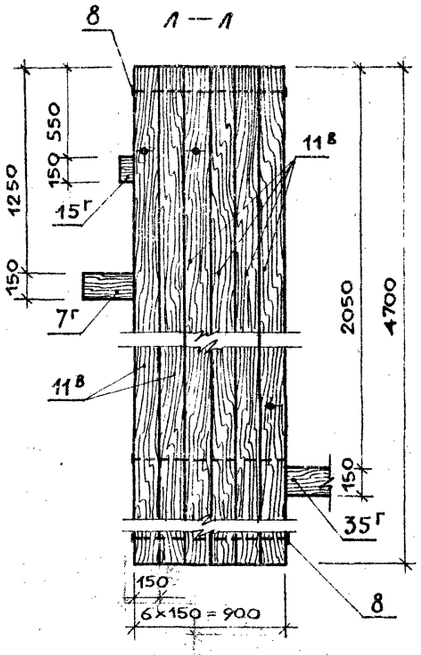


м – м

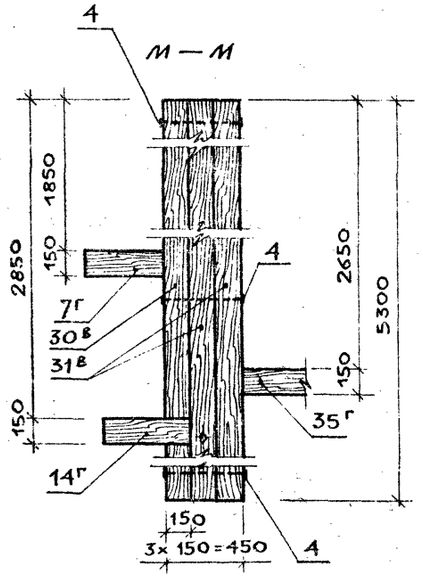


| | | | |
|---|---|---|---|
| Н. контр. | Алексеева | | |
| Зам. зав. отд. | Ядрышников | | |
| Гл. констр. | Железняк | | |
| Гип | Алексеева | | |
| Рук. гр. арх. | Горелик | | |
| Ст. арх. | Штромберг | | |

Привязан

310-5-05.86 АС3,4

Типовые решения игровых площадок для детей среднего школьного возраста

Комплексное игровое устройство М-1, М-2

| Стадия | Лист | Листов |
|---|---|---|
| Р | 13 | |

Башня тип II. Сечения а-а ÷ м-м.

ЦНИИПградостроительства

Копировал

Формат А2

21109-02

Н — Н

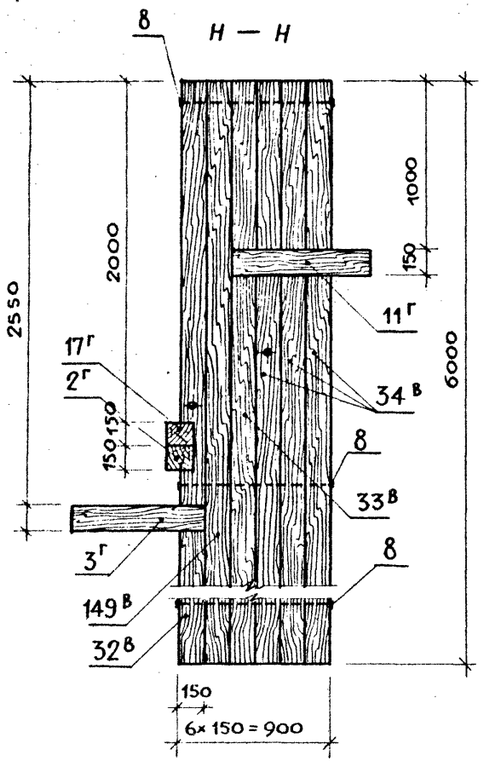


О — О

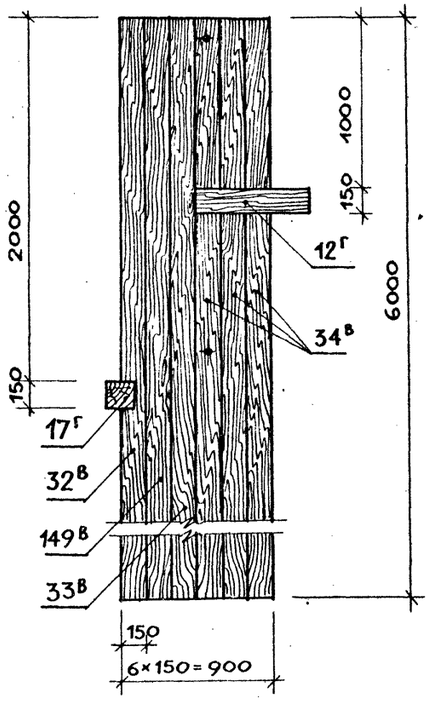


п — п

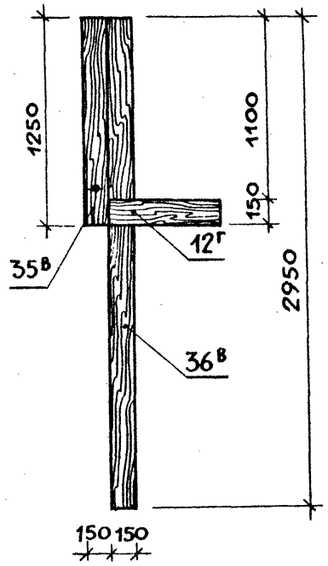


р — р

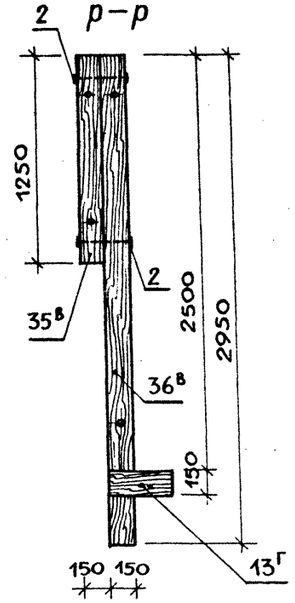


С — С

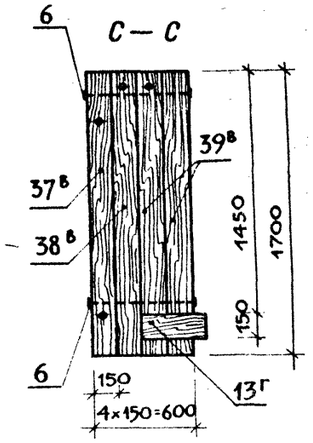


m — m

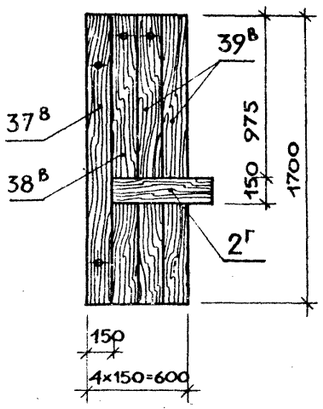


у — у

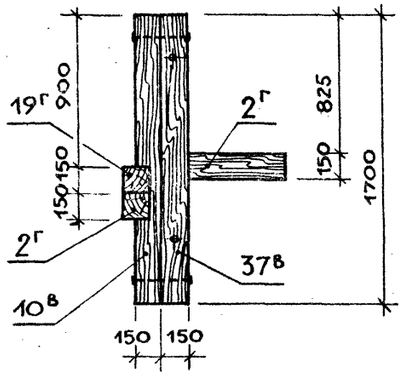


Инв. № подл. | Подпись и дата | Взам. инв. №

| | | | |
|---|---|---|---|
| Привязан | | Н. контр. | Алексеева |
| | | Зам. зав. отд. | Ядрышников |
| | | Гл. констр. | Железняк |
| | | Гип | Алексеева |
| | | Рук. гр. арх. | Горелик |
| | | Ст. арх. | Штромберг |

310-5-05.86 АС3,4

Типовые решения игровых площадок для детей среднего школьного возраста

Комплексное игровое устройство М-1, М-2

| Стадия | Лист | Листов |
|---|---|---|
| Р | 14 | |

Башня тип II. Сечения н-н, о-о, п-п, р-р, с-с, т-т, у-у

ЦНИИПградостроительства

Копировал

Формат А2

21109-02

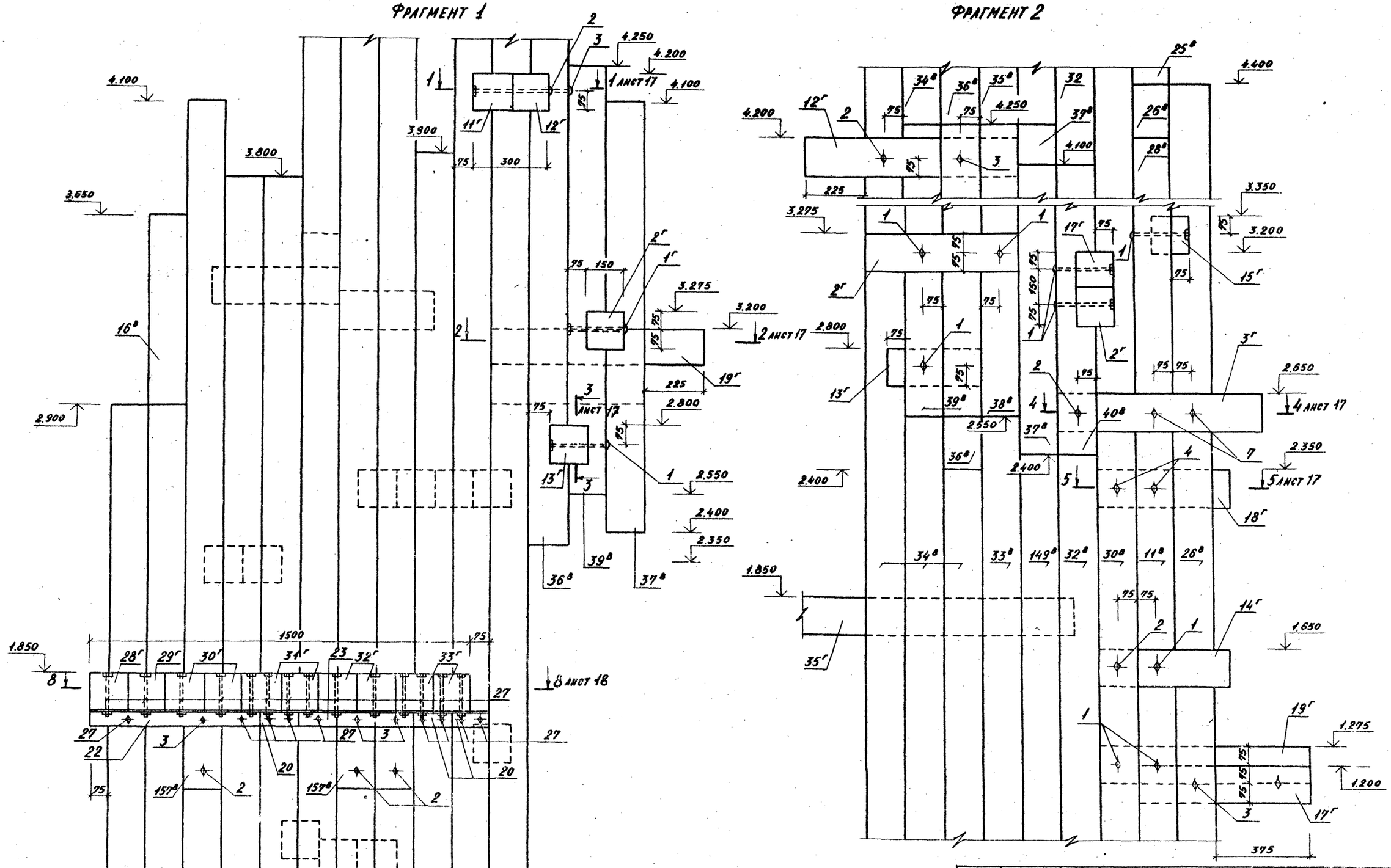


| | | | | | |
|---|---|---|---|---|---|
| Привязан: | Зам.зав.отд. | Ядрышников | | 310-5-05.86 АС-3,4 | |
| | Н.контр. | Алексеева | | Типовые решения игровых площадок для детей среднего школьного возраста | |
| | Гл.констр. | Железняк | | Комплексное игровое устройство М-1, М-2. | Стадия: Р; Лист: 15; Листов: |
| | Гип. | Алексеева | | Башня тип II. Фрагменты 1,2. | ЦНИИПгражстроительства |
| | Рук.гр.арх. | Горелик. | | | |
| | Ст.инж. | Лисицына | | | |

Копировал: Формат А2

21109-02

Альбом II

Тип. пр. решения 310-5-05.86

## Фрагмент 3.

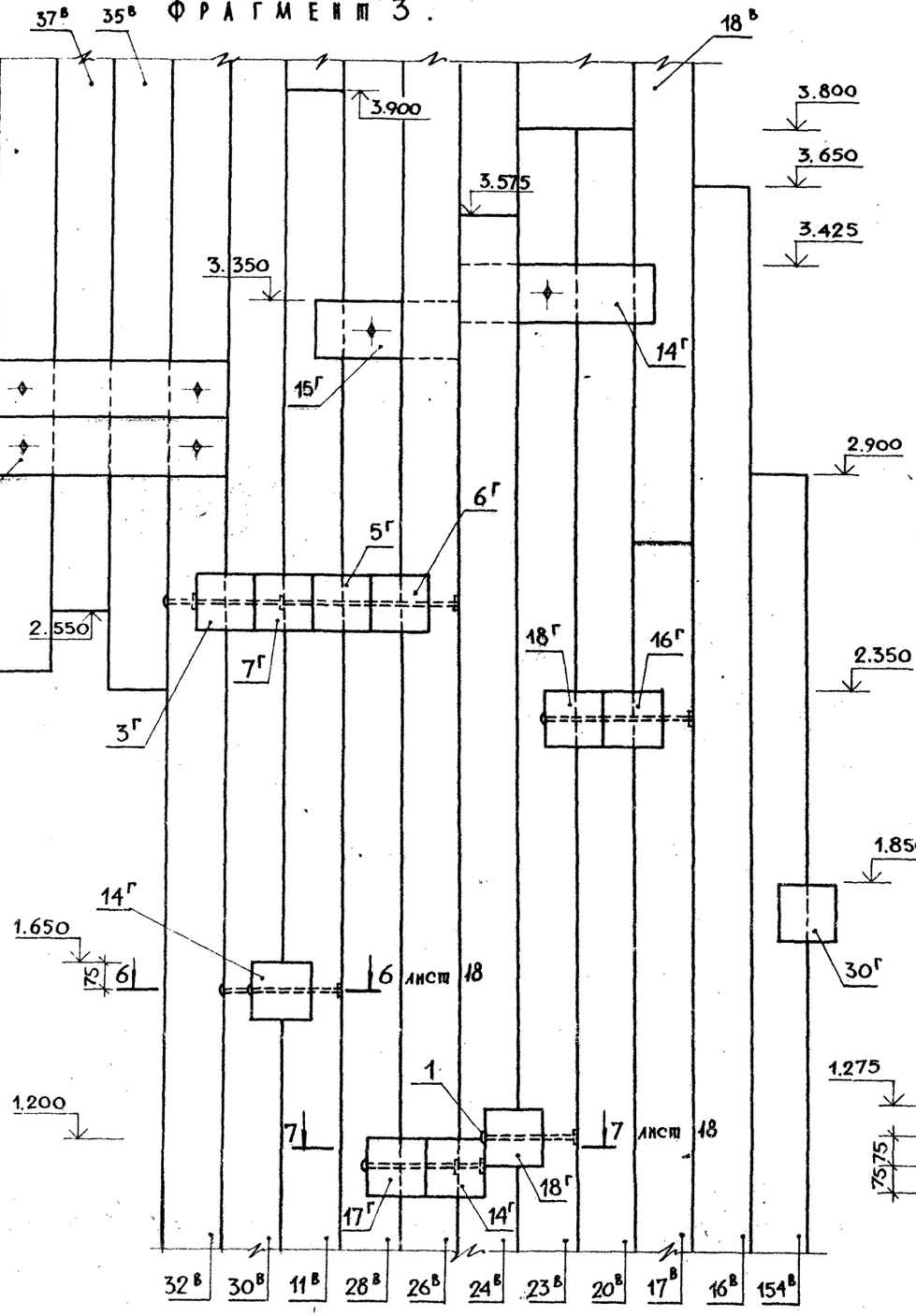


## Фрагмент 4

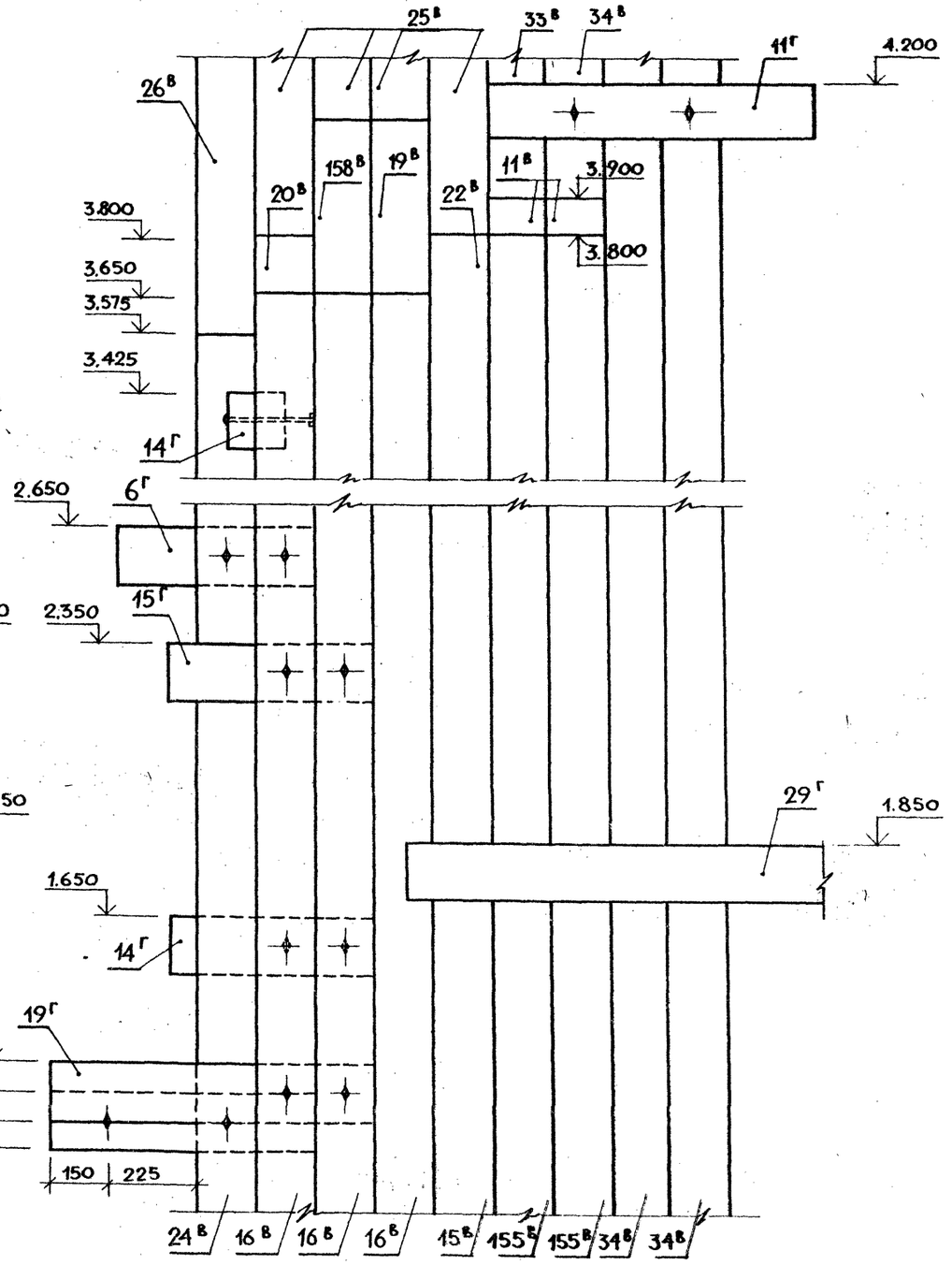


Инв. № подл. | Подпись и дата | Взамен инв. №

Привязан

| | | |
|---|---|---|
| Н. контр. | Алексеева | |
| Нач. сав. отд. | Ядрышников | |
| Гл. констр. | Железняк | |
| Гип | Алексеева | |
| Рук. гр. арх. | Гореаик | |
| Ст. инж. | Лисицына | |

Копировал

**310-5-05.86 АС 3,4**

Типовые решения игровых площадок для детей среднего школьного возраста

Комплексное игровое устройство М-1, М-2

Башня тип II. Фрагменты 3, 4

| Стадия | Лист | Листов |
|---|---|---|
| Р | 16 | |

ЦНИИПградостроительства

Формат А2

21109-0

Альбом V

Т.П.Р. 310-5-05.86

1-1

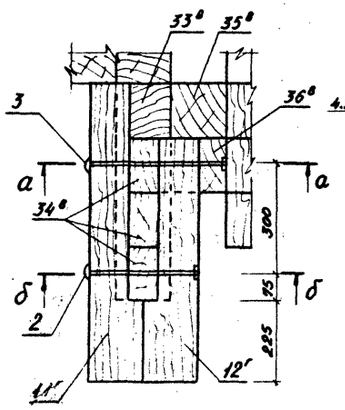

а-а

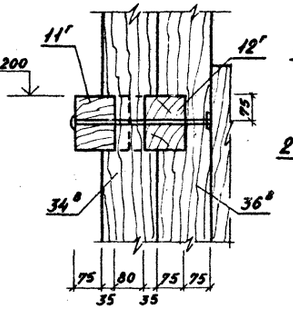

б-б

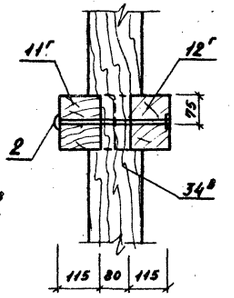

2-2

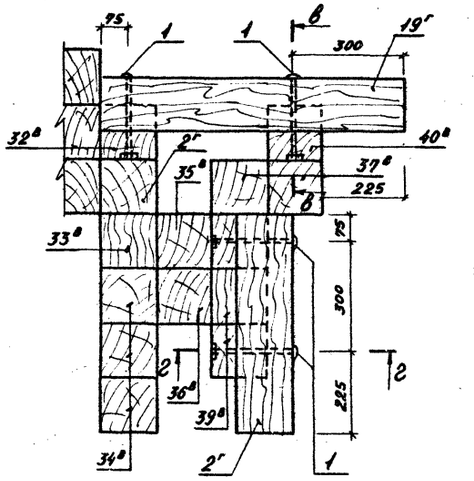

в-в

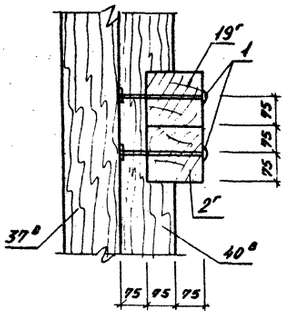

г-г

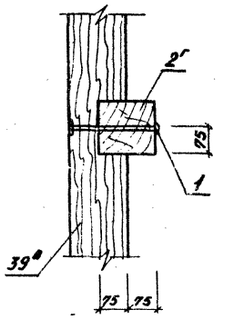

3-3

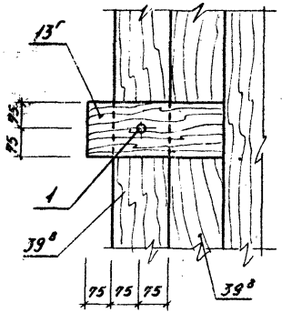

4-4

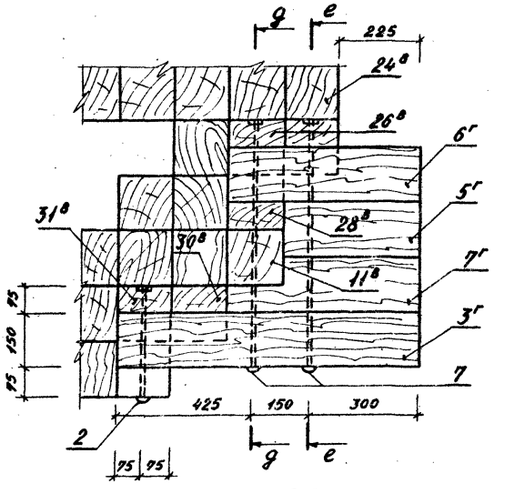

д-д

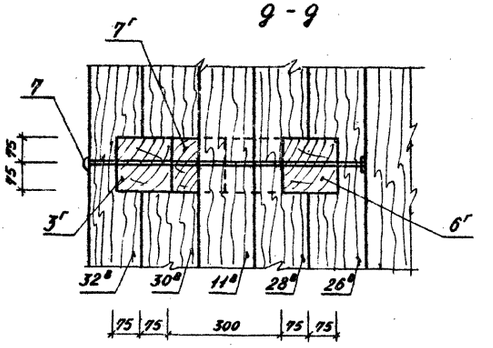

е-е

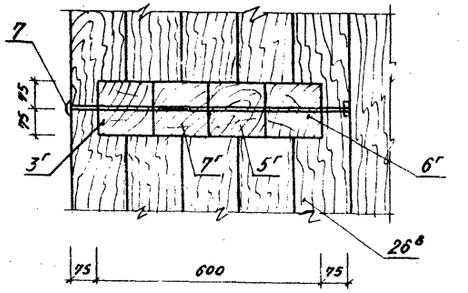

5-5

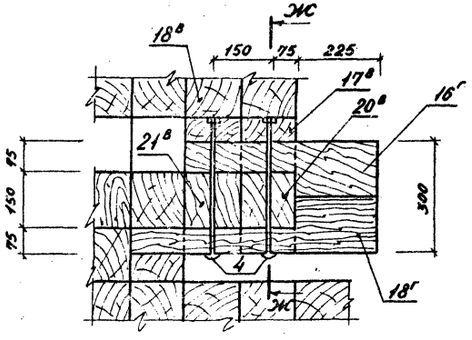

Ж-Ж

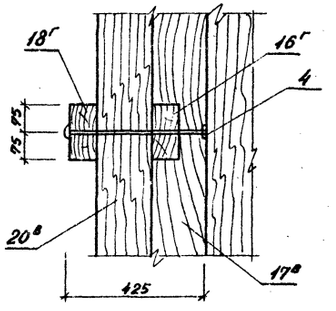

| | | | |
|---|---|---|---|
| Привязан: | | | |
| Нач.зав.отд. | Барышников | | |
| Н.контр. | Алексеева | | |
| Гл.констр. | Железняк | | |
| Гип. | Алексеева | | |
| Рук.гр.арх. | Горелик | | |
| Ст.инж. | Анисицына | | |

310-5-05.86 АС-3.4

Типовые решения игровых площадок для детей среднего школьного возраста

Комплексное игровое устройство М-1, М-2

| Стадия | Лист | Листов |
|---|---|---|
| Р | 17 | |

Башня тип II. Сечения 1-1÷5-5

ЦНИИПградостроительства

Копировал:

Формат А2

Инв.№ подл. | Подпись и дата | Взам.инв.№

21109-02

Альбом I

310-5-05.86

Инв.№ подл. | Подпись и дата | Взамен инв.№

Тип.пр. решения

6–6

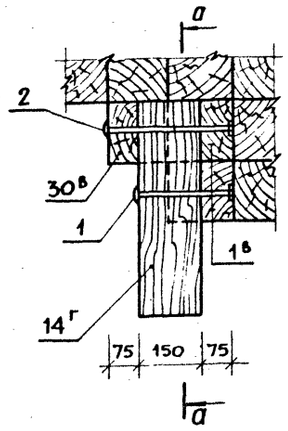


а–а

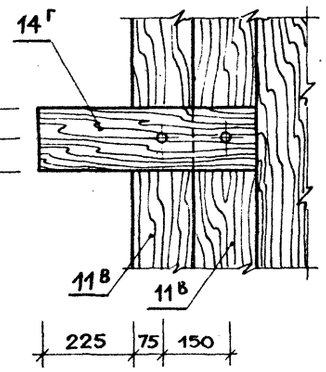


7–7

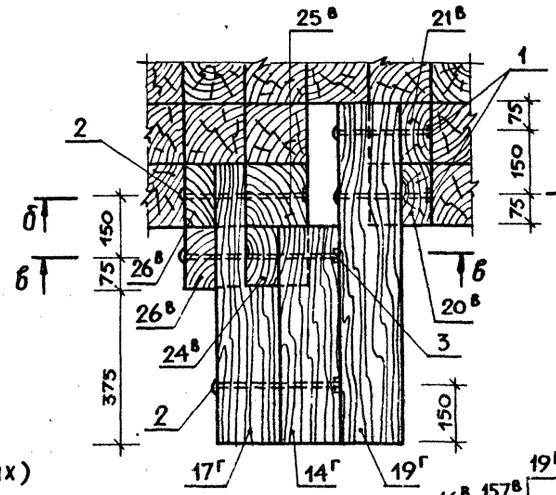


б–б

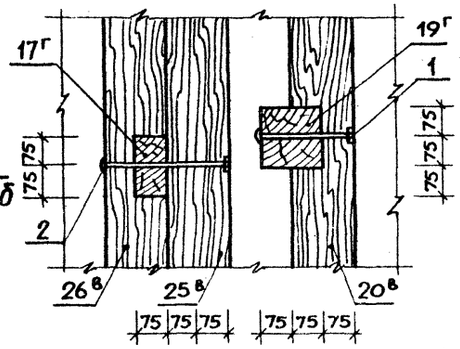


в–в

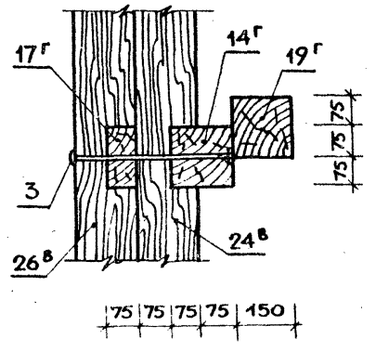


## П Л А Н

(СХЕМА РАСПОЛОЖЕНИЯ БОЛТОВ СПЕЦИАЛЬНЫХ)

(ГОРИЗОНТАЛЬНЫЕ ДЕРЕВЯННЫЕ ЭЛЕМЕНТЫ УСЛОВНО НЕ ПОКАЗАНЫ)

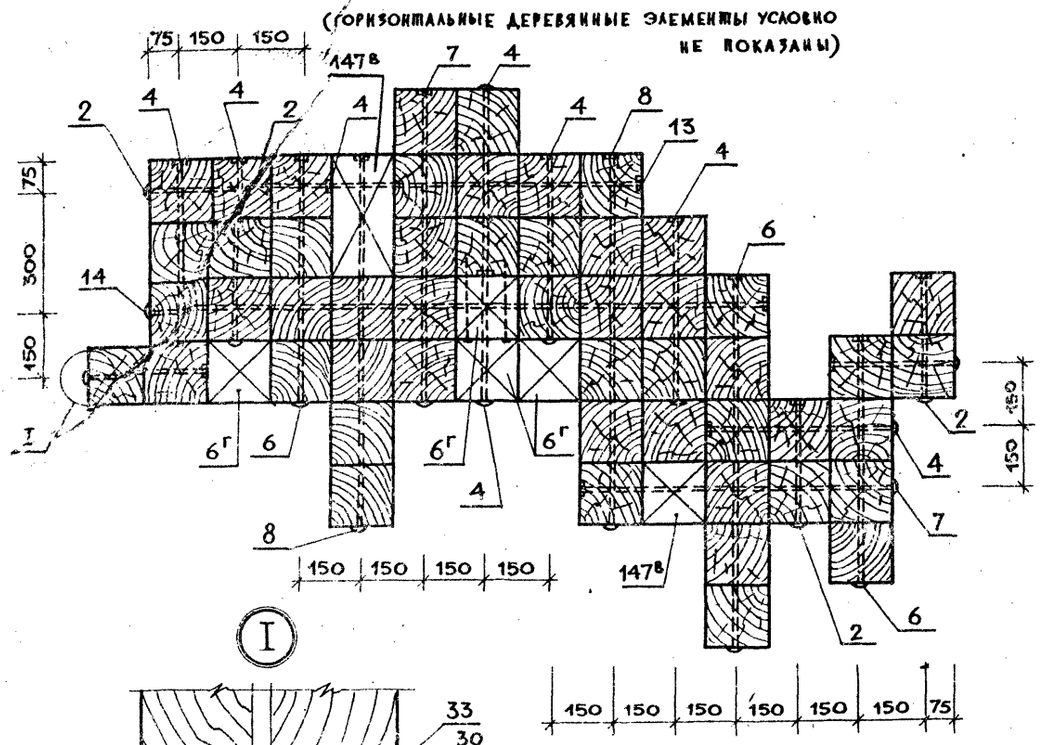


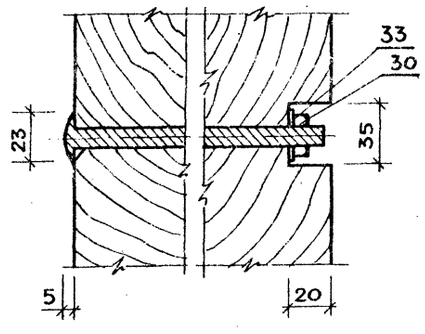


8–8

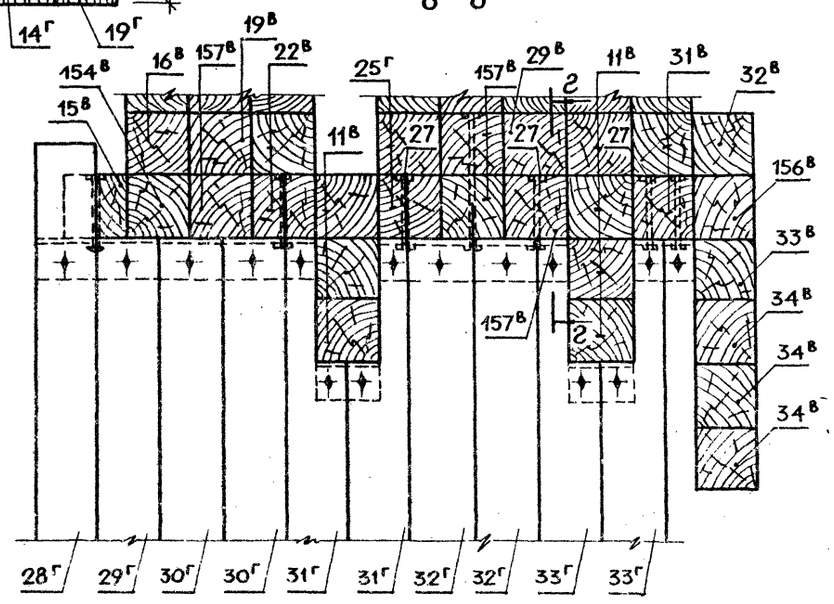


2–2

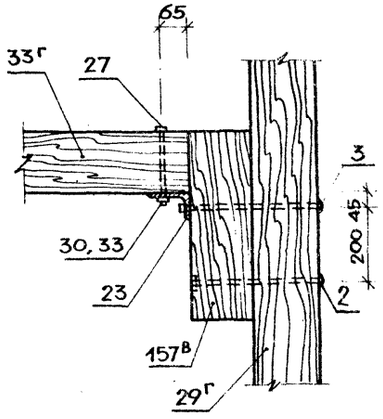


### Примечание

Установка всех болтов специальных поз 1÷18 по узлу I.

| | | | | | | | |
|---|---|---|---|---|---|---|---|
| Привязан | | | | | 310-5-05.86 АС 3.4 | | |
| | | | | | Типовые решения игровых площадок для детей среднего школьного возраста | | |
| | | | | Н. контр. Алексеева | Комплексное игровое устройство М-1, М-2 | Стадия | Лист | Листов |
| | | | | Гл. констр. Железняк | | Р | 18 | |
| | | | | Гип Алексеева | Башня тип II. План. Сечения б-б ÷ в-в, а-а, б-б, б-б, г-г. Узел I. | ЦНИИГрадостроительства | | |
| | | | | Ст. инж. Лисицына | | | | |
| | | | | Рук. гр. Горелик | | | | |

Копировал Ер Формат А2

21109-02

Т.П.Р. 310-5-05.86 Альбом II

## ВИД А

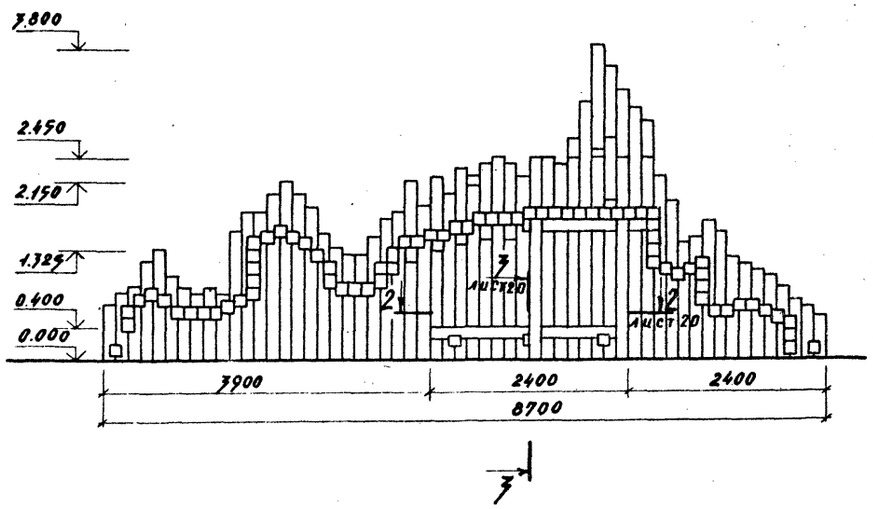


## ВИД Б

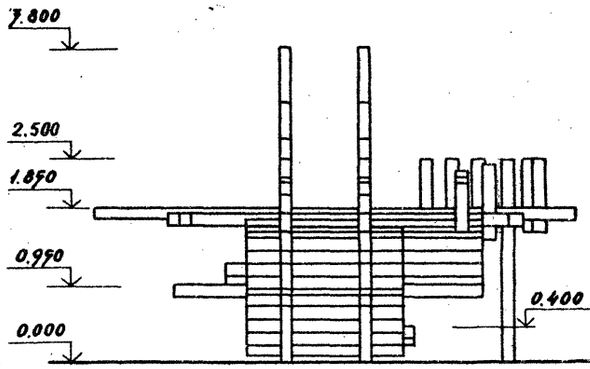


## ВИД В

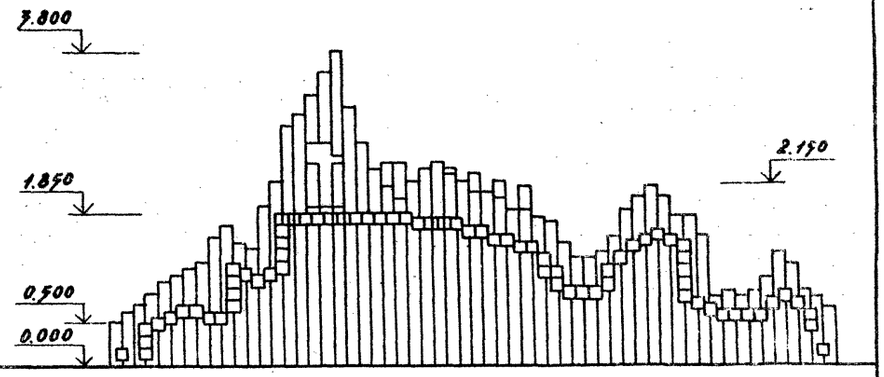


## ПЛАН

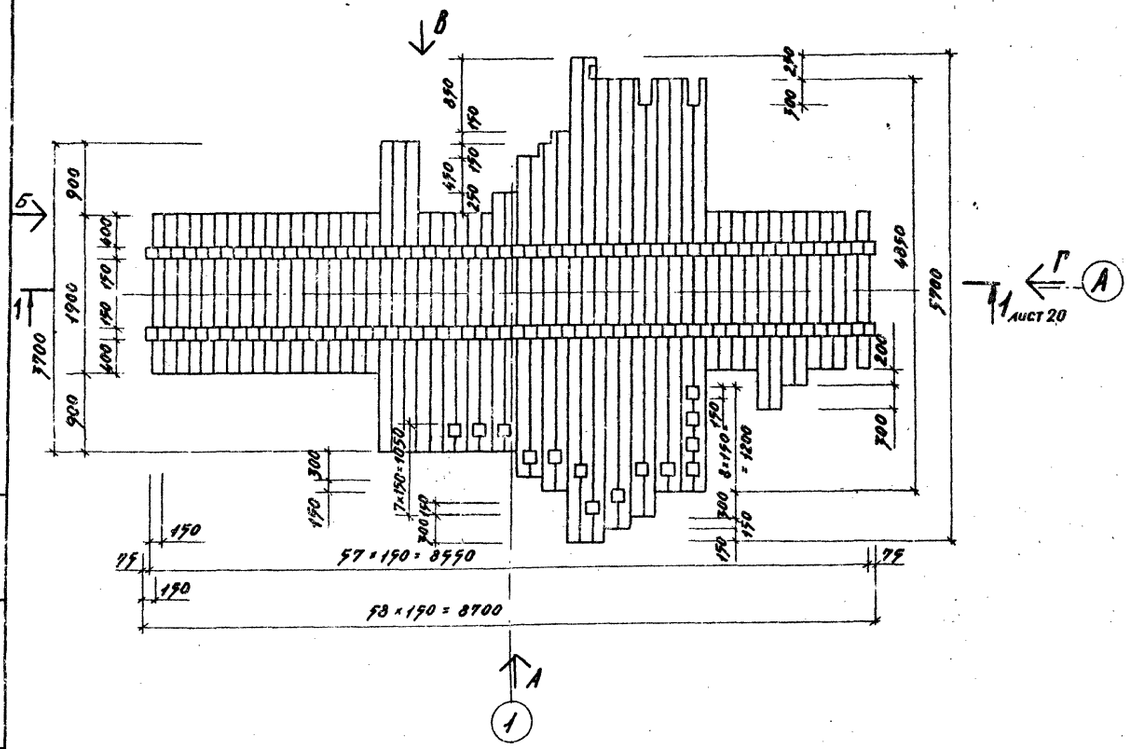


## ВИД Г

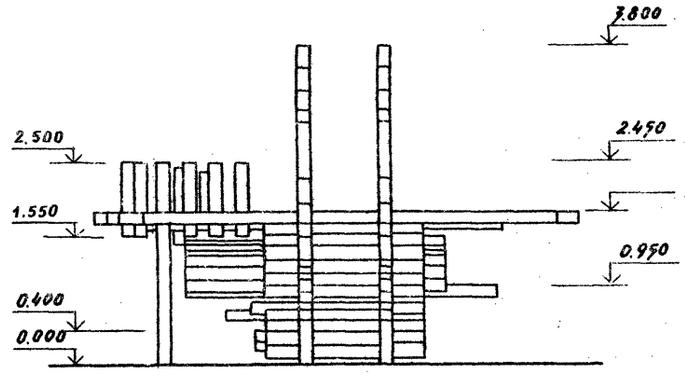


Инв. № подл. | Подпись и дата | Взам. инв. №

| | | | |
|---|---|---|---|
| Привязан: | | | |
| Зам. зав. отд. | Адрышников | | |
| Н. контр. | Алексеева | | |
| Гл. констр. | Железняк | | |
| ГИП. | Алексеева | | |
| Рук. гр. арх. | Горелик | | |
| Ст. арх. | Штромберг | | |

310-5-05.86 АС 3.4

Типовые решения игровых площадок для детей среднего школьного возраста

Комплексное игровое устройство М-1, М-2.

| Стадия | Лист | Листов |
|---|---|---|
| Р | 19 | |

„Мостик". План. Виды А, Б, В, Г.

ЦНИИПградостроительства

Копировал: Формат А2

21109-02

Т.П.Р. 310-5-05.86 Альбом I

## 1 - 1

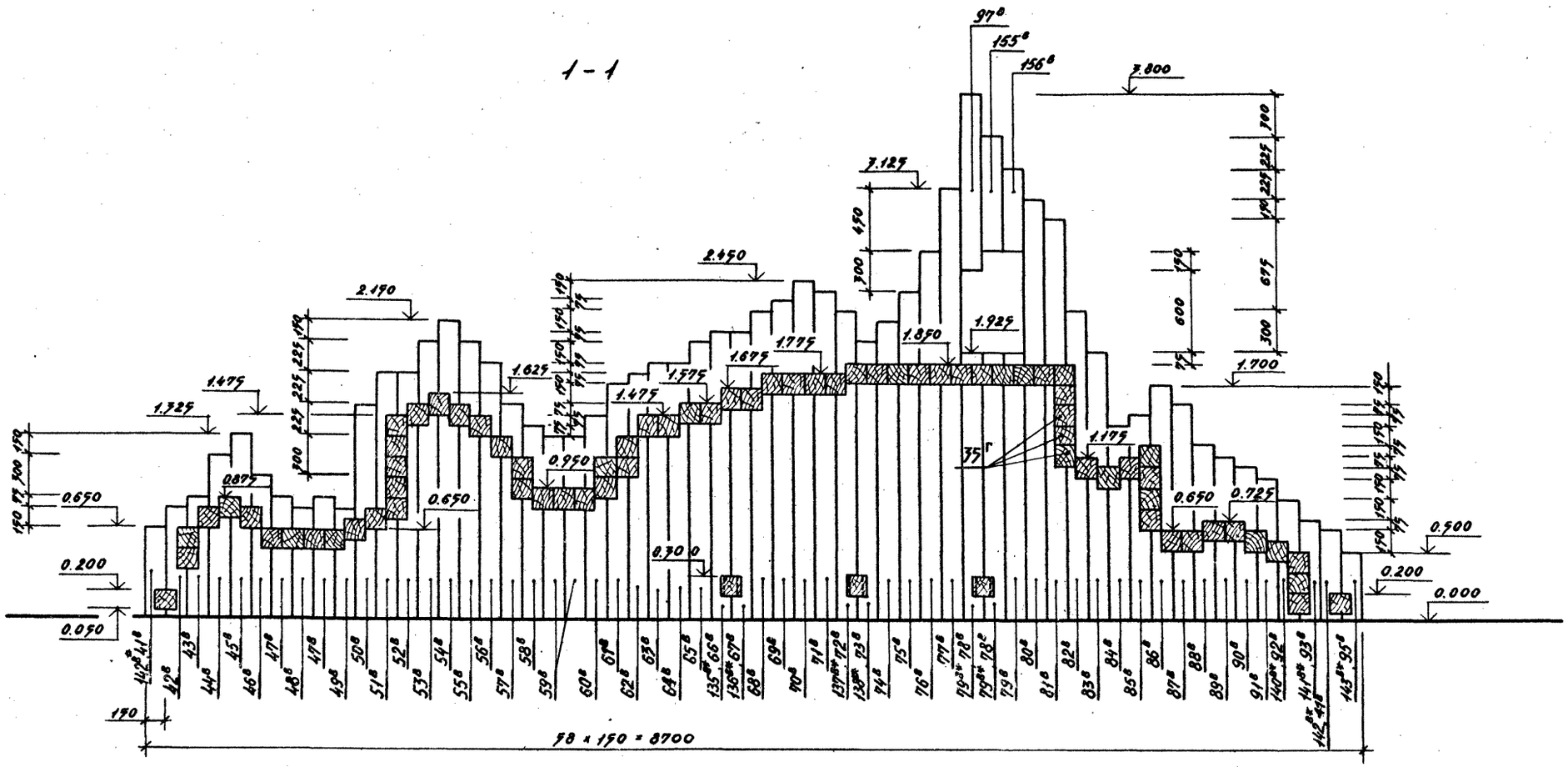


## Схема маркировки горизонтальных брусьев и стоек ограждения

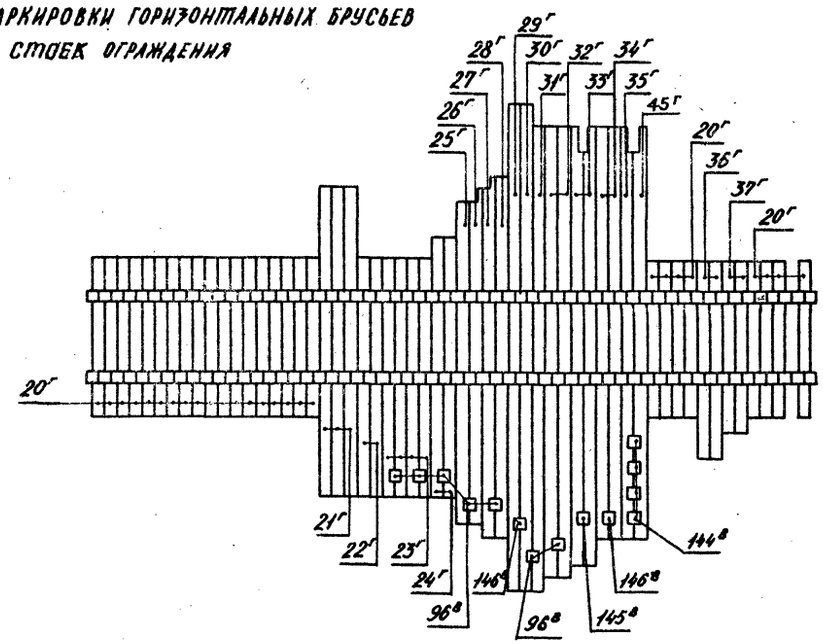


## 2 - 2

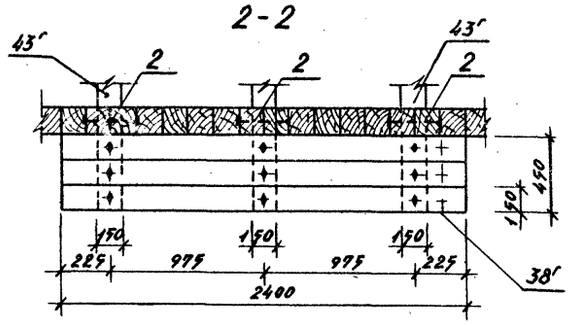


## 3 - 3

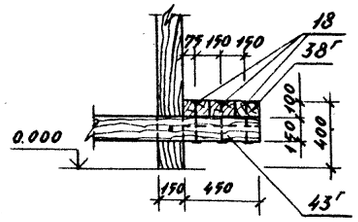


Примечание:

* обозначены позиции только для устройства М-2.

| | | | | | | |
|---|---|---|---|---|---|---|
| Привязан. | | | | 310-5-05.86 | | АС-3,4 |
| | | | | Типовые решения игровых площадок для детей среднего школьного возраста | | |
| | | | | Комплексное игровое устройство М-1, М-2 | Стадия: Р | Лист: 20 | Листов: |
| | | | | "Мостик". Разрез 1-1. Сечения 2-2, 3-3. Маркировочная схема. | ЦНИИПградостроительства | |
| Зам. зав. отд. | Ядрышников | | | | | |
| Н. контр. | Алексеева | | | | | |
| Гл. констр. | Железняк | | | | | |
| ГИП | Алексеева | | | | | |
| Рук. гр. арх. | Горелик | | | | | |
| Ст. арх. | Штромберг | | | | | |

Копировал: Формат А2

Инв. № подл. | Подпись и дата | Взам. инв. №

21109-02

Альбом II

Т.П.Р. 310-5-05.86

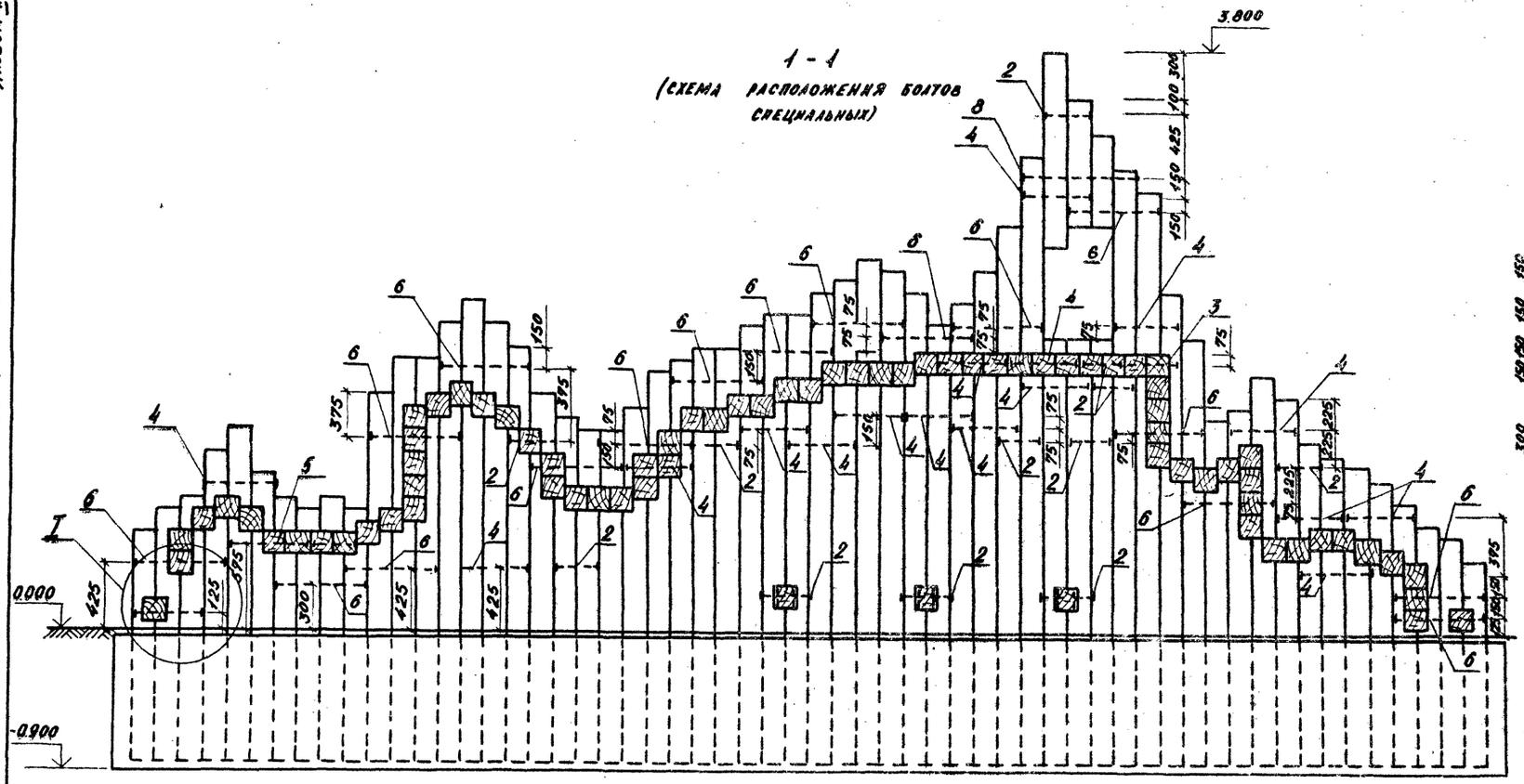
1-1
(схема расположения болтов специальных)



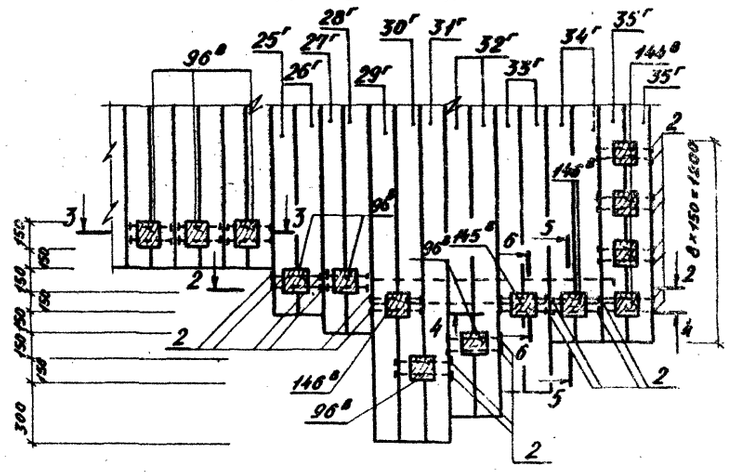
Фрагмент плана 1

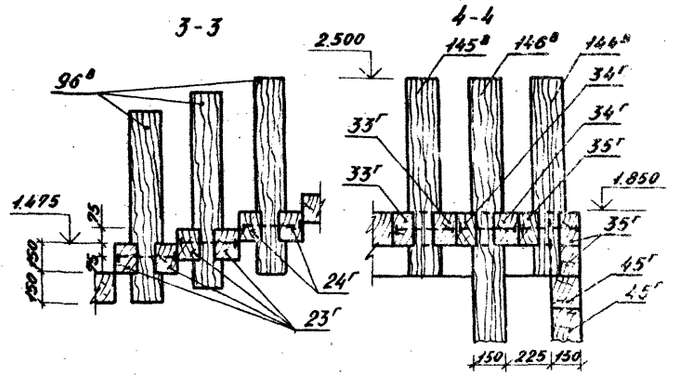


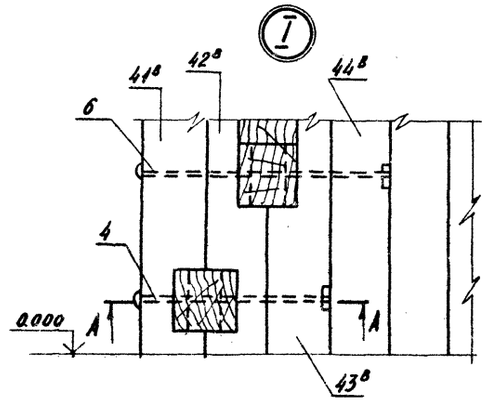


А-А

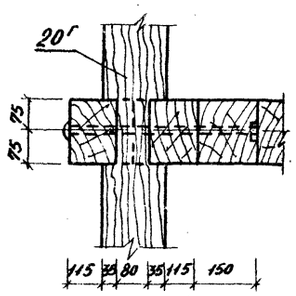

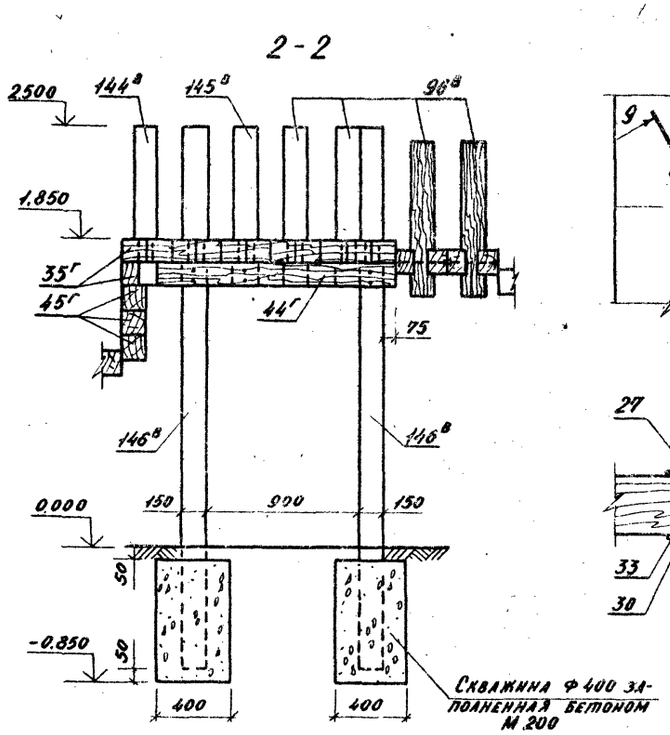
2-2



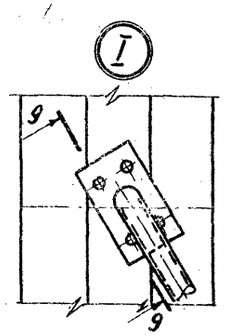


9-9

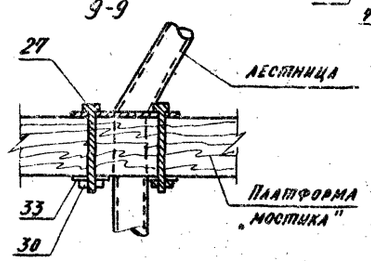


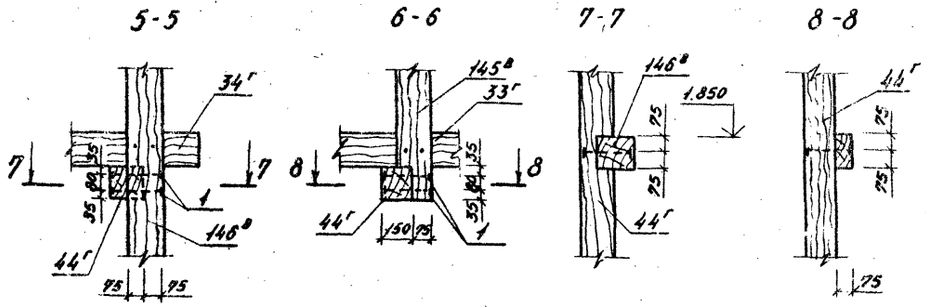
5-5



Примечание:

Лист см. совместно с листом 20.

| | | | | |
|---|---|---|---|---|
| Привязан: | Зам.зав.отд. | Ядрышников | | |
| | Н.контр. | Алексеева | | |
| | Гл.констр. | Железняк | | |
| | ГИП. | Алексеева | | |
| | Рук.гр.арх. | Горелик | | |
| | Ст.инж. | Лисицына | | |

310-5-05.86 АС 3,4

Типовые решения игровых площадок для детей среднего школьного возраста

Комплексное игровое устройство М-1, М-2.

| Стадия | Лист | Листов |
|---|---|---|
| Р | 21 | |

„Мостик". Разрез 1-1. Фрагмент плана 1. Узлы. Сечения 2-2 ÷ 9-9.

ЦНИИПградостроительства

Копировал: Формат А2

21109-02

Т.П.Р. 310-5-05.86 Альбом II

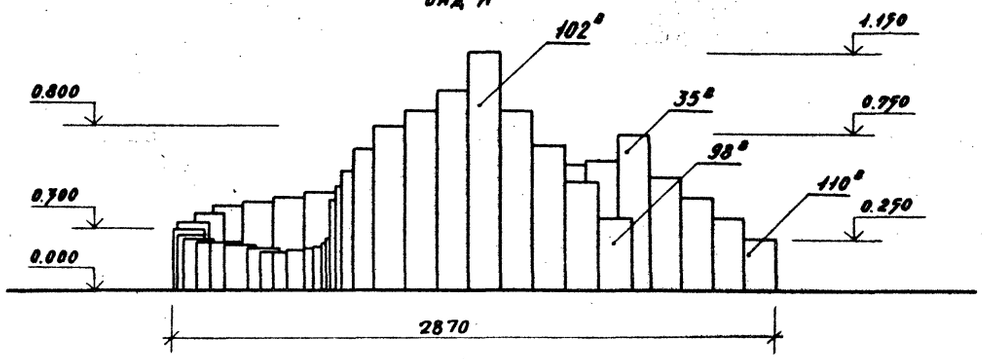


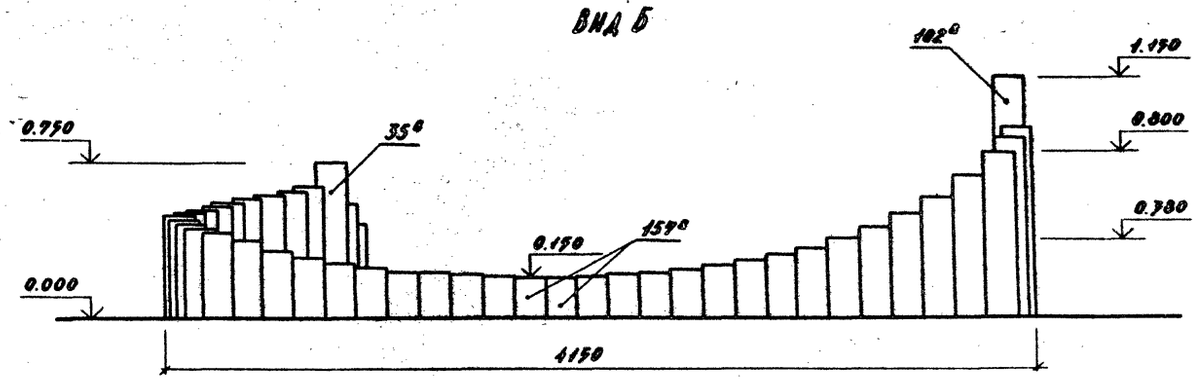


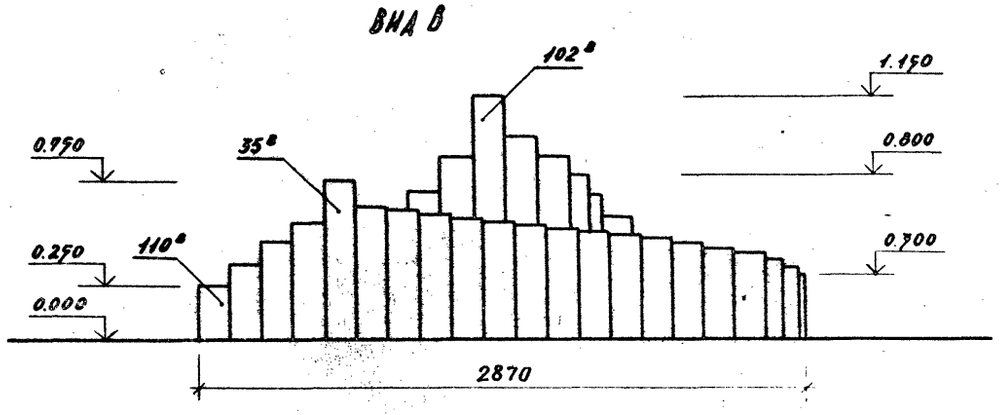


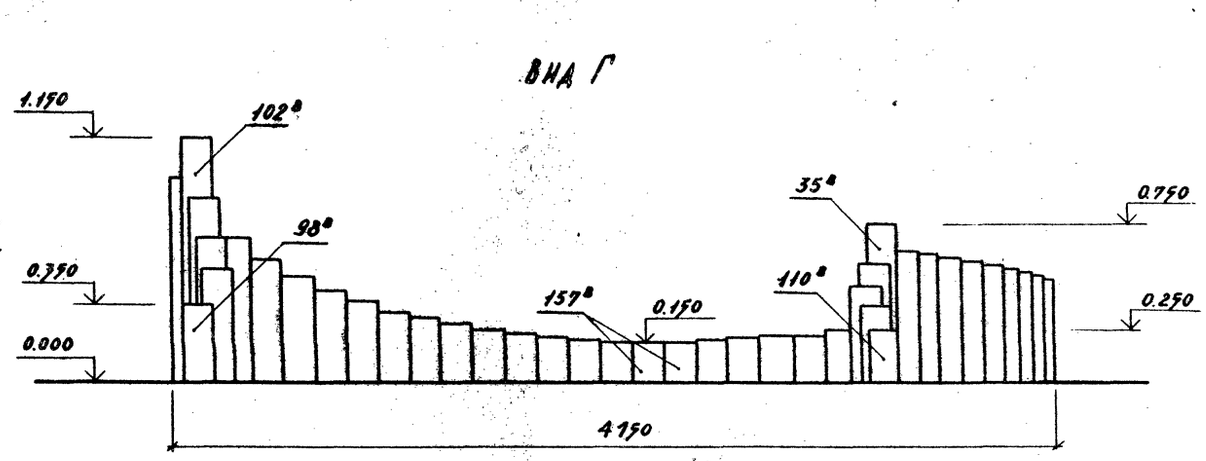


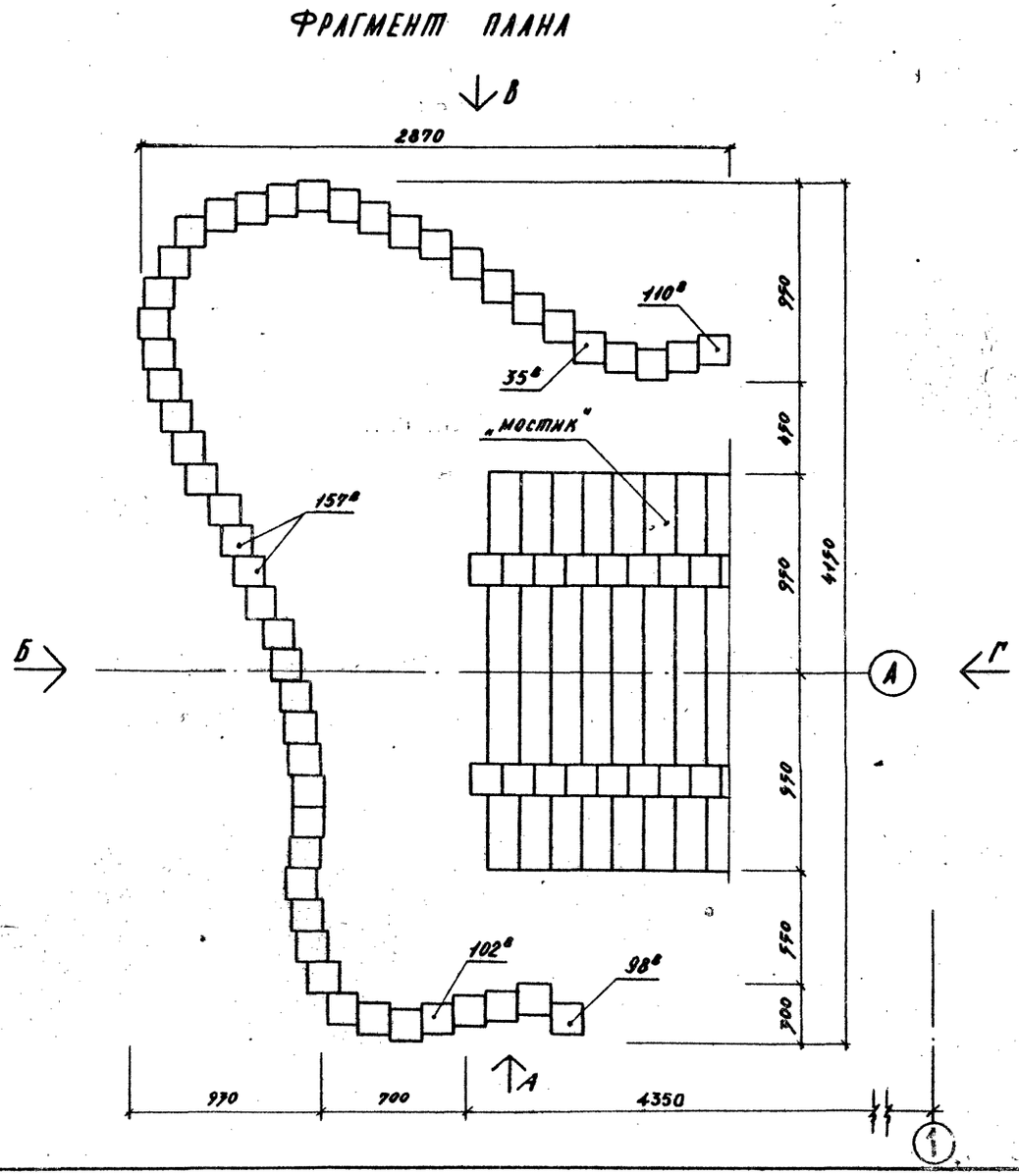


| | | | | | | | |
|---|---|---|---|---|---|---|---|
| | | | | 310-5-05.86 | | АС 3.4 | |
| | | | | Типовые решения игровых площадок для детей среднего школьного возраста | | | |
| Привязан: | Зам.зав.отд. | Ядрышников | | Комплексное игровое устройство М-1, М-2 | Стадия | Лист | Листов |
| | Н.контр. | Алексеева | | | Р | 22 | |
| | Гл.конст. | Железняк | | | | | |
| | Гип. | Алексеева | | Игровое неподвижное устройство тип 1. Фрагмент плана. Виды А, Б, В, Г | ЦНИИПградостроительства | | |
| | Рж.гр.арх. | Горелик | | | | | |
| | Ст.арх. | Штромберг | | | | | |

Копировал: Формат А2

Инв. № подл. | Подпись и дата | Взам. инв. №

21109-02

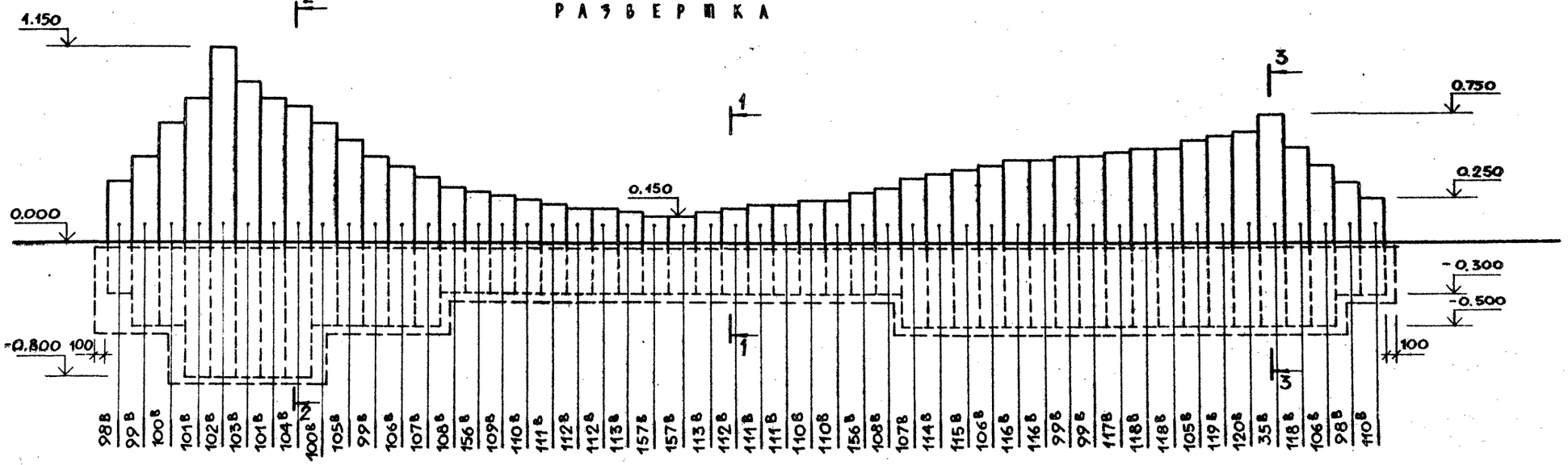


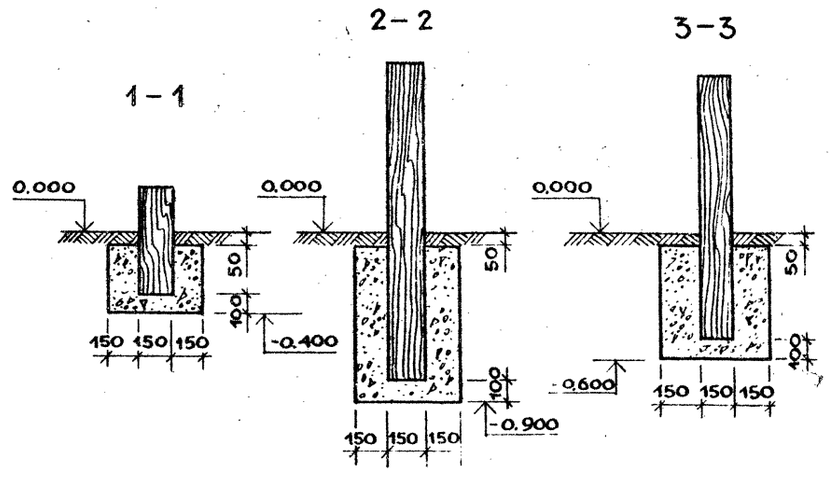


| | | | | | |
|---|---|---|---|---|---|
| Привязан | Н.контр. | Алексеева | | 310-5-05.86 АС 3,4 | |
| | Зам.зав.отд. | Ядрышников | | Типовые решения игровых площадок для детей среднего школьного возраста | |
| | Гл.констр. | Железняк | | Комплексное игровое устройство М-1, М-2 | Стадия Р; Лист 23; Листов |
| | Гип | Алексеева | | Игровое неподвижное устройство тип 1. План фундаментов. Развертка. Сечения 1-1 ÷ 3-3 | ЦНИИПградостроительства |
| | Рук.гр.арх. | Горелик | | | |
| | Ст.инж. | Лисицына | | | |

Копировал

Формат А2

Инв.№ подл. | Подпись и дата | Взамен инв.№

Тип.пр. решения 310-5-05.86 Альбом II

21167-02

Альбом II

Т.П.Р. 310-5-05.86

Вид А

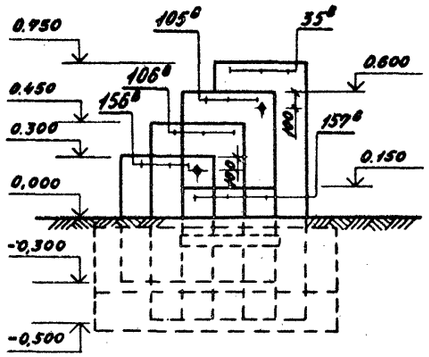


Вид Б

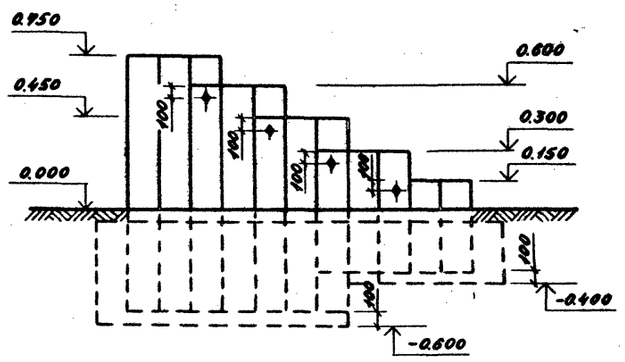


Вид В

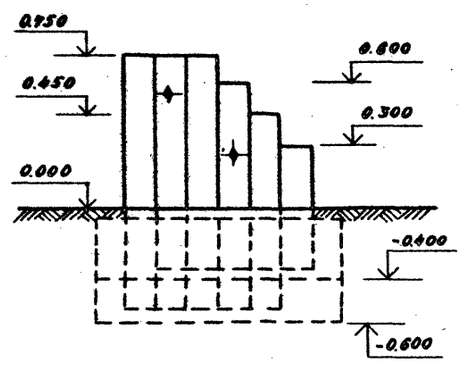


Вид Г

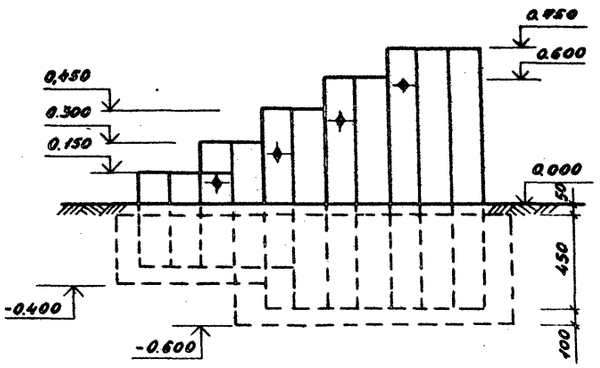


План

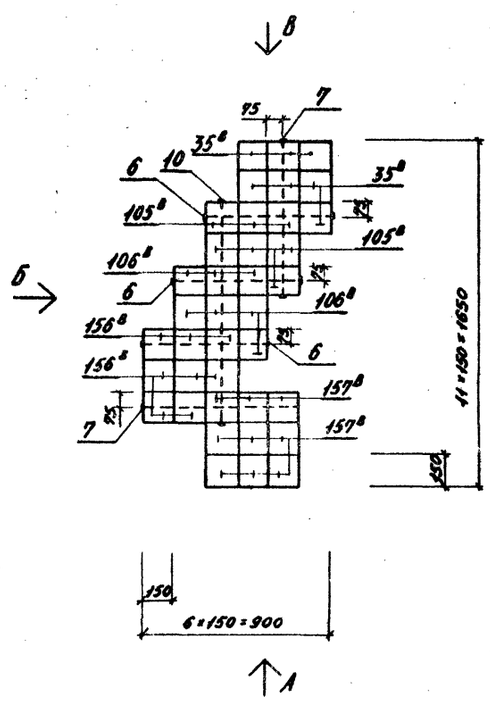


План фундаментов

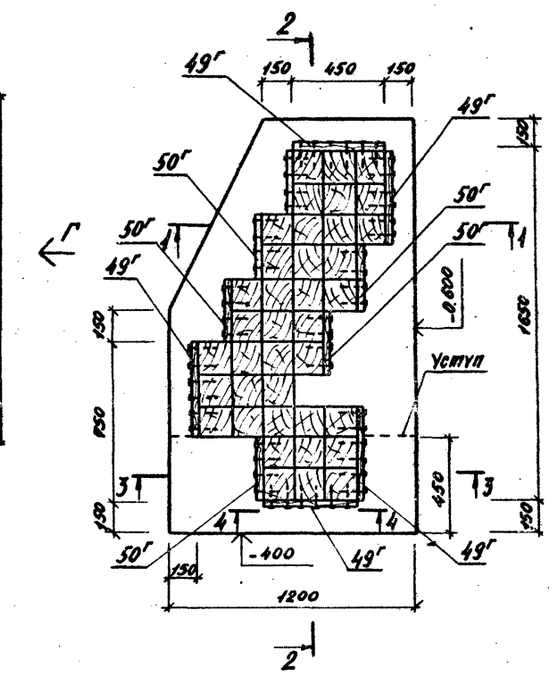


1-1

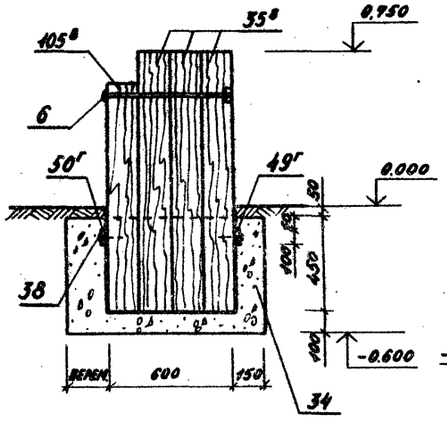


2-2

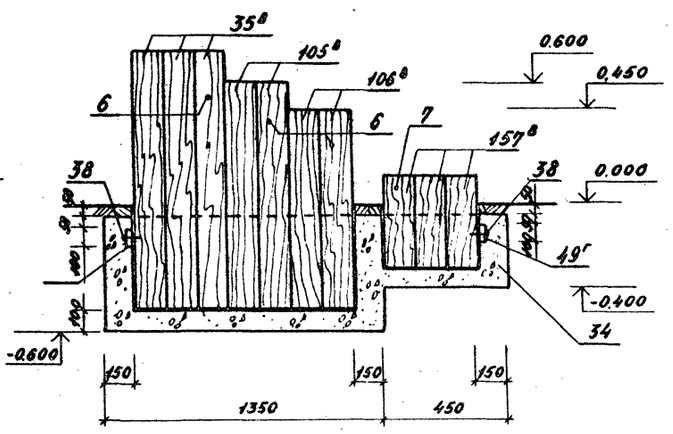


3-3

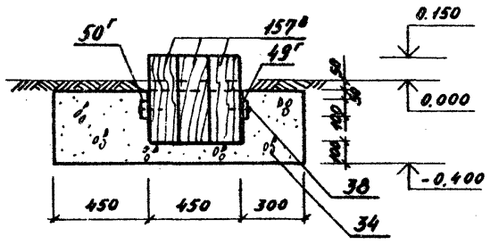


4-4

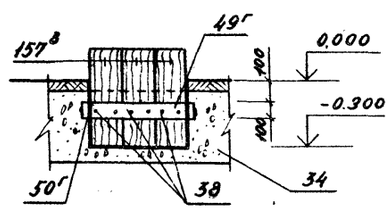


| | | | | | | | |
|---|---|---|---|---|---|---|---|
| Инв.№ подл. | Подпись и дата | Взам.инв.№ | | | | | |
| | | | Привязан: | | | | |
| | | | | Зам.зав.отд. | Дарышников | | |
| | | | | Н.контр. | Алексеева | | |
| | | | | Гл.констр. | Железняк | | |
| | | | | ГИП. | Алексеева | | |
| | | | | Рук.гр.арх. | Горелик | | |
| | | | | Ст.инж. | Лисицына | | |

310-5-05.86 АС 3

Типовые решения игровых площадок для детей среднего школьного возраста

Комплексное игровое устройство N-1.

| Стадия | Лист | Листов |
|---|---|---|
| Р | 3 | |

Игровое неподвижное устройство тип 2. План. Виды А,Б,В,Г. План фундаментов. Сечения 1-1÷4-4.

ЦНИИЭПградостроительства

Копировал:

Формат А2

21109-02

Альбом I

310-5-05.86

Инв.№ подл. | Подпись и дата | Взамен инв.№

Вид А

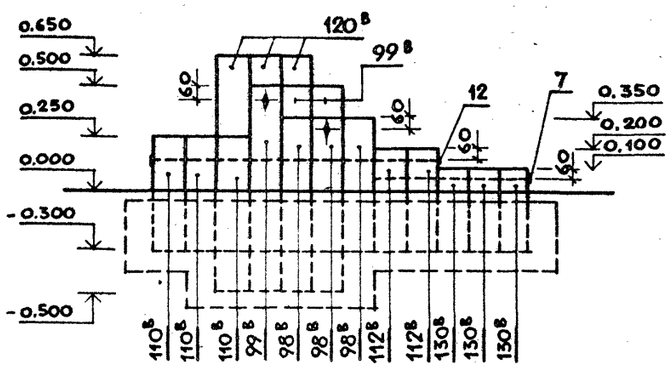


Вид Б

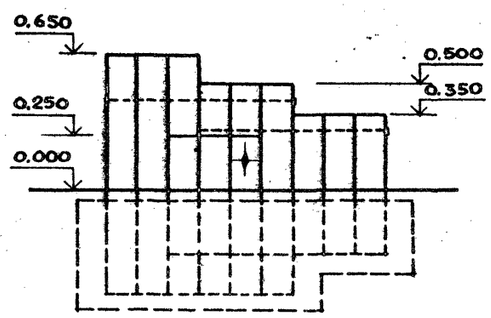


Вид В

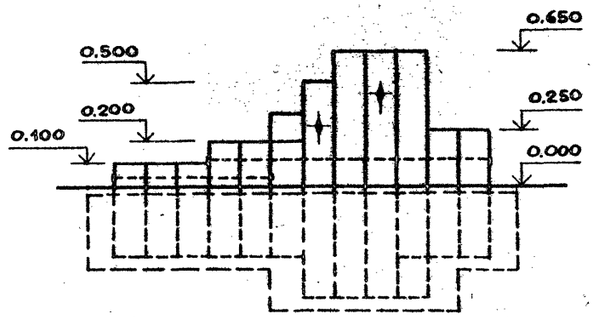


Вид Г

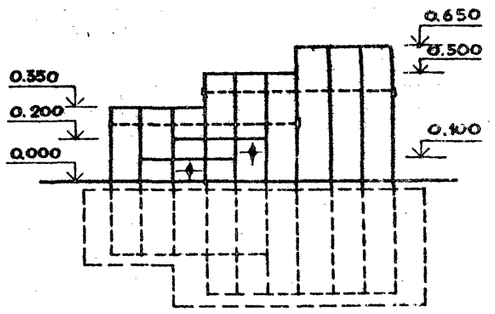


План

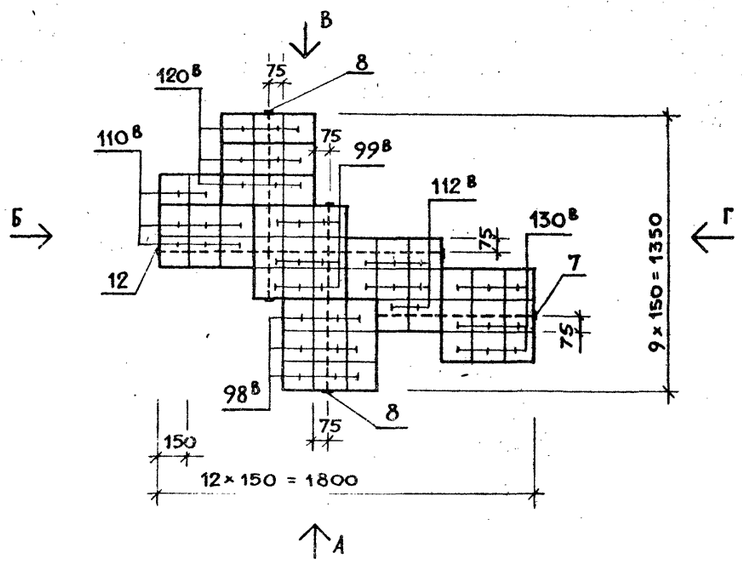


План фундаментов

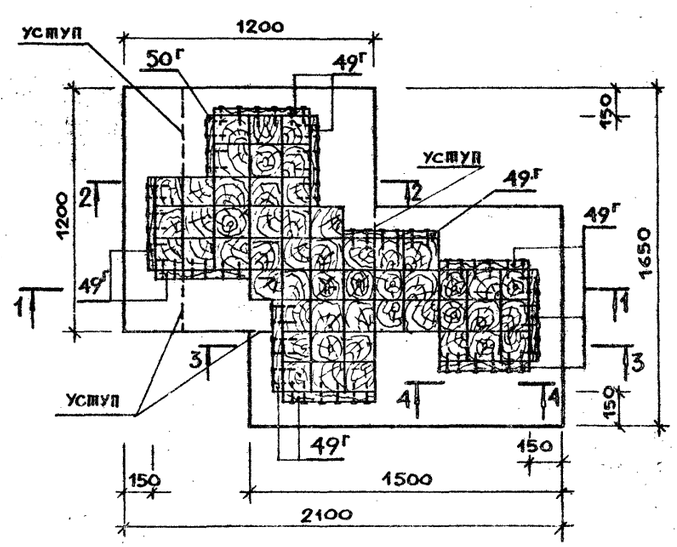


1 — 1

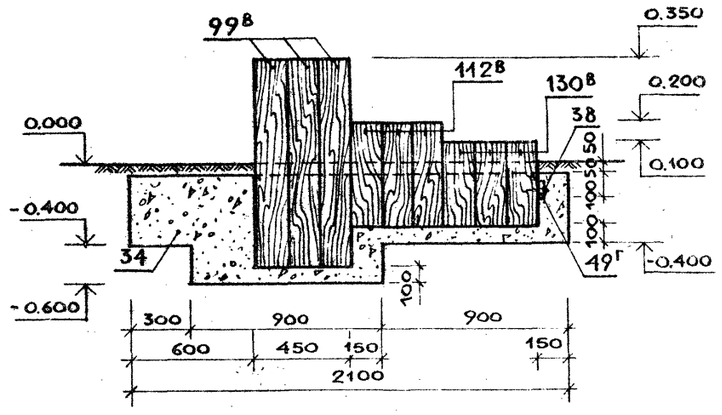


2 — 2

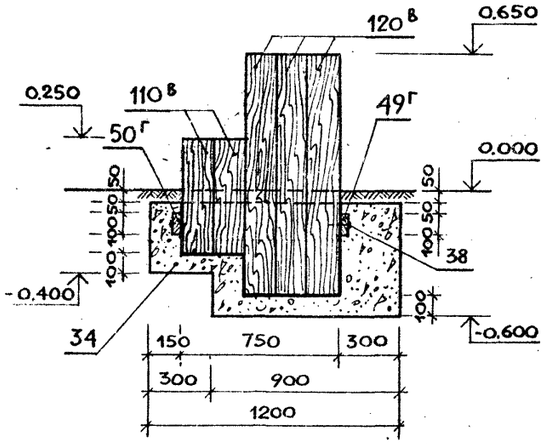


3 — 3

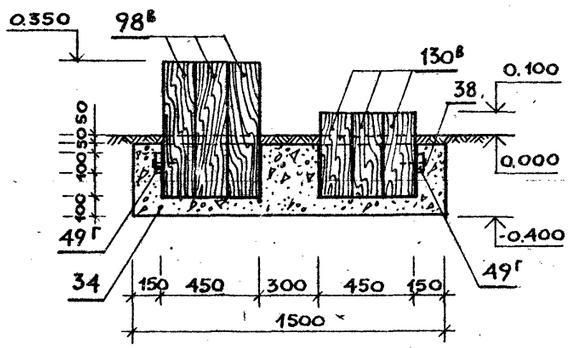


4 — 4

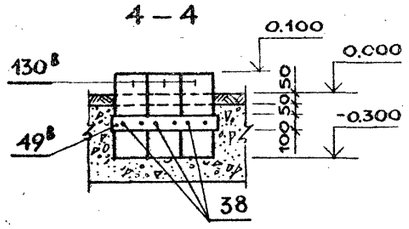


Привязан

Копировал

| | | |
|---|---|---|
| Гл.констр. | Алексеева | |
| Зам.нач.отд. | Ядрышников | |
| Гл.констр. | Железняк | |
| Гип | Алексеева | |
| Рук.гр.арх. | Горелик | |
| Ст.арх. | Шпромберг | |
| Ст.инж. | Лисицына | |

310-5-05.86 АС3

Типовые решения игровых площадок для детей среднего школьного возраста

Комплексное игровое устройство М-1

| Стадия | Лист | Листов |
|---|---|---|
| Р | 4 | |

Игровое неподвижное устройство тип 3. План. Виды А, Б, В, Г. План фундаментов. Сечения 1 — 1 ÷ 4 — 4.

ЦНИИПградостроительства

Формат А2

21109-02

Альбом II

Тип. пр. решения 310-5-05.86

Вид А

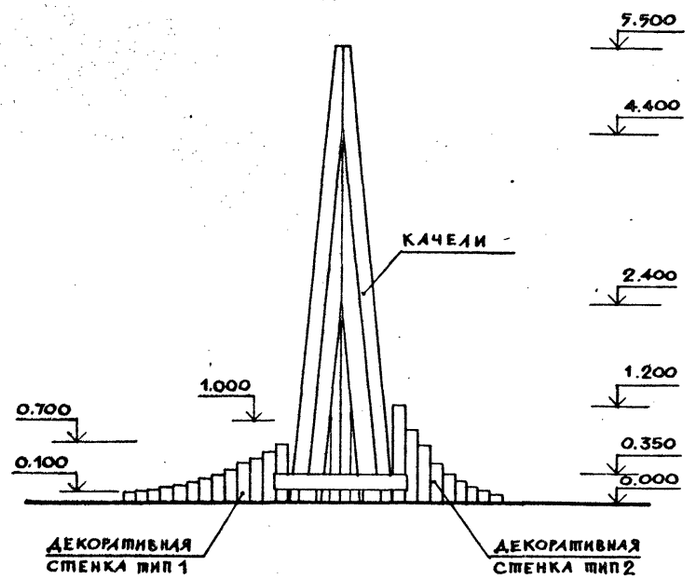


Вид Б

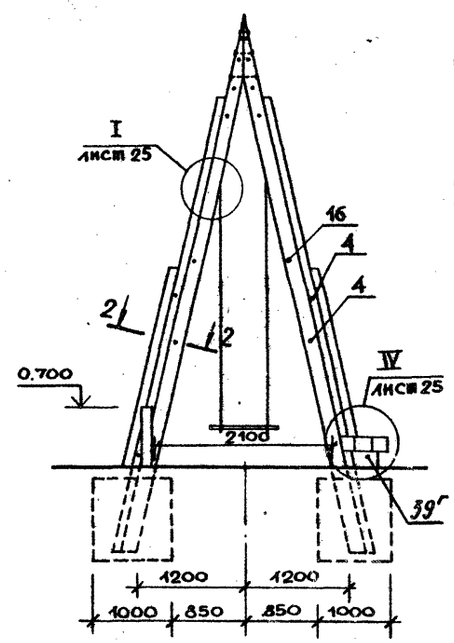


1—1

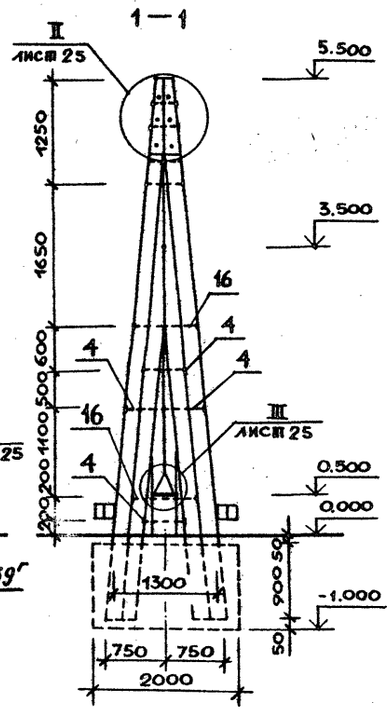


2—2

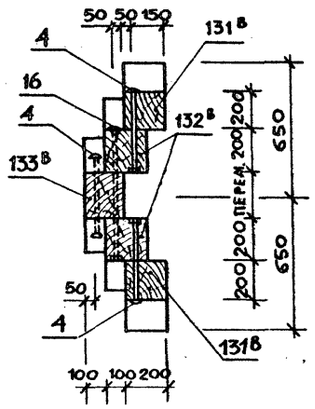


Поз. 150в

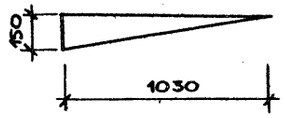


Поз. 40г, 41г

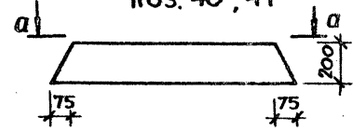


а—а

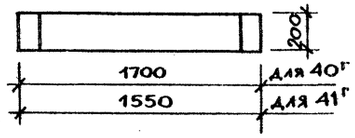


3—3

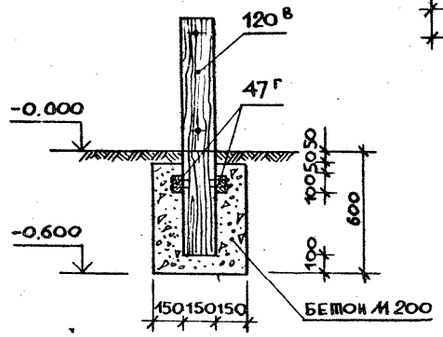


4—4

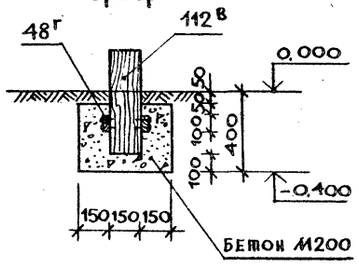


Поз. 39г

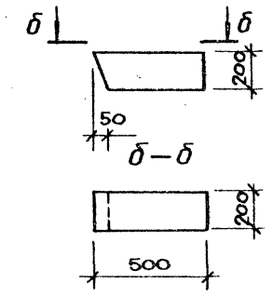


План

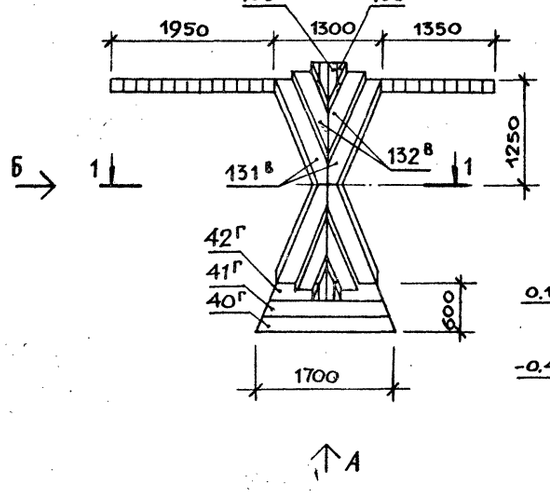


Декоративная стенка тип 1.

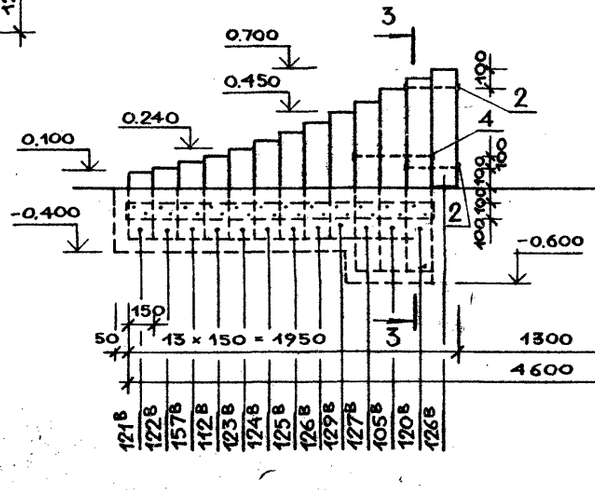


Декоративная стенка тип 2.

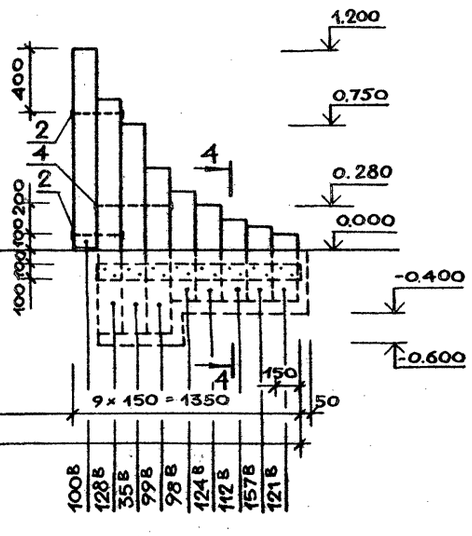


Привязан

| | | | |
|---|---|---|---|
| Н.констр. | Алексеева | | |
| Зам.зав.отд. | Ядрышников | | |
| Гл.констр. | Железняк | | |
| Гип | Алексеева | | |
| Рук.гр.арх. | Горелик | | |
| Ст.арх. | Шпромберг | | |
| Сн.инж. | Лисицына | | |

310-5-05.86 АС 3,4

Типовые решения игровых площадок для детей среднего школьного возраста

Комплексное игровое устройство М-1, М-2

| Стадия | Лист | Листов |
|---|---|---|
| Р | 24 | |

Качели. Декоративная стенка тип 1, тип 2. План. Виды А, Б. Сечения 1-1÷3-3

ЦНИИПградостроительства

Копировал

Формат А2

Инв.№ подл. | Подпись и дата | Взамен инв.№

21109-0

Альбом II

Т.П.Р. 310-5-05.86

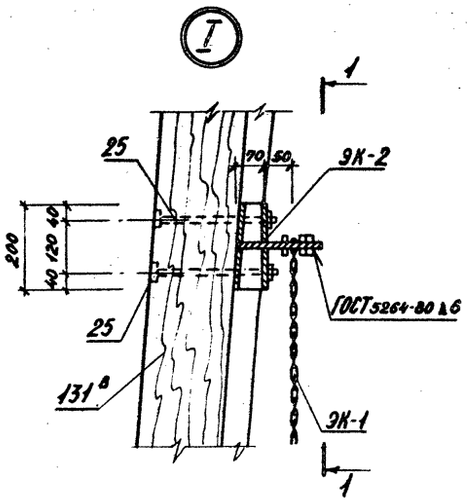


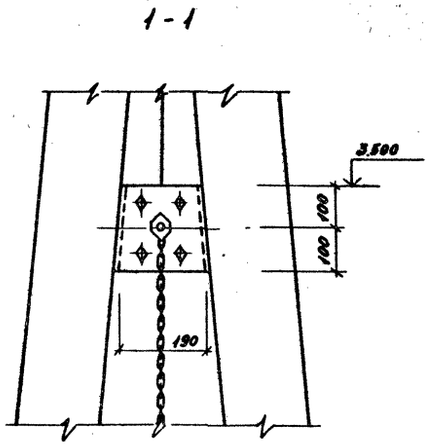


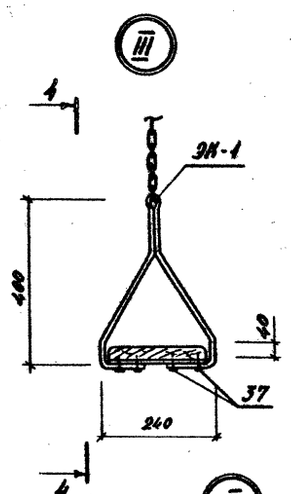


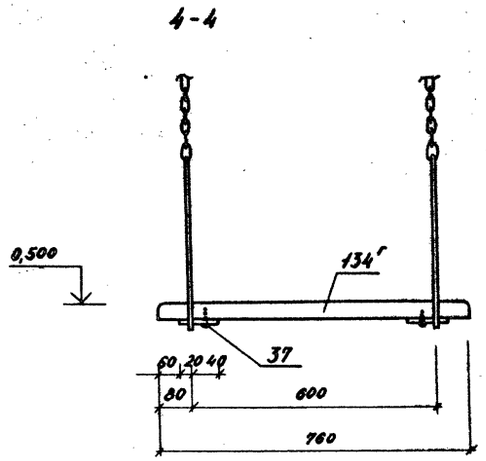


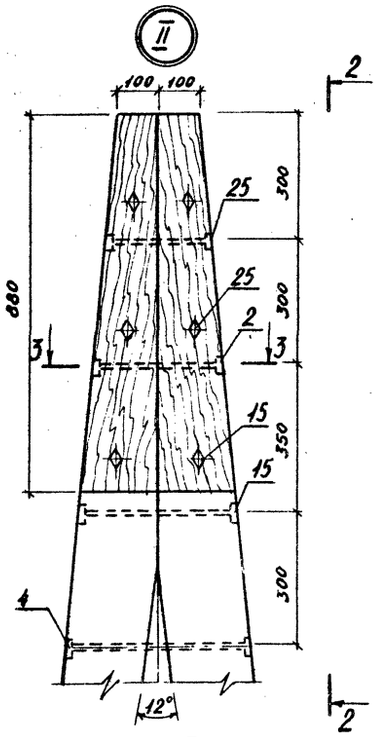


3 - 3

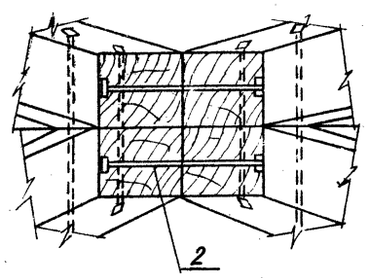


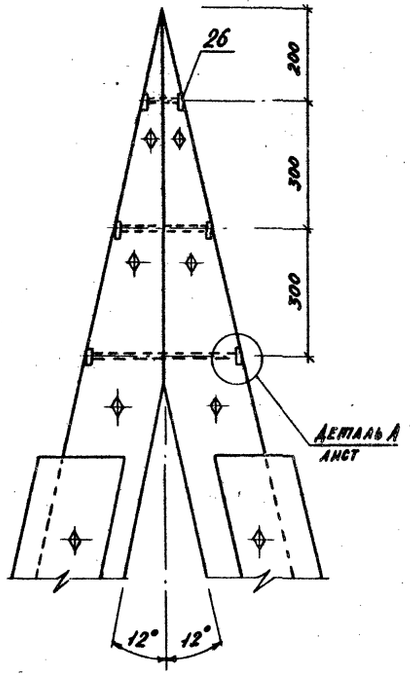


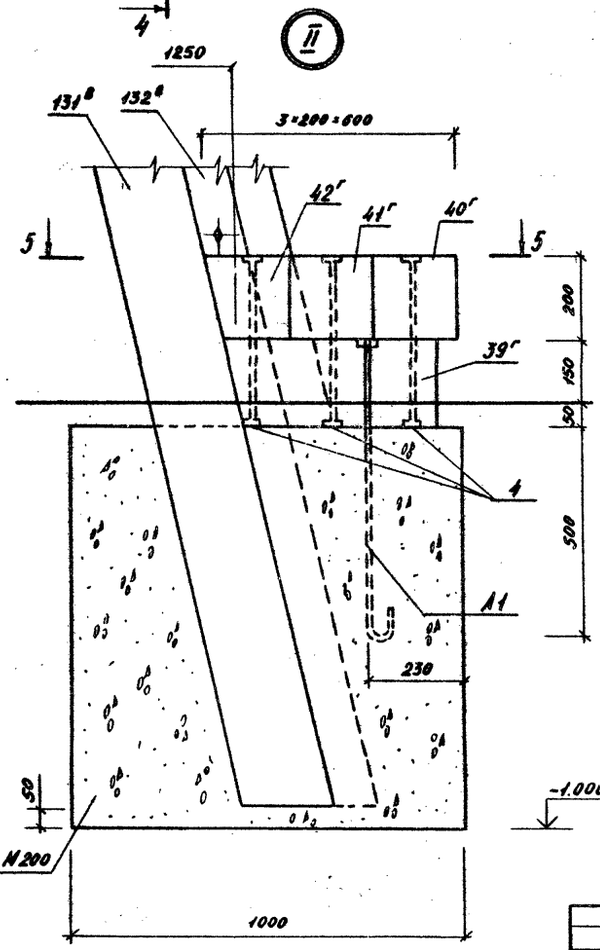


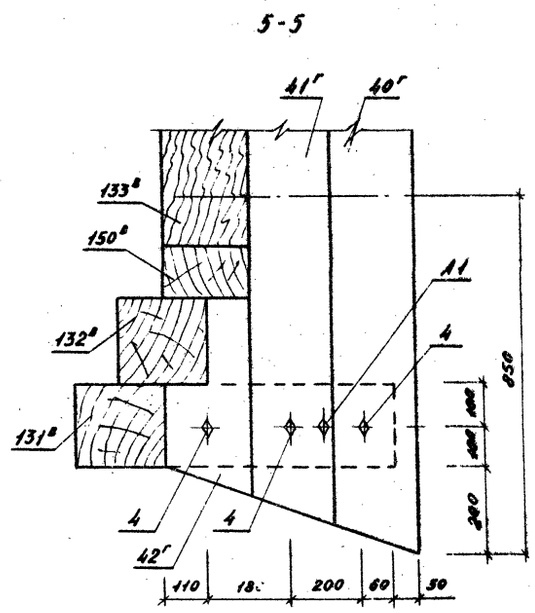


| | | | |
|---|---|---|---|
| Инв.№ подл. | Подпись и дата | Взам.инв.№ | |

Привязан:

| | | |
|---|---|---|
| Гл.инж.отд. | Ярышников | |
| Н.контр. | Алексеева | |
| Гл.констр. | Железняк | |
| ГИП. | Алексеева | |
| Рук.гр.арх. | Горелик | |
| Ст.инж. | Лисицына | |

310-5-05.86 АС 3,4

Типовые решения игровых площадок для детей среднего школьного возраста

Комплексное игровое устройство М-1, М-2

| Стадия | Лист | Листов |
|---|---|---|
| Р | 25 | |

Качели. Узлы I, II, III, IV. Сечения 1-1 ÷ 5-5.

ЦНИИПградостроительства

Копировал:

Формат А2

21109-02

Т.П.Р. 310-5-05.86 Альбом V

ВИД „А"

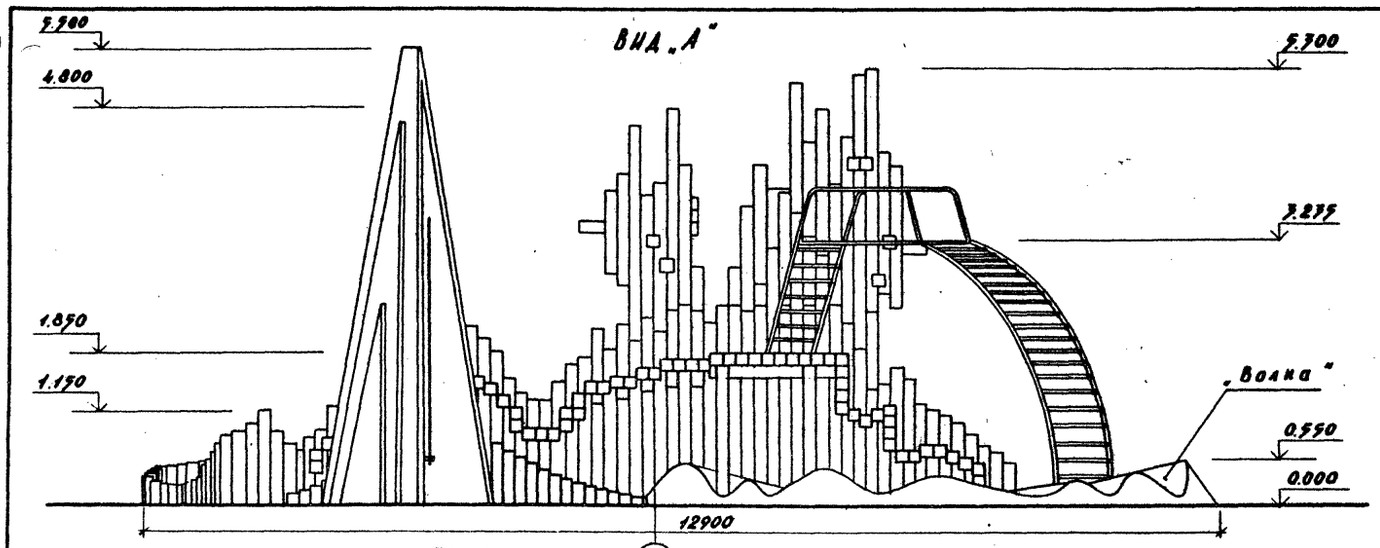


ПЛАН

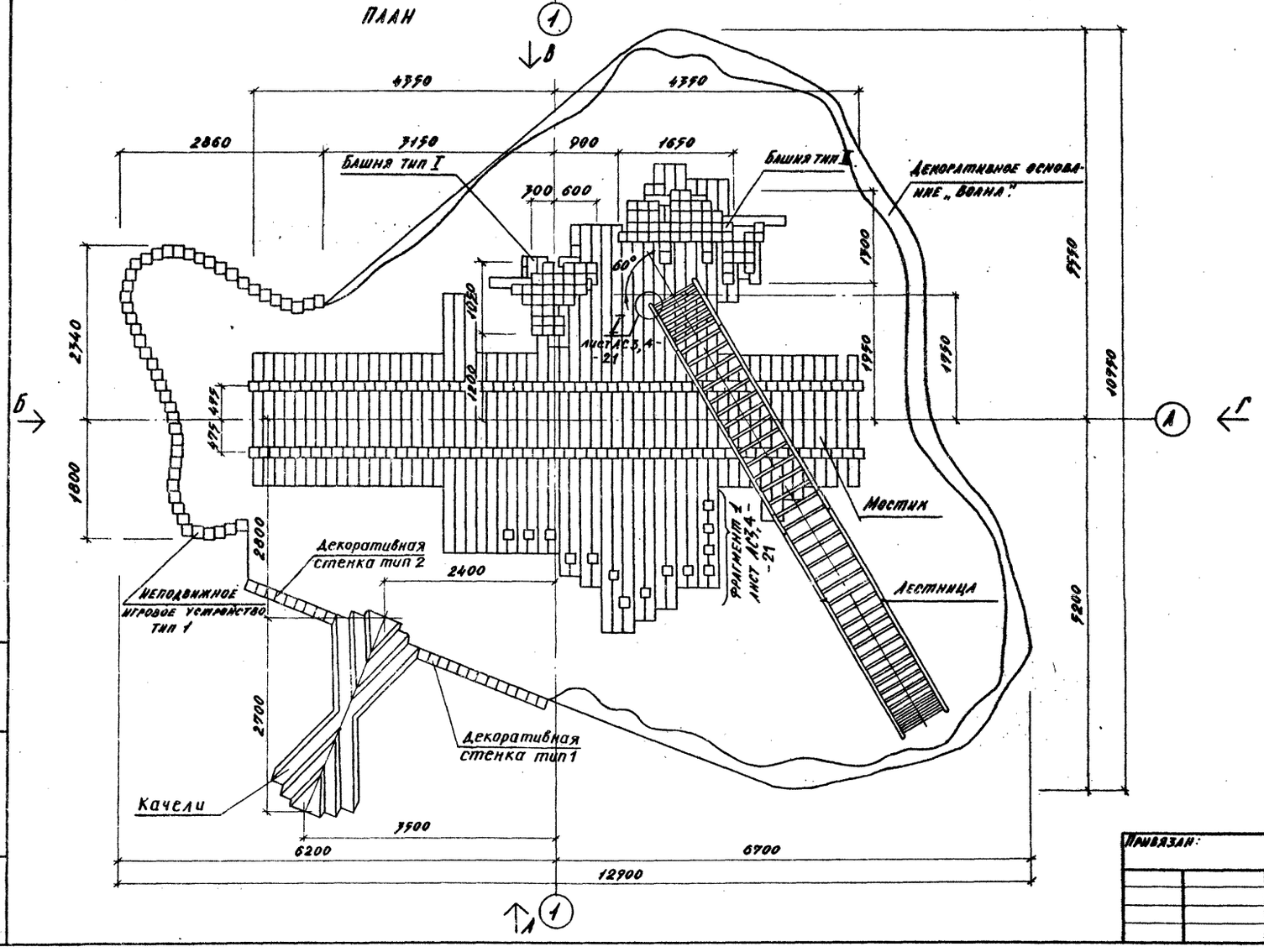


Инв. № подл. | Подпись и дата | Взам. инв. №

| | | | | | |
|---|---|---|---|---|---|
| | | | | 310-5-05.86 АС 4 | |
| | | | | Типовые решения игровых площадок для детей среднего школьного возраста | |
| Привязан: | | | | Комплексное игровое устройство М-2. | Стадия: Р; Лист: 1; Листов: 4 |
| | Н.контр. | Алексеева | | План. Вид А. | ЦНИИПградостроительства |
| | Зам.зав.отд. | Ларышников | | | |
| | Гл.констр. | Железняк | | | |
| | ГИП | Алексеева | | | |
| | Рук.гр.арх. | Горелик | | | |
| | Ст. арх. | Штромберг | | | |

Копировал: Формат А2

21109-02

## Вид В

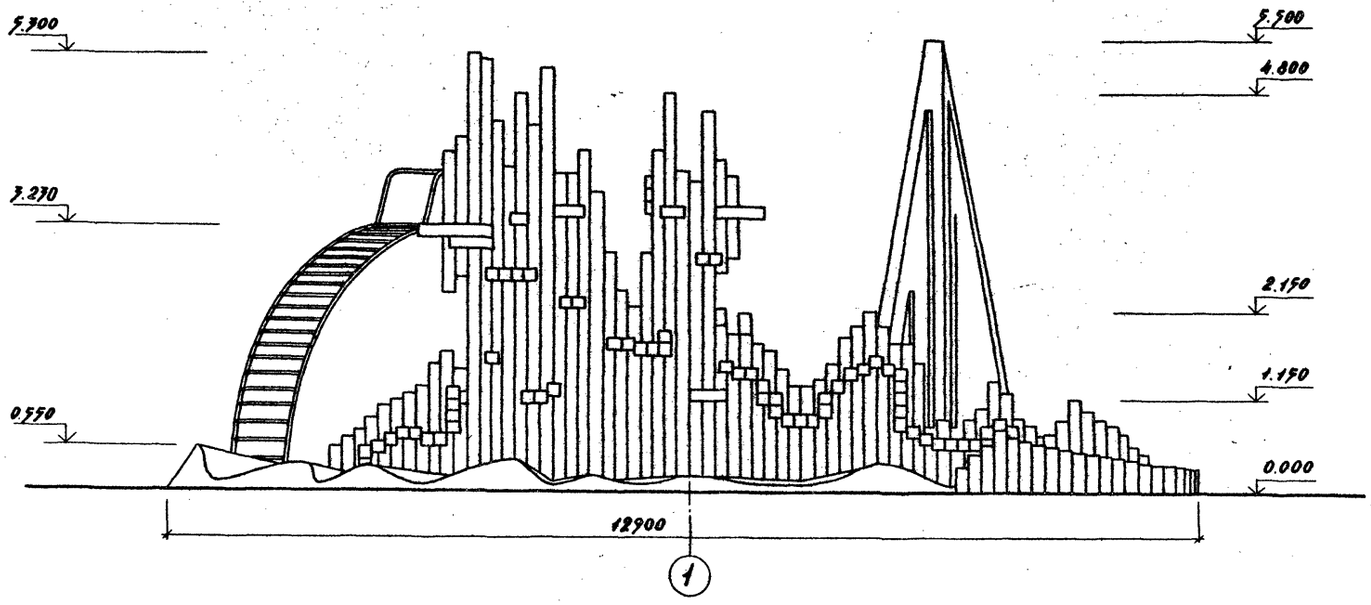


## Вид Б

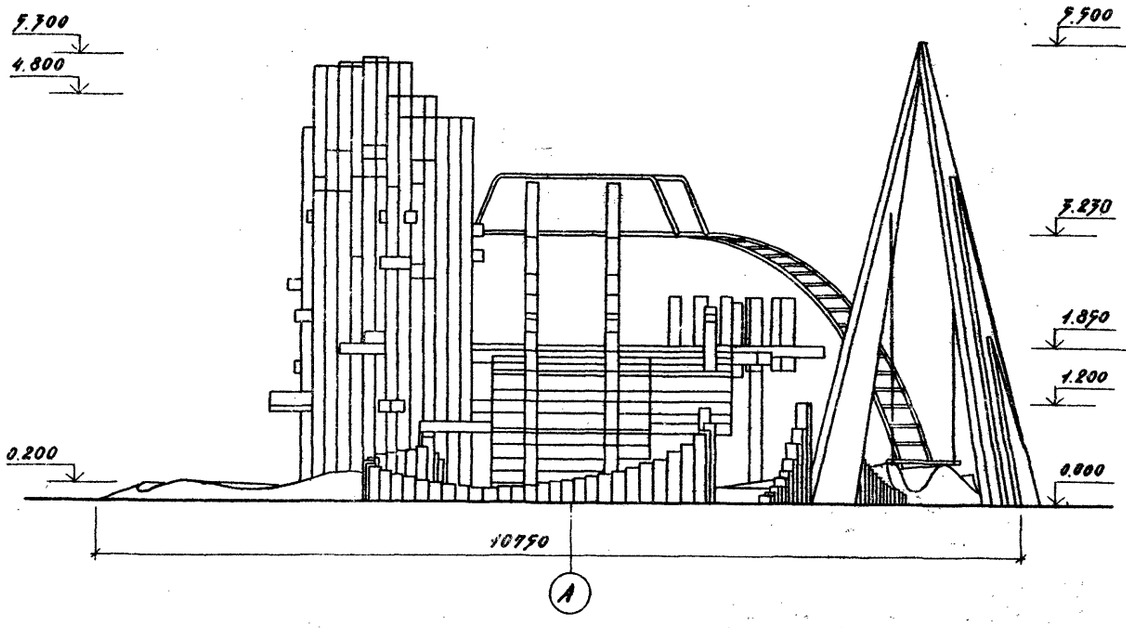


## Вид Г

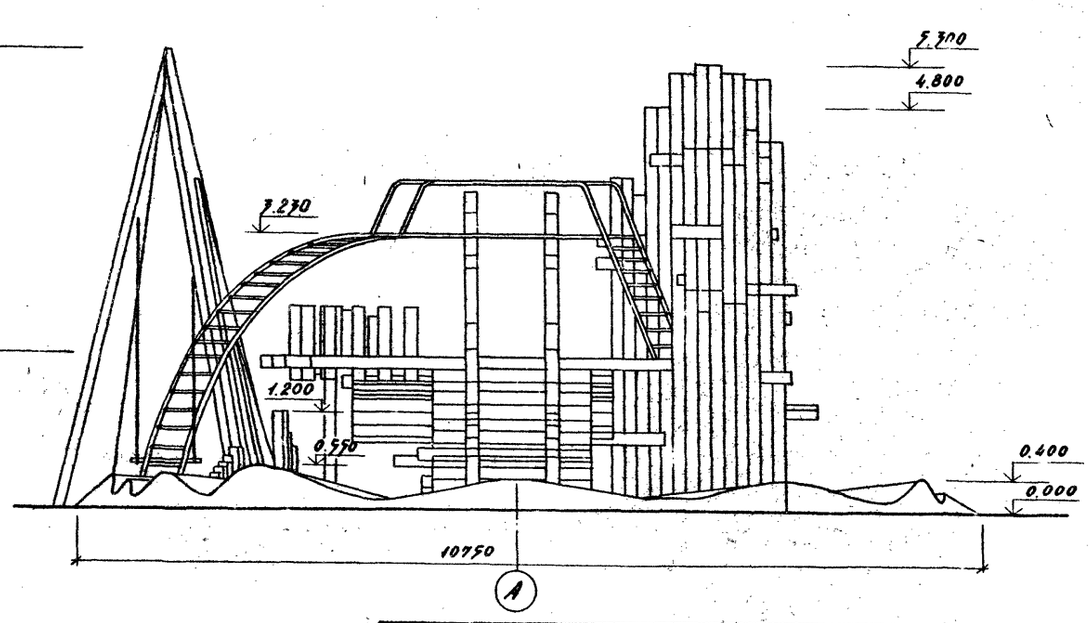


Инв.№ подл. | Подпись и дата | Взам.инв.№

| | | | |
|---|---|---|---|
| Привязан: | | | 310-5-05.86 АС4 |
| | | | Типовые решения игровых площадок для детей среднего школьного возраста |
| Зам.зав.отд. | Ядрышников | | Комплексное игровое устройство М2. |
| Н.контр. | Алексеева | | Стадия: Р; Лист: 2; Листов: |
| Гл.констр. | Железняк | | |
| Гип. | Алексеева | | Виды Б,В,Г. |
| Рук.гр.арх. | Горелик | | ЦНИИП градостроительства |
| Ст.арх. | Штромберг | | |

Копировал: Формат А2

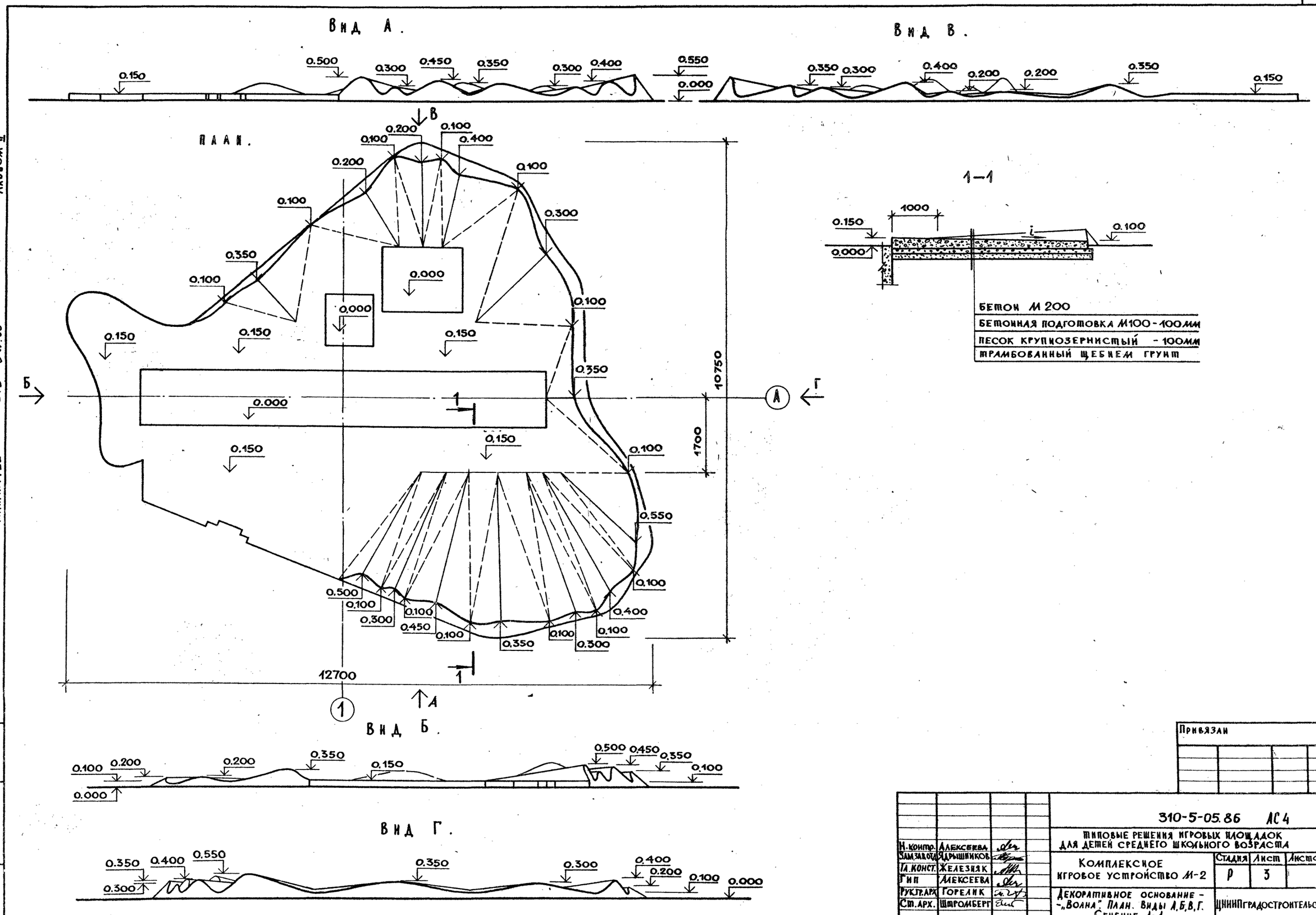
Вид А.
Вид В.
ПЛАН.
1—1
Бетон М 200
Бетонная подготовка М100 - 100мм
Песок крупнозернистый - 100мм
Трамбованный щебнем грунт
Вид Б.
Вид Г.
10750
1700
12700
Альбом II
310-5-05.86
Тип. пр. реш.
Инв.№ подл.
Подпись и дата
Взамен инв.№
Привязан
310-5-05.86 АС4
Типовые решения игровых площадок для детей среднего школьного возраста
Комплексное игровое устройство М-2
Стадия Р
Лист 3
Листов
Декоративное основание - „Волна". План. Виды А,Б,В,Г. Сечение 1-1.
ЦНИИПградостроительства
Н. контр. Алексеева
Зам.зав.отд. Ядрышников
Гл.конст. Железняк
Гип Алексеева
Рук.гр.арх. Горелик
Ст.арх. Штромберг
Копировал
Формат А2

Т.П.Р. 310-5-05.86 Альбом III

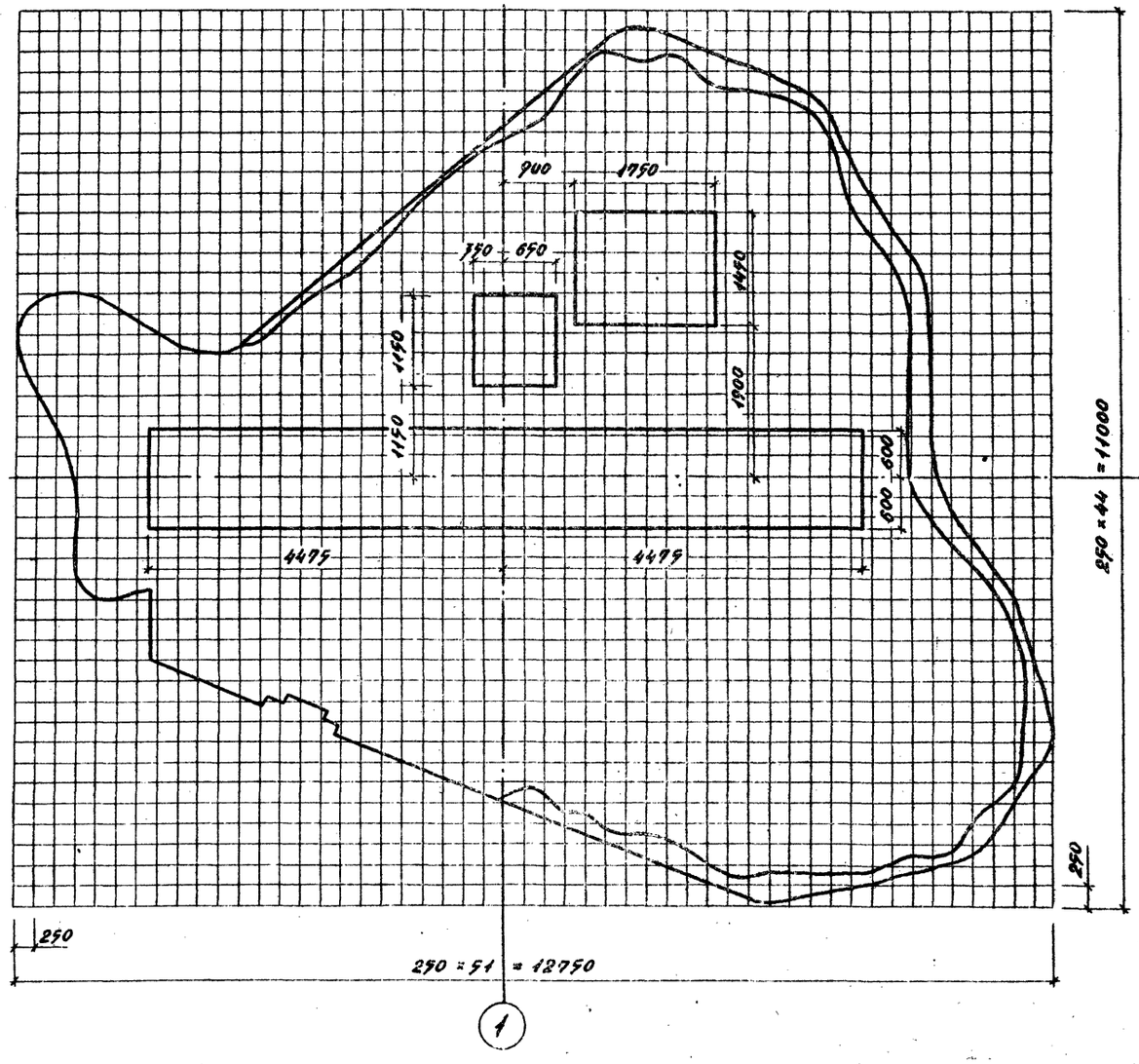


Привязан:

| | | | | | | | |
|---|---|---|---|---|---|---|---|
| | | | | | | | |
| | | | | | | | |
| | | | | | | | |
| | | | | | | | |

| | | | | | | | |
|---|---|---|---|---|---|---|---|
| | | | | 310-5-05.86 АС4 | | | |
| | | | | Типовые решения игровых площадок для детей среднего школьного возраста | | | |
| Зам.зав.отд. | Дарышников | | | Комплексное игровое устройство М-2 | Стадия | Лист | Листов |
| Н.контр. | Алексеева | | | | Р | 4 | |
| Гл.констр. | Железняк | | | | | | |
| ГИП | Алексеева | | | Декоративное основание „Волна" Разбивка по сетке | ЦНИИП градостроительства | | |
| Рук.гр.арх. | Горелик | | | | | | |
| Ст.арх. | Штромберг | | | | | | |

Копировал: Формат А2

Инв.№ подл. | Подпись и дата | Взам.инв.№

Альбом II

Т.П.Р. 310-5-05.86

| Марка поз. | Обозначение | Наименование | Кол. | Масса ед., кг | Примечание |
|---|---|---|---|---|---|
| | | **Декоративный вход тип 1** | | | |
| 1 | 310-5-05.86-05.00.001 | Стойка | 1 | 25,0 | |
| | | Лесоматериалы круглые хвойных пород ГОСТ 9463-72 ф 150: | | | |
| 2 | 05.00.002 | ℓ = 1000 | 3 | 8,85 | Б/4 |
| 3 | 05.00.003 | ℓ = 430 | 3 | 3,80 | то же |
| 4 | 05.00.004 | ℓ = 600 | 2 | 5,50 | " |
| 5 | 05.00.005 | ℓ = 440 | 2 | 4,00 | " |
| 6 | 05.00.006 | ℓ = 410 | 3 | 3,50 | " |
| 7 | 05.00.007 | ℓ = 510 | 1 | 4,50 | " |
| 8 | 05.00.008 | ℓ = 1100 | 1 | 9,50 | " |
| 9 | 05.00.009 | ℓ = 1030 | 2 | 9,00 | " |
| 10 | 05.00.010 | ℓ = 950 | 1 | 8,50 | " |
| 11 | 05.00.011 | ℓ = 850 | 2 | 7,50 | " |
| 12 | 05.00.012 | ℓ = 830 | 2 | 7,50 | " |
| 13 | 05.00.013 | ℓ = 720 | 2 | 6,50 | " |
| 14 | 05.00.014 | ℓ = 650 | 2 | 6,00 | " |
| 15 | 05.00.015 | ℓ = 620 | 2 | 5,50 | " |
| 16 | 05.00.016 | ℓ = 570 | 4 | 5,00 | " |
| 17 | 05.00.017 | ℓ = 920 | 1 | 8,00 | " |
| 78 | 01.00.020-25 | ℓ = 2050 | 2 | 18,10 | |
| 129 | 01.00.020-26 | ℓ = 800 | 2 | 7,00 | |
| ЩД-1 | 07.00.015 | Щит | 1 | 10,3 | Б/4 |
| ЭД-1 | 01.03.002 | Элемент декоративный | 1 | 3,6 | |
| ЭД-3 | 01.03.003 | то же | 1 | 2,3 | |
| ЭД-4 | 01.03.003-01 | " | 5 | 0,86 | |
| ЭД-6 | 01.03.004-01 | " | 12 | 3,46 | |
| ЭД-8 | 01.03.006 | " | 3 | 3,44 | |
| ЭД-10 | 01.03.007-03 | " | 2 | 1,30 | |
| ЭД-11 | 01.03.007-04 | " | 2 | 0,06 | |
| | | **Стандартные изделия** | | | |
| | | Болты ГОСТ 7798-70 | | | |
| | | М 12×130 | 2 | | |
| | | М 12×150 | 2 | | |
| | | Гайка М12 ГОСТ 5915-70 | 4 | | |
| | | Шайба 12 ГОСТ 10450-78 | 4 | | |
| | | **Материалы** | | | |
| | | Бетон М 200 | 1,3 | | м³ |

| Марка поз. | Обозначение | Наименование | Кол. | Масса ед., кг | Примечание |
|---|---|---|---|---|---|
| | | **Декоративный вход тип 2** | | | |
| | | Брус 150×150 сосна, сорт 2 ГОСТ 8486-66 | | | |
| 1 | 06.00.001 | ℓ = 1100 | 1 | 12,50 | Б/4 |
| 3 | 06.00.002 | ℓ = 2900 | 1 | 33,50 | то же |
| 5 | 06.00.003 | ℓ = 3350 | 2 | 38,50 | " |
| 9 | 06.00.004 | ℓ = 3000 | 2 | 34,50 | " |
| 10 | 06.00.005 | ℓ = 900 | 1 | 10,50 | " |
| 11 | 06.00.006 | ℓ = 575 | 19 | 6,60 | " |
| 2 | 03.00.025-001 | Болт специальный | 9 | 0,185 | |
| 4 | -003 | то же | 2 | 0,278 | |
| 6 | -005 | " | 1 | 0,370 | |
| | | **Стандартные изделия** | | | |
| | | Гайка М10 ГОСТ 5915-70 | 12 | | |
| | | Шайба 10 ГОСТ 10450-78 | 12 | | |
| | | **Материалы** | | | |
| | | Бетон М 200 | 0,9 | | м³ |
| | | **Декоративный вход тип 3** | | | |
| 1 | 05.00.001 | Стойка | 1 | 25,00 | |
| | | Брус 150×150 сосна, сорт 2 ГОСТ 8486-66 | | | |
| 1 | 06.00.001 | ℓ = 1100 | 1 | 12,50 | Б/4 |
| 3 | 06.00.002 | ℓ = 2900 | 1 | 33,50 | то же |
| 5 | 06.00.003 | ℓ = 3350 | 2 | 38,50 | " |
| 9 | 06.00.004 | ℓ = 3000 | 2 | 34,50 | " |
| 10 | 06.00.005 | ℓ = 900 | 1 | 10,50 | " |
| 12 | 07.00.001 | ℓ = 900 | 1 | 10,50 | " |
| 13 | 07.00.002 | ℓ = 1100 | 1 | 12,50 | " |
| 14 | 07.00.003 | ℓ = 600 | 7 | 7,00 | " |
| 15 | 07.00.004 | ℓ = 600 | 3 | 7,00 | " |
| 16 | 07.00.005 | ℓ = 600 | 3 | 7,00 | " |
| 17 | 07.00.006 | ℓ = 600 | 1 | 7,00 | " |
| 18 | 07.00.007 | ℓ = 600 | 1 | 7,00 | " |
| | | Лесоматериалы круглые хвойных пород ГОСТ 9463-72 ф 150: | | | |
| 19 | 07.00.008 | ℓ = 600 | 6 | 5,30 | Б/4 |
| 20 | 07.00.009 | ℓ = 650 | 2 | 5,75 | то же |

| Марка поз. | Обозначение | Наименование | Кол. | Масса ед., кг | Примечание |
|---|---|---|---|---|---|
| 21 | 07.00.010 | ℓ = 700 | 2 | 6,20 | Б/4 |
| 22 | 07.00.011 | ℓ = 750 | 4 | 6,65 | то же |
| 23 | 07.00.012 | ℓ = 800 | 2 | 7,10 | " |
| 24 | 07.00.013 | ℓ = 900 | 2 | 7,95 | " |
| 25 | 07.00.014 | ℓ = 1000 | 1 | 8,85 | " |
| ЩД-1 | 07.00.015 | Щит | 1 | 10,30 | Б/4 |
| ЭД-1 | 01.03.002 | Элемент декоративный | 1 | 3,60 | |
| ЭД-3 | 01.03.003 | то же | 1 | 2,30 | |
| ЭД-4 | 01.03.003-01 | " | 5 | 0,86 | |
| ЭД-6 | 01.03.004-01 | " | 12 | 3,46 | |
| ЭД-8 | 01.03.006 | " | 3 | 3,44 | |
| ЭД-10 | 01.03.007-03 | " | 2 | 1,30 | |
| ЭД-11 | 01.03.007-04 | " | 2 | 0,06 | |
| 2 | 03.00.025-001 | Болт специальный | 9 | 0,185 | |
| 4 | -003 | то же | 2 | 0,278 | |
| 6 | -005 | " | 1 | 0,370 | |
| | | **Стандартные изделия** | | | |
| | | Болты ГОСТ 7798-70: | | | |
| | | М 12×130 | 2 | | |
| | | М 12×150 | 2 | 0,15 | |
| | | Гайка ГОСТ 5915-70: | | | |
| | | М 12 | 4 | | |
| | | М 10 | 12 | | |
| | | Шайба ГОСТ 10450-78: | | | |
| | | 12 | 4 | | |
| | | 10 | 12 | | |
| | | **Материалы** | | | |
| | | Бетон М 200 | 1,25 | | м³ |

Инв. № подл. | Подпись и дата | Взам. инв. №

Привязан:

| | | |
|---|---|---|
| Зам. зав. отд. | Ядрышников | |
| Н. контр. | Алексеева | |
| Гл. констр. | Железняк | |
| ГИП | Алексеева | |
| Рук. гр. арх. | Горелик | |
| Рук. гр. инж. | Шурнюк | |

310-5-05.86 АС-5,6,7

Типовые решения игровых площадок для детей среднего школьного возраста

Декоративный вход тип 1,2,3

| Стадия | Лист | Листов |
|---|---|---|
| Р | | 1 |

Спецификация к схеме расположения

ЦНИИПградостроительства

Копировал: Формат А2

21109-02

Т.П.Р. 310-5-05.86 Альбом II

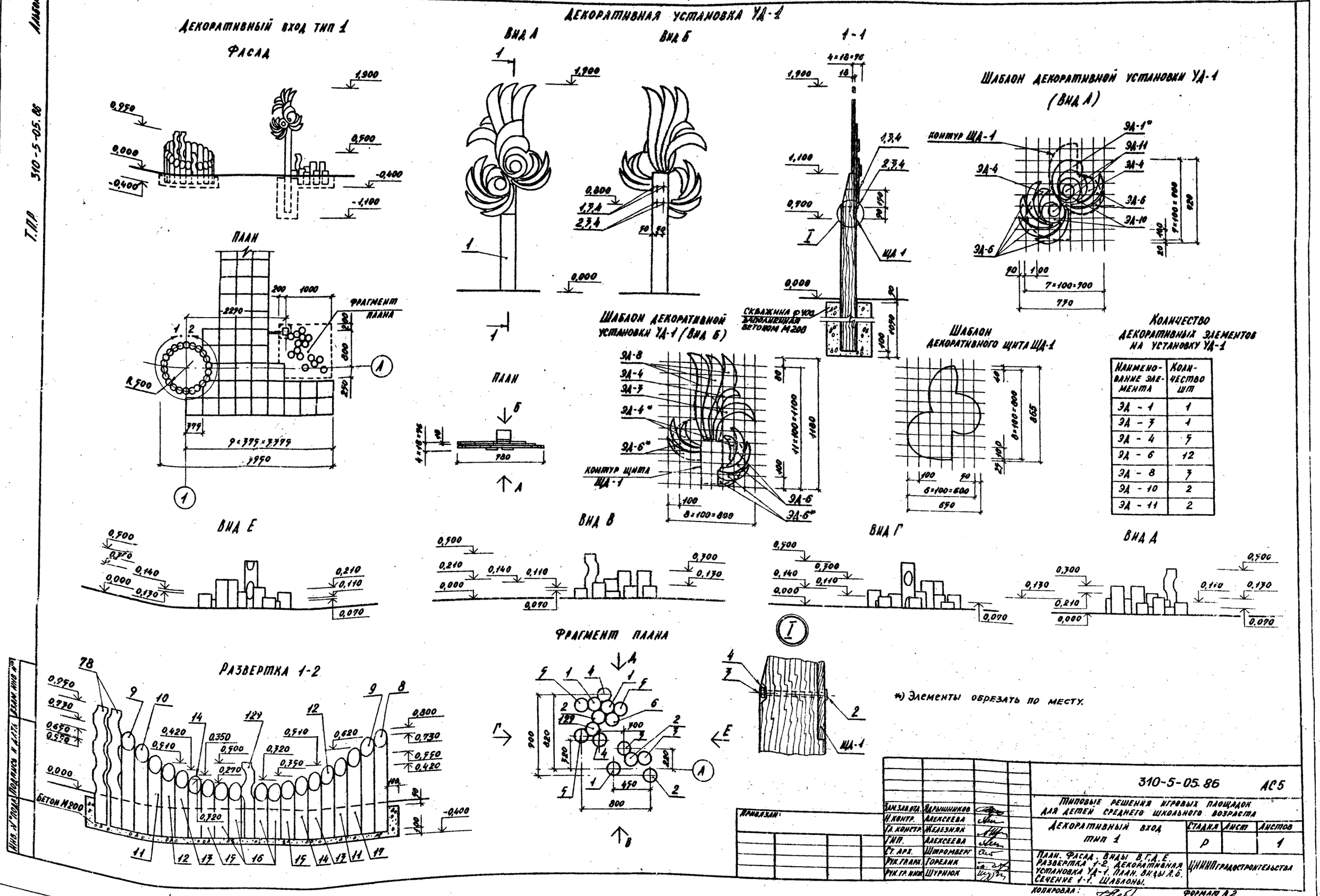


| Наименование элемента | Количество шт |
|---|---|
| ЭД - 1 | 1 |
| ЭД - 3 | 1 |
| ЭД - 4 | 5 |
| ЭД - 6 | 12 |
| ЭД - 8 | 3 |
| ЭД - 10 | 2 |
| ЭД - 11 | 2 |

*) Элементы обрезать по месту.

| | | |
|---|---|---|
| Зам.зав.отд. | Ядрышников | |
| Н.контр. | Алексеева | |
| Гл.констр. | Железняк | |
| ГИП. | Алексеева | |
| Ст.арх. | Штромберг | |
| Рук.гр.арх. | Горелик | |
| Рук.гр.инж. | Шурнюк | |

Привязан:

310-5-05.86 АС5

Типовые решения игровых площадок для детей среднего школьного возраста

Декоративный вход тип 1

| Стадия | Лист | Листов |
|---|---|---|
| Р | | 1 |

План. Фасад. Виды В,Г,Д,Е. Развертка 1-2. Декоративная установка УД-1. План. Виды А,Б. Сечение 1-1. Шаблоны.

ЦНИИПградостроительства

Копировал: Формат А2

21109-02

Альбом №

Т.П.Р. 310-5-05.86

# Декоративная установка УД-2

## Фасад

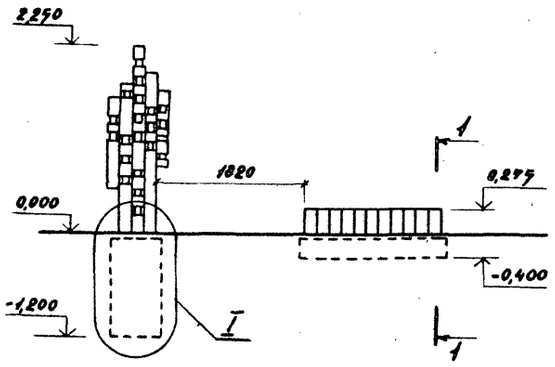


## План

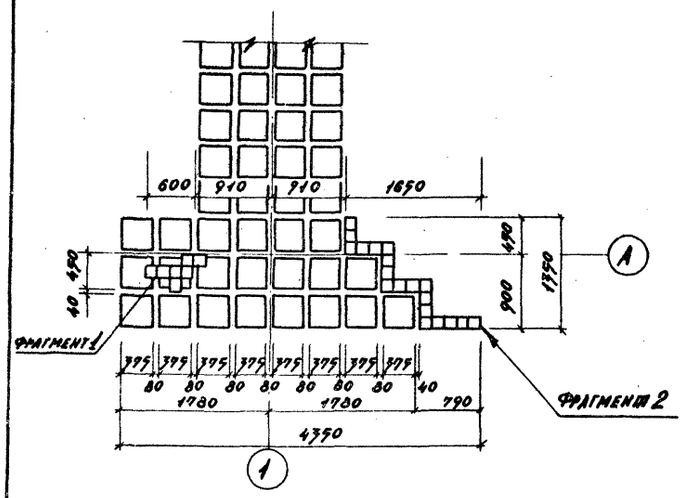


## Вид А

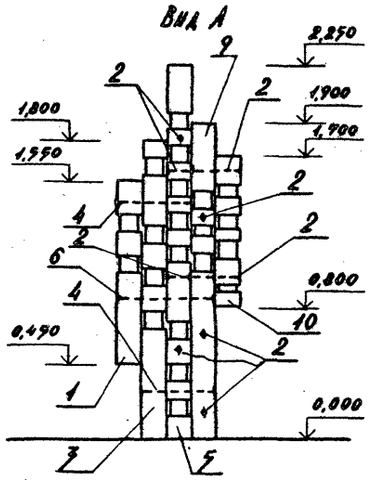


## Вид Б

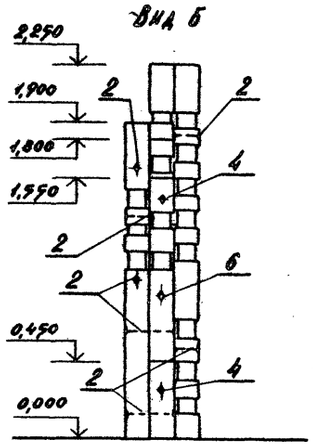


## Вид В

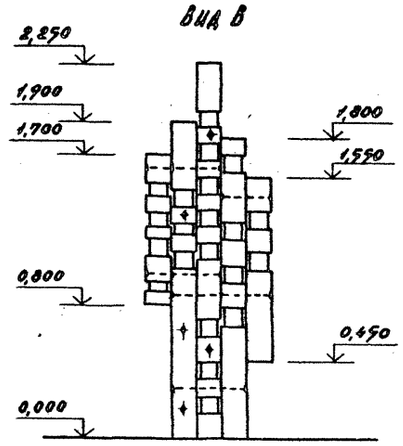


## Вид Г

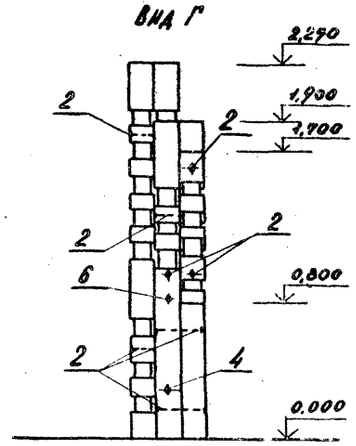


## Фрагмент 1

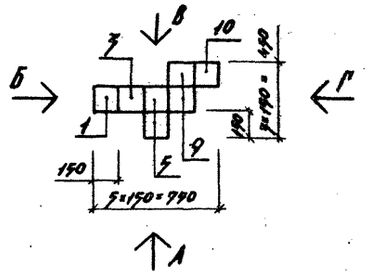


## 1-1

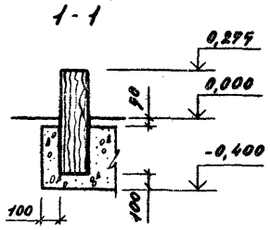


## Поз. 1

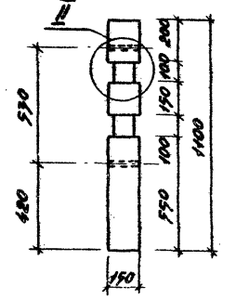


## II

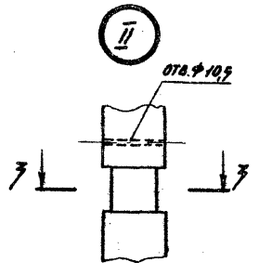


## 3-3

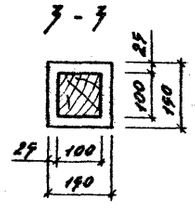


## Поз. 3

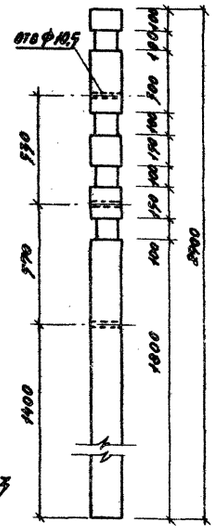
Отв.Ф10,5
3000
1400
1000
100
150
150
150

Альбом I

310-5-05.86

Тип. пр. решения

## ФАСАД

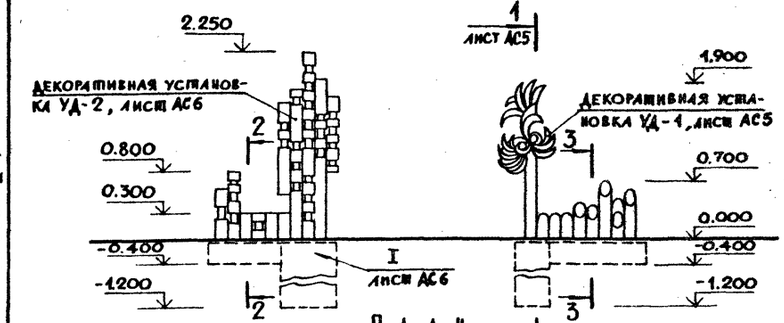


## ПЛАН

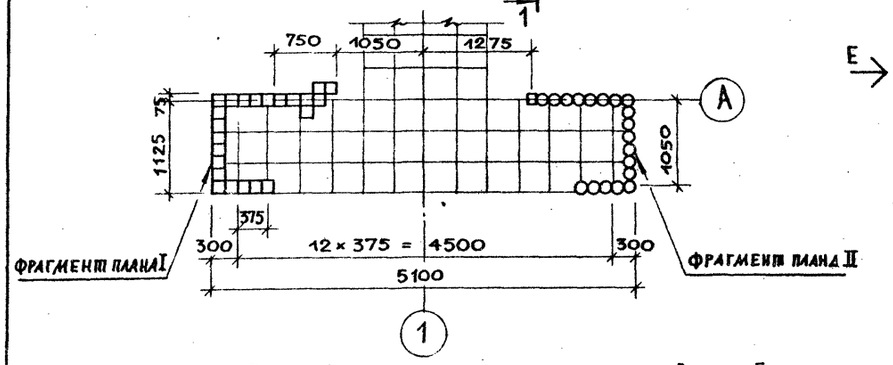


## ВИД А

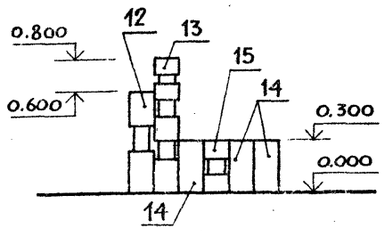


## ВИД Б

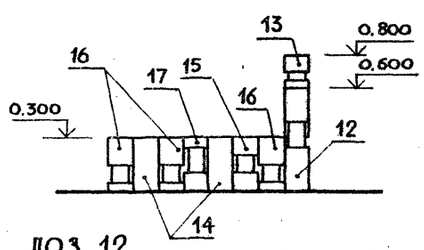


## ВИД Д

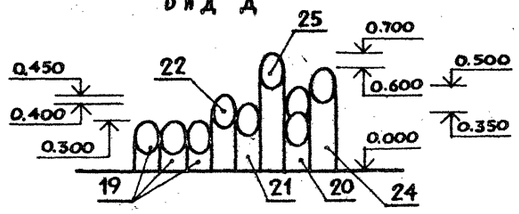


## ФРАГМЕНТ ПЛАНА II

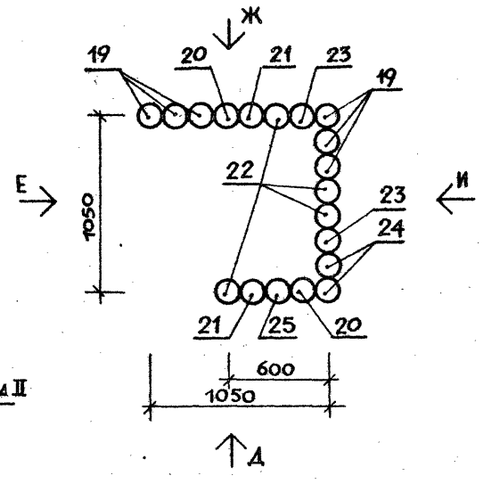


## ВИД В

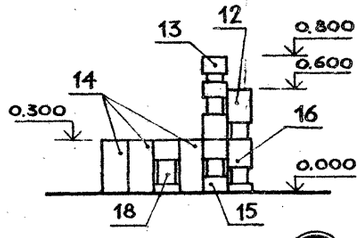


## ВИД Е

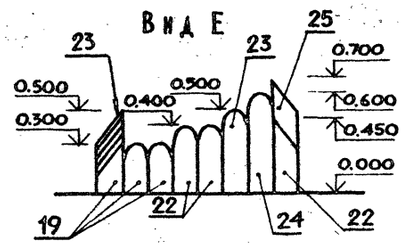


## ВИД Ж

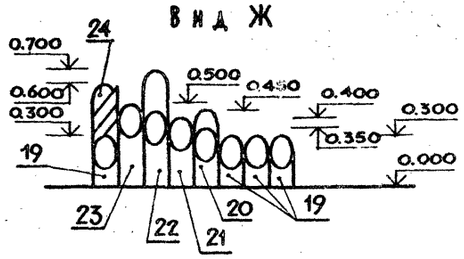


## ВИД И

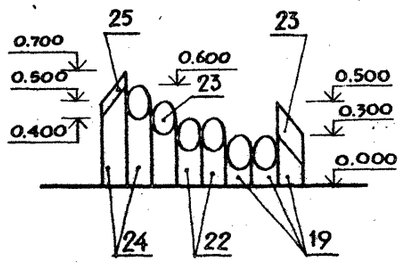


## ВИД Г

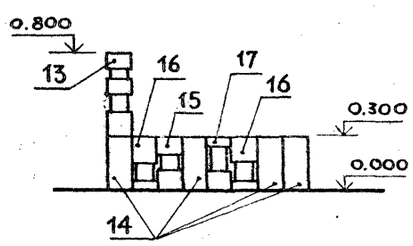


## 2-2

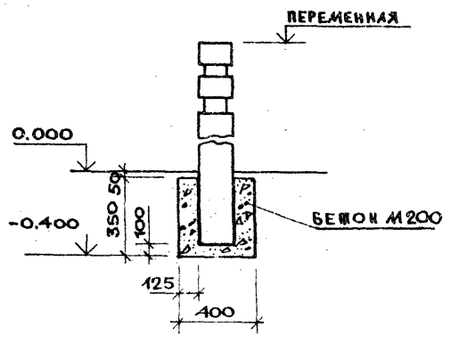


## 3-3

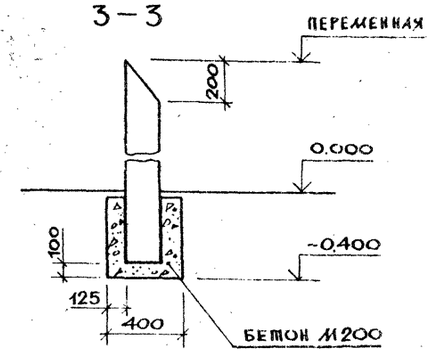


## ФРАГМЕНТ ПЛАНА I

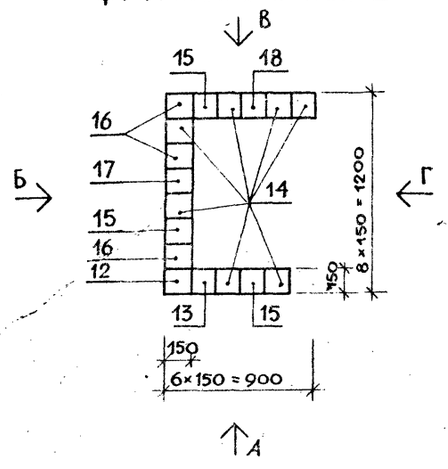


## ПОЗ. 12

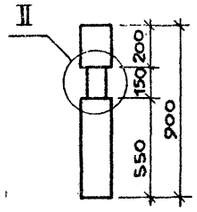


## ПОЗ. 15

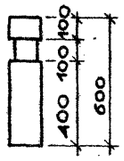


## ПОЗ. 17

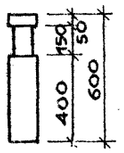


## ПОЗ. 13

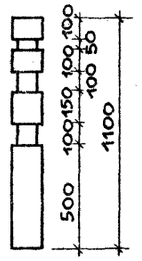


## ПОЗ. 16

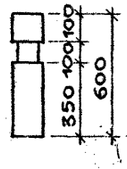


## ПОЗ. 18

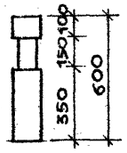


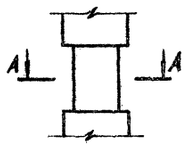


## А-А

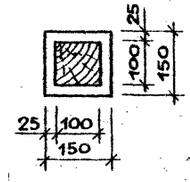


Инв.№ подл. | Подпись и дата | Взамен инв.№

Привязан

| | | |
|---|---|---|
| Зам.зав.отд. | Ядрышников | |
| Н.контр. | Алексеева | |
| Гл.констр. | Железняк | |
| Гип | Алексеева | |
| Рук.гр.арх. | Горелик | |
| Ст.арх. | Шпромберг | |
| Рук.гр.инж. | Шурнюк | |

310-5-05.86 АС7

ТИПОВЫЕ РЕШЕНИЯ ИГРОВЫХ ПЛОЩАДОК ДЛЯ ДЕТЕЙ СРЕДНЕГО ШКОЛЬНОГО ВОЗРАСТА

ДЕКОРАТИВНЫЙ ВХОД ТИП 3

| Стадия | Лист | Листов |
|---|---|---|
| Р | | 1 |

План. Виды А, Б, В, Г, Д, Е, Ж, И. Фрагменты плана I, II. Сечения 2-2, 3-3

ЦИНИП Градостроительства

Копировал

Формат А2

21109-02

Альбом I

Стол тип 1

Вид А

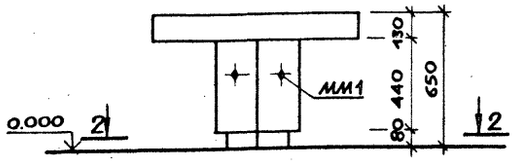


Банкетка

Вид Б

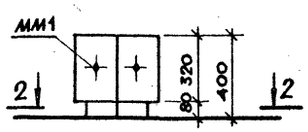


План

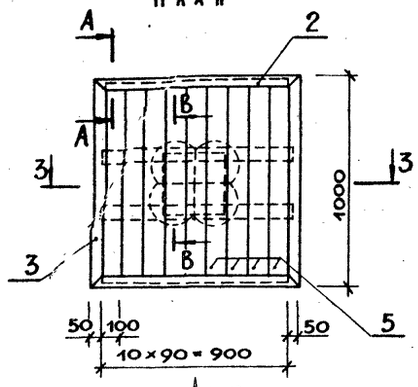


План

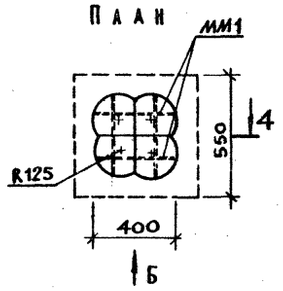


1 — 1

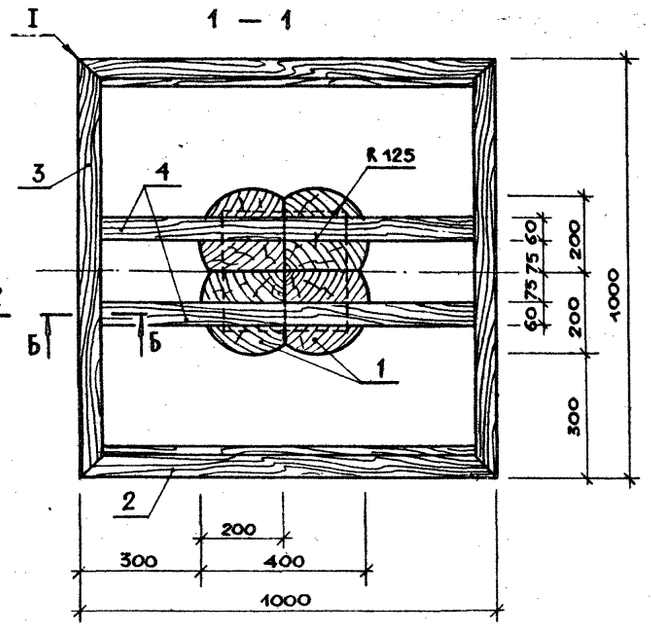


3—3

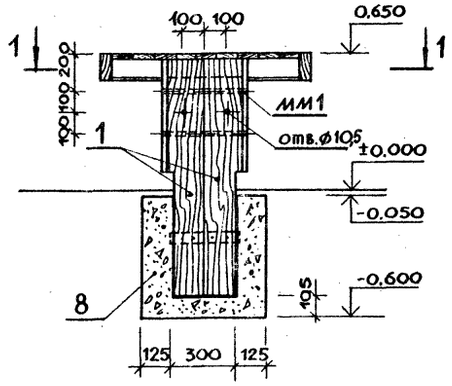


4-4

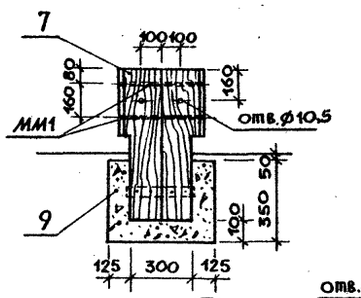


2-2

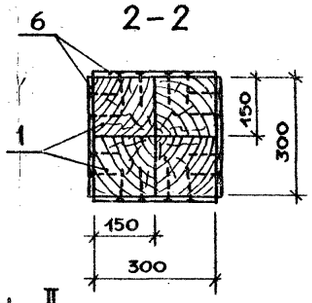


II

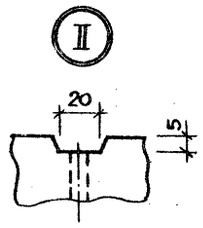


Поз. 1
М1:10

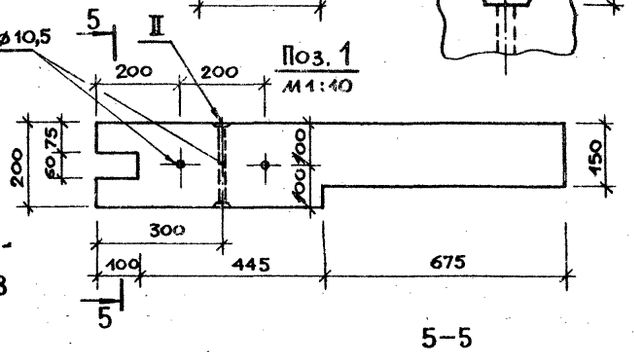


I

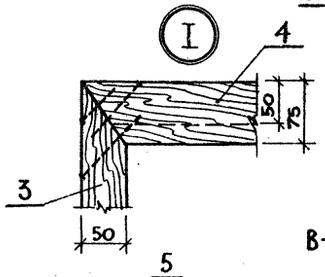


А-А

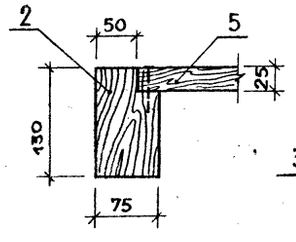


Б-Б

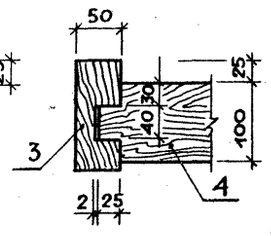


В-В

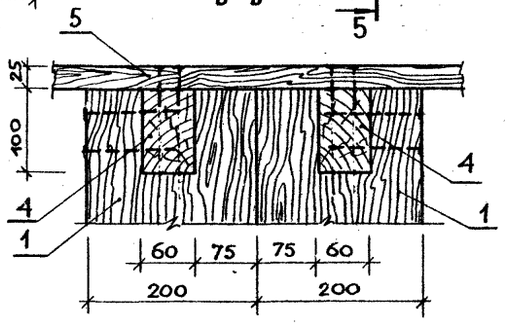


5-5

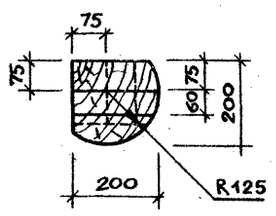


| Марка поз. | Обозначение | Наименование | Кол. | Масса ед., кг | Примеч. |
|---|---|---|---|---|---|
| | | Стол тип 1 | | | |
| | | Лесоматериалы круглые | | | |
| | | хвойных пород | | | |
| | | ГОСТ 9463-72, ø 250 | | | |
| 1 | 08.00.001 | ℓ = 1120 | 4 | 27,44 | Б/ч |
| 2 | 08.00.002 | Брусок 75×130 сосна сорт 2 / ГОСТ 8486-66, ℓ=1000 | 2 | 4,9 | Б/ч |
| 3 | 08.00.003 | Брусок 50×130 сосна сорт 2 / ГОСТ 8486-66, ℓ=1000 | 2 | 3,25 | Б/ч |
| 4 | 08.00.004 | Брусок 60×100 сосна сорт 2 / ГОСТ 8486-66, ℓ=950 | 2 | 2,85 | Б/ч |
| 5 | 08.00.005 | Доска 25×100 сосна сорт 2 / ГОСТ 8486-66, ℓ = 950 | 9 | 1,2 | Б/ч |
| 6 | 08.00.006 | Доска 10×60 сосна сорт 2 / ГОСТ 9685-61, ℓ = 300 | 4 | 0,1 | Б/ч |
| мм1 | 01.00.032 | Болт специальный | 6 | 0,25 | |
| | | Стандартные изделия | | | |
| | | Гвозди К3 ×80 ГОСТ 4028-63 | 80 | | |
| | | Гайка М10 ГОСТ 5915-70 | 6 | | |
| | | Шайба 10 ГОСТ 10450-78 | 6 | | |
| | | Материалы | | | |
| 8 | | Бетон М 200 | м³ | 0,17 | |
| | | Банкетка | | | |
| 6 | 08.00.006 | Доска 10×60 сосна сорт 2 / ГОСТ 9685-61, ℓ=300 | 4 | 0,1 | Б/ч |
| 7 | 01.00.030 | Деталь банкетки | 4 | 17,5 | |
| мм1 | 01.00.032 | Болт специальный | 6 | 0.25 | |
| | | Стандартные изделия | | | |
| | | Гвоздик К3 ×80 ГОСТ 4028-63 | 50 | | |
| | | Гайка М10 ГОСТ 5915-70 | 6 | | |
| | | Шайба 10 ГОСТ 10450-78 | 6 | | |
| | | Материалы | | | |
| 9 | | Бетон М 200 | м³ | 0,11 | |

Привязан:

| | | | |
|---|---|---|---|
| Зам. зав. отд. | Ядрышников | | |
| Н. контр. | Шурыюк | | |
| Гл. констр. | Железняк | | |
| Гип | Алексеева | | |
| Рук. гр. арх. | Горелик | | |
| Ст. арх. | Штромберг | | |

310-5-05.86 АС8

Типовые решения игровых площадок для детей среднего школьного возраста

Стол тип 1
Банкетка

| Стадия | Лист | Листов |
|---|---|---|
| Р | | 1 |

Планы. Сечения 1-1 ÷ 5-5; А-А ÷ В-В. Узлы I, II

ЦНИИПградостроительства

Копировал

Формат А2

Инв. № подл. | Подпись и дата | Взамен инв. №

Тип. пр. решения 310-5-05.86 Альбом I

21109-02

Т.П.Р. 310-5-05.86 Альбом II

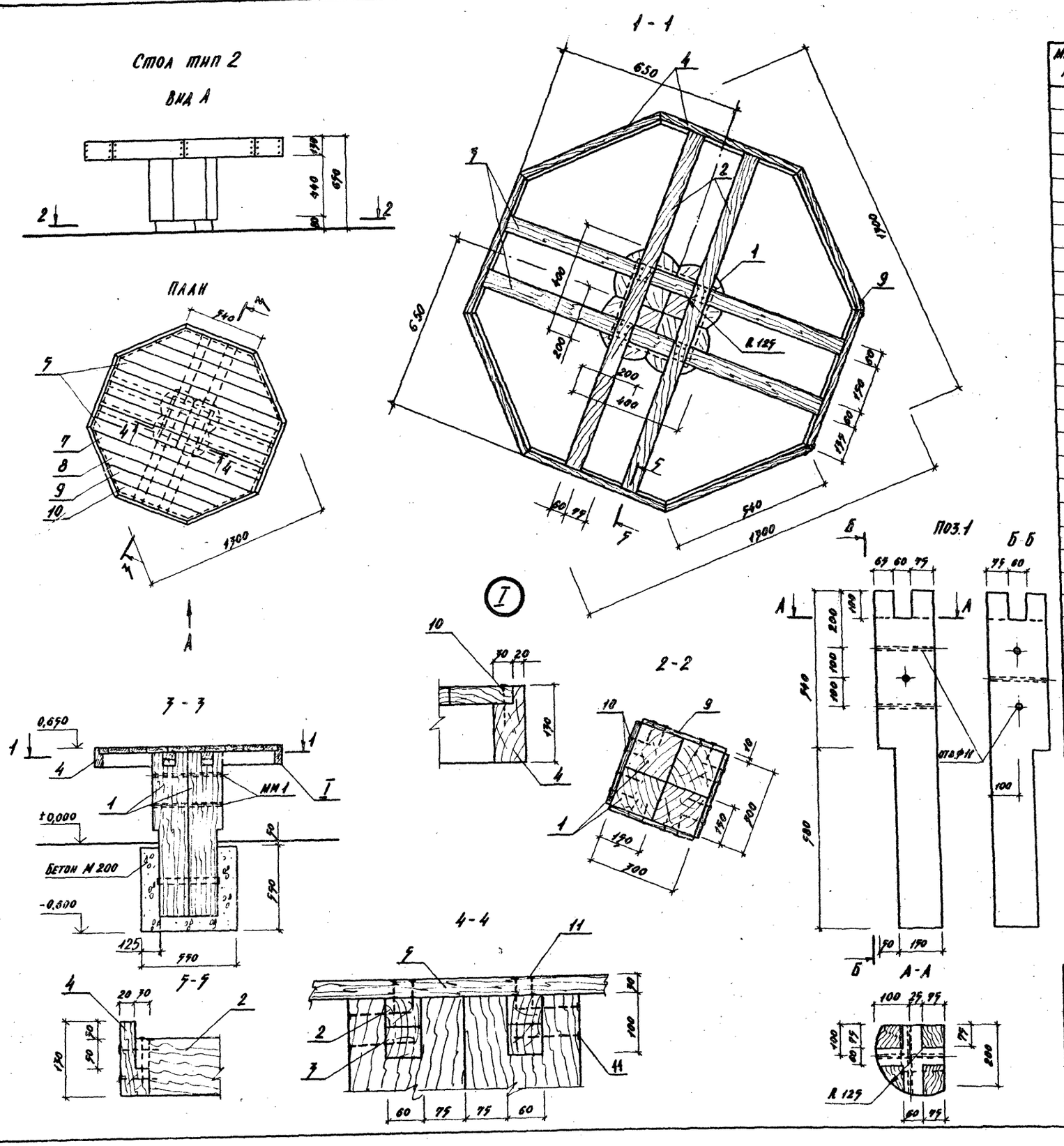


| Марка поз. | Обозначение | Наименование | Кол. | Масса ед., кг | Примечание |
|---|---|---|---|---|---|
| | | Лесоматериалы круглые хвойных пород ГОСТ 9463-72; сорт 2 | | | |
| 1 | 09.00.001 | Ф 250, l=1120 | 4 | 27,44 | Б/4 |
| 2 | 09.00.002 | Брусок 60×100 сосна сорт 2 ГОСТ 8486-66, l=1260 | 2 | 3,78 | Б/4 |
| 3 | 09.00.002-01 | Брусок 60×100 сосна сорт 2 ГОСТ 8486-66 l=1260 | 2 | 3,78 | Б/4 |
| 4 | 09.00.003 | Доска 50×130 сосна сорт 2 ГОСТ 8486-66, l=540 | 8 | 1,76 | Б/4 |
| 5 | 09.00.004 | Доска 32×90 сосна сорт 2 ГОСТ 9685-61, l=1260 | 6 | 1,81 | Б/4 |
| 6 | 09.00.004-01 | Доска 32×90 сосна сорт 2 ГОСТ 9685-61, l=1070 | 2 | 1,54 | Б/4 |
| 7 | 09.00.004-02 | Доска 32×90 сосна сорт 2 ГОСТ 9685-61, l=890 | 2 | 1,28 | Б/4 |
| 8 | 09.00.004-03 | Доска 32×90 сосна сорт 2 ГОСТ 9685-61, l=700 | 2 | 1,01 | Б/4 |
| 9 | 0,8.00.006 | Доска 10×60 сосна сорт 3 ГОСТ 9685-61, l=300 | 4 | 0,1 | Б/4 |
| ММ1 | 01.00.072 | Болт специальный | 6 | 0,25 | |
| | | Стандартные изделия | | | |
| 10 | | Гвозди К3×80 ГОСТ 4028-63 | 120 | | |
| 11 | | Гвозди К6×150 ГОСТ 4028-63 | 16 | | |
| | | Гайка М10 ГОСТ 5915-70 | 6 | | |
| | | Шайба 10 ГОСТ 10450-78 | 6 | | |
| | | Материалы | | | |
| | | Бетон М 200 | м³ | 0,17 | |

Привязан:

| | | |
|---|---|---|
| Зам.зав.отд. | Ядрышников | |
| Н.контр. | Алексеева | |
| Гл.констр. | Железняк | |
| ГИП. | Алексеева | |
| Рук.гр.арх. | Горелик | |
| Ст.арх. | Штромберг | |

310-5-05.86 АС9

Типовые решения игровых площадок для детей среднего школьного возраста

Стол тип 2.

| Стадия | Лист | Листов |
|---|---|---|
| Р | | 1 |

План. Вид А. Сечения 1-1÷5-5 Узел I.

ЦНИИПградостроительства

Копировал: Формат А2

Инв. № подл. | Подпись и дата | Взам. инв. №

21109-02

Вид А

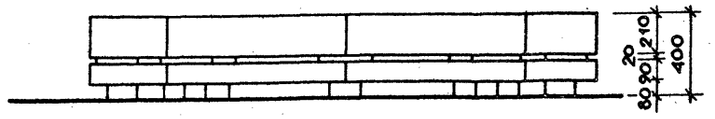


План

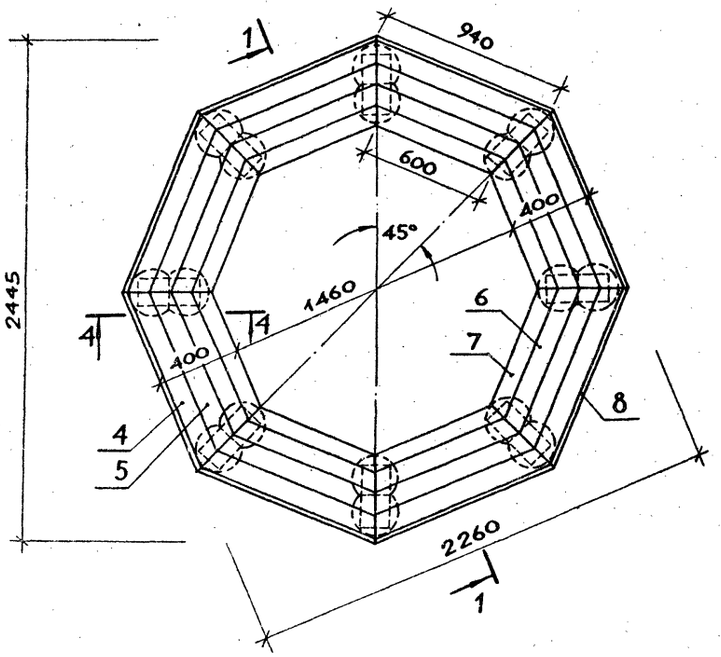


2-2

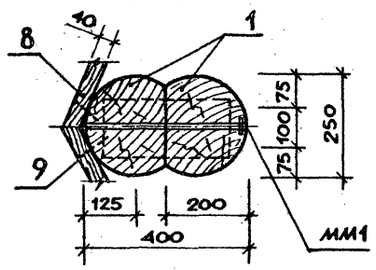


3-3

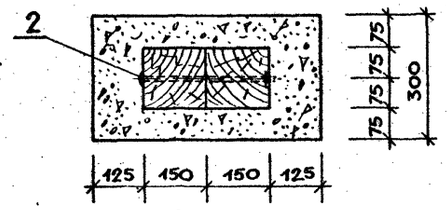


4-4

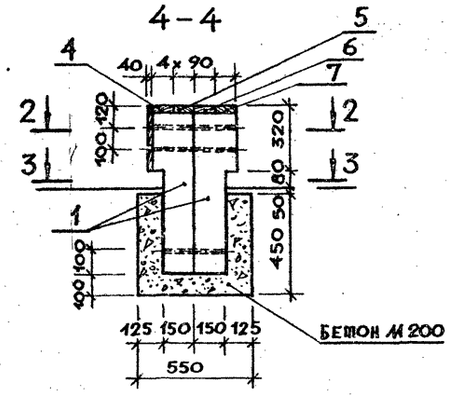


1-1

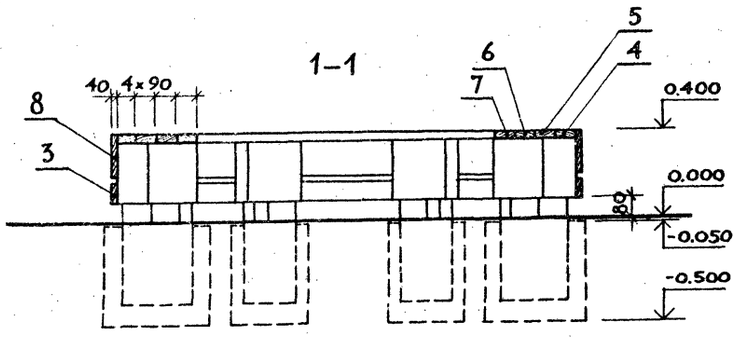


Поз.1

М 1:10

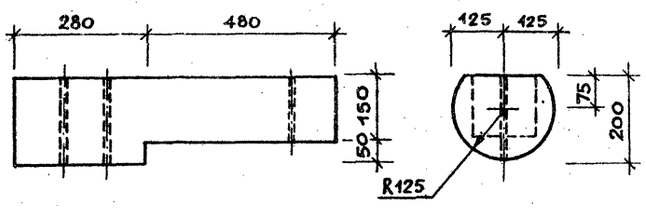


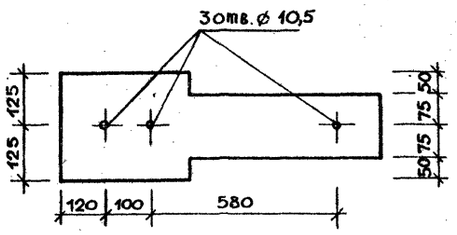


| Марка поз. | Обозначение | Наименование | Кол. | Масса ед., кг | Примечан. |
|---|---|---|---|---|---|
| | | Лесоматериалы круглые | | | |
| | | хвойных пород | | | |
| | | ГОСТ 9463-72, сорт 2 | | | |
| 1 | 10.00.001 | ⌀250, ℓ = 760 | 16 | 18,62 | Б/Ч |
| 2 | 03.00.025-001 | Болт специальный | 8 | 0,185 | |
| 3 | 10.00.002 | Доска 40×90 сосна сорт 2 ГОСТ 9685-61, ℓ = 940 | 8 | 1,69 | Б/Ч |
| 4 | 10.00.003 | Доска 40×90 сосна сорт 2 ГОСТ 9685-61, ℓ = 870 | 8 | 1,57 | Б/Ч |
| 5 | 10.00.004 | Доска 40×90 сосна сорт 2 ГОСТ 9685-61, ℓ = 830 | 8 | 1,49 | Б/Ч |
| 6 | 10.00.005 | Доска 40×90 сосна сорт 2 ГОСТ 9685-61, ℓ = 750 | 8 | 1,35 | Б/Ч |
| 7 | 10.00.006 | Доска 40×90 сосна сорт 2 ГОСТ 9685-61, ℓ = 680 | 8 | 1,22 | Б/Ч |
| 8 | 10.00.007 | Доска 40×220 сосна сорт 2 ГОСТ 9685-61, ℓ = 940 | 8 | 4,14 | Б/Ч |
| мм1 | 01.00.032 | Болт специальный | 16 | 0,25 | |
| | | Стандартные изделия | | | |
| 9 | | Гвозди К3×180 ГОСТ 4028-63 | 240 | | |
| 10 | | Гайка М10 ГОСТ 5915-70 | 24 | | |
| 11 | | Шайба 10 ГОСТ 10450-78 | 24 | | |
| | | Материалы | | | |
| | | Бетон М200 | $м^3$ | 0,73 | |

Привязан

| | | |
|---|---|---|
| Зам.зав.отд. | Ядрышников | |
| Н.контр. | Лисицына | |
| Гл.констр. | Железняк | |
| Гип | Алексеева | |
| Рук.гр.арх. | Горелик | |
| Ст.арх. | Штромберг | |

310-5-05.86 АС10

Типовые решения игровых площадок для детей среднего школьного возраста

Скамья

| Стадия | Лист | Листов |
|---|---|---|
| Р | | 1 |

План. Вид А. Сечения 1-1 ÷ 4-4

ЦНИИП градостроительства

Копировал

Формат А2

Инв.№ подл. | Подпись и дата | Взамен инв.№

21109-02

Госстрой СССР
ЦЕНТРАЛЬНЫЙ ИНСТИТУТ ТИПОВОГО ПРОЕКТИРОВАНИЯ
Свердловский филиал
620062, г.Свердловск-62, ул.Чебышева,4
Заказ № 3332 Инв.№ 21109-02 тираж 1800
Сдано в печать 5.08 1986г цена 5-78

gost.e-ecolog.ru