ТИПОВОЙ ПРОЕКТ
274-20-169.90

БЛОК. СТОЛОВАЯ-ЗАГОТОВОЧНАЯ НА 50 МЕСТ ТОРГОВОГО ЦЕНТРА СЕЛЬСКОГО ПОСЕЛКА НА 500-700 ЖИТЕЛЕЙ / СО СТЕНАМИ ИЗ КИРПИЧА /

Уралгипроагропром, 620032, г.Свердловск, ул.Чебышева, 4
Зак. 184 Инв. 24605-01 Тираж 180
Сдано в печать 14.01 1992 г. Цена

АЛЬБОМ I

АС – Архитектурно-строительные чертежи
ОВ – Отопление и вентиляция
ВК – Водопровод и канализация
ЭО – Электроосвещение и электрооборудование
СС – Связь и сигнализация
АВ – Автоматика вентсистем
ТХ – Технология

gost.e-ecolog.ru

ТИПОВОЙ ПРОЕКТ
274-20-169.90

БЛОК. СТОЛОВАЯ-ЗАГОТОВОЧНАЯ НА 50 МЕСТ ТОРГОВОГО ЦЕНТРА СЕЛЬСКОГО ПОСЕЛКА НА 500-700 ЖИТЕЛЕЙ / СО СТЕНАМИ ИЗ КИРПИЧА /

АЛЬБОМ I

ПЕРЕЧЕНЬ АЛЬБОМОВ

Альбом I – АС – Архитектурно-строительные чертежи
ОВ – Отопление и вентиляция
ВК – Водопровод и канализация
ЭО – Электроосвещение и электрооборудование
СС – Связь и сигнализация
АВ – Автоматика вентсистем
ТХ – Технология
Альбом II – СО – Спецификация оборудования
Альбом III – ВМ – Ведомости потребности в материалах
Альбом IV – С – Сметы

24605-01

Разработан
ЦНИИЭПгражданселькстроем

Гл. инженер института М. Г. Лейзерович

Гл. архитектор проекта В. В. Кубаев

Утвержден Госкомархитектуры
приказ от 23.03.1978 г. N 66

Введен в действие
ЦНИИЭПгражданселькстроем
приказ от 01.11.1990 г. N 57/т

Альбом I

№№ листов	Наименование	Примечание
	Обложка	
	Титульный лист	1
	Содержание альбома	2
	Архитектурно – строительные чертежи (АС)	
АС-1	Общие данные (начало)	3
АС-2	Общие данные (окончание)	4
АС-3	Фасад 1-5, А-Д, Д-А. Фрагмент фасада.	5
АС-4	Фасад 5-1. Разрезы 1-1 ; 2-2	6
АС-5	Кладочный план. Отделочные работы	7
АС-6	План отделочных работ. Ведомость отделки помещений Экспликация полов.	8
АС-7	План перегородок из гипсобетонных панелей	9
АС-8	Спецификация столярных и железобетонных изделий	10
АС-9	Монтажная схема витража №1 (№1н)	11
АС-10	Монтажная схема витражей №2 и 3	12
АС-11	Фундаменты. Таблица расчетных нагрузок. Спецификация	13
АС-12	План фундаментов. Подпольные каналы. Сечения	14
АС-13	Сечения фундаментов	15
АС-14	План плит перекрытия на ▽ 3.000	16
АС-15	Монолитные участки УМ-1 ÷ УМ-4. Анкера	17
АС-16	Схема перемычек. Ведомость перемычек.	18
АС-17	Спецификация к схеме перемычек. Сечения. Узлы.	19
АС-18	Венткамера в осях 1, Г.	20
АС-19	План крыши.	21
АС-20	Схема армирования облегченной кладки.	22
	Отопление и вентиляция (ОВ)	
ОВ-1	Общие данные (начало)	23
ОВ-2	Общие данные (окончание)	24
ОВ-3	План этажа	25
ОВ-4	Схема системы отопления. Схема теплоснабжения установки П1.	26
ОВ-5	Узел управления.	27
ОВ-6	Установка системы П-1.	28

№№ листов	Наименование	Примечание
ОВ-7	Схемы систем П1, В1 ÷ В5; ВЕ-1 ÷ ВЕ-6	29
	Водопровод и канализация (ВК)	
ВК-1	Общие данные	30
ВК-2	План	31
ВК-3	Схемы систем В1, Т3, Т4	32
ВК-4	Схемы систем К1, К3	33
	Электроосвещение и электрооборудование (ЭО)	
ЭО-1	Общие данные	34
ЭО-2	Принципиальная схема питающей сети	35
ЭО-3	План расположения осветительных сетей	36
ЭО-4	План расположения силовых и питающих сетей	37
ЭО-5	Расчетная схема силовых сетей	38
ЭО, ОЛ	Опросный лист на вводно-распределительное устройство.	39
	Связь и сигнализация (СС)	
СС-1	Общие данные (начало)	40
СС-2	Общие данные (окончание)	41
СС-3	Схема расположения устройств связи.	42
СС-4	План расположения сетей связи на этаже	43
СС-5	План расположения сетей пожарной сигнализации на этаже.	44
	Автоматика вентсистем (АВ)	
АВ-1	Общие данные	45
АВ-2	Вентсистема №1. Схема автоматизации.	46
АВ-3	Схема принципиальная электрическая управления.	47
АВ-4	Схема подключений П-1. Схема расположений П-1.	48
	Технология (ТХ)	
ТХ-1	Общие данные	49
ТХ-2	План	50

Привязан		Н.контр.	Кувлев		274-20-169.90
		Нач. мост.	Загорова		Торговый центр на 500-700 жителей /из зданий блоков/
		ГИП	Кувлев		Блок. Столовая-заготовочная на 50 мест — Стадия: Р; Лист; Листов
		Вл. инж.	Рузанцева		Содержание альбома
Инв. №		Инжен.	Суханова		ЦНИИЭП Гражданселстрой

Копировал Коде- Формат А2

Инв. № подл. | Подпись и дата | Взам. инв. №

Альбом I

Ведомость ссылочных и прилагаемых документов

Обозначение	Наименование	Примечание
Серия 1.141-1 вып. 60,64	Панели перекрытий железобетонные многопустотные	
Серия 1.243.1-4	Плиты плоские железобетонные	
Серия 1.038.1-1 в. 1,2	Перемычки железобетонные для зданий с кирпичными стенами	
Серия 1.225-2 в. 11	Прогоны железобетонные	
ГОСТ 8478-81	Сетки сварные для железобетонных изделий	
ГОСТ 11214-86	Окна и балконные двери деревянные с двойным остеклением для жилых и общественных зданий	
ГОСТ 16289-86	Окна и балконные двери деревянные с тройным остеклением для жилых и общественных зданий	
ГОСТ 24698-81	Двери деревянные наружные для жилых и общественных зданий	
Серия 1.136-10	Двери деревянные внутренние для жилых и общественных зданий	
Серия 1.231.9-7 в.1,24 1и2	Панели перегородок гипсобетонные	
Серия 1.236.4-7/84 в.1,3	Витрины и тамбуры из алюминиевых сплавов для общественных зданий	
Серия 2.244-1 в.4	Детали полов общественных зданий	
Серия 1.136.1-13 в.1	Плиты подоконные железобетонные для жилых и общественных зданий	

Ведомость спецификаций

Лист	Наименование	Примечание
АС-7	Спецификация гипсобетонных панелей	
АС-8	Спецификация столярных и железобетонных изделий	
АС-9	Спецификация элементов витража №1	
АС-10	Спецификация элементов витражей №2 и 3 Спецификация стекла.	
АС-11	Спецификация сборных жел.бет.элементов фундаментов. Спецификация металлических элементов фундаментов.	
АС-14	Спецификация сб. жел.бет. плит перекрытия и анкеров.	
АС-15	Спецификация материалов на одно изделие.	
АС-17	Спецификация сборных жел.бет. перемычек. Спецификация металлических элементов перемычек	
АС-18	Спецификация металла на одно изделие	
АС-19	Спецификация элементов крыши.	

При разработке проект выполнен в соответствии с действующими нормами и правилами инструкциями и государственными стандартами

Гл. архитектор проекта /Кубаев В.В./

Ведомость рабочих чертежей основного комплекта

№№ листа	Наименование	№№ стр.
	Обложка	
	Титульный лист	1
	Содержание альбома	2
АС-1	Общие данные (начало)	3
АС-2	Общие данные (окончание)	4
АС-3	Фасад 1-5, А-Д; Д-А. Фрагмент фасада в осях 2-3	5
АС-4	Фасад 5-1. Разрезы 1-1, 2-2	6
АС-5	Кладочный план. Отделочные работы	7
АС-6	План отделочных работ. Ведомость отделки помещений. Экспликация полов.	8
АС-7	План перегородок из гипсобетонных панелей	9
АС-8	Спецификация столярных и железобетонных изделий	10
АС-9	Монтажная схема витража №1 (№1н)	11
АС-10	Монтажная схема витражей №2 и 3	12
АС-11	Фундаменты. Таблица расчетных нагрузок. Спецификация.	13
АС-12	План фундаментов. Подпольные каналы. Сечения	14
АС-13	Сечения фундаментов.	15
АС-14	План плит перекрытия на ▽3.000	16
АС-15	Монолитные участки УМ-1 ÷ УМ-4. Анкера	17
АС-16	Схема перемычек. Ведомость перемычек	18
АС-17	Спецификация к схеме перемычек. Сечения. Узлы.	19
АС-18	Венткамера в осях 1,Г	20
АС-19	План крыши	21
АС-20	Схема армирования облегченной кладки	22

Ведомость основных комплектов чертежей

Обозначение	Наименование	Примечание
АС	Архитектурно-строительные чертежи	Альбом I
ОВ	Отопление и вентиляция	"
ВК	Водопровод и канализация	"
ЭО	Электроосвещение и электрооборудование	"
СС	Связь и сигнализация	"
АВ	Автоматика вентсистем	"
ТХ	Технология	"

Технико-экономические показатели

Наименование	Един. изм.	Всего
Объем строительный	м³	2187.8
Площадь:		
нормируемая	м²	447
общая	м²	540,6
полезная	м²	506,0
застройка	м²	691.0
Сметная стоимость		
Общая сметная стоимость	тыс.руб	108.53
в том числе:		
строительно-монтажных работ	тыс.руб	78.01
строительно-монтажных работ 1м² полезной площади	руб.	154.17
то же 1м³ строительного объема здания	руб.	35.66
Построечные трудовые затраты		
На здание	чел/д	1748.68
На 1м² полезной площади	"	3,46
Эксплуатационные показатели		
Расход:		
воды холодной	м³/ч.	5,46
канализационные стоки	м³/ч.	9, 11
тепла	ккал/ч / кВт	517570 / 601.81
в том числе:		
на отопление	"	41090 / 47.66
на горячее водоснабжение	"	219000 / 254.7
тепла на отопление 1м²	"	81.21 / 0.094
на вентиляцию	"	257480 / 299.49
потребная мощность/электрическая	кВт	135

Инв.№ подл. | Подпись и дата | Взам. инв.№

Привязан

Инв.№

274-20-169.90 АС

Торговый центр на 500-700 жителей /из зданий блоков/

Н.контр.	Кубаев		Блок столовая-заготовочная на 50 мест	Стадия	Лист	Листов
Нач.маст	Кораваев			Р	1	
ГАП	Кубаев		Общие данные. /начало/	ЦНИИЭП граждансельстрой		
Гл.спец.	Румянцева					
Инженер	Суханова					

Копировал Kozl- Формат А2

24605-01

Альбом I

Строительные конструкции и отделка

Наименование	Конструктивные решения	Характеристика
Фундаменты		Ленточные из бутобетона, бетон В3,5, бут М-50
Цоколь		Кирпич КР100/1650/35 ГОСТ 530-80 на растворе М-100
Стены наружные		Пустотелый кирпич КРП 75/1400/15, ГОСТ 530-80 на растворе М-25
Стены внутренние		до отм. -0,030 из кирпича КР100/1650/35, выше КР 75/1650/15
Перемычки		Сборные железобетонные по серии 1.038.1-1 В.1,2
Кровля		Плоская совмещенная с наружным водостоком, из 4-х слоев рубероида (ГОСТ 10923-82) по утепленным сборным железобетонным плитам
Окна		Деревянные с двойным остеклением по ГОСТ 11214-86 со спаренными переплетами (основное решение). Деревянные с тройным остеклением по ГОСТ 16289-86 (вариант)
Двери наружные		Деревянные по ГОСТ 24698-81
Двери внутренние		Деревянные по серии 1.136.10
Витражи		Из алюминиевых сплавов по серии 1.236.4-7/84 вып. 1,3
Перегородки		Кирпичные из гипсобетонных панелей толщиной 80мм по серии 1.231.9-7 вып. 1,2 (основной)
Полы, внутренняя отделка		см. АС-6
Перекрытие		Сб. жел. бет. многопустотные плиты по серии 1.141-1 вып. 60,64
Наружная отделка		см. АС-5
Наибольшая масса монтажного элемента - панель перекрытия 2,1т		
Инженерное оборудование		
Водопровод		от внешних сетей
Канализация		во внешние сети
Отопление		водяное центральное от внешних тепловых сетей параметры теплоносителя Т=95-70°С
Вентиляция		приточно-вытяжная с механическим побуждением и естественная.
Водоснабжение: холодное		от внешних сетей
Водоснабжение: горячее		от внешних сетей
Электроосвещение		лампы накаливания и люминосцентные лампы
Электроснабжение		централизованное с подключением к внешним сетям напряжением 380/220В
Связь и сигнализация		радио, телефон - централизованное с подключением к внешним сетям.
Автоматика		Автоматизация приточной-вытяжной системы

Инв. № подл. | Подпись и дата | Взам. инв. №

Таблица конструкций наружных стен α = 510 мм в зависимости от расчетных зимних температур наружного воздуха

Расчетная зимняя t° наружного воздуха	Материал стен
-20° С	Кирпич керамический рядовой полнотелый КР 75/1650/15 ГОСТ 530-80 на р-ре М25 со слоем из листового кирпича $\gamma_{кл}$ = 1800 кГ/м³
-30° С	Кирпич пустотелый КРП 75/1400/15 ГОСТ 530-80 на растворе М-25 со слоем из лицевого кирпича $\gamma_{кл}$ = 1800 кГ/м³.
-40° С	Облегченная кладка типа А-51 по серии 2.130-8 вып. 0,1. Стены из кирпича керамического рядового полнотелого КР75/1650/15 ГОСТ 530-80 на растворе М-50 со слоем из лицевого кирпича. Простенки из кирпича марки КР 100/1650/15. Заполнитель - ячеистый бетон γ=400 кГ/м² $\gamma_{кл}$ = 1800 кГ/м³

Таблица толщин утеплителя в зависимости от расчетных температур наружного воздуха

Крыша	Утеплитель	Расчетная зимняя t° наружного воздуха		
		-20°С	-30°С	-40°С
Совмещенная плоская с утеплителем по жел. бет. плитам	Пенобетонные плиты γ=400кГ/м³	60	100	140

Типовой проект столовой-заготовочной на 50 мест разработан взамен типового проекта № 274-20-113 на основании письма-заказа Свердловского филиала ЦИТПа № 506-а от 21.11.89г.
Блок столовой-заготовочной запроектирован в составе торгового центра сельского поселка на 500-700 жителей
Проектом предусмотрена возможность возведения здания столовой-заготовочной как в отдельно стоящем одноэтажном объеме, так и с учетом объединения его с блоком КБО и дома приезжих и блоком магазина товаров повседневного спроса площадью 150м² в торговый центр. В проекте предусмотрено несколько вариантов компановки функциональных блоков на участке торгового центра.
Рабочая документация выполнена с учетом требований СНиП 2.08.02-89. Общественные здания и сооружения.

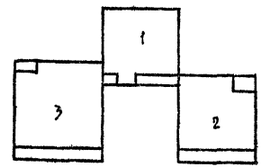

Торговый центр сельского поселка на 500-700 жителей /из зданий блоков - вариант планировки/

№№ п/п	Наименование	Обозначение типового проекта
1	Блок. комплексный приемный пункт предприятий бытового обслуживания на 5 рабочих мест и дом приезжих на 10 мест	284-1-230.90
2	Блок. магазин товаров повседневного спроса торговой площадью 150 м²	274-15-32.90
3	Блок. столовая - заготовочная на 50 мест.	274-20-169.90

Ведомость объемов сборных бетонных и железобетонных конструкций по рабочим чертежам основного комплекта марки АС

Наименование группы элементов конструкций	Код	Объем, м³	Примечан.
Плиты перекрытий с обычным армированием из тяжелого бетона	584200	71.32	
Канальные плиты с обычным армированием из тяжелого бетона		1.47	
Перемычки с обычным армированием из тяжелого бетона	589100	9.04	
Прогоны	582500	1.23	
Перегородки	583300	22.39	

Область применения

II и III климатические районы, I в климатический подрайон с расчетными зимними температурами наружного воздуха -20°С, -30°С (основное решение) -40°С.
Геологические условия - обычные.
Класс ответственности - II. Коэффициент надежности - 0,95.
Нормативная снеговая нагрузка - 1.00 кПа.

Указания по производству работ в зимнее время.

Проект разработан исходя из условий производства работ в летнее время. При производстве работ в зимнее время следует соблюдать соответствующие пункты глав СНиП 3.03.01-87.

Антикоррозийная защита конструкций

Работы производить при соблюдении пунктов СНиП 3.04.03-85. Выполнение антикоррозийных мероприятий должно обязательно оформляться специальными актами на скрытые работы.

Указания по привязке проекта.

Проект может быть принят к строительству после корректировки чертежей фундаментов согласно гидрогеологическим и планировочным условиям площадки, степенью инженерного благоустройства поселка.
При привязке проекта должны быть внесены соответствующие коррективы. Необходимо исключить все чертежи вариантов, неприменяемых в данном строительстве. Во всех оставшихся чертежах должны быть вычеркнуты детали, размеры, спецификации и т.д. не относящиеся к используемым вариантам.

Привязан			
Инв. №			
Н.конт.	Куваев		
Н.мост.	Караваев		
Гл.спец.	Румянцева		
ГАП	Куваев		
Инженер	Суханова		

274-20-169.90 АС

Торговый центр на 500-700 жителей (из зданий блоков)

Блок. Столовая-заготовочная на 50 мест	Стадия	Лист	Листов
	Р	2	

Общие данные (окончание)

ЦНИИЭП граждансельстрой

Копировал Kogl-

Формат А2

24605-01

Альбом I

Фасад 1-5

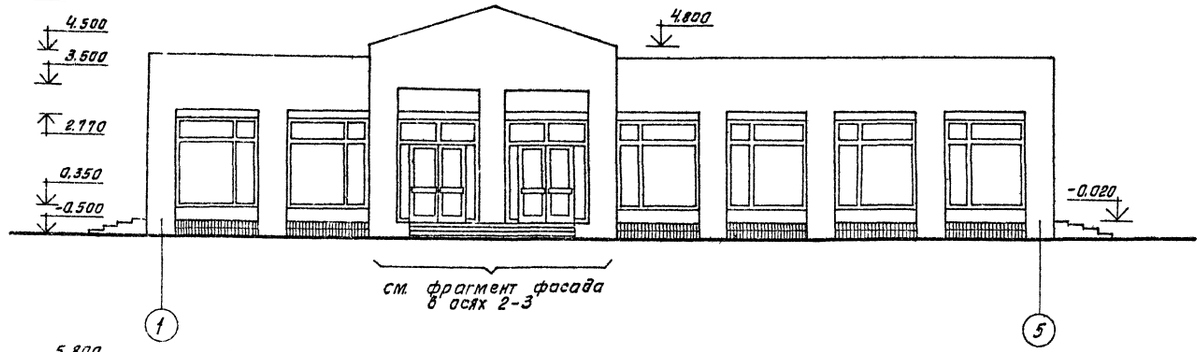

Фасад А-Д

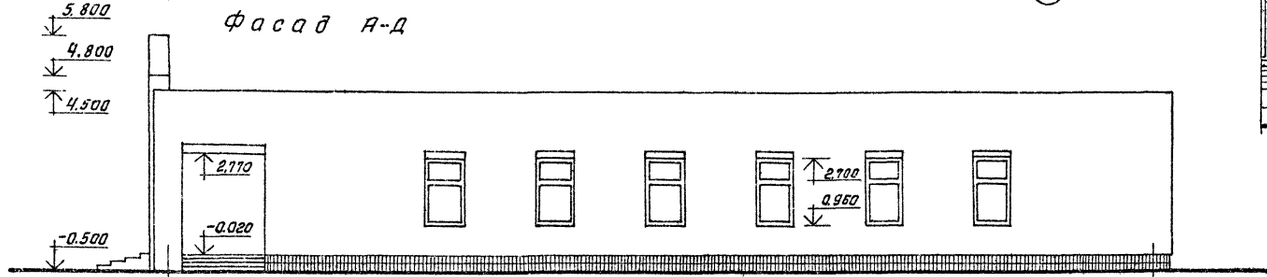

Фасад Д-А

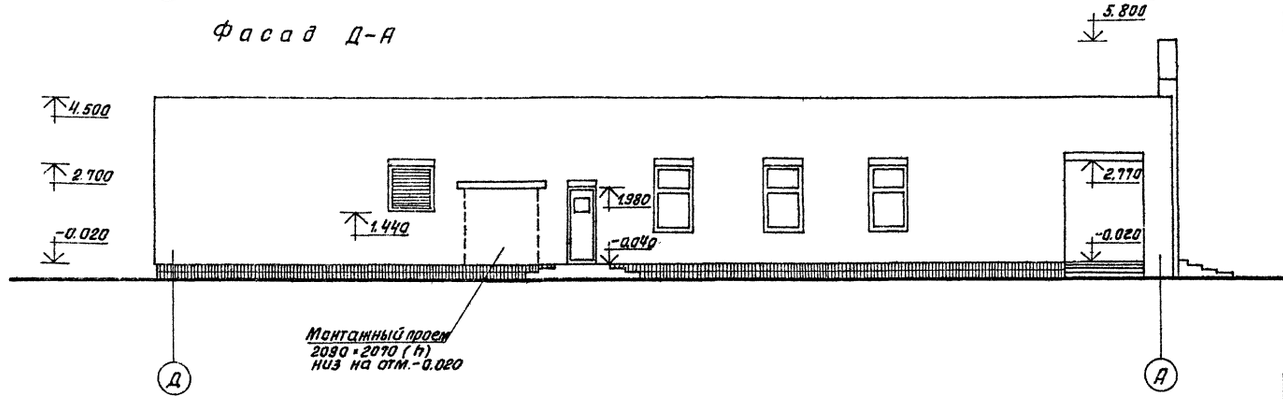

Фрагмент фасада в осях 2-3

М 1:50

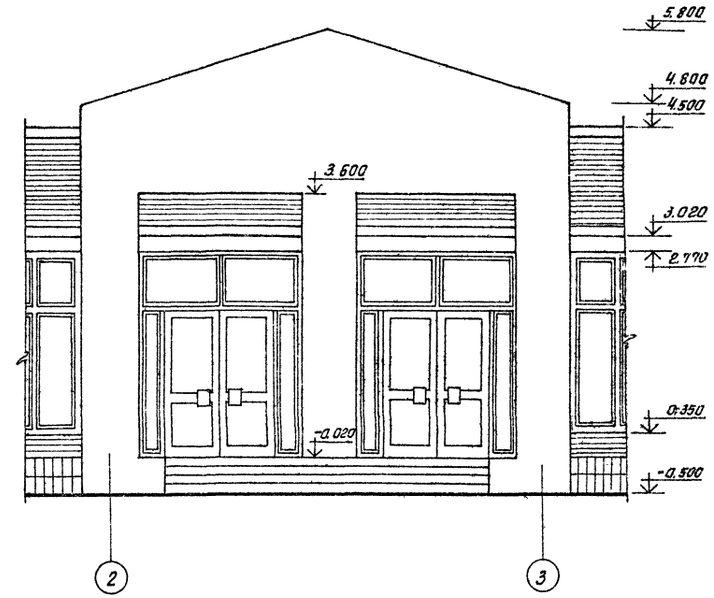

Паспорт цветового решения фасадов

№	Наименование	Вид отделки	Колер (номер эталона цвета)	Условное обозначение	Примечание
1	Наружные стены	Лицевой кирпич с расшивкой швов	Из светлых глин		—
2		Улучшенная штукатурка с последующей окраской	№ 109		см. наружную отделку на листе АС-3
3	Цоколь	Плитка „Кабанчик"	Черный	—	—
4	Окна	Покраска масляной краской за 2 раза	№ 36	—	См. примечание
5	Наружные двери				

Номера колеров приняты по „Альбому колеров" Крауклис В.К. стройиздат Ленинград 1986г. „издание 6-е переработанное и дополненное.

		274-20-169.90	АС
		Торговый центр на 500-700 жителей (из зданий-блоков)	
Привязан:		Столовая-заготовочная на 50 мест	Стадия: Р; Лист: 3; Листов:
Инв. №		Фасады 1-5, А-Д, Д-А. Фрагмент фасада	ЦНИИЭП граждансельстрой

Нормокон.	Кубаев	
Нач. маст.	Караваев	
ГАП	Кубаев	
Гл. спец.	Румянцева	
Тех. арх.	Андрущук	
Проверил	Кубаев	

Инв. № подл. | Подпись и дата | Взам. инв. №

24605-01

Альбом I

Фасад 5-1

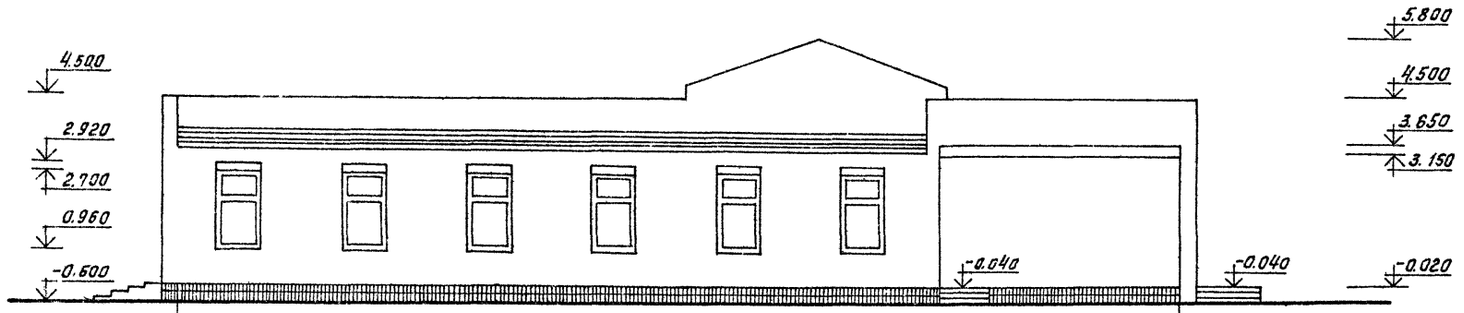

Гравий на битумной мастике
4 слоя рубероида РКМ 350Б/ГОСТ 10923-82/
Стяжка из цем.-песчаного р-ра М50-150мм.
Утеплитель пенобетонные плиты γ400-1т. АГ-2
Керамзитовый гравий по уклону γ600-30÷270мм.
Слой рубероида на битумной мастике
Ж.б. плита перекрытия 220 мм.

Разрез 1-1

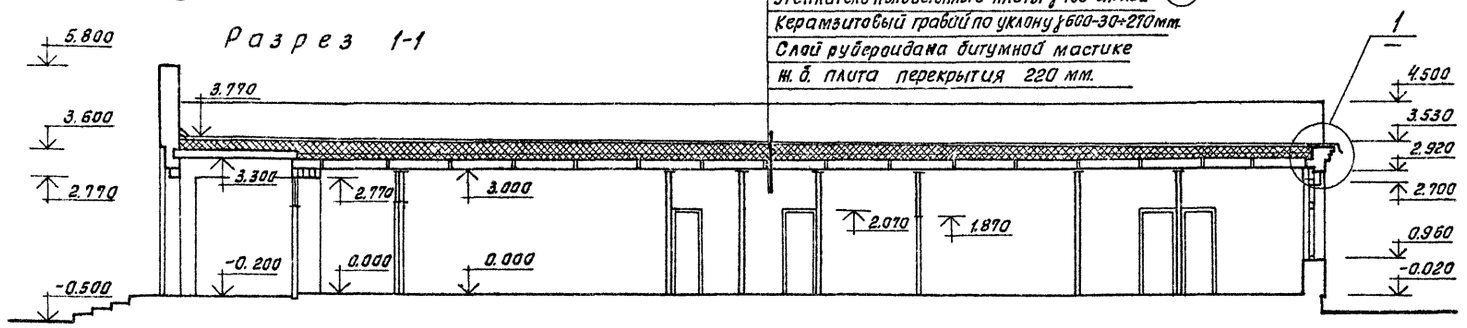

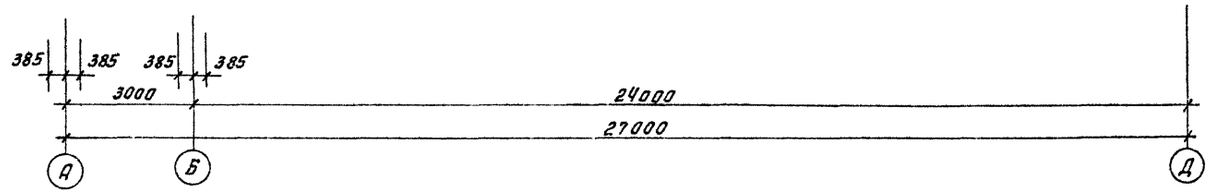

Разрез 2-2

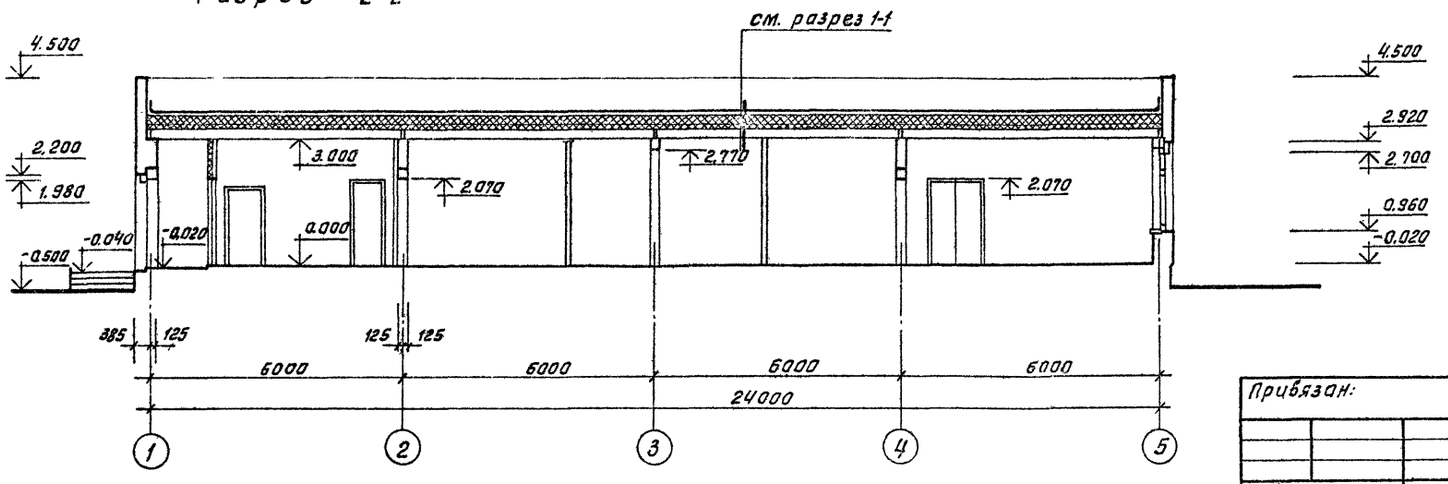

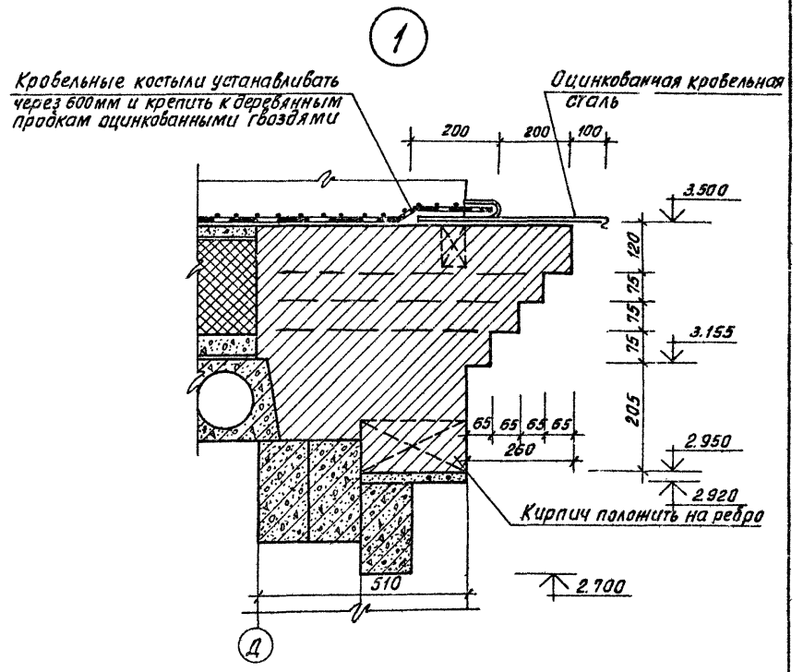

1. Вентиляционные шахты см. лист АС-19
2. Данный лист см. с листом АС-5

					274-20-169.90 АС		
					Торговый центр на 500-700 жителей /из зданий-блоков/		
Привязан:			Нормакт.	Куваев	Блок. Столовая-заготовочная на 50 мест	Стадия	Лист	Листов
			Нач.маст.	Караваев		Р	4	
			ГАП	Куваев				
			Гл.спец.	Румянцева	Фасад 5-1. Разрезы 1-1; 2-2.	ЦНИИЭП гражданселькстрой		
			Тех.арх.	Андрущук				
Инв.№			Проверил	Караваев				

Инв.№ подл. | Подпись и дата | Взам. инв.№

24605-01

Альбом I

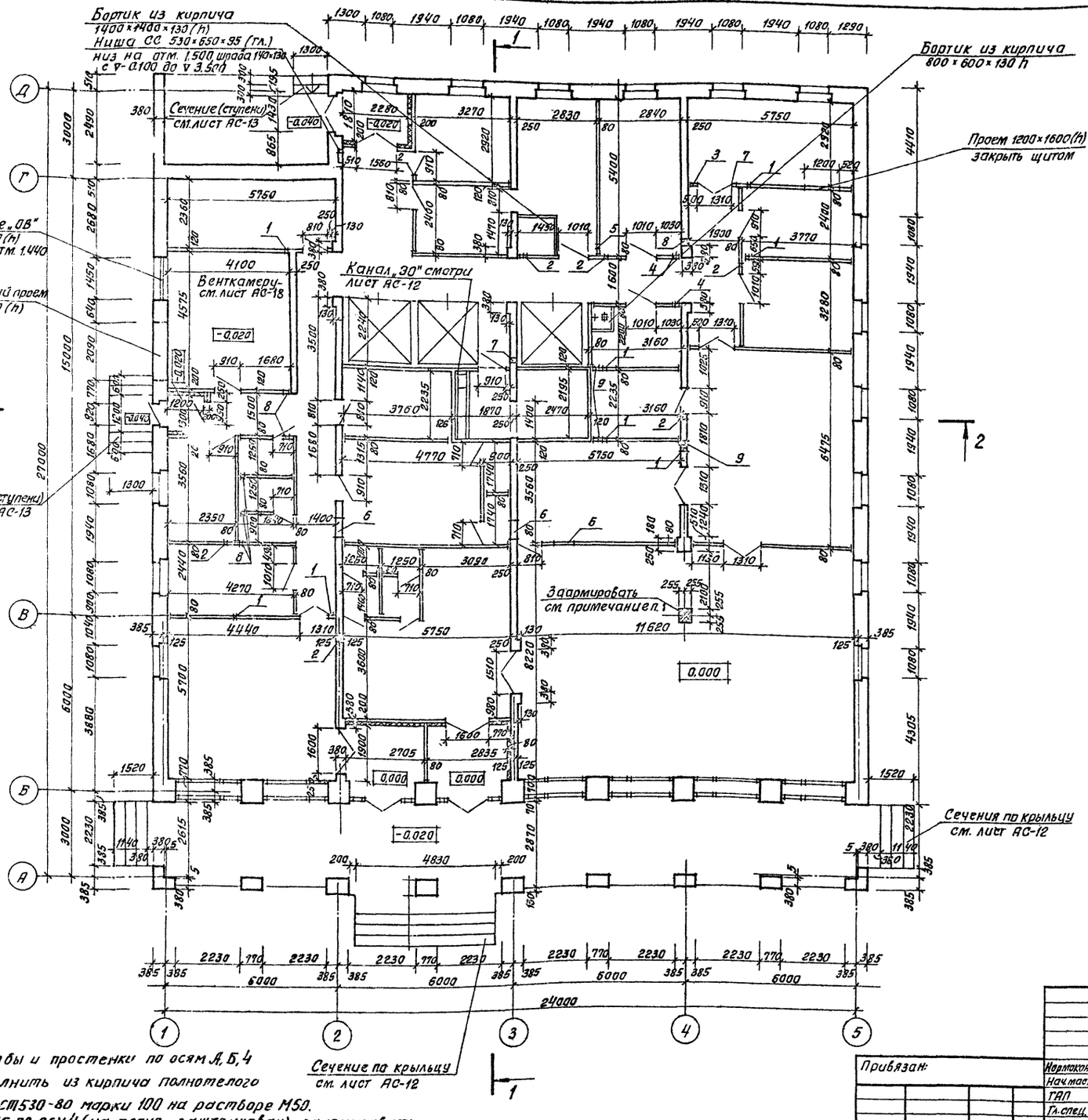

Отделочные работы

Наружная отделка

Кладка наружных верст в наружных стенах ведется из лицевого кирпича с расшивкой швов. Выступающий портик по оси А (в осях 2-3) отделать улучшенной штукатуркой с последующей окраской кремнеорганической эмалью (см. лист АС-3).

Столярные изделия снаружи окрашиваются масляной краской. Вентшахты выходящие на кровлю выполняются оштукатуренными по сетке с последующей покраской водостойкой краской под цвет кирпича (см. паспорт цветового решения фасадов на листе АС-3). Цоколь облицовывается плиткой „Кабанчик."

Внутренняя отделка

Внутренние поверхности кирпичных стен выполняются в соответствии с ведомостью отделки помещений (см. лист АС-6). Колер покраски оштукатуренных поверхностей помещений определяется при привязке и строительстве здания.

Стены санузлов, моечной и фасовочной, облицовываются глазурованной плиткой (белой без рисунка) на высоту 1,8 м.

Экспликация отверстий

Тип отв.	Размеры в мм		Отм. низа	Назначение
	В	Н		
1	200	300	2,700	„ОВ"
2	150	150	2,800	„ОВ"
3	200	300	2,050	„ОВ"
4	300	300	2,050	„ОВ"
5	150	150	2,100	„ОВ"
6	650	650	2,350	„ОВ"
7	300	350	2,650	„ОВ"
8	300	200	2,800	„ВК"
9	200	200	0,000	„ВК"

1. Столбы и простенки по осям А, Б, 4 выполнить из кирпича полнотелого по ГОСТ 530-80 марки 100 на растворе М50. Столб по оси 4 (на плане заштрихован) заармировать сеткой С $\frac{5вр1-50}{5вр1-50}$ через 3 ряда кладки. Расход арматуры - 16 кг.

Привязан:

Инв. №

Нормокон.	Кубаев	
Нач.маст.	Карабаев	
ГАП	Кубаев	
Гл.спец.	Румянцева	
Тех.арх.	Андрущук	
Проверил	Коромыслов	

274-20-169.90 АС

Торговый центр на 500-700 жителей (из зданий-блоков)

Блок. Столовая-заготовочная на 50 мест

Стадия	Лист	Листов
Р	5	

Кладочный план. Отделочные работы.

ЦНИИЭП граждансельстрой

Инв. № подл. | Подпись и дата | Взам. инв. №

24605-01

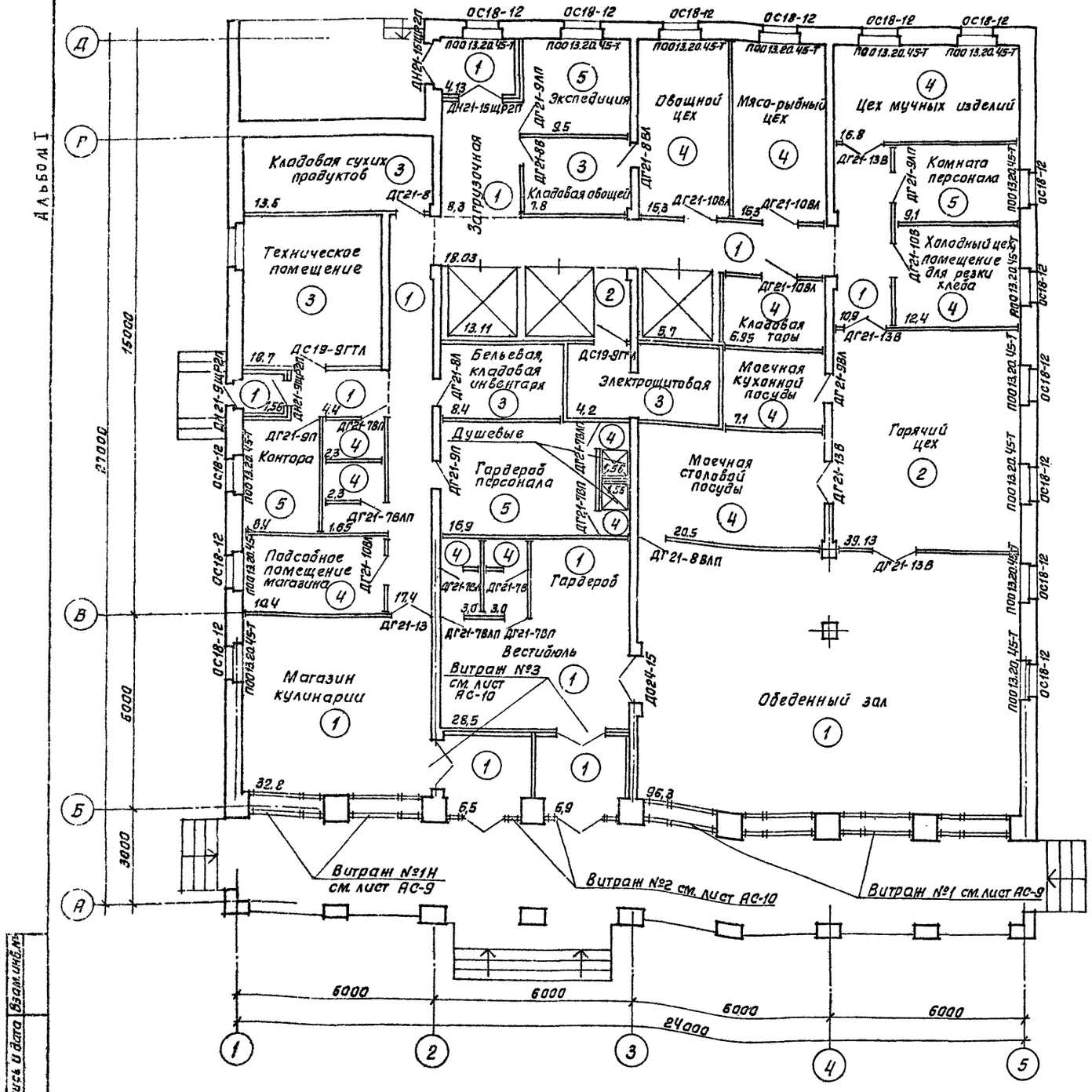

Ведомость отделки помещений (площадь в м²)

Наименование помещений	Потолок		Стены или перегородки		Низ стен или перегородок (панель)			Примечание
	Площадь	Вид отделки	Площадь	Вид отделки	Площадь	Вид отделки	Высота в мм	
Обеденный зал, комната персонала, гардероб персонала, гардероб, вестибюль, магазин-кулинария, контора, экспедиция, кладовая сухих продуктов, бельевая кладовая, инвентаря, помещение для холодильных камер, коридоры, загрузочная, тамбуры.	313,3	Водоэмульсионная покраска	411,1	Штукатурка с последующей покраской водоэмульсионной краской	—	—	—	
			245,5	Затирка с последующей покраской водоэмульсионной краской				
Горячий цех, моечная столовой посуды, моечная кухонной посуды, холодный цех, помещение для резки хлеба, мясо-рыбный цех, овощной цех, кладовая тары, подсобная магазина, кладовая овощей, санузлы, душевые, цех, цех мучных изделий.	171,4	Водоэмульсионная покраска	89,8	Штукатурка с последующей покраской водоэмульсионной краской.	305,7	Глазурованная плитка	1800	
			154,6	Затирка с последующей покраской водоэмульсионной краской.				
Электрощитовая, техническое помещение	29,2	Клеевая побелка	9,4	Штукатурка с последующей покраской водоэм. краской	—	—	—	

Экспликация полов

Наименование помещений	Тип пола по проекту	Номер узла по серии 2.244-18.4	Элементы пола и их толщина	Площадь пола м²
Обеденный зал, вестибюль, магазин-кулинария, гардероб, коридоры, загрузочная, тамбуры.	1	243	Бетон мозаичного состава М200	228,9
Горячий цех, помещение для холодильных камер.	2	253	Бетон мозаичного состава М200	59,9
Кладовая сухих продуктов, бельевая кладовая инвентаря, кладовая овощей, электрощитовая, техническое помещение	3	240	Керамические плитки ГОСТ 6787-80	53,0
Моечная столовой посуды, моечная кухонной посуды, мясо-рыбный цех, овощной цех, санузлы, душевые, цех мучных изделий, холодный цех-хлеборезка, кладовая тары подсобная магазина.	4	250	Керамические плитки ГОСТ 6787-80	122,2
Экспедиция, комната персонала, контора, гардероб персонала	5	224	Линолеум (поливинилхлоридный многослойный ГОСТ 14632-79)	44,0

Привязан:

Инв. №

Нормакон	Кубаев	
Нач. маст.	Караваев	
ГАП	Кубаев	
Гл. спец.	Румянцева	
Тех. арх.	Андрущук	
Проверил	Кубаев	

274-20-169.90 АС

Торговый центр на 500-700 жителей (из зданий-блоков)

Блок. Столовая-заготовочная на 50 мест

Стадия	Лист	Листов
Р	6	

План отделочных работ. Ведомость отделки помещений. Экспликация полов.

ЦНИИЭП гражданселькстрой

Инв. № подл. | Подпись и дата | Взам. инв. №

24605-01

Альбом I

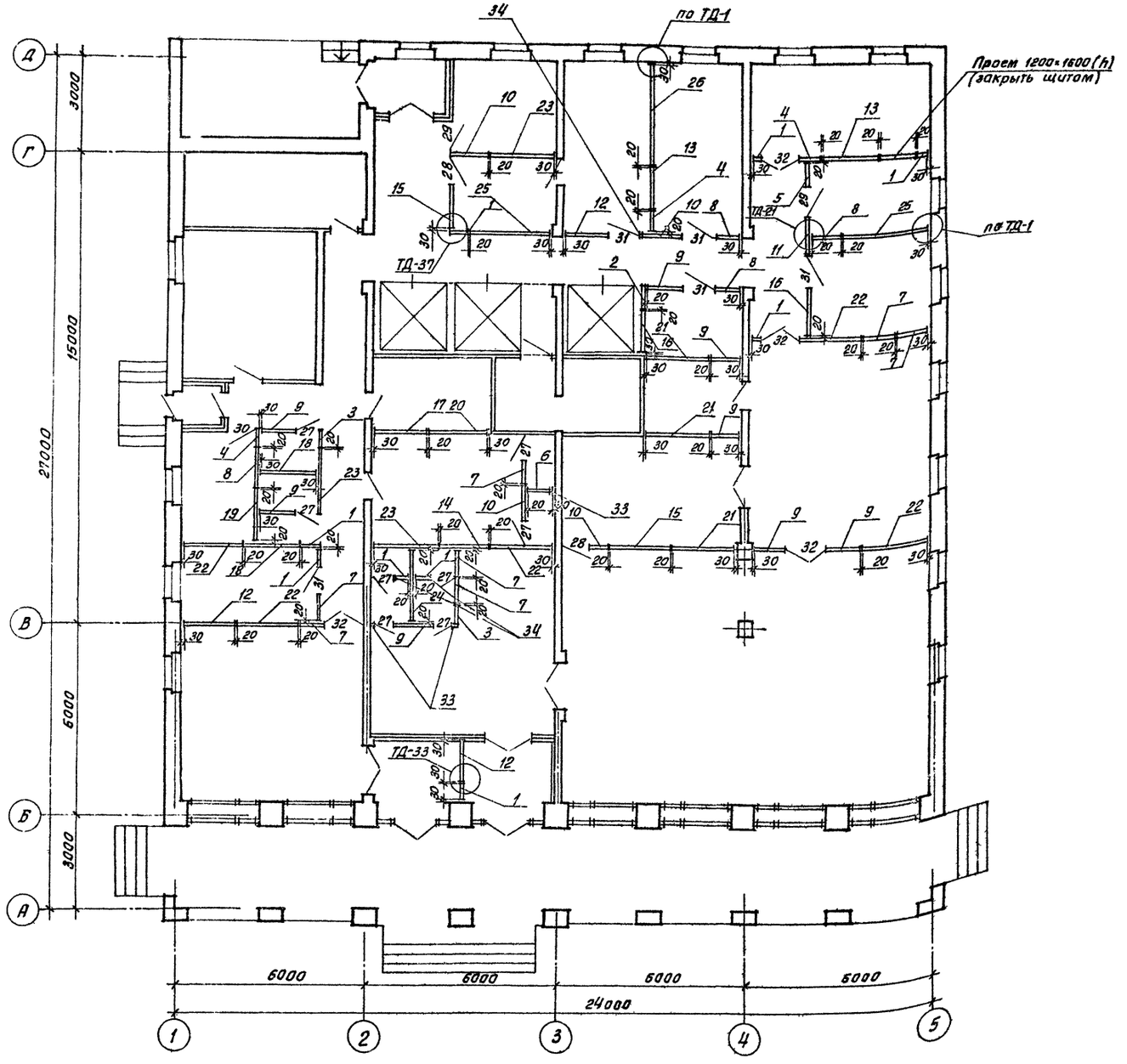

Марка поз.	Обозначение	Наименование	Кол.	Масса ед.кг.	Примечание
1	1.231.9-78.24.1;2;	ПГ 4.7.30.8-5ГЦ	9	145	
2	1.231.9-78.24.1;2;	ПГ 5.7.30.8-5ГЦ	1	175	
3	1.231.9-78.24.1;2;	ПГ 6.2.30.8-5ГЦ	2	190	
4	1.231.9-78.24.1;2;	ПГ 7.2.30.8-5ГЦ	3	220	
5	1.231.9-78.24.1;2;	ПГ 8.2.30.8-5Г	1	255	
6	1.231.9-78.24.1;2;	ПГ 8.2.30.8-5ГЦ	1	255	
7	1.231.9-78.24.1;2;	ПГ 9.2.30.8-5ГЦ	1	285	
8	1.231.9-78.1	ПГ 10.30.8-5ГЦ	4	310	
9	1.231.9-78.1	ПГ 11.30.8-5ГЦ	8	345	
10	1.231.9-78.1	ПГ 12.30.8-5ГЦ	4	375	
11	Серия 1.231.9-78.24.1;2;	ПГ 13.2.30.8-5ГЦ	1	410	
12	1.231.9-78.24.1;2;	ПГ 14.2.30.8-5ГЦ	3	440	
13	1.231.9-78.24.1;2;	ПГ 14.6.30.8-5ГЦ	2	455	
14	1.231.9-78.24.1;2;	ПГ 15.2.30.8-5ГЦ	1	470	
15	1.231.9-78.24.1;2;	ПГ 15.6.30.8-5ГЦ	2	485	
16	1.231.9-78.241;2;	ПГ 16.6.30.8-5ГЦ	2	515	
17	Серия 1.231.9-78.	ПГ 17.30.8-5Г	1	535	
18	Серия 1.231.9-78.241;2;	ПГ 19.8.30.8-5ГЦ	2	555	
19	1.231.9-78.241;2;	ПГ 18.6.30.8-5ГЦ	1	580	
20	1.231.9-78.241;2;	ПГ 19.8.30.8-5Г	1	617	
21	1.231.9-78.241;2;	ПГ 19.8.30.8-5ГЦ	3	615	
22	1.231.9-78.241;2;	ПГ 20.3.30.8-5ГЦ	5	635	
23	1.231.9-78.1	ПГ 21.30.8-5ГЦ	3	680	
24	1.231.9-78.1	ПГ 24.30.8-5ГЦ	1	750	
25	1.231.9-78.1	ПГ 27.30.8-5ГЦ	2	845	
26	Серия 1.231.9-78.241;2;	ПГ 31.3.30.8-5ГЦ	1	980	
27	Серия 1.231.9-78.1	ПГ 7.9.8-5ГЦ	8	650	
28	1.231.9-72.1	ПГ 8.9.8-5ГЦ	2	750	
29	1.231.9-78.1	ПГ 9.9.8-5Г	2	850	
30	1.231.9-78.1	ПГ 9.9.8-5ГЦ	1	850	
31	1.231.9-78.1	ПГ 10.9.8-5ГЦ	5	940	
32	1.231.9-78.1	ПГ 13.9.8-5ГЦ	4	1220	
33	ГОСТ 24454-80	Брус 30×75 ℓ=3030 мм.	3		Антисептирован
34	ГОСТ 24454-80	Брус 50×75 ℓ=3030 мм.	3		—"—

1. Сопряжение перегородок между собой, со стенами и перекрытиями даны в деталях перегородок, разработанных в серии 2.230-2, в.3 "Детали стен и перегородок общественных зданий."

2. Дверные брусья ставятся в случае несоответствия ширины коробки двери ширине проема в этом случае тарцевая плоскость панели выравнивается цементным раствором для обеспечения плотного примыкания дверного бруса.

Привязан:

Инв. №

Нач.маст.	Карабаев	
ГИП	Кубаев	
Гл.спец.	Румянцева	
Тех.арх.	Андрущук	
Проверил	Кубаев	

274-20-169.90 АС

Торговый центр на 500-700 жителей из здания-блоков

Блок. Столовая-заготовочная на 50 мест

Стадия	Лист	Листов
Р	7	

План перегородок из гипсобетонных панелей

ЦНИИЭП граждансельстрой

24605-01

Инв. № подл. | Подпись и дата | Взам. инв. №

Альбом I

Спецификация столярных и железобетонных изделий

N п/п	Обозначение	Наименование	Количество шт.	Масса ед. кг.	Примечание
		Окна деревянные с двойным			
		остеклением со спаренными			
		переплетами			
1	ГОСТ 11214-86	ос 18-12В	15		
		Окна деревянные с			
		тройным остеклением			
2	ГОСТ 16289-86	ОРС 18-12В	15		
		Двери деревянные			
		наружные входные			
1	ГОСТ 24698-81	ДН 21-9ЩРГП	2		
2	ГОСТ 24698-81	ДН 21-15ЩРГП	2		
		Дверь деревянная			
		внутренняя служебная			
3	ГОСТ 24698-81	ДС 19-9 ТГЛ	2		
		Двери деревянные			
		внутренние			
4	1.136-10	ДГ 21-7В	1		

N п/п	Обозначение	Наименование	Количество шт.	Масса ед. кг.	Примечание
5	1.136-10	ДГ 21-7 ВЛ	1		
6	1.136-10	ДГ 21-7 ВЛП	3		
7	1.136-10	ДГ 21-7 ВП	3		
8	1.136-10	ДГ 21-8	1		
9	1.136-10	ДГ 21-8Л	1		
10	1.136-10	ДГ 21-8В	1		
11	1.136-10	ДГ 21-8ВЛ	1		
12	1.136-10	ДГ 21-8ВЛП	1		
13	1.136-10	ДГ 21-9П	2		
14	1.136-10	ДГ 21-9ЛП	2		
15	1.136-10	ДГ 21-9 ВЛ	1		
16	1.136-10	ДГ 21-10 В	1		
17	1.136-10	ДГ 21-10ВЛ	4		
18	1.136-10	ДГ 21-13	1		
19	1.136-10	ДГ 21-13В	4		
20	1.136-10	ДО 24-15	1		
		Подоконные железо-			
		бетонные доски			
1	1.136.1-13 вып.1	ПОО 13.20.45-Т	15		

1. Деревянные наружные тамбурные двери должны быть укомплектованы дверными закрывателями типа ЗД-1 по ГОСТ 5091-78, а также уплотняющими прокладками из пористой резины по ГОСТ 7338-77 (см. требование ГОСТ 24698-81 п. 2.8) и СНиП 2.01.02-85 „Противопожарные нормы" п. 4.15).

2. Внутренние двери с буквенным индексом С комплектуются замками по ГОСТ 5089-80. Деревянные наружные входные двери ДН21-9 и ДН21-15 и внутренние двери в помещения кладовых должны быть оборудованы врезными цилиндрическими замками.

Деталь утепления перегородки тамбура

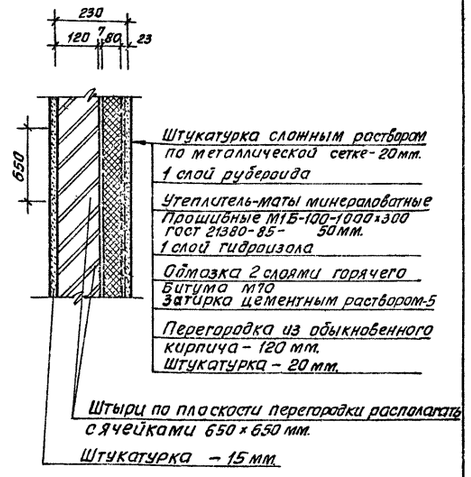

				274-20-169.90 АС	
				Торговый центр на 500-700 жителей из зданий-блоков	
Привязан:				Блок. Столовая-заготовочная на 50 мест	Стадия: Р; Лист: 8; Листов:
Инв.№				Спецификация столярных и железобетонных изделий	ЦНИИЭП граждансельстрой
	Нормокон.	Кубаев			
	Нач.маст.	Караваев			
	ГИП	Кубаев			
	Гл.спец.	Румянцева			
	Тех.арх.	Андрущук			
	Проверил	Коромыслов			

Инв.№ подл. | Подпись и дата | Взам.инв.№

24605-07

Альбом I

Монтажная схема витража N1 (N1н) (наружный и внутренний ряд) м 1:30

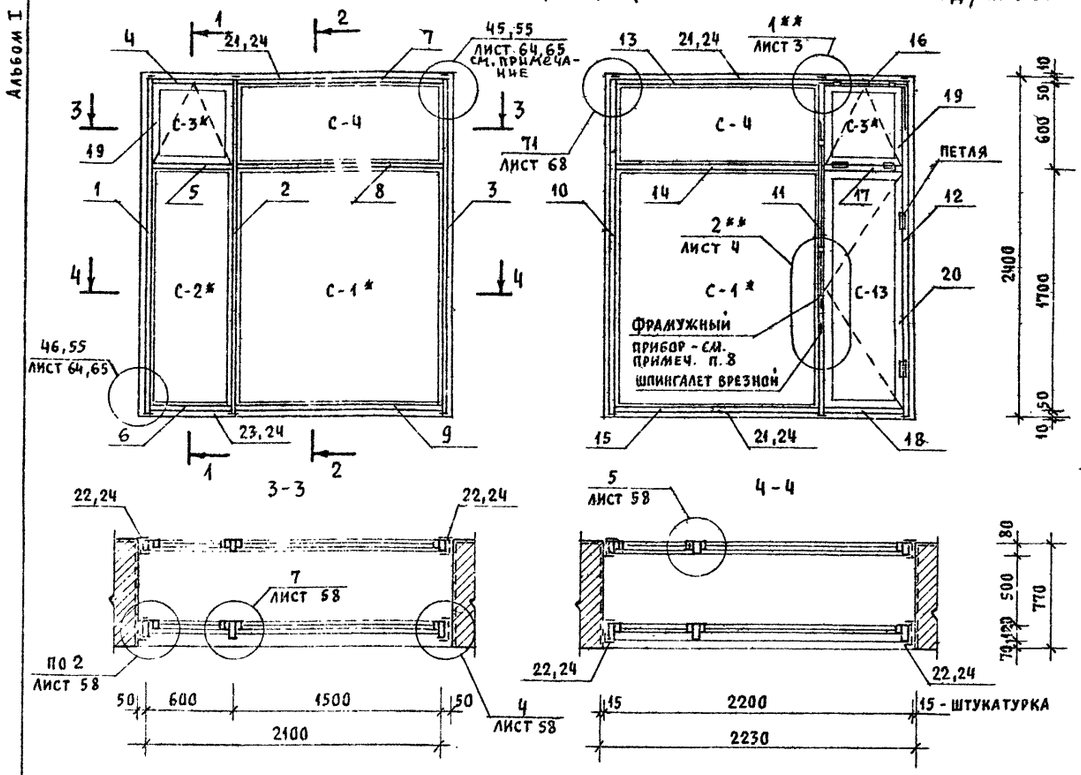

N поз	Наименование изделия	Марка изделия	Размер А(Б) мм	Расход материалов кг: алюминий	сталь	резина	Примечание
1	Стойка наружного ряда боковая	И(СВОЛ24-03)	2400	7,92	0,97	0,2	см. общие примеч. п.1
2	Стойка наружного ряда средняя с притвором	И(СВОЛ24-33ФПК)	2400	9,21	0,98	0,36	—"— —"— п.2
3	Стойка наружного ряда боковая	СВОЛ24-30	2400	8,05	0,97	0,[illegible]	
4	Ригель верхний наружного ряда с притвором	И(РВОН-06ФК)	600	1,75	0,02	0,06	см. общие примеч. п.3
5	Ригель средний наружного ряда с притвором	И(РСОИ-06Ф)	600	1,70	0,01	0,11	—"—
6	Ригель нижний наружного ряда	РНОИ-06	600	1,84	—	0,05	
7	Ригель верхний наружного ряда	РВОИ-15	1500	4,61	—	0,12	
8	Ригель средний наружного ряда	РСОИ-15	1500	4,46	—	0,24	
9	Ригель нижний наружного ряда	РНОИ-15	1500	4,61	—	0,12	
10	Стойка внутреннего ряда боковая	СВОЕ 24-03	2400	6,45	0,72	0,18	
11	Стойка внутреннего ряда средняя с притворами	И(СВОЕ24-33ФПК*)	2400	7,30	0,73	0,46	см. общие примеч. п.4
12	Стойка внутреннего ряда боковая с притворами	И(СВОЕ24-30)	2400	5,94	0,72	0,30	—"— —"— п.5
13	Ригель верхний внутреннего ряда	РВОЕ-15	1500	3,78	—	0,12	
14	Ригель средний внутреннего ряда	РСОЕ-15	1500	4,46	—	0,24	
15	Ригель нижний внутреннего ряда	РНОЕ-15	1500	3,78	—	0,12	
16	Ригель верхний внутреннего ряда с притвором	И(РСОЕ-06ФК)	600	1,45	0,02	0,04	см. общие примеч. п.6
17	Ригель средний внутреннего ряда с притворами	И(РСОЕ-06Ф)	600	1,70	0,01	0,11	—"—
18	Ригель нижний внутреннего ряда с притвором	РНОЕ-06Ф	600	1,45	—	0,04	
19	Фрамуга наружного и внутреннего ряда (2шт.)		600	2,84 (5,68)	0,23 (0,46)	0,13 (0,58)	см. общие примеч. п.7
20	Открывающаяся створка		600	8,04	0,14	0,32	—"— —"— п.9
21	Нащельник верхний (нижний) (3шт.)	И(НЛ-21)	2100	0,88 (2,64)	—	0,08 (0,24)	см. примеч. АС-10 п.1
22	Нащельник боковой (4шт.)	НЛ-24	2400	1,00 (4,00)	—	0,10 (0,40)	" АС-10 п.1
23	Слив	И(СЛ-24)	2100	1,09	—	0,08	АС-10 п.1
24	Пружина нащельников (36шт.)	П-01	50	— —	0,02 (0,65)	— —	АС-10, п.2

Монтажные схемы витражей разработаны на основе альбомов „Витрины и тамбуры из алюминиевых сплавов для общественных зданий". Конструкции элементов витражей, узлы крепления выполнены по серии 1.236.4-7/84 в 1,3. Элементы витражей замаркированы в соответствии с данной серией и взяты с индексом „И", что указывает на внесение дополнительных изменений к существующей номенклатуре изделий.

Номера узлов, ссылка на листы соответствует серии следующим их выпускам: для витража N1 – узлы (без *) даны в выпуске 1, разделе 1КМ, узлы (С*) в том же выпуске разделе 3КМ1, узлы (С**) там же в разделе 5КМ; для витражей N2 и N3 – узлы (без *) даны в выпуске 3, разделе 2КМ, узлы (С*) в выпуске 1, разделе 1КМ, узлы (С**) там же разделе 3КМ.

Даны следующие изменения к изделиям (по номенклатуре серии) на основе которых выполнен витраж N1:

1. В стойке (поз.1) необходимо заменить 2 штапика ШО-06 на притвор для фрамуги.
2. Стойка (поз.2) взята на основе стойки марки СВОЛ24-33ФПК с перестановкой притвора для фрамуги и штапиков местами.
3. Ригель (поз.4) выполнен на основе ригеля РВОИ-15ФК, который укорочен до Б=600мм. То же самое относительно ригеля (поз.5) -взят на основе ригеля РСОИ-15Ф, который укорочен до Б=600мм.
4. В стойке (поз.11) внесено следующее изменение: вместо штапиков справа ШО-17 (2шт.) установить притвор для открывающейся створки.
5. В стойке (поз.12) вместо штапиков ШО-06 и ШО-17 (по 2 шт.) установить притворы для фрамуги и открывающейся створки.
6. Ригель (поз.16) взят на основе ригеля РВОЕ-15ФК, который укорочен до Б=600мм. То же самое относительно ригеля (поз.17) -принят на основе марки РСОЕ-15Ф длиной Б=600мм.
7. Фрамуга наружного и внутреннего ряда (поз.19) выполняется на основе марки ФОЛ 06-15К и ФОЕ 06-15К по схеме, данной на листе АС-10
8. Схема установки фрамужного прибора выполняется по данной серии выпуска 1 в разделе 5КМ, сам фрамужный прибор – на основе марки ПФА1-02П/1500×1600 (см. лист 5), где размер В уменьшен до 600мм.
9. Открывающаяся створка (поз.20) взята из рамы витрин с одинарным остеклением внутреннего ряда с открывающейся створкой ВАОЕ 30-06С*

Для витражей N2 и N3 (см. АС-10) внесены следующие изменения:

10. В стойке (поз.1) взятой на основе марки СВОЛ27-03, увеличена высота до 2840мм. Стойка (поз.6) так же увеличена высота на 600мм.
11. Стойка (поз.2) взята по марке СТ21-00 с следующей заменой: притвор к дверному блоку слева заменить на 2 штапика ШО-20 с добавлением соединительного вкладыша ЦО-2 (поз.3). Соответствующие изменения к стойке поз.5.
12. Стойка (поз.4) взята на основе стойки марки СВО 06-00 с увеличением ее высоты на 600мм.
13. Ригель (поз.7) выполнен на основе ригеля марки РВОИ 30-01 с уменьшением длины с 3000 до 2100мм (длина в осях стоек).
14. Средний ригель (поз.8) выполнен на основе ригеля верхнего (поз.7) взятого в негативном исполнении с исключением соединительного вкладыша (среднего) и добавлением вкладыша ЦО-2 (поз.3) Так же необходимо исключить 4 штапика для витражей с одинарным остеклением ШО-03, штапик ШП-15 (притвор для двери) и крепёжные элементы (см. ригель РТ-15 и узел 3 на листе 20 данной серии вып.3).
15. Стойка (поз.15) выполняется на основе марки СТ27-02, стойка (поз.16) - на основе марки СТ27-20 с увеличением ее высоты на 600мм.

Взам. инв. N | Подпись и дата | Инв. N подл.

Привязан

Инв. N

Нормок	Кубаев	
Нач. мас.	Каравае в	
ГАП	Кубаев	
Гл. спец.	Румянцева	
Вед. арх.	Коромыслов	
Провер.	Кубаев	

274-20-169.90 АС

Торговый центр на 500-700жителей /из зданий-блоков/

Блок. Столовая заготовочная на 50мест

Стадия	Лист	Листов
Р	9	

Монтажная схема витража N1 (N1н)

ЦНИИЭП граждансельстрой

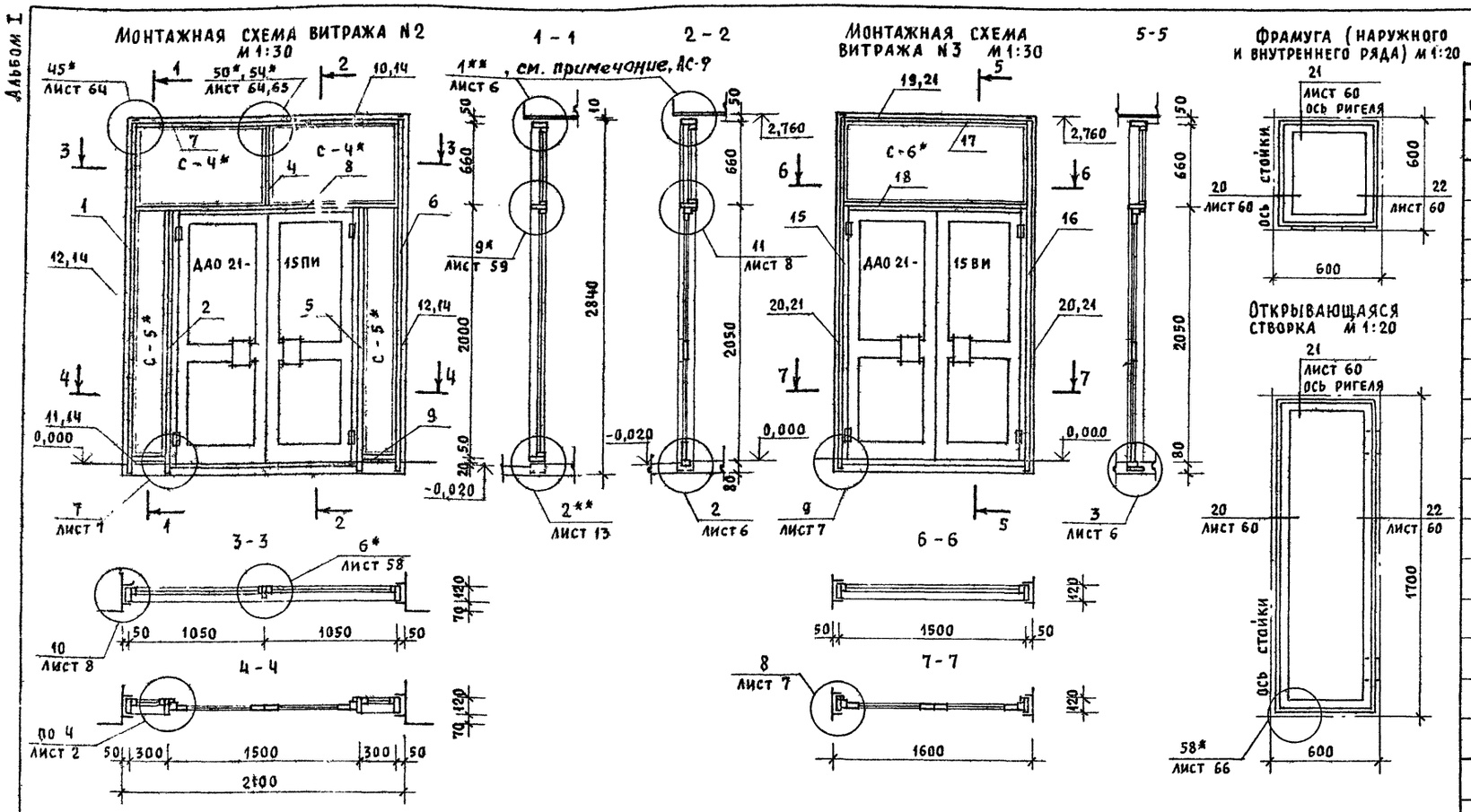

Спецификация стекла

Марка стекла (N витража)	Обозначение стекла	Кол-во	Площадь, м² на 1 стекло	Площадь, м² на витраж
С-1* (витраж N1)	6,5×1650×1450 ГОСТ 7380-77	2	2,39	4,78
С-2* (—"— N1)	6,5×1650×550 ГОСТ 7380-77	1	0,91	0,91
С-3* (—"— N1)	4×460×460 ГОСТ 111-78	2	0,21	0,42
С-4 (—"— N1)	6,5×550×1450 4 КМ, л. 5	2	0,80	1,60
С-4* (—"— N2)	6,5×610×1000 ГОСТ 7380-77	2	0,61	1,22
С-5* (—"— N2)	6,5×1950×550 ГОСТ 7380-77	2	1,07	2,14
С-6* (—"— N3)	6,5×610×1450 ГОСТ 7380-77	1	0,89	0,89
С-13 (—"— N1)	4×1560×460 4 КМ, л. 5	1	0,72	0,72

Расход основных материалов

N витража	Алюминий	Сталь	Резина	Стекло витринное	Стекло оконное
Витраж N1	101,91	6,40	4,36	7,29	1,14
Витраж N2	56,65	2,26	2,16	3,36	—
Витраж N3	34,19	2,68	1,35	0,89	—

1. Расход материалов на наличники и слив взят с 1 п.м. нащельника марки НЛ-24 (по расходу материалов, приведенной в данной серии выпуска 1, раздела 1 КМ на листе 52).
2. Пружины нащельников для витражей устанавливаются с шагом 500 мм (не менее 2 шт. на каждый профиль) - смотри техническое в том же альбоме пункт 5.9.
3. Зазоры между алюминиевыми конструкциями и несущими и ограждающими конструкциями заделываются теплоизоляционными материалами - смотри там же пункт 4.6 и узлы 1,2,17 в разделе 3 КМ.
4. Заполнение каркасов витражей осуществляется витринным неполированным стеклом толщ. 6,5 мм по ГОСТ 7380-77. Фрамуги и створка заполняются стеклом оконным толщ. 4 мм по ГОСТ 111-78. На листе приведена спецификация основных типоразмеров стекла, где марка стекла (С*) дана по проекту, (без *) - по альбому, вып. 1 в разделе 4 КМ на листе 5.
5. Крепление стоек витражей к строительным конструкциям производится монтажной сваркой стального листа, закрепленного на стойке к закладным деталям. Закладные детали устанавливаются, как в цокольной части под низ стойки, так и сверху с закреплением их за перемычки (смотри лист АС-17).

N поз.	Наименование изделия	Марка изделия	Размер А(Б) мм	Расход материалов, кг: алюминия	стали	резины	Примечание
	Витраж N2						
1	Стойка боковая	И(СВОЛ28-03)	2840	8,43	0,20	0,19	см. примеч. АС-9 п.10
2	Стойка тамбурной рамы	И(СТ21-10)	2130	7,56	0,45	0,25	—"— АС-9 п.11
3	Вкладыш соединительный (2 шт.)	ЦО-2	48,5	0,07 (0,14)	0,02 (0,04)	— —	—"— АС-9 п.11,14
4	Стойка средняя	И(СВО07-00)	660	1,83	—	0,11	—"— АС-9 п.12
5	Стойка тамбурной рамы	И(СТ21-01)	2130	7,56	0,45	0,25	—"— АС-9 п.11
6	Стойка боковая	И(СВОЛ28-30)	2840	8,43	0,20	0,19	—"— АС-9 п.10
7	Ригель верхний	И(РВОИ21-01)	2100	6,59	0,07	0,17	—"— АС-9 п.13
8	Ригель средний с притвором	И(РСОИ-21)	2100	7,33	0,07	0,28	—"— АС-9 п.14
9	Ригель нижний (2 шт.)	РНОИ-03	300	0,92 (1,84)	— —	0,02 (0,04)	В скобках дан общий вес
10	Нащельник верхний (2 шт.)	И(НЛ-21)	2100	0,88 (1,76)	—	0,08 (0,16)	см. общие примеч. п.1
11	Нащельник нижний (2 шт.)	И(НЛ-04)	370	0,13 (0,26)	—	0,01 (0,02)	—"—
12	Нащельник боковой (4 шт.)	И(НЛ-28)	2760	1,15 (4,60)	— —	0,12 (0,48)	—"—
13	Слив (2 шт.)	И(СЛ-04)	370	0,16 (0,32)	— —	0,01 (0,02)	—"—
14	Пружина нащельников (40 шт.)	П-01	50	— —	0,02 (0,80)	— —	—"— —"— п.2
	Витраж N3						
15	Стойка тамбурной рамы	И(СТ28-02)	2840	9,39	0,95	0,15	см. примеч. АС-9 п.15
16	Стойка тамбурной рамы	И(СТ28-20)	2840	9,39	0,95	0,15	—"— АС-9 п.15
17	Ригель верхний	РВО-15	1500	4,61	—	0,12	
18	Ригель тамбурной рамы	РТ-15	1500	4,94	0,18	0,18	
19	Нащельник верхний (2 шт.)	И(НЛ-16)	1600	0,63 (1,26)	—	0,06 (0,12)	см. общие примеч. п.1
20	Нащельник боковой (4 шт.)	И(НЛ-28)	2760	1,15 (4,60)	— —	0,12 (0,48)	—"—
21	Пружина нащельников (30 шт.)	П-01	50	— —	0,02 (0,60)	— —	—"— —"— п.2

Нормок.	Куваев		
Нач. мас.	Караваев		
ГАП	Куваев		
Гл. спец.	Румянцева		
Вед. арх.	Коромыслов		
Провер.	Куваев		

Привязан

Инв. N

274-20-169.90 АС

Торговый центр на 500-700 жителей /из зданий-блоков/

Блок. Столовая заготовочная на 50 мест

Стадия	Лист	Листов
Р	10	

Монтажные схемы витражей N2 и N3

ЦНИИЭП граждансельстрой

Инв. N подл. | Подпись и дата | Взам. инв. N

24605-01

Альбом I

Схема расчетных сечений фундаментов

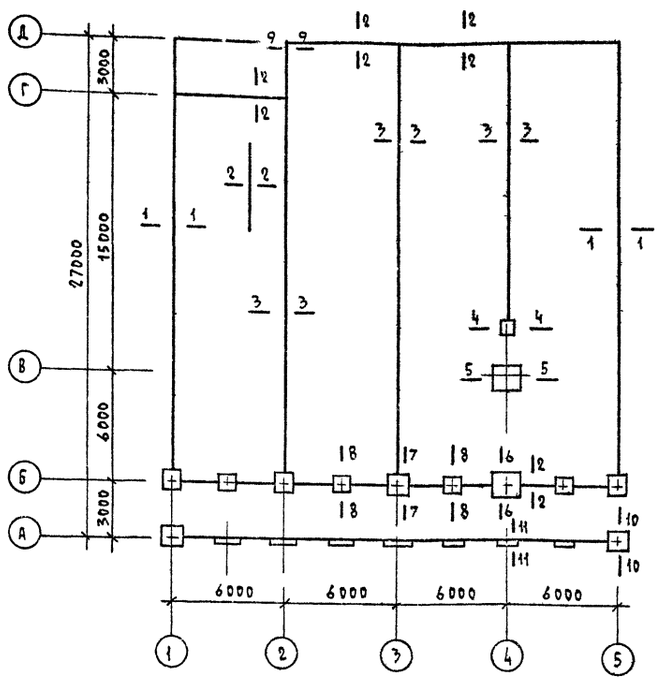

Таблица расчетных нагрузок на фундаменты

№№ сечения	Отметка приложения нагрузки, м	$q_{т.с}$/м.п стены или $\Sigma N_т$ на сталь		
		Температура наружного воздуха		
		-20° С	-30° С	-40° С
1-1	0.000	7,7	7,0	6,9
2-2	"	Конструктивно		
3-3	"	6,8	6,8	6,8
4-4	"	10,8	10,8	10,8
5-5	"	22,6	22,6	22,6
6-6	"	24,2	23,8	24,2
7-7	"	17,3	16,8	17,3
8-8	"	11,2	10,7	11,2
9-9	"	9,2	8,9	8,9
10-10	"	9,1	8,8	9,1
11-11	"	9,3	9,0	9,3

1. Фундаменты под здание разработаны для трех температур наружного воздуха: -20°, -30° (основное решение), -40° С. Толщина и конструкция наружных стен, в зависимости от температуры наружного воздуха даны в таблице общих данных, см. АС-2
2. При разработке фундаментов принято: рельеф участка ровный, грунтовые воды отсутствуют, грунты непучинистые, непросадочные, со следующими характеристиками: расчетное значение объемной массы грунта $\gamma = 1.8$ тс/м²; расчетное значение угла внутреннего трения $\varphi = 24°$; расчетное значение удельного сцепления $c = 13$ кПа. Расчетное давление на грунт определено по СНиП 2.02.01-83 и принято 0,175 мПа на отм. -1.500 м, и 0,14 мПа на отм. -1.000 м.
3. За относительную отметку 0,000 принят уровень пола 1го этажа, планировочная отметка земли принята -0,500 м.
4. Фундаменты разработаны из бутобетона: бетон В 3,5 (М 50), бут М 50.
5. При производстве работ руководствоваться указаниями СНиП 3.03.01-87, Несущие и ограждающие конструкции.
6. Кладку цокольной части наружных стен, столбов с отм. -0.900 до отм. -0.030, внутренних стен с отм. -0.400 до -0,030, кладку стенок приямков, подпольных каналов и крылец вести из кирпича керамического рядового, полнотелого обыкновенного КР 100/1650/35 ГОСТ 530-80 на растворе марки М 100; стенки приямков и каналов устанавливать на подготовку из бетона В 7,5 /М 100/.

Все работы по устройству фундаментов, каналов, крылец вести после уплотнения грунта основания. Укладку бетонной смеси в фундаменты производить на тщательно выравненное основание слоями не более 200 мм с послойным вибрированием. Размер бута не более 100 мм.

7. Горизонтальную гидроизоляцию выполнять:
- в стенах здания на отм. -0,030 рулонную из двух слоев гидроизола на битумной мастике;
- в столбах на отм. -0.030, в стенках приямка на отм. -1.700 - из цементного раствора состава 1:2.

Вертикальную обмазочную гидроизоляцию выполнять горячим битумом за 2 раза.

8. Обратную засыпку грунта и его трамбование производить:
- у стен здания после устройства чистых полов;
- у стенок подпольных каналов и приямков - после укладки плит перекрытия каналов.
9. Плиты перекрытия каналов укладывать на цементном растворе. Съемные плиты, обозначенные ⊠ укладывать на металлические рамки из уголков 50×5 (поз.1), окрашенные кузбасслаком за 2 раза.
10. Над отверстиями в стенах и фундаментах размером 500 мм и менее заложить арматурные стержни ⌀ 10 А-I (поз.4) в слое цементного раствора, шаг стержней 100 мм, опирание на стену по 250 мм с каждой стороны.
11. В отверстия №8,9 заложить асбоцементные трубы ⌀ 100 мм.
12. В зоне примыкания пола к наружным стенам по осям 1, Г, Д, 5, Б уложить по грунту слой керамзитового гравия $\gamma = 600$ кГс/м³, шириной 800 мм, высотой 170, 200, 300 мм соответственно при температуре наружного воздуха -20°, -30°, -40° С.
13. Настоящий лист читать с листами АС-12, 13.

Спецификация сборных железобетонных элементов фундаментов

Марка, поз.	Обозначение	Наименование	Кол. шт.	Масса, кг	Примечание
Плиты плоские железобетонные					
П1	1.243.1-4	ПТ 12.5-8-6	34	96	
П2	"	ПТ 8-16-14	1	448	
Перемычки железобетонные					
Б1	1.038.1-1 В.1	2ПБ 16-2	2	65	
Б2	"	3ПБ 18-37	3	119	
Б3	"	2ПБ 13-1	3	54	
Б4	"	2ПБ 13-37	5	85	

Спецификация металлических элементов фундаментов

Формат	Зона	Поз.	Обозначение	Наименование	Общее количество	Общая масса, кг
		1	ГОСТ 8509-86	∠50×5, м	35,2	132,7
		2	ГОСТ 2591-88	□6×6, м	1,2	0,34
		3	ГОСТ 8568-77*	Рифленая сталь, δ=6мм, м²	0,7	33,0
		4	ГОСТ 5781-82	⌀10 А I, м	34	21,1
		5	"	⌀6 А I, ℓ=250, м	11	2,5
		6	ГОСТ 8478-81	Сетка С $\frac{5Вр1-100}{5Вр1-100}$ 1040	130	289,3

Ведомость стержней

Поз.	Эскиз
5	

Ведомость объемов бетона

Назначение	Вид, марка	Объем, м³
Отделка ступеней крылец	Бетон мозаичного состава	0,8
Площадки, крыльцо, ступени	В 15 (М 200)	13,0
Основание подпольных каналов, приямков	В 7,5 (М 100)	2,1
Подготовка под площадки и крыльца	В 3,5 (М 50)	11,5
Фундаменты под стены	Бутобетон В 3,5 бут М 50	59,0

Инв. № подл. | Подпись и дата | Взам. инв. №

Привязан

Инв. №

Н. контр.	Румянцева	
Нач. маст.	Караваев	
ГАП	Кудаев	
Гл. спец.	[illegible]	
Вед. инж.	Дорофеева	

274-20-169.90 АС

Торговый центр на 500-700 жителей /из зданий блоков/

Блок. Столовая-заготовочная на 50 мест

Стадия	Лист	Листов
Р	11	

Фундаменты таблица расчетных нагрузок спецификации.

Цинин Гражданпрофсельстрой

Копировал [signature]

Формат А2

24605-01

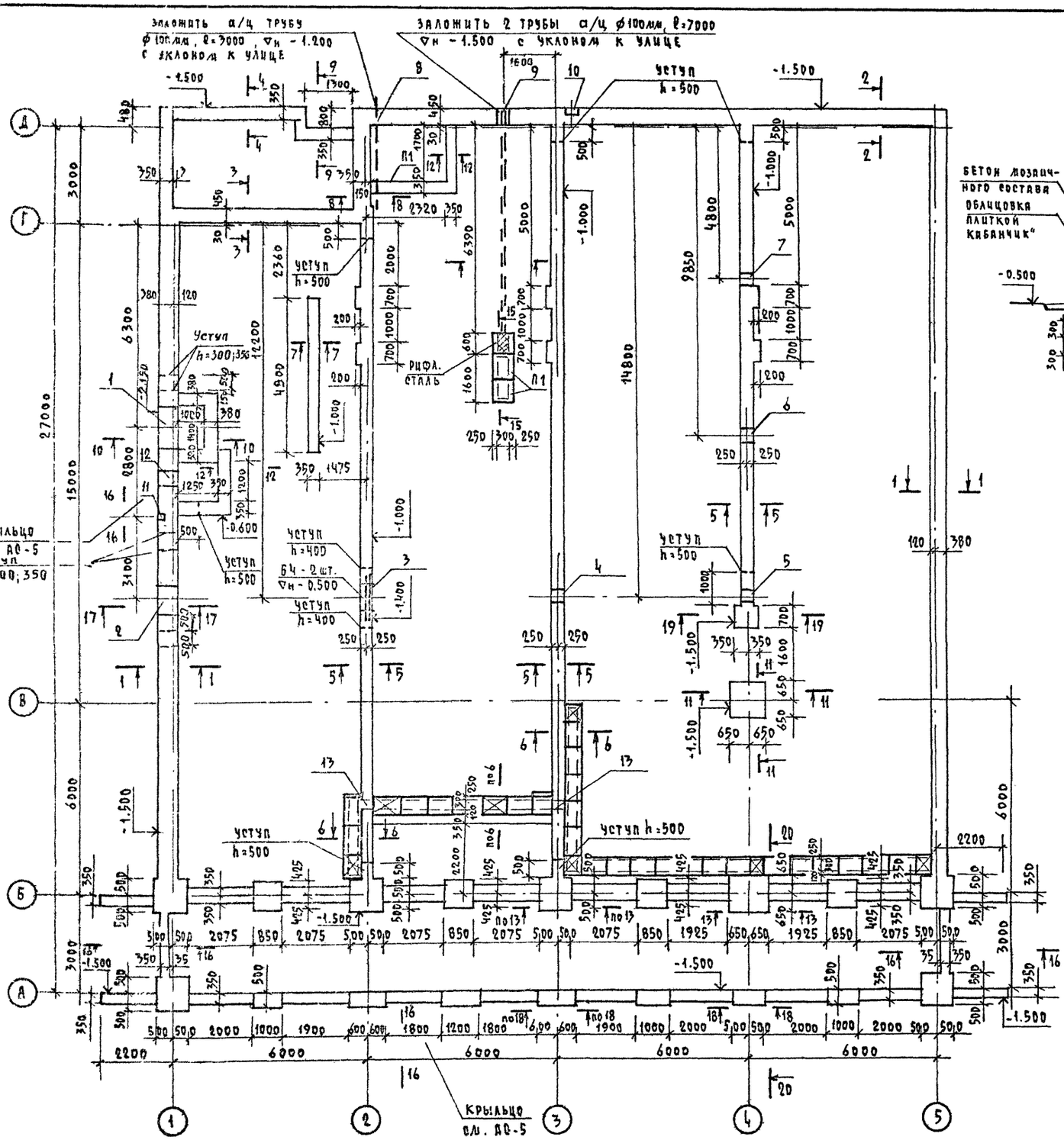

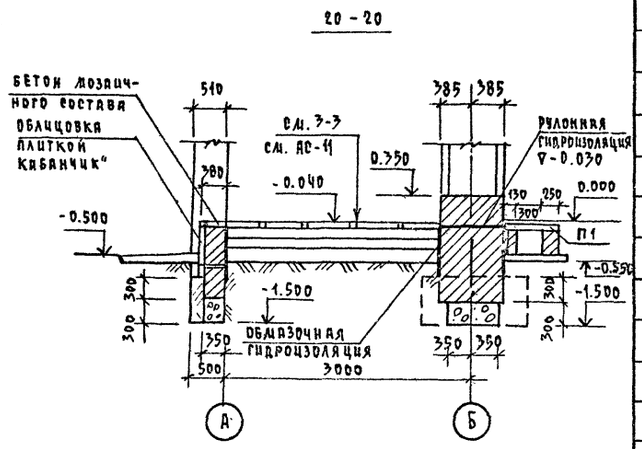

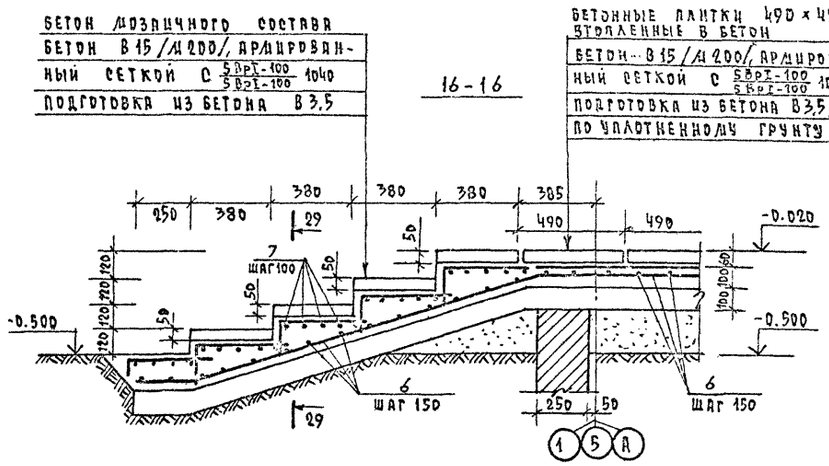

Экспликация отверстий

Тип отверстий	Размеры, мм В	Размеры, мм Н	Отм. низа	Назначение
1	1300	450	-1.55	ОВ
2	900	600	при привязке	К
3	800	600	-1.100	К
4	400	400	-0.900	К
5	400	400	-0.800	К
6	400	400	-0.800	К
7	400	400	-0.700	К
8	150	150	-1.200	СС
9	250	300	-1.500	Э
10	270×250	370	-0.300	Ниша полцв. крана
11	270×250	370	-0.300	— " —
12	500	600	при привязке	В
13	300	300	-0.450	ОВ

1. Примечание см. лист АС-11.
2. Данный лист читать с листами АС-11, 13.
3. Расположение крылец см. АС-5.

Альбом I

Привязан	Н. контр.	Румянцева		274-20-169.90 АС
	Нач. маст.	Карабаев		Торговый центр на 500-700 жителей /из зданий блоков/
	Гап	Кувдаев		Блок. Столовая-заготовочная на 50 мест — Стадия Р, Лист 12, Листов
	Гл. спец.	Румянцева		План фундаментов. Подпольные каналы. Сечения. — ЦНИИЭП Гражданстрой
Инв. №	Вед. инж.	Дорофеева		

Копировал Формат А2

24605-01

Альбом I

1-1

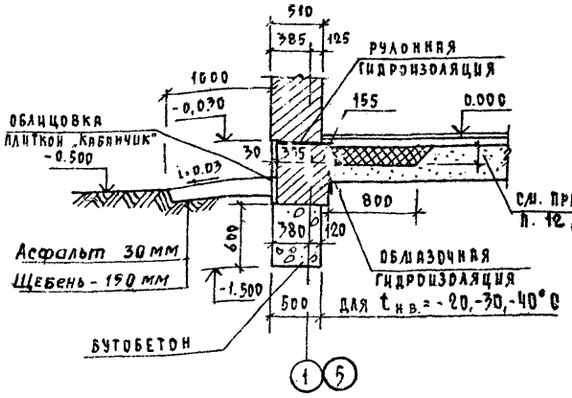

2-2

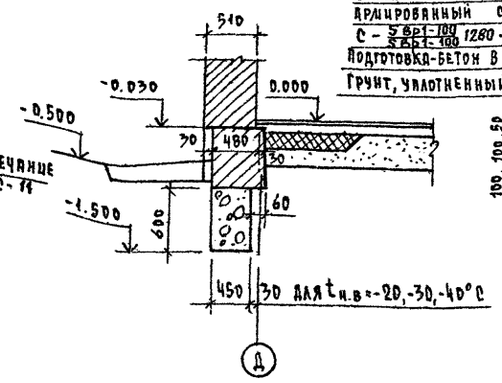

ПЛИТКИ БЕТОННЫЕ
БЕТОН В15 / М 200 /
АРМИРОВАННЫЙ СЕТКОЙ
С - $\frac{5\,Вр1-100}{5\,Вр1-100}$ 1280 - 100 мм
ПОДГОТОВКА-БЕТОН В3,5 - 100 мм
ГРУНТ, УПЛОТНЕННЫЙ ЩЕБНЕМ

3-3

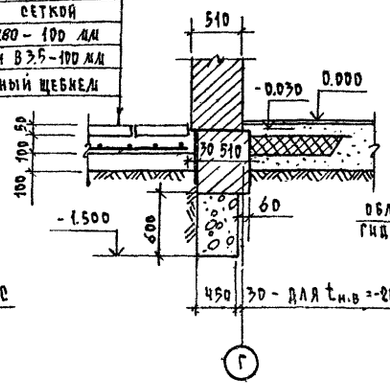

4-4

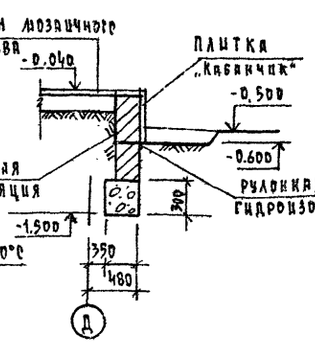

5-5; 7-7

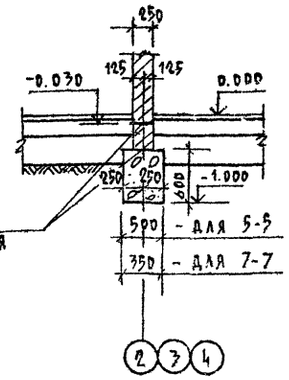

6-6

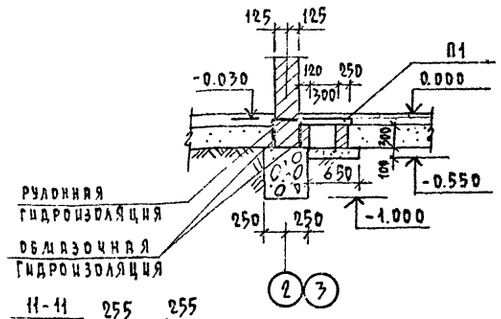

8-8

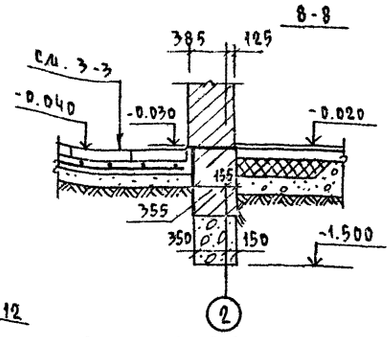

9-9

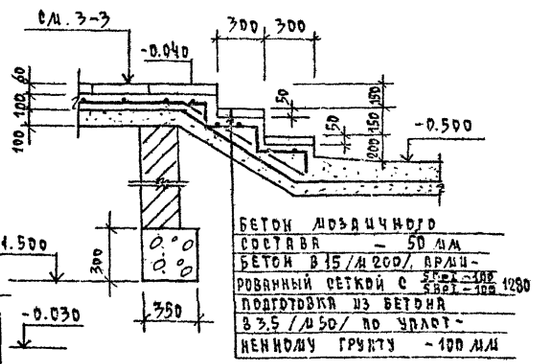

БЕТОН МОЗАИЧНОГО СОСТАВА - 50 мм
БЕТОН В15 /М200/ АРМИРОВАННЫЙ СЕТКОЙ С $\frac{5\,Вр1-100}{5\,Вр1-100}$ 1280
ПОДГОТОВКА ИЗ БЕТОНА В3,5 /М50/ ПО УПЛОТНЕННОМУ ГРУНТУ - 100 мм

10-10

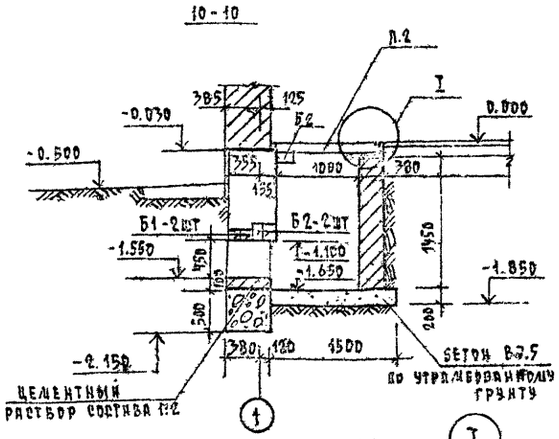

11-11

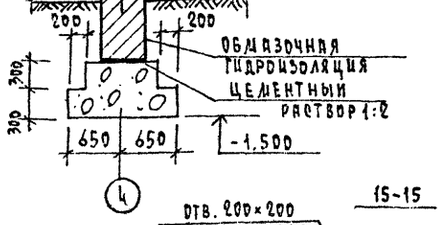

12-12



13-13

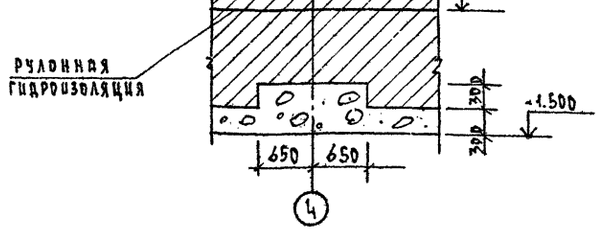

14-14

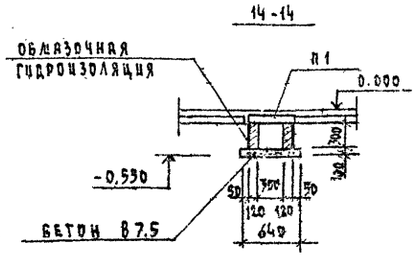

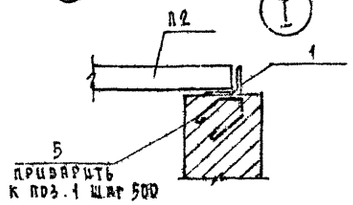

15-15

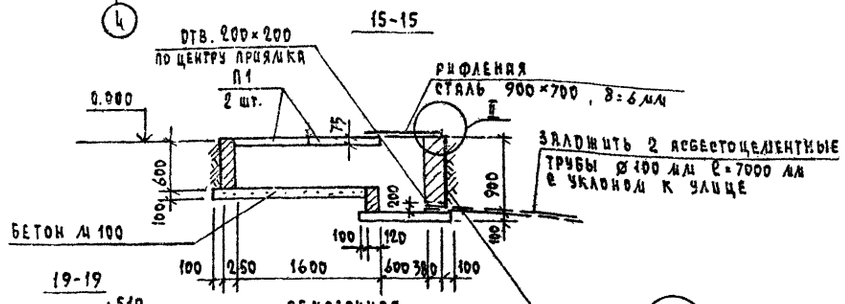

17-17

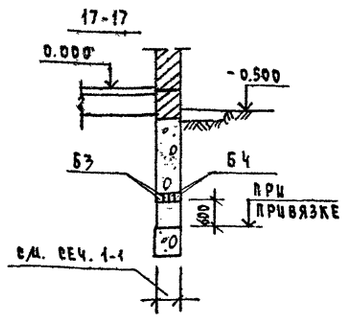

18-18

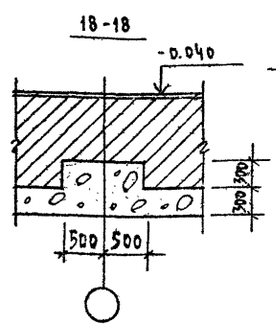

19-19

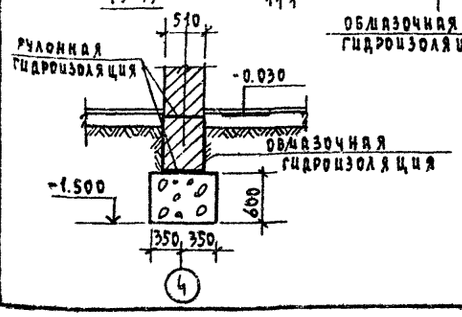

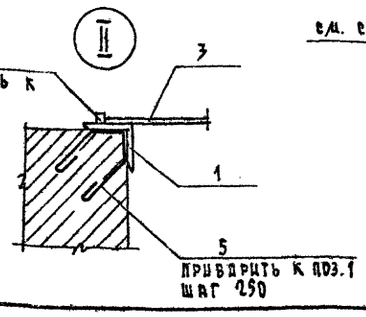

Данный лист читать с листами АС-11, 12

				274-20-169.90 АС	
				Торговый центр на 500-700 жителей из зданий блоков	
				Блок. Столовая-заготовочная на 50 мест	Стадия: Р; Лист: 13; Листов:
				Сечения фундаментов	ЦНИИЭП гражданселькстрой
Привязан					
Инв.№				Копировал	Формат А2

Инв.№ подл. | Подпись и дата | Взам. инв.№

Альбом I

План плит перекрытия отм. н. 3,000

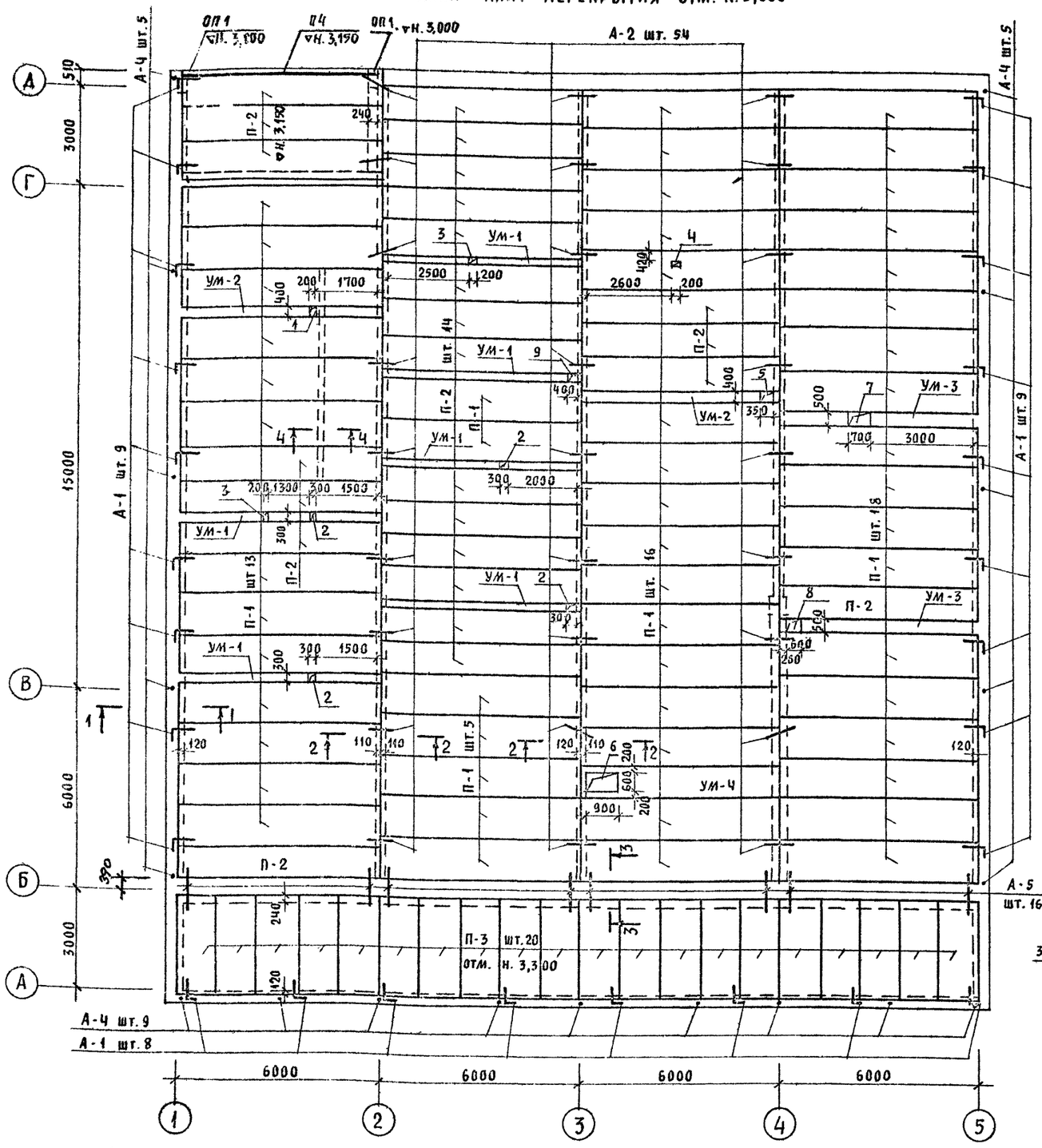

1. Данный лист см. совместно с АС-5.
2. Панели перекрытия укладывать на слой свежеуложенного цементного раствора.
3. Швы между панелями тщательно очистить от мусора и замонолитить бетоном В15.
4. Сварку анкеров для крепления панелей перекрытия производить внатяг электродом типа Э-42 ($h_ш$ = 6мм) по ГОСТ 9467-75. Антикоррозийную защиту металлических элементов производить согласно СНиП 3.04.03-85.

Спецификация плит перекрытия и анкеров на лист

Марка, поз.	Обозначение	Назначение	Кол. шт.	Масса ед., кг	Примечание
П-1	1.141-1 в.64	ПК60.12-8АIVТ	54	2100	
П-2	1.141-1 в.64	ПК60.10-8АIVТ	25	1775	
П-3	1.141-1 в.60	ПК30.12-8Т	20	1080	
П-4	1.225-2 в.11	ПРГ2.5-4т	1	1500	
УМ-1	АС-15	УМ-1	6		
УМ-2	"	УМ-2	2		
УМ-3	"	УМ-3	2		
УМ-4	"	УМ-4	1		
ОП1	1.225-2 в.11	ОП4-4т	2	50	
А-1	АС-15	А-1	26	0,47	
А-2	"	А-2	54	0,40	
А-3	"	А-3	72	0,62	
А-4	"	А-4	19	2,50	
А-5	"	А-5	16	0.50	
		Для крепления венткоробов арматура			
1	ГОСТ 5781-82	Ø8AI ≤ ℓ=180,0м	—	71,1	
2	—— " ——	Ø10AI ℓ=200	184	0,12	

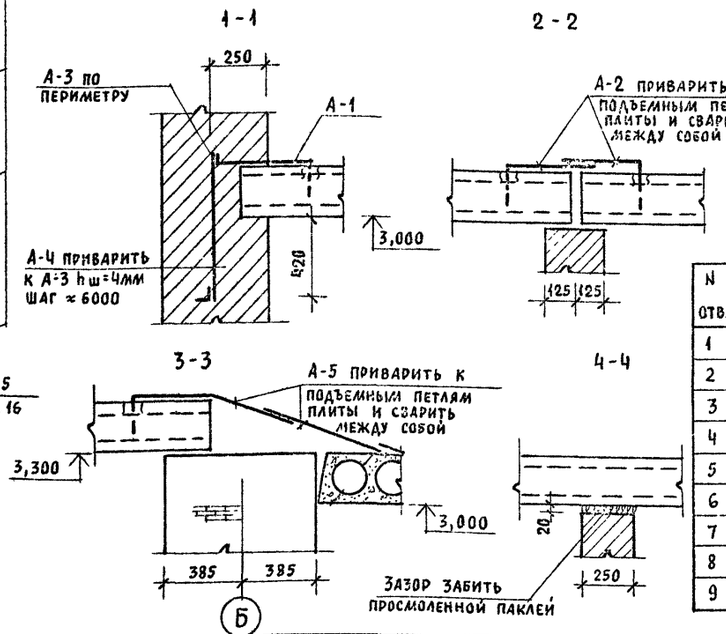

Экспликация отверстий

N отв.	Размеры мм В	Размеры мм Н	Назначение
1	200	400	ОВ
2	300	300	ОВ
3	200	300	ВК, ОВ
4	200	150	ВК
5	350	400	ОВ
6	900	600	ОВ
7	700	500	ОВ
8	600	500	ОВ
9	400	300	ОВ

Согласовано
Гл. спец. ОВ
Гл. спец. ВК
Гл. спец. ЭО

Инв. N подл. | Подпись и дата | Взам. инв. N

Привязан

Инв. N

Нормок.	Румянцева	
Нач. мас.	Караваев	
ГАП	Кузаев	
Гл. спец.	Румянцева	
Инженер	Гришина	
Провер.	Трофеева	

274-20-169.90 АС

Торговый центр на 500-700 жителей /из зданий-блоков/

Блок столовая - заготовочная на 50 мест

Стадия Р | Лист 14 | Листов

План плит перекрытия на отм. н. 3,000

ЦНИИЭП Гражданселькстрой

Альбом I

УМ-1

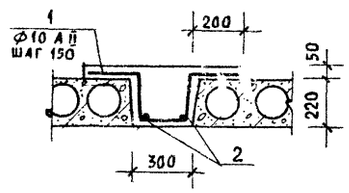

УМ-2

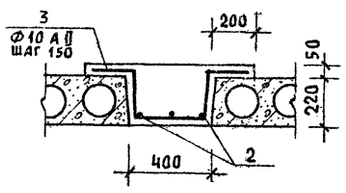

УМ-3

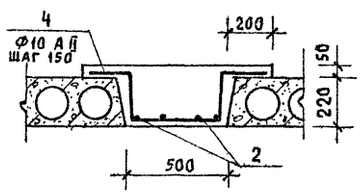

1-1

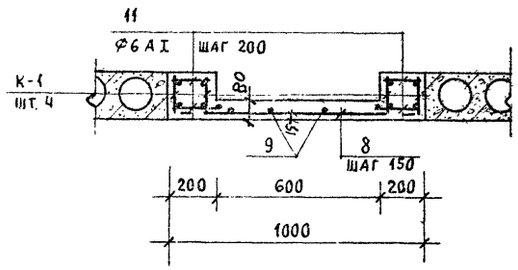

Каркас К-1

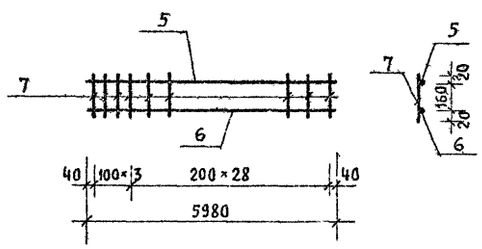

Ведомость стержней

Поз.	Эскиз
1	200 200 / 220 220 / 230
3	200 200 / 220 220 / 380
4	200 200 / 220 220 / 480

Спецификация материалов на одно изделие

Формат	Зона	Поз.	Обозначение	Наименование	Кол. шт.	Общая масса кг
				Монолитный участок УМ-1		
		1	ГОСТ 5781-82	Ф10 AII ℓ=1120	41	28,47
		2	——"——	Ф6 AI ℓ=5980	2	2,66
				Бетон В15 м³	0,57	
				Монолитный участок УМ-2		
		3	ГОСТ 5781-82	Ф10 AII ℓ=1220	41	31,0
		2	——"——	Ф6 AI ℓ=5980	3	1,62
				Бетон В15 м³	0,73	
				Монолитный участок УМ-3		
		4	ГОСТ 5781-82	Ф10 AII ℓ=1320	36	29,46
		2	——"——	Ф6 AI ℓ=5980	4	5,31
				Бетон В15 м³	0,83	
				Монолитный участок УМ-4		
				Плоский каркас К-1		
		5	ГОСТ 5781-82	Ф12 AI ℓ=5980	4	21,29
		6	——"——	Ф16 AII ℓ=5980	4	37,79
		7	——"——	Ф8 AI ℓ=200	128	10,11
				Отдельные позиции		
		8	ГОСТ 5781-82	Ф10 AII ℓ=950	32	18,85
		9	——"——	Ф6 AI ℓ=4800	4	4,26
		10	——"——	Ф10 AI ℓ=950	2	1,18
		11	——"——	Ф6 AI ℓ=180	124	4,96
				Бетон В15 м³	0,82	
				Анкера		
		А-1	ГОСТ 5781-82	Ф10 AI ℓ=750	1	0,47
		А-2	——"——	Ф10 AI ℓ=650	1	0,40
		А-3	——"——	Ф10 AI ℓ=1000	1	0,62
		А-4	——"——	Ф12 AI ℓ=680	1	0,61
			ГОСТ 8509-86	∠50×5 ℓ=480	1	1,51
			ГОСТ 103-76*	-40×6 ℓ=200	1	0,38
		А-5	ГОСТ 5781-82	Ф10 AI ℓ=800	1	0,50

УМ-4

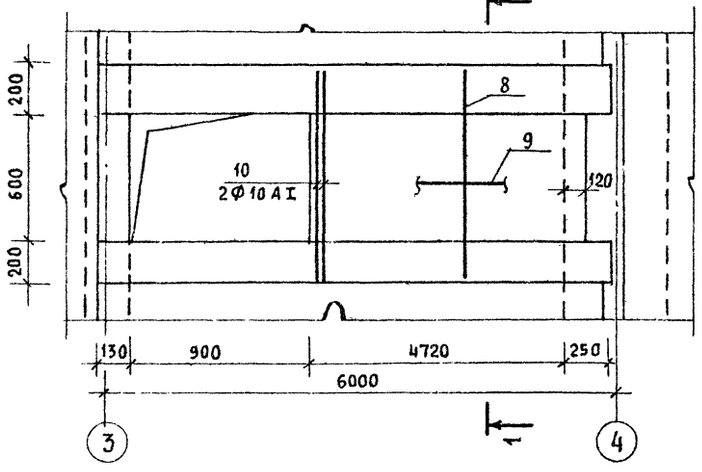

А-1

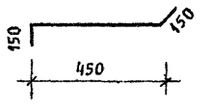

А-2, А-5

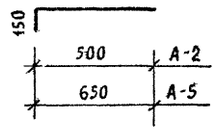

А-3

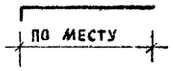

А-4

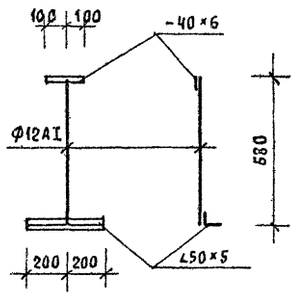

Крепление венткороба к перекрытию

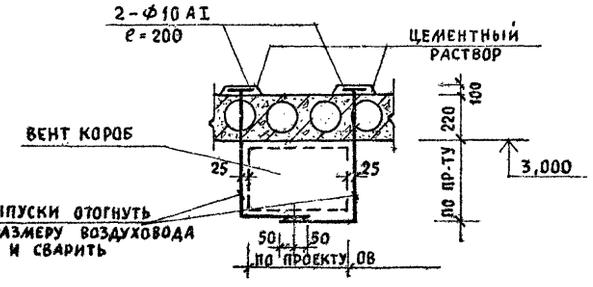

Устройство отверстия шириной до 150 мм в плитах

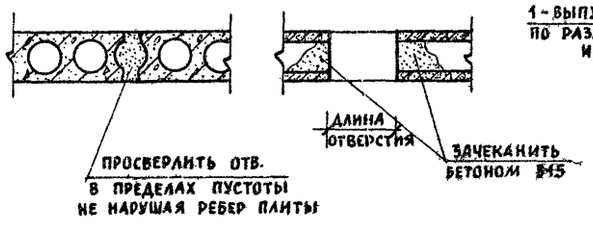

1. Данный лист см. совместно с АС-14
2. Защитный слой бетона рабочей арматуры принят 15 мм.

Взам инв N | Подпись и дата | Инв. N подл.

Привязан			
Инв. N			

Нормок.	Румянцева	
Нач.мас.	Кравцев	
ГАП	Кубаев	
Гл.спец.	Румянцева	
Инженер	Гришина	
Провер.	Дорофеева	

274-23-169.90 АС

Торговый центр на 500-700 жителей /из зданий блоков/

Блок. Столовая - заготовочная на 50 мест

Стадия	Лист	Листов
Р	15	

Монолитные участки УМ-1 ÷ УМ-4. Анкера

ЦНИИЭП Гражданэльстрой

Альбом I

Схема перемычек

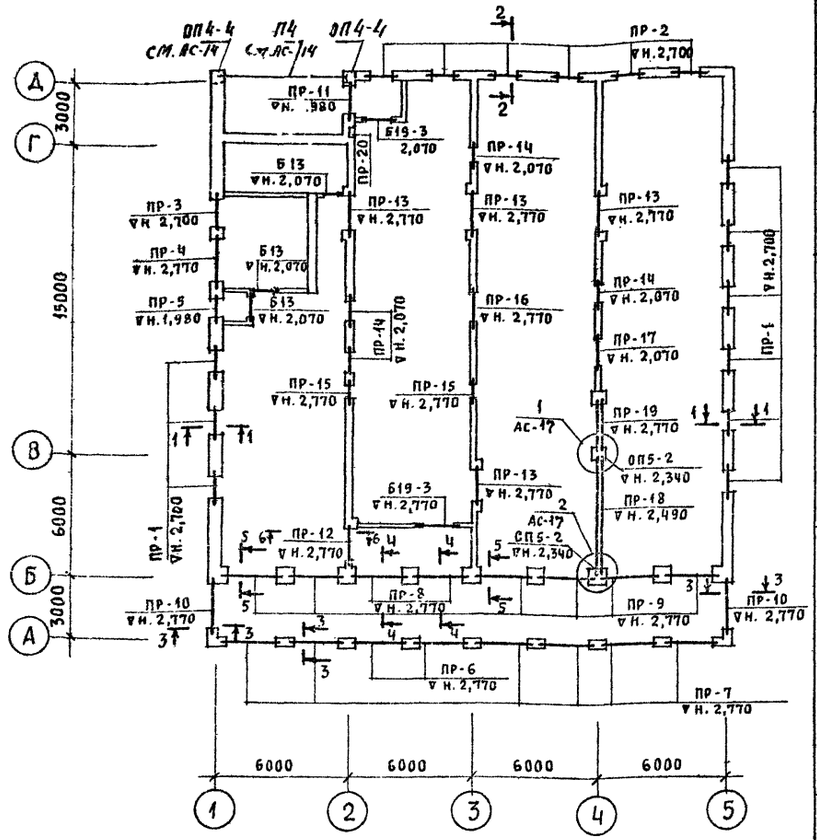

Ведомость хомутов

Поз.	Эскиз
4	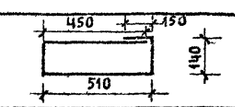
5	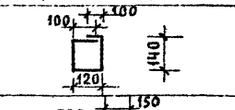
6	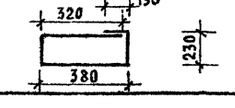

Тип	Сечение
ПР-1 ПР-3	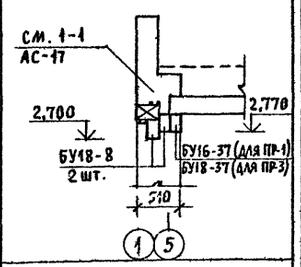
ПР-2	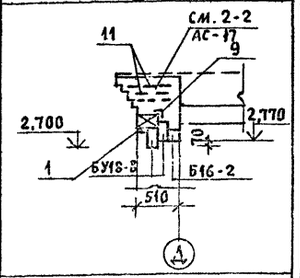
ПР-4	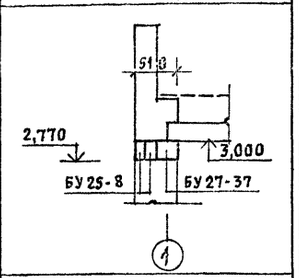
ПР-5	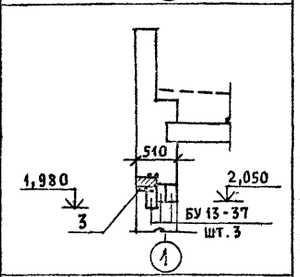
ПР-6	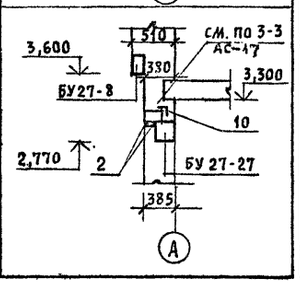

Тип	Сечение
ПР-7	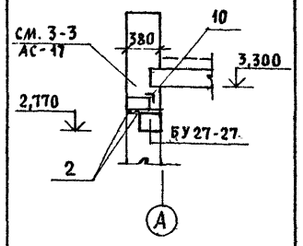
ПР-8	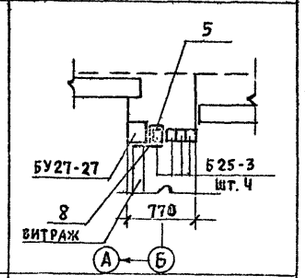
ПР-9	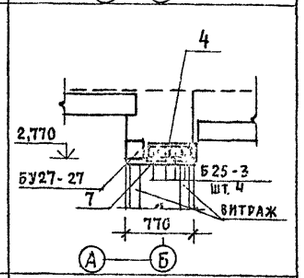
ПР-10	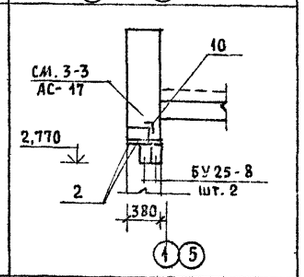
ПР-11	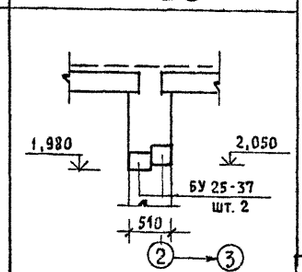

Тип	Сечение
ПР-12	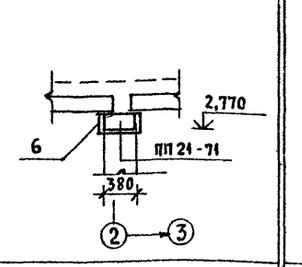
ПР-13	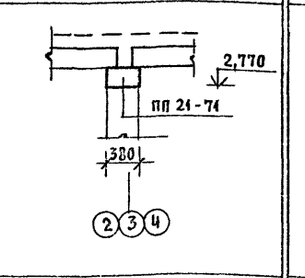
ПР-14 ПР-15	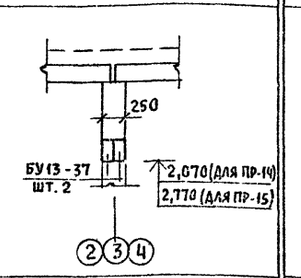
ПР-16 ПР-17	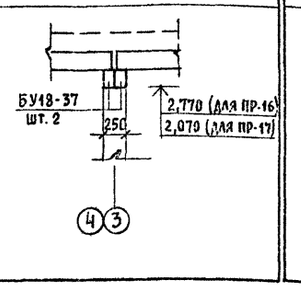

Тип	Сечение
ПР-18	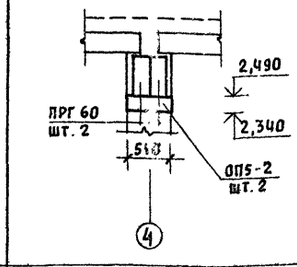
ПР-19	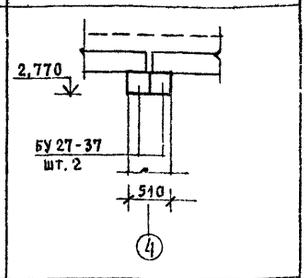
ПР-20	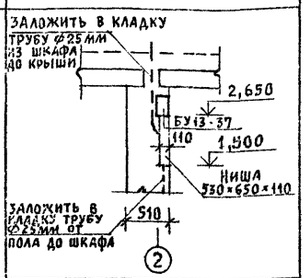

1. Настоящий лист смотреть совместно с АС-17
2. Железобетонные перемычки укладывать на слой свежеуложенного цементного раствора.
3. При установке перемычек марок ПР-8; ПР-9, ПР-12 заложить металлические хомуты поз. 4;5;6. Хомуты сварить внатяг. После приварки к хомутам пластин поз. 7;8 на все металлические элементы нанести антикоррозийное покрытие согласно СНиП 3.04.03-85. Сварку производить электродом Э-42 по ГОСТ 9467-75.

Привязан

Инв. N

Нармок.	Румянцева	
Нач. мас.	Каравдев	
ГАП	Кулаев	
Гл. спец.	Румянцева	
Вед. инж.	Дарофеева	
Инженер	Баронцова	
Проверил	Дарофеева	

274-20-169.90 АС

Торговый центр на 500-700жителей /из зданий-блоков/

Блок. Столовая заготовочная на 50 мест

Стадия	Лист	Листов
Р	16	

Схема перемычек. Ведомость перемычек

ЦНИИЭП Граждансельстрой

24605-01

Инв. N подл. | Подпись и дата | Взам. инв. N

Спецификация сборных железобетонных перемычек

Марка по проекту	Обозначение	Наименование	Кол-во штук при t° -20,-30 -40	Масса элемен-тов	Приме-чание
БУ27-37	Серия 1.038.1-1 в.1	5ПБ 27-37	3	375	
БУ27-27	——— " ———	5ПБ 27-27	16	375	
БУ27-8	——— " ———	3ПБ 27-8	2	375	
БУ25-37	——— " ———	5ПБ 25-37	2	338	
БУ25-8	——— " ———	3ПБ 25-8	6	162	
БУ18-37	——— " ———	3ПБ 18-37	5	119	
БУ18-8	——— " ———	3ПБ 18-8	32	119	
БУ16-37	——— " ———	3ПБ 16-37	9	102	
БУ13-37	——— " ———	3ПБ 13-37	16	85	
Б25-3	——— " ———	2ПБ 25-3	32	103	
Б19-3	——— " ———	2ПБ 19-3	2	81	
Б16-2	——— " ———	2ПБ 16-2	6	65	
Б13	——— " ———	1ПБ 13-1	3	25	
ПРГ60	Серия 1.225-2 в.11	ПРГ60.2.5-4т	2	1500	
ОП5-2-Т	——— " ———	ОП5-2-Т	2	50	
ПП21-71	Серия 1.038.1-1 в.2	3ПП21-71	5	433	

Спецификация металлических элементов перемычек

Формат	Зона	Поз.	Обозначение	Наименование	Общ. кол. шт.	Общий вес кг
		1	ГОСТ 5781-82	Ф10 AI ℓ=1800	48	53,6
		2	——— " ———	Ф10 AI ℓ=2750	20	34,1
		3	——— " ———	Ф10 AI ℓ=1300	4	3,22
		4	ГОСТ 103-76	-130×4 ℓ=1390	18	102,1
		5	——— " ———	-380×4 ℓ=600	4	28,6
		6	——— " ———	-380×4 ℓ=1310	2	31,3
		7	——— " ———	-120×4 ℓ=760	18	51,6
		8	——— " ———	-120×4 ℓ=370	4	5,6
		9	ГОСТ 8509-86	∠63×6 ℓ=1800	6	61,8
		10	——— " ———	∠63×6 ℓ=2750	10	157,3
		11	ГОСТ 8478-81	С 5ВР1-100 / 5ВР1-100 -1040 ℓ=18000	3	163,65
		12	ГОСТ 103-76	-50×4 ℓ=300	2	0,94
		13	ГОСТ 103-76	100×4; ℓ=700	18	39,56
		14	ГОСТ 5781-82	Ф8AI; ℓ=700	18	4,98

Марка	Обозначение	Наименование	Кол-во штук на все марки	Масса	Приме-чание
ПР-1	Серия 1.038.1-1 в.1	3ПГ16-37 (БУ16-37)	9	102	
шт. 9	——— " ———	3ПБ18-8 (БУ18-8)	18	119	
ПР-2	Серия 1.038.1-1 в.1	3ПБ18-8 (БУ18-8)	12	119	
шт. 6	——— " ———	2ПБ16-2 (Б16-2)	6	65	
ПР-3	Серия 1.038.1-1 в.1	3ПБ18-37 (БУ18-37)	1	119	
шт. 1	——— " ———	3ПБ18-8 (БУ18-8)	2	119	
ПР-4	Серия 1.038.1-1 в.1	5ПБ27-37 (БУ27-37)	1	375	
шт. 1	——— " ———	3ПБ25-8 (БУ25-8)	2	162	
ПР-5 шт. 1	——— " ———	3ПБ13-37 (БУ13-37)	3	85	
ПР-6	Серия 1.038.1-1 в.1	5ПБ27-27 (БУ27-27)	2	375	
шт. 2	——— " ———	3ПБ27-8 (БУ27-8)	2	180	
ПР-7 шт. 6	——— " ———	5ПБ27-27 (БУ27-27)	6	375	
ПР-8	Серия 1.038.1-1 в.1	5ПБ27-27 (БУ27-27)	2	375	
шт. 2	——— " ———	2ПБ25-3 (Б25-3)	8	103	
ПР-9	Серия 1.038.1-1 в.1	5ПБ27-27 (БУ27-27)	6	375	
шт. 6	——— " ———	2ПБ25-3 (Б25-3)	24	103	
ПР-10 шт. 2	——— " ———	3ПБ25-8 (БУ25-8)	4	162	
ПР-11 шт. 1	——— " ———	5ПБ25-37 (БУ25-37)	2	338	
ПР-12 шт. 1	Серия 1.038.1-1 в.2	3ПП21-71 (ПП21-71)	1	433	
ПР-13 шт. 4	——— " ———	3ПП21-71 (ПП21-71)	4	433	
ПР-14 шт. 4	Серия 1.038.1-1 в.1	3ПБ13-37 (БУ13-37)	8	85	
ПР-15 шт. 2	——— " ———	3ПБ13-37 (БУ13-37)	4	85	
ПР-16 шт. 1	——— " ———	3ПБ18-37 (БУ18-37)	2	119	
ПР-17 шт. 1	——— " ———	3ПБ18-37 (БУ18-37)	2	119	
ПР-18	Серия 1.225-2 в.11	ПРГ60.2.5-4т (ПРГ60)	2	1500	
шт. 1	——— " ———	ОП5-2-Т	2	50	
ПР-19 шт. 4	Серия 1.038.1-1 в.1	5ПБ27-37 (БУ27-37)	2	375	
ПР-20 шт. 1	——— " ———	5ПБ13-37 (БУ13-37)	1	85	
В перегородках	——— " ———	2ПБ19-3 (Б19-3)	2	81	
	——— " ———	1ПБ13-1 (Б13)	3	25	

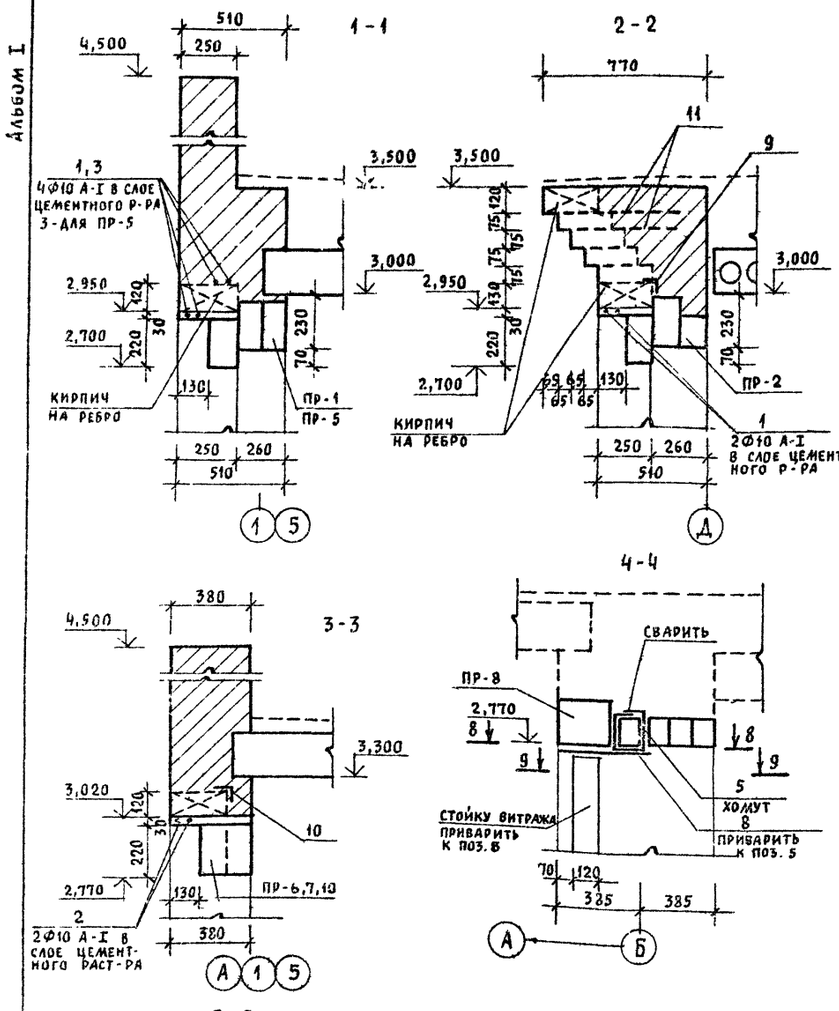

Инв. N подл. | Подпись и дата | Взам. инв. N

			274-20-169.90 АС
Нормак.	Румянцева		Торговый центр на 500-700жителей /из зданий-блоков/
Нач. мас.	Каравае в		Блок. Столовая заготовочная на 50 мест — Стадия: Р; Лист: 17; Листов:
ГАП	Кувлев		
Гл. спец.	Румянцева		Спецификации к схеме перемычек. Сечения. Узлы — ЦНИИЭП граждансельстрой
Вед. инж.	Дорофеева		
Инженер	Воронцова		
Провер	Дорофеева		

Привязан

Инв. N

Альбом I

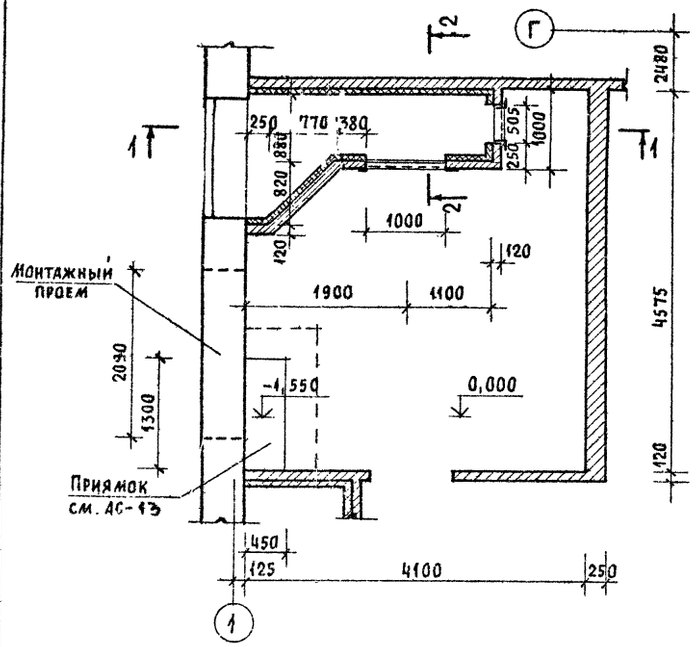

1 - 1

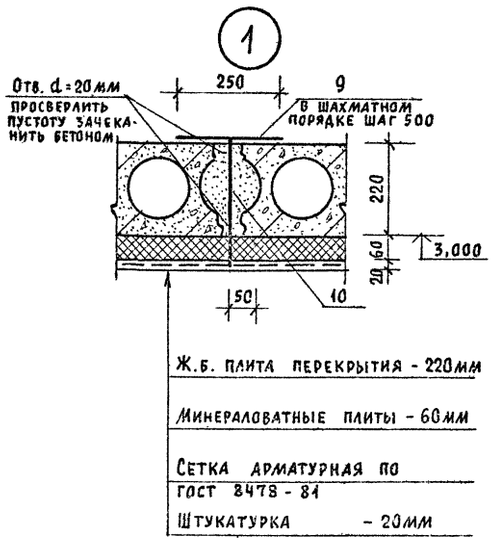

2 - 2

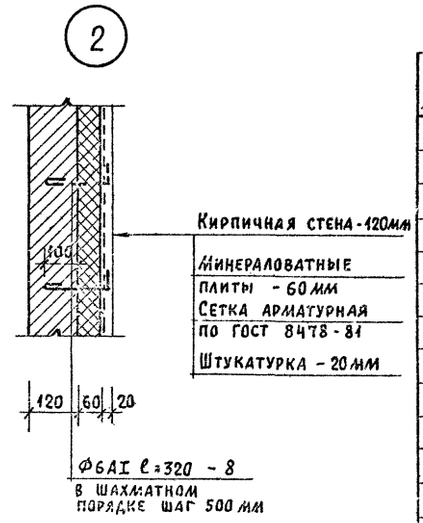

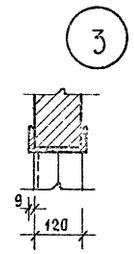

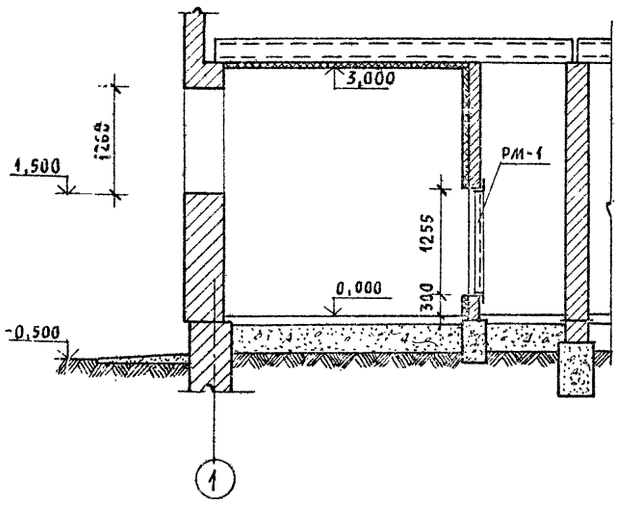

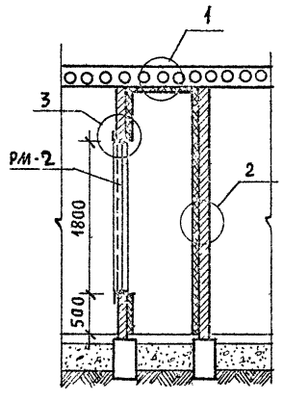

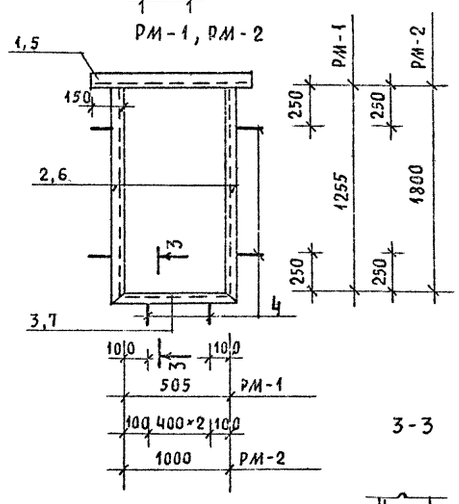

3 - 3

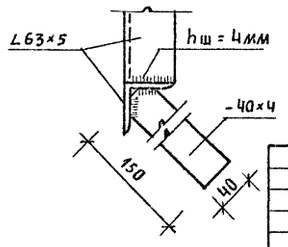

Спецификация металла на одно изделие

Формат	Зона	Поз.	Обозначение	Наименование	Кол. шт.	Общая масса кг
				РМ-1		
		1	ГОСТ 8240-72*	С 14 ℓ=805	1	9,90
		2	ГОСТ 8509-86	∠63×6 ℓ=1318	2	15,08
		3	——— " ———	∠63×6 ℓ=631	1	3,61
		4	ГОСТ 103-76*	-40×4 ℓ=150	6	1,13
				РМ-2		
		5	ГОСТ 8240-72*	С 14 ℓ=1300	1	15,99
		6	ГОСТ 8509-86	∠50×5 ℓ=1850	2	13,95
		7	——— " ———	∠50×5 ℓ=1100	1	4,15
		4	ГОСТ 103-76*	-40×4 ℓ=150	7	1,32
		8	ГОСТ 5781-82	Ф6АI ℓ=320	250	17,76
		9	——— " ———	Ф10АI ℓ=250	40	6,2
		10	——— " ———	Ф6АI ℓ=450	40	4,0

1. Данный лист см. совместно с АС-5
2. Материал стальных конструкций - сталь Вст3кп2 по ГОСТ 380-71.
3. Сварку производить электродами типа Э-42 по ГОСТ 9467-75.

Инв. N подл. | Подпись и дата | Взам. инв. N

Привязан	Нормок.	Румянцева	
	Нач. мас.	Караваев	
	ГАП	Кузаев	
	Гл. спец.	Румянцева	
	Инжен.	Гришина	
Инв. N	Прозер.	Горбачева	

274-20-169.90 АС

Торговый центр на 500-700жителей /из зданий-блоков/

Блок Столовая заготовочная на 50мест

Стадия	Лист	Листов
Р	18	

Венткамера в осях 1, Г

ЦНИИЭП Гражданселькстрой

24605-01

Альбом I

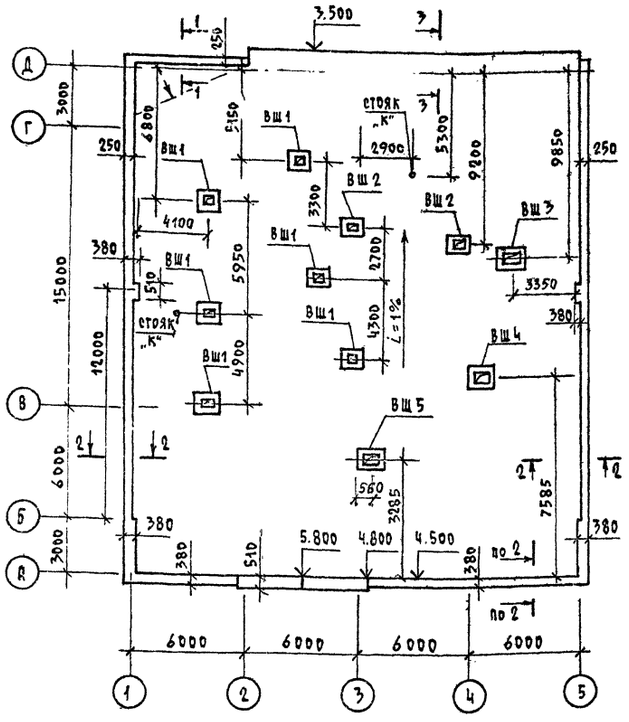

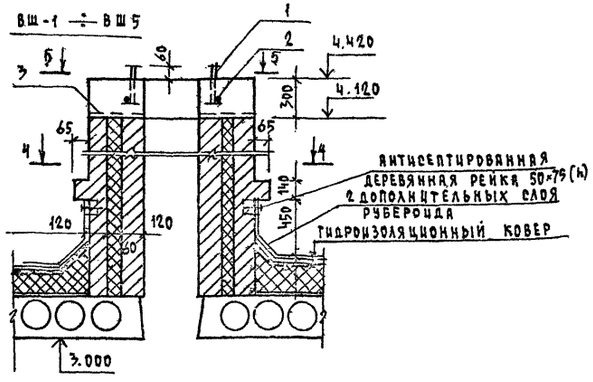

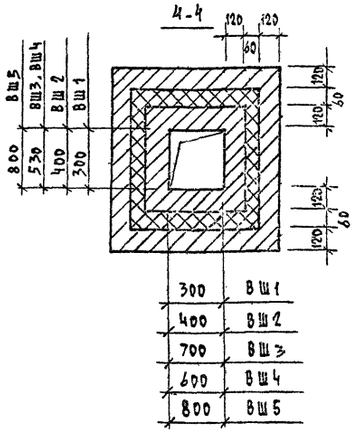

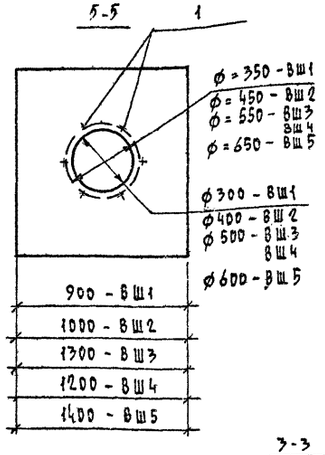

Спецификация элементов крыши

Марка, поз.	Обозначение	Наименование	Кол. шт.	Масса ед., кг	Примечание
		ВШ1 /6 шт/			
1		Болт М12, ℓ = 150	36	0,15	
2	ГОСТ 5781-82	ϕ12 АI, ℓ = 1000	6	0,89	
		Бетон В15 м³	1,2		
		ВШ2 /2 шт./			
1		Болт М12, ℓ = 150	12	0,15	
2	ГОСТ 5781-82	ϕ12 АI, ℓ = 1300	2	1,19	
		Бетон В15 м³	0,6		
		ВШ3			
1		Болт М12, ℓ = 150	6	0,15	
2	ГОСТ 5781-82	ϕ12 АI, ℓ = 1650	1	1,47	
3	ГОСТ 8478-81	С $\frac{5ВрI-100}{5ВрI-50}$ 1280, м	1,3	7,7	
		Бетон В15 м³	0,4		
		ВШ4			
1		Болт М12, ℓ = 150	6	0,15	
2	ГОСТ 5781-82	ϕ12 АI, ℓ = 1650	1	1,47	
3	ГОСТ 8478-81	С $\frac{5ВрI-100}{5ВрI-50}$ 1280, м	1,3	7,7	
		Бетон В15, м³	0,4		
		ВШ5			
1		Болт М12, ℓ = 150	6	0,15	
2	ГОСТ 5781-82	ϕ12 АI, ℓ = 1950	1	1,73	
3	ГОСТ 8478-81	С $\frac{5ВрI-100}{5ВрI-50}$ 1280 м	1,5	8,16	
		Бетон В15 м³	0,5		

Примыкание гидроизоляционного ковра к отдельно-стоящим трубам

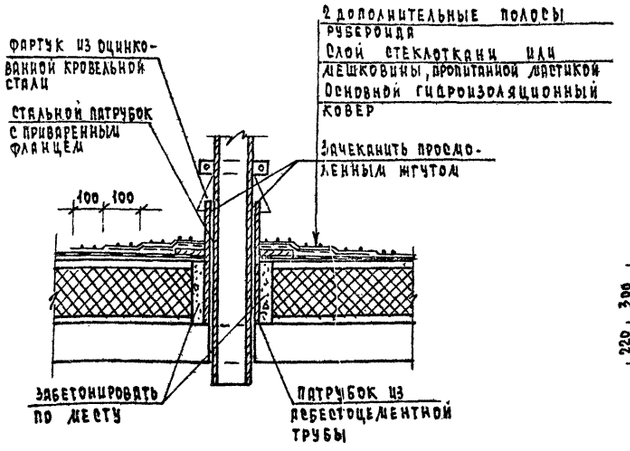

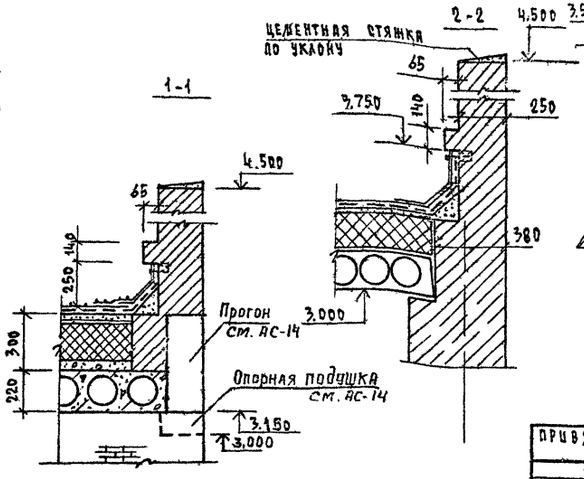

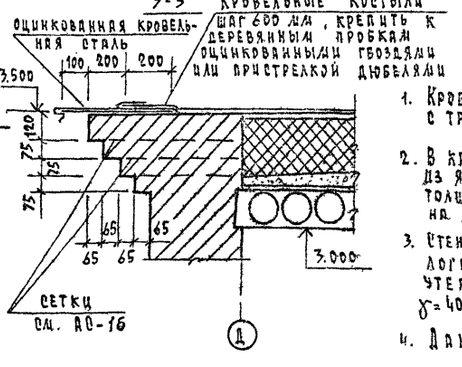

1. Кровельные работы выполнять в соответствии с требованиями СНиП 3.04.01-87.
2. В качестве утеплителя принять плиты из ячеистых бетонов $\gamma = 400$ кг/м³; толщину утеплителя см. в таблице на листе АС-2.
3. Стенки вентшахт выполнять из полнотелого кирпича М75 на растворе М25. Утеплитель вентшахт - ячеистый бетон $\gamma = 400$ кгс/м³, $\delta = 60$ мм
4. Данный лист см. с листом АС-14.

Н.контр.	Румянцева		
Нач.маст.	Караваев		
Гай	Куваев		
Гл.спец.	Румянцева		
Вед.инж.	Дорофеева		

Привязан

Инв. №

274-20-169.90 АС

Торговый центр на 500-700 жителей /из зданий блоков/

Блок. Столовая-заготовочная на 50 мест

Стадия	Лист	Листов
Р	19	

План крыши.

ЦНИИЭП Гражданселькстрой

Копировал: Коз

Формат А2

24605-01

Согласовано

Гл. спец. ОВ Крейнис

Гл. спец. ВК Верховский

Гл. спец. ЭО Бородкин

Инв. № подл. | Подпись и дата | Взам. инв. №

Альбом I

Схема армирования облегченной кладки

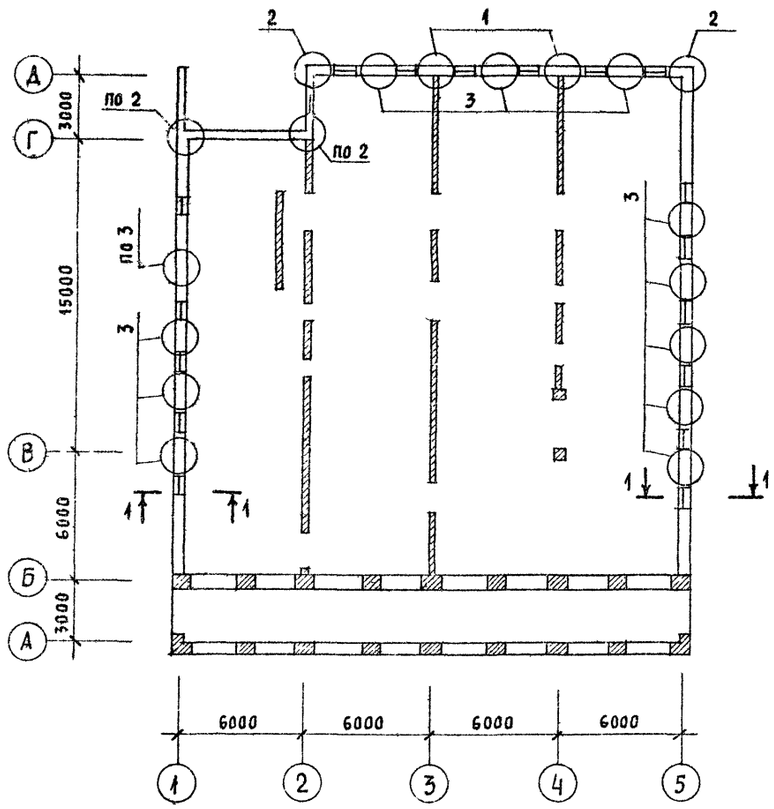

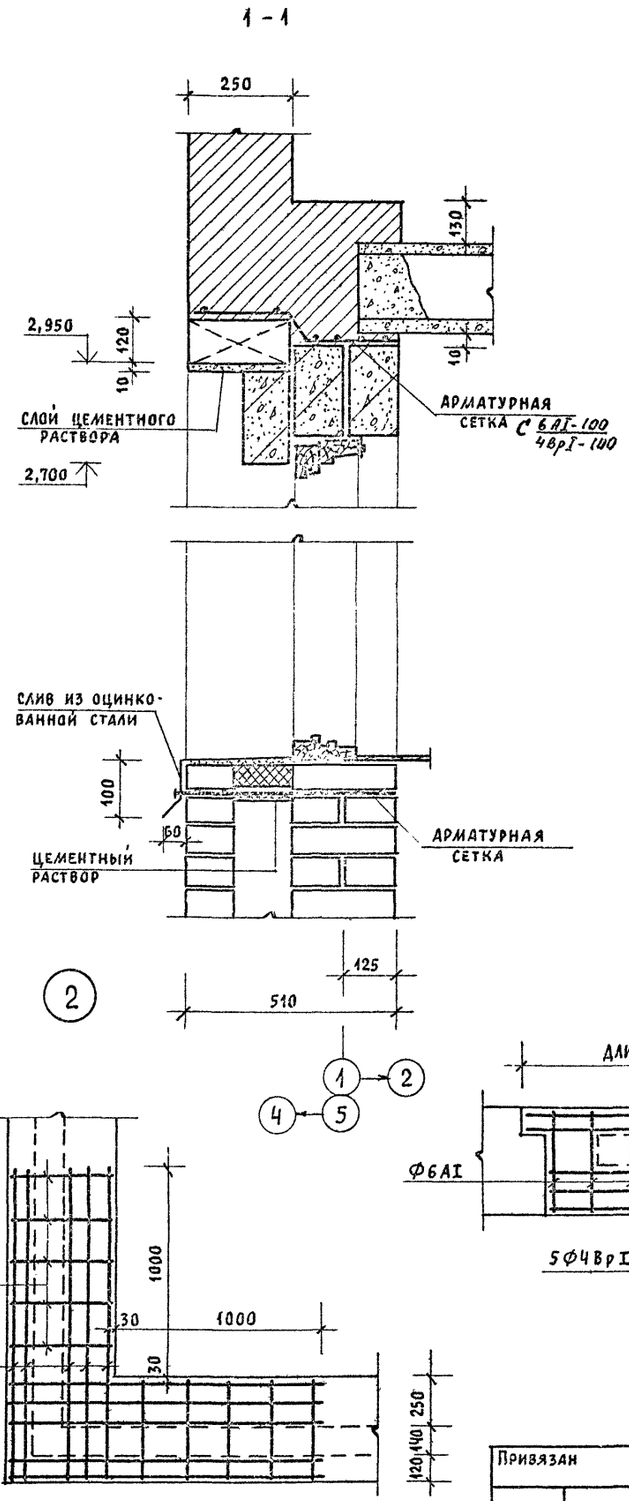

1. Данный лист смотреть совместно с АС-5.
2. Узлы армирования облегченной кладки разработаны в соответствии и по типу с серией 2.130-8 в.1.
3. Арматурные сетки устанавливать в уровне перекрытий в углах и пересечениях стен, а также в уровне верха и низа простенков.
   Связь между нагруженной и ненагруженной частью кладки в этом случае обеспечивать, кроме перевязки швов, арматурными сетками, устанавливаемыми не ниже, чем через 1,0 м по высоте стены.
4. Кладка стен принята по серии 2.130-8 в.1 типа А-51.
   Диафрагму жесткости устанавливать с шагом не более 1170 мм.
   Кирпич принят по ГОСТ 530-80 полнотелый марки КР 75/1650/15 на растворе М 50 на портландцементе.
   Утеплитель - пенобетон плиты γ = 400 кг/м³
   Пароизоляция - 1 слой рубероида РКМ 350Б / ГОСТ 10923-82*/.
5. Расход арматуры на армирование кладки
   - Ф4 ВрI - 110,0 кг
   - Ф6 АI - 109,0 кг
   - ▨ - сплошная кладка
   - ▭ - облегченная кладка

1

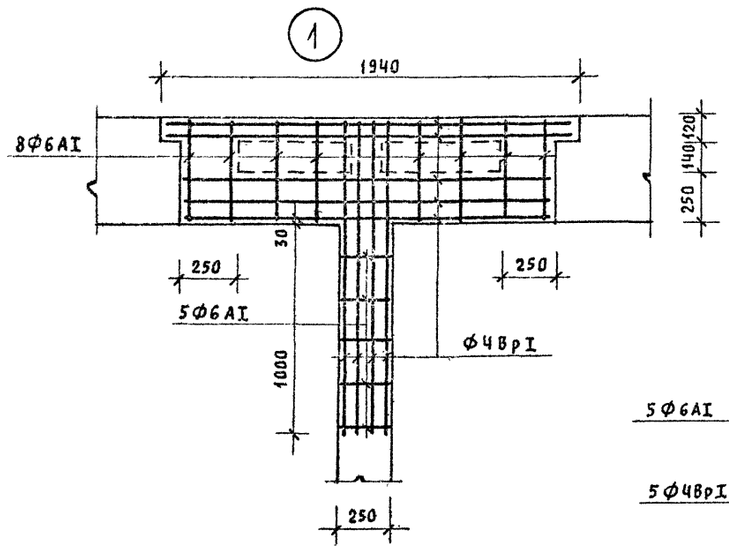

2

3

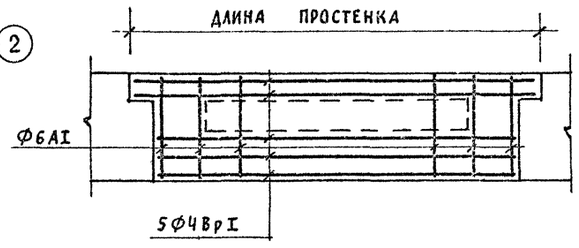

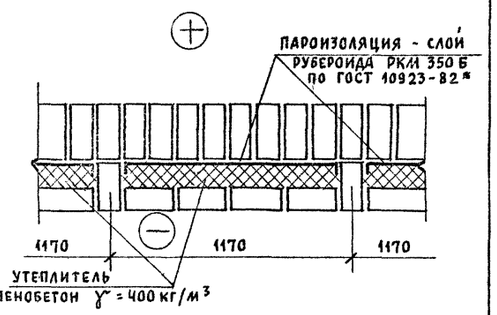

					274-20-169.90 АС		
					Торговый центр на 500-700жителей /из зданий-блоков/		
Привязан			Нормок.	Румянцева	Блок. Столовая заготовочная на 50 мест	Стадия	Лист	Листов
			Нач.мас.	Караваев		Р	20	
			ГАП	Кузаев				
			Гл.спец.	Румянцева	Схема армирования облегченной кладки	ЦНИИЭП гражданельстрой		
			Инженер	Гришина				
Инв. N			Провер.	Дорофеева				

Инв. N подл. | Подпись и дата | Взам. инв. N

24605-01

Альбом I

ВЕДОМОСТЬ РАБОЧИХ ЧЕРТЕЖЕЙ ОСНОВНОГО КОМПЛЕКТА

Лист	Наименование	Примечание
1	Общие данные (начало)	
2	Общие данные (окончание)	
3	План этажа.	
4	Схемы систем отопления и теплоснабжения калориферов	
5	Узел управления	
6	Установка системы П1	
7	Схемы систем В1÷В5; ВЕ1÷ВЕ6; П1	

ПЛАН-СХЕМА

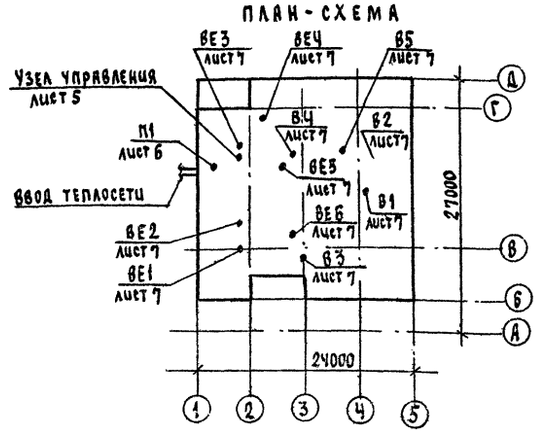

ОБЩИЕ УКАЗАНИЯ

Рабочие чертежи по отоплению и вентиляции разработаны на основании задания на проектирование и действующих документов СНиП 2.04.05-86; СНиП 2.08.02-89.

Проект разработан для температур наружного воздуха -20°, -30°, -40°С.

Теплоснабжение здания осуществляется от наружных тепловых сетей с параметрами теплоносителя 95-70°С и 150-70°С (вариант).

Отопление. Система отопления принята однотрубная горизонтальная. В качестве нагревательных приборов приняты конвекторы „Универсал 20" и радиаторы МС-140.

Магистральные трубопроводы прокладываются у пола, частично, в подпольных каналах и под потолком. Магистральные трубопроводы, прокладываемые в подпольных каналах и узел управления изолировать теплоизоляционным шнуром δ=30мм по ТУ36-1695-79 с покровным слоем из стеклорубероида по ГОСТ 15879-70.

Неизолированный трубопровод и радиаторы окрасить масляной краской. Воздух из системы удаляется через воздушные краны конструкции Маевского.

Вентиляция предусмотрена приточно-вытяжная с механическим побуждением и естественная.

Воздуховоды выполнить из листовой стали по ОСТ 14-11-196.86.

Монтаж систем отопления и вентиляции вести согласно СНиП 3.05.01-85.

Гидравлическое сопротивление системы 1600 кг/м².
Удельный расход тепла на отопление 94,2 вт/м², 81,2 ккал/ч·м²
Удельный расход металла на отопление 0,85 кг/м²

ОСНОВНЫЕ ПОКАЗАТЕЛИ ПО ЧЕРТЕЖАМ ОТОПЛЕНИЯ И ВЕНТИЛЯЦИИ

Наименование здания (сооружения, помещения)	Объем м³	Периоды года при t°С	Расход тепла, вт (ккал/ч) на отопление	на вентиляцию	на горячее водоснабжение	общий	Расход холода вт (ккал/ч)	Установленная мощность электродвигат. квт
Блок столовая-заготовочная на 50 мест	2187,8	-20	41850 / 36090	243995 / 209800	254700 / 219000	540555 / 464830	—	17,35
		-30	47660 / 41090	299450 / 257480	254700 / 219000	601810 / 517570	—	17,35
		-40	51770 / 44630	349545 / 300555	254700 / 219000	656015 / 564185	—	17,35

ВЕДОМОСТЬ ССЫЛОЧНЫХ И ПРИЛАГАЕМЫХ ДОКУМЕНТОВ

Обозначение	Наименование	Примечание
	Ссылочные документы	
1.494-10	Решетки щелевые регулирующие тип Р	
5.904-50 в.0,1	Решетки воздухоприточные, тип РВ	
5.904-51 в.1	Зонты и дефлекторы вентиляционных систем	
5.904-13 в.0	Заслонки воздушные унифицированные для систем вентиляции	
5.904-17 в.0,1-2	Глушители шума вентиляционных установок	
5.904-38	Гибкие вставки к центробежным вентиляторам	
4.904-25	Подставки под калориферы	
5.903-1	Узлы обвязки регулирующих клапанов на трубопроводах теплоснабжения калориферных установок	
4.904-69	Детали крепления санитарно-технических приборов и трубопроводов	
7.903.9-2 в.1,2	Тепловая изоляция трубопроводов с положительными температурами	
5.904-4	Двери и люки для вентиляционных камер	
5.904-49 в.0,1	Заслонки воздушные унифицированные прямоугольного сечения	
	Прилагаемые документы	
274-20-169.90 ОВ.СО.	Спецификация оборудования	Альбом II
274-20-169.90 ОВ.ВМ.	Ведомость потребности в материалах	Альбом III

Проект соответствует действующим нормам и правилам (в том числе по взрывопожарной безопасности).

Гл. инженер проекта /Д.Г. Крейнис/

Инв.№ подл. | Подпись и дата | Взам.инв.№

Инв.№

Привязан			
274-20-169.90		ОВ	
Торговый центр на 500-700 жителей (из зданий-блоков)			
Н.контр. Крейнис	Блок столовая-заготовочная на 50 мест	стадия	лист	листов
Нач.отд. Смирнов		Р	1	7
Гл.спец. Крейнис				
Вед.инж. Умнов	Общие данные (начало)	ЦНИИЭП граждансельстрой		
Исполн. Филатова				
Проверил Крейнис				

МЕСТНЫЕ ОТСОСЫ ОТ ТЕХНОЛОГИЧЕСКОГО ОБОРУДОВАНИЯ

Технологическое оборудование			Характеристика выделяющихся вредностей	Объем вытяжки м³/ч		Характеристика местного отсоса		Обозначение систем	Примечание
поз.	Наименование	Кол.		на ед. оборуд.	всего	Обозначение	Применяемые документы		
1	Плита электрическая	1	Тепло, влага	250	250	ПЭТ-0,17-01	Секционное модулированное оборудование	В1	
2	Плита электрическая	1		750	750	ПЭТ-0,51-02		В1	
3	Шкаф жарочный электрический	2		500	1000	ШЖЭ-085М-01		В1	
5	Устройство варочное электрическое	2		650	1300	УЭВ-60М		В1	
7	Шкаф пекарский электрический	1		500	500	ШПЭ-СМ-3		В1	
10	Машина посудомоечная	1		120	120	МПУ-700		В1	
12	Сковорода электрическая	1		450	450	СЭ-0,2214-01		В1	

Альбом I

ХАРАКТЕРИСТИКА ОТОПИТЕЛЬНО-ВЕНТИЛЯЦИОННЫХ СИСТЕМ

Обозначение системы	Кол. систем	Наименование обслуживаемого помещения (технологического оборудования)	Тип установки	Вентилятор: Тип, исполнение по взрывозащите	№	Схема исполнения	Положение	L м³/ч	p па / кгс/м²	n об/мин	Электродвигатель: Тип, исполнение по взрывозащите	N кВт	n об/мин	Воздухонагреватель: Тип	№	Кол.	Т-ра нагрева °С от	Т-ра нагрева °С до	Расход тепла Вт (ккал/ч)	Δp Па / кгс/м²	Примечание Тн °С
П1	1	Обеденный зал, горячий цех, моечные цехи: мучных изделий, овощной, мясо-рыбный, магазин-кулинария, экспедиция, заготовочная	Е8.105-2	ВЦ-4-75	8	1	Пр	22800	620 / 62	970	4А132М6	7,5	970	КСК5п	11	1	-20	16	243995 (209800)	51 (5,1)	95-70
														КСК5п	12	1				28 (2,8)	150-70
														КСС5п	12	1	-30	16	299450 (257480)	26 (2,6)	95-70
														КСЕ5п	12	1				17 (1,7)	150-70
														КСС5п	12	1	-40	16	349545 (300555)	24 (2,4)	95-70
														КСЕ5п	12	1				34 (3,4)	150-70
В1	1	Местные отсосы	—	ВКР5.00.25,6	5	1		4370	325 (32,5)	900	4А71В6	0,55	900								
В2	1	Цехи: мучных изделий, горячий	—	ВКРб3 0.45,6	6,3	1		8440	475 (47,5)	950	4А100L6	2,2	950								
В3	1	Обеденный зал	—	ВКРВ3 0,46,6	6,3	1		7600	480 (48)	950	4А100L6	2,2	950								
В4	1	Холодильные машины	—	ВКРЧ. 00.25,6	4	1		2100	230 (23)	890	4АА63В6	0,25	890								
В5	1	Моечные, цехи: мясо-рыбный овощной	—	ВКРЧ. 00.25,6	4	1		1460	200 (20)	890	4АА63В6	0,25	890								

СОПРОТИВЛЕНИЕ ТЕПЛОПЕРЕДАЧЕ НАРУЖНЫХ ОГРАЖДЕНИЙ R $\frac{м^2 °C}{Вт}$

Наименование ограждений	R при расчетной Тн °С		
	-20	-30	-40
Стена	0,808	0,98	1,08
Покрытие	1,00	1,3	1,58
Окно	0,39	0,39	0,55

Инв.№ подл. | Подпись и дата | Взам.инв.№

Привязан

Инв.№

Н.контр.	Крейнис	
Нач.отд.	Смирнов	
Гл.спец.	Крейнис	
Вед.инж.	Чхина	
Исполн.	Филатова	
Проверил	Крейнис	

274-20-169.90 ОВ

Торговый центр на 500-700 жителей (из зданий-блоков)

Блок столовая-заготовочная на 50 мест

Стадия	Лист	Листов
Р	2	

Общие данные (окончание)

ЦНИИЭП гражданселькстрой

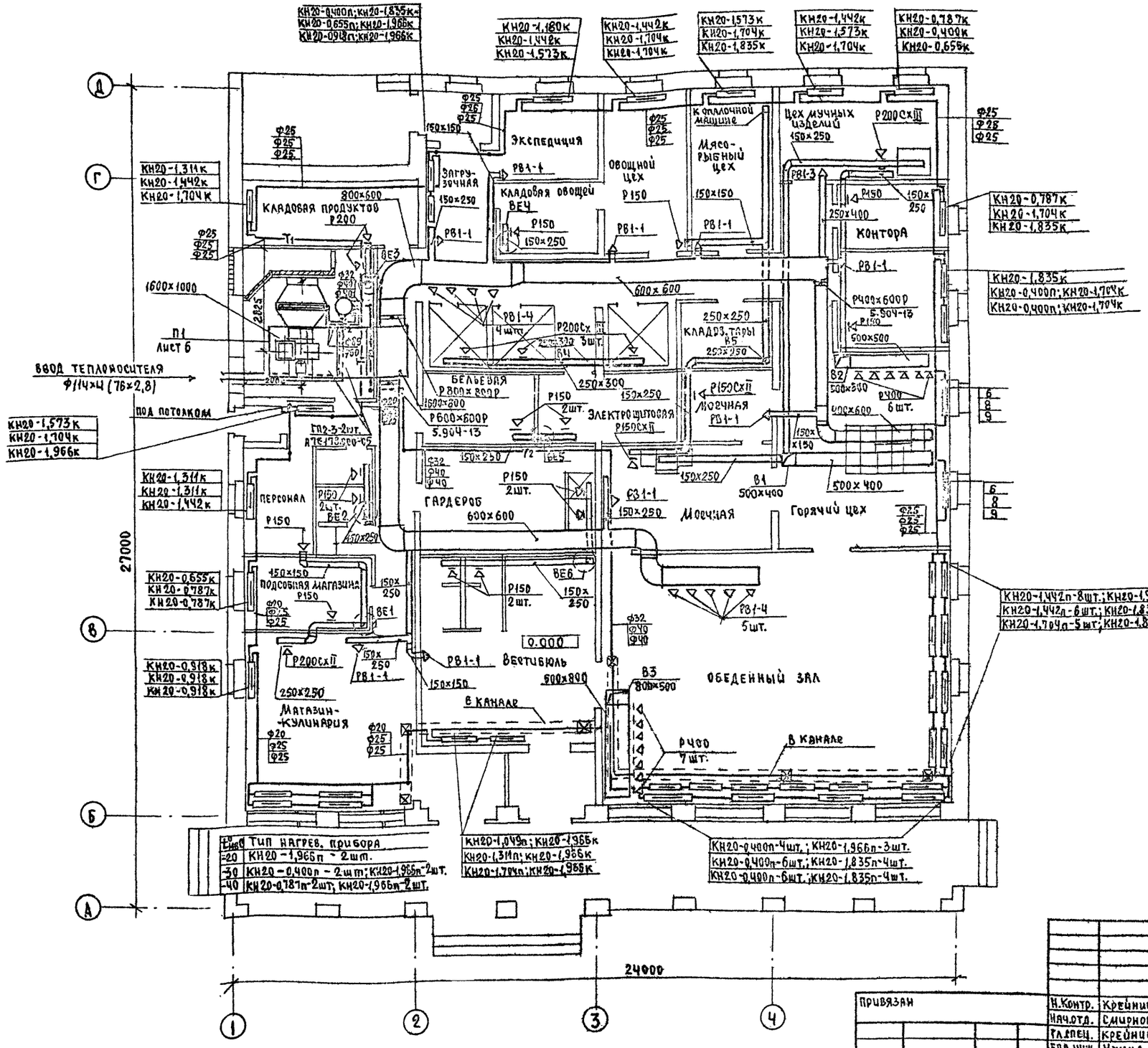

Н.Контр.	Крейнис		274-20-169.90 08		
Нач.отд.	Смирнов		Торговый центр на 500-700 жителей (из зданий-блоков)		
Гл.спец.	Крейнис		Блок столовая-заготовочная на 50 мест	Стадия	Лист	Листов
Бел.инж.	Ухина			Р	3	
Исполн.	Филатова		План этажа	ЦНИИЭП Граждансельстрой	
Проверил	Крейнис				

Привязан

Инв.№

Согласовано: Гап Ас Кузаев; Гл.спец.ВК Верховский; Гл.спец.ЭО Бородкин

Инв.№ подл. | Подпись и дата | Взам.инв.№

Альбом I

24605-01

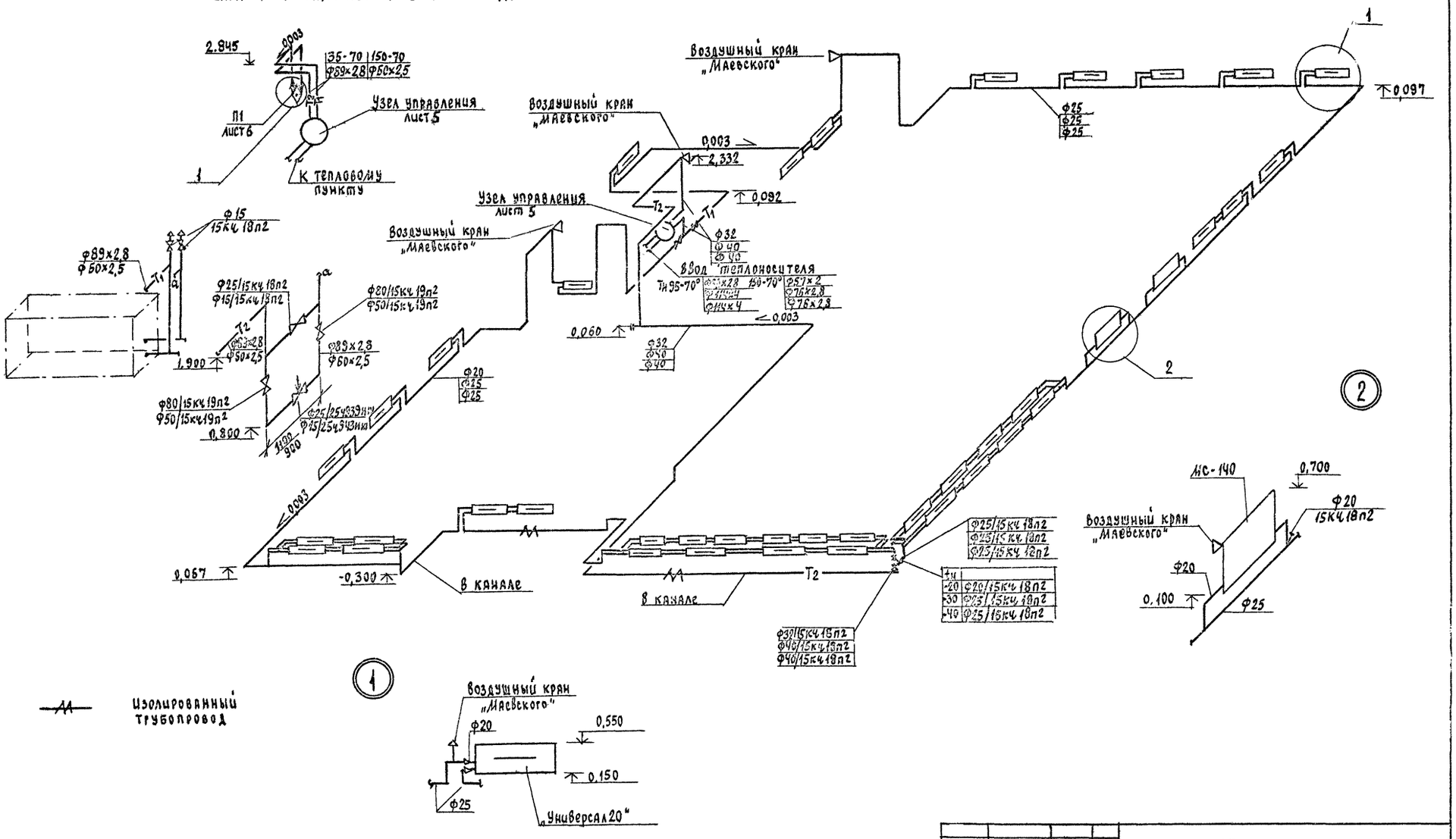

Привязан				274-20-169.90 ОВ	
				Торговый центр на 500-700 жителей (из зданий-блоков)	
	Н.контр	Крейнис		Блок столовая-заготовочная на 50 мест	Стадия: Р; Лист: 4; Листов:
	Нач.отд.	Смирнов			
	Гл.спец.	Крейнис			
	Вед.инж.	Ухина		Схема системы отопления. Схема теплоснабжения установки П1	ЦНИИЭП Гражданстрой
	Исполн.	Филатова			
Инв. №	Проверил	Крейнис			

Инв. № подл. | Подпись и дата | Взам. инв. №

24605-01

Узел управления

теплоноситель - вода 95-70°С

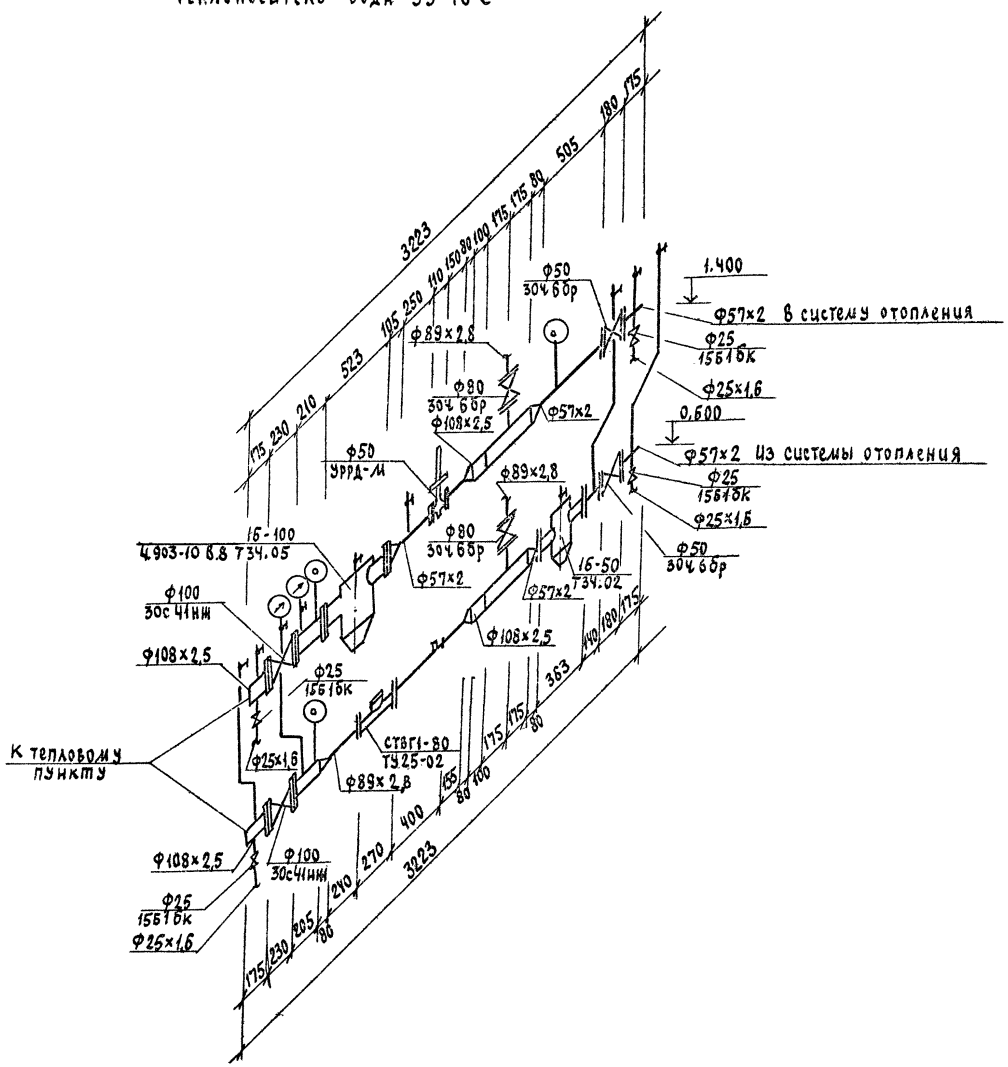

Узел управления

теплоноситель - вода 150-70°С (вариант)

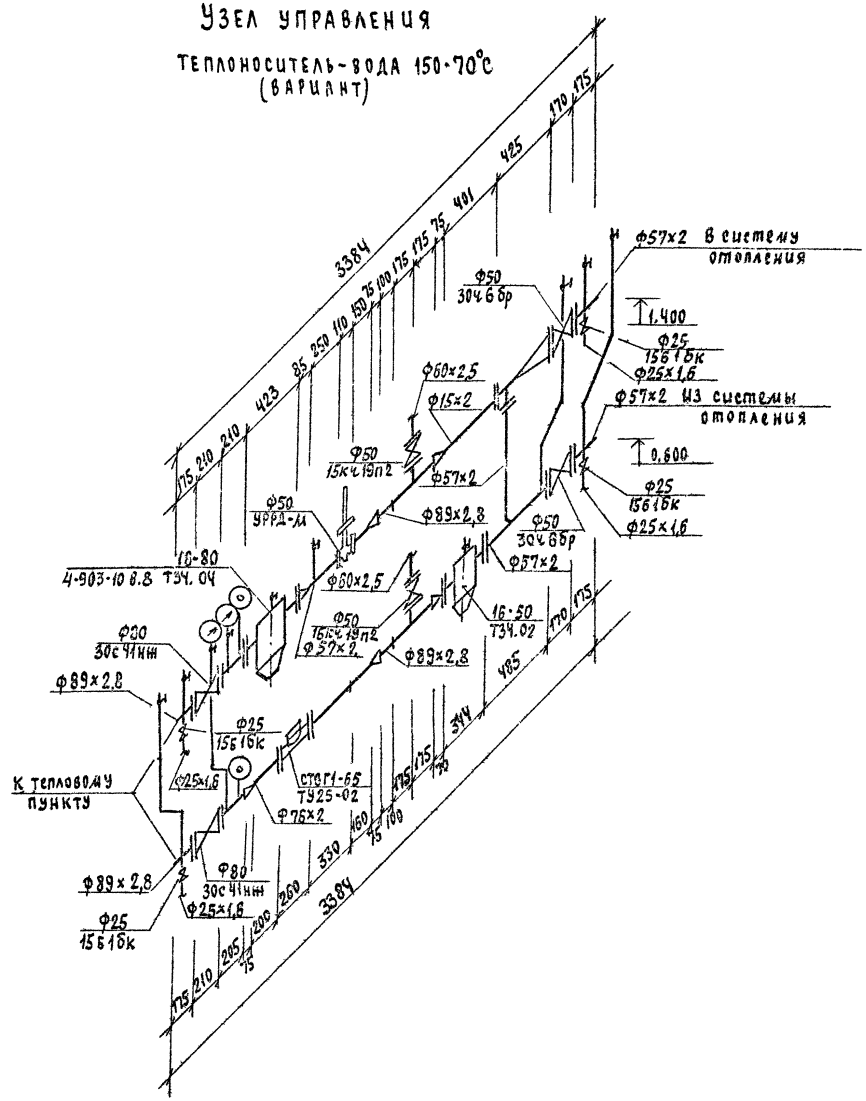

					274-20-169.90 ОВ	
					Торговый центр на 500-900 жителей (из зданий-блоков)	
Кривязин		Н.контр.	Крейчис		Блок столовая-заготовочная на 50 мест	Стадия: Р; Лист: 5; Листов:
		Нач.отд.	Смирнов			
		Гл.спец.	Крейчис			
		Ведущий	Ухчцв		Узел управления	ЦНИИЭП гражданселькстрой
		Исполн.	Шишкин			
Инв.№		Проверил	Крейчис			

Альбом I

Инв.№ подл. | Подпись и дата | Взам.инв.№

24605-01

РАЗРЕЗ 1-1

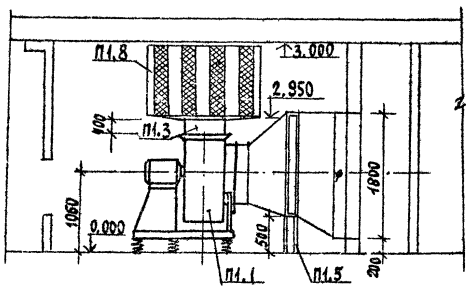

ПЛАН

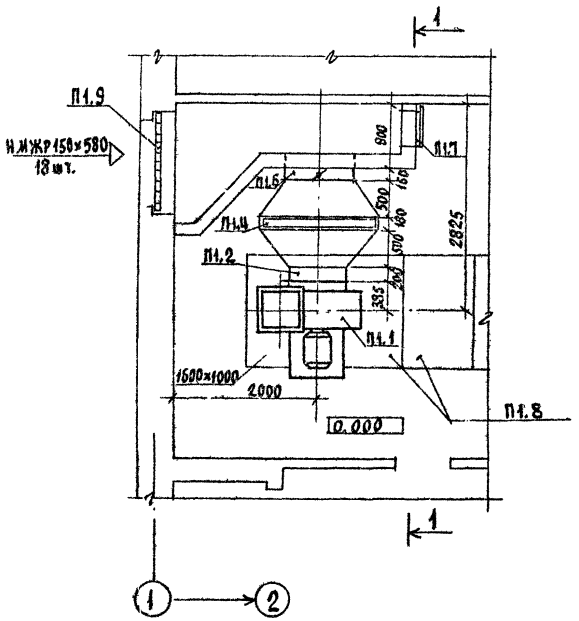

Марка, поз.	Обозначение	Наименование	Кол.	Масса ед., кг.	Примечание
		П1			
П1.1		Агрегат вентиляторный			
		Е8.105-2 с виброизоля-			
		торами, компл.	1	338	
		а) вентилятор радиаль-			
		ный ВЦ-4-75-8, исполне-			
		ние 1, положение Л0°			
		б) электродвигатель			
		4А132М6, 970 об/мин			
		7,5 кВт			
	5.904-38	Гибкая вставка			
П1.2		В.00.00-14	1	2,69	
П1.3		Н.00.00-11	1	1,64	
П1.4	ГОСТ 7201-80	Калорифер КВС 6п	1	401	
П1.5	4.904-25	Подставка под калори-			
		фер h=500	4	1,54	
П1.6		Заслонка утепленная			
		П 1800×1000 с исполни-			
		тельным механизмом			
		М30-40163-063-82	1	75	
П1.7	5.904-4	Дверь герметическая			
		утепленная Ду=1,25×0,5	1	33,6	
П1.8	5.904-17 В.0.1-2	Глушитель шума			
		пластинчатый			
		1600×1000 ГП2-3-05	2	1851	
П1.9		Неподвижная метал-			
		лическая жалюзийная			
		решетка 150×580	18	1,13	

Альбом I

Инв. № подл. | Подпись и дата | Взам. инв. №

				274-20-169.90	08
				Торговый центр на 500-700 жителей (из зданий-блоков)	
				Блок столовая-заготовочная на 50 мест	Стадия: Р; Лист: 6; Листов:
				Установка системы П1	ЦНИИЭП граждансельстрой
Привязан					
Инв. №					

Н. контр.	Крейнис	
Нач. отд.	Смирнов	
Гл. спец.	Крейнис	
Вед. инж.	Ухина	
Исполн.	Филатова	
Проверил	Крейнис	

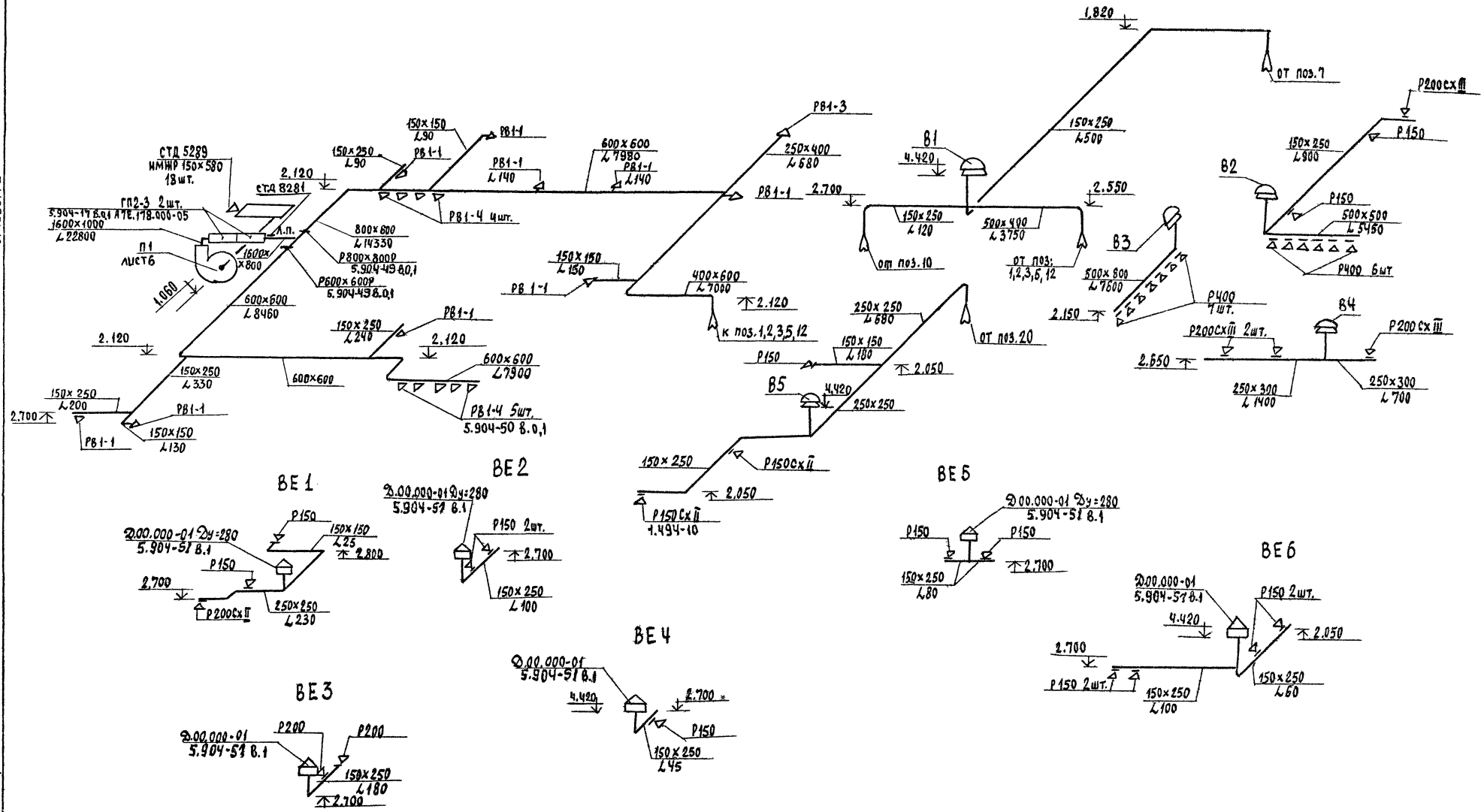

				274-20-169.90 ОВ	
				Торговый центр на 500-700 жителей (из зданий-блоков)	
Привязан	Н.контр.	Крейчис		Блок столовая-заготовочная на 50 мест	стадия: Р; лист: 7; листов:
	Нач.отд.	Смирнов			
	Гл.спец.	Крейчис			
	Вед.инж.	Ухина		Схемы систем П1, В1÷В5, ВЕ1÷ВЕ6	ЦНИИЭП гражданстельстрой
Инв.№	Исполн.	Филатова			
	Проверил	Крейчис			

Инв.№подл. | Подпись и дата | Взам.инв.№

24605-01

Альбом I

Ведомость рабочих чертежей основного комплекта

Лист	Наименование	Примечание
1	Общие данные	
2	План	
3	Схемы систем В1, Т3, Т4	
4	Схемы систем К1, К3	

Ведомость ссылочных и прилагаемых документов

Обозначение	Наименование	Примечание
	Ссылочные документы	
4.904 - 69	Детали крепления санитарно-технических приборов и трубопроводов	
4.900 - 9 - В1	Крепления пластмассовых трубопроводов	
7.903.9 - 2	Тепловая изоляция трубопроводов	
	Прилагаемые документы	
ВК.СО	Спецификация оборудования	Альбом II
ВК.ВМ	Ведомость потребности в материалах	Альбом III

Общие указания

I Водопровод

Водоснабжение здания столовой-заготовочной предусматривается от наружных сетей водопровода по одному вводу, прокладываемому на 0,5м ниже глубины промерзания грунта.

Горячее водоснабжение - централизованное с циркуляцией в магистральной сети.

Внутренние сети холодного и горячего водоснабжения монтируются из стальных водогазопроводных оцинкованных труб, ГОСТ 3262-75*.

Вводы горячего и циркуляционного трубопроводов прокладываются совместно с трубопроводами отопления в канале теплосети.

Магистральные трубопроводы изолируются от теплопотерь и конденсации по серии 7.903.9-2.1-17.92. Основной теплоизоляционный слой - теплоизоляционный шнур δ=30мм по ТУ 36-1695-79. Покровный слой - стеклорубероид, ГОСТ 15879-70.

Расчетные расходы и потребные напоры определены согласно СНиП 2.04.01-85 и сведены в таблицу.

Расчетный расход воды на наружное пожаротушение составляет - 10 л/с.

II Канализация

Отвод хозяйственно бытовых и производственных сточных вод от здания столовой осуществляется по самостоятельным выпускам ф100мм в наружную сеть канализации. Вся сеть монтируется из пластмассовых канализационных труб ф50-100мм грет 22689.2-89 Вентиляция сети осуществляется через стояки, выводимые выше кровли на 0,5м.

Основные показатели по чертежам водопровода и канализации

Наименование системы	Потребный напор на вводе, м	Расчетный расход				Установлен. мощность эл. двигателя кВт	Примечан.
		м³/сут	м³/ч	л/с	при пожаре л/с		
В1	10	16.0	5.46	2.25	—	—	—
Т3,Т4	11	8.0	3.65	1.56	—	—	—
К1	—	24.0	9.11	5.41	—	—	—

1. Монтаж внутренних санитарно-технических систем следует производить в соответствии со СН 478-80 и СНиП 3.05.01-85.
2. Пропуск труб через наружные стены здания предусмотреть с устройством газонепроницаемых сальников из стальных труб.
3. Уклоны труб на выпусках и отметки лотков смотровых колодцев определяются при привязке типового проекта к местным условиям.

Типовой проект соответствует действующим нормам и правилам.

Гл. инженер проекта /Верховский Н.И./

Инв.№ подл. | Подпись и дата | Взам. инв.№

привязан

Инв.№

274-20-169.90 ВК

Торговый центр /из зданий-блоков/

Н.контр.	Верховский		Блок. Столовая-заготовочная на 50 мест.	Стадия	Лист	Листов
Нач.отд.	Сидоров			Р	1	4
Гл.спец.	Верховский					
Вед.инж.	Филатова		Общие данные	ЦНИИЭП гражданскельстрой		
Инжен.	Рыбникова					

Копировал

Формат А2

24605-01

Альбом I

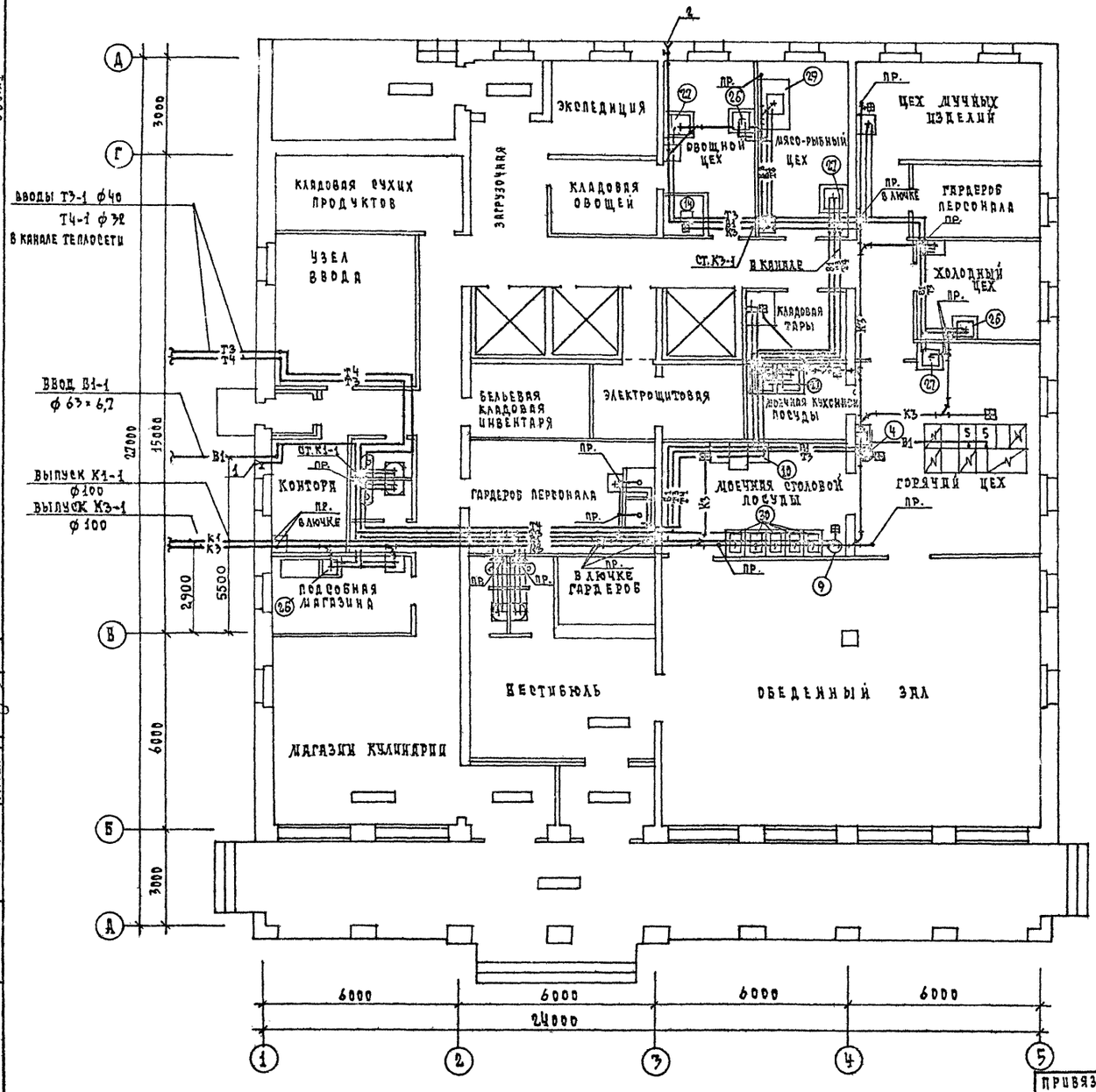

Экспликация технологического оборудования

№№ поз.	Наименование	Марка	Кол.
4	Кипятильник электрический	КНЭ-50/М1	1
5	Устройство варочное электрическое	УЭВ-60М	2
9	Водонагреватель электрический	ВЭ-210	1
10	Машина посудомоечная	МПУ-700	1
14	Машина картофелеочистительная	МОК-125	1
26	Ванна моечная 630 х 630 х 850	ВМСМ-1	3
27	Ванна моечная 840 х 840 х 860	ВМСМ	5
29	Ванна моечная встроенная 1500х800 х1600	СПМ-1500	1
30	Ванна моечная 548 х 548 х 860	ВМСМ	5

Согласовано
ГА. спец. АО Румянцева
ГА. спец. ОВ Крейнис
ГА. спец. ЭО Бородкин

Инв.№ подл. | Подпись и дата | Взам. инв.№

Привязан

Инв.№

Н.контр.	Верховский	
Нач. отд.	Сапронов	
Гл.спец.	Верховский	
Вед. инж.	Филатова	
Исполн.	Рыбникова	

274-20-169.90 ВК

Торговый центр /из зданий блоков/

Блок-столовая заготовочная на 50 мест

Стадия	Лист	Листов
Р	2	

План

ЦНИИЭП гражданельстрой

Копировал Формат А2

24605-01

В1,Т3,Т4.

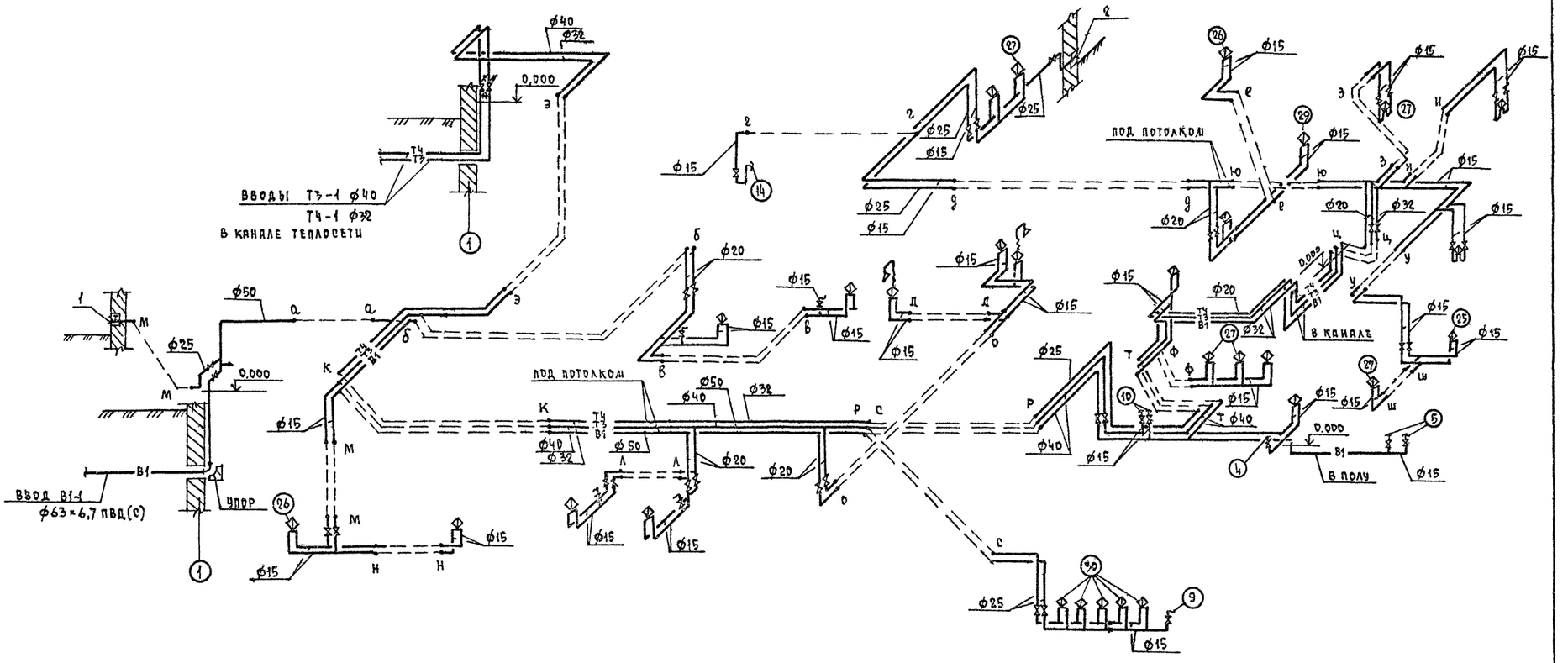

ПРИВЯЗАН				274-20-169.90	ВК
				ТОРГОВЫЙ ЦЕНТР НА 500-700 ЖИТЕЛЕЙ / ИЗ ЗДАНИЙ БЛОКОВ /	
				БЛОК. СТОЛОВАЯ-ЗАГОТОВОЧНАЯ НА 50 МЕСТ	СТАДИЯ: Р; ЛИСТ: 3; ЛИСТОВ:
				СХЕМЫ СИСТЕМ В1, Т3, Т4	ЦНИИЭП ГРАЖДАНСЕЛЬСТРОЙ
ИНВ. №					

Н.КОНТР.	ВЕРХОВСКИЙ	
НАЧ. ОТД.	СМИРНОВ	
ГЛ. СПЕЦ.	ВЕРХОВСКИЙ	
ВЕД. ИНЖ.	ФИЛАТОВА	
ИСПОЛН.	РЫБНИКОВА	

КОПИРОВАЛ [signature] ФОРМАТ А2

24605-01

ИНВ. № ПОДЛ. | ПОДПИСЬ И ДАТА | ВЗАМ. ИНВ. №

Альбом I

К3

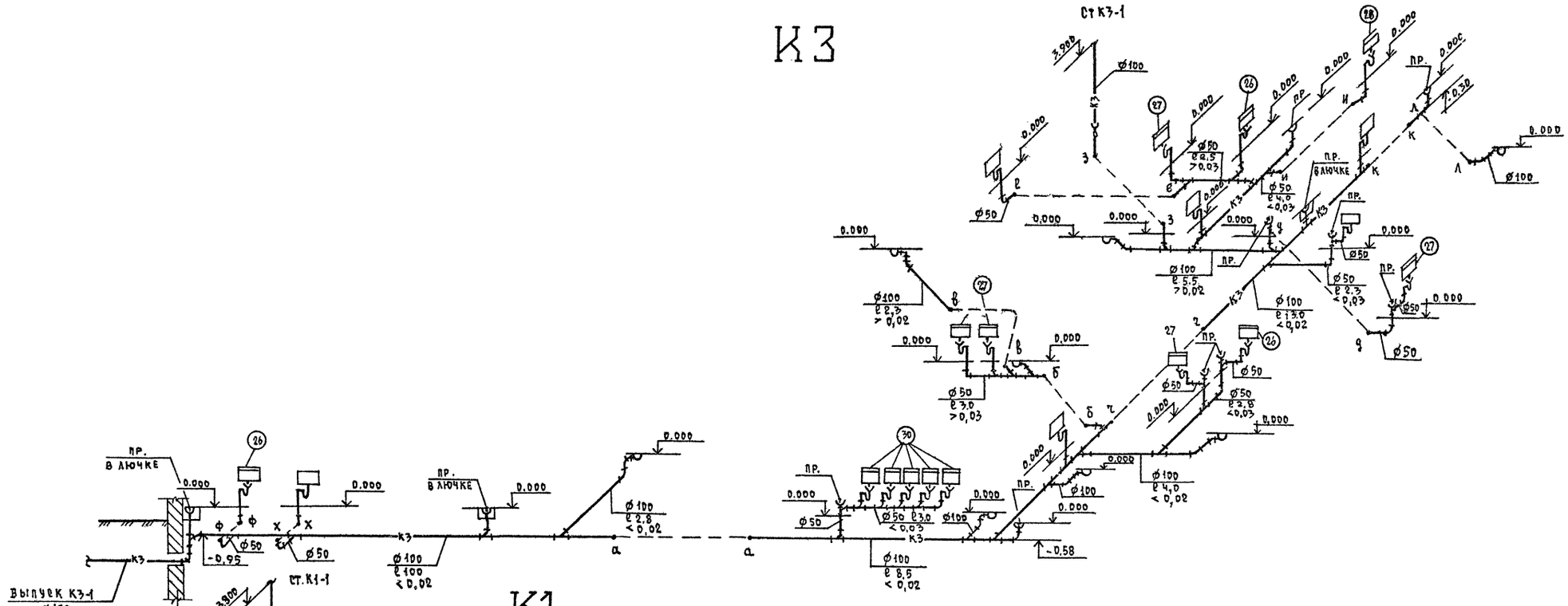

К1

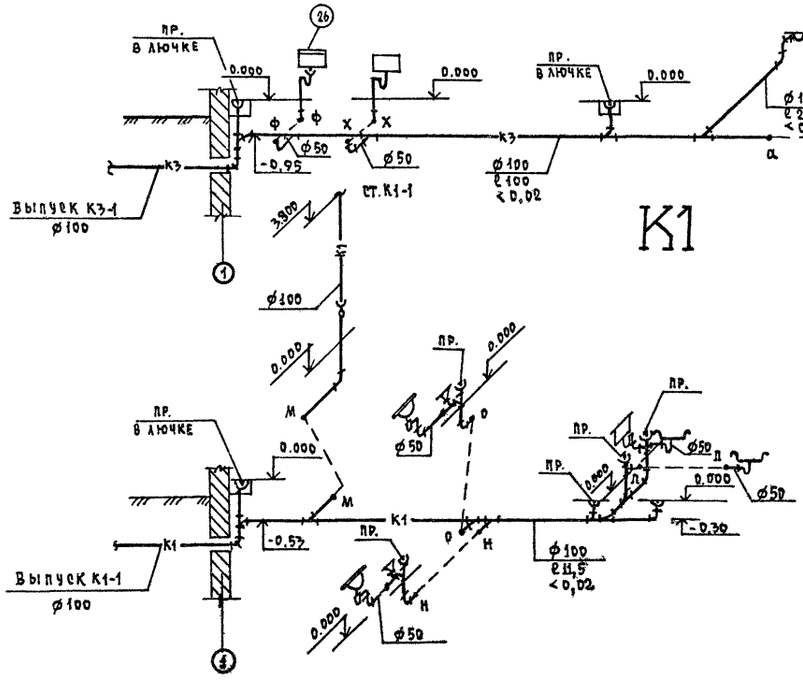

| | | |

Альбом I

Ведомость рабочих чертежей основного комплекта марки ЭО

Лист	Наименование	Примечан.
1	Общие данные	
2	Принципиальная схема питающей сети	
3	План расположения осветительных сетей	
4	План расположения силовых и питающих сетей	
5	Расчетная схема силовых сетей.	

Ведомость ссылочных и прилагаемых документов

Обозначение	Наименование	Примечан.
	Прилагаемые документы	
ЭО, ОЛ	Опросный лист на вводно-распреде-	
	лительное устройство	Альбом I стр. 39
ЭО, СО	Спецификация оборудования	Альбом II
ЭО, ВМ	Ведомость потребности в материалах	Альбом III
	Ссылочные документы	
Серия 2.190 1/72 выпуск IV	Узлы и детали инженерного	
	оборудования жилых и	
	общественных зданий для	
	сельского строительства	

Типовой проект соответствует действующим нормам и правилам.

Гл. инженер проекта /Бородкин Г.В./

Гл. инженер проекта привязки

Согласовано

Гип АС

Взам. инв. №

Подпись и дата

Инв. № подл.

Общие указания

Проект разработан на напряжение 380/220 В с глухозаземленной нейтралью трансформатора

Токоприемники здания по степени надежности эл. снабжения относятся к II категории.

Ввод в здание предусматривается 2 взаиморезервируемыми кабельными линиями.

Вводно-распределительное устройство размещается в электрощитовой.

Учет электроэнергии предусматривается счетчиками активной энергии, установленными на вводной панели.

Осветительные щиты предусмотрены серии ЯОУ-8500.

Силовые щиты предусмотрены серии ПР11.

Для освещения помещений применяются светильники с люминесцентными лампами и лампами накаливания.

Величины освещенностей приняты в соответствии с действующими нормами, типы светильников выбраны с учетом среды и назначения помещений.

Проект предусматривает рабочее, аварийное и эвакуационное освещение.

Рабочее освещение предусматривается во всех помещениях здания.

Светильники аварийного освещения выделяются из числа светильников рабочего освещения и питаются со щита аварийного освещения.

Групповые осветительные сети выполняются проводом АППВ скрыто: по стенам – в штрабах и швах строительных конструкций под слоем штукатурки, по потолкам – в пустотах плит перекрытий.

Групповые силовые сети выполняются проводом АПВ в подготовке пола и штрабах стен в винипластовых трубах.

Магистральные сети выполняются проводом АПВ в подготовке пола в винипластовых трубах.

Проектом предусматривается автоматическое отключение всей принудительной вентиляции при поступлении сигнала с контрольного поста /см. проект „Связь и сигнализация"/.

Металлические нетоковедущие части эл. оборудования подлежат заземлению путем присоединения их к нулевому проводу.

Электромонтажные работы необходимо проводить согласно ПУЭ-85 и СНиП 3.05.06-85.

Итоговые данные:

Полезная площадь освещаемых помещений – 426,0 м²

Установленная мощность освещения – 10.7 кВт.

Количество светильников – 190 шт.

Основные показатели проекта

Наименование	Ед. изм.	Данные
Напряжение эл. сети	В	380/220
Категория надежности		II
Установленная мощность	кВт	173,5
Расчетная мощность	кВт	135,0
Коэффициент мощности	cosφ	0,95
Максимальная потеря напряжения	%	2,5

Инв. №

Н. контр. Бородкин

Нач. отд. Смирнов

Гл. спец. Бородкин

Вед. инж. Соловьева

Исполн. Зайцева

Проверил Соловьева

Привязан

274-20-169.90 ЭО

Торговый центр на 500-700 жителей /из зданий блоков/

Блок. Столовая – заготовочная на 50 мест

Стадия	Лист	Листов
Р	1	5

Общие данные

ЦНИИЭП гражданскельстрой

Копировал Kofl-

Формат А2

24605-01

Альбом I

Источник питания	
Маркировка - расчетная нагрузка, кВт - коэффициент мощности - расчетный ток, А - длина участка, м	Момент нагрузки, кВт·м - потеря напряжения, % - марка, сечение проводника - способ прокладки
Распределительный пункт: номер; тип; установленная и расчетная мощность, кВт; аппарат на вводе: тип; ток, А;	
Выключатель автоматический или предохранитель: тип; ток расцепителя или плавкой вставки, А	
Пускатель магнитный: тип; ток нагревательного элемента, А	
Маркировка - расчетная нагрузка, кВт - коэффициент мощности - расчетный ток, А - длина участка, м	Момент нагрузки, кВт·м - потеря напряжения, % - марка, сечение проводника - способ прокладки

$P_{АВ} = (P_{P1} + P_{P2}) \cdot K = (28{,}3 + 106{,}6) \cdot 1 = 135$ кВт

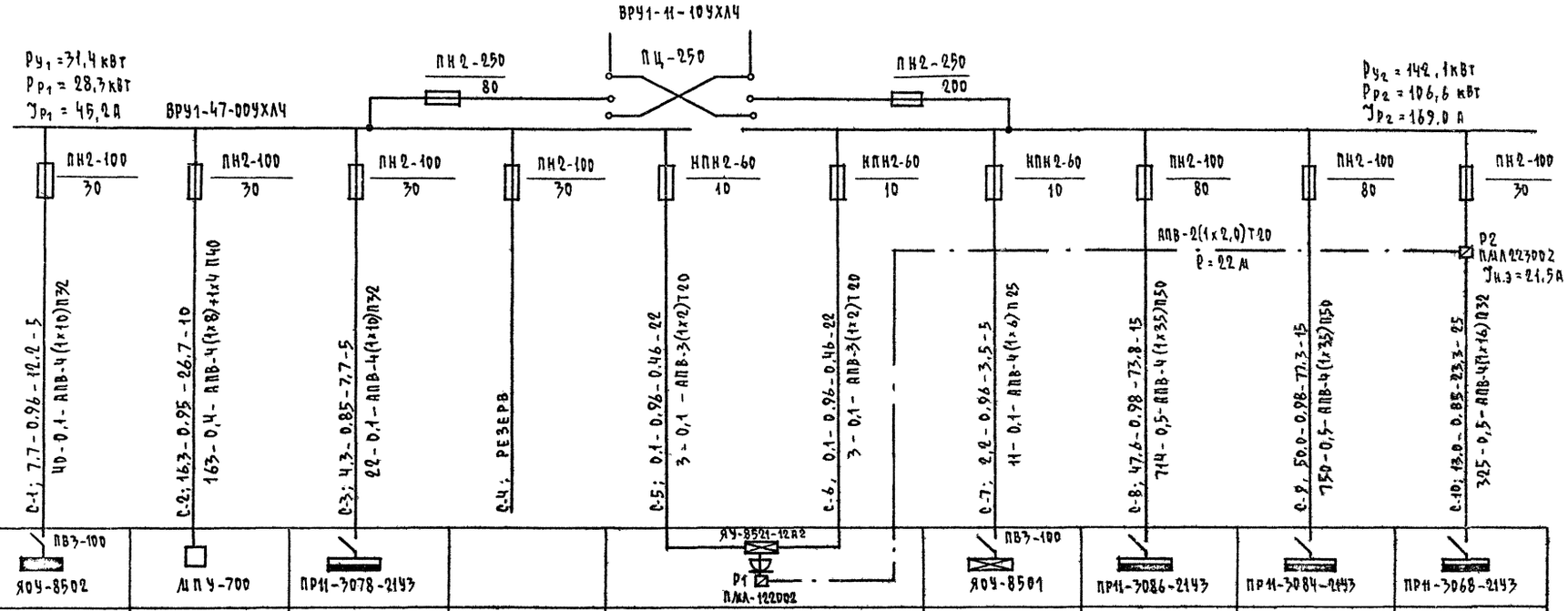

Щиток групповой: аппарат на вводе: тип; номинальный ток, А	ПВ3-100 ЯОУ-8502	МПУ-700	ПР11-3078-2143			ПВ3-100 ЯОУ-8501	ПР11-3086-2143	ПР11-3084-2143	ПР11-3068-2143
Номер по схеме расположения на плане	Щ0 1	48	Щ С3		40	Щ А 1	Щ С 1	Щ С 2	Щ С 4
Установленная мощность, кВт	8,5	16,3	6,6		0,1	2,2	56,0	66,4	17,4
Потеря напряжения до щитка, %	1,2	—	—		—	1,3	—	—	—

Н. контр.	Бородкин		
Нач. отд.	Смирнов		
Гл. спец.	Бородкин		
Вед. инж.	Соловьева		
Инженер	Зайцева		
Проверил	Соловьева		

Привязан

Инв

274-20-169.90 ЭО

Торговый центр на 500-700 жителей /из зданий блоков/

Блок. Столовая - заготовочная на 50 мест

Стадия	Лист	Листов
Р	2	

Принципиальная схема питающей сети

ЦНИИЭП граждансельстрой

Копировал Kozl-

Формат А2

24645-01

Инв. № подл. | Подпись и дата | Взам. инв. №

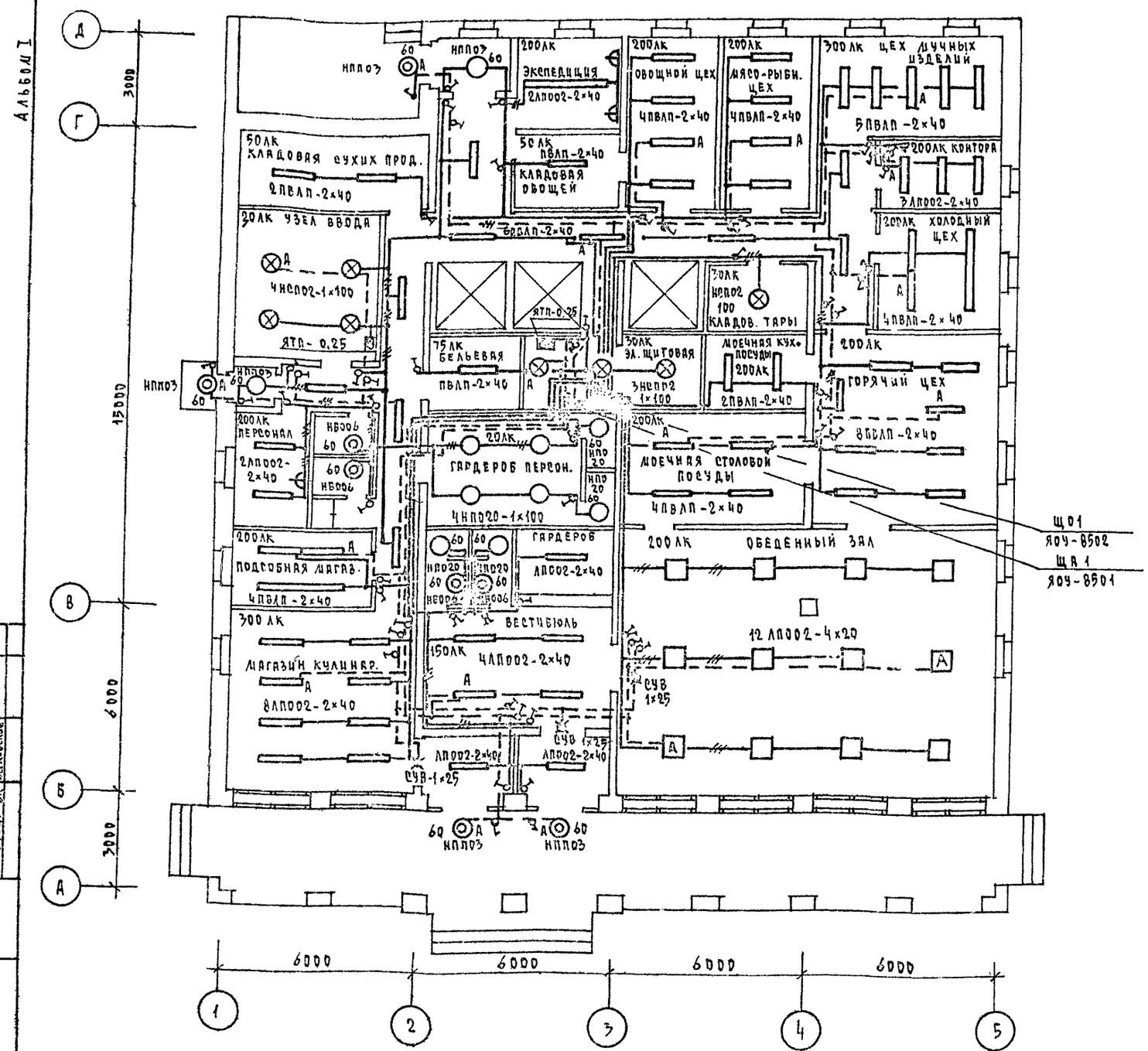

Номер щитка	Тип	Установленная мощность, кВт	Номера автоматических выключателей				Ток расцепителя, А	
			Однополюсные		Трехполюсные		на вводе	на линии
			Занятые	Резервные	Занятые	Резервные		
Щ01	ЯОУ-8502	1.100	11				60	16
	Ру = 8,5 кВт	0,900	12					16
		0.860	13					16
		1,160	14					16
		1.040	15					16
		1,000	16					16
		0,840	17					16
		1,000	18					16
		0,600	19					16
				110				16
				111				16
				112				16
ЩА1	ЯОУ-8501	1.080	1А					16
	Ру = 2,2 кВт	0,960	2А					16
		0,075	3А					16
				4А				16
				5А				16

Согласовано
Гл. спец. ОБ Крейнис
Гл. спец. ВК Верховский
Инв. № подл. | Подпись и дата | Взам. инв. №

Привязан
Инв. №

Н. контр.	Бородкин	
Нач. отд.	Смирнов	
Гл. спец.	Бородкин	
Вед. инж.	[illegible]	
Инжен.	Зайцева	
Провер.	Соловьева	

274-20-169.90 ЭО

Типовой проект на 500-700 жителей /из зданий блоков/

Блок. Столовая-заготовочная на 50 мест

Стадия	Лист	Листов
Р	3	

План расположения осветительных сетей

ЦНИИЭП Граждансельстрой

Копировал Коул-

Формат А2

24605-01

Альбом I

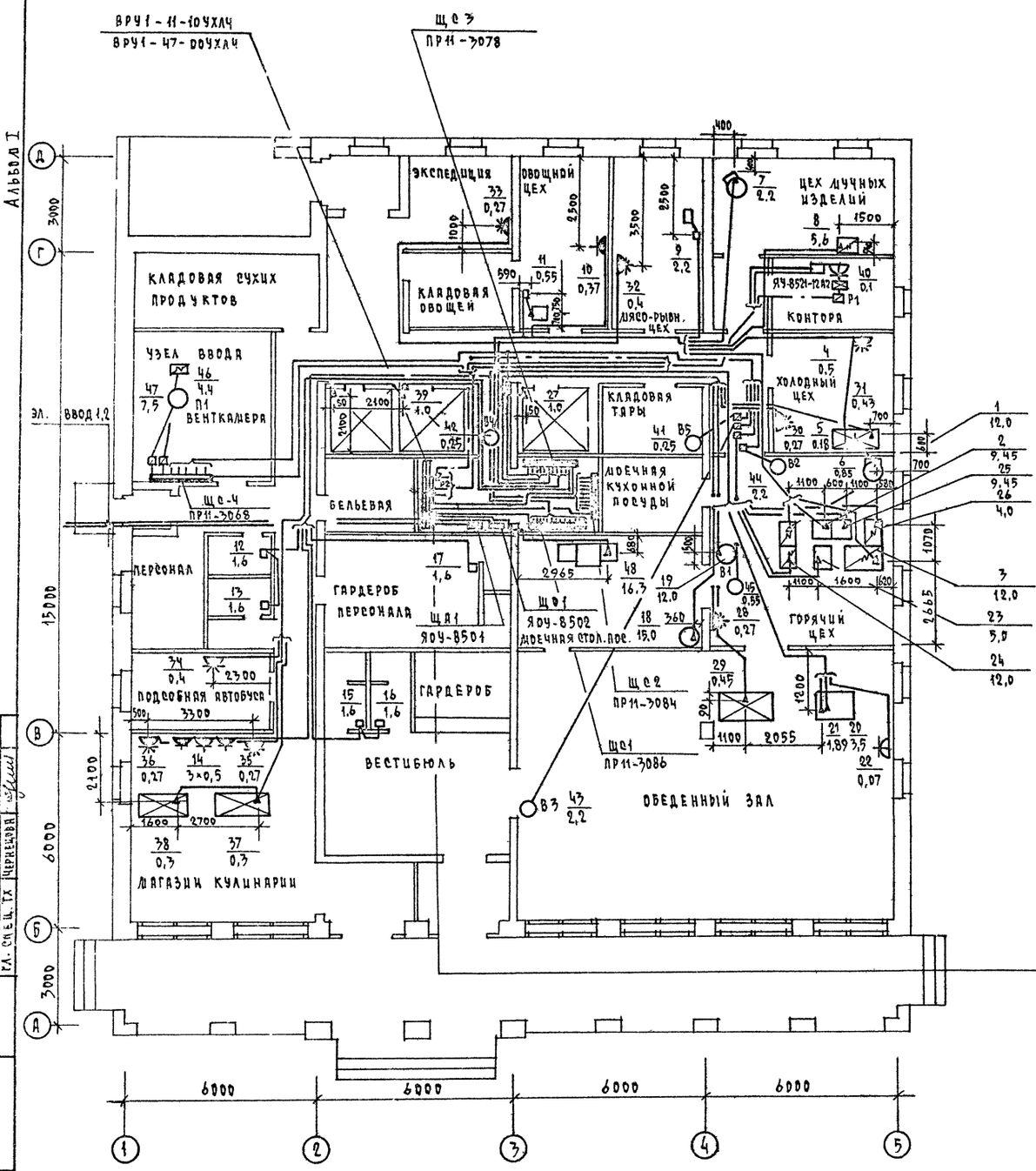

Схема блокировки вентиляции при пожаре

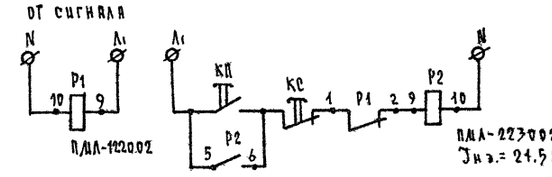

С-10	АПВ-4 (1×16) П32 к ЩС-4
С-5	АПВ-3 (1×2,0) Т20 к ЯУ-8521-12А2
С-6	АПВ-2 (1×2,0) Т20 к ЯУ-8521-12А2
С-3	АПВ-4 (1×10) П32 к ЩС-3
С-9	АПВ-4 (1×35) П50 к ЩС-2
С-8	АПВ-4 (1×35) П50 к ЩС-1
С-2	АПВ-4 (1×8) + 1×4 П40 к МПУ-700
С-1	АПВ-4 (1×10) П32 к ЩО1
С-7	АПВ-4 (1×6) П32 к ЩА1

СОГЛАСОВАНО

ГЛ. СПЕЦ. ОВ	КРЕЙНИС	
ГЛ. СПЕЦ. ВА	ВЕРХОВСКИЙ	
ГЛ. СПЕЦ. ТХ	ЧЕРНЕЦОВА	

ИНВ. № ПОДЛ.	ПОДПИСЬ И ДАТА	ВЗАМ. ИНВ. №

ПРИВЯЗАН	Н. КОНТР.	БОРОДКИН	
	НАЧ. ОТД.	СМИРНОВ	
	ГЛ. СПЕЦ.	БОРОДКИН	
	ВЕД. ИНЖ.	СОЛОВЬЕВА	
	ИСПОЛН.	ЗАЙЦЕВА	
ИНВ. №	ПРОВЕР.	СОЛОВЬЕВА	

274-20-169.90 ЭО

ТОРГОВЫЙ ЦЕНТР НА 500-700 ЖИТЕЛЕЙ /ИЗ ЗДАНИЙ БЛОКОВ/

БЛОК СТОЛОВАЯ-ЗАГОТОВОЧНАЯ НА 50 МЕСТ.

СТАДИЯ	ЛИСТ	ЛИСТОВ
Р	4	

ПЛАН РАСПОЛОЖЕНИЯ СИЛОВЫХ И ПИТАЮЩИХ СЕТЕЙ

ЦНИИЭП ГРАЖДАНСЕЛЬСТРОЙ

КОПИРОВАЛ Коу

ФОРМАТ А2

24605-01

Альбом I

Данные распределительного щита	Автомат: Тип	Автомат: Уставка	N распредел. линии	Распределительная линия до пускателя: P_{P_1} кВт	J_{P_1} а	Марка провода	Число и сечен. проводов	Способ проклад	Длина м	Пусковой аппарат: Тип	Iном Iуст	Линия к электроприемнику: Марка провода	Число и сечен. проводов	Способ проклад	Длина м	Электроприемник: N по плану	Тип	P_{P_1} кВт	J_{P_1} а	Условное обозн. на плане	Наименование электроприемника
ЩС-1 ПР11-3086-2143	АЕ-2046	20	1	12,0	18,2	АПВ	5(1×3)	П25	20							1	ШНЭ 0,85	12,0	18,2		Шкаф жарочный
	АЕ-2046	16	2	9,45	14,7	АПВ	5(1×3)	П25	20							2	УЭВ-60	9,45	14,7		Устройство варочное
	АЕ-2046	20	3	12,0	18,2	АПВ	5(1×3)	П25	23							3	ПЭ-0,51	12,0	18,2		Плита электр.
	АЕ-2046	16	4	1,53	4,4	АПВ	4(1×2)	П25	18							4	МРХ-200	0,5	1,7	компл.	Машина хлеборезательная
												АПВ	4(1×2)	П25	8	5	МРОВ-160	0,18	0,6	А700	Машина для резки овощей
С-8 А3720Ф												АПВ	4(1×2)	П25	5	6	УКМ	0,85	2,1		Машина кухонная
	АЕ-2046	16	5	2,2	5,0	АПВ	4(1×2)	П25	15							7	ТММ-1М	2,2	5,0		Машина тестомесильн.
	АЕ-2046	25	6	15,6	24,3	АПВ	5(1×4)	П32	18							8	ШПЭСМ 3	15,6	24,3		Шкаф пекарский
	АЕ-2046	16	7	2,2	5,7	АПВ	4(1×2)	П25	15	компл.		АПВ	4(1×2)	П25	3	9	МИМ-500	2,2	5,7		Мясорубка
	АЕ-2044	10	8	0,37	2,6	АПВ	3(1×2)	П25	10							10	МРООФ 2000	0,37	2,6	У-220	Машина для резки овощей
	АЕ-2046	10	9	0,55	1,7	АПВ	4(1×2)	П25	10	компл.		АПВ	4(1×2)	П25	3	11	МОК 250	0,55	1,7		Машина картофелеоч.
	АЕ-2044	16	10÷14				РЕЗЕРВ														
	АЕ-2044	16	1	3,2	14,4	АПВ	3(1×2)	П25	16							12	ЭРА-5	1,6	7,2		Электросушит.
ЩС-2 ПР11-3084-2143												АПВ	3(1×2)	П25	5	13	ЭРА-5	1,6	7,2		Электросушит.
	АЕ-2044	16	2	1,5	6,9	АПВ	3(1×2,0)	П25	25							14		3×0,5	3×2,3	3У220	Розетки
	АЕ-2044	16	3	3,2	14,4	АПВ	3(1×2)	П25	25							15	ЭРА-5	1,6	7,2		Электросушит.
												АПВ	3(1×2)	П25	5	16	ЭРА-5	1,6	7,2		— " —
	АЕ-2044	16	4	1,6	7,2	АПВ	3(1×2)	П25	25							17	ЭРА-5	1,6	7,2		— " —
С-9 А3720Ф	АЕ-2046	25	5	15,0	24,2	АПВ	5(1×4)	П32	28							18		15,0	24,2		Водонагреват.
	АЕ-2046	10	6	6,0	9,3	АПВ	5(1×2)	П25	25							19	КНЭ-50М	6,0	9,3		Кипятильник электрическ.
	АЕ-2046	16	7	3,5	11,6	АПВ	4(1×2)	П25	30							20	ЛС-Г	3,5	11,6		Линия самообслуж.
	АЕ-2044	16	8	1,89	8,7	АПВ	3(1×2)	П25	30							21	ЛС-Г	1,89	8,7		
	АЕ-2044	10	9	0,07	0,4	АПВ	3(1×2)	П25	35							22	ЛС-1	0,07	0,4	У-94-С	Прилавок касса
	АЕ-2044	25	10	5,0	22,1	АПВ	3(1×4)	П25	25							23	СЭ-0,22	5,0	22,1		Сковорода
	АЕ-2046	20	11	12,0	18,2	АПВ	5(1×3)	П25	20							24	ШНЭ-0,85	12,0	18,2		Шкаф жарочн.
	АЕ-2046	16	12	9,45	14,7	АПВ	5(1×3)	П25	20							25	УЭВ-60	9,45	14,7		Устройство вароч.
	АЕ-2044	20	13	4,0	18,2	АПВ	3(1×3)	П25	25							26	ПЭ-0,17	4,0	18,2		Плита электр.
	АЕ-2044	16	14÷17				РЕЗЕРВ														
	АЕ-2046	16	18				РЕЗЕРВ														

Данные распределительного щита	Автомат: Тип	Автомат: Уставка	N распредел. линии	Распределительная линия до пускателя: P_{P_1} кВт	J_{P_1} а	Марка провода	Число и сечен. проводов	Способ проклад	Длина м	Пусковой аппарат: Тип	Iном Iуст	Линия к электроприемнику: Марка провода	Число и сечен. проводов	Способ проклад	Длина м	Электроприемник: N по плану	Тип	P_{P_1} кВт	J_{P_1} а	Условное обозн. на плане	Наименование электроприемника
ЩС-3 ПР11-3078-2143	АЕ-2046	10	1	1,0	1,9	АПВ	5(1×2,0)	П25	10							27	КХС-1-8,0	1,0	1,9		Камера холодильная
	АЕ-2046	10	2	0,27	0,93	АПВ	4(1×2,0)	П25	25							28	ШХ-0,71	0,27	0,93	А700	Шкаф холод.
	АЕ-2046	10	3	0,45	1,3	АПВ	4(1×2,0)	П25	30							29	ЛС-2	0,45	1,3		Прилавок-витрина холодильн.
	АЕ-2046	10	4	0,27	0,93	АПВ	4(1×2,0)	П25	20							30	ШХ-0,71	0,27	0,93	А700	Шкаф холод.
	АЕ-2046	10	5	0,43	1,4	АПВ	5(1×2,0)	П25	25							31	СОЭСМ-3	0,43	1,4		Секция-стол охлаждаем.
С-3 А3720Ф	АЕ-2046	10	6	0,67	2,23	АПВ	4(1×2,0)	П25	20	ВПК-3-10						32	ШХ-1,40	0,4	1,3	А700	Шкаф холод.
										ВПК-3-10		АПВ	4(1×2,0)	П25	20	33	ШХ-0,71	0,27	0,93	А-700	Шкаф холод.
	АЕ-2046	10	7	0,4	1,3	АПВ	4(1×2,0)	П25	28							34	ШХ-1,40	0,4	1,3	А-700	— " —
	АЕ-2046	10	8	0,54	1,86	АПВ	4(1×2,0)	П25	30	ВПК-3-10						35	ШХ-0,71	0,27	0,93	А-700	— " —
										ВПК-3-10		АПВ	4(1×2,0)	П25	5	36	ШХ-0,71	0,27	0,93	А-700	— " —
	АЕ-2046	10	9	0,6	1,6	АПВ	5(1×2,0)	П25	30	ВПК-3-10						37	ВХС-В-1-0	0,3	0,8		Витрина холодильн.
										ВПК-3-10		АПВ	5(1×2,0)	П25	5	38	ВХС-В-1-01	0,3	0,8		— " —
	АЕ-2046	10	10	2,0	3,8	АПВ	5(1×2,0)	П25	12	ВПК-3-10						39	КХС-1-8,0	1,0	1,9		Камера холодильная
										ВПК-3-10		АПВ	5(1×2,0)	П25	5	40	КХС-1-8,0	1,0	1,9		— " —
ЩС-4 ПР11-3068-2143	АЕ-2046	10	1	0,25	1,2	АПВ	4(1×2,0)	П25	15	ПМЛ-123002	1,3	АПВ	4(1×2,0)	П25	10	41		0,25	1,2		Эл. двигатель В5
	АЕ-2046	10	2	0,25	1,2	АПВ	4(1×2,0)	П25	15	ПМЛ-123002	1,3	АПВ	4(1×2,0)	П25	10	42		0,25	1,2		Эл. двигатель В4
ПМЛ-223002 Iн.э=21,5А	АЕ-2046	10	3	2,2	5,3	АПВ	4(1×2,0)	П25	15	ПМЛ-123002	5,0	АПВ	4(1×2,0)	П25	18	43		2,2	5,3		Эл. двигатель В3
А3720Ф С-10 Р2	АЕ-2046	10	4	2,2	5,3	АПВ	4(1×2,0)	П25	15	ПМЛ-123002	5,0	АПВ	4(1×2,0)	П25	10	44		2,2	5,3		Эл. двигатель В2
	АЕ-2046	10	5	0,55	1,9	АПВ	4(1×2,0)	П25	15	ПМЛ-123002	2,0	АПВ	4(1×2,0)	П25	10	45		0,55	1,9		Эл. двигатель В1
от Р1	АЕ-2046	10	6	4,4	6,8	АПВ	5(1×2,0)	П25	2	ПМЛ-123002	6,8	АПВ	5(1×2,0)	П25	8	46		4,4	6,8		Эл. подогрев. заслонки
	АЕ-2046	20	7	7,5	15,9	АПВ	4(1×3,0)	П25	2	ПМЛ-223002	16,0	АПВ	4(1×3,0)	П25	5	47		7,5	15,9		Эл. двигатель П1
	АЕ-2046	10	8				РЕЗЕРВ														

ПРИВЯЗАН

ИНВ. N

Н. контр.	Бородкин	
Нач. отд.	Смирнов	
Гл. спец.	Бородкин	
Вед. инж.	Соловьева	
Исполн.	Зайцева	
Провер.	Соловьева	

274-20-169.90 ЭО

Торговый центр на 500-700 жителей /из зданий блоков/

Блок. Столовая-заготовочная на 50 дест.

Стадия	Лист	Листов
Р	5	

Расчетная схема силовых сетей

ЦНИИЭП Гражданскельстрой

Копировал Kofl-

Формат А2

24605-01

Инв. N подл. | Подпись и дата | Взам. инв. N

Альбом I

Схема межпанельных соединений														
Схема ВРУ	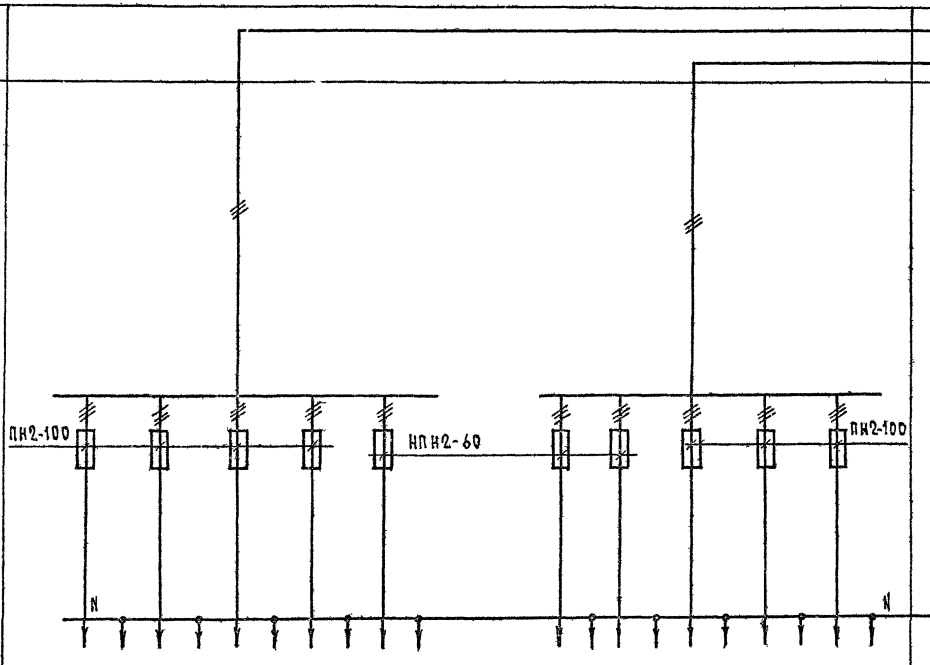											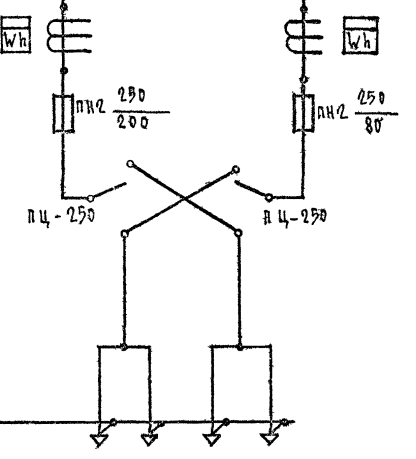		
Тип панели	ВРУ1-47-00УХЛ4											ВРУ1-11-10УХЛ4		
№ питающих линий		С-1	С-2	С-3	С-4	С-5		С-6	С-7	С-8	С-9	С-10		ВВОД 1	ВВОД 2
Номинальный ток плавкой вставки, А		30	30	30	30	10		10	10	80	80	30		80	200
Тип и технические данные счетчика через трансформаторы тока:														САЧУ-И672М 380В; 5А	САЧУ-И672М 380В; 5А
Тип и технические данные трансформатора тока														ТК-20-0,5-0,5 40/5А	ТК-20-0,5-0,5 150/5А

Примечание

На вводно-распределительной панели ВРУ1-47-00УХЛ4 предохранители ПН2-100 заменить на предохранители НПН2-60 с плавкими вставками 10А (С-5; С-6; С-7).

				274-20-169.90 ЭО.ОЛ	
				Торговый центр на 500-700 жителей /из зданий блоков/	
Привязан	Н.контр.	Бородкин		Блок. Столовая-заготовочная на 50 мест	Стадия: Р; Лист: 1; Листов: 1
	Нач.отд.	Смирнов			
	Гл.спец.	Бородкин			
	Вед.инж.	Соловьева		Опросный лист на вводно-распределительное устройство.	ЦНИИЭП Гражданельстрой
Инв.№	Инженер	Зайцева			
	Провер.	Соловьева			

Копировал Формат А2

24605-01

Инв.№ подл. | Подпись и дата | Взам. инв.№

Альбом I

Ведомость рабочих чертежей основного комплекта СС

Лист	Наименование	Примечание
1	Общие данные (начало)	
2	Общие данные (окончание)	
3	Схема расположения стройств связи	
4	План расположения сетей связи на этаже	
5	План расположения сетей пожарной сигнализации на этаже.	

Ведомость ссылочных и прилагаемых документов

Обозначение	Наименование	Примечание
	Ссылочные документы	
Серия 2.190[1]/72 Выпуск V	„Узлы и детали инженерного оборудования жилых и общественных зданий для сельского строительства	
	Прилагаемые документы	
СО, СС	Спецификация оборудования	Альбом II
ВМ, ВС	Ведомость потребности в материалах	Альбом III

Основные показатели

Наименование	Ед. изм	Кол-во
Телефонизация		
Емкость телефонного ввода,	пар	10
в том числе используемых в данном здании	шт	4
Радиофикация		
Количество абонентских точек	шт.	4
Пожарная сигнализация		
Емкость приемной станции	луч	1
Количество занятых лучей	шт.	1
Электрочасофикация		
Количество устанавливаемых вторичных часов	шт.	4

Условные обозначения

- Коробка разветвительная
- Коробка ограничительная
- Громкоговоритель
- Радиорозетка.
- Распределительная коробка телефонная
- Телефонная сеть
- Коробка телевизионная распределительная
- Провод электрочасофикации
- Приемно-контрольный прибор пожарно-охранной сигнализации.
- Тепловой пожарный извещатель
- Провод пожарной сигнализации.
- Подпольная коробка.

Типовой проект выполнен в соответствии с действующими нормами и правилами

Главный инженер проекта /Бородкин/

Главный инженер проекта привязки

Инв.№ подл. | Подпись и дата | Взам. инв.№

Инв.№

Привязан

274-20-169.90 СС

Торговый центр на 500-700 жителей /из зданий блоков/

Блок. Столовая-заготовочная на 50 мест

Стадия	Лист	Листов
	1	

Н. контр.	Бородкин	
Нач. отд.	Сапронов	
Гл. спец.	Бородкин	
Рук. гр.	Логинова	
Инжен.	Привотурина	

Общие данные /начало/

ЦНИИЭП гражданских сельстроев

Копировал

Формат А2

24605-01

Альбом I

Телефонизация

Телефонизация здания осуществляется посредством кабельного ввода марки ТПП 10×2×0,4. Абонентская проводка выполняется скрыто в винипластовых трубах проводом марки ТРП 1×2×0,4 от телефонной распределительной коробки, которая устанавливается в шкафу устройств связи. Телефонный аппарат принят ТА-72 системы АТС.

Радиофикация

Для присоединения внутренней проводки к внешней сети радиотрансляции на кровле здания устанавливается радиостойка с абонентским трансформатором марки ТАМУ-10т. Радиоввод заканчивается разветвительным плинтом, который устанавливается в шкафу устройств связи. Магистральная проводка выполняется проводом марки ПРППМ 2×1,2р. Абонентская проводка выполняется проводом марки ПТПЖ 2×0,6 безразрывно-шлейфом скрыто в винипластовых трубах, проложенных в полу. В качестве громкоговорителей приняты динамики типа ГР-16.

Пожарная сигнализация

Для обнаружения загорания и сообщения о месте его возникновения предусматривается устройство пожарной сигнализации. В котором устанавливается приемно-контрольный прибор „УОТС-М". Электропитание прибора осуществляется от сети переменного тока напряжением 220В. Резервное электропитание предусмотрено от щита НН с использованием аппаратуры АВР, которая устанавливается в ящике ЯУ8251-1242 в помещении электрощитовой. В сеть пожарной сигнализации последовательно включаются извещатели типа ИТМ, которые устанавливаются на потолках блокируемых помещений. Шлейфы пожарной сигнализации выполняются проводом марки ТРП 1×2×0,4 мм скрыто в винипластовых трубах ф25мм, проложенных при подготовке пола последующего этажа или в слое утеплителя.

Проектом предусмотрена трансляция сигналов тревоги на центральный пункт наблюдения (ЦПН).

Молниезащита

Для защиты устройств связи от атмосферных разрядов предусматривается устройство молниеотвода. Молниеотвод выполняется из стальной проволоки ф6мм, которая прокладывается по поверхности кровли. Вертикальный спуск выполняется по стене на штырях для заземления используются электроды из угловой стали разм. 50×50×5, забиваемые на 0,5м от уровня земли. Расстояние между ними 5,0 м. Электроды соединяются между собой стальной полосой разм. 20×5мм. Количество электродов, забиваемых в землю определяется при привязке проекта в зависимости от электрического сопротивления грунта. После устройства очага заземления следует произвести контрольное измерение. Сопротивление растеканию тока не должно превышать 40 Ом.

Инв.№ подл. | Подпись и дата | Взам. инв.№

				274-20-169.90 ОС	
				Торговый центр на 500-700 жителей (из зданий блоков)	
Привязан				Блок. Столовая-заготовочная на 50 мест	Стадия: — Лист: 2 Листов:
		Н. контр.	Бородкин		
		Нач. отд.	Сидиров		
		Гл. спец.	Бородкин	Общие данные (окончание)	ЦНИИЭП Гражданэлектрострой
Инв.№		Рук. гр.	Логинова		
		Вып.	Правоторина		

Копировал — Формат А2

24605-01

Альбом I

Скелетные схемы

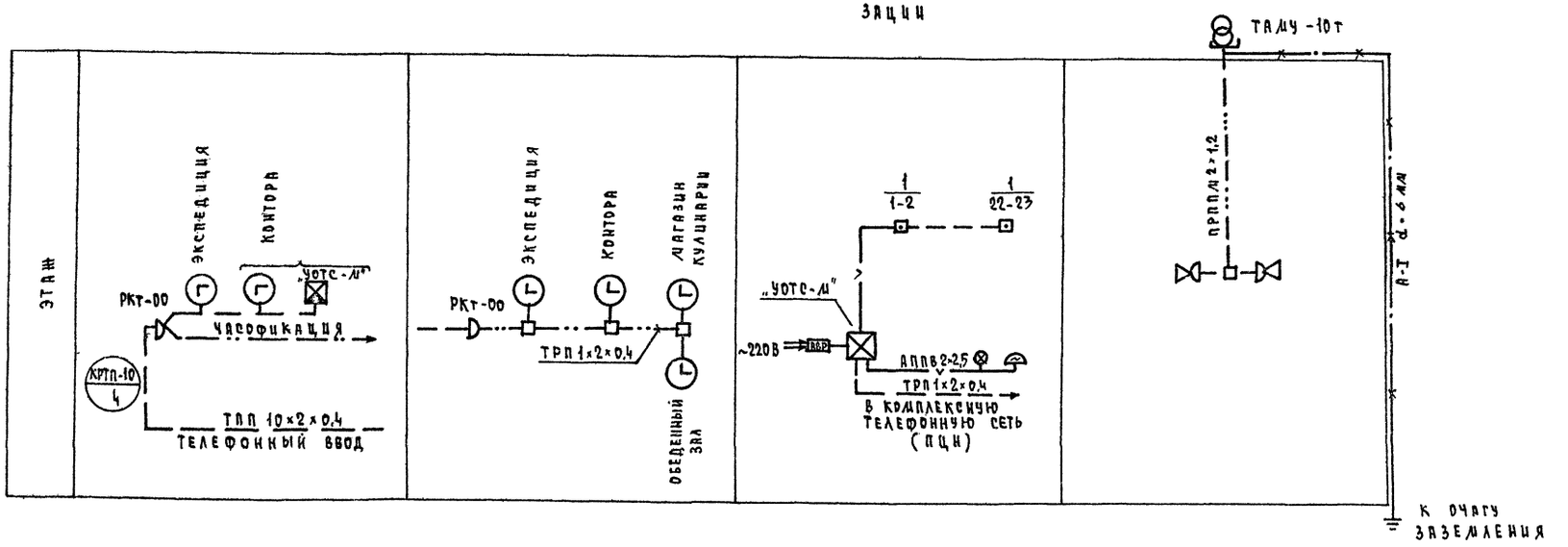

Расположение и установка радиостойки и телеантенны на кровле здания даны на чертежах марки АС.

				274-20-169.90	СС
				Торговый центр на 500-700 жителей (из зданий блоков)	
привязан				Блок. Столовая-заготовочная на 500 мест	стадия: — / лист: 3 / листов: —
			Н.контр.	Бородкин	
			Нач.отд.	Смирнов	
			Гл.спец.	Бородкин	
			Рук.гр.	Логинова	
инв.№			Инженер.	Прабуторина	
				Схема расположения устройств связи	ЦНИИЭП граждансельстрой
				копировал	формат А2

Согласовано: Гл. спец. И.Б. Бородкин

Инв.№ подл. | Подпись и дата | Взам. инв.№

24605-01

Альбом I

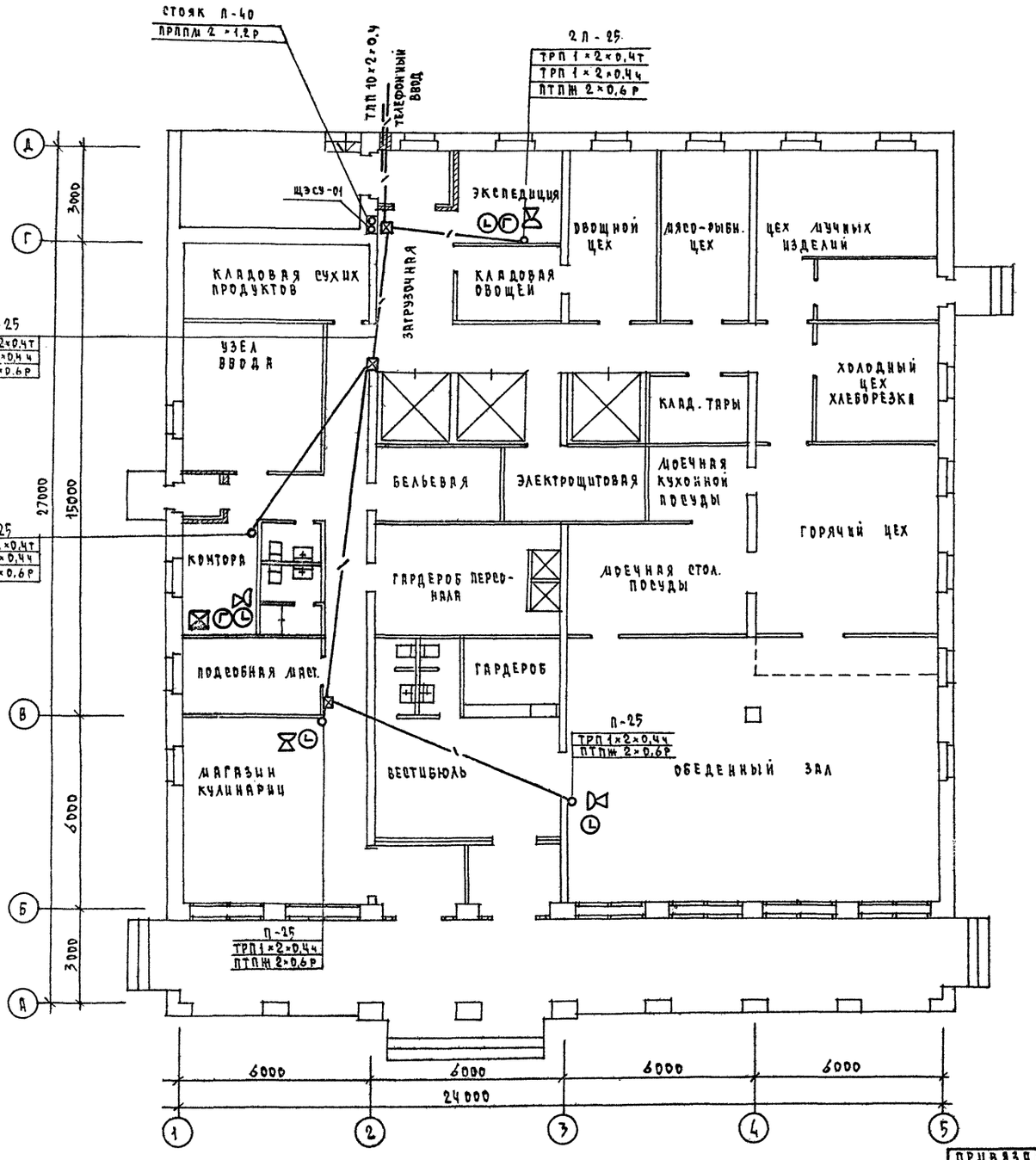

СОГЛАСОВАНО	ГЛ. СПЕЦ. П.Б.	ПРОСКУРЯКОВ	
ИНВ. № ПОДЛ.	ПОДПИСЬ И ДАТА	ВЗАМ. ИНВ. №	

ПРИВЯЗАН			
ИНВ. №			

Н. КОНТР.	БОРОДКИН	
НАЧ. ОТД.	СМИРНОВ	
ГЛ. СПЕЦ.	БОРОДКИН	
РУК. ГР.	ЛОГИНОВА	
ИНЖЕН.	ПРАВОТОРИНА	

274-20-169.90 СС

ТОРГОВЫЙ ЦЕНТР НА 500-700 ЖИТЕЛЕЙ / ИЗ ЗДАНИЙ БЛОКОВ /

БЛОК. СТОЛОВАЯ-ЗАГОТОВОЧНАЯ НА 50 МЕСТ

СТАДИЯ	ЛИСТ	ЛИСТОВ
	4	

ПЛАН РАСПОЛОЖЕНИЯ СЕТЕЙ СВЯЗИ НА ЭТАЖЕ.

ЦНИИЭП ГРАЖДАНСЕЛЬСТРОЙ

КОПИРОВАЛ Кор-

ФОРМАТ А2

24605-01

Альбом I

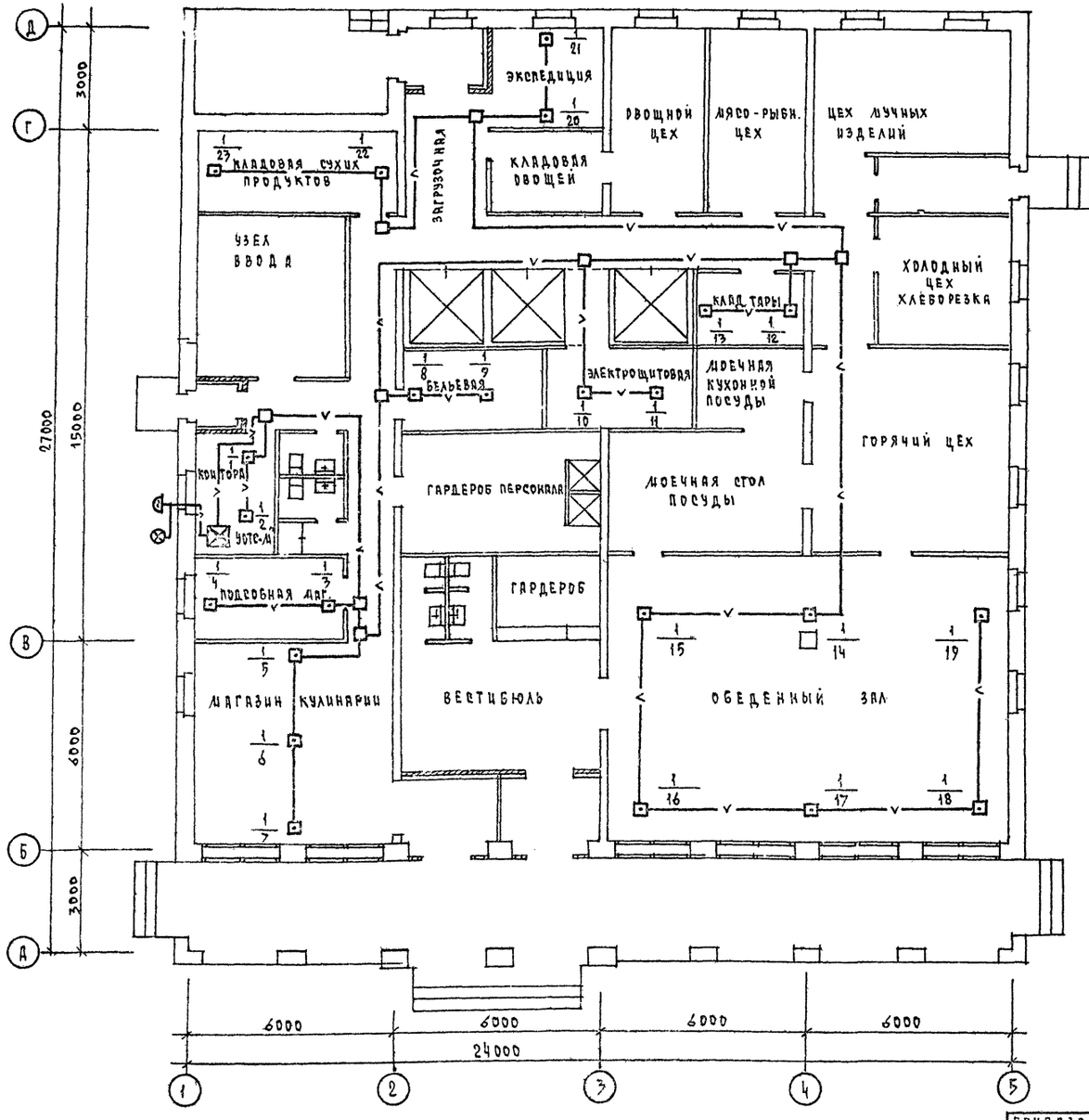

ПРИВЯЗАН				274-20-169.90 сс	
				ТОРГОВЫЙ ЦЕНТР НА 500-700 ЖИТЕЛЕЙ /ИЗ ЗДАНИЙ БЛОКОВ/	
	Н.КОНТР	БОРОДКИН		БЛОК. СТОЛОВАЯ ЗАГОТОВОЧНАЯ НА 50 МЕСТ	СТАДИЯ / ЛИСТ 5 / ЛИСТОВ
	НАЧ. ОТД.	СМИРНОВ			
	ГЛ. СПЕЦ.	БОРОДКИН		ПЛАН РАСПОЛОЖЕНИЯ СЕТЕЙ ПОЖАРНОЙ СИГНАЛИЗАЦИИ НА ЭТАЖЕ	ЦНИИЭП ГРАЖДАНСЕЛЬСТРОЙ
	РУК. ГР.	ЛОГИНОВА			
ИНВ. N	ИНЖЕН.	ПРАВОТОРИНА			

КОПИРОВАЛ Kozl- ФОРМАТ А2

24605-01

ИНВ. N ПОДЛ. | ПОДПИСЬ И ДАТА | ВЗАМ. ИНВ. N

Альбом I

Ведомость рабочих чертежей основного комплекта АВ

Лист	Наименование	Примечан.
1	Общие данные	
2	Вентсистема П1	
	Схема автоматизации	
3	Схема принципиальная	
	электрическая управления	
4	Схема подключений	
	Схема расположений	

Ведомость ссылочных и прилагаемых документов

Обозначение	Наименование	
	ССЫЛОЧНЫЕ ДОКУМЕНТЫ	
ГОСТ 2.702-75*	Правила выполнения	
	электрических схем	
ГОСТ 2.709-72*	Система маркировки цепей	
	в электрических схемах	
ГОСТ 2.710-81	Обозначения условные	
	буквенно-цифровые, приме-	
	няемые в электрических	
	схемах	
ГОСТ 2.728-74	Обозначения условные	
	графические в схемах.	
	Электрические связи,	
	провода, кабели и шины	
ГОСТ 2.755-87	Обозначения условные	
	графические. Устройства	
	коммутационные и контакт-	
	ные соединения.	
ГОСТ 2.701-84	Схемы. Виды и типы.	
	Общие требования к	
	выполнению.	
ОСТ 36.27-77	Условные обозначения	
	приборов в функциональ-	
	ных схемах.	
	ПРИЛАГАЕМЫЕ ДОКУМЕНТЫ	
СО	Спецификация оборудования	Ал. II
ВМ	Ведомость потребности в	Ал. III
	материалах	

Общие указания

Проектом предусматривается автоматизация приточной системы П1 на основании задания, выданного технологами.

Система автоматики приточной системы предусматривает:

1. Местное управление эл.двигателем вентилятора.
2. Блокировку воздушного клапана наружного воздуха с вентилятором.
3. Защиту калорифера от замерзания:

Защита калорифера от замерзания обеспечивается регулятором температуры типа ТУДЭ-Ч, установленным на обратном трубопроводе калорифера. Трассы внешних проводок выполнены кабелем АКВВГ.

Приборы и аппаратура, к которым подводится питание свыше ~36 В, должны быть заземлены. Установка первичных приборов отборных устройств должна производиться по нормализованным чертежам, указанным на схемах внешних проводок.

Монтаж приборов и средств автоматизации выполнять согласно СНиП 3.05.07-85.

Проект соответствует действующим нормам и правилам.

Гл. специалист /Бородкин/

Инв.№ подл. | Подпись и дата | Взам. инв.№

Инв.№

Н.контр.	Бородкин		
Нач.отд.	Смирнов		
Гл.спец.	Бородкин		
Исполн.	Вакшевская		

Привязан

274-20-169.90 АВ

Торговый центр на 500-700 жителей /из зданий блоков/

Блок. столовая-заготовочная на 50 мест

Стадия	Лист	Листов
Р	1	4

Общие данные

ЦНИИЭП граждансельстрой

Копировал

Формат А2

24825-01

Альбом I

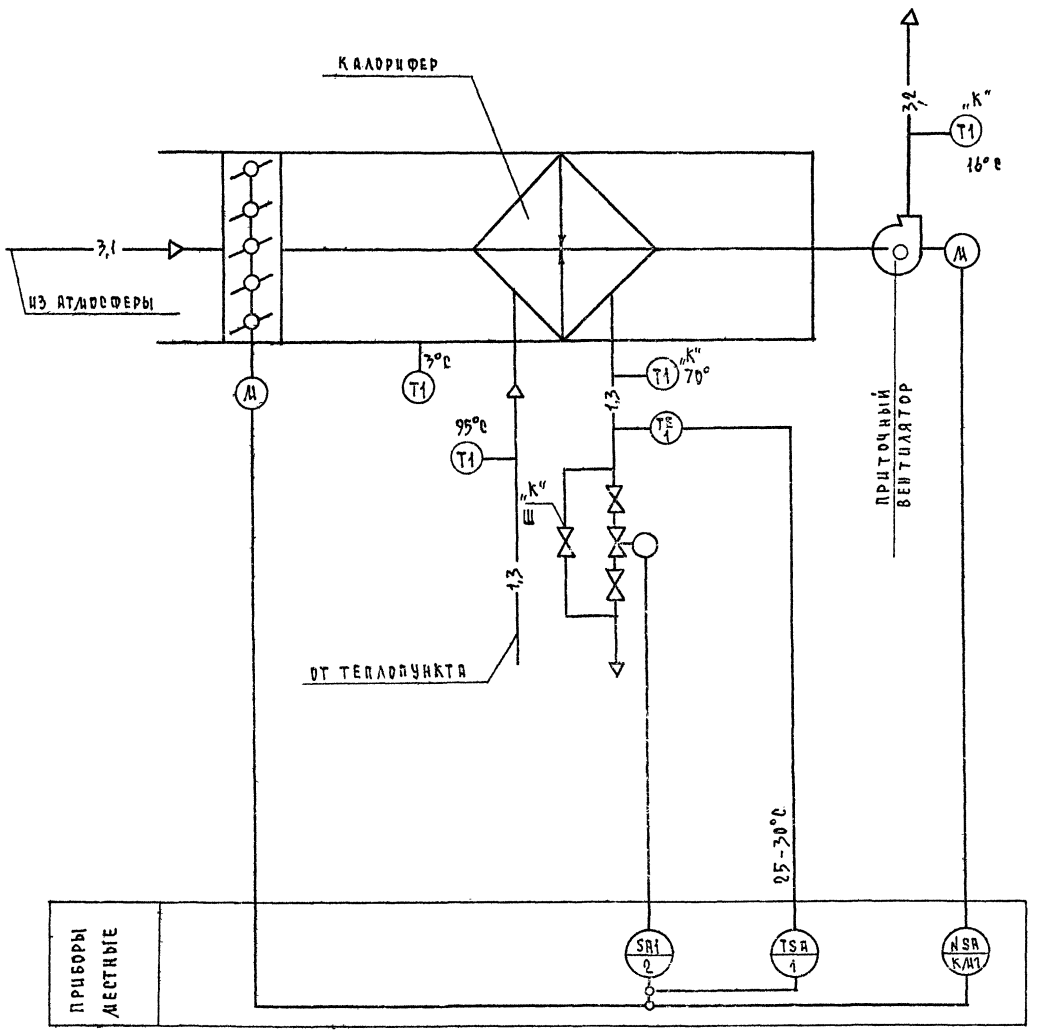

1. Схема автоматизации выполнена на основании чертежа ОБ-6.
2. Условные обозначения трубопроводов приняты по ГОСТ 14202-69.
3. Аппаратура с индексом „К" заказывается в сантехнической части проекта.
4. Аппаратура с индексом „Э" заказывается в электротехнической части проекта.
5. В сантехнической части проекта следует предусмотреть постоянный проток обратного теплоносителя через шайбу „Ш" с расходом до 10% от максимального для защиты калорифера от замораживания в нерабочее время.

					274-20-169.90 АВ		
					ТОРГОВЫЙ ЦЕНТР НА 500-700 ЖИТЕЛЕЙ / ИЗ ЗДАНИЙ БЛОКОВ/		
ПРИВЯЗАН					БЛОК. СТОЛОВАЯ-ЗАГОТОВОЧНАЯ НА 50 МЕСТ	СТАДИЯ	ЛИСТ	ЛИСТОВ
			Н. КОНТР.	БОРОДКИН		Р	2	
			НАЧ. ОТД.	СМИРНОВ	ВЕНТСИСТЕМА №1. СХЕМА АВТОМАТИЗАЦИИ.	ЦНИИЭП ГРАЖДАНСЕЛЬСТРОЙ		
			ГЛ. СПЕЦ.	БОРОДКИН				
ИНВ. №			ИСПОЛН.	БАКШЕВСКАЯ				

КОПИРОВАЛ Kogl- ФОРМАТ А2

24605-01

ИНВ. № ПОДЛ. | ПОДПИСЬ И ДАТА | ВЗАМ. ИНВ. №

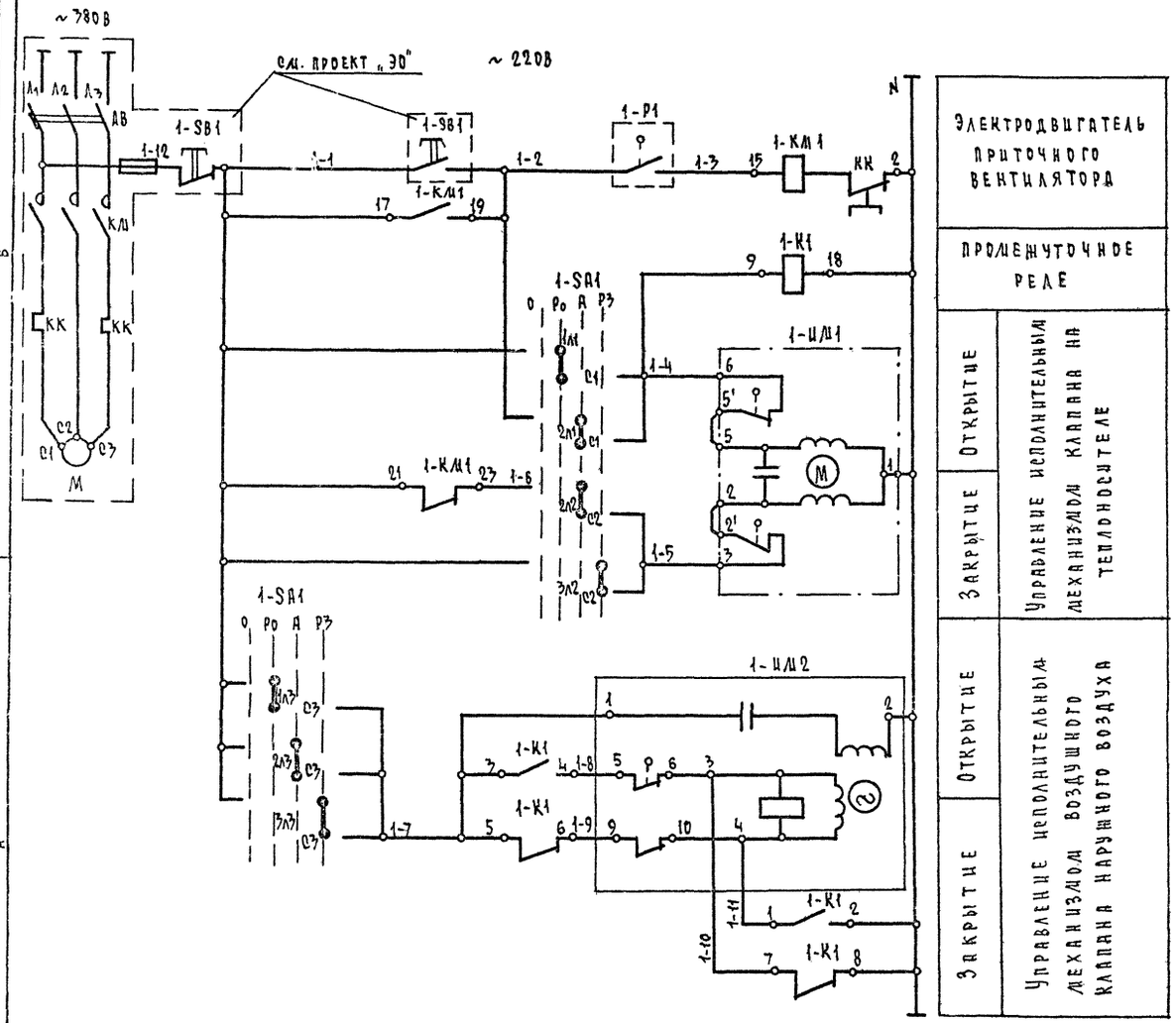

1. Схему автоматизации см. лист АВ-2.
2. Схему подключений см. лист АВ-4.

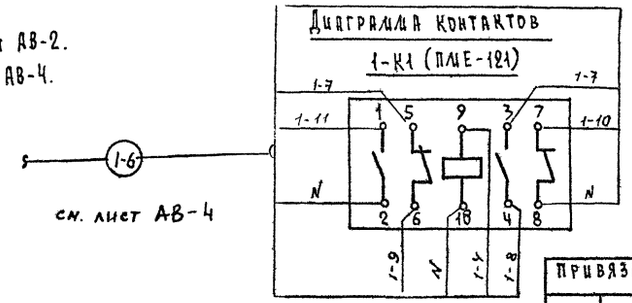

Диаграмма работы контактов

Переключатель пакетный 1-SA1

Контакт	Положение рукоятки: 0 — отключено	I — руч. откр.	II — автомат.	III — руч. закр.	
С1-1л1		X			
С1-2л1			X		
С1-3л1				X	*
С1-1л2		X			*
С2-2л2			X		
С2-3л2				X	
С3-1л3		X			
С3-2л3			X		
С3-3л3				X	

* Контакт не используется

Зона	Поз. обознач.	Наименование	Кол.	Примечан.
В3	1-Р1	Регулятор температуры		
		дилатометрический ТУДЭ-4		
		от 0 до 250°С	1	
В3	1-SA1	Пакетный переключатель		
		ГПП-3-10/Н3	1	
В4	1-SB1	Кнопочный пост управления	1	по проекту силов. ЭО
В3	1-КМ1	Магнитный пускатель с		по проекту силового
		тепловым реле КК		электрооборудования
В3	1-К1	Магнитный пускатель		
		ПМЕ-121 ~220В	1	
В3	1-ИМ1	Исполнительный механизм		комплектно с клапаном
		МЭО-0,63-10/63	1	
А3	1-ИМ2	Исполнительный механизм		комплектно с воздушной
		МЭО-1,6/25-0,25И	1	заслонкой

Диаграммы работы контактов исполнительных механизмов

1-ИМ2

Контакт	Ход выходного вала: Открыт	Рабочий ход	Закрыт	
5-6				
7-8				*
9-10				
11-12				*

* - не используется

1-ИМ1

МЭО-0,63-10/63

Контакт	Ход выходного вала: Откр	Рабочий ход	Закр.
6			
3			

Н.контр.	Бородкин		
Нач.отд.	Смирнов		
Гл.спец.	Бородкин		
Исполн.	Бакшевская		

Привязан

Инв. N

274-20-169.90 АВ

Торговый центр на 500-700 жителей /из зданий блоков/

Блок. Столовая-заготовочная на 50 мест

Стадия	Лист	Листов
Р	3	

Схема принципиальная электрическая управления

ЦНИИЭП Гражданскельстрой

Копировал

Формат А2

24605-01

Альбом I

Инв. N подл. | Подпись и дата | Взам. инв. N

Альбом I

Схема подключений

Наименование параметра и место отбора импульса	Трубопровод обратного теплоносителя	Трубопровод обратного теплоносителя	Воздушный клапан наружного воздуха	По месту
Обозначение чертежа установки	ТМ4-147-75	ТК4-3246-71	ТК4-3246-71	ТМ4-1215-77
Позиция	1	—	—	2

Схема расположений

План на отм. 2,5 м 1:50

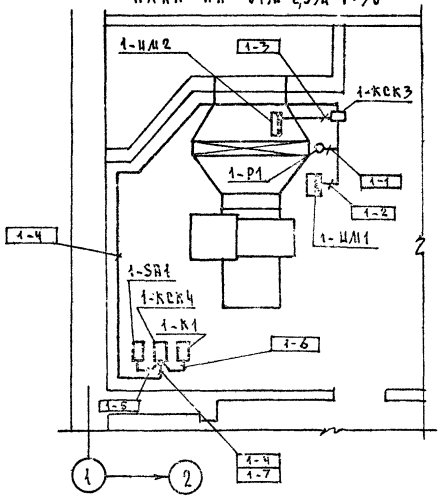

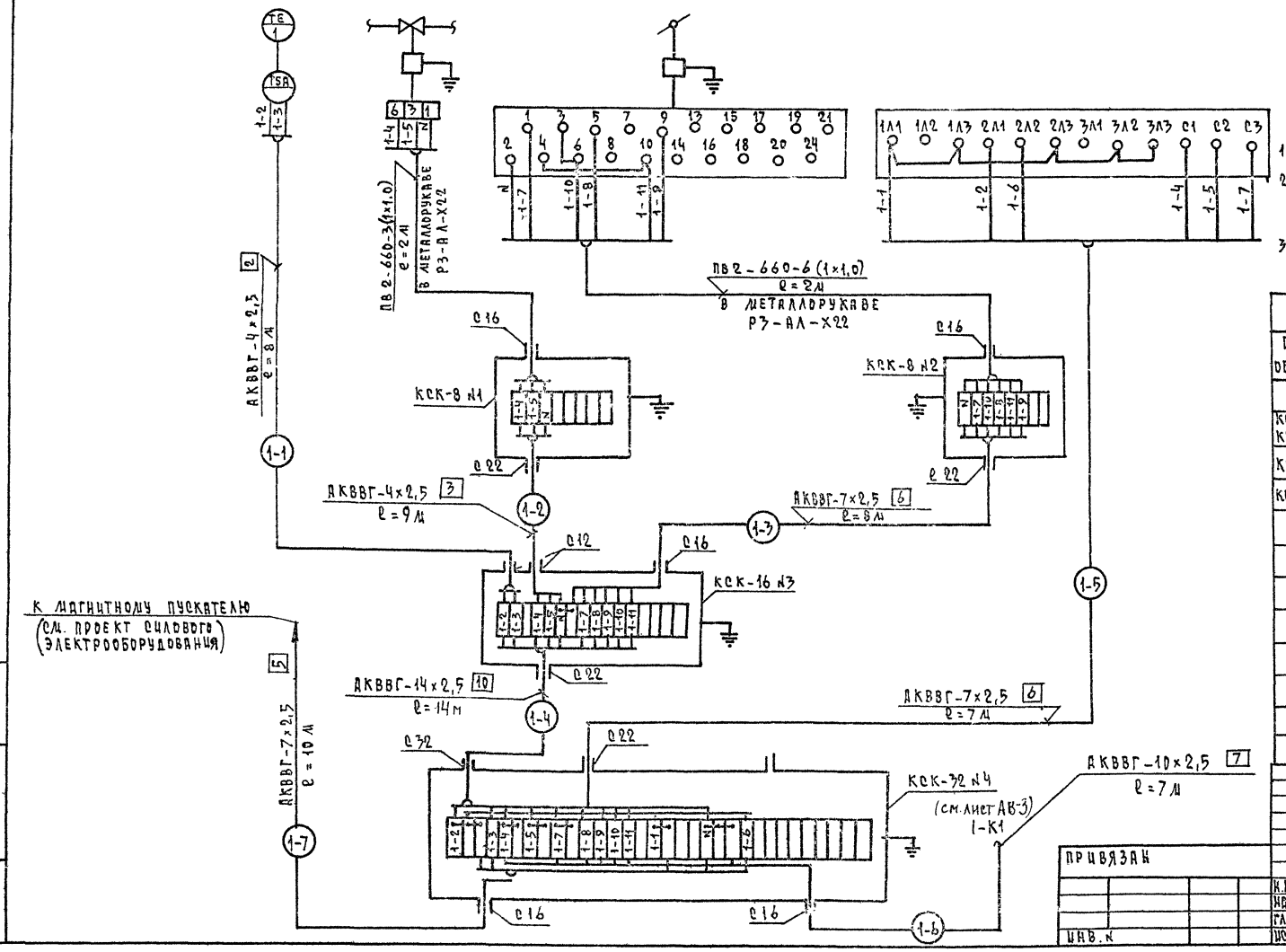

1. Схему принципиальную электрическую управления см. лист АВ-3.
2. Монтаж защитного заземления выполнить согласно инструкции по монтажу защитного заземления ВСН-296-81 Минсвязи СССР.
3. Кабель проложить по стенам, потолку, металлоконструкциям. Крепить скобками.

Спецификация монтажных изделий

Поз. обознач.	Наименование	Кол.	Примечание
	Коробка соединительная ТУ 36.1753-75, шт		
КСК-8 №1 КСК-8 №2	КСК-8	2	
КСК-16 №3	КСК-16	1	
КСК-32 №4	КСК-32	1	
	Кабели ГОСТ 1508-78* Е; м		
	АКВВГ-14х2,5	14	
	АКВВГ-10х2,5	7	
	АКВВГ-7х2,5	25	
	АКВВГ-4х2,5	17	
	Провод медный ГОСТ 6323-79*, м		
	ПВ2-660-1х1,0	18	
	Металлорукав Р3-АЛ-Х22, м	4	

Привязан

Инв. №

Н. контр.	Бородкин	
Нач. отд.	Смирнов	
Гл. спец.	Бородкин	
Исполн.	Бакшевская	

274-20-169.90 АВ

Торговый центр на 500-700 жителей (из зданий блоков)

Блок. Столовая-заготовочная на 50 мест

Стадия	Лист	Листов
Р	4	

Схема подключений П-1
Схема расположений П-1

ЦНИИЭП гражданельстрой

Копировал

Формат А2

Инв. № подл. | Подпись и дата | Взам. инв. №

84605-81

Альбом I

ВЕДОМОСТЬ ЧЕРТЕЖЕЙ ОСНОВНОГО КОМПЛЕКТА МАРКИ Тх

Лист	Наименование	Примечание
1	ОБЩИЕ ДАННЫЕ	
2	План	

ВЕДОМОСТЬ ССЫЛОЧНЫХ И ПРИЛАГАЕМЫХ ДОКУМЕНТОВ

Обозначение	Наименование	Примечание
	ПРИЛАГАЕМЫЕ ДОКУМЕНТЫ	
ТХ.СО	Спецификация технологического оборудования и мебели	

Проект соответствует действующим нормам и правилам.

ГА. СПЕЦИАЛИСТ / Чернецова /

ГА. ИНЖЕНЕР ПРИВЯЗКИ

Инв.№ подл. | Подпись и дата | Взам.инв.№

ОБЩИЕ УКАЗАНИЯ

Технологическая часть проекта разработана на основании задания на переработку типового проекта № 274-20-143, утвержденного Госкомархитектурой 30 марта 1990г, и архитектурно-строительного плана.

Столовая-заготовочная на 50 мест предназначена для обслуживания питанием жителей сельского поселка с населением 500-700 жителей и обеспечения полуфабрикатами и готовой продукцией филиальных предприятий.

Производственная мощность столовой составит ~2000 блюд и 1000 мучных изделий в сутки.

Режим работы столовой полуторасменный.

В составе столовой предусмотрен магазин кулинарии с торговой площадью 34м.кв

Технологическая часть проекта выполнена в соответствии со СНиП 2.08.02-89 „Общественные здания и сооружения."

Складские, производственные и административно-бытовые помещения планировочно выделены в изолированные и взаимосвязанные группы.

Технологический процесс осуществляется следующим образом: сырье, поступающее в столовую, в загрузочной взвешивают и направляют для кратковременного хранения в кладовые и охлаждаемые камеры; первичная обработка сырья и приготовление полуфабрикатов производятся в овощном и мясо-рыбном цехах; тепловая обработка и приготовление готовых блюд производятся в холодном и горячем цехах, выпечка - в цехе мучных изделий; мытье столовой и кухонной посуды - в моечных; реализация готовых блюд осуществляется через раздаточную линию самообслуживания ЛС-Г, магазин кулинарии и экспедицию.

Для оснащения производственных помещений столовой в проекте применено современное технологическое оборудование, в том числе тепловое на электрообогреве; для холодоснабжение применены холодильные камеры с принудительной циркуляцией воздуха КХС-1-8,0

Количество оборудования принято в соответствии с „Рекомендациями по техническому оснащению. предприятий общественного питания сельских рационов торгово-технологическим оборудованием."

Максимальный штат персонала столовой при заданной производительности - 20 человек.

		Привязан	
Инв.№			
		274-20-169.90 Тх	
		Торговый центр на 500-700 жителей (из зданий блоков)	
Н.контр.	Чернецова	Блок. Столовая-заготовочная на 50 мест	стадия: Р; лист: 1; листов: 2
Нач.ОНО	Смирнов		
ГА.спец.	Чернецова	Общие данные	ЦНИИЭП гражданэльстрой
Гл.инж.	Бродская		

Альбом I

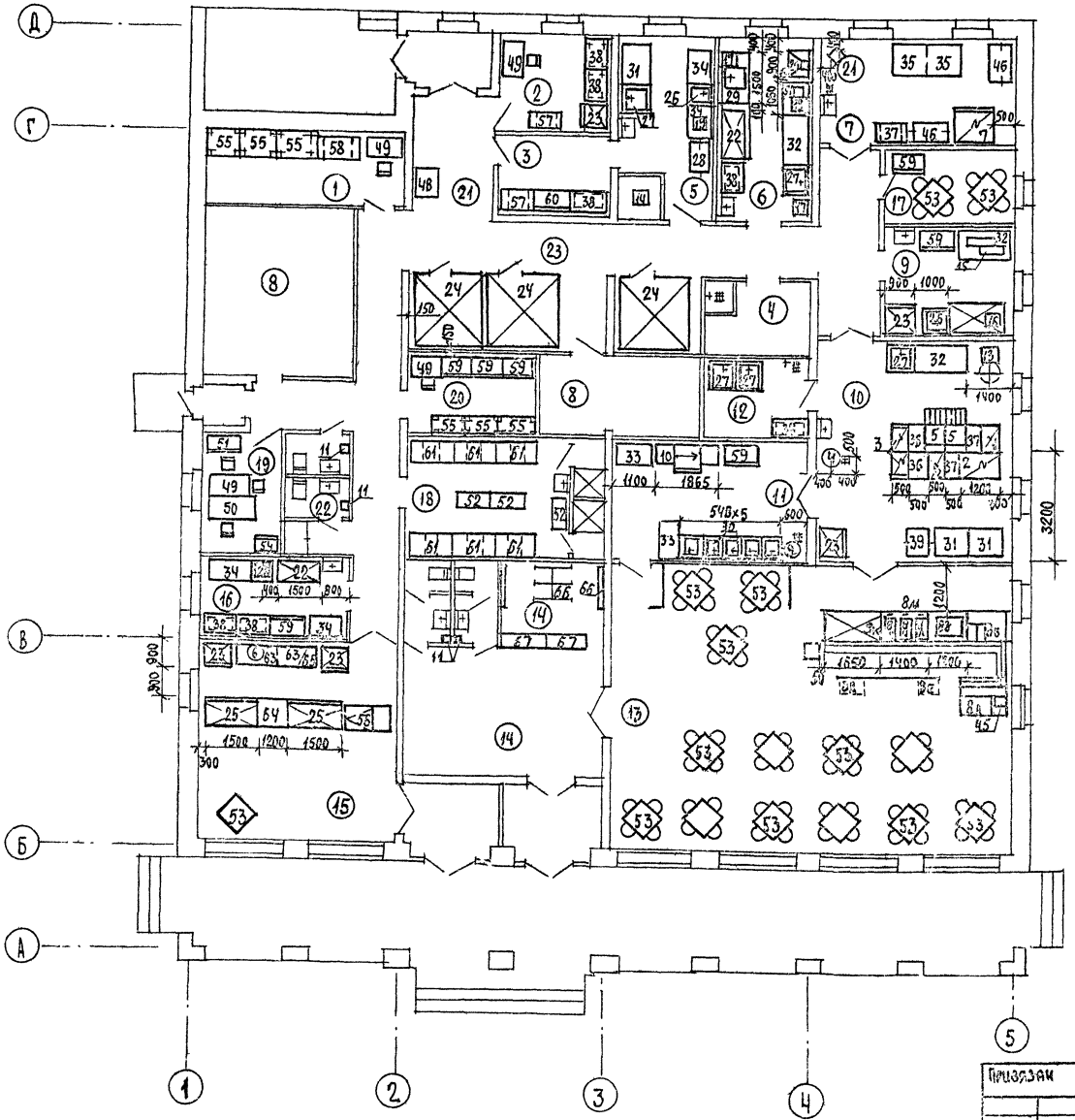

ЭКСПЛИКАЦИЯ ОБОРУДОВАНИЯ

1. Кладовая сухих продуктов
2. Экспедиция
3. Кладовая овощей
4. Кладовая тары
5. Овощной цех
6. Мясо-рыбный цех
7. Цех мучных изделий
8. Техническое помещение
9. Холодный цех, помещение для резки хлеба
10. Горячий цех
11. Моечная столовой посуды
12. Моечная кухонной посуды
13. Обеденный зал
14. Вестибюль, гардероб, уборные
15. Магазин кулинарии
16. Подсобное помещение магазина
17. Комната персонала
18. Гардероб персонала
19. Контора
20. Бельевая, кладовая инвентаря
21. Загрузочная
22. Уборные
23. Коридор

1. Спецификация оборудования приведена на листах Тх.СО.
2. Привязочные размеры даны в мм от строительных конструкций с законченной отделкой.

Привязан				274-20-169.90 Тх	
				Торговый центр на 500-700 жителей (из зданий-блоков)	
		Н.контр.	Чернецова	Блок. Столовая-заготовочная на 50 мест	Стадия: Р; Лист: 2; Листов:
		Нач.отд.	Смирнов		
		Гл.спец.	Чернецова	План	ЦНИИЭП гражданстрой
		Инженер	Бродская		

Инв.№ п | Подпись и дата | Взам. инв.№

СОГЛАСОВАНО
ГАП Кувалев
Гл.спец. Эл. Бородкин
Гл.спец. ВК Верховский

24605-01

gost.e-ecolog.ru