ТИПОВЫЕ МАТЕРИАЛЫ ДЛЯ ПРОЕКТИРОВАНИЯ

904-02-38.88

АВТОМАТИЗАЦИЯ, УПРАВЛЕНИЕ И СИЛОВОЕ ЭЛЕКТРООБОРУДОВАНИЕ ПРИТОЧНО-РЕЦИРКУЛЯЦИОННЫХ АГРЕГАТОВ ТИПА АПР

АВТОМАТИЗАЦИЯ

АЛЬБОМ II

ЩИТЫ РЕГУЛИРОВАНИЯ ОБЩИЕ ВИДЫ

gost.e-ecolog.ru

ЦЕНТРАЛЬНЫЙ ИНСТИТУТ ТИПОВОГО ПРОЕКТИРОВАНИЯ
ГОССТРОЯ СССР
КИЕВСКИЙ ФИЛИАЛ
г Киев-57 ул. Эжена Потье № 12

30/16
Заказ № 8388 Инв № 23606-03 Тираж 400
Сдано в печать 11/9 1989 Цена 3-34

ТИПОВЫЕ МАТЕРИАЛЫ ДЛЯ ПРОЕКТИРОВАНИЯ

904-02-38.88

АВТОМАТИЗАЦИЯ, УПРАВЛЕНИЕ И СИЛОВОЕ ЭЛЕКТРООБОРУДОВАНИЕ ПРИТОЧНО-РЕЦИРКУЛЯЦИОННЫХ АГРЕГАТОВ ТИПА АПР

АВТОМАТИЗАЦИЯ

АЛЬБОМ II

ПЕРЕЧЕНЬ АЛЬБОМОВ

АЛЬБОМ 0	Рекомендации по применению
АЛЬБОМ I	Схемы автоматизации. Схемы электрические принципиальные регулирования.
АЛЬБОМ II	Щиты регулирования. Общие виды

РАЗРАБОТАНЫ
ГПИ САНТЕХПРОЕКТ

УТВЕРЖДЕНЫ
ГЛАВНЫМ УПРАВЛЕНИЕМ ПРОЕКТИРОВАНИЯ
ГОССТРОЯ СССР
ПРОТОКОЛ №64 ОТ 22.09.88г.

ИО ГЛАВНОГО ИНЖЕНЕРА ИНСТИТУТА Е.М. ФИНКЕЛЬШТЕЙН
ГЛАВНЫЙ ИНЖЕНЕР ПРОЕКТА В.И. ФИНГЕР

© КОФ ЦИТП ГОССТРОЯ СССР 1988г.

СОДЕРЖАНИЕ АЛЬБОМА II

NN листов	Наименование листа	стр.
	Щит регулирования Щ2.1 (Щ3.1)	
	Общий вид	3,4
	Щит регулирования Щ4.1	
	Общий вид	5,6
	Щит регулирования Щ2.3 (Щ3.3)	
	Общий вид	7,8
	Щит регулирования Щ4.3	
	Общий вид	9,10
	Щит регулирования Щ2.5 (Щ3.5А)	
	Общий вид	11,12
	Щит регулирования Щ4.5А	
	Общий вид	13,14
	Щит регулирования Щ2.5Б (Щ3.5Б)	
	Общий вид	15,16
	Щит регулирования Щ4.5Б	
	Общий вид	17,18
	Щит регулирования Щ2.5 (Щ3.5)	
	Общий вид	19,20

Поз.	Обозначение	Наименование	К-во	Прим.
		СТАНДАРТНЫЕ ИЗДЕЛИЯ		
1		Шкаф щита ЩШМ 600×400×250 УХЛ4 ТР30 ОСТ 36.13-76	1	
2		Уголь ник У3 М 400 ТК3 128-83	3	У5 ТМ3-26-85
3		Рейка Р3-1м-400 ТК3-265-85	1	УЧ ТМ3-181-85
4		Уголь ник УР ТК3-245-83	1	УЧ ТМ3-165-85
5		Перегородка для зажима ПАУ ТУ16-526.498-81	1	УЧ ТМ3-165-85
6		Скоба прижимная ПУ ТУ16.526.492-81	2	УЧ ТМ3-165-85

Поз.	Обозначение	Наименование	К-во	Прим.
		ПРОЧИЕ ИЗДЕЛИЯ		
7	РВ1	Регулятор температуры микроэлектронный ТМ8		В щите
			1	Щ2.1
		или регулятор температуры электрический ТЭ2П3		В щите
			1	Щ.3,1
8	SF1	Автомат ~ 220В Iн-0,6А	1	У350
		Отсечка 1,37Н крепление на панели А63-МУ3		ТМ3-13-83
9	К1, К1Б	Реле ПЭ37-44У3 ~ 220В Ч3+Чр	2	У540 ТМ3-13-83
10		Зажим наборный 3Н23-УП25-4/4У3	40	
11		Перемычка П	6	
12		Рамка РПМ 66×26	1	ОНЧ-347-65
13		Рамка РПМ 30×15	1	
		МАТЕРИАЛЫ		
14		Провод ПВ1 0,75 380 ГОСТ 6323-79	30	м
15		Провод ПВ3 1,5 380 ГОСТ 6323-79	5	м
16		Провод ПВ3 1,0 380 ГОСТ 6323-79	20	м
17		Провод НВЭ-0,75 II 380 ГОСТ 17517-72	3	м

904-02-38.88 АОВ

Автоматизация приточно-рециркуляционных агрегатов типа АПР

				Стадия	Лист	Листов
Гл. инж. пр.	Фингер		06.88			
Н. контр.	Евтеева		06.88		1	6
Нач. отд.	Романов		06.88			
Гл. спец.	Бронштейн		06.88	Щит регулирования Щ2.1 (Щ3.1) Общий вид	САНТЕХПРОЕКТ	
Рук. гр.	Мендзержецкая		06.88			
Инж.	Лечникова		06.88			

Инв. № подл. | Подп. и дата | Взам. инв. №

904-02-38.88 АОВ Альбом 2

904-02-38.88 АОВ Лист 2

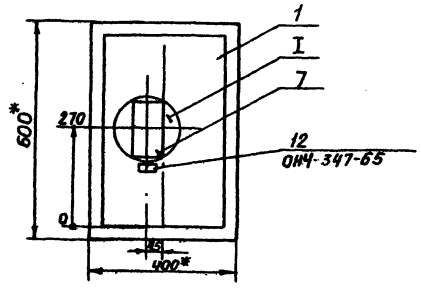

1. * Размеры для справок.
2. Покрытие - вариант 2 ОСТ 36.13-76

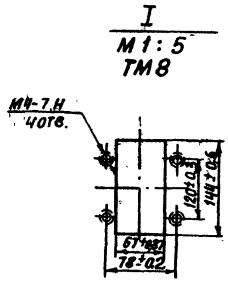

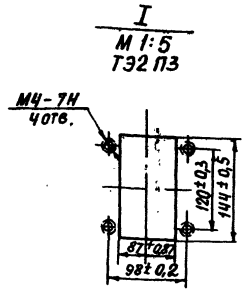

23606-03

904-02-38.88 АОВ Лист 3

Формат А3

Вид на внутренние плоскости (развернуто)

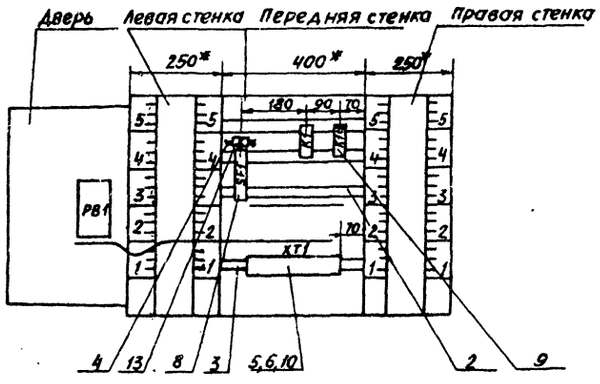

Надписи на табло и в рамках

№ надписи	Текст надписи	Кол.	№ надписи	Текст надписи	Кол.
	РАМКА 66×26				
1	Температура приточного воздуха	1			
	или температура воздуха в помещении	1			
	РАМКА 30×15				
2	Ввод ~ 220В	1			

Поз.8
SF1



23606-03

904-02-38.88 Альбом 2

Поз.	Обозначение	Наименование	К-во	Прим.
		СТАНДАРТНЫЕ ИЗДЕЛИЯ		
1		Шкаф щита ЩШМ 600×400×250	1	
		УХЛ4ЈР30 ОСТ 36.13-76		
2		Угольник УЗМ 400 ТК3-128-83	4	У5 ТМ3-26-85
3		Угольник УФМ 400 ТК3-129-83	2	У17 ТМ3-26-85
4		Рейка РЗ-1м-400 ТК3-265-85		У7 ТМ3-164-85
5		Угольник УР ТК3-245-83	1	У7 ТМ3-145-83
6		Перегородка для зажима ПА9У	1	У1 ТМ3-165-85
		ТУ16-526.498-81		
7		Скоба прижимная ПУ	2	У1 ТМ3-165-85
		ТУ16-526-492-81		

ГИП	Фингер		06.88
Н.контр.	Евтеева		06.88
Нач.отд.	Романов		06.88
Гл.спец.	Бронштейн		06.88
Рук.гр.	Мендзержецкая		06.88
Инж.	Печникова		06.88

904-02-38.88 АОВ

АВТОМАТИЗАЦИЯ ПРИТОЧНО-РЕЦИРКУЛЯЦИОННЫХ АГРЕГАТОВ ТИПА АПР

Стадия	Лист	Листов
	1	6

ЩИТ РЕГУЛИРОВАНИЯ ЩЧ1 ОБЩИЙ ВИД

САНТЕХПРОЕКТ

Инв. № подл. | Подп. и дата | Взам. инв. №

Поз.	Обозначение	Наименование	К-во	Прим.
		ПРОЧИЕ ИЗДЕЛИЯ		
8	PB1	Регулятор температуры		
		электрический ТЭ4П3	1	
9	SA4	Переключатель универсальный		ТМ4-1215-83
		УП5311-С225	1	
10	SA5	Переключатель универсальный		ТК4-1215-83
		УП5311-А225	1	
11	SF1	Автомат ~220В Jн-0,6А отсечка		У350
		1,3Jн крепление на панели		ТМ3-13-83
		А63-МУ3	1	
12	KS1	Прерыватель импульсный сту-		У25
		пенчатый ~220В СИП-01УМ	1	ТМ3-16-83
13	K1, K1Q	Реле ПЭ-37-44У3 ~220В Уз+4Р	2	У540 ТМ3-13-83
14		Зажим наборный ЗН23-4П25-А/ДУ3	40	
15		Перемычка П	6	
16		Рамка РПМ 66×26	3	ОН4-347-65
17		Рамка РПМ 30×15	1	
		МАТЕРИАЛЫ		
18		Провод ПВ1 0,75 380 ГОСТ 6323-79	30	м
19		Провод ПВ3 1,5 380 ГОСТ 6323-79	5	м
20		Провод ПВ3 1,0 380 ГОСТ 6323-79	20	м
21		Провод НВЭ 0,75 II 380	3	м
		ГОСТ 17517-72		

904-02-38.88 АОВ | Лист 2

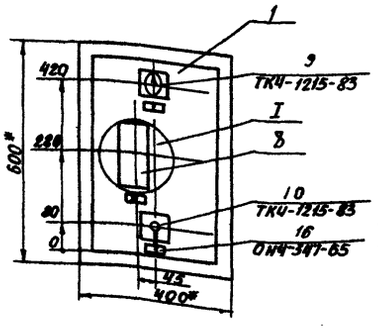

1.* РАЗМЕРЫ ДЛЯ СПРАВОК
2. ПОКРЫТИЕ- ВАРИАНТ 2 ОСТ36.13-76

I
М 1:5

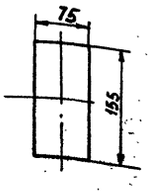

23606-03

904-02-38.88 АОВ | Лист 3

Формат А3

Вид на внутренние плоскости (развернуто)

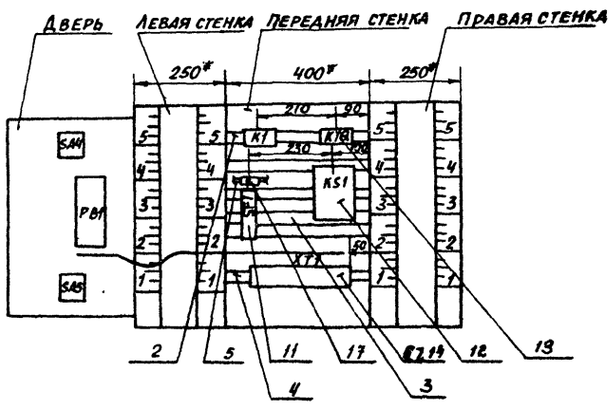

Формат А3

Надписи на табло и в рамках

№ надписи	Текст надписи	Кол.
	Рамка 66×26	
1	Регулирование	
	ручное - автоматическое	1
2	Температуро приточного воздуха	
	или температура воздуха в помещении	1
3	Температура	
	понизить - повысить	1
	Рамка 30×15	
4	Ввод ~220В	1

Поз.12
KS1

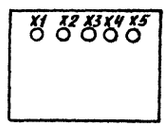

Поз. 9,10
SA4, SA5

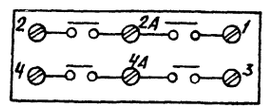

Поз.11
SF1



23606-03

Поз.	Обозначение	Наименование	К-во	Прим.
		Стандартные изделия		
1		Шкаф щита ЩШМ 600х400х250	1	
		УХЛ4 ЈР30 ОСТ 36.13-76		
2		Угольник УЗМ 400 ТК3 128-83	3	У5 ТМ3-26-85
3		Рейка РЗ-1м-400 ТК3-265-85	1	У7 ТМ3-164-85
4		Угольник УР ТК3-245-83	1	У7 ТМ3-145-83
5		Перегородка для зажима ПАУ4	1	У7 ТМ3-165-85
		ТУ16-526.498-81		
6		Скоба прижимная ПУ	2	У7 ТМ3-163-85
		ТУ16.526.492-81		

Поз.	Обозначение	Наименование	К-во	Прим.
		Прочие изделия		
7	РВ1	Регулятор температуры		в щите
		микроэлектронный ТМ8	1	Щ 2.3
		или регулятор температуры		в щите
		электрический ТЭ2П3	1	Щ 3.3
8	SF1	Автомат ~220В Iн-0,6А	1	У350
		Отсечка 1,3Iн крепление на		ТМ3-13-85
		панели А63-мУ3		
9	К1...К3	Реле ПЭ-37-4Ч4З ~220В	3	У540
		4З+4Р		ТМ3-13-85
10		Зажим наборный ЗН23-4Л25-А/АУ3	40	
11		Перемычка П	6	
12		Рамка РПМ 66х26	1	ОИЧ-347-65
13		Рамка РПМ 30х15	1	
		Материалы		
14		Провод ПВ1 0,75 380	30	м
		ГОСТ 6323-79		
15		Провод ПВ3 1,5 380	5	м
		ГОСТ 6323-79		
16		Провод ПВ3 1,0 380	20	м
		ГОСТ 6323-79		
17		Провод МВЭ-0,75 II 380	3	м
		ГОСТ 17517-72		

Альбом 2

904-02-38.88

Взам. инв.№ | Подп. и дата | Инв.№ подл.

		904-02-38.88 АОВ	
		Автоматизация приточно-рециркуляционных агрегатов типа АПР	
ГИП	Фингер		Стадия: — Лист: 1 Листов: 6
Н. контр.	Евтеева		
Нач. отд.	Романов		
Гл. спец.	Бронштейн		Щит регулирования Щ 2.3 (Щ 3.3) Общий вид
Рук. гр.	Мендзержицкая		САНТЕХПРОЕКТ
Инж.	Печникова		

904-02-38.88 АОВ — Лист 2

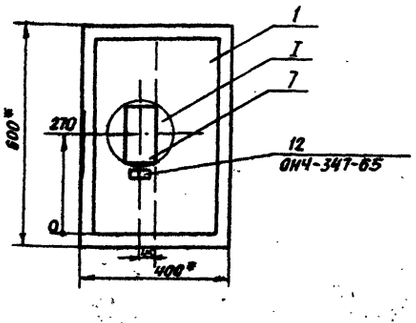

1. * размеры для справок.
2. Покрытие - вариант 2 ОСТ 36.13-76

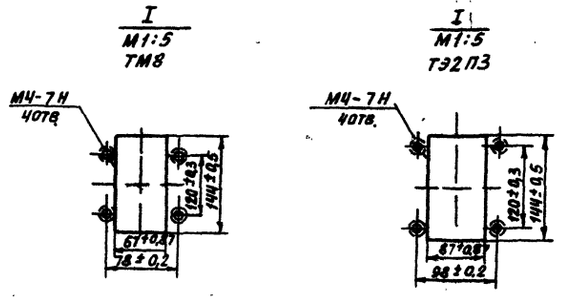

23606-03

904-02-38.88 АОВ — Лист 3

Формат А3

Вид на внутренние плоскости (развернуто)

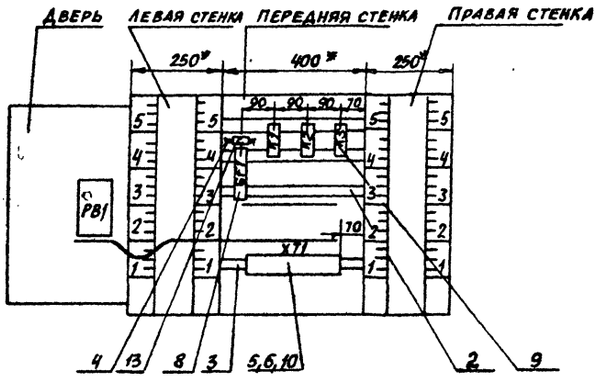

Надписи на табло и в рамках

№ надписи	Текст надписи	Кол.
	РАМКА 66х26	
1	Температура приточного воздуха или температура воздуха в помещении	1
	РАМКА 30х15	
2	ВВОД ~ 220В	1

№ надписи	Текст надписи	Кол.

Поз. 8
SF1

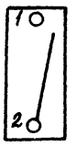

23606-03

904-02-38.88 Альбом 2.

Поз.	Обозначение	Наименование	К-во	Прим.
		Стандартные изделия		
1		Шкаф щита ЩШМ 600×400×250 УХЛ4ЭР30 ОСТ 36.13-76	1	
2		Угольник УЗМ 400 ТКЗ-128-83	5	У5 ТМЗ-26-85
3		Угольник УФМ 400 ТКЗ-129-83	2	У17 ТМЗ-26-85
4		Рейка РЗ-1М-400 ТКЗ-265-85		У7 ТМЗ-164-85
5		Угольник УР ТКЗ-245-83	1	У1 ТМЗ-145-83
6		Перегородка для зажима ПА9У ТУ16-526.498-81	1	У1 ТМЗ-165-85
7		Скоба прижимная ПУ ТУ16-526-492-81	2	У1 ТМЗ-165-85

904-02-38.88 АОВ

Автоматизаций приточно-рециркуляционных агрегатов типа АПР

				Стадия	Лист	Листов
Гл.инж.пр.	Фингер		06.88			
Н.контр.	Евтеева		06.88			
Нач.отд.	Романов		06.88			
Гл.спец.	Бронштейн		06.88			
Рук.гр.	Мендзержецкая		06.88			
Инж.	Печникова		06.88			

Щит регулирования Щ 4.3

Общий вид

САНТЕХПРОЕКТ

Инв.№ подл. | Подпись и дата | Взам. инв.№

Поз.	Обозначение	Наименование	К-во	Прим.
		Прочие изделия		
8	PB1	Регулятор температуры электрический ТЭЧП3	1	
9	SA4	Переключатель универсальный УП5311 - С225	1	ТМЧ-1215-83
10	SA5	Переключатель универсальный УП5311- А225	1	ТКЧ-1215-83
11	SF1	Автомат ~220В Ін-0,6А отсечка 1,3Ін крепление на панели А63-МУЗ	1	У350 ТМЗ-13-83
12	KS1	Прерыватель импульсный ступенчатый ~220В СИП-01УМ	1	У25 ТМЗ-16-83
13	K1... K3	Реле ПЭ-37-44У3 ~220В 4з+4р	3	У540 ТМЗ-13-83
14		Зажим наборный ЗН23-4П25-П/ДУЗ	40	
15		Перемычка П	7	
16		Рамка РПМ 66×26	3	ОНЧ-347-65
17		Рамка РПМ 30×15	1	
		Материалы		
18		Провод ПВ1 0,75 380 ГОСТ6323-79	30	м
19		Провод ПВ3 1,5 380 ГОСТ6323-79	5	м
20		Провод ПВ3 1,0 380 ГОСТ6323-79	20	м
21		Провод НВЭ 0,75 II 380 ГОСТ17517-72	3	м

904-02-38.88 АОВ

Инв.№ подл. | Подпись и дата | Взам. инв.№

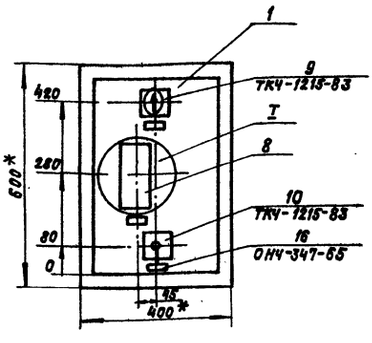

1.* Размеры для справок.
2. Покрытие вариант-2 ОСТ36.13-76

I
М1:5

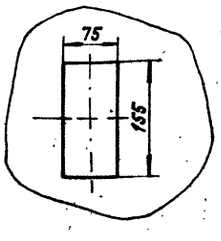

23606-03

904-02-38.88 АОВ

Копировал: Кранлина

Формат: А3

Вид на внутренние плоскости (развернуто)

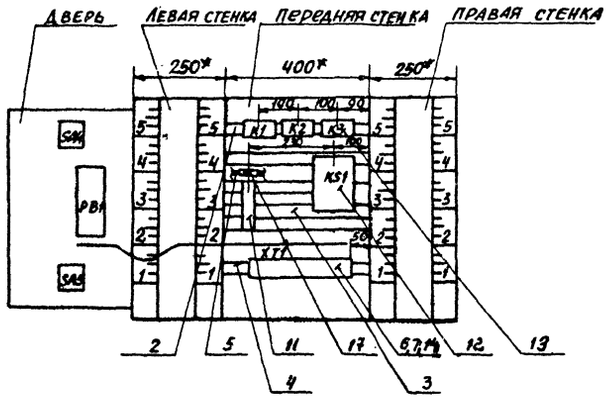

Надписи на табло и в рамках

№ надписи	Текст надписи	Кол.	№ надписи	Текст надписи	Кол.
	РАМКА 66х26				
1	Регулирование				
	ручное-автоматическое	1			
2	Температура приточ-				
	ного воздуха	1			
	или температура				
	воздуха в помещении	1			
3	Температура				
	понизить-повысить	1			
	РАМКА 30х15				
4	ВВОД ~220В				

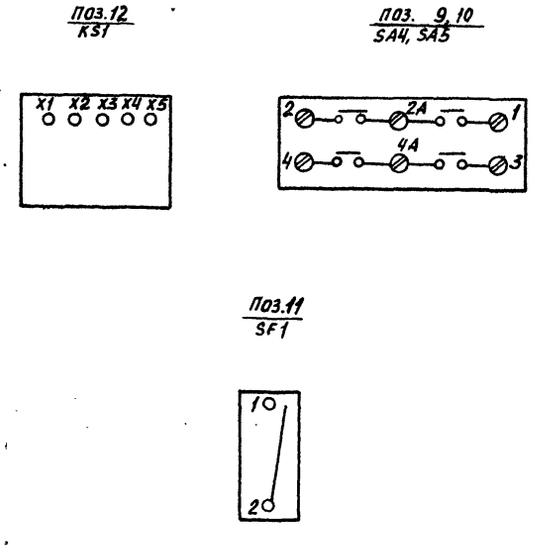

904-02-38.88 Альбом 2

Поз.	Обозначение	Наименование	К-во	Прим.
		СТАНДАРТНЫЕ ИЗДЕЛИЯ		
1		Щкаф щита ЩШМ 600×400×250	1	
		УХЛ4ЈР3Є ОСТ 36.13-76		
2		Угольник УЗМ 400 ТК3128-83	3	У5 ТМ3-26-85
3		Рейка Р3-1м-400 ТК3-265-85	1	У7 ТМ3-164-85
4		Угольник УР ТК3-245-83	1	У1 ТМ3-145-83
5		Перегородка для зажима ПА9У	1	У1 ТМ3-165-85
		ТУ16-526.498-81		
6		Скоба прижимная ПУ	2	У1 ТМ3-165-85
		ТУ16.526.492-81		

Взам. инв.№ | Подп. и дата | Инв. № подл.

904-02-38.88 АОВ

АВТОМАТИЗАЦИЯ ПРИТОЧНО-РЕЦИРКУЛЯЦИОННЫХ АГРЕГАТОВ ТИПА АПР

Гл. инж. пр.	Фингер		06.88	Стадия	Лист 1	Листов 6
Н. контр.	Евтеева		06.88		
Нач. отд.	Романов		06.88		
Гл. спец.	Бронштейн		06.88	ЩИТ РЕГУЛИРОВАНИЯ Щ2.5А (Щ3.5А) ОБЩИЙ ВИД	САНТЕХПРОЕКТ
Рчк. гр.	Мендзержецкая		06.88		
Инж.	Печникова		06.88		

Поз.	Обозначение	Наименование	К-во	Прим.
		ПРОЧИЕ ИЗДЕЛИЯ		
7	РВ1	Регулятор температуры		в щите
		миктроэлектронный ТМ8	1	Щ2.5А
		или регулятор температуры		в щите
		электрический ТЭ2П3	1	Щ3.5А
8	SF1	Автомат ~220В Jн-0,6А	1	У350
		отсечка 1,3Jн крепление на		ТМ3-13-83
		панели А63-МУ3		
9	К1, К1Q, К2	Реле ПЭ-37-44У3 ~220В	3	У540
		4З+4Р		ТМ3-13-83
10		Зажим наборный ЗН23-4П25-А/ДУ3	40	
11		Перемычка П	7	
12		Рамка РПМ 66×26	1	ОНЧ-347-65
13		Рамка РПМ 30×15	1	
		МАТЕРИАЛЫ		
14		Провод ПВ1 0,75 380	30	м
		ГОСТ 6323-79		
15		Провод ПВ3 1,5 380	5	м
		ГОСТ 6323-79		
16		Провод ПВ3 1,0 380	20	м
		ГОСТ 6323-79		
17		Провод НВЭ-0,75 II 380	3	м
		ГОСТ 17517-72		

Взам. инв.№ | Подп. и дата | Инв. № подл.

904-02-38.88 АОВ 2

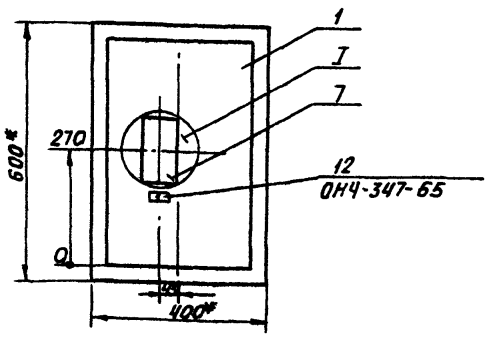

1.* Размеры для справок
2. Покрытие- вариант 2 ОСТ 36.13-76

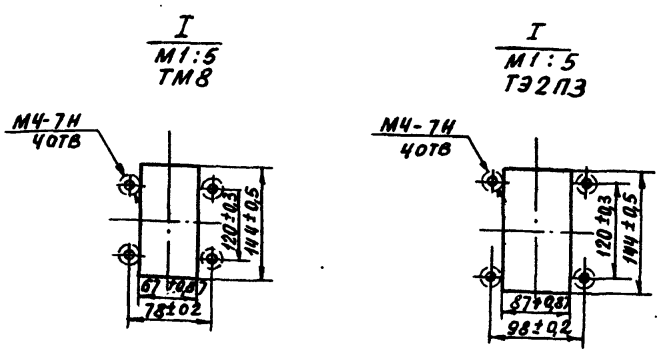

Взам. инв.№ | Подп. и дата | Инв. № подл.

23606-03

904-02-38.88 АОВ Лист 3

Формат А3

ВИД НА ВНУТРЕННИЕ ПЛОСКОСТИ (РАЗВЕРНУТО)

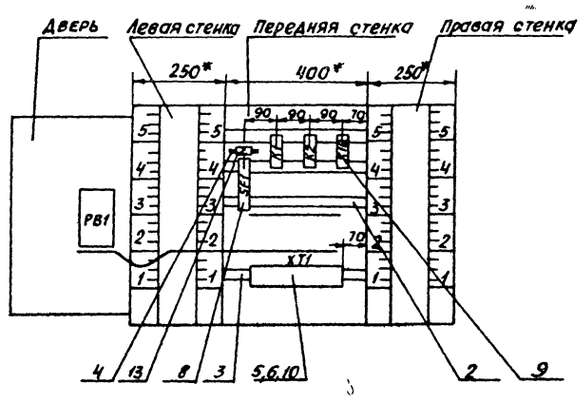

Надписи на табло и в рамках

№ надписи	Текст надписи	Кол.	№ надписи	Текст надписи	Кол.
	РАМКА 66х26				
1	Температура воздуха				
	в помещении	1			
	РАМКА 30х15				
2	Ввод ~ 220В	1			

Поз. 8
SF1



23606-03

904-02-38.88 Альбом 2

Поз.	Обозначение	Наименование	К-во	Прим.
		СТАНДАРТНЫЕ ИЗДЕЛИЯ		
1		Шкаф щита ЩШМ 600х400х260	1	
		УХЛ4ЛР30 ОСТ36.13-76		
2		Угольник УЗМ 400 ТК3-128-83	5	У5 ТМ3-26-85
3		Угольник УФМ 400 ТК3-129-83	2	У11 ТМ3-26-85
4		Рейка Р3-1м-400 ТК3-265-85	1	У7 ТМ3-164-85
5		Угольник УР ТК3-245-83	1	У1 ТМ3-145-83
6		Перегородка для зажима ПА9У	1	У1 ТМ3-165-85
		ТУ16-526-498-81		
7		Скоба прижимная ПУ	2	У1 ТМ3-165-85
		ТУ16-526-492-81		

Гл. инж. пр.	Фингер		06.88
Н. контр.	Евтеева		06.88
Нач. отд.	Романов		06.88
Гл. спец.	Бронштейн		06.88
Рук. гр.	Мендзержецкая		06.88
Инж.	Печникова		06.88

904-02-38.88 АОВ

АВТОМАТИЗАЦИЯ ПРИТОЧНО-РЕЦИРКУЛЯЦИОННЫХ АГРЕГАТОВ ТИПА АПР

ЩИТ РЕГУЛИРОВАНИЯ Щ4.5А

ОБЩИЙ ВИД

Стадия	Лист	Листов
	1	6

САНТЕХПРОЕКТ

Инв. № подл. | Подп. и дата | Взам. инв. №

Поз.	Обозначение	Наименование	К-во	Прим.
		ПРОЧИЕ ИЗДЕЛИЯ		
6	PB1	Регулятор температуры		
		электрический ТЭЧП3	1	
9	SA4	Переключатель универсальный		ТМ4-1215-83
		УП5311-С225	1	
10	SA5	Переключатель универсальный		ТК4-1215-83
		УП5311-А225	1	
11	SF1	Автомат ~220В Jн-0,6А отсечка		У350
		1,3Jн крепление на панели		ТМ3-13-83
		А63-МУ3	1	
12	KS1	Прерыватель импульсный сту-		У25
		пенчатый ~220В СИП-01УМ	1	ТМ3-16-83
13	K1, K2, K1Q	Реле ПЭ-37-44У3 ~220В У3+4Р	3	У540 ТМ3-13-83
14		Зажим наборный 3Н23-4П25-А/ДУ3	40	
15		Перемычка П	7	
16		Рамка РПМ 66х26	3	ОН4-347-65
17		Рамка РПМ 30х15	1	
		МАТЕРИАЛЫ		
18		Провод ПВ1 0,75 380 ГОСТ6323-79	30	м
19		Провод ПВ31,5 380 ГОСТ6323-79	5	м
20		Провод ПВ31,0 380 ГОСТ6323-79	20	м
21		Провод НВЭ 0,75 II 380	3	м
		ГОСТ17517-72		

904-02-38.88 АОВ | Лист 2

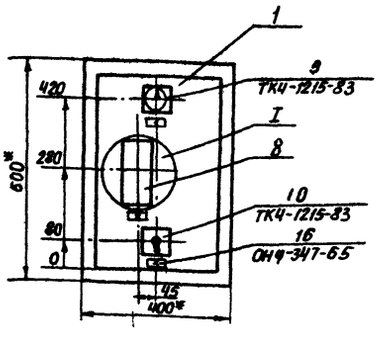

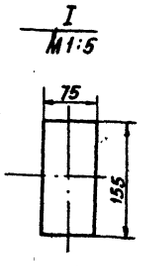

1. * Размеры для справок
2. Покрытие вариант 2 ОСТ36.13-76

23606-03

904-02-38.88 АОВ | Лист 3

Формат А3

Вид на внутренние плоскости (развернуто)

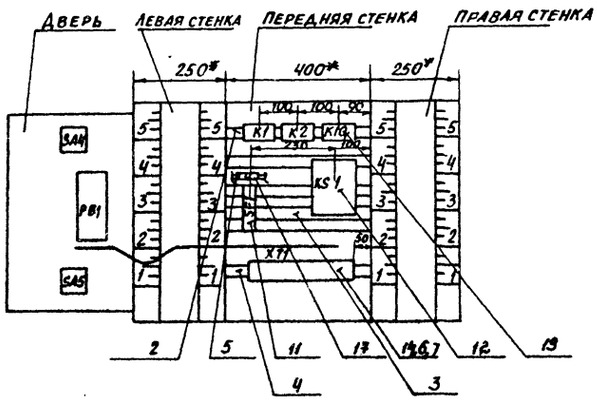

Надписи на табло и в рамках

№ надписи	Текст надписи	Кол.	№ надписи	Текст надписи	Кол.
	РАМКА 66×26				
1	Регулирование				
	ручное - автоматическое	1			
2	Температура воздуха				
	в помещении	1			
3	температура				
	понизить - повысить	1			
	РАМКА 30×15				
4	ВВОД ~ 220В	1			

Поз. 12
KS1

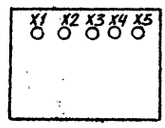

Поз. 9.10
SA4, SA5

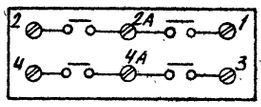

Поз. 11
SF1

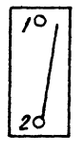

23606-03

Поз.	Обозначение	Наименование	К-во	Прим.
		СТАНДАРТНЫЕ ИЗДЕЛИЯ		
1		Шкаф щита ЩШМ 1000х600х350	1	
		УХЛ4 ГР30 ОСТ36.13-76		
2		Угольник УЗМ600 ТК3-128-83	5	У6 ТМ3-26-85
3		Рейка Р3-1М-600 ТК3-265-85	1	У9 ТМ3-164-85
4		Угольник УР ТК3-245-83	1	У1 ТМ3-145-83
5		Перегородка для зажима ПА9У	1	У1 ТМ3-165-85
		ТУ16-526.498-81		
6		Скоба прижимная ПУ	2	У1 ТМ3-165-85
		ТУ 16. 526.492-81		

904-02-38.88 Альбом 2

Инв. № подл. | Подп. и дата | Взам. инв. №

904-02-38.88 АОВ

АВТОМАТИЗАЦИЯ ПРИТОЧНО-РЕЦИРКУЛЯЦИОННЫХ АГРЕГАТОВ ТИПА АПР

ГИП	Фингер		06.88
Н.контр.	Евтеева		06.88
Нач.отд.	Романов		06.88
Гл. спец.	Бронштейн		06.88
Рук. гр.	Мендзержецкая		06.88
Инж.	Печникова		06.88

ЩИТ РЕГУЛИРОВАНИЯ Щ2.5Б (Щ3.5Б) ОБЩИЙ ВИД

Стадия	Лист	Листов
	1	6

САНТЕХПРОЕКТ

Поз.	Обозначение	Наименование	К-во	Прим.
		ПРОЧИЕ ИЗДЕЛИЯ		
7	РВ1	регулятор температуры		В щите
		микроэлектронный ТМ8	1	Щ2.5Б
		или регулятор температуры		В щите
		электрический ТЭ2П3	1	Щ3.5Б
8	КВ1	Балансное реле БРЭ-1	1	У319
		~220В		ТМ3-13-83
9	SF1	Автомат ~220В Jн-2А	1	У350
		отсечка 1,3Jн крепление на		ТМ3-13-83
		панели АБ3-МУ3		
10	К1, К2, К1Q	Реле ПЭ-37-44У3 ~220В	3	У540
		4з+4р		ТМ3-13-83
11	R1	Резистор ПЭВР-20 200 ом ±10%	1	У5 ТМ3-19-83
12		Зажим наборный ЗН23-4П25А/ДУ3	70	
13		Перемычка П	9	
14		Рамка РПМ 66х26	1	ОНУ-347-65
15		Рамка РПМ 30х15	1	
		МАТЕРИАЛЫ		
16		Провод ПВ1 0,75 380 ГОСТ6323-79	80	м
17		Провод ПВ3 1,5 380 ГОСТ6323-79	5	м
18		Провод ПВ3 1,0 380 ГОСТ6323-79	40	м
19		Провод НВЭ 0,75 II 380	3	м
		ГОСТ 17517-72		

Инв. № подл. | Подпись и дата | Взам. инв. №

904-02-38.88 АОВ | Лист 2

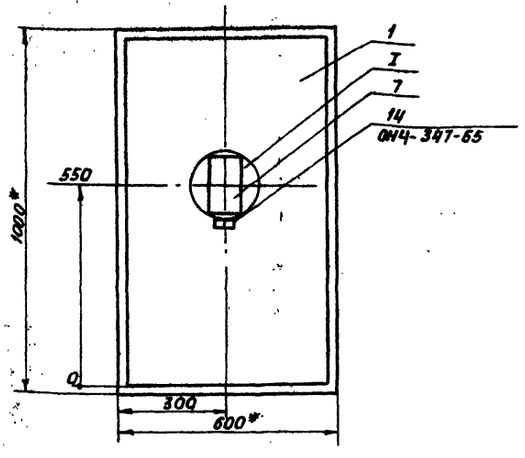

1.* РАЗМЕРЫ ДЛЯ СПРАВОК
2. ПОКРЫТИЕ - ВАРИАНТ 2 ОСТ36.13-76

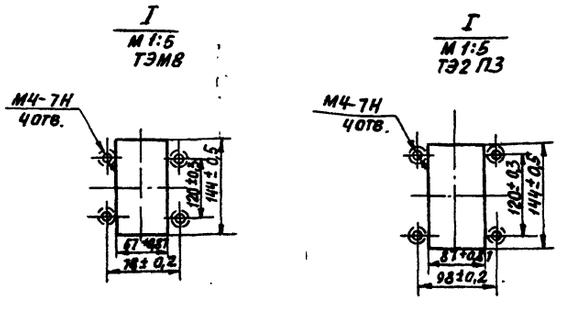

Инв. № подл. | Подп. и дата | Взам. инв. №

236-06-03

904-02-38.88 АОВ | Лист 3

Копировал Бочкарева

Формат А3

Вид на внутренние плоскости (развернуто)

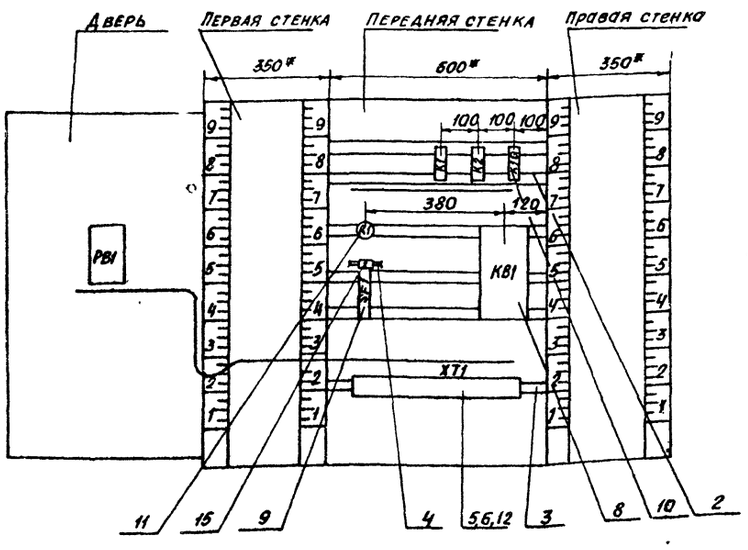

Надписи на табло и в рамках

№ надписи	Текст надписи	Кол
	Рамка 66х26	
1	Температура воздуха в помещении	1
	Рамка 30х15	
2	Ввод ~ 220В	1

№ надписи	Текст надписи	Кол.

Поз. 9
SF1

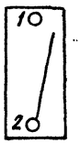

Поз. 11
R1

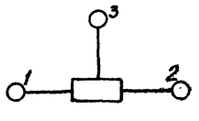

23606-03

Поз.	Обозначение	Наименование	К-во	Прим.
		СТАНДАРТНЫЕ ИЗДЕЛИЯ		
1		Шкаф щита ЩШМ 1000х600х350 УХЛ4 У3 Р30 ОСТ36.13-76	1	
2		Угольник УЗМ 600 ТК3-128-83	5	У6 ТМ3-26-83
3		Угольник УФ 600 ТК3-129-83	2	У8 ТМ3-26-85
4		Рейка Р3-1М-600 ТК3-265-85	1	У9 ТМ3-164-85
5		Угольник УР ТК3-245-83	1	У1 ТМ3-145-83
6		Перегородка для зажима ПАУЧ ТУ16-526.498-81	1	У1 ТМ3-165-85
7		Скоба прижимная ПУ ТУ16 526-492-81	2	У1 ТМ3-105-85

Поз.	Обозначение	Наименование	К-во	Прим.
		ПРОЧИЕ ИЗДЕЛИЯ		
8	РВ1	Регулятор температуры электрический ТЭЧПЗ	1	
9	КВ1	Валансное реле БРЭ-1 ~ 220В	1	У3Т9 ТМ3-13-83
10	SA4	Переключатель универсальный УП5311-С225	1	ТКЧ-1215-83
11	SA5	Переключатель универсальный УП5311-А225	1	ТКЧ-1215-83
12	SF1	Автомат ~220В Ун-2А отсечка 1,3Ун крепление на панели ПБ3-МУ3	1	У350 ТМ3-13-83
13	KS1	Прерыватель импульсный ступенчатый ~220В СИП-01УМ	1	У25 ТМ3-15-83
14	К1, К2, К19	Реле ПЭ-37-УЧУ3 ~220В Ч3+Ч2	3	У540 ТМ3-13-85
15	R1	Резистор ПЭВР-20 200Ом ± 10%	1	У5 ТМ3-19-83
16		Зажим наборный ЗН23-4П25-А/АУ3	70	
17		Перемычка П	9	
18		Рамка РПМ 66х26	3	ОНЧ-347-65
19		Рамка РПМ 30х15	1	
		МАТЕРИАЛЫ		
20		Провод ПВ1 0,75 380 ГОСТ6323-79	80	м
21		Провод ПВ3 1,5 380 ГОСТ6323-79	5	м
22		Провод ПВ3 1,0 380 ГОСТ 6323-79	40	м
23		Провод НВЭ 0,75 II 380 ГОСТ 17517-72	3	м

Взам. инв. № | Подп. и дата | Инв. № подл.

Гл. инж.	Фингер		08.88	904-02-38.88 АОВ	
Н. конт.	Евтеева		08.88	Автоматизация приточно-рециркуляционных агрегатов типа АПР	
Нач. отд.	Романов		08.88		Стадия: — / Лист: 1 / Листов: 6
Гл. спец.	Бронштейн		08.88	Щит регулирования Щ4.56 Общий вид	САНТЕХПРОЕКТ
Рук. гр.	Менлзержецкая		06.88		
Инж.	Печникова		06.88		

Формат А4

904-02-38.88 АОВ Лист 2

904-02-38.88 Альбом 2

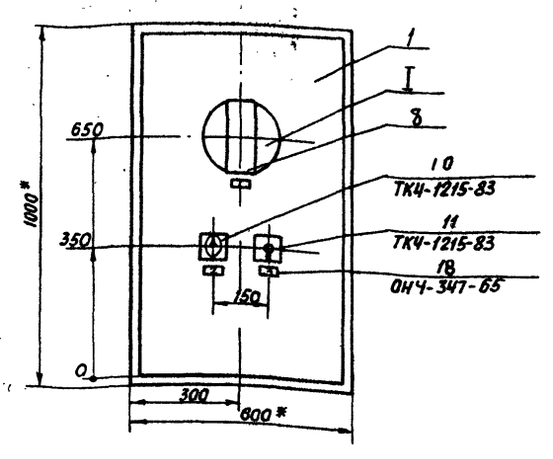

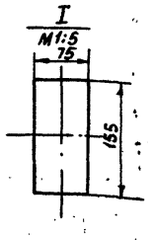

1.* Размеры для справок
2. Покрытие-вариант-2 ОСТ 36.13-76

Взам. инв. № | Подп. и дата | Инв. № подл.

23606-03

904-02-38.88 АОВ Лист 3

Формат А3

Вид на внутренние плоскости (развернуто)

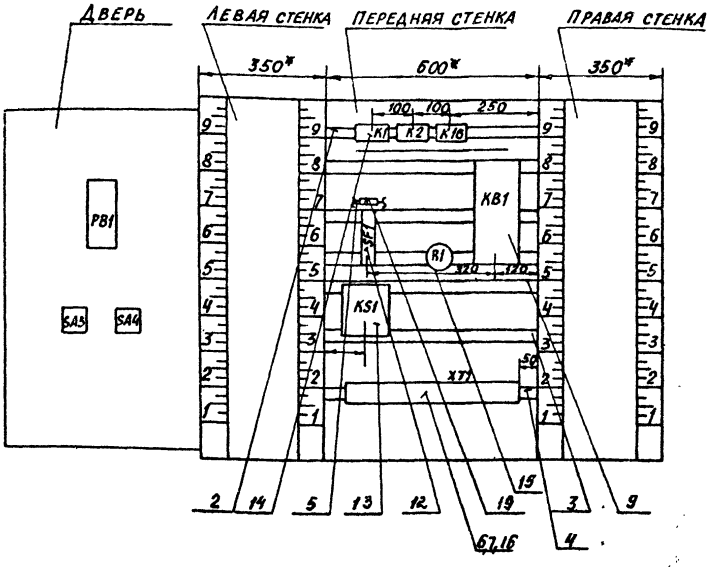

Надписи на табло и в рамках

№ надписи	Текст надписи	Кол
	РАМКА 66×26	
1	Температура воздуха в помещении	1
2	Регулирование ручное- автоматическое	1
3	Температура понизить- повысить	1
	РАМКА 30×15	
4	ВВОД ~ 220В	1

Поз. 13
KS1

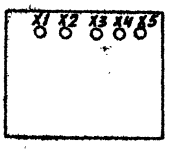

Поз. 12
SF1

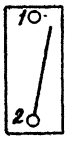

Поз. 10, 11
SA4, SA5

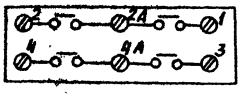

Поз. 15
R1

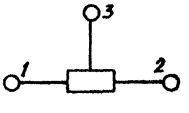

23606-03

Поз.	Обозначение	Наименование	К-во	Прим.
		СТАНДАРТНЫЕ ИЗДЕЛИЯ		
1		Шкаф щита ЩШМ 1000×600×350 УХЛ4 У Р30 ОСТ36.13-76	1	
2		Угольник У3М600 ТК3-128-83	5	У6 ТМ3-26-85
3		Рейка РЗ-1М-600 ТК3-265-85	1	У9 ТМ3-164-83
4		Угольник УР ТК3-245-83	1	У1 ТМ3-165-85
5		Перегородка для зажима ПЛ9У ТУ16-526.498-81	1	У1 ТМ3-165-85
6		Скоба прижимная ПУ ТУ 16.526.492-81	2	У1 ТМ3-165-85

Поз.	Обозначение	Наименование	К-во	Прим
		Прочие изделия		
7	РВ1	регулятор температуры микроэлектронный ТМ8 или регулятор температуры электрический ТЭ2П3	1 1	в щите Щ2.5 в щите Щ3.5
8	КВ1	Балансное реле БРЭ-1 ~220В	1	У319 ТМ3-13-83
9	SF1	Автомат ~220В Jн-2А отсечка 1,3Jн крепление на панели А63-МУ3	1	У350 ТМ3-13-83
10	К1...К3, К16	Реле ПЭ-37-У4У3 ~220В Ц3+4Р	4	У540 ТМ3-13-83
11	R1	Резистор ПЭВР-20 200ом±10%	1	У5 ТМ3-19-83
12		Зажим наборный ЗН23-4П25-А/АУ3	10	
13		Перемычка П	9	
14		Рамка РПМ 66×26	1	ОН4-347-65
15		Рамка РПМ 30×15	1	
		МАТЕРИАЛЫ		
16		Провод ПВ1 0,75 380 ГОСТ6323-79	80	м
17		Провод ПВ3 1,5 380 ГОСТ6323-79	5	м
18		Провод ПВ3 1,0 380 ГОСТ6323-79	40	м
19		Провод НВ2 0,75 II 380 ГОСТ 17517-72	3	м

904-02-38.88 Альбом 2

904-02-38.88 АОВ

Автоматизация приточно-рециркуляционных агрегатов типа АПР

Гип	Фингер		06.88
Н.контр	Евтеева		06.88
Нач.отд	Романов		06.88
Гл.спец	Бронштейн		06.88
Рук.гр.	Мендзержецкая		06.88
Инж.	Печникова		06.88

Стадия	Лист	Листов
	1	6

Щит регулирования Щ2.5(Щ3.5) Общий вид

САНТЕХПРОЕКТ

Формат А4

904-02-38.88 АОВ Лист 2

Формат А4

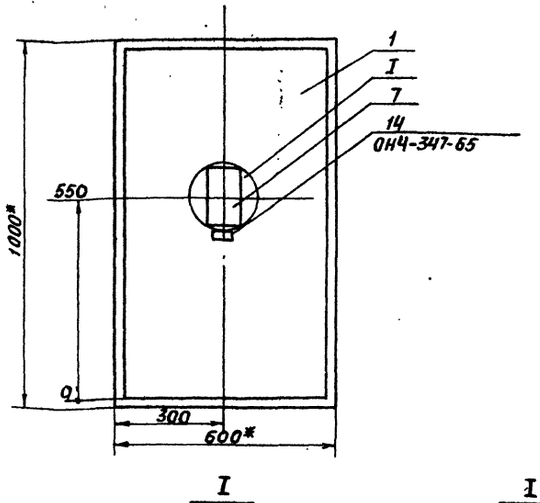

I
М1:5
ТМ8

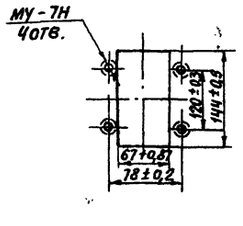

I
М1:5
ТЭ2П3

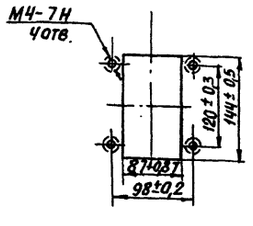

Z3606-03

904-02-38.88 АОВ Лист 3

Копировал Бочкарева

Формат А3

Вид на внутренние плоскости (развернуто)

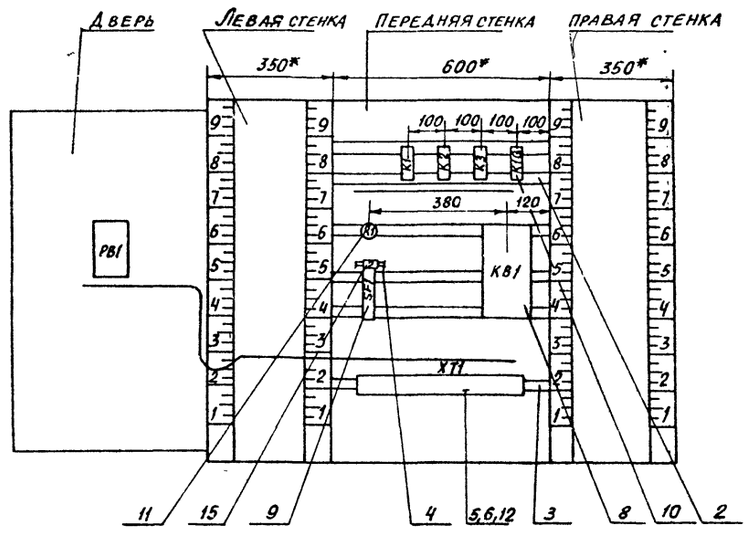

Надписи на табло в рамках

№ надписи	Текст надписи	Кол.	№ надписи	Текст надписи	Кол.
	РАМКА 66х26				
1	Температура воздуха в помещении	1			
	РАМКА 30х15				
2	Ввод ~ 220В	1			

Поз. 9
SF1

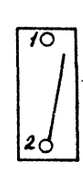

Поз. 11
R1

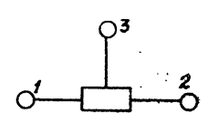

23606-03

gost.e-ecolog.ru