ТИПОВЫЕ МАТЕРИАЛЫ ДЛЯ ПРОЕКТИРОВАНИЯ

904-02-38.88

АВТОМАТИЗАЦИЯ, УПРАВЛЕНИЕ И СИЛОВОЕ ЭЛЕКТРООБОРУДОВАНИЕ ПРИТОЧНО-РЕЦИРКУЛЯЦИОННЫХ АГРЕГАТОВ ТИПА АПР

АВТОМАТИЗАЦИЯ

АЛЬБОМ I

СХЕМЫ АВТОМАТИЗАЦИИ. СХЕМЫ ЭЛЕКТРИЧЕСКИЕ ПРИНЦИПИАЛЬНЫЕ РЕГУЛИРОВАНИЯ

gost.e-ecolog.ru

ЦЕНТРАЛЬНЫЙ ИНСТИТУТ ТИПОВОГО ПРОЕКТИРОВАНИЯ
ГОССТРОЯ СССР
КИЕВСКИЙ ФИЛИАЛ
г. Киев-57 ул. Эжена Потье № 12
25
Заказ № 8387 Инв. № 23606/2 Тираж 400
Сдано в печать 18/9 1989 Цена 7-90

ТИПОВЫЕ МАТЕРИАЛЫ ДЛЯ ПРОЕКТИРОВАНИЯ

904-02-38.88

АВТОМАТИЗАЦИЯ, УПРАВЛЕНИЕ И СИЛОВОЕ ЭЛЕКТРООБОРУДОВАНИЕ ПРИТОЧНО-РЕЦИРКУЛЯЦИОННЫХ АГРЕГАТОВ ТИПА АПР

АВТОМАТИЗАЦИЯ

АЛЬБОМ I

ПЕРЕЧЕНЬ АЛЬБОМОВ

АЛЬБОМ 0	Рекомендации по применению.
АЛЬБОМ I	Схемы автоматизации. Схемы электрические принципиальные регулирования.
АЛЬБОМ II	Щиты регулирования. Общие виды.

РАЗРАБОТАНЫ

ГПИ САНТЕХПРОЕКТ

И.О. ГЛАВНОГО ИНЖЕНЕРА ИНСТИТУТА С.М. ФИНКЕЛЬШТЕЙН

ГЛАВНЫЙ ИНЖЕНЕР ПРОЕКТА В.И. ФИНГЕР

УТВЕРЖДЕНЫ

ГЛАВНЫМ УПРАВЛЕНИЕМ ПРОЕКТИРОВАНИЯ

ГОССТРОЯ СССР

ПРОТОКОЛ №64 ОТ 22.09.88г

© ГПИ ЦИТП Госстроя СССР 1989

СОДЕРЖАНИЕ АЛЬБОМА 1

№№ листов	Наименование листа	Стр.
1	Схемы автоматизации 1Н.1; 1Н.2 вариант 1	3
2	Схемы автоматизации 1.1; 1.2 вариант 1	4
3	Схемы автоматизации 3Н.1; 3Н.2 вариант 1 (2)	5
4	Схемы автоматизации 3.1; 32 вариант 1 (2)	6
5	Схемы автоматизации 3Н1.3Н.2 вариант 3	7
6	Схемы автоматизации 3. 1; 3. 2 вариат 3	8
7	Схемы автоматизации 7.1; 7.2 вариант 1 (2)	9
8	Схемы автоматизации 7.1; 7.2 вариант 3	10
9	Схемы автоматизации 9.1; 9.2 вариант 1	11
10	Схемы автоматизации 13Б.1; 13Б.2 вариант 1	12
11	Схемы автоматизации 13АН.1; 13А.1 вариант 1	13
12	Схемы автоматизации 13БН.1; 13БН.2 вариант 1	14
13	Схемы автоматизации 15А.1 вариант 1	15
14	Схемы автоматизации 15Б.1; 15Б.2 вариант 1	16
15	Схемы автоматизации 17АН.1; 17А.1 вариант 1	17
16	Схемы автоматизации 17АН.1; 17А.1 вариант 3	18
17	Схемы автоматизации 17БН.1; 17БН.2 вариант 1 (1а)	19
18	Схемы автоматизации 17БН.1; 17БН2 вариант 3	20
19	Схемы автоматизации 17Б.1; 17Б.2 вариант 1 (1а)	21
20	Схемы автоматизации 21АН.1; 21А.1 вариант 1	22
21	Схемы автоматизации 21БН.1; 21БН.2 вариант 1 (1а)	23
22	Схемы автоматизации 21Б.1; 21Б.2 вариант 1 (1а)	24
23	Схема электрическая принципиальная регулирования №1Н (1) вариант 1	25
24	Схема электрическая принципиальная регулирования №3Н (3) вариант 1	26
25	Схема электрическая принципиальная регулирования №3Н (3) вариант 2	27
26	Схема электрическая принципиальная регулирования №3Н (3) вариант 3	28
27	Схема электрическая принципиальная регулирования №7 вариант 1	29
28	Схема электрическая принципиальная регулирования №7 вариант 2	30
29	Схема электрическая принципиальная регулирования №7 вариант 3	31
30	Схема электрическая принципиальная регулирования №9 вариант 1	32
31	Схема электрическая принципиальная регулирования №13Н (13) вариант 1	33
32	Схема электрическая принципиальная регулирования №15 вариант 1	34
33	Схема электрическая принципиальная регулирования №17АН (17А) вариант 1 (начало)	35
34	Схема электрическая принципиальная регулирования №17АН (17А) вариант 1 (окончание)	36
35	Схема электрическая принципиальная регулирования №17АН (17А) вариант 3 (начало)	37
36	Схема электрическая принципиальная регулирования №17АН (17А) вариант 3 (окончание)	38
37	Схема электрическая принципиальная регулирования №17БН (17Б) вариант 1 (начало)	39
38	Схема электрическая принципиальная регулирования №17БН (17Б) вариант 1 (окончание)	40
39	Схема электрическая принципиальная регулирования №17БН (17Б) вариант 1а (начало)	41
40	Схема электрическая принципиальная регулирования №17БН (17Б) вариант 1а (окончание)	42
41	Схема электрическая принципиальная регулирования №17БН (17Б) вариант 3 (начало)	43
42	Схема электрическая принципиальная регулирования №17БН (17Б) вариант 3 (окончание)	44
43	Схема электрическая принципиальная регулирования №21АН (21А) вариант 1 (начало)	45
44	Схема электрическая принципиальная регулирования №21АН (21А) вариант 1 (окончание)	46
45	Схема электрическая принципиальная регулирования №21БН (21Б) вариант 1 (начало)	47
46	Схема электрическая принципиальная регулирования №21БН (21Б) вариант 1 (окончание)	48
47	Схема электрическая принципиальная регулирования 21БН (21Б) вариант 1а (начало)	49
48	Схема электрическая принципиальная регулирования 21БН (21Б) вариант 1а (окончание)	50

Схема автоматизации 1Н1

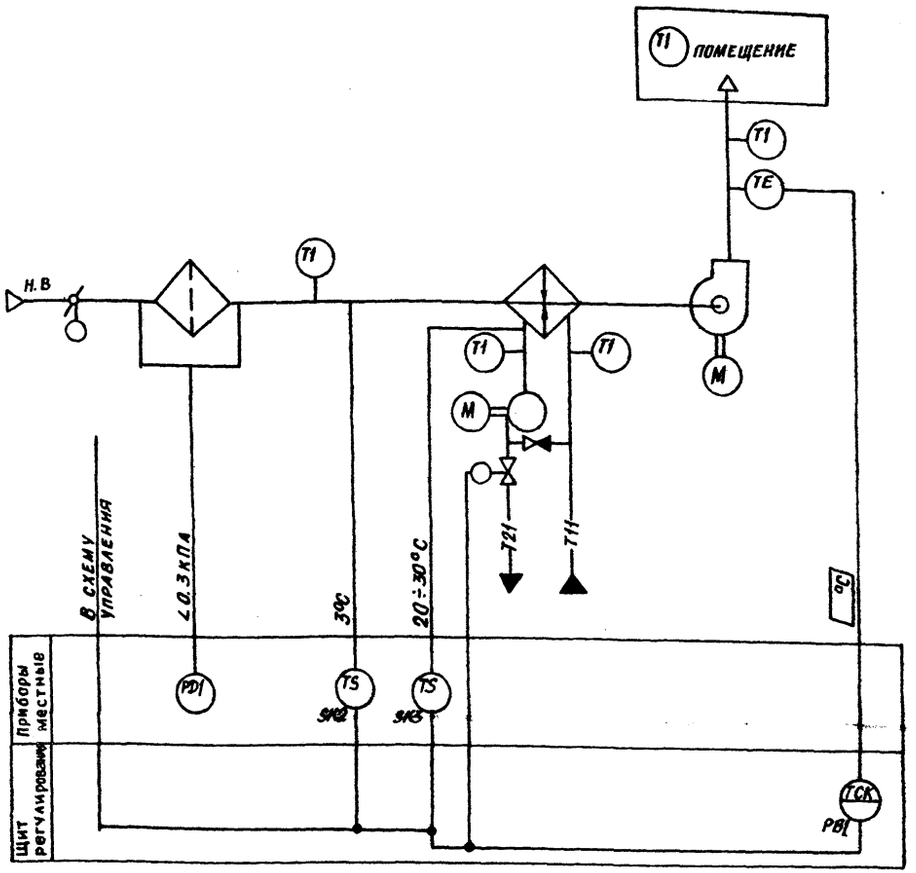

Схема автоматизации 1Н2

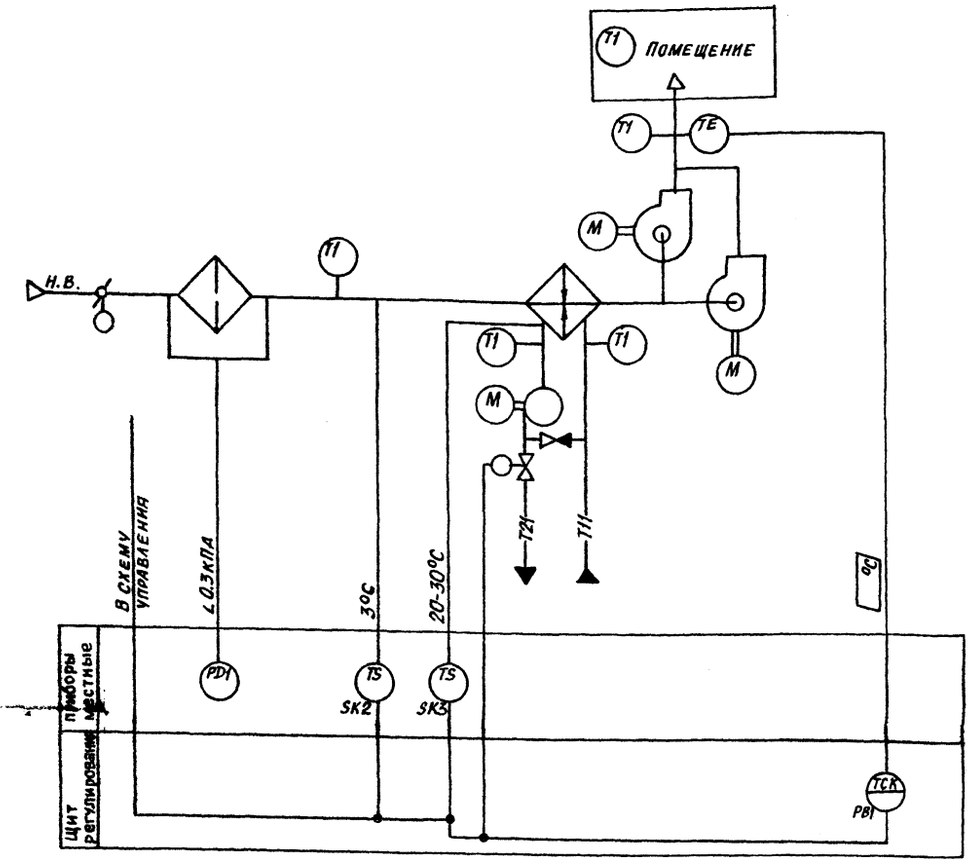

Предусматривается:

1. Регулирование температуры приточного воздуха изменением теплопроизводительности воздухонагревателя;
2. Автоматический прогрев воздухонагревателя перед включением приточного вентилятора;
3. Автоматическое подключение схемы регулирования при включении приточного вентилятора;
4. Защита воздухонагревателя от замерзания.

Исполнительные механизмы поставляются комплектно с воздушными и регулирующими клапанами.

23606-02

				904-02-38.88 АОВ		
				Автоматизация приточно-рециркуляционных агрегатов типа АПР		
Гл.инж.пр.	Фингер		01.89		Стадия	Лист	Листов
Н.контр.	Евтеева		01.89			1	
Нач.отд.	Романов		01.89				
Гл.спец.	Бронштейн		01.89	Схемы автоматизации 1Н1; 1Н2 Вариант I	САНТЕХПРОЕКТ		
Рук.гр.	Менджерицкий		01.89				
Инж.	Печникова		01.89				

Копировал Бочкарева Формат А2

Инв.№ подл. | Подп. и дата | Взам.инв.№

Схема автоматизации 1.1

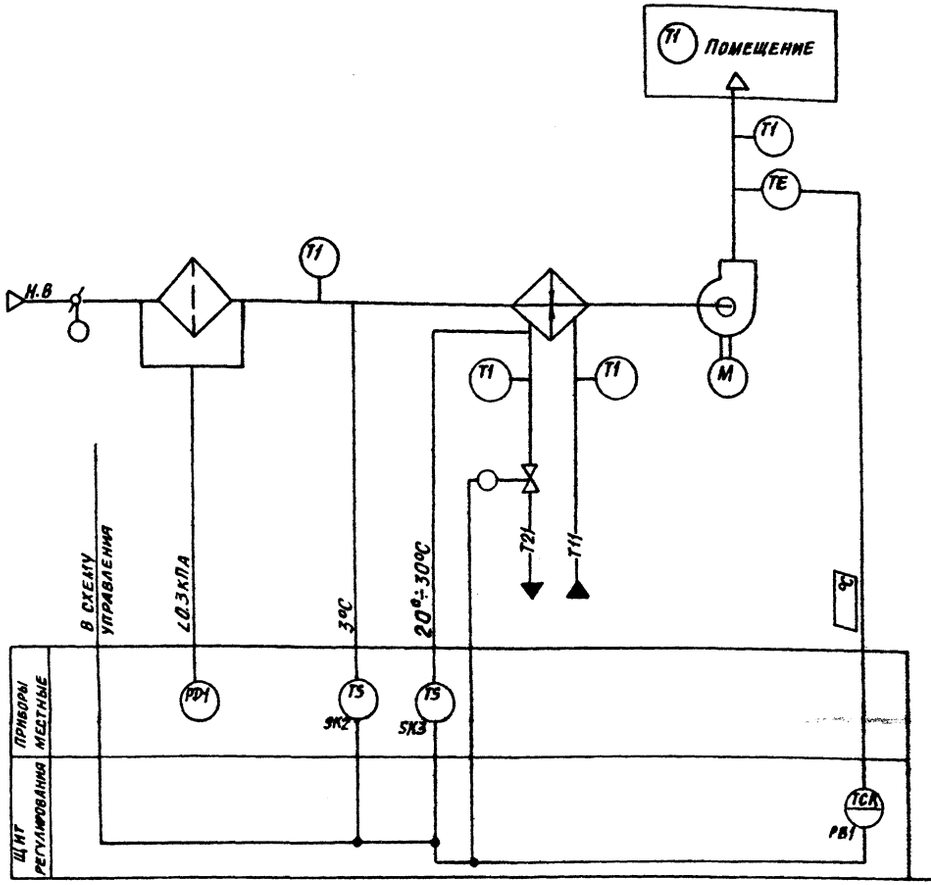

Схема автоматизации 1.2

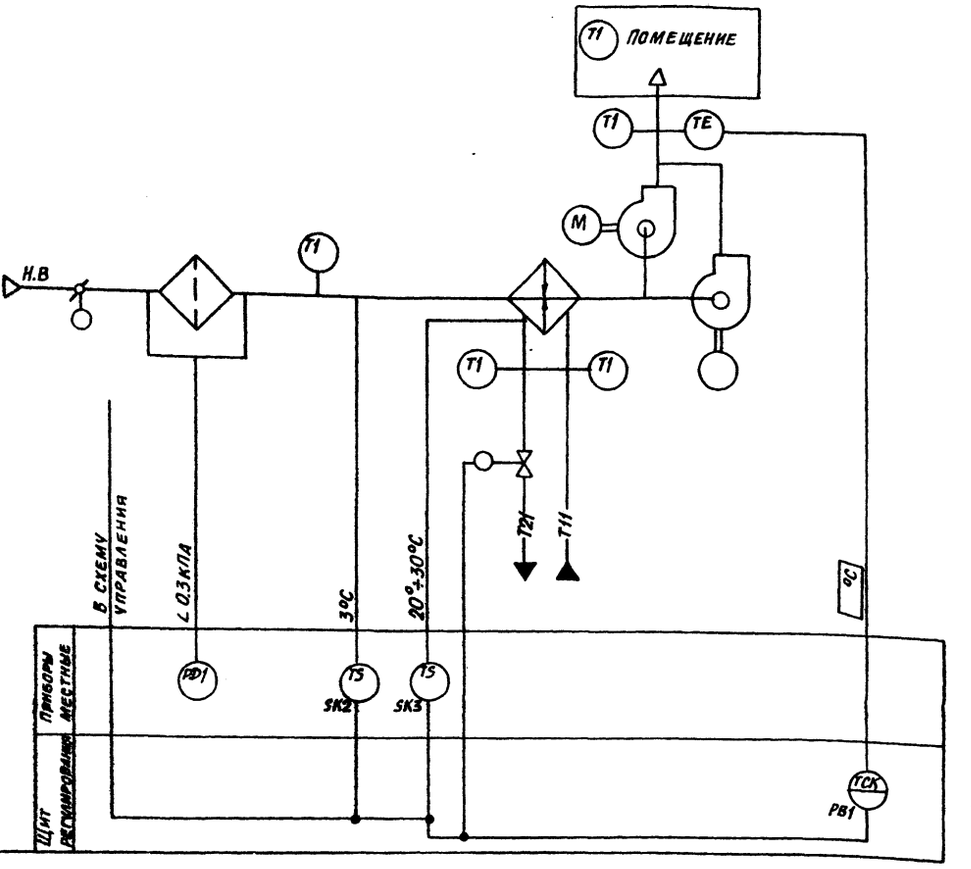

Предусматривается:

1. Регулирование температуры приточного воздуха изменением теплопроизводительности воздухонагревателя;
2. Автоматический прогрев воздухонагревателя перед включением приточного вентилятора;
3. Автоматическое подключение схемы регулирования при включении приточного вентилятора;
4. Защита воздухонагревателя от замерзания.

Исполнительные механизмы поставляются комплектно с воздушными и регулирующими клапанами

23606-02

				904-02-38.88 АОВ		
				Автоматизация приточно-рециркуляционных агрегатов типа АПР		
Гл. инж.	Фингер		06.88		Стадия	Лист	Листов
Н. контр.	Евтеева		06.88			2	
Нач. отд.	Романов		06.88				
Гл. спец.	Бронштейн		06.88	Схемы автоматизации 1.1; 1.2 Вариант 1	САНТЕХПРОЕКТ		
Рук. гр.	Мендзержицкая		06.88				
Инж.	Печникова		06.88				

Копировал Бочкарева

Формат А2

Инв. № подл. | Подп. и дата | Взам. инв. №

Схема автоматизации ЗН.1

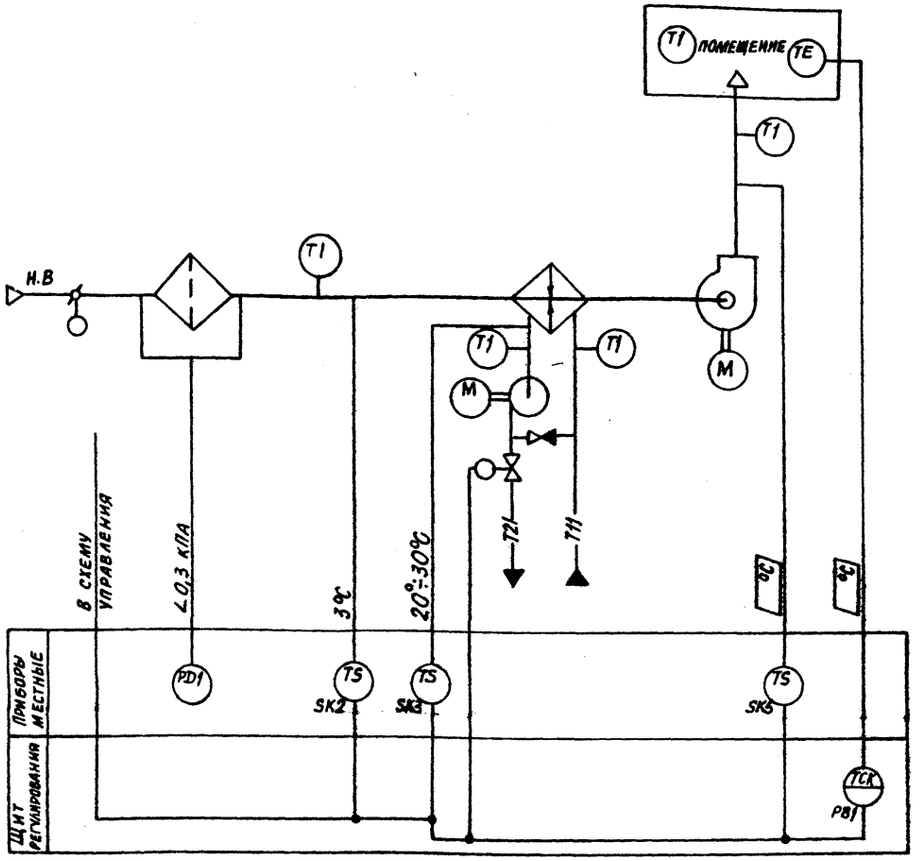

Схема автоматизации ЗН.2

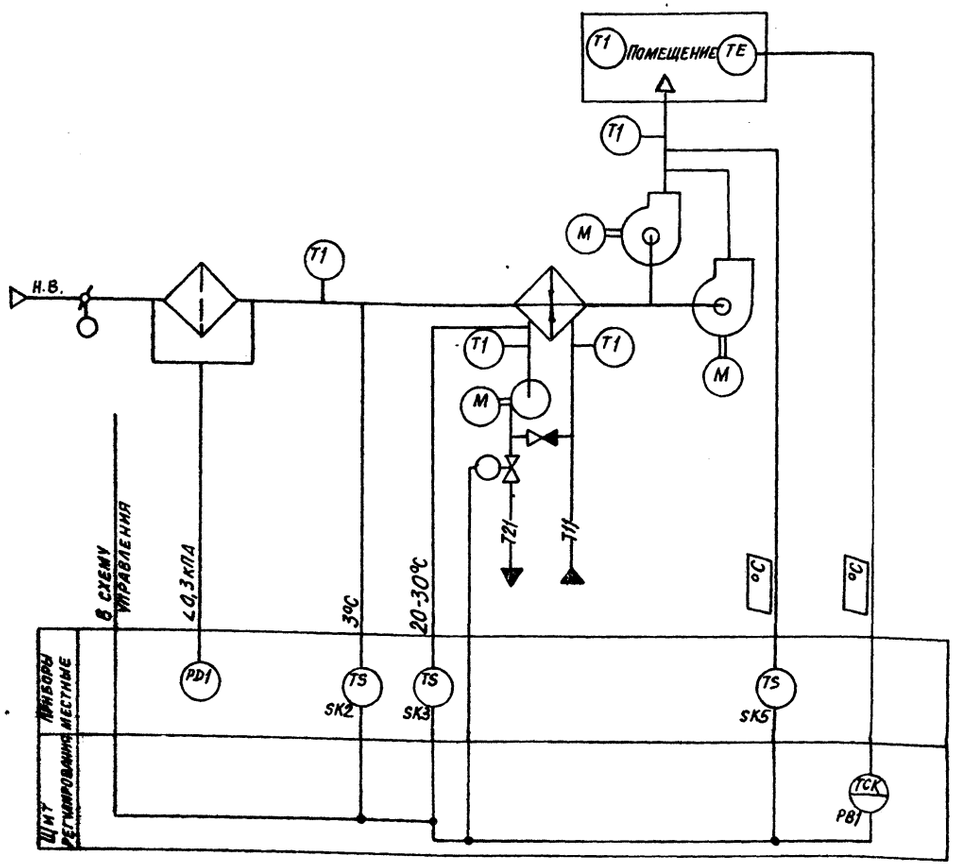

Предусматривается:

1. Регулирование температуры воздуха в помещении изменением теплопроизводительности воздухонагревателя;
2. Ограничение по минимуму температуры приточного воздуха;
3. Автоматический прогрев воздухонагревателя перед включением приточного вентилятора;
4. Автоматическое подключение схемы регулирования при включении приточного вентилятора;
5. Защита воздухонагревателя от замерзания

Исполнительные механизмы поставляются комплектно с воздушными и регулирующими клапанами.

23606-02

				904-02-38.88 АОВ	
				Автоматизация приточно рециркуляционных агрегатов типа АПР	
Гл.инж.пр.	Фингер		06.88		Стадия / Лист / Листов
Н.контр.	Евтеева		06.88		3
Нач.ОТА	Романов		06.88		
Гл.спец.	Брокштейн		06.88	Схемы автоматизации ЗН.1; ЗН.2 Вариант 1 (2)	САНТЕХПРОЕКТ
Рук.гр.	Менделжей		06.88		
Инж.	Печникова		06.88		

Копировал Бочкарева Формат А2

Инв.№ подл. | Подп. и дата | Взам. инв.№

Схема автоматизации 3.1

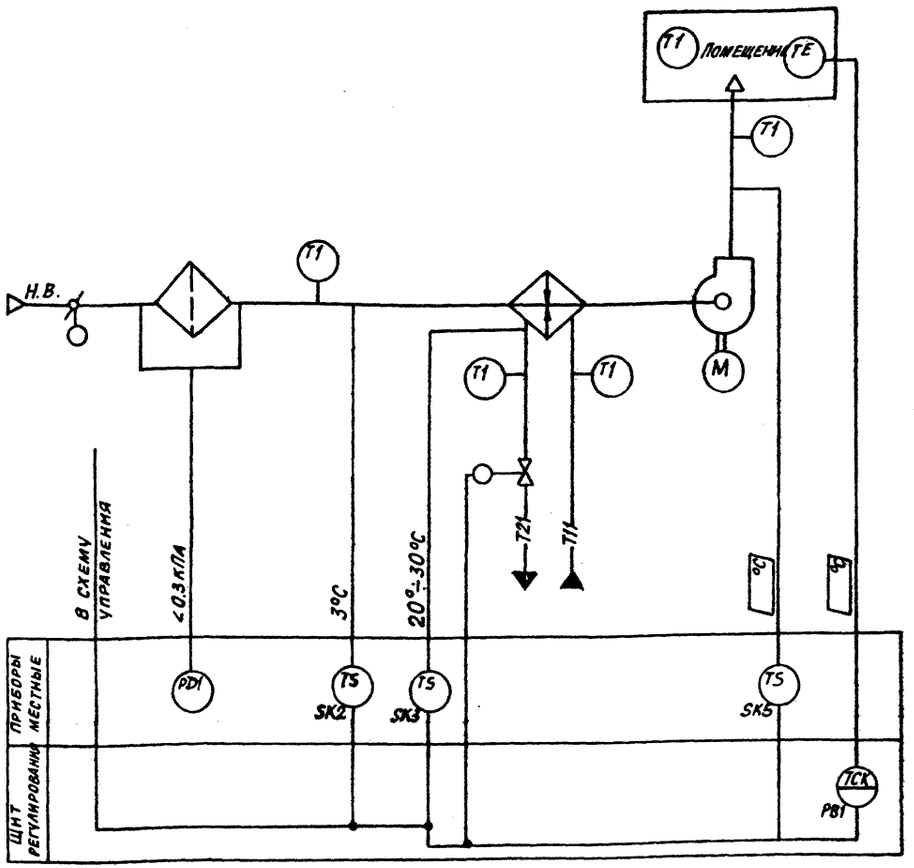

Схема автоматизации 3.2

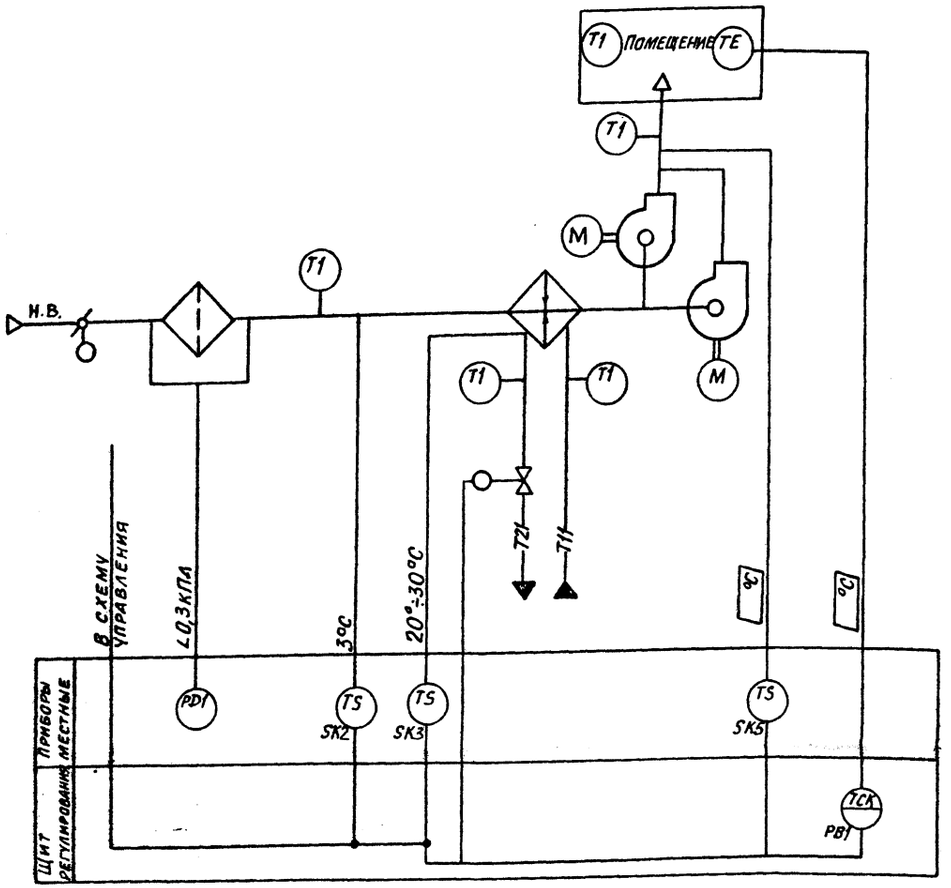

Предусматривается:

1. Регулирование температуры воздуха в помещении изменением теплопроизводительности воздухонагревателя;
2. Ограничение по минимуму температуры приточного воздуха;
3. Автоматический прогрев воздухонагревателя перед включением приточного вентилятора;
4. Автоматическое подключение схемы регулирования при включении приточного вентилятора;
5. Защита воздухонагревателя от замерзания.

Исполнительные механизмы поставляются комплектно с воздушными и регулирующими клапанами

23606-02

				904-02-38.88 АОВ		
				Автоматизация приточно-рециркуляционных агрегатов типа АПР		
Гл.инж.пр.	Фингер		06.88		Стадия	Лист	Листов
Н.контр.	Евтеева		06.88			4	
Нач.отд.	Романов		06.88				
Гл.спец.	Бронштейн		06.88	Схемы автоматизации 3.1; 3.2 Вариант 1 (2)	САНТЕХПРОЕКТ	
Рук.гр.	Мендзержецкая		06.88			
Инж.	Печникова		06.88			

Копировал Бочкарева

Формат А2

Инв.№подл. | Подп. и дата | Взам.инв.№

Схема автоматизации ЗН.1

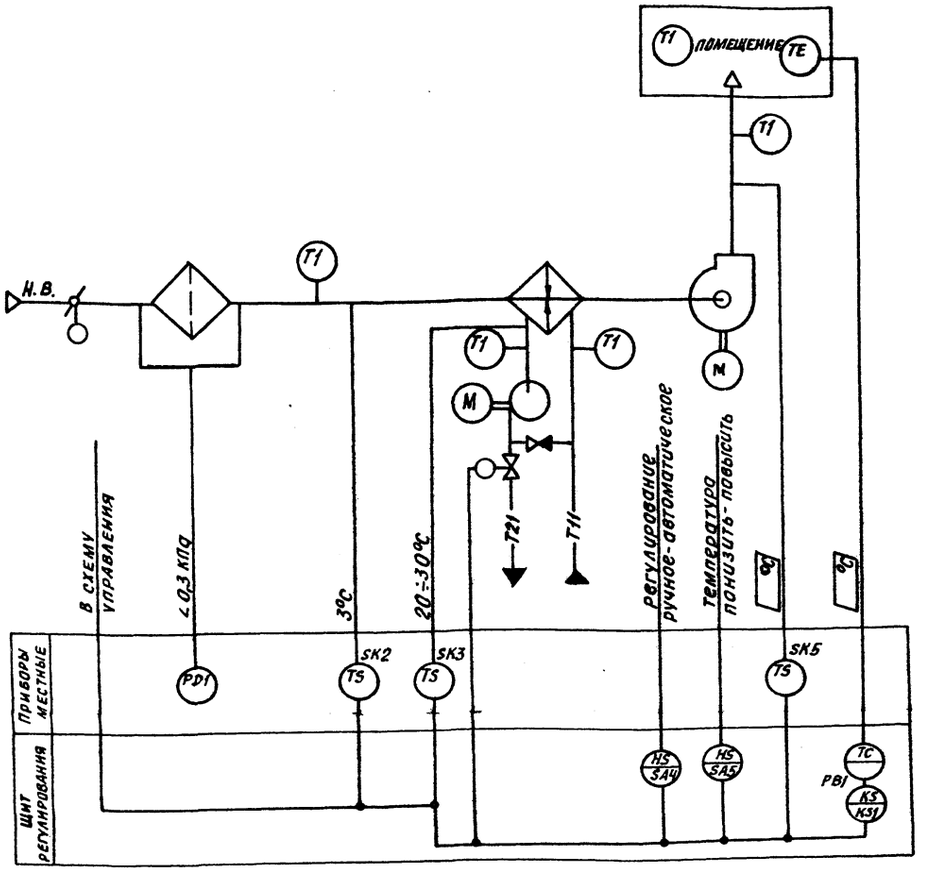

Предусматривается:

1. Регулирование температуры воздуха в помещении изменением теплопроизводительности воздухонагревателя;
2. Ограничение по минимуму температуры приточного воздуха
3. Автоматический прогрев воздухонагревателя перед включением приточного вентилятора;
4. Автоматическое подключение схемы регулирования при включении приточного вентилятора;
5. Защита воздухонагревателя от замерзания.

Схема автоматизации ЗН.2

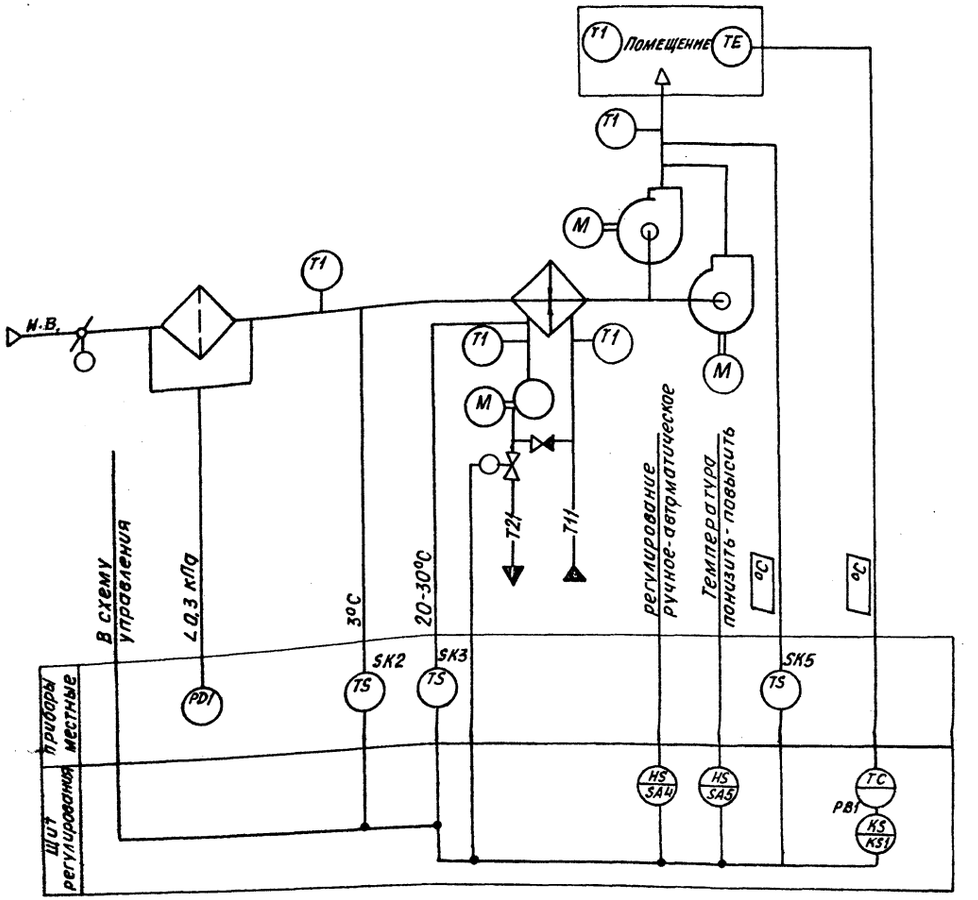

Исполнительные механизмы поставляются комплектно с воздушными и регулирующими клапанами

23606-02

				904-02-38.88 АОВ		
				Автоматизация приточно-рециркуляционных агрегатов типа АПР		
Гл. инж. пр.	Фингер		06.88		Стадия	Лист	Листов
Н. контр.	Евтеева		06.88		Р	5	
Нач. отд.	Романов		06.88				
Гл. спец.	Бронштейн		06.88	Схемы автоматизации ЗН1, ЗН2 Вариант 3	САНТЕХПРОЕКТ		
Рук. гр.	Менаэержицкая		06.88				
Инж.	Печникова		06.88				

Копировал Бочкарева Формат А2

Инв. № подл. | Подп. и дата | Взам. инв. №

Схема автоматизации 3.1

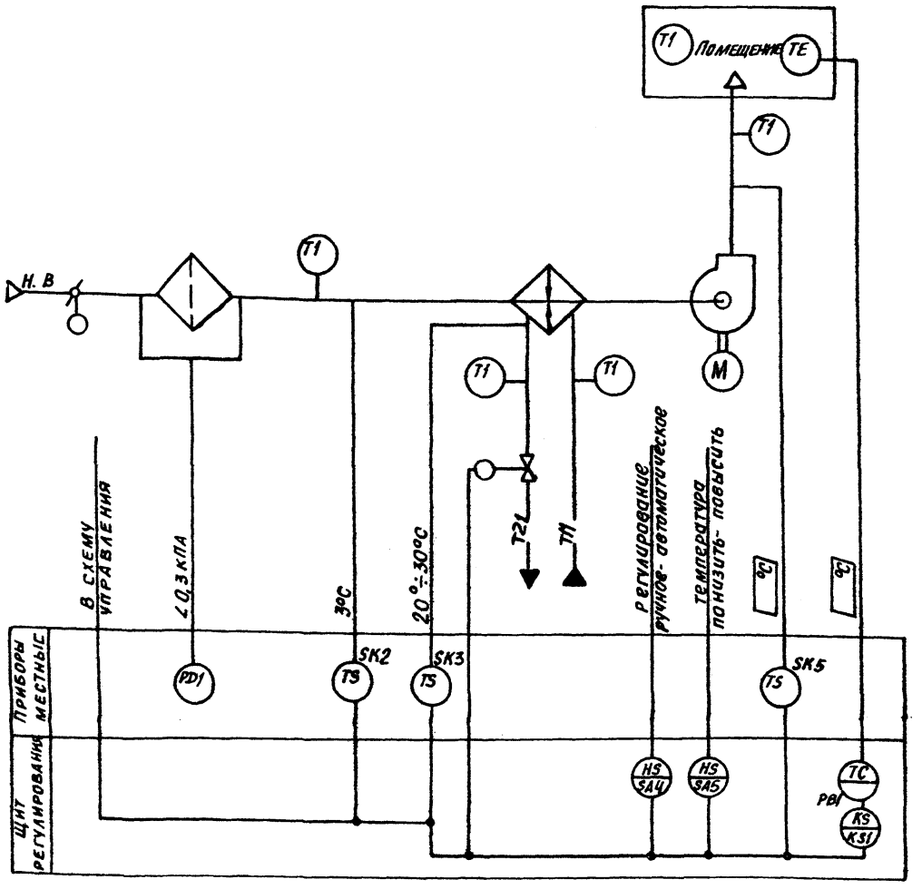

Схема автоматизации 3.2

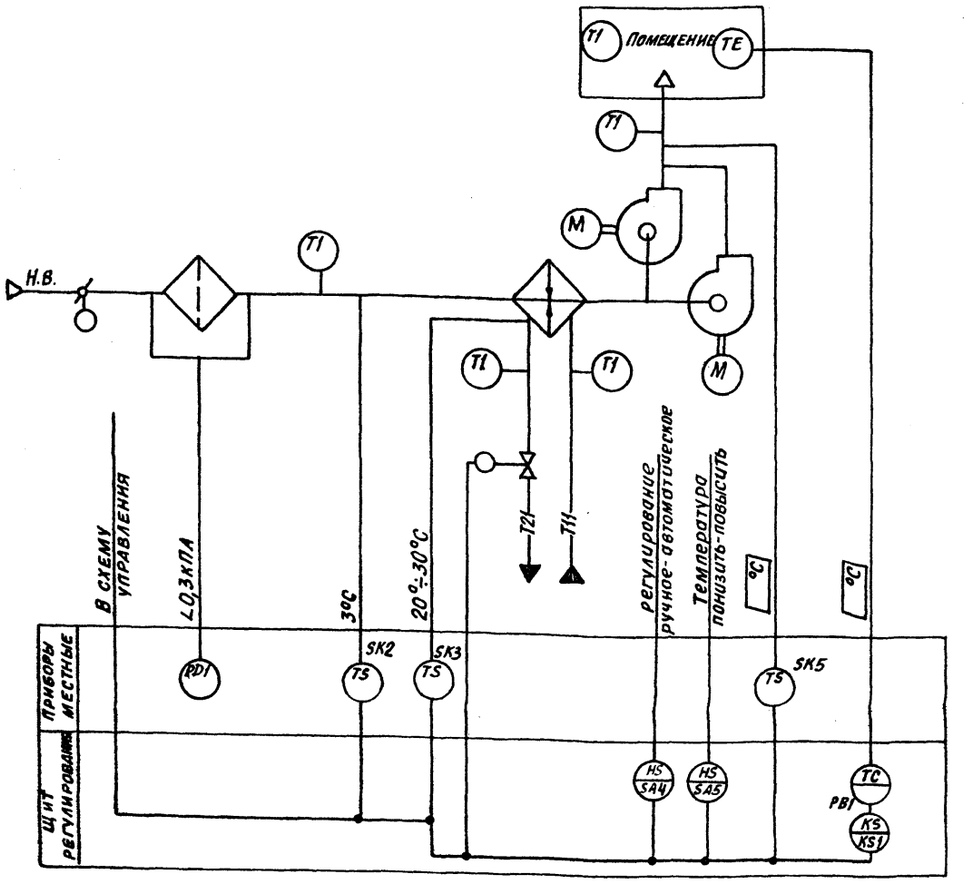

Предусматривается:

1. Регулирование температуры воздуха в помещении изменением теплопроизводительности воздухонагревателя;
2. Ограничение по минимуму температуры приточного воздуха
3. Автоматический прогрев воздухонагревателя перед включением приточного вентилятора;
4. Автоматическое подключение схемы регулирования при включении приточного вентилятора;
5. Защита воздухонагревателя от замерзания

Исполнительные механизмы поставляются комплектно с воздушными и регулирующими клапанами

23606-02

				904-02-38.88 АОВ		
				Автоматизация приточно-рециркуляционных агрегатов типа АПР		
Гл.инж.пр.	Фингер				Стадия	Лист	Листов
Н. контр	Евтеева					6	
Нач.ОТА	Романов						
Гл.спец.	Бронштейн			Схемы автоматизации 3.1; 3.2 Вариант 3	САНТЕХПРОЕКТ		
Рук.гр.	Межаверженская						
Инж.	Печникова						

Копировал Бочкарева

Формат А2

Инв.№ подл. | Подп. и дата | Взам. инв.№

Схема автоматизации 7.1

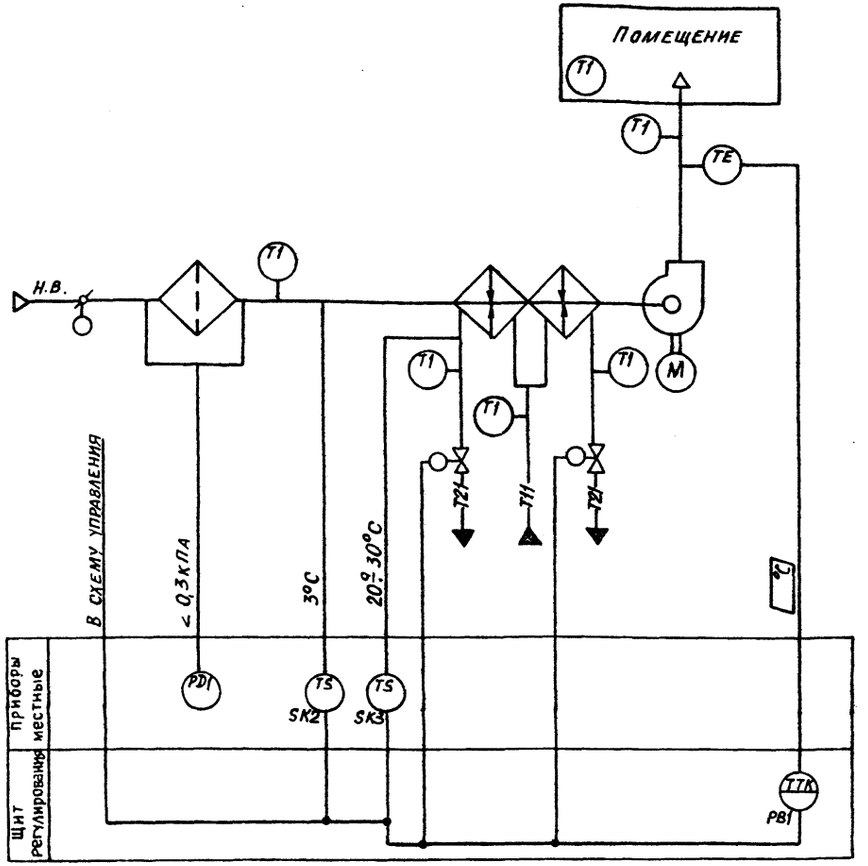

Схема автоматизации 7.2

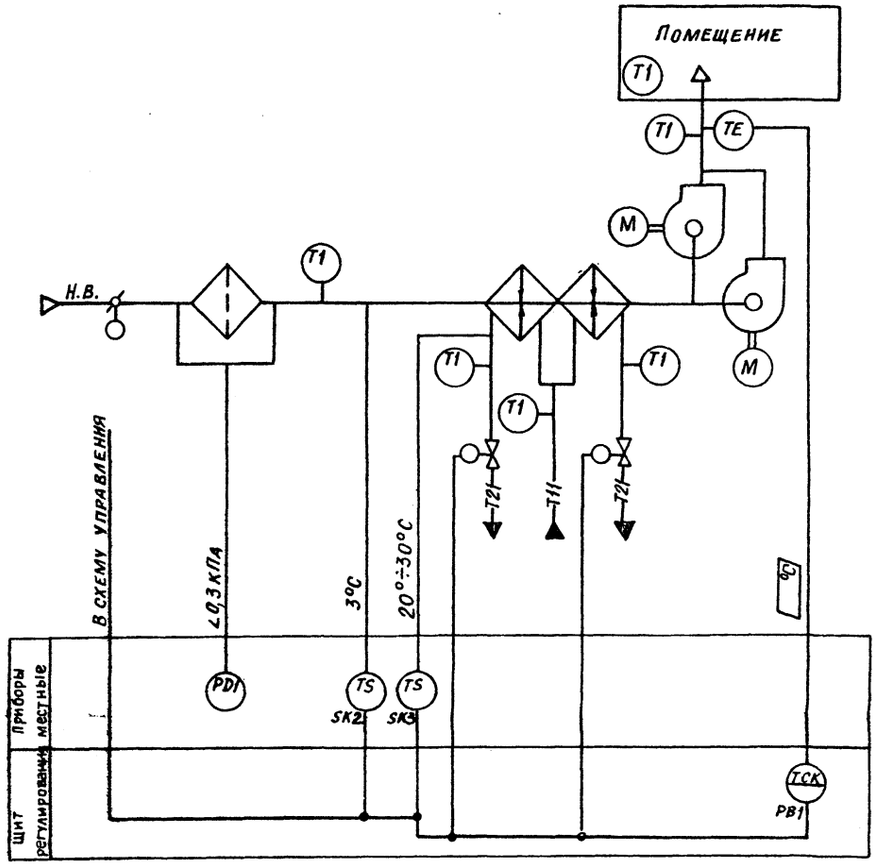

Предусматривается:

1. Регулирование температуры приточного воздуха изменением теплопроизводительности I и II секций воздухонагревателя;
2. Автоматический прогрев воздухонагревателя перед включением приточного вентилятора;
3. Автоматическое подключение схемы регулирования при включении приточного вентилятора;
4. Защита воздухонагревателя от замерзания.

Исполнительные механизмы поставляются комплектно с воздушными и регулирующими клапанами

Инв. № подл. | Подпись и дата | Взам. инв. №

23606-02

				904-02-38.88 АОВ	
				Автоматизация приточно-рециркуляционных агрегатов типа АПР	
Гл.инж.пр.	Фингер		04.88		Стадия / Лист / Листов
Н.контр.	Евтеева		04.88		7
Нач.отд.	Романов		05.88		
Гл.спец.	Бронштейн		04.88	Схемы автоматизации 7.1; 7.2 Вариант 1 (2)	САНТЕХПРОЕКТ
Рук.гр.	Менаджер		04.88		
Инж.	Печникова		05.88		

Копировал Бочкарева Формат А2

Схема автоматизации 7.1

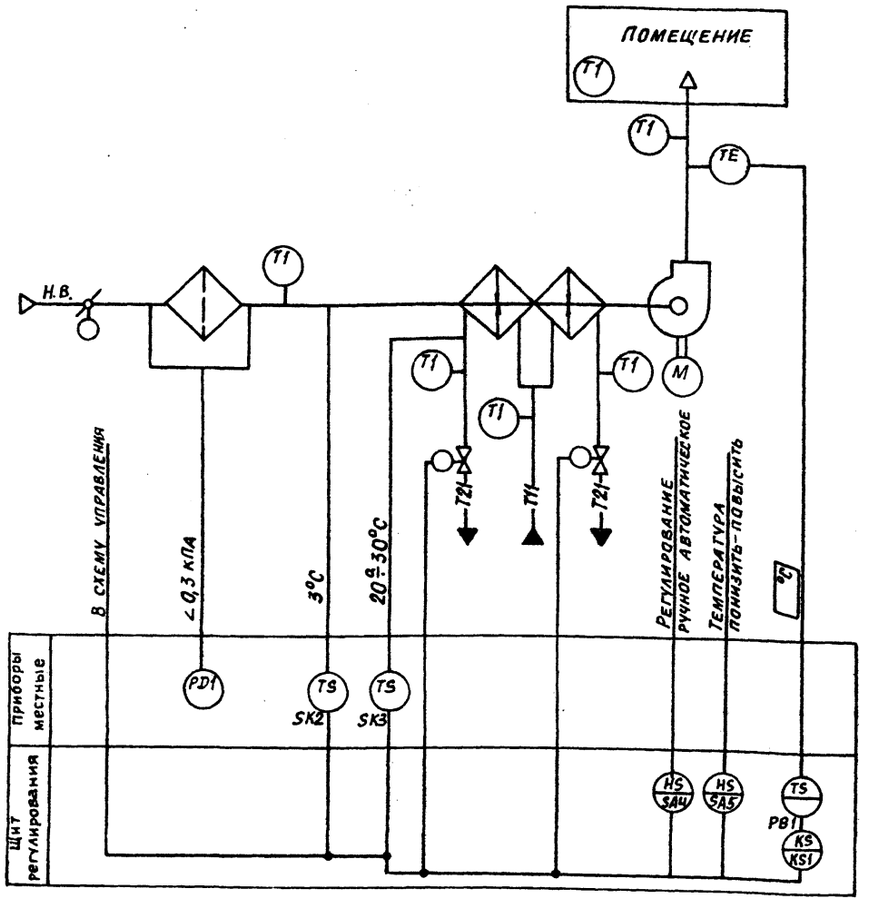

Предусматривается:

1. Регулирование температуры приточного воздуха изменением теплопроизводительности I и II секций воздухонагревателя;
2. Автоматический прогрев воздухонагревателя перед включением приточного вентилятора;
3. Автоматическое подключение схемы регулирования при включении приточного вентилятора;
4. Защита воздухонагревателя от замерзания

Схема автоматизации 7,2

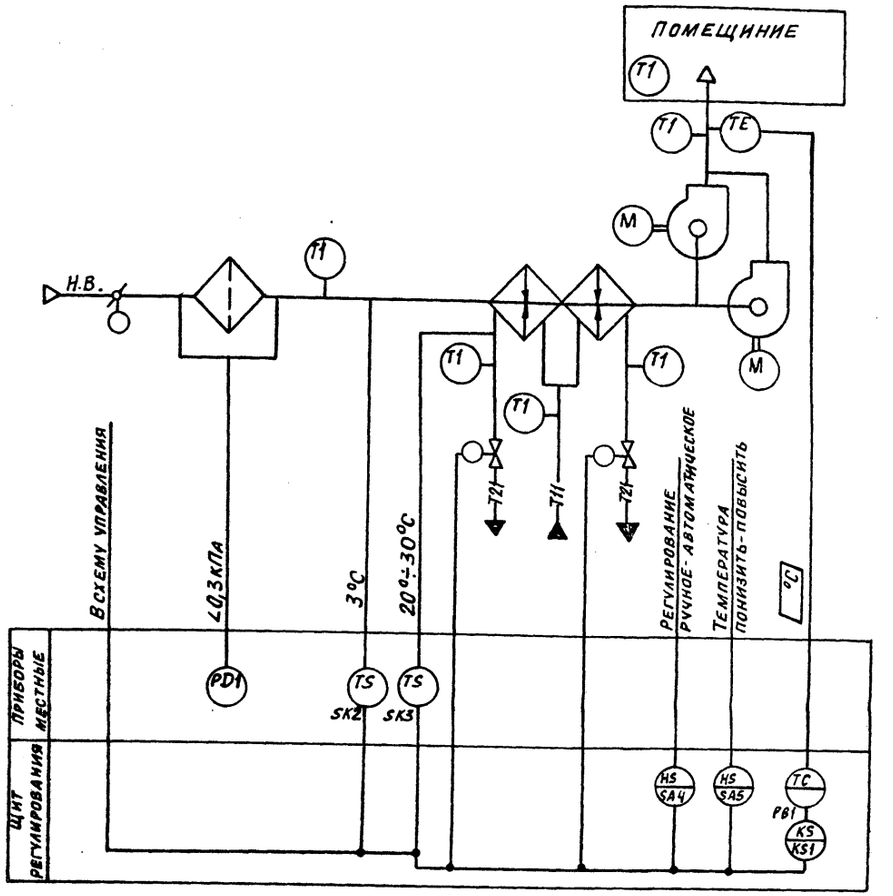

Исполнительные механизмы поставляются комплектно с воздушными регулирующими клапанами

23606-02

				904-02-38.88 АОВ		
				Автоматизация приточно-рециркуляционных автоматов типа АПР		
Гл.инж.п	Фингер		06.88		Стадия	Лист	Листов
Н.контр.	Евтеева		06.88			8	
Нач.ОТД	Романов		06.88				
Гл.спец	Бронштейн		6.88	Схемы автоматизации 7.1, 7.2 Вариант 3	САНТЕХПРОЕКТ		
Рук.гр.	Мендзержицкая		06.88				
Инж.	Печникова		06.88				

Копировал Бочкарева Формат А2

Инв. № подл. | Подпись и дата | Взам. инв. №

904-02-38.88 Альбом 1

Схема автоматизации 9.1

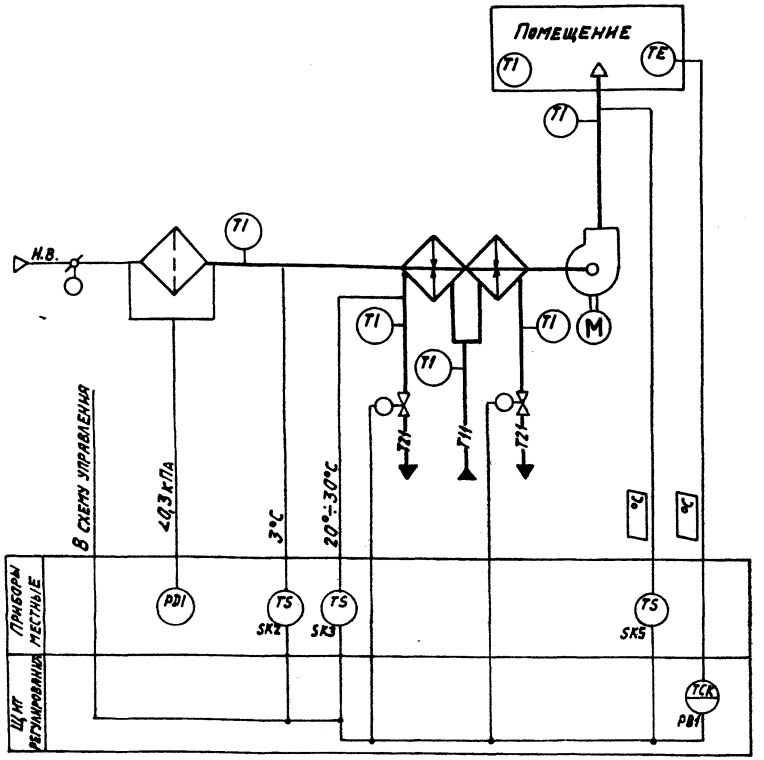

Схема автоматизации 9.2

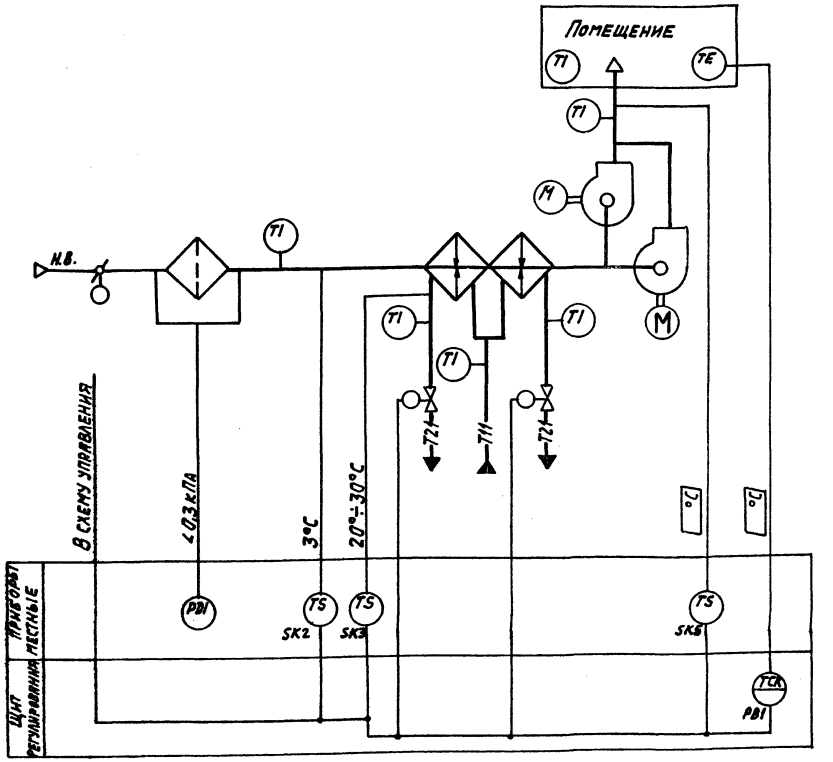

Предусматривается:

1. Регулирование температуры воздуха в помещении изменением теплопроизводительности I и II секций воздухонагревателя;
2. Ограничение по минимуму температуры приточного воздуха;
3. Автоматический прогрев воздухонагревателя перед включением приточного вентилятора;
4. Автоматическое подключение схемы регулирования при включении приточного вентилятора;
5. Защита воздухонагревателя от замерзания.

Исполнительные механизмы поставляются комплектно с воздушными и регулирующими клапанами.

23606-02

				904-02-38.88 АОВ	
				Автоматизация приточно-рециркуляционных агрегатов типа АПР	
ГИП	Фингер		06.88		Стадия / Лист / Листов
Н.контр.	Евтеева		06.88		9
Нач.отд.	Романов		06.88		
Гл.спец.	Бронштейн		06.88	Схемы автоматизации 9.1; 9.2 Вариант 1.	САНТЕХПРОЕКТ
Рук.гр.	Менделевецкая		06.88		
Инж.	Печникова		06.88		

Копировал: Тужилкина

Формат: А2

Инв.№ подл. | Подпись и дата | Взам. инв.№

Схема автоматизации 136.1

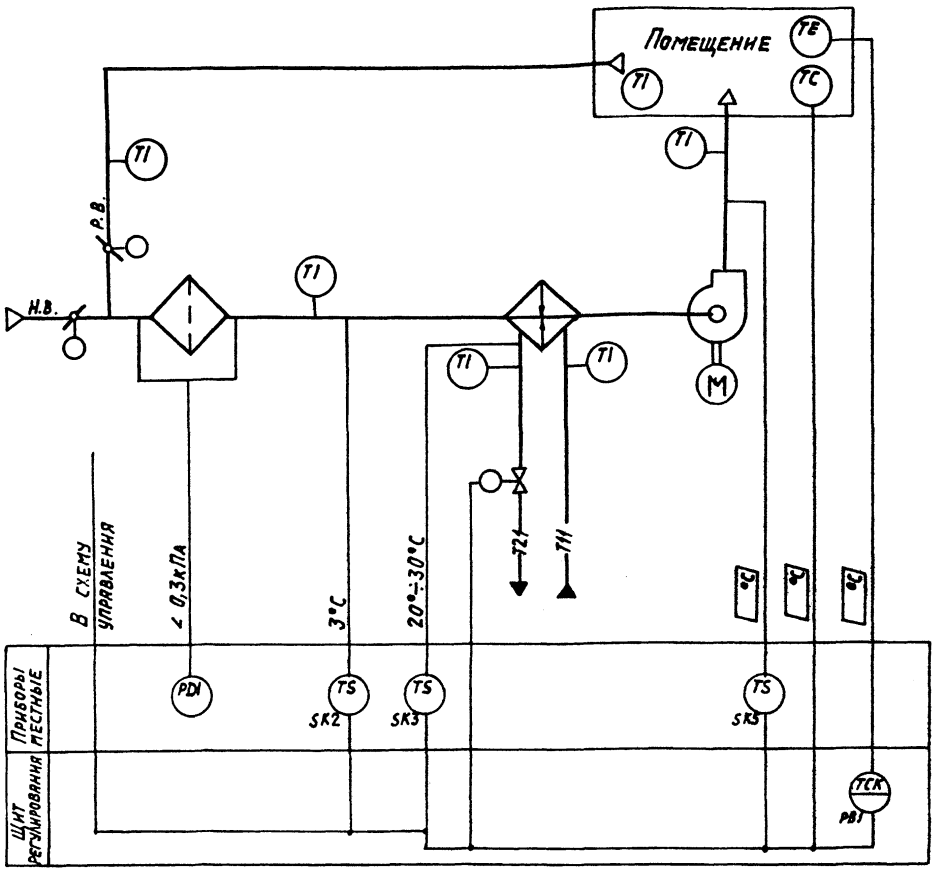

Схема автоматизации 136.2

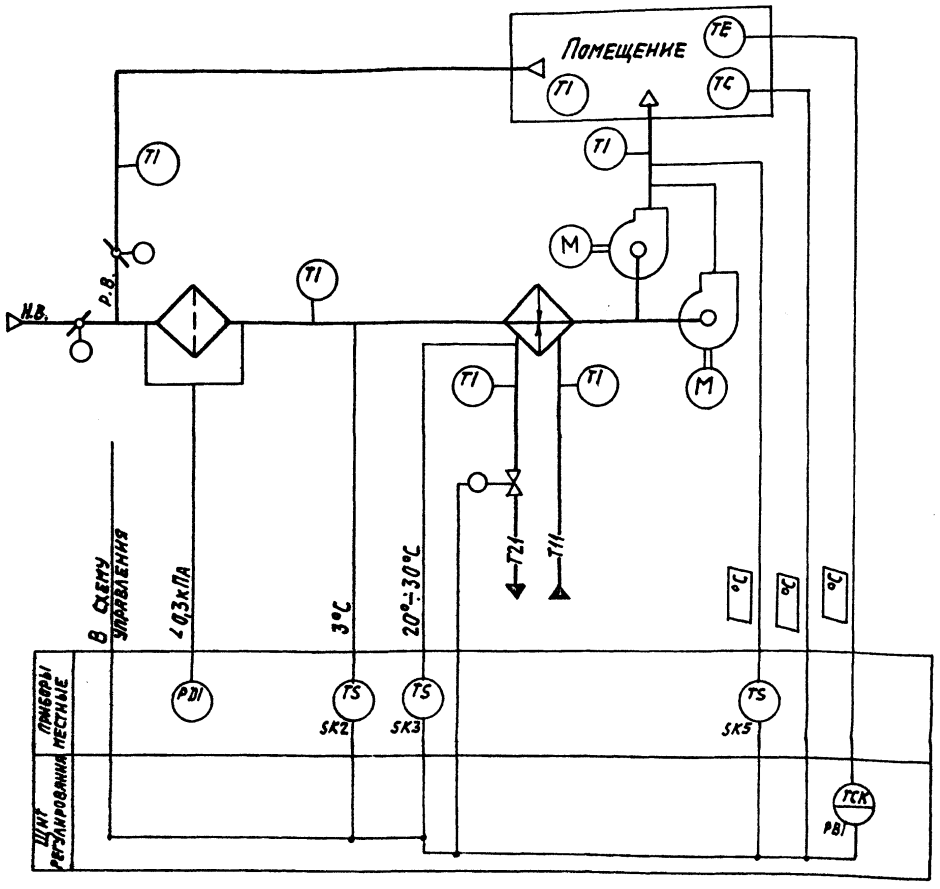

Предусматривается:

Работа систем в двух режимах:

I Рабочий режим:

1. регулирование температуры воздуха в помещении изменением теплопроизводительности воздухонагревателя;
2. ограничение по минимуму температуры приточного воздуха;
3. автоматический прогрев воздухонагревателя перед включением приточного вентилятора;
4. автоматическое подключение схемы регулирования при включении приточного вентилятора;
5. защита воздухонагревателя от замерзания.

II Дежурный режим:

Система работает как отопительный агрегат.

Исполнительные механизмы поставляются комплектно с воздушными и регулирующими клапанами.

23606-02

				904-02-38.88 АОВ		
				Автоматизация приточно-рециркуляционных агрегатов типа АПР		
Гл.инж.пр.	Фингер		06.88		Стадия	Лист	Листов
Н.контр.	Евтеева		06.88			10	
Нач.отд.	Романов		06.88				
Гл.спец.	Бронштейн		06.88	Схемы автоматизации 136.1; 136.2. Вариант 1	САНТЕХПРОЕКТ		
Рук.гр.	Рендзенецкая		01.88				
Инж.	Печникова		05.88				

Копировал: Тужилкина

Формат: А2

Инв.№ подл. | Подпись и дата | Взам.инв.№

904-02-38.88 Альбом 1

Схема автоматизации 13АН.1

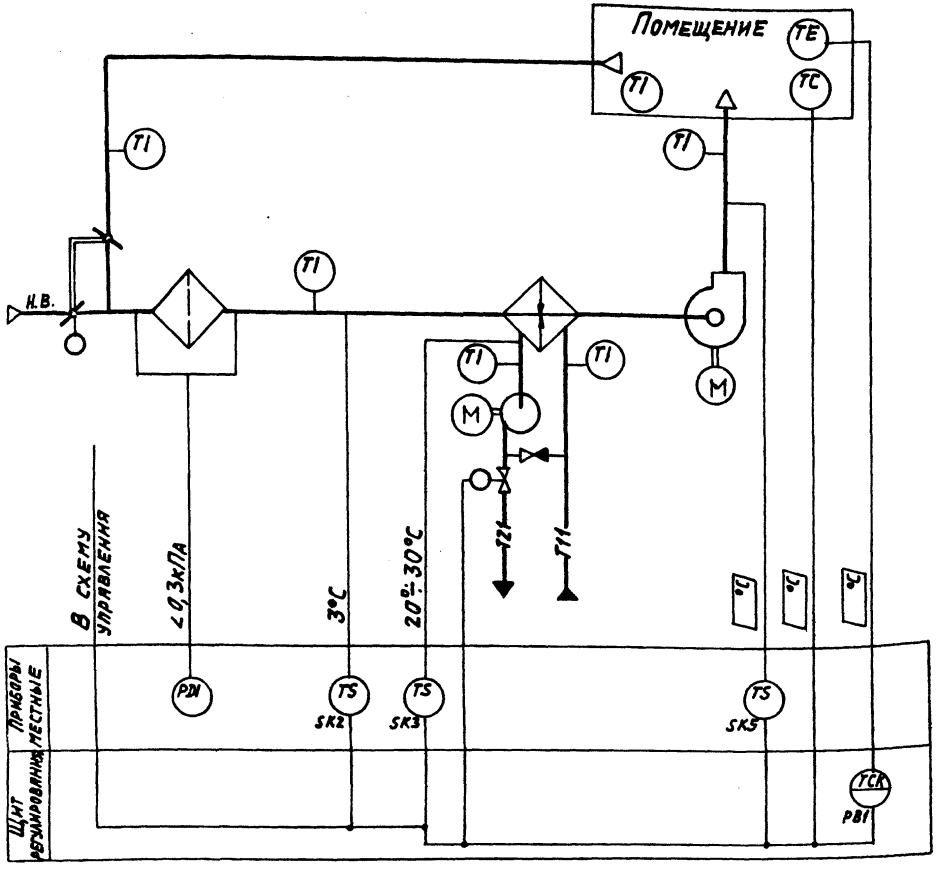

Схема автоматизации 13А.1

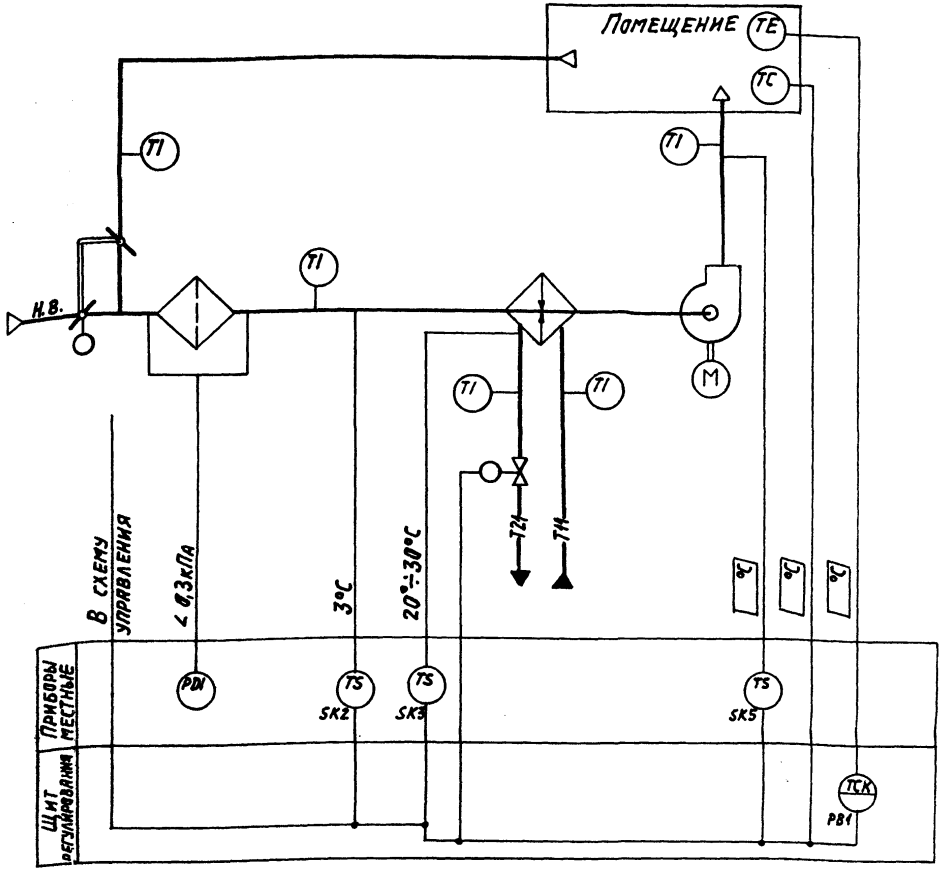

Предусматривается:

Работа систем в двух режимах:

I Рабочий режим:

1. Регулирование температуры воздуха в помещении изменением теплопроизводительности воздухонагревателя;
2. Ограничение по минимуму температуры приточного воздуха;
3. Автоматический прогрев воздухонагревателя перед включением приточного вентилятора;
4. Автоматическое подключение схемы регулирования при включении приточного вентилятора;
5. Защита воздухонагревателя от замерзания.

II Дежурный режим:

Система работает как отопительный агрегат.

Исполнительные механизмы поставляются комплектно с воздушными и регулирующими клапанами.

23606-02

				904-02-38.88 АОВ		
				Автоматизация приточно-рециркуляционных агрегатов АПР		
Гл.инж.пр.	Фингер		06.88		Стадия	Лист	Листов
Н.контр.	Евтеева		06.88			11	
Нач.отд.	Романов		06.88				
Гл.спец.	Бронштейн		06.88	Схемы автоматизации 13АН.1; 13А.1 Вариант 1	САНТЕХПРОЕКТ		
Рук.гр.	Мендзержецкая		06.88				
Инж.	Печникова		06.88				

Копировал: Тужилкина

Формат: А2

Инв.№ подл. | Подпись и дата | Взам.инв.№

Альбом 1

Схема автоматизации 13БН.1

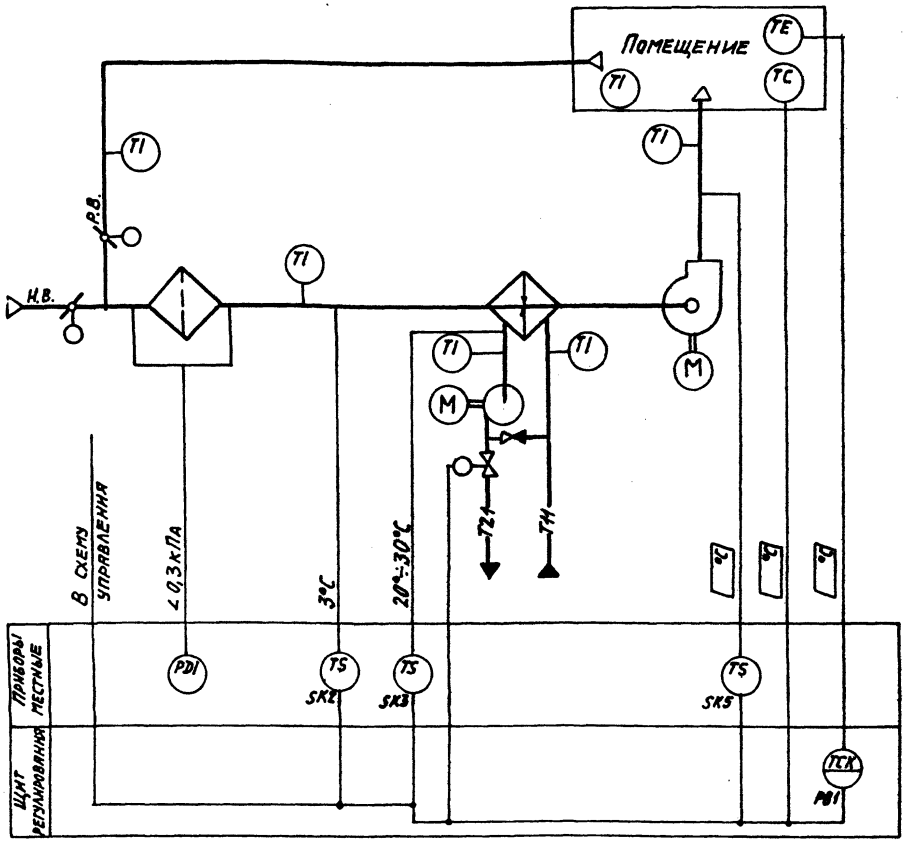

Схема автоматизации 13БН.2

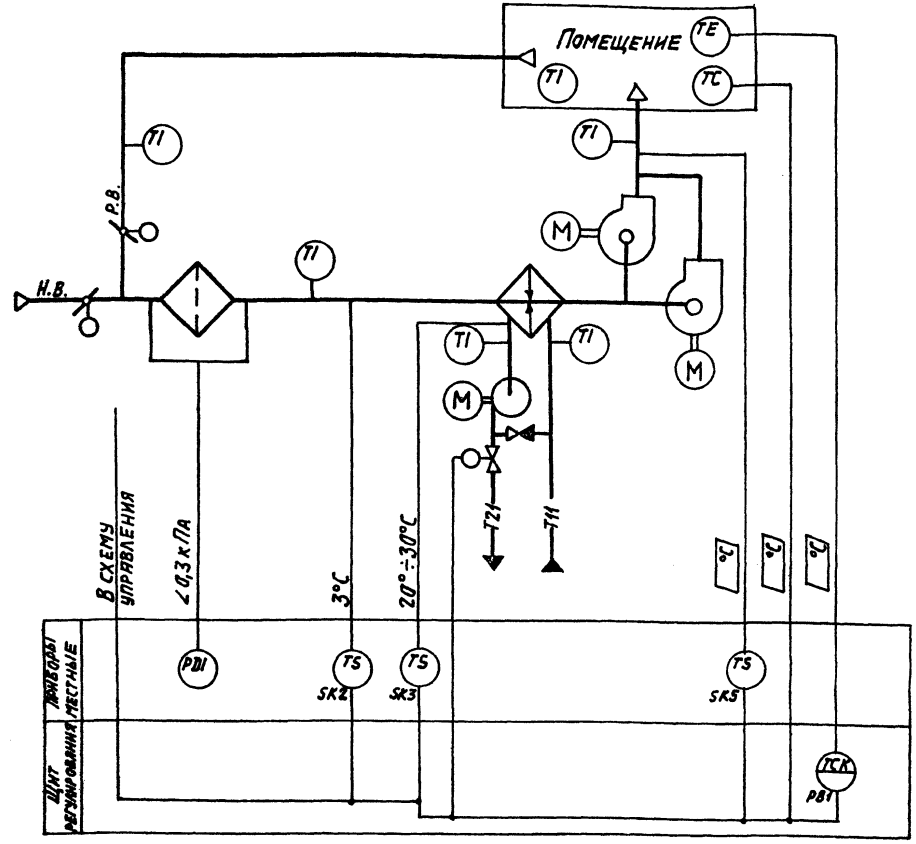

Предусматривается:

Работа систем в двух режимах:

I Рабочий режим:

1. Регулирование температуры воздуха в помещении изменением теплопроизводительности воздухонагревателя;
2. Ограничение по минимуму температуры приточного воздуха;
3. Автоматический прогрев воздухонагревателя перед включением приточного вентилятора;
4. Автоматическое подключение схемы регулирования при включении приточного вентилятора;
5. Защита воздухонагревателя от замерзания.

II Дежурный режим:

Система работает как отопительный агрегат.

Исполнительные механизмы поставляются комплектно с воздушными и регулирующими клапанами.

23606-02

				904-02-38.88 АОВ	
				Автоматизация приточно-рециркуляционных агрегатов типа АПР.	
Гл. инж. пр.	Фингер		06.88		Стадия / Лист / Листов
Н. контр.	Евтеева		06.88		12
Нач. отд.	Романов		06.88	Схемы автоматизации 13БН.1 . 13БН.2. Вариант 1.	САНТЕХПРОЕКТ
Гл. спец.	Бронштейн		06.88		
Рук. гр.	Пенизенкевич		06.88		
Инж.	Печникова		06.88		

Инв. № подл. | Подпись и дата | Взам. инв. №

Копировал: Тужилкина

Формат: А2

904-02-38.88 Альбом 1

Схема автоматизации 15А.1

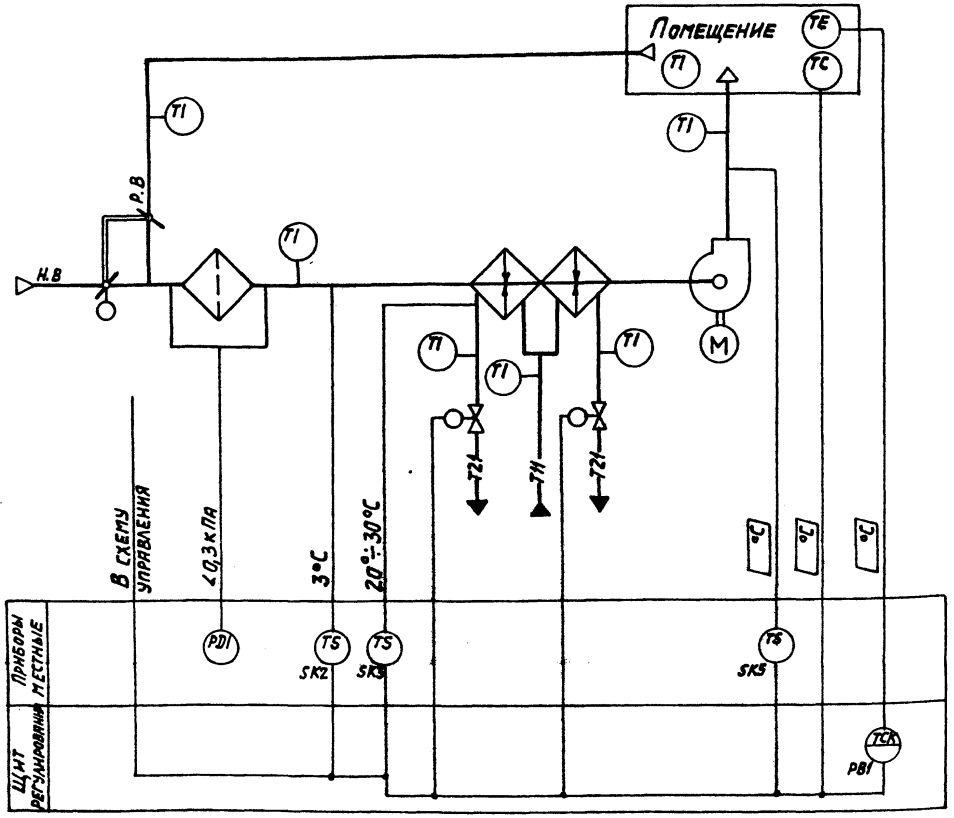

Предусматривается:

Работа систем в двух режимах:

I Рабочий режим:

1. Регулирование температуры воздуха в помещении изменением теплопроизводительности I и II секций воздухонагревателя;
2. Ограничение по минимуму температуры приточного воздуха;
3. Автоматический прогрев воздухонагревателя перед включением приточного вентилятора;
4. Автоматическое подключение схемы регулирования при включении приточного вентилятора;
5. Защита воздухонагревателя от замерзания.

II Дежурный режим:

Система работает как отопительный агрегат.

Исполнительные механизмы поставляются комплектно с воздушным и регулирующими клапанами.

23606-02

				904-02-38.88 АОВ			
				Автоматизация приточно-рециркуляционных агрегатов типа АПР.			
Гл. инж. пр.	Фингер		06.88		Стадия	Лист	Листов
Н. контр.	Евтеева		06.88			13	
Нач. отд.	Романов		06.88				
Гл. спец.	Бронштейн		06.88	Схема автоматизации 15А.1 Вариант 1.	САНТЕХПРОЕКТ		
Рук. гр.	Менизбержецкая		06.88				
Инж.	Печникова		06.88				

Инв. № подл. | Подпись и дата | Взам. инв. №

Копировал: Тужилкина

Формат: А2

Схема автоматизации 15Б.1

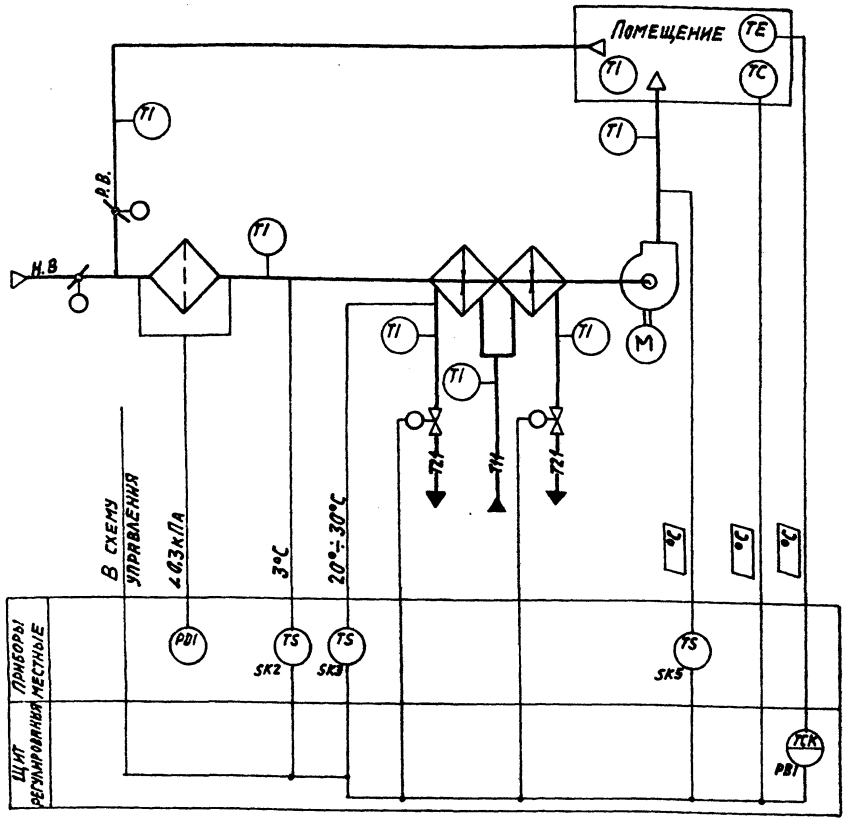

Схема автоматизации 15Б.2

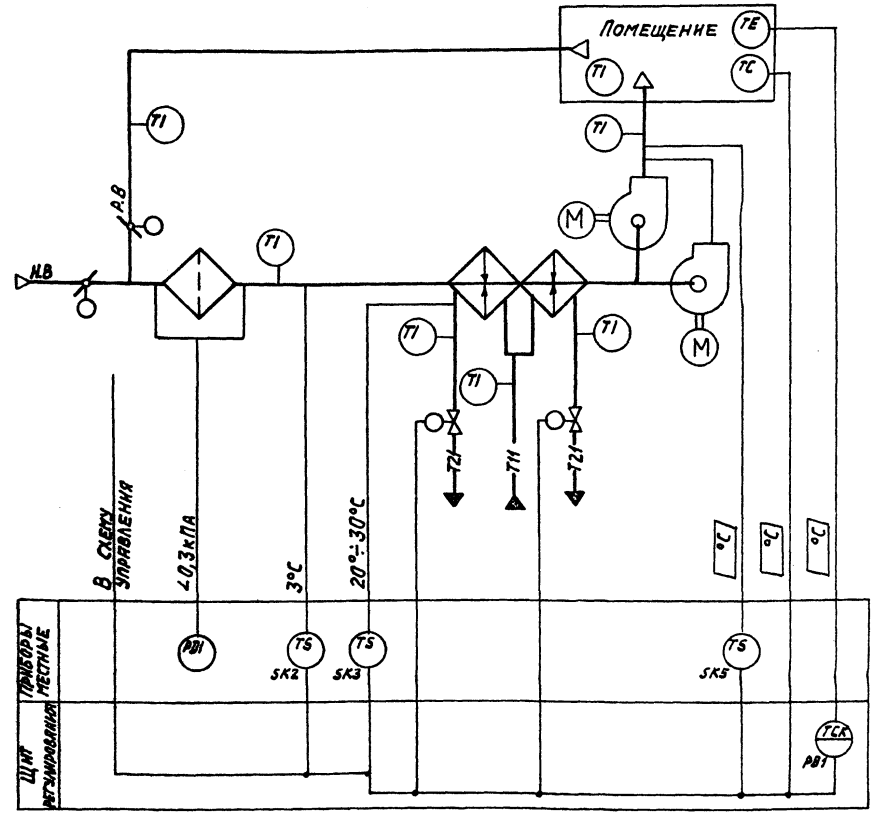

Предусматривается:

Работа систем в двух режимах:

I Рабочий режим:

1. Регулирование температуры воздуха в помещении изменением теплопроизводительности I и II секций воздухонагревателя;
2. ограничение по минимуму температуры приточного воздуха;
3. автоматический прогрев воздухонагревателя перед включением приточного вентилятора;
4. автоматическое подключение схемы регулирования при включении приточного вентилятора;
5. защита воздухонагревателя от замерзания.

II Дежурный режим:

Система работает как отопительный агрегат.

Исполнительные механизмы поставляются комплектно с воздушными и регулирующими клапанами.

Инв. № подл. | Подпись и дата | Взам. инв. №

23606-02

				904-02-38.88 АОВ		
				Автоматизация приточно-рециркуляционных агрегатов типа АПР.		
Гл. инж. пр.	Фингер		06.92			
Н. контр.	Евтеева		06.92		Стадия	Лист	Листов
Нач. отд.	Романов		06.92			14	
Гл. спец.	Брошгевич		06.92	Схемы автоматизации 15Б.1; 15Б.2 Вариант 1	САНТЕХПРОЕКТ	
Рук. гр.	Мендзыбрецкая		06.92			
Инж.	Печникова		06.92			

Копировал: Тужилкина

Формат: А2

Схема автоматизации 17АН.1

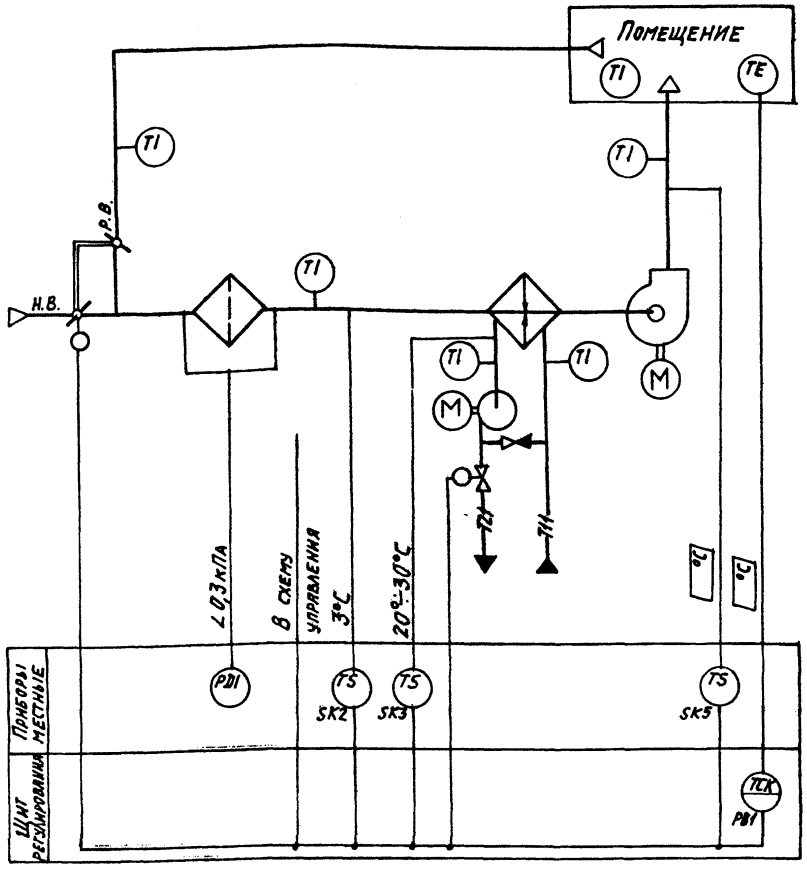

Предусматривается:

1. Регулирование температуры воздуха в помещении изменением: количества наружного и рециркуляционного воздуха, поступающего в агрегат;
теплопроизводительности воздухонагревателя;
2. Ограничение по минимуму температуры приточного воздуха;
3. Автоматический прогрев воздухонагревателя перед включением приточного вентилятора;
4. Автоматическое подключение схемы регулирования при включении приточного вентилятора;
5. Защита воздухонагревателя от замерзания;

Схема автоматизации 17А.1

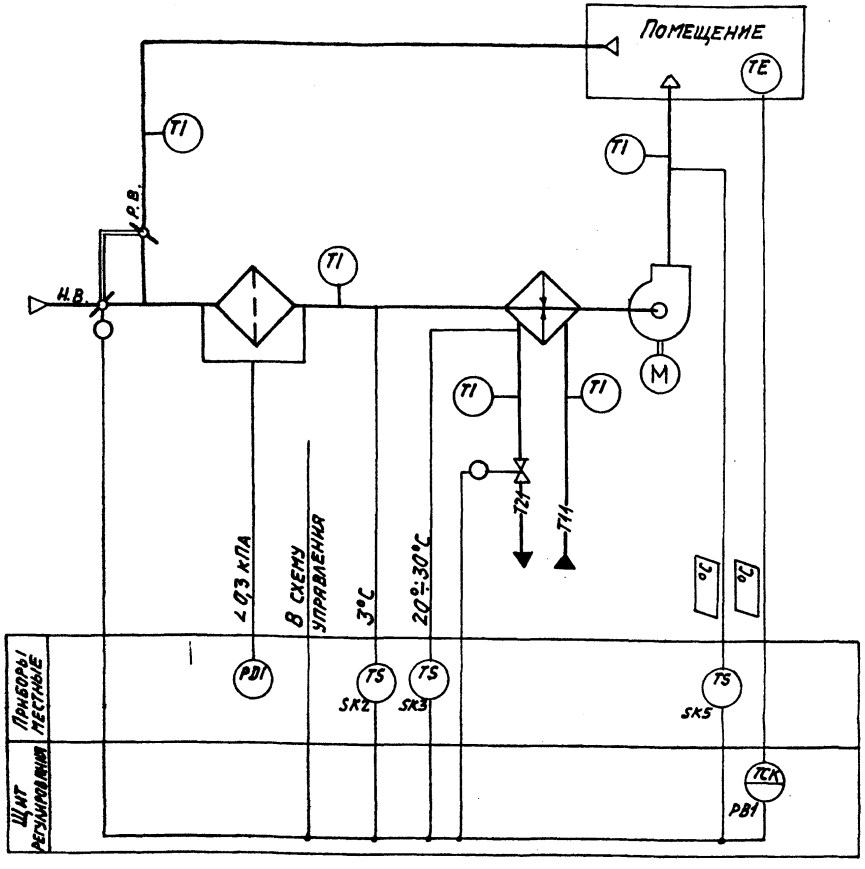

6. Последовательная работа воздушного клапана и клапана на теплоносителе.

Исполнительные механизмы поставляются комплектно с воздушными и регулирующими клапанами.

Инв.№ подл. | Подпись и дата | Взам.инв.№

Е3606-02

				904-02-38.88 АОВ	
				Автоматизация приточно-рециркуляционных агрегатов типа АПР.	
Гл.инж.пр.	Фингер		06.88		Стадия / Лист / Листов
Н.контр.	Евтеева		06.88		15
Нач.отд.	Романов		06.88		
Гл.спец.	Бинштейн		06.88	Схемы автоматизации 17АН.1, 17А.1 Вариант 1.	САНТЕХПРОЕКТ
Рук.гр.	Менвержелов		06.88		
Инж.	Печникова		06.88		

Копировал: Тужилкина

Формат: А2

Схема автоматизации 17АН1.

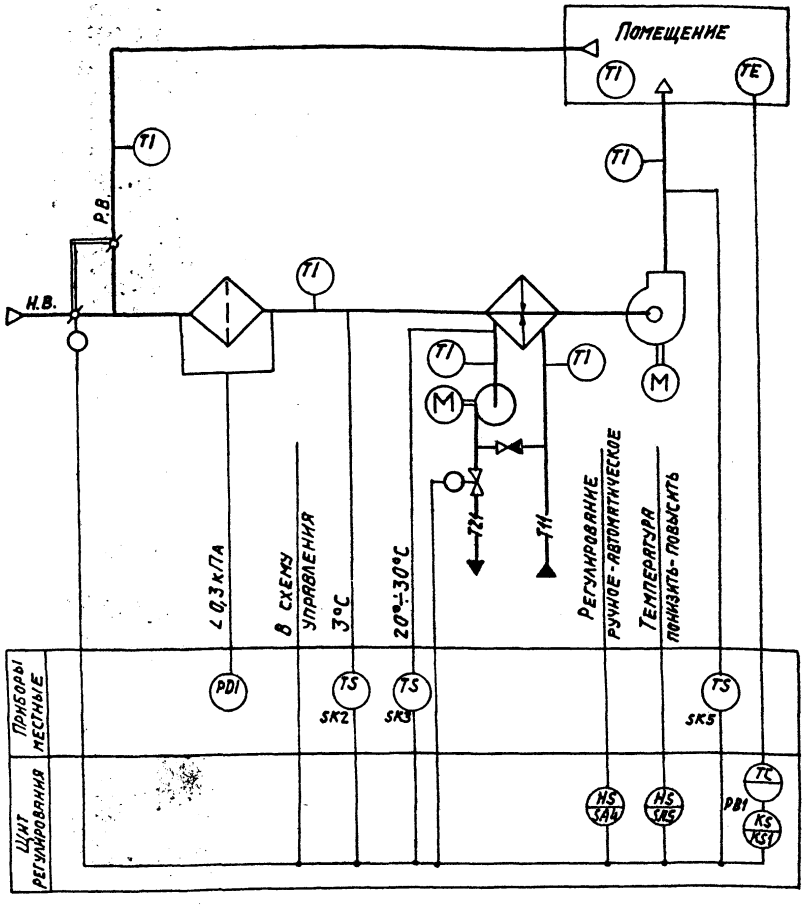

Схема автоматизации 17А1

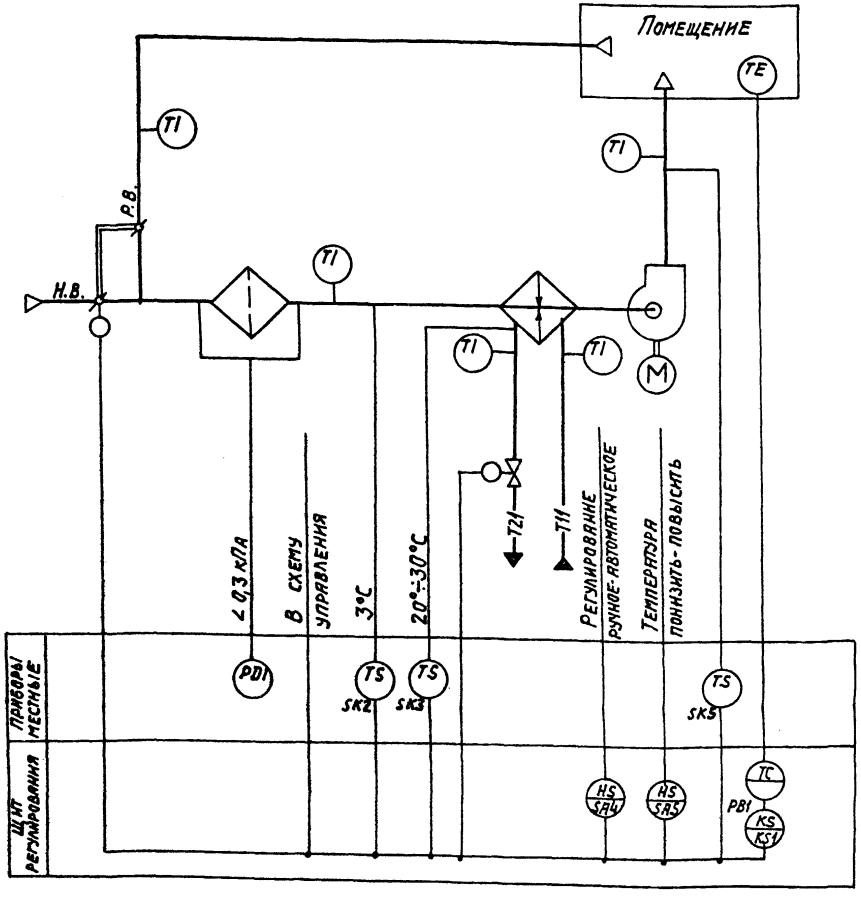

Предусматривается:

1. Регулирование температуры воздуха в помещении изменением:
   количества наружного и рециркуляционного воздуха, поступающего в агрегат;
   теплопроизводительности воздухонагревателя;
2. ограничение по минимуму температуры приточного воздуха;
3. автоматический прогрев воздухонагревателя перед включением приточного вентилятора;
4. автоматическое подключение схемы регулирования при включении приточного вентилятора;
5. защита воздухонагревателя от замерзания;
6. последовательная работа воздушного клапана и клапана на теплоносителе.

Исполнительные механизмы поставляются комплекно с воздушными и регулирующими клапанами.

Инв.№ подл. | Подпись и дата | Взам. инв.№

23606-02

				904-02-38.88 АОВ		
				Автоматизация приточно-рециркуляционных агрегатов типа АПР		
Гл.инж.пр.	Фингер		06.88		Стадия	Лист	Листов
Н.контр.	Евтеева		06.88			16	
Нач.отд.	Романов		06.88				
Гл.спец.	Бриштейн		06.88				
Рук.гр.	Менделеевская		06.88	Схемы автоматизации 17АН1, 17А1. Вариант 3.	САНТЕХПРОЕКТ	
Инж.	Лечникова		06.88			
Ст.техн.	Шумских		06.88			

Копировал: Тужилкина

Формат: А2

904-02-38.88 Альбом 1

Схема автоматизации 17БН.1

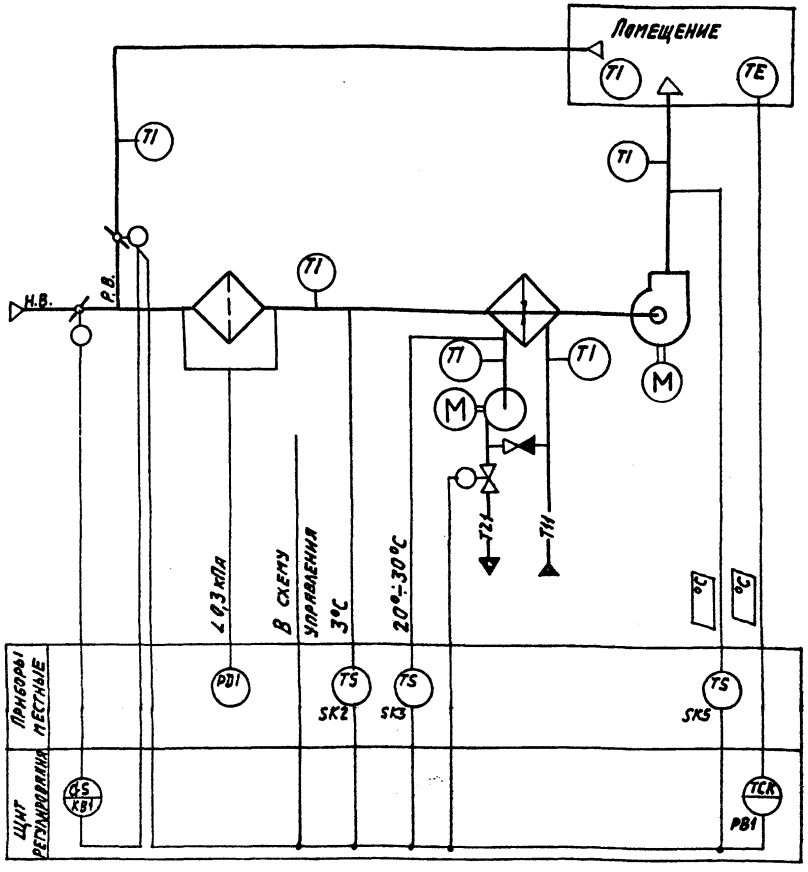

Схема автоматизации 17БН.2

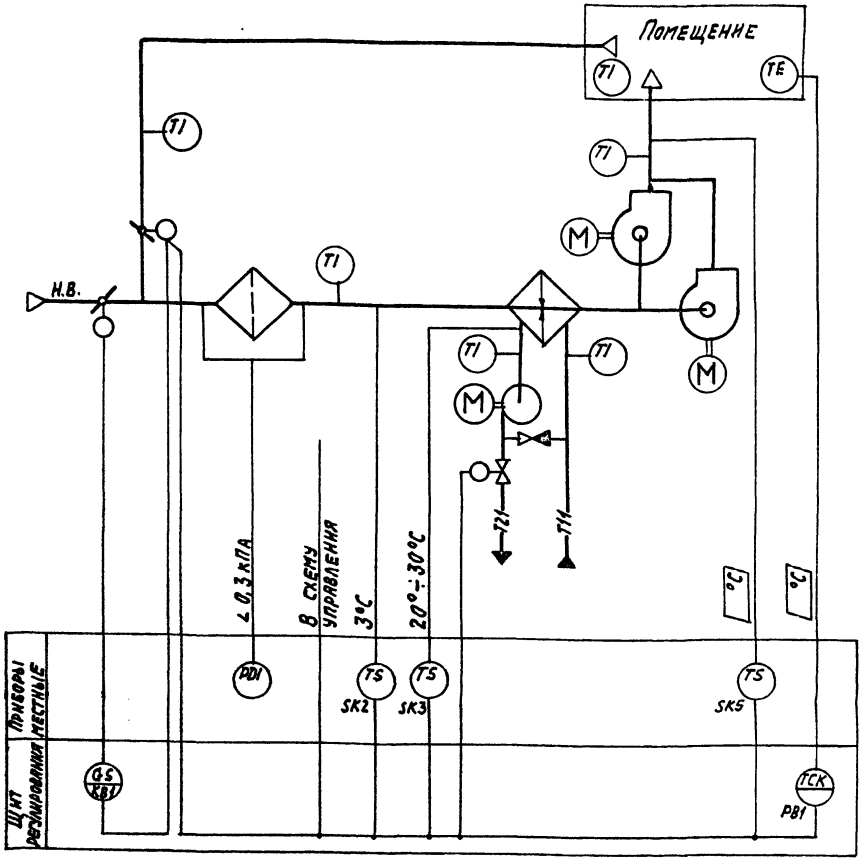

Предусматривается:

1. Регулирование температуры воздуха в помещении изменением:
   количества наружного и рециркуляционного воздуха, поступающего в агрегат;
   теплопроизводительности воздухонагревателя;
2. Ограничение по минимуму температуры приточного воздуха;
3. Автоматический прогрев воздухонагревателя перед включением приточного вентилятора;
4. Автоматическое подключение схемы регулирования при включении приточного вентилятора;
5. Защита воздухонагревателя от замерзания;
6. Синхронизация работы воздушных клапанов и последовательная с ними работа клапана на теплоносителе.

1. Вариант 1 схем автоматизации предназначен для агрегатов, у которых клапан рециркуляционного воздуха оснащается исполнительным механизмом типа МЭО-16/63-0,25-82; вариант 1а-для агрегатов, оснащаемых исполнительным механизмом типа МЭО-6,3/63-0,25.
2. Исполнительные механизмы поставляются комплектно с воздушными и регулирующими клапанами.

23606-02

				904-02-38.88 АОВ	
				Автоматизация приточно-рециркуляционных агрегатов типа АПР	
Гл.инж.пр.	Фингер		06.88		Стадия / Лист / Листов
Н.контр.	Евтеева		06.88		17
Нач.отд.	Романов		06.88		
Гл.спец.	Бронштейн		06.88	Схемы автоматизации 17БН.1; 17БН.2 Вариант 1(1а)	САНТЕХПРОЕКТ
Рук.гр.	Мендзержецкая		06.88		
Инж.	Печникова		06.88		

Инв.№ подл. | Подпись и дата | Взам.инв.№

Копировал: Тужилкина

Формат: А2

904-02-38.88 Альбом 1

Схема автоматизации 17БН.1

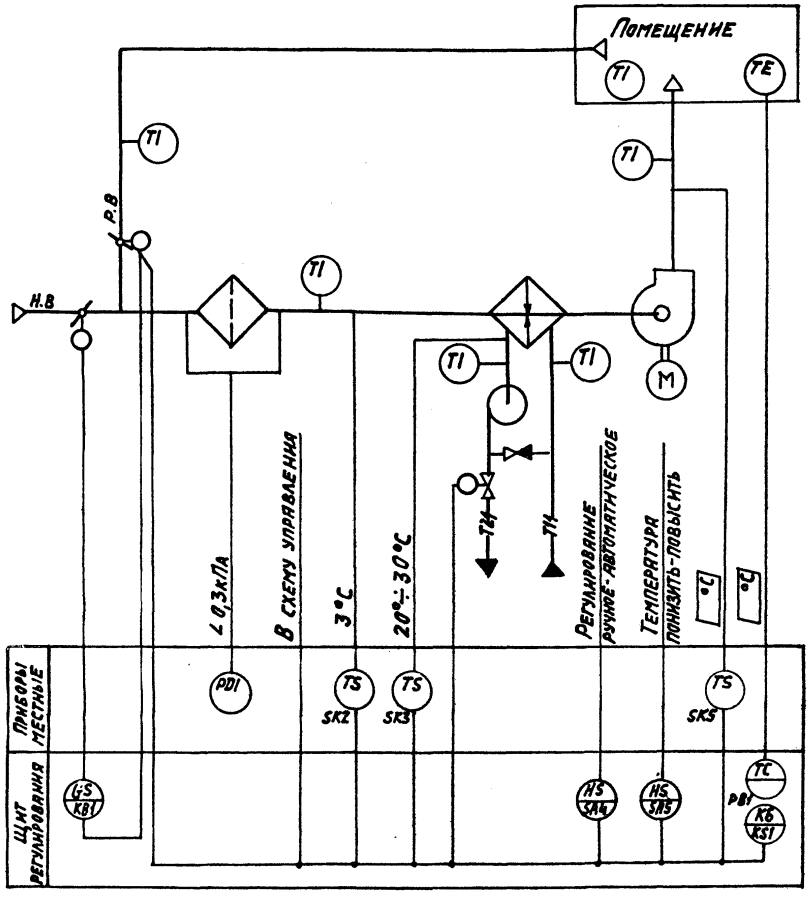

Схема автоматизации 17БН.2

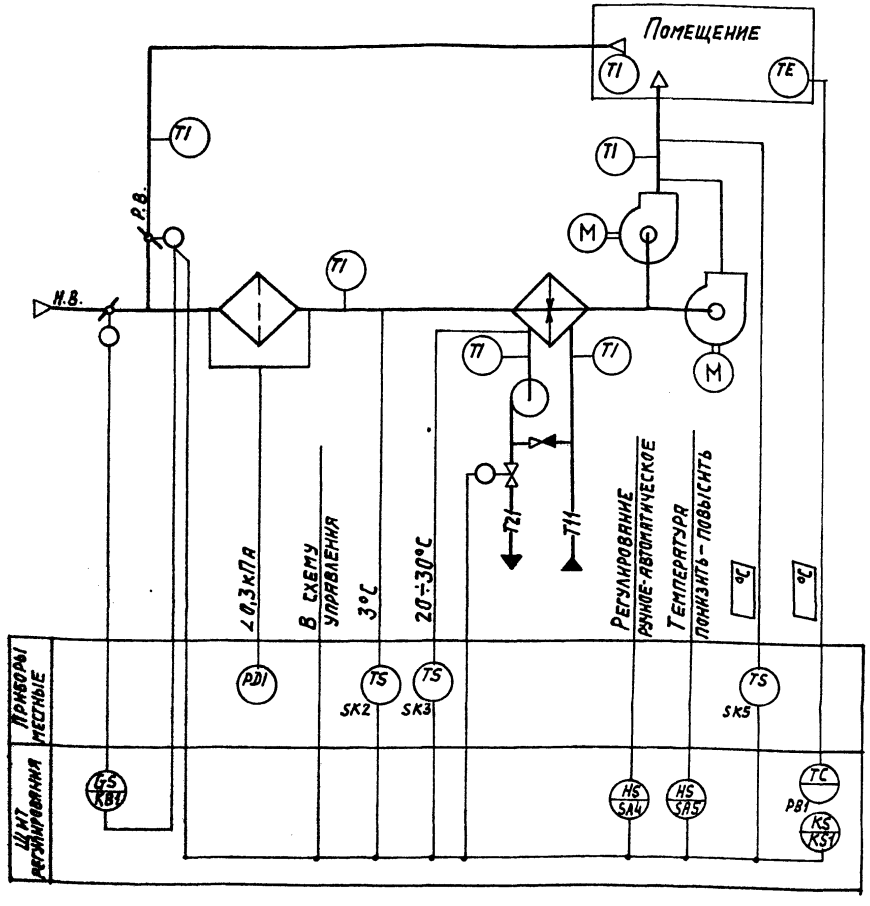

Предусматривается:

1. регулирование температуры воздуха в помещении изменением количества наружного и рециркуляционного воздуха, поступающего в агрегат;
теплопроизводительности воздухонагревателя;
2. ограничение по минимуму температуры приточного воздуха;
3. автоматический прогрев воздухонагревателя перед включением приточного вентилятора;
4. автоматическое подключение схемы регулирования при включении приточного вентилятора;
5. защита воздухонагревателя от замерзания;
6. синхронизация работы воздушных клапанов и последовательная с ними работа клапана на теплоносителе.

Исполнительные механизмы поставляются комплектно с воздушными и регулирующими клапанами.

23606-02

				904-02-38.88 АОВ		
				Автоматизация приточно-рециркуляционных агрегатов типа АПР.		
Гл.инж.пр.	Фингер		06.88		Стадия	Лист	Листов
Н.контр.	Евтеев		06.88			18	
Нач.отд.	Романов		06.88				
Гл.спец.	Бронштейн		06.88	Схемы автоматизации 17БН.1; 17БН.2 вариант 3	САНТЕХПРОЕКТ	
Рук.гр.	Мендзержецкая		06.88			
Инж.	Печникова		06.88			

Копировал: Тужилкина

Формат: А2

Инв.№ подл. | Подпись и дата | Взам.инв.№

Схема автоматизации 17Б.1

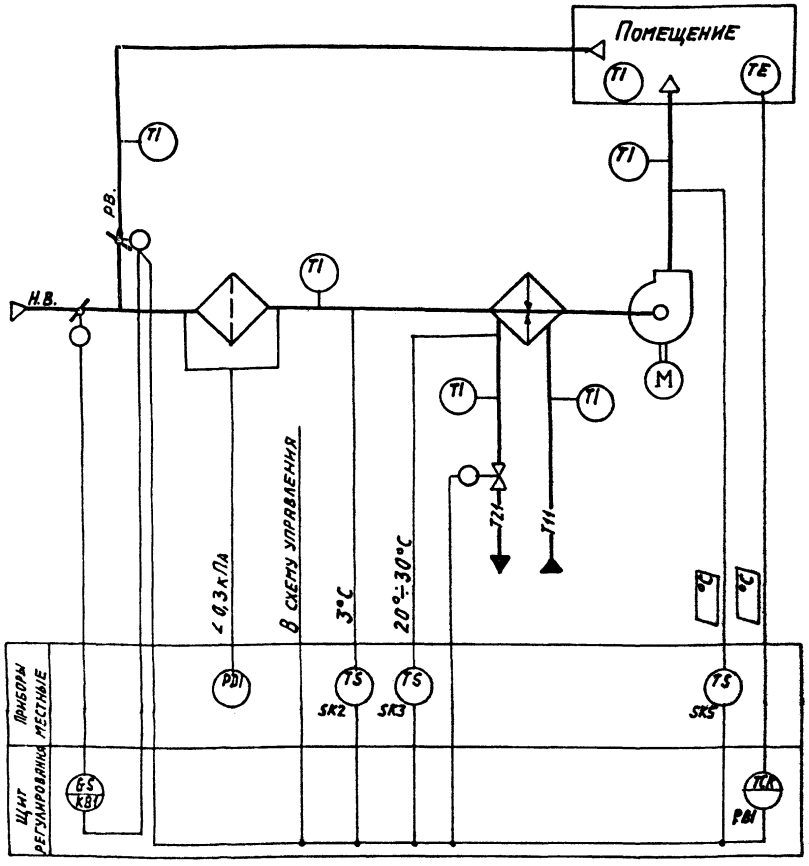

Предусматривается:

1. Регулирование температуры воздуха в помещении изменением: количества наружного и рециркуляционного воздуха, поступающего в агрегат;
   теплопроизводительности воздухонагревателя;
2. Ограничение по минимуму температуры приточного воздуха;
3. Автоматический прогрев воздухонагревателя перед включением приточного вентилятора;
4. Автоматическое подключение схемы регулирования при включении приточного вентилятора;
5. Защита воздухонагревателя от замерзания;
6. Синхронизация работы воздушных клапанов и последовательная с ними работа клапана на теплоносителе.

Схема автоматизации 17.Б2

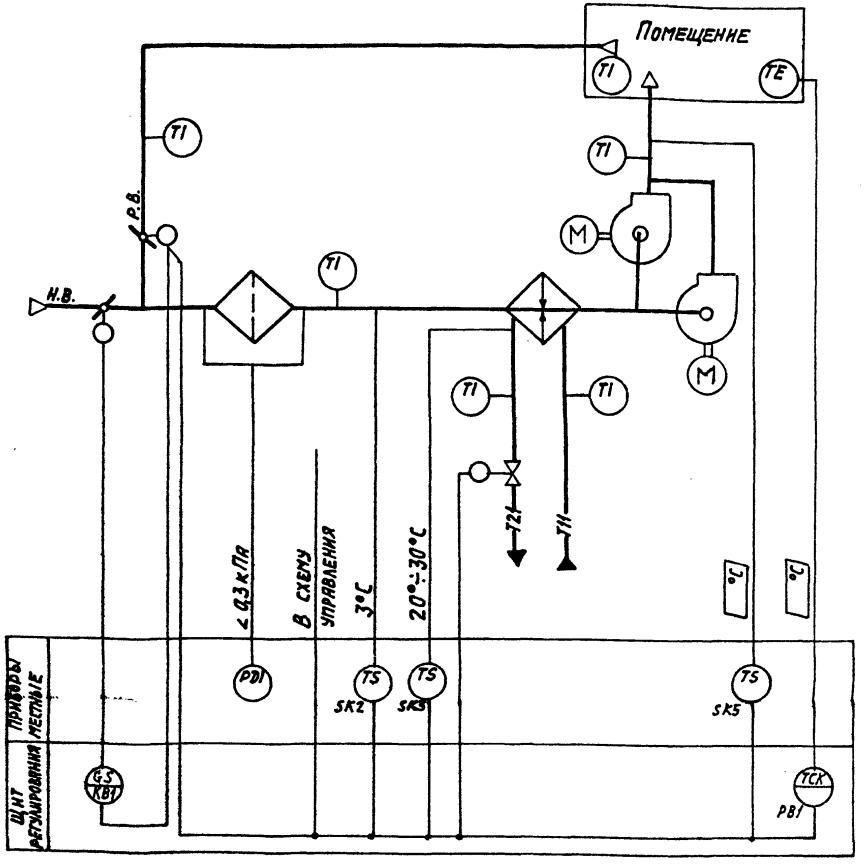

1. Вариант 1 схем автоматизации предназначен для агрегатов, у которых клапан рециркуляционного воздуха оснащается исполнительным механизмом типа МЭО-16/63-0,25-82. Вариант 1а - для агрегатов, оснащаемых исполнительным механизмом типа МЭО-6,3/63-0,25.
2. Исполнительные механизмы поставляются комплектно с воздушными и регулирующими клапанами.

23606-02

				904-02-38.88 АОВ		
				Автоматизация приточно-рециркуляционных агрегатов типа АПР.		
Гл.инж.пр.	Фингер		06.89		Стадия	Лист	Листов
Н.контр.	Евтеева		06.89			19	
Нач.отд.	Романов		06.89				
Гл.спец.	Бронштейн		06.89	Схемы автоматизации 17Б.1; 17Б.2 Вариант 1(1а)	САНТЕХПРОЕКТ		
Рук.гр.	Мендзежецкая		06.89				
Инж.	Печникова		06.89				

Копировал: Тужилкина

Формат: А2

Инв.№ подл. | Подпись и дата | Взам.инв.№

Схема автоматизации 21АН.1

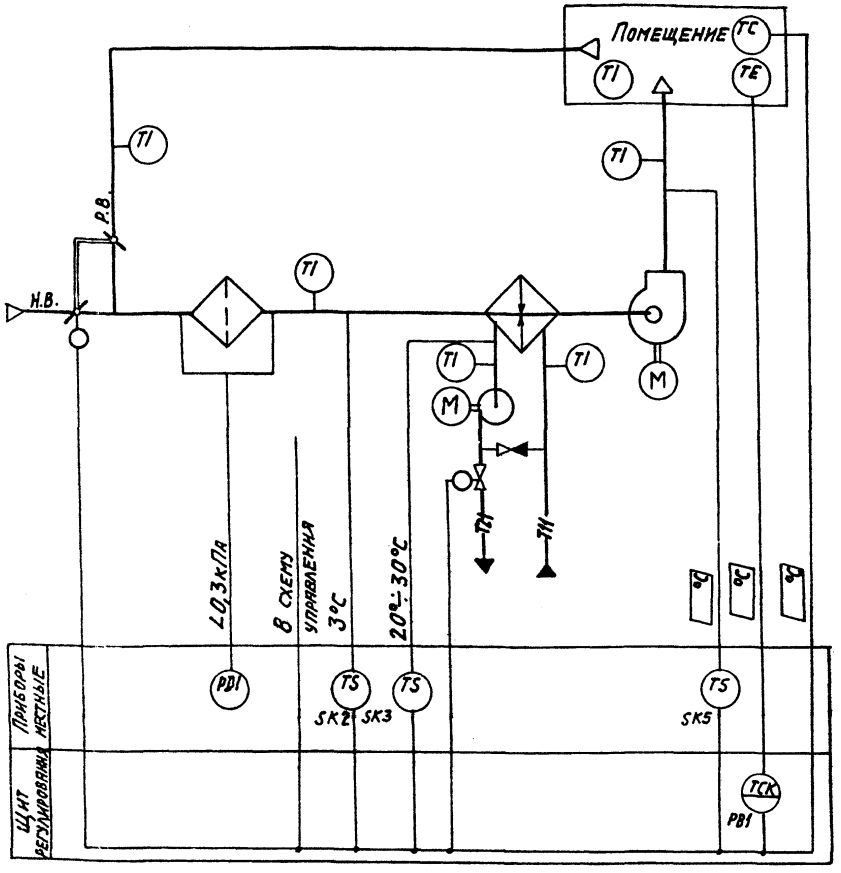

Предусматривается:

Работа системы в двух режимах

I Рабочий режим

1. Регулирование температуры воздуха в помещении изменением количества наружного и рециркуляционного воздуха, поступающего в агрегат;

теплопроизводительности воздухонагревателя;

2. Ограничение по минимуму температуры приточного воздуха;

3. Автоматический прогрев воздухонагревателя перед включением приточного вентилятора;

4. Автоматическое подключение схемы регулирования при включении приточного вентилятора;

5. Защита воздухонагревателя от замерзания;

Схема автоматизации 21А.1

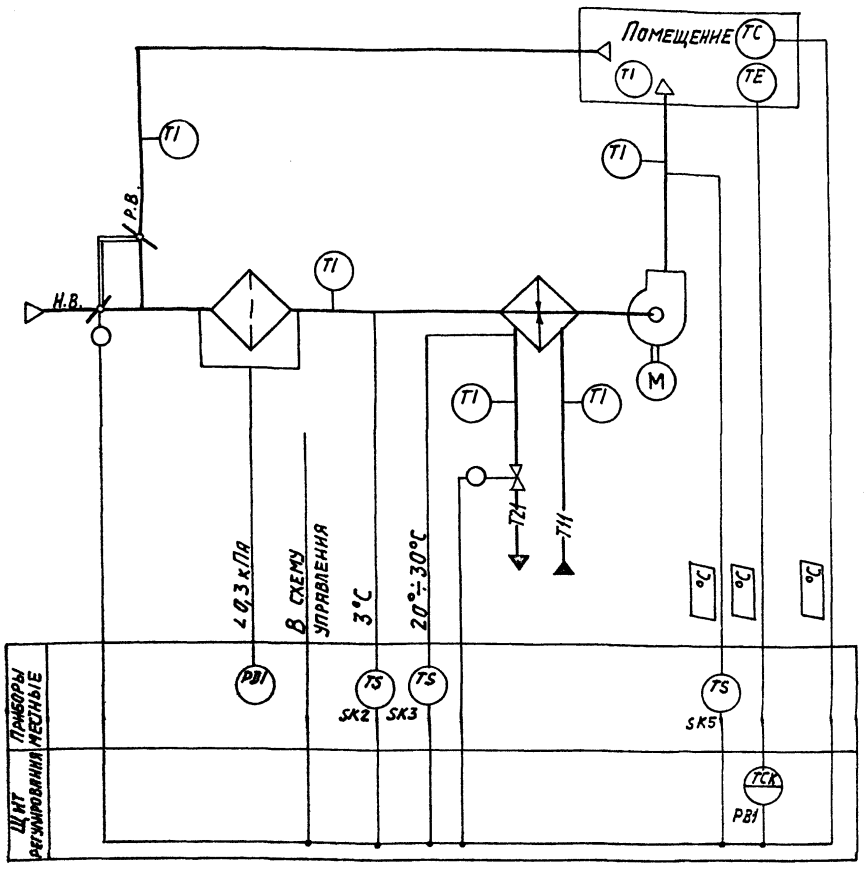

6. Последовательная работа воздушного клапана и клапана на теплоносителе.

II Дежурный режим

Система работает как отопительный агрегат.

Исполнительные механизмы поставляются комплектно с воздушными и регулирующими клапанами.

Инв.№ подл. | Подпись и дата | Взам.инв.№

23606-02

				904-02-38.88 АОВ	
				Автоматизация приточно-рециркуляционных агрегатов типа АПР.	
Гл.инж.пр.	Фингер		06.88		Стадия / Лист / Листов
Н.контр.	Евтеева		06.88		20
Нач.отд.	Романов		06.88		
Гл.спец.	Бронштейн		06.88	Схемы автоматизации 21АН.1; 21А.1 Вариант 1	Сантехпроект
Рук.гр.	Пензенская		06.88		
Инж.	Печникова		06.88		

Копировал: Тужникина

Формат: А2

904-02-38.88 Альбом 1

Схема автоматизации 21БН.1

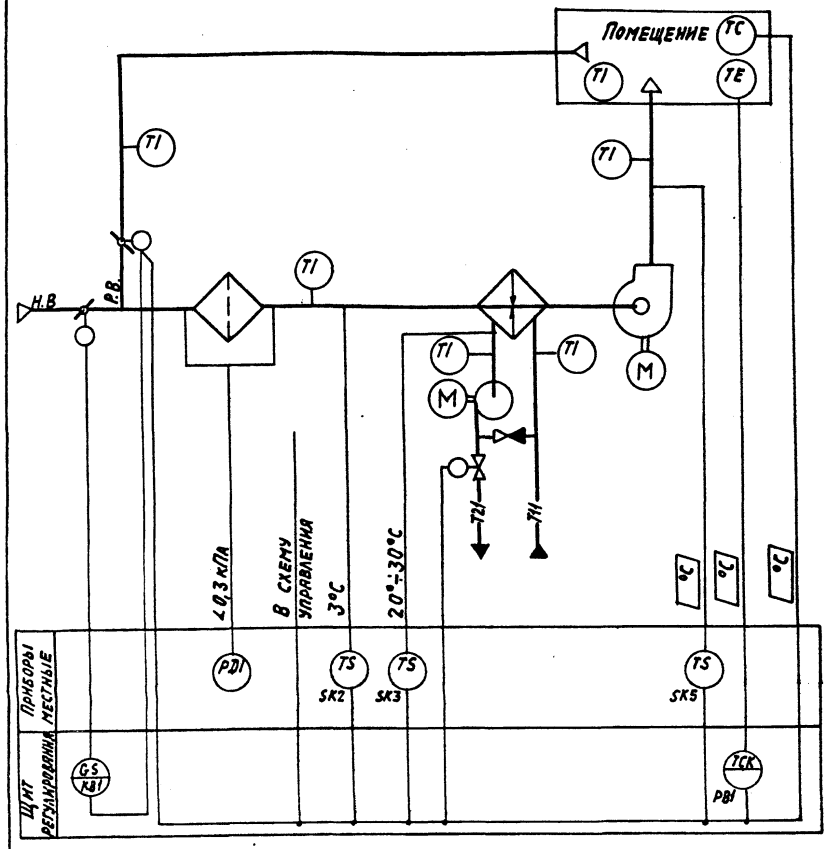

Схема автоматизации 21БН.2

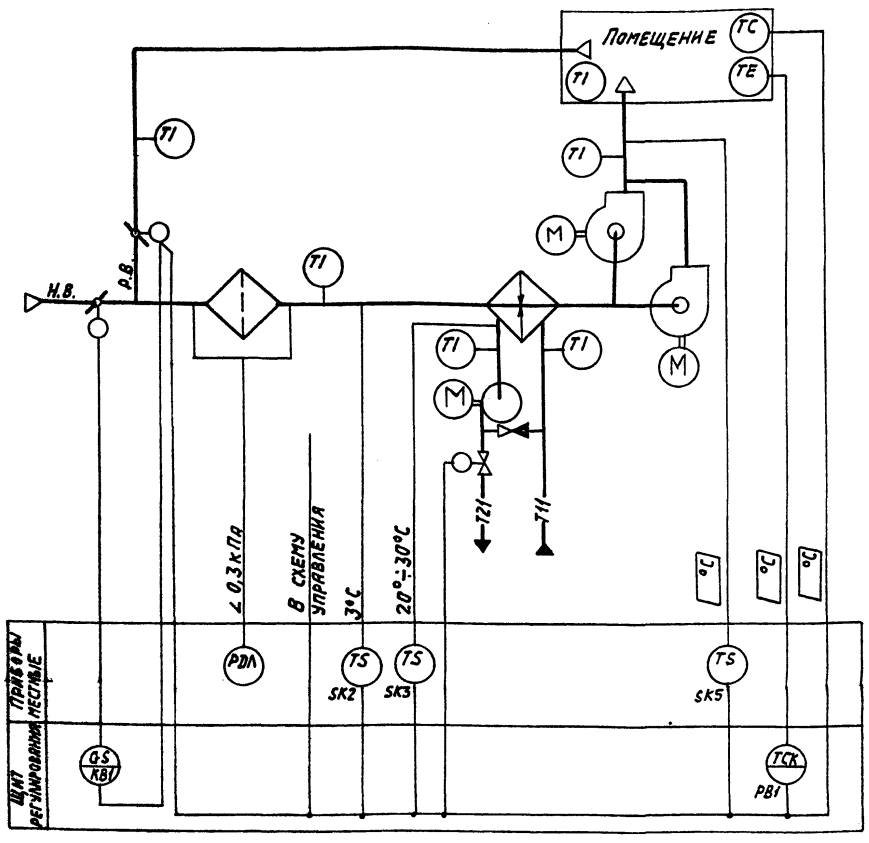

Предусматривается:

Работа системы в двух режимах:

I Рабочий режим

1. Регулирование температуры воздуха в помещении изменением: количества наружного и рециркуляционного воздуха, поступающего в агрегат;

   теплопроизводительности воздухонагревателя;
2. ограничение по минимуму температуры приточного воздуха;
3. автоматический прогрев воздухонагревателя перед включением приточного вентилятора;
4. автоматическое подключение схемы регулирования при включении приточного вентилятора;
5. защита воздухонагревателя от замерзания;
6. синхронизация работы воздушных клапанов и последовательная с ними работа клапана на теплоносителе;

II Дежурный режим:

Система работает как отопительный агрегат.

1. Вариант 1 схем автоматизации предназначен для агрегатов, у которых клапан рециркуляционного воздуха оснащается исполнительным механизмом типа МЭО-16/63-0,25-82. Вариант 1А - для агрегатов, оснащаемых исполнительным механизмом МЭО-6,3/63-0,25.
2. Исполнительные механизмы поставляются комплектно с воздушными и регулирующими клапанами.

Инв.№ подл.	Подпись и дата	Взам. инв.№

23606-02

				904-02-38.88 АОВ		
				Автоматизация приточно-рециркуляционных агрегатов типа АПР.		
Гл.инж.пр.	Фингер		06.88		Стадия	Лист	Листов
Н.контр.	Евтеева		06.88			21	
Нач.отд.	Романов		06.88				
Гл.спец.	Бронштейн		06.88	Схемы автоматизации 21БН.1; 21БН.2 Вариант 1(1а)	САНТЕХПРОЕКТ		
Рук.гр.	Мендзержецкая		06.88				
Инж.	Печникова		06.88				

904-02-38.88 Альбом 1

Схема автоматизации 21Б.1

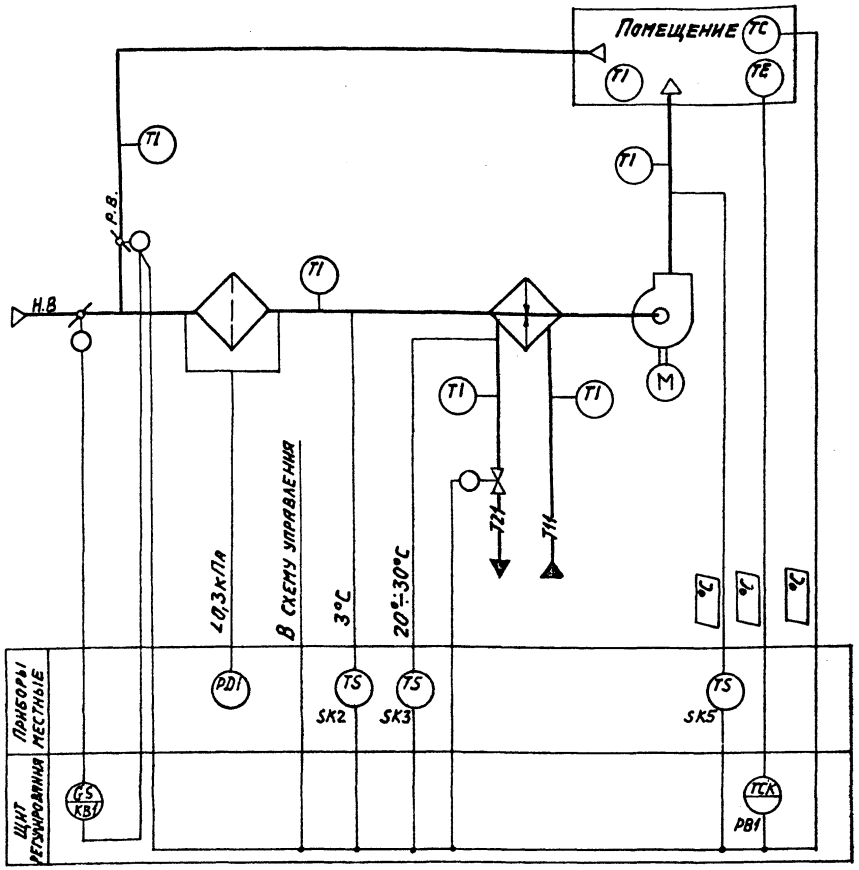

Схема автоматизации 21Б.2

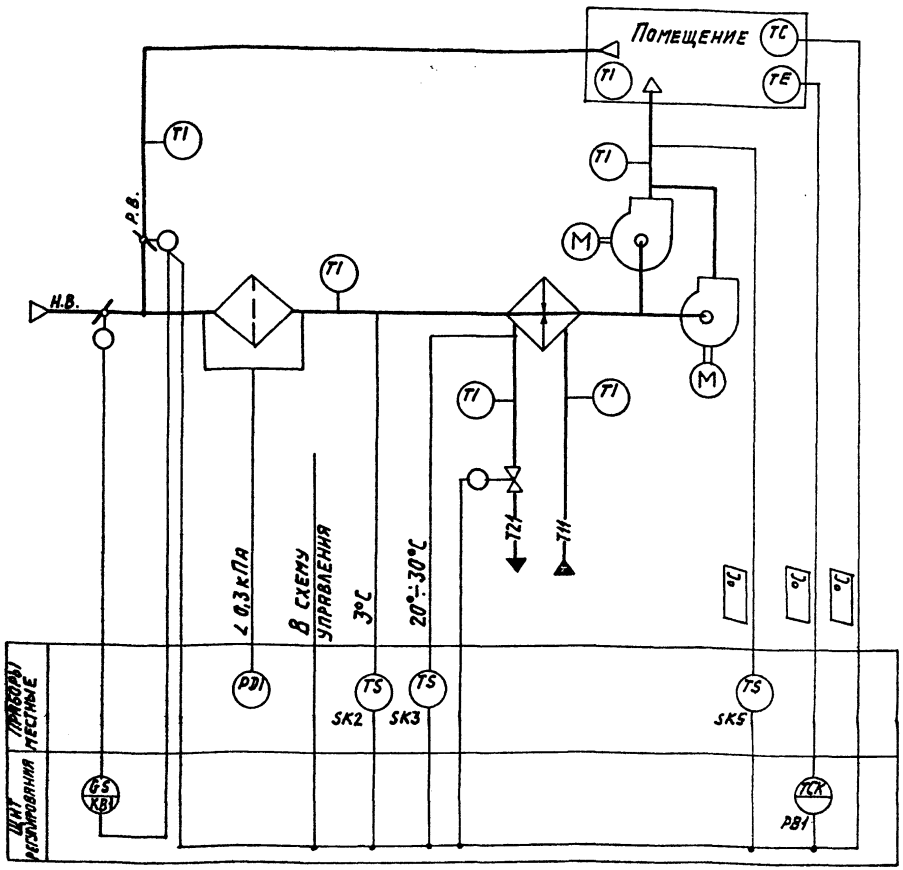

Предусматривается:

Работа системы в двух режимах:

I рабочий режим

1. Регулирование температуры воздуха в помещении изменением: количества наружного и рециркуляционного воздуха, поступающего в агрегат; теплопроизводительности воздухонагревателя;
2. Ограничение по минимуму температуры приточного воздуха;
3. Автоматический прогрев воздухонагревателя перед включением приточного вентилятора;
4. Автоматическое подключение схемы регулирования при включении приточного вентилятора;
5. Защита воздухонагревателя от замерзания;
6. Синхронизация работы воздушных клапанов и последовательная с ними работы клапана на теплоносителе.

II Дежурный режим:

Система работает как отопительный агрегат.

1. Вариант 1 схем автоматизации предназначен для агрегатов, у которых клапан рециркуляционного воздуха оснащается исполнительным механизмом типа МЭО 1Б/63-0,25-82, вариант 1а - для агрегатов, оснащаемых исполнительным механизмом МЭО-6,3/63-0,25.
2. Исполнительные механизмы поставляются комплектно с воздушными и регулирующими клапанами.

23606-02

				904-02-38.88 АОВ		
				Автоматизация приточно-рециркуляционных агрегатов типа АПР.		
Гл.инж.пр.	Фингер		06.88		Стадия	Лист	Листов
Н.контр.	Евтеева		06.88			22	
Нач.отд.	Романов		06.88				
Гл.спец.	Бронштейн		06.88	Схемы автоматизации 21Б.1; 21Б.2 Вариант 1(1а)	САНТЕХПРОЕКТ		
Рук.гр.	Мендзержецкая		06.88				
Инж.	Лечникова		06.88				

Инв.№ подл. | Подпись и дата | Взам.инв.№

Копировал: Тужилкина

Формат: А2

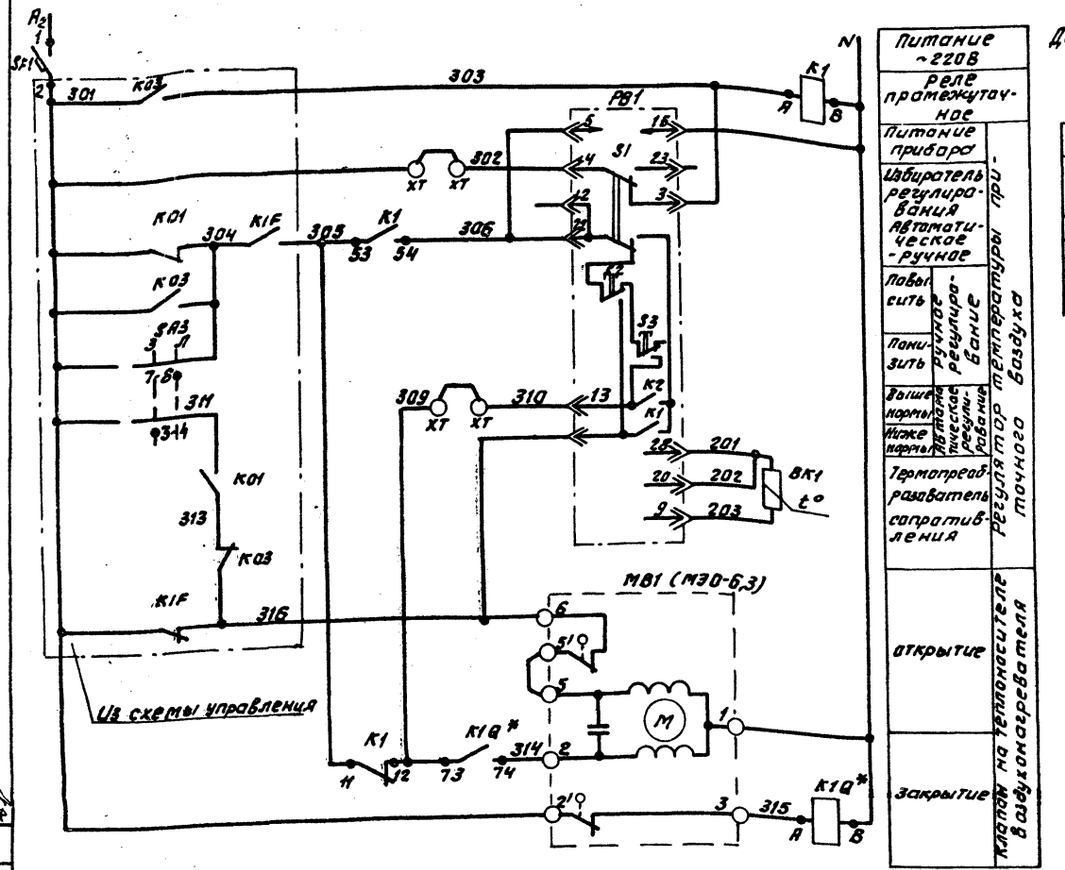

Питание ~220В	
Реле промежуточное	
Питание прибора	
Избиратель регулирования автоматическое - ручное	
Повысить	Ручное регулирование
Понизить	
Выше нормы	Автоматическое регулирование
Ниже нормы	
Термопреобразователь сопротивления	Регулятор температуры приточного воздуха
открытие	Клапан на теплоносителе воздухонагревателя
закрытие	

Диафрагмы замыкания контактов

Регулятор температуры PB1.

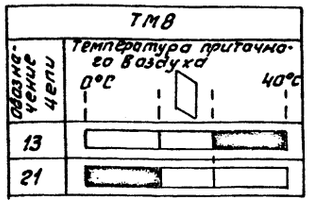

Датчик температуры SK2

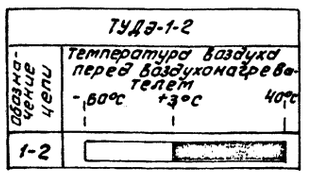

Датчик температуры SK3

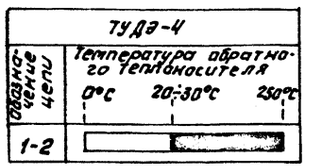

Позиционное обозначение	Наименование	Количество	Примечание
	Щит регулирования		
PB1	Регулятор температуры микроэлектронный трехпозиционный ТМ8 ТУ25-02.200175-82	1	
K1,	Реле промежуточное ЛЭ-37-4443 ~220В		
K1Q*	Ч3+Чр ТУ16-523.622-82	2	
SF1	Выключатель автоматический А63-МУ3 ~220В $I_н$-0,6А $I_{отс}$-1,3$I_н$ ТУ16-522.110-74	1	см. пояснительную записку п. 3.5
	Аппаратура по месту		
BK1	Термопреобразователь сопротивления медный ТСМ-0879 ТУ25-02.792288-80	1	Номинальная статическая характеристика 50м.
SK2	Устройства терморегулирующее электрическое ТУДЭ-1-2 ТУ25-02.281074-78	1	контакт „3"
SK3	Устройства терморегулирующее электрическое ТУДЭ-4 ТУ25-02.281074-78	1	контакт „3"
MB1	Исполнительный механизм МЭО-6,3/63-0,25 ГОСТ7192-82	1	комплектно с клапаном
	или исполнительный механизм ЕСПА.020В	1	комплектно с клапаном

Вариант „Б"

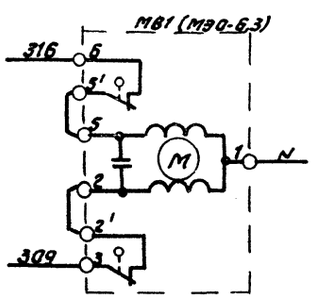

Вариант „В"

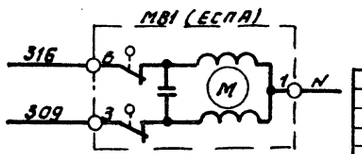

*- Для схемы N1, не имеющей циркуляционного насоса теплоносителя, реле „K1Q" отсутствует; подключение исполнительного механизма клапана на теплоносителе по варианту „Б" или „В".

XT Дополнительные клеммы щита, предусмотренные для унификации схемных решений.

Вариант „А"

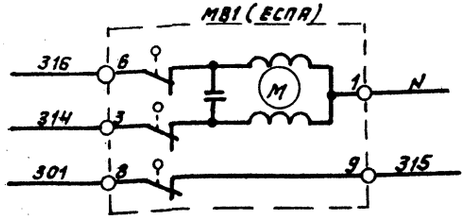

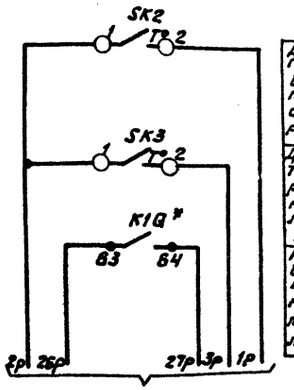

Датчик температуры воздуха перед воздухонагревателем	Защита воздухонагревателя от замерзания
Датчик температуры обратного теплоносителя	
Автоматическое включение циркуляционного насоса теплоносителя	

В схему управления

23606-02

				904-02-38.88 АОВ		
				Автоматизация приточно-рециркуляционных агрегатов типа АПР		
ГИП	Фингер		06.88		Стадия	Лист	Листов
Иконтр.	Евтеева		06.88			23	
Нач. отд	Романов		06.88				
Гл. спец	Бронштейн		06.88	Схема электрическая принципиальная регулирования N1Н(1) Вариант 1	САНТЕХПРОЕКТ		
Рук. гр.	Менделеева		06.88				
Инж.	Пенькова		06.88				

Копировал: Федотова

Формат А2

Согласовано: ТМ Электропроект; Изм. Кол. уч. Лист № док. Подпись Дата; Инв. № подл. | Подпись и дата | Взам. инв. №

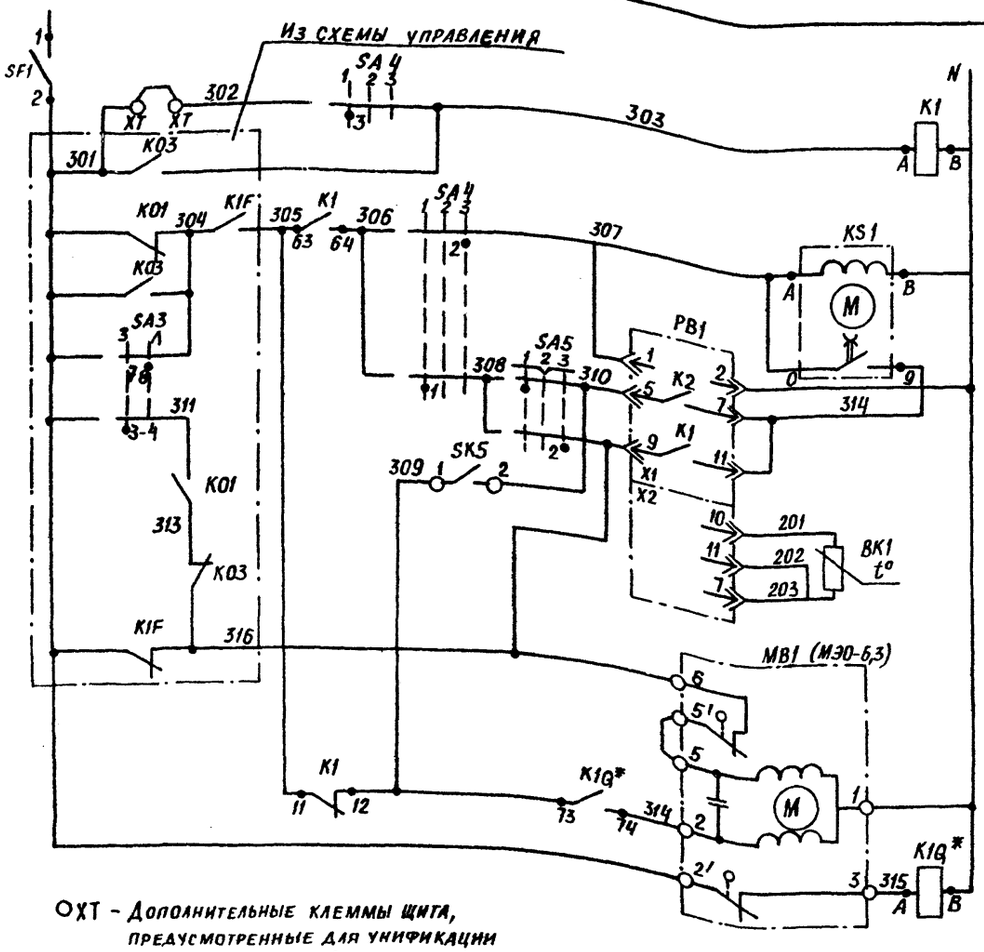

ОХТ - Дополнительные клеммы щита, предусмотренные для унификации схемных решений

Питание ~220В	
Реле промежуточное	
Ступенчатый импульсный прерыватель	
Питание прибора	Регулятор температуры воздуха в помещении
Выше нормы	
Ниже нормы	
Термопреобразователь сопротивления	
Открытие	Клапан на теплоносителе воздухонагревателя
Закрытие	

Диаграммы замыкания контактов

Регулятор температуры PB1

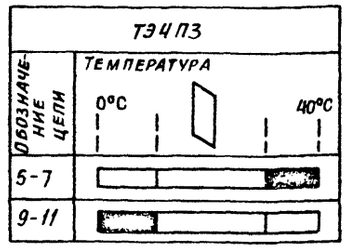

Датчик температуры SK2

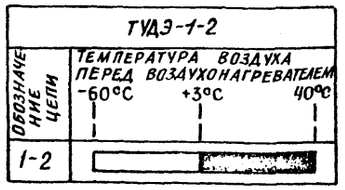

Датчик температуры SK3

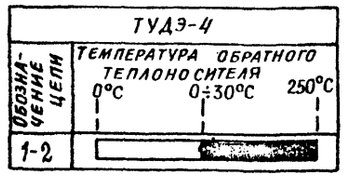

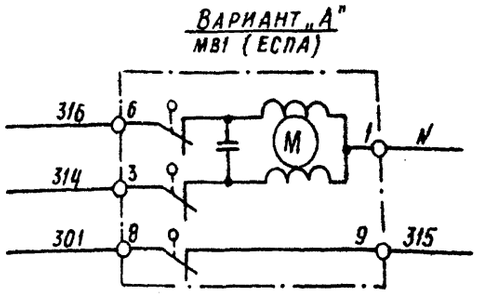

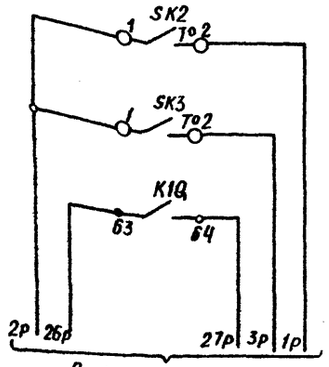

В схему управления

Датчик температуры воздуха перед воздухонагревателем	Защита воздухонагревателя от замерзания
Датчик температуры обратного теплоносителя	
Автоматическое включение циркуляционного насоса теплоносителя	

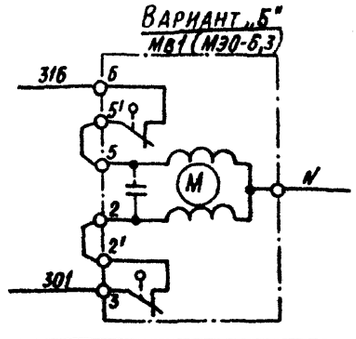

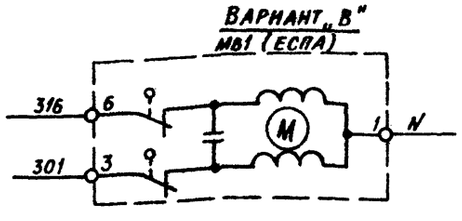

Избиратель регулирования SA4

УП5311 С225				
№ секции	№ контактов	Ручное	Отключено	Автоматическое
		1	2	3
		-45°	0	+45°
		л п	л п	л п
I	1 2	X		X
II	3 4	X		X

Ключ регулирования SA5

УП5311 А225				
№ секции	№ контактов	Понизить	Отключено	Повысить
		1	2	3
		-45°	0	+45°
		л п	л п	л п
I	1 2	X		X
II	3 4	X		X **

** не используется

Позиционное обозначение	Наименование	Количество	Примечание
	Щит регулирования		
PB1	Регулятор температуры электрический трехпозиционный ТЭ4П3		
	ТУ 25-02 353-84	1	
K1, K1Q	Реле промежуточное ПЭ-37-4У4У3~220В		
	4з+4р ТУ16.523.622-82	2	
SF1	Выключатель автоматический		См. пояснительную
	А63-МУ3 ~220В Iн-0,6А Iотс-1,3Iн		записку п. 3.5
	ТУ16.522.110-74	1	
SA4	Универсальный переключатель		
	УП5311 С225 ТУ16.524.074-75	1	
SA5	Универсальный переключатель		
	УП5311-А225 ТУ16.524.074-75	1	
KS1	Ступенчатый импульсный прерыватель СИП-01УМ ТУ 50-58-82	1	
	Аппаратура по месту		
BK1	Термопреобразователь сопротивления		Номинальная статистическая
	медный ТСМ ТУ 25-02 792288-80	1	характеристика 50М
SK2	Устройство терморегулирующее		
SK5	электрическое ТУДЭ-1-2 ТУ25-02 281074-78	2	контакт „3"
SK3	Устройство терморегулирующее		
	электрическое ТУДЭ-4 ТУ25-02 281074-78	1	контакт „3"
MB1	Исполнительный механизм		комплектно
	МЭО-6,3/63-0,25 ГОСТ 7192-82	1	с клапаном
	или исполнительный механизм		комплектно
	ЕСПА 02ПВ	1	с клапаном

* Для схемы №3, не имеющей циркуляционного насоса теплоносителя, реле K1Q отсутствует; подключение исполнительного механизма клапана на теплоносителе по варианту „Б", или „В"

Согласовано ГПИ Электропроект 06.88

Инв. № подл. | Подп. и дата | Взам. инв. №

904-02-38.88 Альбом 1

23606-02

				904-02-38.88 АОВ
				Автоматизация приточно-рециркуляционных агрегатов типа АПР
Гл. инж.	Фингер		06.88	Стадия / Лист / Листов
Н. контр.	Евтеева		06.88	
Нач. отд.	Романов		06.88	28
Гл. спец.	Бронштейн		06.88	Схема электрическая принципиальная регулирования №3Н(3) Вариант 3
Рук. гр.	Мендзержецкая		06.88	САНТЕХПРОЕКТ
Инж.	Печникова		06.88	

Копировал Бочкарева Формат А2

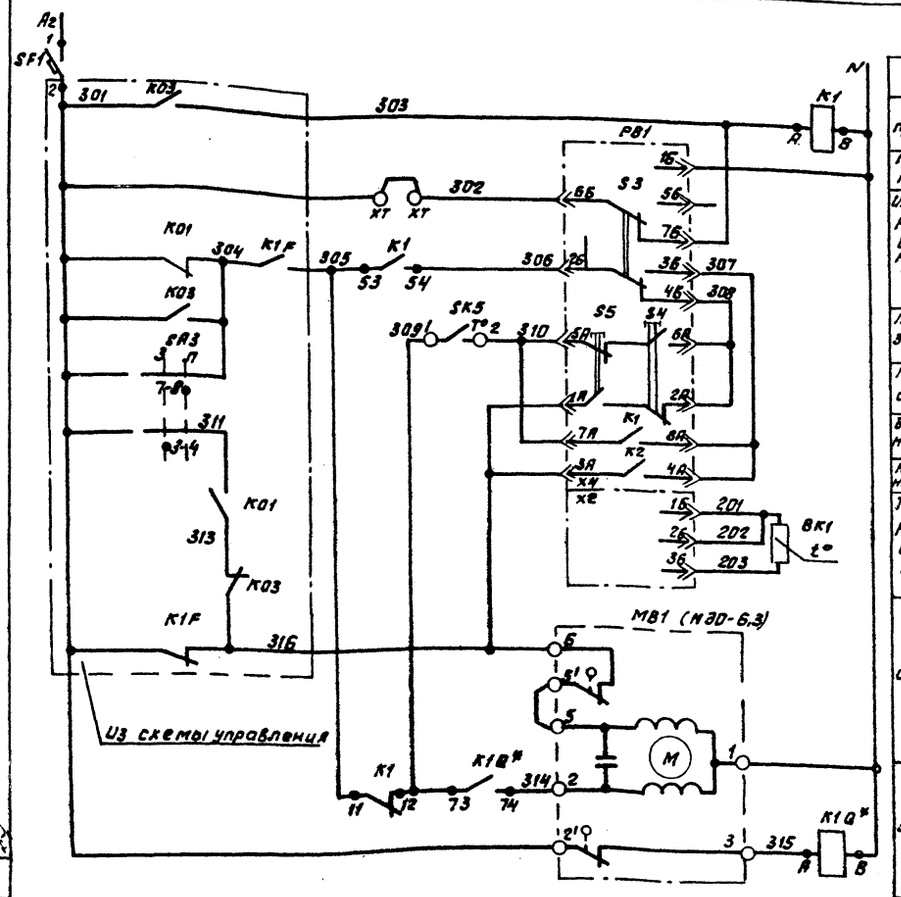

Питание ~220В	
Реле промежуточное	
Питание прибора	Регулятор температуры воздуха в помещении
Избиратель регулирования Автоматическое ручное	
Понизить	Ручное регулирование
Повысить	
Выше нормы	Автоматическое регулирование
Ниже нормы	
Термопреобразователь сопротивления	
открытие	Клапан на теплоносителе воздухонагревателя
закрытие	

Диаграммы замыкания контактов

Регулятор температуры PB1

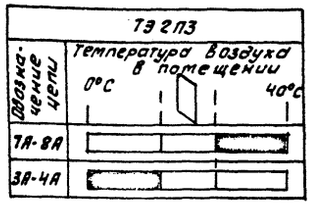

Датчик температуры SK2

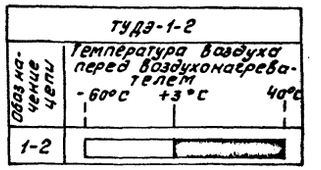

Датчик температуры SK3

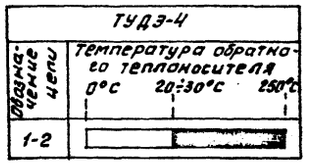

Датчик температуры SK5

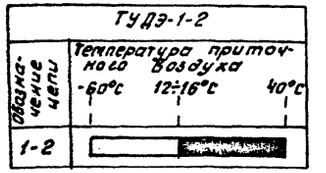

Позиционное обозначение	Наименование	Количество	Примечание
	Щит регулирования		
PB1	Регулятор температуры электрический трехпозиционный ТЭ2П3 ТУ25-02.200166-82	1	
K1,	Реле промежуточное ПЭ-37-44УЗ ~220В		
K1Q*	4з+4р ТУ16-523.622-82	2	
SF1	Выключатель автоматический А63-МУЗ ~220В Jн-0,6А Jотс-1,3Jн ТУ16-522.110-74	1	См. пояснительную записку п. 3.5
	Аппаратура по месту		
BK1	Термопреобразователь сопротивления медный ТСМ 1079 ТУ25-02792288-80	1	Номинальная статическая характеристика 50м.
SK2	Устройство терморегулирующее		
SK5	Электрическое ТУДЭ-1-2 ТУ25-02281074-78	2	контакт „з"
SK3	Устройство терморегулирующее электрическое ТУДЭ-4 ТУ25-02.281074-78	1	контакт „з"
MB1	Исполнительный механизм МЭО-6,3/63-0,25 ГОСТ 7192-82	1	комплектно с клапаном
	или исполнительный механизм ЕСПА 02ПВ	1	комплектно с клапаном

* - Для схемы N3, не имеющей циркуляционного насоса теплоносителя, реле K1Q отсутствует, подключение исполнительного механизма клапана на теплоносителе по варианту „Б" или „В."

○ХТ - дополнительные клеммы щита, предусмотренные для унификации схемных решений

Вариант „А"

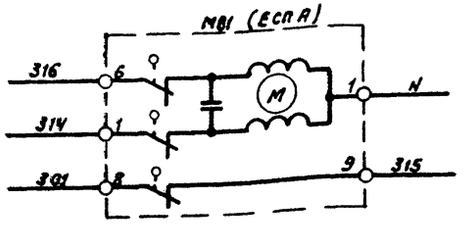

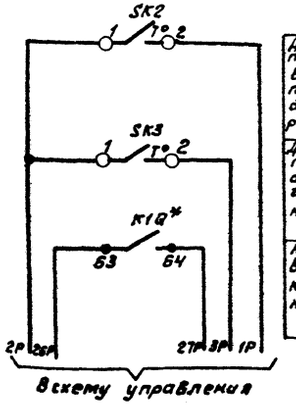

Датчик температуры воздуха перед воздухонагревателем	Защита воздухонагревателя от замерзания
Датчик температуры обратного теплоносителя	
Автоматическое включение циркуляционного насоса теплоносителя	

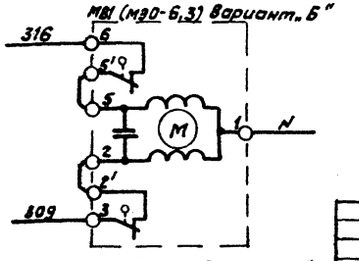

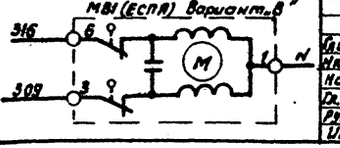

23606-02

904-02-38.88 АОВ

Автоматизация приточно-рециркуляционных агрегатов типа АПР.

Гл. инж. пр.	Фингер		06.88
Н. контр.	Евтеева		06.88
Нач. отд.	Романов		06.88
Гл. спец.	Бронштейн		06.88
Рук. гр.	Мендзержецкая		06.88
Инж.	Печникова		06.88

Схема электрическая принципиальная регулирования N3H(3) Вариант 2

Стадия	Лист	Листов
	25	

САНТЕХПРОЕКТ

Копировал: Федотова

Формат А2

904-02-38.88 Альбом 1

Согласовано ГПИ Электропроект. Воронов

Инв. № подл. | Подпись и дата | Взам. инв. №

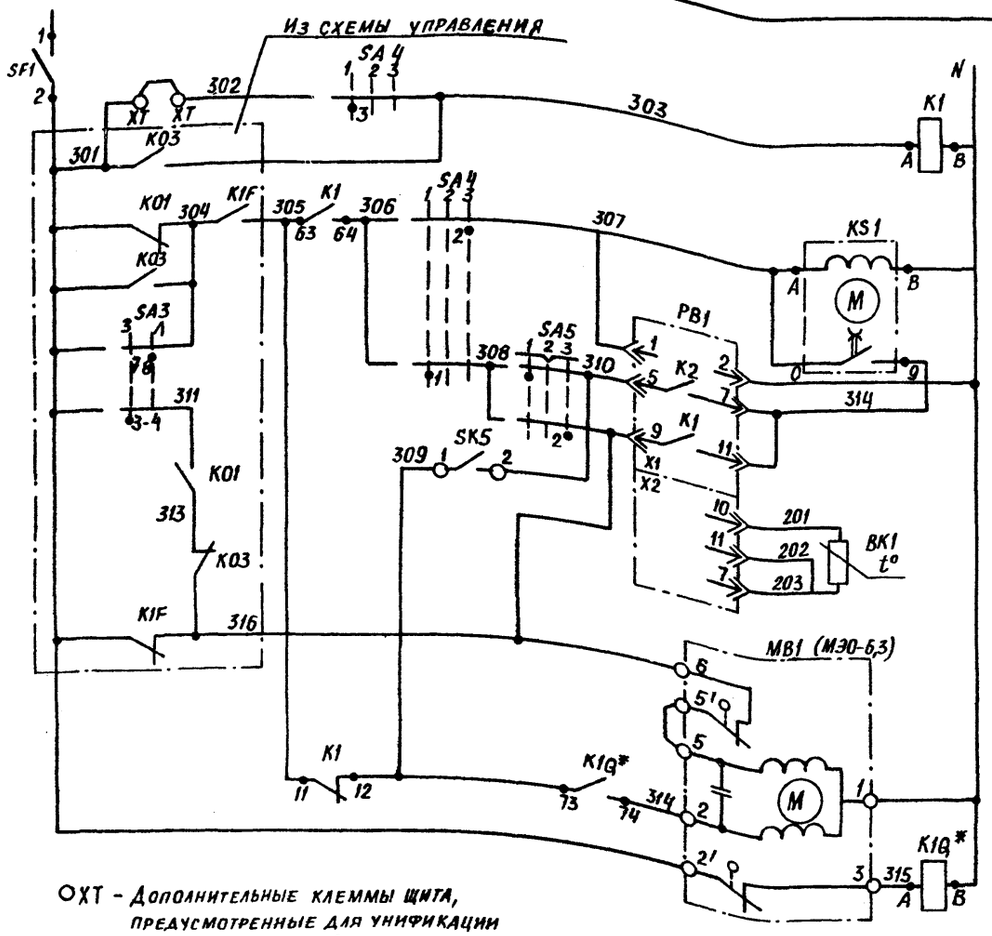

ОХТ - Дополнительные клеммы щита, предусмотренные для унификации схемных решений

Питание ~220В	
Реле промежуточное	
Ступенчатый импульсный прерыватель	
Питание прибора	Регулятор температуры воздуха в помещении
Выше нормы	
Ниже нормы	
Термопреобразователь сопротивления	
Открытие	Клапан на теплоносителе воздухонагревателя
Закрытие	

Диаграммы замыкания контактов

Регулятор температуры PB1

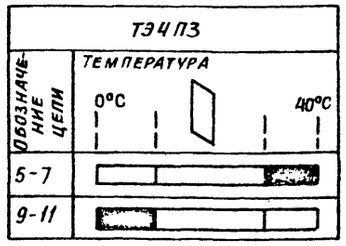

Датчик температуры SK2

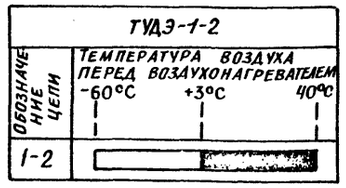

Датчик температуры SK3

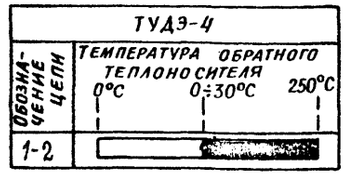

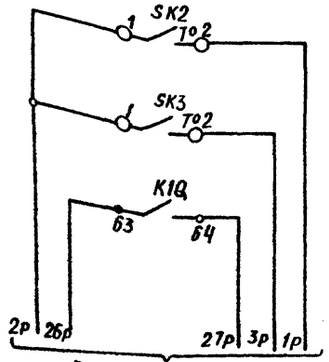

В схему управления

Датчик температуры воздуха перед воздухонагревателем	Защита воздухонагревателя от замерзания
Датчик температуры обратного теплоносителя	
Автоматическое включение циркуляционного насоса теплоносителя	

Вариант „А"
MB1 (ЕСПА)

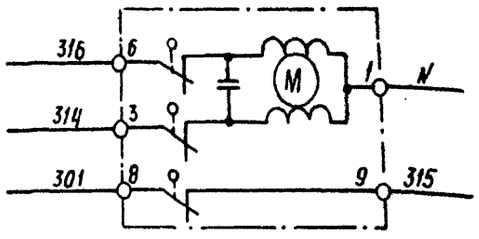

Вариант „Б"
MB1 (МЭО-6,3)

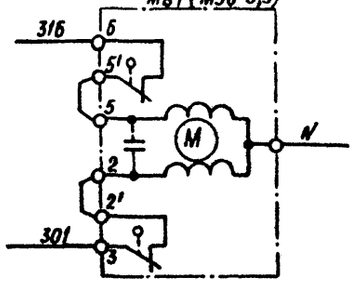

Вариант „В"
MB1 (ЕСПА)

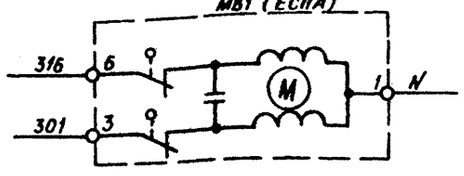

Избиратель регулирования SA4

УП5311 С 225								
№ секции	№ контактов		Ручное		Отключено		Автоматическое	
			1		2		3	
			-45°		0		+45°	
	Л	П	Л	П	Л	П	Л	П
I	1	2	X					X
II	3	4	X					X

Ключ регулирования SA5

УП5311 А 225								
№ секции	№ контактов		Понизить		Отключено		Повысить	
			1		2		3	
			-45°		0		+45°	
	Л	П	Л	П	Л	П	Л	П
I	1	2	X					X
II	3	4	X					X **

** не используется

Позиционное обозначение	Наименование	Количество	Примечание
	Щит регулирования		
PB1	Регулятор температуры электрический трехпозиционный ТЭ4П3 ТУ 25-02 353-84	1	
K1, K1Q	Реле промежуточное ПЭ-37-44У3~220В 4з+4р ТУ16.523.622-82	2	
SF1	Выключатель автоматический А63-МУ3 ~220В Jн-0,6А Jотс-1,3Jн ТУ16.522.110-74	1	См. пояснительную записку п. 3.5
SA4	Универсальный переключатель УП5311 С225 ТУ16.524.074-75	1	
SA5	Универсальный переключатель УП5311-А225 ТУ16.524.074-75	1	
KS1	Ступенчатый импульсный прерыватель СИП-01УМ ТУ 50-58-82	1	
	Аппаратура по месту		
BK1	Термопреобразователь сопротивления медный ТСМ ТУ 25-02 792288-80	1	Номинальная статистическая характеристика 50М
SK2	Устройство терморегулирующее электрическое ТУДЭ-1-2 ТУ25-02 281074-78	2	контакт „3"
SK3	Устройство терморегулирующее электрическое ТУДЭ-4 ТУ25-02 281074-78	1	контакт „3"
MB1	Исполнительный механизм МЭО-6,3/63-0,25 ГОСТ 7192-82	1	комплектно с клапаном
	или исполнительный механизм ЕСПА 02ПВ	1	комплектно с клапаном

* Для схемы N3, не имеющей циркуляционного насоса теплоносителя, реле K1Q отсутствует; подключение исполнительного механизма клапана на теплоносителе по варианту „Б", или „В"

23606-02

904-02-38.88 АОВ

Автоматизация приточно-рециркуляционных агрегатов типа АПР

Гл. инж.	Фингер		06.88
Н.контр.	Евтеева		06.88
Нач.отд.	Романов		06.88
Гл.спец.	Бронштейн		06.88
Рук.гр.	Мендзержецкая		06.88
Инж.	Печникова		06.88

Схема электрическая принципиальная регулирования N3Н(3) Вариант 3

Стадия	Лист	Листов
	26	

САНТЕХПРОЕКТ

Копировал Бочкарева

Формат А2

Согласовано ГПИ Электропроект

Инв. № подл. | Подп. и дата | Взам инв. №

904-02-38.88 Альбом 1

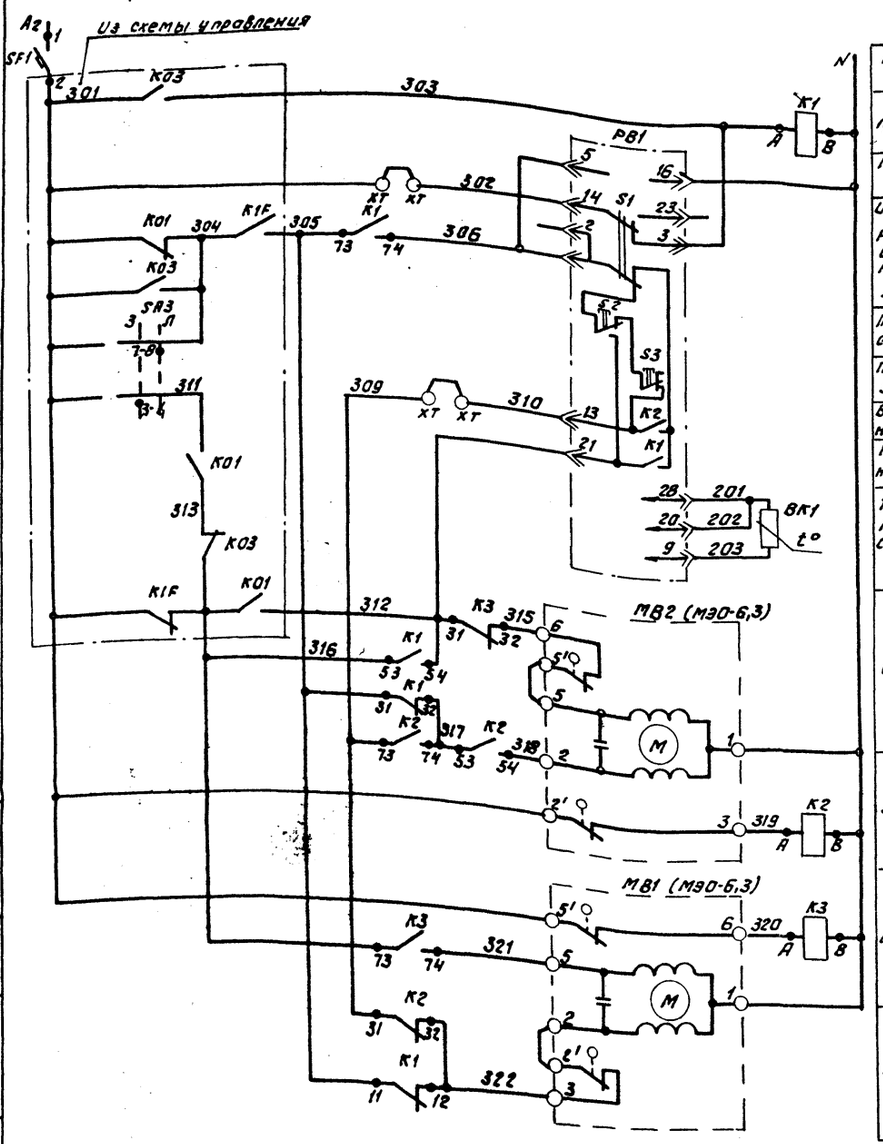

Питание ~220В	
Реле промежуточное	
Питание прибора	Регулятор температуры приточного воздуха
Избиратель регулирования Автоматическое - ручное	
Повысить	Ручное регулирование
Понизить	
Выше нормы	Автоматическое регулирование
Ниже нормы	
Термопреобразователь сопротивления	
открытие	Клапан на теплоносителе 2ой секции воздухонагревателя
закрытие	
открытие	Клапан на теплоносителе 1ой секции воздухонагревателя
закрытие	

Диаграммы замыкания контактов

Регулятор температуры PB1

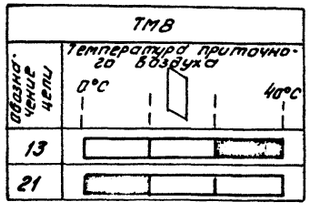

Датчик температуры SK2

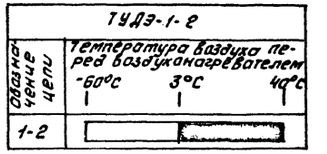

Датчик температуры SK3

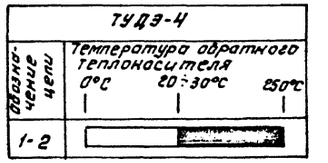

○хт - дополнительные клеммы щита, предусмотренные для унификации схемных решений.

Позиционное обозначение	Наименование	Количество	Примечание
	Щит регулирования		
PB1	Регулятор температуры микроэлектронный трехпозиционный ТМВ ТУ 25-02.200175-82	1	
K1...K3	Реле промежуточное ПЭ-37-44 У3 ~220В 4з+4р ТУ16-523-622-82	3	
SF1	Выключатель автоматический А63-МУ3 ~220В Jн-1А Jотс-1,3Jн ТУ16-522.110-74	1	См. пояснительную записку п. 3.5
	Аппаратура по месту		
BK1	Термопреобразователь сопротивления медный ТСМ 0879 ТУ25-02 792288-80	1	Номинальная статическая характеристика 50м.
SK2	Устройство терморегулирующее электрическое ТУДЭ-1-2 ТУ25-02 281074-78	1	контакт „3"
SK3	Устройство терморегулирующее электрическое ТУДЭ-4 ТУ25-02.281074-78	1	контакт „3"
MB1	Исполнительный механизм		комплектно
MB2	МЭО-6,3/63-0,25 ГОСТ 7192-82	2	с клапаном
	или исполнительный механизм		комплектно
	ЕСПА 02ПВ.	2	с клапаном

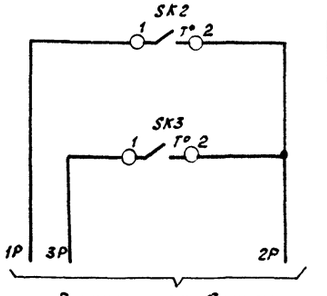

Датчик температуры воздуха перед воздухонагревателем	Защита воздухонагревателя от замерзания
Датчик температуры обратного теплоносителя	

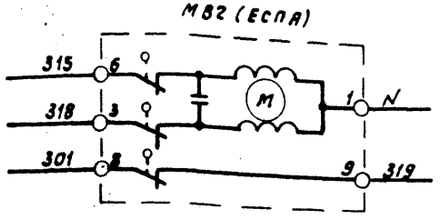

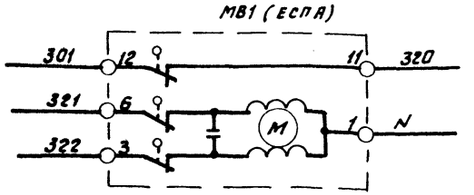

23606-02

904-02-38.88 АОВ

Автоматизация приточно-рециркуляционных агрегатов типа АПР

Гл.инж.пр.	Фингер		06.88	Схема электрическая принципиальная регулирования №7 Вариант 1.	Стадия	Лист	Листов
Н.контр.	Евтеева		06.88			27	
Нач.отд.	Романов		06.88				
Гл.спец.	Бронштейн		06.88		САНТЕХПРОЕКТ		
Рук.гр.	Менджерженко		06.88				
Инж.	Печникова		06.88				

Копировал: Федотова

Формат А2

904-02-38.88 Альбом 1

Согласовано ГПИ Электропроект

Инв.№подл. | Подпись и дата | Взам.инв.№

904-02-38.88 Альбом 1

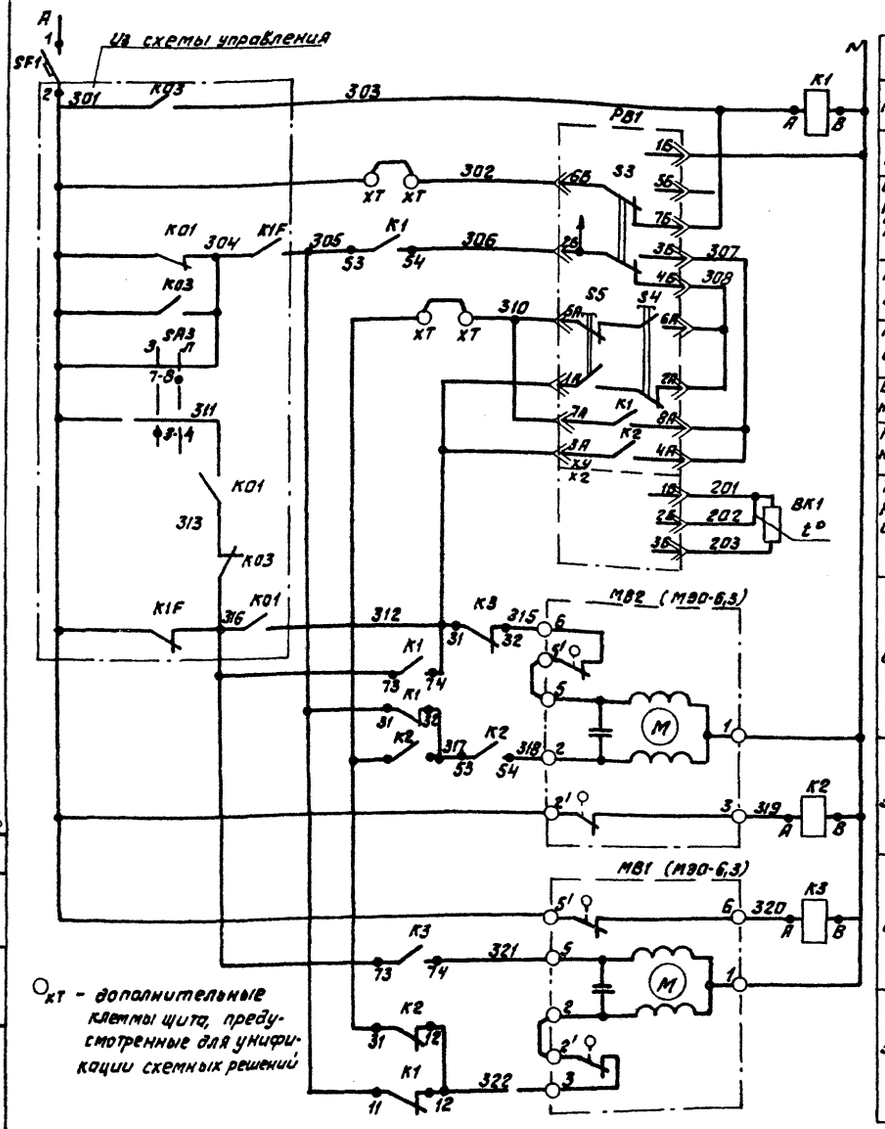

○ XT - дополнительные клеммы щита, предусмотренные для унификации схемных решений

Питание ~220В	
Реле промежуточное	
Питание прибора	Регулятор температуры приточного воздуха
Избиратель регулирования автоматическое-ручное	
Понизить	Ручное регулирование
Повысить	
Выше нормы	Автоматическое регулирование
Ниже нормы	
Термопреобразователь сопротивления	
открытие	Клапан на теплоносителе 2ой секции воздухонагревателя
Закрытие	
открытие	Клапан на теплоносителе 1ой секции воздухонагревателя
Закрытие	

Диаграммы замыкания контактов

Регулятор температуры PB1

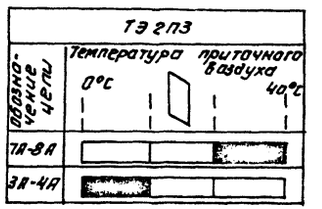

Датчик температуры SK2

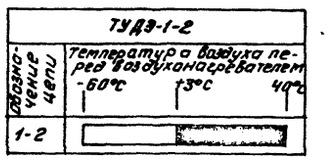

Датчик температуры SK3

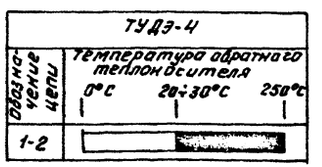

Позиционное обозначение	Наименование	Количество	Примечание
	Щит регулирования		
PB1	Регулятор температуры электрический трехпозиционный ТЭ2П3 ТУ25-02.200166-82	1	
K1...K3	Реле промежуточное ПЭ37-44У3 ~220В 4з+4р ТУ16-523-622-82	3	
SF1	Выключатель автоматический А63-МУ3 ~220В Jн-1А Jотс-1,3Jн ТУ16-522.110-74	1	См. пояснительную записку п. 3.5
	Аппаратура по месту		
BK1	Термопреобразователь сопротивления медный ТСМ 0879ТУ25-02792288-80	1	номинальная статическая характеристика 50 м
SK2	Устройство терморегулирующее электрическое ТУДЭ1-2 ТУ25-02.281074-78	1	контакт „3"
SK3	Устройство терморегулирующее электрическое ТУДЭ-4 ТУ25-02.281074-78		контакт „3"
MB1	Исполнительный механизм		комплектно
MB2	МЭО-6,3/63-0,25 ГОСТ7192-82	2	с клапаном
	или исполнительный механизм		комплектно
	ЕСПА 02 ПВ	2	с клапаном

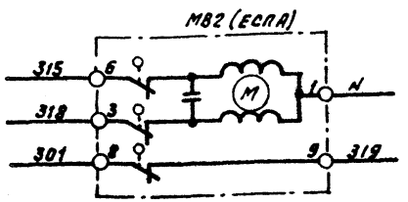

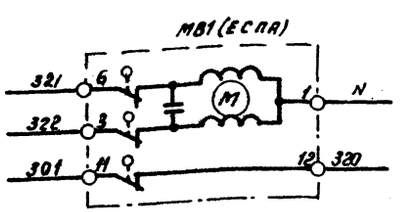

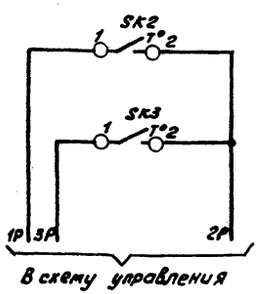

В схему управления

Датчик температуры воздуха перед воздухонагревателем	Защита воздухонагревателя от замерзания
Датчик температуры обратного теплоносителя	

Согласовано: ГПИ Электропроект

Инв. № подл. | Подпись и дата | Взам. инв. №

23606-02

904-02-38.88 АОВ

Автоматизация приточно-рециркуляционных агрегатов типа АПР

ГИП	Фунгер		06.88
Н.контр.	Евтеева		06.88
Нач.отд.	Романов		06.88
Гл.спец.	Брошитейн		06.88
Рук.гр.	Мендзерженская		06.88
Инж.	Печникова		06.88

Схема электрическая принципиальная регулирования № 7. Вариант 2

Стадия	Лист	Листов
	28	

САНТЕХПРОЕКТ

Копировал: Федотова

Формат А2

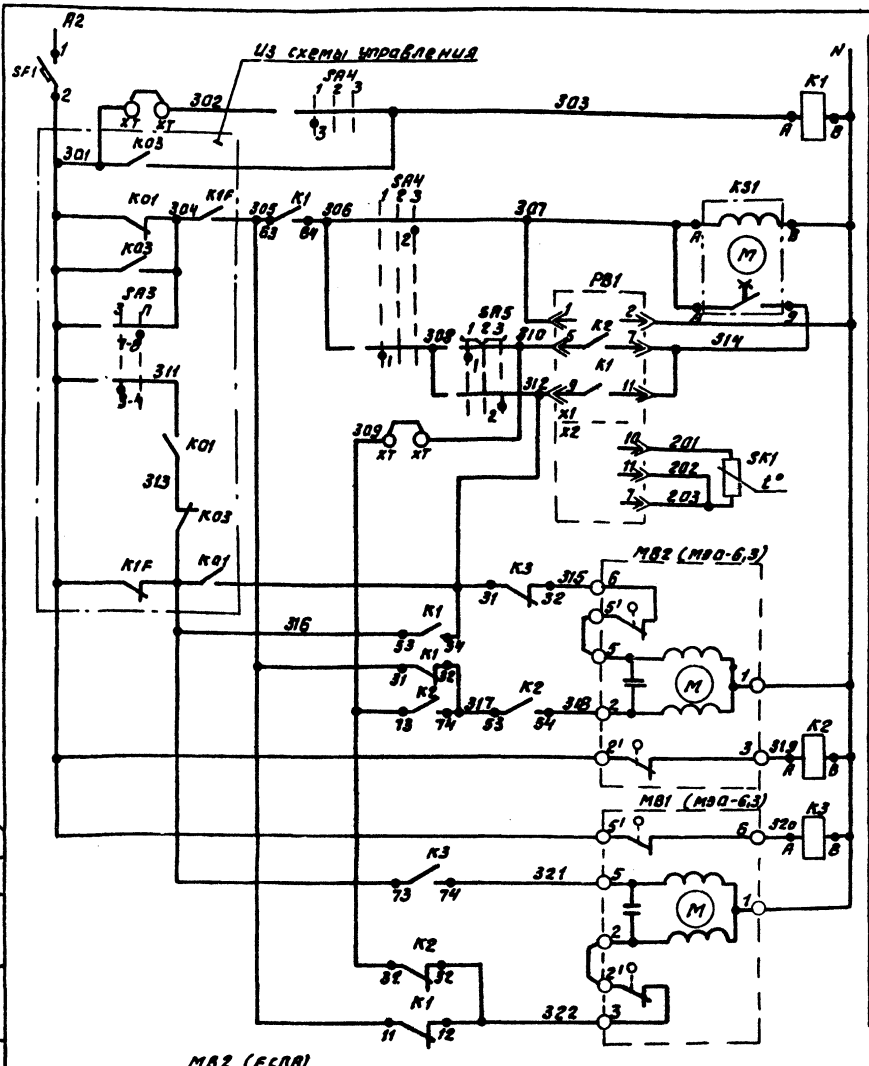

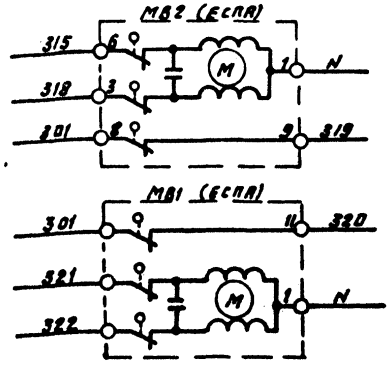

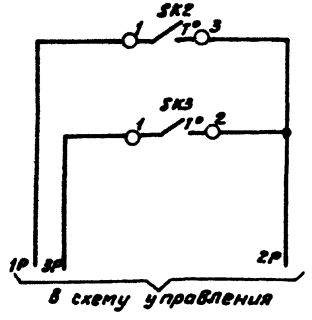

В схему управления

Питание ~220В	
Реле промежуточное	
Ступенчатый импульсный прерыватель	
Питание прибора	Регулятор температуры приточного воздуха
Выше нормы	
Ниже нормы	
Термопреобразователь сопротивления	
открытие	Клапан на теплоносителе 2ой секции воздухонагревателя
Закрытие	
открытие	Клапан на теплоносителе 1ой секции воздухонагревателя
закрытие	
Датчик температуры воздуха перед воздухонагревателем	Защита воздухонагревателя от замерзания
Датчик температуры обратного теплоносителя	

Диаграммы замыкания контактов

Регулятор температуры PB1

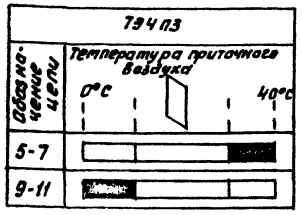

Датчик температуры SK2

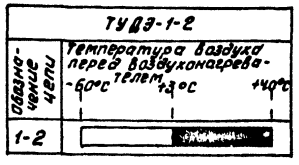

Датчик температуры SK3

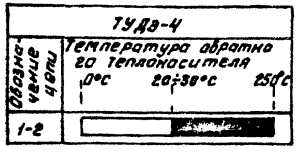

Избиратель регулирования SA4

УП5311-С225

№ секции	№ контакта		Ручное		отключено		Автоматическое	
			1		2		3	
			-45°		0		+45°	
	Л	П	Л	П	Л	П	Л	П
I	1	2	X					X
II	3	4	X					X

Ключ регулирования SA5

УП5311-А225

№ секции	№ контакта		позиция		отключено		повысить	
			1		2		3	
			-45°		0		+45°	
	Л	П	Л	П	Л	П	Л	П
I	1	2	X					X
II	3	4	X					X*

* не используется

Позиционное обозначение	Наименование	Количество	Примечание
	Щит регулирования		
PB1	Регулятор температуры электрический трехпозиционный ТЭЧПЗ ТУ	1	
K1...K3	Реле промежуточное ПЗ-37-44УЗ ~220В 4з+4р ТУ16-523-622-82	3	
KS1	Ступенчатый импульсный прерыватель СИП-01УМ ТУ50-58-82	1	
SA4	Универсальный переключатель УП5311-С225 ТУ16-524.074-75	1	
SA5	Универсальный переключатель УП5311-С225 ТУ16-524.074-75	1	
SF1	Выключатель автоматический А63-МУЗ ~220В Jн-1А Jотс-1,3Jн ТУ16.522.110-74	1	См. пояснительную записку п.
	Аппаратура по месту		
BK1	Термопреобразователь сопротивления медный ТСМ-0879 ТУ25-02 792288-80	1	Номинальная статическая характеристика 50м
SK2	Устройство терморегулирующее электрическое ТУДЭ1-2 ТУ25-02.281074-78	1	контакт „3"
SK3	Устройство терморегулирующее электрическое ТУДЭ-4 ТУ25-02.281074-78	1	контакт „3"
MB1	Исполнительный механизм		комплектно
MB2	МЭО-6,3/63-0,25 ГОСТ7192-82	2	с клапаном
	или исполнительный механизм		комплектно
	ЕСПА 02ПВ	2	с клапаном

Согласовано ГПИ Электропроект

Взам. инв. | Подп. и дата | Инв. № подл.

Ворамов

23606-02

904-02-38.88 АОВ

Автоматизация приточно-рециркуляционных агрегатов типа АПР

Гл. инж. пр.	Фунгер		06.88
Н. контр.	Евтеева		06.88
Нач. отд.	Романов		06.88
Ст. спец.	Бронштейн		06.88
Рук. гр.	Мендзержецкая		06.88
Инж.	Речникова		06.88

Схема электрическая принципиальная регулирования №7. Вариант 3

Стадия	Лист	Листов
	29	

САНТЕХПРОЕКТ

Копировал Федотова.

Формат А2

904-02-38.88 Альбом 1

904-02-38.88 Альбом 1

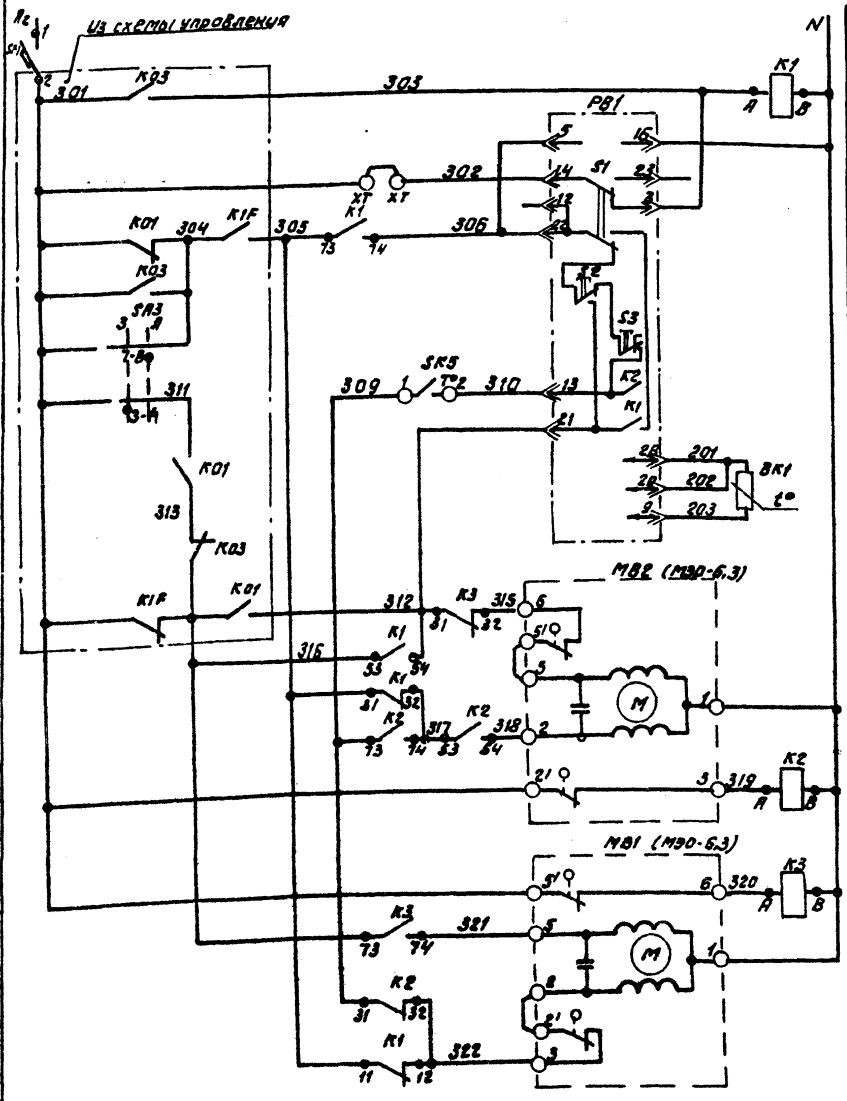

Питание ~220В	
Реле промежуточное	
Питание прибора	Регулятор температуры воздуха в помещении
Избиратель регулирования автоматическое-ручное	
Повысить	Ручное регулирование
Понизить	
Выше нормы	Автоматическое регулирование
Ниже нормы	
Термопреобразователь сопротивления	
открытие	Клапан на теплоносителе 1ой секции воздухонагревателя
закрытие	
открытие	Клапан на теплоносителе 2ой секции воздухонагревателя
закрытие	

Диаграммы замыкания контактов

Регулятор температуры PB1

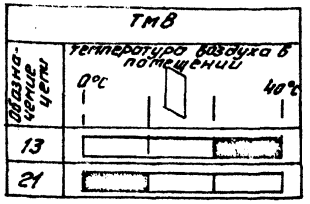

Датчик температуры SK2

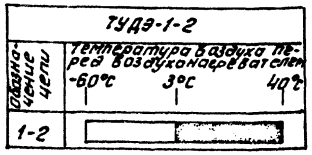

Датчик температуры SK3

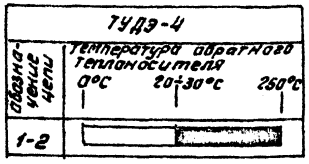

Датчик температуры SK5

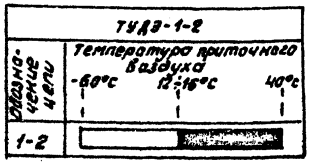

○кт - дополнительные клеммы щита, предусмотренные для унификации схемных решений.

Позиционное обозначение	Наименование	Количество	Примечание
	Щит регулирования		
PB1	Регулятор температуры микроэлектронный трехпозиционный ТМ8 ТУ 25-02.200175-82	1	
K1...K3	Реле промежуточное ПЭ-37-44У3~220В 4з+4р ТУ16-523.622-82	3	
SF1	Выключатель автоматический А63-НУ3 ~220В Iн-1,0А Iотс-1,3Iн ТУ16-522.110-74	1	см. пояснительную записку п. 3.5
	Аппаратура по месту		
BK1	Термопреобразователь сопротивления медный ТСМ-1079 ТУ25-02.792288-80	1	Номинальная статическая характеристика 50м
SK2	Устройство терморегулирующее электрическое ТУДЭ-1-2 ТУ25-02.281074-78	2	контакт „3"
SK3	Устройство терморегулирующее электрическое ТУДЭ-4 ТУ25-02.281074-78	1	контакт „3"
MB1	Исполнительный механизм МЭО-6,3/63-0,25 ГОСТ 7192-82	2	комплектно с клапаном
MB2	или исполнительный механизм ЕСПА, 02ПВ	2	комплектно с клапаном

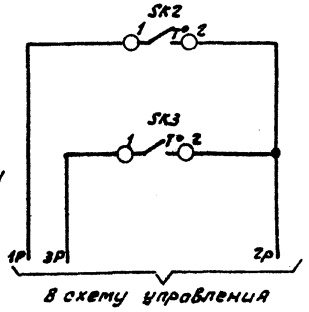

В схему управления

Датчик температуры воздуха перед воздухонагревателем	Защита воздухонагревателя от замерзания
Датчик температуры обратного теплоносителя	

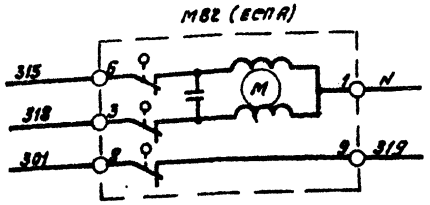

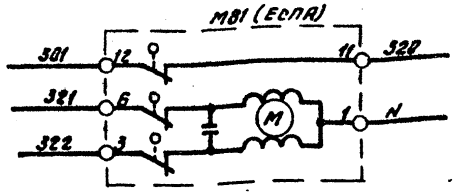

23606-02

Гл.инж.пр.	Фунгер		06.88	904-02-38.88 АОВ
Н.контр.	Евтеева		06.88	Автоматизация приточно-рециркуляционных агрегатов типа АПР
Нач.отд.	Романов		06.88	Стадия / Лист / Листов: 30
Гл.спец.	Бронштейн		06.88	Схема электрическая принципиальная регулирования №9. Вариант 1
Рук.гр.	Менделеевская		06.88	САНТЕХПРОЕКТ
Инж.	Печникова		06.88	

Копировал: Федотова

Формат А2

Согласовано СПИ Электропроект
Инв.№подл. | Подпись и дата | Взам.инв.№

904-02-38.88 Альбом 1

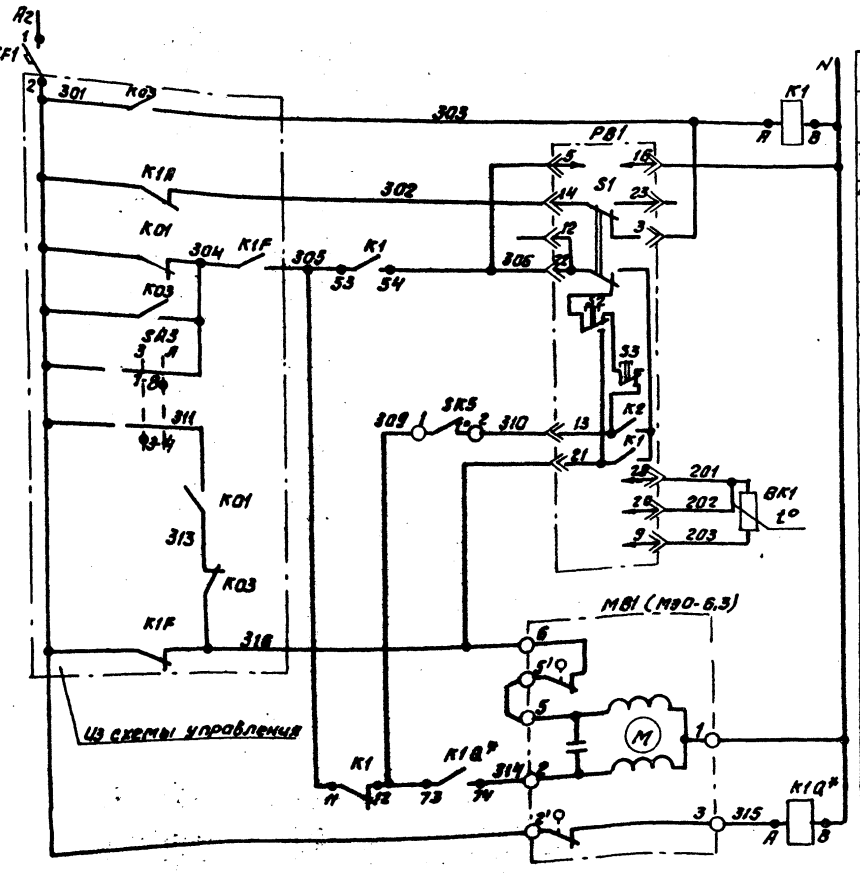

Питание ~220В	
Реле промежуточное	
Питание прибора	Регулятор температуры воздуха в помещении
Избиратель регулирования автоматическое - ручное	
Повысить	Ручное регулирование
Понизить	
Выше нормы	Автоматическое регулирование
Ниже нормы	
Термопреобразователь сопротивления	
открытие	Клапан на теплоносителе воздухонагревателя
закрытие	

Диаграммы замыкания контактов

Регулятор температуры PB1

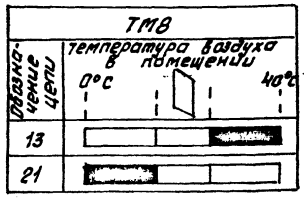

Датчик температуры SK2

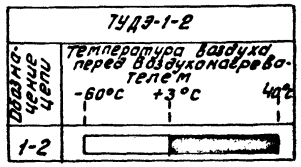

Датчик температуры SK3

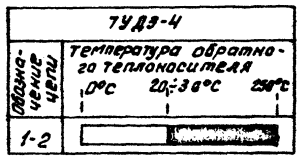

Датчик температуры SK5

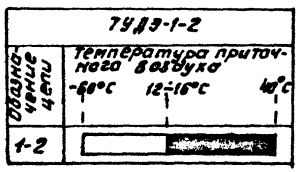

Датчик температуры SK7

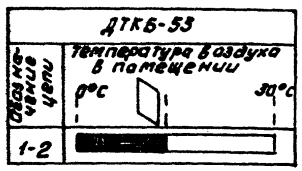

Позиционное обозначение	Наименование	Количество	Примечание
	Щит регулирования		
PB1	Регулятор температуры микроэлектронный трехпозиционный ТМ8 ТУ25-02.200175-82	1	
K1,	Реле промежуточное ПЭ-37-44УЗ ~220В		
K1Q*	4з+4р ТУ16-523.622-82	2	
SF1	Выключатель автоматический А63-МУЗ ~220В Jн-0,6А Jотс-1,3Jн ТУ16-522.110-74	1	См. пояснительную записку п. 3.5
	Аппаратура по месту		
BK1	Термопреобразователь сопротивления медный ТСМ-1079 ТУ25.-02.792288-80	1	Номинальная статическая характеристика 50 м.
SK2	Устройство терморегулирующее		
SK5	электрическое ТУДЭ-1-2 ТУ25-02.281074-78	2	контакт „з"
SK3	Устройство терморегулирующее электрическое ТУДЭ-4 ТУ25-02.281074-78	1	контакт „з"
MB1	Исполнительный механизм МЭО-6,3/63-025 ГОСТ 7192-82	1	комплектно с клапаном
	или исполнительный механизм ЕСПА 02ПВ.		комплектно с клапаном.
SK7	Датчик температуры камерный ДТКБ-53 ТУ25-02.888-75Е.	1	контакт „Р"

Вариант „А"

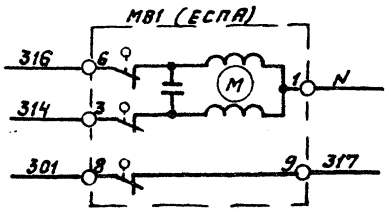

* Для схемы N 13, не имеющей циркуляционного насоса теплоносителя, реле K1Q отсутствует; подключение исполнительного механизма клапана на теплоносителе по варианту „Б" или „В".

Вариант „Б"

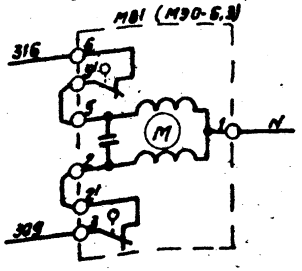

Вариант „В"

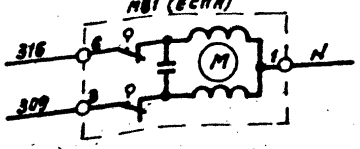

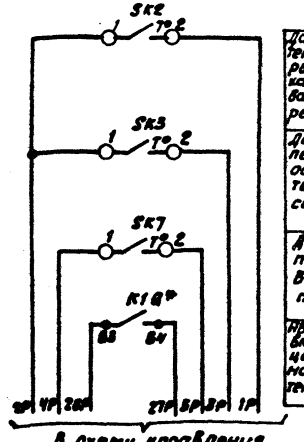

В схему управления

Датчик температуры воздуха перед воздухонагревателем	Защита воздухонагревателя от замерзания
Датчик температуры обратного теплоносителя	
Датчик температуры воздуха в помещении	
Автоматическое включение циркуляционного насоса теплоносителя	

23606-02

Гл.инж.пр.	Фингер		06.88	904-02-38.88 АОВ
Н.контр.	Евтеева		06.88	Автоматизация приточно-рециркуляционных агрегатов типа АПР
Нач.отд.	Романов		06.88	Стадия / Лист / Листов: 31
Гл.спец.	Бронштейн		06.88	Схема электрическая принципиальная регулирования N13Н(13). Вариант 1
Рук.гр.	Менделеевская		06.88	САНТЕХПРОЕКТ
Инж.	Печникова		06.88	

Копировал: Федотова

Формат А2

Согласовано ПКИ электропроект. Волков

Инв.№ подл. | Подпись и дата | Взам.инв.№

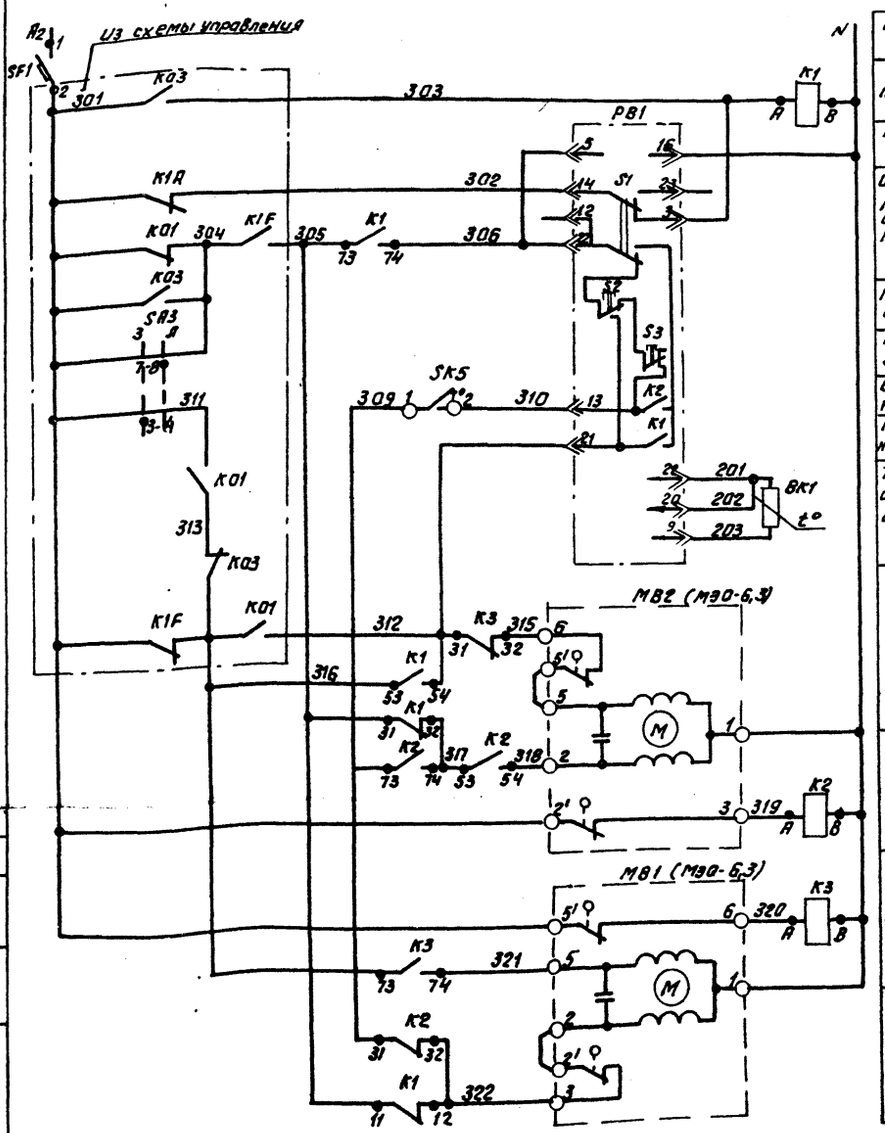

Питание ~220В		
Реле промежуточное		
Питание прибора		
Избиратель регулирования Автоматическое ручное		
Повысить	Ручное регулирование	Регулятор температуры воздуха в помещении
Понизить		
Выше нормы	Автоматическое регулирование	
Ниже нормы		
Термопреобразователь сопротивления		
Открытие		Клапан на теплоносителе 2-й секции воздухонагревателя
Закрытие		
Открытие		Клапан на теплоносителе 1-й секции воздухонагревателя
Закрытие		

Диаграммы замыкания контактов

Регулятор температуры РВ1

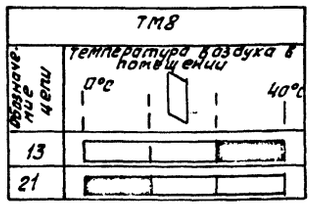

Датчик температуры SK2

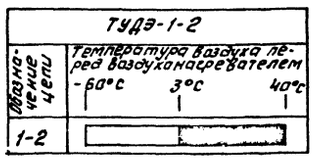

Датчик температуры SK3

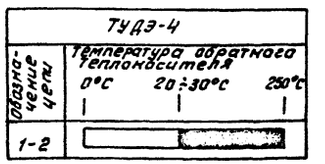

Датчик температуры SK5

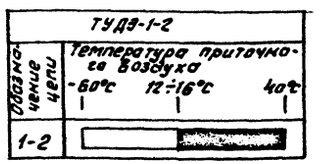

Датчик температуры SK7

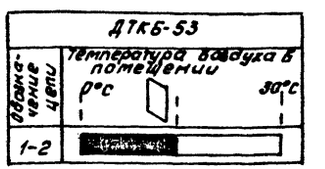

Позиционное обозначение	Наименование	Количество	Примечание
	Щит регулирования		
РВ1	Регулятор температуры микроэлектронный трехпозиционный ТМ8		
	ТУ 25-02.200175-82	1	
К1... К3	Реле промежуточное ПЭ-37-4Ч3 ~220В		
	4з+4р ТУ16-523-622-82	3	
SF1	Выключатель автоматический		См.пояснительную
	А63-МУ3 ~220В Iн-1,0 А Iотс-1,3Iн		записку п.3.5
	ТУ16-522.110-74	1	
	Аппаратура по месту		
ВК1	Термопреобразователь сопротивления		Номинальная статическая
	медный ТСМ-1079 ТУ 25-02 792288-30	1	характеристика 50М.
SK2	Устройство терморегулирующее		
SK5	электрическое ТУДЭ-1-2 ТУ25-02.281074-78	2	контакт „3"
SK3	Устройство терморегулирующее		
	электрическое ТУДЭ-4 ТУ25.02.281074-78	1	контакт „3"
МВ1	Исполнительный механизм		комплектно
МВ2	МЭО-6,3/63-0,25 ГОСТ 7192-82	2	с клапаном
	или исполнительный механизм		комплектно
	ЕСПА 02ПВ	2	с клапаном
SK7	Датчик температуры камерный		
	ДТКБ-53 ТУ25-02.888-75Е	1	контакт „Р"

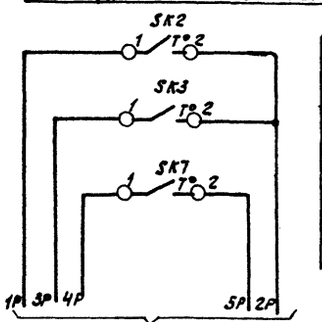

В схему управления

Защита воздухонагревателя от замерзания	Датчик температуры воздуха перед воздухонагревателем
	Датчик температуры обратного теплоносителя
	Датчик температуры воздуха в помещении.

МВ2 (ЕСПА)

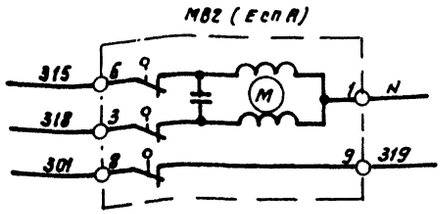

МВ1 (ЕСПА)

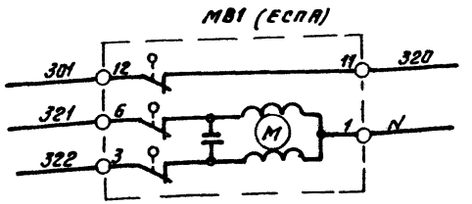

23606-02

						904-02-38.88 АОВ	
						Автоматизация приточно-рециркуляционных агрегатов типа АПР	
Гл.инж.пр	Фингер			04.88		Стадия	Лист	Листов
Н.контр	Евтеева			06.88			32	
Нач.отд	Романов			04.88				
Гл.спец	Брантейм			04.88	Схема электрическая принципиальная регулирования №15 Вариант 1	САНТЕХПРОЕКТ		
Рук.гр	Пенфорнеева			11.88				
Инж.	Пенчикова			04.88				

Копировал: Федотова

Формат А2

Согласовано СПЦ Электропроект Воронов

Инв.№ подл. | Подпись и дата | Взам.инв.№

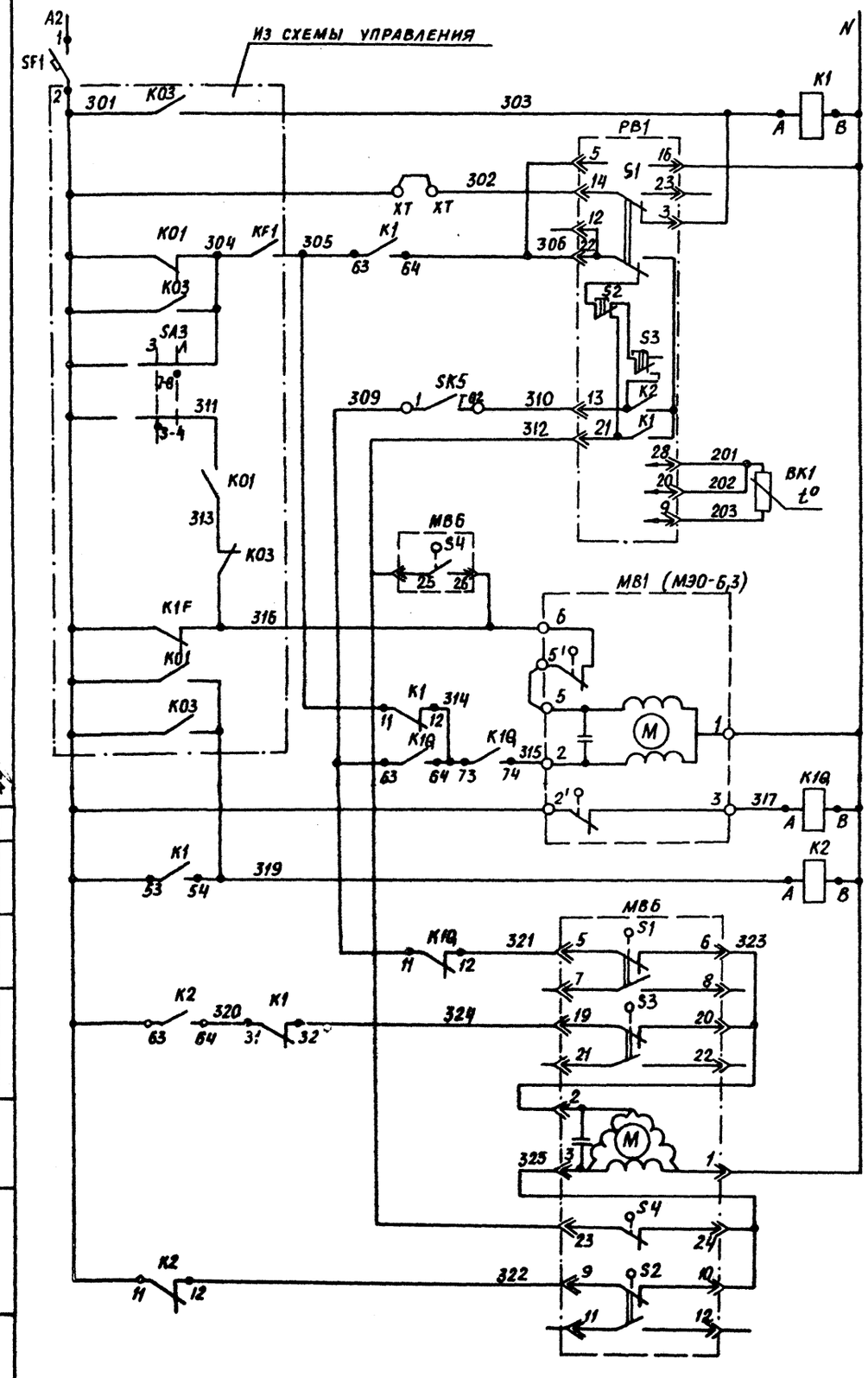

Питание ~220В	
Реле промежуточное	
Питание прибора	Регулятор температуры воздуха в помещении
Избиратель регулирования автоматическое - ручное	
Повысить	Автоматическое регулирование / Ручное регулирование
Понизить	
Выше нормы	Автоматическое регулирование
Ниже нормы	
Термопреобразователь сопротивлений	
Открытие	Клапан на теплоносителе воздухонагревателя
Закрытие	
Реле промежуточное	
Открытие наружного воздуха и закрытие рециркуляции	Клапан наружного и рециркуляционного воздуха
Закрытие наружного воздуха и открытие рециркуляции	

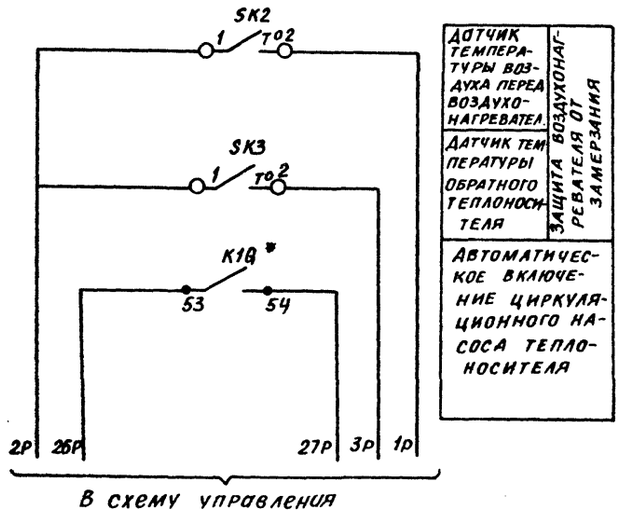

Датчик температуры воздуха перед воздухонагревателем	Защита воздухонагревателя от замерзания
Датчик температуры обратного теплоносителя	
Автоматическое включение циркуляционного насоса теплоносителя	

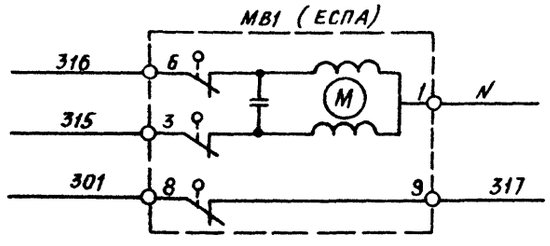

○ XT – дополнительные клеммы щита, предусмотренные для унификации схемных решений

Согласовано ГПИ Электропроект
Гл. инж. проекта Воронов

Инв. № подл. | Подп. и дата | Взам. инв. №

23606-02

				904-02-38.88 АОВ	
				Автоматизация приточно-рециркуляционных агрегатов типа АПР	
Гл. инж.	Фингер		06.88		Стадия / Лист / Листов
Н. контр.	Евтеева		06.88		33
Нач. отд.	Романов		06.88		
Гл. спец.	Бронштейн		06.88	Схема электрическая принципиальная регулирования 17АН (17А) вариант I (начало)	САНТЕХПРОЕКТ
Рук. гр.	Мендзержецкая		06.88		
Инж.	Печникова		06.88		

Диаграммы замыкания контактов

Регулятор температуры РВ1

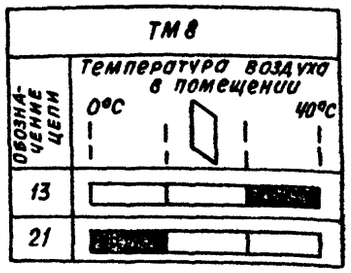

Датчик температуры SK2

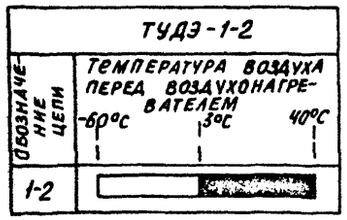

Датчик температуры SK3

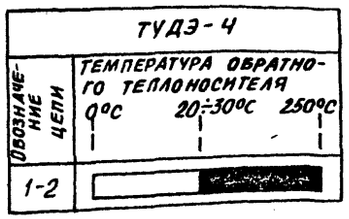

Датчик температуры SK5

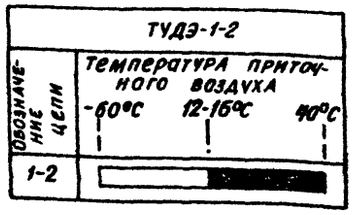

Исполнительный механизм МВ6

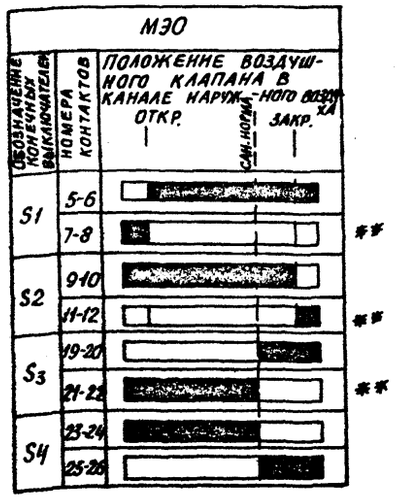

** не используется

Позиционное обозначение	Наименование	Количество	Примечание
	Щит регулирования		
РВ1	Регулятор температуры микроэлектронный трехпозиционный ТМ8		
	ТУ25-02.200175-82	1	
К1, К2	Реле промежуточное ПЭ-37-4УУЗ ~220В		
К1Q	Ч3+Чр ТУ16.523-622-82	3	
SF1	Выключатель автоматический		см. пояснительную записку п.3.5
	А63-МУЗ ~220В Эн-2А Этс-1,3Эн		
	ТУ16.522.110-74	1	
	Аппаратура по месту		
ВК1	Термопреобразователь сопротивления		Номинальная статическая характеристика 50М
	медный ТСМ 1079 ТУ25-0279 2288-80	1	
SK2	Устройство терморегулирующее		
SK5	электрическое ТУДЭ-1-2 ТУ25-02 281074-78	2	контакт „3"
SK3	Устройство терморегулирующее		
	электрическое ТУДЭ-4 ТУ25 02281074-78	1	контакт „3"
МВ1	Исполнительный механизм		комплектно
	МЭО. 6,3/63-0,25 ГОСТ 7192-82	1	с клапаном
	или исполнительный механизм		комплектно
	ЕСПА 02ПВ	1	с клапаном
МВ6	Исполнительный механизм		комплектно
	МЭО-16/63-0,25-82 ГОСТ 7192-82	1	с клапаном

* Для схемы №17А контакт реле „К1Q" отсутствует

23606-02

				904-02-38.88 АОВ		
				Автоматизация приточно-рециркуляционных агрегатов типа АПР		
Гл. инж. пр.	Фингер		06.88		Стадия	Лист	Листов
Н. контр.	Евтеева		06.88			34	
Нач. отд.	Романов		06.88				
Гл. спец.	Бронштейн		06.88	Схема электрическая принципиальная регулирования №17АН(17А) Вариант 1 (окончание)	САНТЕХПРОЕКТ	
Рук. гр.	Мерзлякова		06.88			
Инж.	Нечникова		06.88			

Копировал Бочкарева Формат А2

Инв. № подл. | Подп. и дата | Взам. инв. №

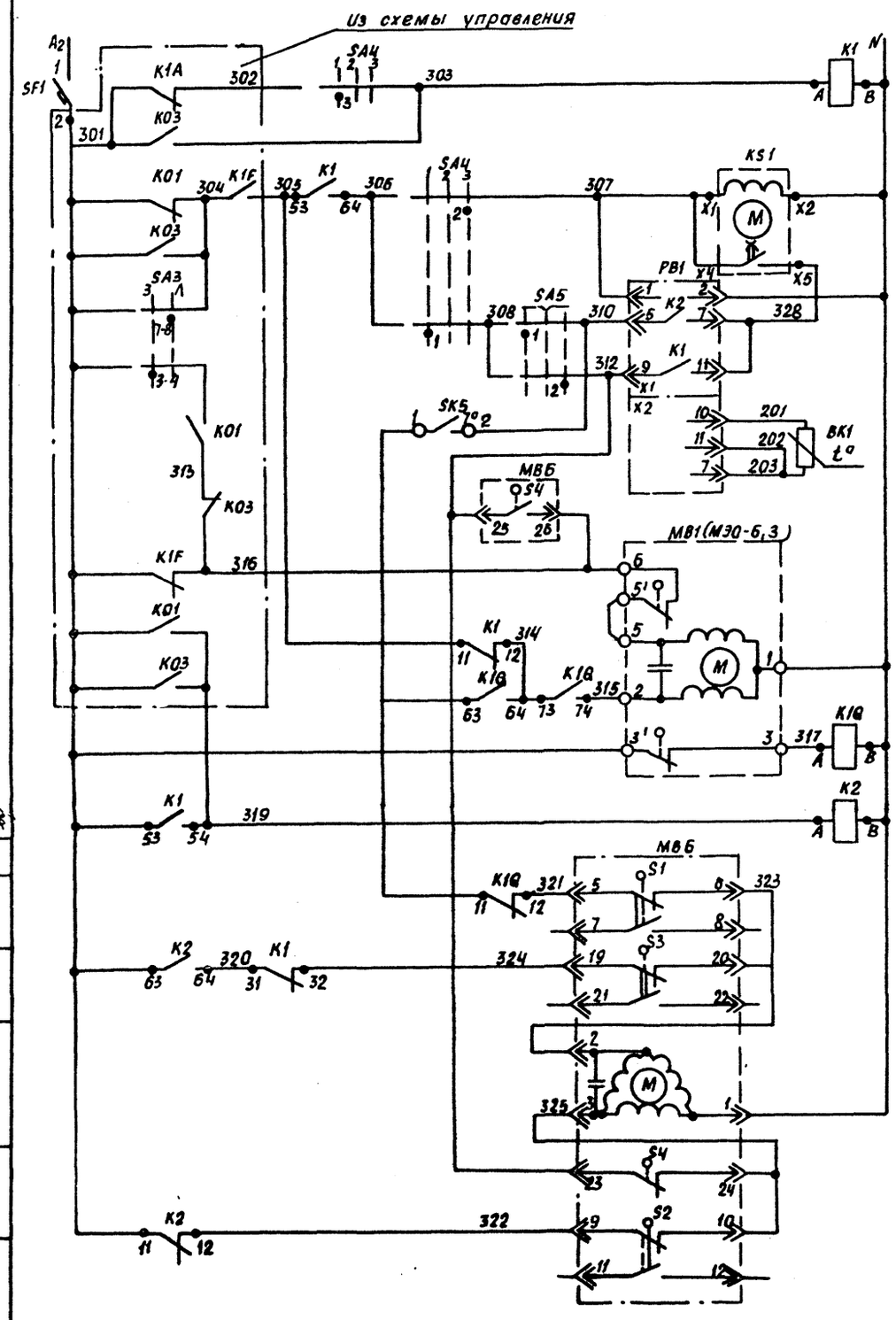

Питание ~220в	
Реле промежуточное	
Ступенчатый импульсный прерыватель	
Питание прибора	РЕГУЛЯТОР ТЕМПЕРАТУРЫ ВОЗДУХА В ПОМЕЩЕНИИ
Выше нормы	
Ниже нормы	
Термопреобразователь сопротивления	
Открытие	КЛАПАН НА ТЕПЛОНОСИТЕЛЕ ВОЗДУХОНАГРЕВАТЕЛЯ
Закрытие	
Реле промежуточное	
Открытие наружного воздуха и закрытие рециркуляции	КЛАПАН НАРУЖНОГО И РЕЦИРКУЛЯЦИОННОГО ВОЗДУХА
Закрытие наружного воздуха и открытие рециркуляции	

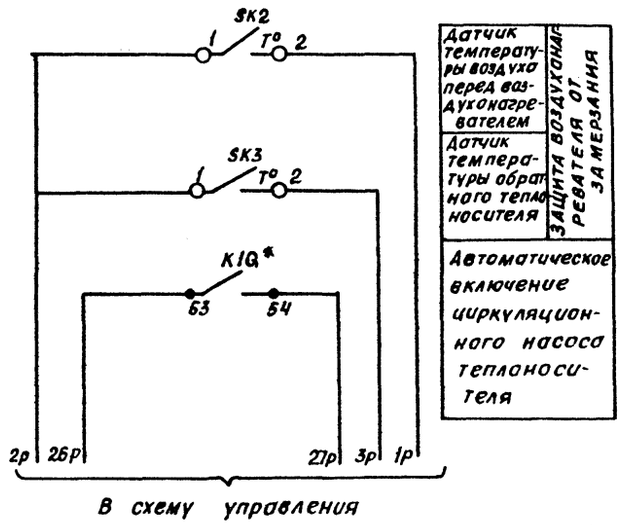

Датчик температуры воздуха перед воздухонагревателем	ЗАЩИТА ВОЗДУХОНАГРЕВАТЕЛЯ ОТ ЗАМЕРЗАНИЯ
Датчик температуры обратного теплоносителя	
Автоматическое включение циркуляционного насоса теплоносителя	

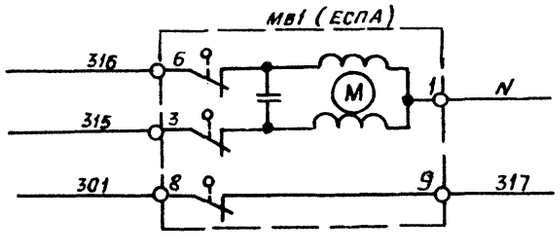

Согласовано ГПИ Электропроект

Инв. № подл. | Подпись и дата | Взам. инв. №

904-02-38.88 Альбом 1

23606-02

				904-02-38.88 АОВ	
				АВТОМАТИЗАЦИЯ ПРИТОЧНО-РЕЦИРКУЛЯЦИОННЫХ АГРЕГАТОВ ТИПА АПР	
Гл. инж.	Фингер		06.88		Стадия / Лист / Листов
Н. контр.	Евтеева		06.88		/ 35 /
Нач. отд.	Романов		06.88		
Гл. спец.	Бронштейн		06.88	СХЕМА ЭЛЕКТРИЧЕСКАЯ ПРИНЦИПИАЛЬНАЯ РЕГУЛИРОВАНИЯ АПТАН(ПА) ВАРИАНТ 3 (НАЧАЛО)	САНТЕХПРОЕКТ
Рук. гр.	Мендзержецкая		06.88		
Инж.	Печникова		06.88		

Копировал Бочкарева Формат А2

904-02-38.88 Альбом 1

Диаграммы замыкания контактов

Регулятор температуры РВ1.

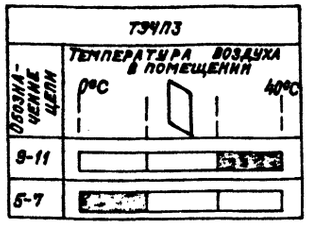

Датчик температуры SK2

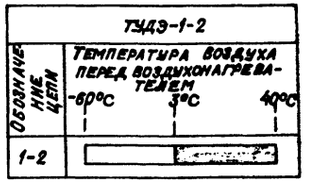

Датчик температуры SK3

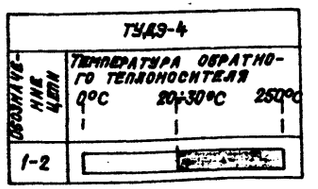

Датчик температуры SK5

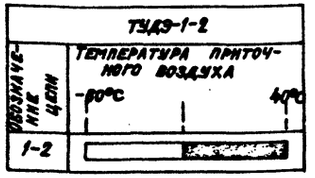

Исполнительный механизм МВ6

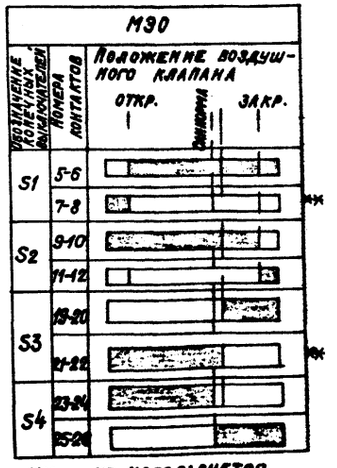

** — не используется

Позиционное обозначение	Наименование	Количество	Примечание
	Щит регулирования		
РВ1	Регулятор температуры электрический трехпозиционный ТЭЧП3 ТУ	1	
К1, К1Ф, К2	Реле промежуточное ПЭ-37-44У3~220В 4з+4р ТУ16.523.622-82	3	
KS1	Ступенчатый импульсный прерыватель СИП-01УМ ТУ50-58-82	1	
SA4	Универсальный переключатель УП5311-С225 ТУ16-524.074-75	1	
SA5	Универсальный переключатель УП5311-А225 ТУ16-524.074-75	1	
SF1	Выключатель автоматический А63-МУ3~220В Jн-2А Jотс-1,3Jн ТУ16-522.110-74	1	
	Аппаратура по месту		
ВК1	Термопреобразователь сопротивления медный ТСМ-1079 ТУ25-02792288-80	1	Номинальная статическая характеристика 50М
SK2 SK5	Устройство терморегулирующее электрическое ТУДЭ-1-2 ТУ25-02.281074-78	2	Контакт „3"
SK3	Устройство терморегулирующее электрическое ТУДЭ-4 ТУ25-02.281074-78.	1	Контакт „3"
МВ1	Исполнительный механизм МЭО-63/63-0,25 ГОСТ 7192-82	1	Комплектно с клапаном
	или исполнительный механизм ЕСПА-02ПВ	1	Комплектно с клапаном
МВ6	Исполнительный механизм МЭО-40/63-0,25-82 ГОСТ 7192-82	1	Комплектно с клапаном

23606/02

Гл.инж.пр.	Фингер		06.88	904-02-38.88 АОВ
Н.контр.	Евтеева		06.88	Автоматизация приточно-рециркуляционных агрегатов типа АПР
Нач.отд.	Романов		06.88	Стадия / Лист / Листов: 36
Гл.спец.	Бронштейн		06.88	Схема электрическая принципиальная регулирования
Рук.гр.	Чендзержец		06.88	Н17 АН(ПА)
Инж.	Печникова		06.88	Вариант 3 (окончание)

САНТЕХПРОЕКТ

Копировал: Краплина Формат: А2

Инв.№ подл. | Подпись и дата | Взам.инв.№

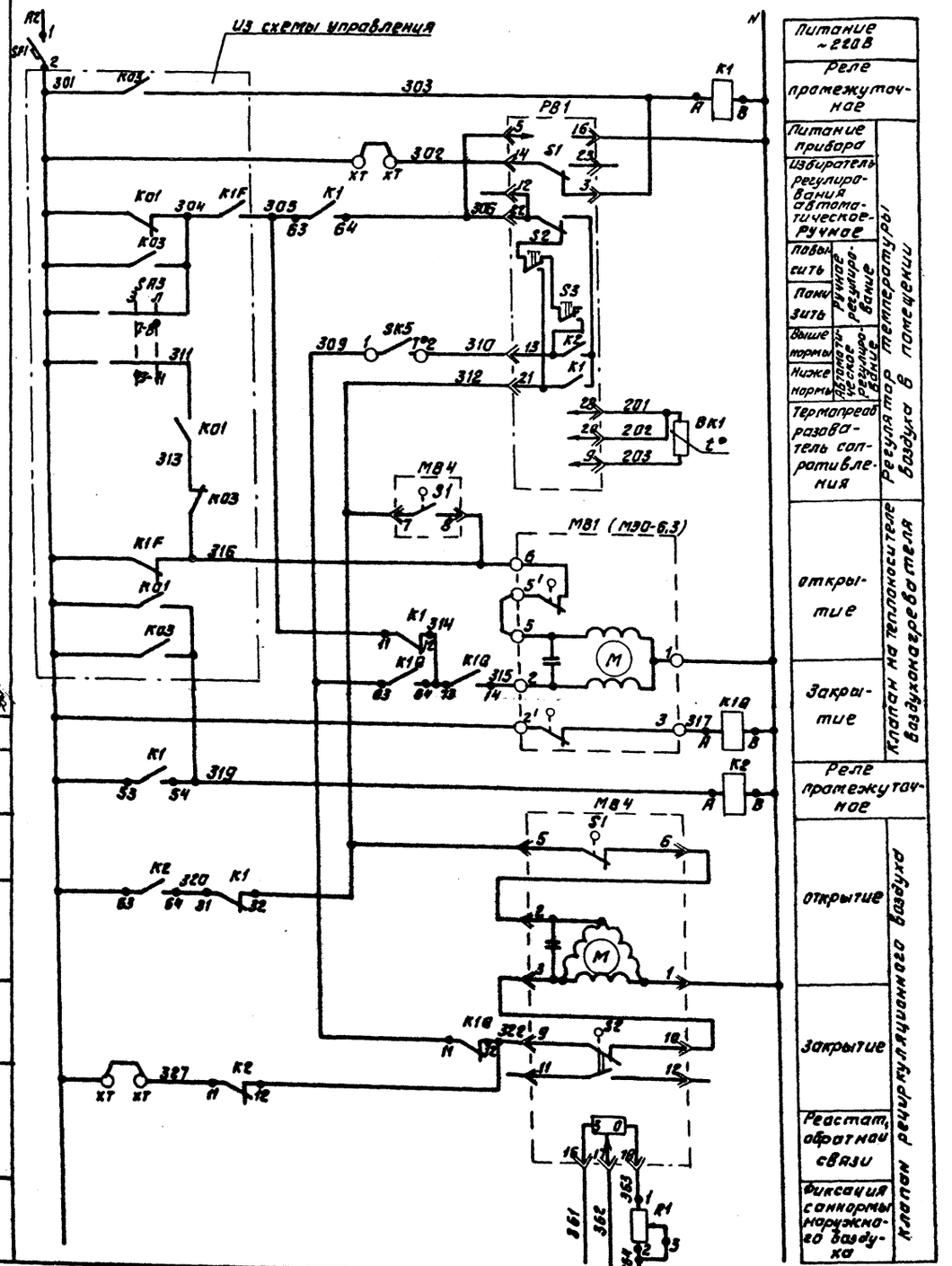

Диаграммы замыкания контактов

Регулятор температуры PB1 — Датчик температуры SK2 — Датчик температуры SK3

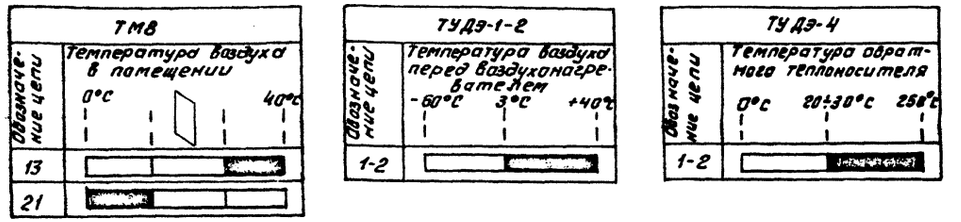

Исполнительные механизмы MB4, MB6 — Датчик температуры SK5

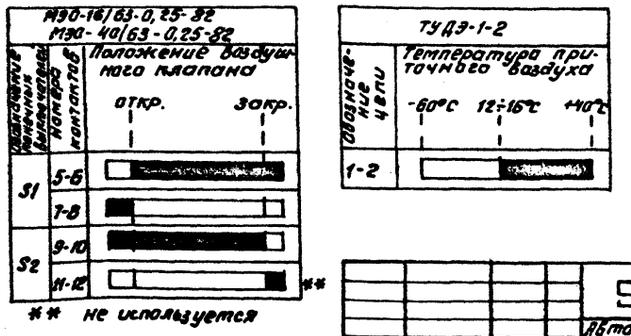

** не используется

23606-02

				904-02-38.88 АОВ	
				Автоматизация приточно-рециркуляционных агрегатов типа АПР.	
Гл.инж.пр.	Фисенко		06.93	Стадия	Лист	Листов
Н.контр.	Евтеева		06.93		37	
Нач. отд.	Романов		06.93			
Гл.спец.	Гринштейн		06.93	Схема электрическая принципиальная регулирования №1 (1 в)	САНТЕХПРОЕКТ	
Рук. гр.	Новоженина		06.93			
Инж.	Печникова		06.93	(начало)		

Копировал: Федотова — Формат А2

Согласовано: ПИИ Электропроект
Инв.№ подл. | Подпись и дата | Взам.инв.№

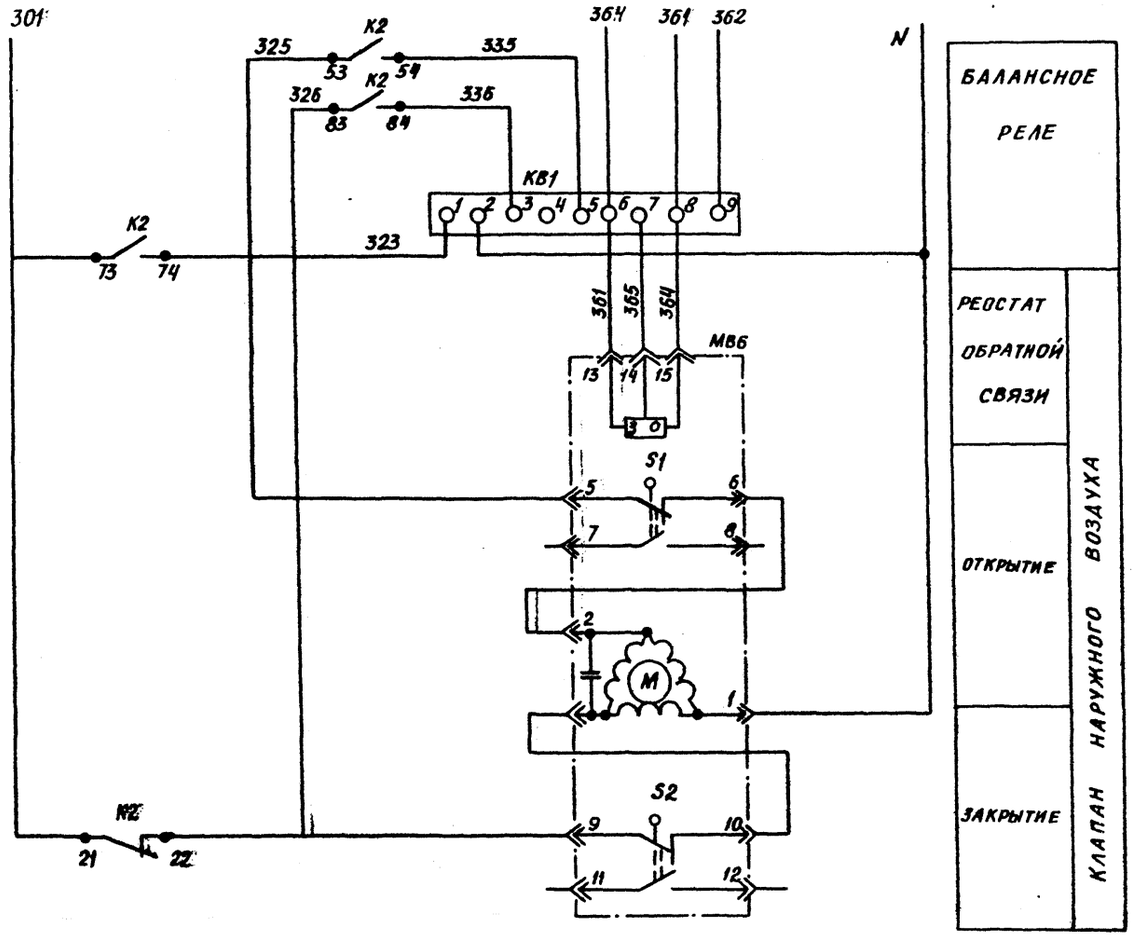

Позиционное обозначение	Наименование	Количество	Примечание
	ЩИТ РЕГУЛИРОВАНИЯ		
PB1	Регулятор температуры микроэлектронный трехпозиционный ТМВ ТУ25-02.200175-82	1	
K1, K2	Реле промежуточное ПЭ-37-44У3 ~220В		
K1Q	4з+4р ТУ16.523-622-82	3	
KB1	Балансное реле с БРЭ-1 ~220В ТУ25-05 2603-79	1	
R1	Резистор эмалированный регулируемый ПЭВР-20 2000М ГОСТ 6513-75	1	
SF1	Выключатель автоматический А63-МУ3 ~220В Jн-2А Jотс-1,3Jн ТУ16.522.110-74	1	см. пояснительную записку л.3.5
	АППАРАТУРА ПО МЕСТУ		
BK1	Термопреобразователь сопротивления медный ТСМ ТУ25-02792288-80	1	Номинальная статистическая характеристика 50М
SK2	Устройство терморегулирующее электрическое ТУДЭ-1-2 ТУ25-02 281074-78	2	контакт „3"
SK3	Устройство терморегулирующее электрическое ТУДЭ-4 ТУ25-02281074-78	1	контакт „3"
MB1	Исполнительный механизм МЭО 6,3/63-0,25 ГОСТ 7192-82 или исполнительный механизм ЕСПА 02ПВ	1	комплектно с клапаном
MB4	Исполнительный механизм МЭО-16/63-0,25-82 ГОСТ 7192-82	1	комплектно с клапаном
MB6	Исполнительный механизм МЭО-40/63-0,25-82 ГОСТ 7192-82	1	комплектно с клапаном

* Для схемы N17Б контакт реле K1Q отсутствует

○ XT – Дополнительные клеммы щита, предусмотренные для унификации схемных решений.

23606-02

				904-02-38.88 АОВ
				АВТОМАТИЗАЦИЯ ПРИТОЧНО-РЕЦИРКУЛЯЦИОННЫХ АГРЕГАТОВ ТИПА АПР
Гл.инж.пр.	Фингер		06.88	Стадия / Лист / Листов
Н.контр.	Евтеева		06.88	38
Нач.отд.	Романов		06.88	
Гл.спец.	Бронштейн		06.88	СХЕМА ЭЛЕКТРИЧЕСКАЯ ПРИНЦИПИАЛЬНАЯ РЕГУЛИРОВАНИЯ N17БН(17Б) ВАРИАНТ 1 (ОКОНЧАНИЕ)
Рук.гр.	Мендзержецкая		06.88	САНТЕХПРОЕКТ
Инж.	Печникова			

Копировал Бочкарева Формат А2

904-02-38.88 Альбом 1

Инв. № подл. | Подп. и дата | Взам. инв. №

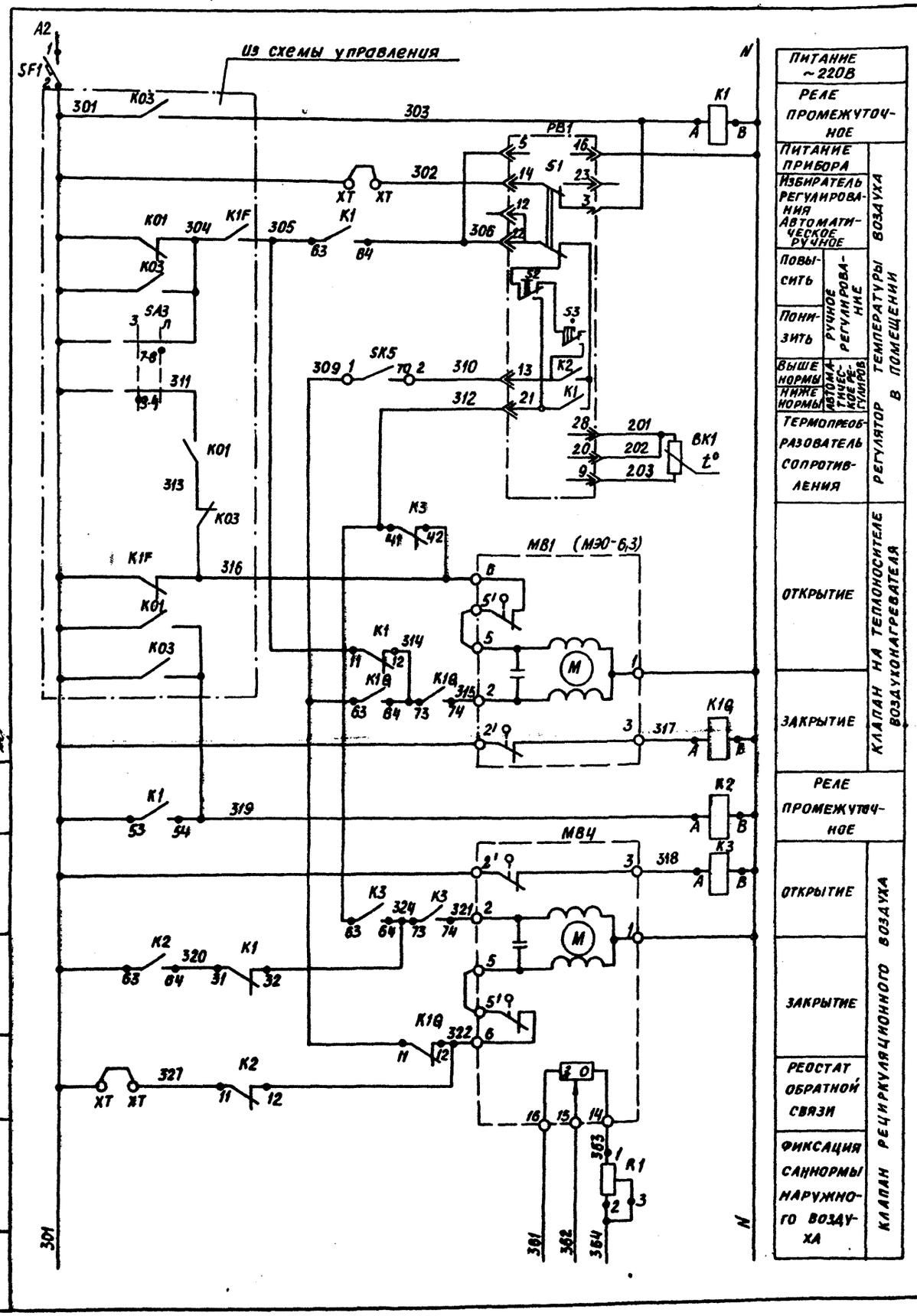

ПИТАНИЕ ~220В	
РЕЛЕ ПРОМЕЖУТОЧНОЕ	
ПИТАНИЕ ПРИБОРА	РЕГУЛЯТОР ТЕМПЕРАТУРЫ ВОЗДУХА В ПОМЕЩЕНИИ
ИЗБИРАТЕЛЬ РЕГУЛИРОВАНИЯ АВТОМАТИЧЕСКОЕ РУЧНОЕ	
ПОВЫСИТЬ (РУЧНОЕ РЕГУЛИРОВАНИЕ)	
ПОНИЗИТЬ (РУЧНОЕ РЕГУЛИРОВАНИЕ)	
ВЫШЕ НОРМЫ (АВТОМАТИЧЕСКОЕ РЕГУЛИРОВ.)	
НИЖЕ НОРМЫ (АВТОМАТИЧЕСКОЕ РЕГУЛИРОВ.)	
ТЕРМОПРЕОБРАЗОВАТЕЛЬ СОПРОТИВЛЕНИЯ	
ОТКРЫТИЕ	КЛАПАН НА ТЕПЛОНОСИТЕЛЕ ВОЗДУХОНАГРЕВАТЕЛЯ
ЗАКРЫТИЕ	
РЕЛЕ ПРОМЕЖУТОЧНОЕ	
ОТКРЫТИЕ	КЛАПАН РЕЦИРКУЛЯЦИОННОГО ВОЗДУХА
ЗАКРЫТИЕ	
РЕОСТАТ ОБРАТНОЙ СВЯЗИ	
ФИКСАЦИЯ САННОРМЫ НАРУЖНОГО ВОЗДУХА	

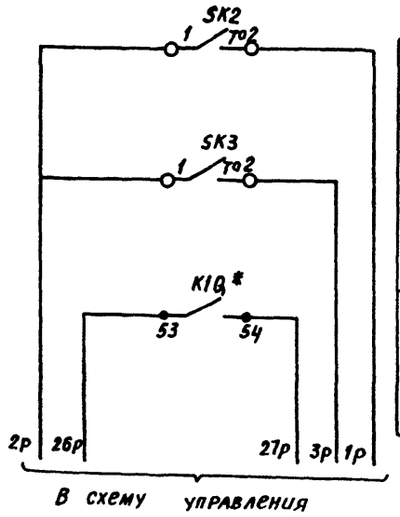

ДАТЧИК ТЕМПЕРАТУРЫ ВОЗДУХА ПЕРЕД ВОЗДУХОНАГРЕВАТЕЛЕМ	ЗАЩИТА ВОЗДУХОНАГРЕВАТЕЛЯ ОТ ЗАМЕРЗАНИЯ
ДАТЧИК ТЕМПЕРАТУРЫ ОБРАТНОГО ТЕПЛОНОСИТЕЛЯ	
АВТОМАТИЧЕСКОЕ ВКЛЮЧЕНИЕ ЦИРКУЛЯЦИОННОГО НАСОСА ТЕПЛОНОСИТЕЛЯ	

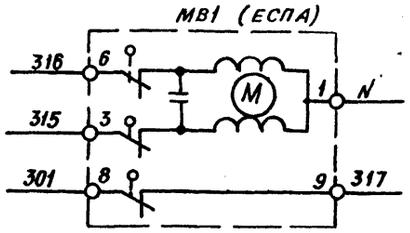

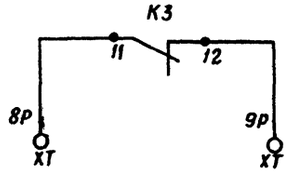

ДИАГРАММЫ ЗАМЫКАНИЯ КОНТАКТОВ

Регулятор температуры PB1

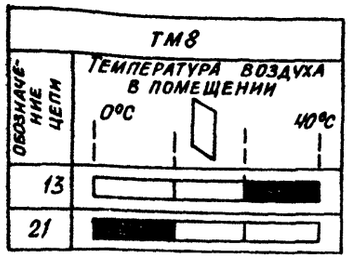

Датчик температуры SK2

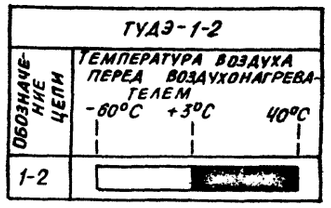

Датчик температуры SK3



Исполнительный механизм MB6

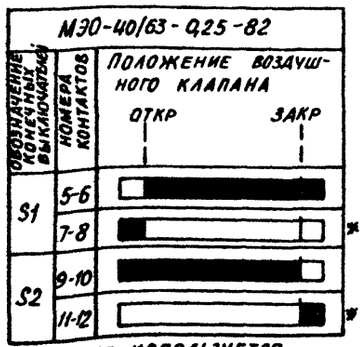

* - НЕ ИСПОЛЬЗУЕТСЯ

Датчик температуры SK5

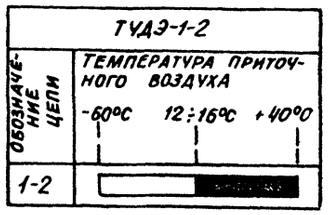

23606-02

Гл. инж.	Фингер		06.88
Н. контр.	Евтеева		06.88
Нач. отд.	Романов		06.88
Гл. спец.	Бронштейн		06.88
Рук. гр.	Мендзержецкая		06.88
Инж.	Печникова		06.88

904-02-38.88 АОВ

АВТОМАТИЗАЦИЯ ПРИТОЧНО-РЕЦИРКУЛЯЦИОННЫХ АГРЕГАТОВ ТИПА АПР

Стадия	Лист	Листов
	39	

СХЕМА ЭЛЕКТРИЧЕСКАЯ ПРИНЦИПИАЛЬНАЯ РЕГУЛИРОВАНИЯ N17БН (17Б). ВАРИАНТ 1А (НАЧАЛО)

САНТЕХПРОЕКТ

Копировал Бочкарева

Формат А2

904-02-38.88 Альбом 1

СОГЛАСОВАНО ГПИ-ЭЛЕКТРОПРОЕКТ

Гл. инж. проекта Воронов

Инв. № подл. | Подп. и дата | Взам. инв. №

904-02-38.88 Альбом 1

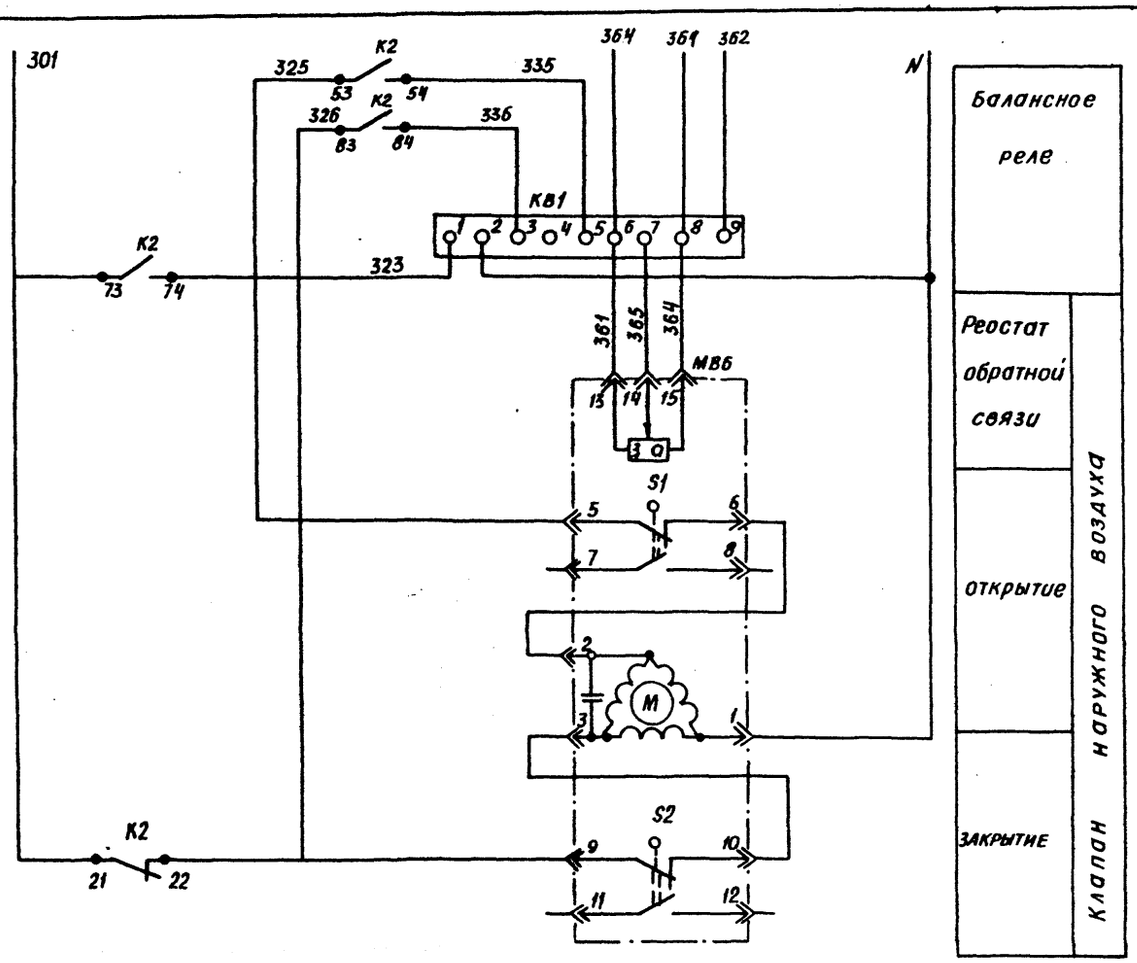

Позиционное обозначение	Наименование	Количество	Примечание
	ЩИТ РЕГУЛИРОВАНИЯ		
PB1	Регулятор температуры микроэлектронный трехпозиционный ТМ8 ТУ25-02.200175-82	1	
K1...K3	Реле промежуточное ПЭ-37-44У3 ~220В		
K1Q*	4з+4р ТУ16.523-622-82	3	
KB1	Балансное реле БРЭ-1 ~220В ТУ25-05.2603-79	1	
R1	Резистор эмалированный регулируемый ПЭВР-20 2000М ГОСТ 6513-75	1	
SF1	Выключатель автоматический А63-МУ3 ~220В Jн-2А Jотс-1,3Jн ТУ16.522.110-74	1	см. пояснительн. записку п. 3.5
	АППАРАТУРА ПО МЕСТУ		
BK1	Термопреобразователь сопротивления медный ТСМ 1079 ТУ25-02792288-80	1	Номинальная статистическая характеристика 50М
SK2	Устройство терморегулирующее электрическое ТУДЭ-1-2. ТУ25-02 281074-78	2	контакт „3"
SK3	Устройство терморегулирующее электрическое ТУДЭ-4 ТУ25-02.281074-78	1	контакт „3"
MB1	Исполнительный механизм МЭО-6,3/63-0,25 ГОСТ 7192-82	1	комплектно с клапаном
	или исполнительный механизм ЕСПА 02ПВ	1	комплектно с клапаном
MB4	Исполнительный механизм МЭО-6,3/63-0,25 ГОСТ 7192-82	1	комплектно с клапаном
MB6	Исполнительный механизм МЭО-16/63-025-82 ГОСТ 7192-82	1	комплектно с клапаном

* Для схемы N17Б контакт реле „K1Q" отсутствует

○ХТ - Дополнительные клеммы щита, предусмотренные для унификации схемных решений

23606-02

				904-02-38.88 АОВ
				АВТОМАТИЗАЦИЯ ПРИТОЧНО-РЕЦИРКУЛЯЦИОННЫХ АГРЕГАТОВ ТИПА АПР
Гл. инж. пр.	Фингер		06.88	Стадия / Лист 40 / Листов
Н. контр.	Евтеева		06.88	
Нач. отд.	Романов		06.88	
Гл. спец.	Бронштейн		06.88	СХЕМА ЭЛЕКТРИЧЕСКАЯ ПРИНЦИПИАЛЬНАЯ РЕГУЛИРОВАНИЯ N17БН(17Б) ВАРИАНТ 1А (ОКОНЧАНИЕ)
Рук. гр.	Мендзержецкая		06.88	САНТЕХПРОЕКТ
Инж.	Печникова		06.88	

Инв. № подл. | Подп. и дата | Взам. инв. №

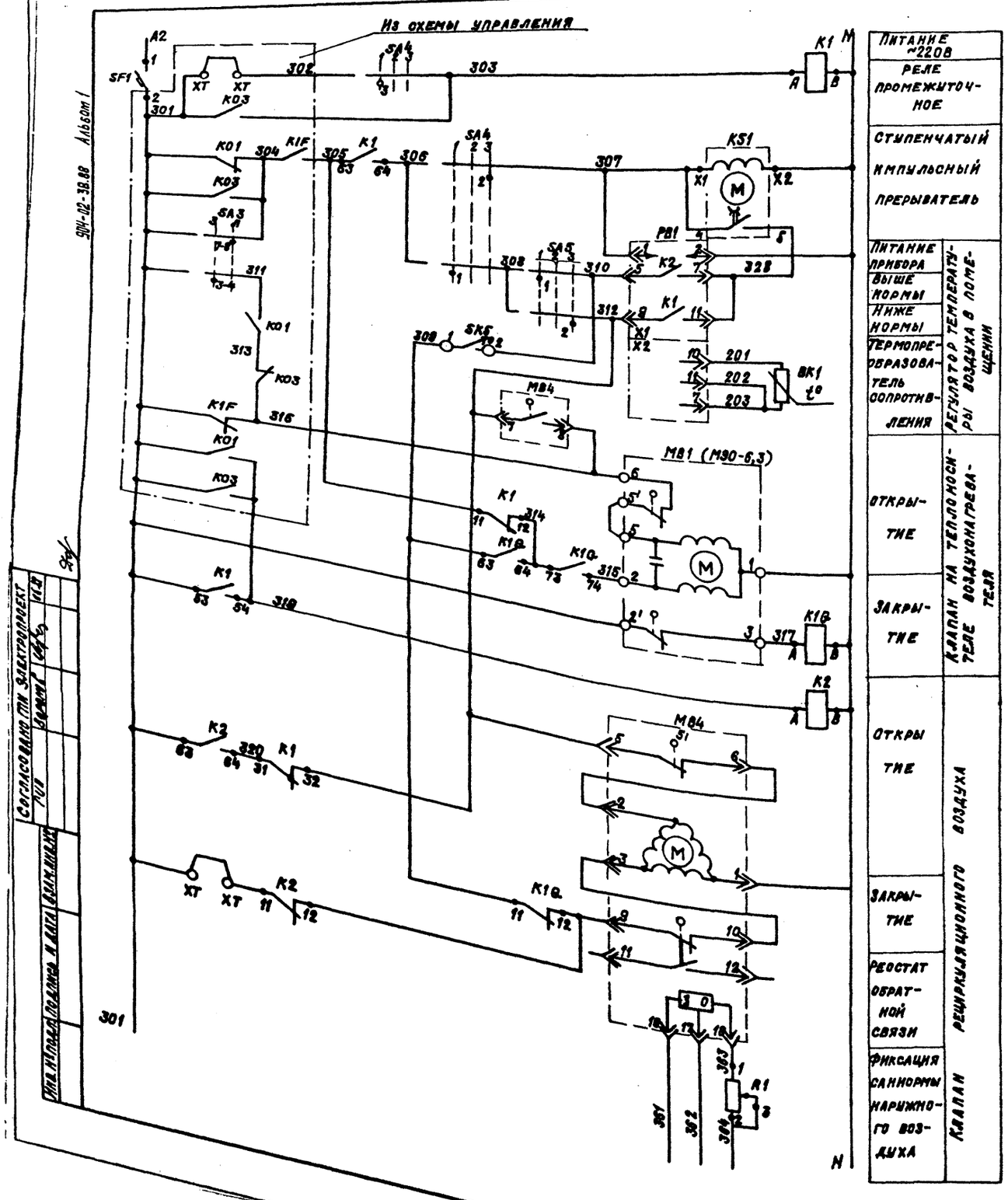

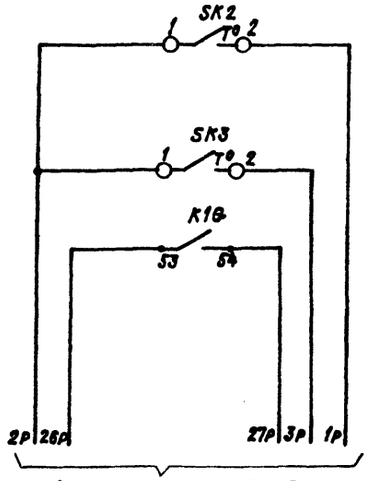

Датчик температуры воздуха перед воздухонагревателем	Защита воздухонагревателя от замерзания
Датчик температуры обратного теплоносителя	
Автоматическое включение циркуляционного насоса теплоносителя	

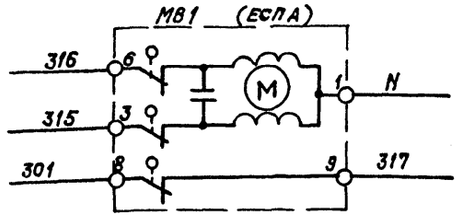

Диаграммы замыкания контактов

Регулятор температуры PB1

ТЭЧ П3	
Обозначение цепи	Температура воздуха в помещении 0°C – 40°C
9-11	
5-7	

Датчик температуры SK2

ТУДЭ-1-2	
Обозначение цепи	Температура воздуха перед воздухонагревателем -60°C 3°C 40°C
1-2	

Датчик температуры SK3

ТУДЭ-4	
Обозначение цепи	Температура обратного теплоносителя 0°C 20° 30°C 250°C
1-2	

Датчик температуры SK5

ТУДЭ-1-2	
Обозначение цепи	Температура приточного воздуха -60°C 12÷16°C 40°C
1-2	

Исполнительный механизм MB6, MB4

МЭО-40/63-0,25-82 МЭО-16/63-0,25-82		
Обозначение конечных выключателей	Номера контактов	Положение воздушного клапана откр. – закр.
S1	5-6	
	7-8	
S2	9-10	
	11-12	

Избиратель регулирования SA4

УП5311-С225								
№ секций	№ контактов		Ручное		Отключено		Автоматическое	
			1		2		3	
			-45°		0		+45°	
	Л	П	Л	П	Л	П	Л	П
I	1	2	X					X
II	3	4	X					X

23606-02

Гл. инж. пр.	Фингер		06.88	904-02-38.88 АОВ
Н. контр.	Евтеева		06.88	Автоматизация приточно-рециркуляционных агрегатов типа АПР
Нач. отд.	Романов		06.88	Стадия / Лист 41 / Листов
Гл. спец.	Бронштейн		06.88	Схема электрическая принципиальная регулирования N 17БН (17Б) вариант 3 (начало)
Рук. гр.	Мендзержецкая		06.88	САНТЕХПРОЕКТ
Инж.	Печникова		06.88	

Копировал: Кранлина

Формат: А2

Согласовано ТП Электропроект

904-02-38.88 Альбом 1

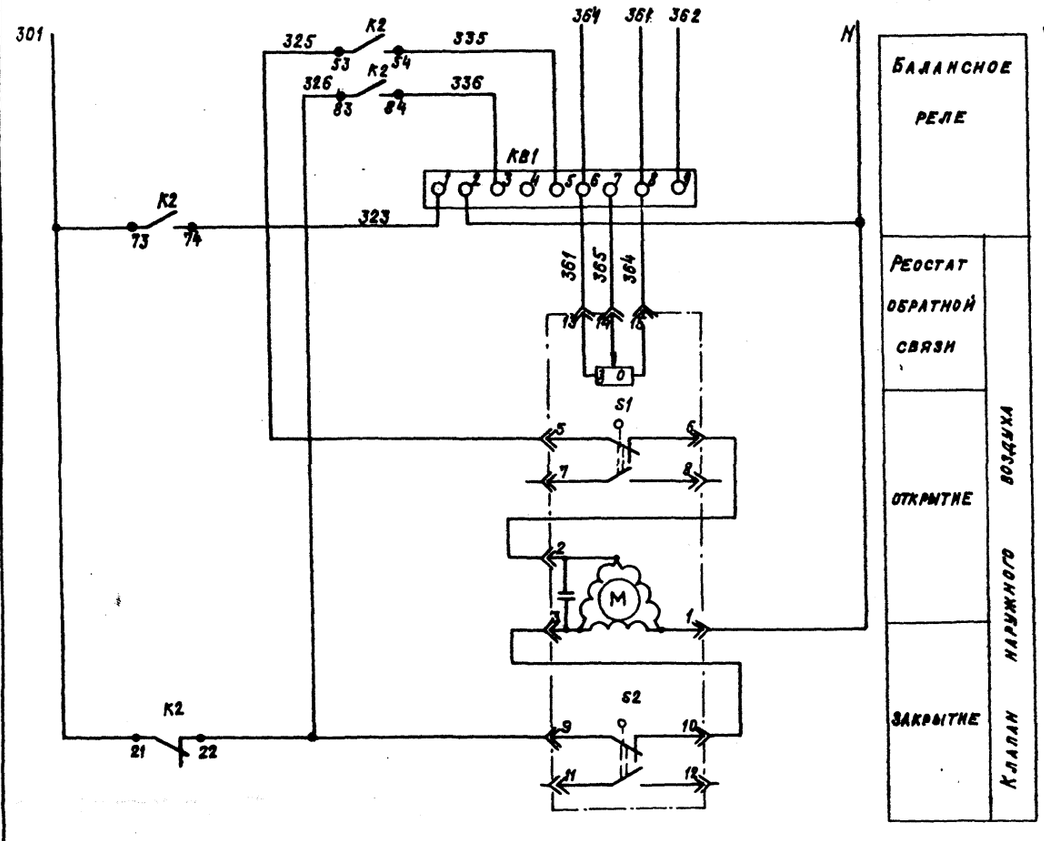

Диаграмма замыкания контактов

Ключ регулирования SA5

УП5311 - А225									
№ секции	№ контакта		Понизить		Отключено		Повысить		
			1		2		3		
			-45°		-0-		+45°		
	Л	П	Л	П	Л	П	Л	П	
I	1	2	X					X	
II	3	4	X					X	**

** не используется

Позиционное обозначение	Наименование	Количество	Примечание
	Щит регулирования		
PB1	Регулятор температуры электрический трехпозиционный ТЭЧПЗ ТУ25-02-200-353-84	1	
K1, K1a, K2	Реле промежуточное ПЭ-37-44УЗ~220В 4з+4р ТУ16.523.622.82	3	
KB1	Балансное реле БРЭ-1 ~220В ТУ25-05.2603-79	1	
KS1	Ступенчатый импульсный прерыватель СИП-01УМ ТУ50-58-82	1	
R1	Резистор эмалированный регулируемый ПЭВР-20 2000м ГОСТ 6513-75	1	
SA4	Универсальный переключатель УП5311-С225 ТУ16-524.074-75	1	
SA5	Универсальный переключатель УП5311-А225 ТУ16-524.074-75	1	
SF1	Выключатель автоматический А63-МУЗ~220В Jн-2А Jотс-1,3Jн ТУ16-522.110-74	1	
	Аппаратура по месту		
BK1	Термопреобразователь сопротивления медный ТСМ 1079 ТУ25-02-792288-80	1	Номинальная статическая характеристика 50 м
SK2	Устройство терморегулирующее электрическое ТУДЭ-1-2 ТУ25-02.281074-78	2	Контакт „з"
SK3	Устройство терморегулирующее электрическое ТУДЭ-4 ТУ25-02.281074-78	1	Контакт „з"
MB1	Исполнительный механизм МЭО-6,3/63-0,25 ГОСТ 7192-82	1	Комплектно с клапаном
	или исполнительный механизм ЕСПА-02ПВ	1	Комплектно с клапаном
MB4	Исполнительный механизм МЭО-16/63-0,25-82 ГОСТ 7192-82	1	Комплектно с клапаном
MB6	Исполнительный механизм МЭО-40/63-0,25-82 ГОСТ 7192-82	1	Комплектно с клапаном

23606-02

904-02-38.88 АОВ

Автоматизация приточно-рециркуляционных агрегатов типа АПР

Гл. инж. пр.	Фингер		06.88
Н. контр.	Евтеева		06.88
Нач. отд.	Романов		06.88
Гл. спец.	Бронштейн		06.88
Рук. гр.	Чендзержевская		05.88
Инж.	Печникова		06.88

Схема электрическая принципиальная регулирования N 175 Н (175) вариант 3 (окончание)

Стадия	Лист	Листов
	42	

САНТЕХПРОЕКТ

Копировал: Кранлина Формат: А2

904-02-38.88 Альбом 1

Инв. № подл. | Подпись и дата | Взам. инв. №

Альбом 1
904-02-38.88

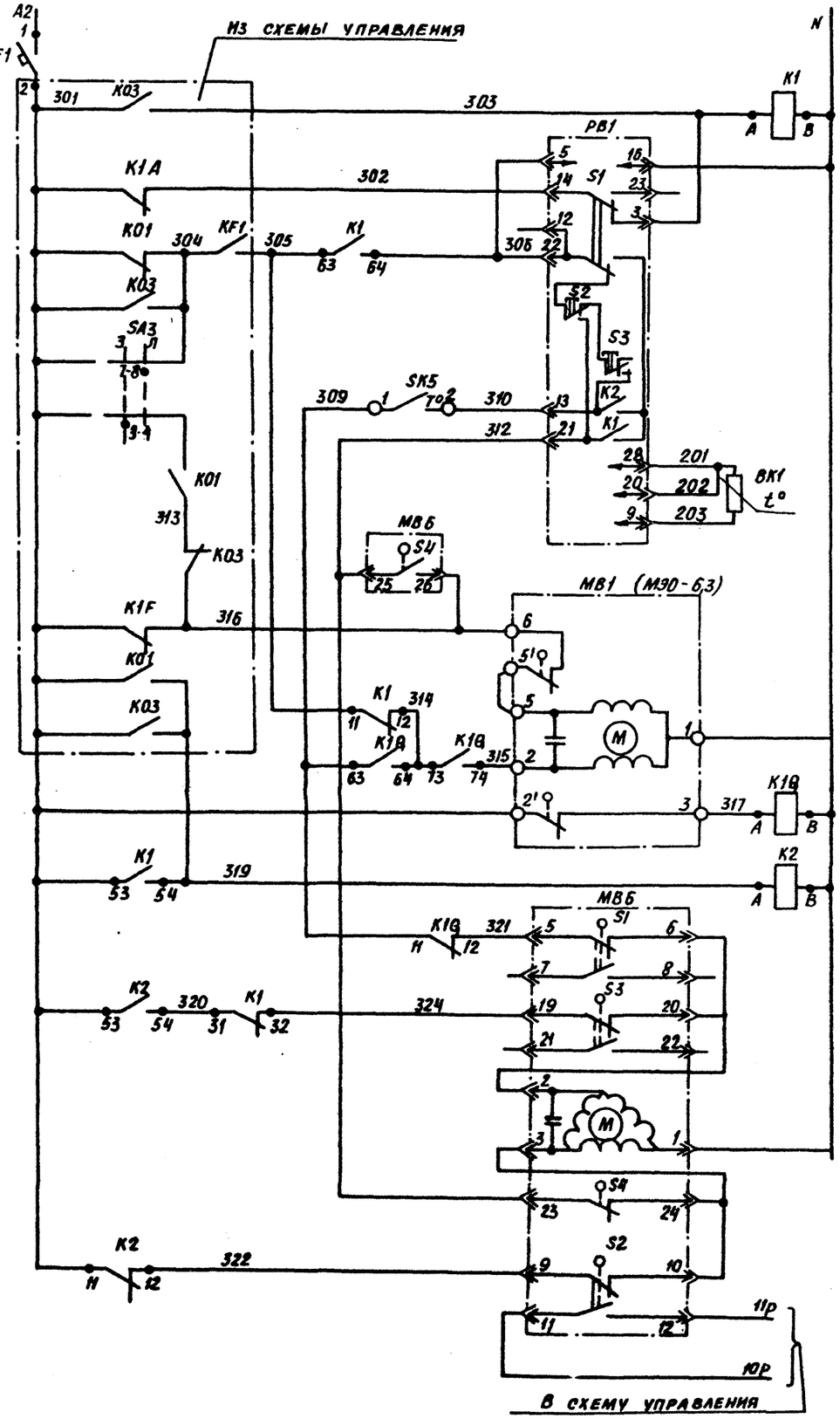

Питание ~220В		
Реле промежуточное		
Питание прибора	Регулятор температуры воздуха в помещении	
Избиратель регулирования автоматическое-ручное		
Повысить	Ручное регулирование	
Понизить		
Выше нормы	Автоматическое регулирование	
Ниже нормы		
Термопреобразователь сопротивления		
Открытие	Клапан на теплоносителе воздухонагревателя	
Закрытие		
Реле промежуточное		
Открытие наружного воздуха и закрытие рециркуляции	Клапан наружного и рециркуляционного воздуха	
Закрытие наружного воздуха и открытие рециркуляции		

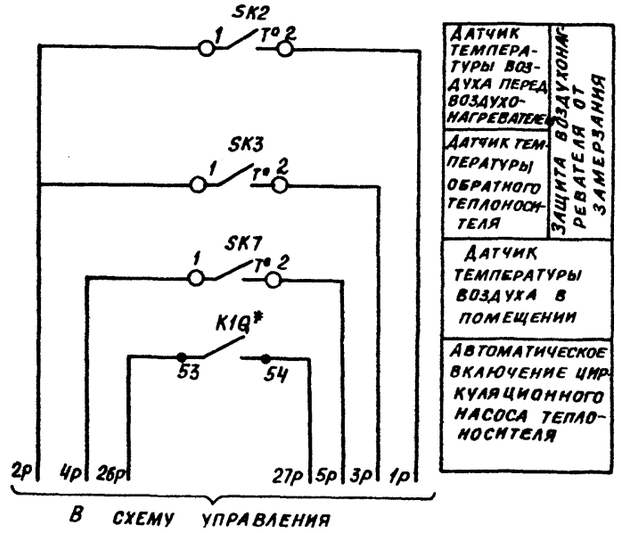

Датчик температуры воздуха перед воздухонагревателем	Защита воздухонагревателя от замерзания
Датчик температуры обратного теплоносителя	
Датчик температуры воздуха в помещении	
Автоматическое включение циркуляционного насоса теплоносителя	

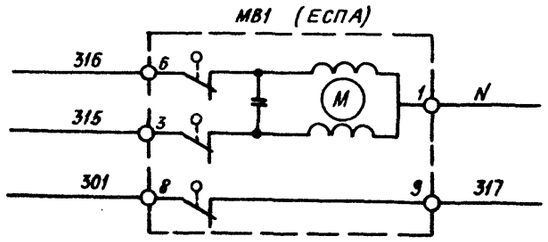

Согласовано ГПИ Электропроект

Инв. № подл.	Подп. и дата	Взам. инв. №

23606-02

Л. инж. гр.	Фингер		06.88
Н. контр.	Евтеева		06.88
Нач. отд.	Романов		06.88
Гл. спец.	Бронштейн		06.88
Рук. гр.	Менделжецкая		06.88
Инж.	Печникова		06.88

904-02-38.88 АОВ

Автоматизация приточно-рециркуляционных агрегатов типа АПР

Стадия	Лист	Листов
	43	

Схема электрическая принципиальная регулирования N21 АН(21А) вариант 1 (начало)

САНТЕХПРОЕКТ

Копировал Бочкарева

Формат А2

904-02-38.88 Альбом 1

Диаграммы замыкания контактов

Регулятор температуры РВ1

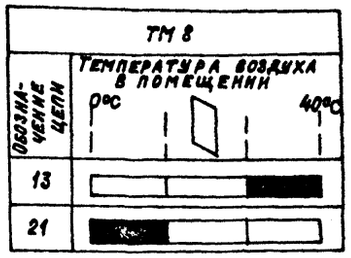

Датчик температуры SK2

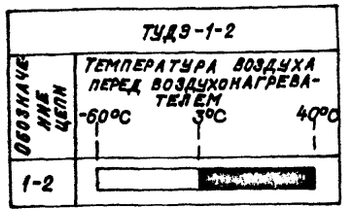

Датчик температуры SK3

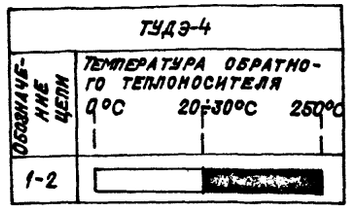

Датчик температуры SK5

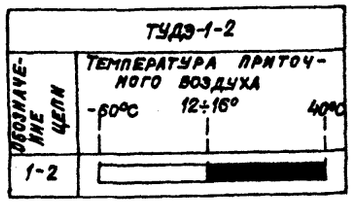

Исполнительный механизм МВ6

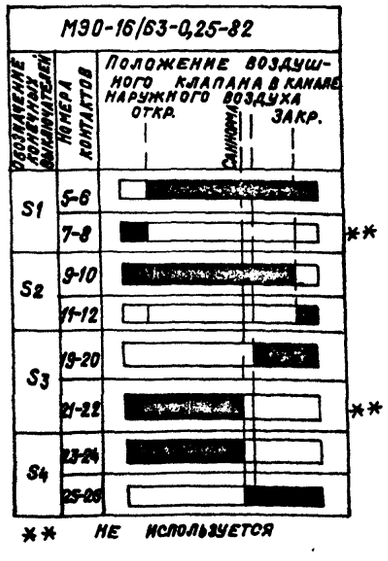

** не используется

Датчик температуры SK7

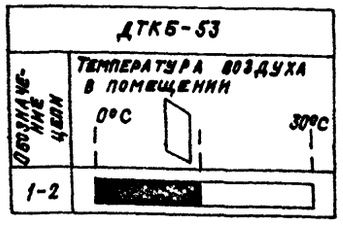

Позиционное обозначение	Наименование	Количество	Примечание
	Щит регулирования		
РВ1	Регулятор температуры микроэлектронный трехпозиционный ТМ8 ТУ 25-02. 200 175-82	1	
К1, К2	Реле промежуточное ПЭ-37-44У3 ~220В		
К1Ф	4з+4р ТУ16.523-622-82	3	
SF1	Выключатель автоматический А63-МУ3 ~220В Jн-1,6А Jотс-1,3Jн ТУ 16. 522.110-74	1	см. пояснительную записку
	Аппаратура по месту		
ВК1	Термопреобразователь сопротивления медный ТСМ 1079 ТУ25-0279 2288-80	1	номинальная статическая характеристика 50М
SK2	Устройство терморегулирующее электрическое ТУДЭ-1-2 ТУ25-02 281074-78	2	контакт „з"
SK3	Устройство терморегулирующее электрической ТУДЭ-4 ТУ25-02281074-78	1	контакт „з"
SK7	Датчик температуры камерный ДТКБ-53 ТУ 25-02. 888-75Е	1	контакт „р"
МВ1	Исполнительный механизм МЭО-6,3/63-0,25 ГОСТ 7192-82	1	комплектно с клапаном
	или исполнительный механизм ЕСПА 02ПВ	1	комплектно с клапаном
МВ6	Исполнительный механизм МЭО-16/63-0,25-82 ГОСТ 7192-82	1	комплектно с клапаном

* Для схемы N 21А контакт реле „К1Ф отсутствует.

23606-02

Гл.инж.пр.	Фингер		06.88	904-02-38.88 АОВ
Н. контр.	Евтеева		06.88	Автоматизация приточно-рециркуляционных агрегатов типа АПР
Нач.отд.	Романов		06.88	Стадия / Лист 44 / Листов
Гл.спец.	Бронштейн		06.88	Схема электрическая принципиальная регулирования N21АН(21А). Вариант 1 (окончание)
Рук.гр.	Мендзержецкая		06.88	САНТЕХПРОЕКТ
Инж.	Печникова		06.88	

Копировал: Крайлина Формат: А2

Инв.№ подл. | Подпись и дата | Взам.инв.№

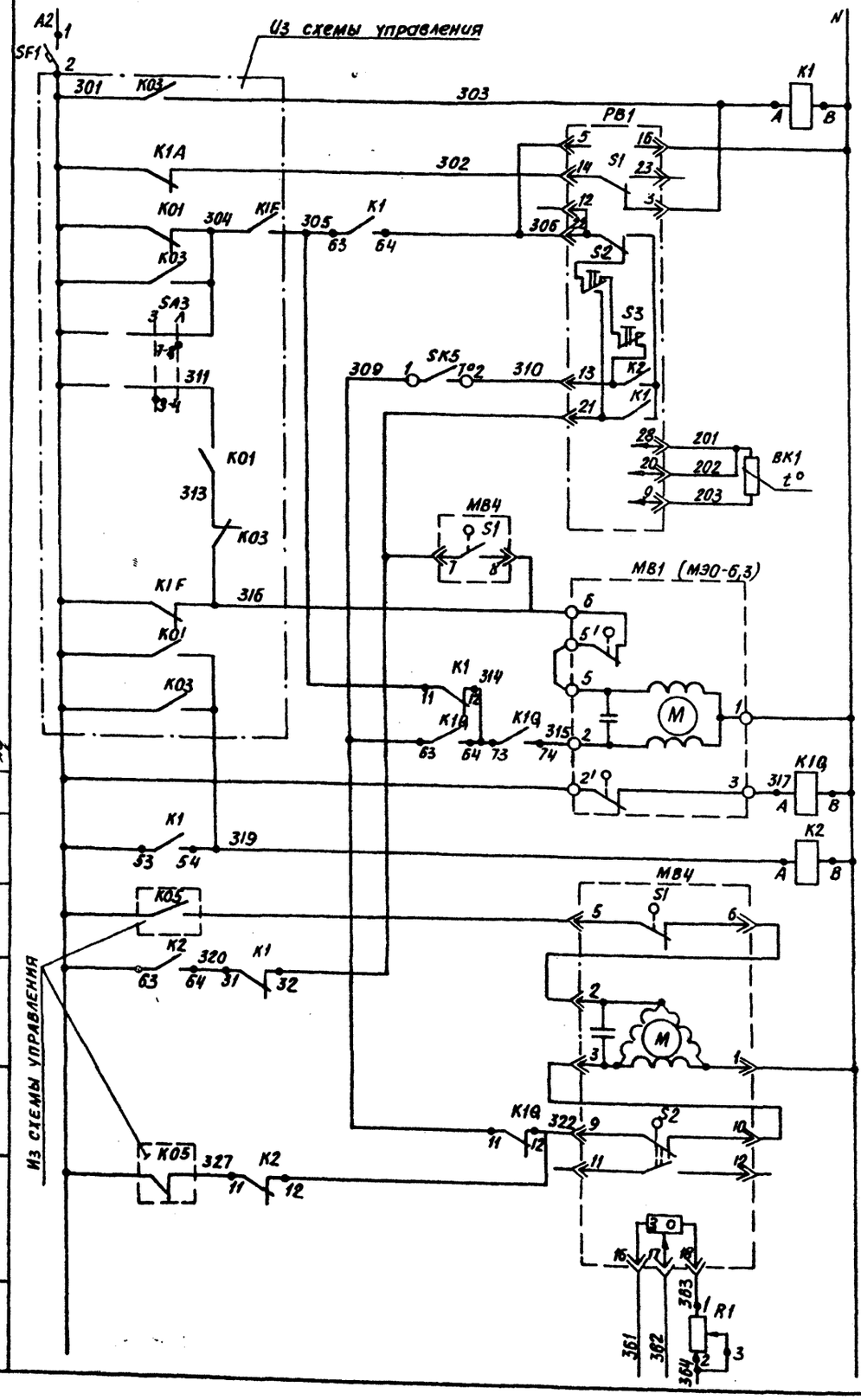

Питание ~220В	
Реле промежуточное	
Питание прибора	Регулятор температуры воздуха в помещении
Избиратель регулирования ручное-автоматическ	
Повысить	Ручное регулирование
Понизить	
Выше нормы	Автоматическое регулирование
Ниже нормы	
Термопреобразователь сопротивления	
Открытие	Клапан на теплоносителе воздухонагревателя
Закрытие	
Реле промежуточное	
Открытие	Клапан рециркуляционного воздуха
Закрытие	
Реостат обратной связи	
Фиксация саннормы наружного воздуха	

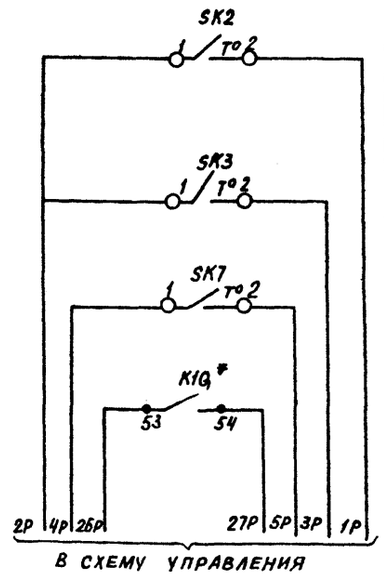

Датчик температуры перед воздухонагревателем	Защита воздухонагревателя от замерзания
Датчик температуры обратного теплоносителя	
Датчик температуры воздуха в помещении	
Автоматическое включение циркуляционного насоса теплоносителя	

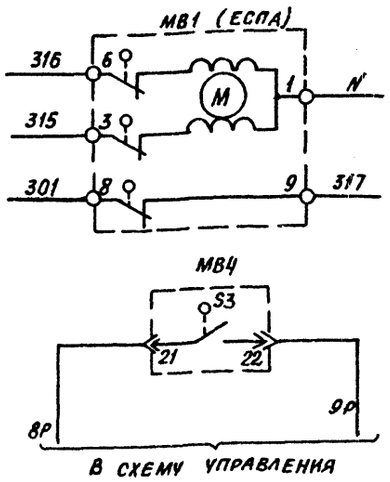

Диаграммы замыкания контактов

Регулятор температуры PB1 — Датчик температуры SK2 — Датчик температуры SK3

ТМ8	
Обозначение цепи	Температура воздуха в помещении (0°C – 40°C)
13	
21	

ТУДЭ-1-2	
Обозначение цепи	Температура воздуха перед воздухонагревателем (-60°C, +3°C, +40°C)
1-2	

ТУДЭ-4	
Обозначение цепи	Температура обратного теплоносителя (0°C, 20÷30°C, 250°C)
1-2	

Исполнительные механизмы MB4, MB6

МЭО-16/63-025-82 МЭО-40/63-0,25-82		
Обозначение конечных выключателей	Номера контактов	Положение воздушного клапана (ОТКР – ЗАКР)
S1	5-6	
	7-8	
S2	9-10	
	11-12	
S3	19-20	**
	21-22	

** не используется

Согласовано ГПИ Электропроект
Гл. инж. проекта Воронов
Инв. № подл. | Подп. и дата | Взам. инв. №

Z3606-02

904-02-38.88 АОВ

Автоматизация приточно-рециркуляционных агрегатов типа АПР

Гл. инж. пр.	Фингер		06.88
Н. контр.	Евтеева		06.88
Нач. отд.	Романов		06.88
Гл. спец.	Вронштейн		06.88
Рук. гр.	Мендзержецкая		06.88
Инж.	Печникова		06.88

Схема электрическая принципиальная регулирования N21 БН(21Б) вариант 1. (начало)

Стадия	Лист	Листов
	45	

САНТЕХПРОЕКТ

Копировал Бочкарева

Формат А2

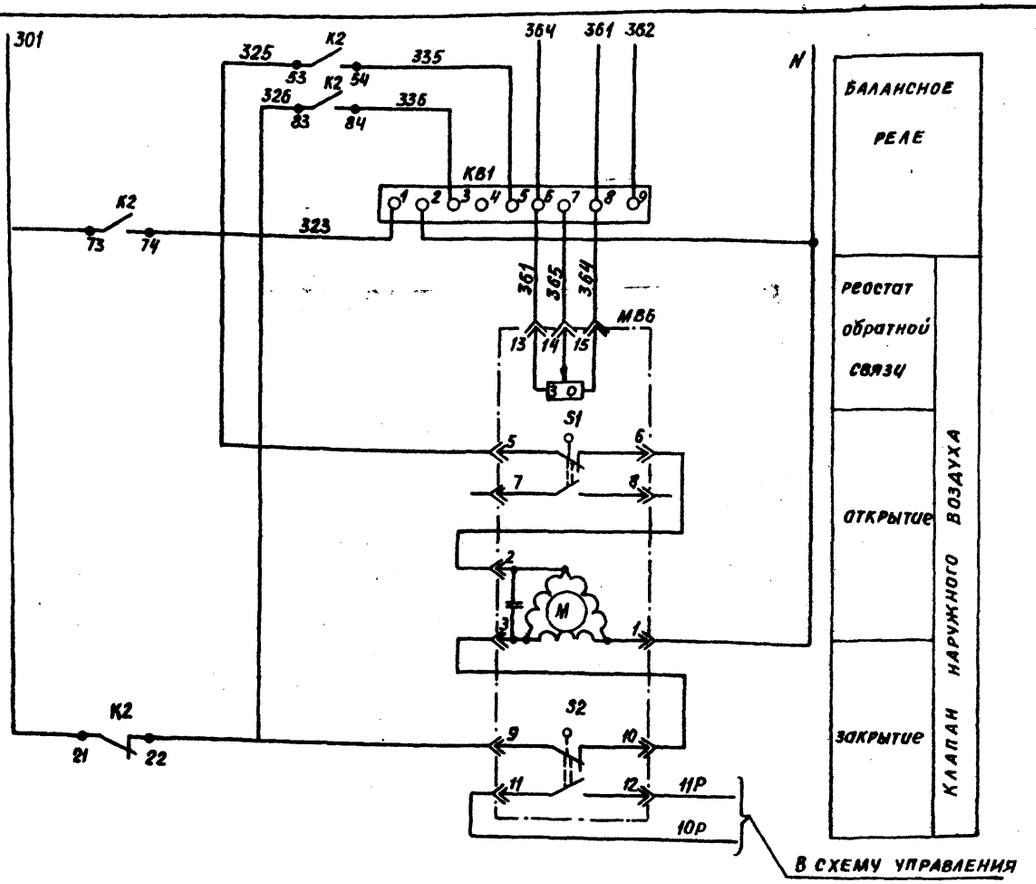

Позиционное обозначение	Наименование	Количество	Примечание
	Щит регулирования		
РВ1	Регулятор температуры микроэлектронный трехпозиционный ТМ8 ТУ25-02.200175-82	1	
К1, К2	Реле промежуточное ПЭ-37-4Чу3 ~220В		
К1Ф	Чз+Чр ТУ16.523-622-82	3	
КВ1	Балансное реле БРЭ-1 ~220В ТУ25-05.2603-79	1	
R1	Резистор эмалированный регулируемый ПЭВР-20 200 Ом ГОСТ 6513-75	1	
SF1	Выключатель автоматический А63-4Чу3 ~220В Jн-2А Jотс-1,3Jн ТУ 16.522.110-74	1	См. пояснител. записку п. 3.5
	Аппаратура по месту		
ВК1	Термопреобразователь сопротивления медный ТСМ 1079 ТУ25-02 792288-80	1	Номинальная статическая характеристика 50М
SK2	Устройство терморегулирующее электрическое ТУДЭ-1-2 ТУ25-02 281074-78	2	контакт „3"
SK3	Устройство терморегулирующее электрическое ТУДЭ-4 ТУ25-02.281074-78	1	контакт „3"
SK7	Датчик температуры камерный ДТКБ-53 ТУ25-02. 888-75Е	1	контакт „Р"
МВ1	Исполнительный механизм МЭО-6,3/63-0,25 ГОСТ 7192-82 или исполнительный механизм ЕСПА 02ПВ	1	комплектно с клапаном комплектно с клапаном
МВ4	Исполнительный механизм МЭО-16/63-0,25-82 ГОСТ 7192-82	1	комплектно с клапаном
МВ6	Исполнительный механизм МЭО-40/63-0,25-82 ГОСТ 7192-82	1	комплектно с клапаном

* Для схемы N 21Б контакт реле „К1Ф" отсутствует

Диаграммы замыкания контактов

Датчик температуры SK5



Датчик температуры SK7

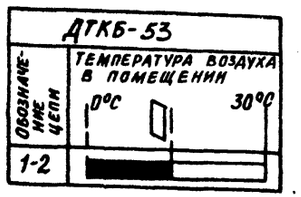

23606-03

					904-02-38.88 АОВ		
					Автоматизация приточно-рециркуляционных агрегатов типа АПР		
Гл.инж.пр.	Фингер		04.88		Стадия	Лист	Листов
Н. контр.	Евтеева		04.88			46	
Нач.отд.	Романов		04.88				
Гл.спец.	Бронштейн		04.88	Схема электрическая принципиальная регулирования 21БН (21Б) вариант 1 (окончание)	САНТЕХПРОЕКТ		
Рук.гр.	Менделеевская		11.88				
Инж.	Печникова		05.88				

Копировал Бочкарева Формат А2

Инв. № подл. | Подп. и дата | Взам. инв. №

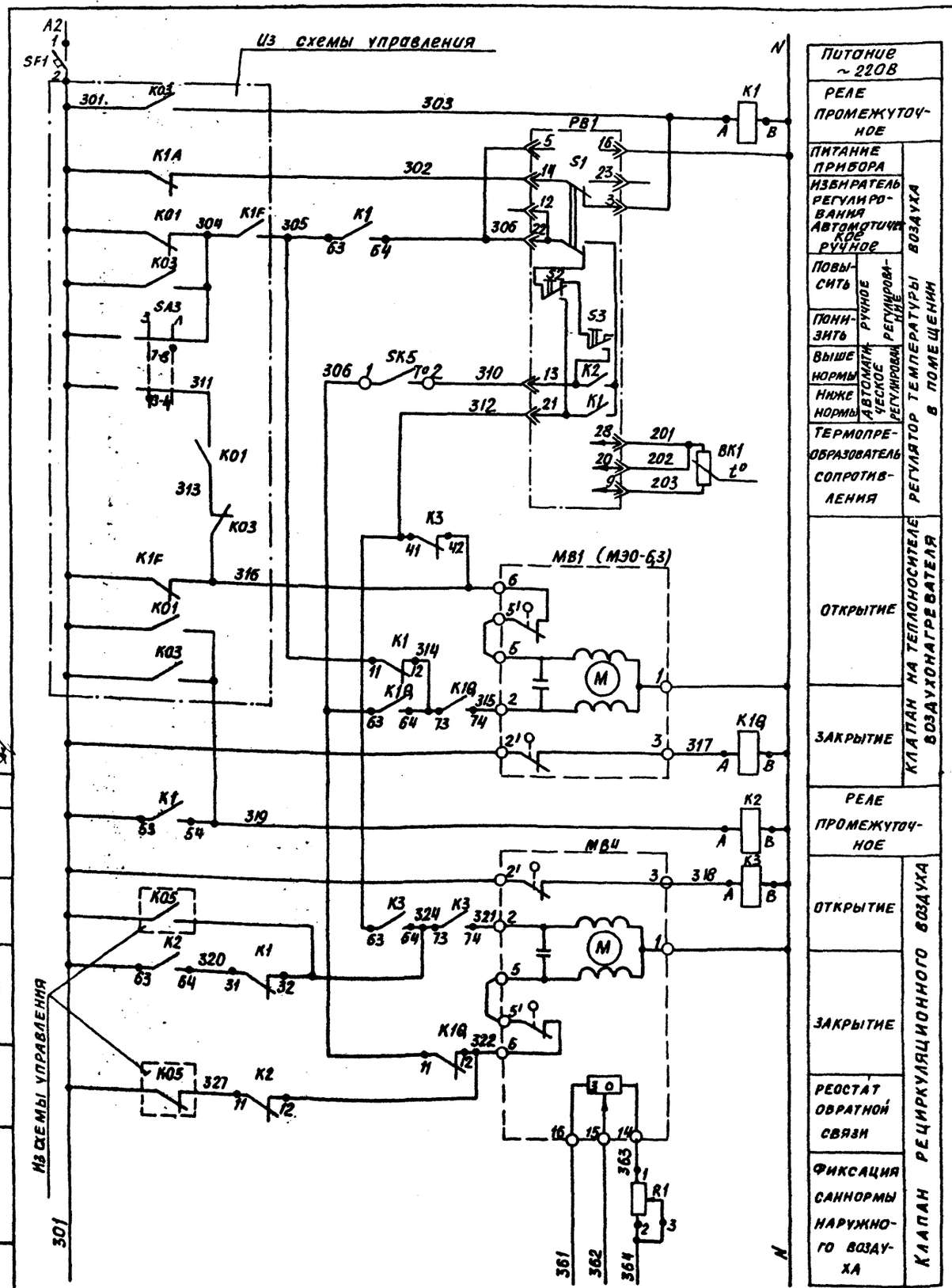

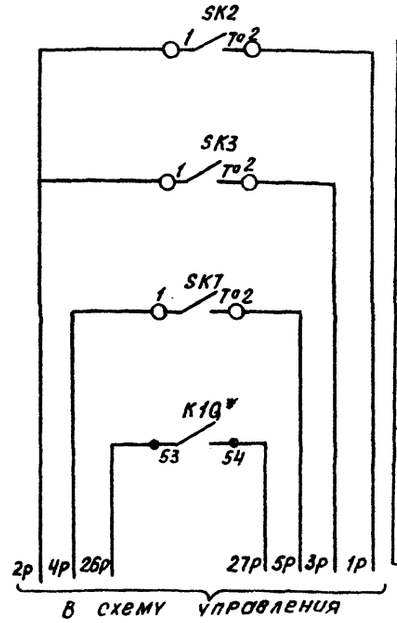

Датчик температуры воздуха перед воздухонагревателем
Датчик температуры обратного теплоносителя
Защита воздухонагревателя от замерзания
Датчик температуры воздуха в помещении
Автоматическое включение циркуляционного насоса теплоносителя

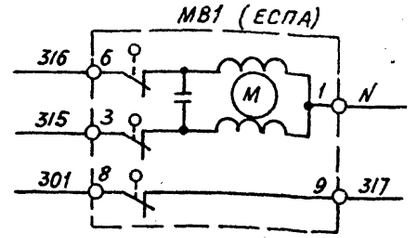

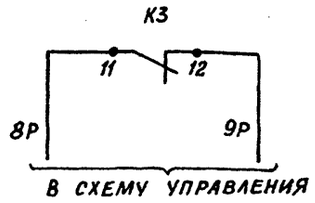

Диаграммы замыкания контактов

Регулятор температуры РВ1 — Датчик температуры SK2 — Датчик температуры SK3

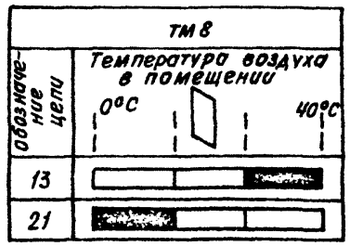

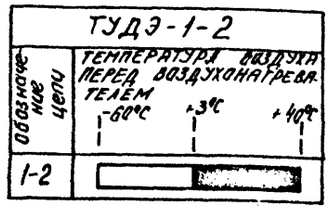

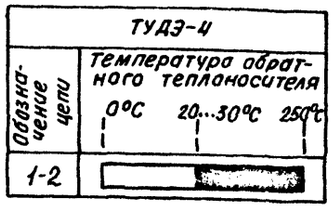

Исполнительный механизм МВ6

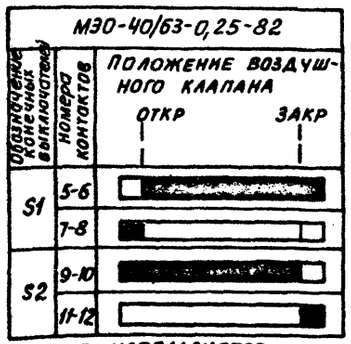

** НЕ ИСПОЛЬЗУЕТСЯ

23606-02

Гл.инж.пр.	Фингер		06.88	904-02-38.88 АОВ
Н.контр.	Евтеева		06.88	Автоматизация приточно-рециркуляционных агрегатов типа АПР
Нач.отд.	Романов		06.88	Стадия / Лист 47 / Листов
Гл.спец.	Бронштейн		06.88	Схема электрическая принципиальная регулирования № 21 БН (21Б) вариант 1а (начало)
Рук.гр.	Мендзержецкая		06.88	САНТЕХПРОЕКТ
Инж.	Печникова		06.88	

Копировал Бочкарёва — Формат А2

Согласовано ГПИ Электропроект

Инв. № подл. | Подп. и дата | Взам. инв. №

904-02-38.88 - Альбом 1

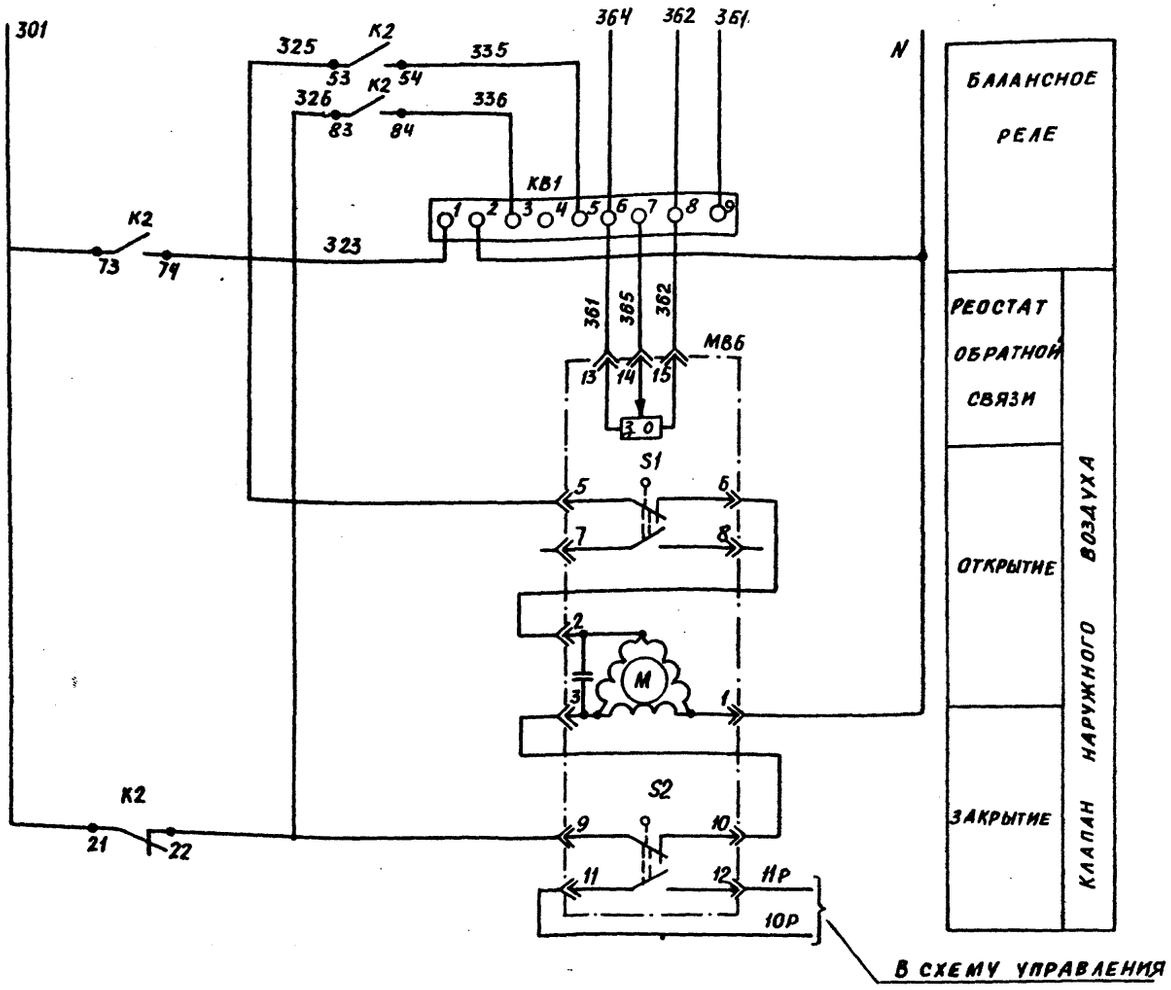

Диаграммы замыкания контактов

Датчик температуры SK5

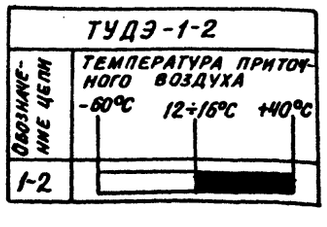

Датчик температуры SK7



Позиционное обозначение	Наименование	Количество	Примечание
	Щит регулирования		
РВ1	Регулятор температуры микроэлектронный трехпозиционный ТМ8		
	ТУ25-02.200175-82	1	
К1...К3	Реле промежуточное ПЭ-37-44УЗ ~220В		
К1Б	Уз+Чр ТУ16.523-622-82	4	
КВ1	Балансное реле БРЭ-1 ~220В		
	ТУ25-05.2603-79	1	
R1	Резистор эмалированный регулируемый		
	ПЭВР-20 200 ом ГОСТ 6513-75	1	
SF1	Выключатель автоматический		см. пояснительную
	А63-МУЗ ~220В Iн-2А Iотс-1,3Iн		записку п. 3.5
	ТУ 16.522.110-74	1	
	Аппаратура по месту		
ВК1	Термопреобразователь сопротивления		номинальная статическая
	медный ТСМ 1079 ТУ25-02792288-80	1	характеристика 50М
SK2	Устройство терморегулирующее		
SK5	электрическое ТУДЭ-1-2 ТУ25-02 281074-78	2	контакт „3"
SK3	Устройство терморегулирующее		
	электрическое ТУДЭ-4 ТУ25-02.281074-78	1	контакт „3"
SK7	Датчик температуры камерный		
	ДТКБ-53 ТУ25-02.888-75Е	1	контакт „Р"
МВ1	Исполнительный механизм		комплектно
	МЭО 6,3/63-0,25 ГОСТ 7192-82	1	с клапаном
	или исполнительный механизм		комплектно
	ЕСПА 02ПВ	1	с клапаном
МВ4	Исполнительный механизм		комплектно
	МЭО-6,3/63-025 ГОСТ 7192-82	1	с клапаном
МВ6	Исполнительный механизм		комплектно
	МЭО-40/63-0,25-82 ГОСТ 7192-82	1	с клапаном

* Для схемы №21б контакт реле „К1Б" отсутствует

23606-02

				904-02-38.88 АОВ		
				Автоматизация приточно-рециркуляционных агрегатов типа АПР		
Гл.инж.пр.	Фингер		06.88		Стадия	Лист	Листов
Н.контр.	Евтеева		06.88			48	
Нач.отд.	Романов		06.88				
Гл.спец.	Бронштейн		06.88	Схема электрическая принципиальная регулирования №21бН(21б). Вариант 1а (окончание)	САНТЕХПРОЕКТ	
Рук.гр.	Менкзержецкая		06.88			
Инж.	Печникова		06.88			

Копировал Бочкарева

Формат А2

Взам. инв.№ | Подп. и дата | Инв.№ подл.

gost.e-ecolog.ru