ТИПОВОЙ ПРОЕКТ
503-1-59.86

ГАРАЖ БОКСОВЫЙ ДЛЯ ЛЕГКОВЫХ АВТОМОБИЛЕЙ ВМЕСТИМОСТЬЮ ОДНОГО БОКСА 2 МАШИНО-МЕСТА (С ВОЗМОЖНОСТЬЮ БЛОКИРОВКИ ДО 200)

СТЕНЫ ИЗ СБОРНЫХ ЖЕЛЕЗОБЕТОННЫХ ПЛИТ

АЛЬБОМ I

АРХИТЕКТУРНО-СТРОИТЕЛЬНАЯ И ЭЛЕКТРОТЕХНИЧЕСКАЯ ЧАСТИ

1495/01

gost.e-ecolog.ru

Привязан

ТИПОВОЙ ПРОЕКТ
503-1-59.86

ГАРАЖ БОКСОВЫЙ ДЛЯ ЛЕГКОВЫХ АВТОМОБИЛЕЙ ВМЕСТИМОСТЬЮ ОДНОГО БОКСА 2 МАШИНО-МЕСТА (С ВОЗМОЖНОСТЬЮ БЛОКИРОВКИ ДО 200)

АЛЬБОМ I

СОСТАВ ПРОЕКТА

АЛЬБОМ I АРХИТЕКТУРНО-СТРОИТЕЛЬНАЯ И ЭЛЕКТРОТЕХНИЧЕСКАЯ ЧАСТИ

АЛЬБОМ II СМЕТЫ. ВЕДОМОСТИ ПОТРЕБНОСТИ В МАТЕРИАЛАХ

РАЗРАБОТАН
ИНСТИТУТОМ КАЗНИПИАТ
НПО КАЗАВТОТРАНСТЕХНИКА

ГЛ. ИНЖ. ИНС-ТА Дзюба Б.Р.

ГЛ. ИНЖ. ПР-ТА Васильев В.Г.

УТВЕРЖДЕН
И ВВЕДЕН В ДЕЙСТВИЕ
ПРИКАЗОМ ГОССТРОЯ
КАЗАХСКОЙ ССР № 250 от 24.11.86г.

Привязан

Пояснительная записка

Типовой проект гаража боксового для легковых автомобилей вместимостью одного бокса 2 машино-места (с возможностью блокировки до 200) разработан в соответствии с планом типового проектирования Госстроя СССР 1986 г. на основании задания на проектирование, утвержденного Госстроем Каз ССР 14 апреля 1986 года.

Проект разработан применительно к следующим природным условиям:

- скоростной напор ветра для географического района СССР - 0.27 кн/м²;
- нормативная снеговая нагрузка для III^го района - 1.0 кн/м²;
- грунты в основании непучинистые, непросадочные со следующими нормативными характеристиками: $\gamma = 1.8$ т/м³; $\varphi = 0.49$ град; $C^н = 2$ кПа; $E = 14.7$ мПа.
- сейсмичность не более 6 баллов.

Проект разработан в двух вариантах по ограждающим конструкциям.

Тип I. Стены кирпичные, покрытие - из сборных железобетонных плит.

Тип II. Стены и покрытие - из сборных железобетонных плит.

Проект предполагает строительство гаража, составленного из боксов, примыкающих друг к другу.

В настоящем альбоме разработан основной бокс и бокс-пристройки, которые устанавливаются слева из двух сторон основного бокса.

Основной бокс, а также бокс-пристройки имеют размеры в плане 6×6 м и рассчитаны на стоянку в одном боксе двух легковых автомобилей с воротами против каждого автомобиля.

Класс здания - II, степень огнестойкости - II.

В гараже не предусмотрены отопление, водопровод, канализация.

Гараж оборудуется электрическим освещением.

Характеристика строительного решения

Фундаменты - столбчатые из монолитного бетона марки В 7.5 (м 100).

Стены и покрытие - из железобетонных плит 3×6 по ГОСТ 22701.1-77.

Кровля - рулонная 4-х слойная с защитным верхним слоем.

Ворота - деревянные распашные в металлической раме.

Наружная отделка - затирка и окраска стен известковой краской.

Внутренняя отделка - потолки и стены белятся известковой краской.

Ворота окрашиваются эмалью за 2 раза.

Полы - подсыпка грунта 100 мм, с уплотнением щебнем.

Вокруг гаража устраивается асфальтовая отмостка - 0.5 м.

Электроснабжение

Электроснабжение бокового гаража от местных сетей напряжением 380/220 В.

По степени обеспечения надежности электроснабжения электроприемники объекта относятся к III категории.

Для питания, учета электрической энергии и защиты сети устанавливается щиток ЩК 1202 УХЛ 4.

Источник электроснабжения и сечение питающего кабеля, уточняются при привязке проекта по техническим условиям электроснабжающей организации.

Организация строительства

В соответствии с СНиП 1.04.03-85 продолжительность строительства гаража бокового для легковых автомобилей вместимостью одного бокса 2 машино-места (панельный, тип II) составляет - 8 дней, пристройки - 7 дней.

Максимальный вес конструктивных элементов гаража бокового (плита покрытия) составляет 2.65 т.

Разработку траншей рекомендуется осуществлять экскаватором Э-302, оснащенным обратной лопатой.

Монтаж сборных железобетонных конструкций осуществлять с помощью автомобильного крана КС-1571.

Поступление сборных железобетонных конструкций на строительную площадку должно происходить в порядке, предусмотренном комплектовочными ведомостями, что обеспечит правильность раскладки конструкций на местах складирования и комплектную подачу конструкций на монтаж.

Строительно-монтажные работы выполнять в строгом соответствии с „Правилами техники безопасности при производстве строительно-монтажных работ" с обязательным соблюдением противопожарных мероприятий.

Противопожарные мероприятия

При решении генерального плана с тупиковым проездом необходимо предусмотреть поворотную площадку размером в плане 12×12 м. Все основные строительные конструкции боксовых гаражей (стены, покрытие) приняты из несгораемых материалов. Дымоудаление из боксов предусмотрено через жалюзийные решетки. Ворота [illegible]

Содержание альбома

Лист	Наименование	Прим.
	Пояснительная записка. Содержание альбома	стр. 2
ГП-1	Схема генерального плана	3
АС-1	Общие данные	4
АС-2	Схема компоновки гаражей	5
АС-3	Основной бокс. План. Разрезы. Фасады.	6
АС-4	Основной бокс. Схема расположения фундаментов	7
АС-5	Основной бокс с возможностью блокировки до 200 машино-мест. План на отм. 0.000. План фундаментов и стеновых плит	8
АС-6	Схемы расположения плит покрытия Монтажные узлы 7; 8	9
АС-7	Монтажные узлы 1÷4	10
АС-8	Узлы А; Б; В; Г; Е Монтажные узлы 9; 10	11
АС-9	Основной бокс. Рама ворот РВ. Полотно ворот.	12
АС-10	Основной бокс. Узлы А; Б; В; Г; Д; Е. Детали „Б", „В". Петля П-1	13
АС-11	Основной бокс. Полотно ворот. гаража. Деталь „Б"	14
АС-12	Основной бокс. Щеколда ЩФ.	15
ЭО-1	Общие данные. План электроосветительной сети основного бокса.	16
ЭО, СО-1-2	Спецификация оборудования	(17)

Привязан:

				ТП 503-1-59.86	АС, ЭО
ГИП	Васильев			Гараж боксовый для легковых автомобилей вместимостью одного бокса 2 машино-места (с возможностью блокировки до 200)	
Нач. АС01	Цокин				
Нач. ЭТО	Трапезунд				
Нач. ОВ	Шевцов				
Гл. спец. ВК	Бескурнев				Стадия: РП; Лист; Листов:
Н. контр.	Ельков			Пояснительная записка. Содержание альбома	Министерство газа СССР КАЗНИПИАТ г. Алма-Ата

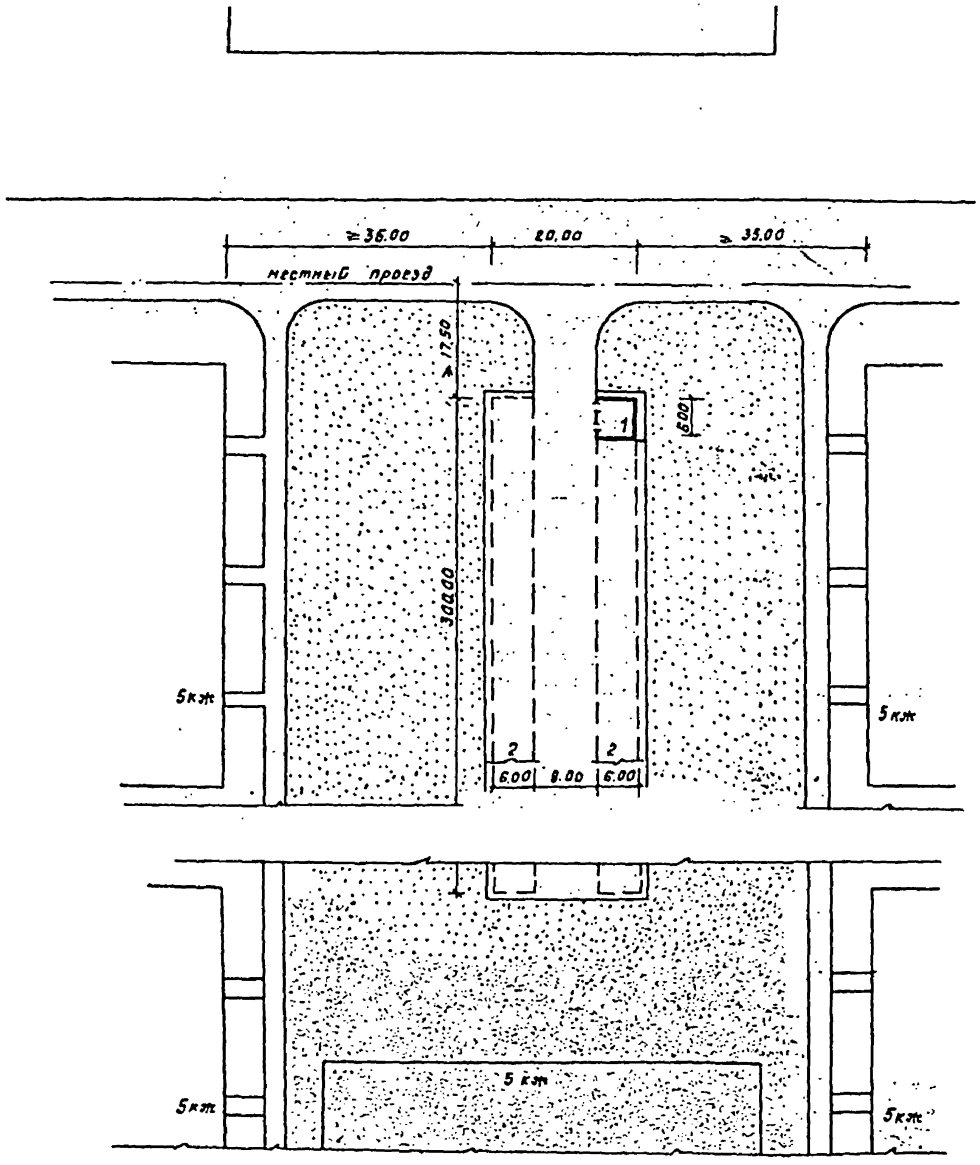

Экспликация зданий и сооружений

№ по ген. плану	Наименование		Примечания
1	Здание гаража		
2	Возможность блокировки до 200		

Показатели по генеральному план

Наименование	Кол-во
1. Площадь участка, м²	6000
2. Площадь застройки м²	3600
3. Площадь дорожной одежды, м²	2400
4. Площадь на 1 машино-место, м²	30
5. Площадь озеленения прилегающей территории, м²	21400

				ТП-503-1-59.86. ГП			
				Гараж боксовый для легковых автомобилей вместимостью одного бокса 2 машино-места (с возможностью блокировки до 200)			
Гл.инж.пр.	Дзюба			Общеплощадочные работы	Стадия	Лист	Листов
ГИП	Васильев				РП	1	1
Нач.отд.	Лобанов						
Рук.груп.	Солянкин						
Норм.к.	Ельков			Схема генерального плана 1:500	Минсвязькомфинс. Казсоюза КАЗНИПИАТ г. Алма-Ата		

Типовой проект 503-1-59.86. Аль

Инв. № подл. | Подпись и дата | Взам. инв. №

Типовой проект 503-1-59.86 Альбом I

Ведомость чертежей основного комплекта марки АС

Лист	Наименование	Примечан.
1	Общие данные	
2	Схема компановки чертежей	
3	Основной бокс. План. Разрезы. Фасады.	
4	Основной бокс. Схема расположения фундаментов	
5	Основной бокс с возможностью блокировки до 200 машино-мест. План на отм. 0.000 План фундаментов и стеновых панелей	
6	Схемы расположения плит покрытия. Монтажные узлы 7-8	
7	Монтажные узлы 1÷4	
8	Узлы А; Б; В; Г; Е. Монтажные узлы 5; 6	
9	Основной бокс. Рама ворот РВ. Полотно ворот.	
10	Основной бокс. Узлы А; Б; В; Г; Д; Е. Детали „Б", „В". Петля П-1	
11	Основной бокс. Полотно ворот гаража. Деталь „Б"	
12	Основной бокс. Щеколда щф	

Ведомость ссылочных документов

Обозначение	Наименование	Примеч.
ГОСТ 22701.1-77	Плиты железобетонные ребристые напряженные размерами 6×3 м для покрытий производственных зданий	

Ведомость основных комплектов чертежей

Обозначение	Наименование	Примеч.
-ГП	Генеральный план и транспорт	
-АС	Архитектурно-строительные решения	
-ЭО	Электроосвещение	

Ведомость объемов сборных бетонных и железобетонных конструкций по рабочим чертежам основного комплекта марки АС (основной бокс)

№ п/п	Наименование группы элементов конструкции	Код	Кол., м³	Примечание
1	Плиты покрытия	584111	635	

Ведомость спецификаций

Лист	Наименование	Примеч.
7	Спецификация к схемам расположения на данном листе	
12	Спецификация элементов, замаркированных на данном листе	
13	Спецификация элементов на одну щеколду щф	

Проект разработан в соответствии с действующими нормами и правилами и предусматривает мероприятия, обеспечивающие пожаробезопасность при правильной эксплуатации здания.

Гл. инж. проекта
Гл. инж. проекта, осуществляющий привязку — Васильев

ГИП	Васильев			
Нач.отд.	Ицкин			
Гл.к.спец.	Пинчукова			
Гл.к.пр.	Комаев			
Исполн.	Болгарова			
Провер.	Комаев			
Гл.к.т.отд.	Гаврилов			
Н.контр.	Елков			

Привязан:

ТП 503-1-59.86 АС

Гараж боксовый для легковых автомобилей вместимостью одного бокса 2 машино-места (с возможностью блокировки до 200)

Стадия	Лист	Листов
РП	1	12

Общие данные

Минавтотранс КазССР
КАЗНИПИАТ
г. Алма-Ата

Копировал

Формат А2

Типовой проект 503-1-59.86 Альбом I

Наименование	Схема гаражей боксовых в плане	Показатели по проекту: Площадь застройки м²	Полезная площадь м²	Полезная площадь на 1 автомобиль м²	Строительный объем м³	Строительный объем на 1 автомобиль м³	Стоимость руб.	Стоимость на 1 автомобиль, руб.	Конструктивная характеристика
Основной бокс	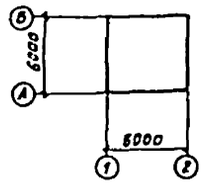	39.70	36.9	18.45	127.8	63.9	2030	1015	Фундаменты: столбчатые из монолитного бетона В7.5, общим объемом 0.90 м³. Стены и покрытие: из ж.б. преднапряженных плит 3×6 м ГОСТ 22701.1-77 всего 5 плит, общим объемом 5.35 м³. Полы подсыпка грунта 100 мм с уплотнением щебнем. Кровля: рулонная - 4 слоя рубероида на мастике с защитным верхним слоем. Ворота: деревянные, распашные в металлической раме, всего 2 ворот
Основной бокс с пристройкой	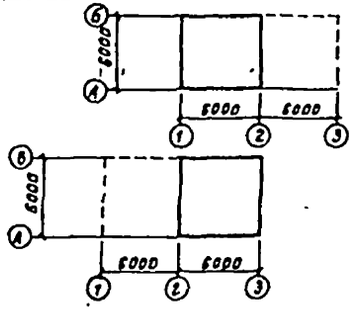	77.5	72.9	18,2	249.6	62.4	1760	880	Фундаменты: столбчатые из монолитного бетона В7.5 общим объемом 1.44 м³. Стены и покрытие: из ж.б. преднапряженных плит 3×6 м по ГОСТ 22701.1-77. всего плит 9 шт, общим объемом 9.63 м³. Полы подсыпка грунта 100 мм с уплотнением щебнем. Кровля: рулонная - 4 слоя рубероида на мастике с защитным верхним слоем. Ворота: деревянные, распашные в металлической раме, всего 2×2=4 ворот
Основной бокс с любым числом пристроек. Вариант I (Пример: основной бокс + 5 пристроек)	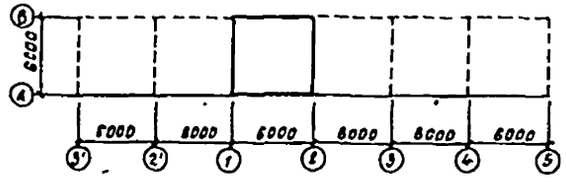	228.7	216.9	18,1	736.4	61.3	10830	845	Фундаменты: столбчатые из монолитного бетона В7.5, общим объемом 3.6 м³. Стены и покрытие: из ж.б. преднапряженных плит 3×6 м по ГОСТ 22701.1-77 всего плит 25 шт, общим объемом 26.75 м³. Полы: подсыпка грунта 100 мм с уплотнением щебнем. Кровля: рулонная - 4 слоя рубероида на мастике с защитным верхним слоем. Ворота: деревянные, распашные в металлической раме, всего 2×6=12 ворот

Привязан:

ГИП	Васильев		1958
Нач. отд.	Иохим		1989
Гл. к. ст.	Пинчукова		1989
Гл. к. пр.	Кожаев		1989
Исполн.	Балгабаева		1989
Провер.	Кожаев		1989
Норм. к.	Елькова		1989

ТП 503-1-59.86 АС

Гараж боксовый для легковых автомобилей вместимостью одного бокса 2 машиноместа с возможностью блокировки до 2021

Стадия	Лист	Листов
РП	2	

Схема компоновки гаражей

Минавтотранс Казахстан КАЗНИПИАТ г. Алма-Ата

Фасад 1-2

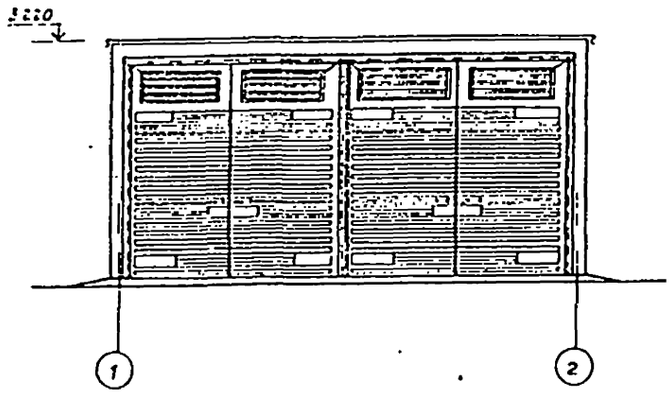

Фасад А-Б

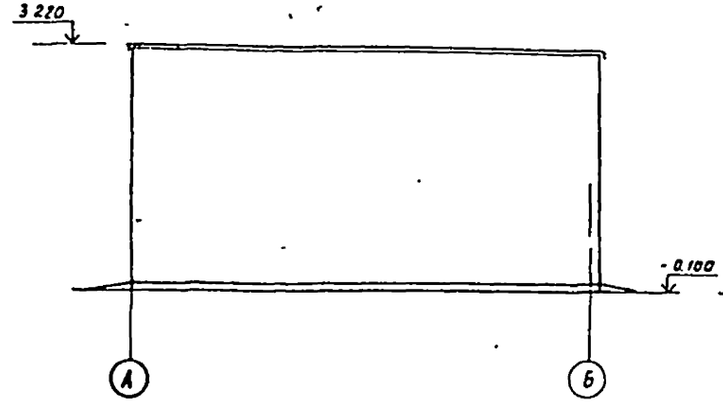

Фасад 2-1

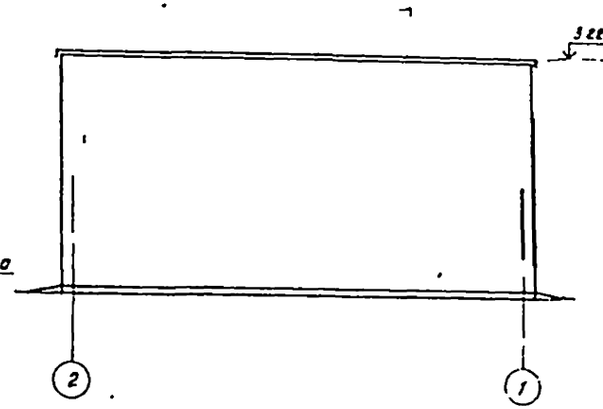

Типовой проект 503-1-59.86 Альбом I

План

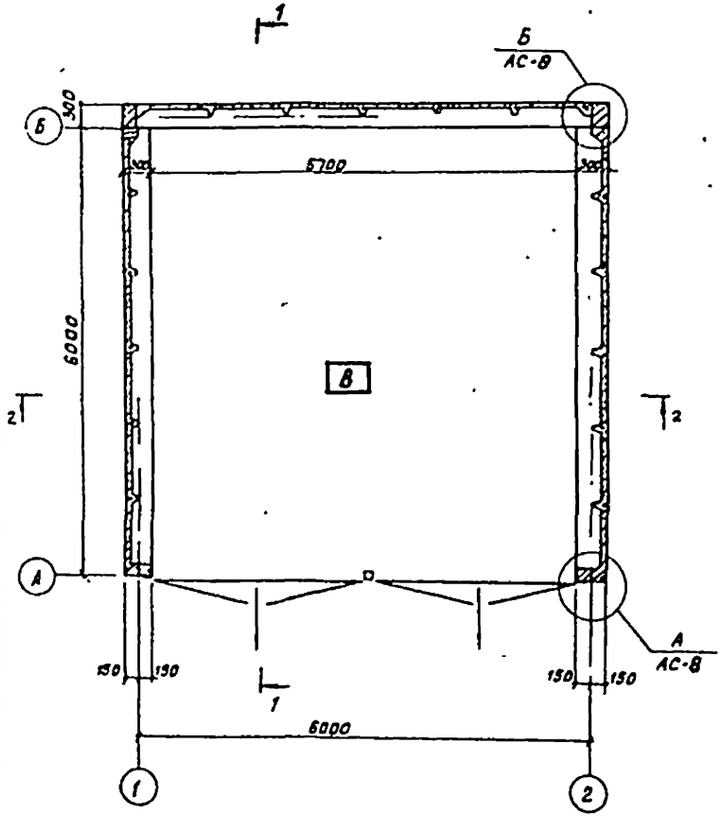

1-1

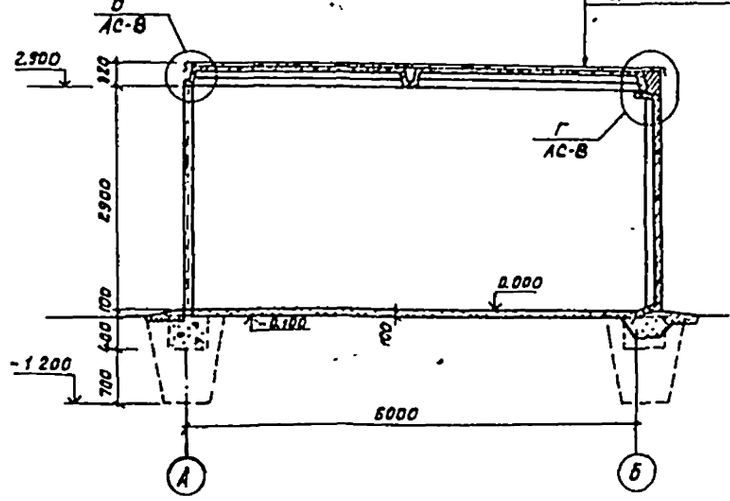

Слой гравия фракций 10мм втопленного в антисептированную битумную мастику марки МБК-Г-65 (ГОСТ 2889-80) - 10мм
4 слоя мелкозернистого рубероида марки РКМ-350Б (ГОСТ 10923-82) на битумной мастике МБК-Г-65 (ГОСТ 2889-80)
ж/б. плита покрытия

2-2

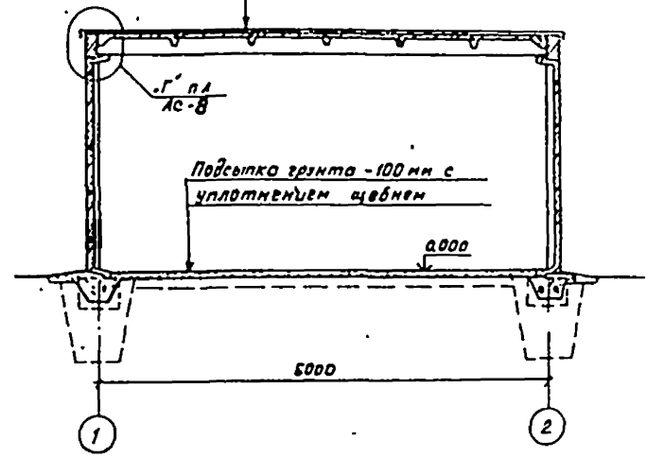

1 Спецификацию железобетонных изделий см. лист АС-6

ГИП	Васильев			ТП 503-1-58.86	АС
Нач. АС01	Цокин				
Гл. спец. 01	Нерсенов			Ворота боксовые для легковых автомобилей грузоподъемностью свыше 2 т, вместимостью свыше 2 машиномест с огнестойкостью заполнения до 2,00)	
Гл. спец. СТО	Линчукова				
Гл. конструктор	Конов				
Привязан:	Исполнил	Колесников			
	Проверил	Конов			Стадия / Лист / Листов: РП / 3 /
	Норм. контр.	Елкова		Основной бокс. План. Разрезы. Фасады	Госстрой СССР КАЗНИПИАТ г. Алма-Ата

Типовой проект 503-1-59.86 Альбом V

План фундаментов и стеновых плит

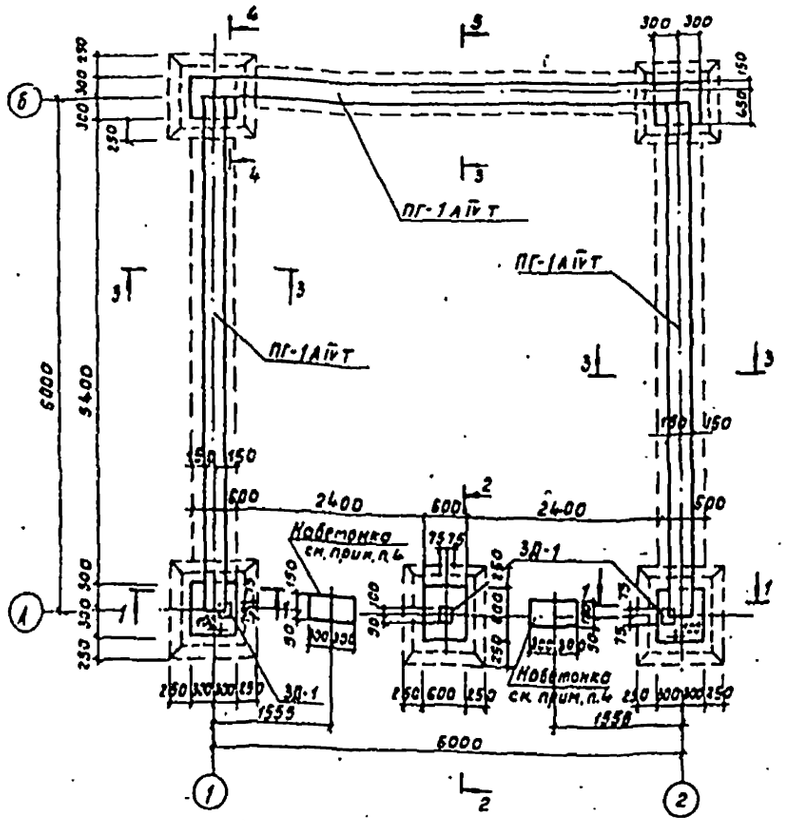

1-1

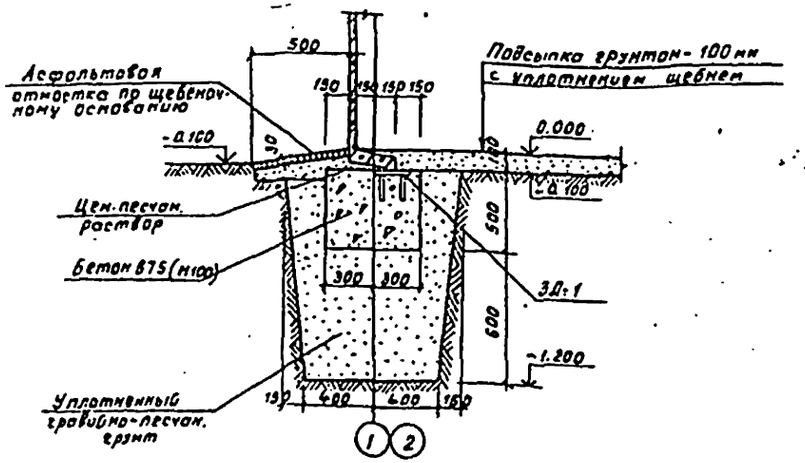

2-2

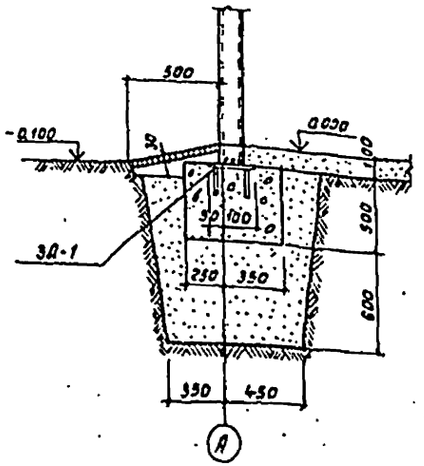

3-3

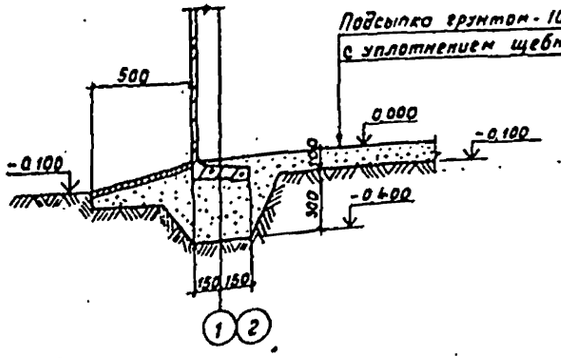

4-4

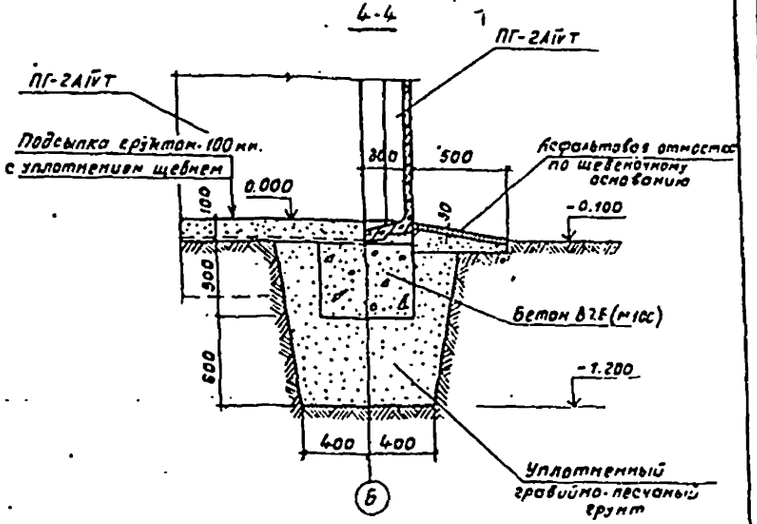

1. Необходимость гравийно-песчаной подушки определяется при привязке проекта в соответствии с природными условиями площадки строительства.
2. Количество стеновых плит учтено в спецификации на листе АС-6.
3. Количество 3Д-1 - 3 шт., вес одной шт. - 1,80 кг.
4. По оси А устроить наветонки для ворот из бетона В7,5, низ на отм.-0.150 м. Расход бетона на наветонки одного бокса - 0.04 м³.

Привязан:

ГИП	Васильев			ТП 503-1-59.86	АС
Нач. АСО-1	Шапин			Гараж боксовый для легковых автомашин. Блокированный секция бокса 2 машиноместа (с 2 воротами) сблокированы (в 200)	
Архитектор	Лунчукова				
Гл. инж. пр.	Кондрат				
Исполнит.	Кондрат				Стадия: РП. Лист: 4 Листов:
Проверил	Кондрат				
Норм. К.	Елкина			Основной бокс. План фундаментов и стеновых плит	Ленинградский Казгипиат

План на отм. 0.000

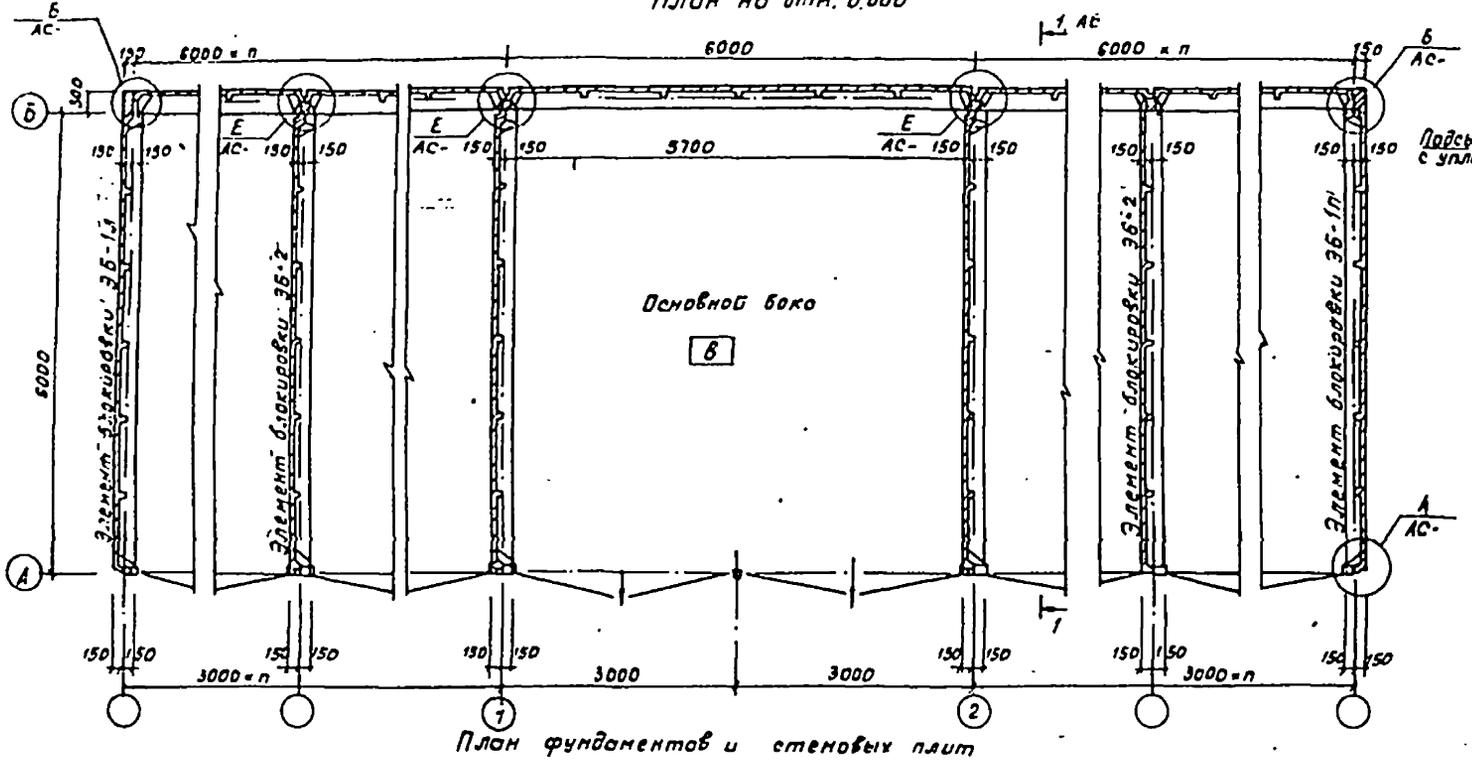

План фундаментов и стеновых плит

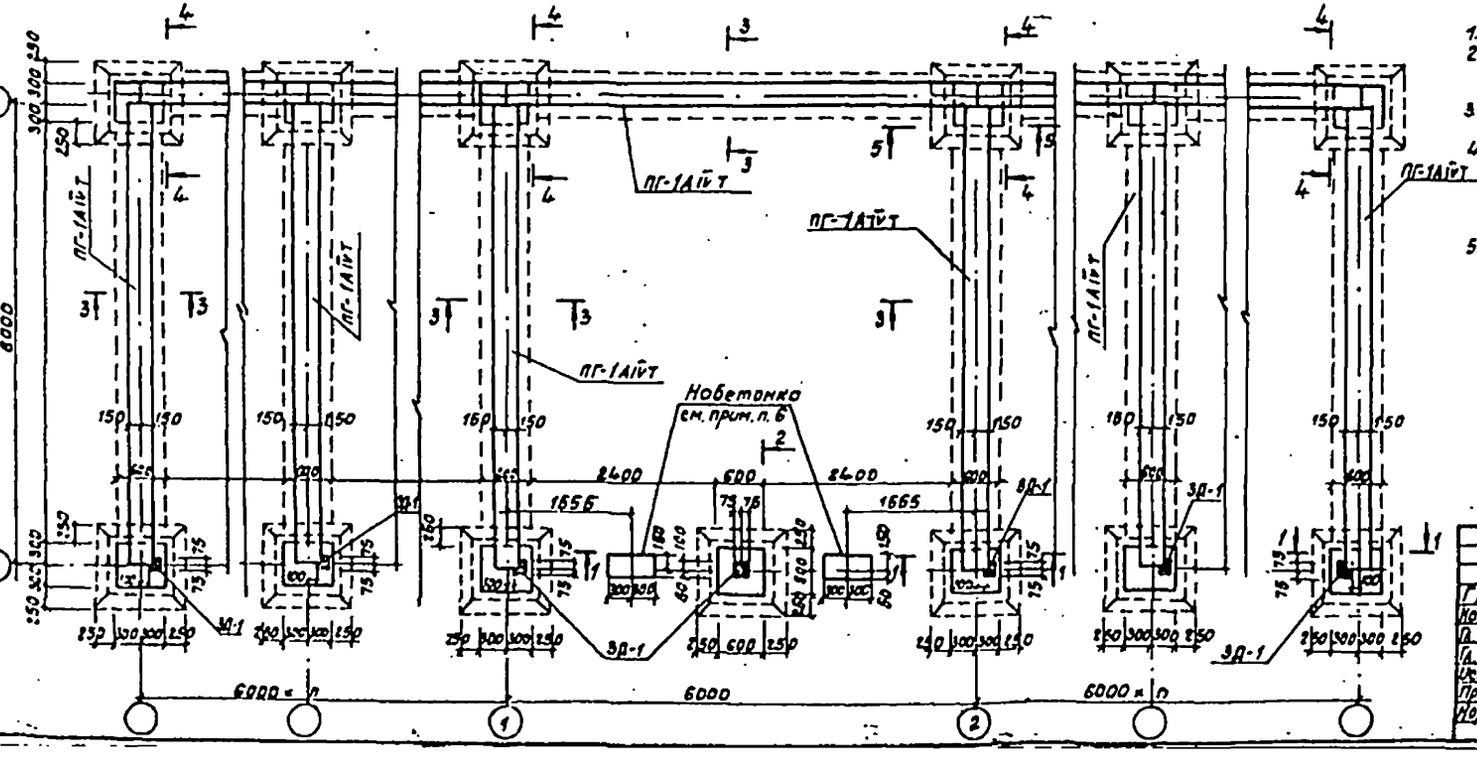

5-5

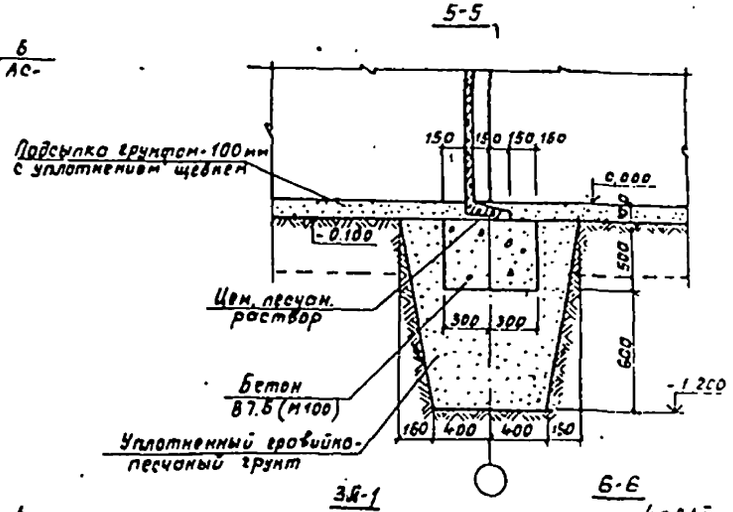

3Б-1

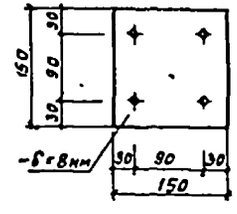

6-6

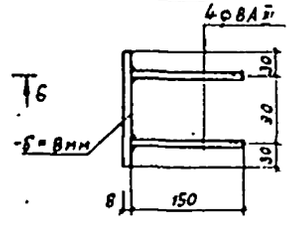

1. Сечения 1-1÷4-4 смотреть на листе АС-
2. Необходимость гравийно-песчан. подушки определяется при привязке проекта в соответствии с природными условиями площадки строительства.
3. Расход материалов на одну закладную деталь составляет: - 150×150×8 - 1.5 кг, ⌀ A II - 0.3 кг.
4. Автоматическую сварку стержней с пластинами (3Д-1) производить под слоем флюса без присадочного электродного материала в соответствии с требованиями ГОСТ 19292-73, тип соединения Т-1 и указаний инструкций СН 393-78 (п. 3.30 ÷ 3.39).
5. По оси А устроить набетонки для ворот из бетона В7.5, низ на отм. - 0.150 м. Расход бетона на набетонки одного бокса - 0.04 м³.

Привязан:

ГИП	Васильев			ТП 503-1-59.86	АС
Начетд	Уокимов			Гараж боксовый для легковых автомобилей вместимостью одного бокса 1 машино-место с возможностью блокировки по 2 (3)	
Гл.констр.	Кимяков				Стадия: РП; Лист: 5; Листов:
Гл.к.пр.	Комаров				
Инж.пром.	Лудонова			Основной бокс с возможностью блокировки во 2 (3) машино-места. План на отм. 0.000. План фундаментов и ст. плит	Минавтотранс РСФСР КАЗНИПИАТ г. Алма-Ата
Провер.	Комаров				
Норм.к.	Елькова				

Типовой проект 503-1-59.86 Альбом I

Схема расположения плит покрытия (основной бокс)

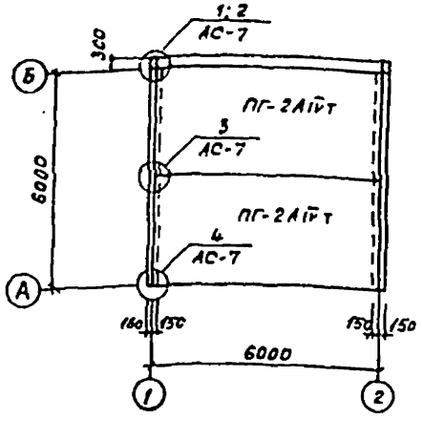

Схема расположения плит покрытия (Основной бокс с возможностью блокировки во 2ОО машино-мест)

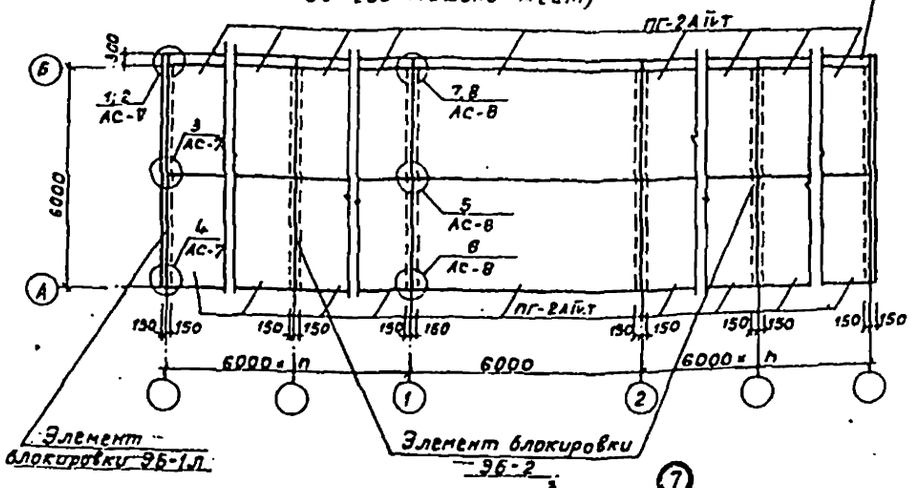

Элемент блокировки 3Б-1Л

Элемент блокировки 3Б-2

Элемент блокировки 3Б-1П

Спецификация к схемам расположения на данном листе

Марка поз.	Обозначение	Наименование	Количество на сборку		Масса ед кг	Прим.
		Плиты стеновые				
	ГОСТ 22701.6-72 ГОСТ 22701.6-77	Плита ПГ-1АIVт	3		26	
		Плиты покрытия				
	ГОСТ 22701.0- ГОСТ 22701.5-77	Плита ПГ-2АIVт	2		26	
		Соединительные				
		и закладные изделия				
1		∠90×6 ГОСТ 8509-72* ℓ=50	4		0.42	
2		∠63×6 ГОСТ 8509-72* ℓ=50	2		0.29	
3		ФВАI ГОСТ 5781-82 ℓ=220	4		0.14	
4		-100×6 ГОСТ 103-76 ℓ=200	2		0.95	
5		ФВАI ГОСТ 5781-82 ℓ=	2		0.24	
6		-60×6 ГОСТ 103-76 ℓ=200	-		0.57	
3Б-1	АС-5	Закладная деталь 3Б-1	3			

1. Данный лист читать совместно с листами АС-7, АС-8
2. Плиты покрытия и стеновые железобетонные плиты крепятся между собой на сборке через соединительные (поз 1 и 6) и закладные изделия, предусмотренные в плитах.
3. Сварные монтажные швы выполнять электродами Э42 по ГОСТ 9467-75. Высота швов $h_ш$=6мм.
4. Закладные детали и соединительные элементы защитить цинковым покрытием толщиной 0.12мм.

5-5

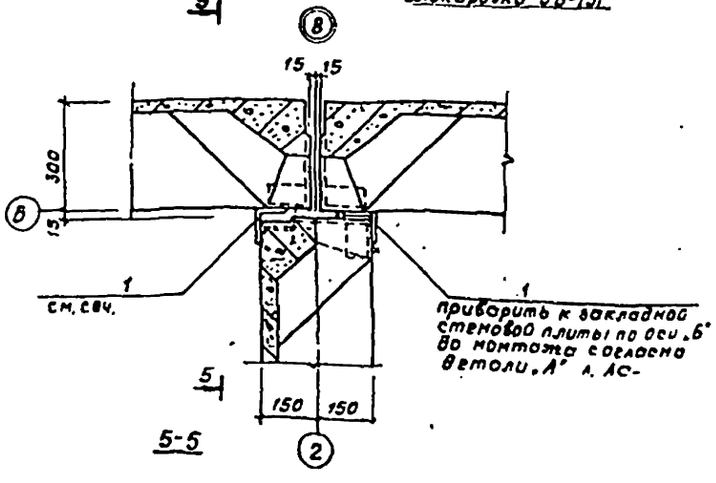

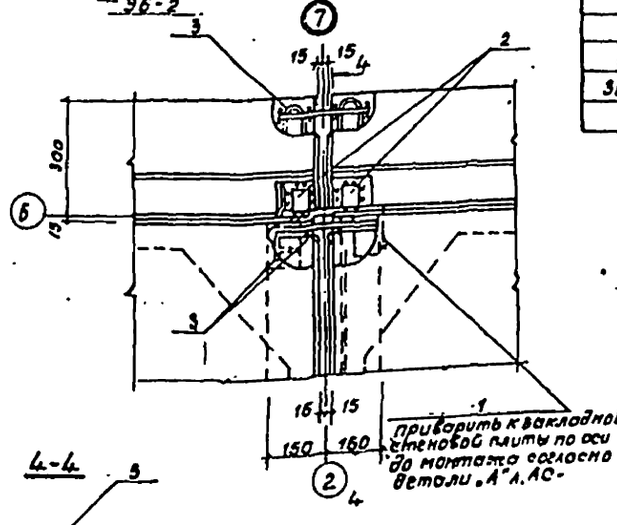

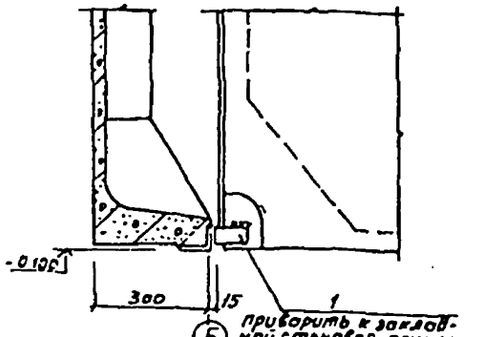

4-4

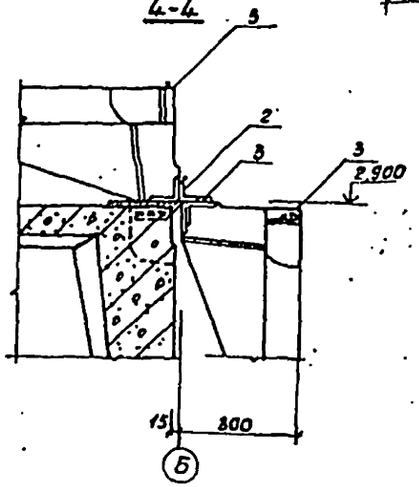

Привязан:

				ТП 503-1-59.86	АС
ГИП	Восильев			Гараж боксовый для легковых автомобилей вместимостью одного бокса в машино-место с хозяйственным отсеком (2 ворот)	
Нач.отд.	Цорцил				
Гл.спец.	Пунчукова				
Гл.спец.	Комаров				
Исполн.	Лубомиров				Стадия: РП; Лист: 6; Листов:
Провер.	Комаров				
Н.контр.	Ельков			Схемы расположения плит покрытия. Монтажные узлы 7,8	Минспецстрой СССР КАЗНИПИАТ г. Алма-Ата

Типовой проект 503-1-59.86. Альбом I

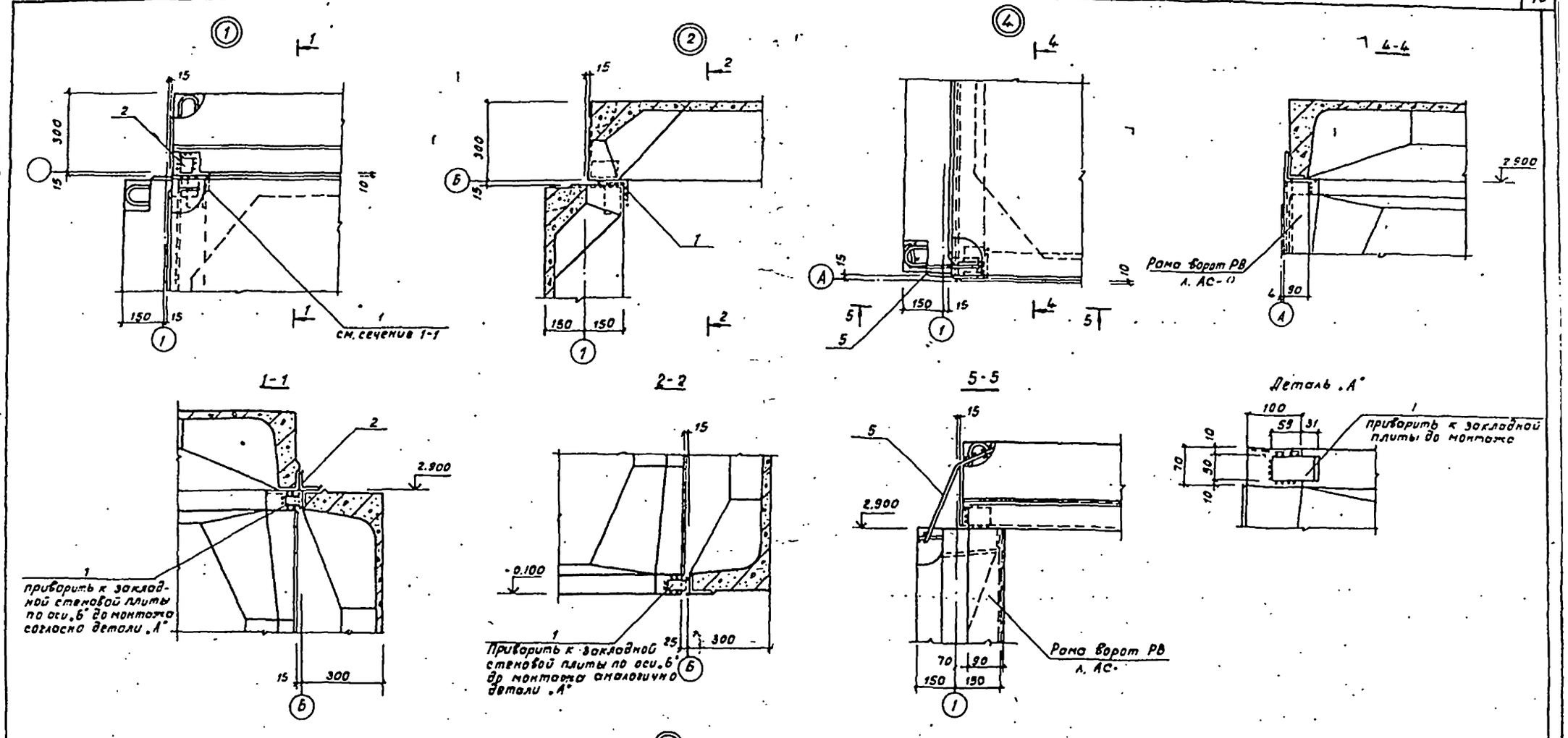

Данный лист читать совместно с л. АС-

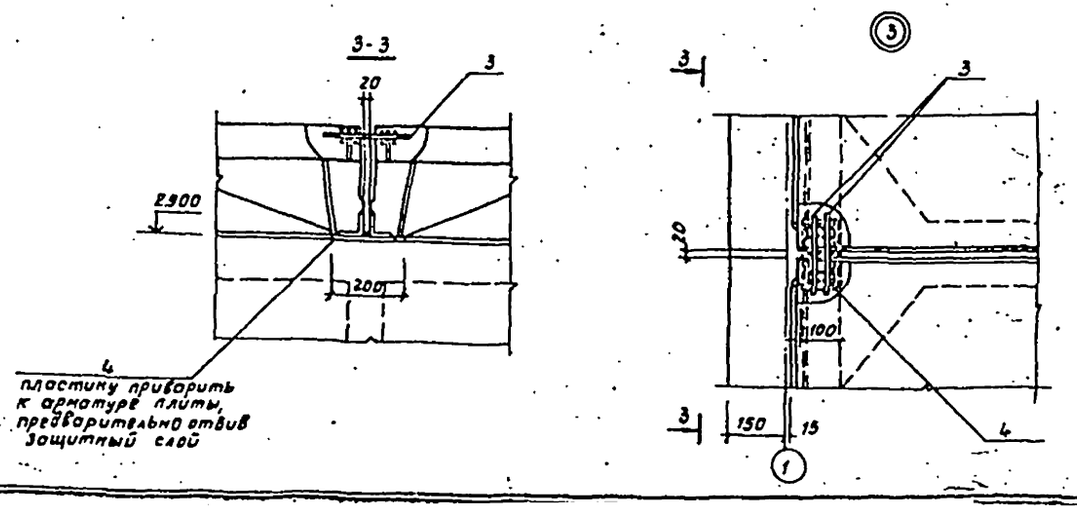

ГИП	Васильев			
Нач. отд.	Иохим			
Гл. к. отд.	Пинчукова			
Гл. к. пр.	Конаев			
Исполн.	Болгабаев			
Провер.	Конаев			
Н. контр.	Ельков			

Привязан:

ТП 503-1-59.86 АС

Гараж боксовый для легковых автомобилей вместимостью одного бокса 2 машино-места (с возможностью блокировки до 200)

Стадия	Лист	Листов
РП	7	

Монтажные узлы 1÷4

Минавтотранс. КССР

КАЗНИПИАТ г. Алма-Ата

Типовой проект 503-1-59.86 Альбом I

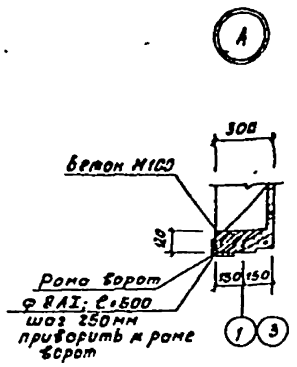

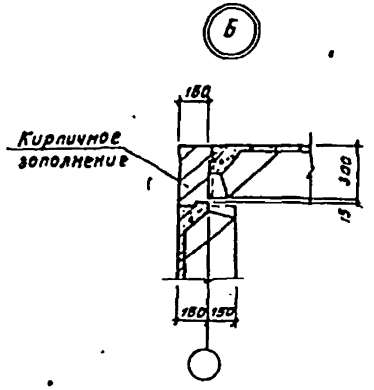

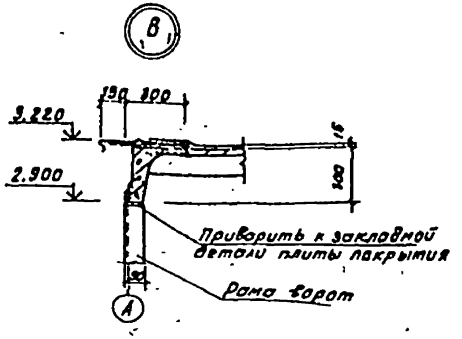

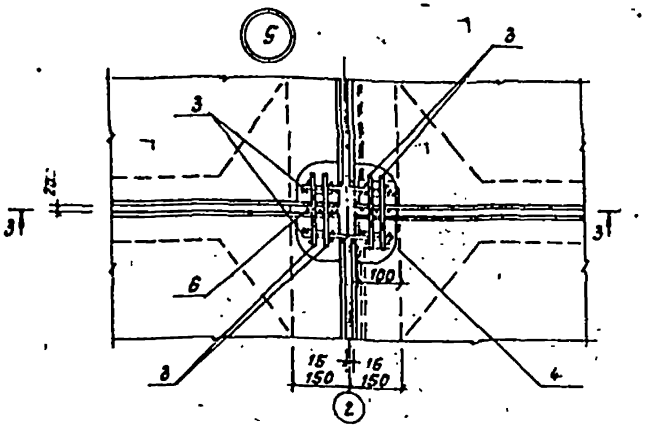

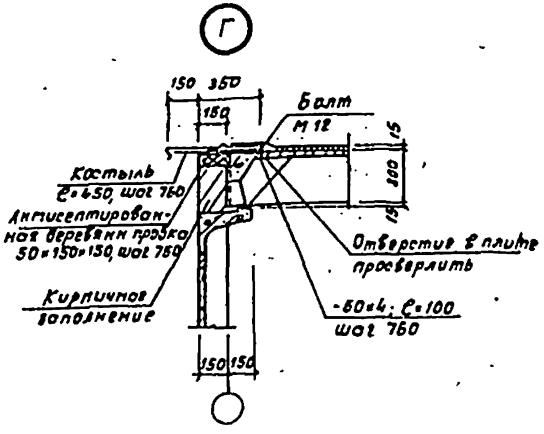

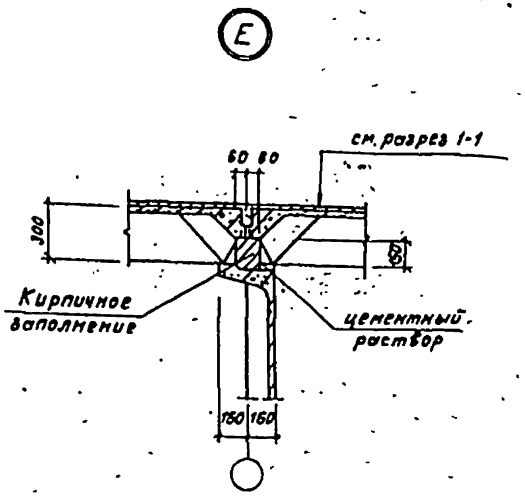

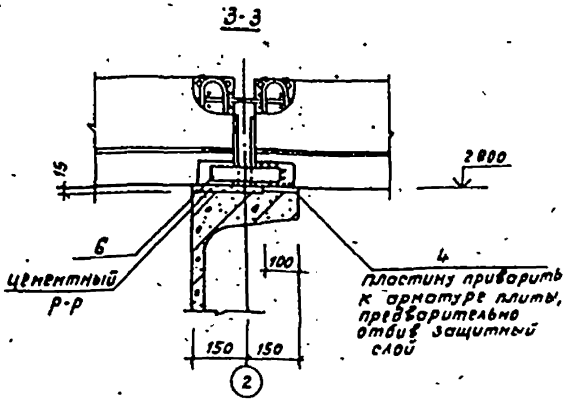

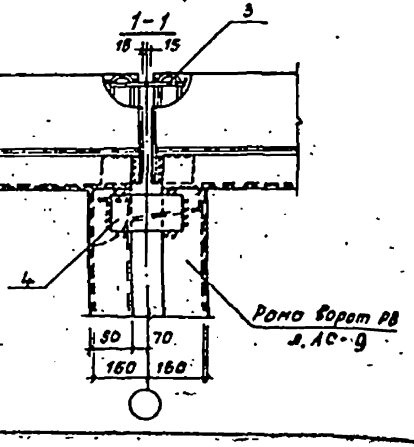

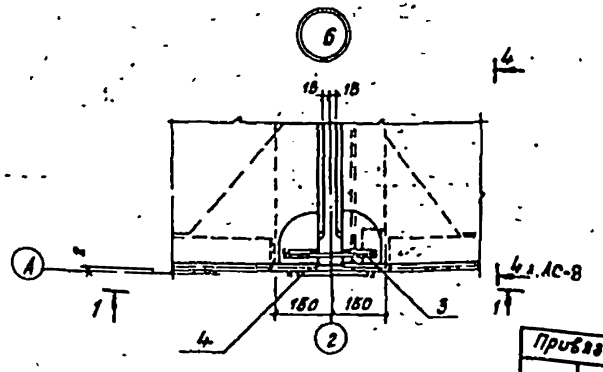

Данный лист читать совместно с л. АС-6, АС-7

Привязан:

ГИП	Васильев			ТП 503-1-59.86	АС
Нач.отд.	Ирхин			Гараж боксового для легковых автомобилей вместимостью 2 машиноместа с неотапливаемой кладовой (по ТЗ)	
Н.контр.	Пичуков				
Н.к.гр.	Комов				Стадия: РП; Лист: 8; Листов:
Испол.	Болобов				
Провер.	Комов			Узлы А;Б;В;Г;Е. Монтажные узлы 5, 6	Минавтотранс РСФСР КАЗНИПИАТ-г. Алма-Ата
Норм.к.	Елькин				

Типовой проект 503-1-59.86 Альбом I

Рама ворот РВ

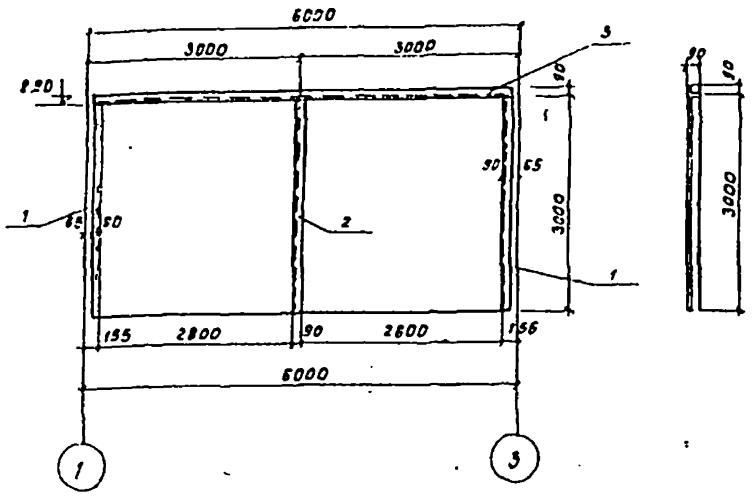

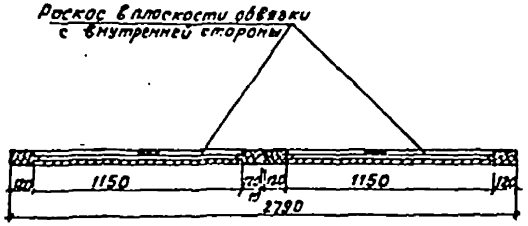

2-2

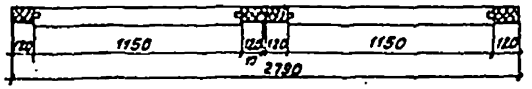

Спецификация элементов, замаркированных на л. АС-10, АС-12

Марка поз.	Обозначение	Наименование	Кол.	Примечан.
РВ	ТП 503-1-59.86 л.АС-9	Рама ворот РВ	1	147.64 кг
ЩФ	ТП 503-1-59.86 л.АС-12	Щеколда ЩФ	2	2.44 кг
П-1	ТП 503-1-59.86 л.АС-10	Петля П-1	8	7.62 кг
М-1	ТП 503-1-59.86 л.АС-11	Шпингалет М-1	4	4.29 кг

Спецификация стали на один элемент

	Обозначение	Наименование	Кол.	Примечан.
		РВ		147.64 кг
1	ГОСТ 8510-72*	∟90×6 ℓ=3000	2	64.66 кг
2	То же	⊐ 2∟90×6 ℓ=3000	1	48.32 кг
3	—"—	∟90×6 ℓ=5870	1	46.0 кг
		П-1		7.62 кг
4	ГОСТ 103-76	- 60×10 ℓ=920	1	5.8 кг
5	—"—	Ось петли ℓ=157	1	0.7 кг
6	ГОСТ 6958-78*	Шайба р 21/38	1	0.02 кг
7	ГОСТ 8509-72*	∟75×5 ℓ=70	1	0.41 кг
8	ГОСТ 103-76	- 45×6 ℓ=46	3	0.1 кг
9	ГОСТ 7796-70*	Болт М18×22	3	0.06 кг
10	ГОСТ 6915-70*	Гайка М18	3	0.05 кг
11	—"—	—"— М20	1	0.06 кг

Полотно ворот

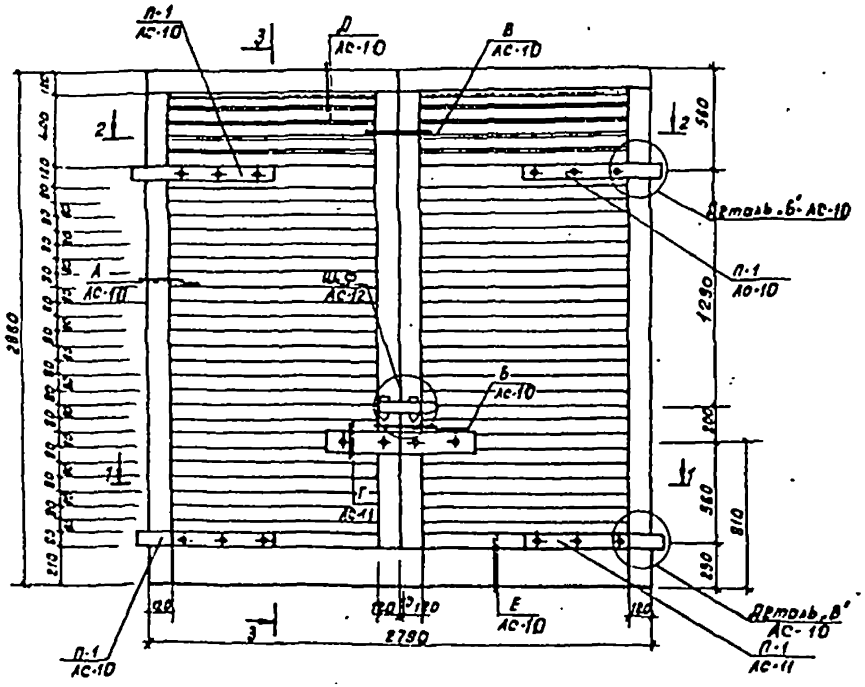

3-3

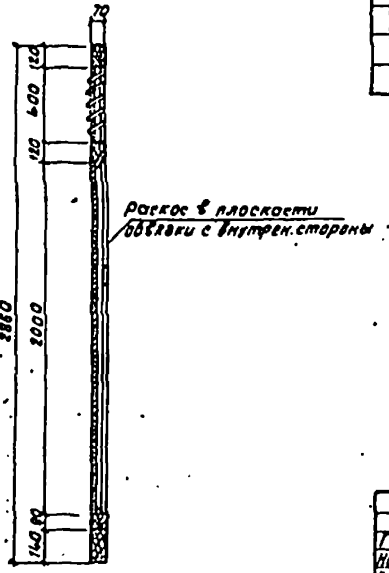

Привязан:

ГИП	Васильев			ТП 503-1-59.86	АС
Нач.отд.	Орхим			Ворота воротовые для деревянных автомобилей вместимостью основа ворота с машинистом и взрывозащитным покрытием РВ 503	
Гл.спец.	Пыжикова				
Гл.спец.	Конова				
Исполнил	Гольцманова				
Проверил	Конова				
Норм. к.	Елкина				

Стадия	Лист	Листов
РП	9	

Основной борс. Рама ворот РВ. Полотна ворот.

Типовое проектное бюро КАЗНИПИАТ г. Алма-Ата

Типовой проект 503-1-59.86 Альбом I

А

Рассек в плоскости обвязки с внутренней стороны

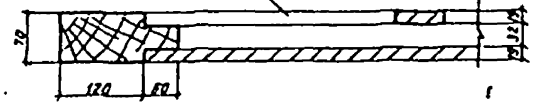

Б

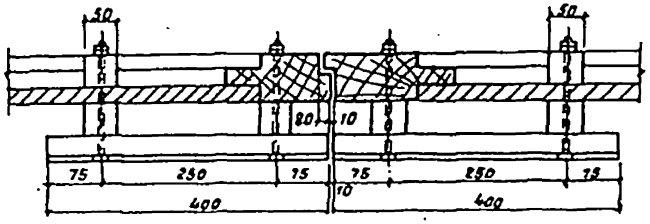

В

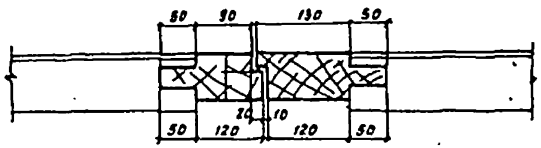

Г

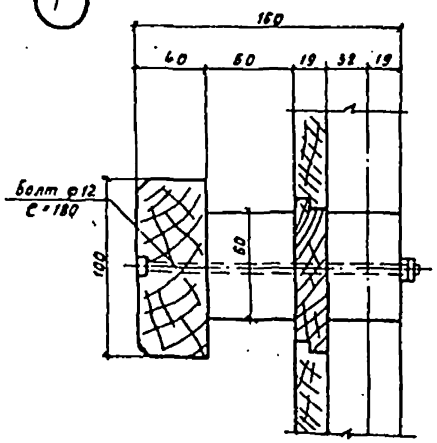

Д

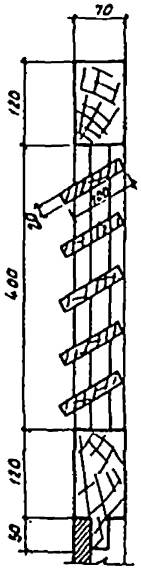

Е

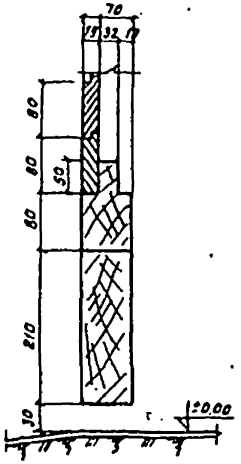

Деталь „Б"

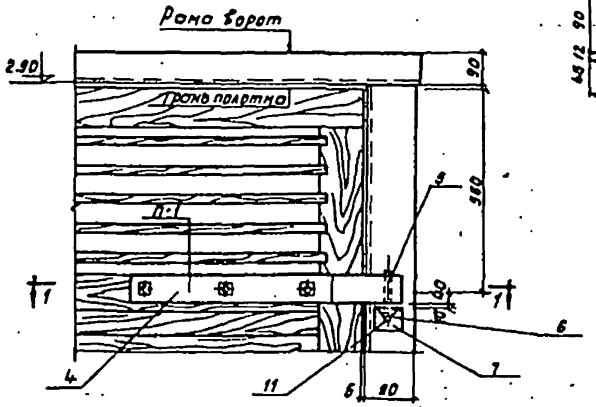

1-1

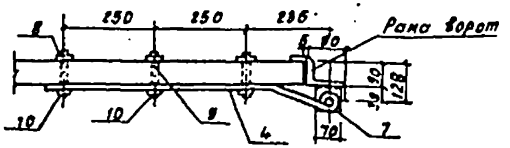

Деталь „В"

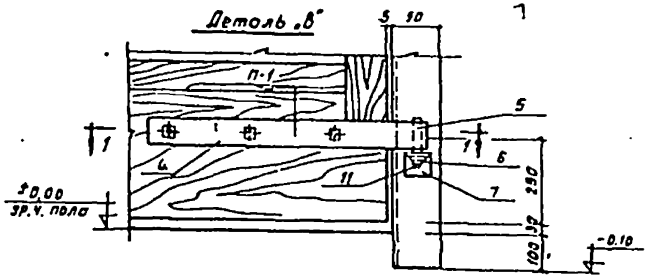

Петля П-1

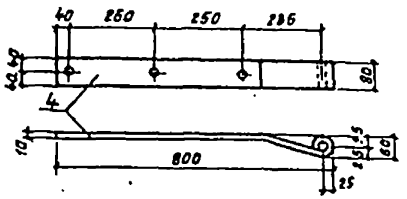

5

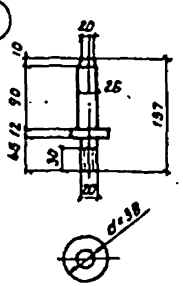

6

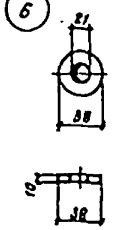

7

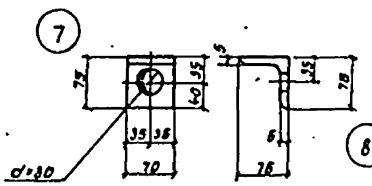

8

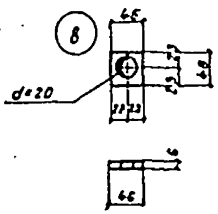

Данный лист смотреть совместно с л. АС-9.

ГИП	Васильев			ТП 503-1-59.86	АС	
Нач.АСО.1	Ирхин			Ворота въездные для обслуживания автомобилей (пластинчатого типа) с калиткой и смотровой ямой (2)		
Дежн.отд.	Литичевский					
Дежн.пр.	Конаев					
Испран.	Кудрявцев					
Провер.	Конаев					
Норм.к.	Ельцев			Основной бокс. Узлы А, Б, В, Г, Д, Е. Детали „Б", „В", Петля П-1	Стадия / Лист / Листов: Р.П. / 10 /	
Привязан:					Новгородпроект КСС КАЗНИПИАТ г. Казань	

Полотно ворот въезд из гаража

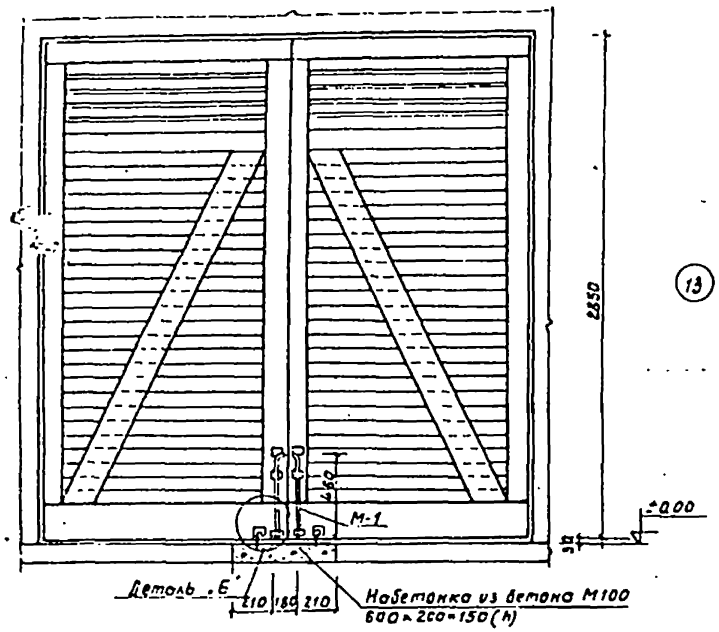

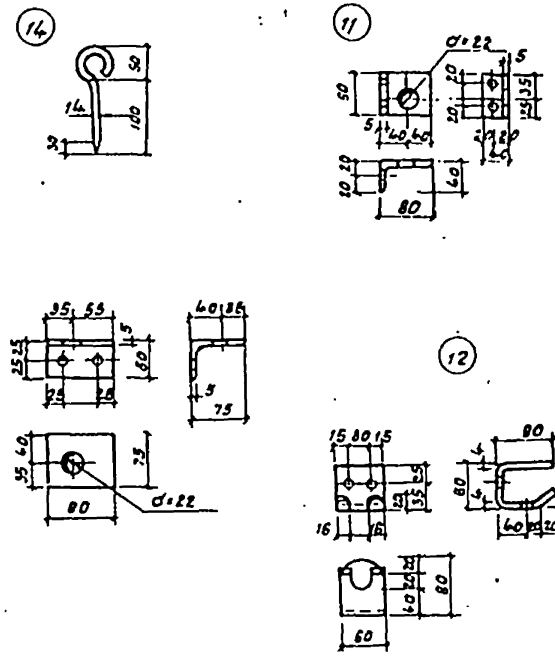

Спецификация элементов, замаркированных на данном листе

Поз.	Обозначение	Наименование	Кол.	Примечание
		М-1		
11	ГОСТ 103-76	-60×6 ℓ=120	1	0,34 кг
12	—.—	-60×4 ℓ=220	1	0,41 кг
13	ГОСТ 8510-72*	∠75×50×5 ℓ=90	1	0,43 кг
14	ГОСТ 2590-71*	Ø14 ℓ=240	1	0,29 кг
15	ГОСТ 8510-72*	∠63×40×6 ℓ=100	2	0,46 кг
16	ГОСТ 103-76	-80×4 ℓ=360	1	0,25 кг
17	ГОСТ 2590-71*	Ø20 ℓ=520	1	1,26 кг
18	ГОСТ 103-76	-70×6 ℓ=70	1	0,23 кг
19	ГОСТ 2590-71*	Ø10 ℓ=100	1	0,062 кг

Деталь Б

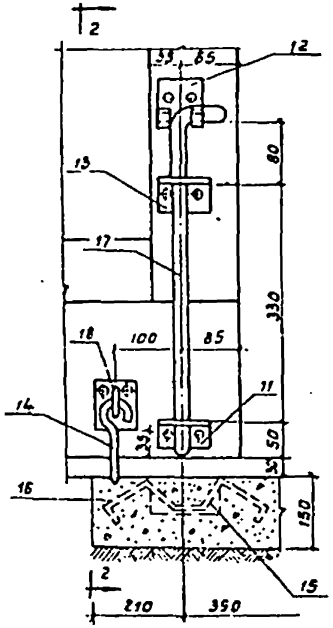

2-2

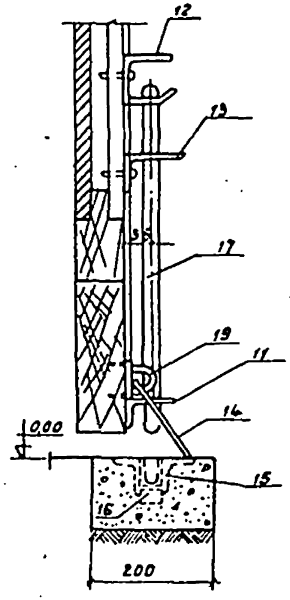

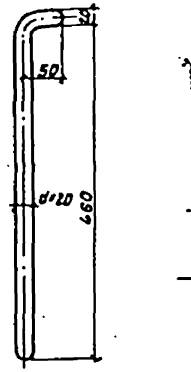

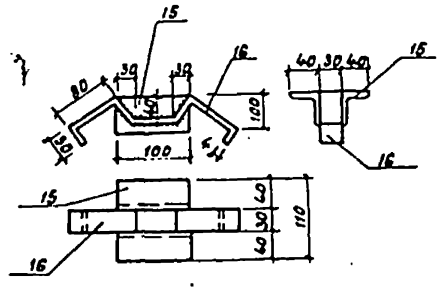

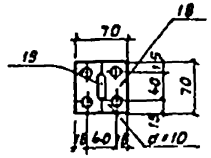

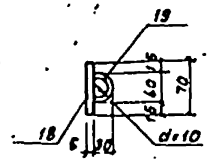

Привязан:

ГИП	Борсульев		
Нач. АС01	Удкин		
Гл. спец.	Пилучков		
Рук. гр.	Котов		
Исполн.	Калинисев		
Провер.	Комаев		
Конт.	Елькин		

ТП 503-1-59.86 АС

Ворота распашные для въезда автомобилей в цокольный этаж бокса с площадью пола 18 м² (в осях) вместимостью одного бокса 2 автомобиля (в осях)

Стадия	Лист	Листов
РП	11	

Основной бокс. Полотно ворот гаража. Деталировка

Минэнергоэлектросетей КАЗНИПИАТ

Щеколда щф

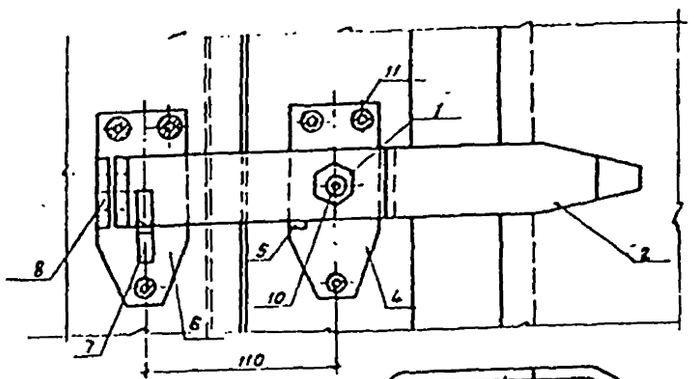

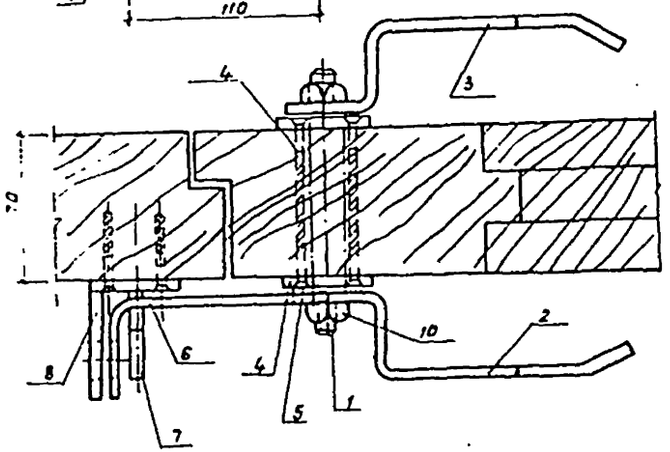

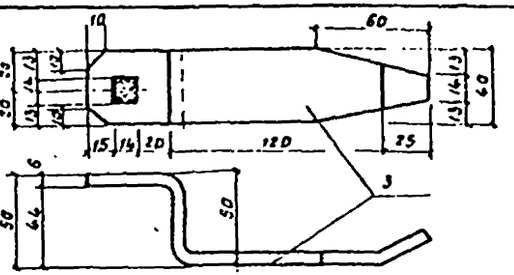

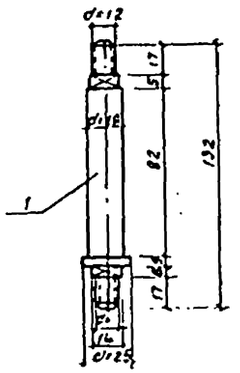

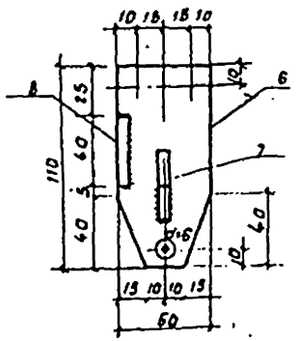

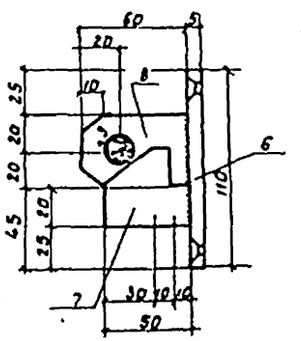

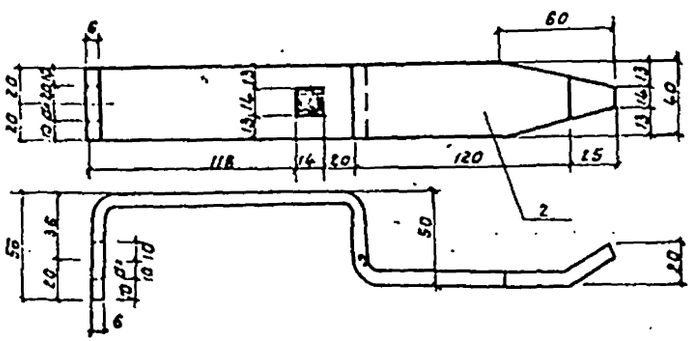

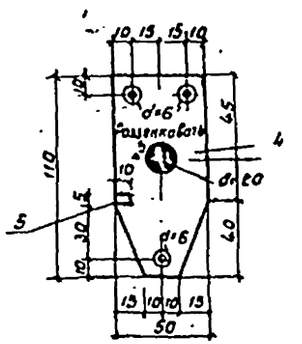

Спецификация элементов на одну щеколду щф

Поз.	Обозначение	Наименование	Кол.	Примеч.
1	ГОСТ 2590-71*	ф 18, ℓ=132	1	0.26 кг
2	ГОСТ 103-76	-40×6, ℓ=400	1	0.75 кг
3	—"—	-40×6, ℓ=250	1	0.71 кг
4	—"—	-50×5, ℓ=110	2	0.22 кг
5	—"—	-10×5, ℓ=10	1	0.10 кг
6	—"—	-50×5, ℓ=110	1	0.22 кг
7	—"—	-40×6, ℓ=50	1	0.09 кг
8	—"—	-40×6, ℓ=60	1	0.4 кг
9	ГОСТ 6958-78*	Шайба, ф 12.5/26	2	0.006 кг
10	ГОСТ 5915-70*	Гайка, М12	2	0.017 кг
11	ГОСТ 1145-80*	Шурупы ф 5, ℓ=50	9	0.006 кг

Привязан:

Копировал

ГИП	Васильев		
Нач.сект.	Иванов		
Конструкт.	Пятухина		
Архитектор	Аморов		
Техн.	Пашинцев		
Провер.	Сомов		
Норм.к.	Ельков		

ТП 503-1-59.86 АС

Город Боксовый с/в деревень Аптекарево. Инвестиционный завод боксов (с возможностью расширения до 300)

Стадия: РП | Лист: 12 | Листов:

Основной бокс. Щеколда щф

Министерство боксов КАЗНИПИАТ г. Алма-Ата

Формат А2

Типовой проект 503-1-59.86 Альбом I

Типовой проект 503-1-59.86 Альбом 4

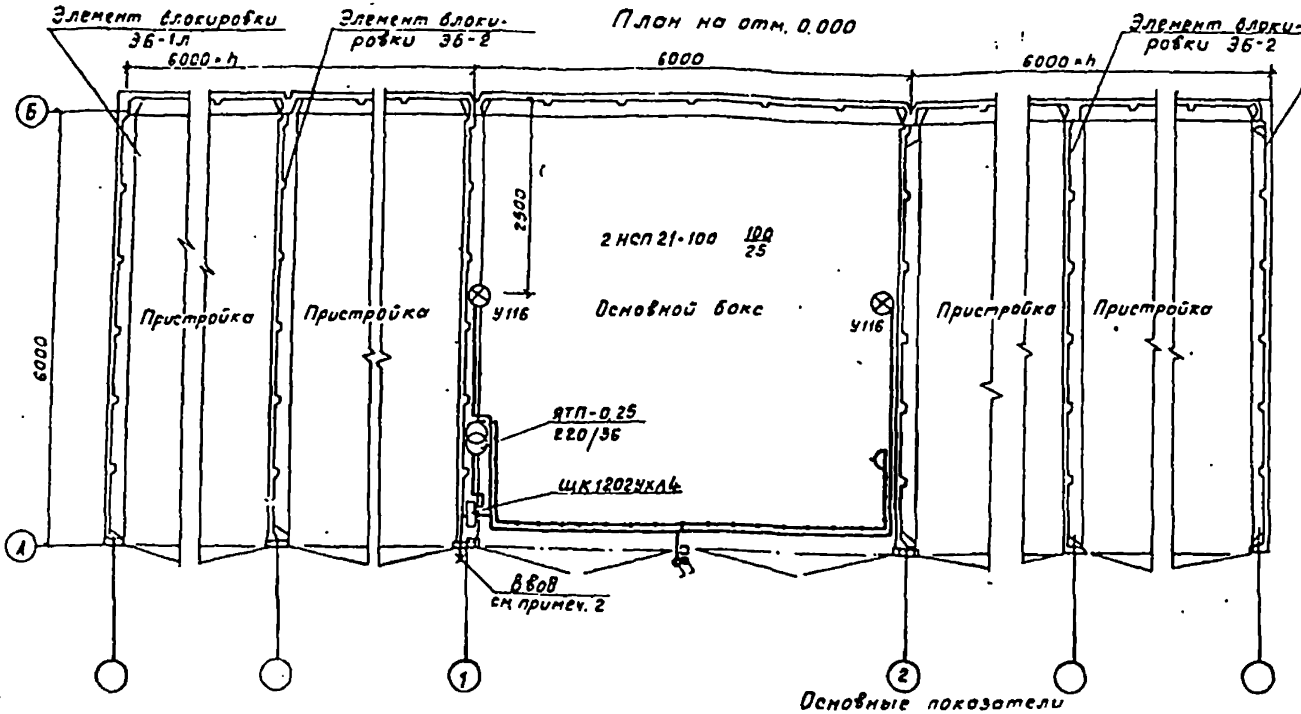

Ведомость ссылочных и прилагаемых документов

Обозначение	Наименование	Примеч.
	Ссылочные документы	
4.407-238 (А141)	Прокладка осветительных электропроводок и установка светильников с лампами накаливания и ДРЛ на кронштейнах	
4.407-255 (А155)	Узлы и детали для прокладки кабелей	
4.407-129 (А75А)	Установка осветительных щитков	
	Прилагаемые документы	
	Спецификации оборудования	1÷2

Ведомость рабочих чертежей основного комплекта

Лист	Наименование	Примеч.
1	Общие данные. План электроосветительной сети	

Общие указания

1. Условные обозначения приняты по ГОСТ 2-754.72 и дополнениям к этому ГОСТу, указанным в ГОСТе 21.608-84.
2. Вводы и питающий кабель между щитками решаются при привязке проекта к конкретным условиям.
3. Расстановка электрооборудования и электропроводка в пристройках аналогичны расстановке в основном боксе.

Условные обозначения, не вошедшие в ГОСТ

⊗ У116 – Светильник с лампой накаливания, устанавливаемый на кронштейне типа У116

Проект разработан в соответствии с действующими нормами и правилами и предусматривает мероприятия, обеспечивающие безопасность при правильной эксплуатации здания.

Гл. инж. проекта: Васильев

Гл. инж. проекта, осуществляющий привязку:

Основные показатели

Напряжение	Общее	380/220 В	
	переносное	36 В	
источник питания		От местных сетей 0.4/0.23 кВ	
Мощность		рабочая	эвакуационная
	установленная	основного бокса 0.45	
	расчетная	основного бокса 0.45	
cos φ		1.0	
Способ прокладки		Распределительная сеть выполнена кабелем АВВГ на скобах	
Щитки освещения		ЩК1202УХЛ4	
Защитное заземление	Части, подлежащие заземлению	Кожухи щитков металлические корпуса светильников, кронштейны, один из выводов понижающих трансформаторов 220/36 В	
	Заземляющие проводники	Рабочий нулевой провод	
Указание по монтажу		Монтаж электрооборудования должен быть выполнен в соответствии со СНиП 3.05.06-85 „Электротехнические устройства"	

Привязан:

Инв. №

ТП 503-1-59.86 30

Гл. инж.	Васильев		
Нач. ЭТО	Тухарелли		
Гл. спец.	Юзеев		
Рук. гр.	Петрович		
Ст. техн.	Цой		
Пр. чертеж	Петрович		
Контр.	Ельков		

Торговый дом бокового для легковых автомобилей вместимостью бокса 2 машино-места с автономной вентиляцией (к 2.5.1)

Стадия	Лист	Листов
РП	1	1

Общие данные. План электроосветительной сети

Минэлектротехпроект СССР КАЗНИПИАТ г. Алма-Ата

Позиция	Наименование и техническая характеристика оборудования и материалов. Завод-изготовитель (для импортного оборудования страна, фирма)	Тип марка оборудования. Обозначение документа и № опросного листа	Единица измерения: Наименование	Единица измерения: Код	Код завода изготовителя	Код оборудования, материала	Цена единицы тыс. руб.	Количество	Масса единицы оборудования,
1	2	3	4	5	6	7	8	9	10
	Оборудование, поставляемое заказчиком								
	Светильник подвесной 220В, 100Вт	НСП 21-100							
	основной бокс		шт	796				2	
	пристройка		шт	796				2	
	Светильник переносный с гибким шлангом, 220В	РВО-42							
	основной бокс		шт	796				2	
	пристройка		шт	796				2	
	Лампа накаливания электрическая 220В, 100Вт	Б220-100							
	основной бокс		шт	796				2	
	пристройка		шт	796				2	
	Кабель, ГОСТ 16442-80 сечением 2×2.5мм²	АВВГ-0.66							
	основной бокс		км	008				0.040	
	пристройка		км	008				0.040	
	Кабель, ГОСТ 16442-80, сечением 3×2,5мм²	АВВГ-0.66							
	основной бокс		км	008				0.010	
	пристройка		км	008				0.010	

Инв.№

Привязан:

ТП 503-1-59.86 ЭО, СО

Нач. ЭТО	Тахпориди		
Гл. спец.	Юсей		
Рук. гр.	Петрович		
Ст. инж.	Хилюк		

Гараж боксовый для легковых автомобилей вместимостью одного бокса 2 машиноместа (с возможностью блокировки до 200)

Стадия	Лист	Листов
РП	1	2

Спецификация оборудования

Минавтотранспектрансп. КАЗНИПИАТ г. Алма-Ата

Копировал

формат А3

Позиция	Наименование и техническая характеристика оборудования и материалов. Завод-изготовитель (для импортного оборудования - страна	Тип марка оборудования. Обозначение документа и № опросного листа	Единица измерения: Наименование	Единица измерения: Код	Код завода изготовителя	Код оборудования, материала	Цена единицы тыс. руб.	Количество	Масса единицы оборудования кг.
1	2	3	4	5	6	7	8	9	10
	Материалы и изделия, поставляемые подрядчиком								
	Щиток осветительный квартирный:	ЩК1202УХЛ4							
	основной бокс		шт	796				1	
	пристройка		шт	796				1	
	Ящик с понижающим трансформатором	ЯТП-0.25-13У3							
	основной бокс		шт	796				1	
	пристройка		шт	796				1	
	Выключатель в брызгозащищенном исполнении 250В; 6А	индекс 02620							
	основной бокс		шт	796				2	
	пристройка		шт	796				1	
	Розетка штепсельная двухполюсная 250В, 6В для открытой установки:	индекс 03220							
	основной бокс		шт	796				1	
	пристройка		шт	796				1	
	Кронштейн:	У 116У3							
	основной бокс		шт	796				2	
	пристройка		шт	796				2	
	Метизы и металлоконструкции:								
	основной бокс		кг	166				3	
	пристройка		кг	166				3	

Привязан:

Инв.№

ТП 503-1-59.86 ЭО, СО

Лист 2

Копировал

формат А3

gost.e-ecolog.ru