ТИПОВОЙ ПРОЕКТ

503-1-49.86

Главный корпус автотранспортного предприятия на 300 грузовых автомобилей

Альбом V

Чертежи заданий заводам – изготовителям на шкафы автоматики

gost.e-ecolog.ru

Привязан:

Инв. №

ТИПОВОЙ ПРОЕКТ

503-1-49.86

ГЛАВНЫЙ КОРПУС АВТОТРАНСПОРТНОГО ПРЕДПРИЯТИЯ НА 300 ГРУЗОВЫХ АВТОМОБИЛЕЙ

Альбом V

Состав проекта:

Альбом I – Пояснительная записка Технология производства Технологические коммуникации Внутренние водопровод и канализация Отопление и вентиляция.
Альбом II части 1,2 - Архитектурные решения. Конструкции железобетонные Конструкции металлические
Альбом III – Чертежи индустриальных конструкций и изделий
Альбом IV – Силовое электрооборудование Электрическое освещение Автоматизация производства Связь и сигнализация
Альбом V – Чертежи заданий заводам-изготовителям на шкафы автоматики
Альбом VI – Спецификации оборудования
Альбом VII – Ведомости потребности в материалах
Альбом VIII – Сметы часть 1,кн 1,2, часть 2
Альбом IX – Показатели результатов применения научно-технических достижений в строительных решениях проекта
Альбом X – Проектная документация по переводу помещений технического подполья на режим ПРУ

Разработан:
проектным институтом
„Гипропромсельстрой"
Главный инженер института /Шестернев/
Главный инженер проекта /Юрин/

Проект
Утвержден
Госкомсельхозтехникой СССР
Протокол № 66 от 31.10.1983 г.
Рабочая документация введена в действие
Гипропромсельстроем
Приказ № 453 от 21.11 1985 г.

Привязан

Инв №

Альбом V

Типовой проект 503-1-49.86

Продолжение

Лист, марка	Наименование	Стр.
СА	Содержание альбома	2
	Ящик 4 (6, 9, 10) Я	
ЭМ-01-00СБ	Чертеж общего вида	3
ЭМ-01-001	Технические данные аппаратов	3
ЭМ-01-002	Таблица перечня надписей	9
ЭМ-01-00СА	Схема соединений	4
	Ящик 1 (8, 11) Я	
ЭМ-02-00СБ	Чертеж общего вида	5
ЭМ-02-001	Технические данные аппаратов	5
ЭМ-02-002	Таблица перечня надписей	9
ЭМ-02-00СА	Схема соединений	6
	Ящик 2 (3, 7) Я	
ЭМ-03-00СБ	Чертеж общего вида	7
ЭМ-03-001	Технические данные аппаратов	7
ЭМ-03-002	Таблица перечня надписей	9
ЭМ-03-00СА	Схема соединений	8
	Ящик 5Я	
ЭМ-04-00СБ	Чертеж общего вида	10
ЭМ-04-001	Технические данные аппаратов	10
ЭМ-04-002	Таблица перечня надписей	9
ЭМ-04-00СА	Схема соединений	11

Лист, марка	Наименование	Стр.
	Ящик 165Я	
ЭМ-05-00СБ	Чертеж общего вида	12
ЭМ-05-001	Технические данные аппаратов	12
ЭМ-05-002	Таблица перечня надписей	12
ЭМ-05-00СА	Схема соединений	13
	Ящик 12Я	
ЭМ-06-00СБ	Чертёж общего вида	14
ЭМ-06-001	Технические данные аппаратов	14
ЭМ-06-00СА	Схема соединений	15
	Ящик 126 (129) Я	
ЭМ-07-00СБ	Чертеж общего вида	16
ЭМ-07-001	Технические данные аппаратов	16
ЭМ-07-002	Таблица перечня надписей	14
ЭМ-07-00СА	Схема соединений	17
	Щит автоматизации 4щ (6щ, 9щ, 10щ)	
АП-01-00СБ	Общий вид	18
АП-01-001	Таблица соединений	19
АП-01-002	Таблица подключения	20

ГИП	Юрин		09.85	ТП-503-1-49 86	СА
НАЧ. ОТД.	Калганов		09.85		
ГЛ. ИНЖ. ОТД.	Пайкин		09.85	Содержание альбома	Стадия: Р; Лист: 1; Листов: 20
ГЛ. СПЕЦ.	Никитин		09.85		
РУК ГР	Родионова		09.85		ГИПРОПРОМСЕЛЬСТРОЙ г. Саратов
Н. КОНТР.	Есина		9.85		

Привязан

Инв. №

Инв. № подл. | Подпись и дата | Взам. инв. №

Копировал: Савина Сол

Формат А2

Типовой проект 503-1-49.86 Альбом V

Формат	Зона	Поз.	Обозначение	Наименование		Примечание
				Документация		
А3			ТП ЭМ-01-00СБ	Ящик 4(6,9,10)Я. Чертеж общего вида		
А2			ТП ЭМ-01-00СХ	Ящик 4(6,9,10)Я. Схема соединений		
А4			ТП ЭМ-01-002	Ящик 4(6,9,10)Я. Таблица перечня надписей		
				Сборочные единицы		
				Н1 01		
				Пускатель магнитный		
		01		ПМЛ321002В; ~220В	01	КМ1
		01		ПМЛ-221002В; ~220В	01	КМ1*
		02		ПМЛ-111002В; ~220В	01	KV1...KV3 КМ2
		03		Приставка контактная ПКА 2204	04	КМ1 KV1...1KV3
		04		Реле электротепловое		
				РТЛ-205304 J=30А	01	КМ1
		05		РТЛ-101604 J=14А	01	КМ1*
				Выключатель автоматический, А63-М, J_p=4А; $J_{отс}$=2Jн	01	SF
				Н51 01		
		06		Переключатель универсальный УП5311-С23У3	02	SA1,SA2
				Выключатель		SB1,SB2
		07		КЕ-011У3, исп.4, черный	02	
		08		КЕ-011У3, исп.5, красный	02	

* - только для ПБ

Привязан

Инв. №

Изм.	Лист	№ докум.	Подп.	Дата
Разраб.		Степановская		10.08.85
Провер.		Родионова		1.08.85
Гл.спец.		Никитин		6.09.85
Гип		Юрин		
Н.контр.		Есина		

ТП-503 -ЭМ-01-001

Ящик 4(6,9,10)Я
Технические данные аппаратов

Лит	Лист	Листов
	1	2

ГИПРОПРОМСЕЛЬСТРОЙ г. Саратов

Копировал: Матвеева Матв. Формат А4

Типовой проект 503-1-49.86 Альбом V

Формат	Зона	Поз.	Обозначение	Наименование	Кол.	Примечание
				Блок зажимов		
				6324-4П25-В/ВУ3-10	03	Х1...Х3

Инв. № подл. | Подпись и дата | Взам. инв. № | Инв. № дубл. | Подпись и дата

Изм.	Лист	№ докум.	Подп.	Дата

ТП ЭМ-01-001 Лист 2

Копировал Матвеева Матв. Формат А4

Типовой проект 503-1-49.86 Альбом V

ТП- ЭМ-01-00СБ

Вид спереди
Дверь не показана

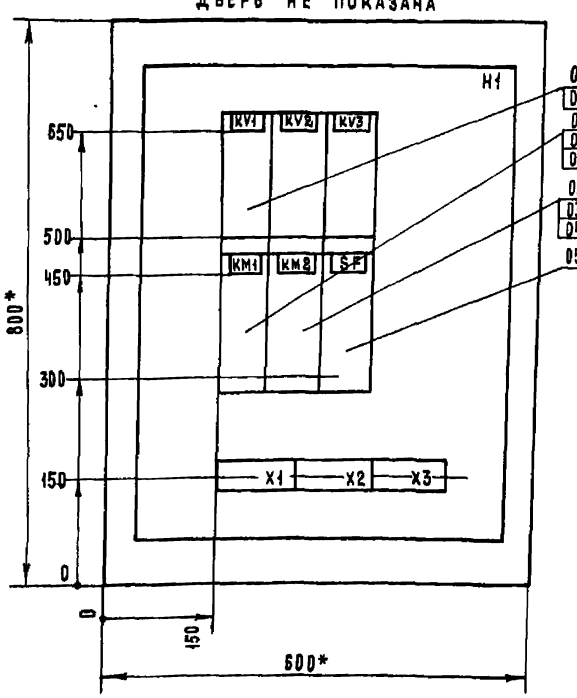

Дверь ящика
Вид спереди

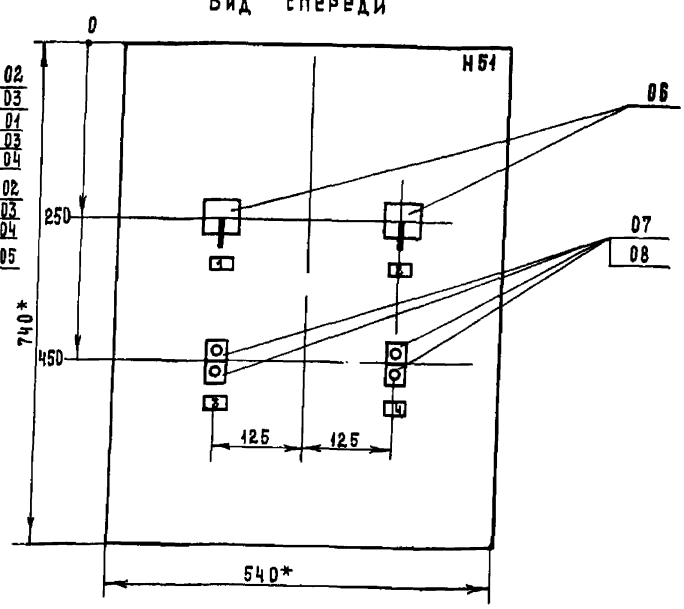

1. * - размеры для справок.
2. Глубина ящика 350 мм.
3. По данному чертежу изготовить 4 ящика.

Привязан

Инв. №

Изм.	Лист	№ докум.	Подп.	Дата
Разраб.		Степановская		10.08.85
Пров.		Родионова		1.08.85
Гл.спец.		Никитин		6.09.85
Нач.отд.		Калганов		9.09.85
Гип		Юрин		
Н.контр.		Есина		

ТП-503-1-49.86 ЭМ-01-00СБ

Ящик 4(6,9,10)Я. Чертеж общего вида.

Лит.	Масса	Масштаб
	—	1:5

Лист | Листов 1

ГИПРОПРОМСЕЛЬСТРОЙ г. Саратов

Копировал: Матвеева Матв. Формат А3

Инв. № подл. | Подпись и дата | Взам. инв. № | Инв. № дубл. | Подпись и дата

ТП- -ЭМ-01-00СХ

Альбом V

503-1-49.86

Типовой проект

Вид спереди

Дверь ящика

Вид со стороны монтажа

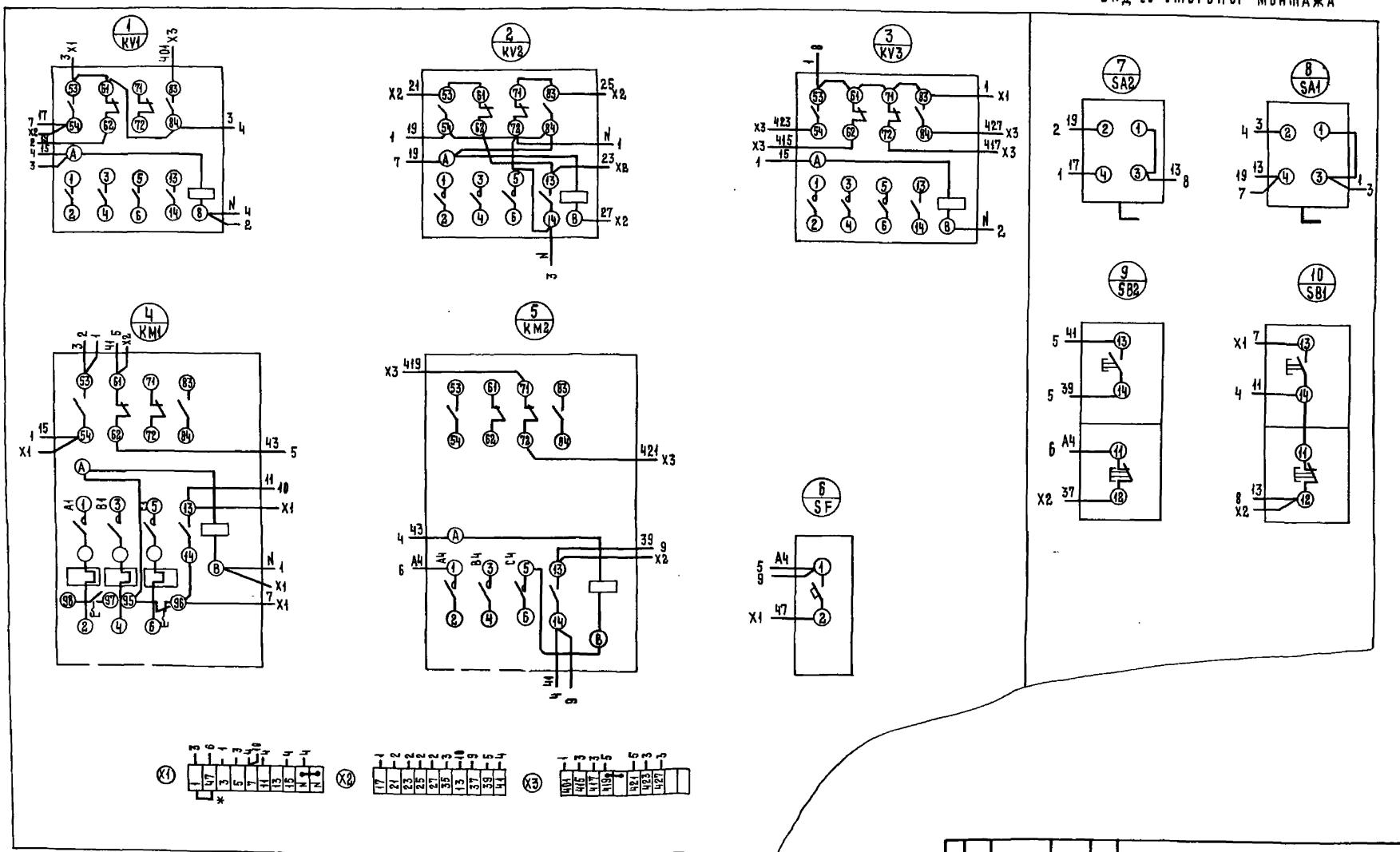

* - Перемычка только для ПБ

Изм.	Лист	№ докум.	Подп.	Дата
Разраб.		Степановская		08.85
Провер.		Родионова		8.09.85
Гл. инж. отд.		Пайкин		8.09.85
Нач. отд.		Калганов		9.09.85
ГИП		Юрин		9.09.85
Н. контр.		Ерина		

ТП-503-1-49.86 - ЭМ-01-00СХ

Ящик 4 (6,9,10) Я. Схема соединений.

Лист	Масса	Масштаб
	—	—

Лист | Листов 1

ГИПРОПРОМСЕЛЬСТРОЙ г. Саратов

Привязан

Инв. № подл. | Подпись и дата | Взам. инв. № | Инв. № подл. | Подпись и дата

Типовой проект 503-1-49.86 Альбом V

Формат	Зона	Поз.	Обозначение	Наименование	Кол.	Примечание
				Документация		
А3			ТП ЭМ-02 00СБ	Ящик 1(8,11)Я Чертеж общего вида		
А2			ТП ЭМ-02 00СХ	Ящик 1(8,11)Я Схема соединений		
А4			ТП ЭМ-02-002	Ящик 1(8,11)Я Таблица перечня надписей.		
				Сборочные единицы		
				Н1 01		
				Пускатель магнитный		
				ПМЛ 121002В, ~220В	01	КМ1
		01		ПМЛ 111002В ~380В	04	КV1...КV3 КМ2
		02		Приставка контактная		КМ1
		03		ПКЛ 2204	04	КV1...КV3
				Реле электротепловое		
		04		РТЛ-100804, J=4А	01	КМ1
				РТЛ-100604, J=1,6А	01	КМ1*
				РТЛ-101004 J=6А	01	КМ1**
		05		Выключатель автоматический		
				А63-М JP=4А, Jотс=2Jн	01	SF
				Н51 01		
		06		Переключатель универсальный		
				ЭП 53Н-С 23У3	02	SA1, SA2
				Выключатель		
		07		КЕ-011У3, исп. 4, черный	02	SB1
		08		КЕ-011У3, исп. 7, красный	02	SB2

* - для системы П8
** - для системы П11

Привязан

Инв. №

Изм.	Лист	№ докум.	Подп.	Дата
Разраб.		Степановская		08.85
Проверил		Родионова		6.09.85
Д.инж.отд.		Пайкин		6.09.85
Гип		Юрин		9.09.85
Н.контр.		Есина		09.85

ТП-503-1-49.86 ЭМ-02-001

Ящик 1(8,11) Я
Технические данные аппаратов

Лит.	Лист	Листов
	1	2

ГИПРОПРОМСЕЛЬСТРОЙ г. Саратов

Копировал: Несмеянова, Формат А4

Инв. № подл. | Подпись и дата | Взам. инв. № | Инв. № дубл. | Подпись и дата

Типовой проект 503-1-49.86 Альбом V

Формат	Зона	Поз.	Обозначение	Наименование	Кол.	Примечание
				Блок зажимов		
				Б324-4П25-8/ВУ3-10	02	Х1...Х2

ТП-503-1-49.86 ЭМ-02-001 Лист 2

Копировал: Несмеянова, Формат А4

Типовой проект 503-1-49.86 Альбом V

ТП-ЭМ-02-00СБ

Вид спереди
Дверь не показана

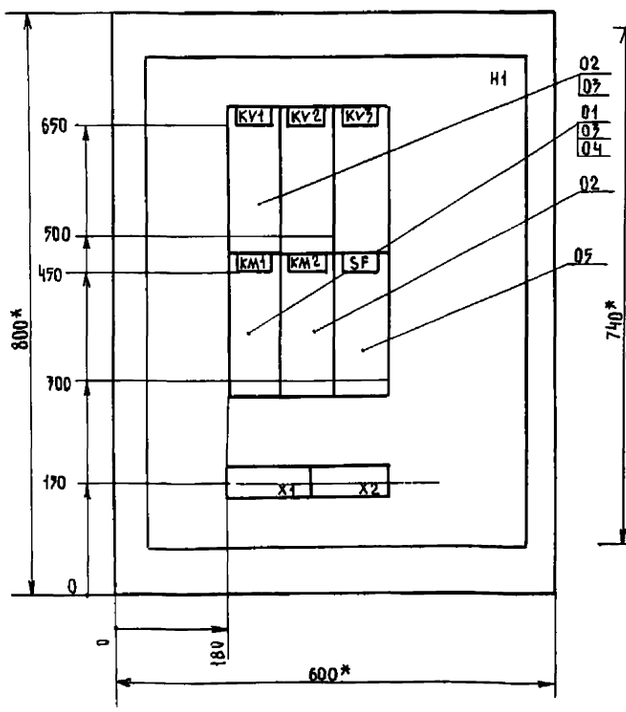

Дверь ящика
Вид спереди

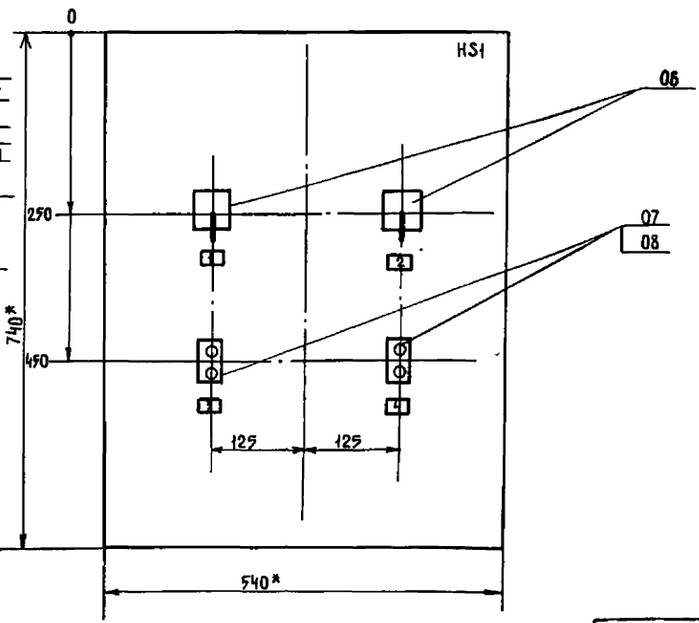

1. * - размеры для справок.
2. Глубина ящика 350 мм.
3. По данному чертежу изготовить 3 ящика.

Привязан

Инв. №

ТП 503-1-49.86 - ЭМ-02-00СБ

Изм.	Лист	№ докум.	Подп.	Дата
Разраб.		Степановская		08.85
Проверил		Родионова		7.09.85
Д.инж.отд.		Пайкин		9.09.85
Нач.отд.		Калганов		9.09.85
Гип		Юрин		9.09.85
Н.контр.		Есина		09.85

Ящик 1(8,11) Я.
Чертеж общего вида.

Лит.	Масса	Масштаб
	—	1:5

Лист | Листов 1

ГИПРОПРОМСЕЛЬСТРОЙ г. Саратов

Копировал: Несмеянова, Формат А3

Инв. № подл. | Подпись и дата | Взам. инв. № | Инв. № дубл. | Подпись и дата

ТП- -ЭМ-02-00СХ

Альбом V

Типовой проект 503-1-49.86

Инв.№ подл. | Подпись и дата | Взам.инв.№ | Инв.№ дубл. | Подпись и дата

Вид спереди

Дверь ящика
Вид со стороны монтажа

1 KV1 · 2 KV2 · 3 KV3 · 4 KM1 · 5 KM2 · 6 SF · 7 SA2 · 8 SA1 · 9 SB2 · 10 SB1

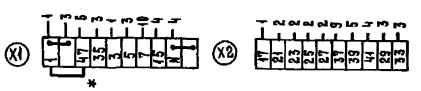

* – Перемычка только для П11.

Привязан					
Инв. №					
Изм.	Лист	№ докум.	Подп.	Дата	
Инженер		Степановский		03.10	
Рук. гр.		Родионова		04.10	
Гл. инж. отд.		Пайкин		04.10	
Нач. отд.		Каганов		04.10	
ГИП		Юрин		04.10	
Н. контр.		Есина		04.10	

ТП-503-1-49.86 ЭМ-02-00СХ

Ящик 1(8,11)Я.
Схема соединений

Лит.	Масса	Масштаб
	—	—
Лист	Листов 1	

ГИПРОПРОМСЕЛЬСТРОЙ
г. Саратов

Копировал Макарова Формат А4

Типовой проект 503-1-49.86 Альбом V

Формат	Зона	Поз	Обозначение	Наименование	Кол	Примечание
				Документация		
А3			ТП эм-03-000Б	Ящик 2(3,7)Я. Чертеж общего вида		
			ТП эм-03-000СХ	Ящик 2(3,7)Я. Схема соединений		
			ТП эм-03-002	Ящик 2(3,7)Я. Таблица перечня надписей		
				Сборочные единицы		
				Н1 01		
		01		Пускатель магнитный		
				ПМЛ 1210028 ~ 220В	01	КМ1
				Реле электротепловое		
				РТЛ 101004 Iт=6А	01	
				*Реле электротепловое		
				РТЛ 100804 Iт=4А	01	
				Приставка контактная		
				ПКЛ 2204	01	

* - для 3Я, 7Я

Привязан

Инв.№

Подпись и дата | Взам.инв.№ | Инв.№ дубл. | Подпись и дата | Инв.№ подл.

Изм	Лист	№ докум.	Подп.	Дата
Инженер		Степановский		05.85
Рук.гр.		Родионова		05.85
Гл.инж.ота		Лайкин		05.85
Нач.ота		Калганов		05.85
ГИП		Юрин		5.85
Н.контр.		Есина		5.85

ТП-503-1-49.86 эм-03-001

Ящик 2(3,7)Я Технические данные аппаратов

Лит	Лист	Листов
	1	2

ГИПРОПРОМСЕЛЬСТРОЙ г Саратов

Копировал: Савина Формат А4

Типовой проект 503-1-49.86 Альбом V

Формат	Зона	Поз	Обозначение	Наименование	Кол	Примечание
		02		Пускатель магнитный ПМЛ-1110028, ~ 380В	01	КМ2
				Приставка контактная ПКЛ 2204	01	
		03		Реле РПУ2-360049УЗБ, ~ 220В, 50Гц	06	KV1...KV6
		04		Выключатель автоматический АБ3-М, Iр=4А, Н51 01	01	SF
		05		Переключатель универсальный УП5311-С2343	02	SA1, SA2
		06		Выключатель КЕ-011УЗ, исп 4, черный	02	SB1, SB2
				КЕ-011УЗ, исп 5 красный	02	
				Блок зажимов Б324-4П25-8/ВУЗ-10	03	X1, X2, X3

Подпись и дата | Взам.инв.№ | Инв.№ дубл. | Подпись и дата | Инв.№ подл.

ТП-503-1-49.86 эм-03-001 Лист 2

Копировал: Савина Формат А4

Типовой проект 503-1-49.86 Альбом V

эм-03-000Б 01

Вид спереди
Дверь не показана

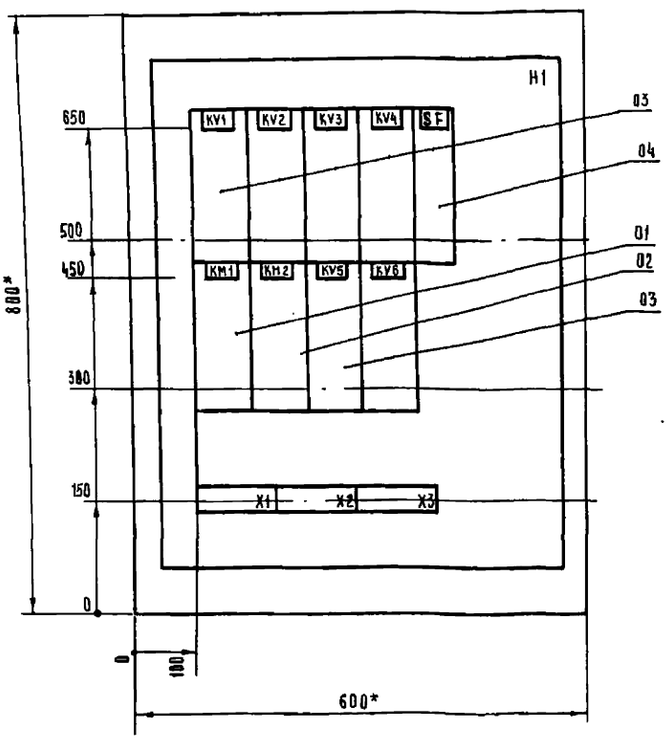

Дверь ящика
Вид спереди

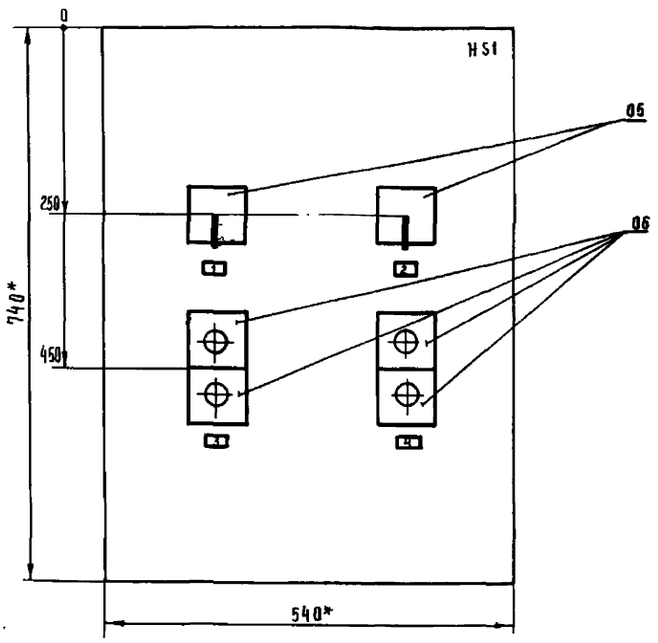

1 * - размеры для справок
2 Глубина ящика 350 мм
3 По данному чертежу изготовить 3 ящика

Привязан

Инв.№

Подпись и дата | Взам.инв.№ | Инв.№ дубл. | Подпись и дата | Инв.№ подл.

Изм	Лист	№ докум.	Подп	Дата
Инженер		Степановский		05.85
Рук.гр.		Родионова		05.85
Гл.инж.ота		Лайкин		05.85
Нач.ота		Калганов		05.85
ГИП		Юрин		5.85
Н.контр.		Есина		5.85

ТП-503-1-49.86 эм-03-000Б

Ящик 2(3,7)Я Чертеж общего вида

Лит.	Масса	Масштаб
		1:5

Лист	Листов 1

ГИПРОПРОМСЕЛЬСТРОЙ г Саратов

Копировал: Савина Формат А3

Типовой проект 503-1-49.86 Альбом V

Вид спереди

Дверь ящика
Вид со стороны монтажа

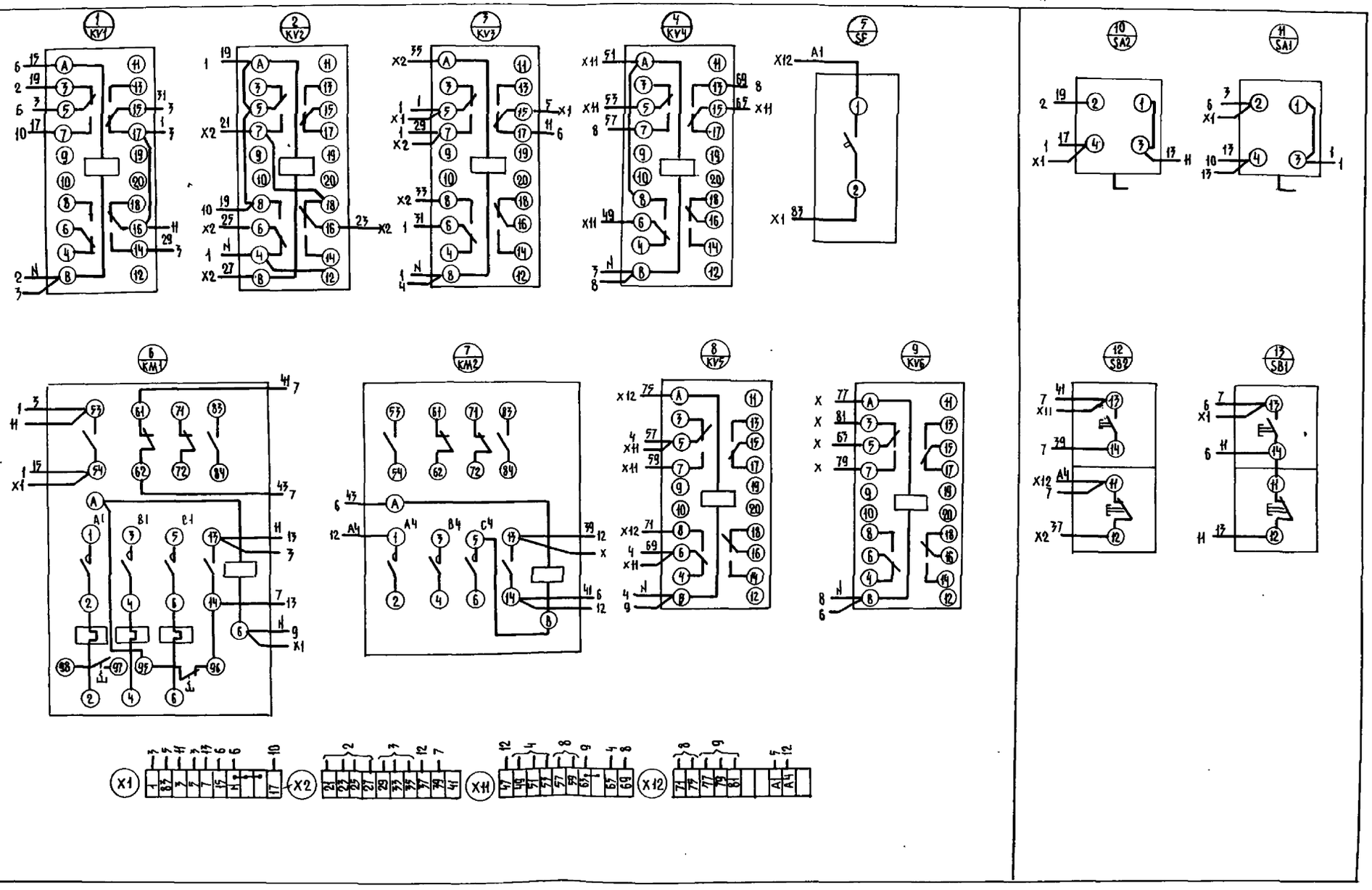

Изм.	Лист	№ докум.	Подпись	Дата
Инженер		Свлановская		08.85
Рук. гр.		Родионова		08.85
Гл. инж. отд.		Пайкин		08.85
Нач. отд.		Калганов		08.85
ГИП		Юрин		08.85
Н. контр.		Есина		08.85

Привязан

Инв. №

Копировал: Несмеянова

ТП-503-1-49.86 -ЭМ-07-00СХ

Ящик 2(3,7)Я
Схема соединений

Лит	Масса	Масштаб
Лист	Листов 1	

ГИПРОПРОМСЕЛЬСТРОЙ
г. Саратов

Формат А2

Инв. № подл. | Подпись и дата | Взам. инв. № | Инв. № дубл. | Подпись и дата

Типовой проект 503-1-49.86 Альбом V

Панель	Строка	Надпись	Поз. обозначение	Место надписи	Текст	Кол	Вид шрифта	Заготовка
		1	SA1	Табличка	Вентилятор рабочий.	1		
				На ключе	Местн. - О - Дист.	1		
		2	SA2	Табличка	Вентилятор резервный.	1		
				На ключе	Авт. - О - Ручн.	1		
		3	SA3	Табличка	Заслонка.	1		
				На ключе	Откр. - О - Закр.	1		
		4	SB1	Табличка	Пуск - стоп.	1		
		5	SB2	Табличка	Пуск - стоп.	1		
		6	SB3	Табличка	Пуск - стоп.	1		

Привязан

Инв. №

Инв. № подл. | Подпись и дата | Взам. инв. № | Инв. № подл. | Подпись и дата

Изм.	Лист	№ докум.	Подп.	Дата
Инженер	Степановская			08.85
Рук. гр.	Родионова			1.09.86
Нач. отд.	Калганов			9.09.86
ГИП	Юрин			9.09.86
Н. контр.	Есина			9.09.86

ТП 503-1-49.86 ЭМ-04-002

Ящик 5 Я.
Таблица
перечня надписей.

Лит.	Лист	Листов
		1

ГИПРОПРОМЭЛЬСТРОЙ
г. Саратов

Копировал: Несмеянова

Формат А4

Типовой проект 503-1-49.86 Альбом V

Панель	Строка	Надпись	Поз. обозначение	Место надписи	Текст	Кол	Вид шрифта	Заготовка
		1	SA1	Табличка	Вентилятор	1		
				На ключе	Местн. - О - Дист.	1		
		2	SA2	Табличка	Заслонка	1		
				На ключе	Откр. - О - Закр.	1		
		3	SB1	Табличка	Пуск - Стоп	1		
		4	SB2	То же	Пуск - Стоп	1		

Привязан

Инв. №

Инв. № подл. | Подпись и дата | Взам. инв. № | Инв. № подл. | Подпись и дата

Изм.	Лист	№ докум.	Подп.	Дата
Инженер	Степановская			08.85
Рук. гр.	Родионова			1.09.86
Нач. отд.	Калганов			9.09.86
ГИП	Юрин			9.09.86
Н. контр.	Есина			9.09.86

ТП-503-1-49.86 ЭМ-02-002

Ящик 1(8,11) Я.
Таблица
перечня надписей.

Лит.	Лист	Листов
		1

ГИПРОПРОМЭЛЬСТРОЙ
г. Саратов

Копировал: Несмеянова

Формат А4

Типовой проект 503-1-49.86 Альбом V

Панель	Строка	Надпись	Поз. обозначение	Место надписи	Текст	Кол	Вид шрифта	Заготовка
		1	SA1	Табличка	Вентилятор.	1		
				На ключе	Местн. - О - Дист.	1		
		2	SA2	Табличка	Заслонка	1		
				На ключе	Откр. - О - Закр.	1		
		3	SB1	Табличка	Пуск - Стоп	1		
		4	SB2	То же	Пуск - Стоп	1		

Привязан

Инв. №

Инв. № подл. | Подпись и дата | Взам. инв. № | Инв. № подл. | Подпись и дата

Изм.	Лист	№ докум.	Подп.	Дата
Инженер	Степановская			08.85
Рук. гр.	Родионова			1.09.86
Нач. отд.	Калганов			9.09.86
ГИП	Юрин			9.09.86
Н. контр.	Есина			9.09.86

ТП 503-1-49.86 ЭМ-03-002

Ящик 2(3,7) Я.
Таблица
перечня надписей.

Лит.	Лист	Листов
		1

ГИПРОПРОМЭЛЬСТРОЙ
г. Саратов

Копировала: Несмеянова

Формат А4

Типовой проект 503-1-49.86 Альбом V

Панель	Строка	Надпись	Поз. обозначение	Место надписи	Текст	Кол.	Вид шрифта	Заготовка
		1	SA1	Табличка	Вентилятор	1		
				На ключе	Местн. - О - Дист	1		
		2	SA2	Табличка	Заслонка	1		
				На ключе	Откр. - О - Закр.	1		
		3	SB1	Табличка	Пуск - Стоп	1		
		4	SB2	То же	Пуск - Стоп	1		

Привязан

Инв. №

Инв. № подл. | Подпись и дата | Взам. инв. № | Инв. № подл. | Подпись и дата

Изм.	Лист	№ докум.	Подп.	Дата
Инженер	Степановская			08.85
Рук. гр.	Родионова			1.09.86
Нач. отд.	Калганов			9.09.86
ГИП	Юрин			9.09.86
Н. контр.	Есина			9.09.86

ТП-503-1-49.86 ЭМ-01-002

Ящик 4(6,9,10) Я.
Таблица
перечня надписей.

Лит.	Лист	Листов
		1

ГИПРОПРОМЭЛЬСТРОЙ
г. Саратов

Копировала: Несмеянова

Формат А4

Альбом V

Типовой проект 503-1-49.86

Формат	Зона	Поз.	Обозначение	Наименование	Кол.	Примечание
				Документация		
А3			ТП ЭМ-04-000Б	Ящик 5Я. Чертеж общего вида		
А2			ТП ЭМ-04-000Х	Ящик 5Я. Схема соединений		
А4			ТП ЭМ-04-002	Ящик 5Я. Таблица перечня надписей		
				Сборочные единицы		
				Н1 01		
				Пускатель магнитный		
		01		ПМА 1210028 ~ 220В	02	КМ1, КМ2
		02		ПМА 1110048 ~ 220В	04	КУ1... КУ4
		03		ПМА 1110028 ~ 380В	01	КМ3
		04		Приставка контактная ПКА 2204	06	КМ1, КМ2 КУ1...КУ4
		05		Реле электротепловое РТА 100504	02	КМ1 КМ2
		06		Выключатель автоматический АБ3-М Jр=4А Н51 01	02	SF1 SF2
		07		Переключатель универсальный УП5311-С2393	03	SA1... SA3
		08		Выключатель КЕ-011У3, исп.4, черный	03	SB1...SB3

Привязан

Инв. №

Изм.	Лист	№ докум.	Подп.	Дата
Разраб.		Степановская		09.95
Пров.		Родионова		09.95
Н. контр.		Лайкин		09.95
ГИП		Юрин		09.95
Н. контр.		Есина		09.95

ТП-503-1-49.86 - ЭМ-04-001

Ящик 5Я. Технические данные аппаратов.

Лит.	Лист	Листов
	1	2

ГИПРОПРОМСЕЛЬСТРОЙ г. Саратов

Копировал: Ильичева Формат А4

Альбом V

Типовой проект 503-1-49.86

Формат	Зона	Поз.	Обозначение	Наименование	Кол.	Примечание
		09		КЕ-011У3, исп.5, красный	03	
				Блок зажимов 6324-4П25-8 ВУ3-10	03	X1.... X3

Изм.	Лист	№ докум.	Подп.	Дата

ТП-503-1-49.86 ЭМ-04-001 Лист 2

Копировал: Ильичева Формат А4

Альбом V

Типовой проект 503-1-49.86

9300-40-ЭМ Н1

Вид спереди
Дверь не показана

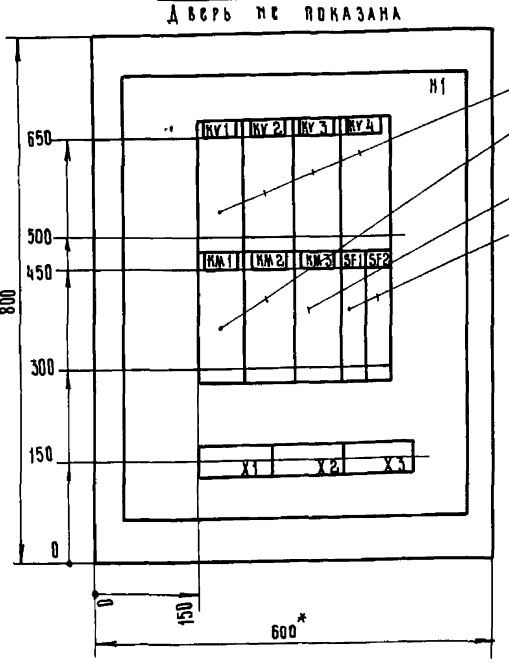

Дверь ящика
Вид спереди

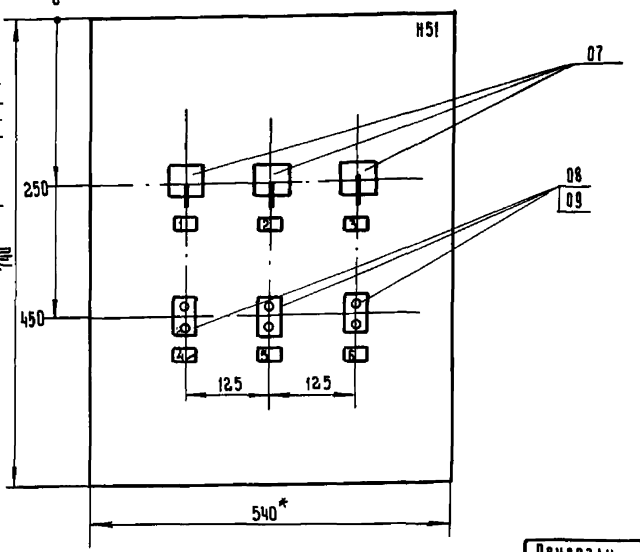

1.* - размеры для справок
2. Глубина ящика 350 мм

Привязан

Инв. №

Изм.	Лист	№ докум.	Подп.	Дата
Разраб.		Степановская		09.95
Пров.		Родионова		09.95
Н. контр.		Лайкин		09.95
Нач. отд.		Калганов		09.95
ГИП		Юрин		09.95
Н. контр.		Есина		09.95

ТП-503-1-49.86 ЭМ-04-000Б

Ящик 5Я. Чертеж общего вида.

Лит.	Масса	Масшт.
	—	1:5

Лист	Листов
1	1

ГИПРОПРОМСЕЛЬСТРОЙ г. Саратов

Копировал: Ильичева Формат А3

Вид спереди

Дверь ящика
Вид со стороны монтажа

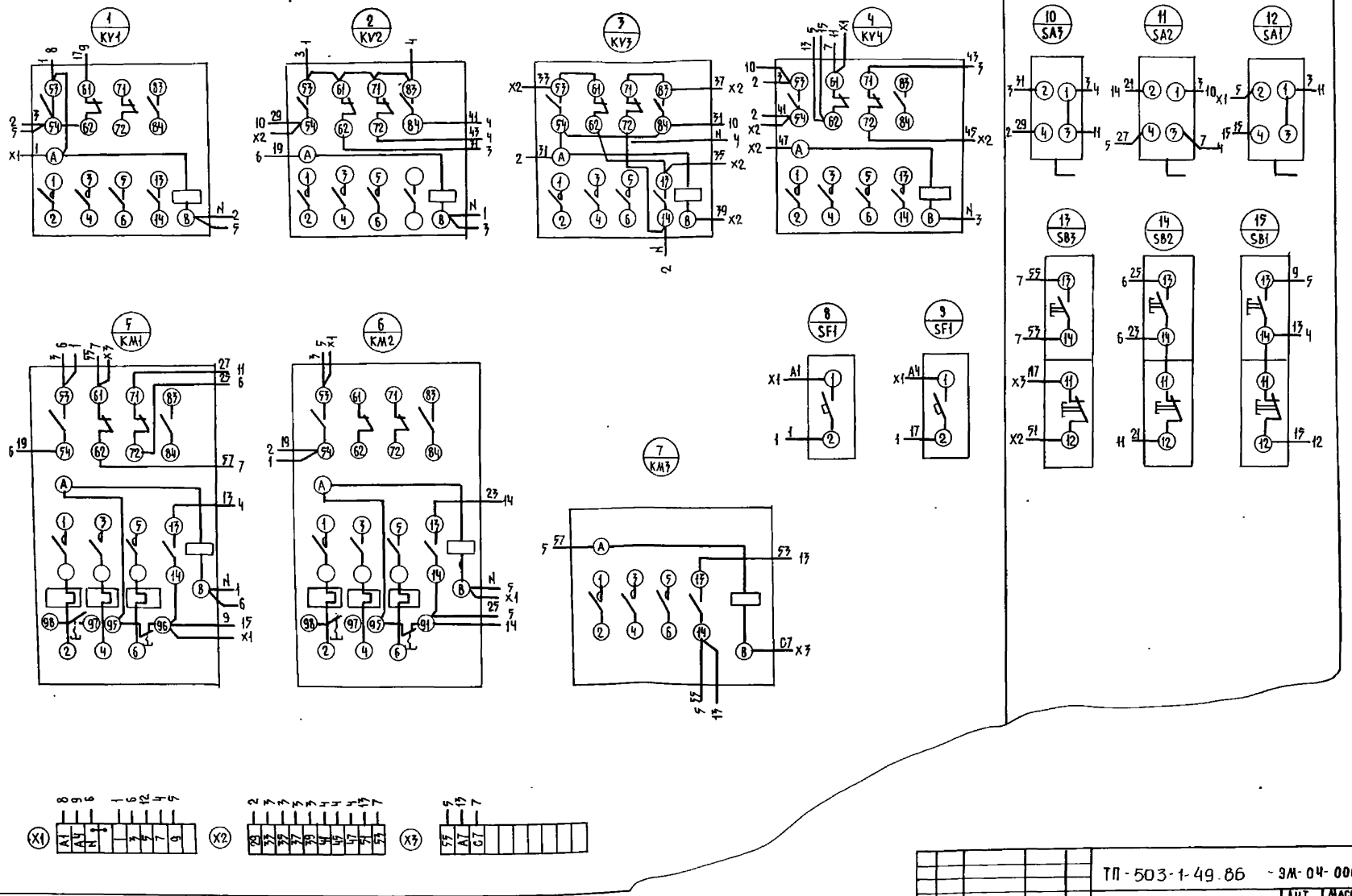

Изм.	Лист	№ докум.	Подп.	Дата	ТП-503-1-49.86 -3М-04-00СХ
Инженер		Степановская		08.85	Ящик 5я
Рук. гр.		Родионова		1.09.85	Схема соединений
Гл. инж. отд.		Пайкин		9.09.85	
Нач. отд.		Калганов		9.09.85	
ГИП		Юрин		2.09.85	
Н. контр.		Есина		9.09.85	

Лит	Масса	Масштаб
	—	—
Лист	Листов 1	

ГИПРОПРОМСЕЛЬСТРОЙ
г. Саратов

Формат А2

Привязан

Инв. №

Копировал: Несмеянова

Альбом V

503-1-49.86

Типовой проект

Инв. № подл. | Подпись и дата | Взам. инв. №

Типовой проект 503-1-49.86 Альбом V

Формат	Зона	Поз.	Обозначение	Наименование	Кол.	Примечание
				Документация		
А3			ТП 3М-05-000Б	Ящик 165Я. Чертеж общего вида		
А2			ТП 3М-05-000Х	Ящик 165Я. Схема соединений		
А4			ТП 3М-05-002	Ящик 165Я. Таблица перечня надписей		
				Сборочные единицы		
				Н1 01		
		01		Выключатель автоматический		
				АЕ-1031-143, Iр=1,6А, Iотс=23А	02	
		02		Реле РПУ2-36 220У3, ~220В	01	
		03		Пускатель ПМА-121002В, ~380В	02	
		04		Реле РТЛ-100604	02	
				Приставка контактная		
				ПКЛ-2204	02	
				Н51 01		
		05		Переключатель УП5311-С23У3	02	
				Кнопка управления		
		06		КЕ-011. исп. 4	02	
		07		КЕ-011. исп. 5	02	
				Блок зажимов		
				6324-4П25-В/893-10	02	X1, X2

Привязан

Инв. №

Инв. № подл. | Подпись и дата | Взам. инв. № | Инв. № дубл. | Подпись и дата

Изм.	Лист	№ докум.	Подп.	Дата
Разр. гр.		Родионова		1.09.85
Гл. спец.		Никитин		1.09.85
Нач. отд.		Калганов		1.09.85
ГИП		Юрин		1.09.85
Н. контр.		Есина		1.09.85

ТП-503-1-49.86 3М-05-001

Ящик 165Я. Технические данные аппаратов.

Лит.	Лист	Листов

ГИПРОПРОМСЕЛЬСТРОЙ г. Саратов

Копировал: Ильичева Формат А4

Типовой проект 503-1-49.86 Альбом V

Панель	Строка	Надпись	Поз. обозначение	Место надписи	Текст	Кол.	Вид шрифта	Заглавные А4
		1		Табличка	Вентилятор	1		
		2		То же	Заслонка	1		
		3		"	Маст. — О — Дист.	1		
		4		"	Маст. — О — Авт.	1		
		5,6		"	Пуск — Стоп	2		

Привязан

Инв. №

Инв. № подл. | Подпись и дата | Взам. инв. № | Инв. № дубл. | Подпись и дата

Изм.	Лист	№ докум.	Подп.	Дата
Разр. гр.		Родионова		1.09.85
Гл. спец.		Никитин		1.09.85
Нач. отд.		Калганов		1.09.85
ГИП		Юрин		1.09.85
Н. контр.		Есина		1.09.85

ТП-503-1-49.86 3М-05-002

Ящик 165Я. Таблица перечня надписей.

Лит.	Лист	Листов
		1

ГИПРОПРОМСЕЛЬСТРОЙ г. Саратов

Копировал: Ильичева Формат А4

Типовой проект 503-1-49.86 Альбом V

ТП 3М-05-000Б

Вид спереди
Дверь не показана

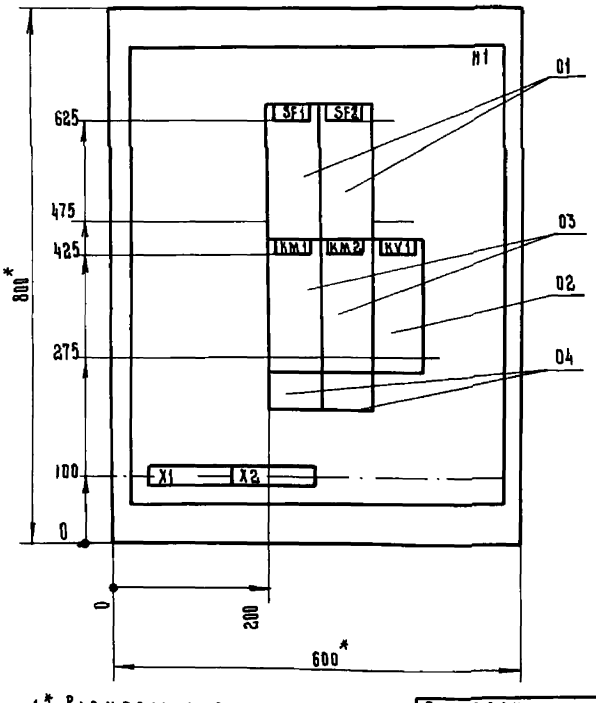

Дверь ящика
Вид спереди

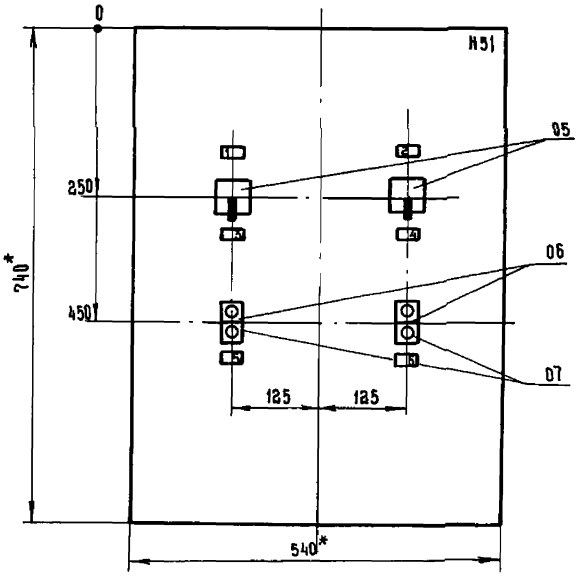

1.* Размеры для справок
2. Глубина ящика 350 мм

Привязан

Инв. №

Изм.	Лист	N докум.	Подп.	Дата
Разр. гр.		Родионова		1.09.85
Гл. спец.		Никитин		1.09.85
Нач. отд.		Калганов		1.09.85
ГИП		Юрин		1.09.85
Н. контр.		Есина		1.09.85

ТП-503-1-49.86 3М-05-000Б

Ящик 165Я. Чертеж общего вида.

Лит	Масса	Масштаб
	—	1:5
Лист	Листов 1	

ГИПРОПРОМСЕЛЬСТРОЙ г. Саратов

Копировал: Ильичева Формат А3

Инв. № подл. | Подпись и дата | Взам. инв. № | Инв. № дубл. | Подпись и дата

Вид спереди

Дверь ящика
Вид со стороны монтажа

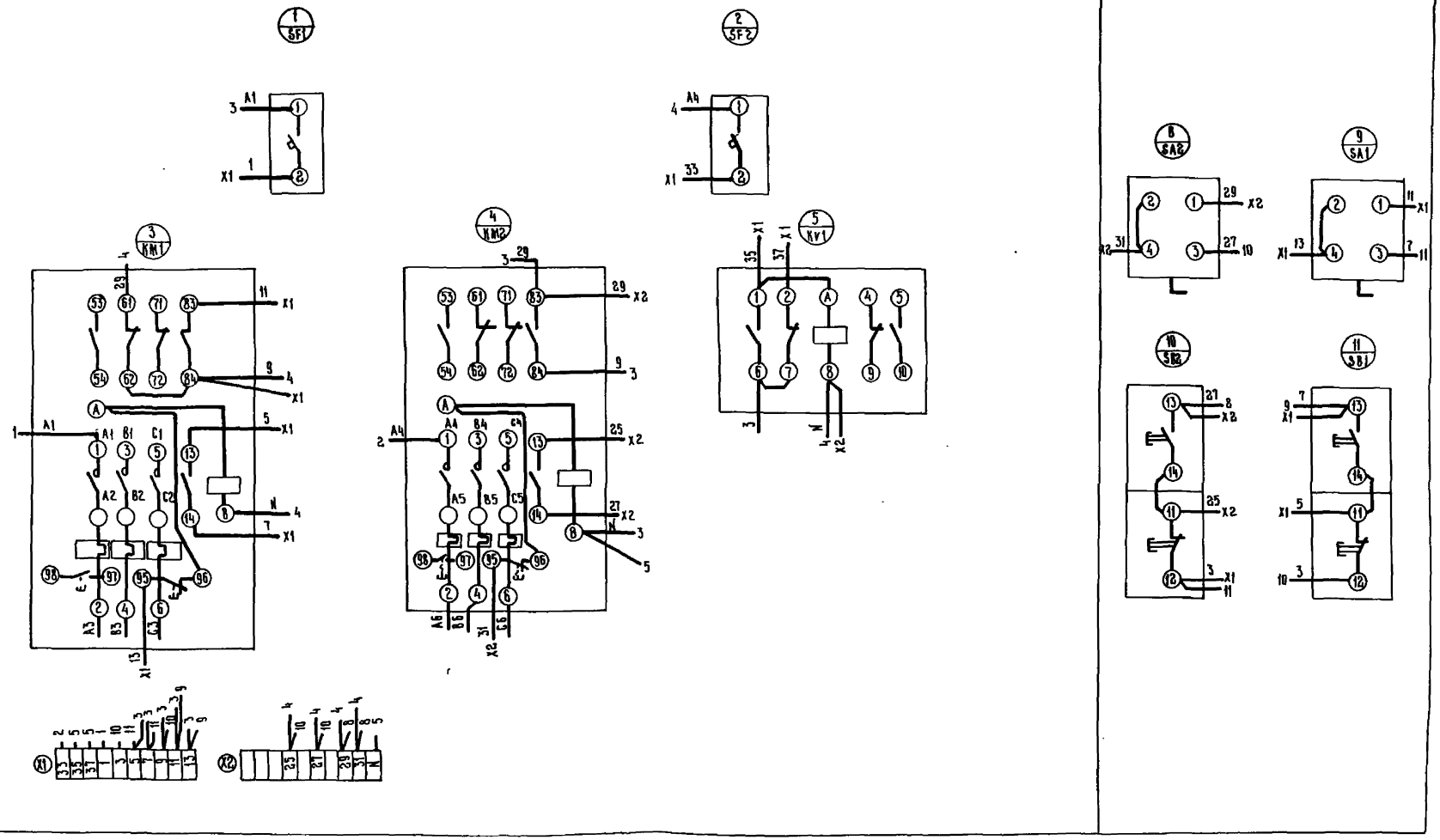

Альбом V

Типовой проект 503-1-49.86

Инв. № подл. | Подпись и дата | Взам. инв. № | Инв. № дубл. | Подпись и дата

Привязан				
Инв. №				
Изм.	Лист	№ докум.	Подп.	Дата
Нач. гр.		Родионова		05.85
Гл. спец.		Никитин		05.85
Нач. отд.		Калганов		05.85
ГИП		Юрин		2.05.85
Н. контр.		Есина		

ТП-503-1-49.86 ЭМ-05-00СХ

Ящик 165 Я
Схема соединений

Лит.	Масса	Масштаб
	—	—
Лист	Листов	

ГИПРОПРОМСЕЛЬСТРОЙ
г. Саратов

Типовой проект 503-1-49.86 Альбом V

Формат	Зона	Поз.	Обозначение	Наименование	Кол.	Примечание
				Документация		
А			ТП -АП-06-ООС5	Ящик 12Я. Чертеж общего вида.		
А2			ТП -АП-06-ООСХ	Ящик 12Я. Схема соединений		
				Сборочные единицы		
				Н1 D1		
		D1		Реле РПУ-2 - ☐	11	
				Блок зажимов		
				БЗ24-4П25-8/ВУ3-10	08	

☐ — уточняется при привязке проекта.

Привязан

Инв. №

Подпись и дата | Инв. № дубл. | Взам. инв. № | Подпись и дата | Инв. № подл.

Изм.	Лист	№ докум.	Подпись	Дата
Ст. инж.		Янкина		03.85
Рук. гр.		Родионова		03.85
Нач. отд.		Калганов		03.85
ГИП		Юрин		04.85
Н. контр.		Есина		04.85

ТП-503-1-49.86 ЭМ-06-001

Ящик 12Я
Технические данные аппаратов

Лит.	Лист	Листов
		1

ГИПРОПРОМСЕЛЬСТРОЙ г. САРАТОВ

Копировал: Прошина Формат А4

Типовой проект 503-1-49.86 Альбом V

Панель	Строка	Надпись	Позиционное обозначение	Место надписи	Текст	Кол.	Вид шрифта	Заготовка
		1		Табличка	Посты готовы	1		
		2	HL1	То же	Пост Н1	1		
		3	HL2	»	Пост Н2	1		
		4	HL3	»	Пост Н3	1		
		5	SA1	»	Режим работы конвейера	1		
		6	SA2	»	Предпусковая сигнализация	1		
		7	SB1	»	Конвейер	1		

Привязан

Инв. №

Подпись и дата | Инв. № дубл. | Взам. инв. № | Подпись и дата | Инв. № подл.

Изм.	Лист	№ докум.	Подп.	Дата
Ст. инж.		Абрамова		03.85
Рук. гр.		Родионова		03.85
Гл. спец.		Никитин		03.85
ГИП		Юрин		04.85
Н. контр.		Есина		04.85

ТП-503-1-49.86 ЭМ-07-002

Ящик 126(129) Я.
Таблица перечня надписей

Лит.	Лист	Листов
		1

ГИПРОПРОМСЕЛЬСТРОЙ г. САРАТОВ

Копировал: Прошина Формат А4

Типовой проект 503-1-49.86 Альбом V

Обозначение ЩТ

Вид спереди

Дверь не показана

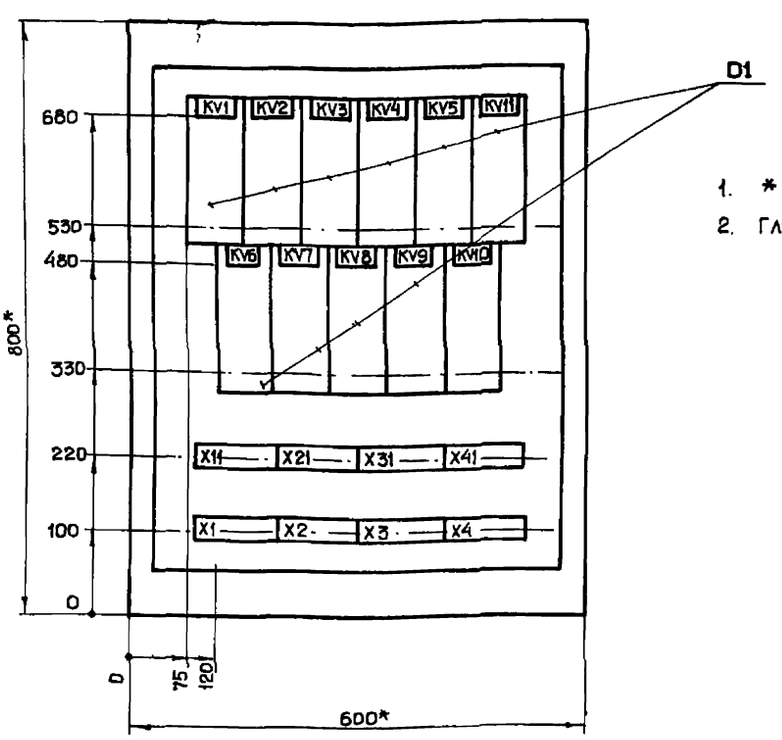

1. * - размеры для справок.
2. Глубина ящика 350 мм

Привязан:

Инв. №

Подпись и дата | Инв. № дубл. | Взам. инв. № | Подпись и дата | Инв. № подл.

Изм.	Лист	№ докум.	Подп.	Дата
Ст. инж.		Янкина		
Рук. гр.		Родионова		
Гл. инж. отд.		Паикин		
Нач. отд.		Калганов		
ГИП		Юрин		
Н. контр.		Есина		

ТП-503-1-49.86 -ЭМ-06-ООС6

Ящик 12Я
Чертеж общего вида

Лит.	Масса	Масштаб
		1:5
Лист	Листов 1	

ГИПРОПРОМСЕЛЬСТРОЙ г. САРАТОВ

Копировал: Прошина Формат А3

ТП ЭМ-06-000Х

Вид спереди

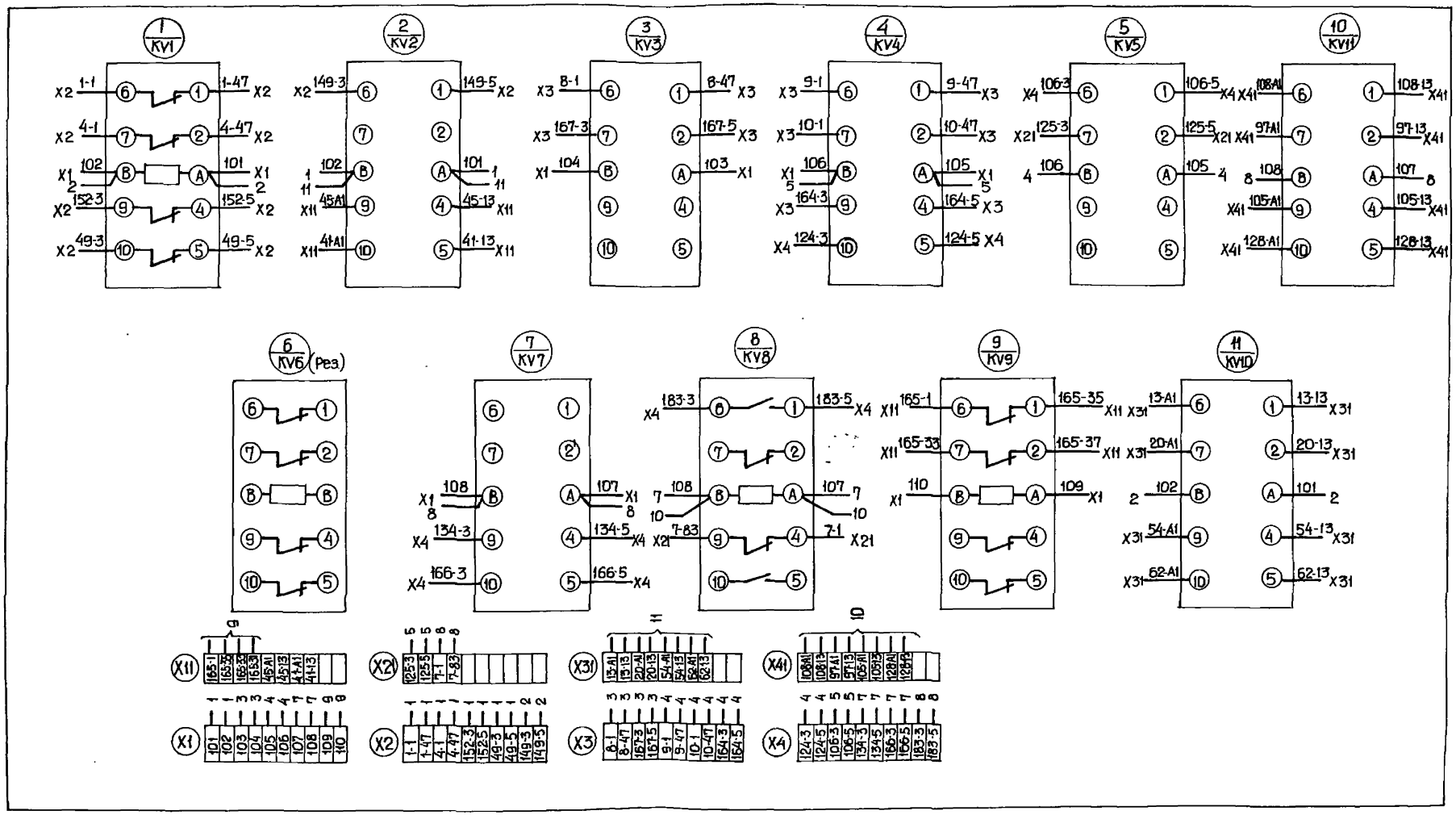

Типовой проект 503-1-49.86 Альбом V

Инв.№ подл. | Подпись и дата | Взам. инв.№ | Инв.№ дубл. | Подпись и дата

Привязан				ТП-503-1-49.86 -ЭМ-06-000Х	
				Ящик 12Я Схема соединений	Лит. / Масса / Масштаб
Инв.№	Изм. Лист № докум.	Подп.	Дата		Лист / Листов 1
	Ст.инж. Янкина		01.85		
	Рук.гр. Родионова		01.85		
	Н.контр. Янкин		01.85		ГИПРОПРОМСЕЛЬСТРОЙ г.САРАТОВ
	Нач.отд. Калганов		01.85		
	ГИП Юрин		01.85		
	Н.контр. Есина		01.85		

Копировал: Прошина — Формат А2

ТП ЭМ-07-00СБ

Типовой проект 503-1-49.86 Альбом V

Вид спереди
Дверь не показана

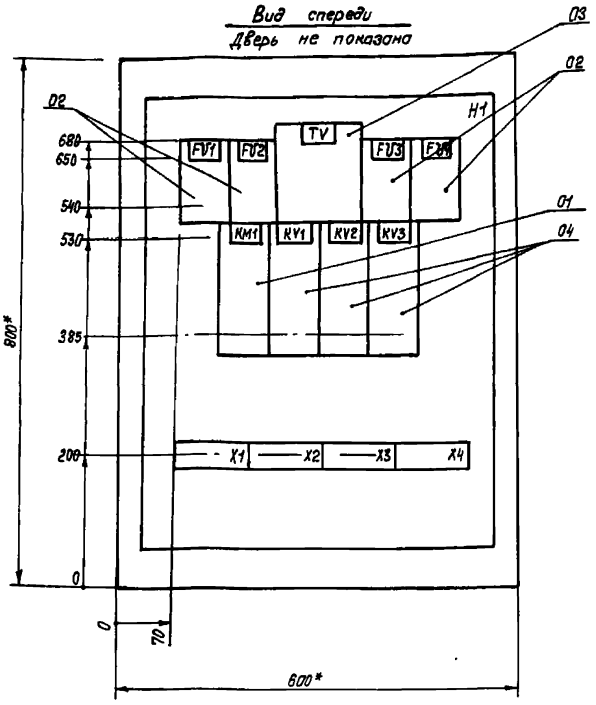

Дверь ящика
Вид спереди

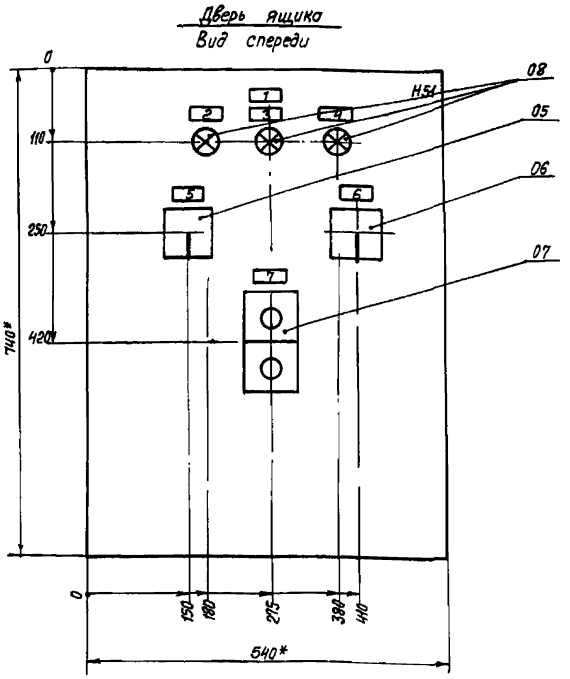

1. * – Размеры для справок
2. Глубина ящика 350 мм
3. По данному чертежу изготовить 2 ящика

Привязан

Инв.N подл. | Подпись и дата | Взам. инв.N | Инв.N дубл. | Подпись и дата

Изм.	Лист	N докум.	Подпись	Дата
Ст. инж.		Абрамова		09.85
Рук. гр.		Родионова		09.85
Гл. спец.		Никитин		09.85
Гл. инж. отд.		Пайкин		09.85
Нач. отд.		Колганов		09.85
ГИП		Юрин		10.85
Н. контр.		Есина		10.85

ТП 503-1-49.86 ЭМ-07-00СБ

Ящик 126(129) Я. Чертеж общего вида.

Литер	Масса	Масштаб
	–	1:5
Лист	Листов 1	

ГИПРОПРОМСЕЛЬСТРОЙ г. Саратов

Копировал: Леденева Формат А3

Типовой проект 503-1-49.86 Альбом V

Формат	Зона	Поз.	Обозначение	Наименование	Кол.	Примечание
				Документация		
А3			ТП ЭМ-07-00СБ	Ящик 126(129) Я. Чертеж общего вида		
			ТП ЭМ-07-002	Ящик 126(129) Я. Таблица перечня надписей		
			ТП ЭМ-07-00СХ	Ящик 126(129) Я. Схема соединений		
				Сборочные единицы		
				H1 01		
		01		Пускатель магнитный		
				ПМЛ-2200028 ~ 220В	01	KM1
				Реле тепловое РТЛ-1021	01	
				Приставка контактная		
				ПКЛ 2204	01	
		02		Предохранитель ПРС-6П		FU1...
				Iпл вст. = 4А	04	FU4

Привязан

Инв.N подл. | Подпись и дата | Взам. инв.N | Инв.N дубл. | Подпись и дата

Изм.	Лист	N докум.	Подпись	Дата
Ст. инж.		Абрамова		09.85
Рук. гр.		Родионова		09.85
Гл. спец.		Никитин		09.85
ГИП		Юрин		10.85
Н. контр.		Есина		10.85

ТП-503-1-49.86 ЭМ-07-001

Ящик 126(129) Я. Технические данные аппаратов

Литер	Лист	Листов
	1	2

ГИПРОПРОМСЕЛЬСТРОЙ г. Саратов

Копировал: Леденева Формат А4

Типовой проект 503-1-49.86 Альбом V

Формат	Зона	Поз.	Обозначение	Наименование	Кол.	Примечание
		03		Трансформатор ТБС3-04	01	TV
				220/36		
		04		Реле РПУ-2-0622У3Б	03	KV1...KV3
				H51 01		
		05		Переключатель УП53Н-		
				-С23У3	-01	SA1
		06		Переключатель УП5311-		
				-625У3	01	SA2
		07		Выключатель кнопочный		SB1
				КЕ-011 исп. 4	01	
				КЕ-011 исп. 5	01	
		08		Арматура сигнальная		HL1...
				АС-12013	03	HL3

Инв.N подл. | Подпись и дата | Взам. инв.N | Инв.N дубл. | Подпись и дата

ТП 503-1-49.86 -ЭМ-07-001 Лист 2

Копировал: Леденева Формат А4

ЭМ-07-00СХ ТП

Вид спереди

Дверь ящика
Вид со стороны монтажа

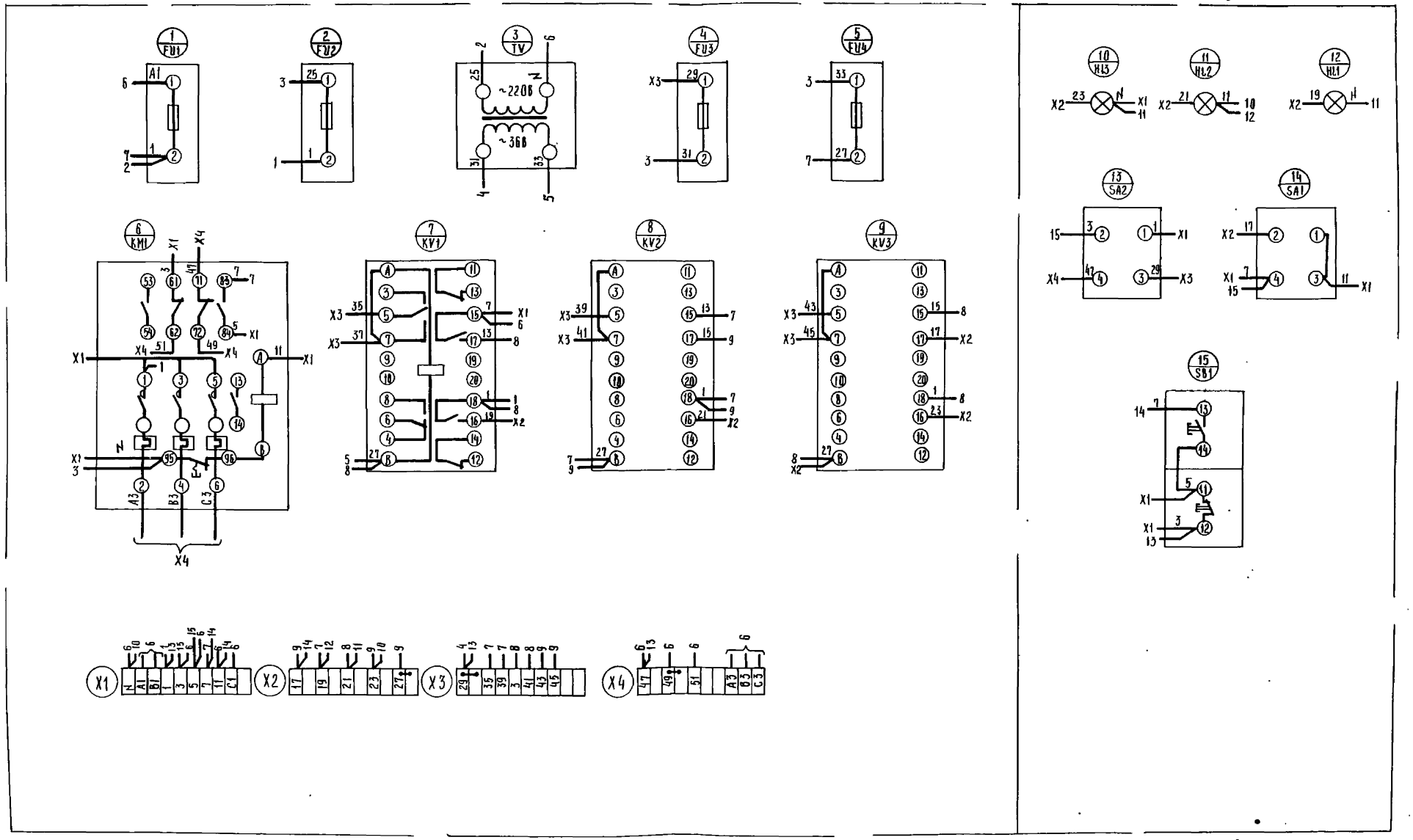

Схема соединений выполнена для ящика 126 Я и применима для ящика 129 Я

Изм	Лист	№ докум	Подпись	Дата	ТП-503-1-49.86 ЭМ-07-00СХ
Ст инж		Абрамова		08.85	Ящик 126 (129) Я
Рук гр		Родионова		1.09.85	Схема соединений
Гл спец		Никитин		6.09.85	
Нач. отд		Калганов		9.09.85	
ГИП		Юрин		9.09.85	
Н контр		Есина			

Литер | Масса | Масштаб

Лист | Листов 1

ГИПРОПРОМСЕЛЬСТРОЙ
г. Саратов

Привязан

Инв №

Инв № подл | Подпись и дата | Взам инв № | Инв № дубл | Подпись и дата

Типовой проект 503-1-49.86 Альбом V

Альбом V

Типовой проект 503-1-49.86

Поз.	Обозначение	Наименование	Кол.	Примеч.
		Документация		
	ТП АП-01-001	Таблица соединений		
	ТП АП-01-002	Таблица подключения		
		Стандартные изделия		
1		Шкаф щита		
		Щшм-600х400-II УХЛ4-IP30		
		ОСТ 36.13-76	1	
2		Рейка РБ 400 ТК3-100-81	2	
3		Рейка РБ 500 ТК3-100-81	1	
4		Скоба	7	ТК3-129-83
5		Угольник	7	ТК3-126-83
		Прочие изделия		
6	6	Регулятор температуры		ТМ4-821-
		ПТР-3-04	1	80
7	SA3	Переключатель универсальный		ТМ4-1215-
		УП5311-С2393	1	73

Привязан

Инв. №

ГИП	Юрин		1.09.85
Нач.отд.	Калганов		1.09.85
Гл.инж.	Паткин		1.09.85
Гл.спец.	Никитин		1.09.85
Рук.гр.	Родионова		1.09.85
Инженер	Емельяновский		1.09.85
Н.контр.	Есина		

ТП-503-1-49.86 -АП-01-ООСБ

Главный корпус автотранспортного предприятия на 300 грузовых автомобилей

Стадия	Лист	Листов
Р	1	5

Щит автоматизации Ч(6,3,10)ЩА Общий вид.

Гипропромсельстрой г. Саратов

Копировал: Матвеева Формат А4

Инв.№ подл. | Подпись и дата | Взам. инв.№

Альбом V

Типовой проект 503-1-49.86

Поз.	Обозначение	Наименование	Кол.	Примеч.
8	КУ4	Реле РПУ-2-3600443Б ; ~220в;		ТМ3-13-
		50 гц	1	81
9	SR	Прерыватель ступенчатый им-		ТМ4-
		пульсный СИП-01УМ	1	916-80
		Арматура типа АС-2; ~220в		ТИ4-
10	HL1	плафон красный	1	1134-76
11	HL2	плафон зеленый	1	
12		Блок зажимов БЗ-10		
		ТУ36.1750-74	2	
13		Упор ТУ36.1751-74	2	
14		Рамка РПМ 66х26; ТУ36.1130-74	4	
		Материалы		
15		Провод ПВ1 0.75 380/660 в		
		ГОСТ 6323-79*	30	м
16		Провод НВМ-0.5 IV 500		
		ГОСТ 17515-72*Е	10	м

ТП-503-1-49.86 -АП-01-ООСБ Лист 2

Альбом V

Типовой проект 503-1-49.86

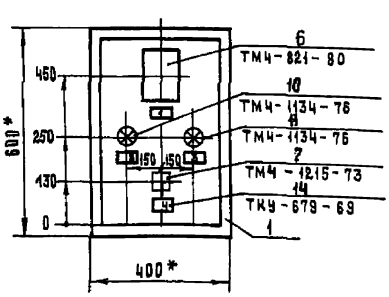

1. *Размеры для справок.
2. Покрытие – вариант 2 ОСТ 36.13-76.
3. Изготовить 4 щита.

ТП-503-1-49.86 -АП-01-ООСБ Лист 3

Альбом V

Типовой проект 503-1-49.86

Надписи на табло и в рамках

Продолжение

№ надписи	Надпись	Кол.
	Рамка 66х26	
1	Регулятор температуры	1
2	Замораживание калорифера	1
3	Нормальная работа	1
4	Теплоноситель	
	больше-откл.-меньше	1

№ надписи	Надпись	Кол.

ТП-503-1-49.86 -АП-01-ООСБ Лист 5

Копировал: Матвеева Формат А4

Альбом V

Типовой проект 503-1-49.86

Инв.№подл. | Подпись и дата | Взам.инв.№

Вид на внутренние плоскости (развернуто)

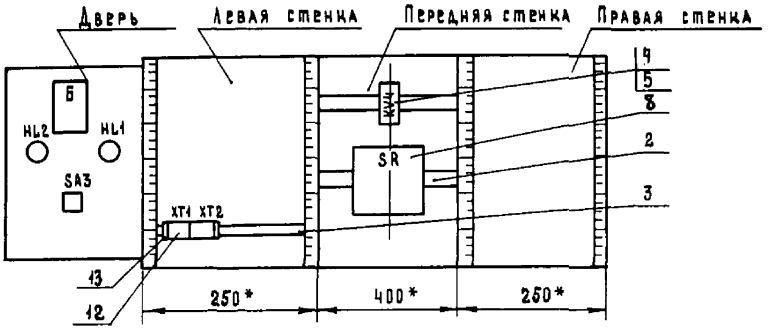

ТП-503-1-49.86 - АП-01-0006 | Лист 4

Копировал: Матвеева | Формат А3

Альбом V

Типовой проект 503-1-49.86

Проводник	Откуда идет	Куда поступает	Данные провода	Примечание
	Технические	требования		
	Таблица соединений выполнена на			
	основании схемы лист 3			
1	KV4 : 41	XT1 : 1		
5	KV4 : 21	XT1 : 2	ПВ1 0.75	
11	KV4 : 22	XT1 : 3		
13	XT1 : 4	SA3 : 3	НВМ 0.5	
13	SA3 : 3	SA3 : 1	ПВ1 0.75	п
N	XT1 : 5	SR : 4	ПВ1 0.75	
N	XT1 : 5	HL1 : 2	НВМ 0.5	
N	HL1 : 2	HL2 : 2		
N	SR : 4	KV4 : 8		
401	SR : 1	SR : 3	ПВ1 0.75	п
401	SR : 3	XT1 : 6		
401	XT1 : 6	Б : 1А	НВМ 0.5	
403	SR : 2	XT1 : 7	НВ1 0.75	
403	XT1 : 7	Б : 3А	НВМ 0.5	

Привязан

Инв. №

ГИП	Юрин		1.09.85
Нач.отд.	Калганов		1.09.85
Гл.инж.пр.	Панкин		1.09.85
Гл. спец.	Никитин		1.09.85
Рук. гр.	Родионова		1.09.85
Инженер	Степанова		01.85
Н.контр.	Есина		

ТП- - АП-01-001

Главный корпус автотранспортного предприятия на 300 грузовых автомобилей

Стадия	Лист	Листов
Р	1	2

Щит автоматизации ЩА (Б4, Б5, Б6). Таблица соединений.

Гипропромсельстрой г. Саратов

Копировал: Матвеева | Формат А4

Альбом V

Типовой проект

Проводник	Откуда идет	Куда поступает	Данные провода	Примечание
405	KV4 : 12	XT1 : 8	ПВ1 0.75	
405	XT1 : 8	SA3 : 4	НВМ 0.5	
405	SA3 : 4	Б : 2В		
407	KV4 : 13	XT1 : 9	ПВ1 0.75	
407	XT1 : 9	SA3 : 2	НВМ 0.5	
407	SA3 : 2	Б : 3В	ПВ1 0.75	
409	Б : 6А	XT1 : 10	НВМ 0.5	
411	Б : 7А	XT2 : 1	НВМ 0.5	
413	Б : 6В	XT2 : 2	НВМ 0.5	
415	KV4 : 11	XT2 : 3		
421	KV4 : А	XT2 : 4	ПВА 0.75	
425	KV4 : 42	XT2 : 5		
425	XT2 : 5	HL1 : 1	НВМ 0.5	
427	XT2 : 6	HL2 : 1	НВМ 0.5	

Инв.№подл. | Подпись и дата | Взам.инв.№

ТП-503-1-49.86 - АП-01-001 | Лист 2

Копировал: Матвеева | Формат А4

Альбом V

Типовой проект 503-1-49.86

Проводник	Вывод	Вид контакта	Вывод	Проводник	Проводник	Вывод	Вид контакта	Вывод	Проводник
			Технические требования						
Таблица подключения выполнена на основании схемы лист 3 и таблицы соединений 01-001									
	Левая стенка				409	10			
		XT1					XT2		
1	1				411	1			
5	2				413	2			
11	3				415	3			
13	4				421	4			
N*	5				425	5			
401*	6				427	6			
403*	7				417*	7			
405*	8				419*	8 п			
407*	9				419*	9 п			

Привязан

Инв. №

ГИП	Юрин		9.09.85
Нач. отд.	Калганов		9.09.85
Гл. инжен.	Панкин		9.09.85
Гл. спец.	Никитин		9.09.85
Рук. гр.	Родионова		9.09.85
Инженер	Степановская		09.85
Н. контр.	Есина		

ТП-503-1-49.86 -АП-01-002

Главный корпус автотранспортного предприятия на 300 грузовых автомобилей

Стадия	Лист	Листов
Р	1	4

Щит автоматизации 4Щ (6Щ, 9Щ, 10Щ)
Таблица подключения

ГИПРОПРОМСЕЛЬСТРОЙ г. Саратов

Инв. № подл. | Подпись и дата | Взам. инв. №

Копировал: Матвеева Матв. Формат А4

Альбом V

Типовой проект 503-1-49.86

Проводник	Вывод	Вид контакта	Вывод	Проводник	Проводник	Вывод	Вид контакта	Вывод	Проводник
423	10								

ТП-503-1-49.86 -АП-01-002 Лист 2

Копировал: Матвеева Матв. Формат А4

Альбом V

Типовой проект 503-1-49.86

Проводник	Вывод	Вид контакта	Вывод	Проводник	Проводник	Вывод	Вид контакта	Вывод	Проводник
	Передняя стенка								
		KV4							
415	11	Р							
405	12	З	13	407					
5	21	Р	22	11					
1	41	Р	42	425					
421	А	К	В	N					
		SP							
401*	1п		2	403					
401	3п		4	N*					

ТП-503-1-49.86 -АП-01-002 Лист 3

Копировал: Матвеева Матв. Формат А4

Альбом V

Типовой проект 503-1-49.86

Проводник	Вывод	Вид контакта	Вывод	Проводник	Проводник	Вывод	Вид контакта	Вывод	Проводник
	Дверь								
		Б							
401	1А		2В	405					
403	3А		3В	407					
409	6А		6В	413					
411	7А								
		HL2							
425	1		2	N					
		HL1							
427	1		2	N*					

ТП-503-1-49.86 -АП-01-002 Лист 4

Копировал: Матвеева Матв. Формат А4

gost.e-ecolog.ru