ТИПОВОЙ ПРОЕКТ

503-1-49.86

ГЛАВНЫЙ КОРПУС АВТОТРАНСПОРТНОГО ПРЕДПРИЯТИЯ НА 300 ГРУЗОВЫХ АВТОМОБИЛЕЙ

Альбом IV

Силовое электрооборудование. Электрическое освещение. Автоматизация производства. Связь и сигнализация.

			Привязан	
Инв. №				

gost.e-ecolog.ru

ТИПОВОЙ ПРОЕКТ

503-1-49.86

Главный корпус автотранспортного предприятия на 300 грузовых автомобилей

Альбом IV

Состав проекта:

Альбом I - Пояснительная записка Технология производства Технологические коммуникации. Внутренние водопровод и канализация Отопление и вентиляция.

Альбом II части 1,2 - Архитектурные решения Конструкции железобетонные Конструкции металлические.

Альбом III - Чертежи индустриальных конструкций и изделий.

Альбом IV - Силовое электрооборудование. Электрическое освещение Автоматизация производства. Связь и сигнализация.

Альбом V - Чертежи заданий заводам-изготовителям на шкафы автоматики.

Альбом VI - Спецификации оборудования.

Альбом VII - Ведомости потребности в материалах.

Альбом VIII - Сметы: часть 1, кн 1,2, часть 2

Альбом IX - Показатели результатов применения научно-технических достижений в строительных решениях проекта.

Альбом X - Проектная документация по переводу помещений технического подполья на режим ПРУ

Разработан:
проектным институтом
„Гипропромсельстрой"
Главный инженер института /Шестернев/
Главный инженер проекта /Юрин/

Проект
Утвержден
Госкомсельхозтехникой СССР
Протокол № 66 от 31.10 1983 г
Рабочая документация введена в действие Гипропромсельстроем
Приказ № 453 от 21 11 1985г.

Привязан

Инв. №

Лист, марка	Наименование	Стр.
СА	Содержание альбома	2
	Силовое электрооборудование.	
ЭМ-1	Общие данные (начало)	3
ЭМ-2	Общие данные (окончание)	4
ЭМ-3	Опросный лист на КТП мощностью 400 кВА Армэлектрозавода	5
ЭМ-4	Подстанция КТП-400. План ТП, зануления. Разрез А-А.	6
ЭМ-5÷ЭМ-7	План на отм. 0.000.	7÷9
ЭМ-8	Планы на отм. 0.000 и -3.500	10
ЭМ-9	План на отм. 4.800	11
ЭМ-10	Планы на отм: -1.050; 1.050; 4.050; 7.050 и кровли	12
ЭМ-11	План магистральных сетей и троллейных линий на отм. 0.000	13
ЭМ-12	План магистральных сетей на отм. 4.800	14
	План лотков на отм. 4.800	
ЭМ-13	Планы зануления на отм. 0.000 и 4.800.	
	Схема молниезащиты	15
ЭМ-14	Принципиальная схема магистральной сети	16
ЭМ-15÷ЭМ-27	Расчётно-монтажная таблица	17÷29
ЭМ-28	Приточная система П4 (П6, П9, П10). Схема электрическая принципиальная управления.	30
ЭМ-29	Приточная система П1 (П8, П11). Схема электрическая принципиальная управления.	31
ЭМ-30	Приточная система П2 (П3, П7). Схема электрическая принципиальная (начало)	32
ЭМ-31	Приточная система П2 (П3, П7). Схема электрическая принципиальная (окончание)	33
ЭМ-32	Приточная система П5. Схема электрическая принципиальная управления.	34
ЭМ-33	Приточные системы П1... П11, отопительные агрегаты А1... А10. Схемы подключения. Узел „В".	35
ЭМ-34	Приточные системы П1... П11. Узлы „Б". Схемы расположения. Узел „В". Общий вид.	

Продолжение

Лист, марка	Наименование	Стр.
ЭМ-35	Вентиляторы В20. Приводы 165 М1, 165 М2. Схемы: электрическая принципиальная, подключения.	37
ЭМ-36	Отопительный агрегат А1 (А2... А10). Схема электрическая принципиальная.	38
ЭМ-37	Конвейеры уч. 12. Приводы 126, 129. Схема электрическая принципиальная.	39
ЭМ-38	Конвейеры уч. 12. Приводы 126, 129. Схема подключения.	40
ЭМ-39	Отключение вентиляции при пожаре. Схемы: принципиальная, подключения.	41
	Электрическое освещение.	
ЭО-1	Общие данные (начало)	42
ЭО-2	Общие данные (окончание). Экспликация помещений.	43
ЭО-3	План расположения электрического оборудования и прокладки электрических сетей на отм. 0.000.	44
ЭО-4	Планы расположения электрического оборудования и прокладки электрических сетей на отм. 4.800 между осями А÷Б/2; 8÷11; и Б/2÷Г; 7÷10. Фрагмент 1.	45
ЭО-5	Смотровая канава СК-6 между осями 12÷14; А/1÷Б. Смотровая канава СК-2.	46
ЭО-6	Смотровая канава СК-6 между осями 12÷14; Б/2-В/2. Смотровые канавы СК-1, СК-4.	47
ЭО-7	Смотровые канавы СК-5, СК-3. План расположения электрического оборудования и прокладки электрических сетей на отм. -3.500.	48
ЭО-8	Планы расположения электрического оборудования и прокладки электрических сетей на отм. -1.050; 1.050.	49
ЭО-9	Планы расположения электрического оборудования и прокладки электрических сетей на отм. 4.050; 7.050.	50

Продолжение

Лист, марка	Наименование	Стр.
	Автоматизация производства.	
АП-1	Общие данные.	51
АП-2	Приточная система П4 (П6, П9, П10). Схемы: функциональная, внешних проводок.	52
АП-3	Приточная система П4 (П6, П9, П10). Схема электрическая принципиальная автоматического управления.	53
АП-4	Приточная система П1 (П8, П11). Схемы: функциональная, внешних проводок.	54
АП-5	Приточня система П2 (П3, П7). Схемы: функциональная, внешних проводок.	55
АП-6	Приточная система П5. Схемы: функциональная, внешних проводок.	56
АП-7	Отопительный агрегат А1 (А2...А10). Схемы: функциональная, внешних проводок.	57
	Связь и сигнализация.	
СС-1	Общие данные. План размещения ПТУ-53 и Псков-25.	58
СС-2	План на отм. 0.000 между осями А-Г, 1-15. План на отм. 4.800 между осями 8-9; В-Б.	59
СС-3	План на отм. 0.000 между осями А-Г, 1-15, план на отм. 4.800 между осями 8-9, В-Б с сетями пожарной сигнализации.	60
СС-4	План на отм. -3.500. Схема расположения сетей связи и сигнализации. Схема подключения.	61
СС-5	План на отм. 1.050 между осями 1/0-2, Д-И.	62
СС-6	Планы на отм. 4.050, 7.050 между осями 1/0-2; Д-И. Схема расположения устройств телевидения.	63

Привязан

Инв. №

ГИП	Юрин		9.85
Нач. отд.	Калганов		9.85
Гл. инж.	Панкин		9.85
Рук. гр.	Романенко		9.85
Рук. гр.	Родионова		9.85
Рук. гр.	Каган		9.85
Рук. гр.	Боброва		9.85
Н. контр.	Есина		9.85

ТП-503-1-49.86 -СА

Содержание альбома

Стадия	Лист	Листов
Р		1

ГИПРОПРОМСЕЛЬСТРОЙ г. Саратов

Инв. № подл. | Подпись и дата | Взам. инв. №

Ведомость рабочих чертежей основного комплекта ЭМ

Лист	Наименование	Примечание
1	Общие данные (начало)	
2	Общие данные (окончание)	
3	Опросный лист на КТП мощностью 400 кв-А	
	Армэлектрозавода	
4	Подстанция КТП-400. План ТП, заглубления. Разрез А-А	
5÷7	Планы на отм. 0.000	
8	Планы на отм. 0.000 и -3.500	
9	План на отм. 4.800	
10	Планы на отм. -1.050; 1.050; 4.050; 7.050 и кровли	
11	План магистральных сетей и троллейных	
	линий на отм. 0.000	
12	Планы магистральных сетей на отм. 4.800.	
	Планы лотков на отм. 4.800	
13	Планы заглубления на отм. 0.000 и 4.800.	
	Схема молниезащиты	
14	Принципиальная схема магистральной сети	
15÷27	Расчётно-монтажная таблица	
28	Приточная система П4 (П6, П9, П10). Схема электри-	
	ческая принципиальная управления	
29	Приточная система П1 (П8, П11). Схема электричес-	
	кая принципиальная управления	
30	Приточная система П2 (П3, П7). Схема электрическая	
	принципиальная (начало)	
31	Приточная система П2 (П3, П7). Схема электричес-	
	кая принципиальная (окончание)	
32	Приточная система П5. Схема электрическая	
	принципиальная управления	
33	Приточные системы П1... П11, отопительные агре-	
	гаты А1... А10. Схемы подключения. Узел „В"	
34	Приточные системы П1... П11. Узлы „Б". Схемы рас-	
	положения. Узел „В". Общий вид.	
35	Вентиляторы В 20. Приводы 165 М1, 165 М2. Схемы:	
	электрическая принципиальная, подключения.	
36	Отопительный агрегат А1 (А2... А10). Схема элек-	
	трическая принципиальная	
37	Конвейеры уч. 12. Приводы 126, 129. Схема	
	электрическая принципиальная	

Типовой проект разработан в соответствии с действующими нормами и правилами и предусматривает мероприятия, обеспечивающие взрывную, взрывопожарную и пожарную безопасность при эксплуатации здания.

Главный инженер проекта /Юрин/.

продолжение

Лист	Наименование	Примечание
38	Конвейеры уч. 12. Приводы 126, 129. Схема подключения	
39	Отключение вентиляции при пожаре. Схемы:	
	принципиальная, подключения	

Основные показатели по электротехническим чертежам

Наименование	Ед. изм.	Количество: производственная часть корпуса	Количество: бытовые помещения	Количество: Всего	Примечание
1. Установленная мощность:					
1.1. силовых токоприемников	кВт	809.02	35.71	844.73	
1.2. электрического освещения	кВт	92.1	10.52	102.62	
2. Средняя потребляемая мощность:					
2.1. силовых токоприёмников	кВт	253.06	22.74	275.8	
2.2. электрического освещения	кВт	89.7	9.5	99.2	
3. Расчетная нагрузка на стороне 10(6) кВ	кВ·А	—	—	416.9	
4. Комплектные конденсаторные установки	шт / кВ·АР	—	—	1 / 300	
5. Средневзвешенный коэффициент мощности на шинах 10(6) кВ:					
5.1. до компенсации	—	—	—	0.75	
5.2. после компенсации	—	—	—	0.98	
6. Комплектные трансформаторные подстанции	шт / кВ·А	—	—	1 / 400	
7. Годовой расход электроэнергии	мВт.ч	862.369	75.8	938.169	

Ведомость ссылочных и прилагаемых документов

Обозначение	Наименование	Примечание
	Ссылочные документы	
4.407-118 А68А*	Строительные задания и уста-	
	новка комплектных трансфор-	
	маторных подстанций 6-10/0,4 кВ	
	Армэлектрозавода им. В.И. Ленина	
5.407-54	Установка одиночных магнитных	
выпуск 1, 2	пускателей серии ПМА (исполнение IP54)	
5.407-55	Установка одиночных ящиков с	
выпуск 1, 2	рубильниками и предохранителями	
4.407-249 А406	Установка комплектов из ящиков с	
	рубильниками, автоматов, кнопок	
	ПКЕ, ПКУ и токоподводы	
5.407-22 выпуск 0,1	Прокладка проводов и кабелей	
	в стальных трубах	
5.407-49 выпуск 0,1,2	Прокладка кабелей и проводов	
	на лотках типа НЛ	

продолжение

Обозначение		Наименование	Примечание
5.407-11	А174	Заземление и зануление электро-	
		оустановок	
4.407-208	А131	Установка аппаратуры и подвод	
		питания к крышным вентиляторам	
—		Унифицированное задание строи-	Тяжпромэлектро-
		тельным проектным организациям	проект
		на соединение железобетонных	
		элементов фундаментов и конст-	
		рукций зданий для возможности	
		их использования в качестве	
		заземляющих устройств.	
—		Узлы принципиальных схем торго-	Тяжпромэлектро-
		вого и холодильного оборудования	проект
4.407-252	А152	Прокладка троллейного шинопро-	
		вода ШТА-75 на 250 А	
4.407-260	А159	Прокладка кабелей на конструкциях	
5.407-23	А429	Прокладка проводов в винипластовых	
выпуск	0; 1	трубах в производственных	
		помещениях	
5.407-24	А428	Прокладка проводов и кабелей в	
выпуск	0; 1	полиэтиленовых трубах в произ-	
		водственных помещениях	
		Прилагаемые документы	
	ЭМ.СО	Спецификация оборудования	Альбом VI
	ЭМ.ВМ	ВМ по рабочим чертежам основного	Альбом VII
		комплекта марки ЭМ	
		Чертежи заданий заводам-изго-	
		товителям на шкафы авто-	
		матики	Альбом V

Привязан

Инв. №

ГИП	Юрин		9.85
Нач. отд.	Калганов		9.85
Гл. инж. пр.	Лайкин		9.85
Рук. гр.	Романенко		9.85
Рук. гр.	Каган		9.85
Рук. гр.	Родионова		9.85
Инж.	Тридзе		9.85
Н. контр.	Есина		9.85

ТП-503-1-49.86 - ЭМ

Главный корпус автотранспортного предприятия на 300 грузовых автомобилей

Стадия	Лист	Листов
Р	1	39

Общие данные (начало)

ГИПРОПРОМЭЛЕКТРОЭЛЕКТРОЙ г. Саратов

Копировал Матвеева формат А4

Альбом V

Инв. № подл. | Подпись и дата | Взам. инв. №

0.407-1-503 ТП-ЭМ

Типовой проект 503-1-49.86 Альбом IV

Ведомость изделий мастерских электромонтажных заготовок (М93)

Обозначение	Наименование	Количество: Производственная часть корпуса	Количество: Бытовые помещения	Примечание
	Изготовить и скомплектовать:			
5.407-54.81. лист 10	Комплект установки пускателей	49	5	
	Комплект установки однолинейного ящика ЯВШ:			
5.407-55.1.160		2	—	
5.407-55.1.160.01		1	—	
	Комплект из одного кнопочного поста управления ПКУ			
4.407-249-025	исполнение 5	10	—	
4.407-249-027	исполнение 2	—	1	
	Комплект установки двух кнопочных постов управления ПКУ,			
4.407-249-027	исполнение 2	4	—	
4.407-249-027	исполнение 4	2	—	
	Комплект установки двух кнопочных постов управления ПКЕ			
4.407-249-029	исполнение 2	12	—	
	Колено из металлических труб:			
5.407-24.81. лист 18	исполнение 2	210	14	
5.407-24.81. лист 19	исполнение 2	4	—	
5.407-24.81. лист 20	исполнение 2	30	4	
5.407-24.81. лист 23	исполнение 2	20	—	
	Установить конструкцию для прокладки проводов и кабелей:			
4.407-260-030	исполнение 1	130	15	

Общие указания

1. Электроснабжение.

1.1. Электроснабжение электроприёмников главного корпуса осуществляется от существующих сетей 10(6) кВ и уточняется при привязке проекта.

1.2. Согласно технологическому заданию электроприёмники главного корпуса относятся к III категории обеспечения надёжности электроснабжения.

2. Силовое электрооборудование.

2.1 Магистральные сети выполняются кабелем АВВГ, прокладываемым на конструкциях.

2.2. Распределительные сети выполняются:

2.2.1. В помещениях с нормальной средой и в пожароопасных - проводом АПВ в полиэтиленовых (П) трубах в подливке пола на глубине, обеспечивающей замоноличивание труб слоем бетонного раствора толщиной не менее 20 мм, и в винипластовых (В) трубах непосредственно по несгораемым стенам с креплением скобами.

2.2.2. К электродвигателям, установленным на виброосновании - проводом ПВ1 в гибком вводе, кабелем ВВГ.

2.2.3 К удалённым электроприёмникам — кабелем АВВГ.

2.2.4. К электродвигателям передвижных электроприёмников - кабелем КРПТ.

2.3 Для обеспечения безопасности обслуживающего персонала предусматривается зануление всех металлических частей электроустановок и оборудования, нормально не находящихся под напряжением.

Согласно СН 357-77 „Инструкции по проектированию силового и осветительного электрооборудования промышленных предприятий" п. 1.12 и ПУЭ-1-7-73 в качестве заземляющих и нулевых защитных проводников используются арматура железобетонных конструкций здания, металлические конструкции производственного назначения (подкрановые пути), а в качестве заземлителей для защитного заземления и молниезащиты - арматура железобетонных фундаментов

Непрерывная электрическая цепь создаётся путём сварки арматуры железобетонных колонн и фундаментов, а также дополнительно проложенной полосовой стали и подкрановых путей, присоединённых сваркой к колоннам.

Глухозаземлённая нейтраль трансформатора соединяется металлической связью с общим заземляющим устройством.

Для распределительной сети зануления используются стальные трубы электропроводки, нулевые жилы кабелей и четвёртый провод при прокладке в пластмассовых трубах.

2.4. Согласно СН 305-77 „Инструкции по проектированию и устройству молниезащиты зданий и сооружений" табл. 1 данный корпус подлежит молниезащите по III категории при его строительстве в районах с интенсивностью грозовой деятельности 40 и более часов в год, и должен быть защищён от прямых ударов молнии и заноса высоких потенциалов.

В соответствии с п. 1.8 СН 305-77 молниезащитным устройствам подлежит лишь часть здания: участок технического обслуживания топливной аппаратуры, склад запчастей и материалов, склад агрегатов, деревообрабатывающий участок и склад масел, остальная часть здания молниезащите не подлежит.

2.5. Защита этих участков от прямых ударов молнии выполняется путём наложения молниеприёмной сетки из стальной проволоки диаметром 6 мм на кровлю. Эта сетка соединяется с арматурой железобетонных колонн и фундаментов.

2.6. Защита от заноса высоких потенциалов выполняется путем присоединения внешних металлических коммуникаций и конструкций к контуру заземления.

3. Управление электроприводами.

Рабочим проектом предусматривается автоматизация санитарно-технических систем, которая обеспечивает:

местное и дистанционное управление приводами вентиляторов и насосов подачи промежуточного теплоносителя;

сигнализацию включения приводов;

включение резервного вентилятора при выходе из строя рабочего (для П5, В20; приводы 5М1, 5М2, 165М1, 165М2)

отключение вентиляции при пожаре (для П1, П7... П10, В4, В5, В10; В16... В24, приводы 1,7... 10.

Предусматривается управление конвейерами уч. 12, приводы 126 (129) в наладочном и рабочем режимах. Выбор режима производится с ящика 126 (129) Я. Пуск конвейера производится оператором с ящика 126 (129) Я кнопкой SB1 после окончания работы на всех постах и подачи об этом сигнала на табло оператора.

Функциональные схемы и схемы внешних проводок см. в разделе АП.

Указания по привязке проекта.

Проект разработан на полное развитие, но предусмотрена возможность строительства только первого этапа.

В этом случае необходимо откорректировать соответствующие листы проекта, СО и ВМ.

ГИП	Юрин		9.85
НАЧ.ОТД.	Калганов		9.85
Гл.инж.отд.	Пайкин		9.85
РУК.ГР.	Романенко		9.85
РУК.ГР.	Родионова		9.85
ИНЖ.	Тоидзе		9.85
Н.КОНТР.	Есина		9.85

ТП-503-1-49 86 -ЭМ

Главный корпус автотранспортного предприятия на 300 грузовых автомобилей

Стадия	Лист	Листов
Р	2	

Общие данные (окончание)

ГИПРОПРОМСЕЛЬСТРОЙ г. Саратов

Привязан

Инв. №

Копировал: Несмеянова

Формат А2

Инв. № подл. | Подпись и дата | Взам. инв. №

Наименование и адрес	Заказчика		
	Проектной организации		
	Объекта		
Реквизиты заказчика	Платёжные		
	Отгрузочные		
Условное обозначение подстанции		КТП-400-10(6)/0,4-113-80УЗ,А/УнН	
Номер технических условий		ТУ16-530.284-82	
Количество подстанций		1	
Тип и количество линейных шкафов		ШЛН-1	1
Номера резервных линий, автоматы которых входят в поставку и не превышают 15% от общего количества фидерных автоматов			—

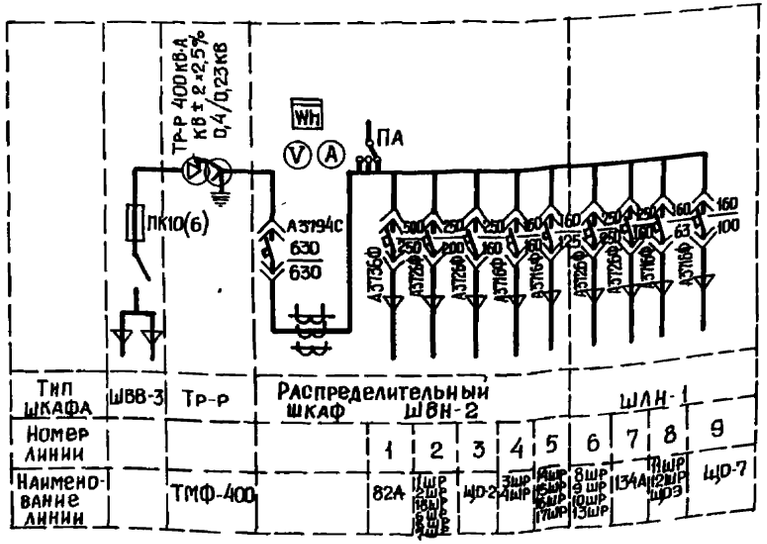

Привязан

Инв. №

ГИП	Юрин		9.85	ТП-503-1-49.86 -ЭМ
НАЧ.ОТД.	Калганов		9.85	
Гл.инж.отд.	Пайкин		9.85	
Рук.гр.	Романенко		9.85	Главный корпус автотранспортного предприятия на 300 грузовых автомобилей
Рук.гр.	Каган		9.85	
Инж.	Тоидзе		9.85	Стадия: Р; Лист: 3; Листов:
Н.контр.	Есина		9.85	Опросный лист на КТП мощностью 400 КВ-А Армэлектрозавода; Гипропромсельстрой г. Саратов

Копировал: Прошина Формат А2

Типовой проект 503-1-49.86 Альбом IV

Инв.№ подл. | Подпись и дата | Взамен инв.№

План ТП. заНуления.

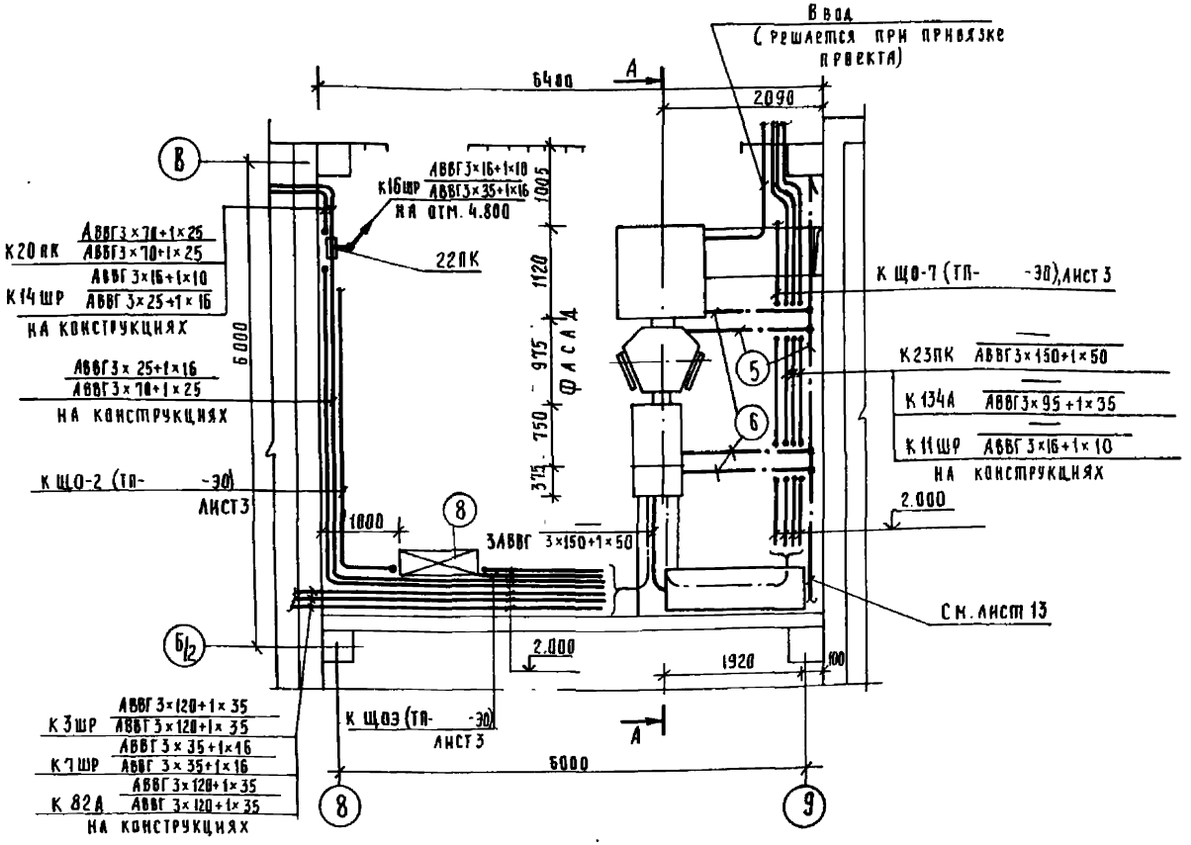

Разрез А-А

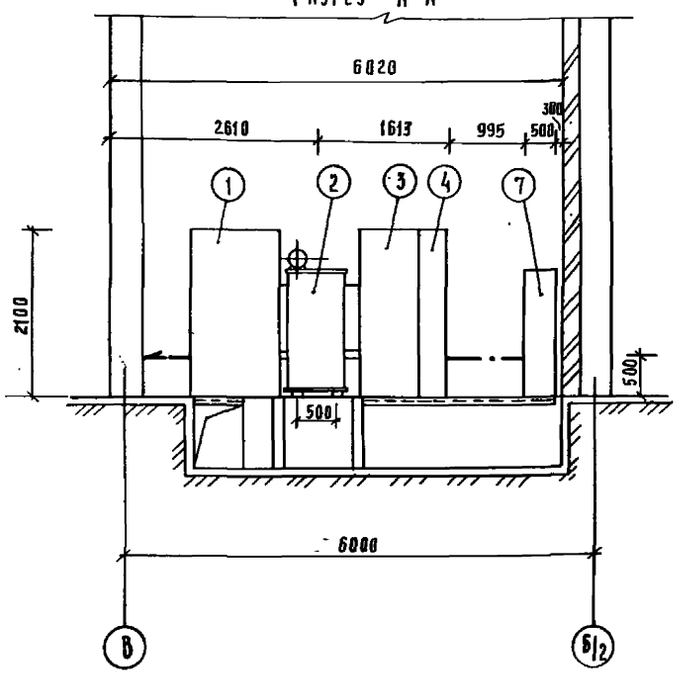

Спецификация

Поз	Обозначение или тип изделия	Наименование	Кол.	Примечание
1	ШВВ-3	Высоковольтный блок	1	
2	ТМФ-400	Трансформатор силовой		
		левого исполнения	1	
3	ШВН-2	Низковольтный шкаф	1	
4	ШАН-1	Низковольтный шкаф	1	
5	30×4	Магистраль заНуления - сталь-		По проекту
		полосовая ГОСТ 103-76*		
6	20×4	Проводник заНуления- сталь		
		полосовая ГОСТ 103-76*		
7	УКАН-0,38-300-150У3	Установка конденсаторная	1	
8	ЩО3	Щиток эвакуационного освещения	1	

ГИП	Юрин		9.85	ТП-503-1-49.86 - ЭМ
Нач. отд.	Калганов		9.85	
Гл. инж. вта	Лайкин		9.85	Главный корпус автотранспортного предприятия на 300 грузовых автомобилей
Рук. гр	Романенко		9.85	
Рук. гр.	Каган		9.85	Стадия Р; Лист 4; Листов
Инж	Гонадзе		9.85	
Привязан				Подстанция КТП-400. План ТП. ЗаНуления. Разрез А-А.
Инв. №	Н. контр	Есина		Гипропромсельстрой г. Саратов

Копировал Савина Формат А2

Инв. № подл. | Подпись и дата | Взам. инв. №

Альбом IV

Типовой проект 503-1-49.86

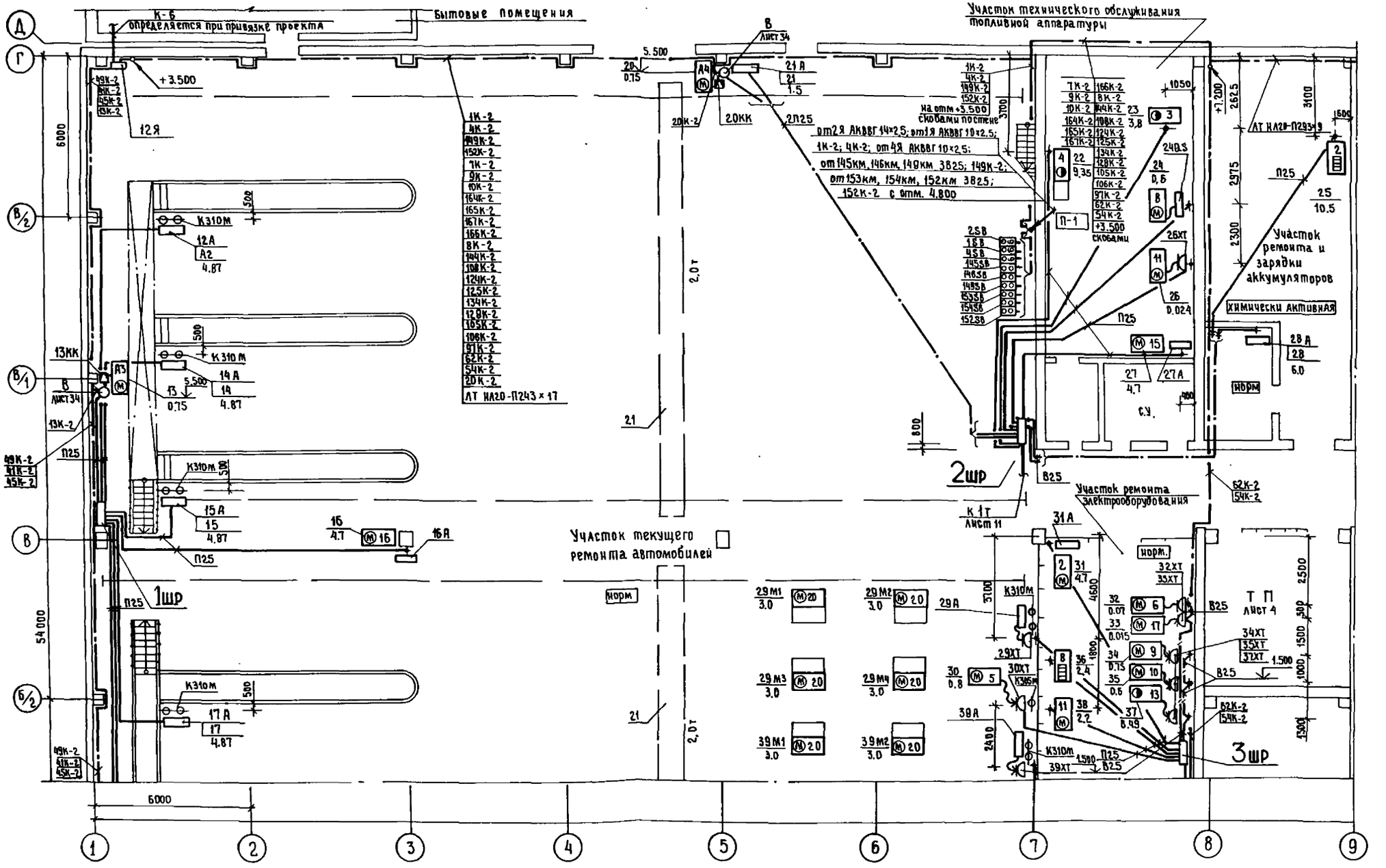

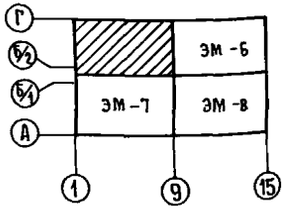

ГИП	Юрин		9.85
Нач.отд.	Калганов		9.85
Гл.инж.отд.	Пайкин		9.85
Рук. гр.	Романенко		9.85
Рук. гр.	Родионова		9.85
Инж.	Тоидзе		9.85
Н.контр.	Есина		9.85

ТП-503-1-49.86 -ЭМ

Главный корпус автотранспортного предприятия на 300 грузовых автомобилей

Стадия	Лист	Листов
Р	5	

План на отм. 0.000

ГИПРОПРОМСЕЛЬСТРОЙ г. Саратов

Привязан

Инв. №

Копировал Евст-Евстегнеева

формат А2

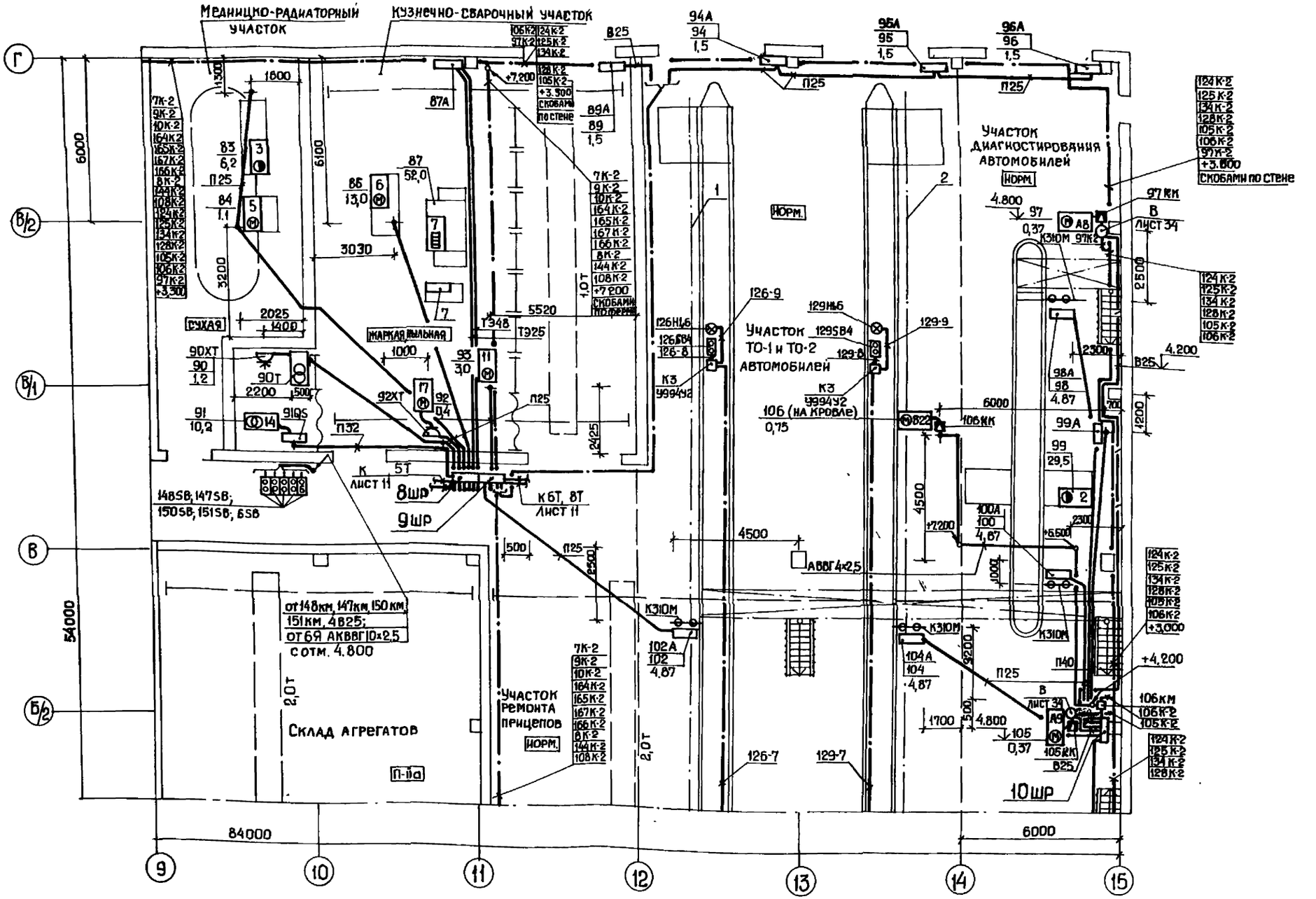

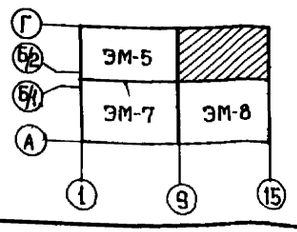

ГИП	Юрин		9.85
НАЧ.ОТД.	Калганов		9.85
Гл.инж.отд.	Пайкин		9.85
Рук.гр.	Романенко		9.85
Рук.гр.	Родионова		9.85
Инж.	Тоидзе		9.85
Н.контр.	Есина		9.85

ТП-503-1-49.86 -ЭМ

Главный корпус автотранспортного предприятия на 300 грузовых автомобилей

Стадия	Лист	Листов
Р	6	

План на отм. 0.000

Гипропромсельстрой г. Саратов

Привязан

Инв. №

Типовой проект 503-1-49.86 Альбом IV

Инв. № подл. | Подпись и дата | Взам. инв. № | Гл. инж. т.о. | Инж. машин. | 9.85

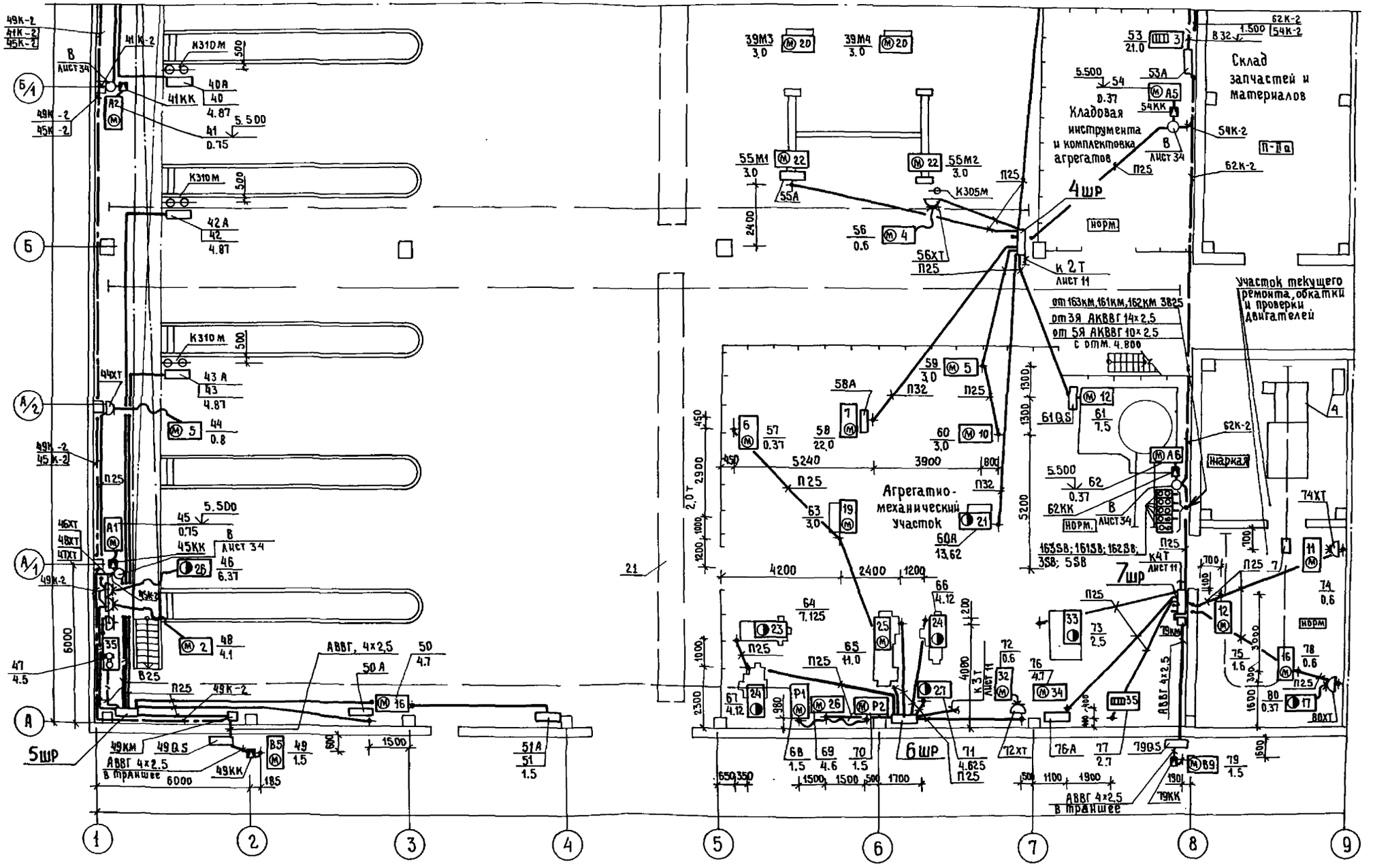

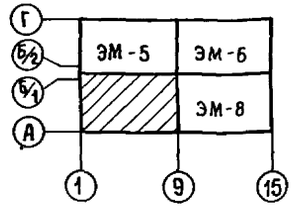

ГИП	Юрин		9.85	ТП-503-1-49.86 -ЭМ	
Нач.отд.	Калганов		9.85		
Главный	Пайкин		9.85	Главный корпус автотранспортного предприятия на 300 грузовых автомобилей	
Рук.гр.	Романенко		9.85		
Рук.гр.	Родионова		9.85		
Инж.	Тоидзе		9.85		Стадия Р; Лист 7; Листов
Привязан				План на отм. 0.000	ГИПРОПРОМЭЛЬСТРОЙ г.Саратов
Инв.№		Н.контр.	Есина		

Копировал Вет-Евстигнеева Формат А2

Альбом IV

Типовой проект 503-1-49.86

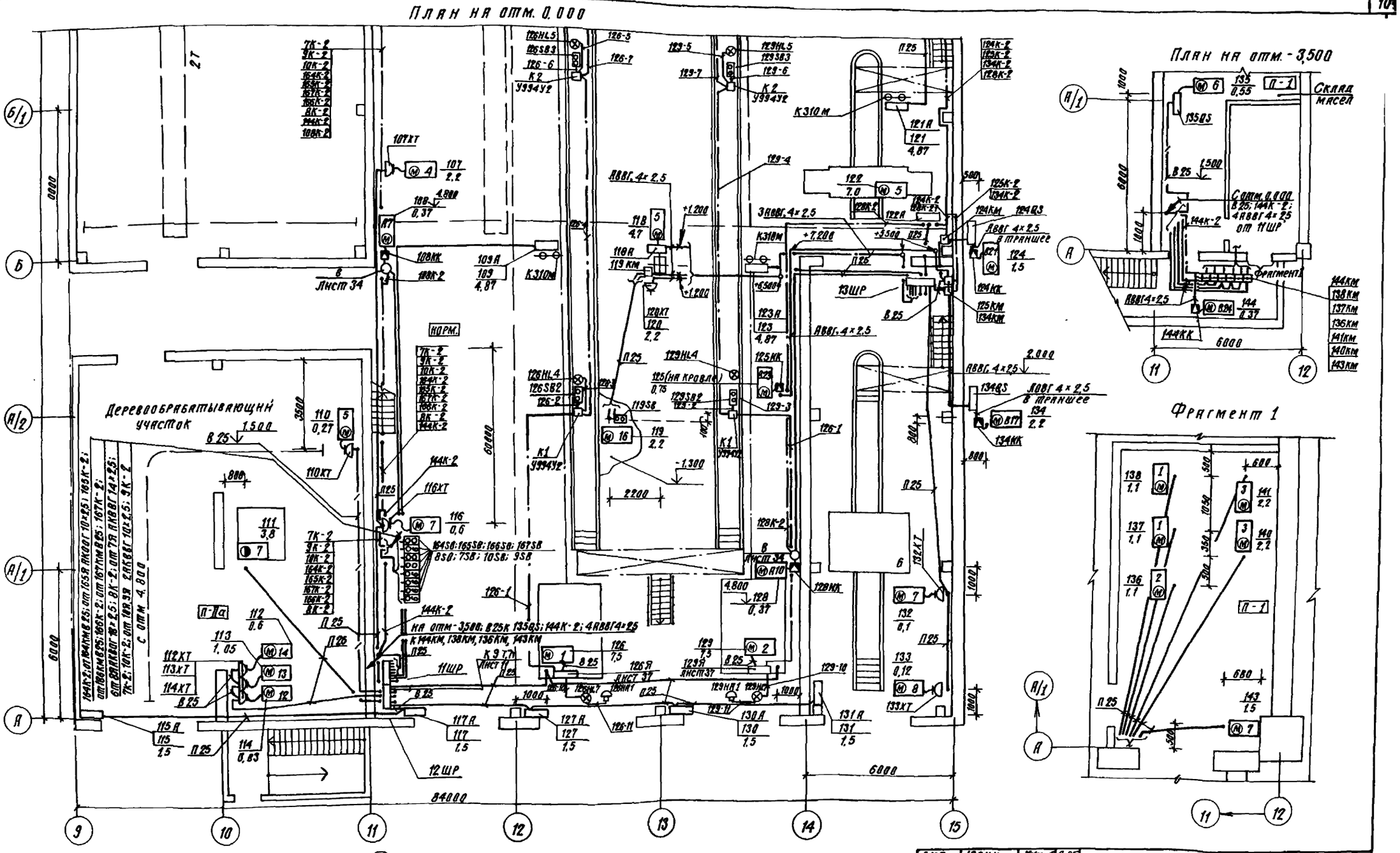

ГИП	Юрин		9.85
Нач. отд.	Калганов		9.85
Гл. инж. отд.	Пайкин		9.85
Рук. гр.	Родионова		9.85
Рук. гр.	Романенко		9.85
Инж.	Тонизе		9.85
Н. контр.	Есина		9.85

Привязан

Инв. №

ТП-503-1-49.86 -ЭМ

Главный корпус автотранспортного предприятия на 300 грузовых автомобилей

Стадия	Лист	Листов
Р	8	

Планы на отм 0,800 и -3,500

ГИПРОПРОМСЕЛЬСТРОЙ г. Саратов

Копировал: Сидорова

Формат А2

Типовой проект 503-1-49.86 Альбом IV

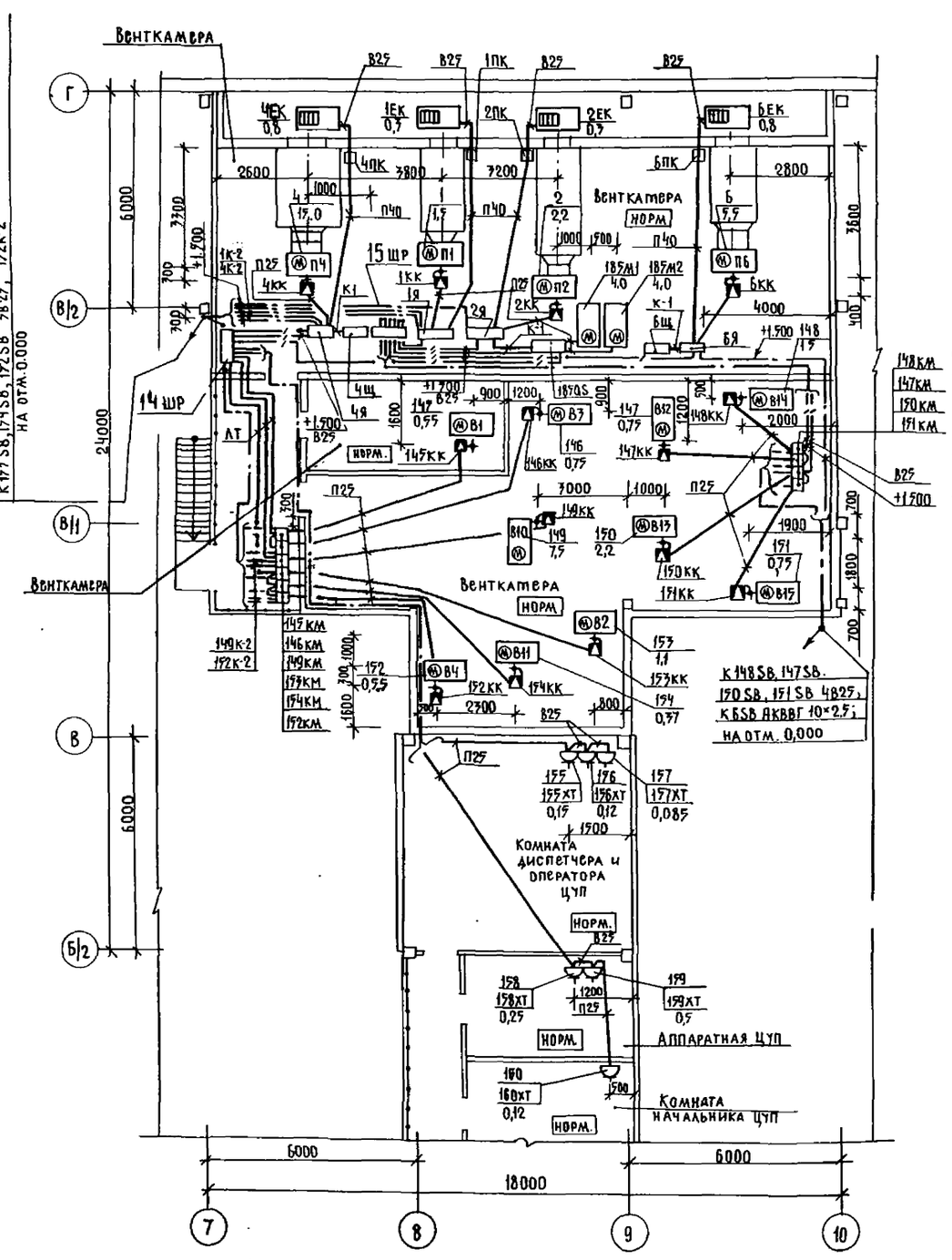

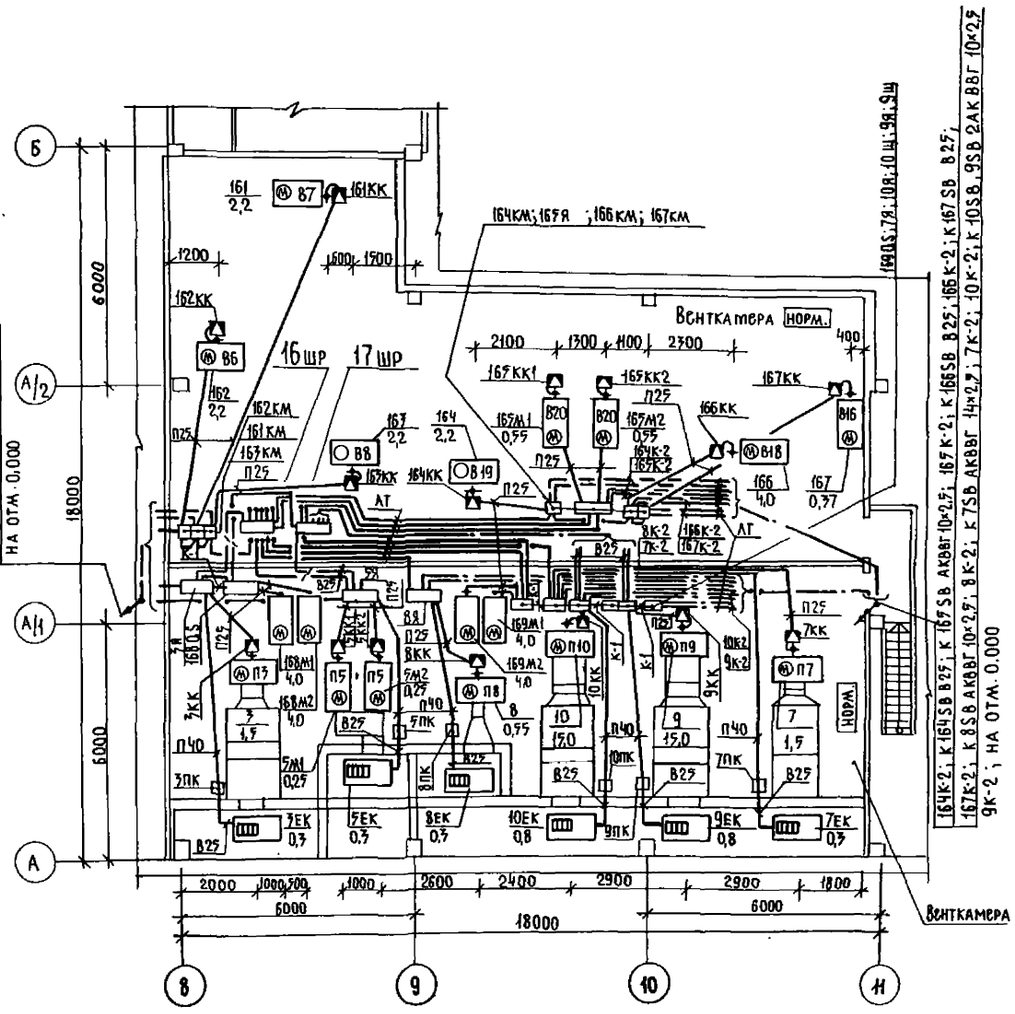

ГИП	Юрин		9.85	ТП-503-1-49.86 -ЭМ
Нач. отд.	Калганов		9.85	
Д. инж. отд.	Пайкин		9.85	Главный корпус автотранспортного предприятия на 700 грузовых автомобилей
Рук. гр.	Романенко		9.85	
Рук. гр.	Родионова		9.85	
Инж.	Тоидзе		9.85	Стадия Р; Лист 9; Листов
Н. контр	Есина		9.85	План на отм. 4.800

Привязан

Инв. №

Гипропромэлектрострой г. Саратов

Копировал: Носмеянова

Формат А2

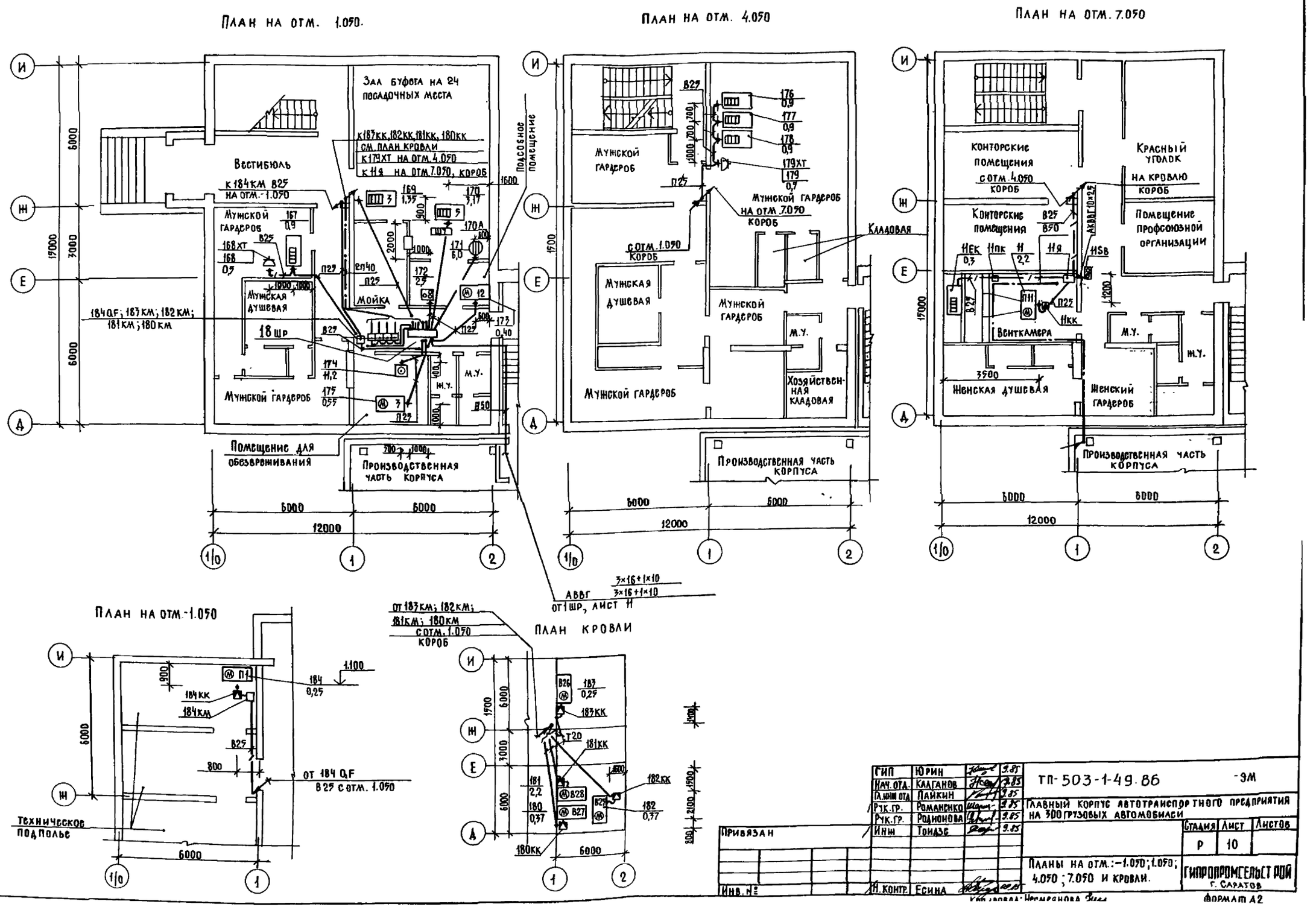

ГИП	Юрин		9.85	ТП-503-1-49.86 -ЭМ
Нач. отд.	Калганов		9.85	
Гл. инж. отд.	Пайкин		9.85	Главный корпус автотранспортного предприятия на 300 грузовых автомобилей
Рук. гр.	Романенко		9.85	
Рук. гр.	Родионова		9.85	Стадия: Р; Лист: 10; Листов:
Инж.	Тоидзе		9.85	
Н. контр.	Есина			Планы на отм.: -1.050; 1.050; 4.050; 7.050 и кровли.

Привязан

Инв. №

ГИПРОПРОМСЕЛЬСТРОЙ г. Саратов

Формат А2

Инв. № подл. | Подпись и дата | Взам. инв. № | Гл. инж. то | Наименование | 9.85

Типовой проект 503-1-49.86 Альбом IУ

Инв. № подл. | Подпись и дата | Взам. инв. №

Бытовые помещения

Медницко-радиаторный участок

Ввод (решается при привязке проекта)

Участок ремонта

Участок технического обслуживания топливной аппаратуры

Участок ремонта электрооборудования

Участок текущего ремонта автомобилей

Кладовая инструмента и комплектовки агрегатов

Склад агрегатов

Склад запчастей и материалов

Участок ремонта прицепов

Участок ТО-1 и ТО-2 автомобилей

Кузнечно-сварочный участок

Участок диагностирования автомобилей

Агрегатно-механический участок

Деревообрабатывающий и обойный участок

Участок текущего ремонта, обкатки и проверки двигателей

В числителе приведены данные для первого этапа строительства, а в знаменателе - данные для первого и второго этапов вместе.

ГИП	Юрин		9.85	ТП-503-1-49.86 -ЭМ	
Нач.отд.	Калганов		9.85		
Гл.инж.отд.	Пайкин		9.85		
Рук.гр.	Романенко		9.85	Главный корпус автотранспортного предприятия на 300 грузовых автомобилей	
Инж.	Гондзе		9.85		Стадия: Р; Лист: 11; Листов:
Привязан				План магистральных сетей и троллейных линий на отм. 0.000	Гипропромсельстрой г. Саратов
Инв.№		Н.контр.	Есина		

Копировал: Першина Формат А2

План магистральных сетей на отм 4800

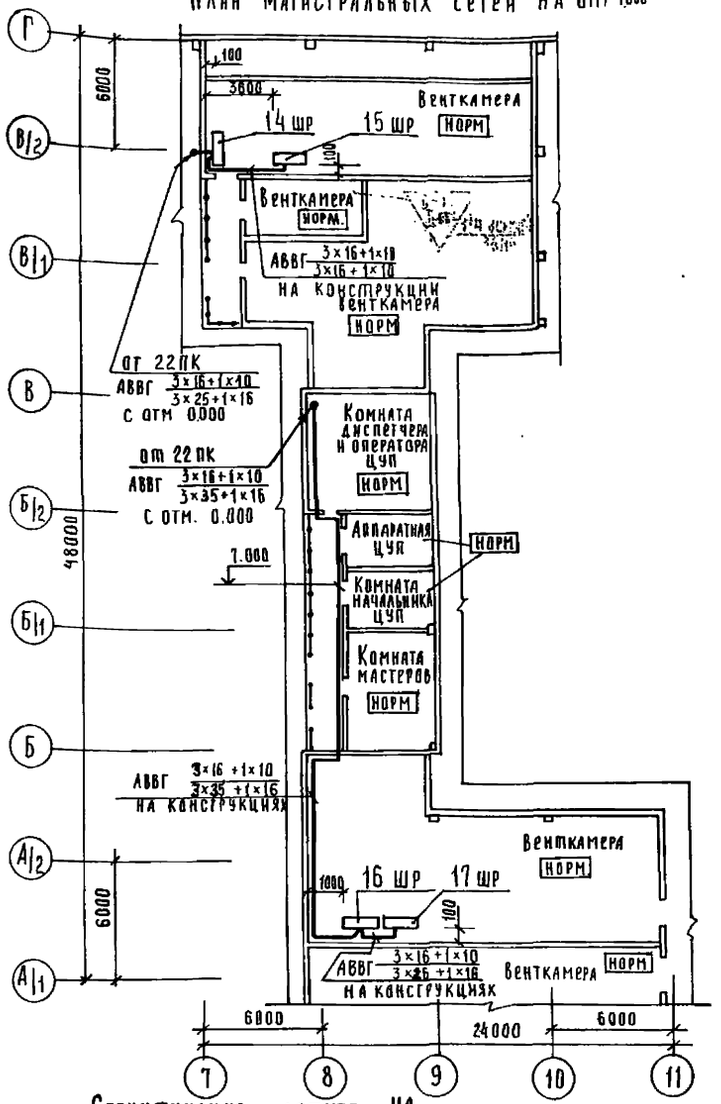

Спецификация лотков НЛ

Поз	Обозначение или тип изделия	Наименование	Кол.	Примечание
1	НЛ10-П2У3	Лоток Секция прямая, L=2000 мм	10	
2	НЛ20-П2У3	Лоток. Секция прямая, L=2000 мм	8	
3	НЛ10-П2У3	Лоток. Секция прямая, L=800 мм	1	
4	К1150 У3	Стойка кабельная	21	
5	К1160 У3	Полка кабельная	12	
6	К1161 У3	Полка кабельная	9	
7	НЛ-ПРУ3	Прижим	9	
8	НЛ-СШУ3	Соединитель шарнирный	4	
9	НЛ-УЧ4У3	Секция угловая	1	

Спецификация шинопроводов ШГА75

Поз	Обозначение или тип изделия	Наименование	Количество на исполнение 1Т	2Т	3Т	4Т	5Т	6Т	7Т	8Т	9Т	Всего	Масса ед. кг	Примечание
1	У2601У3	Секции прямые 750 мм	2	2	2	2	—	2	2	1	1	14		
2	У2603У3	1500 мм	—	—	1	2	—	—	—	2	1	6		
3	У2604У3	3000 мм	8	8	9	3	—	2	2	5	3	40		
4	У2623У3	Комплект для подключения питания	1	1	1	1	1	1	1	1	1	9		
		Секции												
5	У2625У3	разъединительные	—	—	—	—	1	—	—	—	—	1		
6	У2607У3	для ввода каретки	2	2	2	1	1	1	1	1	1	12		
7	У2606У3	концевые	2	2	2	2	—	2	2	2	2	16		
8	У2626У3	компенсации троллеев	1	1	1	—	—	—	—	—	—	3		
9	У2328У3	Каретка токосъёмная	1	1	1	1	1	1	1	1	1	9		
10	У2629У3	Коробка индикаторная	1	1	1	1	1	1	1	1	1	9		
11	К775 У3	Кронштейн	12	12	14	11	12	4	4	8	8	85		
12	К780 У3	Подвеска промежуточная	12	12	14	11	12	4	4	8	8	85		
13	У2321У3	Скоба ведущая	1	1	1	1	1	1	1	1	1	9		
		Секции угловые, R, мм; α, град:												
14	У2618У3	1600; 90	—	—	—	2	—	—	—	—	—	2		
15	У2616У3	1400; 90	—	—	—	—	4	—	—	—	1	5		
16	У2604У3	Секция подгоночная 2700 мм	—	—	—	—	2	—	—	—	—	2		
			I этап				II этап							

План лотков на отм. 4800

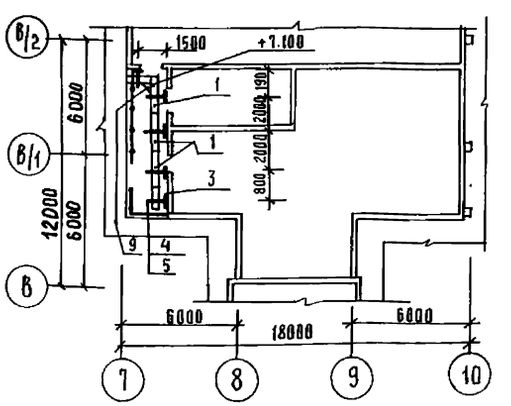

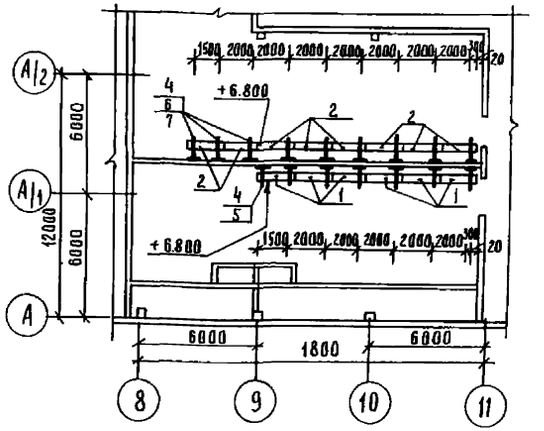

ГИП	Юрин		9.85	ТП-503-1-49.86 -ЭМ
Нач.отд	Калганов		9.85	
Гл.инж.отд	Ланкин		9.85	Главный корпус автотранспортного предприятия на 300 грузовых автомобилей
Рук.гр.	Романенко		9.85	
Инж.	Гвидзе		9.85	Стадия Р; Лист 12; Листов
Привязан				План магистральных сетей на отм. 4.800 План лотков на отм 4.800
Инв.№				Гипропромэлектрострой г. Саратов
Н.контр	Есина			Копировал Савина

Формат А2

Инв.№ подл. | Подпись и дата | Взам. инв.№

Типовой проект 503-1-49.86 Альбом IV

План зануления на отм. 0.000

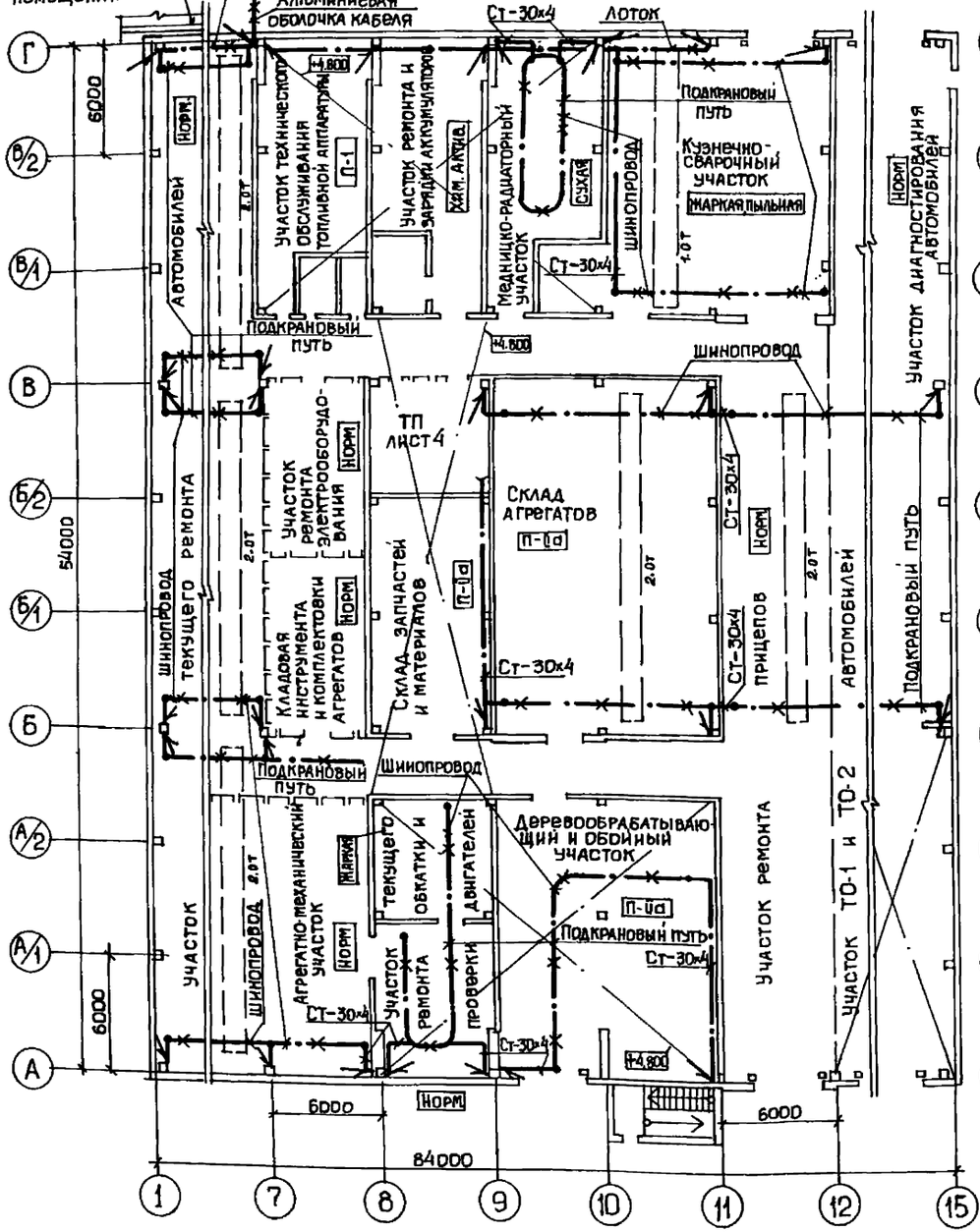

План зануления на отм. 4.800

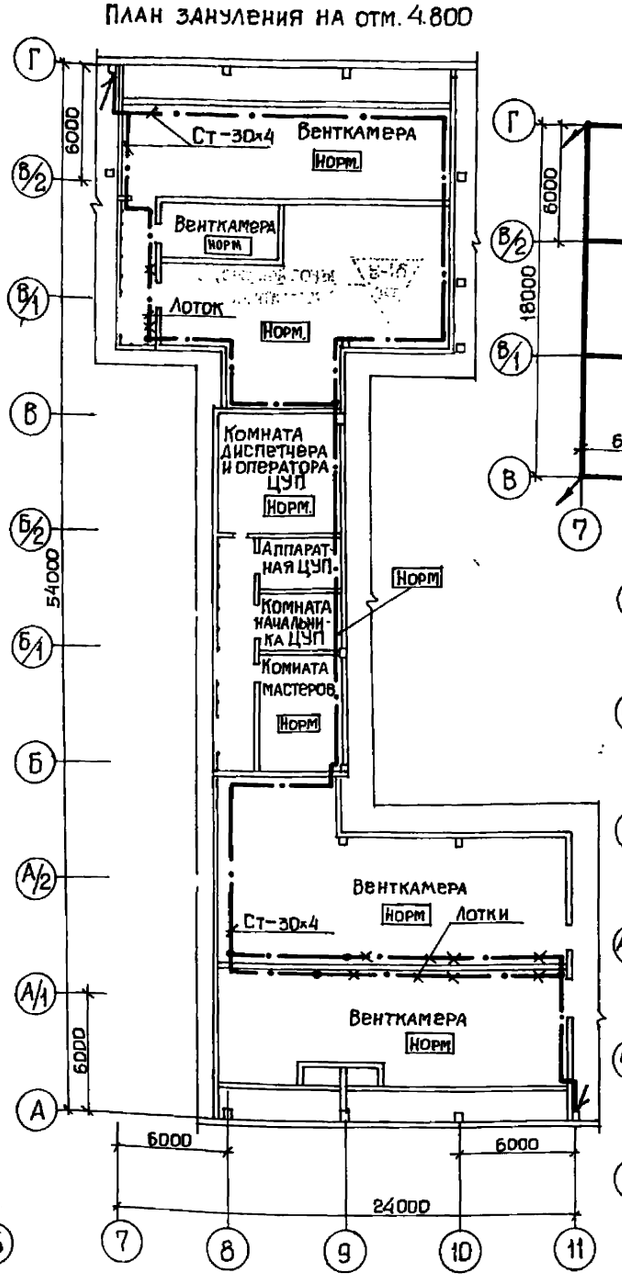

Схема молниезащиты

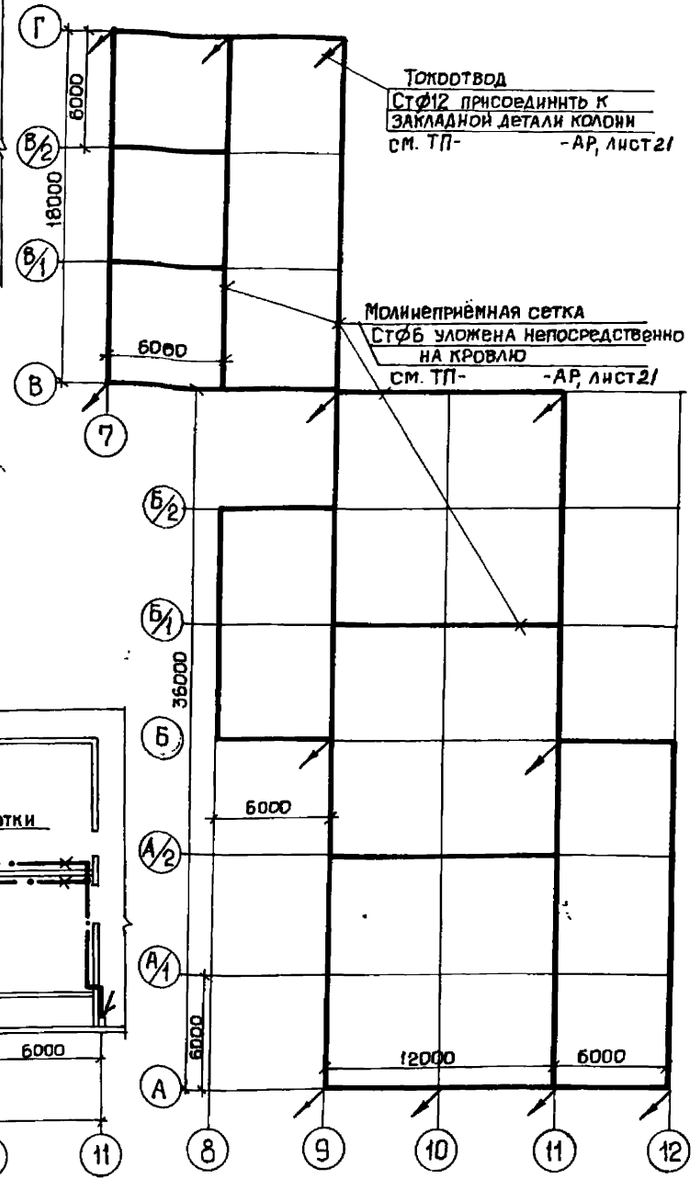

ГИП	Юрин		9.85	ТП-503-1-49.86 -ЭМ	
Нач.отд	Калганов		9.85		
Гл.инж.пр	Лапкин		9.85		
Рук.гр.	Романенко		9.85	Главный корпус автотранспортного предприятия на 300 грузовых автомобилей	
Инж.	Тондэе		9.85		
Привязан					Стадия: Р; Лист: 13; Листов:
Инв.№		Н.контр.	Есина	Планы зануления на отм. 0.000 и 4.800. Схема молниезащиты.	Гипропромсельстрой г. Саратов

Копировал: Прошина Формат А2

Инв.№ подл. | Подпись и дата | Взам.инв.№

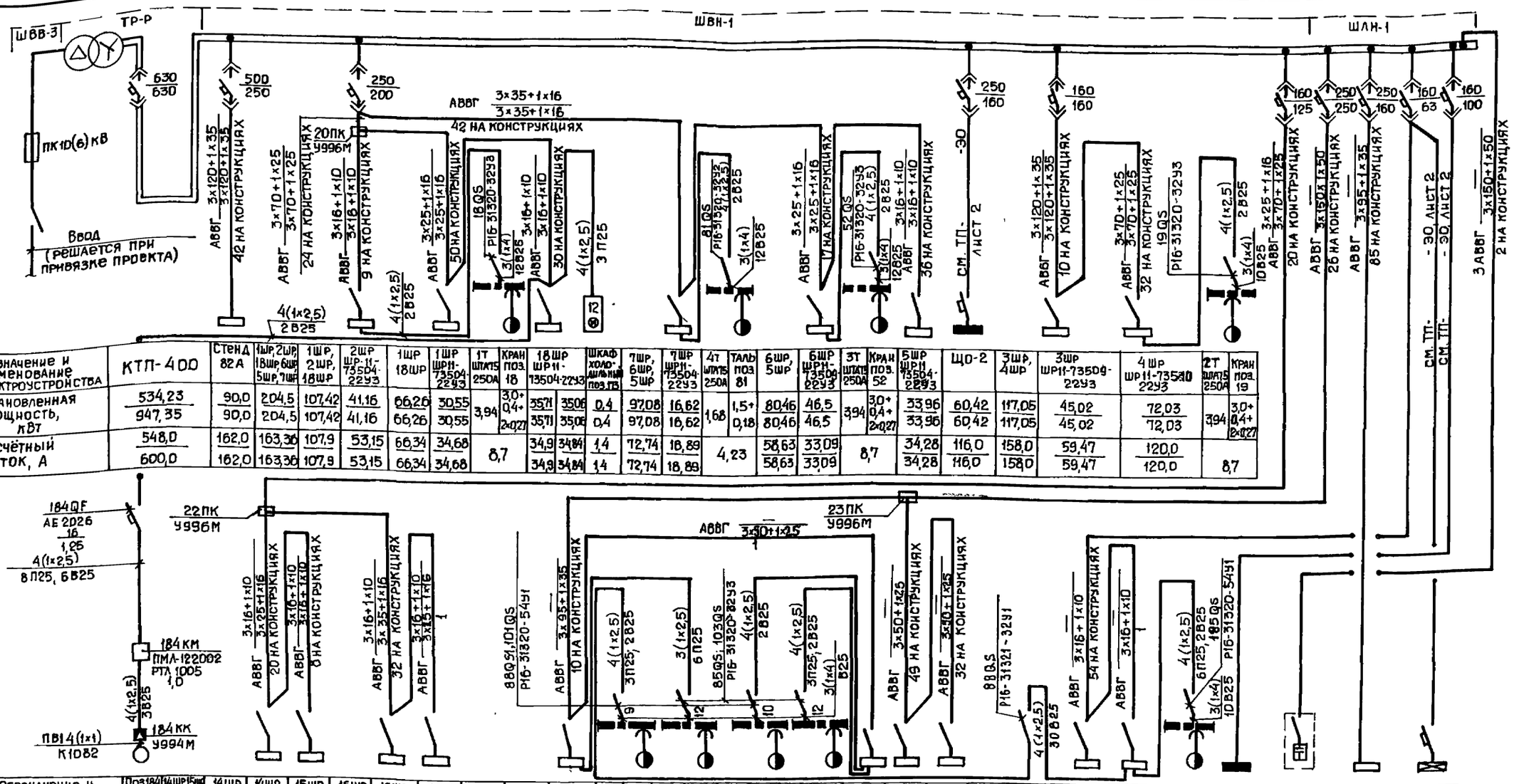

Обозначение и наименование электроустройства	КТП-400	Стенд 82А	1ШР, 2ШР, 1ШР, 5ШР, 7ШР	1ШР, 2ШР, 1ШР, 2ШР	2ШР ШР-11-73504-2293	1ШР 1ШР	1ШР ШР11-73504-2293	1Т ШТА75 250А	КРАН ПОЗ. 18	18ШР ШР11-73504-2293		ШКАФ ХОЛОДИЛЬНИК ПОЗ. 113	7ШР, 6ШР, 5ШР	7ШР ШР11-73504-2293	4Т ШТА75 250А	ТАЛЬ ПОЗ 81	6ШР, 5ШР	6ШР ШРН-73504-2293	3Т ШТА75 250А	КРАН ПОЗ. 52	5ШР ШР11-73504-2293	ЩО-2	3ШР, 4ШР	3ШР ШР11-73509-2293	4ШР ШР11-73510-2293	2Т ШТА75 250А	КРАН ПОЗ. 19
Установленная мощность, кВт	534,23 / 947,35	90,0 / 90,0	204,5 / 204,5	107,42 / 107,42	41,16 / 41,16	66,26 / 66,26	30,55 / 30,55	3,94	3,0+0,4+2×0,27	35,71 / 35,71	35,06 / 35,06	0,4 / 0,4	97,08 / 97,08	16,62 / 16,62	1,68	1,5+0,18	80,46 / 80,46	46,5 / 46,5	3,94	3,0+0,4+2×0,27	33,96 / 33,96	60,42 / 60,42	117,05 / 117,05	45,02 / 45,02	72,03 / 72,03	3,94	3,0+0,4+2×0,27
Расчётный ток, А	548,0 / 600,0	162,0 / 162,0	163,36 / 163,36	107,9 / 107,9	53,15 / 53,15	66,34 / 66,34	34,68 / 34,68	8,7		34,9 / 34,9	34,84 / 34,84	1,4 / 1,4	72,74 / 72,74	18,89 / 18,89	4,23		58,63 / 58,63	33,09 / 33,09	8,7		34,28 / 34,28	116,0 / 116,0	158,0 / 158,0	59,47 / 59,47	120,0 / 120,0	8,7	

Обозначение и наименование электроустройства	Поз.184 (ПП)	14ШР, 15ШР, 16ШР, 17ШР	14ШР, 15ШР	14ШР ШР-11-73509-2293	15ШР ШР11-73504-2293	16ШР, 17ШР	16ШР ШР11-73504-2293	17ШР ШР11-73509-2293	8ШР9ШР, 10ШР, 13ШР	8ШР, 9ШР	8ШР ШР11-73510-2293	7Т ШТА75 250А	КРАН ПОЗ. 88	5Т ШТА75 250А	КРАН ПОЗ. 85	6Т ШТА75 250А	КРАН ПОЗ. 101	8Т ШТА75 250А	КРАН ПОЗ. 103	9ШР ШР11-73504-2293	10ШР ШР11-73509-2293	13ШР ШРН-73504-2293	10ШР, 13ШР	11ШР, 12ШР	11ШР ШР11-73504-2293	12ШР ШР11-73504-2293	9Т ШТА75 250А	КРАН ПОЗ. 185	ЩО-7	УСТАНОВКА КОМПЕНСАТОРНАЯ УКЛН-0,38-300-15О3	Стенд 134А	ЩО9
Установленная мощность, кВт	0,25 / 0,25	56,56 / 118,76	40,14 / 51,64	31,84 / 31,84	8,3 / 19,8	16,4 / 67,12	12,4 / 26,72	4,0 / 40,4	— / 181,59	— / 105,11	— / 85,06	3,94	3,0+0,4+2×0,27	0,96	0,85+0,11	2,24	1,7+0,18+2×0,18	3,94	3,0+0,4+2×0,27	— / 20,05	— / 50,47	— / 26,01	— / 76,48	— / 52,83	— / 18,16	— / 34,67	1,68	1,5+0,18	— / 36,5	— / 300 кВ·Ар	— / 80,0	5,7 / 5,7
Расчётный ток, А	0,74 / 0,74	57,46 / 121,63	43,43 / 56,23	38,77 / 38,77	12,6 / 24,7	21,0 / 78,4	21,0 / 35,15	8,0 / 60,0	— / 212,14	— / 142,19	— / 131,42	8,7		2,8		4,8		8,7		— / 14,65	— / 80,71	— / 26,1	— / 94,76	— / 43,83	— / 25,21	— / 27,07	4,23		— / 81,8	— / 456,0	— / 154,0	8,5 / 8,5

1. В числителе приведены данные для первого этапа строительства, а в знаменателе-данные для первого и второго этапов вместе.

2. „То же" - токоприёмник подключён к зажимам предыдущего предохранителя.

3. ↑ - токоприёмник подключён шлейфом от предыдущего токоприёмника.

4. Вся сеть выполняется проводом марки АПВ за исключением случаев, где марка указана на схеме.

5. Пусковой аппарат стенда, станка и т.д. поставляется комплектно с механизмом вместе с проводом от аппарата до электроприёмника, поэтому соответствующие графы не заполняются.

ГИП	Юрин		9.85
Нач.отд	Калганов		9.85
Гл.инж.отд	Пайкин		9.85
Рук.гр.	Романенко		9.85
Рук.гр.	Каган		9.85
Инж.	Тоидзе		9.85
Н.контр	Есина		9.85

ТП-503-1-49.86 -ЭМ

Главный корпус автотранспортного предприятия на 300 грузовых автомобилей.

Привязан

Инв.№

Стадия	Лист	Листов
Р	14	

Принципиальная схема магистральной сети

Гипропромсельстрой г. Саратов

Копировал Формат А3

Типовой проект 503-1-49.86 Альбом IV

Инв.№ подл. | Подпись и дата | Взам.инв.№

1 Шр

Линейные	Распределительная сеть				Пуск, аппарат	Кнопка управлен		Распределител. сеть		Выключ. безоласк.			
Автоматы (предохранит) номинальн уст защиты	Iн/Iп А	Установлен мощн. кВт	Марка, сечение провода, труба, металлорукав	Длина, м	Тип аппарата / Тип реле, ток реле, А	Тип кнопки, марка, сеч. провода, труба	Длина, м	Марка, сечение провода, труба, металлорукав	Длина, м	Тип выключ, марка, сечение провода, труба	Длина, м	№ по плану, наименование потребителя	№ этапа строительства
Пред 63/6	1,7 / 8,25	0,75	4(1×2,5) П25 В25	6,0 / 1,0	Узел „В" Лист 33		—	4(1×2,5) В25 ЗЖК-У994М ПВ1, 4(1×1) К1082	5,0 / 1,0		—	13-А3 Отопительный агрегат	I
Пред 63/20	18,3 / 43,93	3,0+0,37 +1,5	4(1×2,5) П25 В25	15,0 / 1,0	12А комплектно К310М		—		—		—	12-7 Пост замены агрегатов	
Пред 63/20	18,3 / 43,93	3,0+0,37 +1,5	4(1×2,5) П25 В25	9,0 / 1,0	14А комплектно К310М		—		—		—	14-7 Пост замены агрегатов	
Пред 63/20	10,3 / 43,93	3,0+0,37 +1,5	4(1×2,5) П25 В25	6,0 / 1,0	15А комплектно К310М		—		—		—	15-7 Пост замены агрегатов	
Пред 63/20	10,1 / 49,2	3,0 + 1,7	4(1×2,5) П25 В25	14,0 / 1,0	16А комплектно		—		—		—	16-16 Моечная установка	
Пред 63/20	10,3 / 43,93	3,0+0,37 +1,5	4(1×2,5) П25 В25	9,0 / 1,0	17А комплектно К310М		—		—		—	17-7 Пост замены агрегатов	
Пред 63/20	10,3 / 43,93	3,0+0,37 +1,5	4(1×2,5) П25 В25	15,0 / 1,0	40А комплектно К310М		—		—		—	40-7 Пост замены агрегатов	
Пред 63/6	1,7 / 8,25	0,75	4(1×2,5) П25 В25	12,0 / 1,0	Узел „В" Лист 33		—	4(1×2,5) В25 41ЖК-У994М ПВ1 4(1×1) К1082	5,0 / 1,0		—	41-А2 Отопительный агрегат	

2 Шр

Пред 63/40	19,4 / 96,0	6,3+2,5+0,55	3(1×4)+1×2,5 П25	12,0			—		—		—	22-4 Установка мойки фильтров	I
Пред 63/20	8,7 / 48,2	3,0+0,8	4(1×2,5) П25	14,0			—		—		—	23-3 Стенд	
Пред 63/6	1,7 / 8,25	0,75	4(1×2,5) П25 В25	16,0 / 1,0	Узел „В" Лист 33		—	4(1×2,5) В25 20ЖК-У994М ПВ1 4(1×1) К1082	5,0 / 1,0		—	20-А4 Отопительный агрегат	
Пред 63/16	3,3 / 23,5	1,5	4(1×2,5) П25 В25	16,0 / 1,0	21А комплектно серия 1.435.9-25		—		—		—	21 Ворота	
То же	1,7 / 10,9	0,6	4(1×2,5) П25 В25	12,0 / 15	24 QS ЯВШ3-25 25.0		—	КРПТ3×0,75+1×0,15	3,0		—	24-8 Настольно-сверлильный станок	
Пред 63/20	8,7 / 41,2	3,94			1Т Лист 14							18-21 Кран	
Пред 63/16	15,9 / —	3,5×3	4(1×2,5) В25 П25	18,0 / 3,0			—		—		—	25-2 Стол с тремя тиглями	
Пред 63/20 Фаза А	8,3 / 21	0,024	3(1×2,5) П25 В25	11,0 / 1,0	26ХТ ШГП-10-3-Е 10.0		—	КРПТ3×0,75+1×0,15	6,0			26-11 Стенд	
То же Фаза С	15,4 / 47,0	6,0	3(1×2,5) В25 В25	8,0 / 3,0	28А комплектно		—		—		—	28-1 Установка обслуживания стартерных аккумуляторов	
Пред 63/20	10,1 / 49,2	3,0+1,7	4(1×2,5) П25 В25	8,0 / 1,0	27А комплектно		—		—		—	27-15 Моечная установка	

ГИП	Юрин		9.85
Нач. отд.	Калганов		9.85
Гл. инж. отд.	Панкин		9.85
Рук. гр.	Романенко		9.85
Рук. гр.	Родионова		9.85
Инж.	Тодазе		9.85
Н. контр.	Есина		9.85

ТП-503-1-49.86 -ЭМ

Главный корпус автотранспортного предприятия на 300 грузовых автомобилей

Стадия	Лист	Листов
Р	15	

Расчётно-монтажная таблица

Гипропромсельстрой г. Саратов

Копировал: Савина

Формат А2

Привязан

Инв.№

3 шр

Линейные	Распределительная сеть				Пуск. аппарат	Кнопка управлен.		Распределител. сеть		Выключ. безопасн.			
Автоматы (предохранит) номинальн. уст. защиты	Iн/Iп А	Установлен мощн. кВт	Марка, сечение провода, труба, металлорукав	Длина, м	Тип аппарата / Тип реле, ток реле, А	Тип кнопки марка, сеч провода, труба	Длина, м	Марка, сечение провода, труба, металлорукав	Длина, м	Тип выключ. марка, сечение провода, труба	Длина, м	№ по плану, наименование потребителя	№ этапа строительства
Пред 100/80	41,4 / —	21,0	3(1×10)+1×6 В32	2,0	53А комплектно		—		—		—	53-3 Ванна расконсервации деталей	I
Пред 63/6	2,1 / 14,7	0,8	4(1×2,5) П25 В25	8,0 1,0	30ХТ РШ30-0-К-25/380УЧ / ВШ30-К-25/380УЧ 25,0 К-305М		—	комплектно	—		—	30-5 Солидолонагнетатель	
Пред 100/30	5 / 35,0	2,2	4(1×2,5) П25	6,0			—		—		—	38-11 Стенд	
Пред 63/16 Фаза А	10,9 / —	2,4	3(1×2,5) П25	7,0			—		—		—	36-8 Шкаф сушильный	
Пред 100/40	26,4 / 65,0	3,0×4	3(1×4)+1×2,5 П25 В25	7,0 1,0	29ХТ 29А комплектно К310М		—		—		—	29-20 Подъёмник комплект	
То же	10,1 / 49,2	3,0+1,7	4(1×2,5) П25 В25	3,0 1,0	31А комплектно		—		—		—	31-2 Моечная установка	
Пред 63/6 Фаза В	0,01 / 0,09	0,015	3(1×2,5) В25	8,0	33ХТ комплектно		—		—		—	33-17 Комплект очистки и проверки свечей зажигания	
↑	0,3 / 2,4	0,07	3(1×2,5) В25	0,5	32ХТ комплектно		—		—		—	32-6 Прибор проверки якорей	
Пред 63/10	1,4 / 9,2	0,49	4(1×2,5) В25	2,0	37ХТ РШ30-0-К-25/380УЧ / ВШ30-К-25/380УЧ 25,0		—	КРПТ 3×0,75+1×0,75	3,0		—	37-13 Станок проточки и фрезерования	
↑	1,7 / 10,9	0,6	4(1×2,5) В25	1,5	35ХТ РШ30-0-К-25/380УЧ / ВШ30-К-25/380УЧ 25,0		—	КРПТ 3×0,75+1×0,75	3,0		—	35-10 Настольно-сверлильный станок	
↑	2,1 / 14,7	0,75	4(1×2,5) В25	1,0	34ХТ РШ30-0-К-25/380УЧ / ВШ30-К-25/380УЧ 25,0		—	КРПТ 3×0,75+1×0,75	3,0		—	34-9 Точильно-шлифовальный станок	
Пред 100/30												Резерв	

4 шр

Пред 100/30	26,4 / 65,0	3,0×4	3(1×4)+1×2,5 П25 В25	9,0 1,0	39ХТ 39А комплектно К310М		—		—		—	39-20 Подъёмник комплект	I
То же	1,7 / 10,9	0,6	4(1×2,5) П25 В25	4,0 1,0	56ХТ комплектно К305М		—		—		—	56-4 Гайковёрт	
Пред 100/30	13,2 / 52,8	3,0×2	4(1×2,5) П25 В25	9,0 1,0	55А комплектно		—		—		—	55-22 Подъёмник четырехстоечный	
То же	0,93 / 4,2	0,37	4(1×2,5) П25 В25	9,0 1,0	Узел „В" лист 33		—	4(1×2.5) В25 54ЖК-У994М ПВ1 4(1×1) К1082	5.0 1,0		—	54-А5 Отопительный агрегат	
Пред 63/6												Резерв	

ГИП	Юрин		9.85	ТП-503-1-49.86 -ЭМ
Нач. отд.	Калганов		9.85	
Гл. инж. отд.	Павкин		9.85	Главный корпус автотранспортного предприятия на 300 грузовых автомобилей
Рук. гр.	Романенко		9.85	
Рук. гр.	Родионова		9.85	
Инж.	Тондзе		9.85	Стадия: Р; Лист: 16; Листов:
Н. контр.	Есина		9.85	Расчётно-монтажная таблица

Привязан

Инв. №

Гипропромсельстрой г. Саратов

Копировал: Савина

Формат А2

4 шр

(продолжение)

Линейные автоматы (предохранит) номинальн уст защиты	Распределительная сеть: Iн/Iп А	Установлен мощн кВт	Марка, сечение провода, труба, металлорукав	Длина, м	Пуск аппарат: Тип аппарата / Тип реле, ток реле, А	Кнопка управлен: Тип кнопки, марка, сеч провода, труба	Длина, м	Распределител. сеть: Марка, сечение провода, труба, металлорукав	Длина, м	Выключ. безопасн: Тип выключ. марка, сечение провода, труба	Длина, м	№ по плану, наименование потребителя	№ этапа строительства
Пред 63/20	8,7 / 41,2	3,94		—	2Т лист 14		—		—		—	19-21 кран	I
Пред 250/120	41,4 / 288,8	22,0	3(1×10)+1×6 П32	9,0	58А комплектно		—		—		—	58-7 стенд испытания насосов	
Пред 100/30	6,6 / 46,2	3,0	4(1×2,5) П25	6,0			—		—		—	59-5 пресс	
↑	6,6 / 46,2	3,0	4(1×2,5) П25	4,0			—		—		—	60-10 стенд	
Пред 250/120	36,9 / 102,4	5,5+ 0,12+ +2×4,0	3(1×10)+1×6 П32	11,0			—		—		—	60А-21 стенд	
Пред 100/50	14,8 / 103,6	7,5	4(1×2,5) П25 В25	6,1 1,0	61QS Р16-31320-3293 100,0		—	комплектно	—		—	61-12 машина очистки агрегатов	

5 шр

Пред 63/32	9,0 / 54,0	4,1	3(1×4)+1×2,5 В25	7,0	48ХТ комплектно		—		—		—	48-2 установка смазки и заправки	I
↑	14,9 / 64,7	3,0+ 3,37	4(1×2,5) В25	1,0	46ХТ комплектно		—		—		—	46-26 установка промывки	
↑	1,7 / 8,6	0,8	4(1×2,5) В25 П25 В25	1,0 10,0 1,0	44ХТ комплектно		—		—		—	44-5 солидолонагнетатель	
Пред 63/20	9,4 / 41,0	4,5	4(1×2,5) В25	2,0			—		—		—	47-35 преобразователь	
От поз. 47	—	—	3(1×2,5) В25	2,0	47ХТ РШ-П-2-0-1РЧ3-01-10/42 ВШ-П-2-01-10/42 10,0		—	комплектно	—		—	47-35 приспособление для ввёртывания шпилек	
Пред 63/6	1,7 / 8,25	0,75	4(1×2,5) В25	8,0	Узел „В" лист 33		—	4(1×2,5) В25 45КК-9994М ПВ1 4(1×1) К1082	5,0 1,0		—	45-А1 отопительный агрегат	
Пред 63/20	10,3 / 43,9	3,0+ 0,37 +1,5	4(1×2,5) П25 В25	19,0 1,0	42А комплектно К310М		—		—		—	42-7 пост замены агрегатов	
Пред 63/20	10,3 / 43,9	3,0+ 0,37 +1,5	4(1×2,5) П25 В25	14,0 1,0	43А комплектно К310М		—		—		—	43-7 пост замены агрегатов	
Пред 63/10	3,3 / 23,5	1,5	4(1×2,5) П25 В25	17,0 1,0	51А комплектно серия 1435,9-25		—		—		—	51 ворота	
Пред 63/20	10,1 / 49,2	3,0+ 1,7	4(1×2,5) П25 В25	9,0 1,0	50А комплектно		—		—		—	50-16 моечная установка	
Пред 63/10	3,3 / 23,5	1,5	4(1×2,5) П25 В25	5,0 1,0	49КМ ПМЛ-122002 РТЛ-1008 4,0		—	АВВГ4×2,5 АВВГ4×2,5 В траншее 49КК-9994 ВВГ 4×2,5	1,0 3,0 1,0	49QS Р16-31320-5491 100,0	—	49-В5 вентилятор	

ГИП	Юрин		9.85
Нач. отд.	Калганов		9.85
Гл. инж. отд.	Пайкин		9.85
Рук. гр.	Романенко		9.85
Рук. гр.	Родионова		9.85
Инж.	Тоидзе		9.85
Н. контр.	Есина		9.85

ТП-503-1-49.86 -ЭМ

Главный корпус автотранспортного предприятия на 300 грузовых автомобилей

Стадия	Лист	Листов
Р	17	

Расчетно-монтажная таблица

Гипропромсельстрой г. Саратов

Привязан

Инв. №

Копировал Савина Сав Формат А2

6шр

Линейные	Распределительная сеть				Пуск.аппарат	Кнопка управлен.		Распределител. сеть		Выключ. безопасн.			
Автоматы (предохранит) номинальн. уст. защиты	Iн/Iп А	Установлен. мощн. кВт	Марка, сечение провода, труба, металлорукав	Длина, м	Тип аппарата / Тип реле, ток реле, А	Тип кнопки, марка, сеч. провода, труба	Длина, м	Марка, сечение провода, труба, металлорукав	Длина, м	Тип выключ., марка, сечение провода, труба	Длина, м	№ по плану, наименование потребителя	№ этапа строительства
Пред 100/40	10,0 / 90,0	4,6	4(1×2,5) П25 К1082	3,0			—		—		—	69-26 Точильно-шлифовальный станок	
↑	3,5 / 24,5	1,5	КРПТ 3×0,75+ 1×0,75	3,0			—		—		—	68-Р1 Рециркуляционный аппарат	
от поз. 69	3,5 / 24,5	1,5	КРПТ 3×0,75+ 1×0,75	3,0			—		—		—	70-Р2 Рециркуляционный аппарат	
Пред 100/40	8,5 / 58,4	4,0+ 0,12	3(1×4)+1×2,5 П25 К1082	7,0			—		—		—	67-24 Станок токарно-винторезный	
↑	15,8 / 78,6	5,5+ 1,5+ 0,125	4(1×2,5) П25 К1082	3,0			—		—		—	64-23 консольно-фрезерный станок	
Пред 63/20	6,6 / 46,2	3,0	4(1×2,5) П25	6,0			—		—		—	63-19 Стенд	
↑	0,93 / 4,2	0,37	4(1×2,5) П25 К1082	4,0			—		—		—	57-6 Стенд разборки и сборки редукторов	
Пред 100/80	20,2 / 151,0	11,0	3(1×4)+1×2,5 П25 К1082	4,0			—		—		—	65-25 Токарно-винторезный станок	
Пред 63/25	8,5 / 58,4	4,0+ 0,12	4(1×2,5) П25 К1082	5,0			—		—		—	66-24 Станок токарно-винторезный	
Пред 100/40	11,0 / 77,0	4,5+ 0,125	4(1×2,5) П25 К1082	3,0			—		—		—	71-27 Вертикально-сверлильный станок	
Пред 63/6	1,7 / 10,9	0,6	4(1×2,5) П25 В25	6,0 1,5	72ХТ РШ30-0-К-25/380У4 / ВШ30-К-25/380У4 25,0		—	КРПТ 3×0,75+1×0,75	3,0		—	72-32 Настольно-сверлильный станок	
Пред 63/20	8,7 / 41,2	3,94			3Т лист 14							52-21 Кран	

7шр

Пред 63/6	0,93 / 4,2	0,37	4(1×2,5) П25 В25	9,0 1,0	Узел В лист 33		—	4(1×2,5) В25 62 КК-У994М ПВ1 4(1×1) К1082	5,0 1,0		—	62-А6 отопительный агрегат	
Пред 63/25	4,7 / 30,6	2,1 +0,4	4(1×2,5) П25 К1082	6,0			—		—		—	73-33 станок для расточки	
То же	10,1 / 49,2	3,0+ 1,7	4(1×2,5) П25 В25	6,0 2,0	76А комплектно		—		—		—	76-34 машина моечная	
Пред 63/16 фаза С	122 / —	2,7	3(1×2,5) П25	6,0			—		—		—	77-35 шкаф сушильный	

ГИП	Юрин		9.85
Нач.отд.	Калганов		9.85
Гл.инж.отд.	Пайкин		9.85
Рук.гр.	Романенко		9.85
Рук.гр.	Родионова		9.85
Инж.	Тоидзе		9.85
Н.контр.	Есина		9.85

ТП-503-1-49.86 -ЭМ

Главный корпус автотранспортного предприятия на 300 грузовых автомобилей

Стадия	Лист	Листов
Р	18	

Привязан

Инв. №

Расчётно-монтажная таблица

ГИПРОПРОМСЕЛЬСТРОЙ г. САРАТОВ

Копировал: Прошина Формат А2

7 ШР

(продолжение)

Линейные	Распределительная сеть				Пуск. аппарат	Кнопка управлен.		Распределител. сеть		Выключ. безопасн.			
Автоматы (предохранит.) номинальн. уст. защиты	Iн / Iп А	Установ. мощн., кВт	Марка, сечение провода, трубы, металлорукава	Длина, м	Тип аппарата / Тип реле, ток реле, А	Тип кнопки, марка, сеч. провода, трубы	Длина, м	Марка, сечение провода, трубы, металлорукава	Длина, м	Тип выключ., марка, сечение провода, трубы	Длина, м	№ на плану, наименование потребителя	№ этажа строительной
Пред. 63/16	3,5 / 24,5	1,6	4(1×2,5) В25 К1082	2,0			—		—		—	73-12 станок притирки клапанов	I
↑	1,7 / 10,9	0,6	4(1×2,5) П25 В25	5,0 1,5	74 ХТ РШ30-0-К-25/380У4 ВШ30-К-25/380 У4 25,0		—	КРПТ 3×0,75+1×0,75	3,0		—	74-11 настольно-сверлильный станок	
Пред. 63/10	1,7 / 10,9	0,6	4(1×2,5) П25	8,0			—		—		—	78-16 стенд	
↑	6,93 / 4,2	8,37	4(1×2,5) П25 В25	3,0 2,0	80 ХТ РШ30-0-К-25/380У4 ВШ30-К-25/380 У4 25,0		—	КРПТ 3×0,75+1×0,75	3,0		—	80-17 шлифовальный станок	
Пред. 63/10	3,3 / 23,5	1,5	4(1×2,5) В25	2,0	79 КМ ПМЛ-122002 РТЛ-1008 4,0		—	АВВГ 4×2,6 АВВГ 4×25 В траншее 79 КМ-У994 ВВГ 4×2,5	1,0 3,0 4,0	79 Q5 Р16-31320-54У1 100,0	—	79-89 вентилятор	
Пред. 63/10	4,23 / 18,5	1,68			4Т лист 14							81-7 щиток электрический	
Пред. 63/6												резерв	

8 ШР

Пред. 100/80 фаза А, В	58,0 / —	10,2	2(1×16)+1×10 П32 В32	8,0 1,5	91 Q5 ЯВШ 2-63 63,0		—	КРПТ 2×10+1×6	12,0		—	91-14 трансформатор сварочный
Пред. 100/30 фаза А	1,8 / 9,0	0,4	3(1×2,5) П25 В25	2,0 4,5	92 ХТ комплектно		—		—		—	92-17 ножницы ручные электрические
ТВ ин-е	5,5 / 38,4	1,2	4(1×2,5) П25 В25	8,0 1,5	90 Т ТСЗ-18/8,66-74У4 90 ХТ комплектно		—		—		—	90-12 машина ручная шлифовальная
Пред. 63/32	2,7 / 18,9	1,1	4(1×2,5) П25	13,0			—		—		—	84-5 установка очистки от накипи
↑	13,7 / 63,5	4,0+ 1,1×2	4(1×2,5) П25	6,0			—		—		—	83-9 стенд по ремонту радиаторов
Пред. 100/80	25,2 / 176,0	18,0	3(1×4)+1×2,5 П25	10,0			—		—		—	86-6 молот ковочный
Пред. 250/150	127 / —	52,0	3(1×50) ТЭ 48	15,0	87 А комплектно		—		—		—	87-7 электровечь камерная
Пред. 63/10 фаза С	10	—	2(1×2,5) ТЭ 25	15,0			—		—		—	87-7 электровечь камерная (цепь управления)

ГИП	Юрин		9.85	ТП-503-1-49.86 -ЭМ	
Нач. отд.	Калганов		9.85		
Н. контр.	Пайкин		9.85		
Рук. гр.	Романенко		9.85	Главный корпус автотранспортного предприятия на 300 грузовых автомобилей	
Инж.	Гонаже		9.85		Стадия: Р; Лист: 19; Листов:
Привязан				Расчётно-монтажная таблица	ГИПРОПРОМСЕЛЬСТРОЙ г. Саратов
Инв. №		Гл. констр.	Есина		

Копировал: Бабенко

Формат А2

8 ШР (Продолжение)

Линейные	Распределительная сеть				Пуск. аппарат	Кнопка управлен.		Распределител. сеть		Выключ. безопасн.			
Автоматы (предохранит.) номинальн. уст. защиты	Iн/Iп А	Установлен. мощн. кВт	Марка, сечение провода, труба, металлорукав	Длина, м	Тип аппарата / Тип реле, ток реле, А	Тип кнопки, марка, свч. провода, труба	Длина, м	Марка, сечение провода, труба, металлорукав	Длина, м	Тип выключ., марка, сечение провода, труба	Длина, м	№ по плану, наименование потребителя	№ этапа строительства
Пред 250/120												Резерв	II
Пред 100/30	2,8 / 12,0	0,96			5Т Лист 14							85-4: Кран	

9 ШР

Пред 63/20	10,3 / 43,9	3,0+ 0,37+ 1,5	4(1х2,5) П25 В25	6,0 1,5	102А комплектно К310М		—		—		—	102-4 Пост замены агрегатов	II
Пред 63/20	6,6 / 46,2	3,0	3(1х2,5) П25	4,0			—		—		—	93-11 Пресс	
Пред 63/10	3,3 / 23,5	1,5	4(1х2,5) В25	28,0	89А комплектно серия 1.435.9-25		—		—		—	89 ворота	
Пред 63/16	3,3 / 23,5	1,5	4(1х2,5) В25 П25 В25	28,0 6,0 2,0	94А комплектно серия 1.435.9-25		—		—		—	94 ворота	
↑	3,3 / 23,5	1,5	4(1х2,5) П25 В25	6,0 2,0	95А комплектно серия 1.435.9-25		—		—		—	95 ворота	
↓	3,3 / 23,5	1,5	4(1х2,5) П25 В25	6,0 2,0	96А комплектно серия 1.435.9-25		—		—		—	96 ворота	
Пред 63/10	4,8 / 20,2	2,24			6Т Лист 14							101-15 Кран	
Пред 63/20	8,4 / 41,2	3,94			8Т Лист 14							103-5 Кран	
Пред 63/6												Резерв	
Пред 63/6												Резерв	

10 ШР

Пред 100/30	2,24 / 8,96	0,75	4(1х2,5) В25	2,0	106КМ ПМЛ-122002-РТЛ 1007 2,6		—	АВВГ 4х2,5 106КК-9994 ВВГ4х2,5	30,0 1,0		—	106-822 Крышный вентилятор	II
Пред 100/80	53,2 / 170,0	11,0+ 11,0+ 7,5	3(1х16)+1х10 П40 В40	11,0 1,5	99А комплектно		—		—		—	99-2 Стенд проверки тормозов	
Пред 63/20	10,3 / 43,9	3,0+ 0,37+ 1,5	4(1х2,5) П25 В25	16,0 1,5	98А комплектно К310М		—		—		—	98-1 Пост замены агрегатов	
Пред 63/20	10,3 / 43,9	3,0+ 0,37 +1,5	4(1х2,5) П25 В25	6,0 1,5	100А комплектно К310М		—		—		—	100-1 Пост замены агрегатов	

ГИП	Юрин		9.85	ТП-503-1-49.86 -ЭМ
Нач. отд.	Калганов		9.85	
Гл. инж.	Лайкин		9.85	
Рук. гр.	Романенко		9.85	Главный корпус автотранспортного предприятия на 300 грузовых автомобилей
Рук. гр.	Родионова		9.85	
Инж.	Тоидзе		9.85	Стадия Р; Лист 20; Листов
Привязан				
Инв. №		Н. контр.	Есина	Расчётно-монтажная таблица; ГИПРОПРОМСЕЛЬСТРОЙ г. Саратов

Копировал: Прошина — Формат А2

10 ШР

(продолжение)

Линейные	Распределительная сеть				Пуск. аппарат	Кнопка управлен.		Распределит. сеть		Выключ. безопасн.			№ этапа строительства
Автоматы (предохранит.) номинальн. уст. защиты	Iн / Iп А	Устанавлем. мощн. кВт	Марка, сечение проводя, трубя, металлорукав	Длина, м	Тип аппарата / Тип реле, ток реле, А	Тип кнопки, марка, сеч. проводя, трубя	Длина, м	Марка, сечение проводя, трубя, металлорукав	Длина, м	Тип выключ., марка, сечение проводя, трубя	Длина, м	№ по плану, наименование потребителя	
Пред. 63/6	0,93 / 4,1	0,37	4(1×2,5) В 25	2,0	Узел 8" Лист 34		—	4(1×2,5) В 25 105 ПК-У994 м ПВ1 4(1×1) К 1082	5,0 / 1,0		—	105-А9 Отопительный агрегат	II
↑	0,93 / 4,1	0,37	4(1×2,5) В 25	20,0	Узел 8" лист 34			4(1×2,5) В 25 97ПК-У994 м ПВ1 4(1×1) К 1082	5,0 / 1,0		—	97-А8 Отопительный агрегат	
Пред. 63/20	10,3 / 43,9	3,0+ 0,37+ 1,5	4(1×2,5) П25 В 25	10,0 1,5	104 А комплектно К 310 м		—		—		—	104-4 Пост замены агрегатов	
Пред. 100/30	10,3 / 43,9	3,0+ 0,37+ 1,5	4(1×2,5) П25 В 25	8,0 1,5	121 А комплектно К 310 м		—		—		—	121-4 Пост замены агрегатов	
Пред. 100/30												Резерв	

11 ШР

Пред. 63/6	1,33 / 6,0	0,55	4(1×2,5) В 25	10,0	135 QS ЯВШЗ-25 25,0		—	Комплектно	—		—	135-6 Насос перекачной	II
Пред. 63/10	2,7 / 18,9	1,1	АВВГ 4×2,5	8,0	138 КМ ПМЛ-122002 РТЛ 1008 4,0		—	4(1×2,5) Т 20 П 25	1,0 6,0		—	138-1 Насос	
↑	2,7 / 18,9	1,1	АВВГ 4×2,5	1,0	137 КМ ПМЛ-122002 РТЛ 1008 4,0		—	4(1×2,5) Т 20 П 25	1,0 5,0		—	137-1 Насос	
Пред. 63/20	2,7 / 18,9	1,1	АВВГ 4×2,5	8,0	136 КМ ПМЛ 122002 РТЛ 1008 4,0		—	4(1×2,5) Т 20 П 25	1,0 3,0		—	136-2 Насос	
↑	5,0 / 35,0	2,2	АВВГ 4×2,5	1,0	141 КМ ПМЛ-122002 РТЛ 1010 6,0		—	4(1×2,5) Т 20 П 25	1,0 6,0		—	141-3 Насос	
↑	5,0 / 35,0	2,2	АВВГ 4×2,5	1,0	140 КМ ПМЛ-122002 РТЛ 1010 6,0		—	4(1×2,5) Т 20 П 25	1,0 5,0		—	140-3 Насос	
Пред. 63/10	3,3 / 21,5	1,5	АВВГ 4×2,5	8,0			—		—		—	143-7 Соленоло магнита-тель	
Пред. 63/6	0,93 / 4,1	0,37	АВВГ 4×2,5	8,0	144 КМ ПМЛ-122002 РТЛ 1005 1,0			АВВГ 4×2,5 144КК-У994 АВВГ 4×2,5	2,0 1,0		—	144-В24 Вентилятор	
Пред. 63/6	0,93 / 4,1	0,37	4(1×2,5) П 25 В 25	12,0 1,0	Узел 8" лист 33		—	4(1×2,5) В 25 108 КК-У994 м ПВ1 4(1×1) К 1082	4,0 1,0			108-А7 Отопительный агрегат	

ГИП	Юрин		9.85	ТП-503-1-49.86 - ЭМ
Нач. отд.	Калганов		9.85	
Инженер	Пяткин		9.85	Главный корпус автотранспортного предприятия на 300 грузовых автомобилей
Рук. гр	Романенко		9.85	
Рук. гр	Романова		9.85	
Инж.	Тандзе		9.85	

Стадия	Лист	Листов
Р	21	

Привязан

Инв. №

Н. контр. Есина

Расчётно-монтажная таблица

ГИПРОПРОМСЕЛЬСТРОЙ г. Саратов

Копировал: Скворова Формат А2

11 ШР (продолжение)

Линейные	Распределительная сеть				Пуск. аппарат	Кнопка управления		Распределительная сеть		Выключ. безопасности			№ этапа строительства
Автоматы (предохранит.) номинальн. уст. защиты	Iр / Iв А	Установл. мощн. кВт	Марка, сечение провода, труба, металлорукав	Длина, м	Тип аппарата: тип реле, ток реле, А	Тип кнопки, марка, сечение провода, труба	Длина, м	Марка, сечение провода, труба, металлорукав	Длина, м	Тип выключателя, марка, сечение провода, труба	Длина, м	№ по плану, наименование потребителя	
Пред 63/20	10,3 / 43,9	3,0+ 0,37+ 1,5	4(1×2,5) П25 В25	25,0 1,0	109 А комплектно К 310 М		—		—		—	109-4 пост замены агрегатов	1
Пред 63/16	2,8 / 10,7	0,6	4(1×2,5) П25 В25	8,0 2,0	116 ХТ комплектно		—		—		—	116-7 гайковёрт	
↑	5,0 / 35,0	2,2	4(1×2,5) В25 П25 В25	2,0 15,0 2,0	107 ХТ комплектно		—		—		—	107-4 гайковёрт	

12 ШР

Пред 63/20	8,7 / 41,2	3,94			7 Т лист 14							88-11 Кран	
Пред 63/6												резерв	
Пред 63/63	14,8 / 103,6	7,5	3(1×6)+1×4 П25	8,0	126 Я лист 37		—	3(1×4)+1×2,5 В25	6,0		—	126-1 конвейер	
↑	14,8 / 103,6	7,5	3(1×4)+1×2,5 П25	12,0	129 Я лист 37		—	3(1×4)+1×2,5 В25	6,0		—	129-2 конвейер	
Пред 63/16 Фаза А	1,2 / 6,0	0,27	3(1×2,5) В25	12,0	110 ХТ ШГП-10-3-Е 10,0		—	комплектно	—		—	110-5 швейная машина КЛ-23А	
Фаза С	3,8 / 16,1	0,83	3(1×2,5) П25 В25	6,0 2,0	114 ХТ ШГП-10-3-Е 10,0		—	комплектно	—		—	114-12 машина ручная сверлильная ИЭ-1015А	
↑	4,7 / 21,0	1,05	3(1×2,5) В25	0,5	113 ХТ ШГП-10-3-Е 10,0		—	комплектно	—		—	113-13 электро-долбежник ИЭ-5607	
↑	2,8 / 10,7	0,6	3(1×2,5) В25	0,5	112 ХТ ШГП-10-3-Е 10,0		—	комплектно	—		—	112-14 рубанок ручной ИЭ-5701	
Пред 63/20	8,7 / 48,3	3,0+ 0,8	4(1×2,5) П25	10,0			—		—		—	111-7 Станок комбинированный	
Пред 63/16	3,3 / 23,5	1,5	4(1×2,5) П25 В25	6,0 1,0	127 А комплектно серия 1.435.9-25		—		—		—	127 Ворота	
↑	3,3 / 23,5	1,5	4(1×2,5) В25 П25 В25	1,0 6,0 1,0	130 А комплектно серия 1.435.9-25		—		—		—	130 Ворота	
↑	3,3 / 23,5	1,5	4(1×2,5) В25 П25 В25	1,0 6,0 1,0	131 А комплектно серия 1.435.9-25		—		—		—	131 Ворота	
Пред 63/16	3,3 / 23,5	1,5	4(1×2,5) В25	2,0	117 А комплектно серия 1.435.9-25		—		—		—	117 Ворота	
↑	3,3 / 23,5	1,5	4(1×2,5) В25 П25 В25	1,0 12,0 1,0	115 А комплектно серия 1.435.9-25		—		—		—	115 Ворота	
Пред 63/10	4,23 / 18,5	1,68			9 Т лист 14							185-4 таль электрическая	

ГИП	Юрин		9.85	ТП-503-1-49.86 ЭМ
Нач. отд.	Каганов		9.85	
Гл. инженер	Гайкин		9.85	
Рук. гр.	Романенко		9.85	Главный корпус автотранспортного предприятия на 300 грузовых автомобилей
Рук. гр.	Радионова		9.85	
Инж.	Гонадзе		9.85	

Привязан

Инв.№

Н. контр. Есина

Стадия	Лист	Листов
Р	22	

Расчётно-монтажная таблица

ГИПРОПРОМСЕЛЬСТРОЙ г. Саратов

Копировал: Евстегнеева Формат А2

13 ШР

Линейные	Распределительная сеть				Пуск. аппарат	Кнопка управления		Распределительная сеть		Выключ. безопасности			
Автоматы (предохранит.) номинальн. уст. защиты	Iр/Iп А	Установлен. мощн. кВт	Марка, сечение провода, труба, металлорукав	Длина, м	Тип аппарата / Тип реле, ток реле, А	Тип кнопки, марка, сеч. провода, труба	Длина, м	Марка, сечение провода, труба, металлорукав	Длина, м	Тип выключателя, марка, сечение провода, труба	Длина, м	№ по плану, наименование потребителя	№ этапа строительства
Пред 63/6	0,93 / 4,1	0,37	4(1х2,5) П25 В25	19,0 1,0	Узел „В" лист 33		—	4(1х2,5) В25 128 МК - У994 м ПВ 1, 4(1х1) К 1082	5,0 1,0		—	128 - А10 отопительный агрегат	II
Пред 63/20	10,1 / 49,2	3,0 + 1,7	АВВГ 4х2,5	30,0	118 А комплектно		—		—		—	118 - 5 моечная установка	
Пред 63/16	5,0 / 35,0	2,2	АВВГ 4х2,5	30,0	119 КМ ПМЛ - 121002 РТА 1010 6,0	119 SB ПКЕ-712-2У3 3(1х2,5) в трубе поз. 119	12,0	4(1х2,5) В25 П25	1,0 12,0		—	119 - 16 насос шестерённый	
Пред 63/16	5,0 / 35,0	2,2	АВВГ 4х2,5	30,0	120 хт комплектно		—		—		—	120 - 7 гайковёрт	
Пред 63/20	10,3 / 43,9	3,0 + 0,37 + 1,5	4(1х2,5) П25 В25	8,0 1,0	123 А комплектно К310 М		—		—		—	123 - 4 пост замены агрегатов	
Пред 63/63	14,8 / 103,6	7,0	4(1х2,5) П25 В25	3,0 1,0	122 А комплектно		—		—		—	122 - 5 стенд	
Пред 63/6 фаза В	0,5 / 2,5	0,1	3(1х2,5) П25 В25	13,0 1,5	132 хт комплектно		—		—		—	132 - 7 дизель тестер	
	0,6 / 2,7	0,12	3(1х2,5) В25 П25	3,0 6,0	133 хт комплектно		—		—		—	133 - 8 мотор тестер	
Пред 63/20	5,0 / 35,0	2,2	4(1х2,5) В25	2,0	134 КМ ПМЛ - 122002 РТА 1010 6,0		—	АВВГ 4х2,5 АВВГ 4х2,5 в траншее 134 МК - У994 ВВГ 4х2,5	7,0 1,0	134 ОС Р16-31320-54У1 100,0	—	134 - В17 вентилятор	
	2,24 / 8,96	0,75	4(1х2,5) В25	0,5	125 КМ ПМЛ 122002 РТА 1007 2,6		—	АВВГ 4х2,5 125 МК - У994 ВВГ 4х2,5	25,0 1,0		—	125 - В23 крышный вентилятор	
	3,3 / 24,5	1,5	4(1х2,5) В25	2,0	124 КМ ПМЛ 122002 РТА 1008 4,0		—	АВВГ 4х2,5 АВВГ 4х2,5 в траншее 124 МК - У994 ВВГ 4х2,5	1,0 3,0 1,0	124 ОС Р16-31320-54У1 100,0	—	124 - В21 вентилятор	

14 ШР

Пред 100/80	30,0 / 180,0	15,0	3(1х6)+1х4 В25	6,0	4 Я	4 SB ПКУ 15-2(231-5492 АКВВГ 10х2,5	15,0	3(1х6)+1х4 П25 4 МК - У994 м ПВ 1 3(1х4)+1х2,5 К 1082	3,0 1,0		—	4 - П4 приточная установка	I
Пред 63/6	2,8 / —	0,8	4(1х2,5) В25	6,0	лист 28		—	4(1х2,5) П40 4 ПК... - У994 м 4(1х2,5) В25	6,0 3,0		—	4 ЕК нагреватель заслонки	
Пред 63/25	7,8 / 58,5	4,0	4(1х2,5) В25	12,0	185 ОС ЯУ5117-0362А 1 фидер Iном = 8А 2 фидер Iном = 8А		—	4(1х2,5) П25 К 1082	3,0		—	185 М1 насос ВЭР (рабочий)	
Пред 100/30	1,33 / 5,9	0,55	4(2х2,5) В25 АТ В25	1,0 4,0 1,0	145 КМ ПМЛ - 121002 РТА 1006 1,6	145 SB ПКЕ 712-2У3 3(1х2,5) В25	15,0	4(1х2,5) П25 145 МК - У994 м ПВ1 4(1х1) К 1082	7,0 1,0		—	145 - В1 вентилятор	
	1,7 / 9,4	0,75	4(1х2,5) В25	1,0	146 КМ ПМЛ - 121002 РТА 1007 2,6	146 SB ПКЕ 712-2У3 3(1х2,5) В25	15,0	4(1х2,5) П25 146 МК - У994 м ПВ1 4(1х1) К 1082	10,0 1,0		—	146 - В3 вентилятор	
Пред 180/50	14,9 / 111,8	7,5	3(1х4)+1х2,5 В25 АТ В25	1,0 4,0 1,0	149 КМ ПМЛ - 121002 РТА 1021 19,0	149 SB ПКЕ712-2У3 3(1х2,5) В25	15,0	4(1х2,5) П25 149 МК - У994 м ПВ1 4(1х1) К 1082	8,0 1,0		—	149 - В10 вентилятор	

ГИП	Юрин		9.85	ТП-503-1-49.86 -ЭМ	
Нач. отд.	Калганов		9.85		
Гл. инж. отд.	Лайкин		9.85		
Рук. гр.	Романенко		9.85	Главный корпус автотранспортного предприятия на 300 грузовых автомобилей	
Рук. гр.	Родионова		9.85		
Инж.	Тонаев		9.85		Стадия Р; Лист 23; Листов
Привязан				Расчётно-монтажная таблица	Гипропромсельстрой г. Саратов
Инв. №		Н. контр.	Есина		

Копировал Евстигнеева Формат А2

(продолжение)

14 ШР

Линейные	Распределительная сеть				Пуск. аппарат	Кнопка управлен.		Распределительная сеть		Выключ. безопасности			№ этапа строительства
Автоматы (предохранит.) номинальн. уст. защиты	Iи/Iп А	Установлен. мощн. кВт	Марка, сечение провода, труба, металлорукав	Длина, м	Тип аппарата / Тип реле, ток реле, А	Тип кнопки, марка, сеч. провода, труба	Длина, м	Марка, сечение провода, труба, металлорукав	Длина, м	Тип выключателя, марка, сечение провода, труба	Длина, м	№ по плану, наименование потребителя	
Пред 63/10	2,5 / 13,8	1,1	4(1×2,5) В25 ЛТ В25	1,0 6,0 1,0	153 КМ ПМЛ-121002 РТЛ 1007 2,6	153 SB ПКЕ712-2У3 3(1×2,5) В25	15,0	4(1×2,5) П25 153КК-У994М ПВ1 4(1×1) К1082	10,0 1,0		—	153-В2 вентилятор	
↑	1,2 / 4,8	0,37	4(1×2,5) В25	1,0	154 КМ ПМЛ-121002 РТЛ 1006 1,6	154 SB ПКЕ712-2У3 3(1×2,5) В25	15,0	4(1×2,5) П25 154КК-У994М ПВ1 4(1×1) К1082	8,0 1,0		—	154-В11 вентилятор	
↑	1,33 / 5,9	0,55	4(1×2,5) В25	1,0	152 КМ ПМЛ-121002 РТЛ 1006 1,6	152 SB ПКЕ712-2У3 3(1×2,5) В25	15,0	4(1×2,5) П25 152КК-У994М ПВ1 4(1×1) К1082	7,0 1,0		—	152-В4 вентилятор	
Пред 63/6 фаза А	0,68	0,15	3(1×2,5) П25 В25	17,0 1,0	155ХТ РШ-Ц-20-0-01-10/220 / ВШ-Ц-20-01-10/220 10,0		—	комплектно	—		—	155 Установка „Псков-25"	
↑	0,55	0,12	3(1×2,5) В25	1,0	156ХТ РШ-Ц-20-0-01-10/220 / ВШ-Ц-20-01-10/220 10,0		—	комплектно	—		—	156 Видео-контрольное устройство	
↑	0,4	0,085	3(1×2,5) В25	1,0	157ХТ РШ-Ц-20-0-01-10/220 / ВШ-Ц-20-01-10/220 10,0		—	комплектно	—		—	157 Пульт управления ПУ-79	
Фаза В	1,13	0,25	3(1×2,5) П25 В25	21,0 1,0	158ХТ РШ-Ц-20-0-01-10/220 / ВШ-Ц-20-01-10/220 10,0		—	комплектно	—		—	158 Усилитель 100У-101	
↑	2,27	0,5	3(1×2,5) В25	1,0	159ХТ РШ-Ц-20-0-01-10/220 / ВШ-Ц-20-01-10/220 10,0		—	комплектно	—		—	159 Выпрямитель СВ 48-1	
↑	0,55	0,12	3(1×2,5) В25 П25 В25	1,0 5,0 1,0	160ХТ РШ-Ц-20-0-01-10/220 / ВШ-Ц-20-01-10/220 10,0		—	комплектно	—		—	160 Видео-контрольное устройство	
Пред 100/30												резерв	

15 ШР

Пред 63/16	3,3 / 21,5	1,5	4(1×2,5) В25	16,0	148 КМ ПМЛ-121002 РТЛ 1008 4,0	148 SB ПКЕ712-2У3 3(1×2,5) В25	9,0	4(1×2,5) П25 148КК-У994М ПВ1 4(1×1) К1082	3,0 1,0		—	148-В14 вентилятор	
↑	1,7 / 9,4	0,75	4(1×2,5) В25	1,0	147 КМ ПМЛ-121002 РТЛ 1007 2,6	147 SB ПКЕ712-2У3 3(1×2,5) В25	9,0	4(1×2,5) П25 147КК-У994М ПВ1 4(1×1) К1082	6,0 1,0		—	147-В12 вентилятор	
Пред 63/16	4,7 / 30,6	2,2	4(1×2,5) В25	17,0	150 КМ ПМЛ-121002 РТЛ 1010 6,0	150 SB ПКЕ712-2У3 3(1×2,5) В25	9,0	4(1×2,5) П25 150КК-У994М ПВ1 4(1×1) К1082	7,0 1,0		—	150-В13 вентилятор	
↑	1,7 / 9,4	0,75	4(1×2,5) В25	1,0	151 КМ ПМЛ-121002 РТЛ 1007 2,6	151 SB ПКЕ712-2У3 3(1×2,5) В25	9,0	4(1×2,5) П25 151КК-У994М ПВ1 4(1×1) К1082	6,0 1,0		—	151-В15 вентилятор	
Пред. 63/40	12,2 / 79,3	5,5	4(1×2,5) В25	10,0	6Я лист 28	6SB ПКУ15-21.231-54У2 АКВВГ 10×2,5	15,0	4(1×2,5) П25 6КК-У994М ПВ1 4(1×1) К1082	4,0 1,0		—	6-П6 приточная установка	
↑	2,8 / —	0,8	4(1×2,5) В25	1,0			—	4(1×2,5) П40 6ПК-У994М 4(1×2,5) В25	7,0 4,0		—	6ЕК нагреватель заслонки	

ГИП	Юрин	[подпись]	9.85
Нач. отд.	Калганов	[подпись]	9.85
Гл. инж. отд.	Пайкин	[подпись]	9.85
Рук. гр.	Романенко	[подпись]	9.85
Рук. гр.	Родионова	[подпись]	9.85
Инж.	Тоидзе	[подпись]	9.85
Н. контр.	Есина	[подпись]	11.85

ТП-503-1-49.86 -ЭМ

Главный корпус автотранспортного предприятия на 300 грузовых автомобилей

Стадия	Лист	Листов
Р	24	

Привязан

Инв. №

Расчетно-монтажная таблица

ГИПРОПРОМСЕЛЬСТРОЙ г. Саратов

Копировал Евстегнеева Формат А2

15 шр (продолжение)

Линейные	Распределительная сеть				Пуск. аппарат	Кнопка управлен.		Распределител. сеть		Выключ. безопасн.			№ этапа строительства
Автоматы (предохранит) номинальн. уст. защиты	Iн/Iп А	Установлен. мощн. кВт	Марка, сечение провода, труба металлорукав	Длина, м	Тип аппарата / Тип реле, ток реле, А	Тип кнопки, марка, сеч. провода, труба	Длина, м	Марка, сечение провода, труба, металлорукав	Длина, м	Тип выключ, марка, сечение провода, труба	Длина, м	№ по плану, наименование потребителя	
Пред 63/25	7,8 / 58,5	4,0	4(1x2,5) В25	4,0	185QS		—	4(1x2,5) П25 К1082	3,0		—	185М2 насос ВЭР (резервный)	I
Пред 63/16	4,7 / 30,6	2,2	4(1x2,5) В25	4,0	2Я лист 30	2SB ПКУ15-21,331-54У2 АКВВГ14x2,5	13,0	4(1x2,5) П25 2КК - У994М ПВ1 4(1x1) К1082	5,0 / 1,0		—	2-П2 Приточная установка	
↑	0,79 / —	0,3	4(1x2,5) В25	4,0			—	4(1x2,5) П40 2ПК - У994М 4(1x2,5) В25	6,0 / 4,0		—	2ЕК нагреватель заслонки	
Пред 63/10	3,3 / 21,5	1,5	4(1x2,5) В25	2,0	1Я лист 29	1SB ПКУ15-21,231-54У2 АКВВГ10x2,5	12,0	4(1x2,5) П25 1КК - У994М ПВ1 4(1x1) К1082	3,0 / 1,0		—	1-П1 Приточная установка	
↑	0,79 / —	0,3	4(1x2,5) В25	1,0			—	4(1x2,5) П40 1ПК - У994М 4(1x2,5) В25	6,0 / 4,0		—	1ЕК нагреватель заслонки	
Пред 63/10												резерв	
Пред 63/10												резерв	

16 шр

Пред 100/30	3,3 / 21,5	1,5	4(1x2,5) В25	2,0	3Я лист 30	3SB ПКУ15-21,331-54У2 АКВВГ 14x2,5	6,0	4(1x2,5) П25 3КК - У994М ПВ1 4(1x1) К1082	3,0 / 1,0		—	3-П3 приточная установка	I
↑	0,79 / —	0,3	4(1x2,5) В25	1,0			—	4(1x2,5) П40 3ПК - У994М 4(1x2,5) В25	6,0 / 4,0		—	3ЕК нагреватель заслонки	
↑	7,8 / 58,5	4,0	4(1x2,5) В25	1,0	168QS ЯУ5Н7-03Б2А 1 фидер Iном = 8А 2 фидер Iном = 8А		—	4(1x2,5) П25	3,0		—	168М1 насос ВЭР (рабочий)	
Пред 100/30	4,7 / 30,6	2,2	4(1x2,5) В25	2,0	163 км ПМЛ-121002 РТЛ 1010 6,0	163SB ПКЕ 712-2У3 3(1x2,5) В25	5,0	4(1x2,5) П25 163КК - У994М ПВ1 4(1x1) К1082	5,0 / 1,0		—	163-В8 вентилятор	
↑	4,7 / 30,6	2,2	4(1x2,5) В25	1,0	161 км ПМЛ-121002 РТЛ 1010 6,0	161SB ПКЕ 712-2У3 3(1x2,5) В25	5,0	4(1x2,5) П25 161КК - У994М ПВ1 4(1x1) К1082	12,0 / 1,0		—	161-В7 вентилятор	
↑	4,7 / 30,6	2,2	4(1x2,5) В25	1,0	162 км ПМЛ-121002 РТЛ 1010 6,0	162SB ПКЕ 712-2У3 3(1x2,5) В25	5,0	4(1x2,5) П25 162КК - У994М ПВ1 4(1x1) К1082	6,0		—	162-В6 вентилятор	
Пред 63/6	0,74 / 2,96	0,25	4(1x2,5) В25	3,0	5Я лист 32	5SB ПКУ15-21,231-54У2 АКВВГ10x2,5	9,0	4(1x2,5) П25 5КК1 - У994М ПВ1 4(1x1) К1082	3,0 / 1,0		—	5М1-П5 приточная установка (резервная)	II
↑	0,79 / —	0,3	4(1x2,5) В25	1,0			—	4(1x2,5) П40 5ПК - У994М 4(1x2,5) В25	6,0 / 4,0		—	5ЕК нагреватель заслонки	
Пред 63/6	1,83 / 5,9	0,55	4(1x2,5) В25 ЛТ В25	2,0 5,0 2,0	8Я лист 29	8SB ПКУ15-21,231-54У2 АКВВГ10x2,5	10,0	4(1x2,5) П25 8КК - У994М ПВ1 4(1x1) К1082	4,0 / 1,0		—	8-П8 приточная установка	
↑	0,79 / —	0,3	4(1x2,5) В25	1,0			—	4(1x2,5) П40 8ПК - У994М 4(1x2,5) В25	5,0 / 4,0		—	8ЕК нагреватель заслонки	

ГИП	Юрин	[подпись]	9.85
Нач. отд.	Калганов	[подпись]	9.85
Гл. инж. отд.	Пайкин	[подпись]	9.85
Рук. гр.	Романенко	[подпись]	9.85
Рук. гр.	Родионова	[подпись]	9.85
Инж.	Тоидзе	[подпись]	9.85
Н. контр.	Есина	[подпись]	09.85

ТП-503-1-49.86 -ЭМ

Главный корпус автотранспортного предприятия на 300 грузовых автомобилей

Стадия	Лист	Листов
Р	25	

Расчётно-монтажная таблица

ГИПРОПРОМСЕЛЬСТРОЙ г. Саратов

Привязан

Инв. №

Копировал: Ланцева Формат А2

16 шр (продолжение)

Линейные	Распределительная сеть				Пуск. аппарат	Кнопка управлен		Распределител. сеть		Выключ. безопасн.			№ этапа строительства
Автоматы (предохранит) номинальн. уст. защиты	I_N / $I_п$ А	Установлен. мощн. кВт	Марка, сечение провода, труба, металлорукав	Длина, м	Тип аппарата / Тип реле, ток реле, А	Тип кнопки, марка, сеч. провода, труба	Длина, м	Марка, сечение провода, труба, металлорукав	Длина, м	Тип выключ, марка, сечение провода, труба	Длина, м	№ по плану, наименование потребителя	
Пред 63/10	3,3 / 21,5	1,5	4(1x2,5) В25 ЛТ В25	2,0 5,0 2,0	7Я лист 30	7SB ПКУ15-21,331-54У2 АКВВГ14x2,5	16,0	4(1x2,5) В25 П25 7КК-У994М ПВ1 4(1x1) К1082	6,0 3,0 1,0		—	7-П7 Приточная установка	
	0,79 / —	0,3	4(1x2,5) В25	1,0			—	4(1x2,5) В50 П40 7ПК-У994М 4(1x2,5) В25	6,0 6,0 4,0		—	7ЕК нагреватель заслонки	
Пред 100/30	7,8 / 58,5	4,0	4(1x2,5) В25 ЛТ В25	2,0 6,0 2,0	169 QS		—	4(1x2,5) П25	4,0		—	169 М1 насос ВЭР (резервный)	
Пред 100/30	4,7 / 30,6	2,2	3(1x4)+1x2,5 В25 ЛТ В25	2,0 7,0 2,0	164КМ ПМЛ-121002 РТЛ-1010 6,0	164SB ПКЕ712-2У3 3(1x2,5) В25	14,0	4(1x2,5) П25 164КК-У994М ПВ-1 4(1x1) К1082	3,0 1,0		—	164-В19 Вентилятор	II
	7,8 / 58,5	4,0	4(1x2,5) В25	2,0	166КМ ПМЛ-121002 РТЛ 1012 8,0	166SB ПКЕ712-2У3 3(1x2,5) В25	16,0	4(1x2,5) П25 166КК-У994М ПВ1 4(1x1) К1082	5,0 1,0		—	166-В18 Вентилятор	
	0,93 / 4,2	0,37	4(1x2,5) В25	1,0	167КМ ПМЛ-121002 РТЛ 1005 1,0	167SB ПКЕ712-2У3 3(1x2,5) В25	16,0	4(1x2,5) П25 167КК-У994М ПВ1 4(1x1) К1082	9,0 1,0		—	167-В16 Вентилятор	
Пред 63/6	1,33 / 5,9	0,55	4(1x2,5) В25 ЛТ В25	2,0 6,0 2,0	165Я лист 35	165SB ПКУ15-21,231-54У2 АКВВГ10x2,5	17,0	4(1x2,5) П25 165КК1-У994М ПВ1 4(1x1) К1082	5,0 1,0		—	165М1-В20 Вентилятор (рабочий)	

17 шр

Пред 100/30	7,8 / 58,5	4,0	4(1x2,5) В25	4,0	168 QS		—	4(1x2,5) П25	3,0		—	168М2 насос ВЭР (резервный)	II
Пред 63/6	0,74 / 2,96	0,25	4(1x2,5) В25	3,0	5Я лист 32		—	4(1x2,5) П25 5КК2-У994М ПВ1 4(1x1) К1082	3,0 1,0		—	5М2-П5 Приточная установка (рабочая)	
Пред 100/30	7,8 / 58,5	4,0	4(1x2,5) В25 ЛТ В25	2,0 5,0 2,0	169QS ЯУ5Н7-03В2А 1 фидер Iном = 8А 2 фидер Iном = 8А		—	4(1x2,5) П25	4,0		—	169М2 Насос ВЭР (рабочий)	
Пред 63/6	1,33 / 5,9	0,55	4(1x2,5) В25 ЛТ В25	2,0 6,0 2,0	165Я лист 35		—	4(1x2,5) П25 165КК2-У994М ПВ1 4(1x1) К1082	5,0 1,0		—	165М2-В20 Вентилятор (резервный)	II
Пред 100/80	30,0 / 180,0	15,0	3(1x6)+1x4 В25	5,0	10Я лист 28	10SB ПКУ15-21,231-54У2 АКВВГ10x2,5	16,0	3(1x6)+1x4 П25 10КК-У994М ПВ1 3(1x4)+1x2,5 К1082	4,0 1,0		—	10-П10 Приточная установка	
Пред 63/6	2,8 / —	0,8	4(1x2,5) В25 ЛТ В25	2,0 5,0 2,0			—	4(1x2,5) П40 10ПК-У994М 4(1x2,5) В25	6,0 4,0		—	10ЕК нагреватель заслонки	
Пред 100/80	30,0 / 180,0	15,0	3(1x6)+1x4 В25	5,0	9Я лист 28	9SB ПКУ15-21,231-54У2 АКВВГ10x2,5	16,0	3(1x6)+1x4 П25 9КК-У994М ПВ1 3(1x4)+1x2,5 К1082	3,0 1,0		—	9-П9 Приточная установка	
Пред 63/6	2,8 / —	0,8	4(1x2,5) В25 ЛТ В25	2,0 6,0 2,0			—	4(1x2,5) П40 9ПК-У994М 4(1x2,5) В25	6,0 4,0		—	9ЕК нагреватель заслонки	

ГИП	Юрин	[подпись]	9.85
Нач.отд.	Калганов	[подпись]	9.85
Гл.инж.отд.	Лайкин	[подпись]	9.85
Рук.гр.	Романенко	[подпись]	9.85
Рук.гр.	Родионова	[подпись]	9.85
Инж.	Тоидзе	[подпись]	9.85
Н.контр.	Есина	[подпись]	9.85

ТП-503-1-49.86 -ЭМ

Главный корпус автотранспортного предприятия на 300 грузовых автомобилей

Стадия	Лист	Листов
Р	26	

Расчётно-монтажная таблица

ГИПРОПРОМСЕЛЬСТРОЙ г. Саратов

Привязан

Инв. №

Копировал: Дожиева Формат А2

18 шр

Линейные		Распределительная сеть			Пуск. аппарат	Кнопка управлен		Распределител. сеть		Выключ безопасн.			
Автоматы (предохранит) номинальн. уст. защиты	Iн/Iп А	Установлен. мощн. кВт	Марка, сечение провода, труба, металлорукав	Длина, м	Тип аппарата / Тип реле, так реле, А	Тип кнопки марка, сеч. Провода, труба	Длина, м	Марка, сечение провода, труба, металлорукав	Длина, м	Тип выключ. марка, сечение провода, труба	Длина, м	N по плану, наименование потребителя	N этапа строительства
Пред 63/16	0.93/4.2	0.37	4(1×2.5) В25	1.0	180 КМ ПМЛ-122002 РТЛ 1005 1.0		—	4(1×2.5) П40 короб 3.107943 Т20 180КК-У994 ВВГ 4×2.5	8.0 10.0 10.0 1.0		—	180-В27	Вентилятор крышный
↑	4.7/30.6	2.2	4(1×2.5) В25	1.0	181 КМ ПМЛ-122002 РТЛ 1010 6.0		—	4(1×2.5) труба поз.180 короб поз.180 Т20 181КК-У994 ВВГ 4×2.5	8.0 10.0 7.0 1.0		—	181-В28	
↑	0.93/4.2	0.37	4(1×2.5) В25	1.0	182 КМ ПМЛ-122002 РТЛ 1005 1.0		—	4(1×25) труба поз.180 короб поз.180 Т20 182КК-У994 ВВГ 4×2.5	8.0 10.0 9.0 1.0		—	182-В25	
↑	0.74/2.96	0.25	4(1×2.5) В25	1.0	183 КМ ПМЛ-122002 РТЛ 1005 1.0		—	4(1×2.5) П40 короб поз.180 Т20 183КК-У994 ВВГ 4×2.5	8.0 10.0 2.0 1.0		—	183-В26	
Пред 63/16 Фаза А	4.1/—	0.9	3(1×2.5) П25 В25	7.0 1.0			—		—		—	167 Фен	
↑	2.1/—	0.5	3(1×2.5) В25	1.0	168ХТ РШ-П-20-С-02-10/220 ВШ-П-20-Б-02-10/220 10.0		—	комплектно	—		—	168 для бытовых нужд	
Фаза В	6.1/—	1.35	3(1×2.5) П25 В25	6.0 1.0			—		—		—	169 электросушитель	
Фаза С	2.1/—	0.5	3(1×2.5) П40 поз.183 короб поз. 180 П25 В25	8.0 3.0 4.0 1.0	179ХТ РШ-П-20-С-02-10/220 ВШ-П-20-Б-02-10/220 10.0		—	комплектно	—		—	179 для бытовых нужд	
↑	4.1/—	0.9	3(1×2.5) В25	1.0			—		—		—	178 Фен	
↑	4.1/—	0.9	3(1×2.5) В25	1.0			—		—		—	177 Фен	
↑	4.1/—	0.9	3(1×2.5) В25	1.0			—		—		—	176 Фен	
Пред 63/16	4.7/30.6	2.2	4(1×2.5) П40 поз.183 короб поз.180 4(1×2.5) В25	8.0 6.0 3.0	11Я лист 29	11ЯВ ПКУ15-21.231-54У2 АКВВГ 10×2.5	— 2.0	4(1×2.5) П25 11КК-У994М ПВ 1 4(1×1) К1082	3.0 1.0		—	11-П11 Установка приточная	
↑	0.79/—	0.3	4(1×2.5) В25	1.0			—	4(1×2.5) В50 11ПК-У994М 4(1×2.5) В25	5.0 3.0		—	11Н9 нагреватель заслонки	
Пред 63/20	16.8/—	3.6×3+0.4	4(1×2.5) П25	2.0			—		—		—	174-1 Стиральная машина с электроподогревом КП-174Я	
Пред 63/6	1.33/6.0	0.55	4(1×2.5) П25	4.0			—		—		—	175-3 центрифуга прачечная КП-220	
Пред 63/10	6.9/—	3.17	5(1×2.5) П25 В25	5.0 1.0	170А комплектно		—	10(1×2.5) В32	2.0		—	170-5 приловок витрина ПВ-Ш	
Пред 63/20 Фаза А	16.2/—	2.5	3(1×2.5) П25 В25	2.0 1.0			—		—		—	172-11 электроплита ЭПМ-3М	
Пред 63/16	10.5/—	6.0	5(1×2.5) П25 В25	5.0 1.0			—		—		—	171-9 Кипятильник КНЭ-50М	

ГИП	Юрин		9.85	ТП-503-1-49.86 -ЭМ	
Нач.отд.	Калганов		9.85		
Гл.инж.отд.	Пайкин		9.85		
Рук. гр.	Романенко		9.85	главный корпус автотранспортного предприятия на 300 грузовых автомобилей	
Рук. гр.	Радионова		9.85		
Привязан				Стадия Р; Лист 27; Листов	
Инж	Таидзе		9.85		
Инв.N	Н.контр.	Есина		Расчётно-монтажная таблица	Гипропромсельстрой г. Саратов

Копировал: Леденева Формат А2

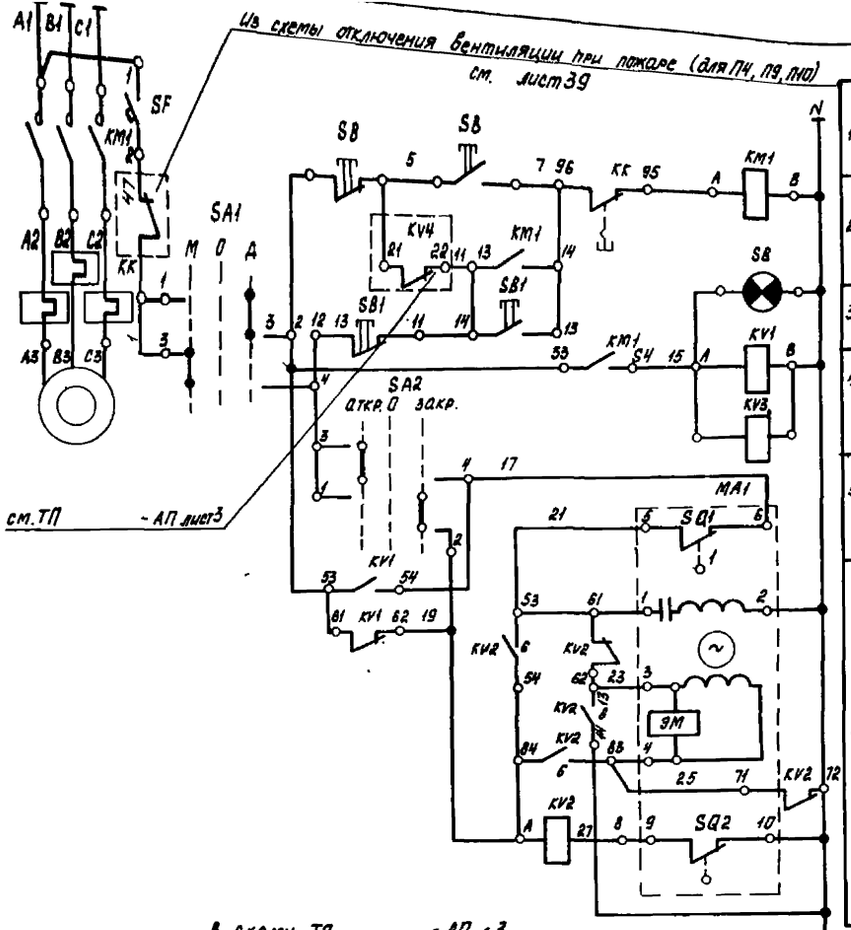

1	Питание ~380/220В	
2	Дистанционное	Управление электродвигателем приточного вентилятора
3	Местное	
4	Реле промежуточное	
5	Местное	Управление исполнительным механизмом клапана наружного воздуха
6	Дистанционное сблокированное ванное	

Диаграмма замыкания контактов исполнительного механизма МА1

МЭО

Обозначение концевых выключателей	№ контактов	Положение клапана наружного воздуха открыт	закрыт
SQ1	1		
	2		
SQ2	1		
	2		

Диаграмма замыкания контактов управления ключа SA1 (SA2)

УП 5311 - С23

Секции	Контакты	Положение рукоятки -45° (местн. (откр.))		0° (откл.)		+45° (Дист. (закр.))	
		Л	П	Л	П	Л	П
I	1	2					
II	3	4					

Диаграмма замыкания контактов регулятора температуры БК

ТУДЭ-4

Обозначение контакта	Температура обратного теплоносителя 0°С +25°С	+250°С
T°		

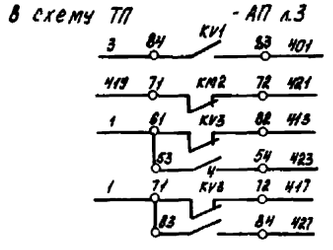

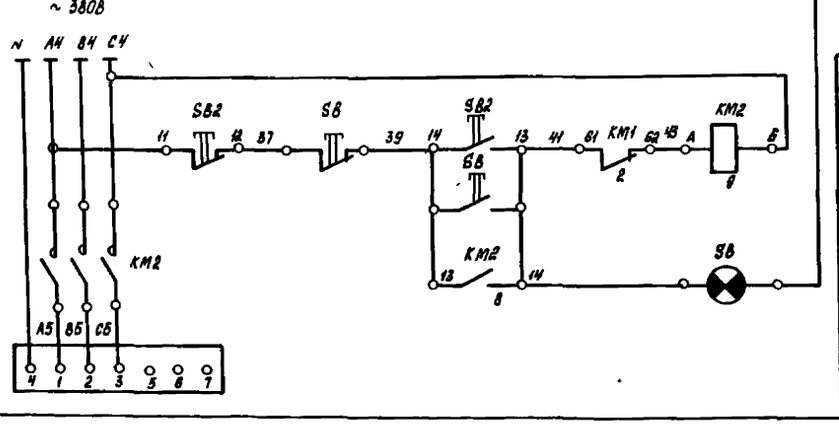

7	Питание ~380/220В	
8	Местное	Управление электронагревателем
9	Дистанционное	
10	Электронагреватель заслонки	

Поз. обозн.	Наименование	Кол.	Примечание
	Ящик управления 4Я		
SF	Выключатель автоматический А63-М. Ур 4А; ТУ16. 522.110-74	1	
SA1	Переключатель УП5311-С23У3; ТУ16. 524. 074-75	2	
SA2			
KV1, KV2	Пускатель ПМЛ-1100У4, 220В; ТУ16-528.437-78	3	
KV3	Приставка контактная ПКЛ-2204; ТУ16-523.554-78	3	
KM1	Пускатель ПМЛ-321.002В, 220В; ТУ16-526.431-78	1	
	Приставка контактная ПКЛ-2204; ТУ10-523.554-78	1	
	Реле электротепловое РТЛ-205304; ТУ16-523.549-82	1	
KM1*	Пускатель ПМЛ-221002В, ~220В; ТУ16-526.431-78	1	
	Приставка контактная ПКЛ-2204; ТУ16-523.554-78	1	
	Реле электротепловое РТЛ 101604; ТУ16-523.549-82	1	
KM2	Пускатель ПМЛ-111002В, 380В; ТУ16-526.437-78	1	
	Приставка контактная ПКЛ-2204; ТУ16-523.554-78	1	
SB1, SB2	Выключатель ТУ16-526.401-79		
	КЕ-011У3, исп. 4, толкатель черный	2	
	КЕ-011У3 исп.5, толкатель красный	2	
	Аппаратура по месту		
SB	Пост управления типа ПКУ15-21.231-54У2		
	ТУ16-526.333-83	1	
MA1	Механизм исполнительный типа МЭО	1	Учтено ТП
	комплектно с заслонкой типа КВУ		-08

1. Схема составлена для приточной системы П4 (приборы 4) и применима для систем П6, П9, П10 (приборы 6, 9, 10). Схему читать с индексами, соответствующими номерам приборов.
2. * - только для П6

ГИП	Юрин		9.09.85
Нач. отд.	Калганов		9.09.85
Гл. инж. отд.	Пайкин		9.09.85
Гл. спец.	Никитин		9.09.85
Рук. гр.	Родионова		9.09.85
Инженер	Степановская		9.09.85
Н. контр.	Есина		9.09.85

ТП-503-1-49.86 -ЭМ

Главный корпус автотранспортного предприятия на 300 грузовых автомобилей.

Стадия	Лист	Листов
Р	28	

Приточная система П4 (П6, П9, П10) схема электрическая принципиальная управления.

ГИПРОПРОМСЕЛЬСТРОЙ г. Саратов

Копировал: Ланцева

Формат А2

Инв. № подл. | Подпись и дата | Взам. инв. №

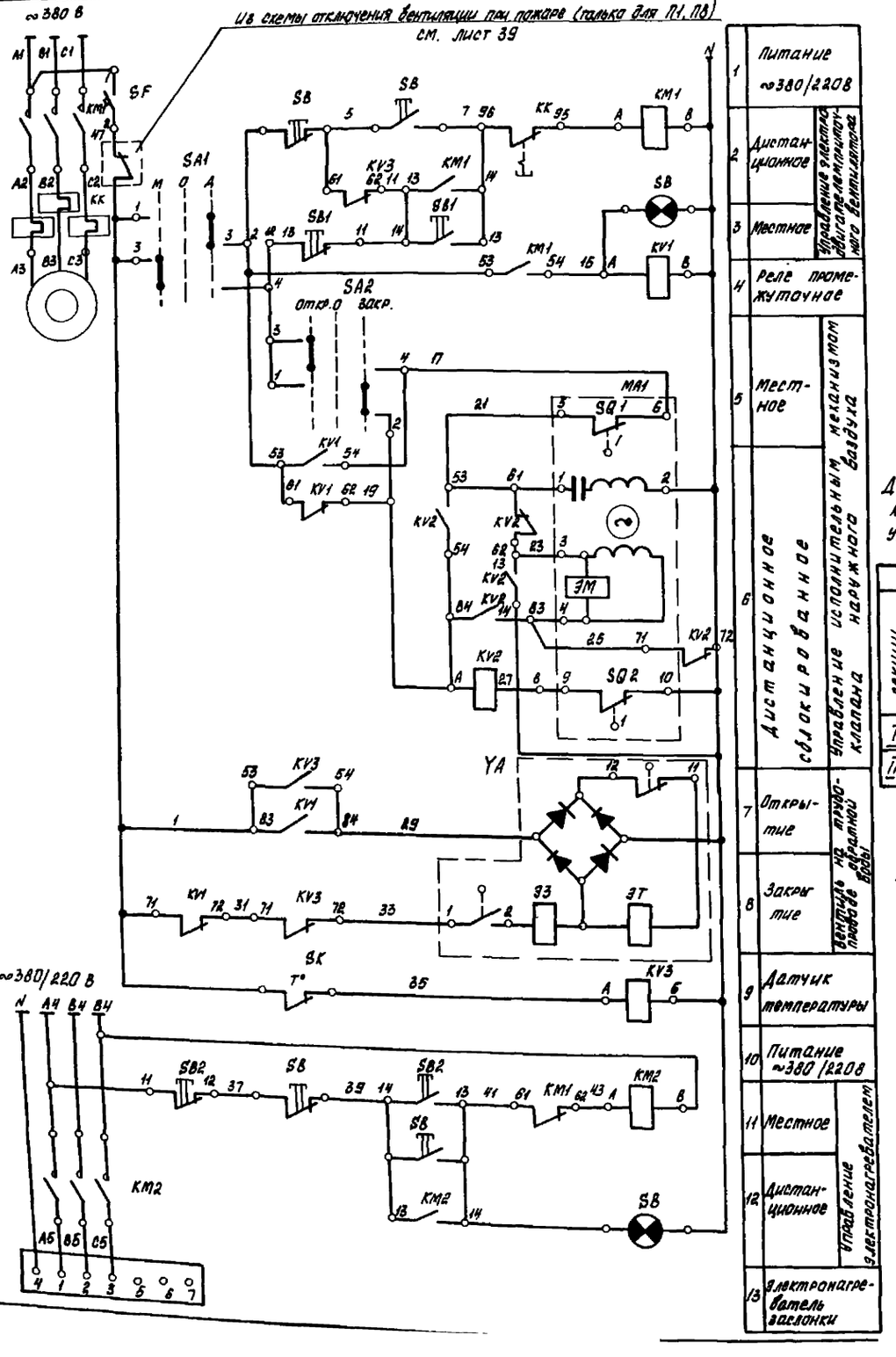

Диаграмма замыкания контактов исполнительного механизма МА1

Обозначение конечного выключателя	№ контактов	Положение клапана наружного воздуха: открыт	закрыт
SQ1	1	■	
	2		■
SQ2	1	■	
	2		■

Диаграмма замыкания контактов ключа управления SA1 (SA2)

УП 5311 - С23

Секции	Контакты	Положение рукоятки: -45° мест. (откр.) Л	П	0° откл. Л	П	+45° дист. (закр.) Л	П
I	1	2					■
II	3	4	■	■			

Диаграмма замыкания контактов регулятора температуры SK

ТУДЭ-4

Обозначение контакта	Температура обратного теплоносителя: 0°С	+25°С	+250°С
T°	■		

Поз. обозн.	Наименование	Кол.	Примечание
	Ящик управления 1Я.		
SF	Выключатель автоматический АБ3-М Ур ЧА; ТУ16. 522.110-74.	1	
SA1, SA2	Переключатель УП5311-С23У3 ТУ16. 524.074-75.	2	
KV1, KV2	Пускатель ПМЛ-110002В, 220В; ТУ16-526.437-78.	3	
KV3	Приставка ПКЛ-2204; ТУ16-523.554-78.	3	
KM1	Пускатель ПМЛ-1210028, 220В, ТУ16-526.437-78.	1	
	Приставка контактная ПКЛ-2204; ТУ16-523.554-78.	1	
	Реле электротепловое РТЛ-100804 ТУ16-528.549-82.	1	
KM2	Пускатель ПМЛ 111002В; 380В; ТУ16-526.437-78	1	
SB1, SB2	Выключатель ТУ16-526.407-79		
	КЕ-011У3, исп.4, толкатель черный.	2	
	КЕ-011У3, исп.5, толкатель красный.	2	
	Аппаратура по месту		
SK	Устройство терморегулирующее дилатометрическое электрическое типа ТУДЭ-4, н.з., диапазон дифференциалов 4...20°С ТУ 25.02.281074-78.	1	Учтена ТП-503-1-49.86-АП
SB	Пост управления типа ПКУ 15-21.231-54У2 ТУ16-526.383-83.	1	
MA1	Механизм исполнительный типа МЭО комплектно с заслонкой типа КВУ.	1	Учтена ТП-503-1-49.86-АП
YA	Привод электромагнитный комплектно с вентилем.	1	Учтена ТП-503-1-49.86-ОВ

Схема составлена для приточной системы П1 (привод 1) и применима для систем П8, П11 (приводы 8, 11). Схему читать с индексами, соответствующими номерам приводов.

ГИП	Юрин			ТП-503-1-49.86 -ЭМ
Нач. отд.	Калганов			
Гл. инж. пр.	Пазкин			Главный корпус автотранспортного предприятия на 300 грузовых автомобилей.
Гл. спец.	Мыкытин			
Рук. гр.	Родионова			
Инженер	Степановская			Стадия: Р; Лист: 29; Листов:
Н. контр.	Есина			Приточная система П1 (П8, П11). Схема электрическая принципиальная управления.
Привязан				ГИПРОПРОМЭЛЕКТРОЙ г. Саратов
Инв. №				Формат А2

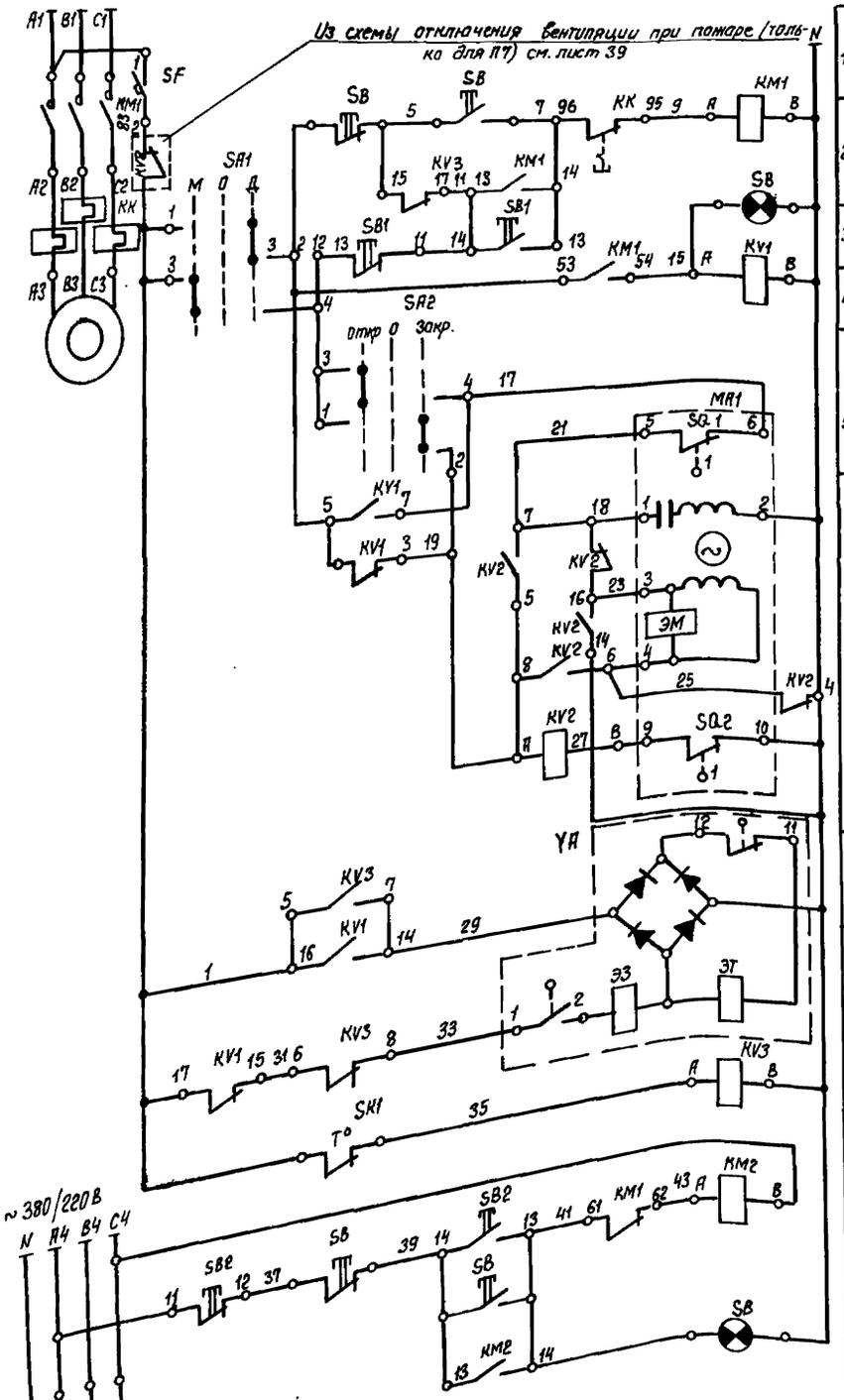

1	Питание ~380/220В	
2	Дистанционное	Управление электроприводом приточного вентилятора
3	Местное	
4	Реле промежуточное	
5	Местное	Управление исполнительным механизмом наружного воздуха
6	Дистанционное блокированное	
7	Открытие	На трубопроводе обратной воды
8	Закрытие	Вентиль
9	Датчик температуры	
10	Питание ~380/220В	
11	Местное	Управление электронагревателем
12	Дистанционное	
13	Электронагреватель заслонки	

Диаграмма замыкания контактов исполнительного механизма МА1

МЭО

Обозначение конечных выключателей	NN контактов	Положение клапана наружного воздуха	
		открыт	закрыт
SQ.1	1		
	2		
SQ.2	1		
	2		

Диаграмма замыкания контактов ключа управления SA1 (SA2)

УП 5311 - С23

Секции	Контакты		Положение рукоятки					
			-45°		0°		+45°	
			мест. (откр.)		откл		дист. (закр.)	
	Л	П	Л	П	Л	П	Л	П
I	1	2					X	X
II	3	4	X	X				

Диаграмма замыкания контактов регулятора температуры SK

Обозначение контакта	Температура обратного теплоносителя		
	0°С	+25°С	+250°С
T°			

Поз. обозн	Наименование	Кол.	Примечание
	Ящик управления 2Я		
SF	Выключатель автоматический А63-М,		
	Эр 4А; ТУ 16.522.110-74	1	
SA1,	Переключатель УП 5311-С23 УЗ;		
SA2	ТУ 16 524.074-75	2	
KV1, KV2,	Реле РПУ2-3600 4 УЗ Б; ~220В, 50Гц		
KV3	ТУ16-523.331-78	3	
KM1	Пускатель ПМЛ-121002В, 220В; ТУ16-526 437-78	1	
	Приставка контактная ПКЛ-2204; ТУ16-523.554-78	1	
	Реле электротепловое РТЛ-101004; Iт=6А		
	ТУ 16-523 549-82	1	
KM2	Пускатель ПМЛ-1110028; 380В; ТУ16-526 437-78	1	
SB1, SB2	Выключатель ТУ16-526.407-79		
	КЕ-011УЗ, исп.4, толкатель черный	2	
	КЕ-011УЗ, исп.5, толкатель красный	2	
	Аппаратура по месту		
SK1	Устройство терморегулирующее дилатометрическое электрическое типа ТУДЭ-4,		
	н.з., диапазон дифференциалов 4...20°С,		Учтено ТП
	ТУ25.02. 281074-78	1	-АП
SB	Пост управления типа ПКУ15-21.331-5442		
	ТУ16-526. 333-80	1	
MA1	Механизм исполнительный типа МЭО		Учтено ТП
	комплектно с заслонкой типа КВУ	1	-ОВ
YA	Привод электромагнитный		Учтено ТП
	комплектно с вентилем		-ОВ

Схема составлена для приточной системы П2 (привод 2) и применима для систем П3, П7 (приводы 3, 7). Схему читать с индексами, соответствующими номерам приводов.

ГИП	Юрин			ТП-503-1-49.86 -ЭМ
Нач.отд.	Колганов			
Гл.инж.отд.	Пайкин			Главный корпус автотранспортного предприятия на 300 грузовых автомобилей
Гл.спец.	Никитин			
Рук.гр.	Родионова			
Инженер	Степовенко			Стадия: Р; Лист: 30; Листов:
Привязан				Приточная система П2(П3, П7). Схема электрическая принципиальная (начало).
Инв.№		Н.контр.	Есина	ГИПРОПРОМЭЛЕКТРОМОНТАЖ г. Саратов

Копировал: Леденева Формат А2

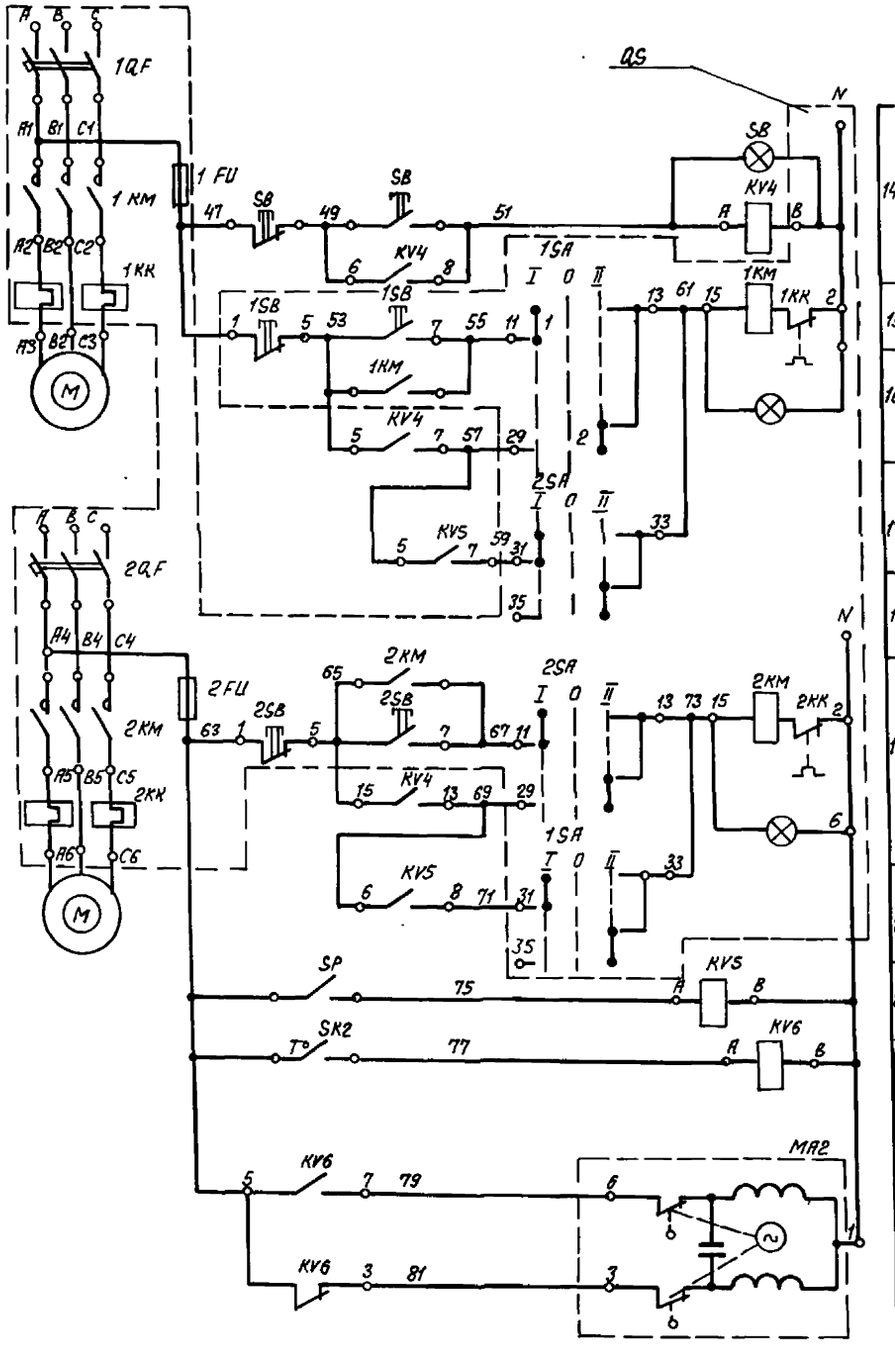

14	Питание ~380/220В	Управление электродвигателями насосов подачи промежуточного теплоносителя
15	Реле промежуточное	
16	Местное	
17	Дистанционное	
18	Автоматическое	
19	Питание ~380/220В	
20	Местное и дистанционное	
21	Автоматическое	
22	Контроль обмерзания калорифера промежуточного теплоносителя	
23	Контроль температуры промежуточного теплоносителя	
24	Открыт	Вентиль на трубопроводе промежуточного теплоносителя
	Закрыт	

Диаграмма замыкания контактов вентилятора температуры SK2

ТУД9-1

Обозначение контакта	Температура наружного воздуха: -30°С	+30°С	40°С
T°			

Диаграмма замыкания контактов датчика-реле перепада напора SP

ДПН

Обозначение контакта	Перепад напора: 0 кПа	0,03 кПа	0,1 кПа

Поз. обозначение	Наименование	Кол.	Примечание
	Аппаратура на Я		
KV4...	Реле РПУ2-3600Ч3Б; ~220В, 50 Гц		
KV6	ТУ16-523.331-78	3	
	Аппаратура по месту		
SK2	Устройство терморегулирующее дила-		
	тометрическое электрическое типа		
	ТУД9-1, н.о. контакты, диапазон 2...10°		Учтено ТП
	ТУ 25.02.1074-75	1	-АП
SP	Датчик-реле перепада напора		
	типа ДПН, верхний предел настройки		
	0,1, кПа (10 кгс/м²), исполнение		Учтено ТП
	обыкновенное, ГОСТ 14010-74	1	-АП
QS	Ящик управления ЯУ5117-0352Я	1	
MA2	Механизм	1	Учтено ТП
	исполнительный типа МЭО		-ОВ
SB	Пост управления ПКУ15-21.331-5442	1	
	ТУ16.526.333-80		

Схема составлена для приточной системы П2 (привод 2) и применима для систем П3, П7 (приводы 3, 7). Схему читать с индексами, соответствующими номерам приводов.

Система	Ящик	QS	Привод насосов промежуточного теплоносителя
П2	2Я	185 QS	185 М1, 185 М2
П3	3Я	168 QS	168 М1, 168 М2
П7	7Я	169 QS	169 М1, 169 М2

ГИП	Юрин		
Нач. отд.	Калганов		
Гл. инж.	Пайкин		
Гл. спец.	Никитин		
Рук. гр.	Родионова		
Инженер	Степановская		
Н. контр.	Есина		

ТП-503-1-49.86 ЭМ

Главный корпус автотранспортного предприятия на 300 грузовых автомобилей

Стадия	Лист	Листов
Р	31	

Приточная система П2 (П3, П7). Схема электрическая принципиальная (окончание).

ГИПРОПРОМСЕЛЬСТРОЙ г. Саратов

Привязан

Инв. N

Копировал: Леденева

Формат А2

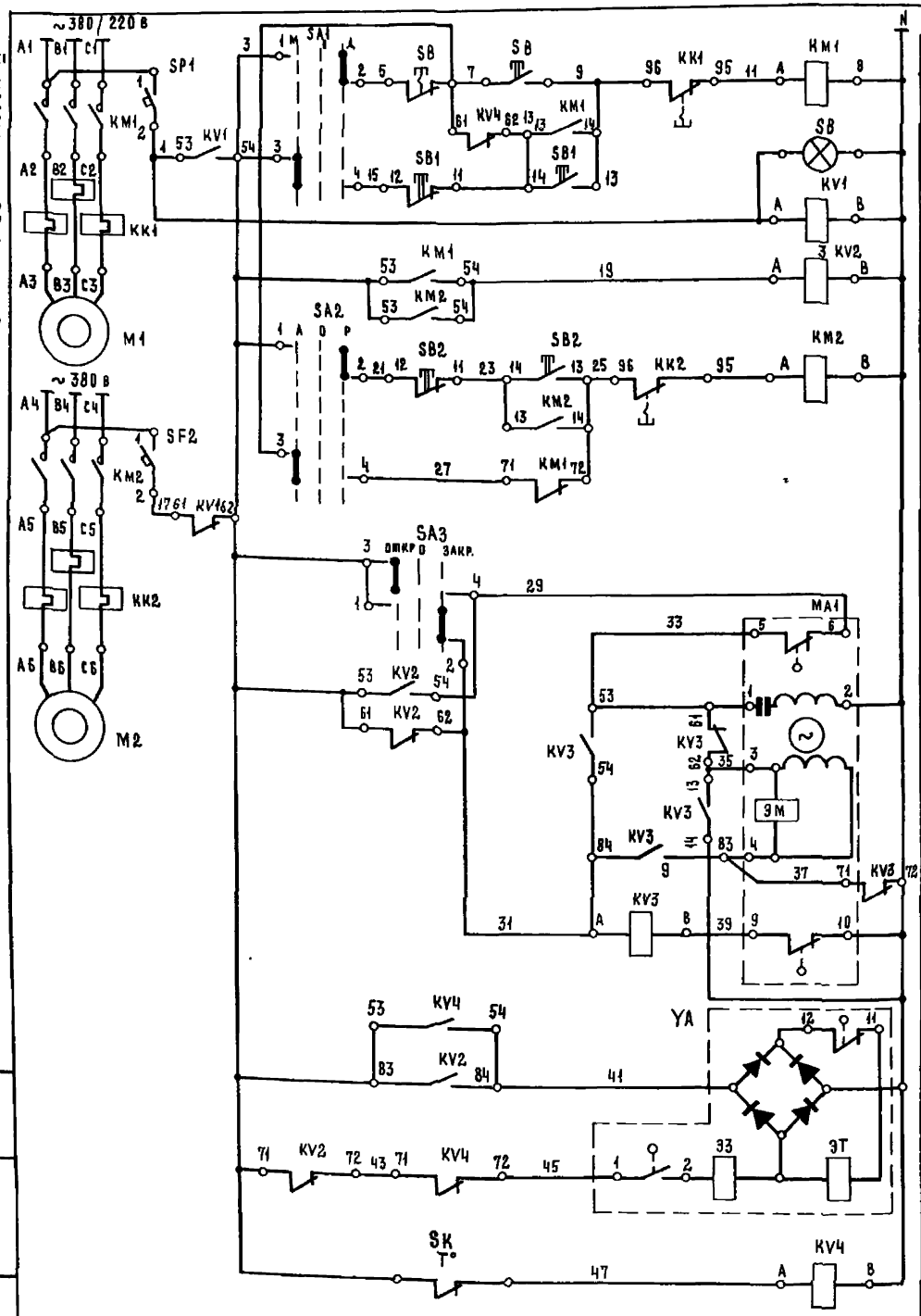

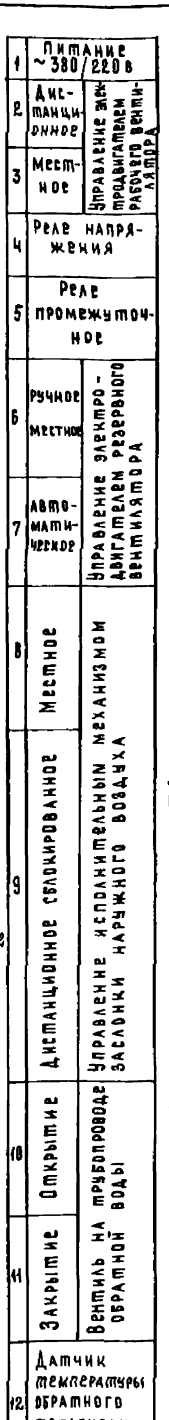

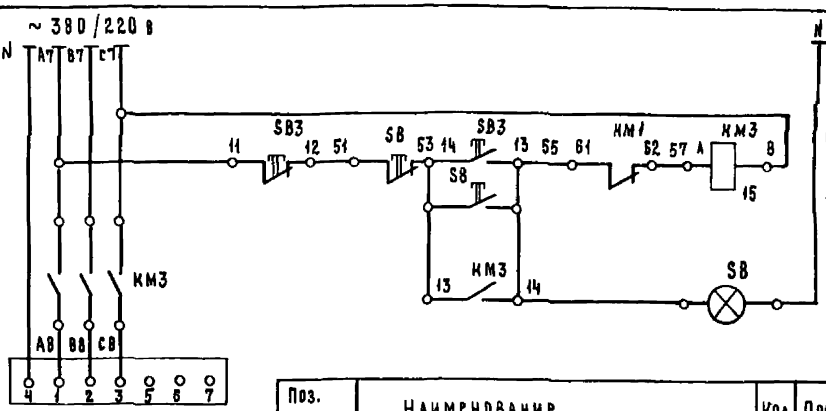

Диаграмма замыкания контактов исполнительного механизма МА1

МЭО-4/100		
Обозначение концевых выключателей	№ контактов	Положение клапана наружного воздуха: открыт / закрыт
В1	1	
	2	
В2	1	
	2	

Диаграмма замыкания контактов ключа управления SA1 (SA2, SA3)

УП 5311-С23				
№ секции	№ контакта	Положение рукоятки: -45°	0	+45°
I	1-2	Маст. (откр.)	откл.	Дист. (закр.)
II	3-4			

Диаграмма замыкания контактов регулятора температуры SK

ТУДЭ-4			
Обозначение контакта	Температура обратного теплоносителя: 0°С	+25°С	+250°С
Т°			

Поз. Обозн.	Наименование	Кол.	Примечание
	Ящик 5А		
SF1, SF2	Выключатель автоматический АБ3-М, Jр=4А		
	ТУ16-522.110-74	2	
SA1...SA3	Переключатель УП5311-С2343, ТУ16.524.074-75	3	
KV1...KV4	Пускатель ПМА-1100042, ~220в; ТУ16-526.437-78	4	
	Приставка контактная ПКА-2204; ТУ16-523.554-78	4	
KM1, KM2	Пускатель ПМА-1210022 в; ~220в; ТУ16-526.437-78	2	
	Приставка контактная ПКА-2204; ТУ16-523.554-78	2	
	Реле электротепловое РТА 100504, ТУ16-523.549-82	2	
KM3	Пускатель ПМА-1110022 в, ~380в; ТУ16-526.437-78	1	
SB1...SB3	Выключатель ТУ16-526.407-79		
	КЕ-011У3, исп. 4, толкатель чёрный	3	
	КЕ-011У3, исп. 5, толкатель красный	3	
	Аппаратура по месту		
SK	Устройство терморегулирующее дилатометрическое электрическое типа ТУДЭ-4, н.з. диапазон дифференциалов 4...20°С, ТУ25.02.281074-78	1	учтено ТП-503-1-49.86-АП
MA1	Механизм исполнительный типа МЭО комплектно с заслонкой типа КВУ	1	учтено ТП-503-1-49.86-ОВ
YA	Привод электромагнитный комплектно с вентилем	1	учтено ТП-503-1-49.86-ОВ
SB	Пост управления ПКУ15-21.231-54У2		
	ТУ16-526.333-80	1	

ГИП	Юрин		5.09.86
Нач. отд.	Каганов		5.09.86
Гл. инж. пр.	Пайкин		5.09.86
Гл. спец.	Никитин		5.09.86
Рук. гр.	Родионова		5.09.86
Инженер	Степановская		5.09.86
Н. контр.	Есина		05.09.86

ТП-503-1-49.86 -ЭМ

Главный корпус автотранспортного предприятия на 300 грузовых автомобилей

Стадия	Лист	Листов
Р	32	

Приточная система ПБ. Схема электрическая принципиальная управления

ГИПРОПРОМСЕЛЬЭЛЕКТРОЙ г. САРАТОВ

Привязан

Инв. №

Копировал: Матвеева

Формат А2

Приточная система П4(П6, П9, П10)

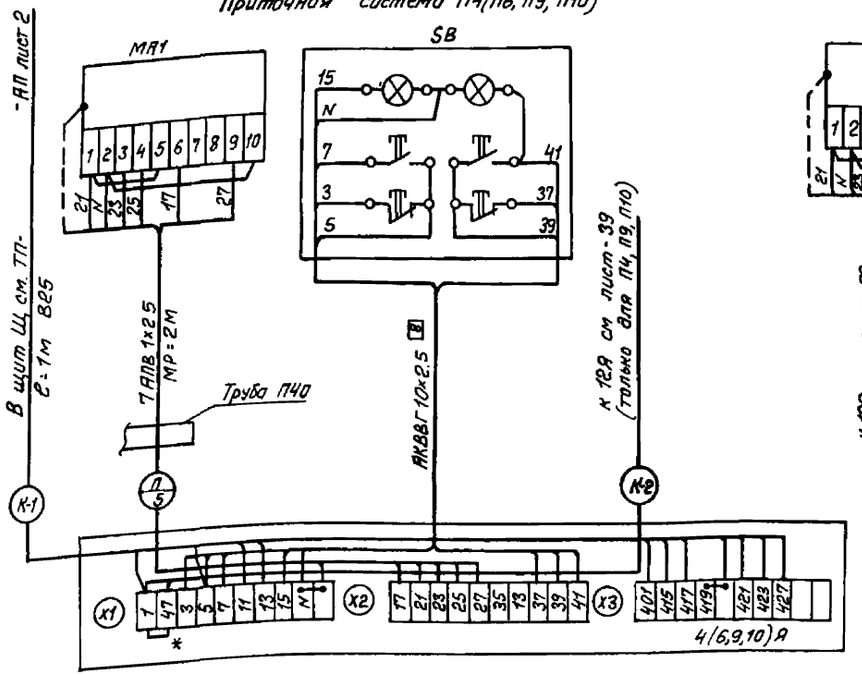

Приточная система П1 (П8, П11)

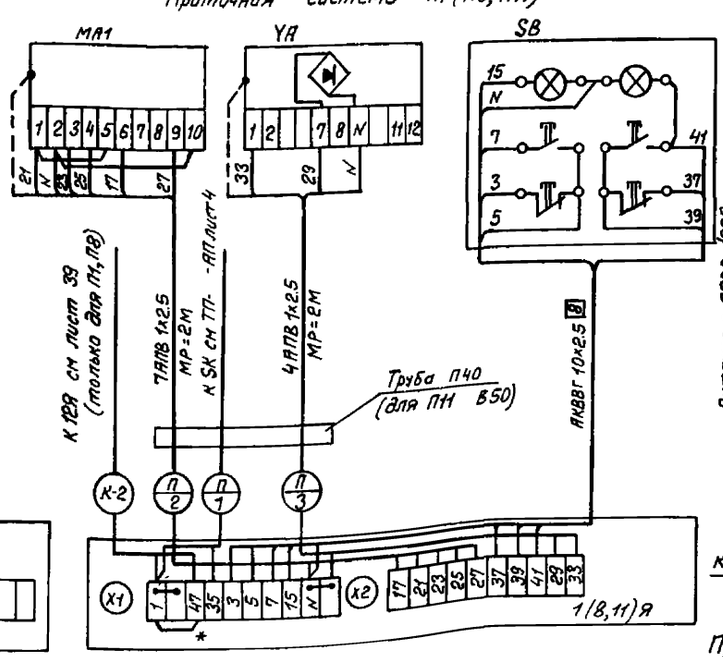

Отопительный агрегат А1 (А2... А10). Узел „В"

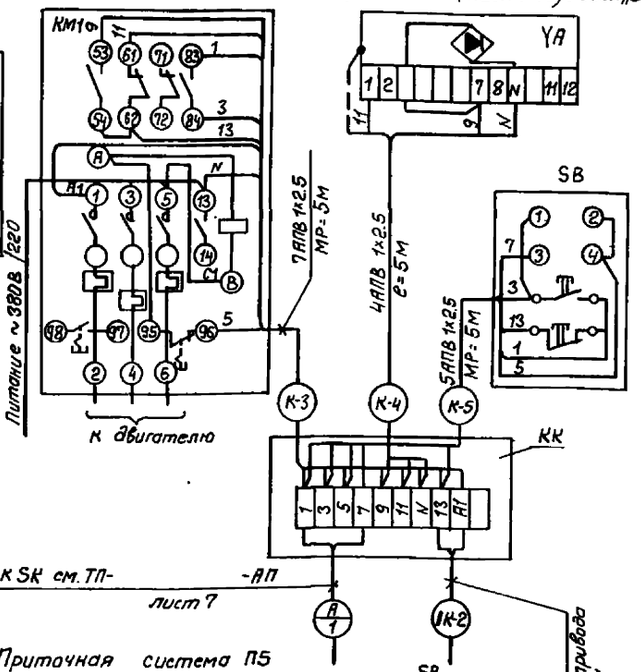

Приточная система П2 (П3, П7)

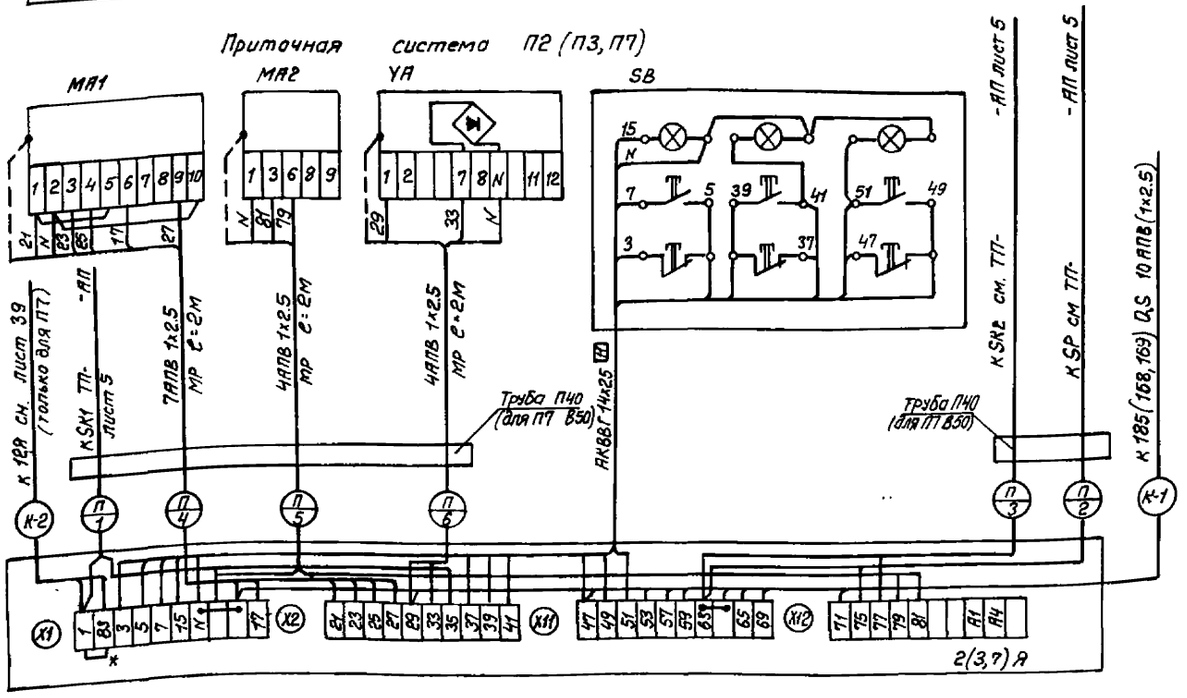

Приточная система П5

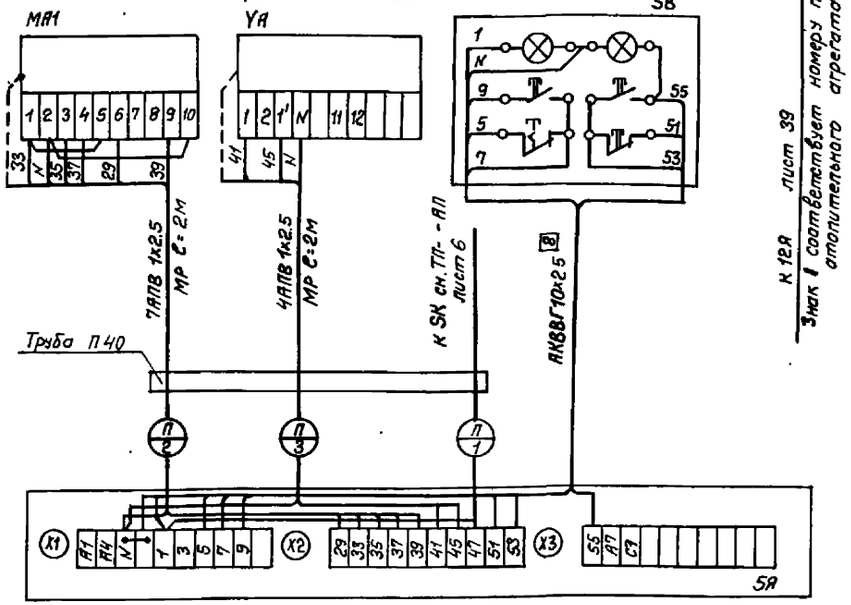

1. Знак * – перемычка только для П2, П3, П6, П11
2. Лист читать совместно с листом ТП- -АП листы 2, 4, 5, 6; лист 34

ГИП	Юрин			ТП-503-1-49.86 -ЭМ	
Нач.отд.	Калганов			Главный корпус автотранспортного предприятия на 300 грузовых автомобилей	
Гл.инж.отд.	Пайкин				
Гл.спец.	Никитин				
Рук.гр.	Родионова			Производственный корпус	Стадия: Р; Лист: 33; Листов:
Инженер	Степанова				
Привязан				Приточные системы П1...П11, отопительные агрегаты А1...А10. Схемы подключения. Узел „В"	ГИПРОПРОМСЕЛЬЭЛЕКТРОЭЛЕКТРОЭЛЕКТРО

Приточная система П4 (П6, П9, П10).

Б Схема расположения.

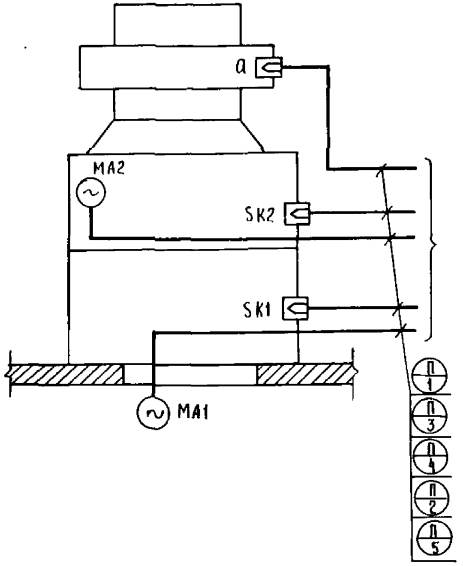

Приточная система П1 (П5, П8, П11).

Б Схема расположения.

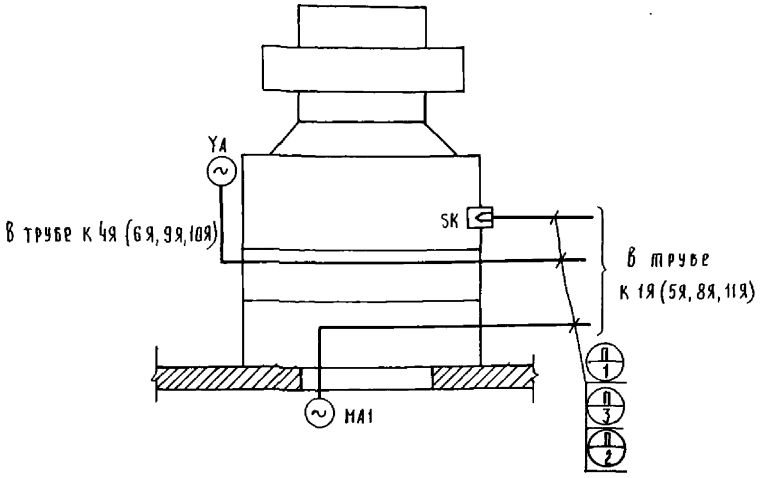

Поз обозн	Наименование	Кол	Примечание
	Провод АПВ1×2,5 380 ГОСТ 6323-79*	1544	м
	Кабель АКВВГ10×2,5 ГОСТ 1508-78*Е.	95	м
	Кабель АКВВГ 14×2,5 ГОСТ 1508-78*Е.	35	м
	Труба ПВД* (ПНП) 40С ГОСТ 18599-83.	48	м
	Труба ПВХ-В-Р, ЭП50У ТУ6-19-051-249-79.	11	м
	Металлорукав Р3-Ц-Х22, ТУ22-3988-77.	192	м
SB	Пост ПКУ15-21.131.5492 ТУ16.526.333-85	10	
КК	Клеммная коробка У614.	10	
КМ	Пускатель магнитный ПМЛ-1220028.	10	

Приточная система П2 (П3, П7).

Б Схема расположения.

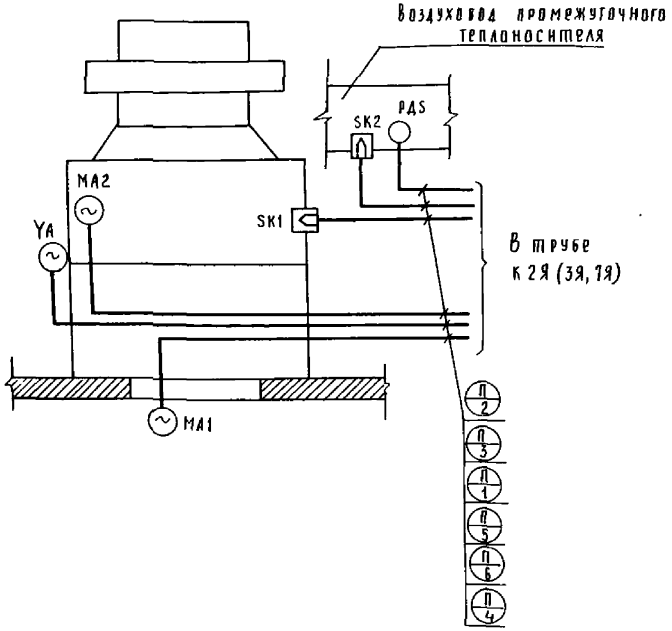

Отопительный агрегат А1 (А2. А10).

В Общий вид.

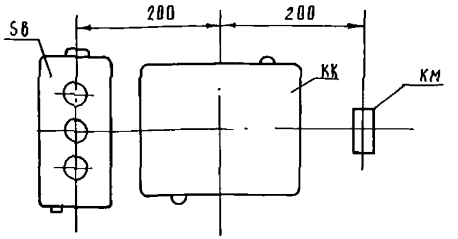

Обозначение	Наименование
	Зануляющий проводник электроустановки, присоединяемый к контуру зануления объекта.
	Жила кабеля или провода, используемая для зануления электроустановки.

Лист читать совместно с ТП -АП листы 2,4,5,6, и листом 33.

ГИП	ЮРИН		
НАЧ. ОТД.	КАЛГАНОВ		
ГЛ. ИНЖ. ОТД.	ПАЙКИН		
ГЛ. СПЕЦ	НИКИТИН		
РУК ГР.	РОДИОНОВА		
ИНЖЕНЕР	СТЕПАНОВСКАЯ		
Н. КОНТР.	ЕСИНА		

ТП-503-1-49.86 -ЭМ

ГЛАВНЫЙ КОРПУС АВТОТРАНСПОРТНОГО ПРЕДПРИЯТИЯ НА 300 ГРУЗОВЫХ АВТОМОБИЛЕЙ

Стадия	Лист	Листов
Р	34	

Приточные системы П1. П4 Узлы „Б", „Схемы расположения" Узел „В" Общий вид.

ГИПРОПРОМСЕЛЬСТРОЙ г. САРАТОВ

Привязан

Инв. №

Копировал Савина

Формат А2

Типовой проект 503-1-49.86 Альбом IV

Инв. № подлинника и дата

Схема электрическая принципиальная

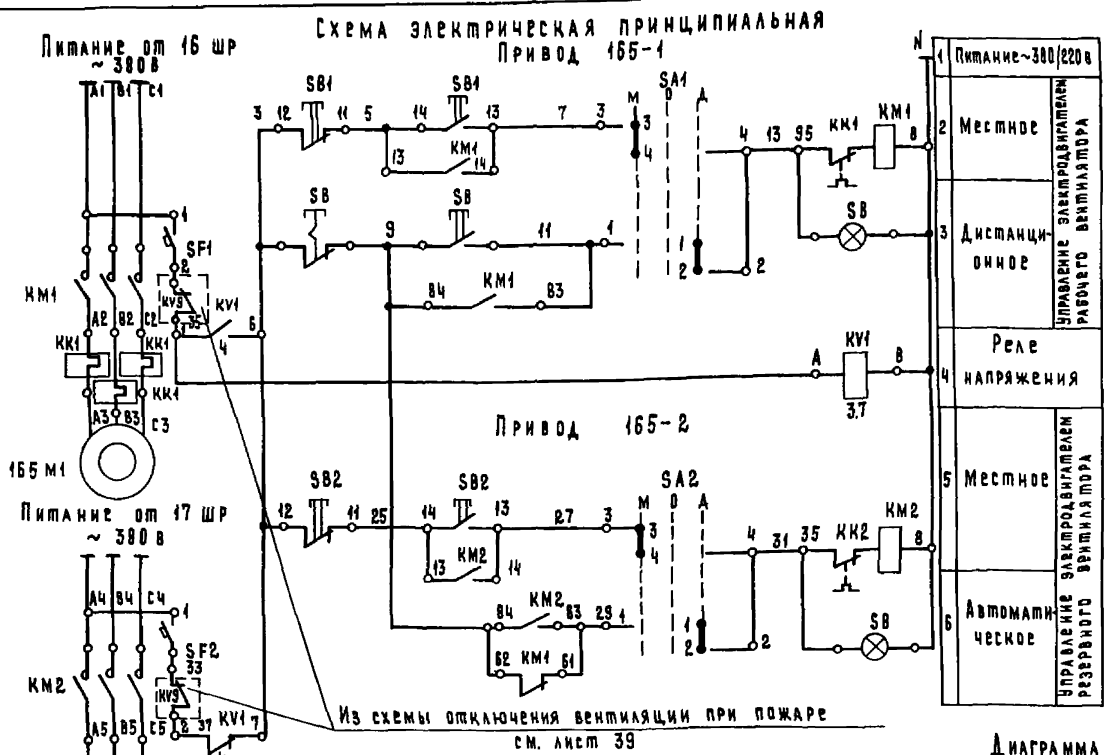

Схема подключения, Приводы 165-1, 165-2

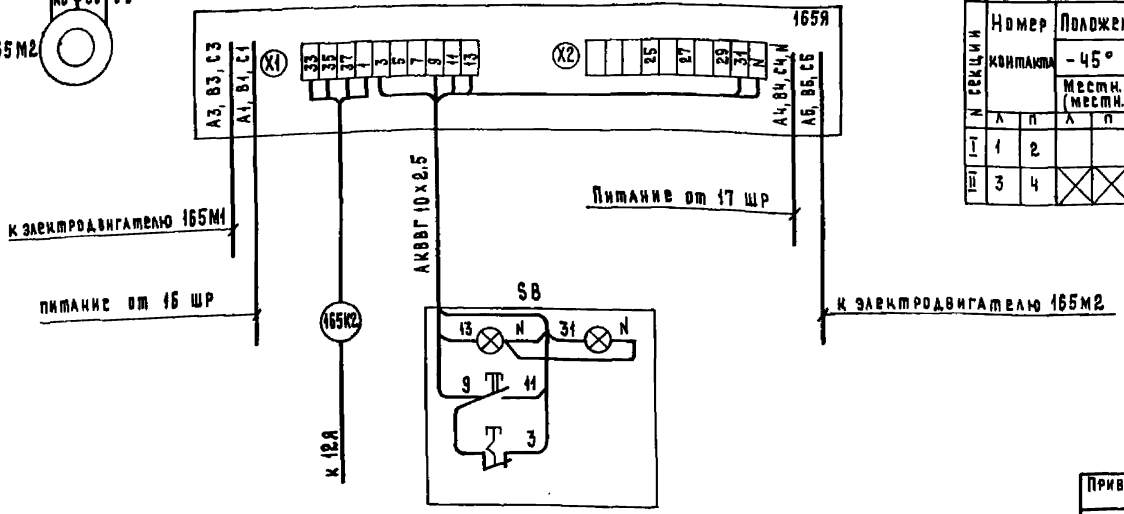

Диаграмма замыкания переключателя SA1 (SA2)

УП 5311 - С23

№ секции	Номер контакта		Положение рукоятки: -45°		0		+45°	
			Местн. (местн.)		Откл.		Дист. (Авт.)	
			л	п	л	п	л	п
I	1	2					X	X
II	3	4	X	X				

Поз. обозначение	Наименование	Кол.	Примечание
	Аппаратура по месту		
SB	Пост управления кнопочный типа		
	ПКУ 15-21.231-6492; ТУ 16.526.333-83	1	
	Аппаратура на ящике 165Я		
SF1, SF2	Выключатель автоматический АЕ-1031-194		
	Jр=1,6 А; Jотс = 2,3Jн ТУ16-522.021-78	2	
KV1	Реле РПУ 2-3622093Б ~ 220 В, 50Гц		
	ТУ16-523.331-78	1	
КМ1, КМ2	Пускатель магнитный ПМА-1210028, ~220 В,		
	ТУ16-526.437-78,	2	
	приставка контактная ПКА-2204, ТУ16-523.554-78,	2	
	реле тепловое РТА-100604, ТУ16-523.549-82	2	
SA1, SA2	Переключатель УП5311-С2343, ТУ16-524.074-75	2	
SB1, SB2	Выключатель кнопочный, ГОСТ 5.1245-72		
	КЕ-011 исп. 4	2	
	КЕ-011 исп. 5	2	

Поз. обозначение	Наименование	Кол.	Примечание
	Кабель АКВВГ 10х2,5 мм²;		
	ГОСТ 1508-78* Е	17	м

ГИП	Юрин		
Нач. отд.	Калганов		
Гл. инж. отд.	Панкин		
Гл. спец.	Никитин		
Рук. гр.	Родионова		
Инженер	Степановская		
Н. контр.	Есина		

ТП-503-1-49.86 -ЗМ

Главный корпус автотранспортного предприятия на 300 грузовых автомобилей

Стадия	Лист	Листов
Р	35	

Вентиляторы В20. Приводы: 165-М1, 165-М2. Схемы: электрическая принципиальная, подключения

ГИПРОПРОМСЕЛЬСТРОЙ г. Саратов

Привязан

Инв. №

Копировал: Матвеева формат А2

Инв. № подл. | Подпись и дата | Взам. инв. №

Схема электрическая принципиальная

Привод 45

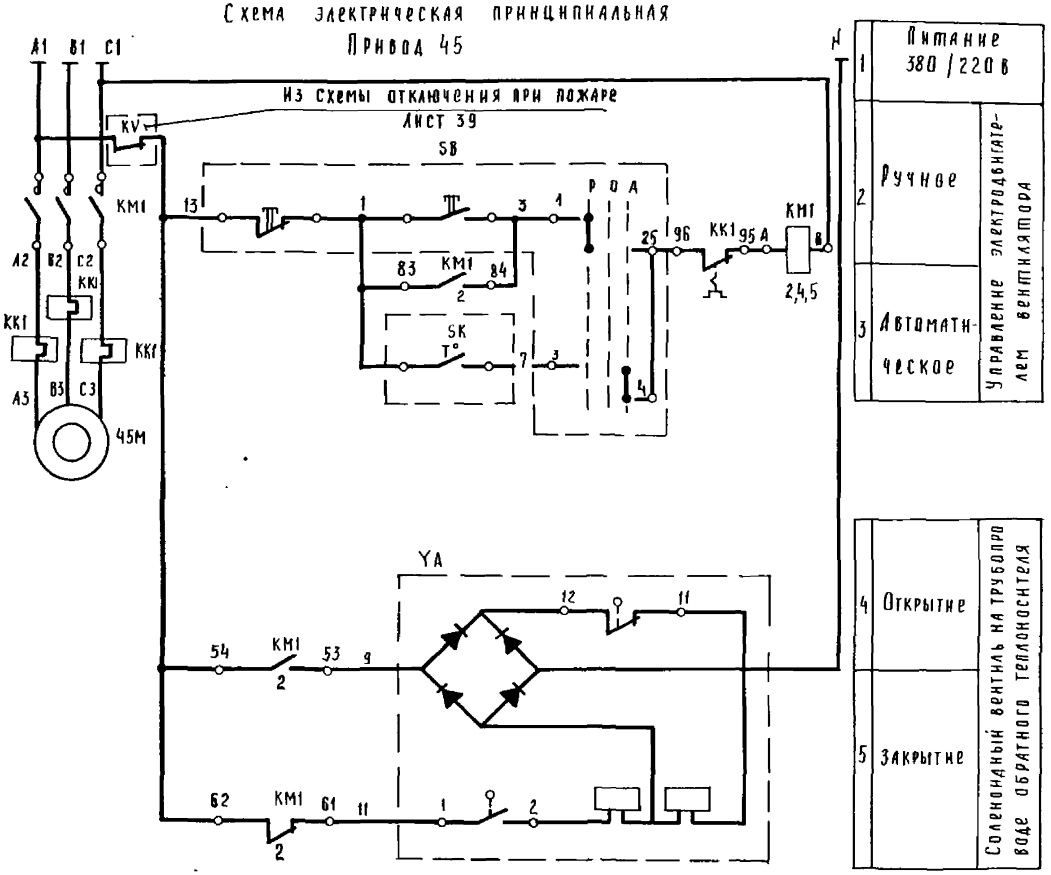

Диаграмма работы контактов регулятора температуры SK

ДТКБ - 53			
Обозначение контакта	Температура воздуха в помещении		
	0°C	17°C	30°C
T°	■		

Поз. Обозначение	Наименование	Кол.	Примечание
	Аппаратура по МОСГУ		
SK	Датчик температуры камерный биметаллический ДТКБ-53, 0... 53°C	1	Учтено ТП -АП
YA	Механизм исполнительный	1	ТП ВВ
KM1	Пускатель магнитный ПМА-1210028, ~380В		
	ТУ16-526 437-78	1	
	Реле электротепловое РТА100504, J = 1А	1	Для А1.. А5
	РТА100104, J = 2,6А		Для А6 ... А10
	ТУ16-523 554-82	1	
	Приставка контактная ПКЛ 2204	1	
	ТУ16-523 554-78	1	
SB	Пост управления типа ПКУ15-21 131-54У2		
	ТУ16-526.333-83	1	

Схема составлена для отопительного агрегата А1 (привод 45) и применима для агрегатов А2 ... А10 (приводы см. таблицу). Схему читать с индексами, соответствующими номерам приводов.

№ агрегата	А1	А2	А3	А4	А5	А6	А7	А8	А9	А10
№ привода	45	41	13	20	54	62	108	97	105	128
Питание от	5ШР	1ШР	1ШР	2ШР	4ШР	7ШР	11ШР	10ШР	10ШР	13ШР

ГИП	Юрин		9.85
Нач. отд.	Калганов		9.85
Гл. инж. пр.	Панкин		9.85
Гл. спец.	Никитин		9.85
Рук. гр.	Родионова		9.85
Инженер	Степановская		9.86
Н. контр.	Есина		9.86

ТП-503-4-49.86 - ЭМ

Главный корпус автотранспортного предприятия на 300 грузовых автомобилей

Стадия	Лист	Листов
Р	36	

Отопительный агрегат А1 (А2 ... А10). Схема электрическая принципиальная

ГИПРОПРОМСЕЛЬСТРОЙ г. Саратов

Привязан

Инв. №

Копировал Савина

Формат А2

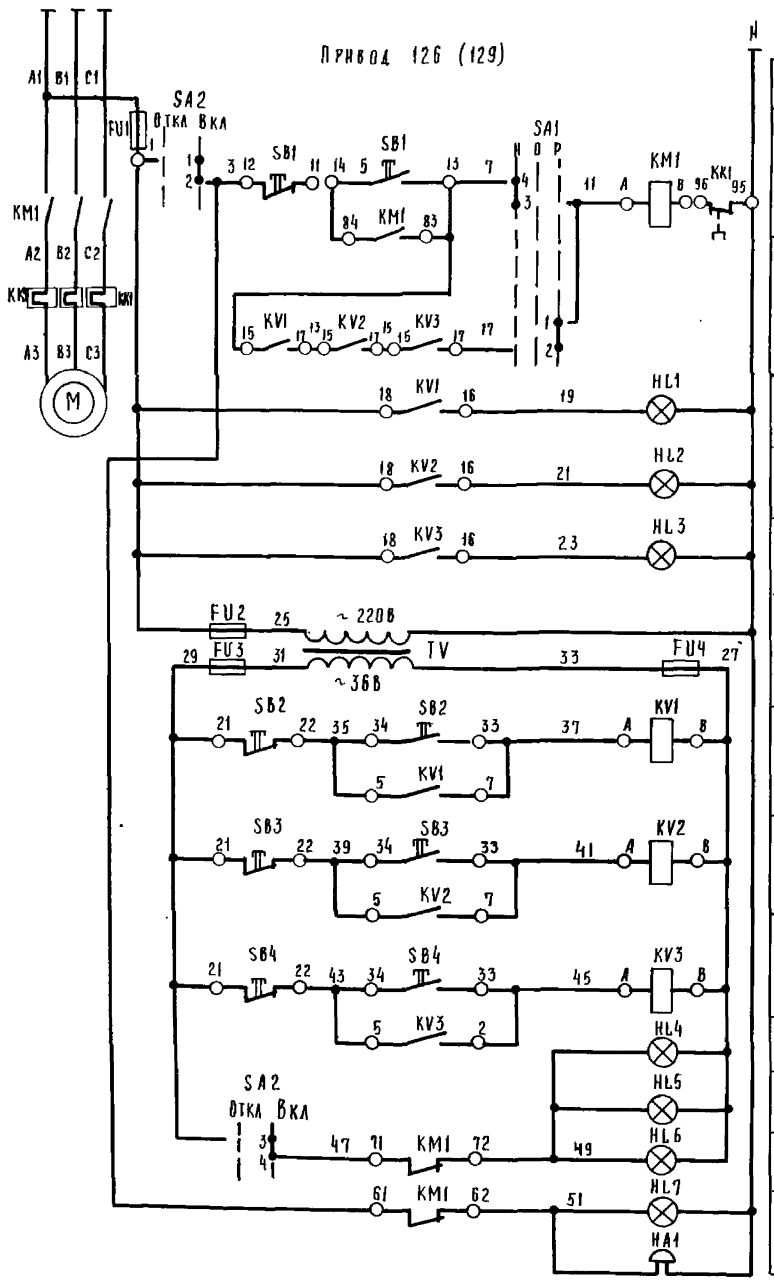

Питание ~380/220		
1	Местный (наладочный)	Управление приводом конвейера
2	Сблокированный (рабочий)	
3	Пост 1	Сигнализация оператору об окончании работы на постах
4	Пост 2	
5	Пост 3	
6	Понижающий трансформатор	
7	Пост 1	Подача сигнала оператору об окончании работы на постах
8	Пост 2	
9	Пост 3	
10	Пост 1	На постах
11	Пост 2	
12	Пост 3	
13	Общий сигнал	Предпусковая сигнализация

Диаграмма замыкания контактов переключателя SA1

Секции	Контакты		Положение рукоятки					
			-45°		0°		+45°	
			Наладочный		Откл		Рабочий	
	Л	П	Л	П	Л	П	Л	П
I	1	2					X	X
II	3	4	X	X				

Диаграмма замыкания контактов переключателя SA2

Секции	Контакты		Положение рукоятки			
			0°		+45°	
			Откл.		Вкл.	
	Л	П	Л	П	Л	П
I	1	2			X	X
II	3	4			X	X

Поз обозн.	Наименование	Кол.	Примечание
	Аппаратура по месту		
HL4... HL7	Арматура настенная НБ005×60000-01		
	с лампой накаливания Б220-235-60-1	4	
HA1	Сирена сигнальная ~220В СС-1	1	
SB2. SB4	Пост кнопочный ПКЕ-712-2У3 ТУ16-526.217-78	3	
	Ящик 126 (129) Я		
FU1.. FU4	Предохранитель ПРС-6П Iпл вст = 4А		
	ТУ16-522.112-74	4	
KM1	Пускатель магнитный ПМА-2200028		
	~220В ТУ16-526.437-78		
	Приставка контактная ПКА-220Н, ТУ16-523554-78	1	
	Реле тепловое РТЛ-1021 ТУ16-5523.549-82	1	
SB1	Выключатель кнопочный, ГОСТ 5.1245-72		
	КЕ-011 исп 4	1	
	КЕ-011 исп 5	1	
SA1	Переключатель УП5311-С23У3, ТУ16-524.074-75	1	
SA2	Переключатель УП5311-Б25У3, ТУ16-524.074-75	1	
KV1 KV3	Реле РПУ-2-06222У3Б, ТУ16-523.331-78	3	
TV	Трансформатор ТБС3-04 220/36		
	ГОСТ 5 1360-72	1	
HL1... HL3	Арматура сигнальная АС-12013		
	ТУ16-537.930-76	3	

Схема принципиальная и перечень элементов даны для конвейера (привод 126) и применимы для привода 129.

ГИП	Юрин		11.85	ТП-503-1-49.86 ЭМ	
Нач. отд.	Калганов		9.85		
Гл. инжен.	Панкин		9.85	Главный корпус автотранспортного предприятия на 300 грузовых автомобилей	
Гл. спец.	Никитин		9.85		
Рук. гр.	Родионова		9.85		
Ст. инж.	Абрамова		9.85		
Н. контр.	Есина		9.85	Конвейеры 44 12 Приводы 126, 129 Схема электрическая принципиальная.	Стадия: Р; Лист: 37; Листов:
					Гипропромсельстрой г. Саратов

Привязан

Инв. №

Копировал: Савина

Формат А2

Инв. № подл. | Подпись и дата | Взам. инв. №

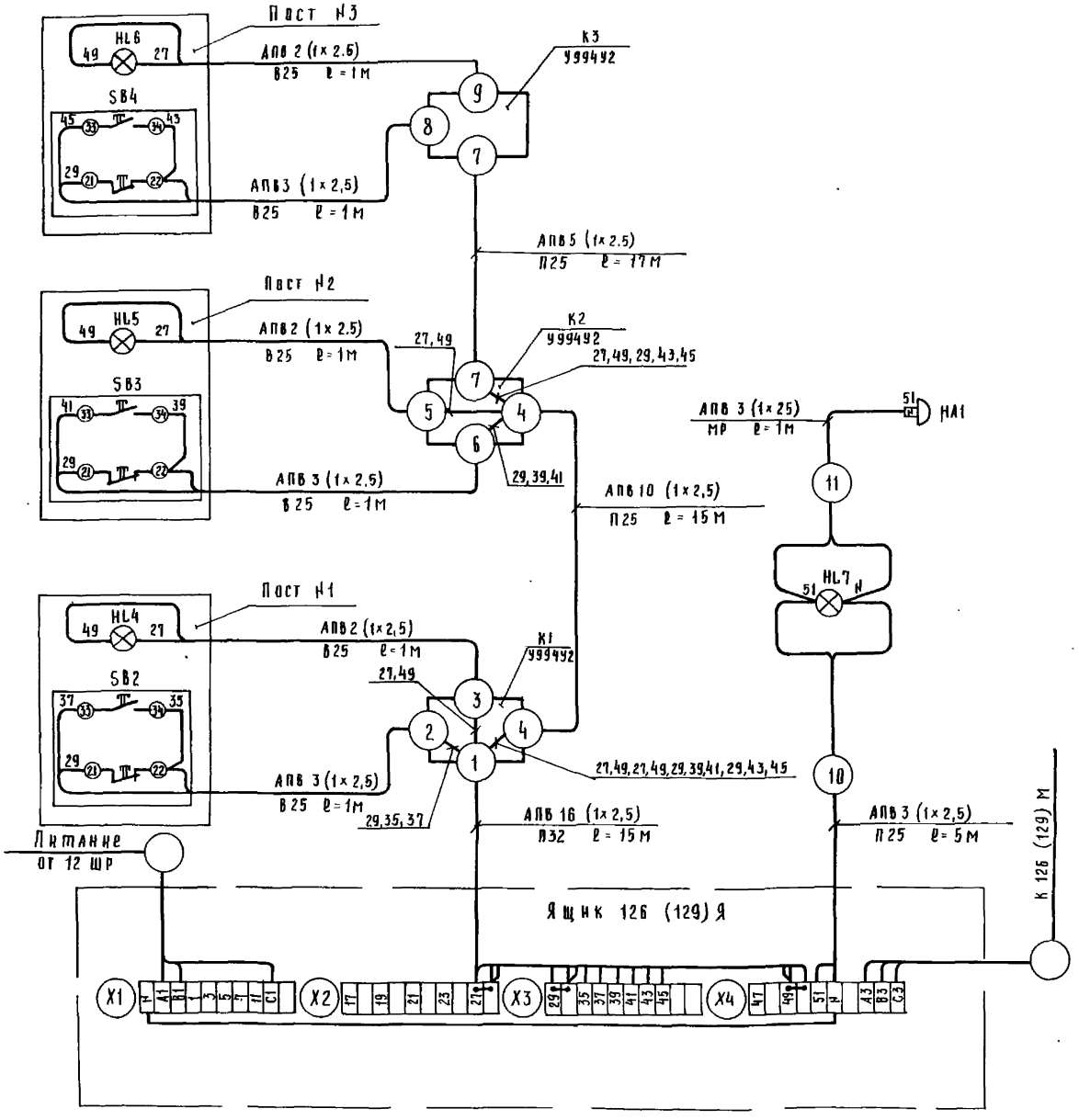

Поз обозн	Наименование	Кол	Примечание
1	Провод АПВ 1×2.5 – 380 ГОСТ 6323-79*	1120	М
2	Труба полиэтиленовая ПВД (ПНП) 25С		
	ГОСТ 18599-83	76	М
3	Труба винипластовая ПВХ-В-Р ЭП25У		
	ТУ6-19-051-249-79	12	М
4	Коробка У994У2 ТУ36-2415-81	6	
5	Труба полиэтиленовая ПВД (ПНП) 32С		
	ГОСТ 18599-83	30	М
6	Металлорукав Р3-Ц-Х22,[illegible]3988-77	2	М

Схема подключения дана для конвейера (привод 126) и аналогична для конвейера (привод 129)

При маркировке кабелей перед номером кабеля ставится номер привода

Материалы учтены на 2 конвейера

ГИП	ЮРИН		
НАЧ. ОТД.	КАЛГАНОВ		9.09.85
ГЛ. ИНЖ. ОТД.	ПАЙКИН		9.09.85
ГЛ. СПЕЦ.	НИКИТИН		9.09.85
РУК. ГР.	РОДИОНОВА		9.09.85
СТ. ИНЖ.	АБРАМОВА		10.09.85
Н. КОНТР.	ЕСИНА		

ТП-503-1-49.86 ЭМ

ГЛАВНЫЙ КОРПУС АВТОТРАНСПОРТНОГО ПРЕДПРИЯТИЯ НА 300 ГРУЗОВЫХ АВТОМОБИЛЕЙ

СТАДИЯ	ЛИСТ	ЛИСТОВ
Р	38	

Конвейеры У4.12. Приводы 126, 129
Схема подключения

ГИПРОПРОМСЕЛЬСТРОЙ
Г. САРАТОВ

ПРИВЯЗАН

ИНВ №

Кп. провал Савина

ФОРМАТ А2

Альбом IV

503-1-49.86

Типовой проект

Типовой проект 503-1-49.86 Альбом IV

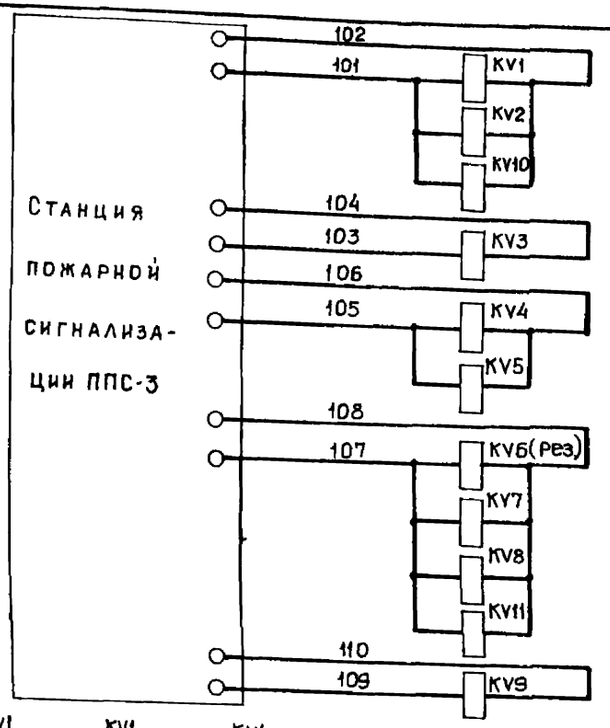

Луч 1	Участок технического обслуживания топливной аппаратуры. Участок текущего ремонта автомобилей	П1, П4, В4, В5, В10, А1...А6
Луч 4	Деревообрабатывающий участок	П8, В16
Луч 5	Участок ТО-1 и ТО-2 автомобилей	П9, П10, В19, В21, В22, В23, А7...А10
Луч 6	Участок диагностирования	П7, В17, В18, В24, А7...А10
Луч 8	Склад масел	В20

Контакты в схемы управления вентиляционными системами

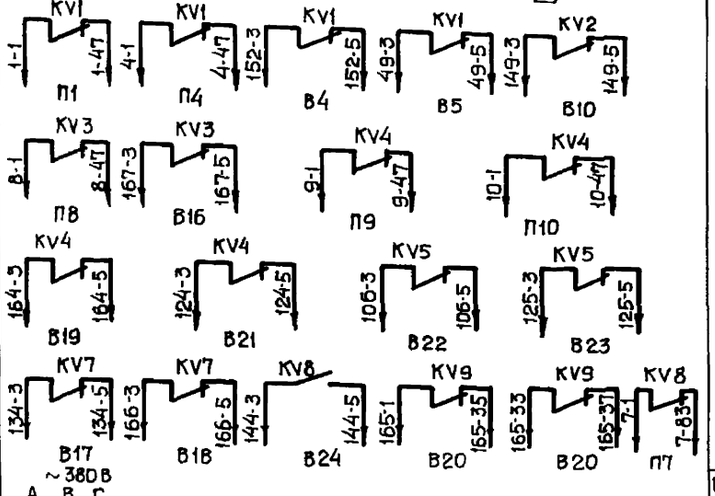

Схема управления электродвигателем вытяжного вентилятора В4 (В5, В10, В16, В17, В18, В19, В20, В21, В22, В23, В24).
Приводы: 152 (49, 149, 167, 134, 166, 164, 165, М1. 165)М2, 124, 106, 125, 144).

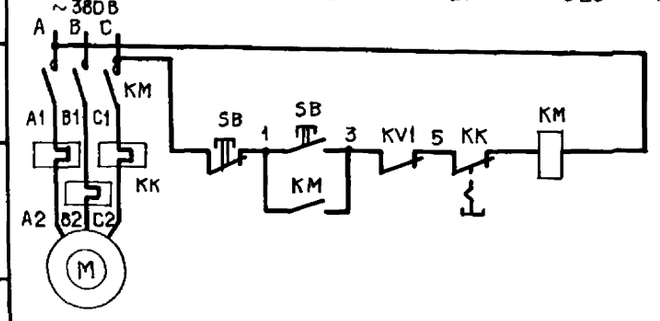

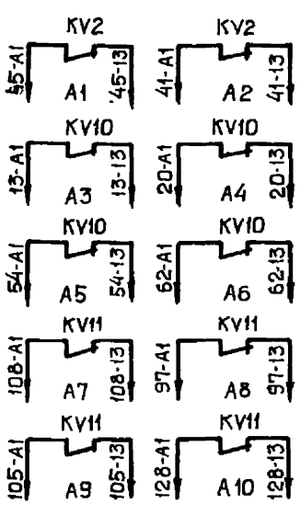

Контакты в схемы управления отопительными агрегатами А1... А10

Перечень элементов

Поз. обозн.	Наименование	Кол.	Примечание
	Аппаратура на 12Я		
KV1...KV11	Реле промежуточное РПУ-2- □	11	
	Станция пожарной сигнализации ППС-3	–	Учтено ТП-...-СС

Спецификация

Поз. обозн.	Наименование	Кол.	Примечание
	Кабель АКВВГ 4×2,5 ГОСТ 1508-78* Е	2359	
	Кабель АКВВГ 10×2,5 ГОСТ 1508-78* Е	□	м

□ - Уточняется при привязке проекта.

Схема подключения

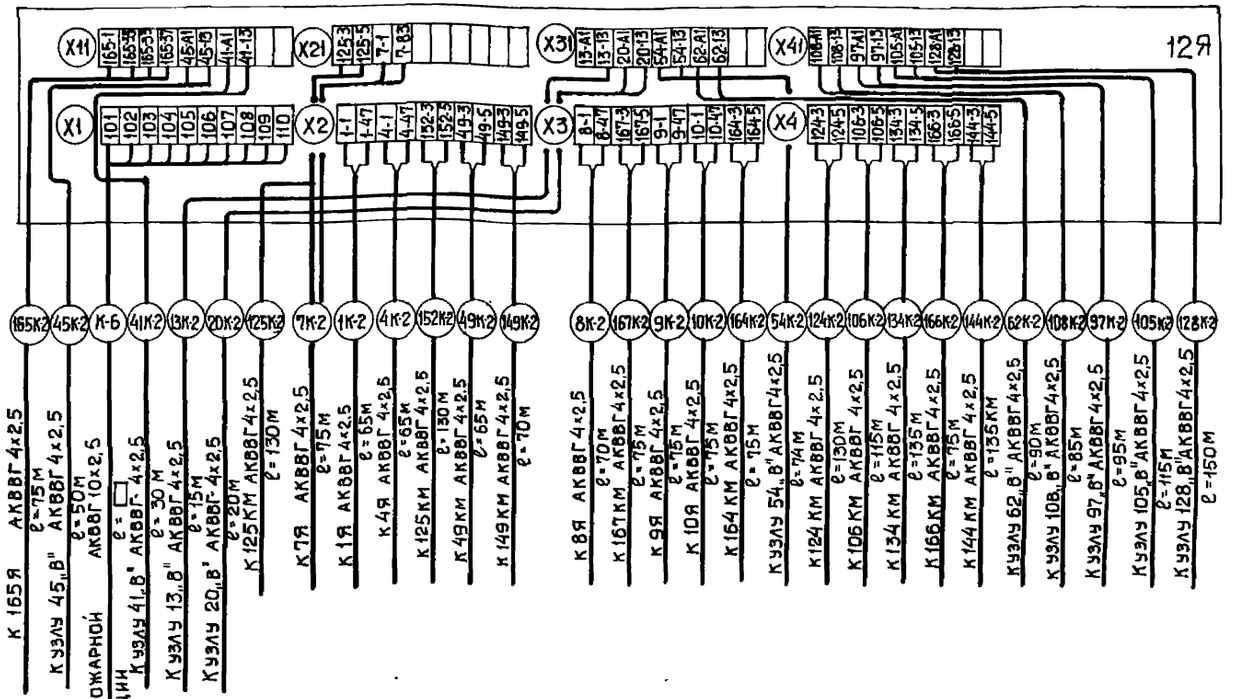

ГИП	Юрин			ТП-503-1-49.86	ЭМ
Нач. отд.	Калганов				
Гл. инж.	Пайкин			Главный корпус автотранспортного предприятия на 300 грузовых автомобилей	
Гл. спец.	Никитин				
Рук. гр.	Родионова				
Ст. инж.	Янкина				Стадия: Р; Лист: 39; Листов:
Привязан				Отключение вентиляции при пожаре. Схемы: принципиальная, подключения.	Гипропромсельстрой г. Саратов
Инв. №		Н. контр.	Есина		

Типовой проект 503-1-49.86 Альбом IV

Ведомость рабочих чертежей основного комплекта 30

Лист	Наименование	Примечания
1	Общие данные (начало)	
2	Общие данные (окончание). Экспликация помещений	
3	План расположения электрического оборудования и прокладки электрических сетей на отм. 0.000	
4	Планы расположения электрического оборудования и прокладки электрических сетей на отм. 4.800 между осями А÷Б/2; 8÷И и Б/2÷Г; 7÷10. Фрагмент 1	
5	Смотровая канава СК-6 между осями 12÷14; А/1÷Б. Смотровая канава СК-2	
6	Смотровая канава СК-6 между осями 12÷14; Б/2÷В/2. Смотровые канавы СК-1СК-4	
7	Смотровые канавы СК-5, СК-3. План расположения электрического оборудования и прокладки электрических сетей на отм. -3.500	
8	Планы расположения электрического оборудования и прокладки электрических сетей на отм. -1.050; 1.050	
9	Планы расположения электрического оборудования и прокладки электрических сетей на отм. 4.050; 7.050	

Ведомость ссылочных и прилагаемых документов

Обозначение	Наименование	Примечание
	Ссылочные документы	
5.407-43	Установка распределительных шкафов	
выпуск 0;1	серии ПР11	
4.407-223 (А179)	Прокладка проводов и кабелей в	
	коробах (по номенклатуре треста	
	электромонтаж конструкция Главэлектро-	
	монтажа)	
5.407-19 (А181)	Установка одиночных светильников	
	с лампами накаливания	
4.407-174 (А102А)	Прокладка осветительных электропро-	
	водок проводами АПТ и установка све-	
	тильников с лампами накаливания и	
	ДРЛ на железобетонных фермах	
5.407-5 (А418)	Проводки на тросах и установка	
выпуск 1;2	светильников с лампами накаливания	
	и ДРЛ поперек железобетонных ферм.	

Продолжение

Обозначение	Наименование	Примечание
4.407-237 (А141)	Прокладка осветительных электро-	
	проводок и установка светильников с	
	лампами накаливания и ДРЛ на	
	кронштейнах.	
5.407-23 (А 429)	Прокладка проводов в винипластовых	
выпуск 0;1	трубах в производственных помещениях	
5.407-24 (А428)	Прокладка проводов и кабелей в по-	
выпуск 0;1	лиэтиленовых трубах в производствен-	
	ных помещениях	
	Прилагаемые документы	
90.СО	Спецификация оборудования	Альбом VII
90-ВМ	ВМ по рабочим чертежам основного	Альбом VIII
	комплекта марки 90	

Данные о групповых щитках с автоматическими выключателями

Номер щитка	Тип	Установленная мощность, кВт	Номера автоматических выключателей				Ток расцепителя, А	
			Однополюсные		Трехполюсные		на вводе	на линиях
			занятые	резервные	занятые	резервные		
ЩО-1	ПР11-3072-21У3	20.8	1÷3	4÷6	7÷11	12	250	1÷12-16
ЩО-2	ПРН-3042-21У3	29.1	1÷10	11,12	13÷18	—	250	1÷18-16
ЩО-3	ОЩВ-6АУХЛ4	1.1	1,2	3÷6	—	—	63	1÷6-15
ЩО-4	ОЩВ-6АУХЛ4	3.22	1÷5	6	—	—	63	1÷6-15
ЩО-5	ОЩВ-6АУХЛ4	2.0	1÷4	5,6	—	—	63	1÷6-15
ЩО-6	ОЩВ-6АУХЛ4	4.2	1÷5	6	—	—	63	1÷6-15
ЩО-7	ПРН-3044-21У3	36.5	1÷8	9÷12	13÷18	—	—	1÷12,17,18-16; 14,17,18-25
ЩО9	ОЩВ-6АУХЛ4	5,7	1÷5	6	—	—	63	1÷6-15

Условные обозначения

○Э	Светильник эвакуационного освещения с лампой накаливания
▭Э	Тоже с люминесцентными лампами
У1	Узел комплектный
К1	Линия комплектная
ΔИ%	Потеря напряжения, в %
П	Прокладка в полиэтиленовых трубах
В	Прокладка в винипластовых трубах

Общие указания

Напряжение питающей сети 380/220 В, ламп рабочего и эвакуационного освещения - 220 В, ремонтного: - в производственной части корпуса - 36 В, в смотровых канавах - 12 В.

Освещенность помещений соответствует требованиям СНиП II-4-79 „Естественное и искусственное освещение".

С видимой стороны светильников эвакуационного освещения нанести красной несмываемой краской буквы „Э" высотой 100 мм.

Комплектные узлы и линии выбраны в соответствии с разработками института „Тяжпромэлектропроект".

Прокладка проводов и установка светильников во взрывоопасных помещениях выполняются согласно ПУЭ-85, глава VII-3 „Электроустановки во взрывоопасных зонах"; пожароопасных - согласно ПУЭ-87, глава VII-4 „Электроустановки в пожароопасных зонах".

Все нетоковедущие металлические части осветительной установки, нормально не находящиеся, но могущие оказаться под напряжением, подлежат занулению. Для зануления используется рабочий нулевой провод.

Обслуживание светильников, установленных на высоте не более 9 м над уровнем пола, принимается со стремянок и приставных лестниц. При установке светильников выше 9 м над уровнем пола для обслуживания светильников используется съемная люлька, изготавливаемая по чертежам Барнаульского завода транспортного машиностроения (Инструктивные указания по проектированию электротехнических промышленных установок, 1984 г №4), в бескрановых пролетах - с шарнирно-телескопического гидроподъемника, имеющегося в объединении.

Полезная площадь освещаемых помещений - 6660 квадратных метров
Установленная мощность освещения - 102.62 кВт
Количество светильников - 612 шт.

Указания по привязке проекта

Проект разработан на полное развитие, но предусмотрена возможность строительства только первого этапа. В этом случае необходимо откорректировать соответствующие листы проекта, СО и ВМ.

„Типовой проект разработан в соответствии с действующими нормами и правилами и предусматривает мероприятия, обеспечивающие взрывную, взрывопожарную и пожарную безопасность при эксплуатации здания".

Главный инженер проекта /Юрин/

				Привязан	
Инв. №					
ГИП	Юрин		IX.85		
Нач. отд.	Каганов		IX.85	ТП-503-1-49.86	30
Гл. инж. отд.	Пайкин		IX.85		
Рук. гр.	Каган		IX.85	Главный корпус автотранспортного предприятия на 700 грузовых автомобилей	
Ст. инж.	Ефимова		IX-85		Стадия Р; Лист 1; Листов 9
Н. контр.	Есина		IX-85	Общие данные (начало)	Гипропромсельстрой г. Саратов

Копировал: Несмеянова

Формат А2

Принципиальная схема питающей сети

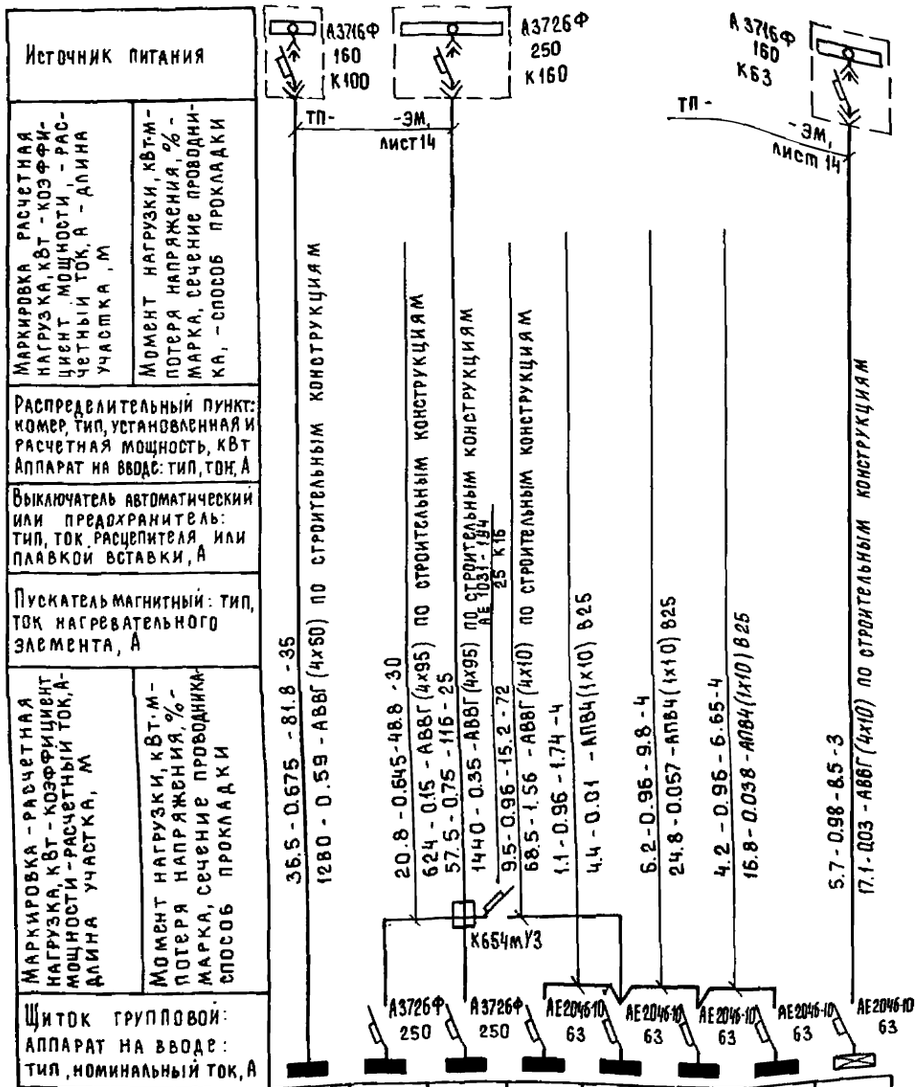

Номер по схеме расположения на плане	ЩО-7	ЩО-1	ЩО-2	ЩО-3	ЩО-4	ЩО-5	ЩО-6	ЩОЭ
Установленная мощность, кВт	36.5	20.8	29.1	1.1	3.22	2.0	4.2	5.7
Потеря напряжения до щитка, %	0.59	0.50	0.35	1.92	1.91	1.967	2.005	0.03

Ведомость узлов установки электрического оборудования на плане расположения

Поз.	Обозначение	Наименование	Кол	Примечание
У1	4.407-233-001	Установка кронштейна У116		
	4.407-233-018, исполнение 1	со светильниками НСП02 и НСП21	60	
У2	4.407-233-001	Установка кронштейна У116		
	4.407-233-019, исполнение 3	со светильниками НСП02, НСП09 (в по-		
		жаробопасных помещениях)	6	
У3	5.407-19, листы 4,17	Установка светильника НСП09 под перекрытием	5	
У4	5.407-43,81 листы 11,36	Установка распределительного шкафа на стене	1	
У5	5.407-43,81 листы 15,43	то же на колонне	2	
К1	5.407-5; 81 листы 8,10	Линия из 3 светильников ГСП18-250,		
	82 листы 10, 31 исполнение 2	АВВГ, L = 12 м	7	
К2	4.407-174; А102.41; А102.58;	Линия из 7 светильников ГСП18-400,		
	исполнение 6	АРТ, L = 36 м	3	
К3	4.407-174; А102.41; А102.58;	Линия из 8 светильников ГСП18-400,		
	исполнение 7	АРТ, L = 42 м	6	
К4	4407-174; А102.44; А102.58;	Линия из 4 светильников ГСП18-400		
	исполнение 3	АРТ, L = 18 м	6	
К5	4.407-174; А102.41; А102.58;	Линия из 5 светильников ГСП18-400		
	исполнение 4	АРТ, L = 24 м	3	

Экспликация помещений

Номер по плану	Наименование
1	Участок текущего ремонта автомобилей
2	Участок технического обслуживания топливной аппаратуры
3	Участок ремонта и зарядки аккумуляторов
4	Участок ремонта электрооборудования
5	Трансформаторная подстанция
6	Склад запчастей и материалов

Продолжение

Номер по плану	Наименование
7	Кладовая инструмента и комплектовка агрегатов
8	Агрегатно-механический участок
9	Участок текущего ремонта, обкатки и проверки двигателей
10	Медницко-радиаторный участок
11	Кузнечно-сварочный участок
12	Участок ТО-1 и ТО-2 автомобилей
13	Участок диагностирования автомобилей
14	Склад агрегатов
15	Участок ремонта прицепов
16	Деревообрабатывающий и обойный участок
17	Склад масел
18	Насосная
19	Женская уборная
20	Мужская уборная
21	Комната диспетчера и оператора центрального управления производством (ЦУП)
22	Аппаратная ЦУП
23	Комната начальника ЦУП
24	Комната мастеров
25	Венткамера
26	Венткамера

ГИП	Юрин		IX.85
Нач. отд.	Калганов		IX.85
Гл. инж. отд.	Пайкин		IX.85
Рук. гр.	Каган		IX.85
Ст. инж.	Ефимова		IX.85
Рук. гр.	Романенко		IX.85
Н. контр.	Есина		IX.85

Привязан

Инв. №

ТП-503-1-49.86 30

Главный корпус автотранспортного предприятия на 300 грузовых автомобилей

Стадия	Лист	Листов
Р	2	

Общие данные (окончание). Экспликация помещений

ГИПРОПРОМСЕЛЬСТРОЙ г. Саратов

Копировал: Мешкова

Формат А2

План расположения электрического оборудования и прокладки электрических сетей на отм. 0.000

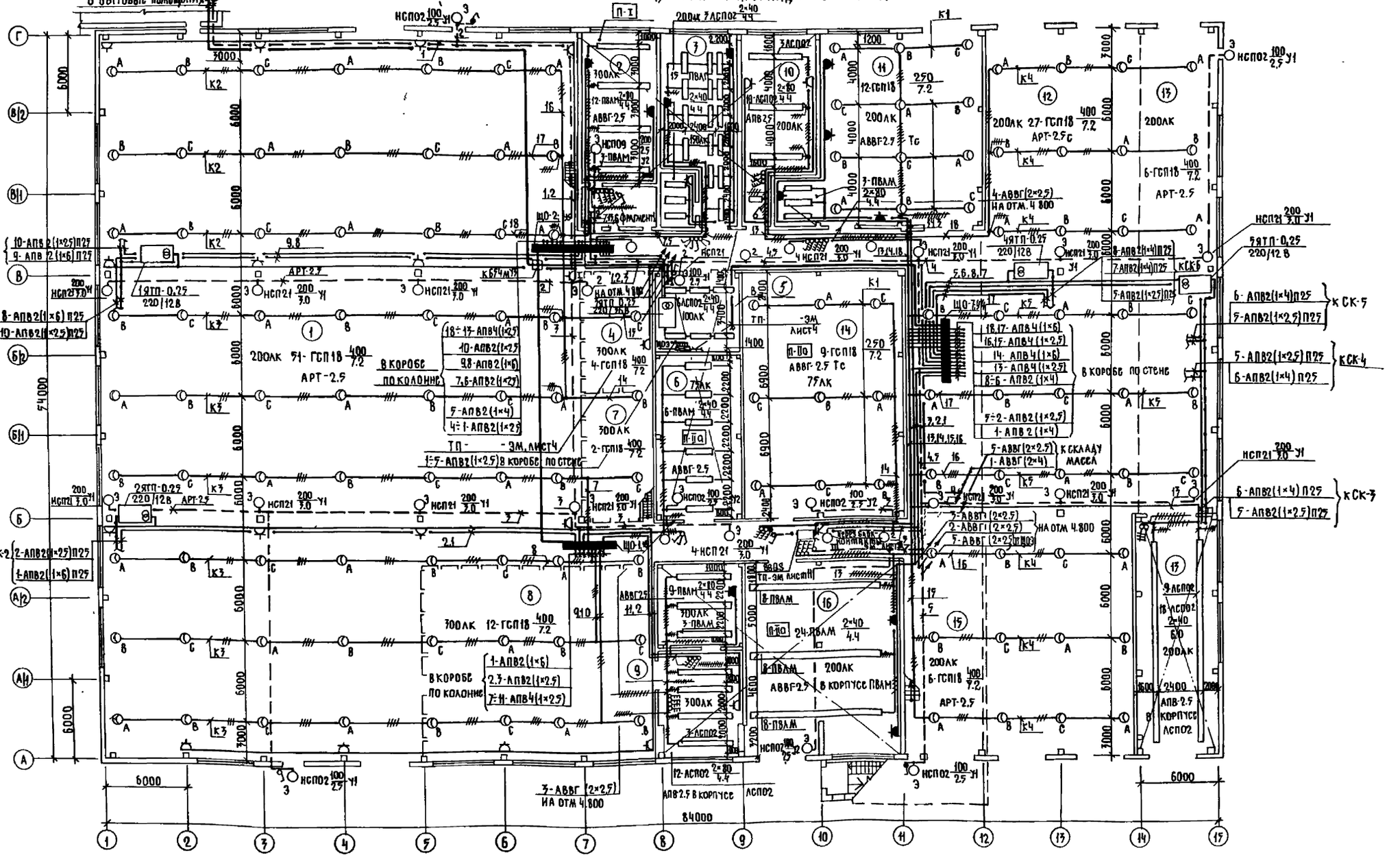
В бытовые помещения
НСПО2 100/2.5 Н
П-1
200ак 7 АСПО2 2×40/4.4
НСПО2 100/2.5 У1
НСП21 200/3.0 У1
НСП21 200/3.0 Н
НСПО9 200/3.0 У2
НСПО2 100/2.5 Н
НСПО2 100/2.5 У2
НСПО2 100/2.5 У1
НСП21 200/3.0 У2
НСП21 200/3.0 Т2
НСП21 200/3.0 Т1
НСП21 200/3.0 У1
НСП21 200/3.0 Н
НСП21 200/3.0 У2
НСП21 200/3.0 Т1
НСП21 200/3.0 У1
НСПО2 100/2.5 У1
НСПО2 100/2.5 Н
НСПО2 100/2.5 У2
НСПО2 100/2.5 Н
НСПО2 100/2.5 У1

Типовой проект 503-1-49 86 Альбом IV

План расположения электрического оборудования и прокладки электрических сетей на отм 4.800 между осями А:Б/2; 8:11

Фрагмент 1

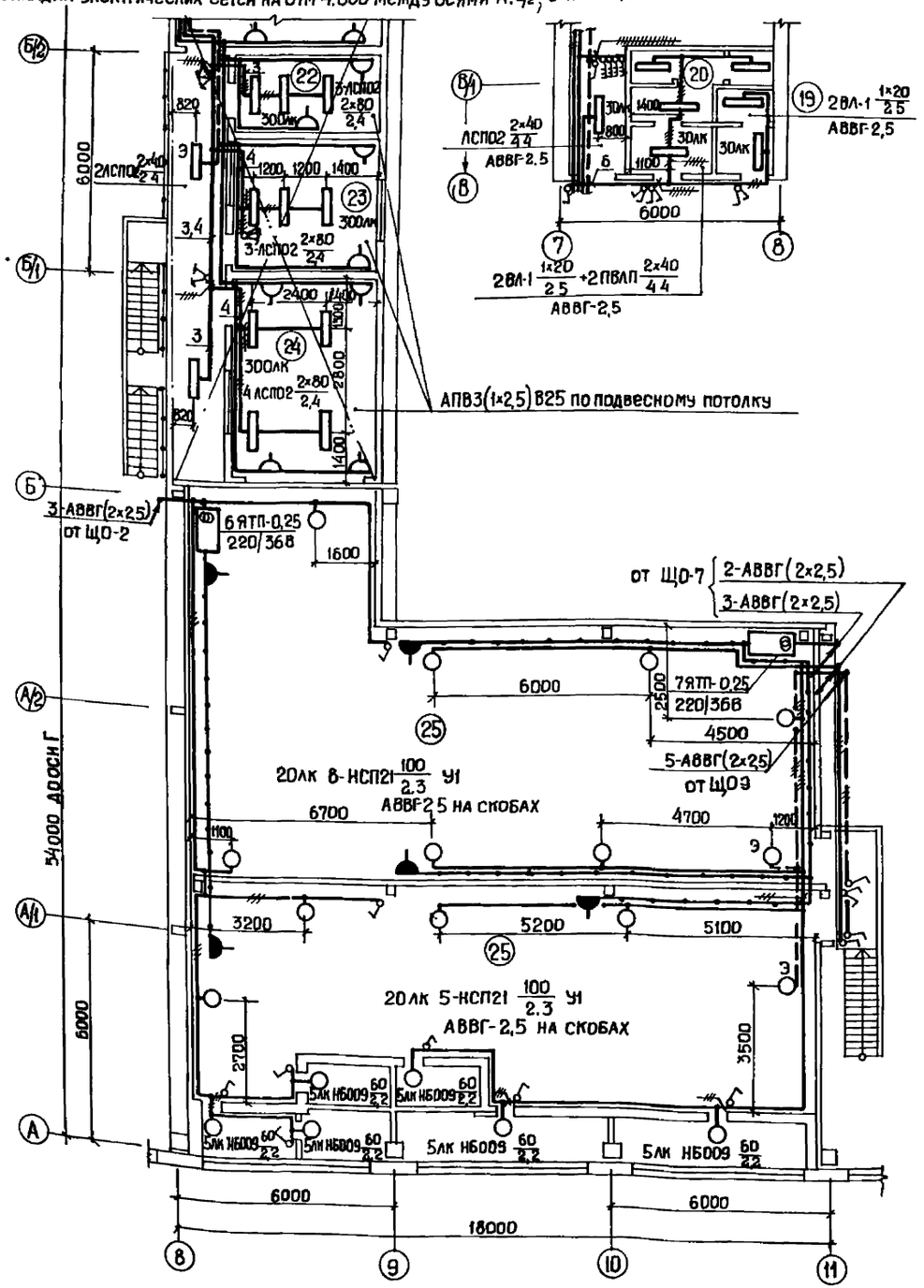

План расположения электрического оборудования и прокладки электрических сетей на отм 4 800 между осями Б/2÷Г, 7÷10

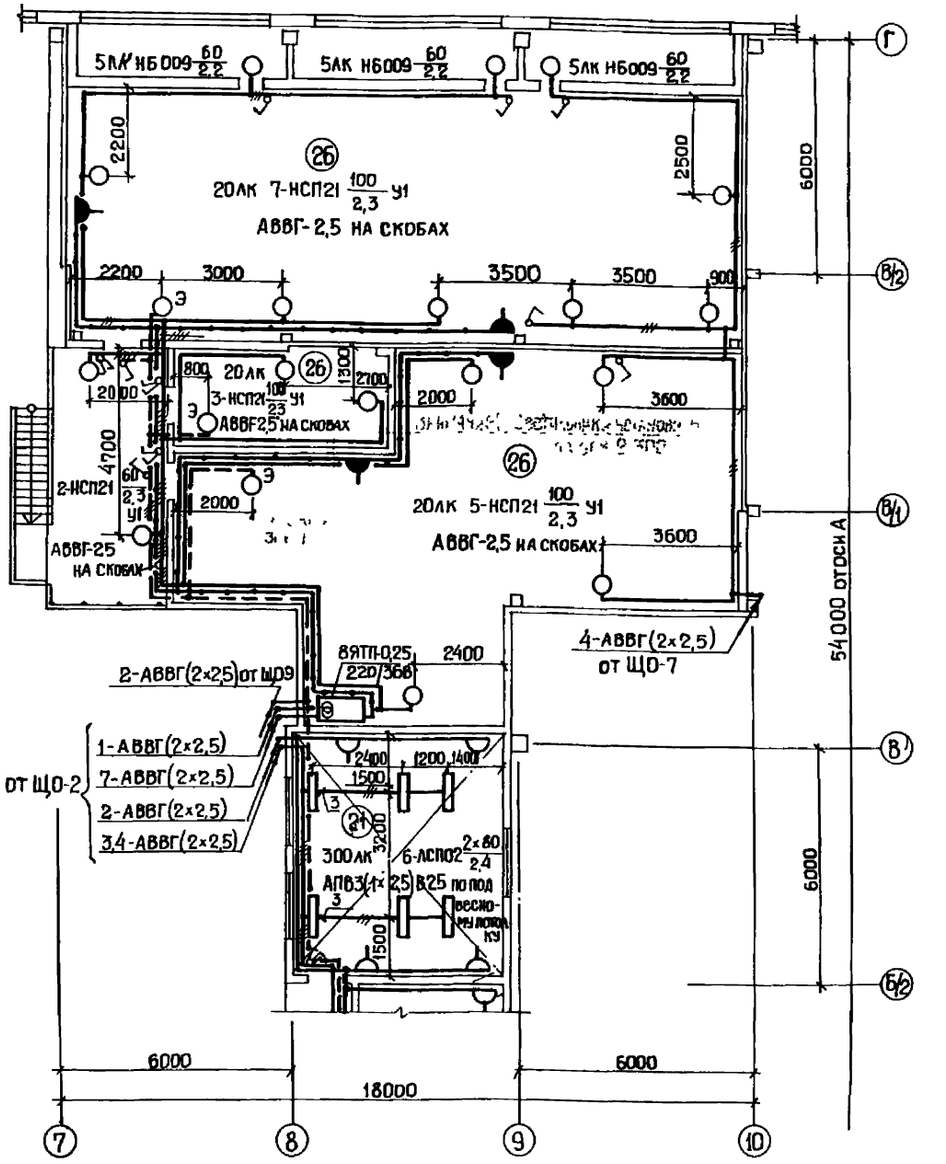

ГИП	Юрин		IX 85	ТП-503-1-49 86 -ЭО
НАЧ.ОТД	Калганов		IX 85	
ГЛ.ИНЖ.ОТД	Пайкин		IX 85	Главный корпус автотранспортного предприятия на 300 грузовых автомобилей
РУК.ГР	Каган		IX 85	
СТ.ИНЖ	Ефимова		IX 85	Стадия: Р; Лист: 4; Листов:
Н.КОНТР	Есина		IX-85	Планы расположения электрического оборудования и прокладки электрических сетей на отм 4800 между осями А-Б/2, 8 11 и Б/2-Г, 7÷10, Фрагмент 1. ГИПРОПРОМСЕЛЬСТРОЙ г Саратов

Привязан

Инв. №

Копировал Прошина Ольга - Формат А2

Смотровая канава СК-6 между осями 12÷14; А/1÷Б.

М 1:50

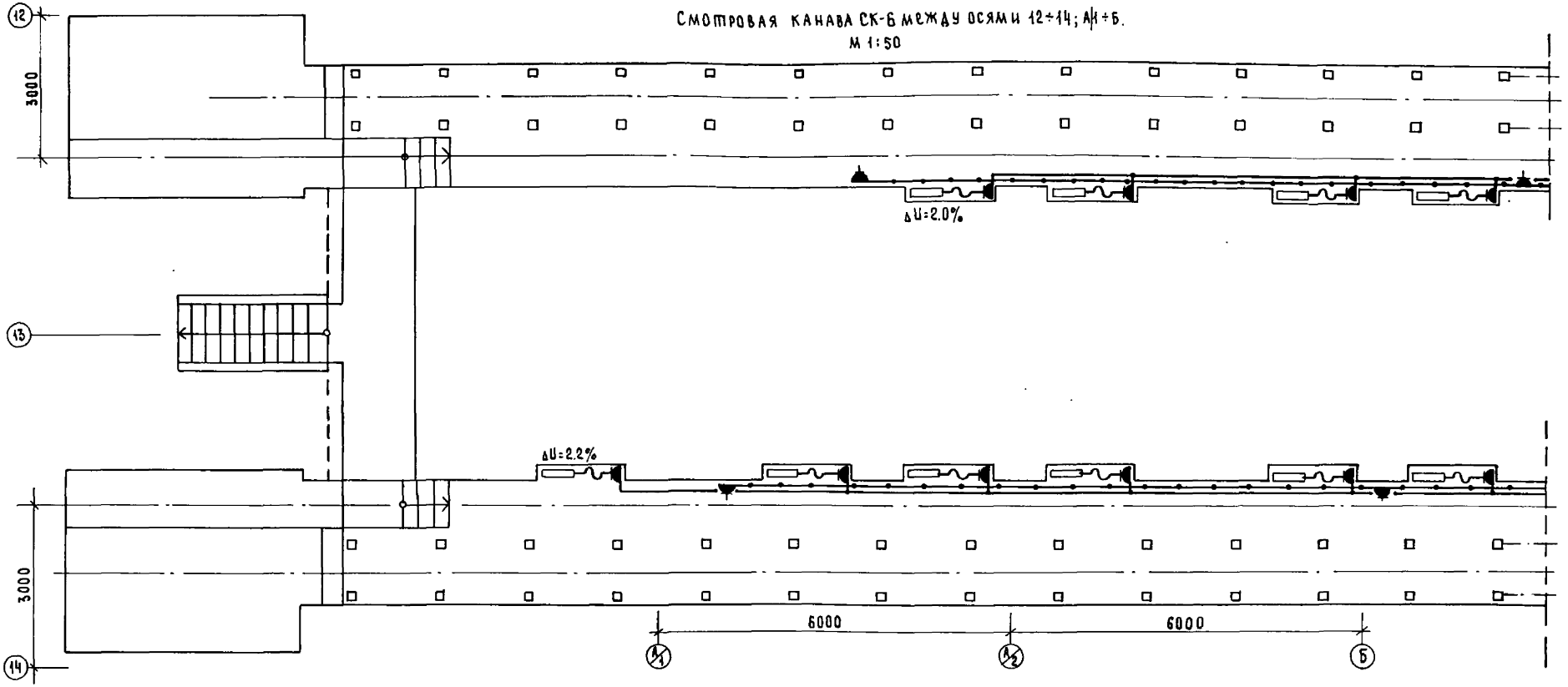

Смотровая канава СК-2

М 1:100

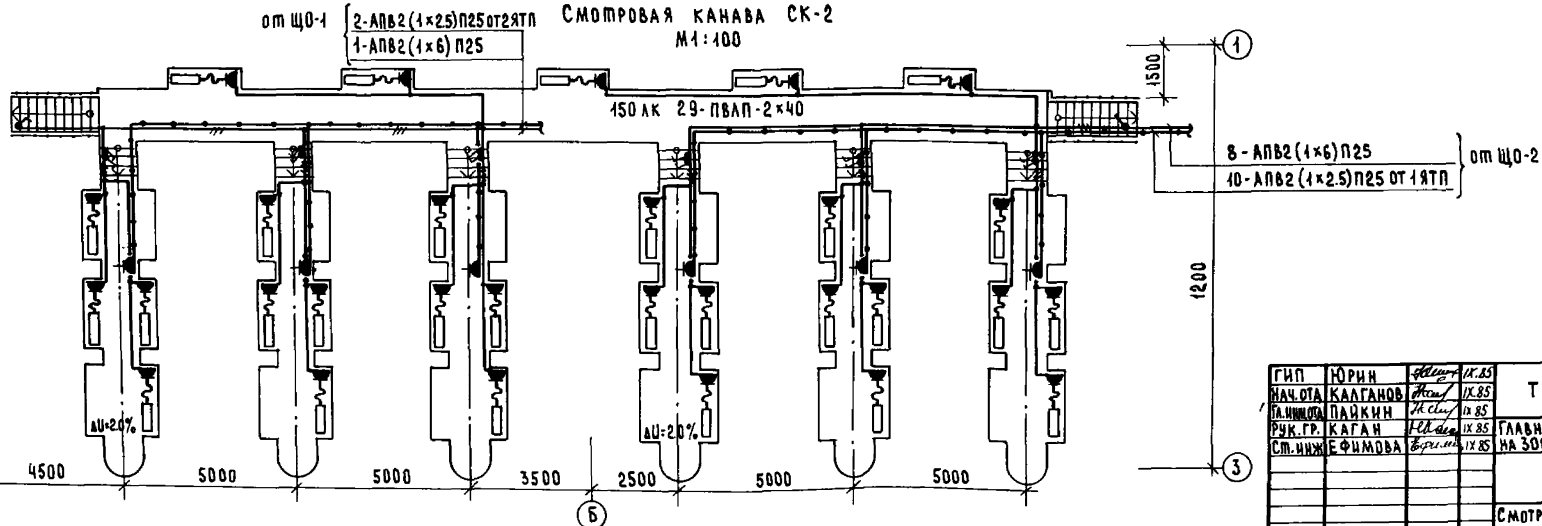

Компоновочная схема плана

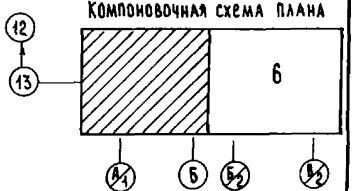

Привязан:

Инв.№

ГИП	Юрин		IX.85	ТП-503-1-49.86	30
Нач.отд.	Калганов		IX.85		
Гл.инж.отд.	Пайкин		IX 85		
Рук.гр.	Каган		IX 85	Главный корпус автотранспортного предприятия на 300 грузовых автомобилей	
Ст.инж.	Ефимова		IX 85		
					Стадия: Р; Лист: 5; Листов:
Н.контр.	Есина		IX-85	Смотровая канава СК-6 между осями 12÷14; А/1÷Б. Смотровая канава СК-2.	Гипропромэлектрон г. Саратов

Копировал: Сырова

Формат А2

Смотровая канава СК-6 между осями 12÷14; Б/2÷В/2.
М 1:50

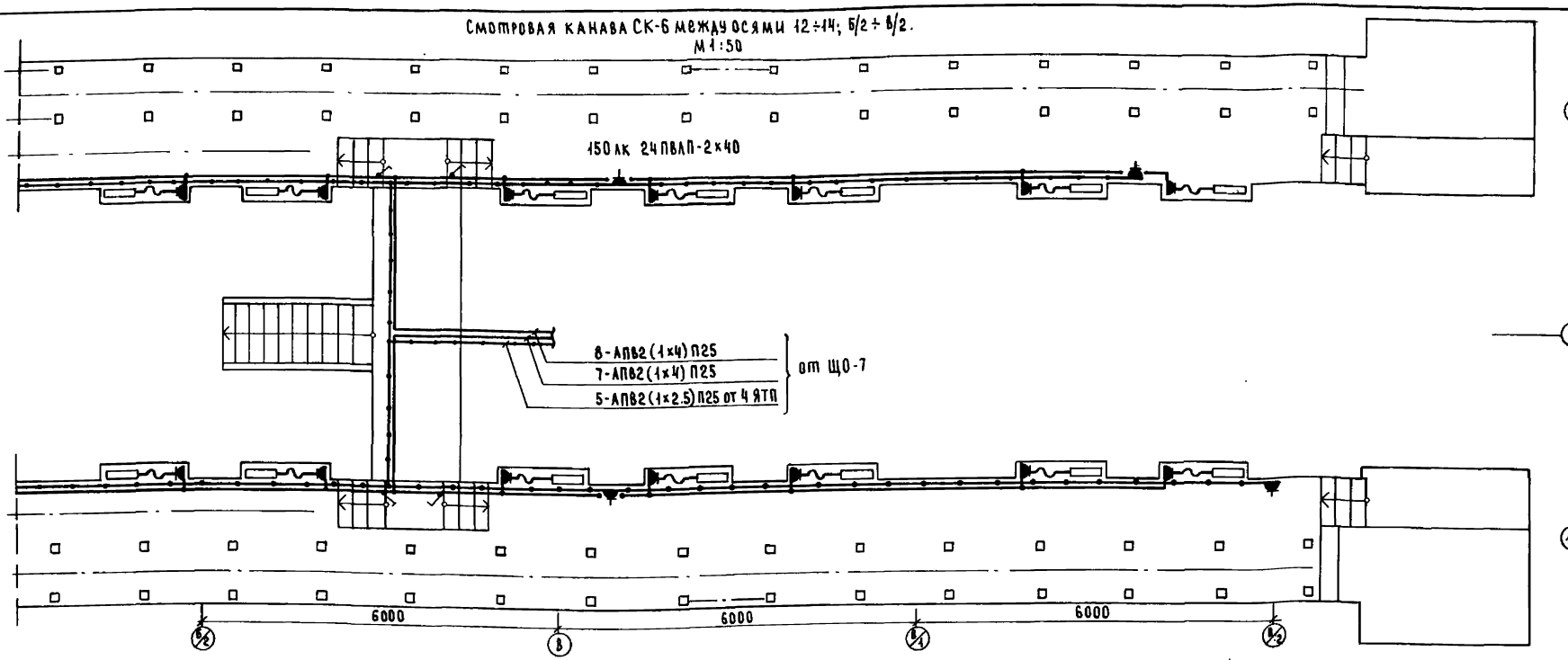

Смотровая канава СК-1
М 1:100

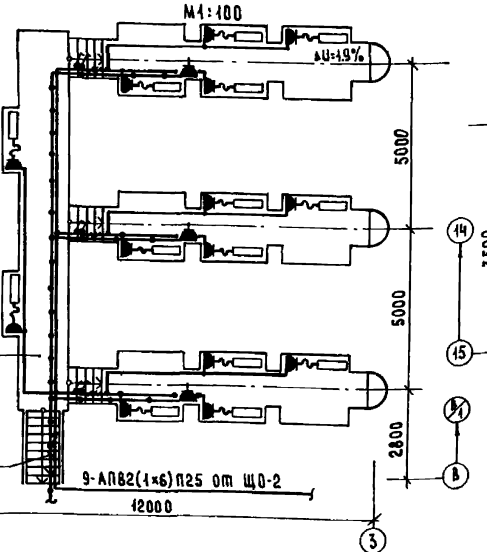

Компоновочная схема плана

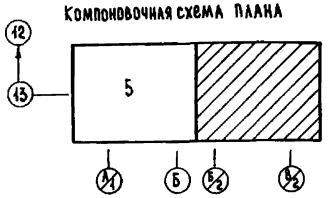

Смотровая канава СК-4
М 1:50

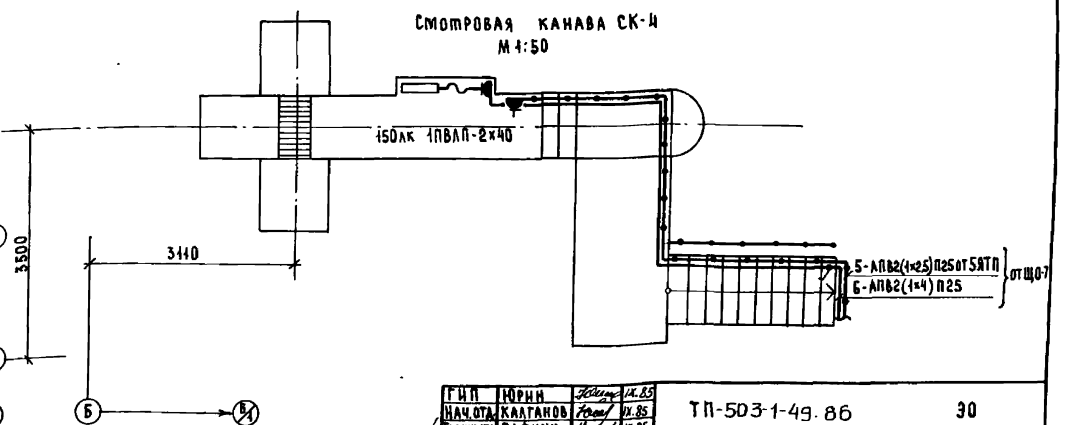

ГИП	Юрин		IX.85
Нач.отд.	Калганов		IX.85
Гл.инж.отд.	Пайкин		IX.85
Рук. гр.	Каган		IX.85
Ст. инж.	Ефимова		IX.85
Н.контр.	Есина		IX.85

ТП-503-1-49.86 30

Главный корпус автотранспортного предприятия на 300 грузовых автомобилей

Стадия	Лист	Листов
Р	6	

Смотровая канава СК-6 между осями 12÷14; Б/2÷В/2. Смотровые канавы СК-1, СК-4.

ГИПРОПРОМЭЛЕКТРОЭЙ г. САРАТОВ

Привязан:

Инв. №

Копировал: Сырова, Сирод.

Формат А2

Смотровая канава СК-5

М 1:50

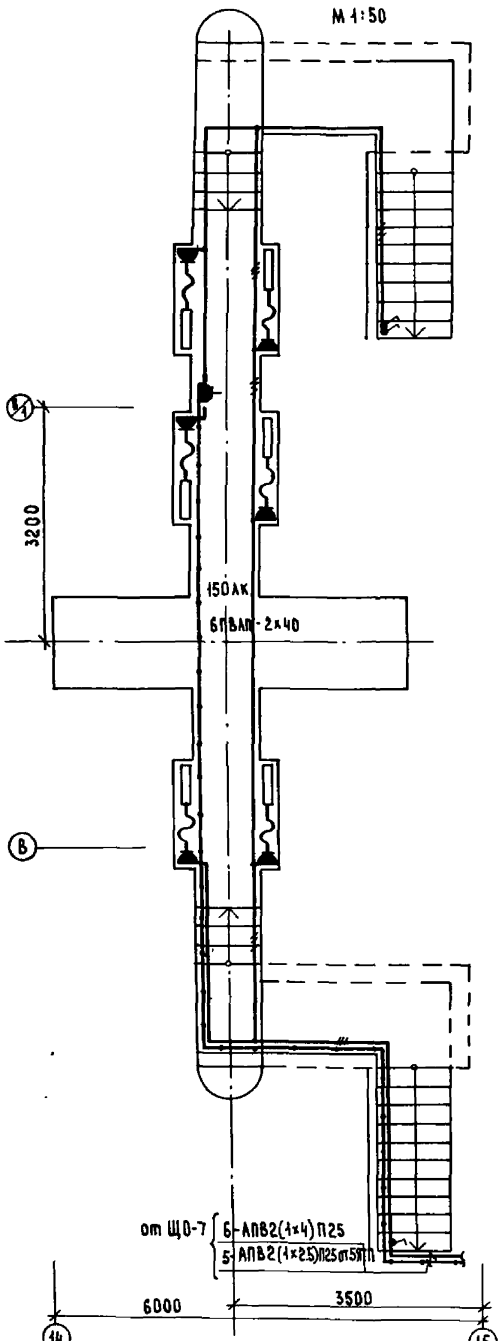

Смотровая канава СК-3

М 1:50

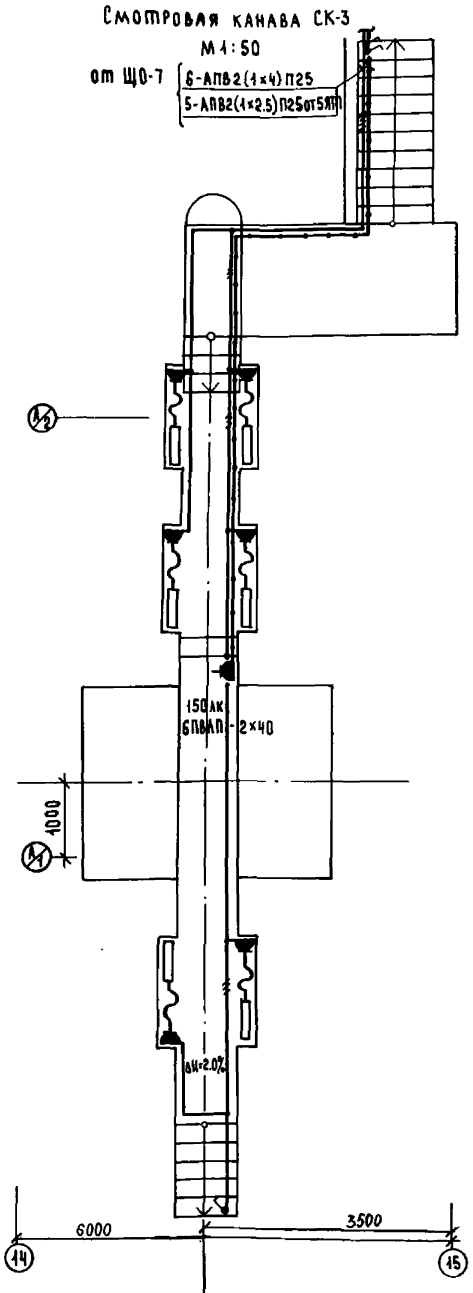

План расположения электрического оборудования и прокладки электрических сетей на отм. -3.500

М 1:100

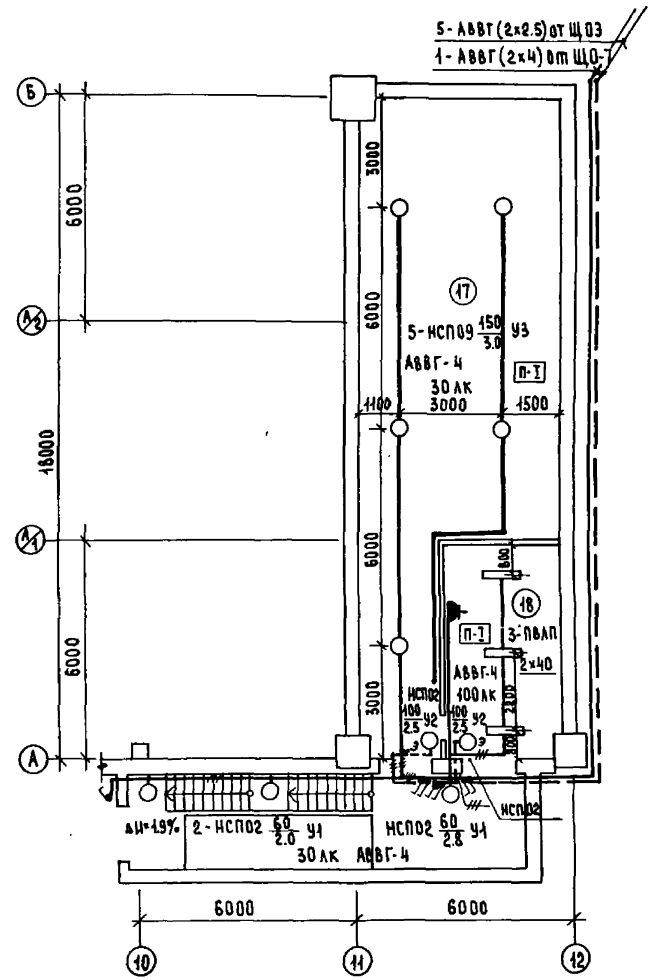

ГИП	Юрин		IX.85	ТП-503-1-49.86	30
Нач. ОТА	Калганов		IX.85	Главный корпус автотранспортного предприятия на 300 грузовых автомобилей	
Гл. инж. от	Пайкин		IX.85		
Рук. гр.	Каган		IX.85		
Ст. инж.	Ефимова		IX.85		Стадия Р; Лист 7; Листов
Н. контр.	Есина		IX.85	Смотровые канавы СК-5, СК-3. План расположения электрического оборудования и прокладки электрических сетей на отм. -3.500.	Гипропроэлектрон г. Саратов

Привязан

Инв. №

План расположения электрического оборудования и прокладки электрических сетей на отм. -1.050

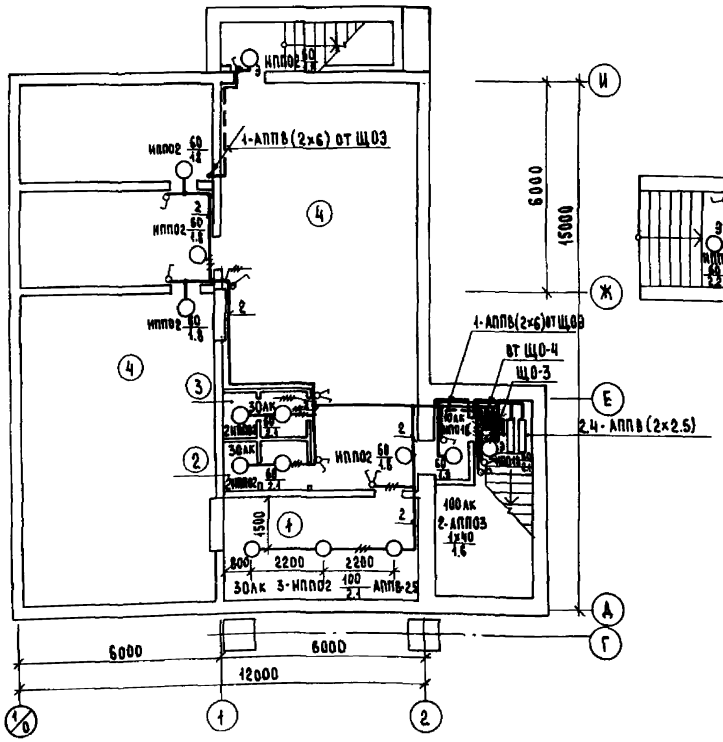

План расположения электрического оборудования и прокладки электрических сетей на отм. 1.050

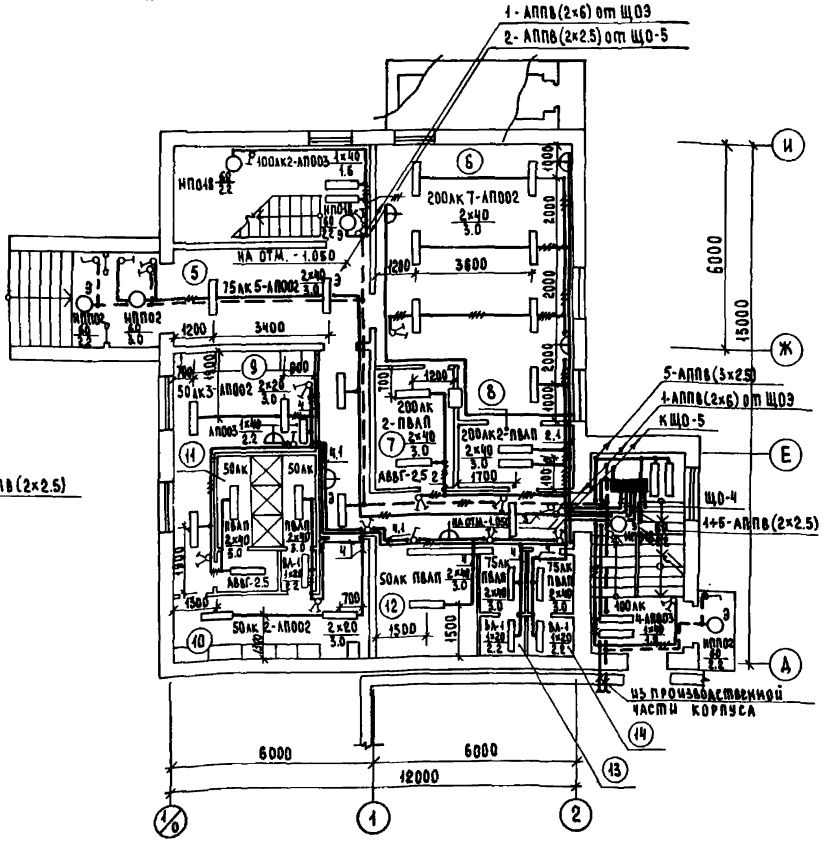

Экспликация помещений

Номер по плану	Наименование
1	Узел ввода
2	Женская уборная
3	Мужская уборная
4	Техническое подполье
5	Вестибюль
6	Зал буфета с раздаточной
7	Мойка
8	Подсобное помещение
9	Мужской гардероб
10	Мужской гардероб
11	Мужская душевая с предушевой
12	Помещение для обезвреживания спецодежды
13	Женская уборная
14	Мужская уборная

Осветительные щитки ЩО-3 ÷ ЩО-6 установить на высоте 2.2м от пола до нижней кромки кожуха

ГИП	Юрин		IX.85
Нач.отд	Калганов		IX.85
Гл.инж.от	Лайкин		IX.85
Рук.гр.	Каган		IX.85
Ст.инж.	Ефимова		IX.85
Н.контр.	Есина		IX.85

ТП-503-1-49.86 30

Главный корпус автотранспортного предприятия на 300 грузовых автомобилей

Стадия	Лист	Листов
Р	8	

Планы расположения электрического оборудования и прокладки электрических сетей на отм. -1.050, 1.050

ГИПРОПРОМСЕЛЬЭЛЕКТРОСТРОЙ г. Саратов

Привязан:

Инв. №

Копировал: Сырова Сырова

Формат А2

План расположения электрического оборудования и прокладки электрических сетей на отм. 4.050

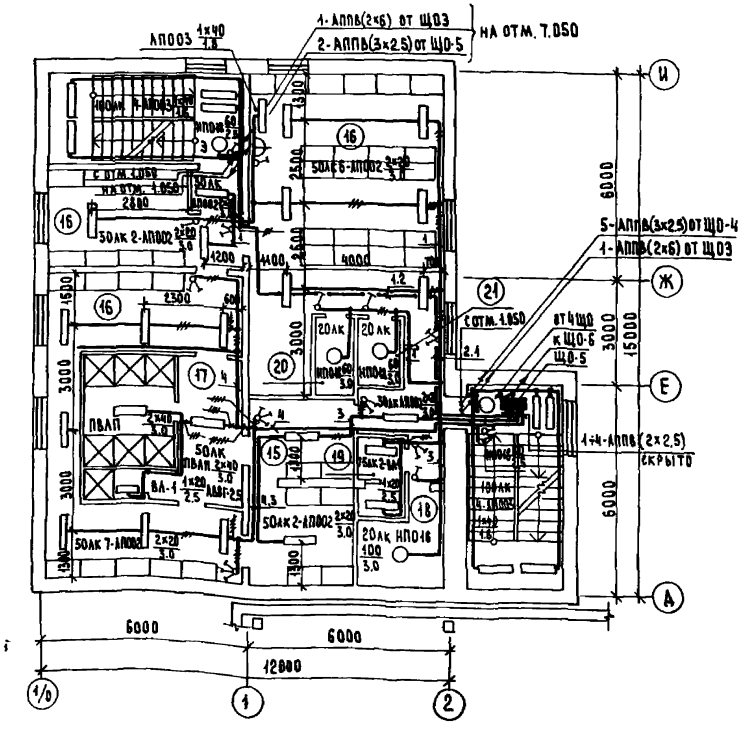

План расположения электрического оборудования и прокладки электрических сетей на отм. 7.050

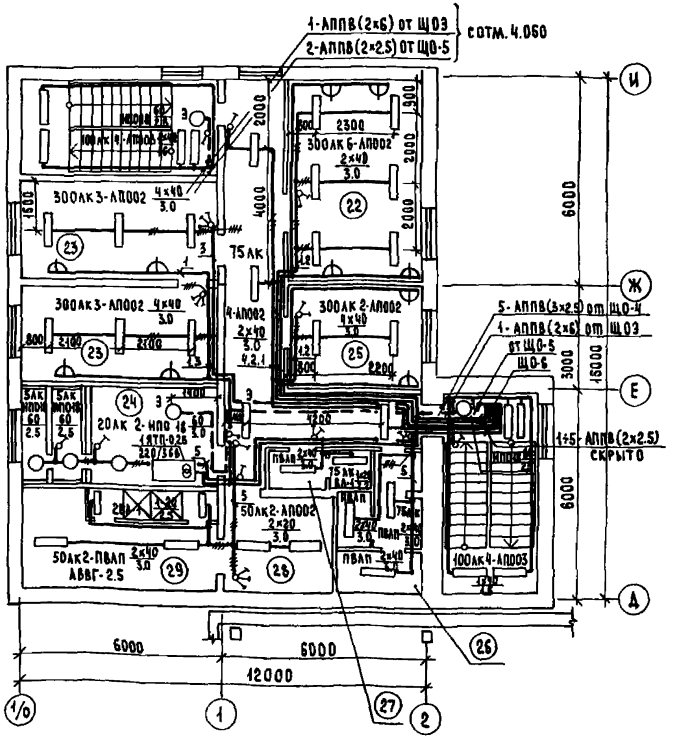

Экспликация помещений

Номер по плану	Наименование
15	Мужской гардероб
16	Мужской гардероб
17	Мужская душевая с предду-шевой
18	Хозяйственная кладовая
19	Мужская уборная
20	Кладовая
21	Кладовая
22	Красный уголок
23	Конторские помещения
24	Вентиляционная камера
25	Помещение профсоюзной организации
26	Женская уборная
27	Мужская уборная
28	Женский гардероб
29	Женская душевая

ГИП	Юрин		IX.85	ТП-503-1-49.86 30
Нач. ОТА	Калганов		IX.85	
Гл. инж. ОТА	Лайкин		IX.85	
Рук. гр.	Каган		IX.85	Главный корпус автотранспортного предприятия на 300 грузовых автомобилей
Ст. инж.	Ефимова		IX.85	
Привязан:				Стадия Р; Лист 9; Листов
Инв. №		Н. контр.	Есина	IX.85	Планы расположения электрического оборудования и прокладки электрических сетей на отм. 4.050; 7.050. Гипропроектэлектрострой г. Саратов

Копировал: Сырова. Скоп. Формат А2

Ведомость рабочих чертежей основного комплекта АП.

Лист	Наименование	Примечание
1	Общие данные.	
2	Приточная система П4(П6, П9, П10). Схемы: функциональная, внешних проводок.	
3	Приточная система П4(П6, П9, П10). Схема электрическая принципиальная автоматического управления.	
4	Приточная система П1(П8, П11). Схемы: функциональная, внешних проводок.	
5	Приточная система П2(П3, П7). Схемы: функциональная, внешних проводок.	
6	Приточная система П5. Схемы: функциональная, внешних проводок.	
7	Отопительный агрегат А1(А2... А10) Схемы: функциональная, внешних проводок.	

Ведомость ссылочных и прилагаемых документов.

Обозначение	Наименование	Примечание
	Ссылочные документы.	
ТМ4-51-73	Датчик регулятора температуры ПТР. Установка в закладной оправе.	
ТК4-3138-70	Манометры в корпусе диаметром до 250 мм с радиальным штуцером М20×1.5. Установка на трубопроводе Ру до 16 кгс/см², Т до 225°С.	
РМ4-107-82	Системы автоматизации технологических процессов. Требования к проектной документации на щиты и пульты.	

Продолжение

Обозначение	Наименование	Примечание
ТМ4-142-75	Термометр технический ртутный в оправе. Установка на трубопроводе Д>76 мм или металлической стенке.	
ТМ4-143-75	Термометр технический ртутный в оправе. Установка на трубопроводе Д 45...57 мм.	
ТМ4-149-75	Термометр сопротивления, термометр термоэлектрический. Установка на трубопроводе Д45...76 мм.	
ТМ4-147-75	Термометр сопротивления, термометр термоэлектрический. Установка на трубопроводе Д>89 мм или металлической стенке.	
ТМ4-41-73	Датчик температуры ДТКБ. Установка на стене.	
	Прилагаемые документы	
-АП.СО1	Спецификация оборудования.	Альбом VI
-АП.СО2	Спецификация щитов и пультов.	Альбом VI
	Чертежи заданий заводам-изготовителям на шкафы автоматики	Альбом V

Общие указания.

Проектом предусматривается автоматизация санитарно-технических систем П1...П11, А1...А10, которая обеспечивает:

- защиту калориферов от замораживания при работающих и неработающих системах;
- контроль температуры прямого и обратного теплоносителя, воздуха в приточных воздуховодах и обслуживаемых помещениях;
- для, П4, П6, П9, П10 - автоматическое поддержание температуры приточного воздуха, подаваемого в обслуживаемые помещения.

Схемы управления приводами см. ТП- -ЭМ

Типовой проект разработан в соответствии с действующими нормами и правилами и предусматривает мероприятия, обеспечивающие взрывную, взрывопожарную и пожарную безопасность при эксплуатации здания.
Главный инженер проекта (Юрин)

Инв. N подл. | Подпись и дата | Взам. инв. N

Инв. N			
ГИП	Юрин		2.09.85
Нач. отд.	Колганов		2.09.85
Гл. инж. отд.	Пойкин		2.09.85
Гл. спец.	Никитин		6.09.85
Рук. гр.	Родионова		1.09.85
Инженер	Степановская		10.01.85
Н. контр.	Есина		09.85

Привязан

ТП-503-1-49.86 АП

Главный корпус автотранспортного предприятия на 300 грузовых автомобилей

Стадия	Лист	Листов
Р	1	7

Общие данные

ГИПРОПРОМСЕЛЬСТРОЙ г. Саратов

Копировал: Леденева

Формат А2

Типовой проект 503-1-49.86 Альбом IV

Схема функциональная

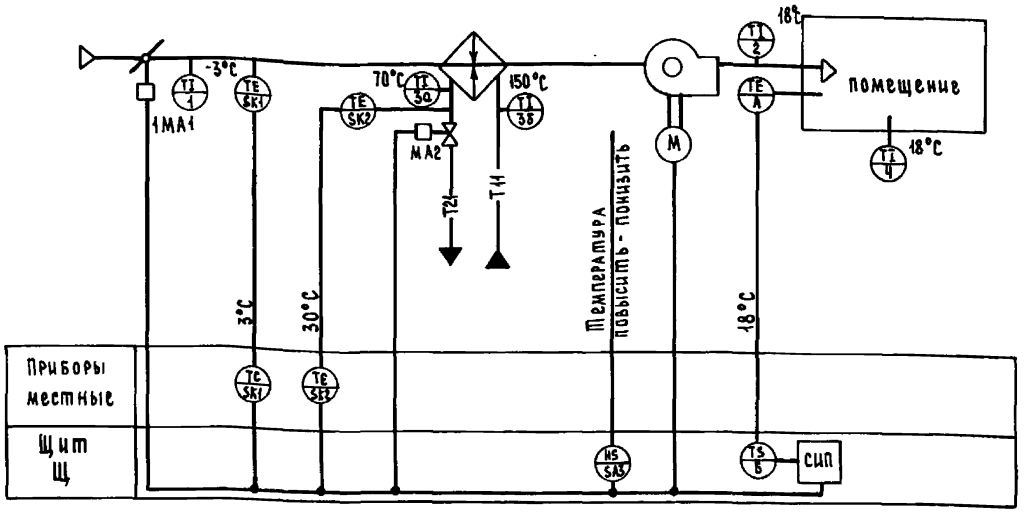

Поз. обозначение	Наименование	Кол.	Примечание
	Провод АПВ 1×2.5 380 ГОСТ 6323-79*	370	м
	Кабель КВВГЭ 4×1.0 мм² ГОСТ 1508-78*Е	60	м
	Металлорукав Р3-Ц-Х22		
	ТУ22-3988-77	24	м

Схема внешних проводок

Наименование параметра и место отбора импульса	Температура приточного воздуха	Температура наружного воздуха	Температура теплоносителя	Клапан на теплоносителе	Температура наружного воздуха	Температура теплоносителя: до калорифера	Температура теплоносителя: после калорифера	Температура приточного воздуха	Температура воздуха в помещении
Обозначение монтажного чертежа	ТМЧ-51-73	ТМЧ-147-75	ТМЧ-149-75	—	ТМЧ-142-75	ТМЧ-143-75		ТМЧ-142-75	—
Позиция	А	SK1	SK2	МА2	1	3а	3б	2	4

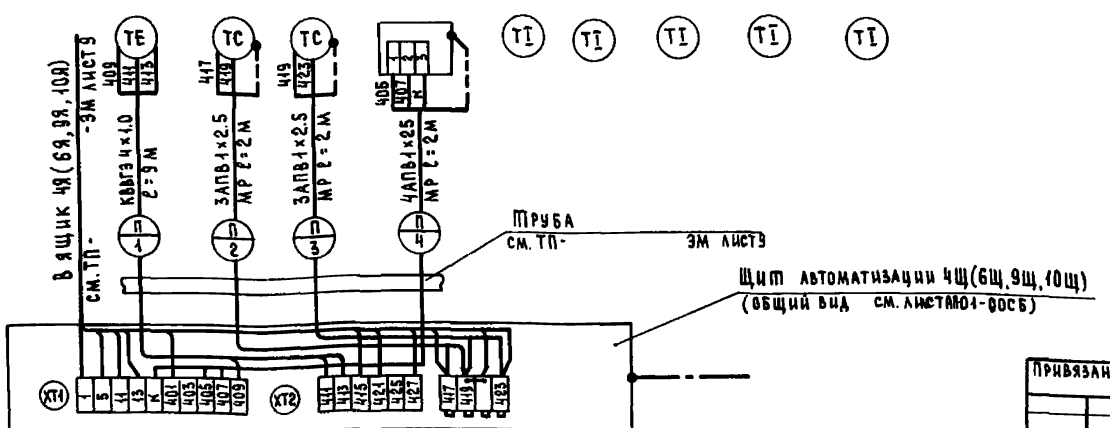

Обозначение	Наименование
	Зануляющий проводник электроустановки, присоединяемый к контуру зануления объекта
	Жила кабеля или провода, используемая для зануления электроустановки

1. Схемы составлены для приточной системы П4 (привод 4) и применимы для систем П6, П9, П10 (приводы 6, 9, 10). Схемы читать с индексами, соответствующими номерам приводов.
2. Спецификация дана для всех приточных систем.

ГИП	Юрин		
Нач.отд.	Калганов		
Гл.инж.отд.	Пайкин		
Гл.спец.	Никитин		
Рук.гр.	Родионова		
Инженер	Степановский		
Н.контр.	Есина		

ТП-503-1-49-86 -АП

Главный корпус автотранспортного предприятия на 300 грузовых автомобилей.

Приточная система П4 (П6, П9, П10). Схемы: функциональная, внешних проводок.

Стадия	Лист	Листов
Р	2	

ГИПРОПРОМСЕЛЬСТРОЙ г. Саратов

Привязан:

Инв. №

Копировал: Сырова, Сырова

Формат А2

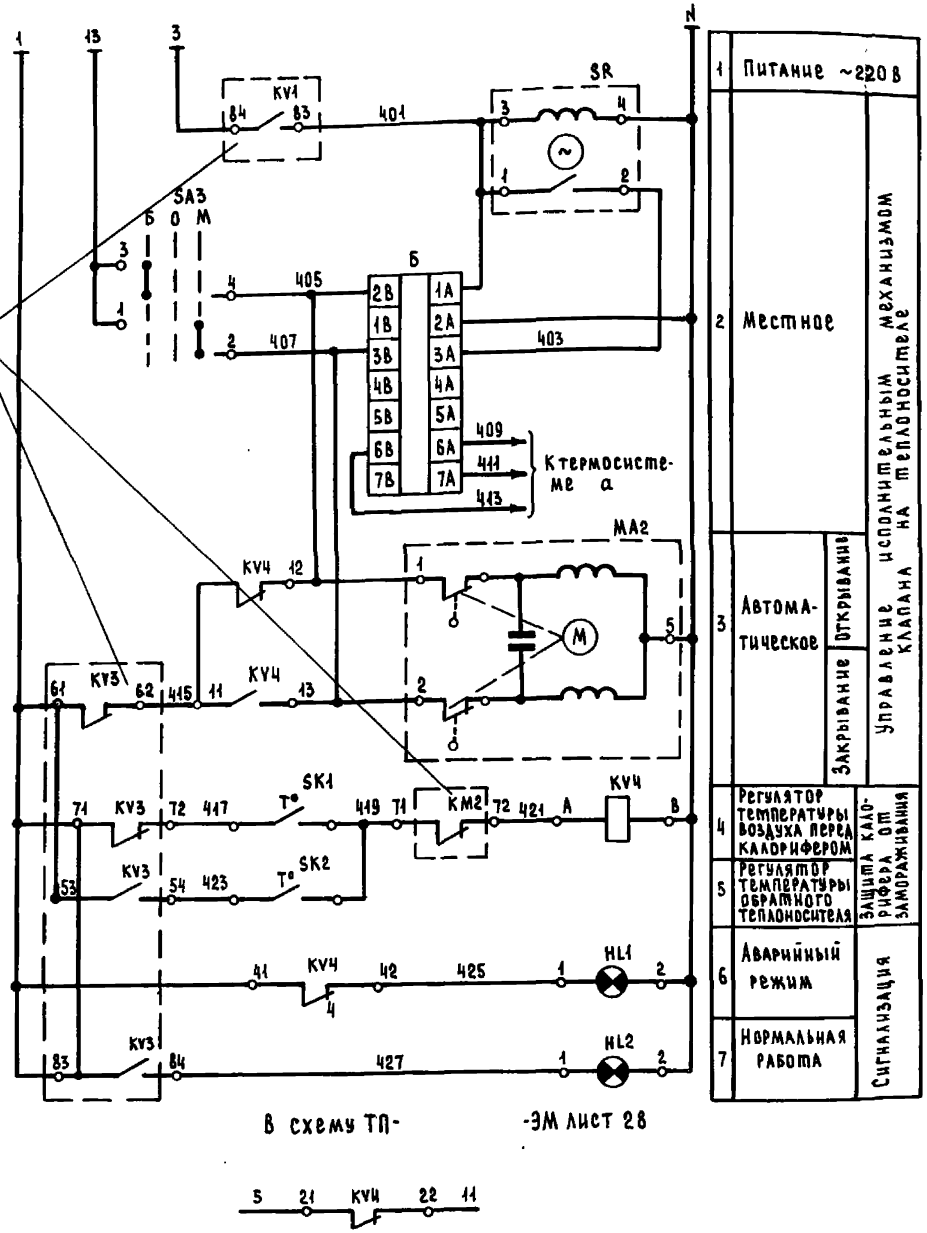

1	Питание ~220в		
2	Местное		Управление исполнительным механизмом клапана на теплоносителе
3	Автоматическое	Открывание	
		Закрывание	
4	Регулятор температуры воздуха перед калорифером		Защита калорифера от замораживания
5	Регулятор температуры обратного теплоносителя		
6	Аварийный режим		Сигнализация
7	Нормальная работа		

Диаграмма замыкания контактов ключа управления SA3

УП 5311-С23

Секции	Контакты	Положение рукоятки -45°		0°		+45°	
		Больше		Откл.		Меньше	
		л	п	л	п	л	п
I	1	2				✕	✕
II	3	4	✕	✕			

Диаграмма замыкания контактов регулятора температуры Б

ПТР-3-04

Обозначение цепи	Температура воздуха +5°С	ниже заданной	выше заданной	+35°С
3А-3Б	■			
4А-4Б		■		
3А-2Б			■	

*

Диаграмма замыкания контактов регулятора температуры SK1

ТУДЭ-1

Обозначение контакта	Температура наружного воздуха -30°С	+3°С	+40°С
Т°			■

Диаграмма замыкания контактов регулятора температуры SK2

ТУДЭ-4

Обозначение контакта	Температура обратного теплоносителя 0°С	+25°С	+250°С
Т°			■

* не используется

Поз. обозн.	Наименование	Кол.	Примечание
	Щит автоматизации Щ4		
SR	Прерыватель ступенчатый импульсный		
	СИП-01УМ~220в ТУ50-58-76	1	
SA3	Переключатель УП5311-С23У3		
	рукоятка револьверная ТУ16.524.074-75	1	
KV4	Реле РПУ2-3600У3Б~220в, 50гц		
	ТУ16-523.331-78	1	
Б	Регулятор температуры ПТР-3-04		
	~220в; 5°С...35°С ТУ25.03.346-76	1	
	Арматура сигнальная АС-2 ТУ16-535.930-76		
HL1	~220в; плафон красный	1	
HL2	То же, плафон зеленый	1	
	Аппаратура по месту		
SK1	Устройство терморегулирующее		
	диатометрическое электрическое		
	типа ТУДЭ-1, нормально открытые		
	контакты, диапазон дифференциалов		
	2...10°С ТУ25.02.281074-78	1	
SK2	То же типа ТУДЭ-4, нормально откры-		
	тые контакты, диапазон дифференциалов		
	4...20°С ТУ25.02.281074-78	1	
MA2	Механизм исполнительный	1	учтено ТП-
			-ОВ

Схема составлена для приточной системы П4 (привод 4) и применима для систем П6, П9, П10 (приводы 6, 9, 10). Схему читать с индексами, соответствующими номерам приводов.

ГИП	Юрин		
Нач.отд.	Калганов		
Гл.инж.отд.	Лайкин		
Гл.спец.	Никитин		
Рук.гр.	Родионова		
Инженер	Степановских		
Н.контр.	Есина		

ТП-503-1-49.86 -АП

Главный корпус автотранспортного предприятия на 300 грузовых автомобилей.

Стадия	Лист	Листов
Р	3	

Приточная система П4 (П6, П9, П10). Схема электрическая принципиальная автоматического управления

Гипропромэлектрострой г. Саратов

Привязан:

Инв. №

Копировал: Сырова, Скрод

Формат А2

Схема функциональная

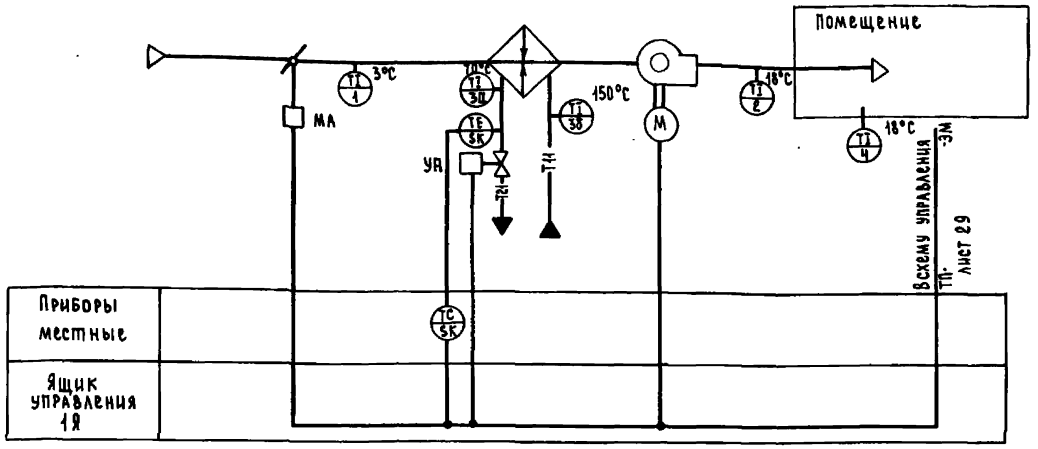

Поз. обозначение	Наименование	Код	Примечание
	Провод АПВ 1×2.5 380 ГОСТ6323-79*	75	м
	Металлорукав Р3-Ц-Х22		
	ТУ22-3988-77	6	м

Схема внешних проводок

Наименование параметра и место отбора импульса	Температура теплоносителя до калорифера	Температура теплоносителя после калорифера		Температура наружного воздуха	Температура воздуха после вентилятора	Температура воздуха в помещении
Обозначение чертежа установки	ТМЧ-143-75		ТМЧ-149-75	ТМЧ-142-75		—
Позиция	3а	3б	SK	1	2	4

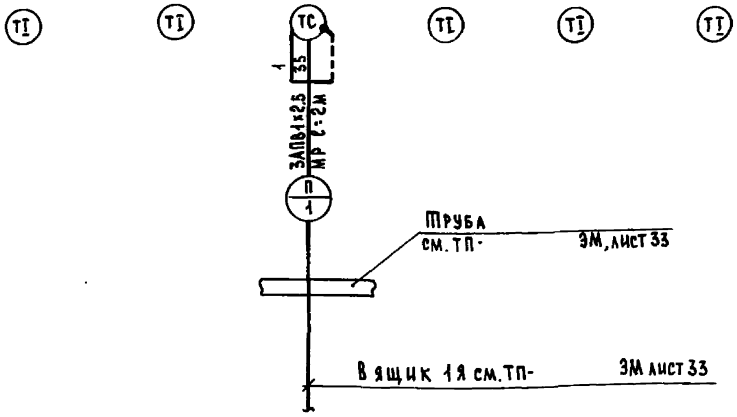

Обозначение	Наименование
	Зануляющий проводник электроустановки, присоединяемый к контуру зануления объекта.
	Жила кабеля или провода, используемая для зануления электроустановки.

1. Схема составлена для приточной системы П1 (привод 1) и применима для систем П8, П11 (приводы 8, 11). Схему читать с индексами, соответствующими номерам приводов.
2. Спецификация дана для всех приточных систем.

ГИП	Юрин			ТП-503-1-49.86 -АП
Нач. отд.	Калганов			
Гл. инж. отд.	Пайкин			
Гл. спец.	Никитин			Главный корпус автотранспортного предприятия на 300 грузовых автомобилей.
Рук. гр.	Родионова			
Инженер	Степановский			Стадия: Р; Лист: 4; Листов:
Н. контр.	Есина			Приточная система П1 (П8, П11). Схемы: функциональная, внешних проводок.
Привязан:				Гипропромсельстрой г. Саратов
Инв. №				Копировал: Сырова. Формат А2

Схема внешних проводок

Наименование параметра и место отбора импульса	Температура теплоносителя			Температура воздуха			Перепад давления на воздуховоде выброса	Температура промежуточного теплоносителя			Давление	
	До калорифера	После калорифера		Наружного	После вентилятора	В помещении		До теплообменника		После теплообменника	Напорные патрубки насосов перекачки промежуточного теплоносителя	
Обозначение монтажного чертежа	ТМ4-143-75		ТМ4-147-75	ТМ4-142-75		—		ТМ4-147-75	ТМ4-142-75	ТМ4-143-75	ТКЧ-31.38-70	
Позиция	3б	3а	SK1	1	2	4	SP	SK2	3а	3б	4а	4а

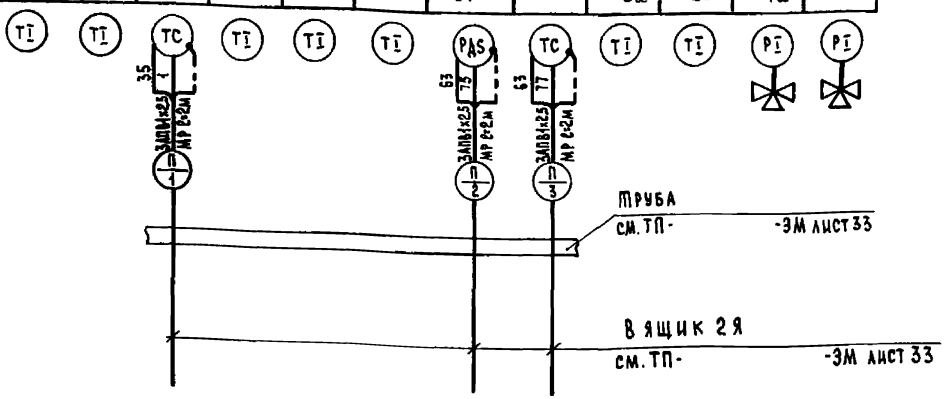

Поз. обозн.	Наименование	Кол.	Примечание
	Провод АПВ 1х2.5 380 ГОСТ6323-79*	243	м
	Металлорукав РЗ-Ц-Х-22.ТУ2239988-77	18	м

Обозначение	Наименование
	Зануляющий проводник электроустановки, присоединяемый к контуру зануления объекта.
	Жила кабеля или провода, используемая для зануления электроустановки.

Схема функциональная

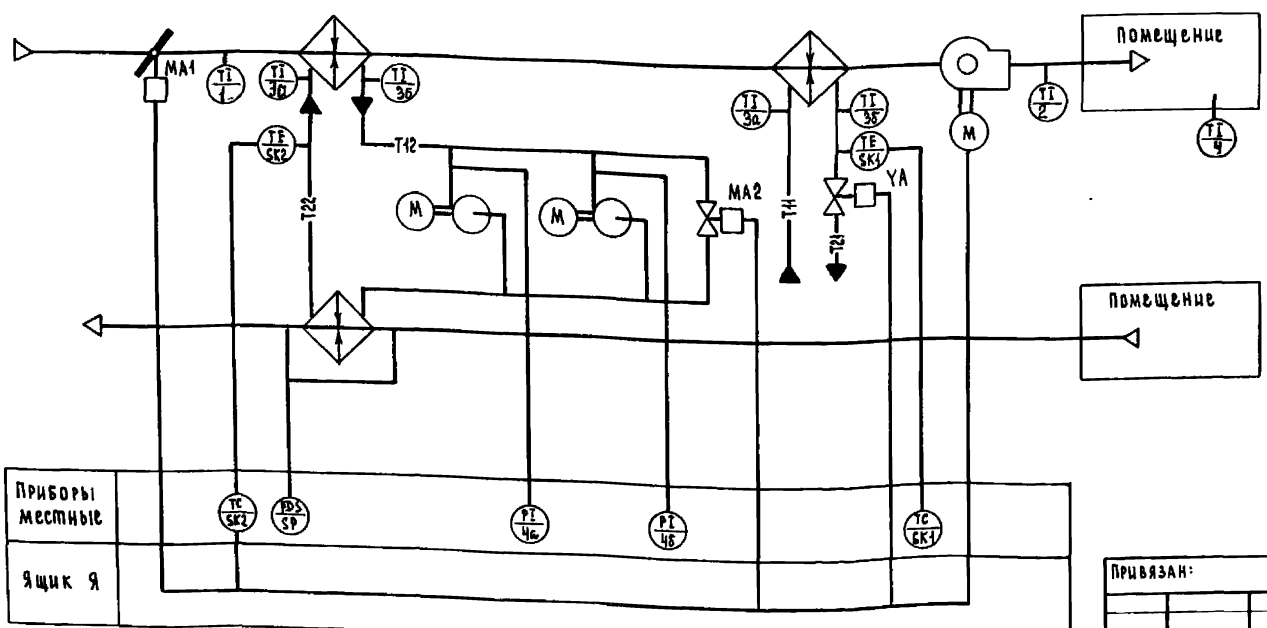

1. Схемы составлены для приточной системы П2 (привод 2) и применимы для систем П3, П7 (приводы 3.7). Схемы читать с индексами, соответствующими номерам приводов.
2. Спецификация дана для всех приточных систем.

Привязан:

Инв. №

ГИП	Юрин		
Нач. отд.	Калганов		
Гл. инж. отд.	Пайкин		
Гл. спец.	Никитин		
Рук. гр.	Родионова		
Инженер	Степановская		
Н. контр.	Есина		

ТП-503-1-49.86 -АП

Главный корпус автотранспортного предприятия на 300 грузовых автомобилей

Приточная система П2 (П3, П7). Схемы: функциональная, внешних проводок.

Стадия	Лист	Листов
Р	5	

ГИПРОПРОМСЕЛЬЭЛЕКТРОМОНТАЖ г. Саратов

Копировал: Сырова, Сирота

Формат А2

Схема функциональная

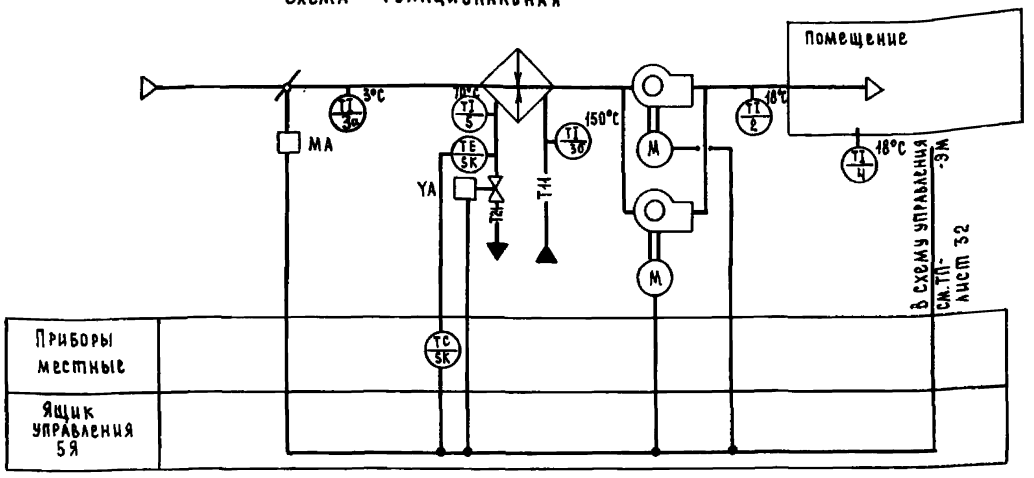

Поз. обозначение	Наименование	Кол.	Примечание
	Провод АПВ 1×2.5; 380 ГОСТ6323-79*	27	м
	Металлорукав Р3-Ц-Х22,7Х28-3988-77	2	м

Обозначение	Наименование
	Зануляющий проводник электроустановки, присоединяемый к контуру зануления объекта
	Жила кабеля или провода, используемая для зануления электроустановки

Схема внешних проводок

Наименование параметра и место отбора импульса	Температура теплоносителя до калорифера	Температура теплоносителя после калорифера		Температура наружного воздуха	Температура воздуха после вентилятора	Температура воздуха в помещении
Обозначение чертежа установки	ТМЧ-143-75		ТМЧ-149-75	ТМЧ-142-75		—
Позиция	3б	3а	5К	1	2	4

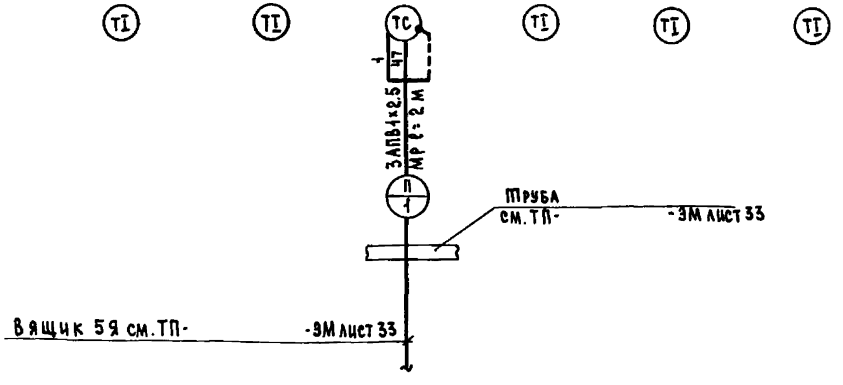

ГИП	Юрин		
Нач. отд.	Калганов		
Гл. инж. отд.	Лайкин		
Гл. спец.	Никитин		
Рук. гр.	Родионова		
Инженер	Степановский		
Н. контр.	Есина		

ТП-503-1-49.86 -АП

Главный корпус автотранспортного предприятия на 300 грузовых автомобилей

Приточная система П5. Схемы: функциональная, внешних проводок.

Стадия	Лист	Листов
Р	6	

Гипропромсельстрой г. Саратов

Привязан

Инв. №

Копировал: Сырова

Формат А2

Альбом VI

ТП 503-1-49.86

Схема функциональная

Наименование параметра и место отбора импульса	Температура		
	Помещение	Трубопровод прямого теплоносителя	Трубопровод обратного теплоносителя
Обозначение монтажного чертежа	ТМЧ-41-73	ТМЧ-143-75	ТМЧ-143-75
Позиция	SK	3б	3а

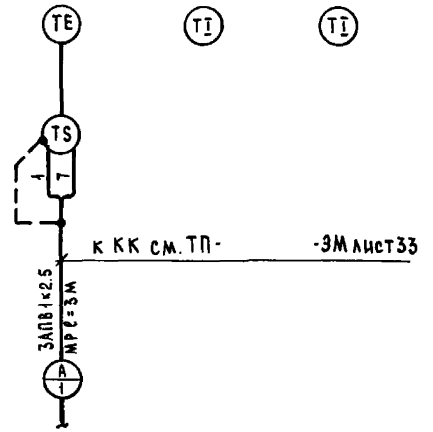

Схема функциональная

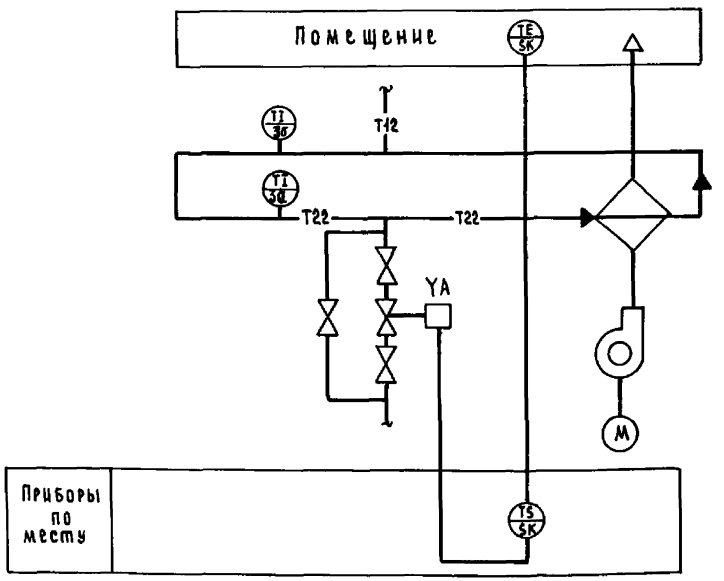

Поз. обозначение	Наименование	Кол.	Примечание
	Провод АПВ 1×2.5 380 ГОСТ 6323-79*	120	м
	Металлорукав РЗ-Ц-Х22, ТУ22-39 88-77	30	м

Обозначение	Наименование
	Зануляющий проводник электроустановки, присоединяемый к контуру зануления объекта
	Жила кабеля или провода, используемая для зануления электроустановки.

Таблица применения

Отопительный агрегат	Привод	Питание от
А1	45	5ШР
А2	41	1ШР
А3	13	1ШР
А4	20	2ШР
А5	54	4ШР
А6	62	7ШР
А7	108	11ШР
А8	97	10ШР
А9	105	10ШР
А10	128	13ШР

Спецификация дана на все отопительные агрегаты

ГИП	ЮРИН		9.09.85
НАЧ.ОТД.	КАЛГАНОВ		9.09.85
ГЛ.ИНЖ.ОТД.	ПАЙКИН		9.09.85
ГЛ.СПЕЦ.	НИКИТИН		9.09.85
РУК.ГР.	РОДИОНОВА		1.09.85
СТ.ИНЖ.	ЯНКИНА		10.09.85
Н.КОНТР.	ЕСИНА		

ТП-503-1-49.86 -АП

Главный корпус автотранспортного предприятия на 300 грузовых автомобилей

Стадия	Лист	Листов
Р	7	

Отопительный агрегат А1(А2... А10). Схемы: функциональная, внешних проводок.

ГИПРОПРОМСЕЛЬСТРОЙ г.САРАТОВ

Привязан

Инв.№

Копировал: Сырова, Сырова

Формат А2

Ведомость рабочих чертежей основного комплекта СС

Лист	Наименование	Примечание
1	Общие данные. План размещения ПТУ-53 и Псков-25	
2	План на отм. 0.000 между осями А-Г, 1-15. План на отм.	
	4.800 между осями 8-9, В-Б.	
3	План на отм. 0.000 между осями А-Г; 1-15, план на отм.	
	4.800 между осями 8-9; В-Б с сетями пожарной сигнализации	
4	План на отм. -3.500. Схема расположения	
	сетей связи и сигнализации. Схема подключения.	
5	План на отм. 1.050 между осями 1/0-2, Д-И.	
6	Планы на отм. 4.050, 7.050 между осями	
	1/0-2; Д-И. Схема расположения устройств	
	телевидения	

Ведомость ссылочных и прилагаемых документов

Обозначение	Наименование	Примечание
	Прилагаемые документы	
СС.СО	Спецификация оборудования	Альбом VI
СС.ВМ	ВМ по рабочим чертежам	
	основного комплекта марки СС	Альбом VII

Условные обозначения

- Видеоконтрольное устройство.
- Камера телевизионная КТП.
- Установка оперативной диспетчерской связи „Псков-25".
- Аппарат телефонный диспетчерской связи.
- Аппарат телефонный директорской связи.
- ПЧК3 — Часы электрические первичные с указанием типа.
- Часы электрические вторичные односторонние.
- КС-10 — Коробка соединительная с указанием типа.
- Громкоговоритель рупорный производственной громкоговорящей связи.
- Громкоговоритель абонентский производственной громкоговорящей связи.
- Извещатель пожарный дымовой ДИП-2.
- —10— Телефонный кабель с указанием емкости

Типовой проект разработан в соответствии с действующими нормами и правилами и предусматривает мероприятия, обеспечивающие взрывную, взрывопожарную и пожарную безопасность при эксплуатации здания.

Главный инженер проекта /Юрин/

Общие указания.

Данный раздел проекта разработан согласно технологическому заданию и предусматривает устройства городской и административной телефонной связи, директорской телефонной связи, диспетчерской телефонной связи, электрочасификации, производственной громкоговорящей связи, радиофикации, пожарной сигнализации, промтелевидения.

Монтаж стационного оборудования установок: ПТУ-53, Псков-25, ПЧК3-2РИ-Р-24-Р12, 1009-101, ППС-3 и абонентских устройств необходимо выполнять согласно техническим условиям, инструкциям и действующим нормам.

Заземление корпусов устройств связи см. лист ЭМ-14.

Сигналы тревоги передаются на станцию пожарной сигнализации типа ППС-3. Станцию ППС-3 установить в помещении с круглосуточным пребыванием дежурного персонала и обеспечить электропитание по 1 категории при конкретной привязке проекта.

Распределительная комплексная телефонная сеть выполняется кабелем ТПП различной емкости, сети радиофикации, производственной громкоговорящей связи проводом ПТПЖ, сети пожарной сигнализации кабелем ТПП-10×2×0.4, сети телевидения кабелями РК, КУПВ и проводами РПШ различной емкости.

Абонентские сети в производственной части выполняются телефонные и пожарные - проводом ПРВПМ, электрочасификации, радиофикации, производственной громкоговорящей связи - ПТПЖ, а в бытовых помещениях телефонные - ТРП, электрочасификации ПТПЖ2×0.6, радиофикации - ПТПЖ2×0.6 скрыто в штрабе слоя штукатурки.

Кабели и провода прокладываются открыто по стенам, перекрытию и по фермам на проволоке.

Вертикальная прокладка кабелей и проводов через междуэтажные перекрытия выполняются в стояках из винипластовых труб.

Абонентские сети телефонизации, директорской, диспетчерской телефонной связи и электрочасификации на планах условно не показаны.

План размещения ПТУ-53 и Псков-25.

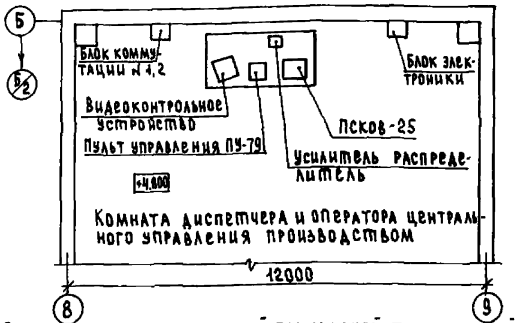

Схема кабельных соединений прикладной телевизионной установки ПТУ-53

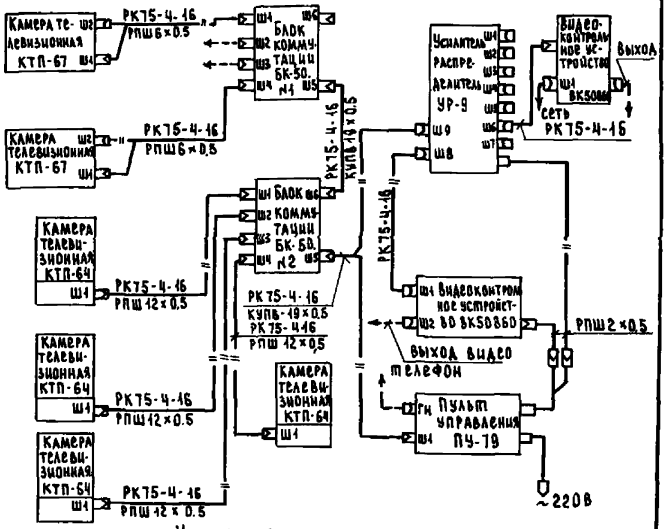

Указания по привязке проекта.

Проект разработан на полное развитие, но предусмотрена возможность строительства только первого этапа.

В этом случае необходимо откорректировать соответствующие листы проекта СО и ВМ.

Привязан:

Инв. №

ГИП	Юрин		
Нач. отдела	Калганов		
Гл. инж.	Пайкин		
Гл. спец.	Курицын		
Рук. гр.	Боброва		
Инженер	Шолохова		
Н. контр.	Есина		

ТП-503-1-49.86 СС

Главный корпус автотранспортного предприятия на 300 грузовых автомобилей

Стадия	Лист	Листов
Р	1	6

Общие данные. План размещения ПТУ-53 и Псков-25.

ГИПРОПРОМСЕЛЬЭЛЕКТРОЭЙ г. Саратов

Копировал: Сырова

Формат А2

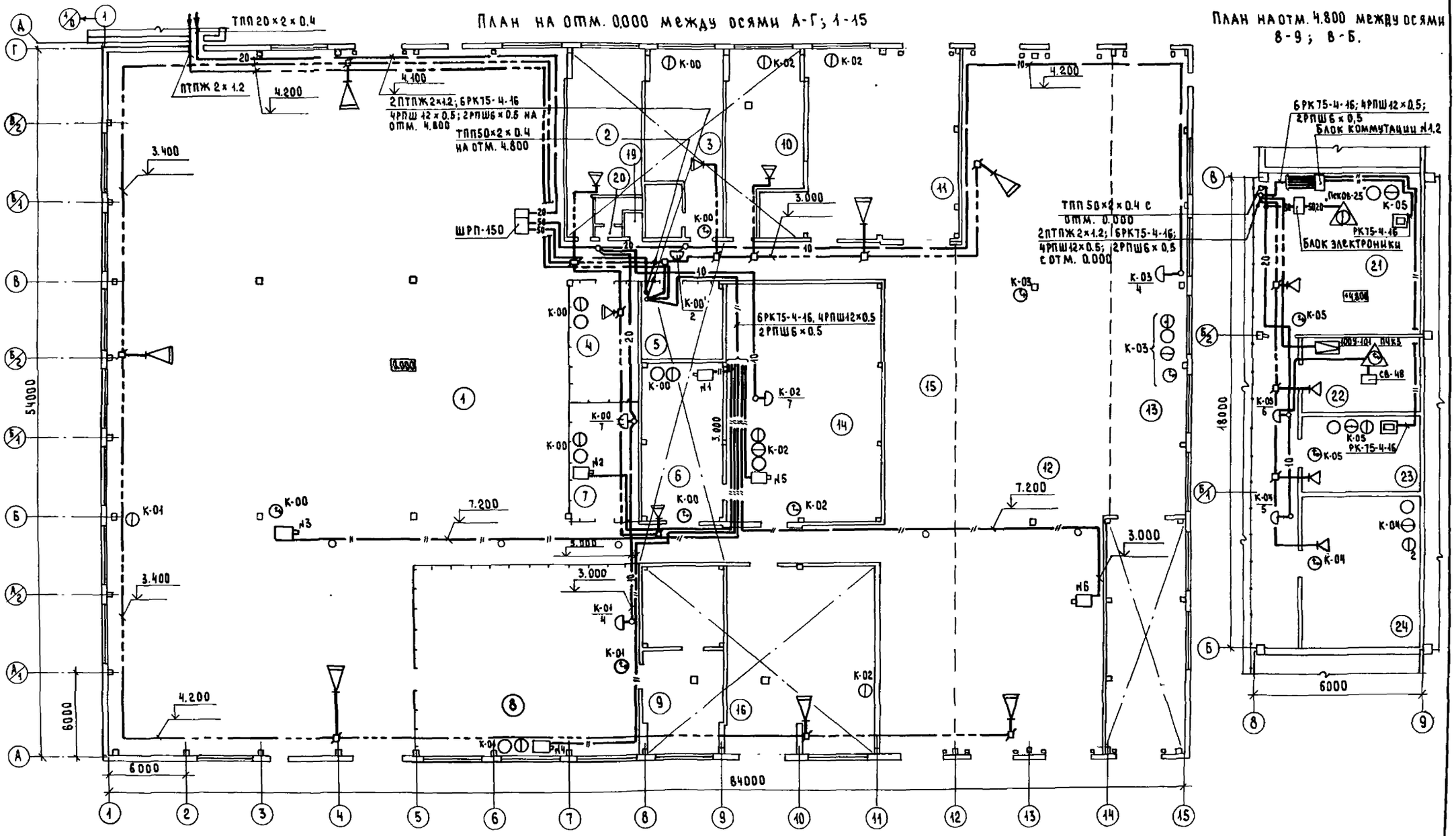

Экспликацию помещений см. лист 4

ГИП	Юрин			ТП-503-1-49.86	СС
Нач.отд	Калганов			Главный корпус автотранспортного предприятия на 300 грузовых автомобилей	
Гл.инж	Пайкин				
Гл.спец	Курицын				
Рук.гр.	Боброва				
Инженер	Шолохова				Стадия: Р; Лист: 2; Листов:
Привязан:				План на отм.0.000 между осями А-Г, 1-15. План на отм. 4.800 между осями 8-9; В-Б.	Гипропромэлектрострой г.Саратов
Инв.№		Н.контр.	Есина		

Копировал: Сырова, Сираз; Формат А2

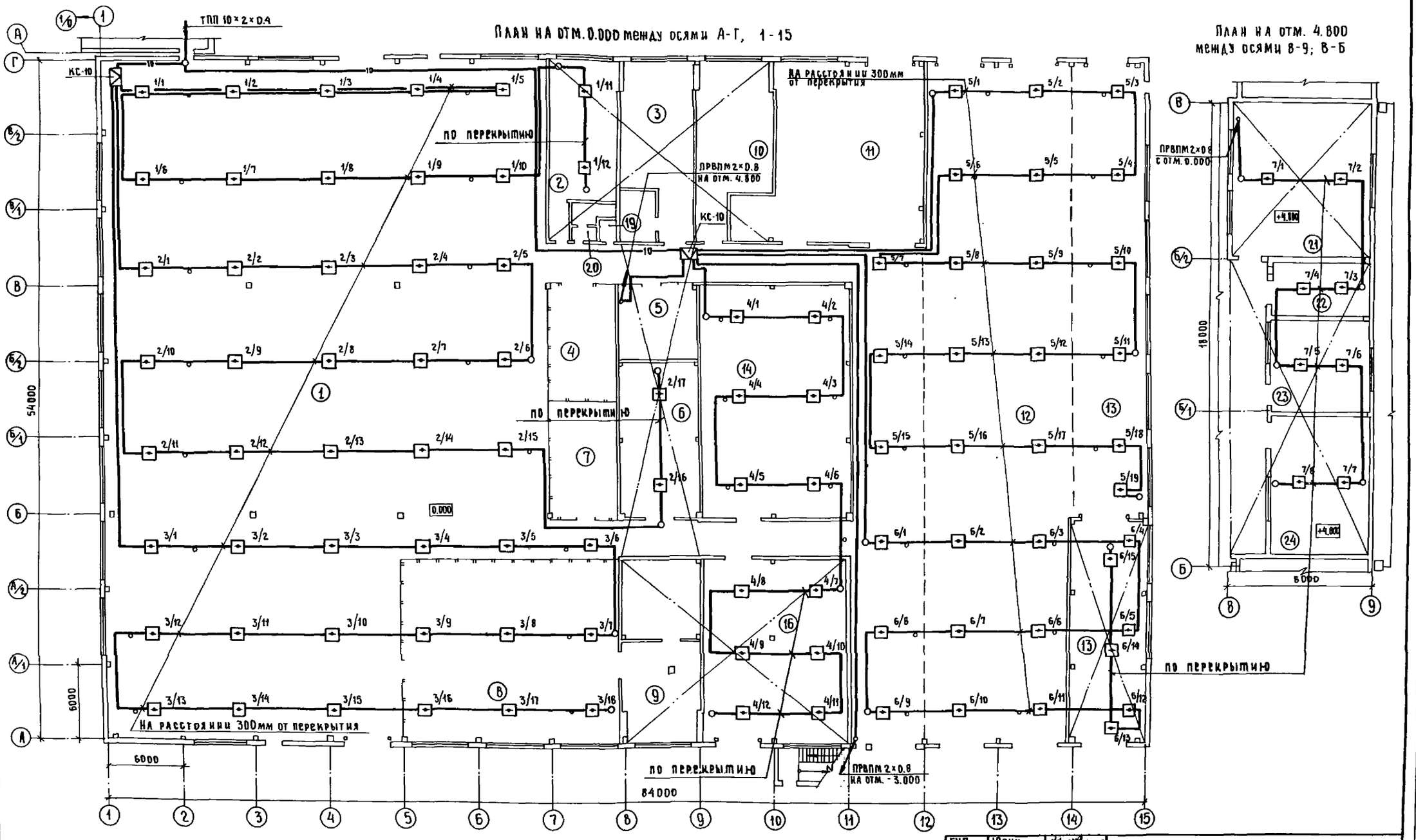

Экспликацию помещений см. лист 4

ГИП	Юрин			ТП-503-1-49.86	СС
Нач.отдела	Каганов				
Гл.инж.	Панкин				
Гл.спец.	Курицын			Главный корпус автотранспортного предприятия на 300 грузовых автомобилей	
Рук.гр.	Боброва				
Инженер	Шолохова				Стадия: Р; Лист: 3; Листов:
Привязан				План на отм. 0.000 между осями А-Г, 1-15. План на отм. 4.800 между осями 8-9, В-Б с сетями пожарной сигнализации	ГИПРОПРОМСЕЛЬСТРОЙ г. САРАТОВ
Инв.№		Н.контр.	Есина		

Копировал Бест-Евстегнеева Формат А2

План на отм. -3.500

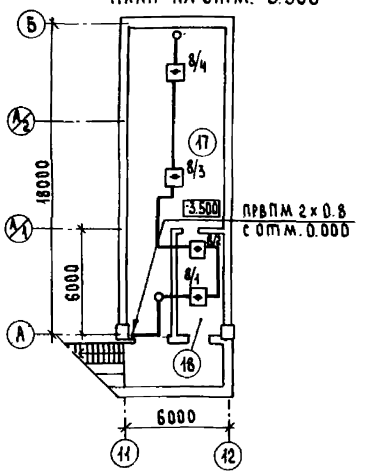

Экспликация помещений

Номер по плану	Наименование	Площадь м²	Класс производства по взрывной, взрывопожарной и пожарной опасности.
1	Участок текущего		
	ремонта автомобилей	1762.9	–
2	Участок технического		
	обслуживания топливной		
	аппаратуры	73.1	П-I
3	Участок ремонта и		
	зарядки аккумуляторов	85.7	–
4	Участок ремонта элек-		
	трооборудования	51.9	–
5	Трансформаторная под-		
	станция	37.9	–
6	Склад запчастей и		
	материалов	78.1	П-IIа
7	Кладовая инструмента и		
	комплектовка агрегатов	48.6	–
8	Агрегатно-механический		
	участок	262.1	–

продолжение

Номер по плану	Наименование	Площадь м²	Класс производства по взрывной, взрывопожарной и пожарной опасности
9	Участок текущего ремонта		
	обкатки и проверки двигателей	89.3	–
10	Медницко-радиаторный участ-		
	ток	75.6	–
11	Кузнечно-сварочный участок	184.7	–
12	Участок ТО-1 и ТО-2		
	автомобилей	639.4	–
13	Участок диагностирования		
	автомобилей	328.1	–
14	Склад агрегатов	223.8	П-IIа
15	Участок ремонта		
	прицепов	223.8	–
16	Деревообрабатывающий		
	и обойный участок	169.3	П-IIа
17	Склад масел	78.4	П-I
18	Насосная	19.4	П-I
19	Женская уборная	3.2	–
20	Мужская уборная	8.3	–
21	Комната диспетчера		
	и оператора централь		
	ного управления		
	производством (ЦУП)	34.7	–
22	Аппаратная ЦУП	8.3	–
23	Комната начальника		
	ЦУП	15.3	–
24	Комната мастеров	22.6	–
25	Венткамера	274.4	–
26	Венткамера	251.5	–

ТАМУ-10Т Схема расположения сетей связи и сигнализации

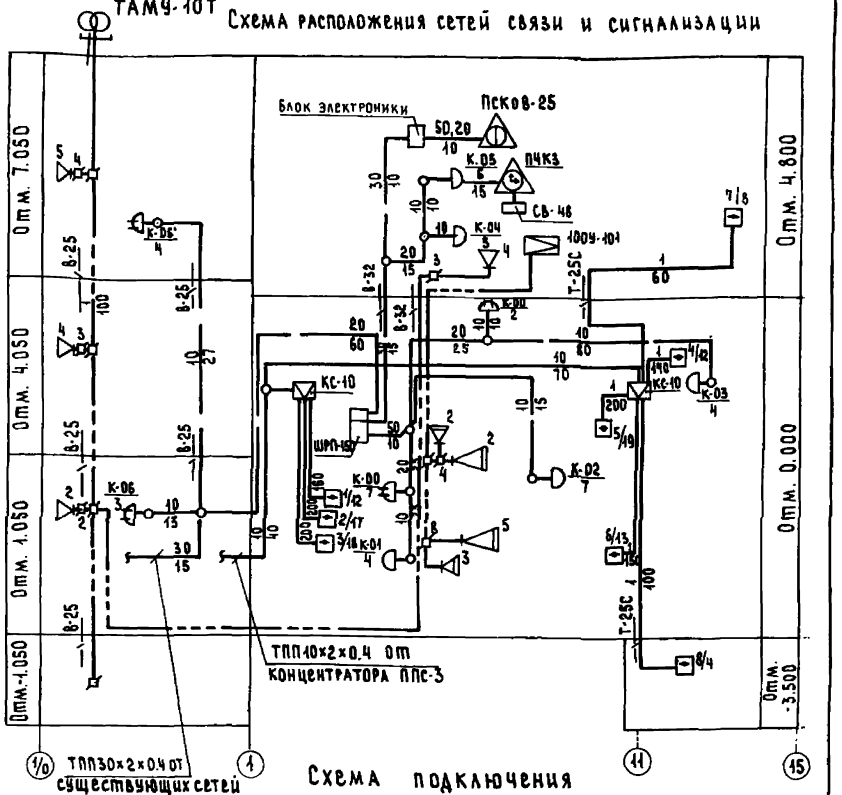

Схема подключения

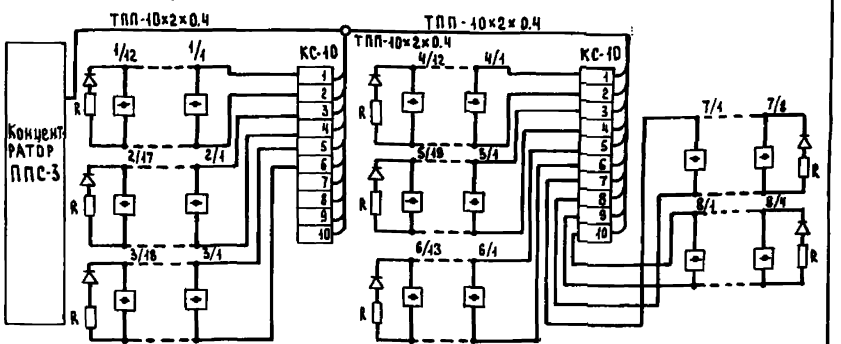

ГИП	Юрин		ТП-503-1-49.86		СС
Нач.отд.	Калганов				
Гл.инж.	Пайкин				
Гл.спец.	Курицын		Главный корпус автотранспортного предприятия на 300 грузовых автомобилей		
Рук.гр.	Боброва				
Инженер	Шолохова			Стадия	Лист	Листов
				Р	4	
Н.контр.	Есина		План на отм. -3.500. Схема расположения сетей связи и сигнализации. Схема подключения	Гипропромсельстрой г. Саратов		

Привязан:

Инв. №

Копировал: Сырова, Сираф

Формат А2

План на отм. 1.050 между осями 1/0-2; Д-И.

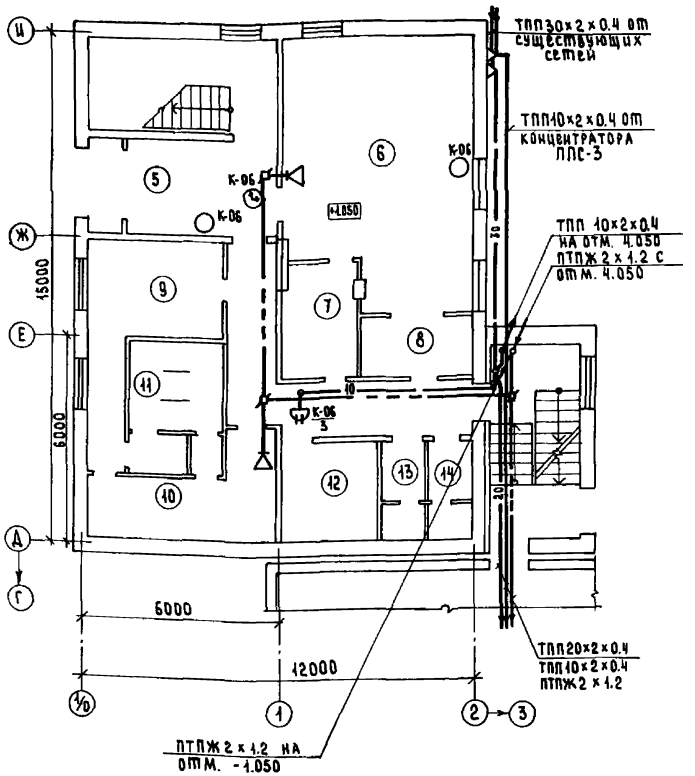

Экспликация помещений

Номер по плану	Наименование	Площадь м²	Класс производства по взрывной, взрыво-пожарной и пожарной опасности
5	Вестибюль		—
6	Зал буфета на 24 посадочных		
	места с раздаточной	4.4	—
7	Мойка	7.6	—
8	Подсобное помещение	6.4	—
9	Мужской гардероб уличной и		
	домашней одежды на 13		
	отделений в шкафах	16.8	—
10	Мужской гардероб специальной		
	одежды для группы IIа на		
	13 отделений в шкафах	12.8	—
11	Мужская душевая с пред-		
	душевой	12.0	—
12	Помещения для обезвреживания	8.3	—
13	Женская уборная	3.9	—
14	Мужская уборная	3.9	—

(продолжение)

Номер по плану	Наименование	Площадь м²	Класс производства по взрывной, взрыво-пожарной и пожарной опасности
15	Мужской гардероб специаль-		
	ной одежды для групп		
	IIб, IIг, IIд на 18 отделений		
	в шкафах	16.2	—
16	Мужской гардероб улич-		
	ной, домашней и специаль-		
	ной одежды для групп		
	Iб, Iв на 112 отд. в шкафах	90.3	—
17	Мужская душевая с		
	преддушевой	20.5	—
18	Хозяйственная кладовая	6.6	—
19	Мужская уборная	2.5	—
20	Кладовая чистой		
	спец. одежды	2.8	—
21	Кладовая грязной		
	спец. одежды	2.7	—
22	Красный уголок	23.5	—
23	Конторские помещения	32.9	—
24	Вентиляционная		
	камера	17.1	—
25	Помещение профсоюз-		
	ной организации	11.8	—
26	Женская уборная		
	с помещением для		
	личной гигиены	7.4	—
27	Мужская уборная	2.7	—
28	Женский гардероб улич-		
	ной, домашней и специаль		
	ной одежды на 21 отд.		
	в шкафах	22.6	—
29	Женская душевая	3.6	—

ГИП	Юрин		
Нач.отд.	Калганов		
Гл.инж.	Пайкин		
Гл.спец.	Курицын		
Рук.гр.	Боброва		
Инженер	Шолохова		
Н.контр.	Есина		

ТП-503-1-49.86 СС

Главный корпус автотранспортного предприятия на 300 грузовых автомобилей

Стадия	Лист	Листов
Р	5	

План на отм. 1.050 между осями 1/0-2; Д-И

Гипроавтотрансельстрой г. Саратов

Привязан:

Инв.№

Копировал: Сырова

Формат А2

Типовой проект 503-1-49.86 Альбом IV

План на отм. 4.050 между осями 1/0-2; Д-И.

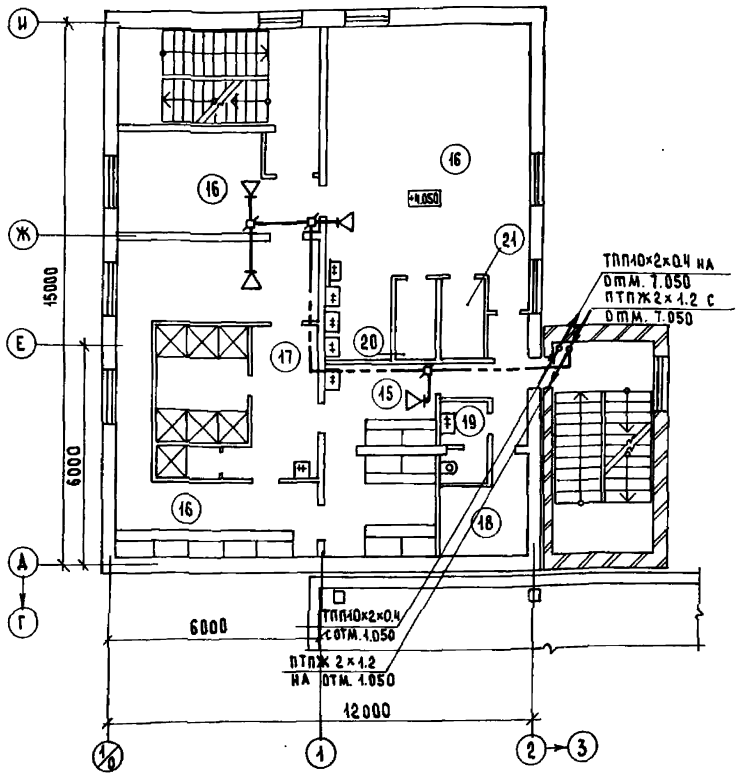

План на отм. 7.050 между осями 1/0-2; А-И.

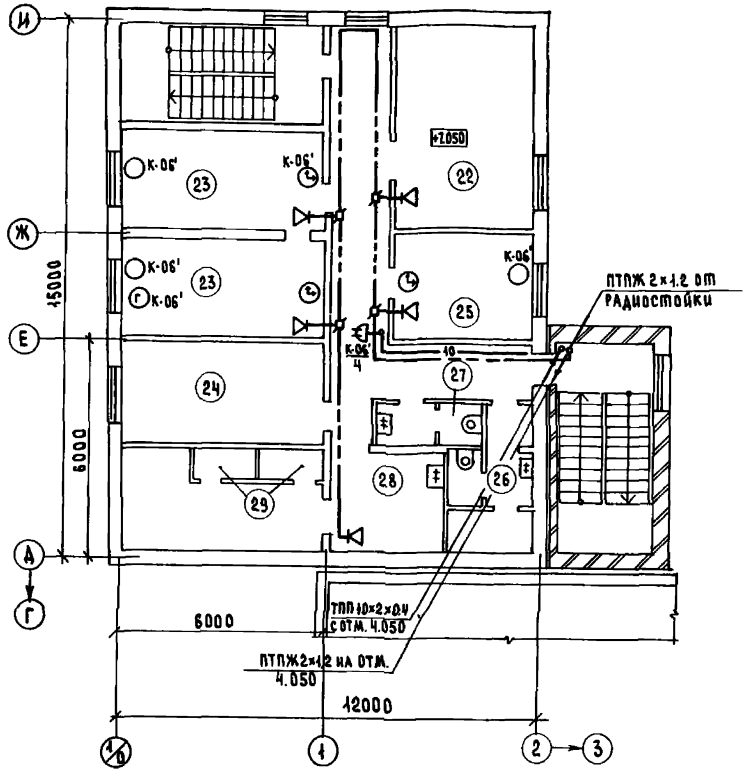

Схема расположения устройств телевидения

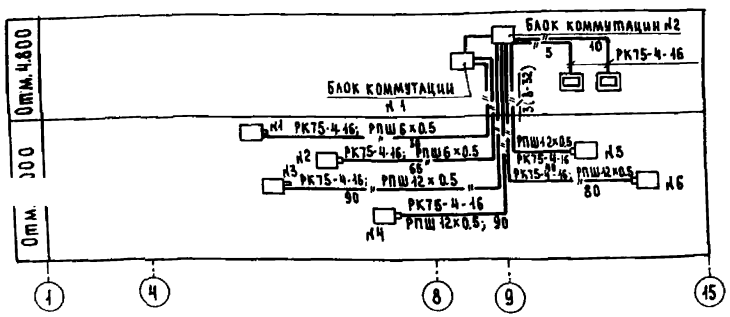

ГИП	Юрин			ТП-503-1-49.86 СС
Нач. отд.	Калганов			
Гл. инж.	Пайкин			Главный корпус автотранспортного предприятия на 300 грузовых автомобилей
Гл. спец.	Курицын			
Рук. гр.	Боброва			
Инженер	Шолохова			Стадия: Р; Лист: 6; Листов:
Н. контр.	Есина			Планы на отм. 4.050, 7.050 между осями 1/0-2; Д-И. Схема расположения устройств телевидения

Привязан:

Инв. №

Гипропромсельстрой г. Саратов

Копировал: Сырова

Формат А2

gost.e-ecolog.ru