Типовой проект

503-1-49.86

Главный корпус автотранспортного предприятия на 300 грузовых автомобилей

Альбом III

Чертежи индустриальных конструкций и изделий

gost.e-ecolog.ru

				Привязан:	
Инв. №					

Типовой проект

503-1-49.86

Главный корпус автотранспортного предприятия на 300 грузовых автомобилей

Альбом III

Состав проекта:

Альбом I – Пояснительная записка. Технология производства. Технологические коммуникации. Внутренние водопровод и канализация. Отопление и вентиляция.

Альбом II – Архитектурные решения. Конструкции железобетонные. Конструкции металлические. Части 1, 2.

Альбом III – Чертежи индустриальных конструкций и изделий.

Альбом IV – Силовое электрооборудование. Электрическое освещение. Автоматизация производства. Связь и сигнализация.

Альбом V – Чертежи заданий заводам-изготовителям на шкафы автоматики.

Альбом VI – Спецификации оборудования.

Альбом VII – Ведомости потребности в материалах.

Альбом VIII – Сметы. Часть 1, кн 1, 2; часть 2.

Альбом IX – Показатели результатов применения научно-технических достижений в строительных решениях проекта.

Альбом X – Проектная документация по переводу помещений технического подполья на режим ПРУ.

Разработан:
проектным институтом
„Гипропромсельстрой"
Главный инженер института Шестернев
Главный инженер проекта Юрин

Проект
Утвержден Госкомсельхозтехникой СССР
Протокол № 66 от 31.10.1983 г.
Рабочая документация введена
в действие Гипропромсельстроем
Приказ № 457 от 21.11.85 г.

Привязан:

Инв. №

Обозначение	Наименование	Стр.	Примеч.
	Содержание альбома	2,3	
	Технические требования к изготовлению металлических изделий	4	
ТП- -КИ-К1-1÷К3	Колонна К72-6-1÷К72-6-5;		
	К72-35-1÷К72-35-4; К36-9-1	5,6	
ТП- -КИ-К1-1	Колонна К72-6-1	7	
ТП- -КИ-К1-2	Колонна К72-6-2	7	
ТП- -КИ-К1-3	Колонна К72-6-3	8	
ТП- -КИ-К1-4	Колонна К72-6-4	8	
ТП- -КИ-К1-5	Колонна К72-6-5	9	
ТП- -КИ-К2-1	Колонна К72-35-1	9	
ТП- -КИ-К2-2	Колонна К72-35-2	10	
ТП- -КИ-К2-3	Колонна К72-35-3	10	
ТП- -КИ-К2-4	Колонна К72-35-4	11	
ТП- -КИ-К3	Колонна К36-9-1	11	
ТП- -КИ-КЧ	Колонна 7КФ97-2-1	12	
ТП- -КИ-КБ1, КБ1	Колонна КБ9, КБ11	13	
ТП- -КИ-ФП-1	Ферма подстропильная 1ФПС12-1А$\overline{\text{VI}}$-1	14	
ТП- -КИ-ФЗ-1, ФЗ-2, ФЗ-3, ФЗ-4, ФЧ	Ферма ФБ18$\overline{\text{I}}$-4 В-1÷4,		
	ФБ18$\overline{\text{II}}$-5 В-1÷4, ФБ18$\overline{\text{II}}$-8 В-2	14	
ТП- -КИ-Ф-3-1	Ферма ФБ18$\overline{\text{I}}$-4 В-1, ФБ18$\overline{\text{II}}$-5 В-1	15	
ТП- -КИФЗ-2,ФЧ	Ферма ФБ18$\overline{\text{I}}$-4 В-2, ФБ18$\overline{\text{II}}$-5 В-2,		
	ФБ18$\overline{\text{II}}$-8 В-2,	15	
ТП- -КИ-ФЗ-3	Ферма ФБ18$\overline{\text{I}}$-4В-3, ФБ18$\overline{\text{II}}$-5В-3	16	
ТП- -КИФЗ-4	Ферма ФБ18$\overline{\text{I}}$-4В-4, ФБ18$\overline{\text{II}}$-5В-4	16	
ТП- -КИ-П9	Плита покрытия 2ПГ-1АтVIIТВ-ОЯН-350м	17	
ТП- -КИ-П15	Плита покрытия 2ПГ-1АтVIIТг-ОЯН-350м	17	
ТП- -КИ-П16	Плита покрытия 2ПГ-1АтVIIТд-ОЯН-350м	18	
ТП- -КИ-П17	Плита покрытия 2ПВ4-1АтVIIТе-ОЯН-350м	18	
ТП- -КИ-СБ4	Стакан СБ4и-1	19	
ТП- -КИ-СБ5	Стакан СБ7и-1	20	
ТП- -КИ-СБ6	Стакан СБ7и-3	21	
ТП- -КИ-СБ7	Стакан СБ10и-1	22	
ТП- -КИ-Б1-1÷Б1-6	Ригель Б48-3-1, Б48-3-2, Б48-3-3,		
	Б48-3-4, Б48-3-5, Б48-3-6	23	
ТП- -КИ-Б1-1	Ригель Б48-3-1	24	
ТП- -КИ-Б1-2	Ригель Б48-3-2	24	
ТП- -КИ-Б1-3	Ригель Б48-3-3	25	
ТП- -КИ-Б1-4	Ригель Б48-3-4	25	
ТП- -КИ-Б1-5	Ригель Б48-3-5	26	
ТП- -КИ-Б1-6	Ригель Б48-3-6	26	
ТП- -КИ-П24, П25, П26	Плита перекрытия 2П1-2АтVIIТ-2-а		
	2П1-2АтVIIТ-5-б, 2П1-2АтVIIТ-2-в	27	
ТП- -КИ-ПТ1	Плита ПТ1	28	
ТП- -КИ-ПП17	Панель $\frac{\text{ППЛ-9}}{5.12 \times 1.485}$ - 2	29	
ТП- -КИ-ПП16	Панель $\frac{\text{ППЛ-9}}{5.12 \times 1.485}$ - 1	29	
ТП- -КИ-ПС25.26	Панель ЦНТ 30.21.3А, Ц30.21.3А	30	
ТП- -КИ-П15	Панель ПР6-60.15.А	30	

ГИП	Юрин		09.85
Нач. отдела	Катков		09.85
Гл. констр.	Зильвертов		09.85
Рук. гр.	Оружева		09.85
Инженер	Холмогорова		08.85
Н. контр.	Есина		09.85

ТП-503-1-49.86 -КИ-СА

Содержание альбома

Стадия	Лист	Листов
Р	1	2

ГИПРОПРОМСЕЛЬСТРОЙ г. Саратов

Альбом III

Типовой проект 503-1-49.86

Инв. № подл. | Подпись и дата | Взам. инв. №

Обозначение	Наименование	Стр.	Примеч.
ТП- -КН-Бм1	Балка Бм1	31	
ТП- -КН-Бм2	Балка Бм2	31	
ТП- -КН-Бм3	Балка Бм3	32	
ТП- -КН-Бм4	Балка Бм4	32	
ТП- -КН-Тн1	Насадка Тн1	33	
ТП- -КН-Тн2	Насадка Тн2	33	
ТП- -КН-Тн3	Насадка Тн3	34	
ТП- -КН-См1	Стойка См1	34	
ТП- -КН-Р1	Решетка Р1	35	
ТП- -КН-Р2	Решетка Р2	36	
ТП- -КН-Р3	Решетка Р3	36	
ТП- -КН-Р4	Решетка Р4	37	
ТП- -КН-Р5	Решетка Р5	37	
ТП- -КН-ОГ1	Ограждение ОГ1	38	
ТП- -КН-МС1	Изделие соединительное МС1	38	
ТП- -КН-МС2	Изделие соединительное МС2	39	
ТП- -КН-МС3,МС4	Изделие соединительное МС3, МС4	39	
ТП- -КН-МС5	Изделие соединительное МС5	40	
ТП- -КН-МС6	Изделие соединительное МС6	40	
ТП- -КН-МС7	Изделие соединительное МС7	41	
ТП- -КН-МС8	Изделие соединительное МС8	41	
ТП- -КН-МС9	Изделие соединительное МС9	42	
ТП- -КН-МН1	Изделие закладное МН1	42	
ТП- -КН-МН2	Изделие закладное МН2	43	
ТП- -КН-МН3	Изделие закладное МН3	43	
ТП- -КН-МН4	Изделие закладное МН4	44	
ТП- -КН-МН5	Изделие закладное МН5	44	
ТП- -КН-МН6	Изделие закладное МН6	45	
ТП- -КН-МН7	Изделие закладное МН7	45	
ТП- -КН-МН8	Изделие закладное МН8	46	

Обозначение	Наименование	Стр.	Примеч.
ТП- -КН-КП1	Каркас пространственный КП1	46	
ТП- -КН-КР1, КР2	Каркас плоский КР1, КР2	47	
ТП- -КН-КР3	Каркас плоский КР3	47	
ТП- -КН-С1	Сетка арматурная С1	48	
ТП- -КН-С2	Сетка арматурная С2	48	
ТП- -КН-С3	Сетка арматурная С3	49	
ТП- -КН-С4	Сетка арматурная С4	49	
ТП- -КН-С5	Сетка арматурная С5	50	
ТП- -КН-С6	Сетка арматурная С6	50	
ТП- -КН-С7, С8	Сетка арматурная С7, С8	51	
ТП- -КН-С9, С10	Сетка арматурная С9, С10	51	
ТП- -КН-С11	Сетка арматурная С11	52	
ТП- -КН-С12	Сетка арматурная С12	52	
ТП- -КН-С13	Сетка арматурная С13	53	
ТП- -КН-С14	Сетка арматурная С14	54	
ТП- -КН-С15, С16	Сетка арматурная С15, С16	55	
ТП- -КН-С17÷С20	Сетка арматурная С17÷С20	56	
ТП- -КН-С21	Сетка арматурная С21	57	
ТП- -КН-С22	Сетка арматурная С22	57	
ТП- -КН-С23, С24	Сетка арматурная С23, С24	58	
ТП- -КН-С25	Сетка арматурная С25	59	
ТП- -КН-С26	Сетка арматурная С26	60	
ТП- -КН-С27	Сетка арматурная С27	60	
ТП- -КН-С28	Сетка арматурная С28	61	
ТП- -КН-С29	Сетка арматурная С29	61	
ТП- -КН-МС10	Изделие соединительное МС10	(62)	

1. Плоские арматурные изделия следует изготавливать при помощи точечной сварки.
Сварку производить во всех точках пересечения стержней.

2. Размеры сеток и каркасов даны по осям и торцам стержней.

3. Сварку производить в соответствии с требованиями ГОСТ 14098-68.

4. Арматурные изделия должны отвечать требованиям ГОСТ 10922-75.

5. Изготовление балок, насадок и решеток производить в соответствии с СНиП II-22-81 и СН 393-78.

6. Все металлические изделия, кроме арматурных, должны быть защищены от коррозии антикоррозионным покрытием, получаемым горячим цинкованием толщиной 60-100 мкм.
Качество очистки поверхности металлических конструкций должно соответствовать требованиям ГОСТ 9.402-80.

7. Сварку закладных изделий производить в соответствии с ГОСТ 19292-73, а также с „Инструкцией по сварке соединений арматуры и закладных деталей железобетонных конструкций" - СН 393-78.

ГИП	Юрин			ТП-503-1-49.86 -КИ-ТТ		
Нач. отдела	Катков		09.85			
Гл. констр.	Эльбертов		09.85			
Рук. гр.	Оруджева		09.85	Технические требования к изготовлению металлических изделий.	стадия	лист	листов
Инженер	Холмогорова		08.85		Р		1
					ГИПРОПРОМСЕЛЬСТРОЙ г. САРАТОВ		
Н. контр.	Есина		09.85				

Копировал: Бабенко

Формат А3

Альбом III

Типовой проект 503-1-49.86

Формат	Зона	Поз.	Обозначение	Наименование	Количество на исполнение												Примечание
					К1-1	К1-2	К1-3	К1-4	К1-5	К2-1	К2-2	К2-3	К2-4	К3			
				Документация													
			1.423-3 вып. 0.1	Пояснительная записка													
				Сборочные единицы													
			1.423-3 вып.1	Колонна К72-6	1	1	1	1	1								
				К72-35	–	–	–	–	–	1	1	1	1				
				К36-9	–	–	–	–	–	–	–	–	–	1			
		1	1.423-3 вып. 2	Изделие закладное М1-14	5	–	–	4	6	–	–						
		2	1.423-3 вып. 2	То же М1-12-1	2	6	6	2	3	–	–			2			
		3	1.423-3 вып. 2	" ММ1-5	–	–	2	2	3	–	–		1				
		4	1.400-6/76	" М04-4	–	–	–	1	2	–	–						
		5	1.423-3 вып. 2	" М1-12-2						4	7	4	6				
		6	1.400-6/76	" М2-8								2	1				
		7	1.400-6/76	" М4-35										2			1)
64		8		Перемычка Ф10АШ, ℓ=300	12	12	12	12	16	20	20	20	24				2)
					К72-6-1	К72-6-2	К72-6-3	К72-6-4	К72-6-5	К72-35-1	К72-35-2	К72-35-3	К72-35-4	К36-9-1			

1). В закладном изделии М4-35 стержни поз. 264 (см. серию 1.400-6/76) делать длиной 250 мм.

2. Перемычка для образования сплошного электрического контура при использовании арматуры колонны в качестве заземляющего устройства (на чертежах изделий не замаркирована).

3). Все закладные изделия, помеченные* окрасить в желтый цвет.

ГИП	Юрин	[signature]	09.85
Нач. отд.	Катков	[signature]	09.85
Гл. констр.	Зильбертов	[signature]	09.85
Рук. гр.	Оруджева	[signature]	09.85
Н. контр.	Есина	[signature]	09.85

ТП - 503-1-49.86 -КН-К1-1 ÷ К3

Колонна (К72-6-1 ÷ К72-6-5; К72-35-1 ÷ К72-35-4; К36-9-1).

Стадия	Лист	Листов
Р	1	2

ГИПРОПРОМСЕЛЬСТРОЙ г. Саратов

Ведомость расхода стали на дополнительные закладные изделия, кг

Марка	Изделия закладные															Всего
	Арматура класса									Прокат марки						
	A I			A III					Итого	В ст. 3 кп 2-1					Итого	
	ГОСТ 5781-82*			ГОСТ 5781-82*						ГОСТ 19903-74*			ГОСТ 8509-72*			
	ф6		Итого	ф10	ф12	ф14	ф22	ф16		-8	-10		∠ 63×6			
К72-6-1	—			2,2	4,9	—	—		7,1	—	9,2		7,2		16,4	23,5
К72-6-2				2,2	8,4	—	—		10,6		27,6				27,6	38,2
К72-6-3	0,4		0,4	2,2	8,4	5,6	2,8		19,4	—	39,0		—		39,0	58,4
К72-6-4	0,4		0,4	4,0	4,5	5,6	2,8		17,3	—	29,8		5,8		35,6	52,9
К72-6-5	0,6		0,6	7,6	6,7	8,4	4,2		27,5		49,3		8,6		57,9	85,4
К72-35-1				3,7	5,6				9,3		18,4				18,4	27,7
К72-35-2				3,7	9,8				13,5		32,2				32,2	45,7
К72-35-3				3,7	5,6			10,2	19,5		54,6		15,8		70,4	89,9
К72-35-4				3,7	8,4			10,2	22,3		45,7				46,7	68,0
К36-9-1				4,5	6,0				10,5		9,2		19,0		28,2	38,7

Инв. № подл. | Подпись и дата | Взам. инв. №

Альбом III

Типовой проект 503-1-49.86

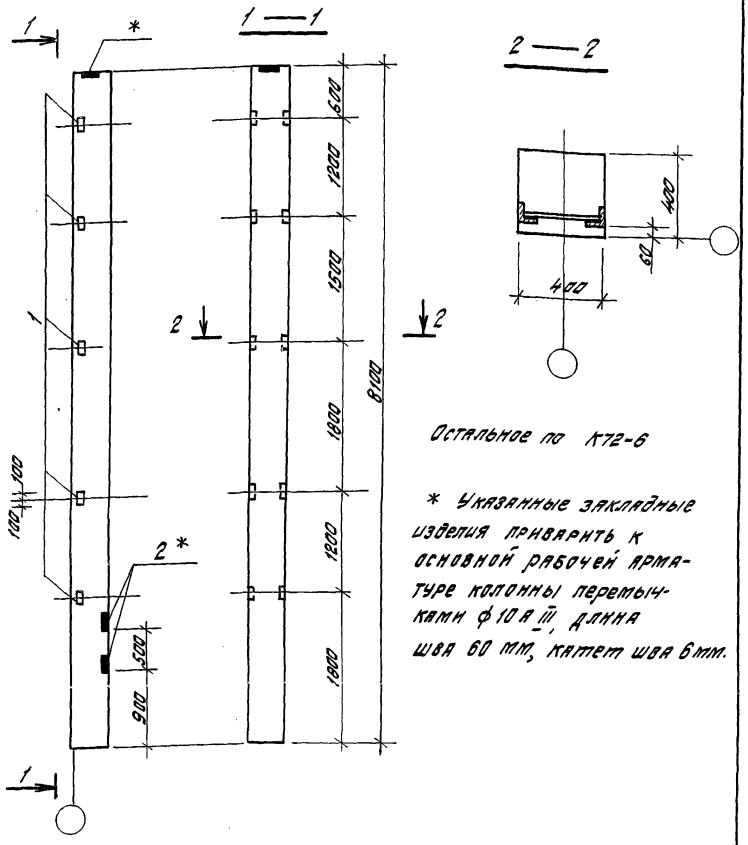

Остальное по К72-6

* Указанные закладные изделия приварить к основной рабочей арматуре колонны перемычками ф 10 А III, длина шва 60 мм, катет шва 6 мм.

ГИП	Юрин		07.85
Нач. отд.	Катков		09.85
Гл. констр.	Зильберглов		09.85
Рук. гр.	Оруджева		09.85
Н. контр.	Есина		09.85

ТП-503-1-49.86 -КН-К1-1

Колонна: К72-6-1

Стадия	Масса	Масштаб
Р		1:50
Лист	Листов 1	

ГИПРОПРОМСЕЛЬСТРОЙ г. САРАТОВ

Альбом III

Типовой проект 503-1-49.86

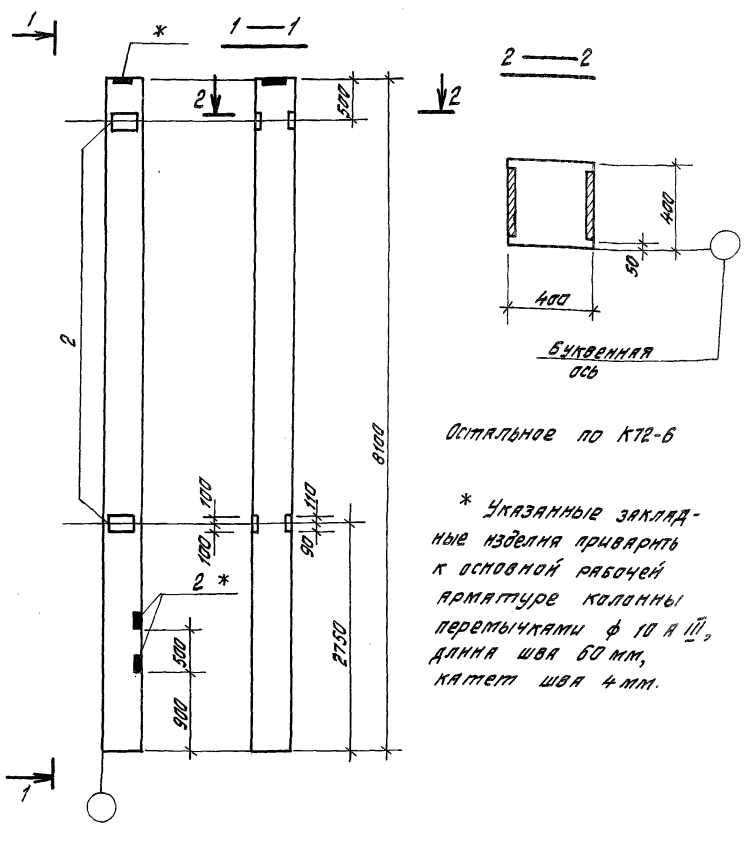

Остальное по К72-6

* Указанные закладные изделия приварить к основной рабочей арматуре колонны перемычками ф 10 А III, длина шва 60 мм, катет шва 4 мм.

ГИП	Юрин		07.85
Нач. отд.	Катков		09.85
Гл. констр.	Зильберглов		09.85
Рук. гр.	Оруджева		09.85

ТП 503-1-49.86 -КН-К1-2

Колонна К72-6-2

Стадия	Масса	Масштаб
Р		1:50
Лист	Листов 1	

ГИПРОПРОМСЕЛЬСТРОЙ

Инв. № подл. | Подпись и дата | Взам. инв. №

Альбом III
Типовой проект 503-1-49.86

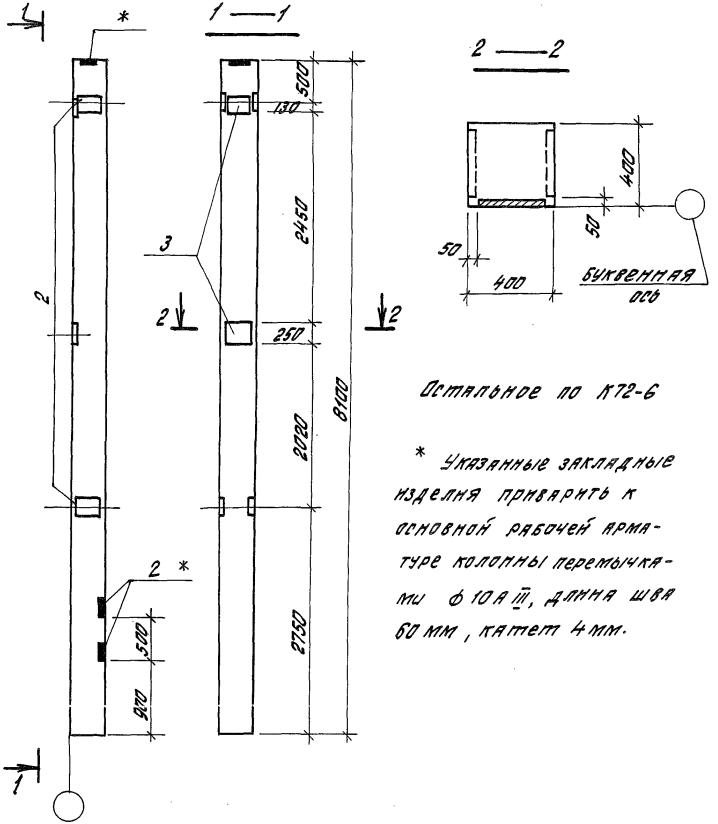

Остальное по К72-6

* Указанные закладные изделия приварить к основной рабочей арматуре колонны перемычками ф 10 A III, длина шва 60 мм, катет 4 мм.

ГИП	Юрин		09.85
Нач. отд.	Катков		09.85
Гл. констр.	Зильберглит		09.85
Рук. гр.	Дорджиева		09.85
Н. контр.	Есина		09.85

ТП 503-1-49.86 -КН-К1-3

Колонна К72-6-3.

Стадия	Масса	Масштаб
Р		1:50
Лист	Листов 1	

ГИПРОПРОМСЕЛЬСТРОЙ
г. Саратов

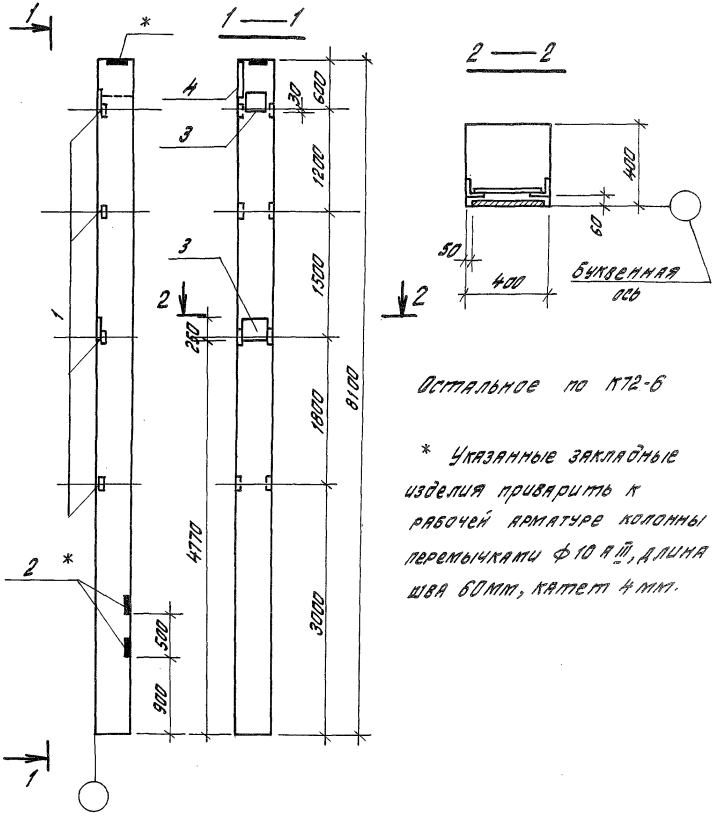

Остальное по К72-6

* Указанные закладные изделия приварить к рабочей арматуре колонны перемычками ф 10 A III, длина шва 60 мм, катет 4 мм.

ГИП	Юрин		09.85
Нач. отд.	Катков		09.85
Гл. констр.	Зильберглит		09.85
Рук. гр.	Дорджиева		09.85
Н. контр.	Есина		09.85

ТП 503-1-49.86 -КН-К1-4

Колонна К72-6-4

Стадия	Масса	Масштаб
Р		1:50
Лист	Листов 1	

ГИПРОПРОМСЕЛЬСТРОЙ
г. Саратов

Инв. № подл. | Подпись и дата | Взам. инв. №

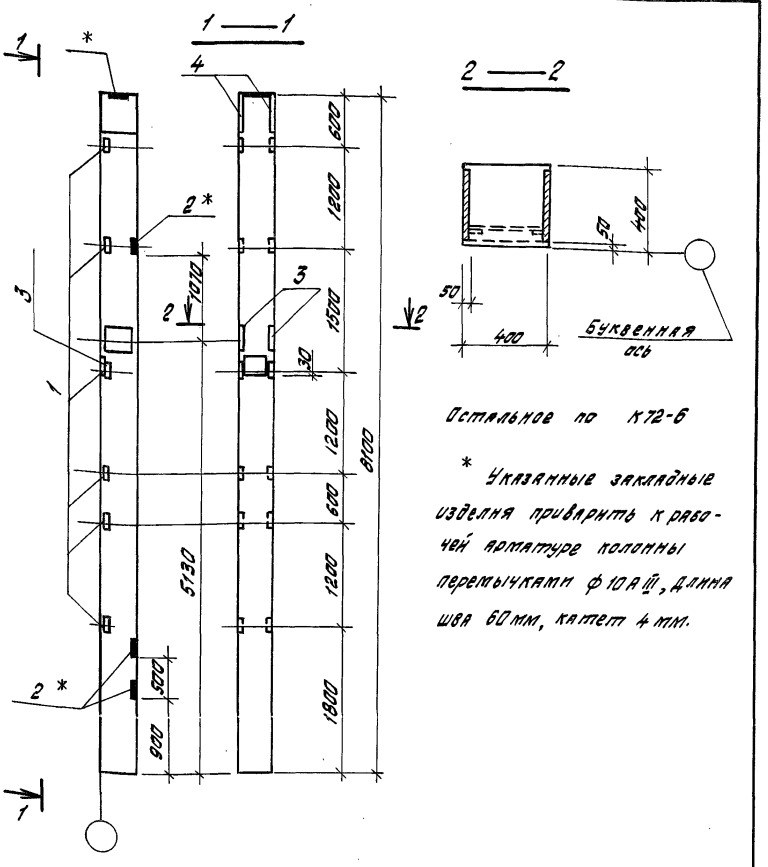

Остальное по К72-6

* Указанные закладные изделия приварить к рабочей арматуре колонны перемычкам ф10 А III, длина шва 60 мм, катет 4 мм.

ГИП	Юрин		09.85
Нач. отд.	Катков		09.85
Гл. констр.	Зильберов		09.85
Рук. гр.	Орудженва		09.85
Н. контр.	Есина		09.85

ТП 503-1-49.86 КИ-К1-5

Колонна К72-6-5.

стадия	масса	масштаб
Р		1:50
лист	листов 1	

ГИПРОПРОМСЕЛЬСТРОЙ г. Саратов

Инв. № подл. | Подпись и дата | Взам. инв. №

Типовой проект 503-1-49.86 Альбом III

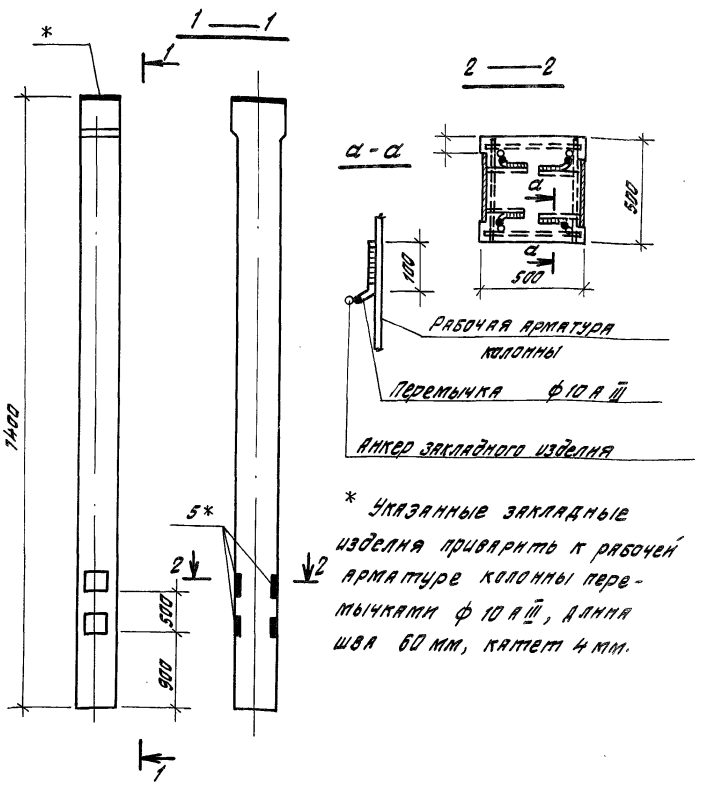

Остальное по К72-35

* Указанные закладные изделия приварить к рабочей арматуре колонны перемычками ф10 А III, длина шва 60 мм, катет 4 мм.

ГИП	Юрин		09.85
Нач. отд.	Катков		09.85
Гл. констр.	Зильберов		09.85
Рук. гр.	Орудженва		09.85
Н. контр.	Есина		09.85

ТП 503-1-49.86 КИ-К21

Колонна К72-35-1

стадия	масса	масштаб
Р		1:50
лист	листов 1	

ГИПРОПРОМСЕЛЬСТРОЙ г. Саратов

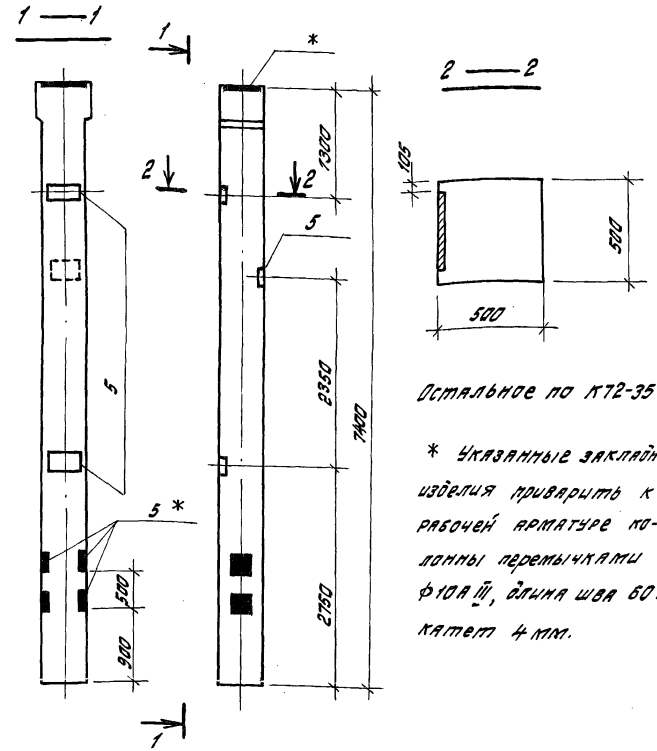

Остальное по К72-35

* Указанные закладные изделия приварить к рабочей арматуре колонны перемычками ф10 А III, длина шва 60 мм, катет 4 мм.

ГИП	Юрин		09.85
Нач. отд.	Каптков		09.85
Гл. констр.	Зильберстов		09.85
Рук. гр.	Прибыжева		09.85
Н. контр.	Есина		09.85

ТП 503-1-49.86 -КН-К2-2

Колонна К72-35-2

Стадия	Масса	Масштаб
Р		1:50
Лист	Листов 1	

ГИПРОПРОМСЕЛЬСТРОЙ г. САРАТОВ

Копировал: Бабенко

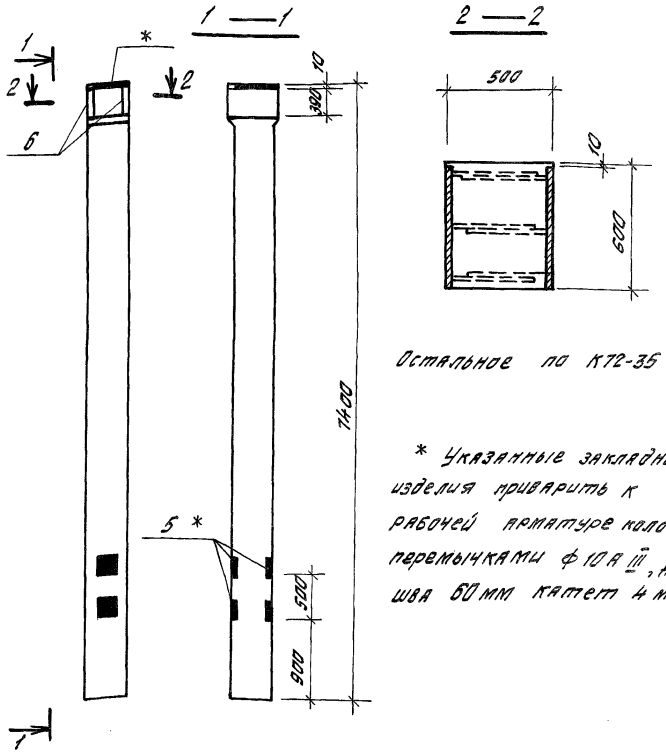

Остальное по К72-35

* Указанные закладные изделия приварить к рабочей арматуре колонны перемычками ф10 А III, длина шва 60 мм катет 4 мм.

ГИП	Юрин		09.85
Нач. отд.	Каптков		09.85
Гл. констр.	Зильберстов		09.85
Рук. гр.	Прибыжева		09.85
Н. контр.	Есина		09.85

ТП 503-1-49.86 -КН-К2-3

Колонна К72-35-3

Стадия	Масса	Масштаб
Р		1:50
Лист	Листов 1	

ГИПРОПРОМСЕЛЬСТРОЙ г. САРАТОВ

Инв. № подл. | Подпись и дата | Взам. инв. №

Альбом III

Типовой проект 503-1-49.86

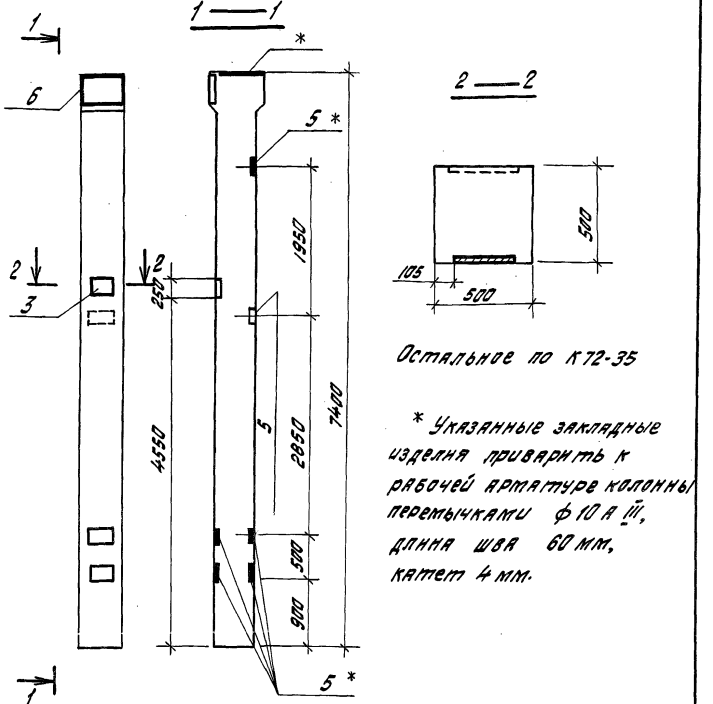

Остальное по К72-35

* Указанные закладные изделия приварить к рабочей арматуре колонны перемычками ф10 А III, длина шва 60 мм, катет 4 мм.

ГИП	Юрин		09.85	ТП-503-1-49.86 -КИ-К2-4	
Нач. отд.	Катков		09.85		
Гл. констр.	Зильбертов		09.85		
Рук. гр.	Орлеева		09.85	Колонна К72-35-4	Стадия: Р; Масса: ; Масштаб: 1:50
					Лист; Листов 1
Н. контр.	Есина		09.85		ГИПРОПРОМСЕЛЬСТРОЙ г. Саратов

Альбом III

Типовой проект 503-1-49.86

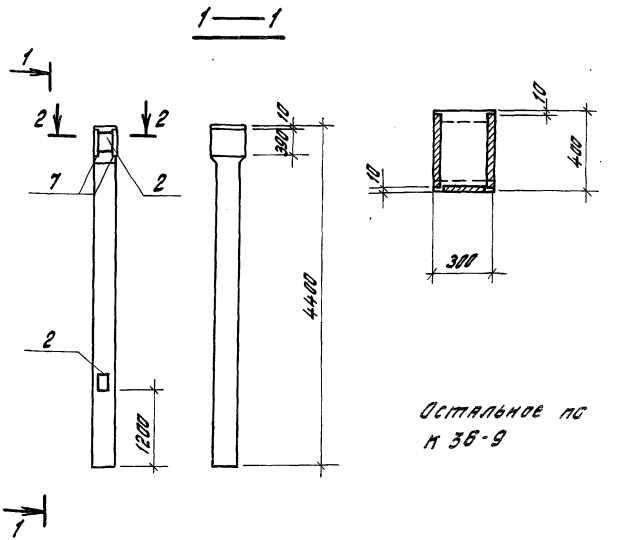

Остальное по К36-9

ГИП	Юрин		09.85	ТП-503-1-49.86 -КИ-К3	
Нач. отд.	Катков		09.85		
Гл. констр.	Зильбертов		09.85		
Рук. гр.	Орлеева		09.85	Колонна К36-9-1	Стадия: Р; Масса: ; Масштаб: 1:50
					Лист; Листов 1
Н. контр.	Есина		09.85		ГИПРОПРОМСЕЛЬСТРОЙ г. Саратов

Инв. № подл. | Подпись и дата | Взам. инв. №

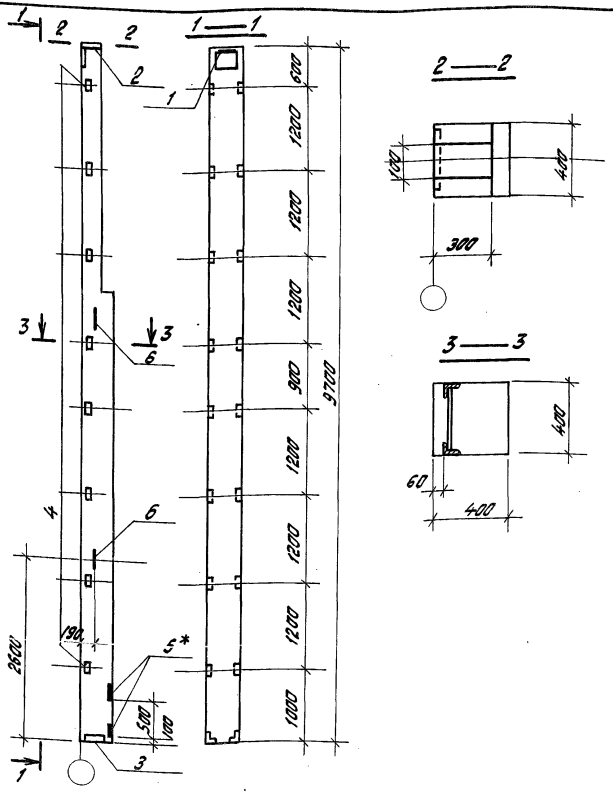

Формат	Зона	Поз.	Обозначение	Наименование	Кол.	Примечание
				Документация		
			1.427.1-3.0	Пояснительная записка		
				Сборочные единицы		
			1.427.1-3.1-2.00-047	Колонна 7КФ97-2	1	
		1	1.427.1-3,2-0.06.0	Изделие закладное МН1	1	
		2	1.427.1-3.2-0.080	То же МН3	1	
		3	1.427.1-3.2-0.12.0	" МН8	1	
		4	1.427.1-3.2-0.20.0	" МН31	8	
		5	1.427.1-3.2-016.0	" МН16	2	
		6	1.427.1-3.2-021	" МН35	2	
				Перемычки ф10А III		1.5 м

Ведомость расхода стали на закладные изделия, кг

Марка	Изделия закладные											Всего
	Арматура класса						Прокат марки					
	А I	А III			Вр 1	Итого	В ст 3 КП 2-1				Итого	
	ГОСТ 5781-82*				ГОСТ 6727-80		ГОСТ 19903-74*		ГОСТ 8509-72*			
	10	10	12	14	5		-8	-10	∠ 63х5	∠ 90х6		
К4	1,6	5,03	5,4	3,0	0,88	15,9	10,9	4,7	15,2	5,0	35,8	51,7

* Указанные закладные изделия приварить к рабочей арматуре колонны перемычками ф10А III, длина шва 60 мм, катет 4 мм.

ГИП	Юрин		
Нач. отд	Катков		09.85
Гл. констр	Зильбертов		09.85
Рук. гр	Пруджева		09.85
Н. контр.	Есина		09.85

ТП-503-1-49.86 -КИ-К4

Колонна 7КФ97-2-1

Стадия	Масса	Масштаб
Р		1:50
Лист	Листов 1	

ГИПРОПРОМСЕЛЬСТРОЙ г. Саратов

Копировал: Бабенко Формат А3

Типовой проект 503-1-49.86 Клобом III

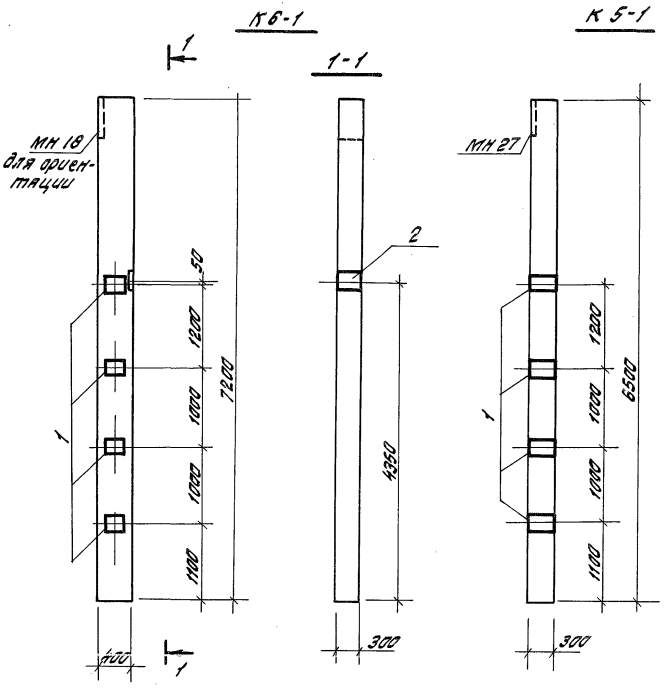

Формат	Зона	Поз.	Обозначение	Наименование	Колич. на испол. К5-1	Колич. на испол. К6-1	Примечание
				Документация			
			1.431-20, вып.	Пояснительная записка			
				Сборочные единицы			
			1.431-20, вып. 5	Колонна КБ 9	1		
				КБ 11		1	
		1		Изделие закладное МН 22	4	4	
		2		МН 24	—	1	

Марка	Закладные изделия								Всего
	Арматура класса A III				Прокат марки В.ст.3кп2-1				
	ГОСТ 5781-82*			Итого	ГОСТ 19903-74*			Итого	
	12				-10				
К 5-1	56			5,6	240			24,0	29,6
К 6-1	7,5			7,5	30,0			30,0	37,5

ГИП	Юрин		09.85
Нач. отд.	Катков		09.85
Гл. констр.	Зильберглот		09.85
Рук. гр.	Оруджева		09.85
Н. контр.	Есина		09.85

ТП-503-1-49.86 -КИ-К5-1, К6-1

Колонна КБ 9, КБ 11

Стадия	Масса	Масштаб
Р		
Лист	Листов 1	

ГИПРОПРОМСЕЛЬСТРОЙ г. САРАТОВ

Копировал: Бабенко — Формат А3

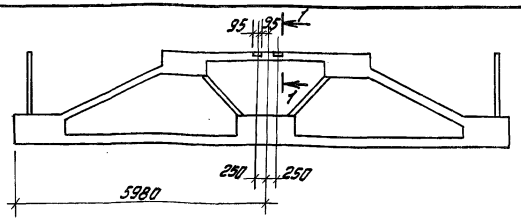

1—1

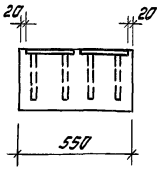

Марка по проекту	Изделия закладные: Арматура класса A III, ГОСТ 5781-82*: ф8	ф10		Прокат марки В ст.3 кп2, ГОСТ 19903-74*: -6			Всего
ФЗ-1	0,8			8,8			9,6

Формат	Зона	Поз.	Обозначение	Наименование	Кол	Примечание
				Документация		
			ПК-01-110/81 Вып.1	Пояснительная записка		
				Сборочные единицы		
			ПК-01-110/81 Вып.1.2	Ферма 1ФПС 12-1А V	1	
				Изделие закладное		
			1.400-6/76	М4-3	4	

ГИП	Мерин		09.85
Нач.отд.	Катков		09.85
Гл.констр.	Зильбертов		09.85
Рук.гр.	Оруджева		09.85
Н.контр.	Есина		09.85

ТП-503-1-49.86 -КЖ-ф1-1

Ферма подстропильная 1ФПС 12-1А IV-1

Стадия	Масса	Масштаб
Р		1:100
Лист	Листов 1	

ГИПРОПРОМСЕЛЬСТРОЙ г. Саратов

Ведомость расхода стали на дополнительные закладные изделия, кг

Марка	Изделия закладные: Арматура класса A III, ГОСТ 5781-82*: ф8	ф10		Итого	Прокат марки В ст.3 пс.6, ГОСТ 19903-74*: -6		Итого	ГОСТ 8509-72*: L80x7		Итого	Всего
ФЗ-1	2.2			2.2	24.2		24.2				26.2
ФЗ-2, ФЗ-4	2.8	0.2		3.0	26.2		26.2	3.4		3.4	32.6
ФЗ-3	4.0	0.2		4.2	39.3		39.3	3.4		3.4	46.9
ФЗ-4	2.4	0.2		2.6	25.1		25.1	3.4		3.4	31.1

ГИП	Юдин		09.85
Нач.отдела	Катков		09.85
Гл.констр.	Зильбертов		09.85
Рук.гр.	Оруджева		09.85
Инженер	Халмогорова		09.85
Н.контр.	Есина		09.85

ТП-503-1-49.86 -КЖ- ФЗ-1, ФЗ-2, ФЗ-3, ФЗ-4, ФЗ-5

Ферма ФБ 18 II-4 В -1,2,3,4
ФБ 18 II-5 В -1,2,3,4
ФБ 18 II-8 В -2

Стадия	Лист	Листов
Р		1

ГИПРОПРОМСЕЛЬСТРОЙ г. Саратов

Инв.№ подл. | Подпись и дата | Взам. инв.№

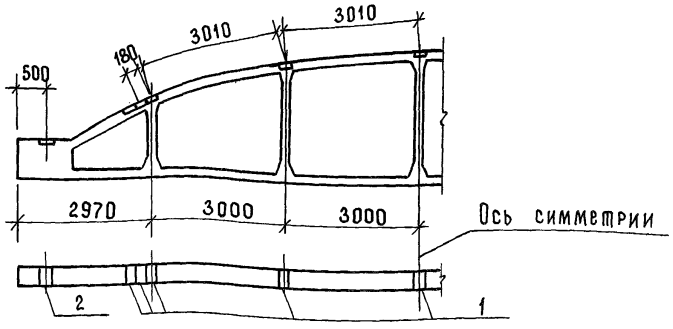

Марка фермы в зависимости от веса снегового покрова

Вес снегового покрова, кПа	Марка по серии 1.463-3
0.70	ФБ18I-4В
1.0; 1.50	ФБ18II-5В

Формат	Зона	Поз.	Обозначение	Наименование	Кол.	Примечание
				Документация:		
			1.463-3 Вып.I	Пояснительная записка		
				Сборочные единицы:		
			1.463-3 Вып.II	Ферма (см. таблицу)	1	
				Изделие закладное:		
		1	1.400-6/76 Вып.1	М4-14	9	2,2кг
		2	1.400-6/76 Вып.1	М4-4	2	3,3кг

ГИП	Юрин		09.85г.
Нач.отд.	Катков		09.85
Гл.констр.	Зильбертов		09.85
Рук.гр.	Оруджева		09.85
Н.контр.	Есина		09.85

ТП 503-1-49.86 КИ-ФЗ-1

Ферма ФБ18I-4В-1
ФБ18II-5В-1

Стадия	Масса	Масштаб
Р		
Лист	Листов 1	

ГИПРОПРОМСЕЛЬСТРОЙ г. Саратов

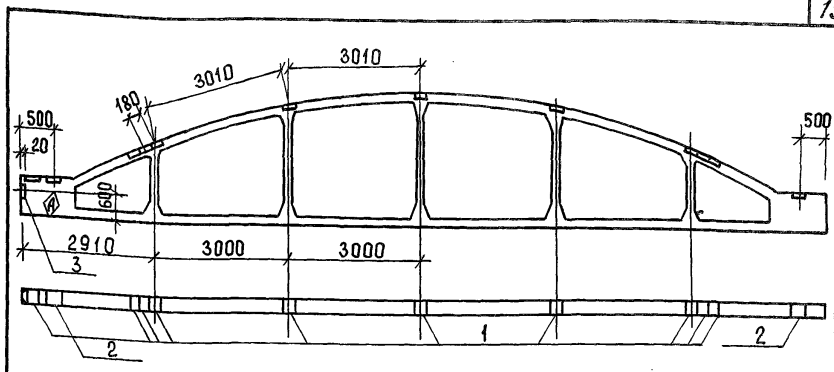

Марка фермы в зависимости от веса снегового покрова

Вес снегового покрова кПа	Марка фермы по серии 1.463-3 для Ф3-2	Ф4
0.70	ФБ18I-4В	ФБ18II-5В
1.0; 1.50	ФБ18II-5В	ФБ18II-8В

Формат	Зона	Поз	Обозначение	Наименование	Кол.	Примечание
				Переменные данные:		
				Ф3-2		
			1.463-3 Вып.I, II	Ферма (см. таблицу)	1	
				Ф4		
			1.463-3 Вып.I, II	Ферма (см. таблицу)	1	
				Постоянные данные		
		1	1.400-6/76 Вып.1	Изделие закладное М4-14	10	2,2кг
		2	1.400-6/76 Вып.1	М4-4	2	3,3кг
		3	1.400-6/76 Вып.1	М4-10	1	4,0кг

ГИП	Юрин		09.85г.
Нач.отд.	Катков		09.85
Гл.констр.	Зильбертов		09.85
Рук.гр.	Оруджева		09.85

ТП 503-1-49.86 КИ-Ф3,2Ф4

Ферма ФБ18I-4В-2,
ФБ18II-5В-2,
ФБ18II-8В-2

Стадия	Масса	Масштаб
Р		
Лист	Листов 1	

ГИПРОПРОМСЕЛЬСТРОЙ

Инв.№ подл. | Подпись и дата | Взам. инв.№

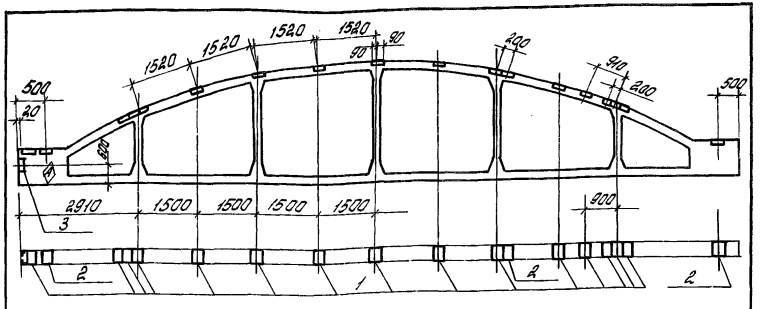

Марка фермы в зависимости от веса снегового покрова	
Вес снегового покрова кПа	Марка фермы по серии 1.483-3
0.70	ФБ18II-4В
1.0 ; 1.50	ФБ18II-5В

Формат	Зона	Поз.	Обозначение	Наименование	Кол.	Примечание
				Документация:		
			1.483-3 Вып.I	Пояснительная записка		
				Сборочные единицы:		
			1.483-3 Вып.II	Ферма (см. таблицу)	1	
				Изделие закладное		
		1	1.400-6/76 Вып.1	МН-14	15	2,2 кг
		2	1.400-6/76 Вып.1	МН-4	3	3,3 кг
		3	1.400-6/76 Вып.1	МН-10-1	1	4,0 кг

ГИП	Юрин		09.85
Нач.отд.	Катков		09.85
Гл.констр.	Зильберто		09.85
Рук.гр.	Оруджева		09.85
Н.контр.	Есина		09.85

ТП-503-1-49.86 - КИ-ФЗ-3

Ферма ФБ18I-4В-3
ФБ18II-5В-3

Стадия	Масса	Масштаб
Р		1:100
Лист	Листов 1	

ГИПРОПРОМСЕЛЬСТРОЙ г. Саратов

Типовой проект 503-1-49.86 Альбом III

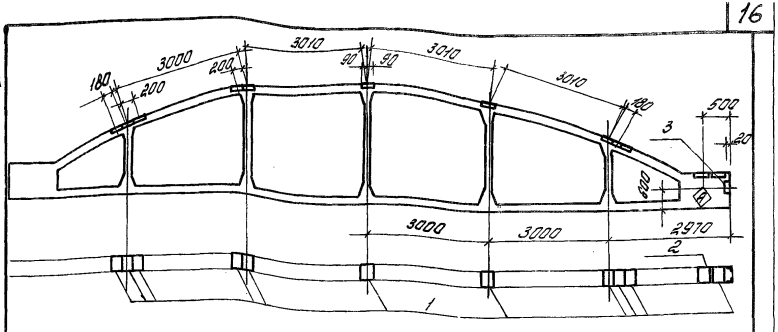

Марка фермы в зависимости от веса снегового покрова	
Вес снегового покрова кПа	Марка фермы по серии 1.483-3
0.70	ФБ18I-4В
1.0 ; 1.50	ФБ18II-5В

Формат	Зона	Поз.	Обозначение	Наименование	Кол.	Примечание
				Документация		
			1.483-3 Вып.I	Пояснительная записка		
				Сборочные единицы		
			1.483-3 Вып.II	Ферма (см. таблицу)		
				Изделие закладное		
		1	1.400-6/76 Вып 1	МН-14	11	2,2 кг
		2	1.400-6/76 Вып.1	МН-4	1	3,3 кг
		3	1.400-6/76 Вып.1	МН-10-1	1	4,0 кг

ГИП	Юрин		09.85
Нач.отд.	Катков		09.85
Гл.констр.	Зильберто		09.85
Рук.гр.	Оруджева		09.85
Н.контр.	Есина		09.85

ТП-503-1-49.86 - КИ-ФЗ-4

Ферма ФБ18I-4В-4
ФБ18II-5В-4

Стадия	Масса	Масштаб
Р		1:100
Лист	Листов 1	

ГИПРОПРОМСЕЛЬСТРОЙ г. Саратов

Инв.№ подл. | Подпись и дата | Взам.инв.№

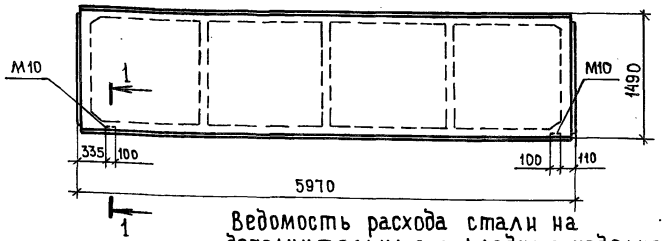

1 – 1

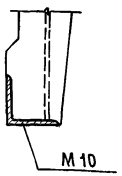

Ведомость расхода стали на дополнительные закладные изделия, кг

Марка	Изделия закладные					Всего	Общий расход стали
	Арматура класса			Прокат марки			
	A III			Вст3кп2			
	ГОСТ 5781-82*			ГОСТ 8509-72*			
	⌀8	⌀16	Итого	∟63×6	Итого		
П9	0,4	0,1	0,5	1,2	1,2	1,7	1,7

Формат	Зона	Поз.	Обозначение	Наименование	Кол.	Примечание
				Документация		
			1.465.1-10/82.0-00 ПЗ	Пояснительная записка		
				Сборочные единицы		
			1.465.1-10/82.1-01-01	Плита 2ПГ-1АтVIт-□ ЯН-350м	1	
			1.465-7, вып.3, часть 2	Изделие закладное М10	2	

В марке плиты толщину утеплителя проставить при привязке проекта.

ГИП	Юрин		
Нач.отдела	Катков		09.85
Гл.констр.	Зильбертов		09.85
Рук.гр.	Оруджева		09.85
Ст.инж.	Хвостова		09.85
Н.контр.	Есина		09.85

ТП-503-1-49.86 -КИ-П9

Плита покрытия 2ПГ-1АтVIтв-□ ЯН-350м

Стадия	Масса	Масштаб
Р		
Лист	Листов 1	

ГИПРОПРОМСЕЛЬСТРОЙ г. Саратов

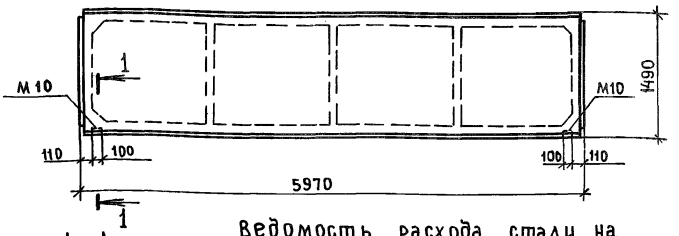

1 – 1

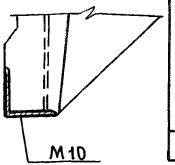

Ведомость расхода стали на дополнительные закладные изделия, кг

Марка	Изделия закл					Всего	Общий расход стали
	Арматура класса			Прокат марки			
	A III			Вст3кп2			
	ГОСТ 5781-82*			ГОСТ 8509-72*			
	⌀8	⌀16	Итого	∟63×6	Итого		
П15	0,4	0,1	0,5	1,2	1,2	1,7	1,7

Формат	Зона	Поз.	Обозначение	Наименование	Кол.	Примечание
				Документация		
			1.465.1-10/82.0-00 ПЗ	Пояснительная записка		
				Сборочные единицы		
			1.465.1-10/82.1-01-01	Плита 2ПГ-1АтVIт-□ АН-350м	1	
			1.465.1, вып.3, часть 2	Изделие закладное М10	2	

В марке плиты толщину утеплителя проставить при привязке проекта.

ГИП	Юрин		
Нач.отдела	Катков		09.85
Гл.констр.	Зильбертов		09.85
Рук.гр.	Оруджева		09.85
Ст.инж.	Хвостова		09.85
Н.контр.	Есина		09.85

ТП-503-1-49.86 -КИ-П15

Плита покрытия 2ПГ-1АтVIтг-□ ЯН-350м

Стадия	Масса	Масштаб
Р		
Лист	Листов 1	

ГИПРОПРОМСЕЛЬСТРОЙ г. Саратов

Взам.инв.№ | Подпись и дата | Инв.№ подл.

Альбом III

Типовой проект 503-1-49.86

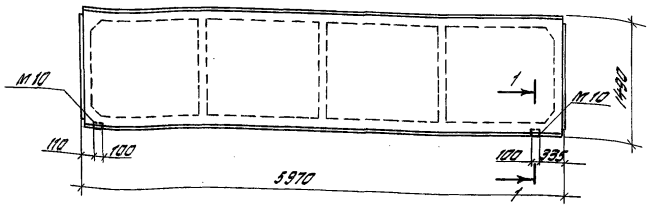

1-1

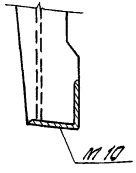

Ведомость расхода стали на дополнительные закладные изделия, кг

Марка	Изделия закладные						Общий расход стали
	Арматура класса А-III ГОСТ 5781-82*			Прокат марки В Ст3 КП2 ГОСТ 8509-72*		Всего	
	ф8	ф16	Итого	L63x6	Итого		
П 16	0.4	0.1	0.5	1.2	1.2	1.7	1.7

Формат	Зона	Поз.	Обозначение	Наименование	Кол.	Примечание
				Документация		
			1.465.1-10/82.0-00ПЗ	Пояснительная записка		
				Сборочные единицы		
			1.465.1-10/82.1-01-01	Плита 2ПГ-10т VIт-□ЯН-350м	1	
			1.465-7, вып.3, часть 2	Изделие закладное М-10	2	

В марке плиты толщину утеплителя проставить при привязке проекта.

ГИП	Юрин	[signature]	09.85
Нач.отд.	Катков	[signature]	09.86
Гл.констр.	Зильбертов	[signature]	09.85
Рук.гр.	Оруджева	[signature]	09.85
Ст.инж.	Хвостова	[signature]	09.85
Н.контр.	Есина	[signature]	09.85

ТП-503-1-49.86 -КН-П16

Плита покрытия 2ПГ-1Ат VIТд-□ЯН-350м

Стадия	Масса	Масштаб
Р		

Лист | Листов 1

ГИПРОПРОМСЕЛЬСТРОЙ г. Саратов

Копировал: Бабенко Б. Формат А4

Альбом III

Типовой проект 503-1-49.86

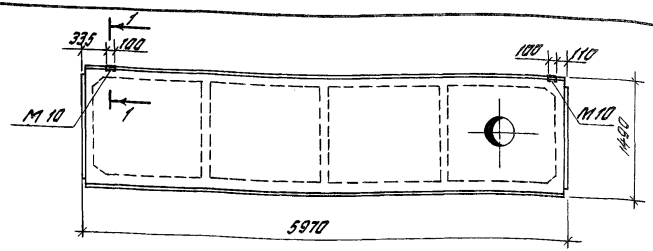

1-1

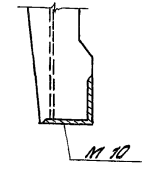

Ведомость расхода стали на дополнительные закладные изделия, кг

Марка	Изделия закладные						Общий расход стали
	Арматура класса А-III ГОСТ 5781-82*			Прокат марки В Ст.3 КП2 ГОСТ 8509-72*		Всего	
	ф8	ф16	Итого	L63x6	Итого		
Л 17	0.4	0.1	0.5	1.2	1.2	1.7	1.7

Формат	Зона	Поз.	Обозначение	Наименование	Кол.	Примечание
				Документация		
			1.465.1-10/82.0-00ПЗ	Пояснительная записка		
				Сборочные единицы		
			1.465.1-10/82.1-07-01 и п.24 каз.	Плита 2ПВ4-1Ат VIт-□ЯН-350м	1	
			1.465-7, вып.3, часть 2	Изделие закладное М10	2	

1. В марке плиты толщину утеплителя проставить при привязке проекта.
2. Указанную комплексную плиту выполнить по типу 2ПВ7 в соответствии с документом 1.465.1-10/82.1-07 СБ.

ГИП	Юрин	[signature]	09.85
Нач.отдела	Катков	[signature]	09.85
Гл.констр.	Зильбертов	[signature]	09.85
Рук.гр.	Оруджева	[signature]	09.85
Ст.инж.	Хвостова	[signature]	09.85
Н.контр.	Есина	[signature]	09.85

ТП-503-1-49.86 -КН-П17

Плита покрытия 2ПВ4-1Ат VIТе-□ЯН-350м

Стадия	Масса	Масштаб
Р		

Лист | Листов 1

ГИПРОПРОМСЕЛЬСТРОЙ г. Саратов

Взам.инв.№ | Подпись и дата | Инв.№ подл.

Копировал: Бабенко Б. Формат А4

СБ4

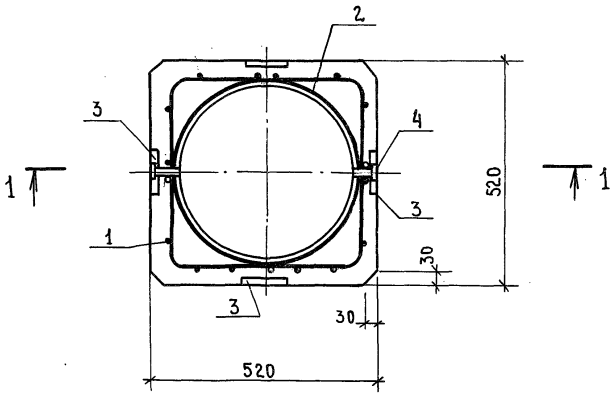

1-1

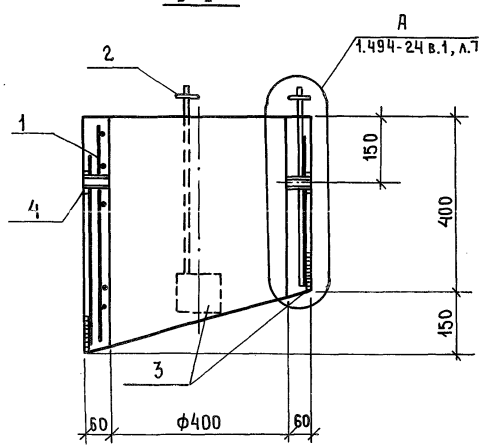

Формат	Зона	Поз.	Обозначение	Наименование	Кол	Примечание
				Сборочные единицы		
А3		1	ТП- -КИ-С23,С24	Сетка С23	1	
		2	1.494-24 вып.1	» С10	1	
		3	1.494-24 вып.1	Изделие закладное М1	4	
		4	1.494-24 вып.1	То же М2	2	
				Материалы:		
				Бетон М 200	0,07	м³

Ведомость расхода стали на один элемент, кг

Марка	Арматурные изделия						Закладные изделия								Общий расход стали
	Проволока класса		Арматура класса			Всего	Прокат марки					Гайка М12 ГОСТ 5915-70*	Газовая трубка ф1" ГОСТ 3262-75*	Всего	
	В I		А-I				А-III		Вст 3 кп 2						
	ГОСТ 6727-80		ГОСТ 5781-82*				ГОСТ 5781-82*		ГОСТ 19903-74*						
	ф5	Итого	ф6	ф12	Итого		ф8	Итого	δ=4	δ=6	Итого				
СБ4	2,0	2,0	0,8	1,5	2,3	4,3	2,6	2,6	0,2	2,4	2,6	0,1	0,6	5,9	10,2

ГИП	Юрин		09.85
Нач.отдела	Катков		09.85
Гл.конструктор	Зильбертов		09.85
Рук.гр.	Орубжева		09.85
Ст.инж.	Хвостова		09.85
Н.контр.	Есина		09.85

ТП 503-1-49.86 -КИ-СБ4

Стакан СБ4и-1

Стадия	Масса	Масштаб
Р	175	1:10
Лист	Листов 1	

ГИПРОПРОМСЕЛЬСТРОЙ г. Саратов

Копировал Евст-Евстегнеева Формат А3

Типовой проект 503-1-49.86 Альбом III

СБ 5

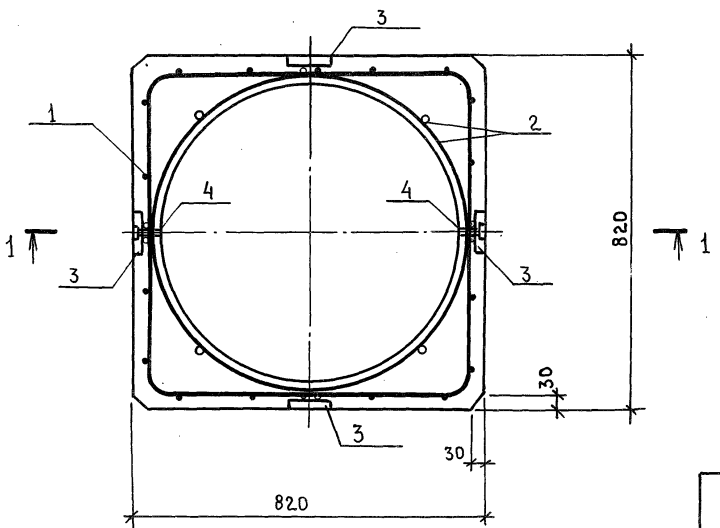

1-1

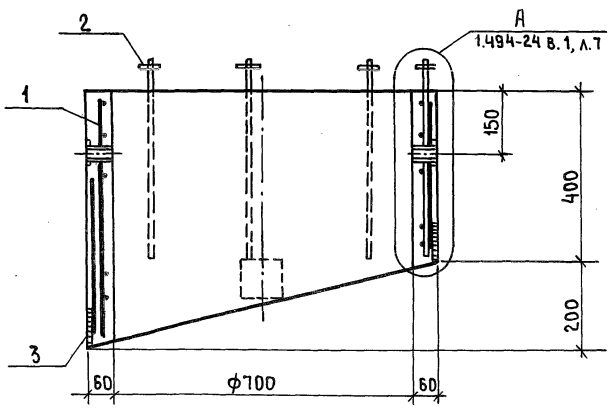

Формат	Зона	Поз.	Обозначение	Наименование	Кол.	Примечание
				Сборочные единицы		
А3		1	ТП - -КИ-С23,С24	Сетка С24	1	
		2	1.494-24 вып.1	" С11	1	
		3	1.494-24 вып. 1	Изделие закладное М1	4	
		4	1.494-24 вып. 1	То же М2	2	
				Материалы:		
				Бетон М200	0,14	$м^3$

Ведомость расхода стали на один элемент, кг

Марка	Арматурные изделия						Закладные изделия									Общий расход стали
	Проволока класса		Арматура класса				Прокат марки									
	В-I		А-I			Всего	А-III			Вст 3 кп2			Гайка М 12 ГОСТ 5915-70*	Газовая трубка ф1" ГОСТ 3262-75*	Всего	
	ГОСТ 6727-80		ГОСТ 5781-82*				ГОСТ 5781-82*			ГОСТ 19903-74*						
	ф5	Итого	ф5	ф12	Итого		ф8	Итого	δ=4	δ=6	Итого					
СБ5	3,3	3,3	1,2	3,1	4,3	7,6	2,6	2,6	0,2	2,4	2,6	0,2	0,6	6,0	13,6	

ГИП	Юрин		09.85
Нач.отдела	Катков		09.85
Гл.констр.	Зильбертов		09.85
Рук.гр.	Оруджева		09.85
Ст.инж.	Хвостова		09.85
Н.контр.	Есина		09.85

ТП 503-1-49.86 -КИ - СБ 5

Стакан СБ7и-1

Стадия	Масса	Масштаб
Р	350	1:10
Лист	Листов 1	

ГИПРОПРОМСЕЛЬСТРОЙ г.Саратов

Типовой проект 503-1-49.86 Альбом III

СБ6

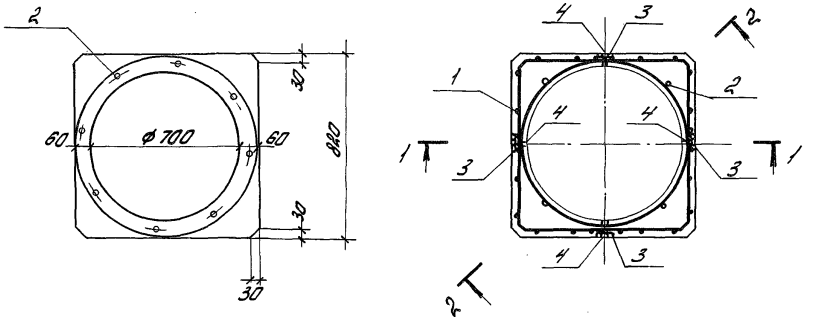

Формат	Зона	Поз	Обозначение	Наименование	Кол.	Примечание
				Сборочные единицы		
А3		1	ТП- -КИ- С23, С24	Сетка С24	1	
		2	1.494 - 24 Вып.1	" С11	1	
		3	1.494 - 24 Вып.1	Изделие закладное М1	4	
		4	1.494 - 24 Вып.1	то же М2	4	
				Материалы:		
				Бетон М200	0,15	$м^3$

1 - 1

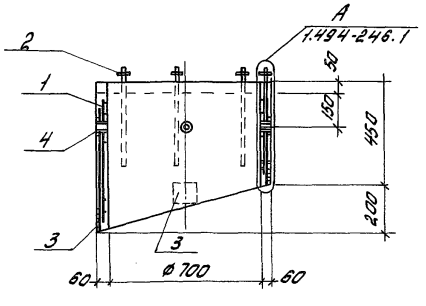

2 - 2

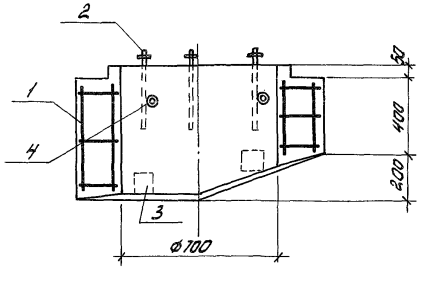

Ведомость расхода стали на один элемент, кг

Марка	Арматурные изделия						Закладные изделия								Общий расход стали
	Проволока класса		Арматура класса						Прокат марки			Гайка М12 ГОСТ 5915-70*	Газовая трубка ф1" ГОСТ 3262-75*	Всего	
	В I		А I			Всего	А-III		Вст 3 кп2						
	ГОСТ 6727-80		ГОСТ 5781-82*				ГОСТ 5781-82*		ГОСТ 19903-74*						
	ф5	Итого	ф6	ф12	Итого		ф8	Итого	δ=4	δ=6	Итого				
СБ 6	3.3	3.3	1.2	3.1	4.3	7.6	2.8	2.8	0.4	2.4	2.8	0.2	1.2	7.0	14.6

ГИП	Юрин	[signature]	09.85
Нач. отдела	Катков	[signature]	09.85
Гл. констр.	Зильбертов	[signature]	09.85
Рук. гр.	Оруджева	[signature]	09.85
Ст. инж	Хвостова	[signature]	09.85
Н. контр.	Есина	[signature]	09.85

ТП-503-1-49.86 -КИ-СБ6

Стакан СБ7И-3

Стадия	Масса	Масштаб
Р	375	1:20

Лист | Листов 1

ГИПРОПРОМСЕЛЬСТРОЙ г. Саратов

Копировал Лашкова Ю.М. Формат А3

Альбом III

Типовой проект 503-1-49.86

СБ 7

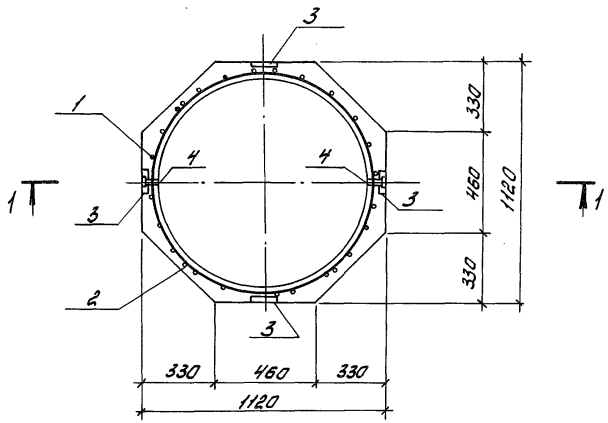

1-1

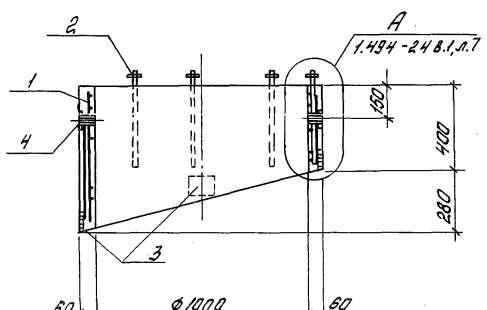

Формат	Зона	Поз.	Обозначение	Наименование	Кол.	Примечание
				Сборочные единицы		
А3		1	ТП- -КИ-С25	Сетка С25	1	
		2	1.494-24 Вып.1	" С12	1	
		3	1.494-24 Вып.1	Изделие закладное М1	4	
		4	1.494-24 Вып.1	то же М2	2	
				Материалы		
				Бетон М200	0.12	м3

Ведомость расхода стали на один элемент, кг

Марка	Арматурные изделия						Закладные изделия								Общий расход стали
	Проволока класса		Арматура класса						Прокат марки			Гайка М12	Газовая трубка ф1"	Всего	
	В I		А-I			Всего	А-III		Вст 3кп2						
	ГОСТ 6727-80		ГОСТ 5781-82*				ГОСТ 5781-82*		ГОСТ 19903-74*			ГОСТ 5915-70*	ГОСТ 3262-75*		
	ф5	Итого	ф6	ф12	Итого		ф8	Итого	δ=4	δ=6	Итого				
СБ7	3.9	3.9	1.6	3.1	4.7	8.6	2.6	2.6	0.2	2.4	2.6	0.2	0.6	6.0	14.6

ГИП	Юрин	[signature]	09.85
Нач.отдела	Катков	[signature]	09.85
Гл.констр.	Зильбертов	[signature]	09.85
Рук.гр.	Оруджева	[signature]	09.85
Ст.инж.	Хвостова	[signature]	09.85
Н.контр.	Есина	[signature]	09.85

ТП-503-1-49.86 -КИ-СБ7

Стакан СБ10и-1

Стадия	Масса	Масштаб
Р	300	1:20

Лист | Листов 1

ГИПРОПРОМСЕЛЬСТРОЙ г. Саратов

Копировал: Лонцева [illegible] Формат А3

Формат	Зона	Поз.	Обозначение	Наименование	Кол. на исполнение						Примечание
					Б1-1	Б1-2	Б1-3	Б1-4	Б1-5	Б1-6	
				Документация							
			1.420-12, вып. 9	Пояснительная записка							
				Сборочные единицы							
			1.420-12, вып. 9	Ригель Б48-3	1	1	1	1	1	1	
		1	1.420-12, вып. 9	Изделие закладное М6	4	4	4	4	4	4	
		2	1.400-6/76	То же М4-22	2	—	—	1	1	2	
					Б48-3-1	Б48-3-2	Б48-3-3	Б48-3-4	Б48-3-5	Б48-3-6	

ГИП	Юрин	[signature]	09.85
Нач. отд.	Катков	[signature]	09.85
Гл. констр.	Зильбертов	[signature]	09.85
Рук. гр.	Оруджева	[signature]	09.85
Вед. инж.	Хвостова	[signature]	09.85
Н. контр.	Есина	[signature]	09.85

ТП - 503-1-49.86 - КИ-Б1-1÷Б1-6

Ригель (Б48-3-1, Б48-3-2, Б48-3-3, Б48-3-4, Б48-3-5, Б48-3-6)

Стадия	Лист	Листов
Р		1

ГИПРОПРОМСЕЛЬСТРОЙ г. Саратов

Копировал Матвеева [signature] Формат А3

Типовой проект 5031-49.86 Альбом III

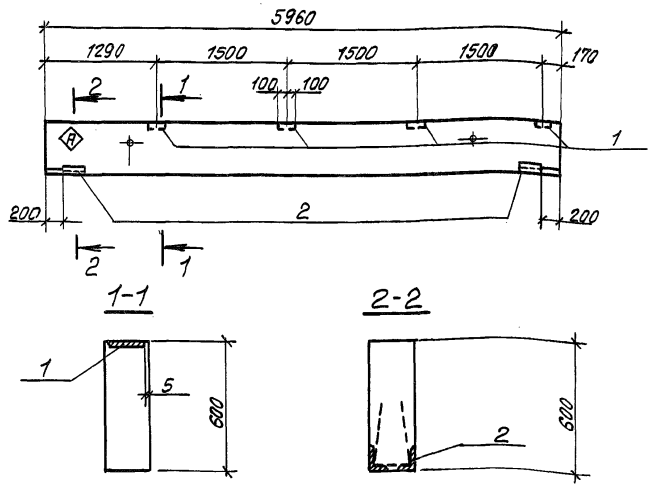

Ведомость расхода стали на дополнительные закладные изделия, кг

Марка	Изделия закладные										
	Арматура класса AIII			Прокат марки ВСт3кп2						Гайка М12 ГОСТ 5915-70*	Всего
	ГОСТ 5781-82*			ГОСТ 8510-72*			ГОСТ 19903-74*				
	ф8	ф10	Итого	∟100×8		Итого	δ=8		Итого		
Б1-1	2.38	0.4	2.78	10.4		10.4	9.56		9.56	0.06	22.8

Знак Ⓐ нанести несмываемой краской для ориентации

ГИП	Юрин		09.85
Нач.отд.	Катков		09.85
Гл.констр	Зильбертов		09.85
Рук.гр.	Орудиева		09.85
Вед.инж.	Хвостова		09.85
Н.контр.	Есина		09.85

ТП-503-1-49.86 -КИ-Б1-1

Ригель Б48-3-1

Стадия	Масса	Масштаб
Р		
Лист	Листов 1	

ГИПРОПРОМСЕЛЬСТРОЙ г. Саратов

Копировал: Леденева Формат А4

Типовой проект 5031-49.86 Альбом III

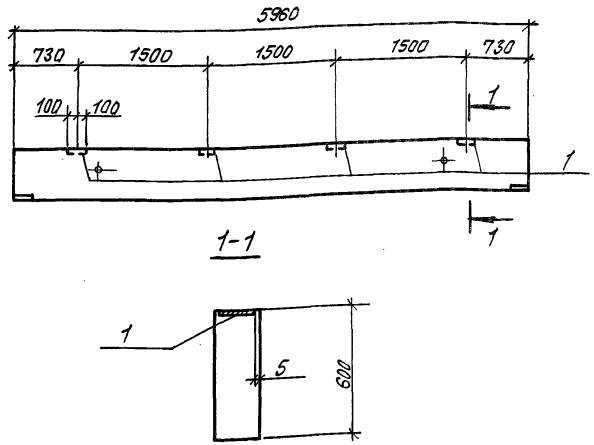

Ведомость расхода стали на дополнительные закладные изделия, кг

Марка	Изделия закладные							
	Арматура класса AIII			Прокат марки ВСт3кп2			Гайка М12 ГОСТ 5915-70*	Всего
	ГОСТ 5781-82*			ГОСТ 19903-74*				
	ф8		Итого	δ=8		Итого		
Б1-2	1.58		1.58	9.56		9.56	0.06	11.2

ГИП	Юрин		09.85
Нач.отд.	Катков		09.85
Гл.констр	Зильбертов		09.85
Рук.гр.	Орудиева		09.85
Вед.инж.	Хвостова		09.85
Н.контр.	Есина		09.85

ТП-503-1-49.86 -КИ-Б1-2

Ригель Б48-3-2

Стадия	Масса	Масштаб
Р		
Лист	Листов 1	

ГИПРОПРОМСЕЛЬСТРОЙ г. Саратов

Копировал: Леденева Формат А4

Инв.№ подл. | Подпись и дата | Взам. инв.№

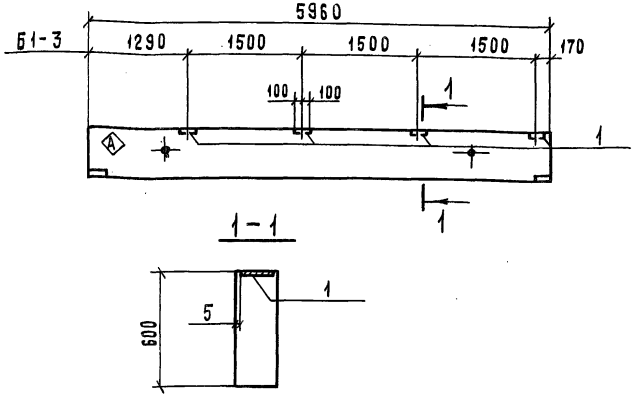

Ведомость расхода стали на дополнительные закладные изделия, кг

Марка	Изделия закладные							
	Арматура класса			Прокат марки			Гайка М12 ВСт3кп2 ГОСТ 5915-70*	Всего
	A III			ВСт3кп2				
	ГОСТ 5781-82*			ГОСТ 19903-74*				
	ф8		Итого	б=8		Итого		
Б1-3	1.58		1.58	9.56		9.56	0.06	11.2

Знак Ⓐ нанести несмываемой краской для ориентации

ГИП	Юрин		09.85	ТП-503-1-49.86 - КИ-Б1-3	
Нач.отд.	Катков		09.85		
Гл.констр.	Зильбертов		09.85		
Рук.гр.	Оруджева		09.85	Ригель Б48-3-3	Стадия: Р; Масса; Масштаб
Вед.инж.	Хвостова		09.85		Лист; Листов 1
Н.контр.	Есина		09.85		ГИПРОПРОМСЕЛЬСТРОЙ г. Саратов

Копировал Матвеева Формат А4

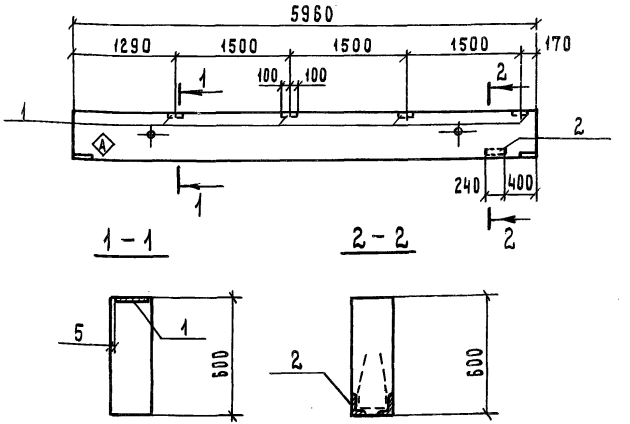

Ведомость расхода стали на дополнительные закладные изделия, кг

Марка	Изделия закладные								
	Арматура класса			Прокат марки				Гайка М12 ВСт3кп2 ГОСТ 5915-70*	Всего
	A III			ВСт3кп2					
	ГОСТ 5781-82*			ГОСТ 8510-72*		ГОСТ 19903-74*			
	ф8	ф10	Итого	L 110×70×8		Итого	б=8	Итого	
Б1-4	198	0.2	2.18	5.2		5.2	9.56	9.6	0.06	17.0

Знак Ⓐ нанести несмываемой краской для ориентации

ГИП	Юрин		09.85	ТП-503-1-49.86 - КИ-Б1-4	
Нач.отд.	Катков		09.85		
Гл.констр.	Зильбертов		09.85		
Рук.гр.	Оруджева		09.85	Ригель Б48-3-4	Стадия: Р; Масса; Масштаб
Вед.инж.	Хвостова		09.85		Лист; Листов 1
Н.контр.	Есина		09.85		ГИПРОПРОМСЕЛЬСТРОЙ г. Саратов

Копировал Матвеева Формат А4

Инв.№ подл. | Подпись и дата | Взам.инв.№

Альбом III

Типовой проект

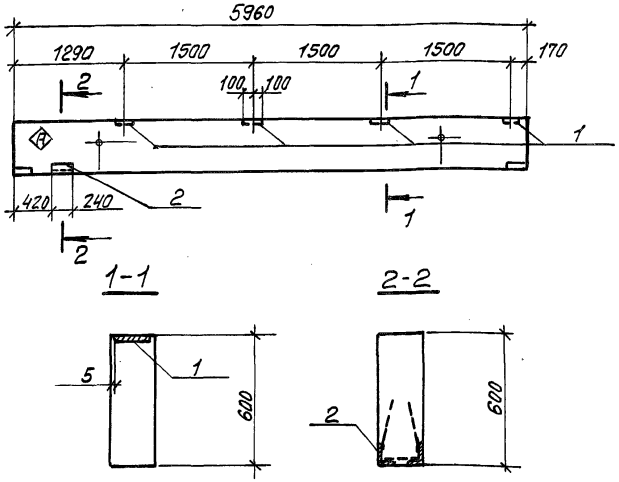

Ведомость расхода стали на дополнительные закладные изделия, кг

Марка	Изделия закладные										
	Арматура класса AIII			Прокат марки ВСт3кп2						Гайка М12 ВСт3пс2 ГОСТ 5915-70*	Всего
	ГОСТ 5781-82*			ГОСТ 8510-72*			ГОСТ 19903-74*				
	ф8	ф10	Итого	110×70×8		Итого	δ=8		Итого		
Б1-5	1.98	0.2	2.18	5.2		5.2	9.56		9.56	0.06	17.0

Знак Ⓐ нанести несмываемой краской для ориентации

ГИП	Юрин			ТП-503-1-49.86 -КИ-Б1-5
Нач.отд.	Катков			
Гл.констр.	Зильбертов			
Рук.гр.	Орудниева			
Вед.инж.	Хвостова			
Н.контр.	Есина			

Ригель Б48-3-5	Стадия	Масса	Масштаб
	Р		
	Лист	Листов 1	

ГИПРОПРОМСЕЛЬСТРОЙ г. Саратов

Типовой проект 503-1-49.86 Альбом III

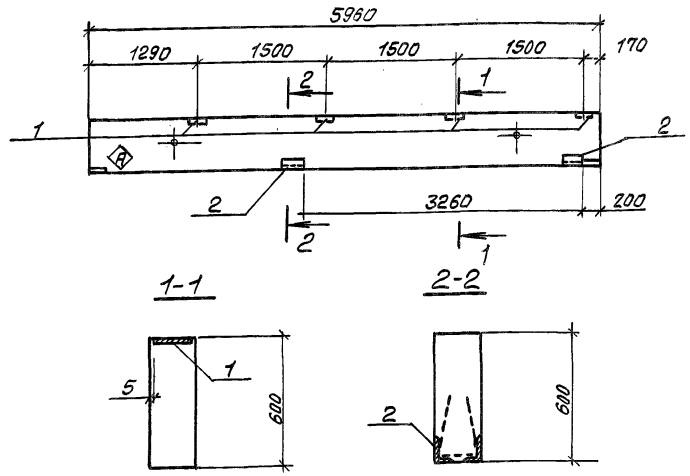

Ведомость расхода стали на дополнительные закладные изделия, кг

Марка	Изделия закладные										
	Арматура класса AIII			Прокат марки ВСт3кп2						Гайка М12 ВСт3пс2 ГОСТ 5915-70*	Всего
	ГОСТ 5781-82*			ГОСТ 8510-72*			ГОСТ 19903-74*				
	ф8	ф10	Итого	110×70×8		Итого	δ=8		Итого		
Б1-6	2.38	0.4	2.78	10.4		10.4	9.56		9.56	0.06	22.8

Знак Ⓐ нанести несмываемой краской для ориентации

ГИП	Юрин			ТП-503-1-49.86 КИ-Б1-6
Нач.отд.	Катков			
Гл.констр.	Зильбертов			
Рук.гр.	Орудниева			
Вед.инж.	Хвостова			
Н.контр.	Есина			

Ригель Б48-3-6	Стадия	Масса	Масштаб
	Р		
	Лит.	Листов 1	

ГИПРОПРОМСЕЛЬСТРОЙ г. Саратов

Инв.№ подл. | Подпись и дата | Взам.инв.№

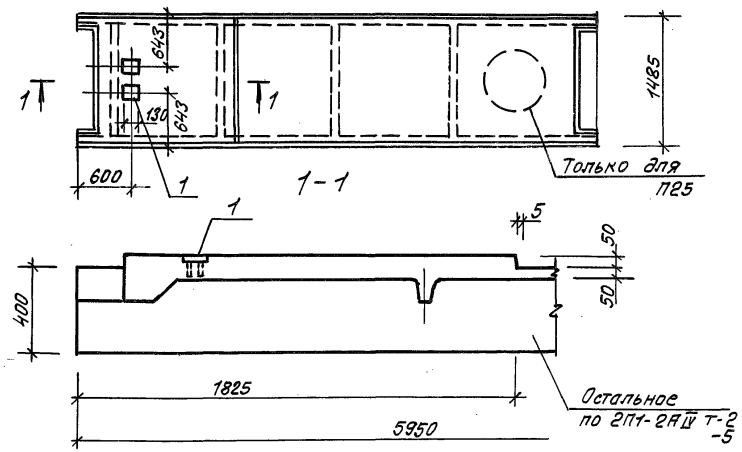

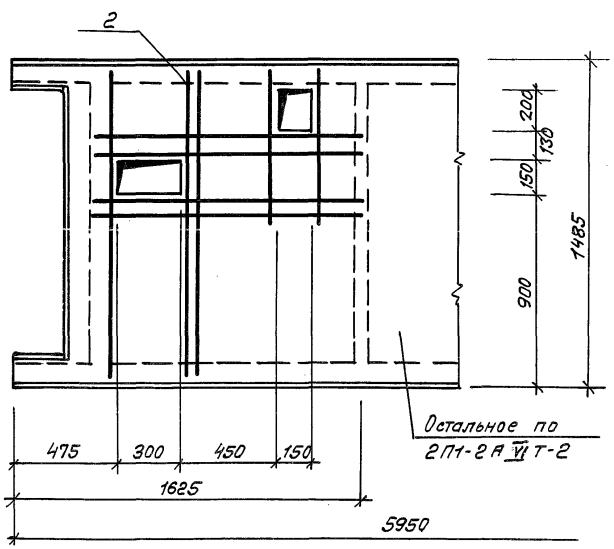

		Обозначение	Наименование	Кол. на испол. П24	П25	П26		Примечание
			Документация					
		1.442.1-2.1 0.00. ОПЗ	Пояснительная записка	X	X	X		
			Сборочные единицы					
		1.442.1-2.1	Плита 2П1-2АтVIт-2	1	—	1		
		1.442.1-2.1	2П1-2АтVIт-5	—	1	—		
	1	1.442.1-2.2 0.12.0	Изделие закладное МН6	1	1			
	2	ТП- -КИ-С26	Сетка С26	—	—	1		

Ведомость расхода стали на дополнительные арматурные и закладные изделия, кг

Марка элемента	Изделия арматурные: Арматура класса AIII ГОСТ 5781-82* Ф6		Итого	Всего	Изделия закладные: Арматура класса AIII ГОСТ 5781-82* Ф10		Итого	Прокат марки Вст 3кп2 ГОСТ 103-76* -8×110		Итого	Всего	Общий расход
П24, П25	—		—		0.6		0.6	1.8		1.8	2.4	2.4
П26	1.39		1.39	1.39								1.39

Марка по проекту	Марка элемента
П24	2П1-2АтVIт-2а
П25	2П1-2АтVIт-5б
П26	2П1-2АтVIт-2в

ГИП	Юрин		
Нач.отд.	Катков		09.85
Гл.констр.	Зильбертов		09.85
Рук.гр.	Орудтева		09.85
Н.контр.	Есина		09.85

ТП-503-1-49.86 -КИ-П24, П25, П26

Плита перекрытия (2П1-2АтVIт-2-а 2П1-2АтVIт-5-б 2П1-2АтVI -2в)

Стадия	Масса	Масштаб
Р		
Лист	Листов 1	

ГИПРОПРОМСЕЛЬСТРОЙ г. Саратов

Инв.№ подл. | Подпись и дата | Взам.инв.№

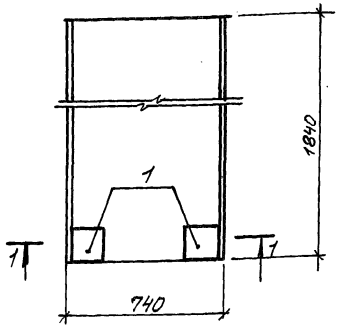

1-1

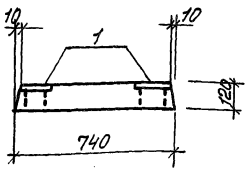

Формат	Зона	Поз.	Обозначение	Наименование	Кол.	Примечание
				Документация		
			3.006-1-2/82, вып. 1-2	Пояснительная записка		
				Сборочные единицы		
			3.006.1-2/82, вып. 1-2	Плита П15д-8Б	1	
		1	1.400-15 вып.1	Изделие закладное МН111-6	2	1.6 кг

Ведомость расхода стали на дополнительные закладные изделия, кг

Марка элемента	Изделия закладные						Всего	Общий расход стали, кг
	Арматура класса			Прокат марки				
	А-III			ВСт3кп2				
	ГОСТ 5781-82*			ГОСТ 103-76*				
	ф8		Итого	-δ=6	-δ=8	Итого		
ПТ1	0.2		0.2	2.2	0.8	3.0	3.2	3.2

ГИП	Юрин		01.85
Нач.отд.	Катков		09.85
Гл.констр.	Зильбертов		09.85
Рук.гр.	Орудниева		09.85
Инженер	Киреев		07.85
Н.контр.	Есина		09.85

ТП-503-1-49.86 -КИ-ПТ1

Плита ПТ1

Стадия	Масса	Масштаб
Р		1:20
Лист	Листов 1	

ГИПРОПРОМСЕЛЬСТРОЙ

Типовой проект 503-1-49.86 Альбом III

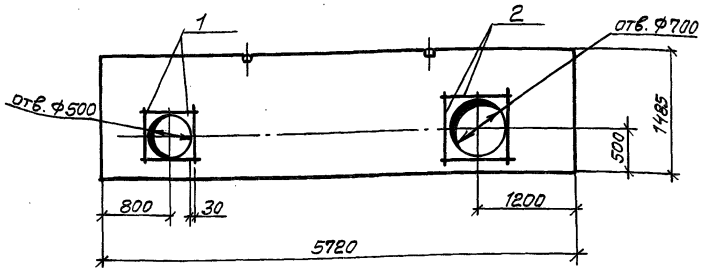

Ведомость расхода стали на дополнительные арматурные изделия, кг

Марка	Изделия арматурные			Всего
	Арматура класса			
	AIII			
	ГОСТ 5781-82*			
	Ф8		Итого	
ПП16	2.24		2.24	2.24

Формат	Зона	Поз.	Обозначение	Наименование	Кол.	Примечание
				Сборочные единицы		
			1.431-20, вып.1	Панель ППП-9 / 5.72×1.485	1	
				Детали		
Б4		1		Ф8 AIII ГОСТ 5781-82*, ℓ=610	4	0.24кг
Б4		2		Ф8 AIII ГОСТ 5781-82*, ℓ=810	4	0.32кг

Стержни поз. 1 и 2 в местах пересечения сварить

ГИП	Юрин		09.85
Нач.отд.	Катков		09.85
Гл.констр.	Зильбертов		09.85
Рук. гр.	Орудиева		09.85
Вед.инж.	Хвостова		09.85
Н.контр.	Есина		09.85

ТП-503-1-49.86 -КИ-ПП16

Панель ППП-9 / 5.72×1.485 -1

Стадия	Масса	Масштаб
Р		1:50
Лист	Листов 1	

ГИПРОПРОМСЕЛЬСТРОЙ г. Саратов

Типовой проект 503-1-49.86 Альбом III

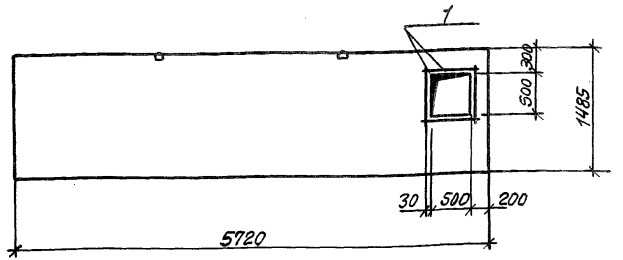

Ведомость расхода стали на дополнительные арматурные изделия, кг

Марка	Арматурные изделия			Всего
	Арматура класса			
	AIII			
	ГОСТ 5781-82*			
	Ф8		Итого	
ПП17	1.0		1.0	1.0

Формат	Зона	Поз.	Обозначение	Наименование	Кол.	Примечание
				Сборочные единицы		
			1.431-20, вып.1	Панель ППП-9 / 5.72×1.485		
				Детали		
Б4		1		Ф8 AIII ГОСТ 5781-82*, ℓ=810	4	0.24кг

Стержни поз. 1 в местах пересечения сварить

ГИП	Юрин		09.85
Нач.отд.	Катков		09.85
Гл.констр.	Зильбертов		09.85
Рук. гр.	Орудиева		09.85
Вед.инж.	Хвостова		09.85
Н.контр.	Есина		09.85

ТП-503-1-49.86 -КИ-ПП17

Панель ППП-9 / 5.72×1.485 -2

Стадия	Масса	Масштаб
Р		1:50
Лист	Листов 1	

ГИПРОПРОМСЕЛЬСТРОЙ г. Саратов

Инв.№ подл. | Подпись и дата | Взам. инв.№

ПС 25

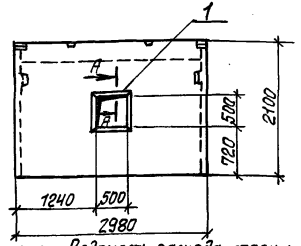

ПС 26

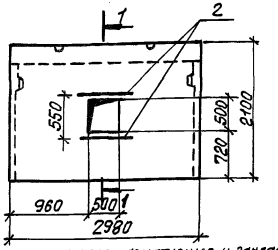

1-1

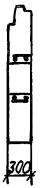

А-А



Ведомость расхода стали на дополнительные арматурные и закладные изделия, кг

Марка изделия	Изделия арматурные				Изделия закладные				
	Арматура класса			Всего	Прокат марки		Армат. класса		Всего
	AIII				Вст3 кп2		AIII		
	ГОСТ 5781-82*				ГОСТ 8509-72*		ГОСТ 5781-82*		
	Ф14		Итого		L50×5	Итого	Ф8	Итого	
ПС25					7.6	7.6	0.6	0.6	8.2
ПС26	7.2		7.2	7.2					

Формат	Зона	Поз.	Обозначение	Наименование	Кол.	Примечание
				ПС25		
				Сборочные единицы		
			182.82.1-4-8.0.0.0-02	Панель ЦНТ 30.21.3	1	
		1	1.400-15, вып.1	МН 553, ℓ = 2000		4.1кг
				ПС26		
				Сборочные единицы		
			182.82.1-1-08.02	Панель Ц.30.21.3	1	
Б4		2		Ф14AIII ГОСТ 5781-82*, ℓ=1500	4	1.8 кг

ГИП	Юрин		09.85
Нач.отд.	Катков		09.85
Гл.констр.	Зильбертов		09.85
Рук.гр.	Орудиева		09.85
Инж.	Холмогорова		08.85
Н.контр.	Есина		09.85

ТП-503-1-49.86 -КИ-ПС 25,26

Панель ЦНТ 30.21.3 А, Ц 30.21.3 А

Стадия	Масса	Масштаб
Р		
Лист	Листов 1	

ГИПРОПРОМСЕЛЬСТРОЙ г. Саратов

Инв.№ подл. | Подпись и дата | Взам.инв.№

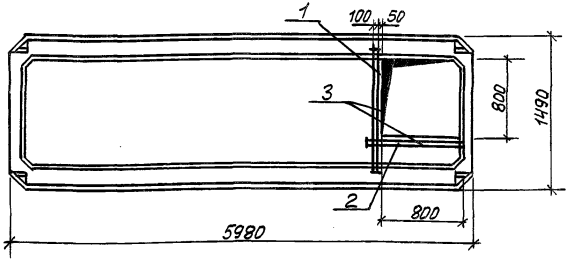

Формат	Зона	Поз.	Обозначение	Наименование	Кол.	Примечание
				Сборочные единицы		
			182.82.4-1-9.0.0.0-01	Панель ПР6-60.15	1	
Б4		1		Ф6 ГОСТ 5781-82* ℓ=1450	2	0.32кг
Б4		2		Ф6 ГОСТ 5781-82*, ℓ=1150	2	0.25кг
Б4		3		Ф6 ГОСТ 5781-82* ℓ=140	2	0.03кг

Ведомость расхода стали на дополнительные арматурные изделия, кг

Марка элемента	Изделия арматурные				
	Арматура класса				Всего
	AIII				
	ГОСТ 5781-82*				
	Ф6			Итого	
П15	1.2			1.2	1.2

ГИП	Юрин		09.85
Нач.отд.	Катков		09.85
Гл.констр.	Зильбертов		09.85
Рук. гр.	Орудиева		09.85
Инженер	Холмогорова		08.85
Н.контр.	Есина		09.85

ТП-503-1-49.86 -КИ-П15

Панель ПР6-60.15.А

Стадия	Масса	Масштаб
Р		
Лист	Листов 1	

ГИПРОПРОМСЕЛЬСТРОЙ г. Саратов

Инв.№ подл. | Подпись и дата | Взам.инв.№

Типовой проект 503-1-49.86 Альбом III

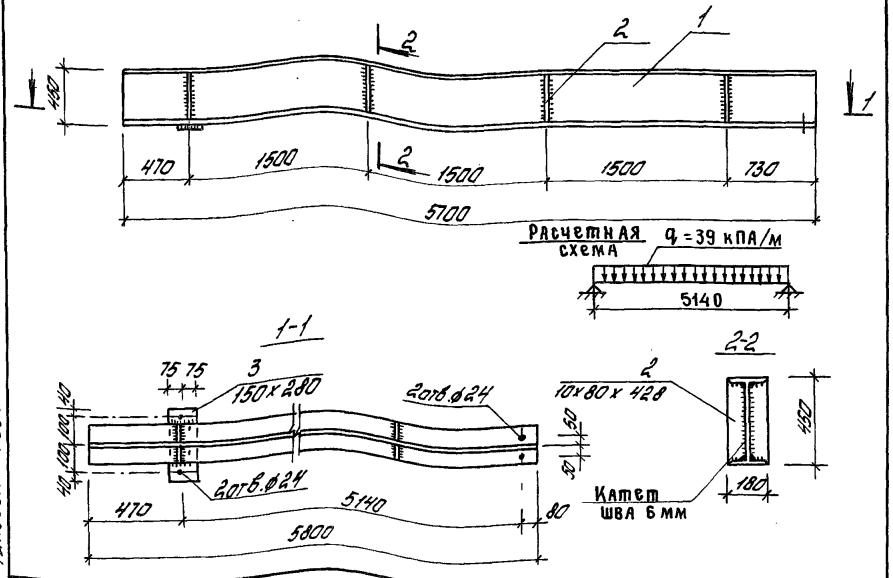

Формат	Зона	Поз.	Обозначение	Наименование	Кол.	Примечание
				Документация		
А3			ТП- -КИ-ТТ	Технические требования к изготовлению металлических изделий		
				Детали		
Б4		1		Балка 456 ГОСТ 26020-83 ℓ=5700 / Вст3пс6-1 ТУ14-2-24-72	1	340,9 кг
Б4		2		Лист Б-ПН-10 ГОСТ 19903-74* / Вст3пс6-1 ГОСТ 14637-79	8	3,33
Б4		3		Лист Б-ПН-10 ГОСТ 19903-74* / Вст3пс6-1 ГОСТ 14637-79	1	1,1

ГИП	Юрин		09.85
Нач.отд.	Катков		09.85
Гл.констр.	Зильбертов		09.85
Рук.гр.	Оружева		09.85
Инженер	Филкулин		07.85
Н.контр.	Есина		09.85

ТП-503-1-49.86 -КИ-Бм1

Балка Бм1

Стадия	Масса	Масштаб
Р	370,0	
Лист	Листов 1	

ГИПРОПРОМСЕЛЬСТРОЙ г. Саратов

Типовой проект 503-1-49.86 Альбом III

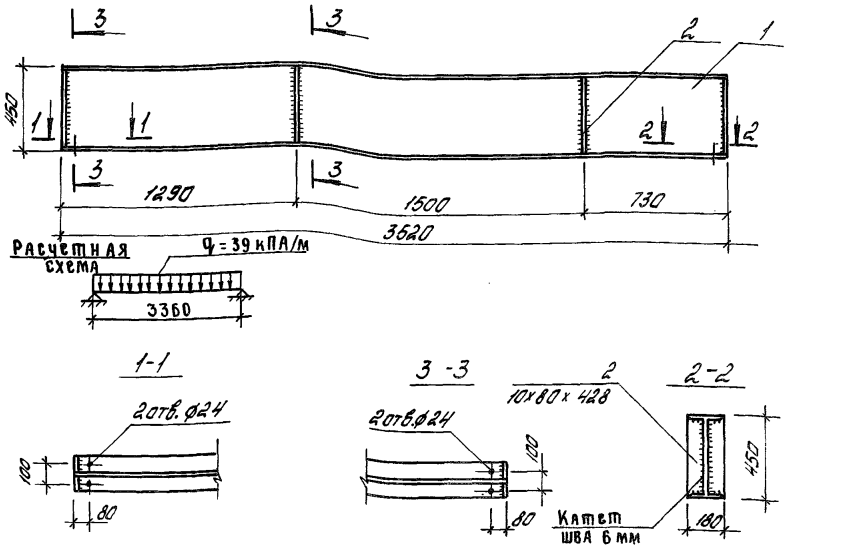

Формат	Зона	Поз.	Обозначение	Наименование	Кол.	Примечание
				Документация		
А3			ТП- -КИ-ТТ	Технические требования к изготовлению металлических изделий		
				Детали		
Б4		1		Балка 456 ГОСТ 26020-83 ℓ=3520 / Вст3пс6-1 ТУ14-2-24-72	1	210,5 кг
Б4		2		Лист Б-ПН-10 ГОСТ 19903-74* / Вст3пс6-1 ГОСТ 14637-79	8	3,33 кг

ГИП	Юрин		09.85
Нач.отд.	Катков		09.85
Гл.констр.	Зильбертов		09.85
Рук.гр.	Оружева		09.85
Инженер	Филкулин		07.85
Н.контр.	Есина		09.85

ТП-503-1-49.86 -КИ-Бм2

Балка Бм2

Стадия	Масса	Масштаб
Р	237,5	
Лист	Листов 1	

ГИПРОПРОМСЕЛЬСТРОЙ

Инв.№ подл. | Подпись и дата | Взам. инв.№

Типовой проект 503-1-49.86 Альбом III

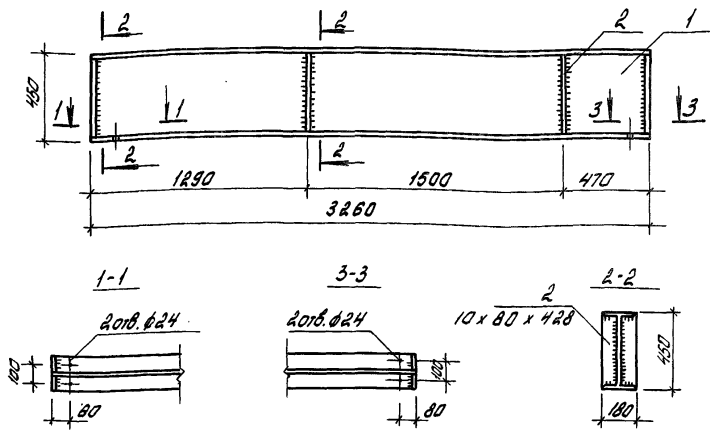

Формат	Зона	Поз.	Обозначение	Наименование	Кол.	Примечание
				Документация		
А3			ТП- -КИ-ТТ	Технические требования к изготовлению металлических изделий		
				Детали		
Б4		1		Балка 45Б1 ГОСТ 26020-83 l=3260 / ВСт3пс6-1 ТУ74-2-24-72	1	195 кг
Б4		2		Лист Б-ПН-10 ГОСТ 19903-74* / ВСт3 пс 6-1 ГОСТ 14637-79	8	3,33 кг

ГИП	Юрин	[signature]	09.85
Нач.отд.	Катков	[signature]	09.85
Гл.констр.	Зильбертов	[signature]	09.85
Рук.гр.	Оруджева	[signature]	09.85
Инженер	Фиткулин	[signature]	07.85
Н.контр.	Есина	[signature]	09.85

ТП-503-1-49.86 - КИ - Бм3

Балка Бм3

Стадия	Масса	Масштаб
Р	222	

Лист | Листов 1

ГИПРОПРОМСЕЛЬСТРОЙ г. Саратов

Типовой проект 503-1-49.86 Альбом III

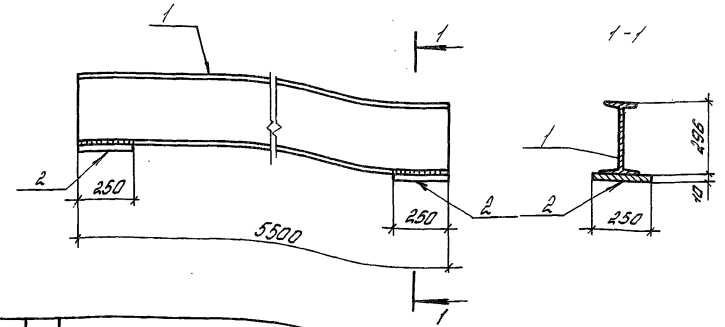

Формат	Зона	Поз	Обозначение	Наименование	Кол.	Примечание
А3			ТП -КИ-ТТ	Документация		
				Технические требования к изготовлению металлических изделий		
				Детали		
Б4		1		Двутавр 30Б1 ГОСТ-26020-83, l=5500 / ВСт3 пс6 ГОСТ 535-79*	1	200,0 кг
Б4		2		Лист Б-ПН-10 ГОСТ 19903-74* / ВСт3 кп2 ГОСТ 14637-79	2	5,0 кг

Расчетная схема

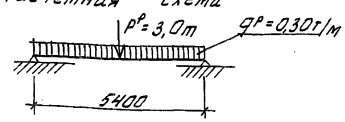

ГИП	Юрин	[signature]	09.85
Нач.отдела	Катков	[signature]	09.85
Гл.констр.	Зильбертов	[signature]	09.85
Рук.гр.	Оруджева	[signature]	09.85
Инж.	Киреев	[signature]	07.85
Н.контр.	Есина	[signature]	09.85

ТП-503-1-49.86 - КИ-БМ4

Балка Бм4

Стадия	Масса	Масштаб
Р	210,0	1:20

Лист | Листов 1

ГИПРОПРОМСЕЛЬСТРОЙ г. Саратов

Инв. № подл. | Подпись и дата | Взам. инв. №

Типовой проект 503-1-49.86 Альбом III

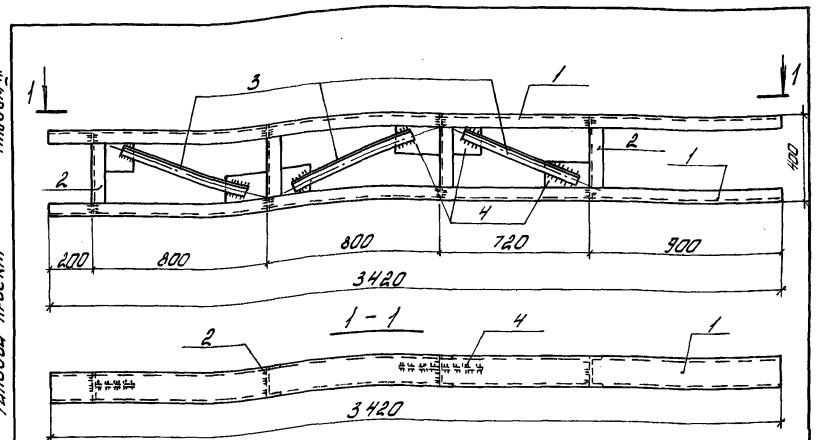

Формат	Зона	Поз.	Обозначение	Наименование	Кол.	Примечание
				Документация		
А3			ТП - - КИ-ТТ	Технические требования к изготовлению металлических изделий		
				Детали		
Б4		1		Швеллер 14 ГОСТ 8240-72* ℓ=3420 / Вст3кп2 ГОСТ 535-79*	2	42.1
Б4		2		Швеллер 14 ГОСТ 8240-72* ℓ=400 / Вст3кп2 ГОСТ 535-79*	4	4.9
Б4		3		Уголок Б-50х50х5 ГОСТ 8509-72* ℓ=600 / Вст3кп2 ГОСТ 535-79*	3	2.3
Б4		4		Лист Б-ПН-8 ГОСТ 19903-74* 100х100 / Вст3кп2 ГОСТ 14637-79	6	0.63

ГИП	Юрин		09.85
Нач. отдела	Катков		09.85
Гл. констр.	Зильбертов		09.85
Рук. гр.	Оруджева		09.85
Ст. инж.	Хвостова		09.85
Н. контр.	Есина		09.85

ТП-503-1-49.86 - КИ-ТИ1

Насадка ТИ 1

Стадия	Масса	Масштаб
Р	115.1	1:20
Лист	Листов 1	

ГИПРОПРОМСЕЛЬСТРОЙ г. Саратов

Копировал Ланцева Ланце Формат А4

Типовой проект 503-1-49.86 Альбом III

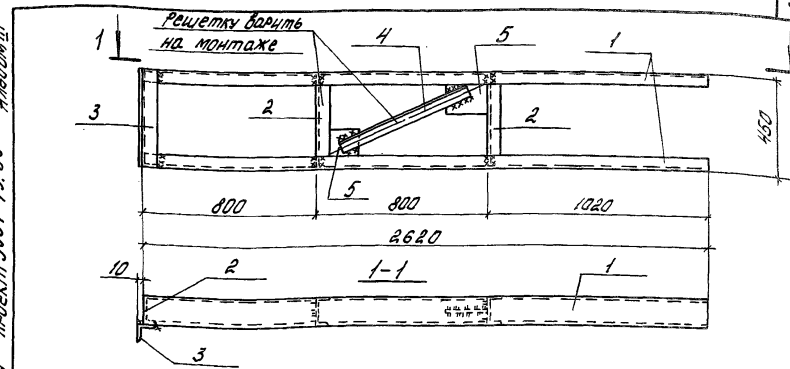

Формат	Зона	Поз.	Обозначение	Наименование	Кол.	Примечание
				Документация		
А3			ТП - - КИ-ТТ	Технические требования к изготовлению металлических изделий		
				Детали		
Б4		1		Швеллер 14 ГОСТ 8240-72* ℓ=2620 / Вст3кп2 ГОСТ 535-79*	2	32.2
Б4		2		Швеллер 14 ГОСТ 8240-72* ℓ=450 / Вст3кп2 ГОСТ 535-79*	3	5.5
Б4		3		Уголок Б-75х75х6 ГОСТ 8509-72* ℓ=450 / Вст3сп5 ГОСТ 535-79*	1	3.1
Б4		4		Уголок Б-50х50х5 ГОСТ 8509-72* ℓ=680 / Вст3кп2 ГОСТ 535-79*	1	2.5
Б4		5		Лист Б-ПН-8 ГОСТ 19903-74* 100х100 / Вст3кп2 ГОСТ 14637-79	2	0.63

Инв. № подл. | Подпись и дата | Взам. инв. №

ГИП	Юрин		09.85
Нач. отдела	Катков		09.85
Гл. констр.	Зильбертов		09.85
Рук. гр.	Оруджева		09.85
Ст. инж.	Хвостова		09.85
Н. контр.	Есина		09.85

ТП-503-1-49.86 - КИ-ТИ2

Насадка ТИ 2

Стадия	Масса	Масштаб
Р	82.3	1:20
Лист	Листов 1	

ГИПРОПРОМСЕЛЬСТРОЙ г. Саратов

Копировал Ланцева Ланце Формат А4

Типовой проект 503-1-49.86 Альбом III

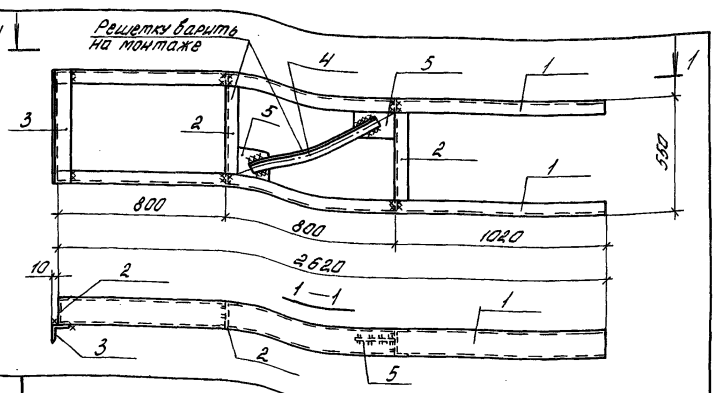

Формат	Зона	Поз	Обозначение	Наименование	Кол.	Примечание
				Документация		
А3			ТП- -КИ-ТТ	Технические требования к изготовлению металлических изделий		
				Детали		
БЧ		1		Швеллер 14 ГОСТ 8240-72* $\frac{\ell=2620}{Ст3кп2\ ГОСТ\ 535-79*}$	2	32,2 кг
БЧ		2		Швеллер 14 ГОСТ 8240-72* $\frac{\ell=350}{Ст3кп2\ ГОСТ\ 535-79*}$	3	6,8 кг
БЧ		3		Уголок $\frac{Б-75\times75\times6\ ГОСТ\ 8509-72*\ \ell=650}{Ст3сп5\ ГОСТ\ 535-79*}$	1	3,8 кг
БЧ		4		Уголок $\frac{Б-50\times50\times5\ ГОСТ\ 8509-72*\ \ell=700}{Ст3кп2\ ГОСТ\ 535-79*}$	1	2,6 кг
БЧ		5		Лист $\frac{Б-ПН-8\ ГОСТ\ 19903-74*\ 100\times400}{Ст3кп2\ ГОСТ\ 14637-79}$	2	0,63 кг

ГИП	Юрин		09.85
Нач. отд.	Катков		09.85
Гл. констр.	Зильбертов		09.85
Рук. гр.	Оружева		09.85
Ст. инж.	Хвостова		09.85
Н. контр.	Есина		09.85

ТП-503-1-49.86 -КИ-ТИ3

Насадка ТИ3

Стадия	Масса	Масштаб
Р	92,5	1:20
Лист	Листов 1	

ГИПРОПРОМСЕЛЬСТРОЙ г. Саратов

Типовой проект 503-1-49.86 Альбом III

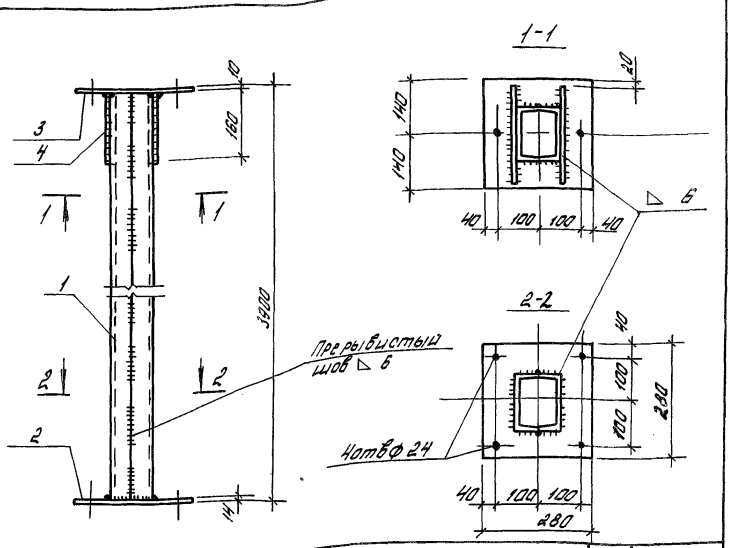

Формат	Зона	Поз	Обозначение	Наименование	Кол.	Примечание
				Документация		
А3			ТП -КИ-ТТ	Технич. требования к изготовлению металлических изделий		
				Детали		
БЧ		1		Швеллер 14 ГОСТ 8240-72* $\frac{\ell=3876}{Ст3кп2\ ГОСТ\ 535-79*}$	2	47,9 кг
БЧ		2		Лист $\frac{Б-ПН-14\ ГОСТ\ 19903-74*}{Ст3пс6-1\ ГОСТ\ 14637-79}$	1	8,6 кг
БЧ		3	Ст3пс6-1 ТУ 14-1-3023-80	Лист $\frac{Б-ПН-10\ ГОСТ\ 19903-74*}{Ст3пс6-1\ ГОСТ\ 14637-79}$	1	5,9 кг
БЧ		4		Лист $\frac{БИП-10\ ГОСТ\ 19903-74*}{Ст3пс6-1\ ГОСТ\ 14637-79}$	2	3,01

ГИП	Юрин		09.85
Нач. отд.	Катков		09.85
Гл. конст.	Зильбертов		09.85
Рук. гр.	Оружева		09.85
Инженер	Фиткулин		09.85
Н. контр.	Есина		09.85

ТП-503-1-49.86 -КИ-См1

Стойка См1

Стадия	Масса	Масштаб
Р	116,3	
Лист	Листов 1	

ГИПРОПРОМСЕЛЬСТРОЙ г. Саратов

Инв. № подл. | Подпись и дата | Взам. инв. №

Типовой проект 503-1-49.86 Альбом III

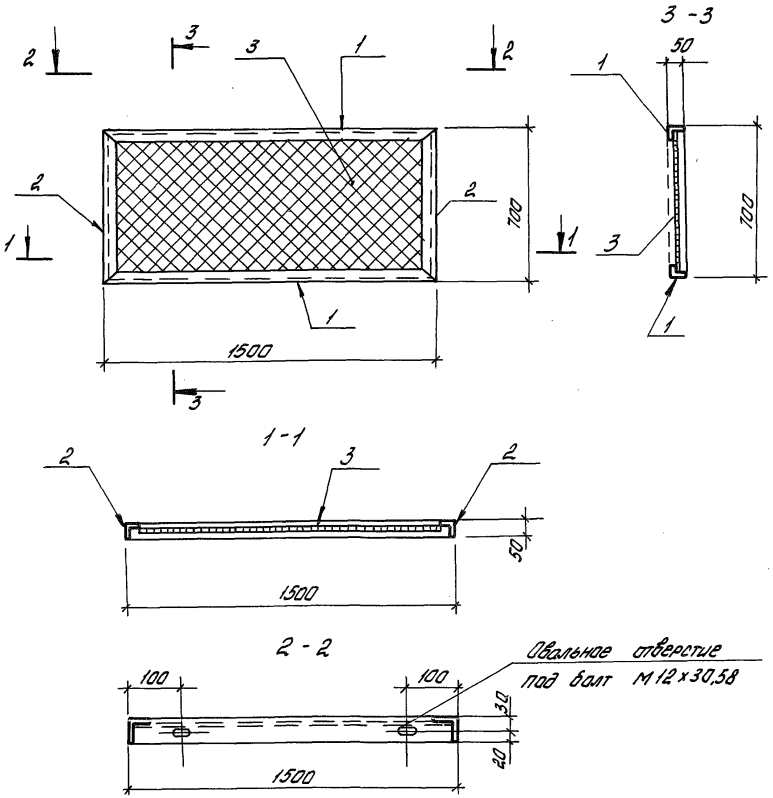

Формат	Зона	Поз.	Обозначение	Наименование	Кол.	Примечание
				Документация		
А3			ТП -КИ-ТТ	Технические требования к изготовлению металлических изделий		
				Детали		
БЧ		1		Уголок Б 50×50×5 ГОСТ 8509-72* ℓ=1500	2	5,7 кг
				ВСт 3кп2 ГОСТ 535-79*		
БЧ		2		Уголок Б 50×50×5 ГОСТ 8509-72* ℓ=700		
				ВСт 3кп2 ГОСТ 535-79*	2	2,5 кг
БЧ		3	ГОСТ 5336-80	Сетка N 20×1,6	1	2,3 кг

ГИП	Юрин	[signature]	07.85
Нач. отдела	Катков	[signature]	09.85
Гл. констр.	Зильбертов	[signature]	09.85
Рук. гр.	Оруджева	[signature]	09.85
Инженер	Киреев	[signature]	07.85
Н. контр.	Есина	[signature]	09.85

ТП-503-1-49.86 -КИ-Р1

Решетка Р1

Стадия	Масса	Масштаб
Р	18,7	1:20

Лист | Листов 1

ГИПРОПРОМСЕЛЬСТРОЙ г. Саратов

Копировал: Ланцева [signature] Формат А3

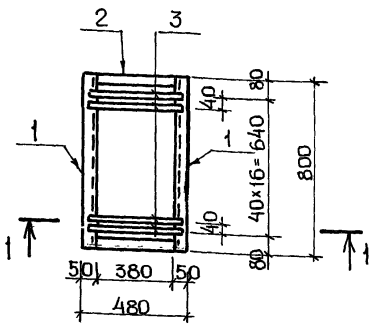

Формат	Зона	Поз.	Обозначение	Наименование	Кол.	Примечание
				Документация		
А3			ТП- -КИ-ТТ	Технические требования		
				к изготовлению металлических изделий		
				Детали		
Бч		1		Уголок $\frac{\text{Б }50\times50\times5\ \text{ГОСТ }8509\text{-}72^{*},\ \ell=800}{\text{ВСт3кп2 ГОСТ }535\text{-}79^{*}}$	2	3,0 кг
Бч		2		Уголок $\frac{\text{Б }50\times50\times5\ \text{ГОСТ }8509\text{-}72^{*}\ \ell=380}{\text{ВСт3кп2 ГОСТ }535\text{-}79^{*}}$	2	1,5 кг
Бч		3		Ø8А-I ГОСТ 5781-82*, ℓ=450	17	0,2 кг

ГИП	Юрин		09.85
Нач.отд.	Катков		09.85
Гл.констр.	Зильбертов		09.85
Рук.гр.	Оруджева		09.85
Инж.	Киреев		07.85
Н.контр.	Есина		09.85

ТП 503-1-49.86 -КИ-Р2

Решетка Р2

Стадия	Масса	Масштаб
Р	12,4	1:20
Лист	Листов 1	

ГИПРОПРОМСЕЛЬСТРОЙ г. Саратов

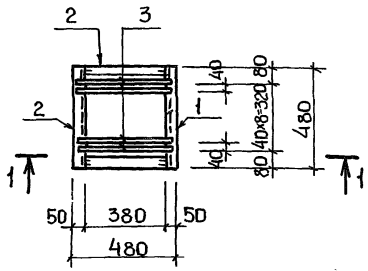

Формат	Зона	Поз.	Обозначение	Наименование	Кол.	Примечание
				Документация		
А3			ТП -КИ-ТТ	Технические требования		
				к изготовлению металлических изделий		
				Детали		
Бч		1		Уголок $\frac{\text{Б }50\times50\times5\ \text{ГОСТ }8509\text{-}72^{*},\ \ell=480}{\text{ВСт3кп2 ГОСТ }535\text{-}79^{*}}$	2	1,8 кг
Бч		2		Уголок $\frac{\text{Б }50\times50\times5\ \text{ГОСТ }8509\text{-}72^{*},\ \ell=380}{\text{ВСт3кп2 ГОСТ }535\text{-}79^{*}}$	2	1,5 кг
Бч		3		Ø8А-I ГОСТ 5781-82*, ℓ=450	9	0,2 кг

Взам.инв.№ | Подпись и дата | Инв.№ подл.

ГИП	Юрин		09.85
Нач.отд.	Катков		09.85
Гл.констр.	Зильбертов		09.85
Рук.гр.	Оруджева		09.85
Инж.	Киреев		07.85
Н.контр.	Есина		09.85

ТП-503-1-49.86 -КИ-Р3

Решетка Р3

Стадия	Масса	Масштаб
Р	8,4	1:20
Лист	Листов 1	

ГИПРОПРОМСЕЛЬСТРОЙ г. Саратов

Типовой проект 503-1-49.86 Альбом III

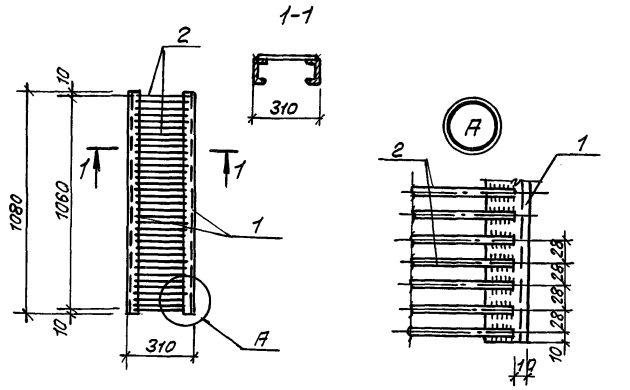

Формат	Зона	Поз.	Обозначение	Наименование	Кол.	Примечание
				Документация		
А3			ТП -КИ-ТТ	Технические требования к изготовлению металлических изделий		
				Детали		
Б4		1		Швеллер 100×46×4,5 ГОСТ 8240-72* / В Ст3 кп2 ГОСТ 535-79*		
				ℓ = 1080	2	9.3кг
Б4		2		ФВАI ГОСТ 5781-82* ℓ=290	38	0.12кг

ГИП	Юрин		09.85	ТП-503-1-49.86 -КИ-Р4		
Нач.отд.	Катков		09.85			
Гл.констр.	Зильбертов		09.85			
Рук. гр.	Оруднева		09.85	Решетка Р4	Стадия: Р; Масса: 23.2; Масштаб: 1:20	
Инж.	Киреев		07.85		Лист; Листов 1	
Н.контр.	Есина		09.85		ГИПРОПРОМСЕЛЬСТРОЙ г. Саратов	

Типовой проект 503-1-49.86 Альбом III

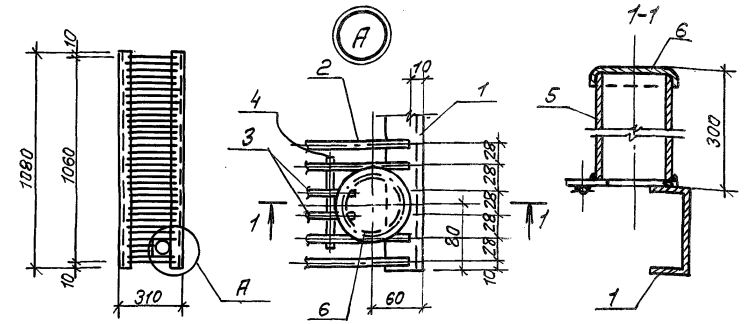

Формат	Зона	Поз.	Обозначение	Наименование	Кол.	Примечание
				Документация		
А3			ТП -КИ-ТТ	Технические требования к изготовлению металлических изделий		
				Детали		
Б4		1		[10 ГОСТ 8240-72* ℓ=1080	2	9.3кг
Б4		2		ФВАI ГОСТ 5781-82* ℓ=290	36	0.12кг
Б4		3		ФВАI ГОСТ 5781-82* ℓ=220	2	0.09кг
Б4		4		ФВАI ГОСТ 5781-82* ℓ=120	1	0.05кг
Б4		5		Труба Ф80 ГОСТ 3262-75* ℓ=300	1	2.2кг
Б4		6		Крышка-δ=0.5мм ГОСТ 19903-74*	1	0.1кг

Взам. инв.№ | Подпись и дата | Инв.№ подл.

ГИП	Юрин		09.85	ТП-503-1-49.86 -КИ-Р5		
Нач.отд.	Катков		09.85			
Гл.констр.	Зильбертов		09.85			
Рук. гр.	Оруднева		09.85	Решетка Р5	Стадия: Р; Масса: 25.4; Масштаб: 1:20	
Инж.	Киреев		07.85		Лист; Листов 1	
Н.контр.	Есина		09.85		ГИПРОПРОМСЕЛЬСТРОЙ г. Саратов	

Типовой проект 503-1-49.86 Альбом III

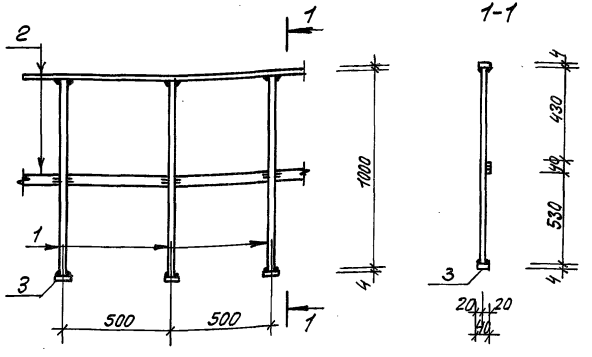

Формат	Зона	Поз.	Обозначение	Наименование	Кол.	Примечание
				Документация		
А3			ТП -КИ-ТТ	Технические требования к изготовлению металлических изделий		
				Детали		
Б4		1		Ф22 А-I ГОСТ 5781-82*, ℓ=1000	3	2.98 кг
Б4		2		-4×40 ГОСТ 103-76*, ℓ=1000	2	1.26 кг
Б4		3		-4×40 ГОСТ 103-76*, ℓ=40	3	0.05 кг

Тип	Юрин		09.85
Нач.отд.	Катков		09.85
Гл.констр.	Зильбертов		09.85
Рук.гр.	Орудтева		09.85
Инж.	Киреев		07.85
Н.контр.	Есина		09.85

ТП 503-1-49.86 1-КИ-ОГ1

Ограждение ОГ1

Стадия	Масса	Масштаб
Р	11.6	1:20
Лист	Листов 1	

ГИПРОПРОМСЕЛЬСТРОЙ г. Саратов

Типовой проект 503-1-49.86 Альбом III

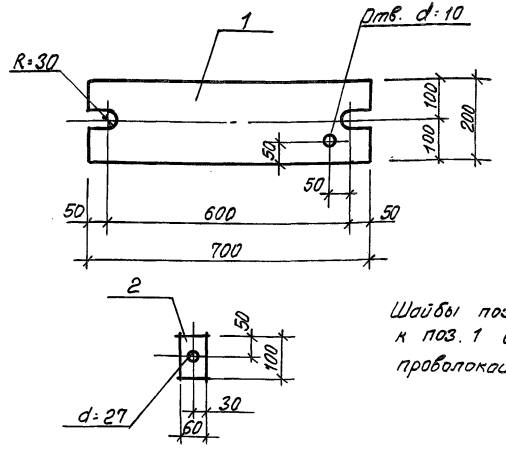

Шайбы поз. 2 привязать к поз. 1 вязальной проволокой

Формат	Зона	Поз.	Обозначение	Наименование	Кол.	Примечание
Б4		1		Лист Б-ПН-20 ГОСТ 19903-74*		
				Вст3кп2 ГОСТ 14637-79	1	22.0 кг
Б4		2		Полоса Б-2 6×60 ГОСТ 103-76*		
				Вст3кп2 ГОСТ 535-79*	2	0.3 кг

Инв.№ подл. | Подпись и дата | Взам.инв.№

ГИП	Юрин		09.85
Нач.отд.	Катков		09.85
Гл.констр.	Зильбертов		09.85
Рук.гр.	Орудтева		09.85
Н.контр.	Есина		09.85

ТП-503-1-49.86 -КИ-МС1

Изделие соединительное МС1

Стадия	Масса	Масштаб
Р	22.6	1:10
Лист	Листов 1	

ГИПРОПРОМСЕЛЬСТРОЙ г. Саратов

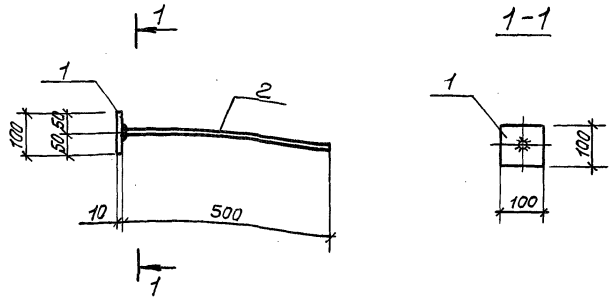

Формат	Зона	Поз.	Обозначение	Наименование	Кол.	Примечание
				Документация		
А3			ТП- -КИ-ТТ	Технические требования к изготовлению металлических изделий		
				Детали		
Б4		1		Лист Б-ПН-10 ГОСТ 19903-74* / ВСт3 кп2 ГОСТ 14637-79	1	0.78кг
Б4		2		Круг В10 ГОСТ 2590-71* / ВСт3 кп2 ГОСТ 535-79*	1	0.31кг

ГИП	Юрин		09.85
Нач.отд.	Катков		09.85
Гл.констр.	Зильбертов		09.85
Рук.гр.	Орудниева		09.85
Ст.инж.	Хвостова		09.85
Н.контр.	Есина		09.85

ТП-503-1-49.86 -КИ-МС2

Изделие соединительное МС2

Стадия	Масса	Масштаб
Р	1.09	1:10
Лист	Листов 1	

ГИПРОПРОМСЕЛЬСТРОЙ г. Саратов

Типовой проект 503-1-49.86 Альбом III

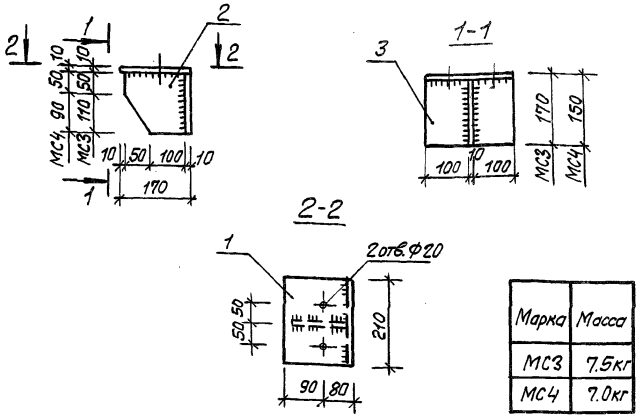

Марка	Масса
МС3	7.5кг
МС4	7.0кг

Формат	Зона	Поз.	Обозначение	Наименование	Кол.	Примечание
				Документация		
А3			ТП- -КИ-ТТ	Технические требования к изготовлению металлических изделий		
				Детали		
Б4		1		Лист Б-ПН-10 ГОСТ 19903-74* 110×210 / ВСт3 кп2 ГОСТ 14637-79	1	2.8кг
				МС3		
Б4		2		Лист Б-ПН-10 ГОСТ 19903-74* 150×160 / ВСт3 кп2 ГОСТ 14637-79	1	1.9кг
Б4		3		Лист Б-ПН-10 ГОСТ 19903-74* 160×210 / ВСт3 кп2 ГОСТ 14637-79	1	2.7кг
				МС4		
Б4		2		Лист Б-ПН-10 ГОСТ 19903-74* 150×140 / ВСт3 кп2 ГОСТ 14637-79	1	1.7кг
Б4		3		Лист Б-ПН-10 ГОСТ 19903-74* 140×210 / ВСт3 кп2 ГОСТ 14637-79	1	2.3кг

ГИП	Юрин		09.85
Нач.отд.	Катков		09.85
Гл.констр.	Зильбертов		09.85
Рук.гр.	Орудниева		09.85
Инженер	Фиткулин		09.85
Н.контр.	Есина		09.85

ТП-503-1-49.86 -КИ-МС3, МС4

Изделие соединительное МС3, МС4

Стадия	Масса	Масштаб
Р	см. табл.	1:10
Лист	Листов 1	

ГИПРОПРОМСЕЛЬСТРОЙ г. Саратов

Инв.№ подл. | Подпись и дата | Взам. инв.№

Типовой проект 503-1-49.86 Альбом III

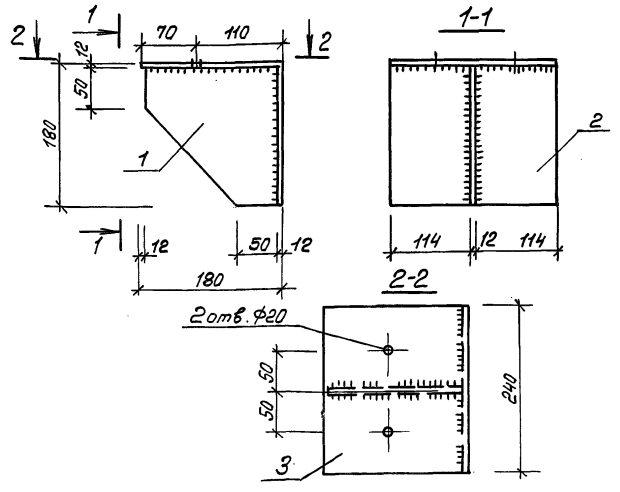

Формат	Зона	Поз.	Обозначение	Наименование	Кол.	Примечание
				Документация		
А3			ТП- -КИ-ТТ	Технические требования		
				к изготовлению метал-		
				лических изделий		
				Детали		
Б4		1		Лист Б-ПН-12 ГОСТ 19903-74*, 156×168 / ВСт3 ПС6-1 ТУ14-1-3023-80	1	2.5кг
Б4		2		Лист Б-ПН-12 ГОСТ 19903-74*, 240×168 / ВСт3 ПС6-1 ТУ14-1-3023-80	1	3.8кг
Б4		3		Лист Б-ПН-12 ГОСТ 19903-74*, 240×180 / ВСт3 ПС6-1 ТУ14-1-3023-80	1	4.1кг

ГИП	Юрин	[signature]	09.85
Нач.отд.	Катков	[signature]	09.85
Гл.констр.	Зильбертов	[signature]	09.85
Рук.гр.	Оруджева	[signature]	09.85
Инженер	Фиткулин	[signature]	07.85
Н.контр.	Есина	[signature]	09.85

ТП- 503-1-49.86 -КИ-МС5

Изделие соединительное МС5

Стадия	Масса	Масштаб
Р	10.4	1:5

Лист | Листов 1

ГИПРОПРОМСЕЛЬСТРОЙ г. Саратов

Типовой проект 503-1-49.86 Альбом III

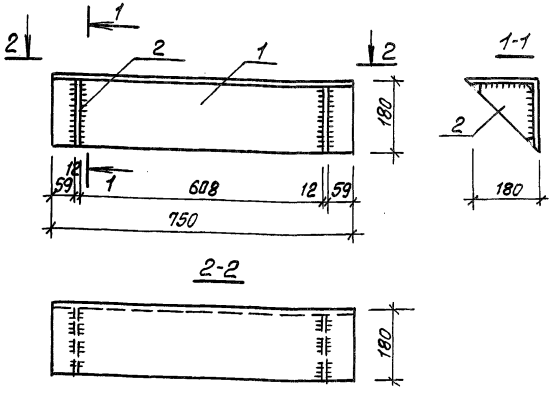

Формат	Зона	Поз.	Обозначение	Наименование	Кол.	Примеч.
				Документация		
А3			ТП- -КИ-ТТ	Технические требования		
				к изготовлению метал-		
				лических изделий		
				Детали		
Б4		1		Уголок Б180×180×10 ГОСТ 8509-72*, С-750 / ВСт3 ПС6-1 ТУ14-1-3023-80	1	23кг
Б4		2		Лист Б-ПН-12 ГОСТ 19903-74*, 170×170 / ВСт3 ПС6-1 ТУ14-1-3023-80	2	2.7кг

ГИП	Юрин	[signature]	09.85
Нач.отд.	Катков	[signature]	09.85
Гл.констр.	Зильбертов	[signature]	09.85
Рук.гр.	Оруджева	[signature]	09.85
Инженер	Фиткулин	[signature]	07.86
Н.контр.	ЕСИНА	[signature]	09.85

ТП- 503-1-49.86 -КИ-МС6

Изделие соединительное МС6

Стадия	Масса	Масштаб
Р	28.4	1:10

Лист | Листов 1

ГИПРОПРОМСЕЛЬСТРОЙ г. Саратов

Взам. инв.№ | Подпись и дата | Инв.№ подл.

Типовой проект 503-1-49.86 Альбом III

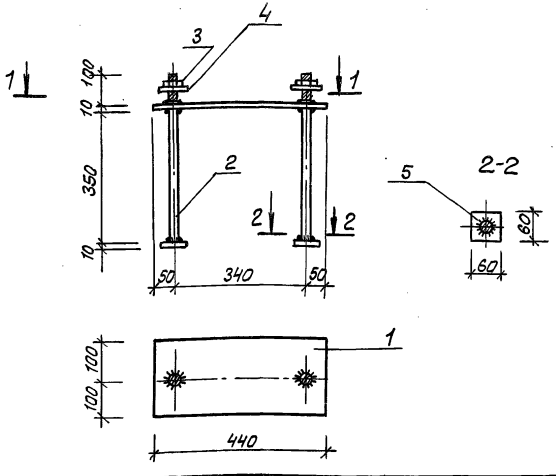

Формат	Зона	Поз.	Обозначение	Наименование	Кол.	Примечание
				Документация		
А3			ТП- -КИ-ТТ	Технические требования к изготовлению металлических изделий		
				Детали		
Б4		1		Лист Б-ПН-10 ГОСТ 19903-74* 440×200 Вст3 кп2 ГОСТ 14637-79	1	6.9
Б4		2		Ф20 А III ГОСТ 5781-82* с нарезкой М20	2	1.2
Б4		3		Гайка М20 Вст3 кп2 ГОСТ 5915-70*	2	0.07
Б4		4		Шайба М20 Вст3кп2 ГОСТ 11371-78*	2	0.03
Б4		5		Лист Б-ПН-10 ГОСТ 19903-74* 60×60 Вст3кп2 ГОСТ 14637-79	2	0.28

ГИП	Юрин		09.85
Нач.отд.	Катков		09.85
Гл.констр.	Зильбертов		09.85
Рук.гр.	Прудтева		09.85
Инженер	Фиткулин		07.85
Н.контр.	Есина		09.85

ТП-503-1-49.86 -КИ-МС7

Изделие соединительное МС7

Стадия	Масса	Масштаб
	10.06	1:10
Лист	Листов 1	

ГИПРОПРОМСЕЛЬСТРОЙ г.Саратов

Инв.№ подл. | Подпись и дата | Взам.инв.№

Типовой проект 503-1-49.86 Альбом III

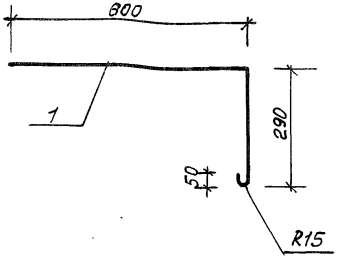

Формат	Зона	Поз.	Обозначение	Наименование	Кол.	Примечание
				Документация		
А3			ТП- -КИ-ТТ	Технические требования к изготовлению металлических изделий		
				Детали		
Б4		1		Ф8 А III ГОСТ 5781-82*; ℓ=950	1	

ГИП	Юрин		09.85
Нач.отд.	Катков		09.85
Гл.констр.	Зильбертов		09.85
Рук.гр.	Прудтева		09.85
Инженер	Фиткулин		07.85
Н.контр.	Есина		09.85

ТП-503-1-49.86 -КИ-МС8

Изделие соединительное МС8

Стадия	Масса	Масштаб
Р	0.38	1:10
Лист	Листов 1	

ГИПРОПРОМСЕЛЬСТРОЙ г.Саратов

Инв.№ подл. | Подпись и дата | Взам.инв.№

Типовой проект 503-1-49.86 Альбом III

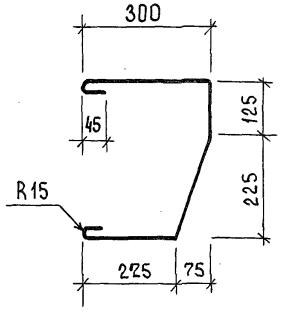

Формат	Зона	Поз.	Обозначение	Наименование	Кол	Примечание
				Документация		
А3			ТП- -КИ-ТТ	Технические требования к изготовлению металлических изделий		
				Детали		
Б4				ф8А III ГОСТ 5781-82* ℓ=1090		

ГИП	Юрин		07.85
Нач.отд.	Катков		09.85
Гл.констр.	Зильбертов		09.85
Рук. гр.	Оруджева		09.85
Инженер	Фиткулин		07.85
Н.контр.	Есина		09.85

ТП 503-1-49.86 -КИ-МС9

Изделие соединительное МС9

Стадия	Масса	Масштаб
Р	0.43	1:10
Лист	Листов 1	

ГИПРОПРОМСЕЛЬСТРОЙ г. Саратов

Копировал: Ю. Мешкова Формат А4

Типовой проект 503-1-49.86 Альбом III

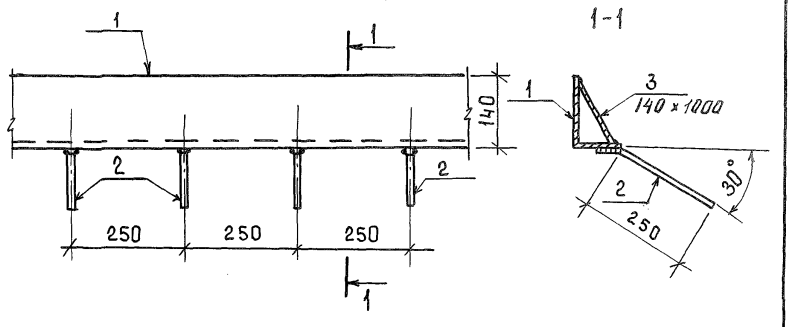

Формат	Зона	Поз.	Обозначение	Наименование	Кол.	Примечание
				Документация		
А3			ТП- -КИ-ТТ	Технические требования к изготовлению металлических изделий		
				Детали		
Б4		1		Уголок Б-140×90×8 ГОСТ 8510-72* / ВСт3кп2 ГОСТ 535-79*		
				ℓ=1.0 м.		14.1 кг
Б4		2		ф8А-III ГОСТ 5781-82*, ℓ=300	4	0.12 кг
Б4		3		Лист 6-ПН-6 ГОСТ 19903-74* / ВСт3кп2 ГОСТ 14637-79*		6.6 кг

ГИП	Юрин		07.85
Нач.отдела	Катков		09.85
Гл.констр.	Зильбертов		09.85
Рук. гр.	Оруджева		09.85
Инж.	Киреев		07.85
Н.контр.	Есина		09.85

ТП- 503-1-49.86 -КИ-МН1

Изделие закладное МН1

Стадия	Масса	Масштаб
Р	21.8	1:10
Лист	Листов 1	

ГИПРОПРОМСЕЛЬСТРОЙ г. Саратов

Копировал: Ю. Мешкова Формат А4

Инв.№подл. | Подпись и дата | Взам. инв.№

Типовой проект 503-1-49.86 Альбом III

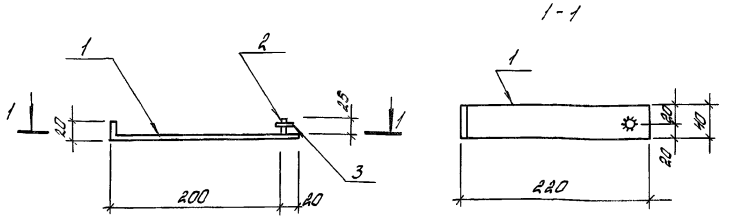

Формат	Зона	Поз.	Обозначение	Наименование	Кол.	Примечание
				Документация		
АЗ			ТП- -КИ-ТТ	Технические требования к изготовлению металлических изделий		
				Детали		
БУ		1		Лист Б-ПН-6-ГОСТ 19903-74* / ВСт3кп2 ГОСТ 14637-79	1	0,45кг
БУ		2		Ф12А-I ГОСТ 5781-82*, ℓ=30	1	0,02 кг
БУ		3		Гайка М12.5 ГОСТ 5915-70*	1	0,02 кг

ГИП	Юрин		09.85
Нач.отд.	Катков		09.85
Гл.констр.	Зильбертов		09.85
Рук.гр.	Оруджева		09.85
Инж.	Киреев		07.85
Н.контр.	Есина		09.85

ТП-503-1-49.86 -КИ-МН2

Изделие закладное МН2

Стадия	Масса	Масштаб
Р	0,5кг	1:5

Лист | Листов 1

ГИПРОПРОМСЕЛЬСТРОЙ г. Саратов

Копировал: Лапшева Ирина Формат А4

Типовой проект 503-1-49.86 Альбом III

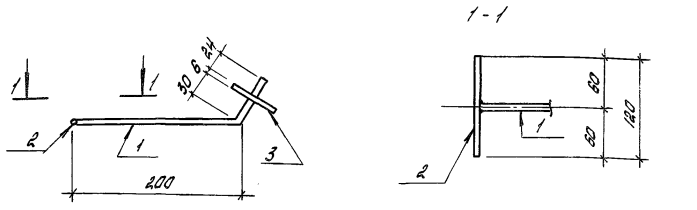

Формат	Зона	Поз.	Обозначение	Наименование	Кол.	Примечание
				Документация		
АЗ			ТП -КИ-ТТ	Технические требования к изготовлению металлических изделий		
				Детали		
БУ		1		Ф10А-I с резьбой М10 ГОСТ 5781-82*, ℓ=260	1	0,16кг
БУ		2		Ф10А-I ГОСТ 5781-82*, ℓ=120	1	0,07кг
БУ		3		Лист Б-ПН-6; ГОСТ 19903-74* / ВСт3кп2 ГОСТ 14637-79	1	0,17кг

ГИП	Юрин		09.85
Нач.отдела	Катков		09.85
Гл.констр.	Зильбертов		09.85
Рук.гр.	Оруджева		09.85
Инж.	Киреев		07.85
Н.контр.	Есина		09.85

ТП-503-1-49.86 -КИ-МН3

Изделие закладное МН3

Стадия	Масса	Масштаб
Р	0,4кг	1:5

Лист | Листов 1

ГИПРОПРОМСЕЛЬСТРОЙ г. Саратов

Инв. № подл. | Подпись и дата | Взам. инв. №

Копировал: Лапшева Ирина Формат А4

Типовой проект 503-1-49.86 Альбом III

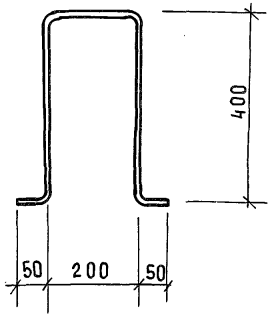

ГИП	Юрин		09.85
Нач.отдела	Катков		09.85
Гл.констр.	Зильбертов		09.85
Рук. гр.	Оруджева		09.85
Инж.	Киреев		07.85
Н.контр.	Есина		09.85

ТП - 503-1-49.86 -КИ-МН4

Изделие закладное МН4

Стадия	Масса	Масштаб
Р	1.9кг	1:10
Лист	Листов 1	

ф16А-I ГОСТ 5781-82*, ℓ=1200

ГИПРОПРОМСЕЛЬСТРОЙ г.Саратов

Копировал: М.Мешкова Формат А4

Типовой проект 503-1-49.86 Альбом III

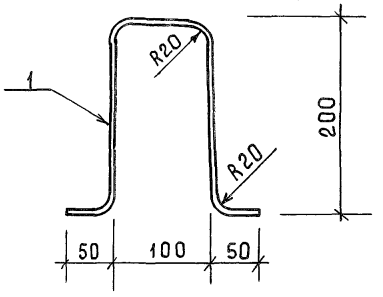

ГИП	Юрин		09.85
Нач.отдела	Катков		09.85
Гл.констр.	Зильбертов		09.85
Рук. гр.	Оруджева		09.85
Инж.	Киреев		07.85
Н.контр.	Есина		09.85

ТП - 503-1-49.86 -КИ-МН5

Изделие закладное МН5

Стадия	Масса	Масштаб
Р	0.13кг	1:5
Лист	Листов 1	

ф6А-I ГОСТ 5781-82*, ℓ = 600

ГИПРОПРОМСЕЛЬСТРОЙ г.Саратов

Инв.№подл. | Подпись и дата | Взам.инв.№

Копировал: М.Мешкова Формат А4

Альбом III

Типовой проект 503-1-49.86

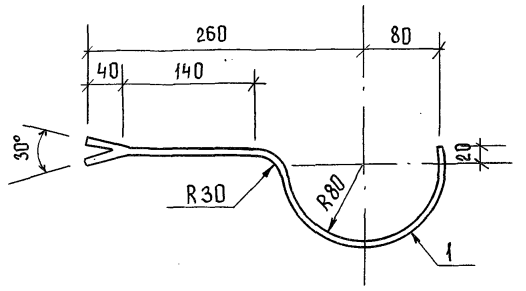

Формат	Зона	Поз.	Обозначение	Наименование	Кол.	Примечание
				Документация		
А3			ТП - КИ-ТТ	Технические требования к изготовлению металлических изделий		
				Детали		
Б4		1		ф14А-III ГОСТ 5781-82*		
				ℓ = 540	1	0.7 кг

ГИП	Юрин		09.85
Нач.отдела	Катков		09.85
Гл.констр.	Зильбертов		09.85
Рук.гр.	Оруджева		09.85
Инж.	Киреев		07.85
Н.контр.	Есина		09.85

ТП - 503-1-49.86 - КИ - МН6

Изделие закладное МН6

Стадия	Масса	Масштаб
Р	0.7	1:5
Лист	Листов 1	

ГИПРОПРОМСЕЛЬСТРОЙ г. Саратов

Альбом III

Типовой проект 503-1-49.86

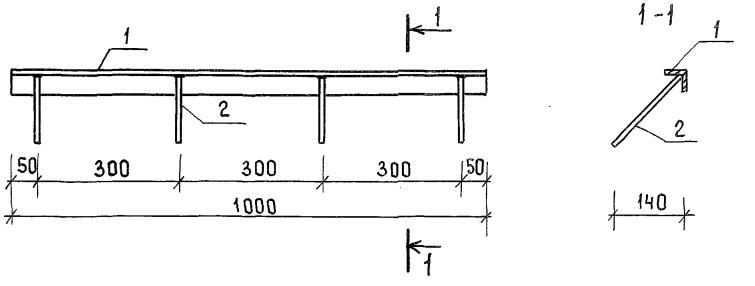

Формат	Зона	Поз.	Обозначение	Наименование	Кол.	Примечание
				Документация		
А3			ТП - КИ-ТТ	Технические требования к изготовлению металлических изделий		
				Детали		
Б4		1		Уголок Б-50×50×5 ГОСТ 8509-72* ℓ=1000 / ВСт3кп2 ГОСТ 535-79*	1	3.8 кг
Б4		2		ф8А-III ГОСТ 5781-82*, ℓ = 200	4	0,1 кг

ГИП	Юрин		09.85
Нач.отдела	Катков		09.85
Гл.констр.	Зильбертов		09.85
Рук.гр.	Оруджева		09.85
Инж.	Киреев		07.85
Н.контр.	Есина		09.85

ТП - 503-1-49.86 - КИ - МН7

Изделие закладное МН7

Стадия	Масса	Масштаб
Р	4.2	1:10
Лист	Листов 1	

ГИПРОПРОМСЕЛЬСТРОЙ г. Саратов

Инв.№ подл. | Подпись и дата | Взам.инв.№

Альбом III

Типовой проект

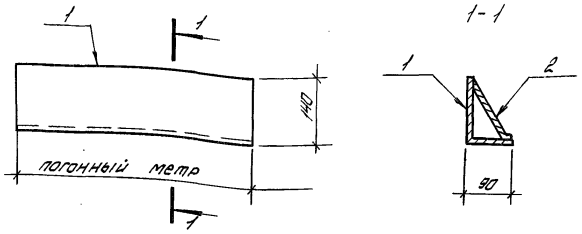

Формат	Зона	Поз.	Обозначение	Наименование	Кол.	Примечание
				Документация		
А3			ТП -КИ-ТТ	Технические требования		
				к изготовлению метал-		
				лических изделий		
				Детали		
БУ		1		Уголок Б-140×90×8 ГОСТ 8510-72* ℓ=1000		
				Ст3кп2 ГОСТ 535-79*	1	14,1 кг
БУ		2		Лист Б-ПН-6 ГОСТ 19903-74*		
				ВСт3кп2 ГОСТ 14637-79	1	6,61 кг

ГИП	Юрин		09.85
Нач. отд.	Катков		09.85
Гл. констр.	Зильбертов		09.85
Рук. гр.	Оруджева		09.85
Инж.	Киреев		07.85
Н. контр.	Есина		09.85

ТП-503-1-49.86 -КИ-МН8

Изделие закладное МН8

Стадия	Масса	Масштаб
Р	20,7	1:10
Лист	Листов 1	

ГИПРОПРОМСЕЛЬСТРОЙ г. Саратов

Копировал: Лонцева Ирина. Формат А4

Альбом III

503-1-49.86

Типовой проект

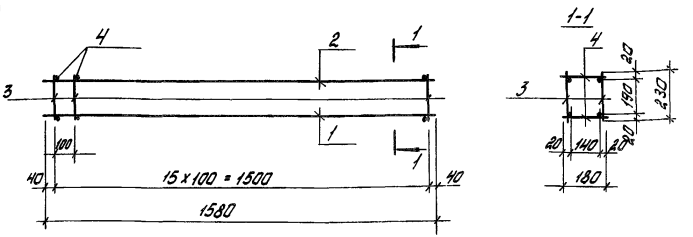

Формат	Зона	Поз	Обозначение	Наименование	Кол.	Примечание
				Документация		
А3			ТП- -КИ-ТТ	Технические требова-		
				ния к изготовлению		
				металлических изделий		
				Детали		
БУ		1		Ф16 А III ГОСТ 5781-82*, ℓ=1580	2	2,50 кг
БУ		2		Ф8 А III ГОСТ 5781-82*, ℓ=1580	2	0,62 кг
БУ		3		Ф6 А I ГОСТ 5781-82*, ℓ=230	32	0,05 кг
БУ		4		Ф6 А I ГОСТ 5781-82*, ℓ=180	32	0,04 кг

ГИП	Юрин		09.85
Нач. отдела	Катков		09.85
Гл. констр.	Зильбертов		09.85
Рук. гр.	Оруджева		09.85
Инж.	Киреев		07.85
Н. контр.	Есина		09.85

ТП-503-1-49.86 -КИ-КП1

Каркас пространственный КП1

Стадия	Масса	Масштаб
Р	9,12	1120
Лист	Листов 1	

ГИПРОПРОМСЕЛЬСТРОЙ г. Саратов

Инв. № подл. | Подпись и дата | Взам. инв. №

Копировал: Лонцева Ирина. Формат А4

Типовой проект Альбом III

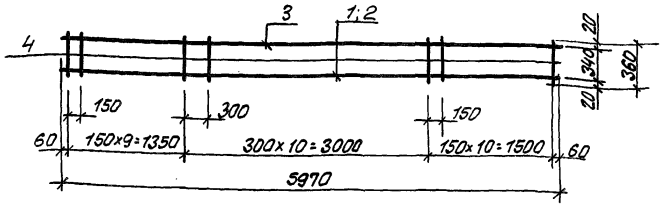

Формат	Зона	Поз.	Обозначение	Наименование	Кол. на исполн. КР1	Кол. на исполн. КР2	Примечание
				Документация			
А3			ТП- -КИ-ТТ	Технические требования			
				к изготовлению			
				металлических			
				изделий			
				Детали			
Б4		1		Ф22 AIII ГОСТ 5781-82*, ℓ=5970	1		17.8 кг
Б4		2		Ф16 AIII ГОСТ 5781-82*, ℓ=5970		1	9.43 кг
Б4		3		Ф8 AIII ГОСТ 5781-82*, ℓ=5970	1	1	2.36 кг
Б4		4		Ф8 AIII ГОСТ 5781-82*, ℓ=380	30	30	0.15 кг

Марка	Масса
КР1	24.7 кг
КР2	16.3 кг

Привязан

Инв. N

ГИП	Юрин		09.85
Нач.отд.	Катков		09.85
Гл.констр.	Зильбертов		09.85
Рук.гр.	Орудиева		09.85
Вед.инж.	Куприенко		09.85
Н.контр.	Есина		09.85

ТП-503-1-49.86 -КИ-КР1, КР2

Каркас плоский КР1, КР2

Стадия	Масса	Масштаб
Р	см. табл.	1:50
Лист	Листов 1	

ГИПРОПРОМЭЛЬЭЛЕКТРОСТРОЙ г. Саратов

Типовой проект 503-1-49.86 Альбом III

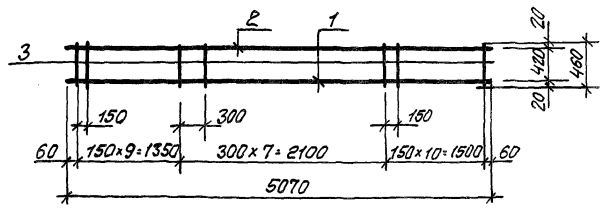

Формат	Зона	Поз.	Обозначение	Наименование	Кол.	Примечание
				Документация		
А3			ТП- -КИ-ТТ	Технические требования		
				к изготовлению		
				металлических		
				изделий		
				Детали		
Б4		1		Ф20 AIII ГОСТ 5781-82* ℓ=5070	1	12.52 кг
Б4		2		18 AIII ГОСТ 5781-82* ℓ=5070	1	2.0 кг
Б4		3		Ф8 AIII ГОСТ 5781-82* ℓ=460	27	0.18 кг

Взам. инв. N | Подпись и дата | Инв. N подл.

Привязан

Инв. N

ГИП	Юрин		09.85
Нач.отд.	Катков		09.85
Гл.констр.	Зильбертов		09.85
Рук.гр.	Орудиева		09.85
Вед.инж.	Куприенко		09.85
Н.контр.	Есина		09.85

ТП-503-1-49.86 -КИ-КР3

Каркас плоский КР3

Стадия	Масса	Масштаб
Р	19.43	1:50
Лист	Листов 1	

ГИПРОПРОМЭЛЬЭЛЕКТРОСТРОЙ

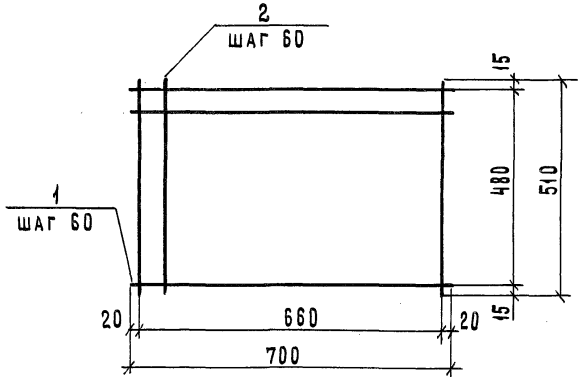

Формат	Зона	Поз.	Обозначение	Наименование	Кол.	Примечание
				Документация		
А3			ТП- -КИ-ТТ	Технические требования к изготовлению металлических изделий		
				Детали		
Бч		1		ф 3 В I ГОСТ 6727-80, ℓ=700	9	0.04 кг
Бч		2		ф 3 В I ГОСТ 6727-80, ℓ=510	12	0.03 кг

ГИП	Юрин		09.85
Нач. отд.	Катков		09.85
Гл. констр.	Зильбертов		09.85
Рук. гр.	Оруджева		09.85
Вед. инж.	Хвостова		09.85
Н. контр.	Есина		09.85

ТП-503-1-49.86 -КИ-С1

Сетка арматурная С1

Стадия	Масса	Масштаб
Р	0.72	1:10
Лист	Листов 1	

ГИПРОПРОМСЕЛЬСТРОЙ г. Саратов

Копировал Материал Лист Формат А4

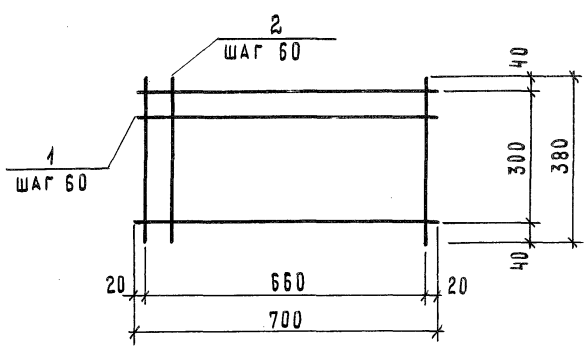

Формат	Зона	Поз.	Обозначение	Наименование	Кол.	Примечание
				Документация		
А3			ТП- -КИ-ТТ	Технические требования к изготовлению металлических изделий		
				Детали		
Бч		1		ф 3 В I ГОСТ 6727-80, ℓ=700	6	0.04 кг
Бч		2		ф 3 В I ГОСТ 6727-80, ℓ=380	12	0.02 кг

ГИП	Юрин		09.85
Нач. отд.	Катков		09.85
Гл. констр.	Зильбертов		09.85
Рук. гр.	Оруджева		09.85
Вед. инж.	Хвостова		09.85
Н. контр.	Есина		09.85

ТП-503-1-49.86 -КИ-С2

Сетка арматурная С2

Стадия	Масса	Масштаб
Р	0.49	1:10
Лист	Листов 1	

ГИПРОПРОМСЕЛЬСТРОЙ г. Саратов

Копировал Материал Лист Формат А4

Инв. № подл. | Подпись и дата | Взам. инв. №

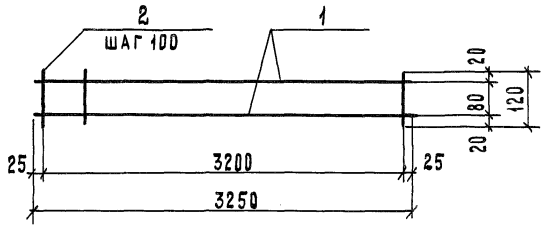

Формат	Зона	Поз.	Обозначение	Наименование	Кол.	Примечание
				Документация		
А3			ТП- -КИ-ТТ	Технические требования к изготовлению металлических изделий		
				Детали		
Б Ч		1		ф 3 В I ГОСТ 6727-80, ℓ=3250	2	0.18 кг
Б Ч		2		ф 3 В I ГОСТ 6727-80, ℓ=120	33	0.007кг

ГИП	Юрин		07.85
Нач.отд.	Катков		09.85
Гл.констр.	Зильбертов		09.85
Рук.гр.	Оруджева		09.85
Вед.инж.	Хвостова		09.85
Н.контр.	Есина		09.85

ТП - 503-1-49.86 - КИ-СЗ

Сетка арматурная С3

Стадия	Масса	Масштаб
Р	0.58	

Лист | Листов 1

ГИПРОПРОМСЕЛЬСТРОЙ г. Саратов

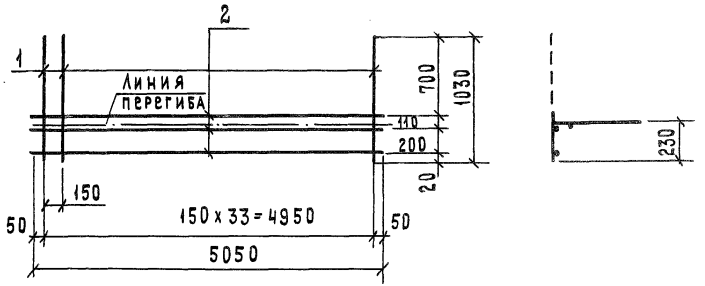

Формат	Зона	Поз.	Обозначение	Наименование	Кол.	Примечание
				Документация		
А3			ТП- -КИ-ТТ	Технические требования к изготовлению металлических изделий		
				Детали		
1		1		ГОСТ 6727-80		
Б Ч		1		ф 5 В р I ℓ=1050	34	0.16
Б Ч		2		ф 5 В р I ℓ=5050	3	0.78

ГИП	Юрин		07.85
Нач.отд.	Катков		09.85
Гл.констр.	Зильбертов		09.85
Рук.гр.	Оруджева		09.85
Вед.инж.	Куприенко		09.85
Н.контр.	Есина		09.85

ТП - 503-1-49.86 - КИ-С4

Сетка арматурная С4

Стадия	Масса	Масштаб
Р	7.78	

Лист | Листов 1

ГИПРОПРОМСЕЛЬСТРОЙ г. Саратов

Инв.№ подл. | Подпись и дата | Взам. инв.№

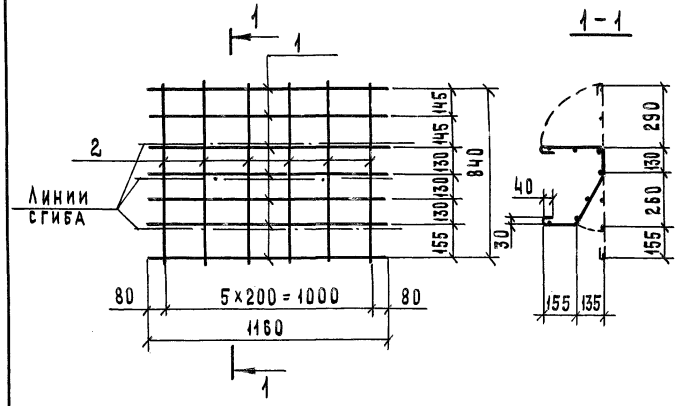

Формат	Зона	Поз.	Обозначение	Наименование	Кол.	Примечание
				Документация		
А3			ТП- - КИ-ТТ	Технические требования к изготовлению металлических изделий		
				Детали		
Б4		1		ф 8 А III ГОСТ 5781-82*, ℓ = 1160	7	0.46 кг
Б4		2		ф 8 А III ГОСТ 5781-82* ℓ = 975	6	0.38 кг

ГИП	Юрин		07.85
Нач. отд.	Катков		09.85
Гл. констр.	Зильбертов		09.85
Рук. гр.	Оруджева		09.85
Инженер	Фиткулин		07.85
Н. контр.	Есина		09.85

ТП-503-1-49.86 - КИ-С5

Сетка арматурная С5

Стадия	Масса	Масштаб
Р	5.5	1:20
Лист	Листов 1	

ГИПРОПРОМСЕЛЬСТРОЙ г. Саратов

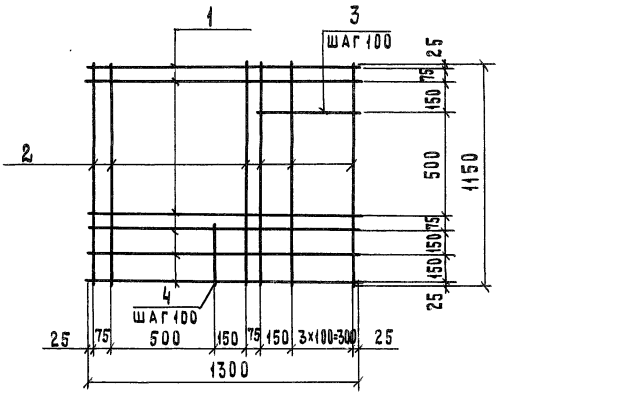

Формат	Зона	Поз.	Обозначение	Наименование	Кол.	Примечание
				Документация		
А3			ТП- - КИ-ТТ	Технические требования к изготовлению металлических изделий		
				Детали		
Б4		1		ф 10 А III ГОСТ 5781-82,* ℓ = 1300	6	0.8 кг
Б4		2		ф 10 А III ГОСТ 5781-82*, ℓ = 1150	8	0.71 кг
Б4		3		ф 10 А III ГОСТ 5781-82*, ℓ = 500	5	0.31 кг
Б4		4		ф 10 А III ГОСТ 5781-82*, ℓ = 350	5	0.22 кг

ГИП	Юрин		07.85
Нач. отд.	Катков		09.85
Гл. констр.	Зильбертов		09.85
Рук. гр.	Оруджева		09.85
Ст. инж.	Хвостова		09.85
Н. контр.	Есина		09.85

ТП-503-1-49.86 - КИ-С6

Сетка арматурная С6

Стадия	Масса	Масштаб
Р	13.13	1:20
Лист	Листов 1	

ГИПРОПРОМСЕЛЬСТРОЙ г. Саратов

Инв. № подл. | Подпись и дата | Взам. инв. №

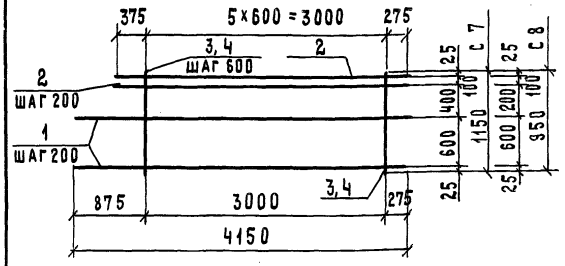

Марка	Масса
С7	47.4кг
С8	410кг

Формат	Зона	Поз.	Обозначение	Наименование	Кол	Примечание
				Документация		
А3			ТП- -КИ-ТТ	Технические требования к изготовлению металлических изделий		
				Детали		
				С7		
Б4		1		ф16 AII ГОСТ 5781-82* ℓ=4150	4	6.5 кг
Б4		2		ф16 AII ГОСТ 5781-82* ℓ=3650	3	5.7 кг
Б4		3		ф10 AI ГОСТ 5781-82* ℓ=1150	6	0.71 кг
				С8		
Б4		1		ф16 AII ГОСТ 5781-82* ℓ=4150	4	6.5 кг
Б4		2		ф16 AII ГОСТ 5781-82* ℓ=3650	2	5.7 кг
Б4		4		ф10 AI ГОСТ 5781-82* ℓ=950	6	0.59кг

ГИП	Юрин		09.85
Нач.отд.	Катков		09.85
Гл.констр.	Зильбертов		09.85
Рук.гр.	Оруджева		09.85
Ст.инж.	Хвостова		09.85
Н.контр.	Есина		09.85

ТП-503-1-49.86 -КИ-С7, С8

Сетка арматурная С7, С8

Стадия	Масса	Масштаб
Р	см.табл.	1:50
Лист	Листов 1	

ГИПРОПРОМСЕЛЬСТРОЙ г. Саратов

Копировал Матвеева Формат А4

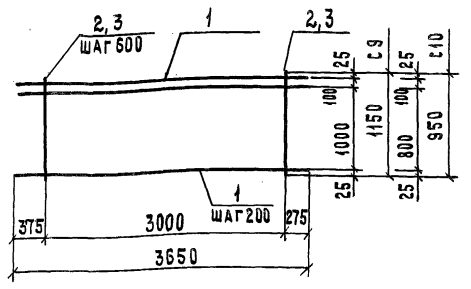

Марка	Масса
С9	44.2кг
С10	37.7кг

Формат	Зона	Поз.	Обозначение	Наименование	Кол.	Примечание
				Документация		
А3			ТП- -КИ-ТТ	Технические требования к изготовлению металлических изделий		
				Детали		
				С9		
Б4		1		ф16 AII ГОСТ 5781-82* ℓ=3650	7	5.7 кг
Б4		2		ф10 AI ГОСТ 5781-82* ℓ=1150	6	0.71 кг
				С10		
Б4		1		ф16 AII ГОСТ 5781-82* ℓ=3650	6	5.7 кг
Б4		3		ф10 AI ГОСТ 5781-82* ℓ=950	6	0.59кг

ГИП	Юрин		09.85
Нач.отд.	Катков		09.85
Гл.констр.	Зильбертов		09.85
Рук.гр.	Оруджева		09.85
Ст.инж.	Хвостова		09.85
Н.контр.	Есина		09.85

ТП-503-1-49.86 -КИ-С9; С10

Сетка арматурная С9, С10

Стадия	Масса	Масштаб
Р	см. табл.	1:50
Лист	Листов 1	

ГИПРОПРОМСЕЛЬСТРОЙ г. Саратов

Инв.№ подл. | Подпись и дата | Взам.инв.№

Типовой проект 503-1-49.86 Альбом III

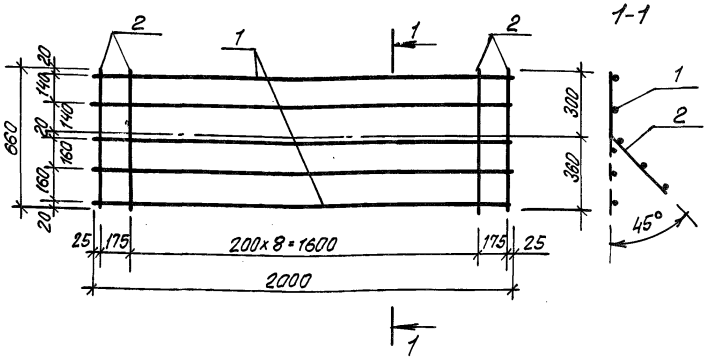

Формат	Зона	Поз.	Обозначение	Наименование	Кол.	Примечание
				Документация		
А3			ТП -КИ-ТТ	Технические требования		
				к изготовлению метал-		
				лических изделий		
				Детали		
Б4		1		Ф10А-III ГОСТ 5781-82*; ℓ=2000	5	1.2кг
Б4		2		Ф6А-I ГОСТ 5781-82*; ℓ=660	11	0.2кг

ГИП	Юрин		09.85
Нач.отд.	Катков		09.85
Гл.констр.	Зильбертов		09.85
Рук.гр.	Орудиева		09.85
Инж.	Киреев		07.85
Н.контр.	Есина		09.85

ТП-503-1-49.86 -КИ-С11

Сетка арматурная С11

Стадия	Масса	Масштаб
Р	8.2	1:20
Лист	Листов 1	

ГИПРОПРОМСЕЛЬСТРОЙ г. Саратов

Типовой проект 503-1-49.86 Альбом III

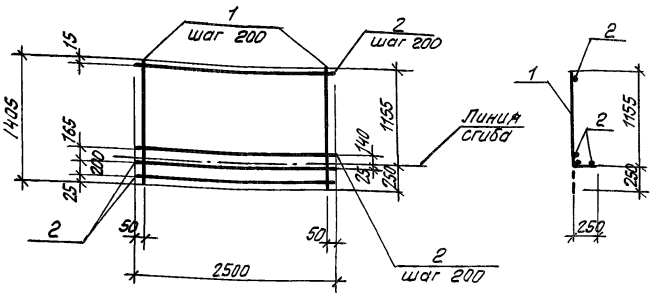

Формат	Зона	Поз.	Обозначение	Наименование	Кол.	Примечание
				Документация		
А3			ТП -КИ-ТТ	Технические требования		
				к изготовлению метал-		
				лических изделий		
				Детали		
Б4		1		Ф8АI ГОСТ 5781-82*; ℓ=1405	13	0.6кг
Б4		2		Ф10А-III ГОСТ 5781-82*; ℓ=2500	8	1.5кг

ГИП	Юрин		09.85
Нач.отд.	Катков		09.85
Гл.констр.	Зильбертов		09.85
Рук.гр.	Орудиева		09.85
Инж.	Киреев		07.85
Н.контр.	Есина		09.85

ТП-503-1-49.86 -КИ-С12

Сетка арматурная С12

Стадия	Масса	Масштаб
Р	19.8	—
Лист	Листов 1	

ГИПРОПРОМСЕЛЬСТРОЙ г. Саратов

Инв.№ подл. | Подпись и дата | Взам.инв.№

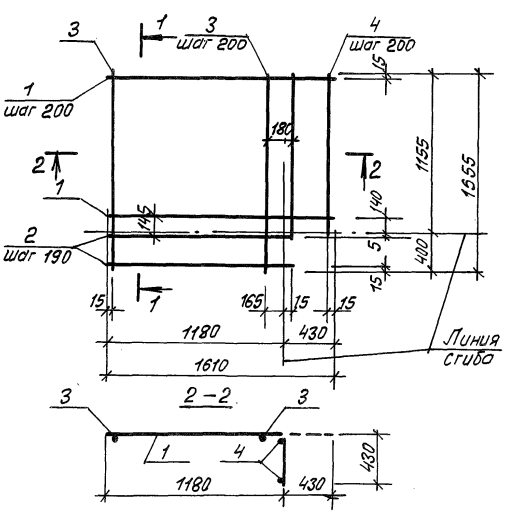

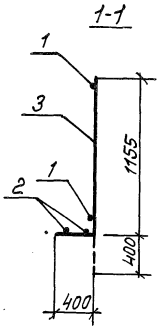

Формат	Зона	Поз.	Обозначение	Наименование	Кол.	Примечание
				Документация		
А3			ТП -КИ-ТТ	Технические требования к изготовлению металлических изделий		
				Детали		
Б4		1		ф10А-III ГОСТ 5781-82*, ℓ=1640	6	1.0кг
Б4		2		ф10А-III ГОСТ 5781-82*, ℓ=1180	3	0.7кг
Б4		3		ф8А-I ГОСТ 5781-82*, ℓ=1555	6	0.6кг
Б4		4		ф8А-I ГОСТ 5781-82*, ℓ=1155	3	0.4кг

ГИП	Юрин		07.85
Нач.отд.	Катков		07.85
Гл.констр.	Зильбертов		07.85
Рук. гр.	Орудиева		
Инженер	Киреев		07.85
Н.контр.	Есина		07.85

ТП-503-1-49.86 -КИ-С13

Сетка арматурная С13

Стадия	Масса	Масштаб
Р	1.29кг	
Лист	Листов 1	

ГИПРОПРОМСЕЛЬСТРОЙ г. Саратов

Типовой проект Альбом III

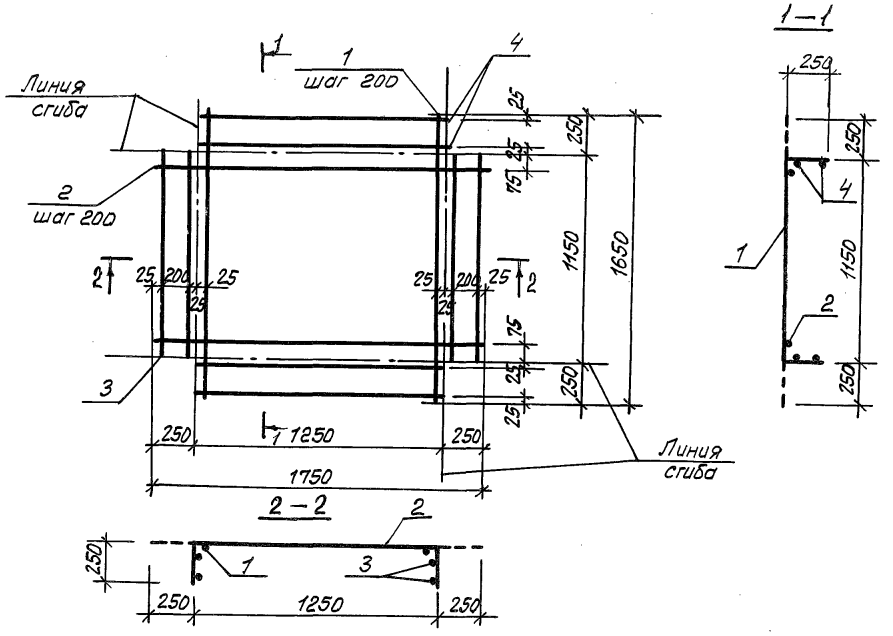

Формат	Зона	Поз.	Обозначение	Наименование	Кол.	Примечание
				Документация		
А3			ТП КИ-ТТ	Технические требования к изготовлению металлических изделий		
				Детали		
Б4		1		Ф8А-I ГОСТ 5781-82*, е=1650	7	0.7кг
Б4		2		Ф8А-I ГОСТ 5781-82*, е=1750	6	0.7кг
Б4		3		Ф8А-I ГОСТ 5781-82*, е=1150	4	0.5кг
Б4		4		Ф8А-I ГОСТ 5781-82*, е=1250	4	0.5кг

ГИП	Юрин	[signature]	[illegible]
Нач.отд.	Катков	[signature]	09.85
Гл. констр.	Зильбертов	[signature]	09.85
Рук. гр.	Оруджева	[signature]	09.85
Инж.	Киреев	[signature]	07.85
Н.контр.	Есина	[signature]	09.85

ТП-503-1-49.86 -КИ-С14

Сетка арматурная С14

Стадия	Масса	Масштаб
Р	13,1	

Лист | Листов 1

ГИПРОПРОМСЕЛЬСТРОЙ г. Саратов

Копировал: Леденева Л. Формат А3

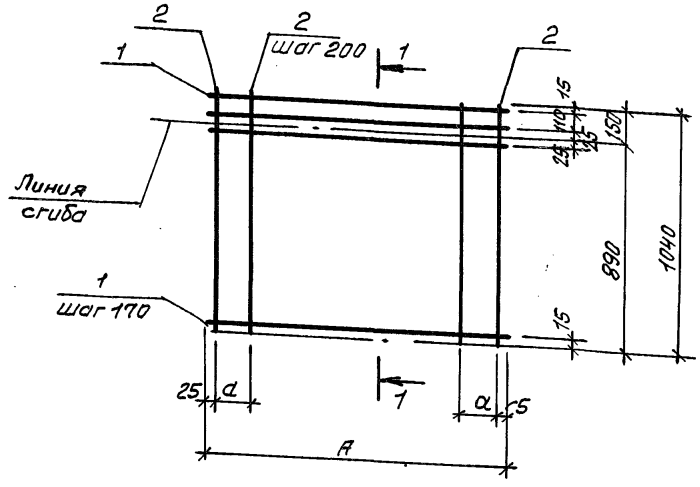

Формат	Зона	Поз.	Обозначение	Наименование	Кол. на исполн. С15	Кол. на исполн. С16				
				Документация						
А3			ТП -КИ-ТТ	Технические требования к изготовлению металлических изделий						
				Детали						
Б4		1		ф8А-I ГОСТ 5781-82,* ℓ=1250	8	-				0.5кг
				ф8А-I ГОСТ 5781-82,* ℓ=1350	-	8				0.53кг
Б4		2		ф8А-I ГОСТ 5781-82,* ℓ=1040	7	8				0.4кг

1-1

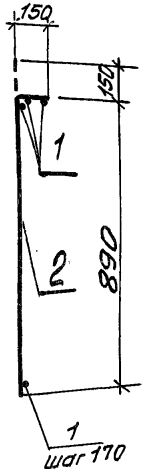

Марка	Размеры, мм A	Размеры, мм a	Масса, кг
С15	1250	200	6.8
С16	1350	150	7.4

ГИП	Юрин		09.85
Нач.отд.	Катков		09.85
Гл.констр.	Зильбертов		09.85
Рук.гр.	Орудтнева		09.85
Инж.	Киреев		07.85
Н.контр.	Есина		09.85

ТП-503-1-49.86 -КИ-С15, С16

Сетка арматурная С15, С16

Стадия	Масса	Масштаб
Р	см. табл.	
Лист	Листов 1	

ГИПРОПРОМСЕЛЬСТРОЙ г. Саратов

Инв.№ подл. | Подп. и дата | Взам. инв.№

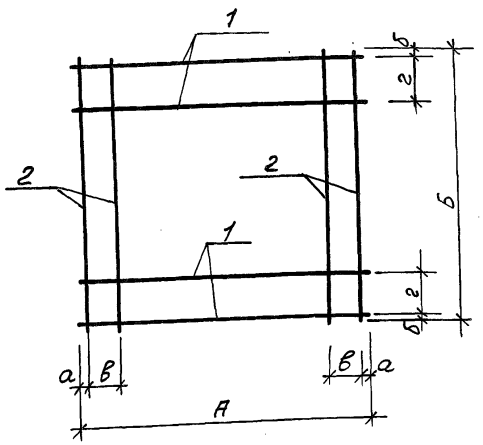

Формат	Зона	Поз.	Обозначение	Наименование	Кол. на исполнение С17	С18	С19	С20			Примечание
				Документация							
А3			ТП- -КИ-ТТ	Технические требования к изготовлению металлических изделий	X	X	X	X			
				Детали							
Б4		1		ФВА-I ГОСТ 5781-82*, ℓ=1900	—	9	6	—			0.8кг
				ФВАI ГОСТ 5781-82*, ℓ=1550	—	—	—	6			0.6кг
				ФВА-I ГОСТ 5781-82*, ℓ=1350	7	—	—	—			0.5кг
Б4		2		ФВА-I ГОСТ 5781-82*, ℓ=1550	—	11	—	—			0.6кг
				ФВА-I ГОСТ 5781-82*, ℓ=1250	8	—	—	—			0.5кг
				ФВА-I ГОСТ 5781-82*, ℓ=890	—	—	11	9			0.4кг

Марка	Размеры, мм А	Б	а	б	в	г	Масса кг
С17	1350	1250	50	25	150	200	7.5
С18	1900	1550	25	25	125	150	13.8
С19	1900	890	25	20	125	170	9.2
С20	1550	890	25	20	150	170	7.2

ГИП	Юрин		09.85
Нач. отд.	Катков		09.85
Гл. констр.	Зильбертов		09.85
Рук. гр.	Орудиева		09.85
Инженер	Киреев		07.85
Н. контр.	Есина		09.85

ТП- 503-1-49.86 -КИ-С17÷С20

Сетка арматурная С17÷С20

Стадия	Масса	Масштаб
Р	См. табл.	—
Лист	Листов 1	

ГИПРОПРОМСЕЛЬСТРОЙ г. Саратов

Копировал: Падучева Формат А3

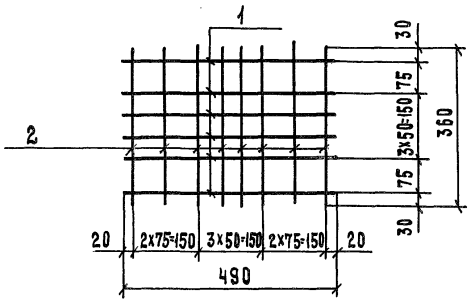

Формат	Зона	Поз.	Обозначение	Наименование	Кол.	Примечание
				Документация		
А3			ТП- -КИ-ТТ	Технические требования к изготовлению металлических изделий		
				Детали		
Б4		1		ф8 А III ГОСТ 5781-82*, ℓ=490	6	0.19 кг
Б4		2		ф8 А III ГОСТ 5781-82*, ℓ=360	8	0.14 кг

ГИП	Юрин		09.85
Нач.отд.	Катков		09.85
Гл.констр.	Зильбертов		09.85
Рук. гр.	Оруджева		09.85
Вед.инж.	Хвостова		09.85
Н.контр.	Есина		09.85

ТП-503-1-49.86 -КИ-С21

Сетка арматурная С21

Стадия	Масса	Масштаб
Р	2.26	

Лист | Листов 1

ГИПРОПРОМСЕЛЬСТРОЙ г. Саратов

Копировал Матвеева формат А4

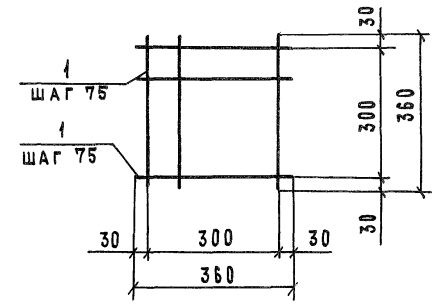

Формат	Зона	Поз.	Обозначение	Наименование	Кол.	Примечание
				Документация		
А3			ТП- -КИ-ТТ	Технические требования к изготовлению металлических изделий		
				Детали		
Б4		1		ф8 А III ГОСТ 5781-82*, ℓ=360	10	0.14 кг

ГИП	Юрин		09.85
Нач.отд.	Катков		09.85
Гл.констр.	Зильбертов		09.85
Рук. гр.	Оруджева		09.85
Вед.инж.	Хвостова		09.85
Н.контр.	Есина		09.85

ТП-503-1-49.86 -КИ-С22

Сетка арматурная С22

Стадия	Масса	Масштаб
Р	1.4	

Лист | Листов 2

ГИПРОПРОМСЕЛЬСТРОЙ г. Саратов

Копировал Матвеева формат А4

Инв.№ подл. | Подпись и дата | Взам.инв.№

Альбом III

Типовой проект

С23

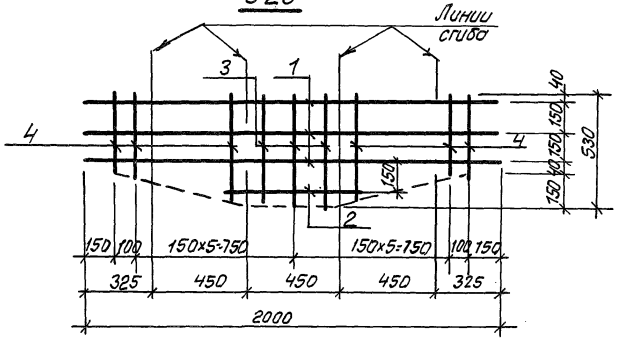

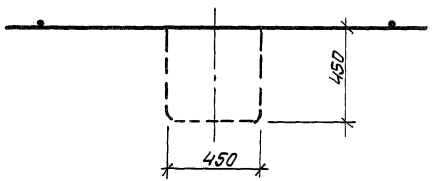

С24

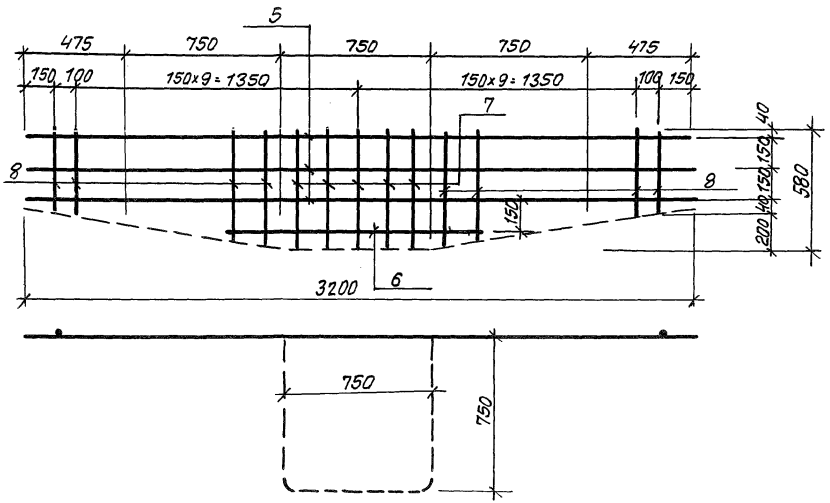

Формат	Зона	Поз.	Обозначение	Наименование	Кол.	Примечание
				Документация		
А3			ТП- -КИ-ТТ	Технические требования к изготовлению металлических изделий		
				С23		
Б4		1		Ф5ВI ГОСТ 6727-80 ℓ=2000	3	0.31кг
Б4		2		Ф5ВI ГОСТ 6727-80 ℓ=680	1	0.11кг
Б4		3		Ф5ВI ГОСТ 6727-80 ℓ=530	3	0.08кг
Б4		4		Ф5ВI ГОСТ 6727-80 ℓ=380÷530	10	0.07кг
				С24		
Б4		5		Ф5ВI ГОСТ 6727-80 ℓ=3200	3	0.5кг
Б4		6		Ф5ВI ГОСТ 6727-80 ℓ=1300	1	0.2кг
Б4		7		Ф5ВI ГОСТ 6727-80 ℓ=580	5	0.09кг
Б4		8		Ф5ВI ГОСТ 6727-80 ℓ=380÷580	16	0.07кг

Марка	Масса
С23	1.98кг
С24	3.27кг

ГИП	Юрин		09.85
Нач. отд.	Катков		09.85
Гл. констр.	Зильберстов		09.85
Рук. гр.	Орудиева		09.85
Ст. инж.	Хвостова		09.85
Н. контр.	Есина		09.85

ТП-503-1-49.86 -КИ-С23, С24

Сетка арматурная С23, С24

Стадия	Масса	Масштаб
Р	см. табл.	1:20
Лист	Листов 1	

ГИПРОПРОМСЕЛЬСТРОЙ г. Саратов

С 25

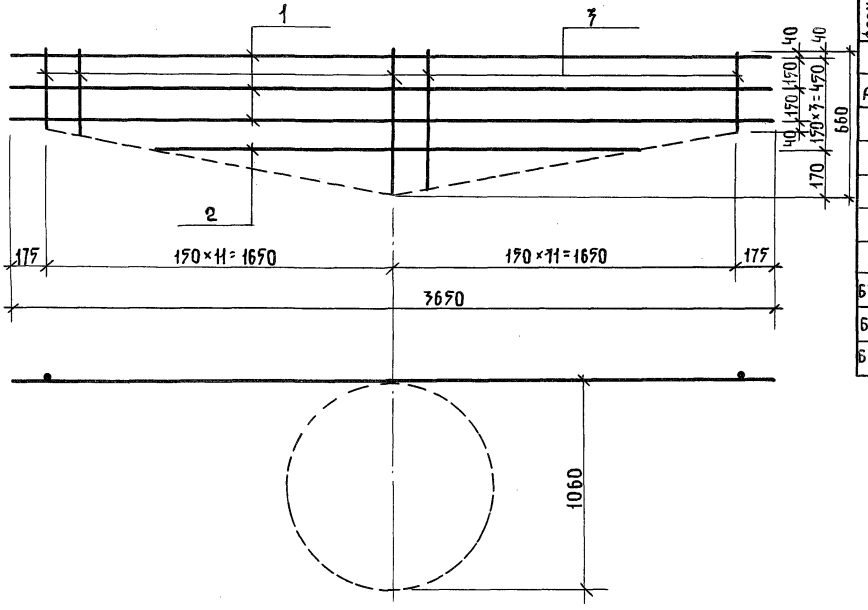

Формат	Зона	Поз.	Обозначение	Наименование	Кол.	Примечание
				Документация		
А3			ТП -КИ-ТТ	Технические требования к изготовлению металлических изделий		
				С 25		
Б4		1		ф 7в I ГОСТ 6727-80 ℓ=3650	3	0.96 кг
Б4		2		ф 5в I ГОСТ 6727-80 ℓ=2100	1	0.32 кг
Б4		3		ф 7в I ГОСТ 6727-80 ℓ=380÷660	23	0.08 кг

ГИП	Юрин		09.85 г.
Нач. отдела	Катков		09.85
Гл. констр.	Зильбертов		09.85
Рук. гр.	Орудьева		09.85
Ст. инж.	Хвостова		09.85
Н. контр.	Есина		09.85

ТП-503-1-49.86 -КИ-С25

Сетка арматурная С25

Стадия	Масса	Масштаб
Р	3.84	1:20
Лист	Листов 1	

Гипропромсельстрой г. Саратов

Копировал: Нерсесянова

Формат А3

Типовой проект 503-1-49.86 Альбом III

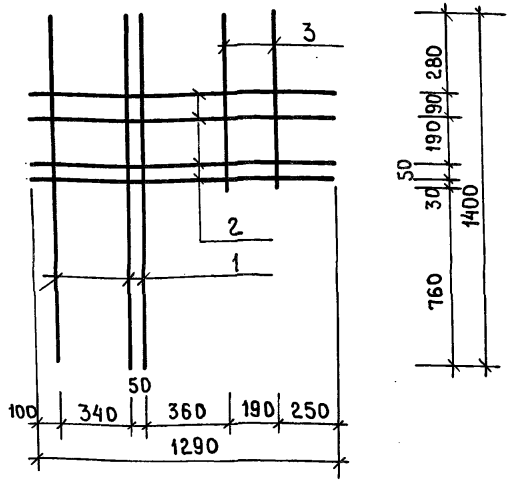

Формат	Зона	Поз.	Обозначение	Наименование	Кол.	Примечание
				Документация		
А3			ТП- -КИ-ТТ	Технические требования		
				к изготовлению метал-		
				лических изделий		
				Детали		
Б4		1		ф6 А III ГОСТ 5781-82*, ℓ=1400	3	0,31 кг
Б4		2		ф6 А III ГОСТ 5781-82*, ℓ=1290	4	0,29 кг
Б4		3		ф6 А III ГОСТ 5781-82*, ℓ=640	2	0,14 кг

ГИП	Юрин		07.85
Нач.отд.	Катков		09.85
Гл.констр.	Зильбертов		09.85
Рук.гр.	Дрибнева		09.85
Инж.	Фиткулин		07.85
Н.контр.	Есина		09.85

ТП-503-1-49.86 -КИ-С26

Сетка арматурная С26

Стадия	Масса	Масштаб
Р	2.4	
Лист	Листов 1	

ГИПРОПРОМСЕЛЬСТРОЙ г.Саратов

Инв.№ подл. | Подпись и дата | Взам. инв.№

Типовой проект 503-1-49.86 Альбом III

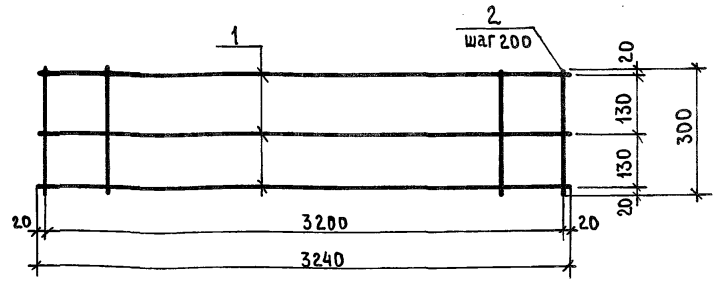

Формат	Зона	Поз.	Обозначение	Наименование	Кол.	Примеч.
				Документация		
А3			ТП- -КИ-ТТ	Технические требования		
				к изготовлению метал-		
				лических изделий		
				Детали		
Б4		1		ф12 А III, ГОСТ 5781-82*, ℓ=3240	3	2,88 кг
Б4		2		ф6 А I, ГОСТ 5781-82*, ℓ=300	17	0,07 кг

ГИП	Юрин		07.85
Нач.отдела	Катков		09.85
Гл.констр.	Зильбертов		09.85
Рук.гр.	Дрибнева		09.85
Инж.	Холмогорова		08.85
Н.контр.	Есина		09.85

ТП-503-1-49.86 -КИ-С27

Сетка арматурная С27

Стадия	Масса	Масштаб
Р	9.83	
Лист	Листов 1	

ГИПРОПРОМСЕЛЬСТРОЙ г.Саратов

Инв.№ подл. | Подпись и дата | Взам. инв.№

Копировал Евстигнеева Формат А4

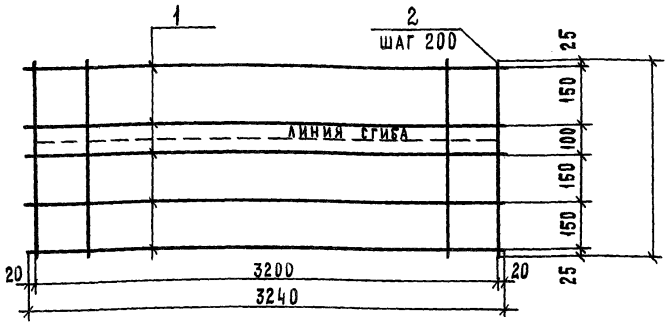

Формат	Зона	Поз.	Обозначение	Наименование	Кол.	Примеч.
				Документация		
А3			ТП- -КИ-ТТ	Технические требования		
				к изготовлению металли-		
				ческих изделий		
				Детали		
Б4		1		ф 12 А III, ГОСТ 5781-82*, ℓ=3240	5	2.88 кг
Б4		2		ф 6 А I, ГОСТ 5781-82*, ℓ=600	17	0.13 кг

ГИП	Юрин		09.85
Нач.отд.	Катков		09.85
Гл.констр.	Зильбертов		09.85
Рук. гр.	Оруджева		09.85
Инж.	Холмогорова		09.85
Н.контр.	Есина		09.85

ТП-503-1-49.86 -КИ-С28

Сетка арматурная С 28

Стадия	Масса	Масштаб
Р	16.6	
Лист	Листов 1	

ГИПРОПРОМСЕЛЬСТРОЙ г. Саратов

Копировал Матвеева Формат А3

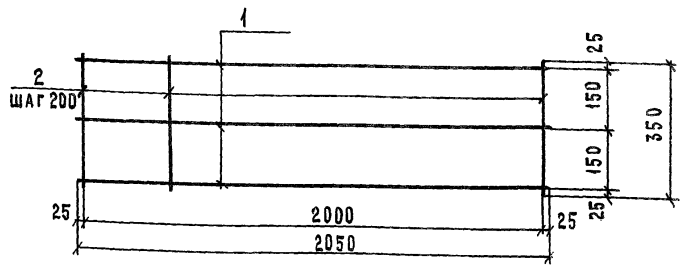

Формат	Зона	Поз.	Обозначение	Наименование	Кол.	Примеч.
				Документация		
А3			ТП- -КИ-ТТ	Технические требования		
				к изготовлению металли-		
				ческих изделий		
				Детали		
Б4		1		ф 12 А III, ГОСТ 5781-82* ℓ=2050	3	1.82 кг
Б4		2		ф 6 А I, ГОСТ 5781-82*, ℓ=350	11	0.08 кг

ГИП	Юрин		09.85
Нач.отд.	Катков		09.85
Гл.констр.	Зильбертов		09.85
Рук. гр.	Оруджева		09.85
Инж.	Холмогорова		09.85

ТП-503-1-49.86 -КИ-С29

Сетка арматурная С29

Стадия	Масса	Масштаб
Р	6.34	
Лист	Листов 1	

ГИПРОПРОМСЕЛЬСТРОЙ

Инв.№подл. | Подпись и дата | Взам.инв.№

Альбом III

Шиповой проект 503-1-49.86

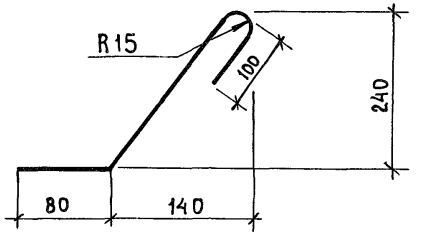

Формат	Зона	Поз.	Обозначение	Наименование	Кол.	Примеч.
				Документация		
А3			ТП- -КИ-ТТ	Технические требования		
				к изготовлению метал-		
				лических изделий		
				Детали		
Б4				Круг $\frac{В12\ ГОСТ\ 2590-71*}{Ст.3\ ГОСТ\ 535-79*}$ $\ell = 500$	1	0.44 кг

ГИП	Юрин		09.85
Нач.отдела	Катков		09.85
Гл.конструктор	Зильбертов		09.85
Рук.гр.	Оруджева		09.85
Инж.	Холмогорова		08.85
Н.контр.	Есина		09.85

ТП-503-1-49.86 -КИ-МС10

Изделие соединительное МС 10

Стадия	Масса	Масштаб
Р	0.44	
Лист	Листов 1	

ГИПРОПРОМСЕЛЬСТРОЙ г.Саратов

Копировал Евстигнеева Формат А4

gost.e-ecolog.ru