ТИПОВОЙ ПРОЕКТ

503-1-49.86

Главный корпус автотранспортного предприятия на 300 грузовых автомобилей

Альбом II

Части 1, 2

Архитектурные решения.
Конструкции железобетонные. Конструкции металлические.

gost.e-ecolog.ru

Привязан

Инв. №

ТИПОВОЙ ПРОЕКТ

503-1-49.86

ГЛАВНЫЙ КОРПУС АВТОТРАНСПОРТНОГО ПРЕДПРИЯТИЯ НА 300 ГРУЗОВЫХ АВТОМОБИЛЕЙ

АЛЬБОМ II

Части 1,2

Состав проекта:

Альбом I - Пояснительная записка Технология производства Технологические коммуникации. Внутренние водопровод и канализация Отопление и вентиляция.

Альбом II части 1,2 - Архитектурные решения. Конструкции железобетонные. Конструкции металлические

Альбом III - Чертежи индустриальных конструкций и изделий

Альбом IV - Силовое электрооборудование Электрическое освещение Автоматизация производства. Связь и сигнализация.

Альбом V - Чертежи заданий заводам-изготовителям на шкафы автоматики.

Альбом VI - Спецификации оборудования

Альбом VII - Ведомости потребности в материалах

Альбом VIII - Сметы часть 1, кн 1,2, часть 2

Альбом IX - Показатели результатов применения научно-технических достижений в строительных решениях проекта

Альбом X - Проектная документация по переводу помещений технического подполья на режим ПРУ.

Разработан:

проектным институтом „Гипропромсельстрой"

Главный инженер института /Шестернев/

Главный инженер проекта /Юрин/

Проект

Утвержден

Госкомсельхозтехникой СССР

Протокол № 66 от 31.10.1983 г

Рабочая документация введена в действие Гипропромсельстроем

Приказ № 453 от 21.11 1985 г.

Привязан

Инв. №

Альбом II

503-1-49.86

Типовой проект

Лист	Наименование	стр.
1,2	Содержание альбома (СА)	2,3
	Часть I	
	(производственная часть)	
	Архитектурно-строительные решения (комплект АР)	
1÷5	Общие данные.	4÷8
6	Фасады 1-15; 15-1; Г-Л.	9
7	Фасад А-Г. Схемы заполнения оконных проемов ОК1 ÷ ОК3.	10
8	План на отметке 0.000.	11
9	Фрагменты 1,2. Обрамление проемов поз. 9÷12.	12
10	План площадки на отм. 4.800.	13
11	План подвала на отм. -3.500.	14
12	Разрезы 1-1; 2-2.	15
13	Разрезы 3-3; 6-6.	16
14	Узлы 1÷11.	17
15	Вид по А-Л; 6-6; 8-8. Узлы 1÷4.	18
16	Планы полов.	19
17	План кровли.	20
18	Перегородка кирпичная по схеме 1.	21
19	Перегородки щитовые стальные Схемы 1,2.	22
20	Схемы расположения элементов подвесного потолка в осях 8-9; 14-15.	23
21	Схема конструкций, используемых в качестве заземляющих устройств.	24

Лист	Наименование	стр.
	Конструкции железобетонные (комплект КЖ).	
1÷3	Общие данные	25÷27
4	Схема расположения элементов фундаментов	28
5	Узлы 1÷9 к схеме расположения элементов фундаментов	29
6	Узлы 10÷12 к схеме расположения элементов фундаментов	30
7	Узлы 13÷20 к схеме расположения элементов фундаментов	31
8	Узлы 21÷27 к схеме расположения элементов фундаментов	32
9	Сечения 1-1÷9-9, 8а-8а, 9а-9а к схеме расположения элементов фундаментов	33
10	Схема расположения элементов перекрытия подвала и входа в подвал	34
11	Схема расположения элементов подземного хозяйства	35
12	Указания и спецификация к схеме расположения элементов подземного хозяйства	36
13	Каналы КЛ1, КЛ2. Приямок ТП2. Сечения 1-1, 2-2, 2а-2а.	37
14	Каналы КЛ1, КЛ3 ÷ КЛ5.	38
15	Каналы КЛ1, КЛ6 ÷ КЛ9.	39
16	Каналы КЛ10 ÷ КЛ13.	40
17	Каналы КЛ14 ÷ КЛ20.	41
18	Каналы КЛ21, КЛ22. Сечения 3-3 ÷ 22-22.	42

Лист	Наименование	стр.
19	Схема расположения колонн каркаса и перегородок	43
20	Схема расположения стропильных и подстропильных ферм. Разрезы 1-1÷4-4.	44
21	Схема расположения элементов покрытия	45
22	Схема расположения блок перекрытия Разрезы 1-1 ÷ 4-4	46
23	Узлы 1÷8 к схеме расположения блок перекрытия	47
24	Схема расположения элементов перекрытия на отм. 4.800.	48
25	Узлы 1÷8 к схеме расположения плит перекрытия	49
26	Схемы расположения стеновых панелей по осям А, Г, 1	50
27	Схема расположения стеновых панелей по оси 15. Узел 1.	51
28	Спецификация к схемам расположения стеновых панелей	52
29	Фахверк перегородок. Схемы 1,3÷5,9,13,14,16,17	53
30	Фахверк перегородок. Схемы 18÷21. Узлы 1,2	54
31	Узлы 3÷5 к схемам фахверка перегородок	55
32	Сборные перегородки. Схемы 1÷4	56
33	Сборные перегородки. Схемы 5÷8	57
34	Сборные перегородки. Схемы 9÷13	58
35	Сборные перегородки. Схемы 14÷15	59
36	Сборные перегородки. Схемы 16,17	60
37	Сборные перегородки. Схемы 18÷21	61
38	Узлы 1÷6 к схемам сборных перегородок	62
39	Узлы 7÷9 к схемам сборных перегородок	63

Взам. инв. №

Подпись и дата

Инв. № подл.

Привязан

Инв. №

ГИП	Юрин		09.85
Нач. отд.	Катков		09.85
Гл. констр.	Зильбертов		09.85
Рук. гр.	Оруджева		9.85
Инженер	Фаткулин		9.85
Н. контр.	Есина		09.85

ТП-503-1-49.86 -СА

Содержание альбома.

Стадия	Лист	Листов
Р	1	2

ГИПРОПРОМСЕЛЬСТРОЙ г. Саратов

Копировал: Бабенко

Формат А2

Альбом II

Типовой проект

Лист	Наименование	Стр.
40	Каркасно-обшивочные вкладыши	
	КОВ 1 ÷ КОВ 27	64
41	Каркасно-обшивочные вкладыши	
	КОВ 28 ÷ КОВ 45	65
42;43	Спецификация элементов фахверка и	
	сборных перегородок	66,67
44	Фундаменты ФМ 1, ФМ 1а, ФМ 1б	68
45	Фундаменты ФМ 2, ФМ 2а, ФМ 3, ФМ 3а	69
46	Фундаменты ФМ 4, ФМ 4а, ФМ 5, ФМ 5а	70
47	Фундаменты ФМ 6, ФМ 7	71
48	Фундаменты ФМ 8, ФМ 9, ФМ 10	72
49	Фундаменты ФМ 11, ФМ 12	73
50	Смотровая канава СК 1	74
51	Смотровая канава СК 2	75
52	Смотровые канавы. Сечения 1-1 ÷ 3-3	
	Узлы 1 ÷ 3	76
53	Смотровая канава СК 3	77
54	Смотровая канава СК 3. Сечения 1-1 ÷ 5-5	
	Рассекатели 1, 2	78
55	Смотровая канава СК 4	79
56	Смотровая канава СК 4. Фрагмент 1	
	Сечения 1-1 ÷ 6-6	80
57	Смотровая канава СК 5	81
58	Смотровая канава СК 5. Сечения 1-1, 3-3 ÷ 5-5	82
59-60	Смотровая канава СК 6	83,84
61	Смотровая канава СК 6. Сечения 1-1 ÷ 4-4	85
62	Смотровая канава СК 6. Сечения 5-5 ÷ 10-10	86
83	Фундамент под оборудование ФО 1	87
64	Фундамент под оборудование ФО 2	88
65	Армирование подфундаментного короба	

Лист	Наименование	Стр.
	фундаментов ФО 2а, ФО 2б. Сечения 1-1 ÷ 6-6	89
66	Фундаменты под оборудование ФО 3 ÷ ФО 6	90
67	Фундаменты под оборудование ФО 7 ÷ ФО 12	91
68	Приямок ТП 1	92
69	Монолитные опорные плиты ОП 1 ÷ ОП 4	93
	Металлические конструкции (комплект КМ)	
1	Общие данные	94
2;3	Техническая спецификация металла	95;96
4-5	Техническая спецификация металла на	
	лестницы, площадки, ограждения	97;98
6	Схема расположения элементов подвес-	
	ных крановых путей и монорельсов	99
7	Фрагменты 1, 2	100
8	Схемы расположения элементов лестниц	
	Л 1 ÷ Л 4	101
9	Узлы 1 ÷ 10	102
	Часть 2	
	(Административно-бытовые	
	помещения)	
	Архитектурно-строительные	
	решения (комплект АР)	
1÷3	Общие данные	103 ÷ 105

Лист	Наименование	Стр.
4	Фасады Д-И, 2-1/0, И-Д	106
5	Планы на отм. - 1.150, 1.050	107
6	Планы на отм. 4.050, 7.050	108
7	Разрезы 1-1 ÷ 5-5	109
8	Фрагмент 1 (тамбур входа)	110
9	Узлы 1 ÷ 9	111
10	Планы полов	112
11	План кровли	113
12	Схемы расположения элементов перегоро-	
	док на отм. 1.050, 4.050, 7.050	114
13	Душевые блоки 1-3	115
	Конструкции железобетонные (комплект КМ)	
1;2	Общие данные	116;117
3	Схема расположения элементов фундаментов	
	Сечения 1-1 ÷ 9-9	118
4	Развертки стен фундаментов	119
5	Схемы расположения элементов наружных стен	120
6	Схемы расположения монтажных узлов внут-	
	ренних и наружных стеновых панелей	121
7	Схемы расположения элементов	
	внутренних стен	122
8	Схемы расположения панелей перекрытия	
	на отм. 1.050, 4.050, 7.050, покрытия на отм. 10.050	123
9	Схема расположения элементов лестницы Л 1	124
10	Схемы расположения элементов лестницы Л 2	
	и входа	125
11	Монтажные узлы 1 ÷ 12	126

Инв. № подл.	Подпись и дата	Взам. инв. №	

Привязан

Инв. №

ГИП	Юрин		09.85
Нач. отд.	Катков		09.85
Гл. констр.	Зильбертов		09.85
Рук. гр.	Врудшева		9.85
Инженер	Фиткулин		9.85
Н. контр.	Есина		09.85

ТП-503-1-49.86 СА

Содержание альбома

Стадия	Лист	Листов
Р	2	

ГИПРОПРОМСЕЛЬСТРОЙ г. Саратов

Копировал: Сидорова

формат А2

Альбом II часть I

Типовой проект

Ведомость рабочих чертежей основного комплекта АР

Лист	Наименование	Примечание
1	Общие данные (начало).	
2÷4	Общие данные (продолжение).	
5	Общие данные (окончание).	
6	Фасады 1-15; 15-1; Г-А.	
7	Фасад А-Г. Схемы заполнения оконных проемов ОК1 ÷ ОК3.	
8	План на отм. 0.000.	
9	Фрагменты 1, 2. Обрамление проемов поз. 9 ÷ 12.	
10	План площадки на отм. 4.800.	
11	План подвала на отм. -3.500.	
12	Разрезы 1-1; 2-2.	
13	Разрезы 3-3 ÷ 6-6.	
14	Узлы 1 ÷ 11.	
15	Вид по А-А; Б-Б; В-В. Узлы 1-4.	
16	Планы полов.	
17	План кровли.	
18	Перегородка кирпичная по схеме 1.	
19	Перегородки щитовые стальные. Схемы 1, 2.	
20	Схемы расположения элементов подвесного потолка в осях 8-9; 14-15.	
21	Схема конструкций, используемых в качестве заземляющих устройств.	

Типовой проект разработан в соответствии с действующими нормами и правилами и предусматривает мероприятия, обеспечивающие взрывную, взрывопожарную и пожарную безопасность при эксплуатации здания.

Главный инженер проекта Юрин

Ведомость ссылочных и прилагаемых документов

Обозначение	Наименование	Примечание
	Ссылочные документы:	
ГОСТ 8242-76	Детали деревянные фрезерованные для строительства.	
ГОСТ 8484-82	Плиты подоконные железобетонные для производственных зданий. Конструкция и размеры.	
ГОСТ 12506-81	Окна деревянные для производственных зданий. Типы, конструкция и размеры.	
ГОСТ 14624-69	Двери деревянные для здания промышленных предприятий.	
ГОСТ 24893.1-81	Балки обвязочные железобетонные для зданий промышленных предприятий. Конструкция и размеры.	
1.138-10 Вып.1	Перемычки железобетонные для зданий с кирпичными стенами. Перемычки брусковые.	
1.400-6/76 Вып.1	Унифицированные закладные детали сборных железобетонных конструкций зданий промышленных предприятий.	
1.400-15. Вып.1	Унифицированные закладные изделия железобетонных конструкций для крепления технологических коммуникаций и устройств.	
3.400-6/76	Унифицированные закладные детали сборных железобетонных конструкций инженерных сооружений промышленных предприятий.	
1.431-6	Кирпичные перегородки для одноэтажных и многоэтажных производственных зданий	
1.431-10. Вып.2,3	Перегородки консольные сетчатые стальные.	

Ведомость ссылочных и прилагаемых документов — Продолжение

Обозначение	Наименование	Примечание
1.436.9-25 Вып.0,12	Ворота подъемно-складчатые с полотном из различных материалов.	
1.438.1-3. Вып.1	Балки обвязочные железобетонные для зданий промышленных предприятий. Узлы и стальные изделия для крепления балок.	
1.444-1 Вып.1	Конструкции полов производственных зданий автомобильной промышленности. Конструкции полов.	
2.430-3. Вып.3	Типовые архитектурно-строительные детали промышленных зданий с кирпичными стенами. ТДА: детали сопряжений кирпичных стен с конструкциями зданий.	
2.435-6. Вып.1.3	Противопожарные двери и ворота - промышленных зданий.	
2.436-14. Вып.1	Узлы окон с деревянными переплетами по ГОСТ 12506-81	
2.244-1 Вып.3,4	Детали полов общественных зданий.	
1.435.2-20, Вып.0.1.	Ворота распашные ажурчатые.	

Привязан

Инв. №

ГИП	Юрин		01.85
Нач. отд.	Катков		01.85
Гл. констр.	Зимберова		01.85
Рук. гр.	Орлова		12.84
Н. контр.	Есина		01.85

ТП-503-1-49.86 - АР

Главный корпус автотранспортного предприятия на 300 грузовых автомобилей

Стадия	Лист	Листов
Р	1	21

Общие данные (начало)

ГИПРОПРОМСЕЛЬСТРОЙ г. Саратов

Копировал: Ланцева Формат А2

Инв. № подл. | Подпись и дата | Взам. инв. №

Альбом III Часть 1

Типовой проект 503-1-49.86

Продолжение

Обозначение	Наименование	Примечание
2.445-1. Вып.1,2	Непроходные подвесные потолки из различных материалов для производственных и административно-бытовых помещений.	
2.460-14. Вып.1	Типовые узлы покрытий промышленных зданий в местах пропуска вентиляционных шахт.	
2.460-15. Вып.1	Типовые узлы покрытий промышленных зданий в местах установки крышных вентиляторов.	
2.460-18. Вып.1,2,3	Узлы покрытий одноэтажных производственных зданий с рулонными кровлями и железобетонными плитами.	
1.464-14. Вып.1	Фонари с применением силикатного стекла. Фонарь зенитный открывающийся Ф1 размерами 1,5 х 1,7 м. Рабочие чертежи.	
	Прилагаемые документы:	
-КИ	Изделия заводского изготовления	Альбом III
-АР ВМ	ВМ по рабочим чертежам основного комплекта АР	Альбом VIII

Ведомость спецификаций

Лист	Наименование	Примечание
5	Спецификация элементов заполнения проемов ворот и дверей.	
5	Спецификация перемычек.	
7	Спецификация элементов заполнения оконных проемов.	
11	Спецификация элементов подвала.	
12	Спецификация металлических изделий парапета.	
14	Спецификация элементов крепления стен и перегородок, элементов пола.	
15	Спецификация элементов крепления в стенах заборных камер воздуха.	
17	Спецификация металлических элементов кровли.	
18	Спецификация элементов кирпичной перегородки по схеме 1.	
19	Спецификация элементов щитовых стальных перегородок.	
20	Спецификация элементов подвесного потолка.	
21	Спецификация к схеме заземляющих устройств.	

1. Общие положения

1.1. Рабочие чертежи архитектурно-строительной части проекта главного корпуса автотранспортного предприятия разработаны для строительства в районах со следующими климатическими и геологическими условиями:

а) Расчетная зимняя температура наружного воздуха -20°С, -30°С (основной вариант), -40°С.

Зона влажности нормальная

б) Вес снегового покрова для II, III (основной вариант) IV районов и соответственно равен 0,7 кПа (70 кгс/м²), 1,0 кПа (100 кгс/м²), 1,5 кПа (150 кгс/м²)

в) Скоростной напор ветра для III географического района и равен 0,45 кПа (45 кгс/м²). Тип местности А.

г) Сейсмичность района не выше 6 баллов.

д) Строительство в районах вечной мерзлоты, просадочных и набухающих грунтов и подрабатываемых территорий не предусматривается

е) Рельеф местности горизонтальный, грунтовые воды отсутствуют.

ж) Грунтовые условия площадки строительства приведены на листе ТП- КЖ 3

1.2. Степень огнестойкости здания - II

1.3. Категория производств по пожарной опасности - В, Г, Д.

1.4. Здание снабжается электроэнергией, паром, водой, оборудуется сантехническими устройствами и устройствами автоматического пожаротушения, сигнализацией.

2. Объемно-планировочные решения

2.1. Производственная часть корпуса запроектирована на основании технологической части проекта в соответствии с габаритными схемами по ГОСТ 23837-79 и имеет размеры в плане 54,0 х 84,0 м в осях, с шагом крайних колонн 6 м, средних - 12 м. Здание трехпролетное с размером пролета 18 м и высотой до несущих конструкций покрытия - 7,2 м.

2.2. Предусматривается возможность поэтапного строительства производственной части корпуса (см. указания по привязке проекта)

2.3. Бытовые помещения располагаются в пристроенном трехэтажном здании (см. часть 2 данного альбома)

2.4. На антресолях в производственной части корпуса расположены венткамеры и помещения централизованного управления производством.

Инв. № подл. | Подпись и дата | Взам. инв. №

Привязан

Инв. №

ГИП	Юрин		08.86
Нач. ОТД	Катков		08.86
Гл. констр	Зильбертов		08.86
Рук. гр.	Оружева		08.86
Н. контр	Есина		08.86

ТП-503-1-49.86 -АР

Главный корпус автотранспортного предприятия на 300 грузовых автомобилей

Стадия	Лист	Листов
Р	2	

Общие данные (продолжение)

ГИПРОПРОМСЕЛЬСТРОЙ г. Саратов

Копировал: Мешкова

Формат А2

Типовой проект 503-1-49.86 Альбом II Часть 1

3. Общие указания.

3.1. За относительную отметку 0.000 принят уровень чистого пола производственной части корпуса, которому соответствует абсолютная отметка [ ]

3.2 Планировочная отметка земли вокруг здания принята - 0.150

3.3. Стены наружные панельные самонесущие из легкого бетона с объемной массой $P = 900 кг/м^3$.

3.4. Кирпичные участки наружных стен цокольной части выполнять из глиняного кирпича по Гост 530-80 $P = 1800 кг/м^3$, выше - из силикатного кирпича по Гост 379-79 $P = 1400 кг/м^3$ марки М75, Мр3 25 на растворе М25.

Внутренние кирпичные стены по осям 7,8,9,10, на которые опираются балки перекрытия, выполнять из силикатного кирпича М100, на растворе М50.

3.5. Перегородки-сборные железобетонные самонесущие, щитовые стальные, кирпичные. Кирпичные перегородки выполнять из силикатного кирпича М75 на растворе М50, при пролетах более 4,5м с армированием сеткати через три ряда кладки по высоте.

3.6 Для крепления дверных блоков заложить деревянные пробки (не менее двух на откос), а также анкера по соответствующим узлам. Все деревянные элементы, соприкасающиеся с кирпичной кладкой, бетонными и железобетонными конструкциями, должны быть антисептированы.

3.7. Горизонтальная гидроизоляция стен - 2 слоя толя насухо по выравненной поверхности на отм. - 0.030, и - 3.530 для стен подвала. Вертикальная гидроизоляция стен подвала приямков и канав - обмазка битумом в 2 слоя.

3.8 По периметру здания устраивается асфальтовая отмостка по щебеночному основанию шириной 750мм.

3.9. Кровля рулонная по комплексным плитам. Утеплитель - монолитный ячеистый бетон в составе комплексной плиты. Состав кровли, примечания по устройству и производству работ приведены на листе 17.

3.10 Производство работ осуществлять в соответствии с действующими нормами и правилами по производству каждого вида работ, правилами по технике безопасности и указаниями соответствующих серий.

Проект разработан для производства работ в летнее время. Для производства работ в зимнее время необходимо разработать мероприятия в соответствии с требованиями действующих норм и технических условий по производству работ.

3.11 Строительные конструкции: колонны каркаса, фундаменты используются в качестве заземляющих устройств при грунтах с естественной влажностью не менее 3% и отсутствии агрессивных грунтовых вод (см. лист 21).

4. Отделочные работы

4.1. Наружные поверхности стеновых панелей имеют отделочный фактурный слой, выполненный в процессе формования см. указания п.5 тп- -кж 27. Кирпичные участки наружных стен оштукатуриваются цементным раствором, расшиваются и окрашиваются под панель.

4.2. Цветовое решение фасадов разрабатывается при привязке проекта к конкретным условиям в соответствии с методическим руководством „фирменный стиль", разработанным для единого оформления предприятий „Союзсельхозтехники".

4.3. Цветовое решение окраски внутренних поверхностей стен, перегородок, конструкций принять в соответствии с СН 181-70 „Указания по проектированию цветовой отделки интерьеров производственных зданий промышленных предприятий" в зависимости от ориентации здания и климатических условий. Внутренняя отделка помещений приведена в ведомости отделки помещений на листе 4.

Все столярные изделия окрашиваются эмалью в 2 слоя, металлические - см. ниже.

4.4. Сигнально-предупреждающая окраска элементов технологического оборудования и внутрицехового транспорта, а также цветовое решение знаков безопасности должны быть выполнены в соответствии с требованиями Гост 12.4.026-76*

Опознавательную окраску трубопроводов выполнять в соответствии с требованиями Гост 14202-69.

5. Защита строительных конструкций от коррозии.

5.1 Защита строительных конструкций от коррозии запроектирована в соответствии с требованиями СНиП II-28-73 „Защита строительных конструкций от коррозии. Нормы проектирования" а также „Руководства по защите железобетонных конструкций от действия нефтепродуктов".

Все закладные и соединительные элементы должны иметь заводское цинковое покрытие. Сварные швы и нарушенные при сварке поверхности закладных и соединительных элементов должны быть тщательно очищены и покрыты цинковым протекторным грунтом толщиной 150мкм, после чего в ограждающих конструкциях окрашиваются эмалью марки ХВ110 (гост 18374-79*) по грунтовке АК-070 (ост 6-10-401-76)

Металлические конструкции, за исключением ездовой поверхности подкрановых путей и конструкций в помещениях с категорией производства по пожарной опасности „В", окрасить эмалью по грунту.

6. Противопожарные мероприятия.

6.1 Помещения с категорией производства „В" отделяются от других помещений перегородками с пределом огнестойкости 0,75 часа, дверные проемы в которых заполняются противопожарными дверями и воротами с пределом огнестойкости 0,6 часа.

6.2. Металлические конструкции: стойки перегородок, колонны, балки перекрытий, а также соединительные элементы крепления в этих помещениях покрыть огнезащитным составом ВПМ-2 Гост 25131-82 по грунту ФЛ-03К гост 9109-81, после чего окрасить эмалью ПФ115 Гост 6465-76* в 2 слоя.

7. Защита от шума

7.1 Участки с особошумящими агрегатами и установками размещаются в выгороженных помещениях. Над участком диагностики автомобилей устраивается подвесной потолок с звукопоглащающим заполнением, стены облицовываются звукопоглащающим материалом.

7.2. Агрегаты и установки с повышенной вибрацией устанавливаются на виброизолирующее основание.

8. Указание по привязке проекта

8.1. Установить климатический район строительства и исключить из состава проекта данные, не относящиеся к принятой расчетной температуре наружного воздуха и весу снегового покрова.

8.2. Откорректировать чертежи фундаментов и подземного хозяйства в соответствии с грунтовыми условиями площадки строительства.

8.3 Определить в зависимости от климатических и геологических условий возможность использования фундаментов в качестве заземлителя.

8.4. При поэтапном строительстве стену по оси 9 выполнить по чертежу на листе 8. Фундаменты по оси 9 откорректировать из условия установки парных колонн для второго этапа строительства.

Откорректировать остальные чертежи.

ГИП	Юрин		09.85	ТП-503-1-49.86 АР
Нач. отд.	Катков		09.85	
Гл. констр.	Зильбертов		09.85	
Рук. гр.	Оруджева		09.85	Главный корпус автотранспортного предприятия на 300 грузовых автомобилей
Н. контр.	Есина		09.85	Стадия: Р; Лист: 3; Листов:
				Общие данные (продолжение)
				ГИПРОПРОМСЕЛЬСТРОЙ г. Саратов

Привязан

Инв. №

Инв. № подл. | Подпись и дата | Взам. инв. №

Копировал: Нестеянова

Формат А2

Типовой проект 503-1-49.86 Альбом II Часть I

Ведомость отделки помещений. Площадь м².

Наименование или номер помещения	Потолок		Стены или перегородки		Низ стен или перегородок (панель)			Колонна		Низ колонны			Примечание
	Площадь	Вид отделки	Площадь	Вид отделки	Площадь	Вид отделки	Высота, мм	Площадь	Вид отделки	Площадь	Вид отделки	Высота, мм	
1, 4, 5, 6, 7, 8, 10, 11, 12, 13, 14, 15, 16, 17, 18, 25, 26	4774.0	Затирка. Окраска известковой краской.	5300.0	Затирка. Окраска известковой краской	–	–	–	740.0	Окраска известковой краской	–	–	–	
2, 3	158.8	Затирка. Окраска известковой краской.	190.0	Затирка. Окраска известковой краской	107.0	Облицовка стеклянной облицовочной плиткой (ГОСТ 17057-80)	1500	13.0	Окраска известковой краской	7.0	Облицовка стеклянной облицовочной плиткой (ГОСТ 17057-80)	1500	
9	89.3	Затирка. Окраска известковой краской	89.4	Облицовка плиткой ВИНИПОР* (ТУ6-05-301-09-77) δ = 30 мм	106.4	Затирка. Окраска известковой краской	2400	13.9	Окраска известковой краской	–	–	–	*Приклеивающие составы: кумароново-каучуковая мастика или полиизобутиленовый клей.
13 (в осях А-Б)	112.9	Подвесной потолок	178.8	Затирка. Окраска известковой краской	69.8	Облицовка стеклянной облицовочной плиткой (ГОСТ 17057-80)	1800	42.2	Окраска известковой краской.	14.04	Облицовка стеклянной облицовочной плиткой (ГОСТ 17057-80)	1800	
19, 20	11.5	Затирка. Окраска известковой краской.	76.3	Штукатурка. Окраска известковой краской	36.0	Облицовка стеклянной облицовочной плиткой (ГОСТ 17057-80)	1500	–	–	–	–	–	
21, 22, 23, 24 и проход	93.5	Подвесной потолок; окраска водоэтульсионной краской	181.0	Штукатурка. Окраска водоэмульсионной краской	–	–	–	–	–	–	–	–	

Подоконники окрасить эмалевой краской (ГОСТ 64-77*)
Отделку фаркатер см. на листе 15

Таблица толщин стен и утеплителя в покрытии, мм

Буквенное обозначение толщин	Температура наружного воздуха $t_н$ (пятидневки)		
	-20°C	-30°C	-40°C
А	Стеновые панели из легкого бетона $\rho = 900$ кг/м³, $\lambda = 0{,}36$ вт/м·°C (0,31 ккал/м·ч·°C)		
	200	250	300
Б (ниже отм. 0.900)	Участки стен из кирпича глиняного (ГОСТ 530-80) $\rho = 1800$ кг/м³, $\lambda = 0.81$ вт/м·°C (0,7 ккал/м·ч·°C)		
	380	510	560
Б (выше отм. 0.900)	Участки стен из кирпича силикатного (ГОСТ 379-79) $\rho = 1400$ кг/м³, $\lambda = 0{,}76$ вт/м·°C (0,65 ккал/м·ч·°C)		
	380	380	510
h	Утеплитель в покрытии - монолитный ячеистый бетон $\rho = 350$ кг/м³. $\lambda = 0{,}14$ вт/м·°C (0.12 ккал/м·ч·°C)		
	100	120	150

Интервал наружных температур, при котором допускается применять данный типовой проект, исходя из принятой конструкции стен.

Конструкция стен	Температура наружного воздуха $t_н$ (пятидневки)
Стеновые панели из легкого бетона	
толщиной А = 200	-20 °C
250	-30 °C
300	-40 °C

Таблица нагрузок

Наименование	Нагрузка кПа (кгс/м²)	
	Нормативная	Расчетная
На покрытие при весе снегового покрова 0,7 кПа (70 кгс/м²)	3.25 (325)	3.8 (380)
1.0 кПа (100 кгс/м²)	3.55 (355)	4.2 (420)
1.5 кПа (150 кгс/м²)	4.05 (405)	4.9 (490)
На перекрытие площадок	9.45 (945)	12.0 (1200)
На перекрытие над подвалом	11.0 (1100)	13.2 (1320)
Нагрузки даны с учетом массы плит и без учета веса снегового мешка.		

Основные строительные показатели.

Наименование	Ед. изм.	Количество
Площадь застройки	м²	4814.0
Общая площадь	м²	5247.0
в том числе подвала	м²	99.0
Строительный объем	м³	45 866.0
в том числе подвала	м³	347.0

ГИП	Юрин		09.85
Нач. отд.	Катков		09.85
Гл. констр.	Зильвертов		09.85
Рук. гр.	Оруджева		11.07
Вед. инж.	Хвостова		09.85
Н. контр.	Есина		09.85

ТП-503-1-49.86 -АР

Главный корпус автотранспортного предприятия на 300 грузовых автомобилей.

Стадия	Лист	Листов
Р	4	

Общие данные (продолжение)

ГИПРОПРОМСЕЛЬСТРОЙ г. Саратов

Привязан

Инв. №

Инв. № подл. | Подпись и дата | Взам. инв. №

Копировал: Ланцева Формат А2

Типовой проект 503-1-49.86 Альбом II часть 1

Ведомость проемов ворот и дверей

Марка поз.	Размер проема в кладке (a × h мм)
1	3680 × 3960
2	4320 × 3900
3	1550 × 2100
4	1060 × 2100
5	1550 × 2850
6	1020 × 2400
7,8	820 × 2080
9	2290 × 2415
10	1490 × 2415
11	960 × 2415
12	960 × 2050
13	3600 × 3600

Спецификация элементов заполнения проемов ворот и дверей

Марка, поз.	Обозначение	Наименование	Кол.	Масса ед., кг	Примечание
		Ворота			
1	1.435.9-25	Впс36×36с	10	1184	
2	1.435.2-20, вып.1	РСВ3.6×3.6	1		
		Дверные блоки			
3	ГОСТ 14624-69	Д55в	3		
4	ГОСТ 14624-69	Д56в	1		
5	ГОСТ 14624-69	Д55в (1шт)	2		
	см. эскиз	ФР1 (2шт)			
6	ГОСТ 14624-69	Д33п	1		
7	ГОСТ 14624-69	Д38п	2		
8	ГОСТ 14624-69	Д38л	2		
9	2.435-6, вып.1	ПД5	3		
10	2.435-6, вып.1	ПД3	4		
11	2.435-6, вып.1	ПД1	9		
12	2.435-6, вып.1	ПД6	4		
		Ворота противопожарные			
13	2.435-6, вып.3	ПВ3.6×3.6	2		

Ведомость перемычек

Тип	Схема сечения
ПР1	2.100 — 1ПР1-12.12.14 — 3 шт. $t_н$=-20,-30°С; 4 шт. $t_н$=-40°С
ПР2	3.600 — БОП25-1П-Д6.0
ПР3	2.415 — 1ПР4-25.12.14
ПР4	6.850; 2.415 — 1ПР3-19.12.14
ПР5	7.215; 6.850; 2.415; 3.400; -1.085 — 1ПР1-12.12.14

Спецификация перемычек

Марка	Обозначение	Наименование	Кол.	Масса ед., кг	Примечание
	1.438-10, вып.1	1ПР1-12.12.14	12	50	$t_н$=-20°,-30°С
	1.438-10, вып.1	1ПР1-12.12.14	13	50	$t_н$=-40°С
	1.438-10, вып.1	1ПР3-19.12.14	5	75	
	1.438-10, вып.1	1ПР4-25.12.14	3	100	
	ГОСТ 24893.1-81	БОП25-1П-Д6.0	2	1750	

Обвязочные балки БОП25-1П-Д6.0 выполнять из бетона М250. Для армирования применять арматуру класса $A\overline{I}$ марки Вст3кп2, класса $A\overline{III}$ марки 35ГС.

Заполнение проема 5

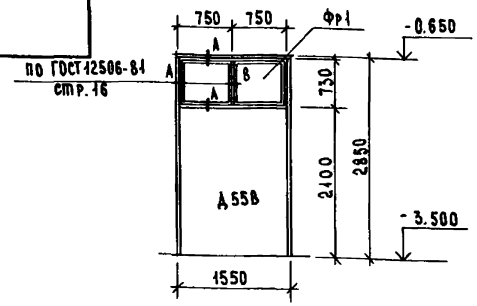

Экспликация помещений

Номер по плану	Наименование	Площадь м²	Категория производства по взрывной, взрыво-пожарной и пожарной опасности
1	Участок текущего ремонта автомобилей	1907,3	В
2	Участок технического обслуживания топливной аппаратуры	73.1	В
3	Участок ремонта и зарядки аккумуляторов	85.7	А
4	Участок ремонта электрооборудования	51.9	А
5	Трансформаторная подстанция	37.9	не категорируется
6	Склад запчастей и материалов	78.1	В
7	Кладовая инструмента и комплектовка агрегатов	48.6	А
8	Агрегатно-механический участок	262.1	А
9	Участок текущего ремонта, обкатки и проверки двигателей	89.3	Г, А
10	Медницко-радиаторный участок	75.6	Г
11	Кузнечно-сварочный участок	184.7	Г
12	Участок ТО-1 и ТО-2 автомобилей	639.4	В
13	Участок диагностирования автомобилей	328.1	В
14	Склад агрегатов	223.8	В
15	Участок ремонта прицепов	223.8	В
16	Деревообрабатывающий и обойный участок	169.3	В
17	Склад масел	79.6	В
18	Насосная	17.5	В
19	Женская уборная	3.2	не категорируется
20	Мужская уборная	8.3	"
21	Комната диспетчера и оператора центрального управления производством (ЦУП)	34.7	"
22	Аппаратная ЦУП	8.3	"
23	Комната начальника ЦУП	15.3	"
24	Комната мастеров	22.6	"
25	Венткамера	274.4	В; А
26	Венткамера	254.5	В; А

Продолжение

Инв. № подл.	Подпись и дата	Взам. инв. №

ГИП	Юрин		01.87
Нач. отд.	Катков		01.87
Гл. констр.	Зильбертон		01.87
Рук. гр.	Оружева		01.87
Н. контр.	Есина		1987

ТП-503-1-49.86 АР

Главный корпус автотранспортного предприятия на 300 грузовых автомобилей

Привязан:

Инв. №

Общие данные (окончание)

Стадия	Лист	Листов
Р	5	

ГИПРОПРОМЭЛЕКТРОСТРОЙ г. Саратов

Копировал: Сырова, Сирот.

Формат А2

Фасад 1-15

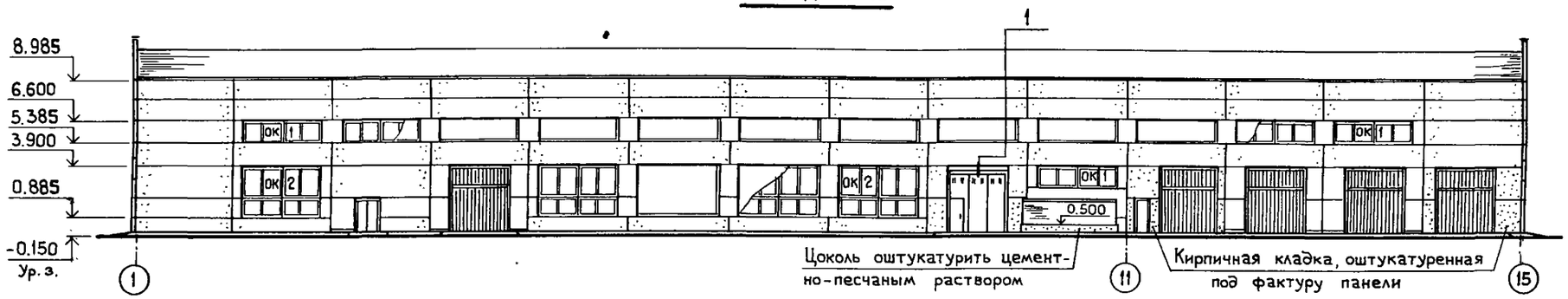

Фасад 15-1

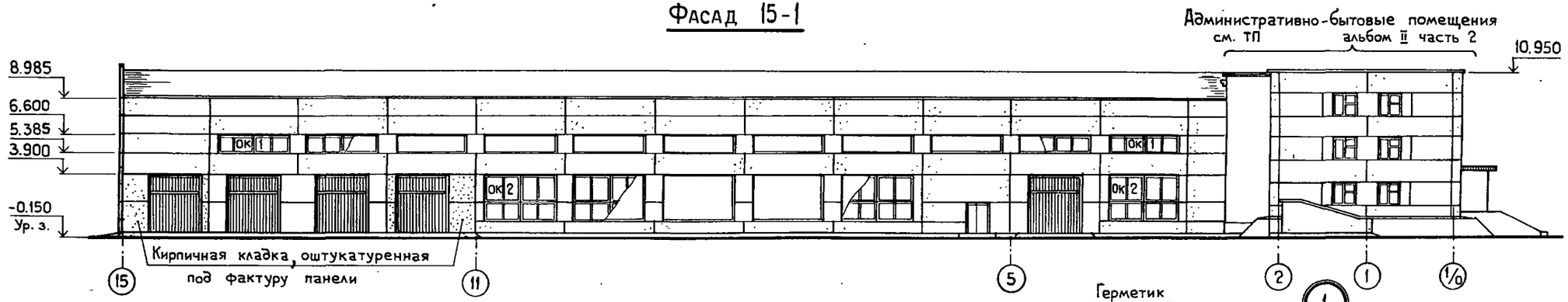

Фасад Г-А

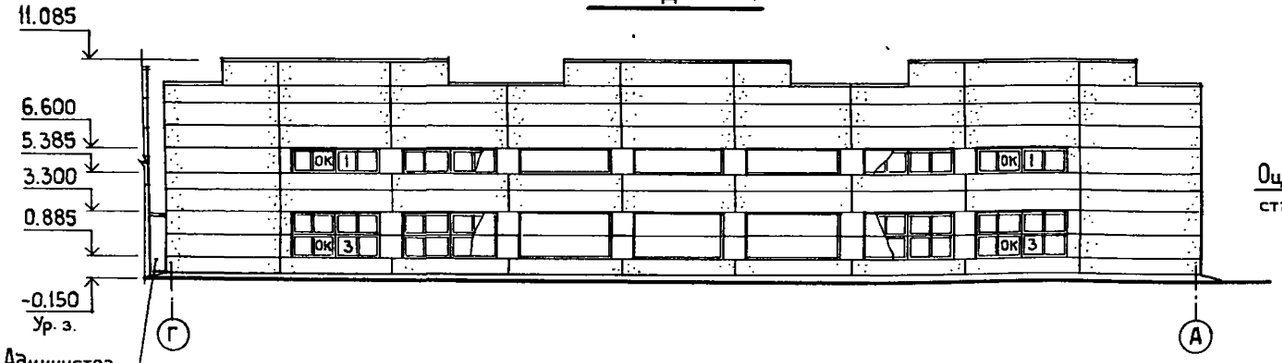

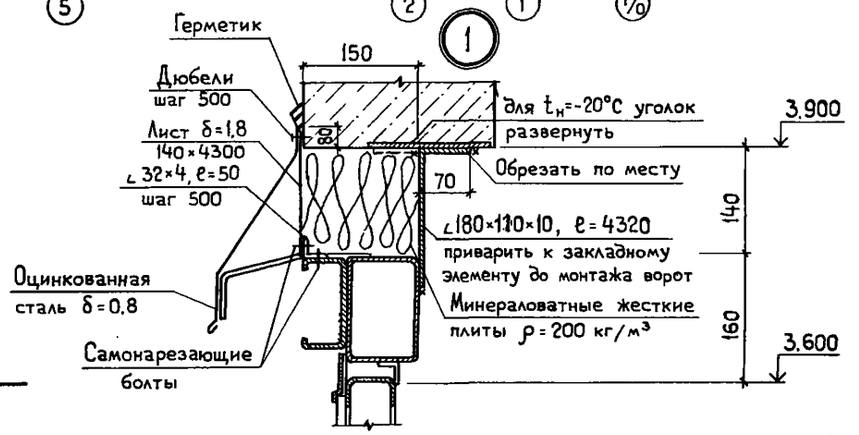

Металлические элементы учтены в спецификации на листе 14

ГИП	Юрин			ТП-503-1-49.86 -АР	
Нач. отд.	Катков				
Гл. конст.	Зильбертов				
Рук. гр.	Оруджева			Главный корпус автотранспортного предприятия на 300 грузовых автомобилей	
Вед. инж.	Куприенко				
Привязан:					Стадия: Р; Лист: 6; Листов:
Инв. №				Фасады 1-15, 15-1, Г-А	ГИПРОПРОМСЕЛЬСТРОЙ г. Саратов
	Н. контр.	Есина			

Копировал: Яковенко

Формат А2

Инв. № подл. | Подп. и дата | Взам. инв. №

Фасад А-Г

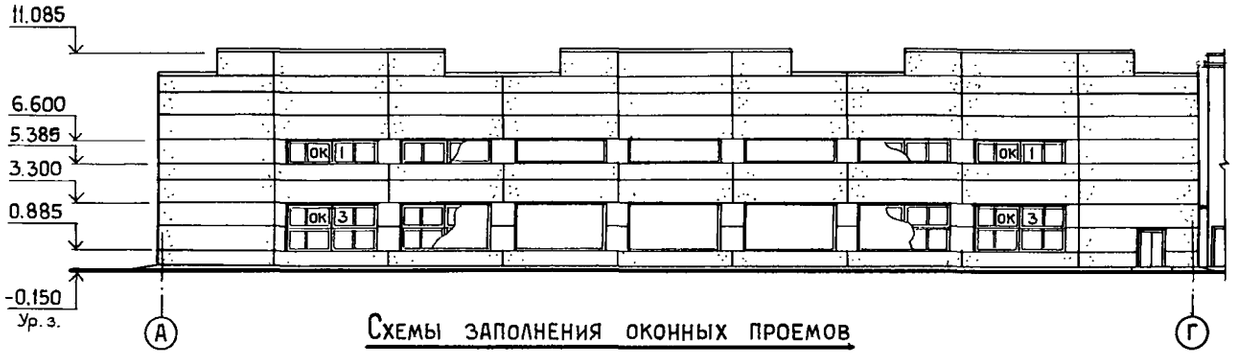

Схемы заполнения оконных проемов

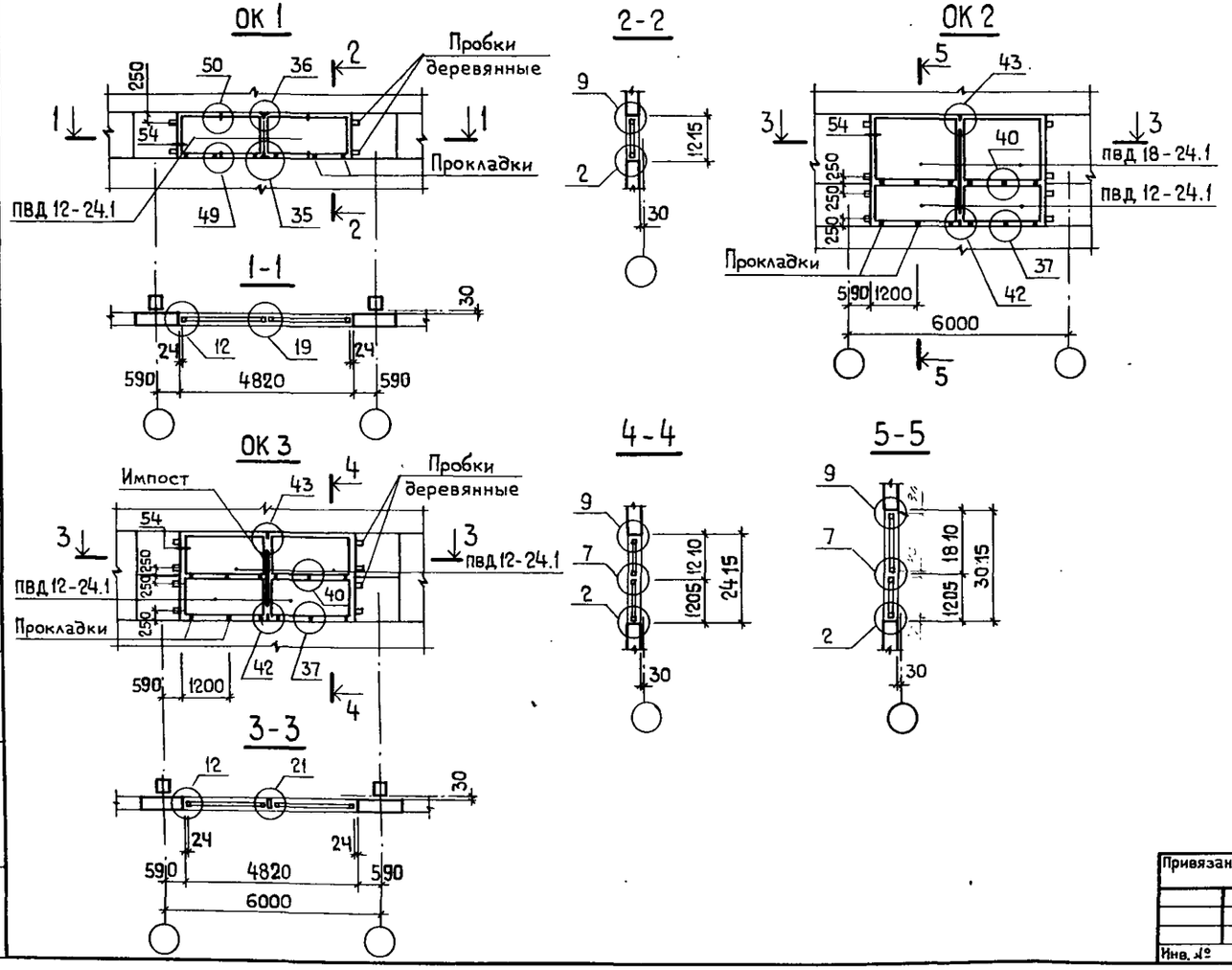

Спецификация элементов заполнения оконных проемов

Марка	Обозначение	Наименование	Кол. на исполн. ОК 1	ОК 2	ОК 3	Всего	Масса ед. кг	Примечание
		$t_{н.в.} = -20°C$						
	ГОСТ 8484-82	Плита подоконная						
		ПОО 12.25.35-т	4	4	4	252	26	
		$t_{н.в.} = -30°; -40°C$						
		Плита подоконная						
	ГОСТ 8484-82	ПОО 12.30.35-т	4	4	4	252	32	
		$t_{н.в.} = -20°; -30°; -40°C$						
		Оконный блок						
	ГОСТ 12506-81	ПВД 12-24.1	2	2	4	154		
	ГОСТ 12506-81	ПВД 18-24.1	–	2	–	22		
		Детали						
	2.436-14 вып. 1	Изделие фасонное ФС 1	4,9	4,9	4,9	308,7	1,1	м
	2.436-14 вып. 1	Изделие крепежное МС 1	–	4	4	100	0,45	
	2.436-14 вып. 1	То же МС 2	4	–	–	152	0,24	
	2.436-14 вып. 1	„ МС 3	8	–	–	304	0,34	
	2.436-14 вып. 1	Костыль МС 7	9	9	9	567	0,01	
	ГОСТ 8242-75	Наличник тип 1 54×13	14,4	21,6	19,2	1054		м
	ГОСТ 8242-75	То же 74×13	2,4	12,6	12,0	306,6		м
	ГОСТ 8486-66**	Импост 50×120	–	3,0	2,4	66,6		м
	ГОСТ 8486-66**	Деревянный брус 50×80	1,2	–	–	45,6		м
	ГОСТ 8486-66**	То же 150×30×84	6	6	6	378		
	ГОСТ 8486-66**	„ 150×40×84	–	6	6	150		
	ГОСТ 8486-66**	„ 150×84×39	4	8	8	352		
	ГОСТ 8486-66**	„ d=50, ℓ=150	4	8	8	352		
	ГОСТ 8486-66**	Раскладка тип 2	–	6,0	4,8	133,2		м

Узлы замаркированы по серии 2.436-14, вып. 1

ГИП	Юрин		ТП-503-1-49.86 -АР
Нач. отд	Катков		
Гл. конст	Зильбертов		Главный корпус автотранспортного предприятия на 300 грузовых автомобилей
Рук. гр.	Оруджева		
Вед. инж.	Куприенко		
Привязан:			Стадия Р; Лист 7; Листов
Инв. №	Н. контр.	Есина	Фасад А-Г. Схемы заполнения оконных проемов ОК 1 ÷ ОК 3.
			ГИПРОПРОМСЕЛЬСТРОЙ г. Саратов

Копировал: Яковенко

Формат А2

Инв. № подл. | Подп. и дата | Взам. инв. №

Типовой проект 503-1-49.86 Альбом II Часть 1

Административно-бытовые помещения ТП Ал. II часть 2

Стена по оси „9" при поэтапном строительстве
I этап II этап

Фрагмент 1, лист 9

Фрагмент 2, лист 9

Экспликацию помещений см. лист 5

ГИП	Юрин		
Нач.отд.	Катков		
Гл.констр	Зильбертов		
Рук. гр.	Оруджева		
Вед. инж.	Куприенко		
Н.контр.	Есина		

ТП-503-49.86 -ДР

Главный корпус автотранспортного предприятия на 300 грузовых автомобилей

Стадия	Лист	Листов
Р	8	

План на отм. 0,000

ГИПРОПРОМСЕЛЬСТРОЙ г. Саратов

Привязан:

Инв. №

Копировал: Яковенко

Формат А2

Фрагмент 1

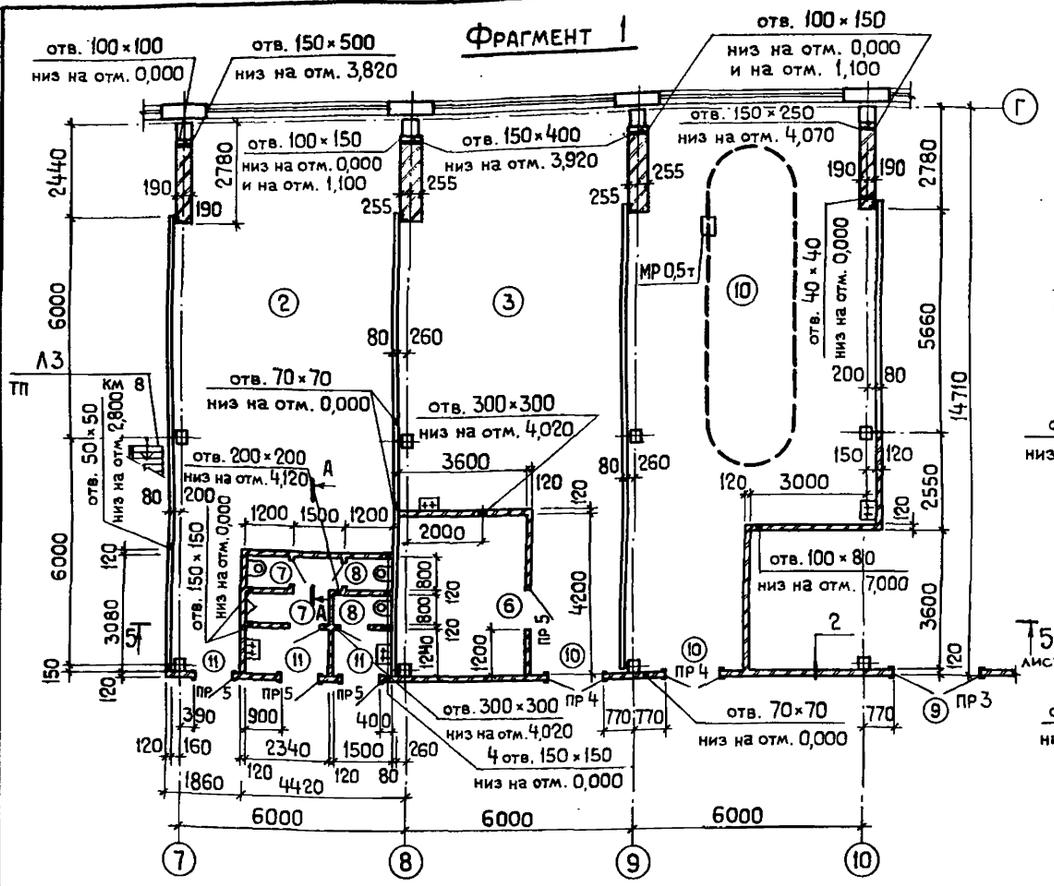

Фрагмент 2

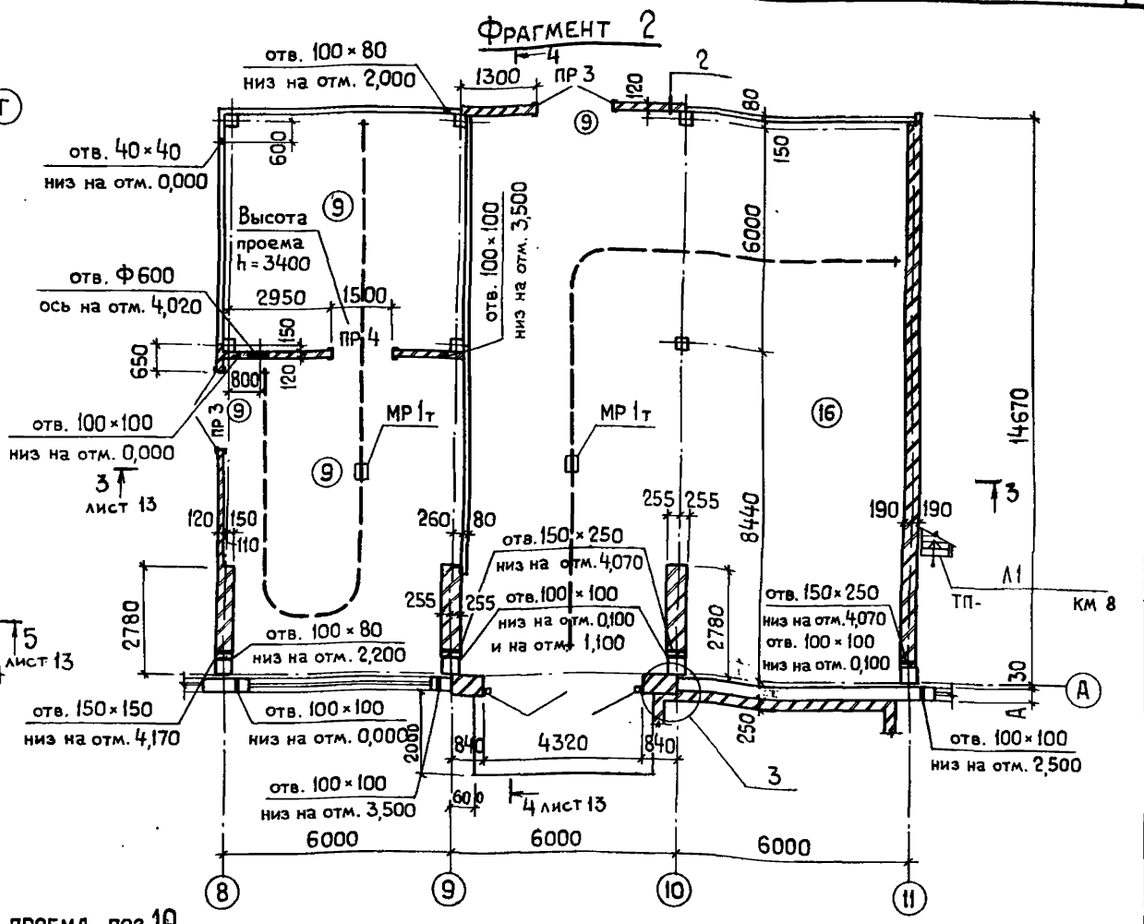

А-А

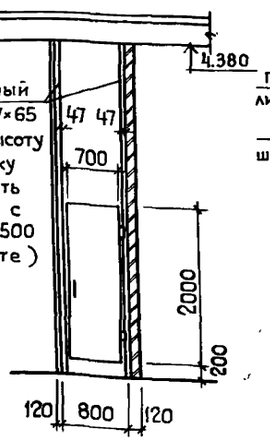

Обрамление проемов поз. 9÷12 в кирпичной перегородке

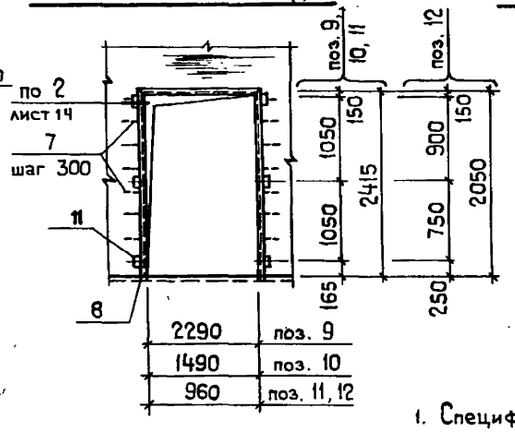

Обрамление проема поз.10 в сборной жел. бет. перегородке

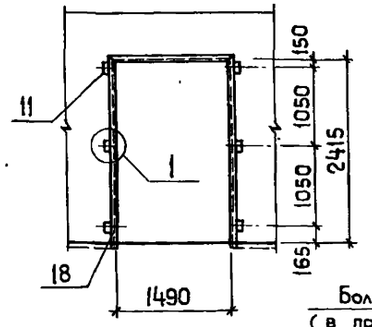

1-1

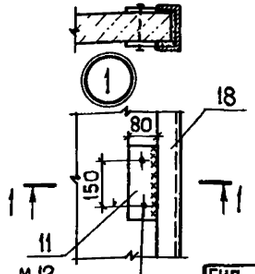

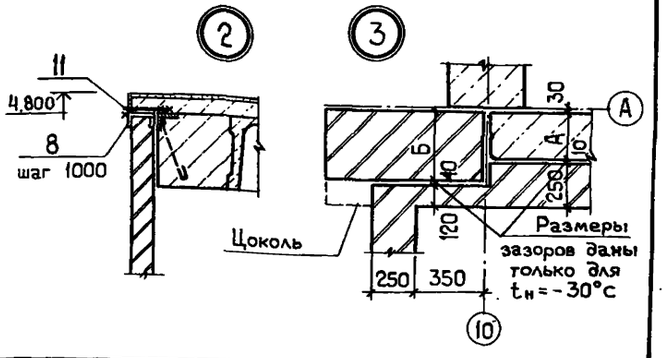

1. Спецификация элементов крепления приведена на листе 14.
2. Сварку выполнять электродами Э42 по ГОСТу 9467-75 катет шва 6 мм.

ГИП	Юрин			ТП-503-1-49.86 -АР
Нач.отд.	Катков			Главный корпус автотранспортного предприятия на 300 грузовых автомобилей
Гл.констр.	Зильбертов			Стадия Р; Лист 9; Листов
Рук. гр.	Оруджева			Фрагменты 1, 2. Обрамление проемов поз. 9÷12.
Привязан:				ГИПРОПРОМСЕЛЬСТРОЙ г. Саратов
Инв. №		Н.контр.	Есина	

Копировал: Яковенко

Формат А2

Инв.№ подл. | Подп. и дата | Взам. инв. №

Типовой проект 503-1-49.86 Альбом II Часть 1

Ведомость отверстий

№ п/п	Размеры в мм (a×h или Ф)	Отметка низа или оси
1	660 × 1050	4,920
2	1050 × 1560	4,990
3	510 × 1260	5,100
4	710 × 420	5,130
5	710 × 420	5,210
6	Ф 1100	7,950
7	Ф 900	7,900
8	Ф 300	6,800
9	Ф 500	7,700
10	300 × 400	6,900
11	150 × 150	4,800
12	300 × 600	7,400
13	350 × 300	8,000
14	100 × 100	7,400
15	200 × 200	7,000
16	150 × 150	6,900
17	100 × 100	6,100
18	100 × 100	5,900
19	100 × 80	6,800
20	100 × 200	6,300

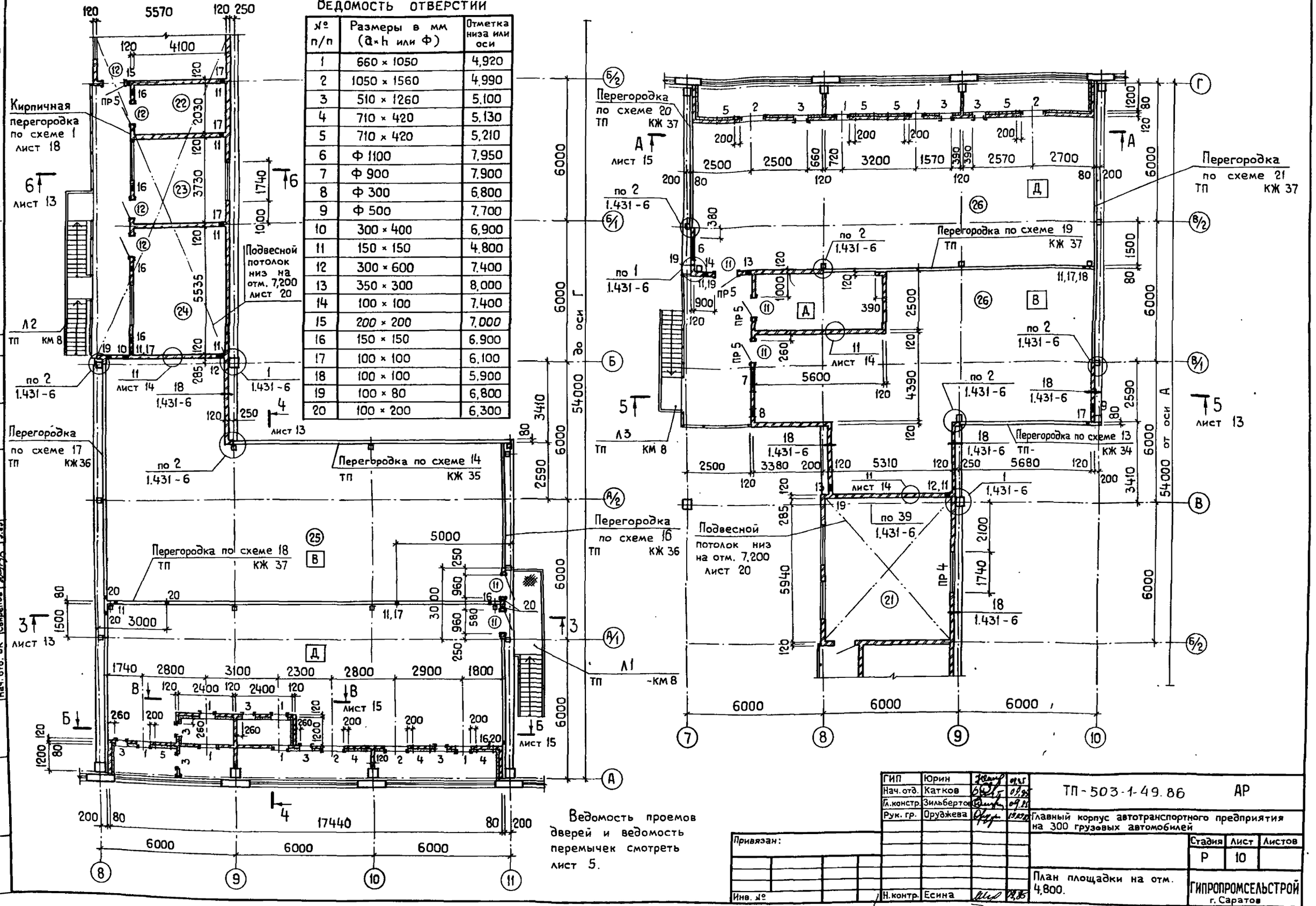

ГИП	Юрин			ТП-503-1-49.86	АР
Нач. отд.	Катков			Главный корпус автотранспортного предприятия на 300 грузовых автомобилей	
Гл. констр.	Зильбертов				
Рук. гр.	Оруджева				
Привязан:				Стадия: Р; Лист: 10; Листов:	
Инв. №		Н. контр.	Есина	План площадки на отм. 4,800.	ГИПРОПРОМСЕЛЬСТРОЙ г. Саратов

Копировал: Яковенко

Формат А2

Типовой проект 503-1-49-86 Альбом II Часть I

План подвала на отм. -3,500

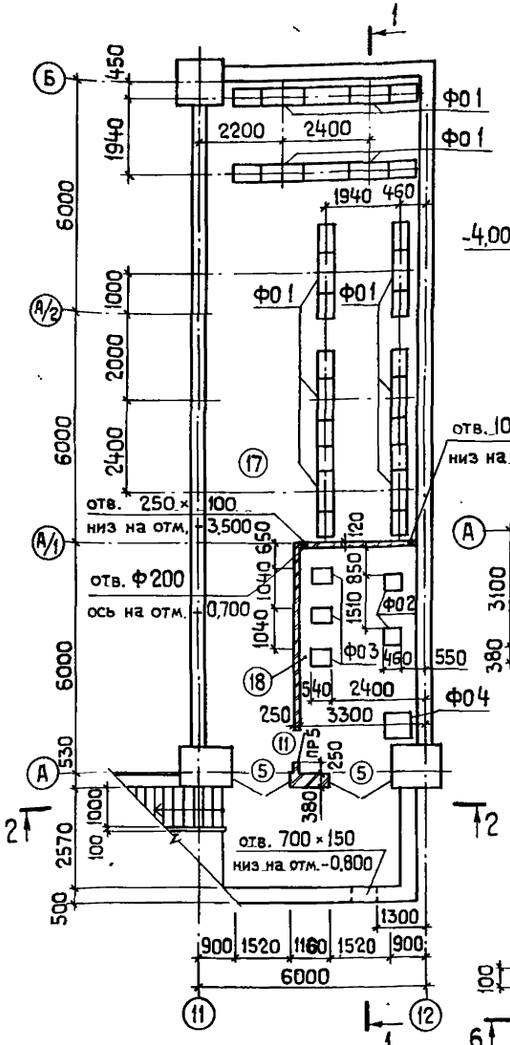

1-1

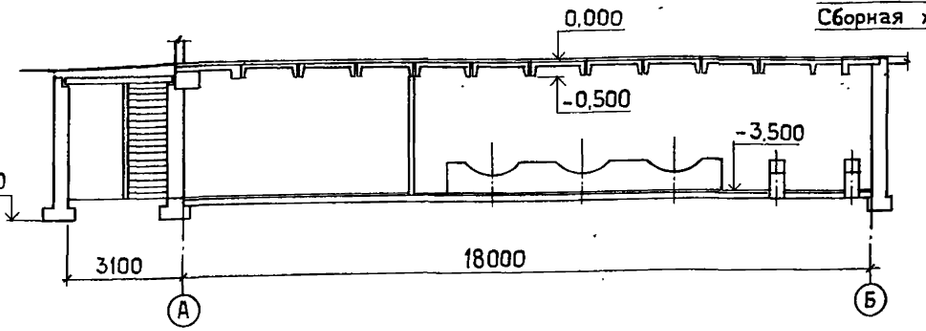

Слой гравия толщиной 10 мм. на антисептированной битумной мастике толщиной 2 мм.
4 слоя рубероида марки РПП-350Б (гост 10923-82) на битумной мастике.
Сборная ж.б. плита

2-2

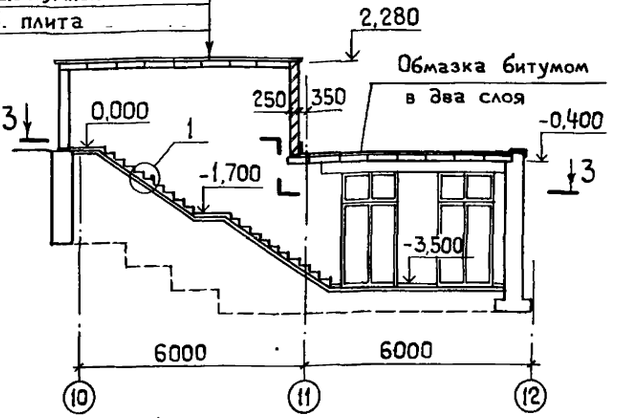

3-3

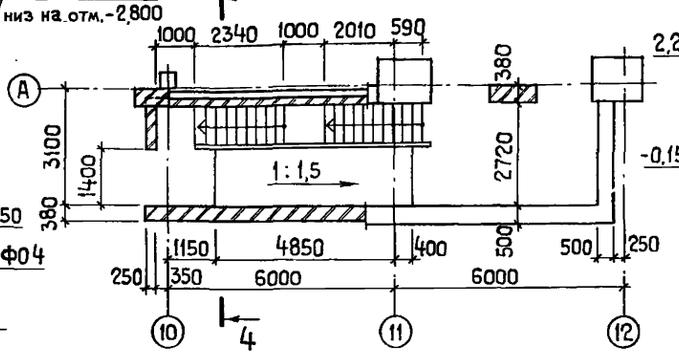

4-4

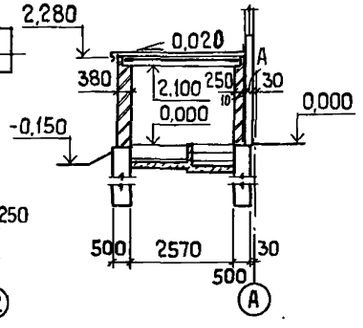

Ф04

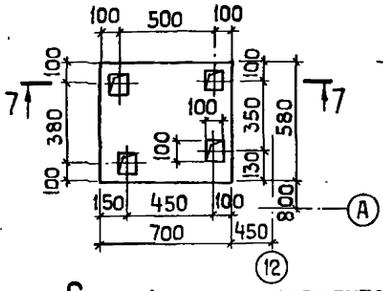

7-7

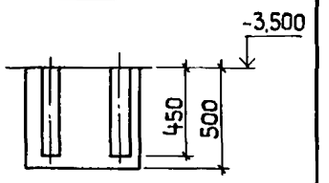

Ф02

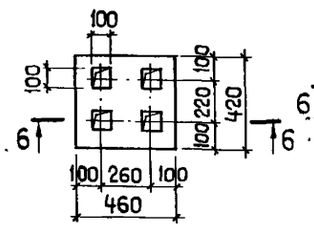

Ф03

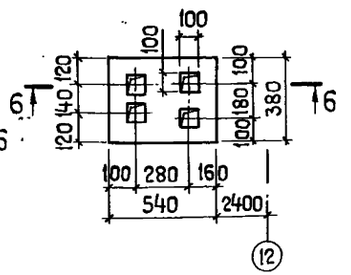

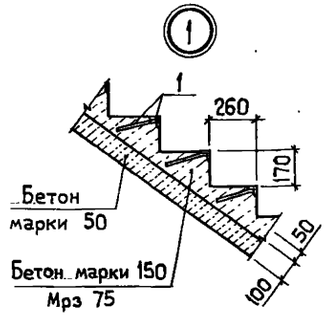

Ф01

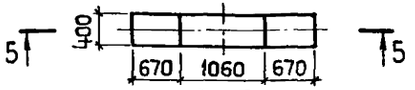

5-5

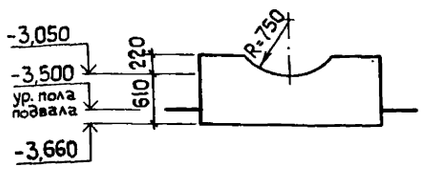

6-6

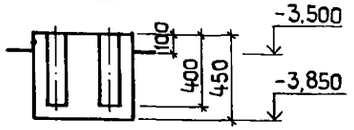

Спецификация элементов подвала

Формат	Зона	Поз.	Обозначение	Наименование	Кол.	Примечание
				Фундамент под оборудование		
				Ф01 (бетон М150)	10	6,1 м³
				Ф02 (бетон М150)	2	0,16 м³
				Ф03 (бетон М150)	3	0,27 м³
				Ф04 (бетон М150)	1	0,18 м³
				Сборочные единицы		
		1	3.400-6/76	Изделие закладное МИ4-46	20	м
				Материалы		
				Бетон марки 150, Мрз 75	–	0,96 м³
				Бетон марки 50	–	3,32 м³

ГИП	Юрин		
Нач.отд.	Катков		
Гл.констр.	Зильбертов		
Рук. гр.	Оруджева		
Вед.инж.	Куприенко		
Н.контр.	Есина		

ТП 503-1-49.86 АР

Главный корпус автотранспортного предприятия на 300 грузовых автомобилей

Стадия	Лист	Листов
Р	11	

План подвала на отм. -3,500

ГИПРОПРОМСЕЛЬСТРОЙ г. Саратов

Привязан:

Инв. №

Копировал: Яковенко

Формат А2

Разрез 1-1

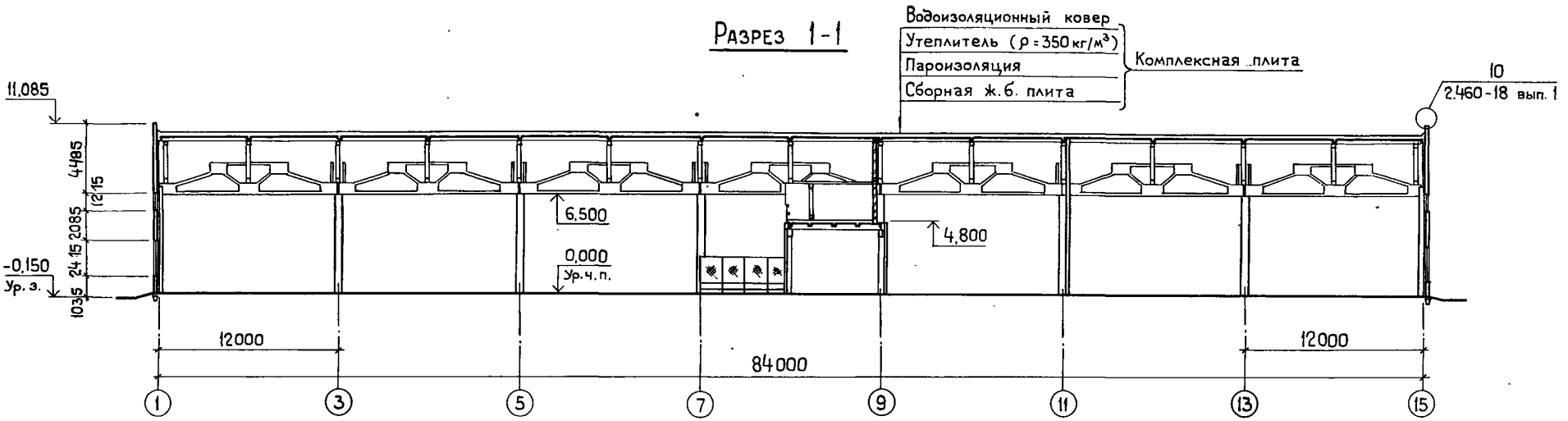

Разрез 2-2

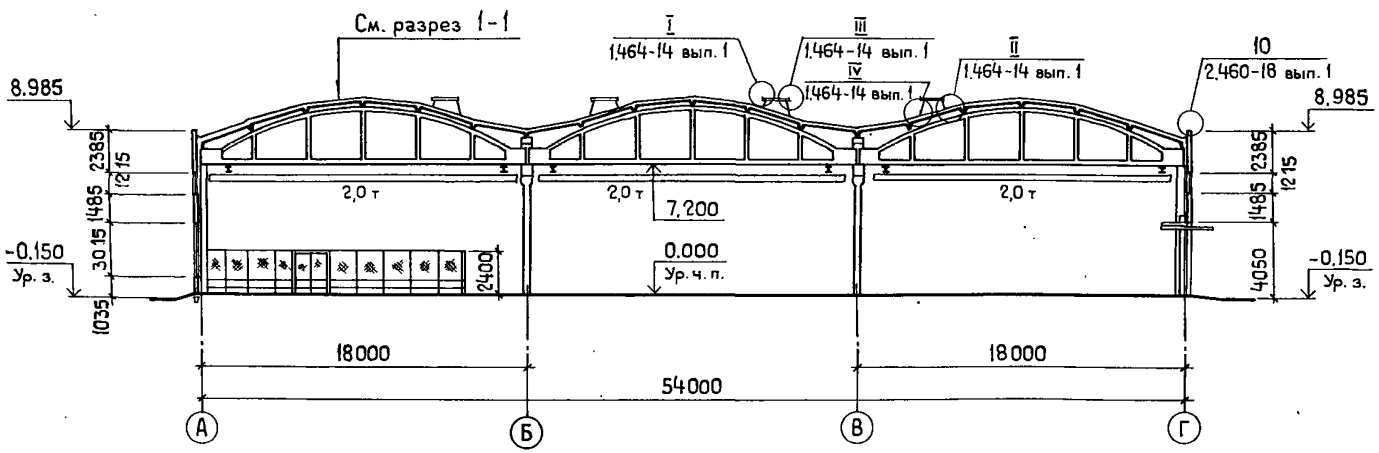

Спецификация металлических изделий парапета

Марка	Обозначение	Наименование	Кол.	Масса ед, кг	Приме-чание
по	2.460-18, вып. 3	Фартук МС 2	278		м, $t_н$=-20°с
узлу	2.460-18, вып. 3	„ МС 3	278		м, $t_н$=-30°с
10	2.460-18, вып. 3	„ МС 4	278		м, $t_н$=-40°с
серии	2.460-18, вып. 3	Костыль МС 6	462	0,62	$t_н$=-20°с
2.460-18	2.460-18, вып. 3	„ МС 7	462	0,38	$t_н$=-30°с
вып. 1	2.460-18, вып. 3	„ МС 8	462	0,45	$t_н$=-40°с

Конструкцию и состав кровли см. лист 17.

ГИП	Юрин		01.87
Нач. отд.	Катков		01.87
Гл. констр.	Зильбертов		01.87
Рук. гр.	Оруджева		12.87
Вед. инж.	Куприенко		12.87
Н. контр.	Есина		01.87

ТП-503-1-49.86 АР

Главный корпус автотранспортного предприятия на 300 грузовых автомобилей

Стадия	Лист	Листов
Р	12	

Разрезы 1-1; 2-2

ГИПРОПРОМСЕЛЬСТРОЙ г. Саратов

Привязан:

Инв. №

Копировал: Яковенко

Формат А2

Инв. № подл. | Подп. и дата | Взам. инв. №

3-3

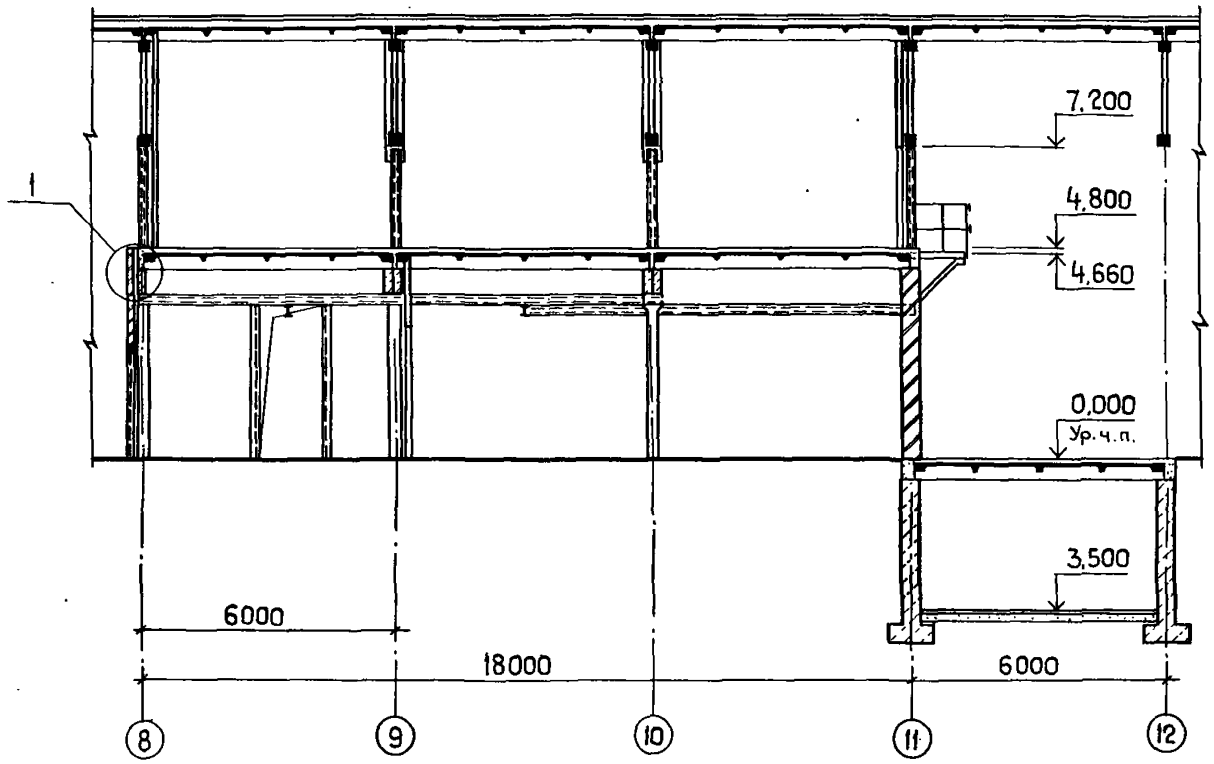

4-4

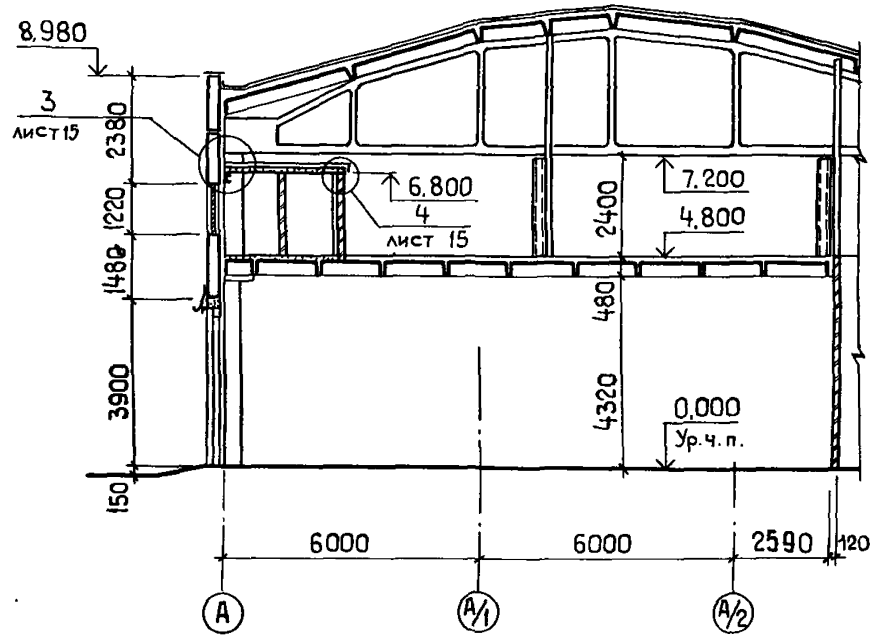

6-6

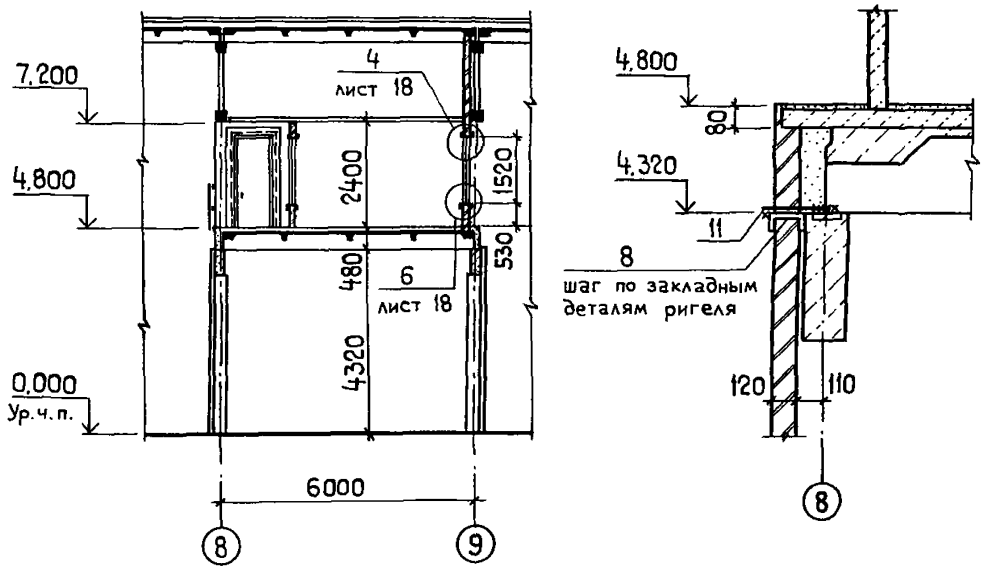

5-5

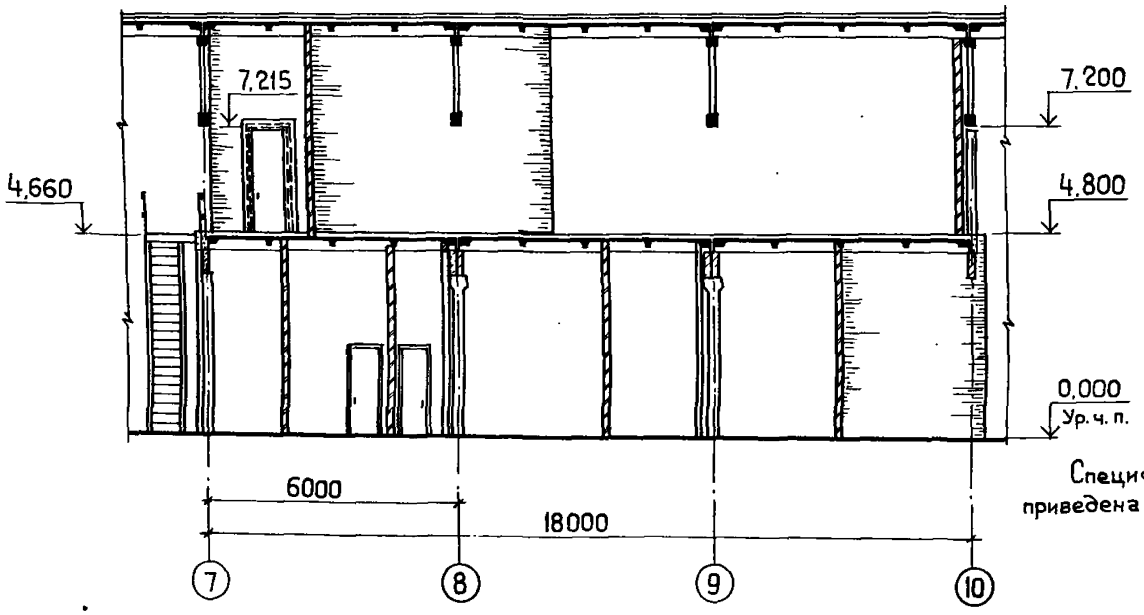

Спецификация элементов крепления приведена на листе 14.

ГИП	Юрин		09.85
Нач.отд.	Катков		09.85
Гл.констр.	Зильбертов		09.85
Рук. гр.	Оруджева		09.85
Н.контр.	Есина		09.85

ТП-503-1-49.86 АР

Главный корпус автотранспортного предприятия на 300 грузовых автомобилей

Стадия	Лист	Листов
Р	13	

Разрезы 3-3 ÷ 6-6

ГИПРОПРОМСЕЛЬСТРОЙ г. Саратов

Привязан:

Инв. №

Инв. № подл. | Подп. и дата | Взам. инв. №

Копировал: Яковенко

Формат А2

Типовой проект 503-1-49.86 Альбом II Часть 1

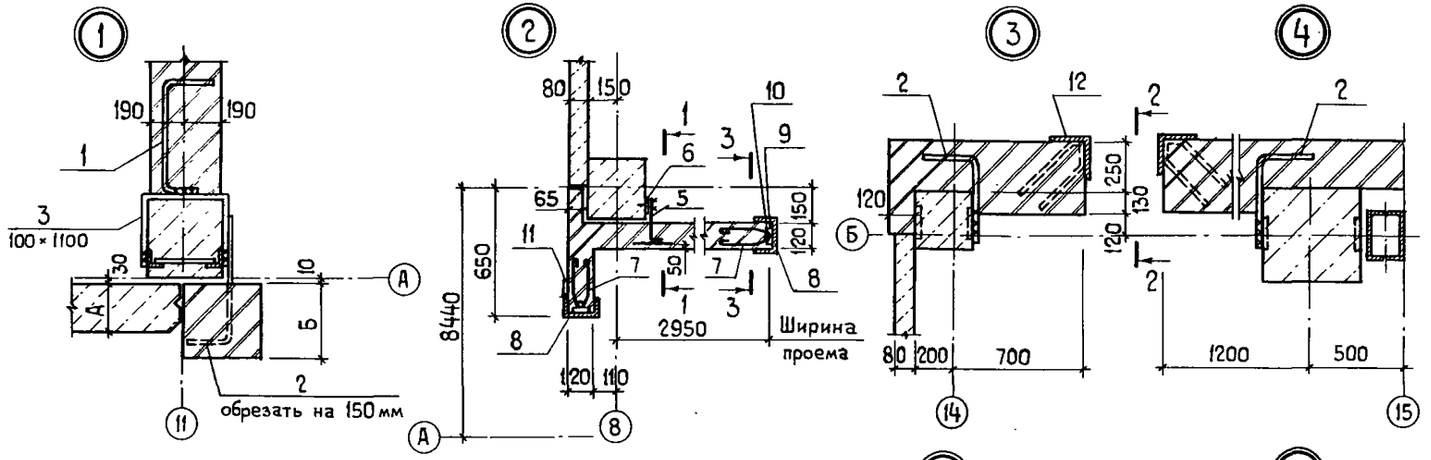

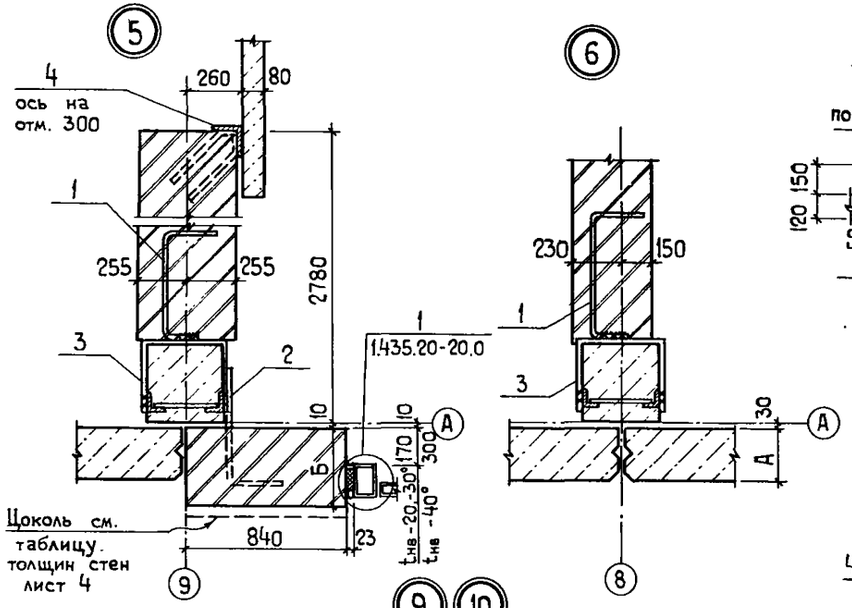

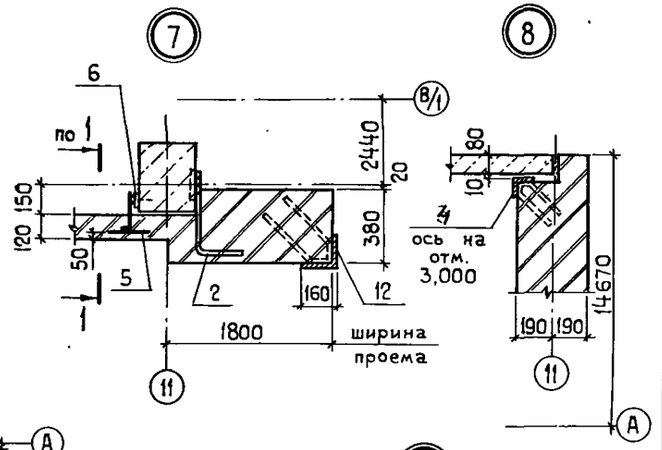

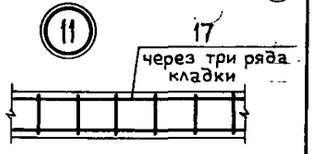

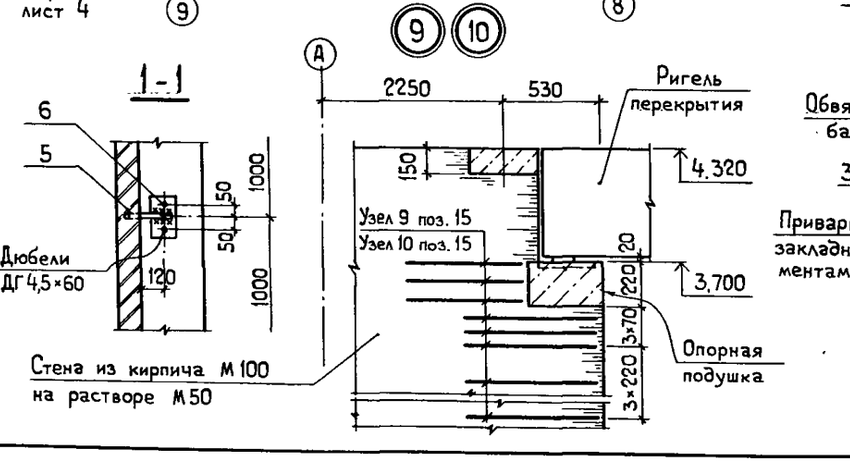

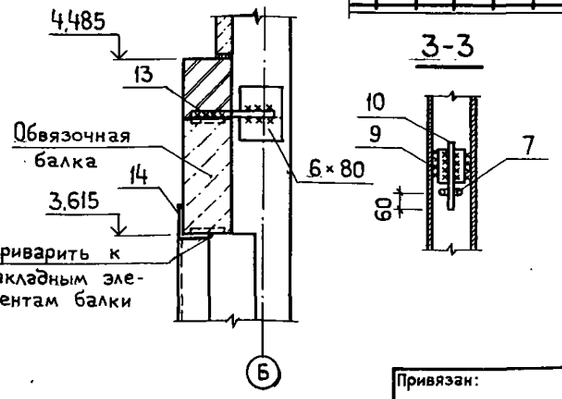

Спецификация элементов крепления стен и перегородок, элементов пола

Марка	Обозначение	Наименование	Кол.	Масса ед. кг	Примечание
1	2.430-3 вып. 3	Анкер МК 31	32	0,89	
2		" МК 20	38	0,75	
3		Лист $\frac{\text{Б-ПН-6 ГОСТ 19903-74*}}{\text{ВСт3кп2 ГОСТ 14637-79}}$	32	5,17	Размер 100×1100
4	3.400-6/76	Анкер МИ 4-16	6	2,4	
5	1.431-6	" МС 1	102	0,24	
6	1.431-6	" МС 2	78	0,90	
7	1.431-6	МС 11	280	0,29	
8		Швеллер $\frac{\text{14 ГОСТ 8240-72*}}{\text{ВСт3кп2 ГОСТ 535-79*}}$	125,0	12,3*	м
9		Лист $\frac{\text{Б-ПН-10 ГОСТ 19903-74*}}{\text{ВСт3кп2 ГОСТ 14637-79}}$	280	0,5	Размер 80×80
10		ФБАI ГОСТ 5781-82, ℓ=160	280	0,04	
11		Лист $\frac{\text{Б-ПН-10 ГОСТ 19903-74*}}{\text{ВСт3кп2 ГОСТ 14637-79}}$	240	1,32	Размер 80×210
12	1.400-15 вып. 1	Анкер МН 522	15,2	21,1	м
13	1.438.1-3,1 0.70	МС 1	4	22	
14		Уголок $\frac{\text{Б160×160×10 ГОСТ 8509-72*}}{\text{ВСт3пс6-1 ТУ 14-1-3023-80}}$	8,0	61,5	м
15	ТП -КИ-С1	Сетка С 1	36	0,72	
16	ТП -КИ-С2	Сетка С 2	27	0,49	
17	ТП -КИ-С3	Сетка С 3	950	0,58	
18		Швеллер $\frac{\text{10 ГОСТ 8240-72*}}{\text{ВСт3кп2 ГОСТ 535-79*}}$	13,0	8,59	м
*	1.431-6	Анкер МС 15	38	0,80	*Узлы 19,39 1.431-6 80×340 ℓ=500 100×720 100×150
		Хомут Ф12АI, ГОСТ 5781-82 ℓ=1100	38	0,98	
		Лист $\frac{\text{БПН-6 ГОСТ 19903-74*}}{\text{ВСт3кп2 ГОСТ 14637-79}}$	38	1,28	
		Уголок $\frac{\text{Б50×50×5 ГОСТ 8509-72*}}{\text{ВСт3кп2 ГОСТ 535-79*}}$	16	1,89	
		Лист $\frac{\text{БПН-10 ГОСТ 19903-74*}}{\text{ВСт3кп2 ГОСТ 14637-79}}$	8	5,65	
		Лист $\frac{\text{БПН-8 ГОСТ 19903-74*}}{\text{ВСт3кп2 ГОСТ 14637-79}}$	16	0,94	
		Уголок $\frac{\text{Б180×110×10 ГОСТ 8510-72*}}{\text{ВСт3кп2 ГОСТ 535-79*}}$	4,3	22,3	м на деталь „1" лист 6
		Уголок $\frac{\text{Б32×32×4 ГОСТ 8509-72*}}{\text{ВСт3кп2 ГОСТ 535-79*}}$	0,45	1,93	м
		Лист $\frac{\text{БПН-1,8 ГОСТ 19903-74*}}{\text{10 кп ГОСТ 16523-70*}}$	8,5		кг
	1.400-15 вып. 1	МН 416-2	3,0	8,0	м по листу 16
	ГОСТ 24379.1-80	Болт 5М12×300 ВСт3пс2	34	0,35	
	1.435.2-20.1 20.02.00.00	Упор	2	0,7	

* Масса дана на 1 метр

ГИП.	Юрин		09.85
Нач.отд.	Катков		09.85
Гл.констр.	Зильбертов		09.85
Рук. гр.	Оруджева		09.85
Н.контр.	Есина		09.85

ТП-503-1-49.86 АР

Главный корпус автотранспортного предприятия на 300 грузовых автомобилей

Стадия	Лист	Листов
Р	14	

Узлы 1÷11

ГИПРОПРОМСЕЛЬСТРОЙ г. Саратов

Привязан:

Инв. №

Инв. № подл. | Подп. и дата | Взам. инв. №

Копировал: Яковенко

Формат А2

Вид по А-А

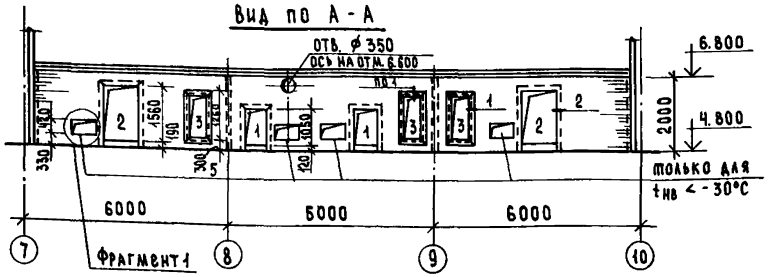

Вид по В-В

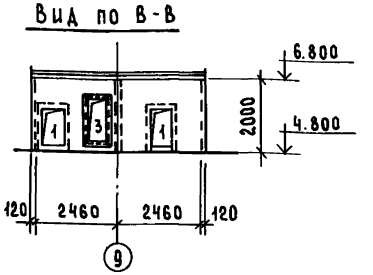

Вид по Б-Б

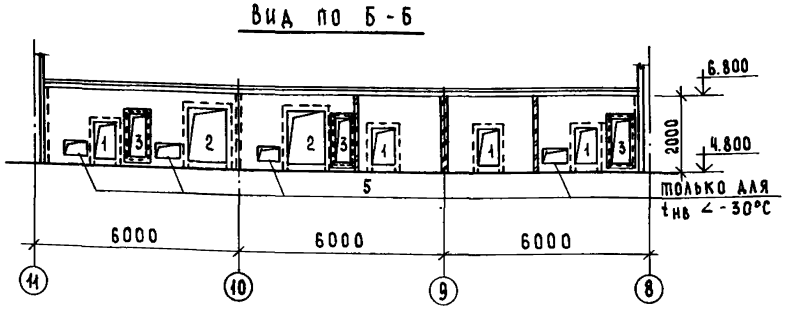

Фрагмент 1

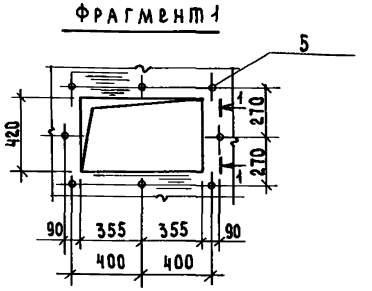

Спецификация элементов крепления в стенах заборных камер воздуха

Марка	Обозначение	Наименование	Кол.	Масса ед., кг	Примечание
1		Уголок Б-63-63×5 ГОСТ 8509-72* Вст3кп2 ГОСТ 14637-79	66.7	4.81	м
2	1.400-6/76 (лист 117)	Анкер поз. 330	176	0.10	
3		Швеллер Б14 ГОСТ 8240-72* Вст3кп2 ГОСТ 535-79*	42.5	12.3	м
4		Лист Б-ПН-6 ГОСТ 19903-74* Вст3кп2 ГОСТ 14637-79	8	2.12	Размеры 150×300
5	см. эскиз	ф12 AII ГОСТ 5781-82*			только для
		l=170 (нарезка 40)	56	0.15	tн<-30°С
6		Проволока ф5 Вр I ГОСТ 6727-80, l=210	176	0.03	
	ГОСТ 18124-75*	Листы асбестоцементные плоские	49.4		м²
	ГОСТ 22950-78	Минераловатные жесткие плиты ρ=200 кг/м³, δ=60	3.6		м³
		Бруски деревянные 60×60	84.0		м

1. Масса дана одного метра.
2. Внутренние поверхности стен заборных камер окрасить водоэмульсионной краской в два слоя.

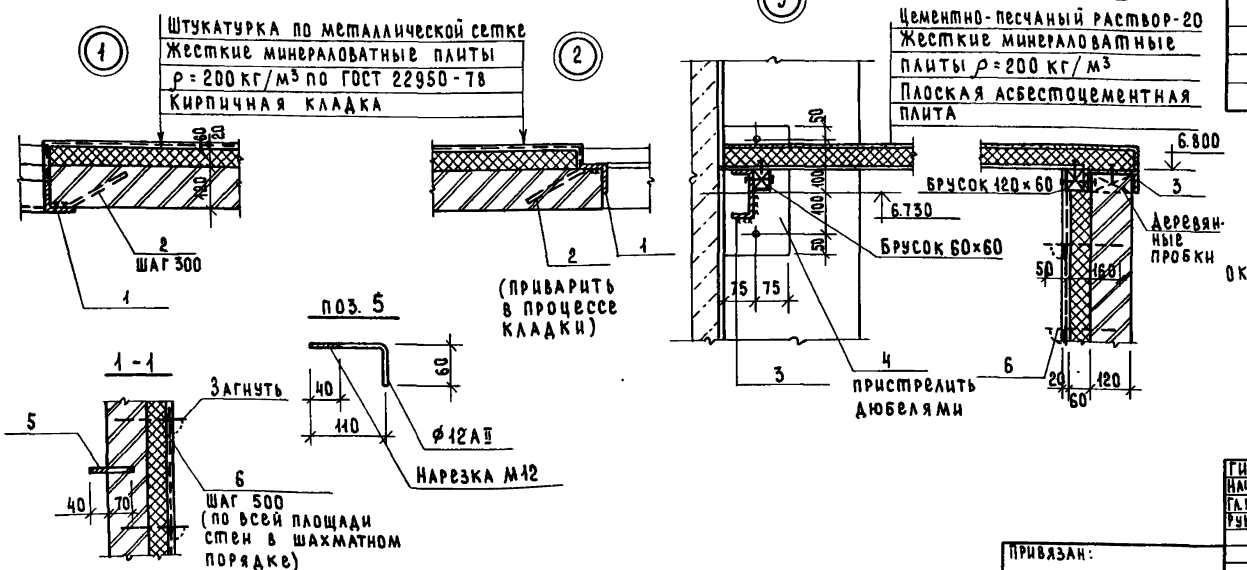

ГИП	Юрин		
Нач. отд.	Катков		
Гл. конст.	Зильбертруб		
Рук. гр.	Оруджева		

ТП-503-1-49.86 АР

Главный корпус автотранспортного предприятия на 300 грузовых автомобилей

Стадия	Лист	Листов
Р	15	

Вид по А-А, Б-Б, В-В. Узлы 1÷4.

Гипропромсельстрой г. Саратов

Привязан:

Инв. №

Н. контр. Есина

Копировал: Сырова, Сырод.

Формат А2

Инв. № подл. | Подпись и дата | Взам. инв. №

Типовой проект 503-1-49.86 Альбом II Часть 1

План полов на отм. 0,000

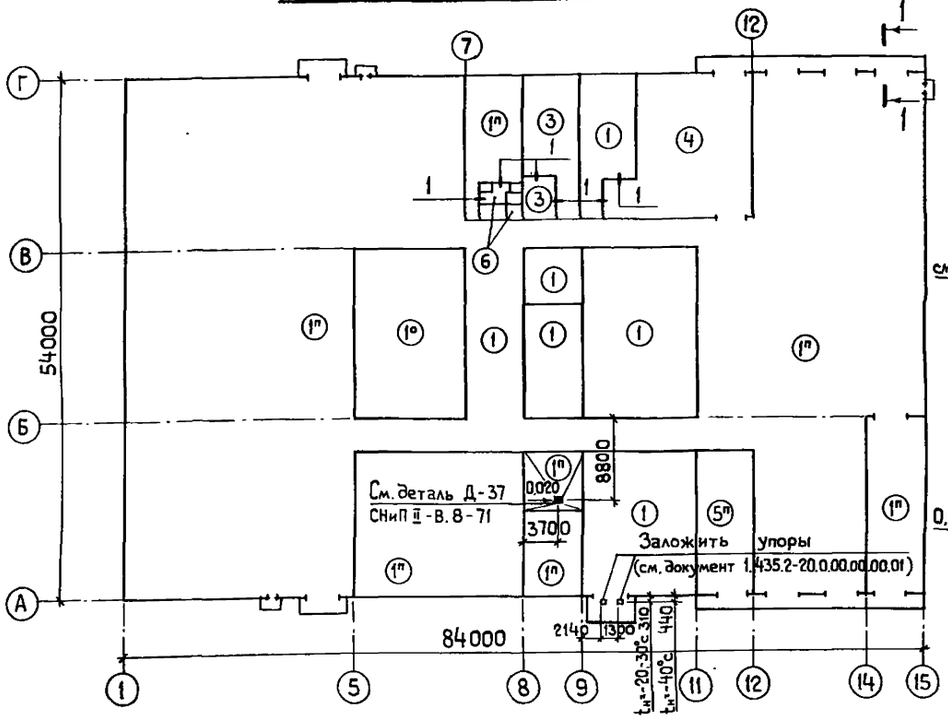

План полов на отм. -3,500

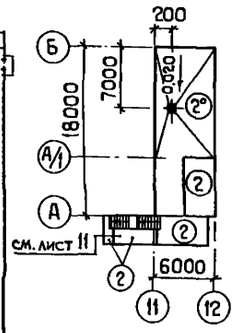

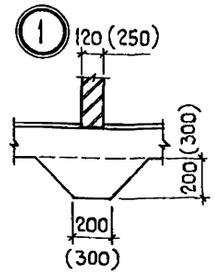

1-1

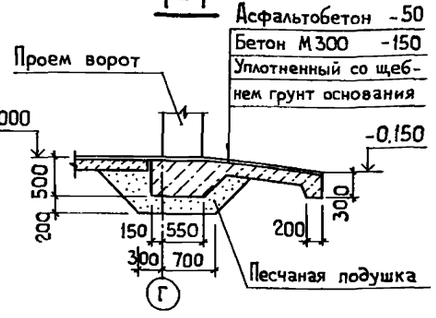

План полов площадки на отм. 4,800

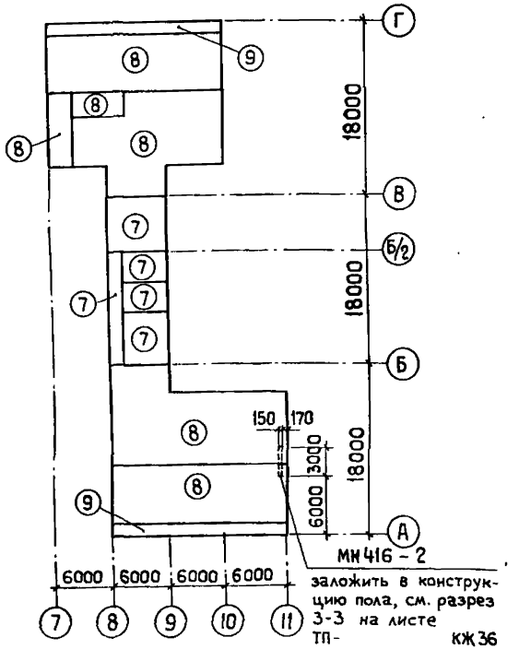

1. Стелажи в складе запчастей и материалов (уч. 6) крепить болтами 5.М12×300 ВСт3пс2, устанавливаемыми в просверленные скважины Ф18 мм, h=120 мм в конструкции пола на эпоксидном клее. Болты учтены в спецификации на листе 14.
2. Покрытия полов типа 1, 2, 5 шлифовать.
3. При производстве работ по устройству полов и ворот заложить бортовой камень БР100.30.15 (ГОСТ 6665-82) по узлу 7 серии 1.435.9-25, вып. 0 (44 шт., привязка 300 мм).
4. В экспликации в графе „элементы пола" даны недостающие данные, остальные смотри в узлах указанных серий.
5. Покрытие пола с индексом „П" выполнить из бетона повышенной плотности (марка по водонепроницаемости-В6). Покрытие пола с индексом „О" выполнить из особоплотного бетона (марка по водонепроницаемости-В8). Для указанных бетонов применять сульфатостойкий портландцемент с минеральными добавками (ГОСТ 22266-76). Для устройства стяжки под покрытие этих полов применять цементно-песчаный раствор состава 1:2 с В/Ц=0,3-0,4 и с добавкой хлорного железа в количестве 0,5-1,5% от массы цемента.
6. Закладной элемент МН416-2 и упоры учтены в спецификации на листе 14.
7. При устройстве полов заложить обрамляющие закладные изделия в местах примыкания полов к каналам и канавам по чертежам комплекта КЖ.
8. В процессе производства работ по устройству полов выполнить штрабы сечением 100×100 для укладки трубопроводов. Длину и привязки см. чертежи ТП- -ТК Ч ÷ ТК7

Экспликация полов

Наименование или номер помещения по проекту	Тип пола по проекту	Схема пола или номер узла по серии	Элементы пола и их толщина	Деталь примыкания пола	Площадь пола, м²
1,2,4,5,6,7, 8,9,10,12,13, 14,15,16	1,1П,1О	14 1.444-1, вып. 1 и п. 5 указ.	Покрытие - мозаичное Подстилающий слой - бетон М300 -120 мм	140 1.444-1, вып. 1	677 + 2570 + + 213
17,18	2,2О	9 1.444-1, вып. 1 и п. 5 указ.	Покрытие - бетон М400 Подстилающий слой - бетон М300 -120 мм	140 1.444-1, вып. 1	41,8 + 79,6
3	3	24 1.444-1, вып. 1	Покрытие - шлакоситалловые плиты (ГОСТ 19246-82) Подстилающий слой - бетон М200 -100 мм	140 1.444-1, вып. 1	85,7
11	4	6 1.444-1, вып. 1	Покрытие - плита из жароупорного бетона Подстилающий слой - бетон М300 -120 мм	140 1.444-1, вып. 1	173,1
15	5П	1 2 3 и п. 5 указ.	1. Покрытие - мозаичное (тераццо) с известковым щебнем, бетон М300 - 25 мм 2. Стяжка - цементный раствор М200 -15 мм 3. Монолитное перекрытие	140 1.444-1, вып. 1	112,2
19,20	6	242 2.244-1, вып. 4	Покрытие - шлакоситалловые плиты (ГОСТ 19246-82) -10 мм	154 2.244-1, вып. 3	11,5
21,22,23, 24 коридор	7	63 [1] 2.244-1, вып. 4	Покрытие - линолеум многослойный резиновый - релин	145 2.244-1, вып. 3	98,3
25,26	8	1 2 3	1. Покрытие - цементно-песчаный раствор М200 - 20 мм 2. Стяжка - легкий бетон ρ=1100 кг/м³ -60 мм 3. Плита перекрытия	140 1.444-1, вып. 1	495,0
Форкамеры	9 [2]	1 2 3 4	1. Покрытие - цементно-песчаный раствор М200 - 20 мм 2. Стяжка из цементно-песчаного раствора М150 - 40 мм 3. Древесноволокнистые изоляционные плиты (ГОСТ 4598-74*) -40 мм 4. Плита перекрытия	140 1.444-1, вып. 1	48,9

1. Стяжка из легкого бетона ρ=1100 кг/м³ δ=75 мм.
2. Покрытие пола типа 9 выполнить с пропиткой флюатами.

ГИП	Юрин		09.85
Нач. отд	Катков		09.85
Гл. констр.	Зильбертов		09.85
Рук. гр	Оружева		09.85
Ст. инж.	Хвостова		09.85
Н. контр.	Есина		09.85

ТП-503-1-49.86 АР

Главный корпус автотранспортного предприятия на 300 грузовых автомобилей

Стадия	Лист	Листов
Р	16	

Планы полов

ГИПРОПРОМСЕЛЬСТРОЙ г. Саратов

Привязан:

Инв. №

Инв. № подл. | Подпись и дата | Взам. инв. №

Копировал: Яковенко

Формат А2

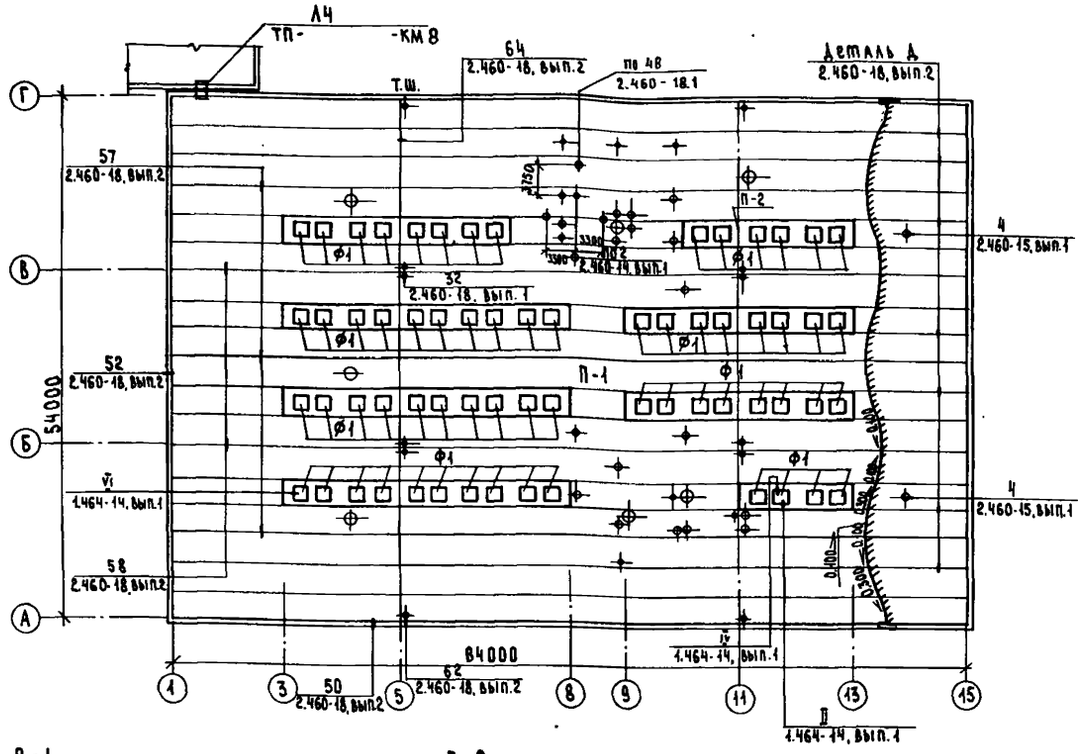

П-1

Один слой рубероида с крупнозернистой посыпкой марки РКК-350Б (ГОСТ 10923-82) на битумной мастике толщиной 2мм
Один слой подкладочного рубероида марки РПП-300Б (ГОСТ 10923-82) на битумной мастике толщ. 2мм
Комплексная плита

П-2

Один слой рубероида с крупнозернистой посыпкой марки РКК-350Б (ГОСТ 10923-82) на битумной мастике толщиной 2мм
Два слоя подкладочного рубероида марки РПП-350Б (ГОСТ 10923-82) на битумной мастике толщиной 2мм
Стяжка из цементно-песчаного раствора М100 толщиной 25мм
Утеплитель - керамзит ρ=400 кг/м^3
Пароизоляция - 1слой рубероида марки РПП-350Б
Плита покрытия

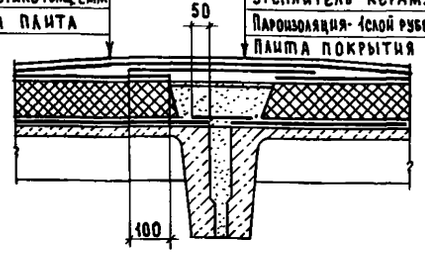

1. Данный лист читать совместно с листом 21.
2. Марки битумной мастики (ГОСТ 2889-80) указать при привязке проекта.
3. В ендовах предусмотреть устройство защитного слоя из гравия марки 100 толщиной 10мм по ширине усиления основного водоизоляционного ковра на горячей битумной мастике толщиной 2мм.
4. Все места пропуска вентиляционных шахт, показанные, но незамаркированные на плане кровли, заделать по узлу 2 серии 2.460-14, вып.1.
5. Теплоизоляцию стыков между комплексными плитами выполнить по узлу 1, изображенному на данном листе.
6. В местах установки зенитных фонарей, прописка коммуникаций тип покрытия принять П-2.
7. В узлах, замаркированных по серии 2.460-18, вып.2, вместо детали Г тип покрытия принять П-1.
8. В стяжке из цементно-песчаного раствора предусмотреть температурно-усадочные швы шириной 5мм, разделяющие поверхность стяжки на участки размером 3×3м. По температурно-усадочным швам уложить полосы шириной 150мм из рубероида марки РПП-350Б и выполнить точечную приклейку их с одной стороны шва.
9. Пароизоляцию устраивать только для $t_н$ -30°С, -40°С.

Спецификация металлических элементов кровли

Марка	Обозначение	Наименование	Кол.	Масса ед., кг	Примечание
Ф1	1.464-14, вып. 1	Фонарь зенитный Ф1	64		
		Кольца стяжные			
*	2.460-14, вып.1	КС6	2	0.5	
	2.460-14, вып.1	КС7	1	0.61	*) по
	2.460-14, вып.1	КС8	6	0.76	узлам
	2.460-14, вып.1	КС9	2	0.94	серий,
	2.460-14, вып.1	КС11	11	1.17	указан-
	2.460-14, вып.1	КС13	6	1.70	ных на
	2.460-14, вып.1	КС14	1	1.88	плане
		Колпаки стальные			кровли
	2.460-14, вып.1	КЛ1	2	5.67	
	2.460-14, вып.1	КЛ2	1	5.54	
	2.460-14, вып.1	КЛ3	6	5.29	
	2.460-14, вып.1	КЛ4	2	10.9	
	2.460-14, вып.1	КЛ6	11	10.08	
	2.460-14, вып.1	КЛ8	6	10.65	
	2.460-14, вып.1	КЛ9	1	9.89	
		Полосы прижимные			
	2.460-14, вып.1	ПП1	9	1.08	
	2.460-14, вып.1	ПП2	15	1.69	
	2.460-14, вып.1	ПП3	7	1.88	
		Фасонные элементы			
	2.460-14, вып.1	Ф33	9	6.3	
	2.460-14, вып.1	Ф34	15	9.5	
	2.460-14, вып.1	Ф310	7	15.2	
		Кольца-фланец			
	2.460-14, вып.1	КФ1	2	1.36	
	2.460-14, вып.1	КФ2	1	1.40	
	2.460-14, вып.1	КФ3	2	4.38	
	2.460-14, вып.1	КФ5	11	2.70	
	2.460-14, вып.1	КФ7	6	6.18	
	2.460-14, вып.1	КФ8	1	4.60	
	2.460-15, вып.1	Стальной козырек КР2	2	6.5	
	2.460-18, вып.3	Фартук МС33	200	2.8	
	2.460-18, вып.3	Компенсатор МС36	40	3.3	
	2.460-18, вып.3	Выкружка МС37	40	3.4	
	2.460-18, вып.3	Костыль МС64	3000	0.38	

ГИП	Юрин		11.85
Нач.отдела	Катков		09.85
Гл.констр.	Зильбертова		09.85
Рук.гр.	Оруджева		09.85
Ст.инж.	Хвостова		09.85

ТП-503-1-49.86 -АР

Главный корпус автотранспортного предприятия на 300 грузовых автомобилей

Стадия	Лист	Листов
Р	17	

План кровли.

ГИПРОПРОМЭЛЕКТРОСТРОЙ г. Саратов

Привязан:

Инв. №

Н.контр. Есина 09.85

Копировал: Сырова, Сырова, Формат А2

Перегородка схема 1

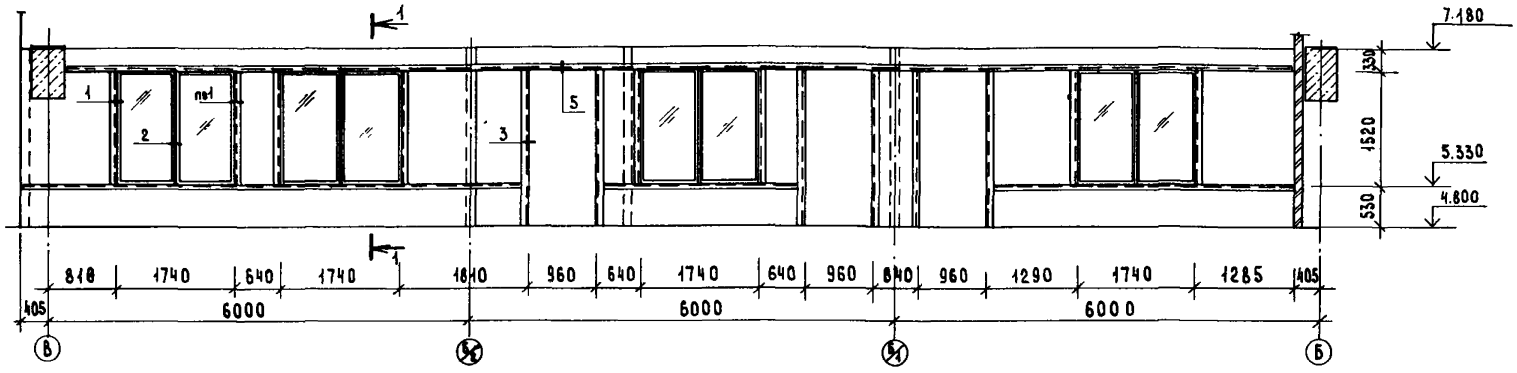

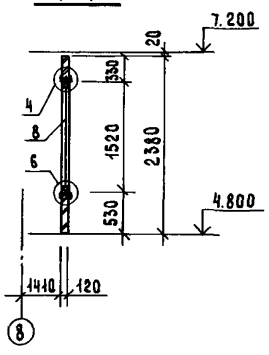

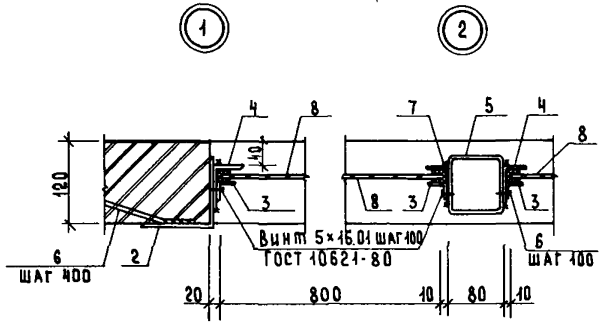

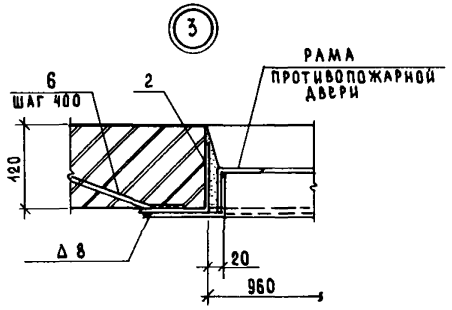

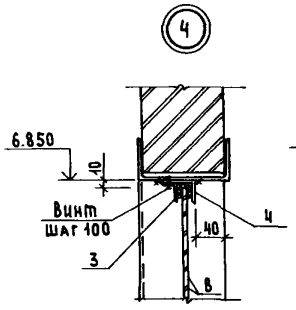

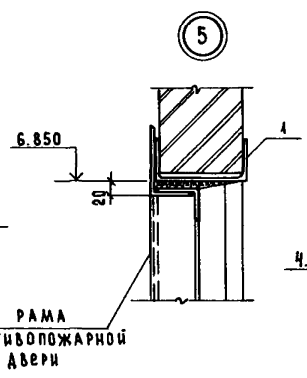

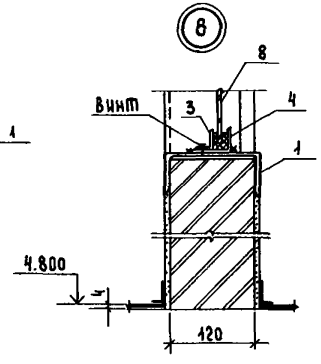

1. Рамы противопожарных дверей на фасаде перегородки условно не показаны.
2. Катет сварных швов, кроме оговоренных, принять по толщине свариваемого элемента.
3. Сварку выполнять электродами Э42 ГОСТ 9467-75.
4. Масса дана одного метра.

Спецификация элементов кирпичной перегородки по схеме 1

Марка	Обозначение	Наименование	Кол.	Масса ед. кг	Примечание
1		Швеллер 14 ГОСТ 8240-72* / Вст3кп2 ГОСТ 535-79*	31.44	12.3	м 4)
2		Уголок Б-100×100×10 ГОСТ 8509-72* / Вст3кп2 ГОСТ 535-79*	24.46	19.2	м
3		Уголок 25×25×2 ГОСТ 19771-74* / Вст3кп2 ГОСТ 11474-76*	26.0	0.56	м
4		Уголок 50×36×4 ГОСТ 19772-74* / Вст3кп2 ГОСТ 11474-76*	26.0	1.06	м
5		Профиль 80×4 ГОСТ 25577-83 / Вст3кп2 ГОСТ 11479-76*	6.08	8.90	м
6	3.400-6/76	Анкер поз. 333	24	0.11	
		Материал			
7		Резиновый профиль УР-1	26		м
		ТУ38-005.204-71			
8		Стекло δ=6мм	9.6		м²
		ГОСТ 5727-83Е			

ГИП	Юрин			ТП-503-1-49.86 АР
Нач. отд.	Катков			
Гл. констр.	Зильбертов			Главный корпус автотранспортного предприятия на 300 грузовых автомобилей
Рук. гр.	Орчажева			
Вед. инж.	Куприенко			
Н. контр.	Есина			Перегородка кирпичная по схеме 1.

Стадия	Лист	Листов
Р	18	

Гипропромэлектрострой г. Саратов

Привязан:

Инв. №

Инв. № подл. | Подпись и дата | Взам. инв. №

Копировал: Сырова, Сырова, Формат А2

Типовой проект 503-1-49.86 Альбом II, часть 1

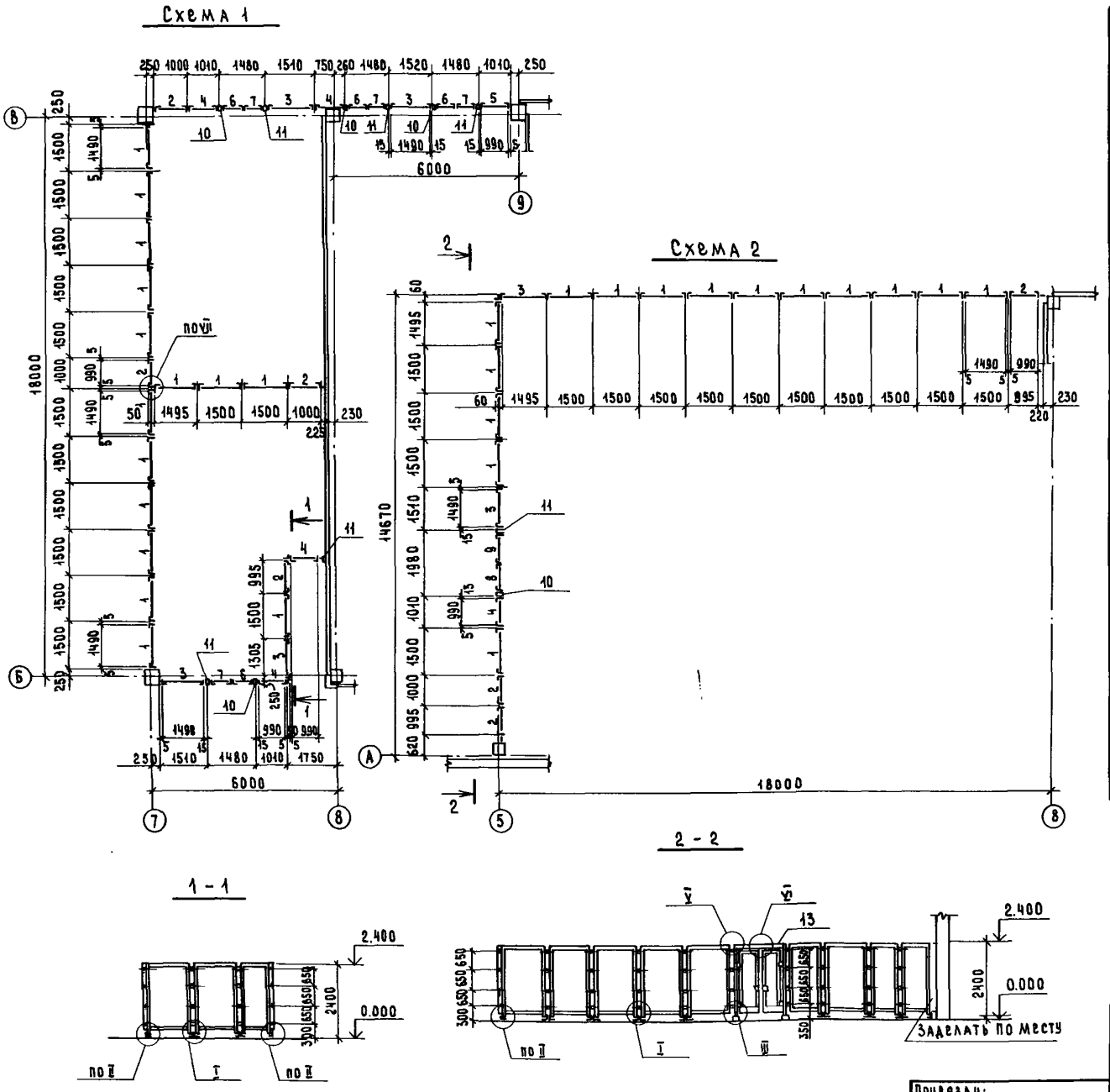

Спецификация элементов щитовых стальных перегородок

Марка	Обозначение	Наименование	Кол.	Масса ед., кг	Примечание
		Сборочные единицы			
1	1.431-10В3 02.07.00-06	Щит 1.5×2.4 ЩПК	30	26.0	
2	07	Щит 1×2.4 ЩПК	7	22.2	
3	02.08.00-01	Щит левый 1.5×2.4 ЩПК-А	6	24.4	
4	02.07.00-07 ип.3 указ.	Щит правый 1×2.4 ЩПК-Б	5	22.2	
5	02.07.00-07 ип.3 указ.	Щит левый 1×2.4 ЩПК-А	1	22.2	
6	02.12.00-01	Створка дверная 0.7×2.4 ДПК-П	4	20.8	
7	02.11.00	то же 0.7×2.4 ДПК-Л	4	20.7	
8	02.12.00-01 ип.3 указ.	" 0.95×2.4 ДПК-П	1	28.2	
9	02.12.00-01 ип.3 указ.	" 0.95×2.4 ДПК-Л	1	28.1	
10	02.09.00-01	Стойка дверная 2.4 ДСК-П	5	11.6	
11	02.09.00-03	то же 2.4 ДСК-Л	6	11.6	
12	02.15.00	Ригель Р1	4	7.09	
13	02.15.00 ип.3 указ.	" Р1а	1	9.45	
* 19	02.18.00	Болт самоанкерующийся	100	0.2	
		Детали			
21	1.431-10В3 02.00.01-01	Уголок	3	4.63	*) по
22	01.00.03	Пластина	100	0.12	узлам
					серии
		Стандартные изделия			1.431-10
23		Болт М10×35 46.016			вып. 2
		ГОСТ 7798-70*	206	0.04	
24		Болт М10×70 46.016			
		ГОСТ 7798-70*	4	0.07	
25		Гайка М10 4.016			
		ГОСТ 5915-70*	210	0.012	
26		Шайба 10.02.016			
		ГОСТ 6958-78*	182	0.006	
27		Шайба 10.02.016			
		ГОСТ 11371-78*	36	0.006	
28		Шарик V16 мм и ГОСТ 3722-81	40	0.001	

1. Монтаж перегородок выполнять в соответствии с указаниями серии 1.431-10, вып. 2.
2. Узлы замаркированы по серии 1.431-10, вып. 2
3. Указанные щиты выполнить левого и правого исполнения по типу щитов 1.5×2.4 ЩПК-А и 1.5×2.4 ЩПК-Б. Дверные створки поз. 8, 9 выполнить по типу створок 0.7×2.4 ЩПК-Л и 0.7×2.4 ЩПК-П серии 1.431-10, вып. 3 шириной 950 мм. Ригель Р1а выполнить по типу ригеля Р1 длиной 1910 мм.

ГИП	Юрин		ТП-503-1-49.86 -АР
Нач. отд.	Катков		
Гл. констр.	Зильбертов		
Рук. гр.	Оруджева		Главный корпус автотранспортного предприятия на 300 грузовых автомобилей
Ст. инж.	Хвостова		
Н. контр.	Есина		Перегородки щитовые стальные. Схемы 1, 2.

Стадия	Лист	Листов
Р	19	

Гипропромсельстрой г. Саратов

Привязан:

Инв. №

Копировал: Сырова, Сыров.

Формат А2

Инв. № подл. | Подпись и дата | Взам. инв. №

Схемы расположения элементов подвесного потолка

в осях 8 - 9 (на отм. 7.200)

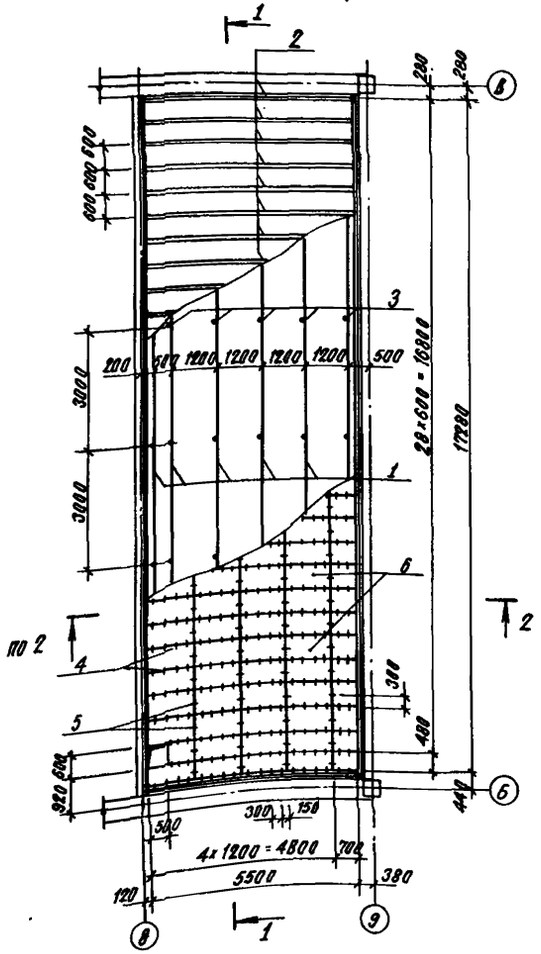

в осях 14 - 15 (на отм. 6.000)

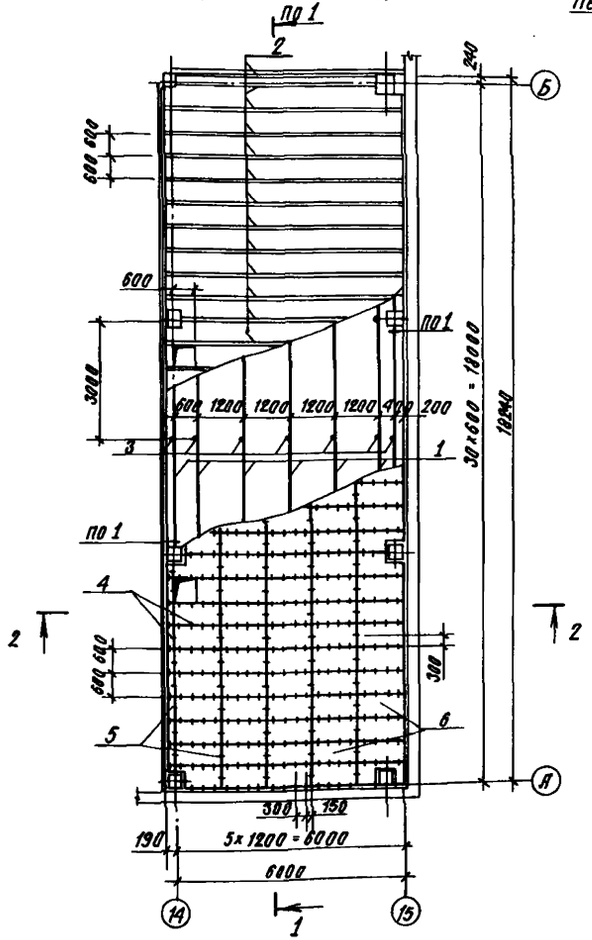

1 - 1

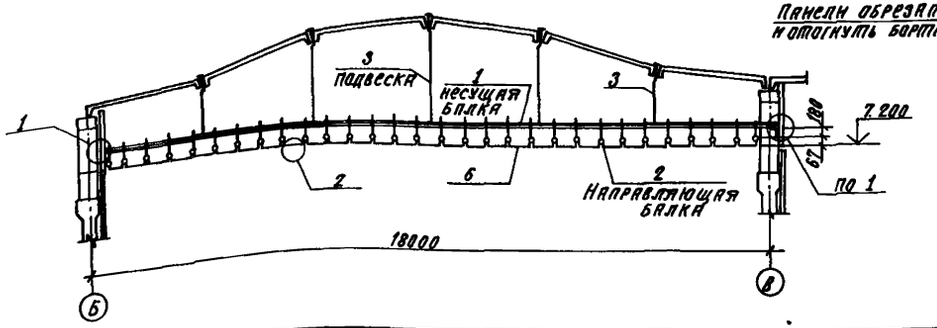

2 - 2

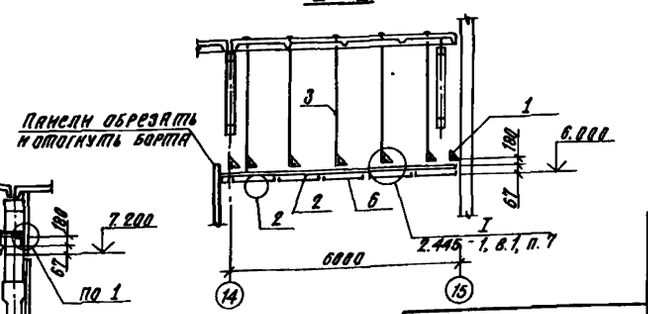

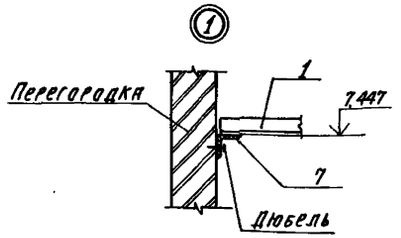

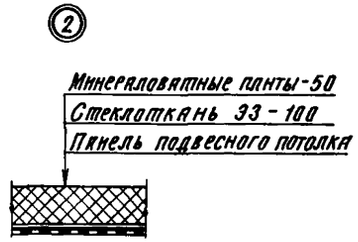

Спецификация элементов подвесного потолка

Марка, поз.	Обозначение	Наименование	Кол.	Масса ед. кг	Примечание
1		Уголок 6-63×63×4 ГОСТ 8509-72* / Ст3кп2 ГОСТ 535-79*	231	4.81	м
2		Труба 20×1.5 ГОСТ 10704-76* / А-Ст3 ГОСТ 10705-80	366	0.58	м
3		Круг 10 ГОСТ 2590-71* / Ст3кп2 ГОСТ 535-79*	185	0.62	м
4	2.445-1, вып. 2, лист 4	Пружинная защелка ПЗС-1	1290	0.01	
5	2.445-1, вып. 2, лист 4	То же ПЗС-2	440	0.005	
6	2.445-1, вып. 2, лист 5	Панель	303	1.4	
*	2.445-1, вып. 2, лист 5	Прижимная планка	400	0.015	*) по
	2.445-1, вып. 2, лист 4	Подвеска	400	0.02	узлу I
	2.445-1, вып. 2, лист 5	"	400	0.038	серии
					2.445-1,
		Болт М6×30.46.016			вып.1
		ГОСТ 7798-70*	400	0.009	
		Гайка 2М6.46.016			
		ГОСТ 5915-70*	400	0.003	
7		Уголок 6-63×63×5 ГОСТ 8509-72* / Ст3кп2 ГОСТ 535-79*	35	0.96	
	ГОСТ 9573-82	Минераловатные плиты			
		ρ = 125 кг/м³	210		м²
	ГОСТ 19907-83	Стеклоткань ЭЗ-100	210		м²

1. На разрезах минераловатные плиты условно не показаны.
2. Алюминиевые конструкции анодировать (δ = 15 мкм).
3. Стальные и крепежные элементы оцинковать (δ = 60мкм) и окрасить в 2 слоя эмалью ХВ-110 (ГОСТ 18374-79*) по грунтовке АК-070 (ОСТ 6-10-401-76*).
4. Панели, примыкающие к колоннам, стенам обрезать по месту, плотно подгоняя их к вертикальным поверхностям.

ГИП	Юрин		09.85	ТП-509-1-49.86 -АР
Нач. отдела	Катков		09.85	
Гл. констр.	Эльберт		09.85	Главный корпус автотранспортного предприятия на 300 грузовых автомобилей
Рук. гр.	Грудцева		09.85	
Ст. инж.	Хвостова		09.85	Стадия: Р; Лист: 20; Листов:
Н. контр.	Ескина		09.85	Схемы расположения элементов подвесного потолка в осях 8-9, 14-15.

Гипропромсельстрой г. Саратов

Привязан

Инв. №

Копировал: Сидорова

Формат А2

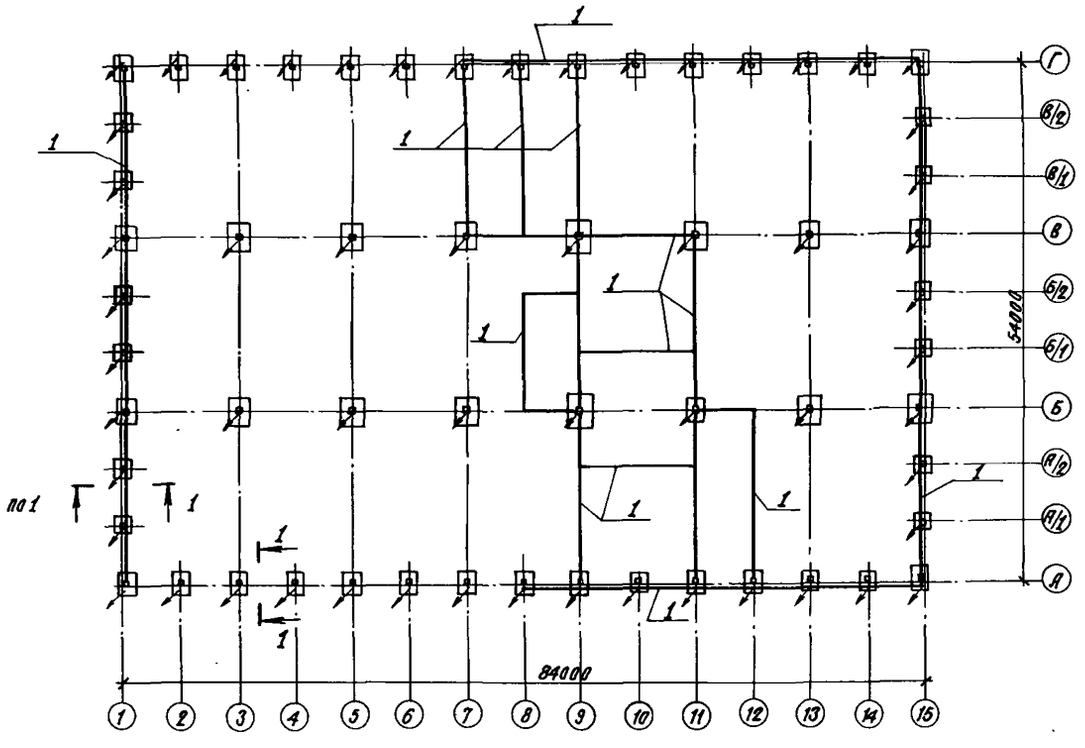
1
1
1
1
1
1
1
1
1
1
1
1
1
1
1
1
по 1
1
1
1
1
1
1
1
1
1
1
1
1
1
1
1

Типовой проект 503-1-49.86 Альбом I части

Ведомость рабочих чертежей основного комплекта КЖ

Лист	Наименование	Примечание
1	Общие данные (начало).	
2	Общие данные (продолжение).	
3	Общие данные (окончание).	
4	Схема расположения элементов фундаментов.	
5	Узлы 1÷9 к схеме расположения элементов фундаментов.	
6	Узлы 10÷12 к схеме расположения элементов фундаментов.	
7	Узлы 13÷20 к схеме расположения элементов фундаментов.	
8	Узлы 21÷27 к схеме расположения элементов фундаментов.	
9	Сечения 1-1÷9-9, 8а-8а, 9а-9а к схеме расположения элементов фундаментов.	
10	Схема расположения элементов перекрытия подвала и входа в подвал.	
11	Схема расположения элементов подземного хозяйства.	
12	Указания и спецификация к схеме расположения элементов подземного хозяйства.	
13	Каналы КЛ1, КЛ2. Приямок ТП2. Сечения 1-1, 2-2, 2а-2а.	
14	Каналы КЛ1, КЛ3÷КЛ5.	
15	Каналы КЛ1, КЛ6÷КЛ9.	
16	Каналы КЛ10÷КЛ13.	
17	Каналы КЛ14÷КЛ20.	
18	Каналы КЛ21, КЛ22. Сечения 3-3÷22-22.	
19	Схема расположения колонн каркаса и перегородок.	
20	Схема расположения стропильных и подстропильных ферм. Разрезы 1-1÷4-4.	
21	Схема расположения элементов покрытия.	
22	Схема расположения балок перекрытия. Разрезы 1-1÷4-4.	
23	Узлы 1÷8 к схеме расположения балок перекрытия.	

Продолжение

Лист	Наименование	Примечание
24	Схема расположения элементов перекрытия на отм. 4.800.	
25	Узлы 1÷8 к схеме расположения плит перекрытия.	
26	Схемы расположения стеновых панелей. по осям А, Г, 1.	
27	Схема расположения стеновых панелей по оси 16. Узел 1.	
28	Спецификация к схемам расположения стеновых панелей.	
29	Фахверк перегородок. Схемы 1,3÷5, 9, 13, 14, 16, 17.	
30	Фахверк перегородок. Схемы 18÷21. Узлы 1,2.	
31	Узлы 3÷5 к схемам фахверка перегородок.	
32	Сборные перегородки. Схемы 1÷4.	
33	Сборные перегородки. Схемы 5÷8.	
34	Сборные перегородки Схемы 9÷13.	
35	Сборные перегородки. Схемы 14, 15.	
36	Сборные перегородки. Схемы 16, 17.	
37	Сборные перегородки. Схемы 18÷21.	
38	Узлы 1÷6 к схемам сборных перегородок.	
39	Узлы 7÷9 к схемам сборных перегородок.	
40	Каркасно-обшивные вкладыши КОВ1÷КОВ27.	
41	Каркасно-обшивные вкладыши КОВ28÷КОВ45.	
42	Спецификация элементов фахверка и сборных перегородок (начало).	
43	Спецификация элементов фахверка и сборных перегородок (окончание)	
44	Фундаменты Фм 1, Фм 1А, Фм 1б.	
45	Фундаменты Фм 2, Фм 2а, Фм 3, Фм 3а	
46	Фундаменты Фм 4, Фм 4а, Фм 5, Фм 5а	
47	Фундаменты Фм 6, Фм 7.	
48	Фундаменты Фм 8, Фм 9, Фм 10	

Продолжение

Лист	Наименование	Примечание
49	Фундаменты Фм 11, Фм 12	
50	Смотровая канава СК1.	
51	Смотровая канава СК2.	
52	Смотровые канавы. Сечения 1-1÷3-3. Узлы 1, 3.	
53	Смотровая канава СК3.	
54	Смотровая канава СК3. Сечения 1-1÷5-5. Рассекатели 1, 2.	
55	Смотровая канава СК4.	
56	Смотровая канава СК4. Фрагмент 1. Сечения 1-1÷6-6.	
57	Смотровая канава СК-5.	
58	Смотровая канава СК5. Сечения 1-1, 3-3÷5-5.	
59	Смотровая канава СК6.	
60	Смотровая канава СК6	
61	Смотровая канава СК6. Сечения 1-1÷4-4.	
62	Смотровая канава СК 6. Сечения 5-5÷10-10.	
63	Фундамент под оборудование Фо1.	
64	Фундамент под оборудование Фо2.	
65	Армирование подфундаментного короба Фундаментов Фо2а, Фо2б. Сечения 1-1÷6-6.	
66	Фундаменты под оборудование Фо3÷Фо6.	
67	Фундаменты под оборудование Фо7÷Фо12.	
68	Приямок ТП1.	
69	Монолитные опорные плиты ОП1÷ОП4.	

Типовой проект разработан в соответствии с действующими нормами и правилами и предусматривает мероприятия, обеспечивающие взрывную, взрывопожарную и пожарную безопасность при эксплуатации здания.

Главный инженер проекта /Юрин/

Инв.№ подл. | Подпись и дата | Взам.инв.№

Привязан

Инв. №

ГИП	Юрин		09.85
Нач.отд.	Катков		09.85
Гл.конст.	Зильберг		09.85
Рук.гр.	Ануфриева		09.85
Вед.инж.	Хлопова		09.85

ТП-503-1-49.86 -КЖ

Главный корпус автотранспортного предприятия на 300 грузовых автомобилей

Стадия	Лист	Листов
Р	1	69

Общие данные (начало)

ГИПРОПРОМСЕЛЬСТРОЙ г. Саратов

Копировал: Ланцева Формат А2.

Типовой проект 503-1-49.86 Альбом II Часть 1

Ведомость ссылочных и прилагаемых документов

Обозначение	Наименование	Примечание
ГОСТ 22701.0-77*	Ссылочные документы Плиты железобетонные ребристые предварительно напряженные размерами 6х3 м для покрытий производственных зданий. Технические условия.	
ГОСТ 22701.7-81	Плиты железобетонные ребристые предварительно напряженные размерами 6х3м для покрытий производственных зданий. Плиты типа ПФ с проемами 1,5х1,7м. Конструкция и размеры.	
1.412-1/77, Вып.3	Монолитные железобетонные фундаменты под типовые колонны прямоугольного сечения одноэтажных промышленных зданий.	
1.412.1-4	Монолитные железобетонные фундаменты на естественном основании под железобетонные стойки фахверка. Материалы для проектирования и рабочие чертежи.	
1.410-2, Вып.1	Унифицированные арматурные изделия для монолитных железобетонных конструкций.	
1.415-1, Вып.1	Железобетонные фундаментные балки для стен производственных зданий.	
1.442.1-2, Вып.1	Плиты перекрытий железобетонные ребристые высотой 400мм, укладываемые на ригели прямоугольного сечения.	
1.420-12, Вып.9	Конструкции многоэтажных производственных зданий с сетками колонн 6х6м и 9х6м под нагрузки соответственно до 2500 кгс/м² и 1500 кгс/м².	
1.423-3, Вып.1,2.	Железобетонные колонны прямоугольного сечения для одноэтажных производственных зданий без мостовых кранов высотой до 9.6м	

Продолжение

Обозначение	Наименование	Примечание
1.463-3, Вып.1,2	Железобетонные предварительно напряженные безраскосные фермы пролетами 18 и 24м для покрытий зданий со скатной кровлей.	
ПК-01-110/81, Вып. 1,2	Железобетонные предварительно напряженные подстропильные фермы для покрытий зданий со скатной кровлей	
1.465.1-10/82, Вып.1	Комплексные железобетонные плиты покрытий одноэтажных промышленных зданий.	
1.427.1-3, Вып.0,1	Колонны железобетонные прямоугольного сечения для продольного и торцового фахверка одноэтажных производственных зданий высотой 3.0-14,4м	
1.030.1-1, Вып.0-3, 1-1, 3-3, 4-1	Стены наружные из однослойных панелей для каркасных общественных зданий, производственных и вспомогательных зданий промышленных предприятий	
1.431-20, Вып.3,4,5,6,1, 7 часть 2	Перегородки одноэтажных производственных зданий.	
3.006.1-2/82, Вып.1-1, 1-2, 1-3	Сборные железобетонные каналы и тоннели из лотковых элементов.	
1.138-10, Вып.1	Перемычки железобетонные для зданий с кирпичными стенами.	
2.420-1, Вып.1	Монтажные детали сборных железобетонных колонн и подкрановых балок одноэтажных промышленных зданий.	
2.460-2, Вып.1,2	Монтажные детали сборных железобетонных конструкций покрытий одноэтажных промышленных зданий.	

Продолжение

Обозначение	Наименование	Примечание
1.400-6/76, Вып.1	Унифицированные закладные детали сборных железобетонных конструкций зданий промышленных предприятий.	
1.400-7	Стальные изделия для сопряжения сборных железобетонных конструкций одноэтажных промышленных зданий.	
1.400-15, Вып.1	Унифицированные закладные изделия железобетонных конструкций для крепления технологических коммуникаций и устройств	
3.400-6/76	Унифицированные закладные детали сборных железобетонных конструкций инженерных сооружений промышленных предприятий Рабочие чертежи	
1.494-10	Решетки щелевые регулирующие Тип Р.	
1.494-24, Вып.1	Стаканы для крепления крышных вентиляторов, дефлекторов и зонтов.	
3.004-3. Вып. 8	Виброизолированные фундаменты под кузнечные молоты.	
1.442.1-1, Вып.3	Плиты перекрытий железобетонные ребристые высотой 400 мм, укладываемые на полки ригелей.	

ГИП	Юрин	[signature]	01.85
Нач.отдела	Катков	[signature]	09.85
Гл.конструктор	Зильбертов	[signature]	09.85
Рук.гр.	Друджева	[signature]	09.85
Вед.инж.	Хвостова	[signature]	29.09.85
Н.контр.	Есина	[signature]	09.85

тп-503-1-49.86 -кж

Главный корпус автотранспортного предприятия на 300 грузовых автомобилей.

Стадия	Лист	Листов
Р	2	

Общие данные (продолжение)

ГИПРОПРОМСЕЛЬСТРОЙ г. Саратов

Привязан

Инв. №

Инв. № подл. | Подпись и дата | Взам. инв. №

Копировал: Ланцева Ланцев Формат А2

Альбом III части 1

503-1-49.86

Типовой проект

Инв. № подл. | Подпись и дата | Взам. инв. №

Продолжение

Обозначение	Наименование	Примечание
	Прилагаемые документы	
ТП- -КИ	Изделия заводского изготовления.	альбом III
ТП- -КЖВМ1	ВМ по рабочим чертежам основного комплекта КЖ. Монолитные конструкции.	Альбом VII
ТП- -КЖВМ2	ВМ по рабочим чертежам основного комплекта КЖ. Сборные конструкции.	Альбом VII

Ведомость спецификаций

Лист	Наименование	Примечание
9	Спецификация к схеме расположения элементов фундаментов.	
10	Спецификация элементов перекрытия подвала и входа в подвал.	
12	Спецификация к схеме расположения элементов подземного хозяйства.	
20	Спецификация к схемам расположения элементов каркаса, стропильных и подстропильных ферм.	
21	Спецификация к схеме расположения элементов покрытия.	
22	Спецификация к схеме расположения балок перекрытия.	
25	Спецификация к схеме расположения плит перекрытия.	
28	Спецификация к схемам расположения стеновых панелей.	
42	Спецификация элементов фахверка и сборных перегородок (начало).	
43	Спецификация элементов фахверка и сборных перегородок (окончание).	

Ведомость объемов сборных бетонных и железобетонных конструкций по рабочим чертежам основных комплектов марок АР и КЖ

№ строки	Наименование группы элементов конструкций	Код	Кол., $м^3$	Примечание
1	Колонны	5821000000	103.33	
2	Балки обвязочные, фундаментные	5824000000	38.69	
3	Ригели	5825000000	18.2	
4	Фермы	5826000000	186.3	
5	Перемычки	5828000000	35	$t_н$=-20-30°С
6			3.52	$t_н$=-40°С
7	Панели стеновые наружные	5831000000	381.0	$t_н$=-20°С
8		5831000000	471.8	$t_н$=-30°С
9		5831000000	566.7	$t_н$=-40°С
10	Перегородки	5833000000	38.63	
11	Плиты покрытия	5841000000	275.26	
12	Плиты перекрытий	5842000000	80.55	
13	Стаканы		4.12	
14	Элементы каналов и приямков	5858000000	46.0	
15	Всего бетона и железобетона		1241.6	$t_н$=-20°С
16			1332.4	$t_н$=-30°С
17			1427.3	$t_н$=-40°С

Материалы на изготовление сборных бетонных и железобетонных конструкций учтены в ведомости потребности в материалах и отдельно не учитываются

Общие указания

1. Общие указания к архитектурно-строительной части проекта в целом см. общие данные марки АР.

2. Фундаменты разработаны для районов строительства с температурой наружного воздуха $t_н$ = -30°С при снеговой нагрузке и ветровой нагрузке для III района.

Основанием фундаментов служат непучинистые, непросадочные грунты со следующими нормативными характеристиками:

$\varphi^н$ = 28°, ρ = 1.8 т/$м^3$; $C^н$ = 2 кПа (0,02 кгс/$см^2$), E = 15 МПа (160 кгс/$см^2$).

При определении расчетного сопротивления грунта основания коэффициенты условия работы приняты по табл. 3 СНиП 2.02.01-83 и равны γ_{c1} = 1.2; γ_{c2} = 1.0.

Грунтовые воды отсутствуют.

3. Фундаменты под колонны - монолитные, железобетонные, разработаны на основании серий 1.412-1/77, вып. 1, 1.412.1-5, 1.412.1-4.

4. Монтаж сборных железобетонных конструкций выполнять в соответствии с требованиями СНиП III-16-80 "Бетонные и железобетонные конструкции сборные. Правила производства и приемки работ" и указаниями соответствующих серий."

5. Отверстия в плитах покрытия и перекрытий размерами до 150×300 мм для пропуска коммуникаций выполнять по месту путем сверления, не нарушая несущих ребер плит, с установкой гильз на цементном растворе М 100 и тщательным уплотнением зазоров.

ГИП	Юрин		09.85	ТП-503-1-49.86 КЖ	
Нач. отд.	Катков		09.85		
Гл. констр.	Эльбертов		09.85		
Рук. гр.	Орудиева		09.85	Главный корпус автотранспортного предприятия на 300 грузовых автомобилей	
Вед. инж.	Увостова		09.85		
Привязан					Стадия: Р; Лист: 7; Листов:
Инв. №		И. контр.	Есина	09.85	Общие данные (окончание) — ГИПРОПРОМСЕЛЬСТРОЙ г. Саратов

Копировал: Сидорова

Формат А2

Типовой проект 503-1-49.86 Альбом V часть 1

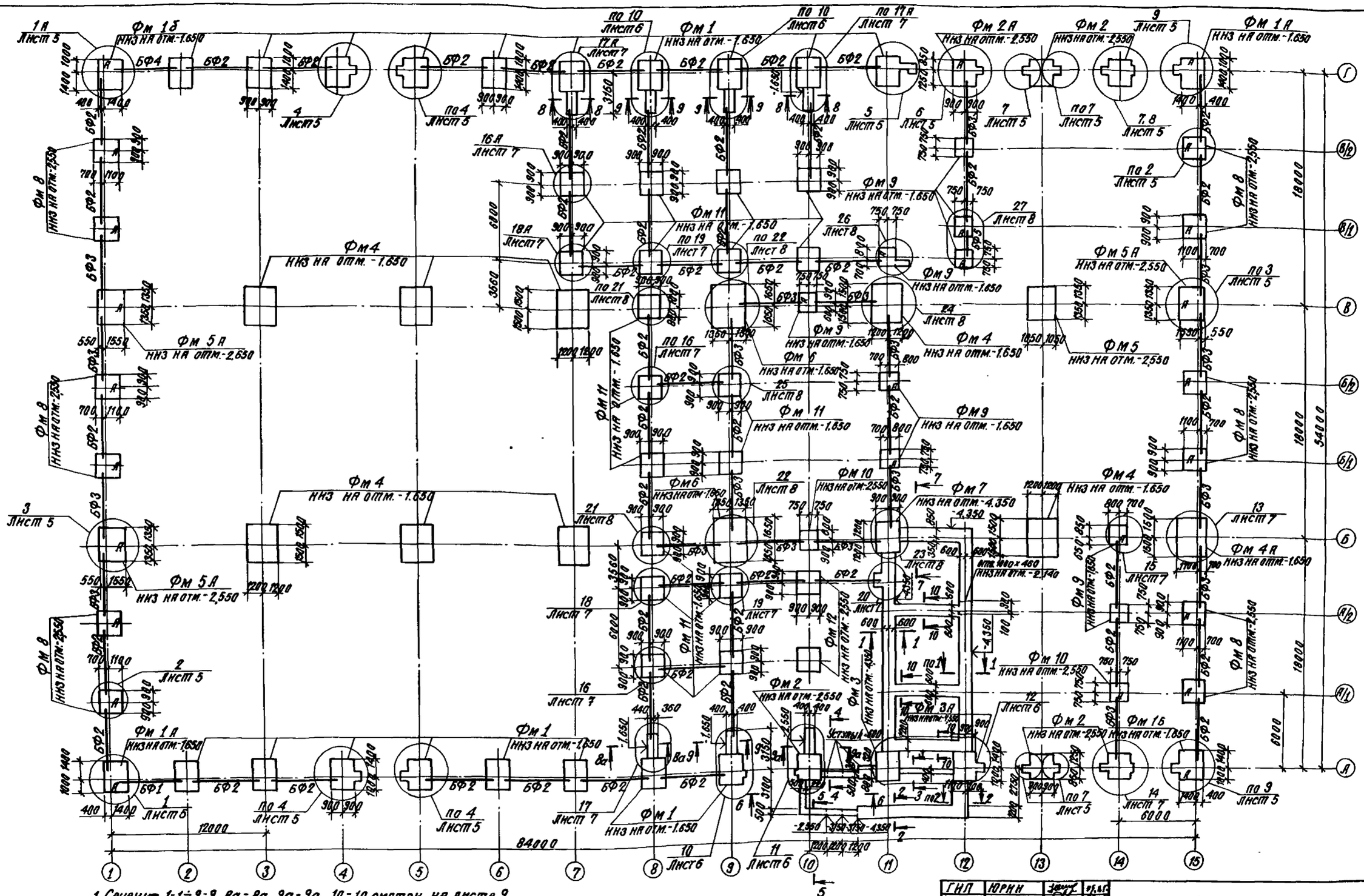

1. Сечения 1-1÷9-9, 8а-8а, 9а-9а, 10-10 смотри на листе 9.
2. Знак А означает ориентацию фундаментов на схеме расположения.
3. Фундаменты Фм 1 ÷ Фм 8 являются заземляющими устройствами. Вертикальные арматурные стержни каркасов этих фундаментов соединить с каждой сеткой подошвы в местах их пересечения. Анкера закладных деталей соединить с рабочей арматурой фундаментов с помощью перемычек - Ф 10 А III ручной электродуговой сваркой, при этом длину шва принять 60мм, высоту шва - 4мм.

ГИП	Юрин		09.85
Нач.отдела	Катков		09.85
Гл.констр.	Зильбертов		09.85
Рук.гр.	Орудиева		09.85
Ст.инж.	Хвостова		09.85

Привязан

Инв. №

Н.контр. Ескина 09.85

ТП-503-1-49.86 -КЖ

Главный корпус автотранспортного предприятия на 300 грузовых автомобилей.

Стадия	Лист	Листов
Р	4	

Схема расположения элементов фундаментов

ГИПРОПРОМСЕЛЬСТРОЙ г. Саратов

Копировал: Сидорова

Формат А2

Инв.№ подл. | Подпись и дата | Взам.инв.№

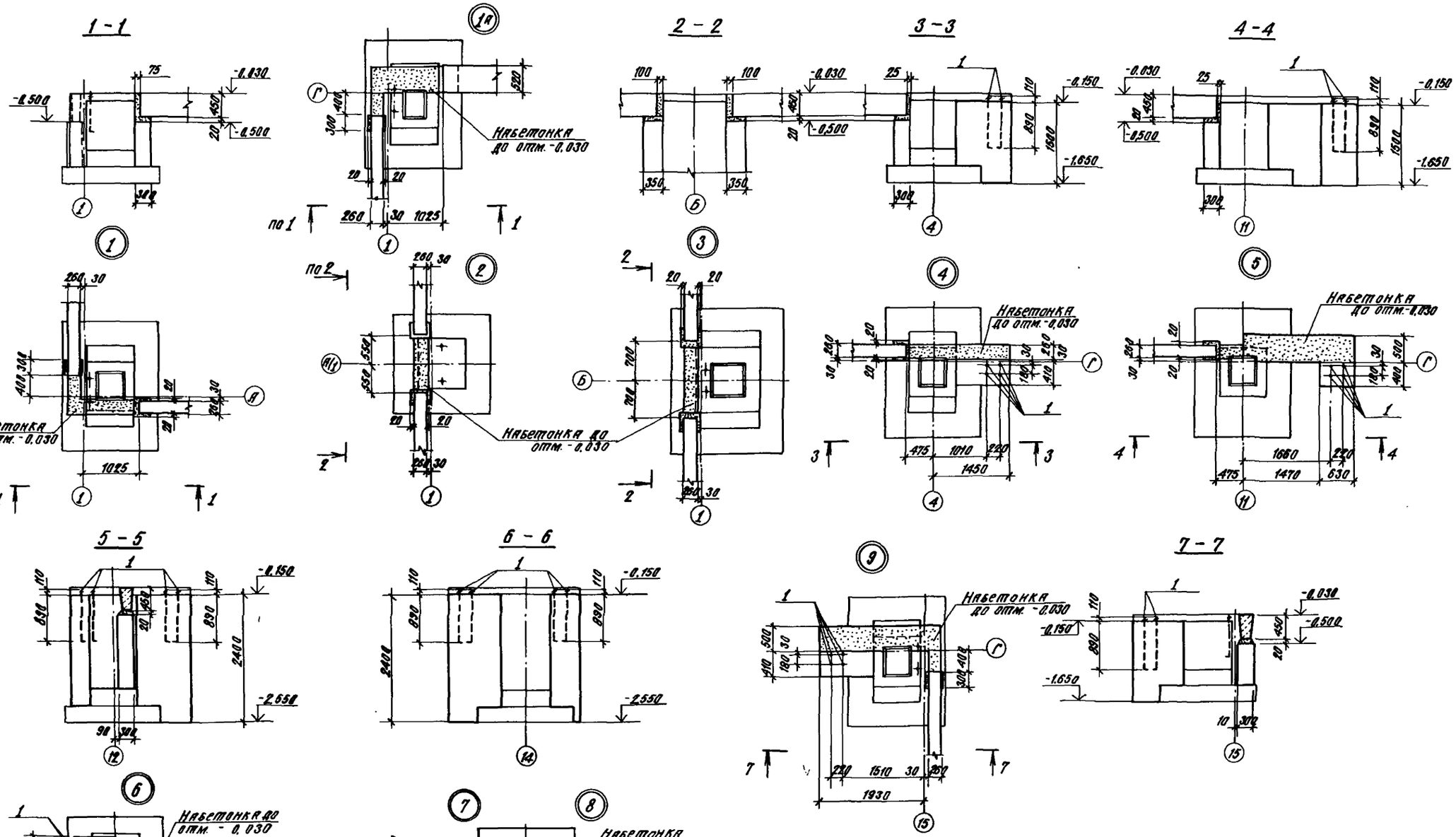

ГИП	Юрин		09.85	ТП-503-1-49.86 -КЖ	
Проверил	Катков		09.85		
Гл.констр.	Эльбертов		09.85		
Рук. гр.	Трудинская		09.85	Главный корпус автотранспортного предприятия на 300 грузовых автомобилей	
Ст.инж.	Хвостова		09.85		Стадия: Р; Лист: 5; Листов:
Привязан				Узлы 1÷9 к схеме расположения элементов фундаментов.	ГИПРОПРОМСЕЛЬСТРОЙ г. Саратов
Инв. №		Н.контр.	Есина	09.85	Копировал: Сидорова

Формат А2

Инв. № подл. | Подпись и дата | Взам. инв. №

Типовой проект 503-1-49.86 Альбом II часть 1

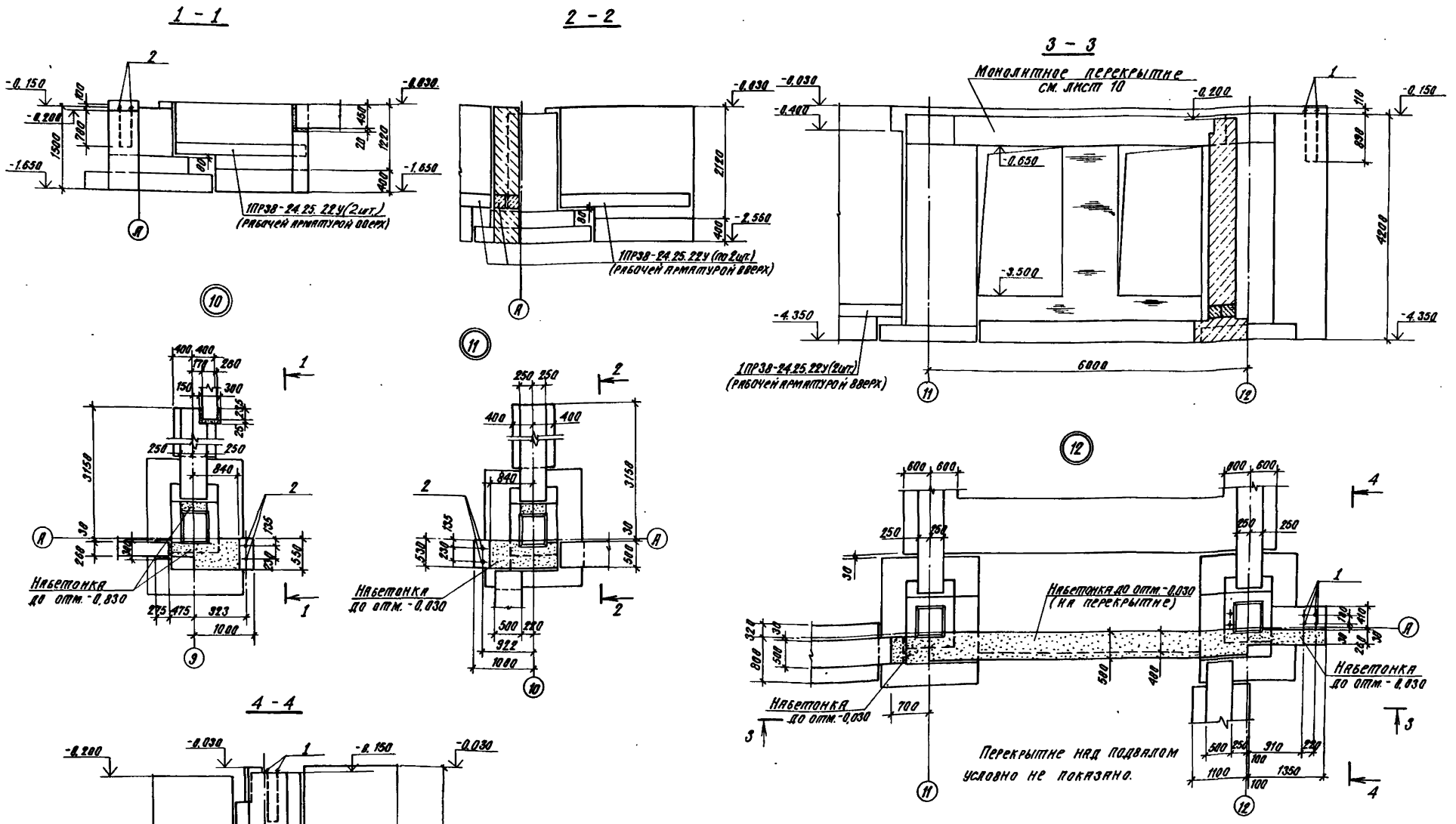

ГИП	Юрин			ТП-503-1-49.86 - КЖ
Нач.отдела	Катков		09.85	
Гл.констр.	Зильбертов		09.85	Главный корпус автотранспортного предприятия на 300 грузовых автомобилей.
Рук.гр.	Оруджева		09.85	
Ст.инж.	Хвостова			Стадия: Р; Лист: 6; Листов:
Н.контр.	Есина		09.85	Узлы 10÷12 к схеме расположения элементов фундаментов.

Приказан

Инв. №

Копировал: Силорова

ГИПРОПРОМСЕЛЬСТРОЙ г. Саратов

Формат А2

Инв. № подл. | Подпись и дата | Взам. инв. №

Типовой проект 503-1-49.86 Альбом II часть 1

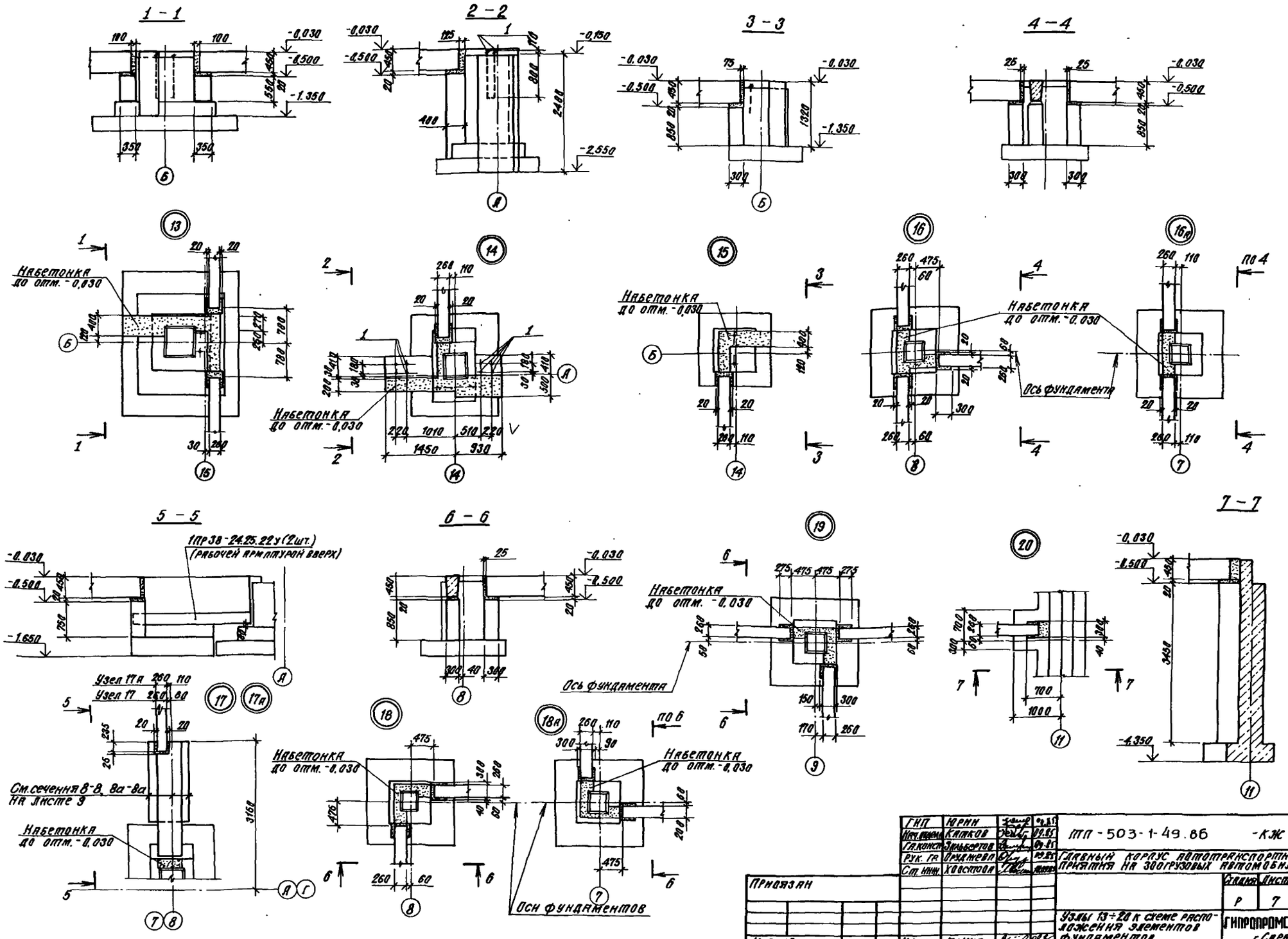

ГИП	Юрин		09.85
Нач. отдела	Катков		09.85
Гл. конст.	Зильбертов		09.85
Рук. гр.	Оруджева		09.85
Ст. инж.	Хвостова		
Н. контр.	Есина		09.85

ТП-503-1-49.86 -КЖ

Главный корпус автотранспортного предприятия на 300 грузовых автомобилей.

Стадия: Р | Лист: 7 | Листов:

Узлы 13÷20 к схеме расположения элементов фундаментов.

ГИПРОПРОМСЕЛЬСТРОЙ г. Саратов

Копировал: Сидорова

Формат А2

Инв. № подл. | Подпись и дата | Взам. инв. №

Привязан

Инв. №

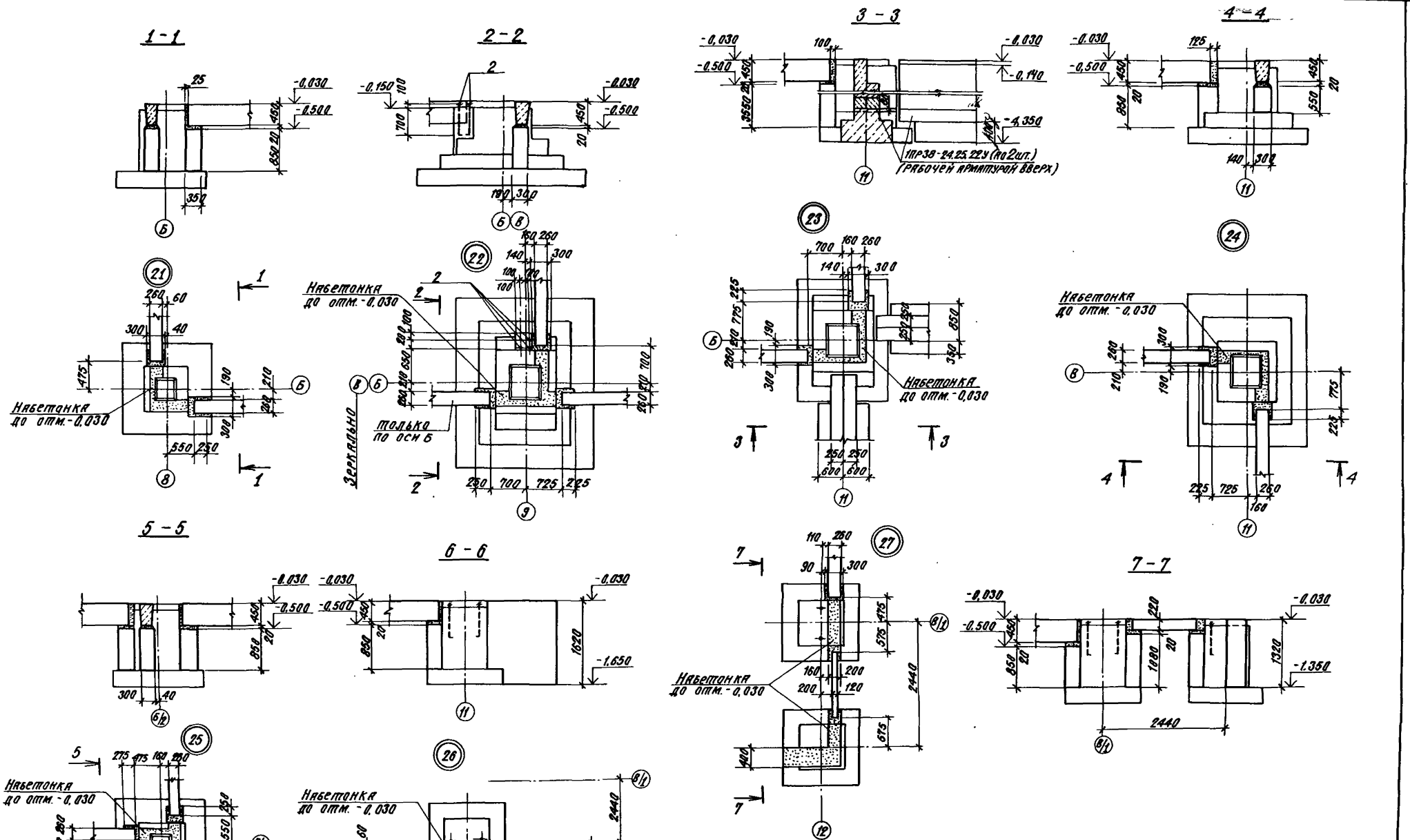

ГИП	Юрин			ТП-503-1-49.86 -КЖ	
Нач.отдела	Катков				
Гл.конс.	Зильберталь			Главный корпус авторемонтного предприятия на 300 грузовых автомобилей	
Рук.гр.	Ураднева				
Ст.инж.	Хвостова				Стадия: Р; Лист: 8; Листов:
Привязан				Узлы 21÷27 к схеме расположения элементов фундаментов	ГИПРОПРОМСЕЛЬСТРОЙ г. Саратов
Инв. №		Н.контр.	Есина	Копировал: Сидорова	Формат А2

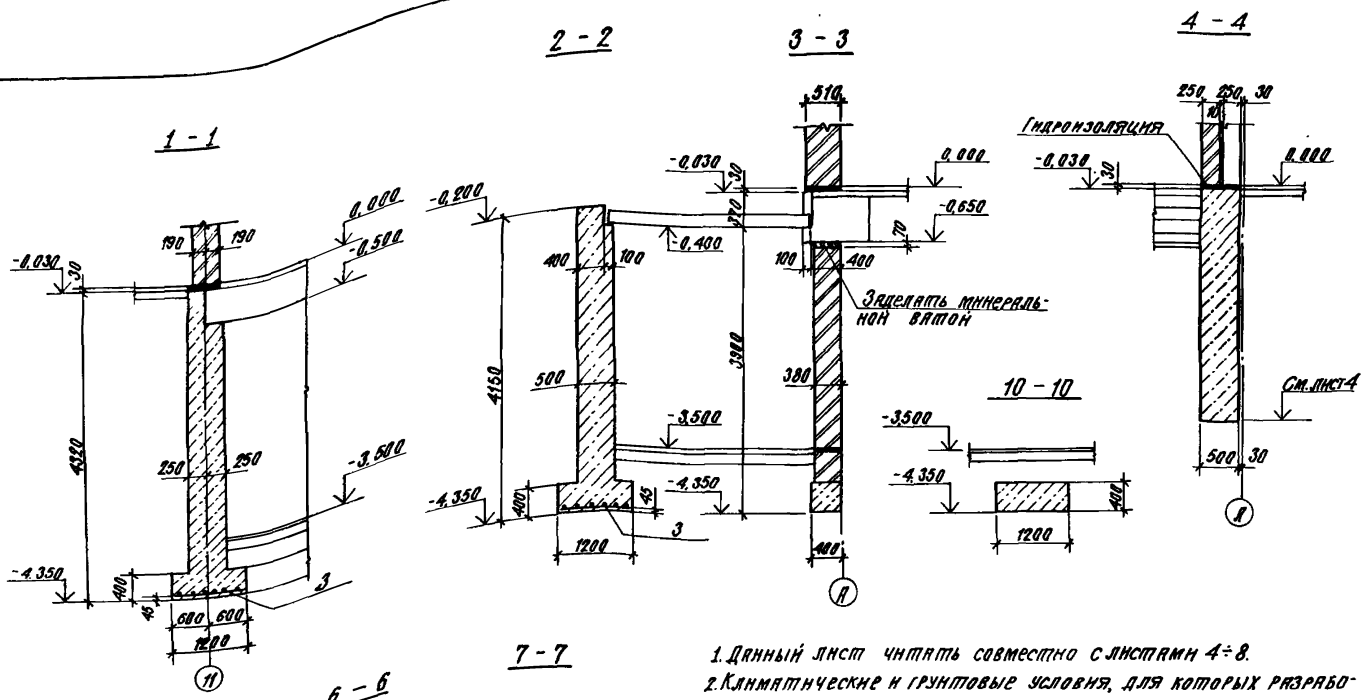

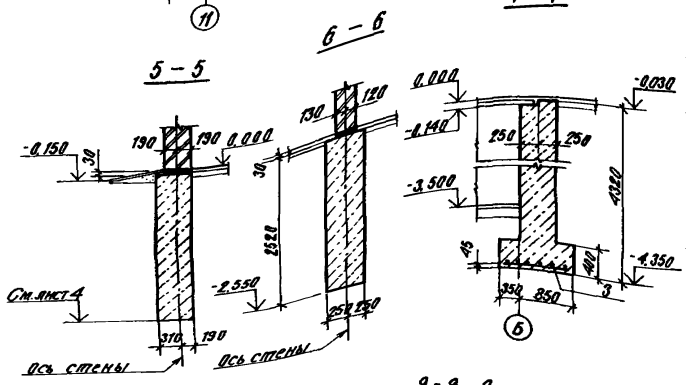

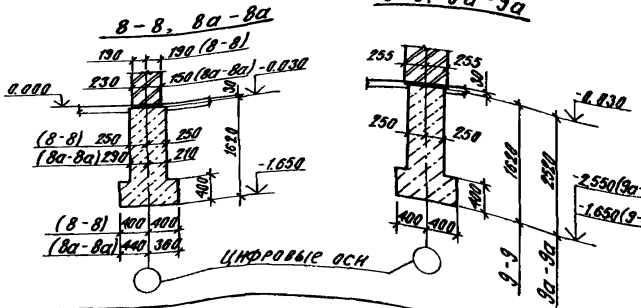

1. Данный лист читать совместно с листами 4÷8.
2. Климатические и грунтовые условия, для которых разработаны фундаменты, приведены в общих данных марки КЖ.
3. Под монолитные железобетонные фундаменты устраивается подготовка толщиной 100мм из бетона М50, под ленточные - щебеночная подготовка толщиной 100мм.
4. Ленточные фундаменты выполнить из бетона М 150.
5. Зазоры между фундаментами и фундаментными балками заполнить бетоном М150. Фундаментные балки уложить на слой цементного раствора М 150.
6. Опоры под фундаментные балки, стойки рам ворот выполнить из бетона М 150 одновременно с устройством соответствующих фундаментов. Набетонки выполнить из бетона М150 одновременно с монтажом панелей стен и перегородок.
7. Горизонтальная гидроизоляция на отм. -0.030 - 2 слоя толя, уложенных насухо по выровненной поверхности. Наружные боковые поверхности стен подвала обмазать битумом в 2 слоя.
8. Засыпку пазух фундаментов и стен подвала выполнить после устройства перекрытия над подвалом.
9. В местах примыкания стен подвала к фундаментам зазоры заделать доской с просмоленной паклей.
10. Стены подвалов рассчитаны на нагрузки, передаваемые надподвальными конструкциями (см. таблицу) и на давление грунта с учётом полезной нагрузки на прилегающей территории $q = 1\ тс/м^2$.

Спецификация к схеме расположения элементов фундаментов

Марка	Обозначение	Наименование	Кол.	Масса ед. кг	Примечание
		Фундаменты монолитные			
Фм 1	ТП- -КЖ 44	Фм 1	18		
Фм 1А	ТП- -КЖ 44	Фм 1А	2		
Фм 1б	ТП- -КЖ 44	Фм 1б	2		
Фм 2	ТП- -КЖ 45	Фм 2	5		
Фм 2А	ТП- -КЖ 45	Фм 2А	1		
Фм 3	ТП- -КЖ 45	Фм 3	1		
Фм 3А	ТП- -КЖ 45	Фм 3А	1		
ФМ 4	ТП- -КЖ 46	Фм 4	8		
ФМ 4А	ТП- -КЖ 46	Фм 4А	1		
ФМ 5	ТП- -КЖ 46	Фм 5	1		
Фм 5А	ТП- -КЖ 46	ФМ 5А	3		
Фм 6	ТП- -КЖ 47	Фм 6	2		
Фм 7	ТП- -КЖ 47	Фм 7	1		
ФМ 8	ТП- -КЖ 48	Фм 8	12		
Фм 9	ТП -КЖ 48	Фм 9	9		
Фм 10	ТП- -КЖ 48	ФМ 10	2		
ФМ 11	ТП- -КЖ 49	ФМ 11	18		
Фм 12	ТП- -КЖ 49	Фм 12	2		
		Сборные конструкции			
БФ1	1.415-1, вып. 1	Балка фундаментная ФБ6-4	1	1200	
БФ2	1.415-1, вып. 1	То же ФБ6-2	52	1300	
БФ3	1.415-1, вып. 1	" ФБ6-3	19	1200	
БФ4	1.415-1, вып. 1	" ФБ6-31	1	1700	
БФ5	1.138-10, вып. 1	Перемычка 1ПР38-12.12.22У	1	75	
	1.138-10, вып. 1	" 1ПР38-24.25.22У	26	325	
		Детали			
1	ГОСТ 24379.1-80	Болт 1.1 М24×1000 ВСт3кп2	70	4.13	
2	ГОСТ 24379.1-80	Болт 1.1 М20×800 ВСт3кп2	12	2.31	
3	ГОСТ 8478-81	Сетка С 4Вр I-200 / 8Вр I-200 1150×3150	18	9.2	
		Материалы			
		Бетон М 150			211.0 м³
		Бетон М 50			35.0 м³

Нагрузки на ленточные фундаменты

Нагрузки	Сечения				
	1-1	2-2, 7-7	4-4, 5-5, 6-6	8-8, 8а-8а	9-9, 9а-9а
N кН/м	107.0	23.0	47.0	72.0	123.0
тс/м	10.7	2.3	4.7	7.2	12.3

Нагрузки даны расчетные без учета веса фундамента и грунта (для расчета фундамента по прочности)

ГИП	Юрин			ТП-503-1-49.86 -КЖ
Инженер	Катков			
Гл. констр.	Эльберт			Главный корпус автотранспортного предприятия на 300 грузовых автомобилей.
Рук. гр.	Орлинева			
Ст. инж.	Хвостова			
Привязан				Стадия: Р; Лист: 9; Листов:
Инв. №		Н. контр.	Есина	Сечения 1-1÷9-9, 8а-8а, 9а-9а к схеме расположения элементов фундаментов. ГИПРОПРОМСЕЛЬСТРОЙ г. Саратов
				Копировал: Сидорова Формат А2

Инв. № подл. | Подпись и дата | Взам. инв. №

Типовой проект 503-1-49.86 Альбом II часть 1

Схема расположения элементов перекрытия подвала и входа в подвал

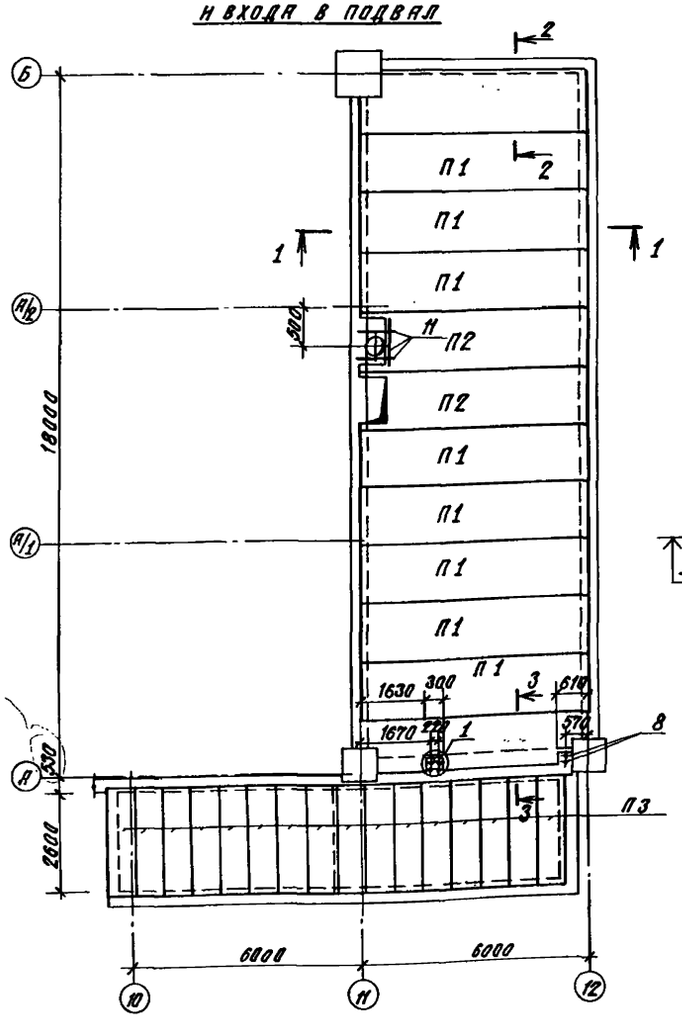

1 - 1

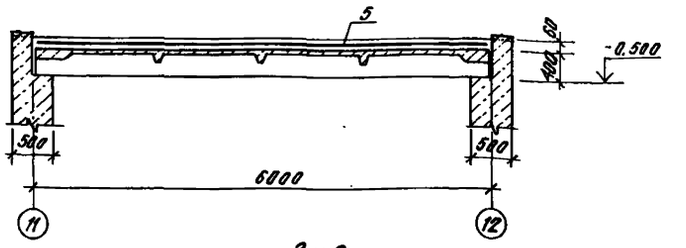

3 - 3

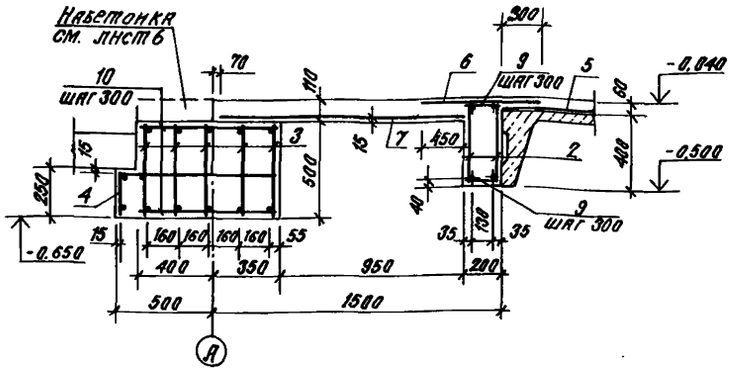

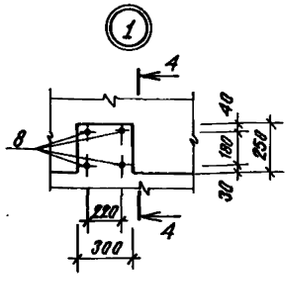

4 - 4

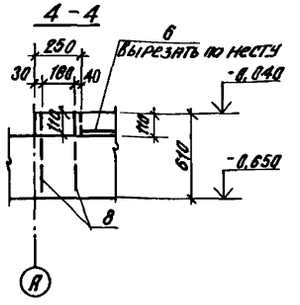

2 - 2

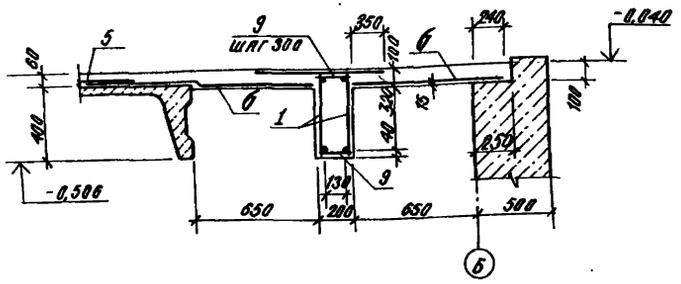

Спецификация элементов перекрытия подвала и входа в подвал

Марка	Наименование	Обозначение	Кол.	Масса кг	Примечание
		Плита перекрытия			
П1	1.442.1-2 вып. 1	2П1-5Ат VI Т	8	2400	
П2	1.442.1-2 вып. 1	2П1-5Ат VI Т-3	2	2200	
П3	3.006.1-2/82 вып. 1-2	П24д-8	16	930	
		Детали			
1	ТП- -КИ-КР1,КР2	Каркас КР1	2		
2	ТП- -КИ-КР1,КР2	" КР2	2		
3	ТП- -КИ-КР3	" КР3	5		
4	ТП- -КИ-С4	" С4	1		
5	ГОСТ 8478-81	Сетка С $\frac{5Вр1-200}{5Вр1-150}$ 3030×5950 $\frac{50}{15}$	5		
6	ГОСТ 8478-81	" С $\frac{4Вр1-200}{4Вр1-100}$ 860×5950 $\frac{75}{30}$	3		
7	ГОСТ 8478-81	" С $\frac{4Вр1-200}{4Вр1-200}$ 1340×5950 $\frac{75}{20}$	1		
8	ГОСТ 24379.1-80	Болт 5М24×400 ВСт3кп2	6		
		ф 8А III ГОСТ 5781-82*			
9		ℓ = 170	80		
10		ℓ = 720	34		
11		ℓ = 1000	3		
		Материал			
		Бетон М300			8,8 м³

1. Плиты перекрытия рассчитаны на сосредоточенную нагрузку от колеса $P^н$ = 1190 кгс, нагрузка от колеса Камаза $P^н$ = 1660, по заданию технологического отдела, поэтому перекрытие подвала усилено монолитной плитой.
2. На схеме расположения монолитная плита условно не показана.
3. Сетки, поз. 5 укладывать с перепуском между осями крайних рабочих стержней на 100 мм.
4. Стержни, поз. 11 укладывать в монолитной плите.
5. На разрезе 4-4 каркасы условно не показаны.
6. Болты установить в просверленные отверстия ф 34 на эпоксидный клей.

Ведомость расхода стали на монолитную плиту, кг

Марка элемента	Изделия арматурные									Болт 5М24×400 ГОСТ 24379.1-80	Общий расход
	Арматура класса								Всего		
	А III					Вр-1					
	ГОСТ 5781-82*					ГОСТ 6727-80					
	ф8	ф16	ф20	ф22	Итого	ф4	ф5	Итого			
	73,0	18,8	62,5	35,6	195,9	90,5	174,4	264,9	460,8	10,5	471,3

ГИП	Юрин		09.85
Нач. отдела	Катков		09.85
Гл. констр.	Зильбертов		09.85
Рук. гр.	Орудиева		09.85
Вед. инж.	Куприенко		09.85
Н. контр.	Есина		09.85

ТП-503-1-49.86 -КЖ

Главный корпус автотранспортного предприятия на 300 грузовых автомобилей.

Стадия	Лист	Листов
Р	10	

Схема расположения элементов перекрытия подвала и входа в подвал.

ГИПРОПРОМСЕЛЬСТРОЙ г. Саратов

Привязан

Инв. №

Копировал: Сидорова

Формат А2

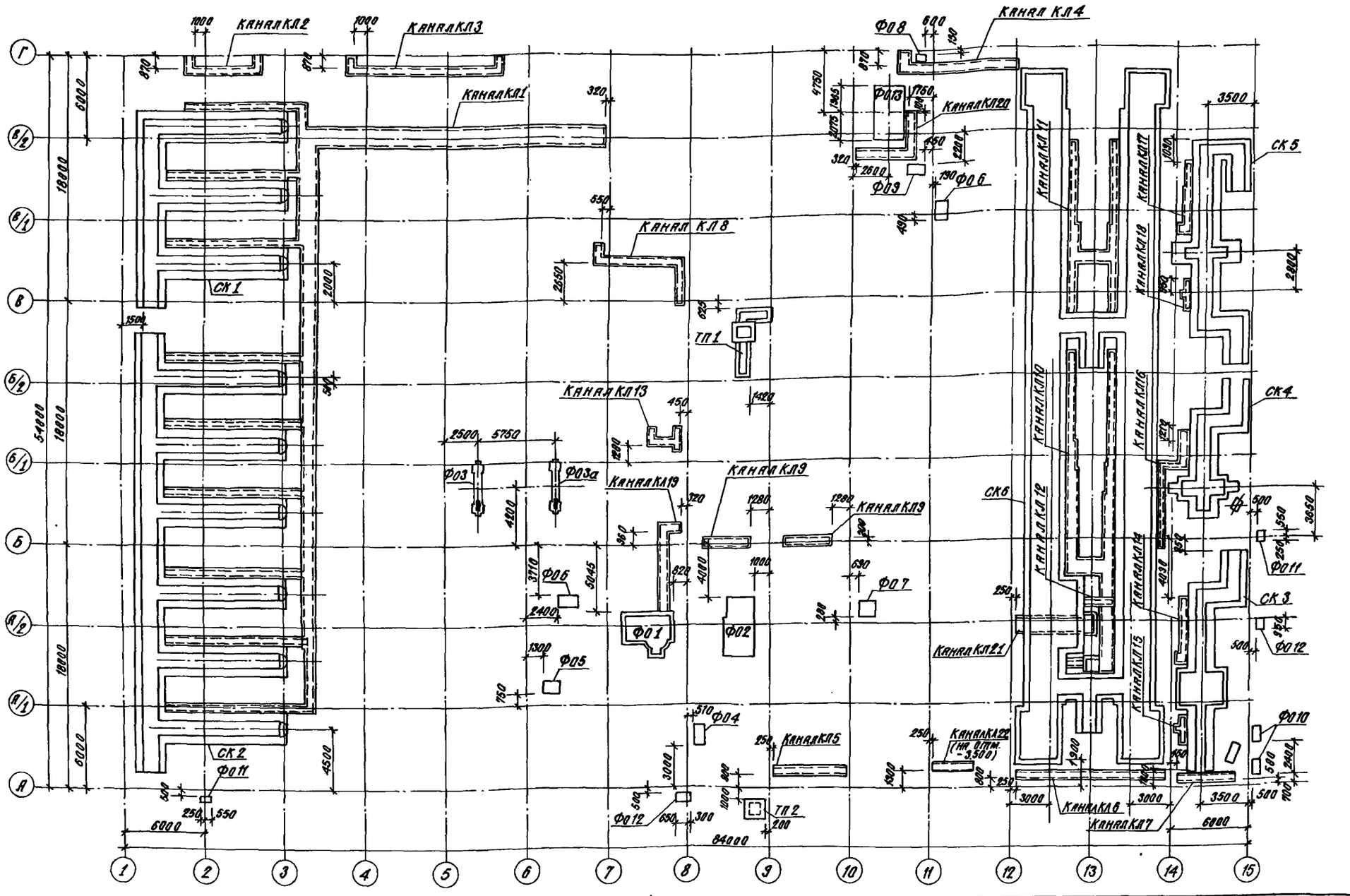

Указания и спецификация элементов подземного хозяйства на листе 12.

ГИП	Юрин		04.85	ТП-503-1-49.86 -КЖ
Нач.отдела	Катков		08.85	
Гл.констр.	Зильбертов		09.85	Главный корпус автотранспортного предприятия на 300 грузовых автомобилей.
Рук.гр.	Оруджева		09.85	
Инж.	Киреев		07.85	
Н.контр.	Есина		09.85	Схема расположения элементов подземного хозяйства

Стадия	Лист	Листов
Р	11	

ГИПРОПРОМСЕЛЬСТРОЙ г. Саратов

Копировал: Сидорова

Формат А2

Типовой проект 503-1-49.86 Альбом II часть

Инв. № подл. | Подпись и дата | Взам. инв. №
Нач. отдела Н. Попова

Альбом II часть 1

503:1-49.86

Типовой проект

Указания к схеме расположения элементов подземного хозяйства

1. Все работы по устройству фундаментов под оборудование и каналов выполнять в соответствии с требованиями СНиП III-15-76 „Бетонные и железобетонные конструкции монолитные. Правила производства и приемки работ".

2. Стены смотровых канав СК1 ÷ СК6 и каналов выполняются из глиняного обыкновенного кирпича (ГОСТ 530-80) марки 100 на растворе марки 50.

3. Днище канав из плотного бетона марки 150 В6, толщиной 200 мм. выполняются по подготовке из щебня, пролитого битумом толщиной 100 мм.

4. Внутренние поверхности канав СК1 ÷ СК6 и ниш Н1 ÷ Н3 облицевать стеклянной облицовочной плиткой, ГОСТ 1057-80

5. Возведение фундаментов под оборудование разрешается только после сверки рабочих чертежей фундаментов с установочными чертежами, полученными от завода - изготовителя.

6. Крепление оборудования к фундаментам запроектировано согласно СН 471-75 „Инструкция по креплению технологического оборудования фундаментными болтами". Крепление осуществляется с помощью фундаментных болтов, устанавливаемых в колодцах, которые после установки заливаются бетоном марки 200 на мелком заполнителе.

7. Днище каналов с кирпичными стенками выполняется из бетона марки 150 толщиной 200 мм.

8. В днище монолитных участков всех каналов заложить закладной элемент М15 с шагом 250 мм.

9. Монолитные участки перекрытий каналов - из бетона марки 150 с армированием ф 12А-III шаг 150 мм, в рабочем направлении, распределительная арматура ф 6А-I шаг 200 мм. Толщину монолитных участков в перекрытиях принять по толщине прымыкающих сборных плит. Защитный слой - 10 мм

10. Грунт под подошвами фундаментов тщательно уплотняется с втрамбованием щебня.

11. Под сборные каналы устраивается песчаная подготовка толщиной 100 мм, под монолитные участки каналов, приямки ТП1, ТП2 устраивается подготовка из бетона марки 50 толщиной 100 мм с размерами в плане на 100 мм больше соответствующих размеров подошв в каждую сторону.

12. Вертикальная гидроизоляция стен смотровых канав, каналов - обмазка горячим битумом в 2 слоя, горизонтальная гидроизоляция стен смотровых канав и каналов - из цементного раствора марки 100 толщиной 200 мм.

Спецификация к схеме расположения элементов подземного хозяйства

Марка поз.	Обозначение	Наименование	Кол.	Масса ед. кг	Примечание
СК1	ТП - -КЖ 50	Смотровая канава СК1	1		
СК2	-КЖ 51	То же СК2	1		
СК3	-КЖ 53.54	" СК3	1		
СК4	-КЖ-55,56	" СК4	1		
СК5	-КЖ 57.58	" СК5	1		
СК6	-КЖ 59÷62	" СК6	1		
Ф01	-КЖ 63	Фундамент под оборудование - ф01	1		
Ф02	-КЖ 64,65	То же ф02	1		
ф03/ф03а	-КЖ 66	" ф03, ф03а	1/1		
ф04	-КЖ 66	" ф04	1		
ф05	-КЖ 66	" ф05	1		
ф06	-КЖ 66	" ф06	1		
ф07	-КЖ 67	" ф07	2		
ф08	-КЖ 67	" ф08	1		
ф09	-КЖ 67	" ф09	1		
ф010	-КЖ 67	" ф010	2		
ф011	-КЖ 67	" ф011	2		
ф012	-КЖ 67	" ф012	2		
ф013	3.004-3 вып. 8	" ф013	1		
КЛ1	ТП- -КЖ 13,14,15	канал КЛ1	1		
КЛ2	-КЖ 13	" КЛ2	1		
КЛ3	-КЖ 14	" КЛ3	1		
КЛ4	-КЖ 14	" КЛ4	1		
КЛ5	-КЖ 14	" КЛ5	1		
КЛ6	-КЖ 15	" КЛ6	1		
КЛ7	-КЖ 15	" КЛ7	1		
КЛ8	-КЖ 15	" КЛ8	1		
КЛ9	-КЖ 15	" КЛ9	2		
КЛ10	-КЖ 16	" КЛ10	1		
КЛ11	-КЖ 16	" КЛ11	1		
КЛ12	-КЖ 16	" КЛ12	1		
КЛ13	-КЖ 16	" КЛ13	1		
КЛ14	-КЖ 17	" КЛ14	1		
КЛ15	-КЖ 17	" КЛ15	1		
КЛ16	-КЖ 17	" КЛ16	1		
КЛ17	-КЖ 17	" КЛ17	1		
КЛ18	-КЖ 17	" КЛ18	1		
КЛ19	-КЖ 17	" КЛ19	1		
КЛ20	-КЖ 17	" КЛ20	1		
КЛ21	-КЖ 18	" КЛ21	1		
КЛ22	-КЖ 18	" КЛ22	1		
ТП1	-КЖ 68	Приямок ТП1	1		
ТП2	-КЖ 13	" ТП2	1		

Спецификация элементов каналов

Марка поз.	Обозначение	Наименование	Кол.	Масса, ед. кг.	Примечание
		Изделие железобетонные			
		лотки			
ЛК1	3.006.1-2/82. вып 1-1	Л11д-5	34	430	
ЛК2	3.006.1-2/82 вып. 1-1	Л7д-8	17	350	
ЛК3	3.006.1-2/82, вып. 1-1	Л3д-8	19	190	
ЛК4	3.006.1-2/82, вып 1-1	Л1д-8	85	110	
ЛК5	3.006.1-2/82, вып 1-1	Л2д-8	40	110	
ЛК6	3.006.1-2/82, вып 1-1	Л6д-8	8	280	
		плиты			
ПТ1	3.006.1-2/82, вып 1-2	П1-8	130	40	
ПТ2	3.006.1-2/82, вып. 1-2	П10д-5	26	190	
ПТ3	3.006.1-2/82, вып. 1-2	П3д-8	25	210	
ПТ4	3.006.1-2/82, вып. 1-2	П5д-8	21	100	
ПТ5	3.006.1-2/82, вып. 1-2	П1-5	92	40	
ПТ6	3.006.1-2/82, вып. 1-2	П2-15б	37	80	
ПТ7	3.006.1-2/82, вып. 1-2	П4-15б	22	110	
ПТ8	3.006.1-2/82, вып. 1-2	П1-15б	17	40	
ПТ9	3.006.1-2/82, вып. 1-2	П7д-5	14	150	
ПТ10	3.006.1-2/82, вып. 1-2	П5д-5	21	100	
ПТ11	3.006.1-2/82, вып. 1-2	П3-5	25	50	
ПТ12	3.006.1-2/82, вып. 1-2	П3-15б	10	50	
		Перемычки			
1	1.138-10, вып. 1	1.ПР2-15.12-14	2	75	
2	1.138-10, вып. 1	1ПР1-10.12.6	74	25	
		Изделия металлические			
		Уголок 6-63×63×6 ГОСТ 8509-72* ℓ=500 / ВСт3кп2 ГОСТ 535-79*	19	2,86	
		Уголок 6-63×63×6 ГОСТ 8509-72* ℓ=600 / ВСт3кп2 ГОСТ 535-79*	8	3,43	
		Уголок 6-63×63×6 ГОСТ 8509-72* ℓ=800 / ВСт3кп2 ГОСТ 535-79*	1	4,58	
		Уголок 6-63×63×6 ГОСТ 8509-72* ℓ=1150 / ВСт3кп2 ГОСТ 535-79*	2	6,58	
		Швеллер 14-ГОСТ 8240-72* ℓ=1500 / ВСт3кп2 ГОСТ 535-79*	1		
		ф6А I ГОСТ 5781-82*			0,91 кг
		ф12А-III ГОСТ 5781-82*			5,41 кг
		Изделия закладные			
3	3.400-6/76	МЦ 4-46		4,4	11,30 м
М15	3.006.1-2/82, вып. 1-3	М15	1460	0,6	
		Материалы			
		Бетон марки 150 на днище и перекрытие каналов			26,10 м³
		Приямок ТП2			
		Бетон марки 100			1,64 м³

Привязан

Инв. №

ГИП	Юрин	[подпись]	06.85
Нач. отдела	Катков	[подпись]	09.85
Гл. констр.	Зильбертов	[подпись]	09.85
Рук. гр.	Оруджева	[подпись]	09.85
Инженер	Киреев	[подпись]	07.85
Н. контр.	Есина	[подпись]	09.85

ТП-503-1-49.86 -КЖ

Главный корпус автотранспортного предприятия на 300 грузовых автомобилей

Стадия	Лист	Листов
Р	12	

Указания и спецификация к схеме расположения элементов подземного хозяйства

ГИПРОПРОМСЕЛЬСТРОЙ г. Саратов

Копировал: Ланцева

Формат А2

Инв. № подл. | Подпись и дата | Взам. инв. №

Альбом II часть I

503-1-49.86

Типовой проект

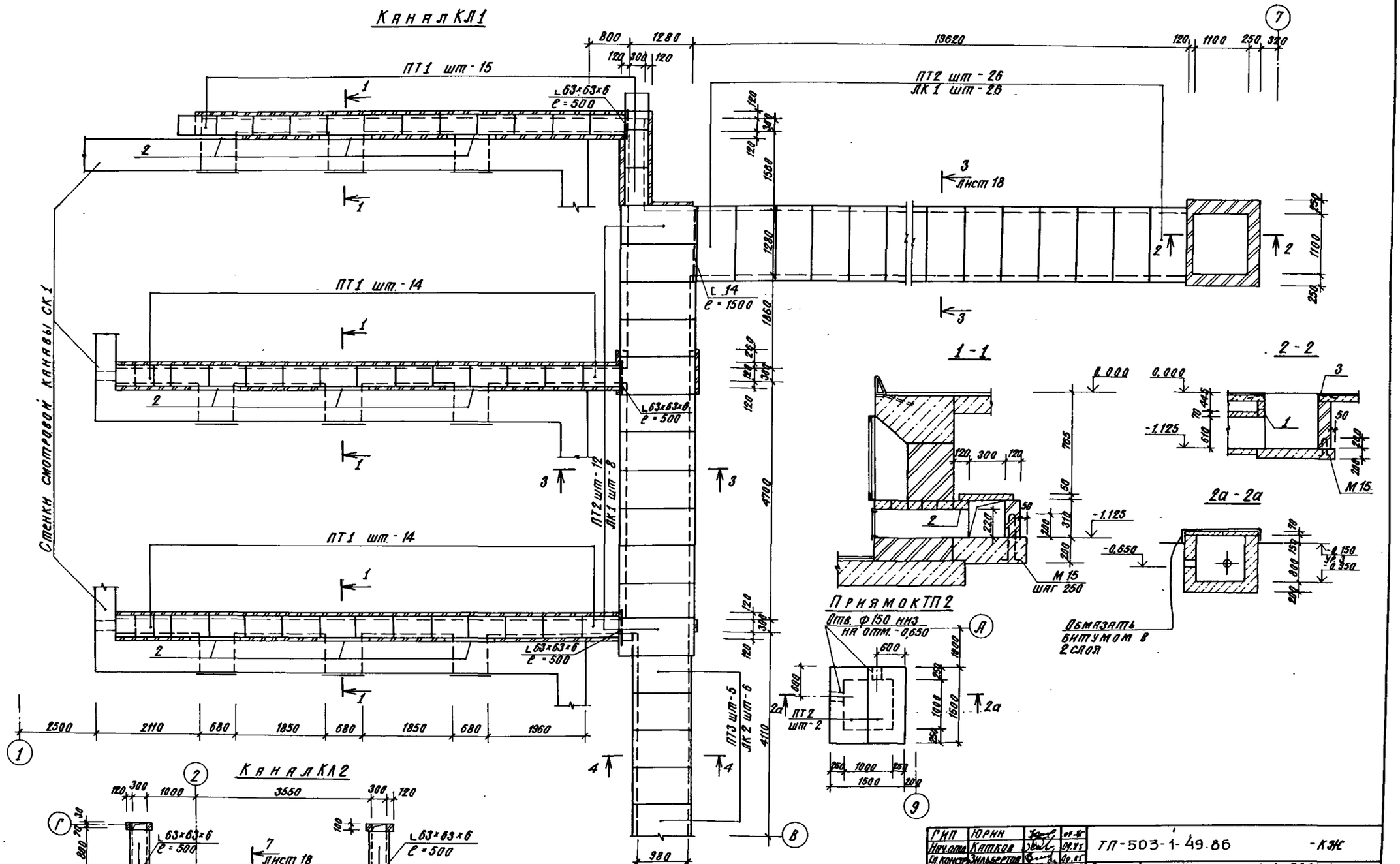

ГИП	Юрин		07.85	ТП-503-1-49.86 -КЖ
Нач.отд.	Катков		09.85	
Гл.констр.	Зильбертов		10.85	Главный корпус автотранспортного предприятия на 300 грузовых автомобилей
Рук.гр.	Друцкова		10.85	
Инж.	Киреев		07.85	
Н.контр.	Есина		09.85	Канал КЛ1, КЛ2. Приямок ТП2. Сечения 1-1, 2-2, 2а-2а.

Стадия	Лист	Листов
Р	13	

ГИПРОПРОМСЕЛЬСТРОЙ г. Саратов

Привязан

Инв. №

Копировал: Сидорова

Формат А2

КАНАЛ КЛ1

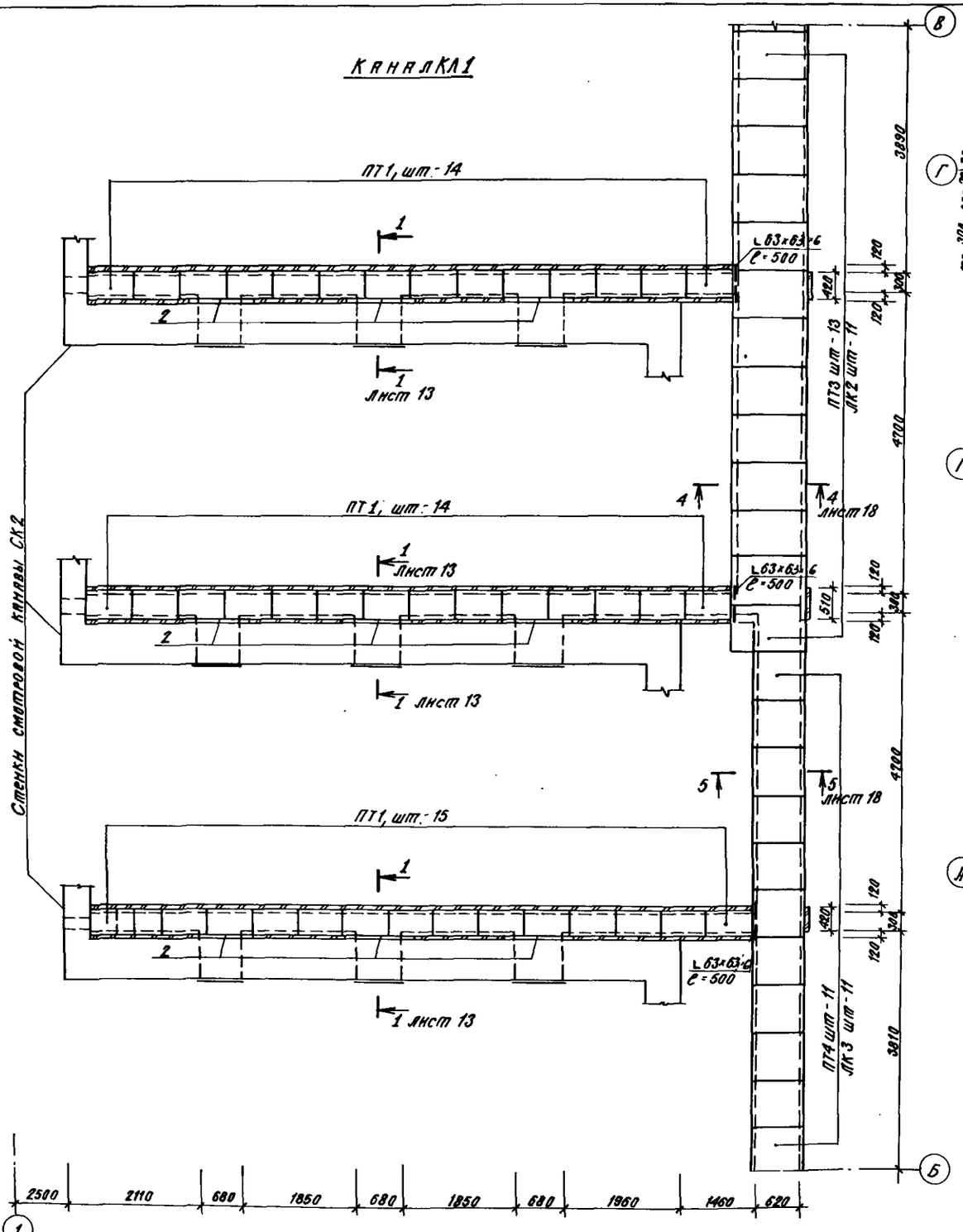

КАНАЛ КЛ3

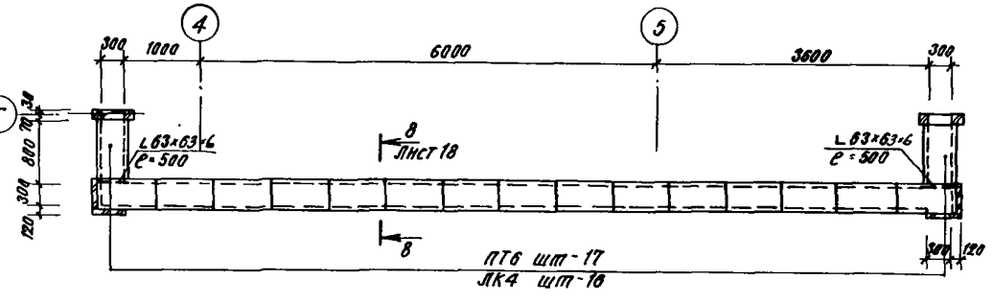

КАНАЛ КЛ4

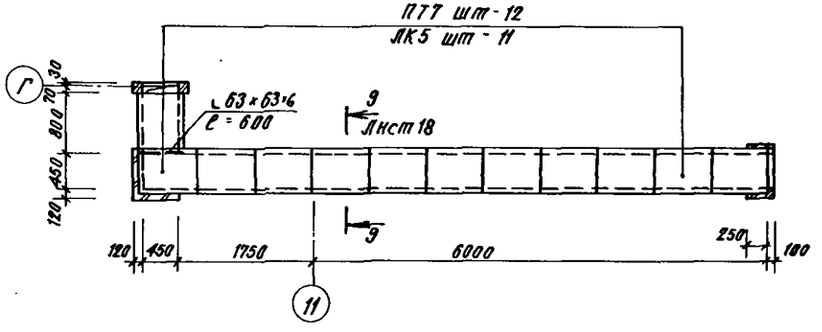

КАНАЛ КЛ5

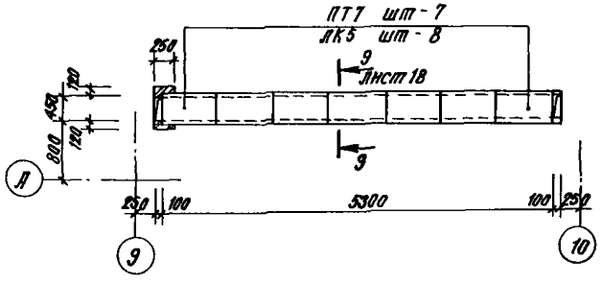

Указания и спецификация элементов каналов на листе 12

ГИП	Юрин		09.85	ТП-503-1-49.86 -КЖ	
Нач. отдела	Катков		09.85		
Гл. констр.	Зильберталь		09.85	Главный корпус автотранспортного предприятия на 300 грузовых автомобилей	
Рук. гр.	Оружиева		09.85		
Инж.	Киреев		09.85		
Привязан				Стадия: Р	Лист: 14
Инв. №	Н. Контр.	Есина	09.85	Каналы КЛ1, КЛ3÷КЛ5	ГИПРОПРОМСЕЛЬСТРОЙ г. Саратов

Копировал: Сидорова

Формат А2

Инв. № подл. | Подпись и дата | Взам. инв. №

Стенки смотровой канавы СК 2

Канал КЛ1

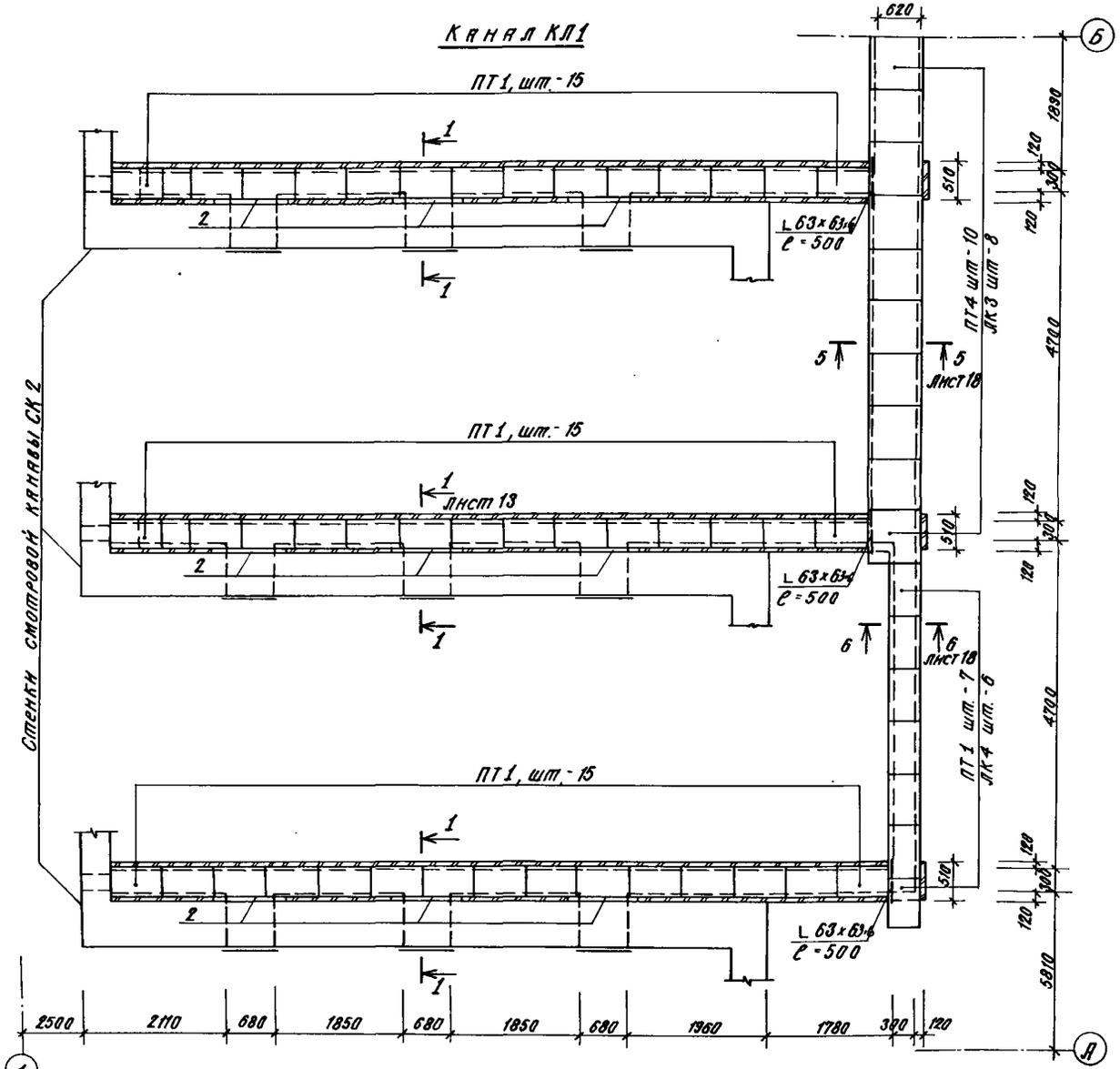

Канал КЛ7

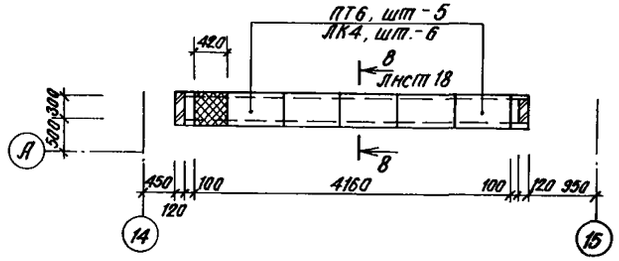

Канал КЛ8

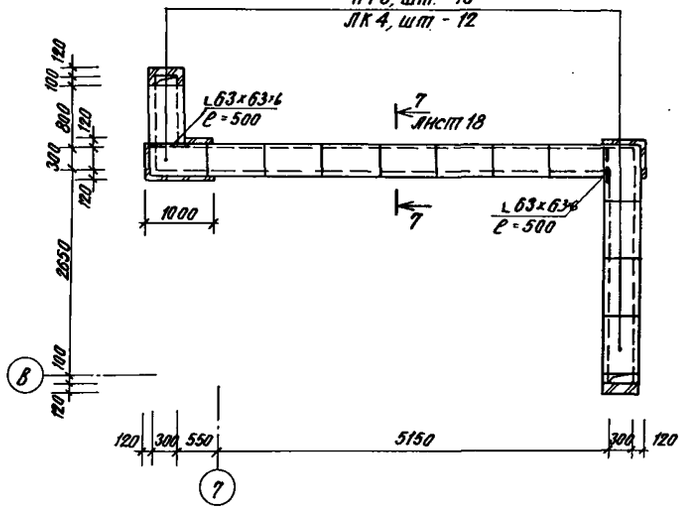

Канал КЛ9

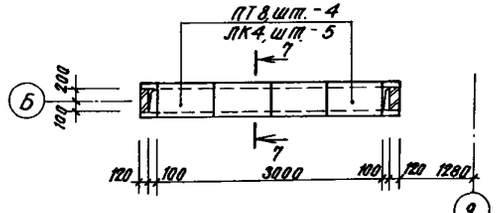

Указания и спецификация элементов каналов на листе 12.

Канал КЛ6

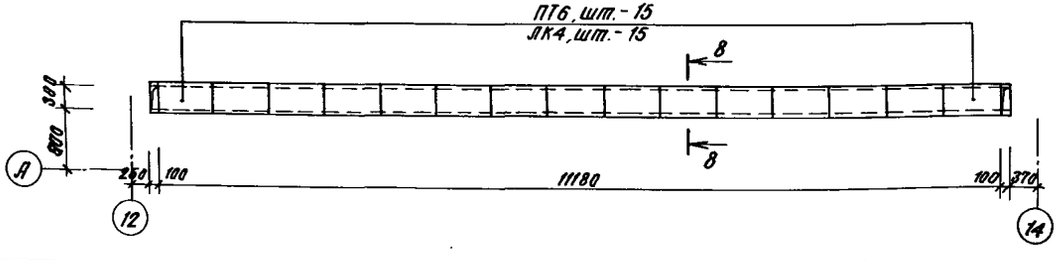

ГИП	Юрин		03.85	ТП-503-1-49.86 -КЖ
Нач.отдела	Катков		03.85	
Гл.констр.	Зильбертов		03.85	Главный корпус автотранспортного предприятия на 300 грузовых автомобилей.
Рук.гр.	Прудтаева		03.85	
Инж.	Киреев		03.85	Стадия: Р; Лист: 15; Листов:
Привязан				Каналы КЛ1, КЛ6 ÷ КЛ9 — ГИПРОПРОМСЕЛЬСТРОЙ г. Саратов
Инв. №	Н.контр.	Есина	03.85	

Копировал: Сидорова

Формат А2

Инв. № подл. | Подпись и дата | Взам. инв. №

Альбом II часть

Типовой проект 503-1-49.86

Канал КЛ 10

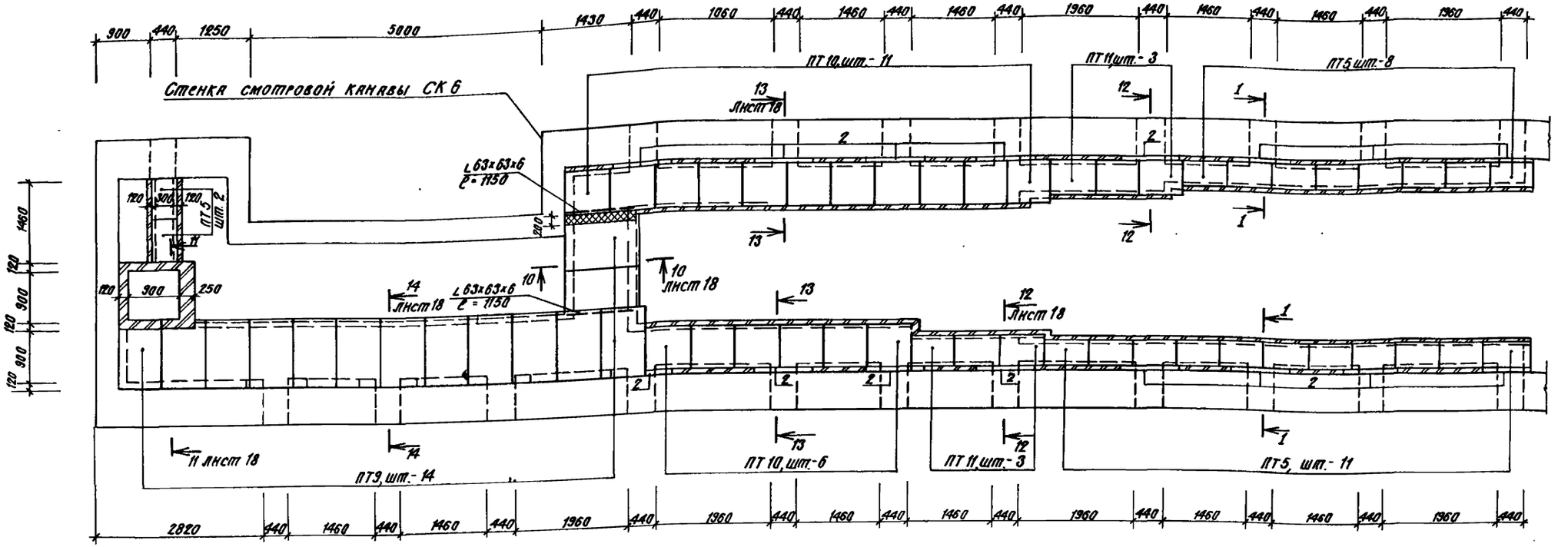

Канал КЛ 11

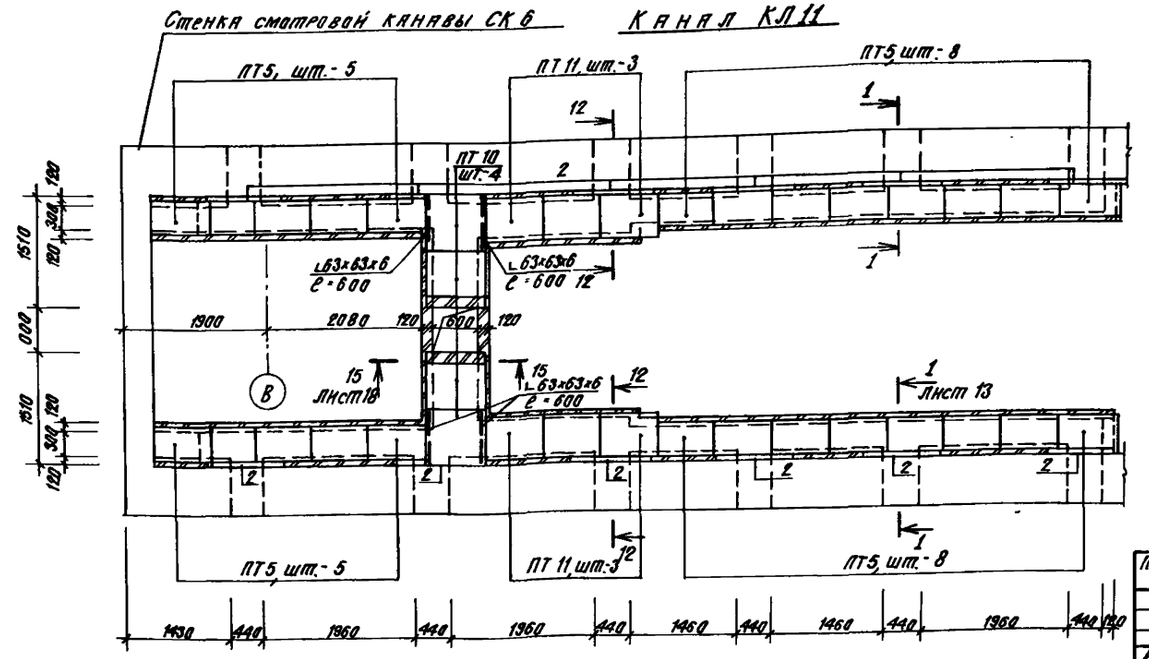

Канал КЛ 12

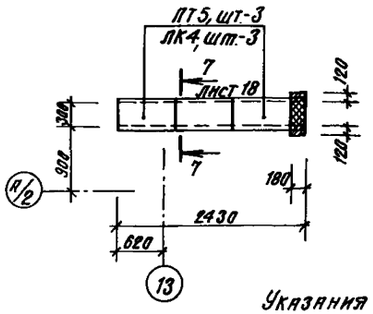

Канал КЛ 13

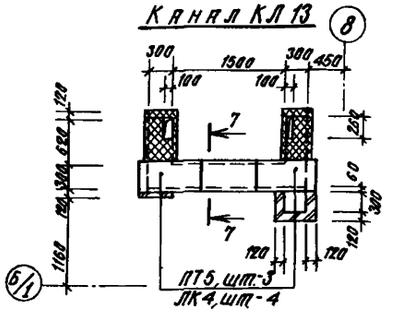

Указания и спецификация элементов каналов на листе 12.

ГИП	Юрин		04.5.85	ТП-503-1-49.86 -КЖ
Инж.	Каткоо		09.85	
Гл. констр.	Зильбертов		09.85	Главный корпус автотранспортного предприятия на 300 грузовых автомобилей
Рук. гр.	Оруджева		20.9.85	
Инж.	Киреев		07.85	
Н. контр.	Есина		09.85	Каналы КЛ 10 ÷ КЛ 13

Стадия	Лист	Листов
Р	16	

ГИПРОПРОМСЕЛЬСТРОЙ г. Саратов

Привязан

Инв. №

Копировал: Сидорова

Формат А2

Альбом II часть

Типовой проект 503-1-49.86

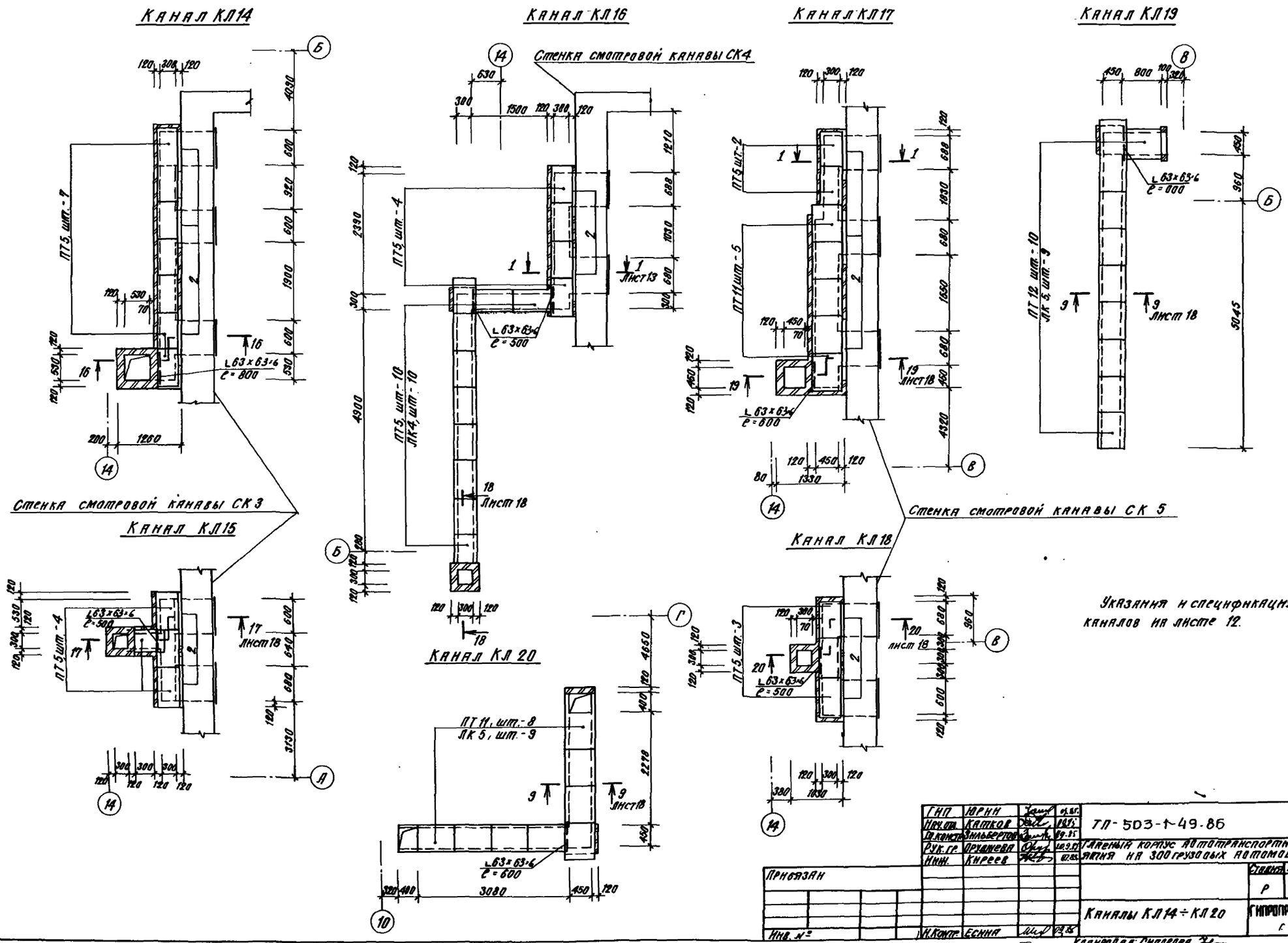

Указания и спецификация элементов каналов на листе 12.

ГИП	Юрин			ТП-503-1-49.86 -КЖ
Нач.отд.	Катков			
Гл.констр.	Зильбертов			Главный корпус автотранспортного предприятия на 300 грузовых автомобилей.
Рук.гр.	Орудиева			
Инж.	Киреев			
Н.контр.	Есина			Каналы КЛ14 ÷ КЛ20

Стадия: Р | Лист: 17 | Листов:

ГИПРОПРОМСЕЛЬСТРОЙ г. Саратов

Прибязан

Инв. №

Копировал: Сидорова

Формат А2

Типовой проект 503-1-49.86 Альбом II часть

Канал КЛ21

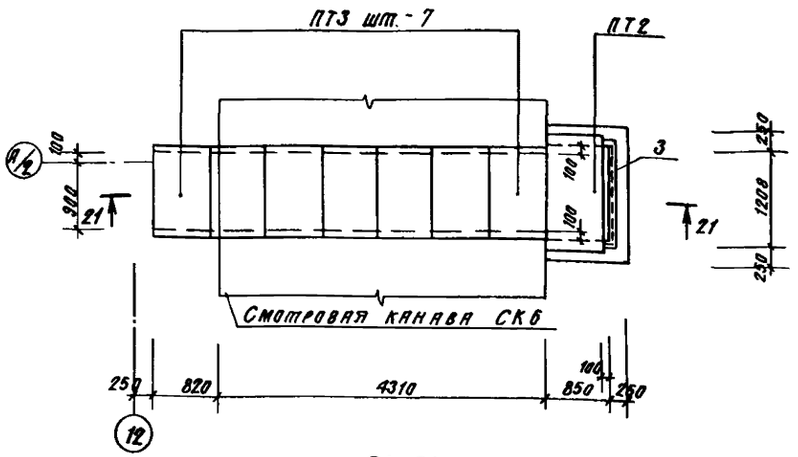

3-3 ÷ 6-6

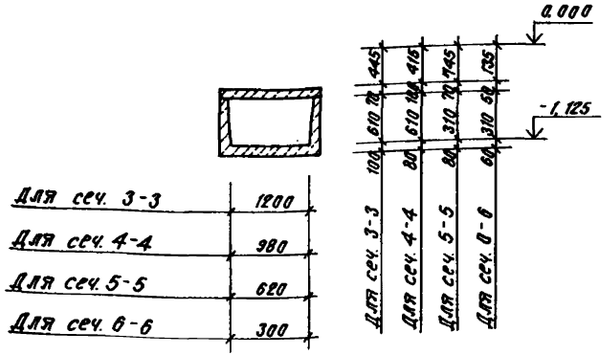

7-7 ÷ 9-9, 22-22

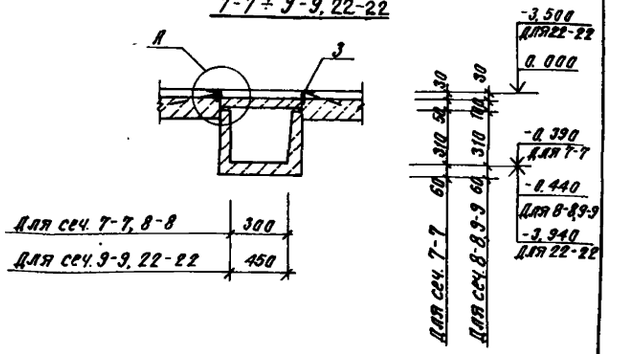

11-11

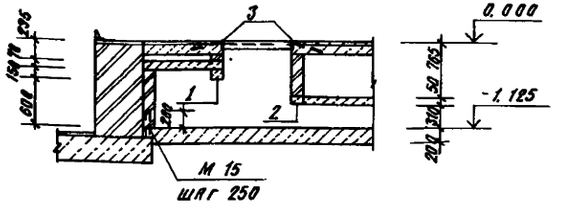

21-21

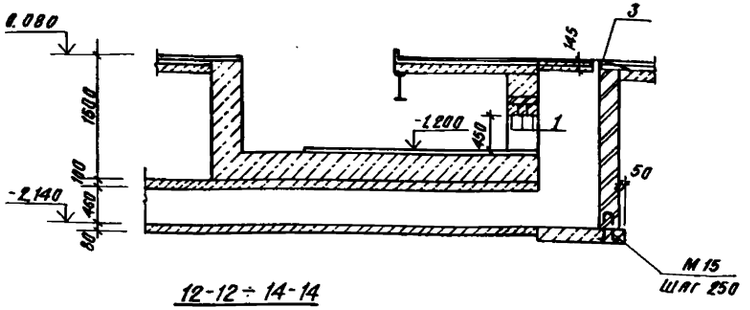

10-10; 13-15

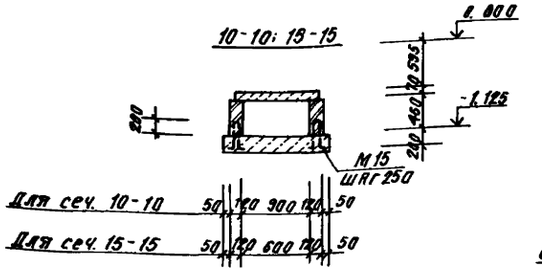

17-17

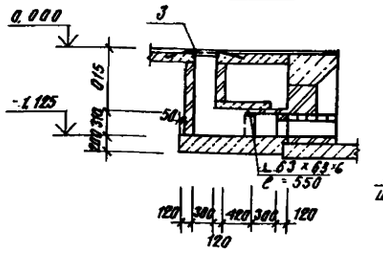

18-18

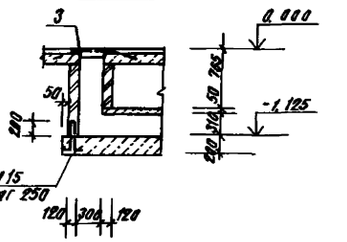

12-12 ÷ 14-14

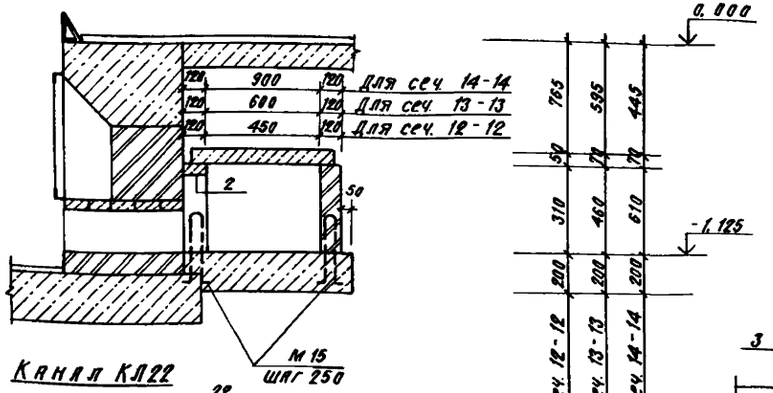

16-16, 19-19, 20-20

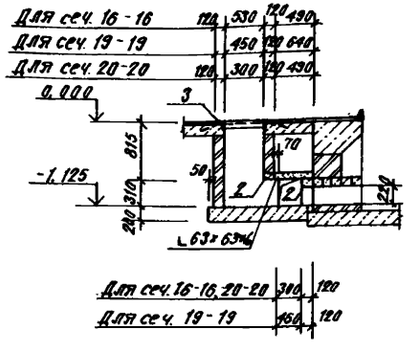

Указания и спецификация на элементы каналов на листе 12.

Канал КЛ22

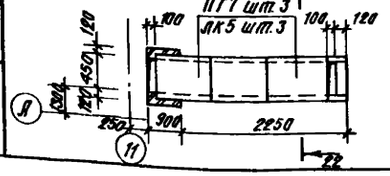

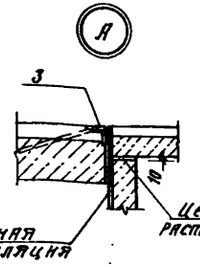

ГИП	Юрин			ТП-503-1-49.86	-КЖ
Нач. отдела	Китков		02.87		
Гл. констр.	Зильберт		02.87		
Рук. гр.	Орудженов		10.86	Главный корпус автотранспортного предприятия на 300 грузовых автомобилей	
Инж.	Киреев		07.85		
					Стадия: Р; Лист: 18; Листов:
Н. контр.	Еснин		09.85	Каналы КЛ21, КЛ22. Сечения 3-3 ÷ 22-22	ГИПРОПРОМСЕЛЬСТРОЙ г. Саратов

Привязан

Инв. № подл.

Подпись и дата

Взам. инв. №

Копировал: Сидорова

Формат А2

Типовой проект 503-1-49.86 Альбом II часть 1

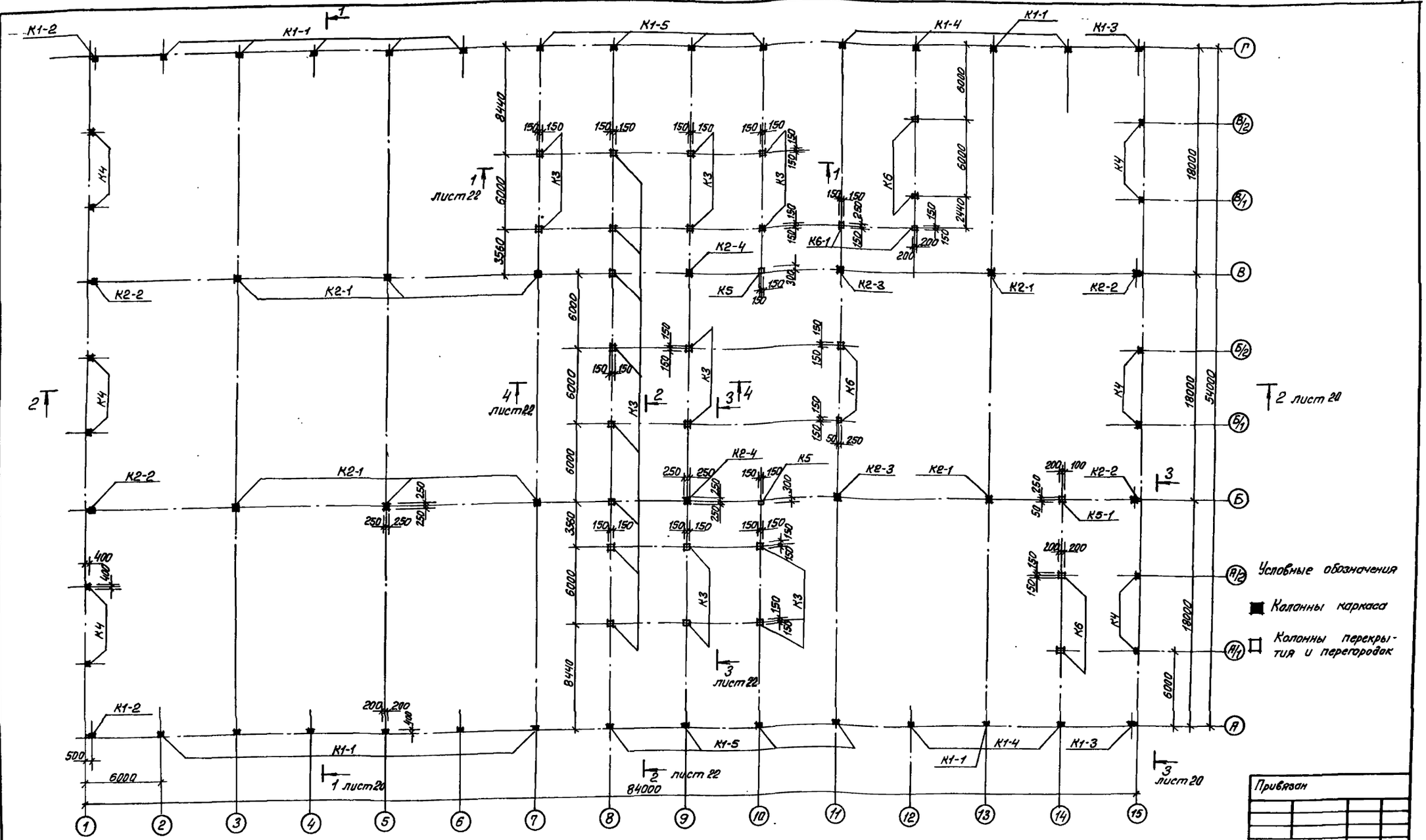

1. Консоли колонн К3 ориентировать в соответствии с разрезами 1-1÷4-4 на листе 22
2. Насадки к колоннам К5, К6 и элементы крепления их к каркасу см. листы 29, 30.
3. Спецификацию к схеме расположения см. лист 20
4. При привязке проекта в спецификации заполнить марку фермы в графе „наименование" в соответствии с таблицей 1.
5. К закладным элементам фермы в соответствии со схемой расположения подвесных крановых путей (ТП-КМ6) до монтажа плит приварить элемент А1 по узлам 1,3 на листе 40 серии 1.463-3; В I.
6. Плиты покрытия устанавливать в каждой ячейке после монтажа двух ферм, а также монтажа каждой последующей фермы.
7. Масса элементов дана для веса снегового покрова 1.0 кПа.

ГИП	Юрин		09.85
Нач. отд.	Катков		09.85
Гл. констр.	Зильбертов		09.85
Рук. гр.	Оруджева		9.85
Н. контр.	Есина		09.85

ТП-503-1-49.86 КЖ

Главный корпус автотранспортного предприятия на 300 грузовых автомобилей

Стадия	Лист	Листов
Р	19	

Схема расположения колонн каркаса и перегородок

ГИПРОПРОМСЕЛЬСТРОЙ г. Саратов

Привязан

Инв. N

Взам. инв. N | Подпись и дата | Инв. N подл.

Копировал: Ледснева Формат А2

Альбом II часть 1

503-1-49.86

Типовой проект

Схема расположения стропильных и подстропильных ферм

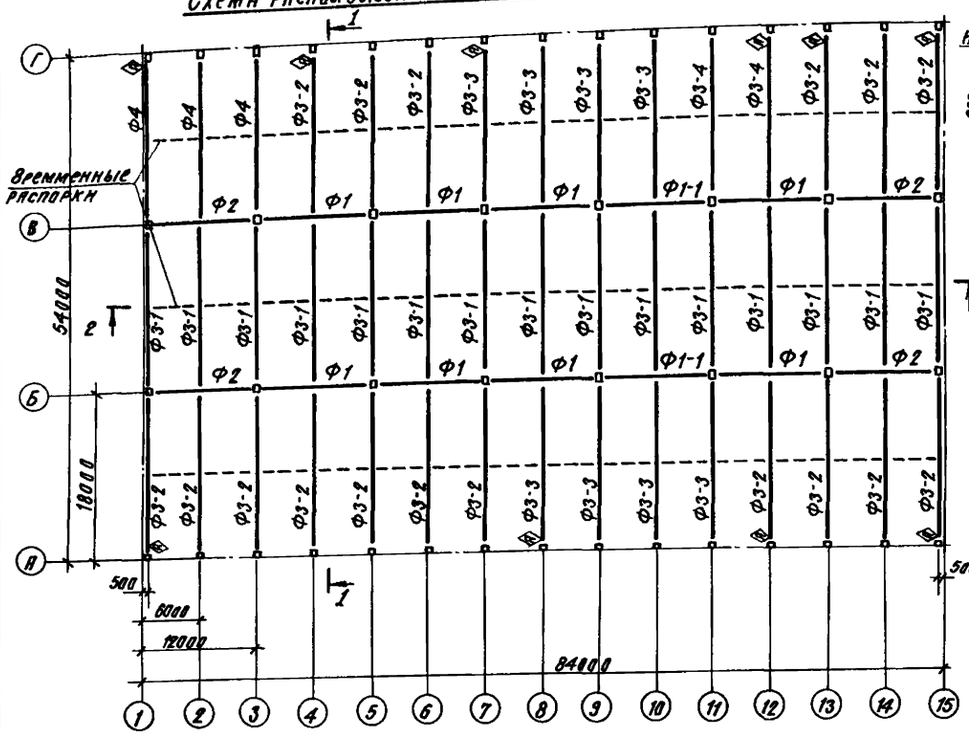

3 - 3

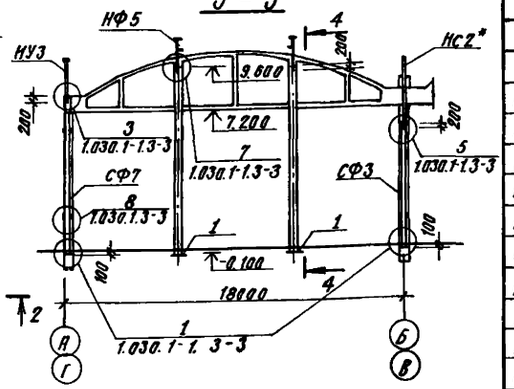

Таблица 1

Марка	Типоразмер опалубки фермы и номер несущей способности в зависимости от веса снегового покрова в КПА (кгс/м²)		
	0,70 (70)	1,0 (100)	1,5 (150)
Ф3-1÷Ф3-4	I - 4	II - 5	II - 5
А1(ширина)	260	260	260
Ф4	II - 5	III - 8	III - 8
А1(ширина)	260	300	300

1 - 1

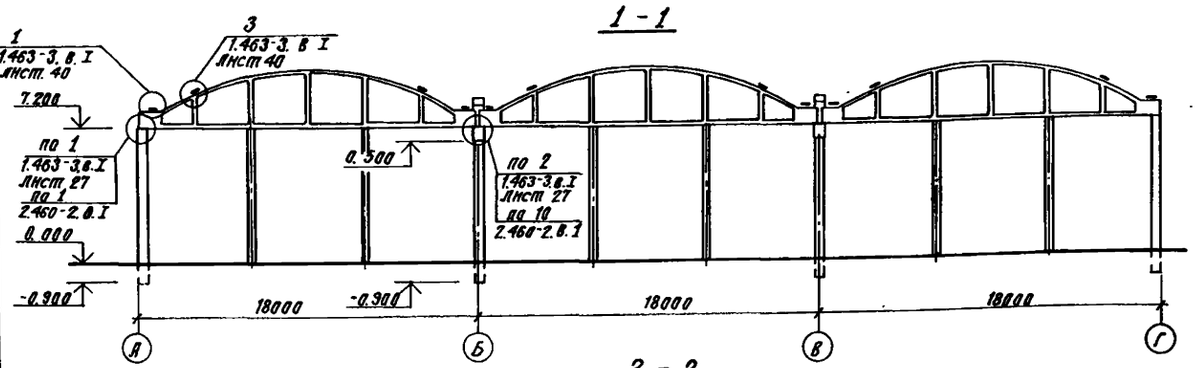

4 - 4

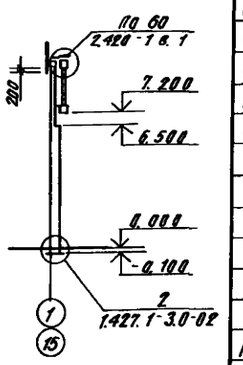

2 - 2

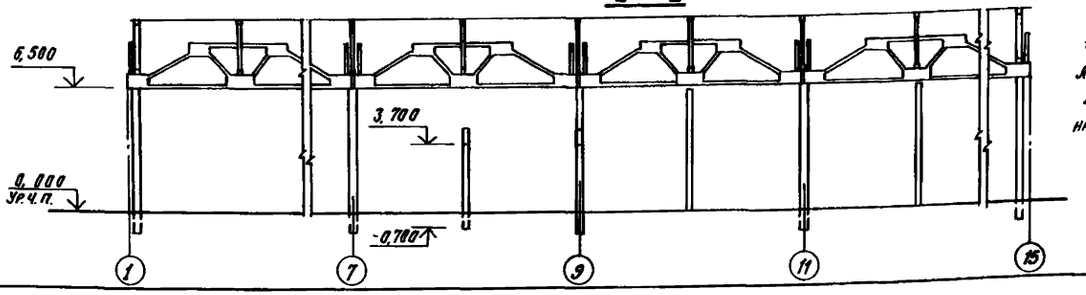

1. Общие указания смотреть лист 19.
2. Знак Ⓐ означает ориентацию фермы на схеме расположения.

Спецификация к схемам расположения элементов каркаса стропильных и подстропильных ферм

Марка	Обозначение	Наименование	Кол.	Масса ед. кг.	Примечания
		Сборные жел. бет.			
		элементы			
К1-1	ТП- -КИ-К1-1	Колонна К72-6-1	13	3300	1.423-3
К1-2	-КИ-К1-2	К72-6-2	2	3300	
К1-3	-КИ-К1-3	К72-6-3	2	3300	
К1-4	-КИ-К1-4	К72-6-4	5	3300	
К1-5	-КИ-К1-5	К72-6-5	8	3300	
К2-1	1.423-3, вып. 1	К72-35-1	8	4700	
К2-2	ТП- -КИ-К2-1	К72-35-2	4	4700	
К2-3	-КИ-К2-2	К72-35-3	2	4700	
К2-4	-КИ-К2-3	К72-35-4	2	4700	
К3	-КИ-К3	К36-9-1	20	1100	
К4	-КИ-К4	7КФ97-2-1	12	3600	1.427.1-3
К5	1.431-20 вып. 5	КБ9	2	1500	
К6	1.431-20 вып. 5	КБ11	6	1900	
Ф1	ПК-01-110/81 вып. 1,2	Ферма 1ФПС12-1АVI	8	11300	
Ф1-1	ТП -КИ-Ф1-1	1ФПС12-1АVI-1	2	11300	
Ф2	ПК-01-110/81 вып. 1,2	2ФПС12-1АVI	4	11000	
Ф3-1	ТП -КИ-Ф3-1	ФБ18 ▭ В-1	15	7700	
Ф3-2	-КИ-Ф3-2	ФБ18 ▭ В-2	17	7700	
Ф3-3	-КИ-Ф3-3	ФБ18 ▭ В-3	8	7700	
Ф3-4	-КИ-Ф3-4	ФБ18 ▭ В-4	2	7700	
Ф4	-КИ-Ф4	ФБ18 ▭ В-1	3	9200	
		Металлические элементы			
СФ3	1.030.1-1.4-2	Стойка СФ3	4	344,4	
СФ7	1.030.1-1.4-2	СФ7	4	417,9	
НУ3	1.030.1-1.4-1	Насадка НУ3	4	43,0	
НФ5	1.030.1-1.4-1	НФ5	12	46,3	
НС2	1.030.1-1.4-1	НС2*	4	151,1	*l=3670
*	1.403-3 вып. I лист 42	Деталь А1	64	82	см. таблицу 1
	1.463-3 вып. I лист 36	МС1	90	15,7	по узлам
	1.400-7	ММ10	12	6,1	серий
	1.400-7	ММ20	12	6,3	
	1.030.1-1.4-1	Т24	32	1,1	
1	ТП -КИ-МС1	МС1	12	22,6	
К5-1	ТП -КИ-К5-1	Колонна КБ9-1	1	1500	
К6-1	ТП -КИ-К6-1	КБ11-1	2	1900	

ГИП	Юрин		09.85
Нач. отдела	Катков		09.85
Гл. констр.	Зильбертов		09.85
Рук. гр.	Прудкова		09.85
Н. контр.	Есина		09.85

ТП-503-1-49.86 КЖ

Главный корпус автотранспортного предприятия на 300 грузовых автомобилей.

Стадия	Лист	Листов
Р	20	

Схема расположения стропильных и подстропильных ферм. Разрезы 1-1÷4-4.

ГИПРОПРОМСЕЛЬСТРОЙ г. Спратов

Привязан

Инв. №

Инв. № подл. | Подпись и дата | Взам. инв. №

Копировал: Сидорова

формат А2

Альбом II часть 1

Типовой проект

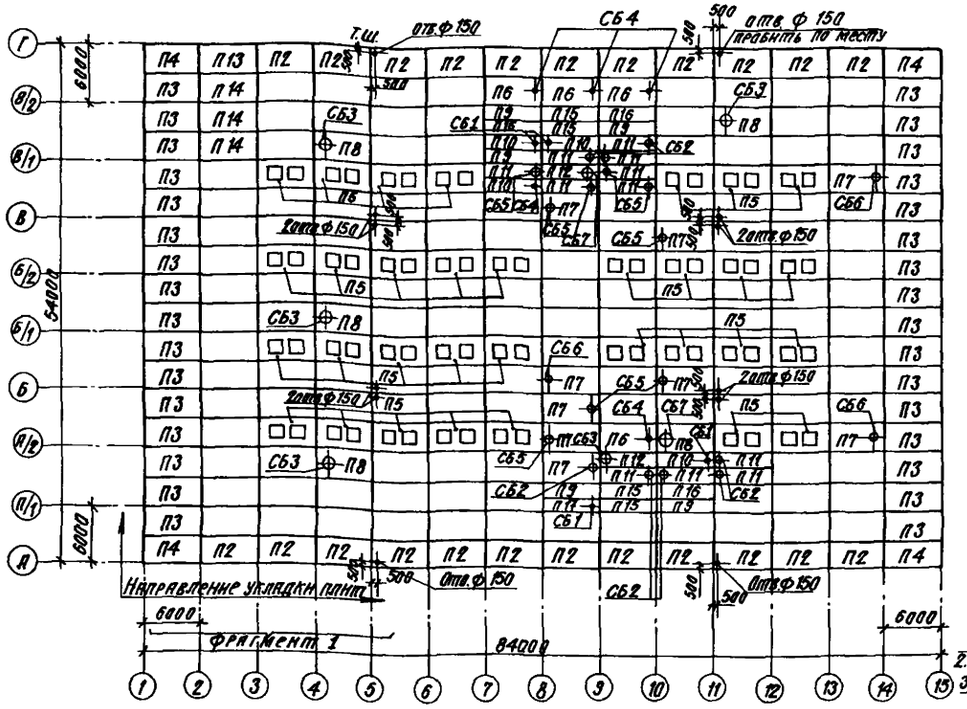

Марка элемента		П1	П7, П8	П3, П4, П13, П14	П2, П6, П9÷П12, П15÷П17
Порядковый номер плиты в зависимости от несущей способности при весе снегового покрова в $\frac{кПа}{кгс/м^2}$	0,7 / 70	1	2	4	См. спецификацию
	1,0 / 100	2	2	4	
	1,5 / 150	2	3	5	
Толщина утеплителя в мм, материал его и наличие пароизоляции при температуре наружного воздуха $t_{н.в.}$ =	-20°С	100Я			
	-30°С	120ЯН*			
	-40°С	150ЯН*			

* Пароизоляция - рубероид РПП-350Б (Гост 10923-82)

1 - 1

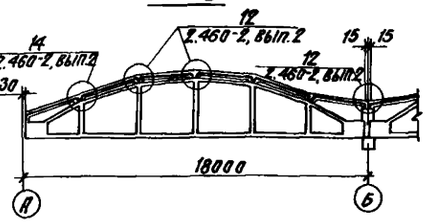

Фрагмент 1

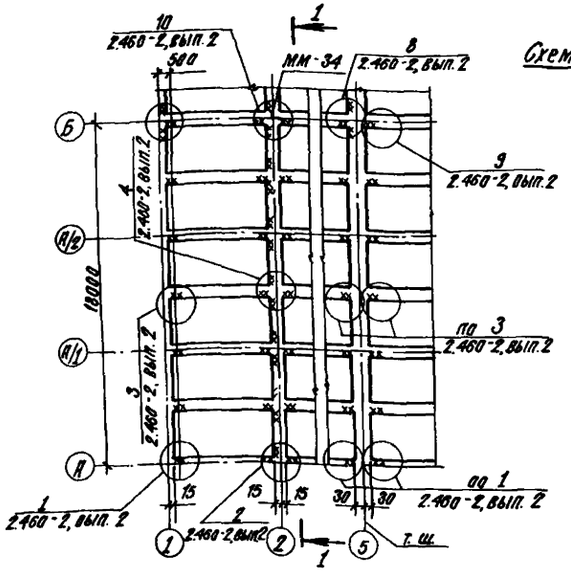

Схемы расположения соединительных изделий для крепления подвесного потолка

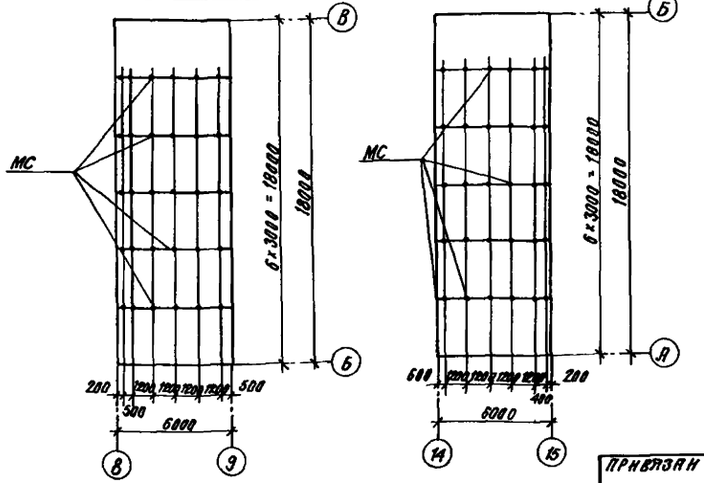

Спецификация к схеме расположения элементов покрытия

Марка	Обозначение	Наименование	Кол.	Масса ед, кг	Примечание
		Плиты покрытия			
П1	1.465.1-10/82.1-01	1ПГ-□АтVIТ-□-350м	123	3410	4)
П2	1.465.1-10/82.1-01 и п.2 указ.	1ПГ-2АтVIТа-□-350м	23	3410	
П3	1.465.1-10/82.1-01 и п.2 указ.	1ПГ-□АтVIТб-□-350м	32	3410	
П4	1.465.1-10/82.1-01 и п.2 указ.	1ПГ-□АтVIТаб-□-350м	4	3410	
П5	ГОСТ 22701.7-81	ПФ 6,3-2АтVIТ-2	32	2300	
П6	1.465.1-10/82.1-07 и п.3 указ.	1ПВ4-2АтVIТ-□-350м	4	3900	
П7	1.465.1-10/82.1-07	1ПВ7 □АтVIТ-□-350м	9	3800	
П8	1.465.1-10/82.1-07 и п.3 указ.	1ПВ10-□АтVIТ-□-350м	5	4200	
П9	ТП- -КИ-П9	2ПГ-1АтVIТв-□-350м	5	1850	
П10	1.465.1-10/82.1-07-01 и п.3 указ.	2ПВ4-1АтVIТ-□-350м	4	2220	
П11	1.465.1-10/82.1-07-01	2ПВ7-1АтVIТ-□-350м	11	2170	
П12	1.465.1-10/82.1-07-01 и п.3 указ.	2ПВ10-1АтVIТ-□-350м	2	2070	
П13	1.466.1-10/02.1-01 и п.2 указ.	1ПГ-□АтVIТа□-350м	1	3410	
П14	1.465.1-10/82.1-01	1ПГ-□АтVIТ-□-350м	3	3410	
П15	ТП- -КИ-П15	2ПГ-1АтVIТг-□-350м	4	1850	
П16	ТП- -КИ-П.16	2ПГ-1АтVIТд-□-350м	3	1850	
П17	ТП- -КИ-П.17	2ПВ4-1АтVIТе-□-350м	1	2220	
		Стаканы			
СБ1	1.494-24, вып. 1	СБ4б-1	4	160	
СБ2	1.494-24, вып. 1	СБ7б-1	8	320	
СБ3	1.494-24, вып. 1	СБ10б-1	5	280	
СБ4	ТП- -КИ-СБ4	СБ4и-1	5	175	
СБ5	ТП- -КИ-СБ5	СБ7и-1	9	350	
СБ6	ТП- -КИ-СБ6	СБ7и-3	3	375	
СБ7	ТП- -КИ-СБ7	СБ10и-1	2	300	
		Детали			
МС2	ТП- -КИ-МС2	МС2	65	1,09	
ММ-34	1.400-7	ММ-34	14	2.0	

1. Порядковый номер плит в зависимости от их несущей способности, толщина утеплителя, материал его и наличие пароизоляции принимаются по прилагаемой таблице в зависимости от климатических условий.
2. В марках плит П2÷П4, П13 буквы а, б, аб обозначают наличие дополнительных закладных деталей. Расположение закладных деталей, спецификация и выборка стали приведены в приложении 3 ГОСТ 22701.0-77.*
3. Указанные комплексные плиты выполнить по типу 1ПВ7 и 2ПВ7 в соответствии с документом 1.465.1-10/82.1-07СБ.
4. Масса плит указана для основного варианта.
5. Незамаркированные на схеме расположения плиты марки П1.
6. Данный лист читать совместно с листом ТП- -АР17.

ГИП	Юрин		09.85
Нач. отдела	Катков		09.85
Гл. констр.	Зильберстов		09.85
Рук. гр.	Прудтева		09.85
Ст. инж.	Хвостова		09.85
Н. контр.	Есина		09.85

ТП-503-1-49.86 КЖ

Главный корпус автотранспортного предприятия на 300 грузовых автомобилей.

Стадия	Лист	Листов
Р	21	

Схема расположения элементов покрытия

ГИПРОПРОМСЕЛЬСТРОЙ г. Саратов

Привязан

Инв. №

Копировал: Сидорова

Формат А2

Типовой проект 503-1-49.86 Альбом II часть 1

Схема расположения балок перекрытия

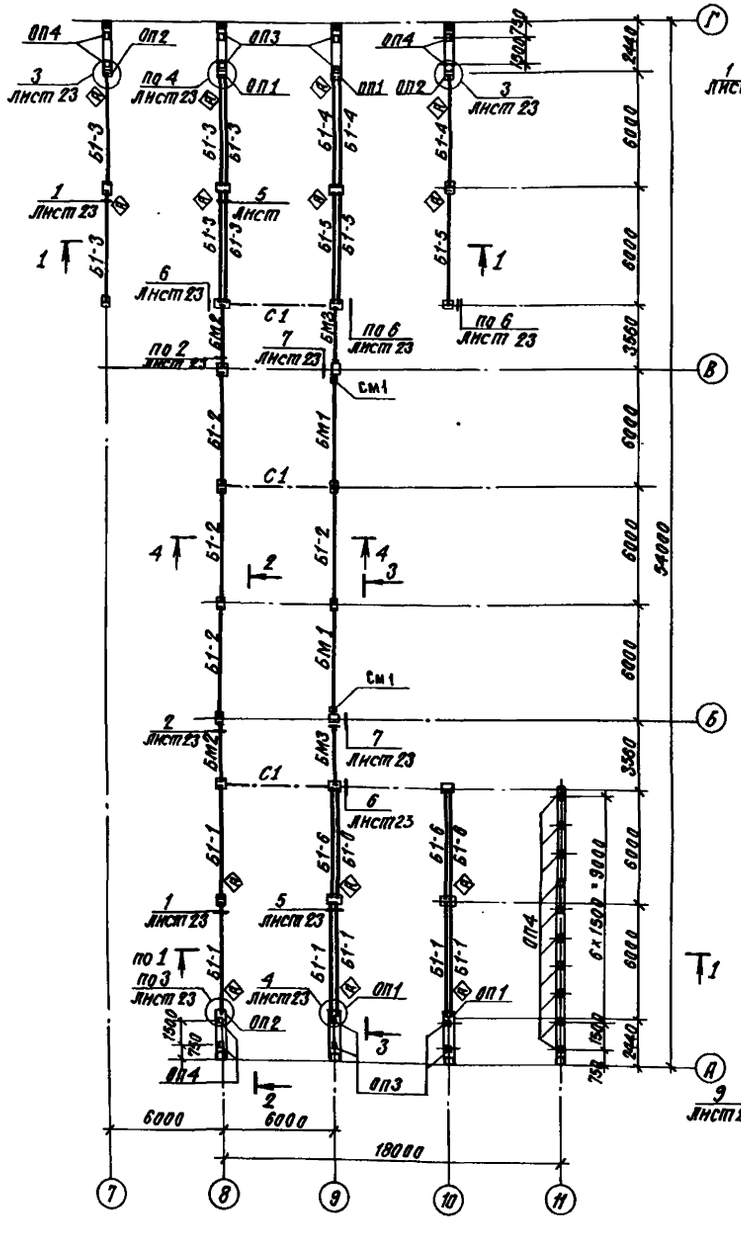

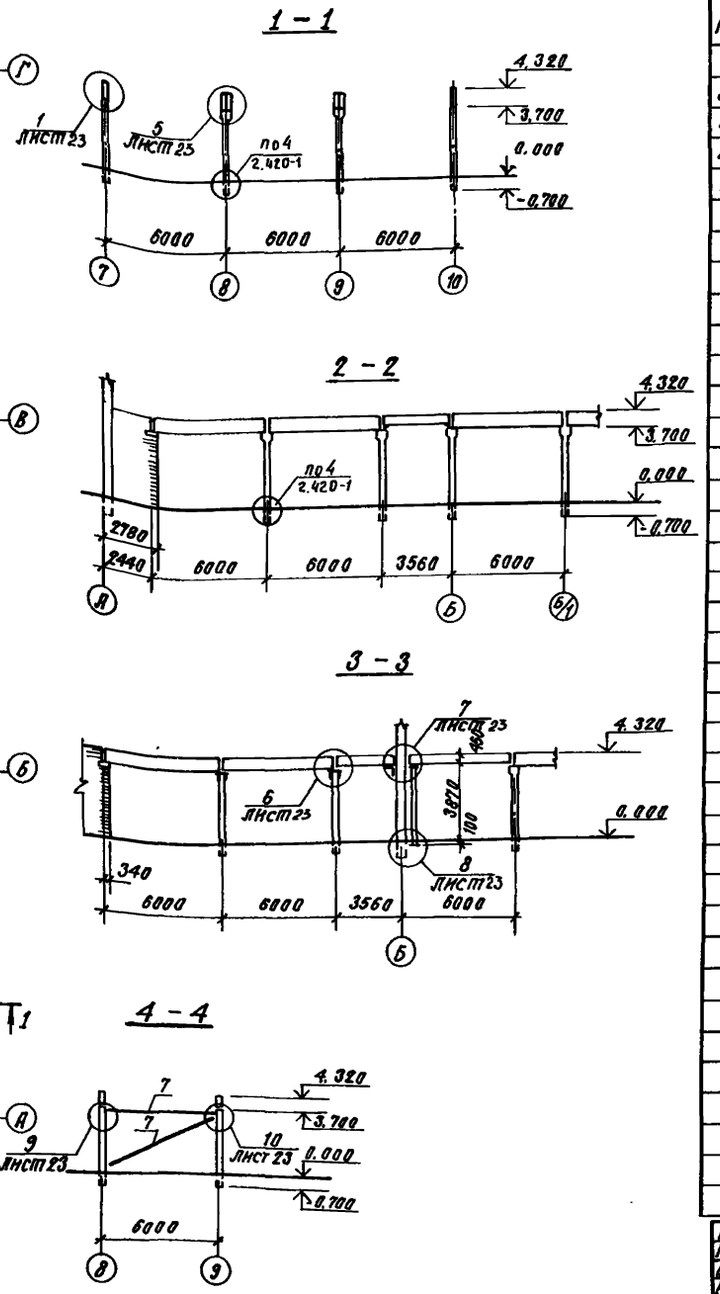

Знак ⊕ означает ориентацию ригелей на схеме расположения

Спецификация к схеме расположения балок перекрытия

Марка	Обозначение	Наименование	Кол.	Масса ед, кг	Примечания
		Ригели:			
Б1-1	ТП -КИ-Б1-1	Б48-3-1	6	1800	1.420-12,в.9
Б1-2	ТП -КИ-Б1-2	Б48-3-2	4	1800	
Б1-3	ТП -КИ-Б1-3	Б48-3-3	6	1800	
Б1-4	ТП -КИ-Б1-4	Б48-3-4	3	1800	
Б1-5	ТП -КИ-Б1-5	Б48-3-5	3	1800	
Б1-6	ТП -КИ-Б1-6	Б48-3-6	4	1800	
		Балки металлические:			
БМ1	ТП -КИ-БМ1	БМ1	2	370,0	
БМ2	ТП -КИ-БМ2	БМ2	2	237,5	
БМ3	ТП -КИ-БМ3	БМ3	2	222,0	
		Опорные подушки:			
ОП1	ТП- -КЖ 69	ОП1	4	100	
ОП2	ТП- -КЖ 69	ОП2	3	75	
ОП3	ТП- -КЖ 69	ОП3	8	75	
ОП4	ТП- -КЖ 69	ОП4	16	50	
См1	ТП- -КИ-См1	Стойка металлическая См1	2	116,3	
		Соединительные элементы			
МС3	ТП -КИ-МС3	МС3	2	7,5	
МС4	ТП -КИ-МС4	МС4	2	7,0	
МС5	ТП -КИ-МС5	МС5	2	10,40	
1		Лист $\frac{Б\text{-}ПН\text{-}20\ ГОСТ\ 19903\text{-}74^*}{ВСТ3ПС6\text{-}1\ ТУ14\text{-}1\text{-}3023\text{-}80}$	22	3,77	Размеры 100×240
2		Лист $\frac{Б\text{-}ПН\text{-}10\ ГОСТ\ 19903\text{-}74^*}{ВСТ3КП2\ 14637\text{-}79}$	4	1,4	100×180
3		Лист $\frac{Б\text{-}ПН\text{-}10\ ГОСТ\ 19903\text{-}74^*}{ВСТ3КП2\ 14637\text{-}79}$	16	2,98	100×380
4		Лист $\frac{Б\text{-}ПН\text{-}20\ ГОСТ\ 19903\text{-}74^*}{ВСТ3ПС6\text{-}1\ ТУ14\text{-}1\text{-}3023\text{-}80}$	16	7,10	100×450
5		Лист $\frac{Б\text{-}ПН\text{-}20\ ГОСТ\ 19903\text{-}74^*}{ВСТ3ПС6\text{-}1\ ТУ14\text{-}1\text{-}3023\text{-}80}$	9	15,9	450×450
6		Лист $\frac{Б\text{-}ПН\text{-}10\ ГОСТ\ 19903\text{-}74^*}{ВСТ3КП2\text{-}14637\text{-}79}$	36	2,19	70×400
7		Уголок $\frac{Б75\times75\times6\ ГОСТ\ 8509\text{-}72^*}{ВСТ3ПС6\ ГОСТ\ 535\text{-}79^*}$	52,0	6,89	м
8		Уголок $\frac{Б63\times63\times5\ ГОСТ\ 8509\text{-}72^*}{ВСТ3КП2\ ГОСТ\ 535\text{-}79^*}$	8	2,7	ℓ=560

ГИП	Юрин		09.85
Нач.отдела	Катков		09.85
Ст.констр.	Зильбертов		09.85
Рук. гр.	Орджиева		9.85
Н.контр.	Есина		09.85

ТП-503-1-49.86 -КЖ

Главный корпус автотранспортного предприятия на 300 грузовых автомобилей.

Стадия	Лист	Листов
Р	22	

Схема расположения балок перекрытия. Разрезы 1-1÷4-4.

ГИПРОПРОМСЕЛЬСТРОЙ г. Саратов

Привязан

Инв. №

Копировал: Сидорова

Формат А2

Типовой проект 503-1-49.86 Альбом II часть 1

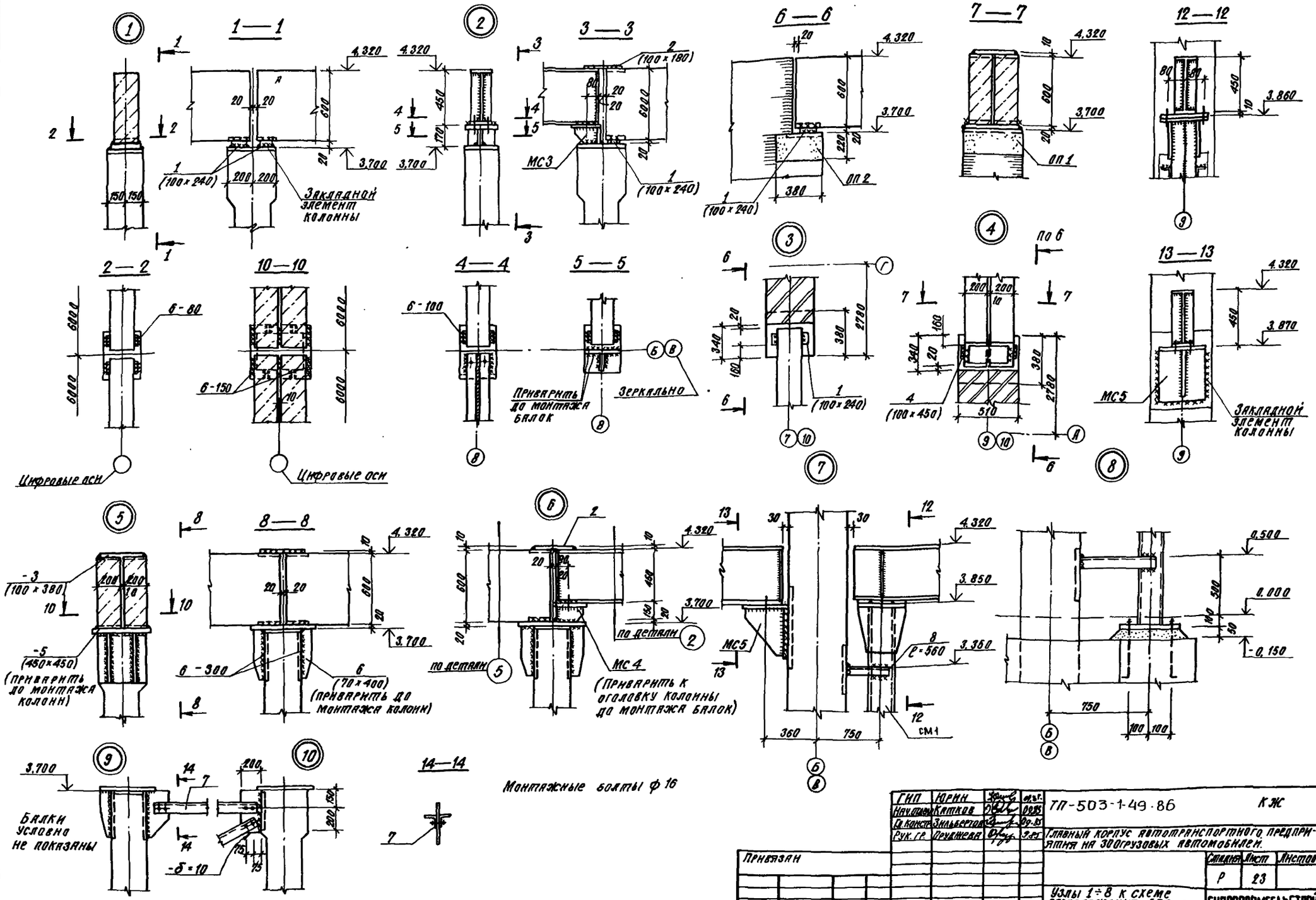

ГИП	Юрин			ТП-503-1-49.86 КЖ
Нач.отдела	Катков			
Гл.констр.	Зильберток			Главный корпус автотранспортного предприятия на 300 грузовых автомобилей.
Рук.гр.	Пруджева			
Привязан				Стадия: Р; Лист: 23; Листов:
Инв.№	Н.контр.	Есина		Узлы 1÷8 к схеме расположения балок перекрытия.
				ГИПРОПРОМСЕЛЬСТРОЙ г.Саратов

Копировал: Сидорова

Формат А2

Типовой проект 503-1-49.86 Альбом II часть 1

Инв. № подл. | Подпись и дата | Взам. инв. №

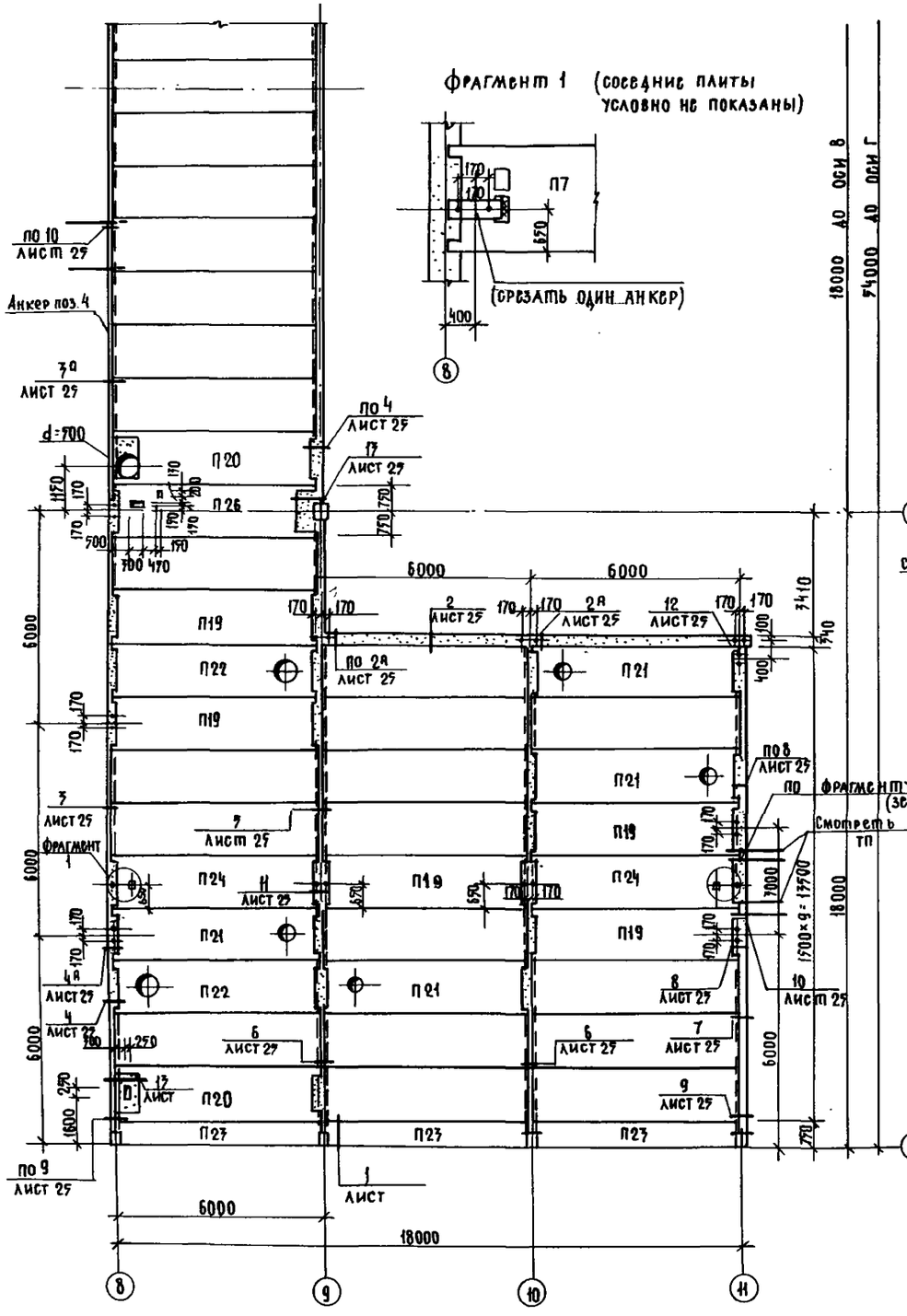

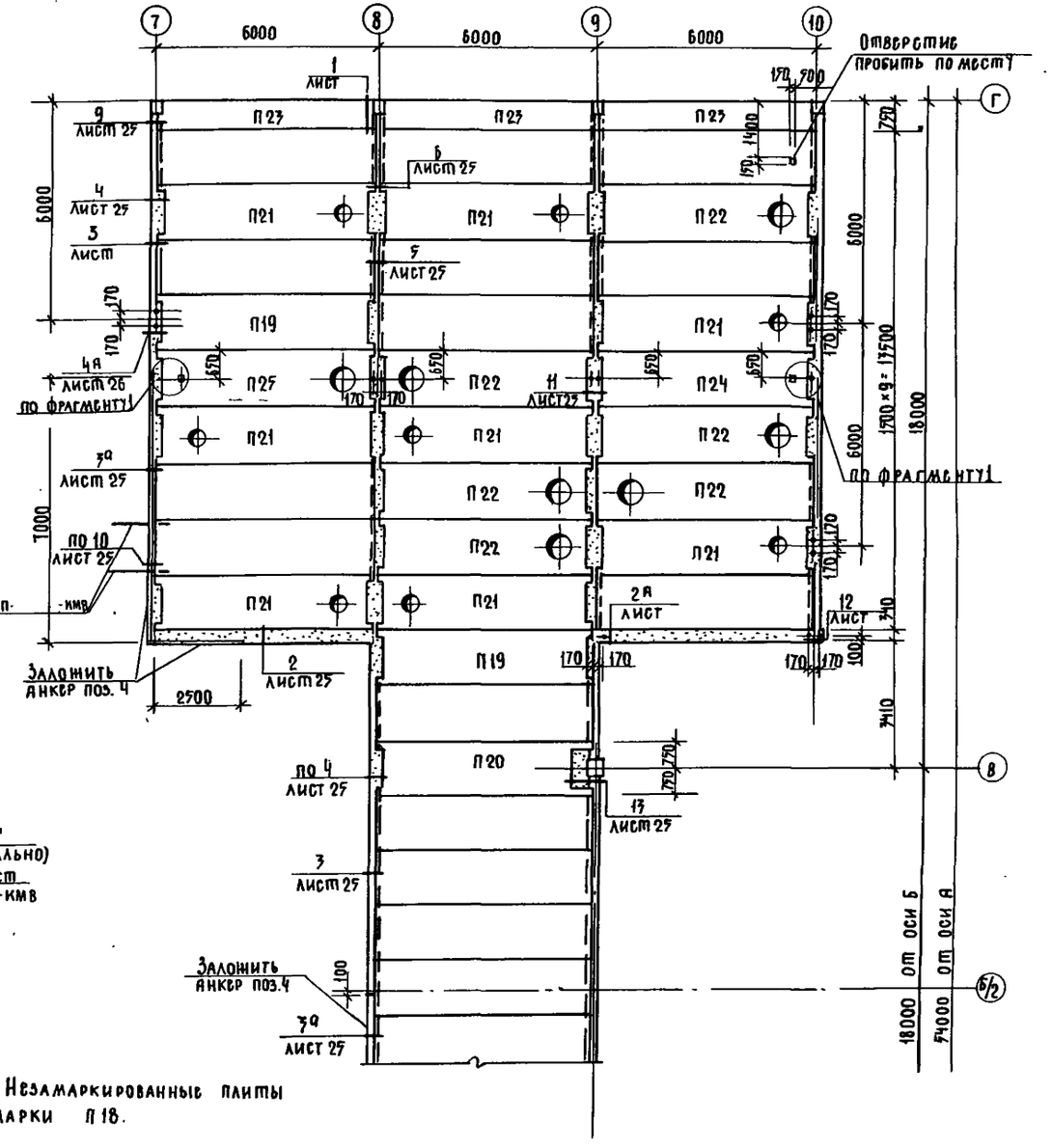

Незамаркированные плиты - марки П18.

ГИП	Юрин			ТП-503-1-49.86 -КЖ	
Нач.отдела	Катков				
Гл.констр.	Вильбортов			Главный корпус автотранспортного предприятия на 300 грузовых автомобилей	
Рук.гр.	Ортынева			Производственный корпус	Стадия: Р; Лист: 24; Листов:
Привязан				Схема расположения элементов перекрытия на отм. 4.800	Гипропромсельстрой г. Саратов
Инв.№		Н.контр.	Есина		

Копировал: Несмеянова

Формат А2

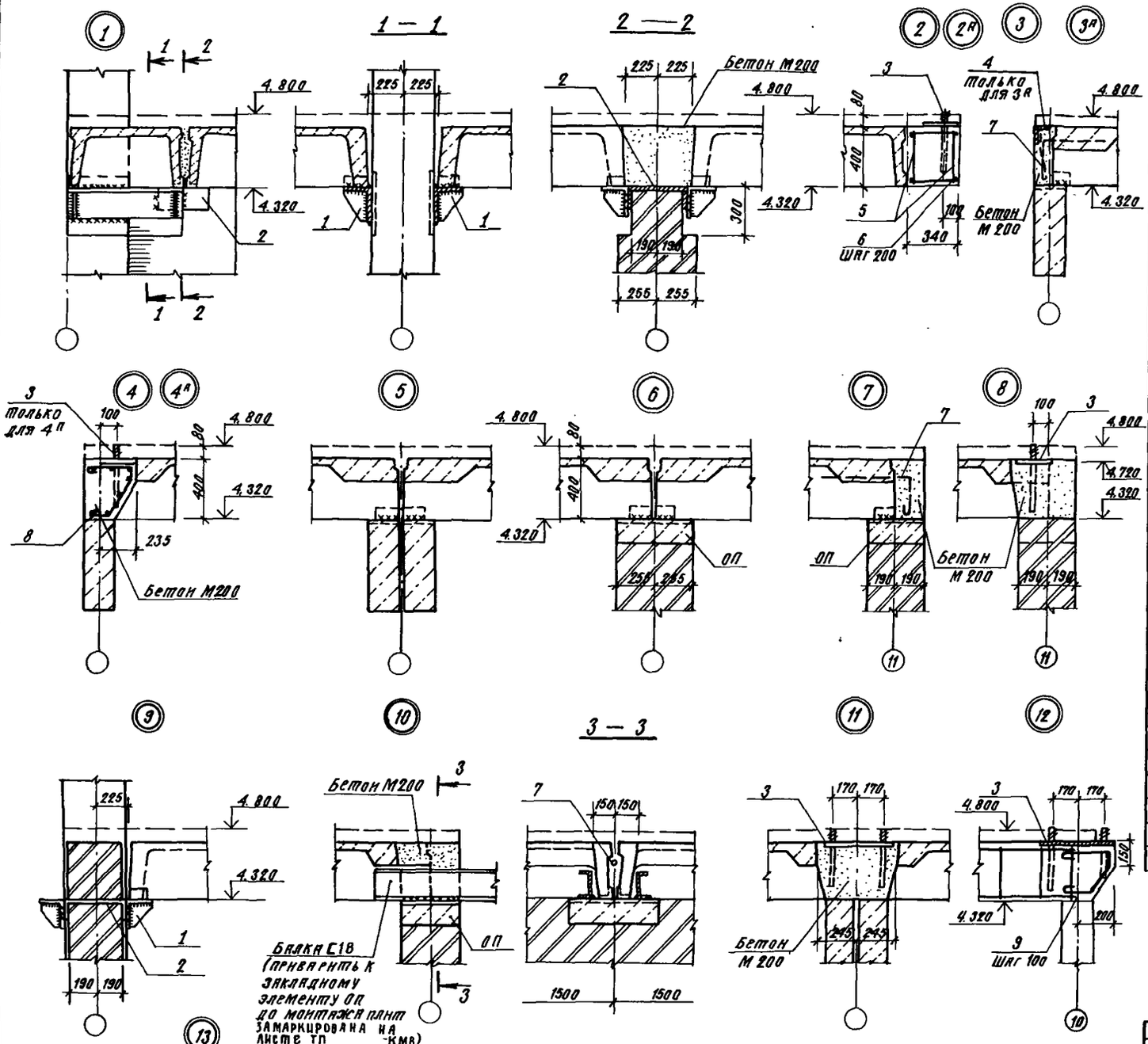
1 — 1
2 — 2
3 — 3
Бетон М200
Только для 3а
Только для 4п
ОП
Шаг 200
Шаг 100
Бетон М200
Бетон М200
Бетон М200

Схема расположения стеновых панелей по оси А

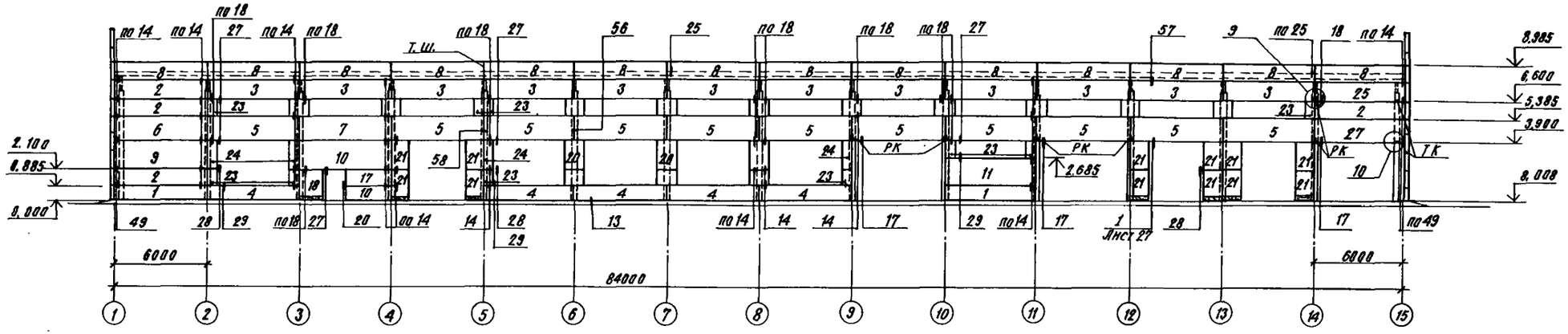

Схема расположения стеновых панелей по оси Г

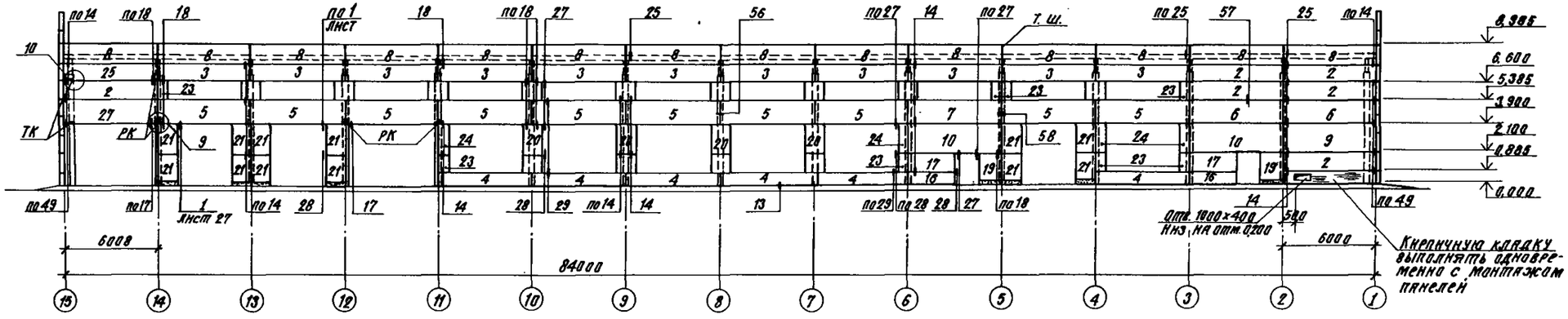

Схема расположения стеновых панелей по оси 1

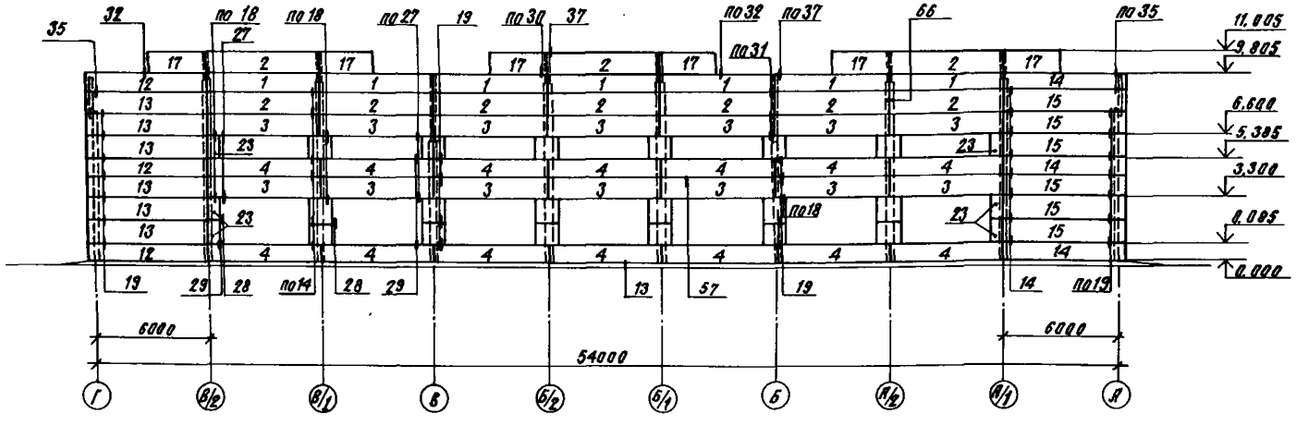

Привязан

Инв. № подл. | Подпись и дата | Взам. инв. №

ГИП	Юрин		01.87	ТП-503-1-49.86 -КЖ	
Инженер	Каткой		09.85		
Гл. констр.	Зильбертов		09.85		
Рук. гр.	Прудиева		09.85	Главный корпус автотранспортного предприятия на 300 грузовых автомобилей.	
Ст. инж.	Хвостова		09.85		
				Стадия: Р	Лист: 26
Н. контр.	Есина		09.85	Схемы расположения стеновых панелей по осям А, Г, 1	ГИПРОПРОМСЕЛЬСТРОЙ г. Саратов

Контролер: Садорова

Формат А2

Схема расположения стеновых панелей по оси 15

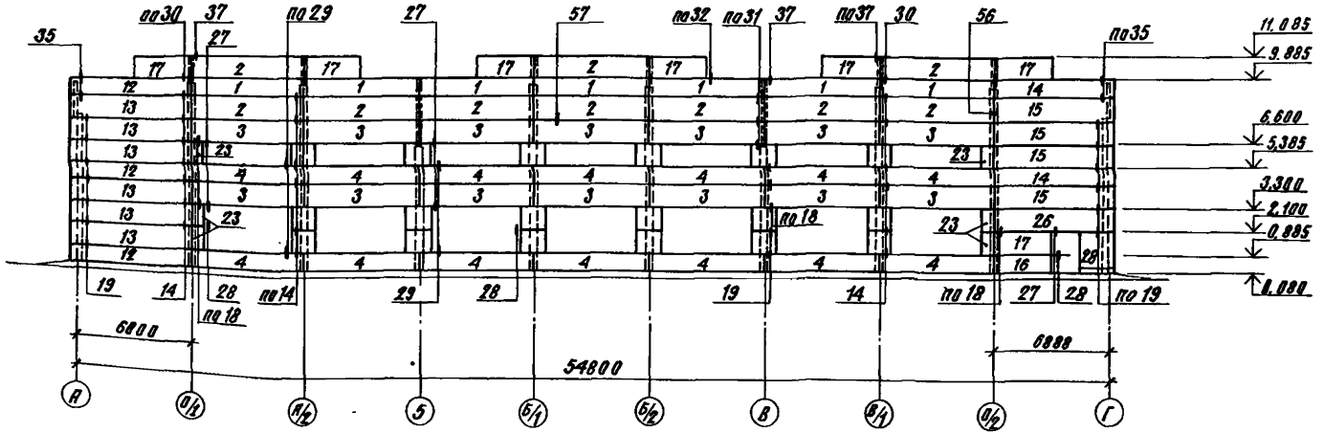

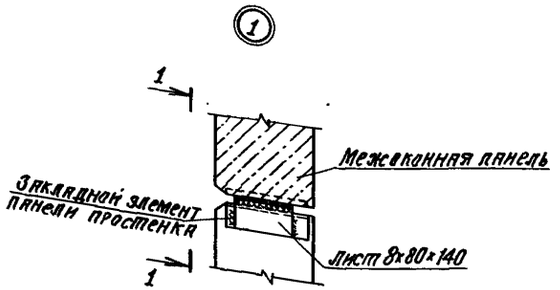

1 - 1

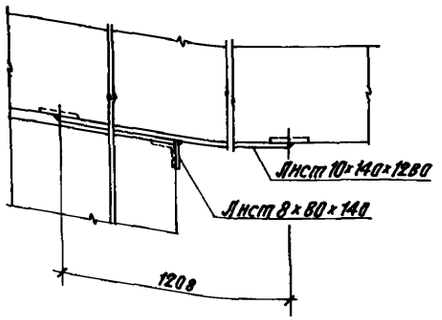

1. Данный лист читать совместно с листом 26
2. Незамаркированные на схемах расположения панели простенков - поз. 22.
3. Узлы панельных стен замаркированы по серии 1.030.1-1, вып. 3-3.
4. В простеночные панели до их монтажа установить шлямбурные пробки для крепления оконных блоков.
5. В процессе формования панелей выполнить отделку их фасадной стороны дробленым каменным искусственным материалами фракцией 10-20 мм с подстилающим раствором марки не ниже 75.

Панели поз. 16, 17

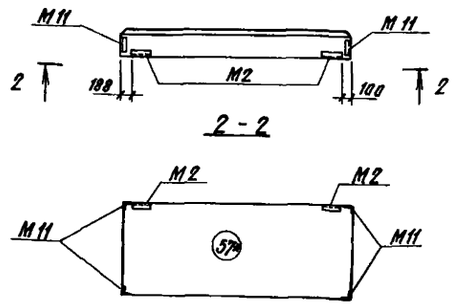

Панель поз. 18

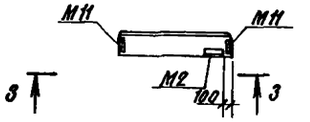

Панель поз. 19

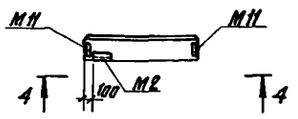

3 - 3

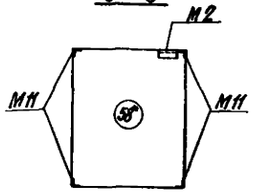

4 - 4

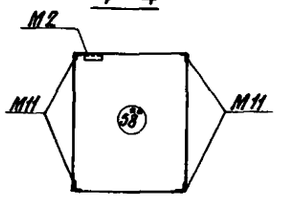

Панель поз. 21

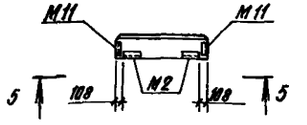

5 - 5

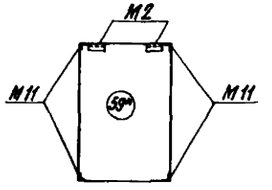

ГИП	Юрин			ТП-503-1-49.86 - КЖ	
Нач. отд.	Каткова				
Гл. констр.	Змыертов			Главный корпус автотранспортного предприятия на 300 грузовых автомобилей.	
Рук. гр.	Прудаева				
Ст. инж.	Хвостова				
Привязан				Стадия: Р; Лист: 27; Листов:	
Инв. №		Н. контр.	Есина	Схема расположения стеновых панелей по оси 15. Узел 1.	Гипропромсельстрой г. Саратов

Копировал Сидорова

Формат А2

Альбом II часть 1

503-1-49.86

Типовой проект

Марка	Обозначение	Наименование	Кол.	Масса ед, кг	Примечание
		Панели стеновые			
		$t_н = -20°C$			
1	1.030.1-1, вып. 1-1	ПС60.9.2,0 - 2.л - 31	16	1.31	
2	1.030.1-1, вып. 1-1	ПС60.12.2,0 - 2.л - 31	30	1.74	
3	1.030.1-1, вып. 1-1	ПС60.12.2,0 - 4.л - 37	51	1,76	
4	1.030.1-1, вып. 1-1	ПС60.9.2,0 - 4.л - 36	39	1.33	
5	1.030.1-1, вып. 1-1	ПС60.15.2,0 - 4.л - 38	21	2,20	
6	1.030.1-1, вып. 1-1	ПС60.15.2,0 - 2.л - 31	3	2,17	
7	1.030.1-1, вып. 1-1	ПС60.15.2,0 - 2.л - 36	2	2,17	
8	1.030.1-1, вып. 1-1	ПС60.12.2,0 - 2.л - 34	28	1,74	
9	1.030.1-1, вып. 1-1	ПС60.18.2,0 - 1.л - 31	2	2,61	
10	1.030.1-1, вып. 1-1	ПС60.18.2,0 - 3.л - 48	3	2,62	
11	1.030.1-1, вып. 1-1	ПС60.18.2,0 - 3.л - 36	1	2,62	
12	1.030.1-1, вып. 1-1	ПС62,5.9.2,0 - 2.л - 1.31	6	1,37	
13	1.030.1-1, вып. 1-1	ПС62,5.12.2,0 - 2.л - 1.31	12	1.81	
14	1.030.1-1, вып. 1-1	ПС62,5.9.2,0 - 2.л - 2.31	5	1.37	
15	1.030.1-1, вып. 1-1	ПС62,5.12.2,0 - 2.л - 2.31	10	1.81	
16	1.030.1-1, вып. 1-1 и п. 2 указ.	ПС30.9.2,0 - 6.л - 57*	4	0,65	
17	1.030.1-1, вып. 1-1 и п. 2 указ.	ПС30.12.2,0 - 6.л - 57*	16	0,87	
18	1.030.1-1, вып. 1-1 и п. 2 указ.	2ПС15.18.2,0 - л - 58*	1	0,65	
19	1.030.1-1, вып. 1-1 и п. 2 указ.	2ПС15.18.2,0 - л - 58**	2	0,65	
20	1.030.1-1, вып. 1-1	2ПС12.18.2,0 - л - 59	7	0,52	
21	1.030.1-1, вып. 1-1 и п. 2 указ.	2ПС12.18.2,0 - л - 59*	24	0,52	
22	1.030.1-1, вып. 1-1	2ПС12.12.2,0 - л - 59	62	0,34	
23	1.030.1-1, вып. 1-1	2ПС6.12.2,0 - л - 60	28	0,17	
24	1.030.1-1, вып. 1-1	2ПС6.18.2,0 - л - 60	8	0,20	
25	1.038.1-1, вып. 1-1	ПС60.12.2,8 - 2.л - 32	2	1,74	
26	1.030.1-1, вып. 1-1	ПС62,5.12.2,0 - 2.л - 2.49	1	1.81	
27	1.030.1-1, вып. 1-1	ПС60.15.2,0 - 2.л - 37	2	2,17	
28	1.030.1-1, вып. 1-1	2ПС17.18.2,0 - л - 73	1	0,96	
		$t_н = -30°C$			
1	1.030.1-1, вып. 1-1	ПС60,9.2,5 - 2.л - 31	16	1.60	
2	1.030.1-1, вып. 1-1	ПС60.12.2,5 - 3.л - 31	30	2,12	
3	1.030.1-1, вып. 1-1	ПС60.12.2,5 - 3.л - 37	51	2.12	
4	1.030.1-1, вып. 1-1	ПС60.9.2,5 - 4.л - 36	39	1.61	

Продолжение

Марка	Обозначение	Наименование	Кол.	Масса ед, кг	Примечание
5	1.030.1-1, вып. 1-1	ПС60.15.2,5 - 5.л - 38	21	2,67	
6	1.030.1-1, вып. 1-1	ПС60.15.2,5 - 2.л - 31	3	2,66	
7	1.030.1-1, вып. 1-1	ПС60.15.2,5 - 2.л - 36	2	2,66	
8	1.030.1-1, вып. 1-1	ПС60.12.2,5 - 3.л - 34	28	2.12	
9	1.030.1-1, вып. 1-1	ПС60.18.2,5 - 2.л - 31	2	3,19	
10	1.030.1-1, вып. 1-1	ПС60.18.2,5 - 2.л - 48	3	3,19	
11	1.030.1-1, вып. 1-1	ПС60.18.2,5 - 2.л - 36	1	3,19	
12	1.030.1-1, вып. 1-1	ПС63.9.2,5 - 2.л - 1.31	6	1.68	
13	1.030.1-1, вып. 1-1	ПС63.12.2,5 - 3.л - 1.31	12	2,23	
14	1.030.1-1, вып. 1-1	ПС63.9.2,5 - 2.л - 2.31	5	1.68	
15	1.030.1-1, вып. 1-1	ПС63.12.2,5 - 3.л - 2.31	10	2,23	
16	1.030.1-1, вып. 1-1 и п. 2 указ.	ПС30.9.2,5 - 6.л - 57*	4	0,80	
17	1.030.1-1, вып. 1-1 и п. 2 указ.	ПС30.12.2,5 - 6.л - 57*	16	1,06	
18	1.030.1-1, вып. 1-1 и п. 2 указ.	2ПС15.18.2,5 - л - 58*	1	0,79	
19	1.030.1-1, вып. 1-1 и п. 2 указ.	2ПС15.18.2,5 - л - 58**	2	0,79	
20	1.030.1-1, вып. 1-1	2ПС12.18.2,5 - л - 59	7	0,63	
21	1.030.1-1, вып. 1-1 и п. 2 указ.	2ПС12.18.2,5 - л - 59*	24	0,63	
22	1.030.1-1, вып. 1-1	2ПС12.12.2,5 - л - 59	62	0,42	
23	1.030.1-1, вып. 1-1	2ПС6.12.2,5 - л - 60	28	0,21	
24	1.030.1-1, вып. 1-1	2ПС6.18.2,5 - л - 60	8	0,32	
25	1.030.1-1, вып. 1-1	ПС60.12.2,5 - 3.л - 32	2	2,12	
26	1.030.1-1, вып. 1-1	ПС63.12.2,5 - 3.л - 2.49	1	2,23	
27	1.030.1-1, вып. 1-1	ПС60.15.2,5 - 2.л - 37	2	2,66	
28	1.030.1-1, вып. 1-1	2ПС18.18.2,5 - л - 73	1	1,21	
		$t_н = -40°C$			
1	1.030.1-1, вып. 1-1	ПС60.9.3,0 - 6.л - 31	16	1.91	
2	1.030.1-1, вып. 1-1	ПС60.12.3,0 - 3.л - 31	30	2,51	
3	1.030.1-1, вып. 1-1	ПС60.12.3,0 - 3.л - 37	51	2,51	
4	1.030.1-1, вып. 1-1	ПС60.9.3,0 - 6.л - 36	39	1.91	
5	1.030.1-1, вып. 1-1	ПС60.15.3,0 - 6.л - 38	21	3,15	
6	1.030.1-1, вып. 1-1	ПС60.15.3,0 - 3.л - 31	3	3,14	
7	1.030.1-1, вып. 1-1	ПС60.15.3,0 - 3.л - 36	2	3,14	
8	1.030.1-1, вып. 1-1	ПС60.12.3,0 - 3.л - 34	28	2,51	
9	1.030.1-1, вып. 1-1	ПС60.18.3,0 - 2.л - 31	2	3,76	
10	1.030.1-1, вып. 1-1	ПС60.18.3,0 - 2.л - 48	3	3,76	

Продолжение

Марка	Обозначение	Наименование	Кол.	Масса ед, кг	Примечание
11	1.030.1-1, вып. 1-1	ПС60.18.3,0 - 2.л - 36	1	3,76	
12	1.030.1-1, вып. 1-1	ПС63,5.9.3,0 - 6.л - 1.31	6	2.00	
13	1.030.1-1, вып. 1-1	ПС63,5.12.3,0 - 3.л - 1,31	12	2.66	
14	1.030.1-1, вып. 1-1	ПС63,5.9.3,0 - 6.л - 2.31	5	2.00	
15	1.030.1-1, вып. 1-1	ПС63,5.12.3,0 - 3.л - 2.31	10	2,66	
16	1.030.1-1, вып. 1-1 и п. 2 указ.	ПС30.9.3,0 - 6.л - 57*	4	0,94	
17	1.030.1-1, вып. 1-1 и п. 2 указ.	ПС30.12.3,0 - 6.л - 57*	16	1,25	
18	1.030.1-1, вып. 1-1 и п. 2 указ.	2ПС15.18.3,0 - л - 58*	1	0,93	
19	1.030.1-1, вып. 1-1 и п. 2 указ.	2ПС15.18.3,0 - л - 58**	2	0.93	
20	1.030.1-1, вып. 1-1	2ПС12.18.3,0 - л - 59	7	0,75	
21	1.030.1-1, вып. 1-1 и п. 2 указ.	2ПС12.18.3,0 - л - 59*	24	0,75	
22	1.030.1-1, вып. 1-1	2ПС12.12.3,0 - л - 59	62	0,5	
23	1.030.1-1, вып. 1-1	2ПС6.12.3,0 - л - 60	28	0,25	
24	1.030.1-1, вып. 1-1	2ПС6.18.3,0 - л - 60	8	0,37	
25	1.030.1-1, вып. 1-1	ПС60.12.3,0 - 3.л - 32	2	2,51	
26	1.030.1-1, вып. 1-1	ПС63,5.12.3,0 - 3.л - 2.48	1	2,66	
27	1.030.1-1, вып. 1-1	ПС60.15.3,0 - 3.л - 37	1	3,14	
28	1.030.1-1, вып. 1-1	2ПС18.3.18.3,0 - л - 73	1	1.48	
		Опорные консоли			
		$t_н = -20°C$ / $t_н = -30°C$ / $t_н = -40°C$			
РК	1.030.1-1, вып. 4-1	РК4 / РК3 / РК2	10	13.3	
ТК	1.030.1-1, вып. 4-1	ТК4 / ТК3 / ТК2	4	17.6	
		Детали крепления			
по узлам, замаркированным на схемах расположения	1.030.1-1, вып. 4-1	Т3	402	0,4	
	1.030.1-1, вып. 4-1	Т5	17	0,4	
	1.030.1-1, вып. 4-1	Т8	56	0,5	
	1.030.1-1, вып. 4-1	Т17	256	0,3	
	1.030.1-1, вып. 4-1	Т19	52	0,5	
	1.030.1-1, вып. 4-1	Т25	24	1,0	
		Лист $\frac{6\text{-ПН-8 ГОСТ 19903-74*}}{8\text{ СТ3 КП2 ГОСТ 14637-79}}$, 88×140	284	0,7	
		Лист $\frac{6\text{-ПН-8 ГОСТ 19903-74*}}{8\text{ СТ3 КП2 ГОСТ 14637-79}}$, 140×140	65	1,3	
		Лист $\frac{6\text{-ПН-10 ГОСТ 19903-74*}}{8\text{ СТ3 КП2 ГОСТ 14637-79}}$, 140×1200	12	13.2	

1. Данный лист читать совместно с листами 26, 27.
2. Последние цифры в марках панелей обозначают номер схемы расположения закладных изделий, привязку их выполнить в соответствии со схемами, приведенными в серии 1.030.1-1, вып. 0-3 и на листе 27.

Спецификация закладных изделий на панель по схеме приведена в серии 1.030.1-1, вып. 0-3.

ГИП	Юрин		09.85
Нач. отдела	Катков		09.85
Гл. констр.	Зильбертов		09.85
Рук. гр.	Друджева		09.85
Ст. инж.	Хвостова		10.09.85
Н. контр.	Есина		09.85

ТП-503-1-49.86 -КЖ

Главный корпус автотранспортного предприятия на 300 грузовых автомобилей

Стадия	Лист	Листов
Р	28	

Спецификация к схемам расположения стеновых панелей

ГИПРОПРОМСЕЛЬСТРОЙ г. Саратов

Привязан

Инв. №

Инв. № подл. | Подпись и дата | Взам. инв. №

Копировал: Сидорова

Формата

Альбом II, часть 1

503-1-49.86

Типовой проект

Схема 1

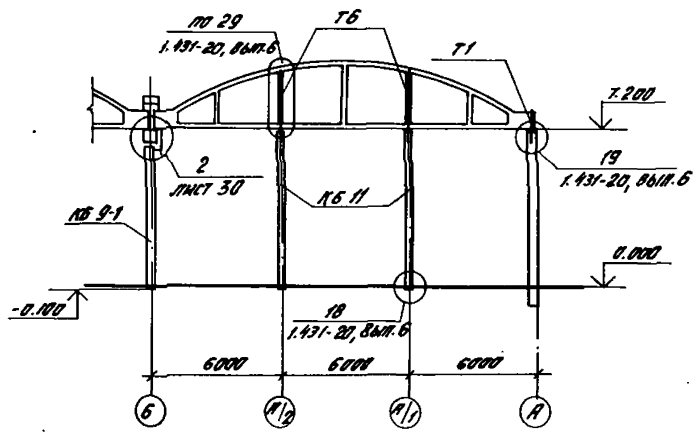

Схема 9

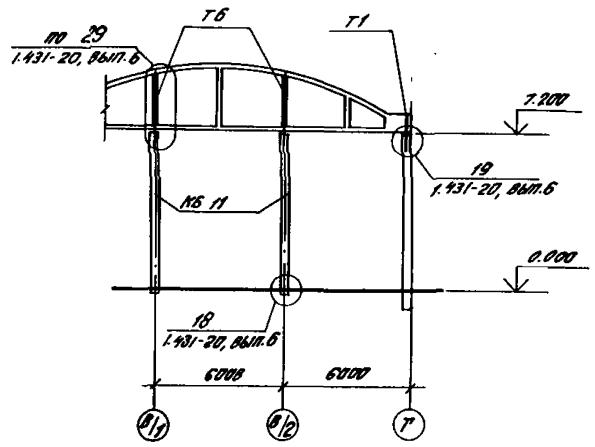

Схема 16

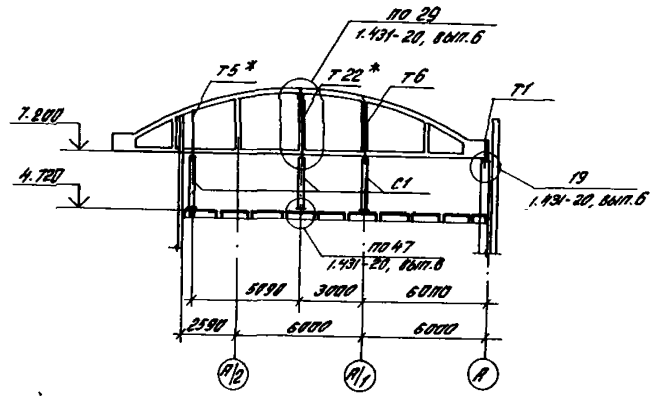

Схема 3

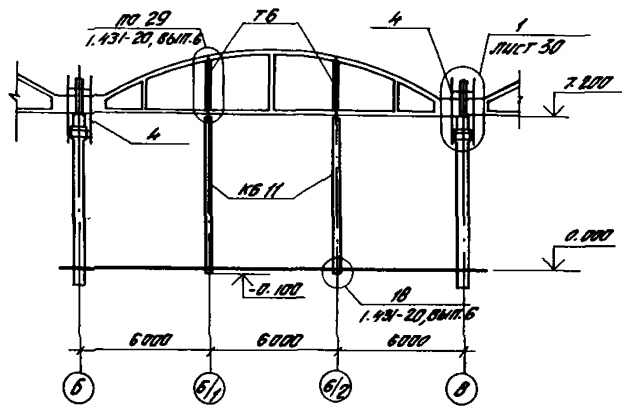

Схема 13

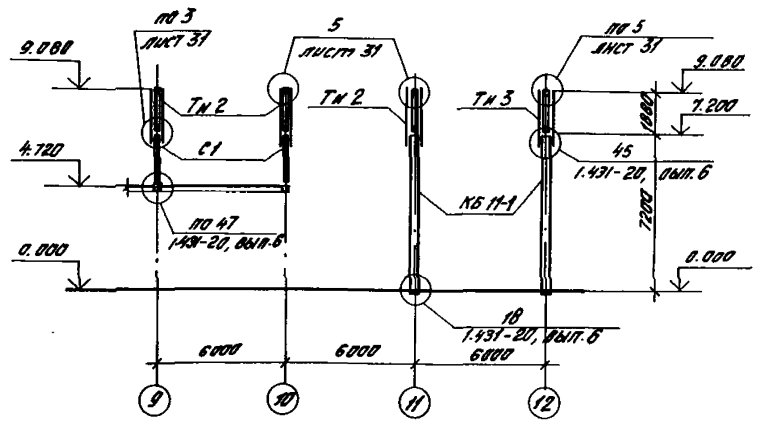

Схема 17

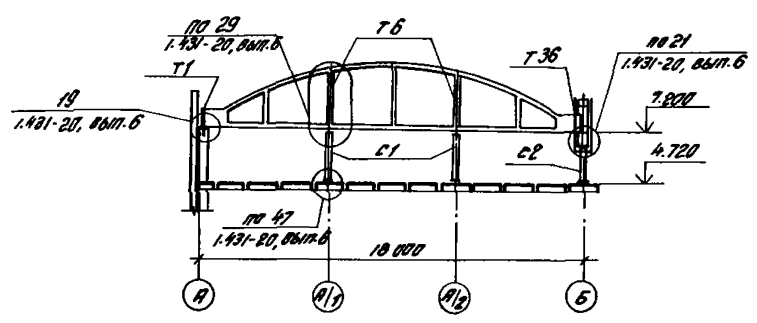

Схемы 4,5

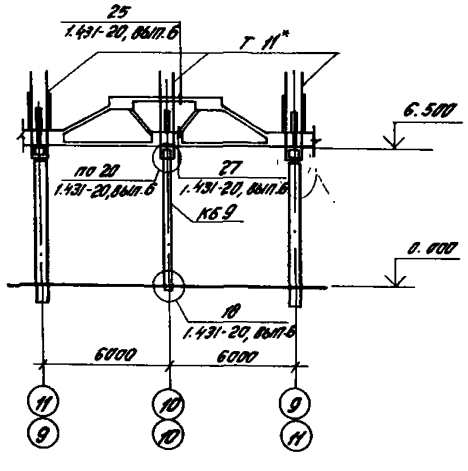

Схема 14

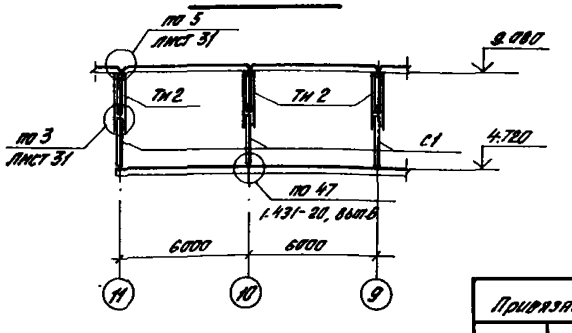

1. Номер схемы фахверка соответствует номеру схемы перегородки.
2. Схемы расположения колонн перегородок см. на листе 19.

ГИП	Юрин		04.85	ТП-503-1-49.86 -КЖ
Нач. отдела	Катков		04.85	
Гл. констр.	Зильбертов		09.85	Главный корпус автотранспортного предприятия на 300 грузовых автомобилей
Рук. гр.	Оруджева		9.85	
Ст. инж.	Хвостова		20.09.85	
Н. контр.	Есина		04.85	Фахверк перегородок. Схемы 1, 3-5, 9, 13, 14, 16, 17.

Стадия	Лист	Листов
Р	29	

ГИПРОПРОМСЕЛЬСТРОЙ г. Саратов

Привязан

Инв. №

Копировал: Бабенко

формат А2

Инв. № подл. | Подпись и дата | Взам. инв. №

Схемы 18.19

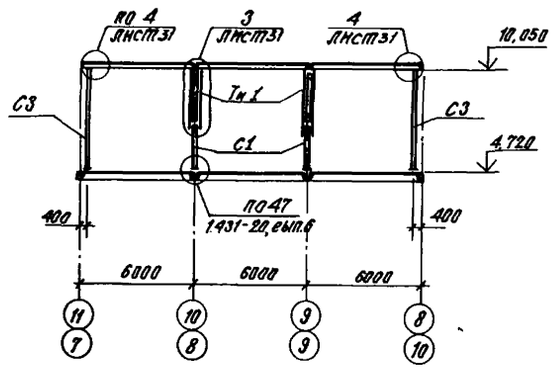

Схема 20

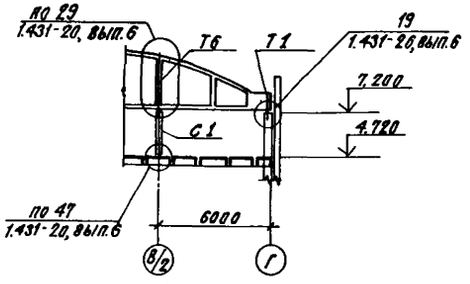

Схема 21

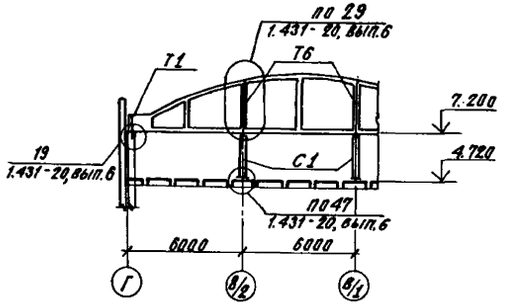

1 - 1

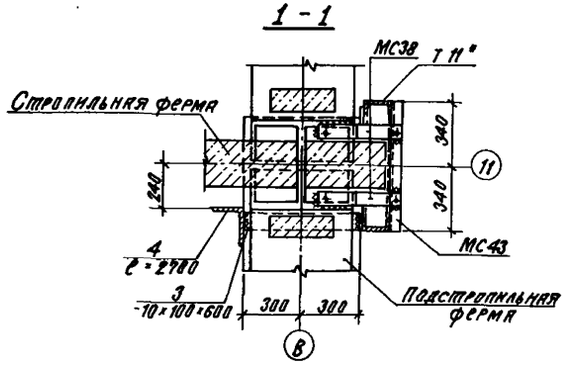

2 - 2

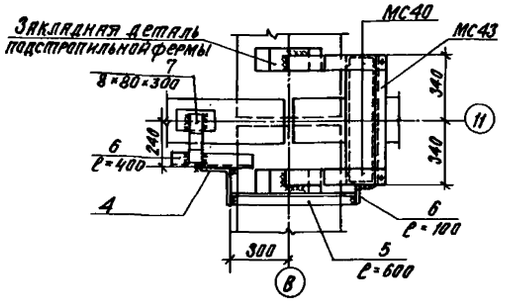

1

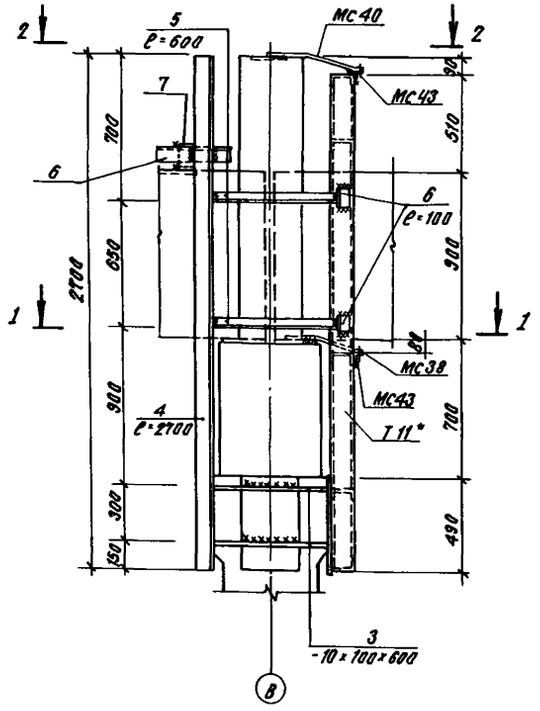

2

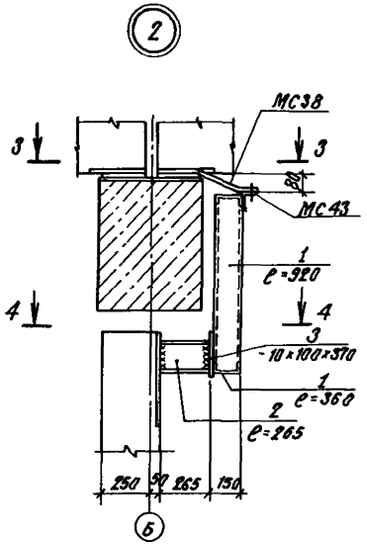

3 - 3

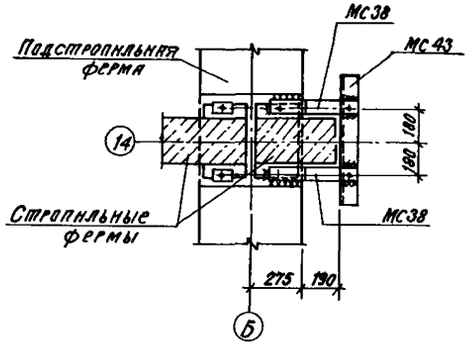

4 - 4

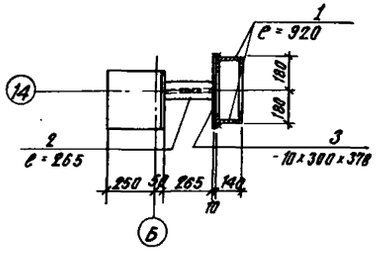

ГИП	Нарин		01.86	ТП-503-1-49.86 - КЖ	
Нач.отдела	Капков		01.86		
Гл.констр.	Эпьберт		01.86		
Рук. гр.	Прудникова		01.86	Главный корпус автотранспортного предприятия на 300 грузовых автомобилей	
Ст.инж.	Хвостова		01.86		Стадия: Р; Лист: 30; Листов:
Привязан				Фахверк перегородок. Схемы 18÷21. Узлы 1, 2.	ГИПРОПРОМСЕЛЬСТРОЙ г. Саратов
Инв. №	Н.контр.	Есина	01.86	Копировал: Сидорова	Формат А2

Инв. № подл. | Подпись и дата | Взам. инв. №

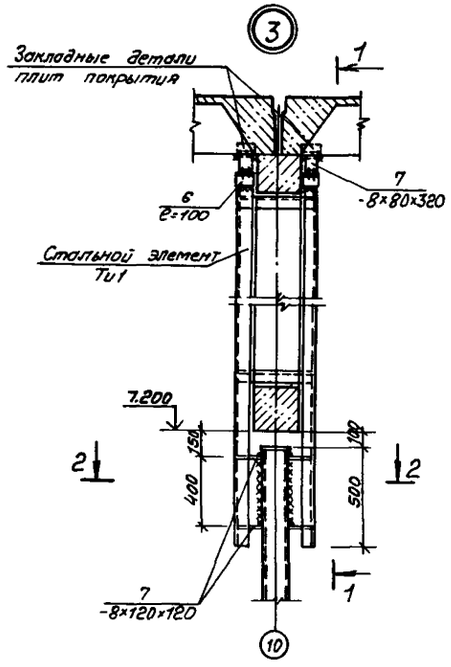

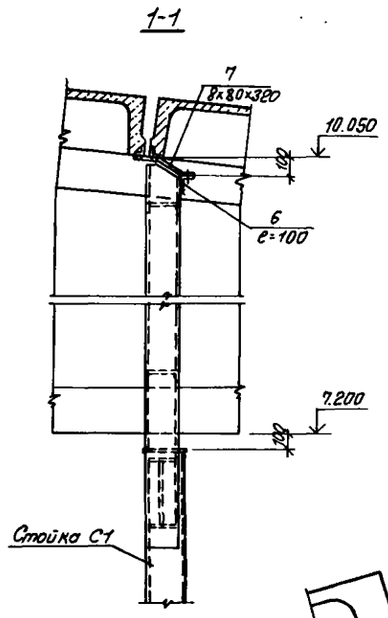

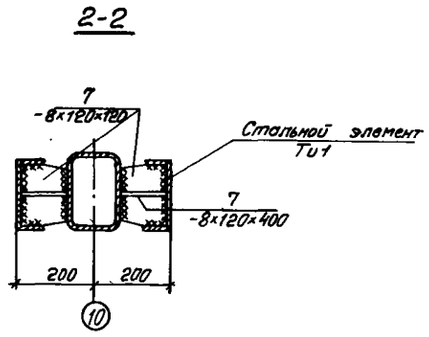

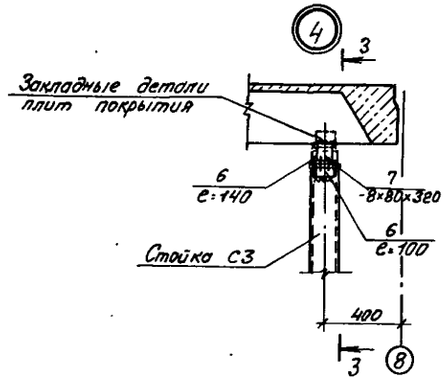

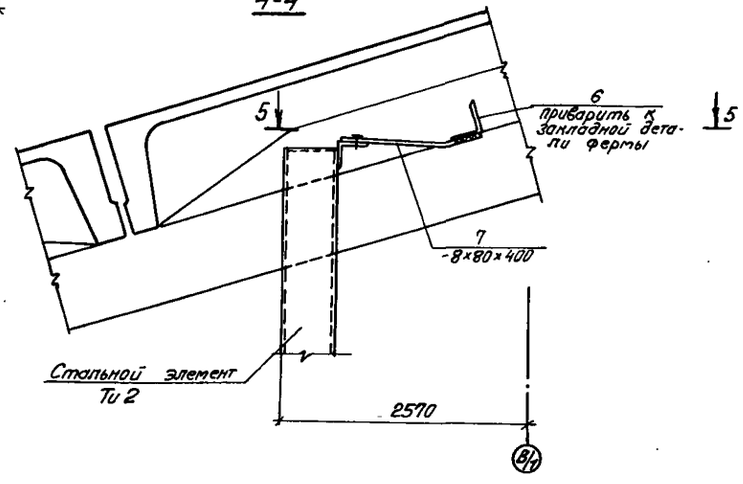

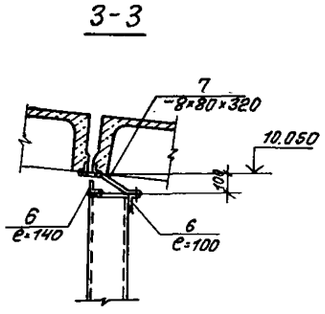

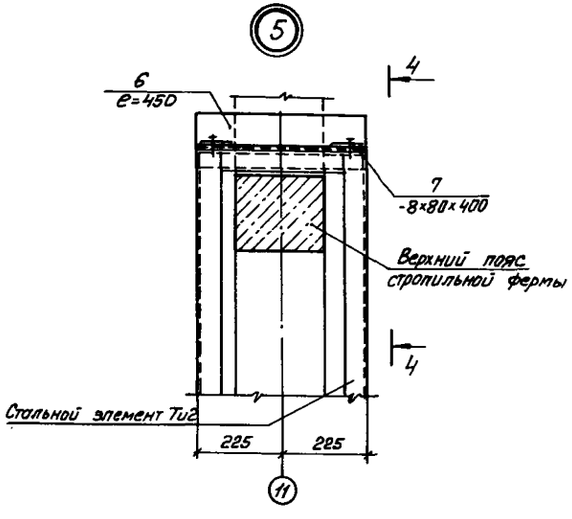

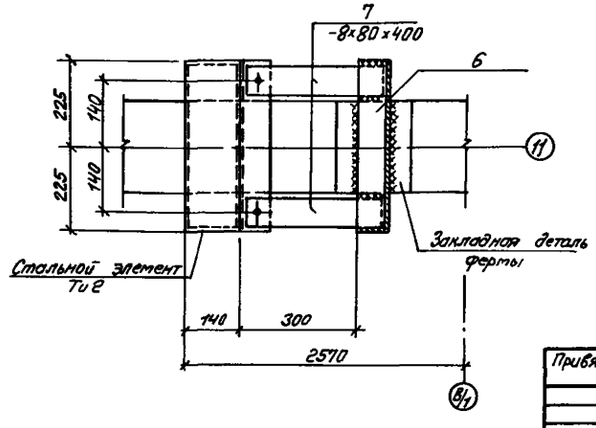

ГИП	Юрин			ТП-503-1-49.86 - КНН	
Нач.отд.	Котков				
Гл.констр.	Зильбертов				
Рук.гр.	Орлянева			Главный корпус автотранспортного предприятия на 300 грузовых автомобилей	
Ст.инж.	Хвостова				
Привязан				Стадия: Р; Лист: 31; Листов:	
Н.контр.	Есина			Узлы 3÷5 к схемам Фахверка перегородок	ГИПРОПРОМСЕЛЬСТРОЙ г.Саратов

Инв.№ подл. | Подпись и дата | Взам.инв.№

Копировал: Леденева

Формат А2

Схема 1

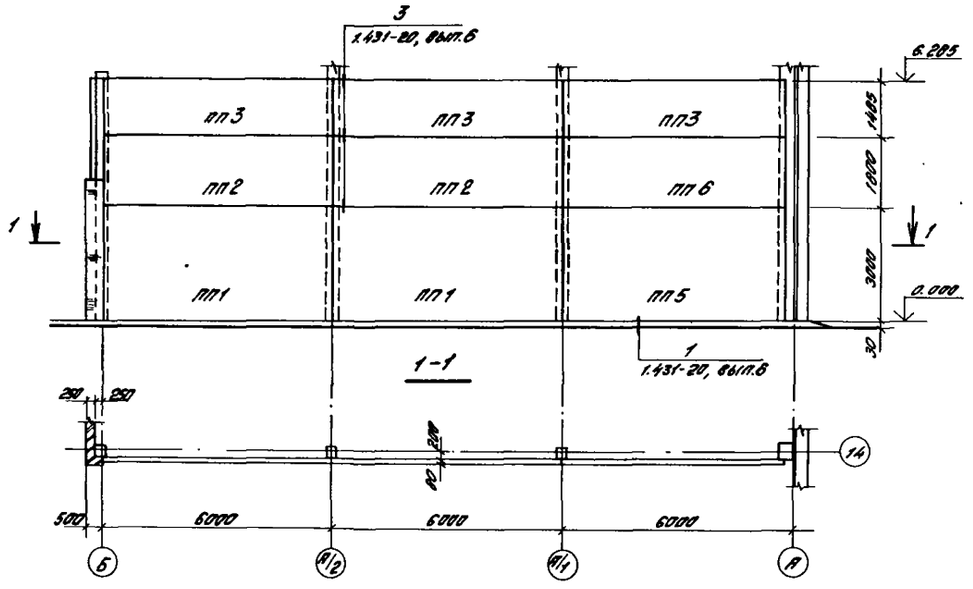

Схема 2

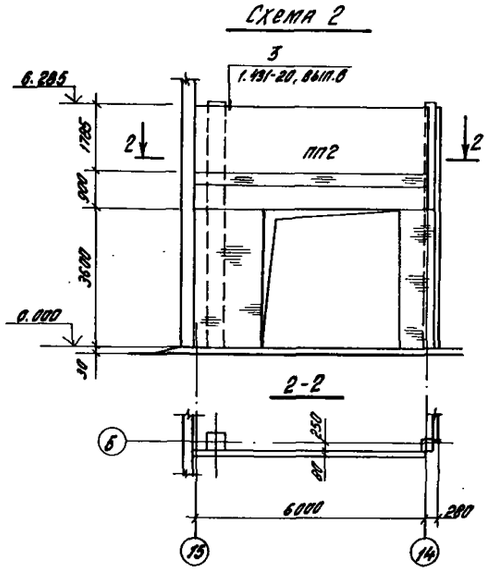

Схема 3

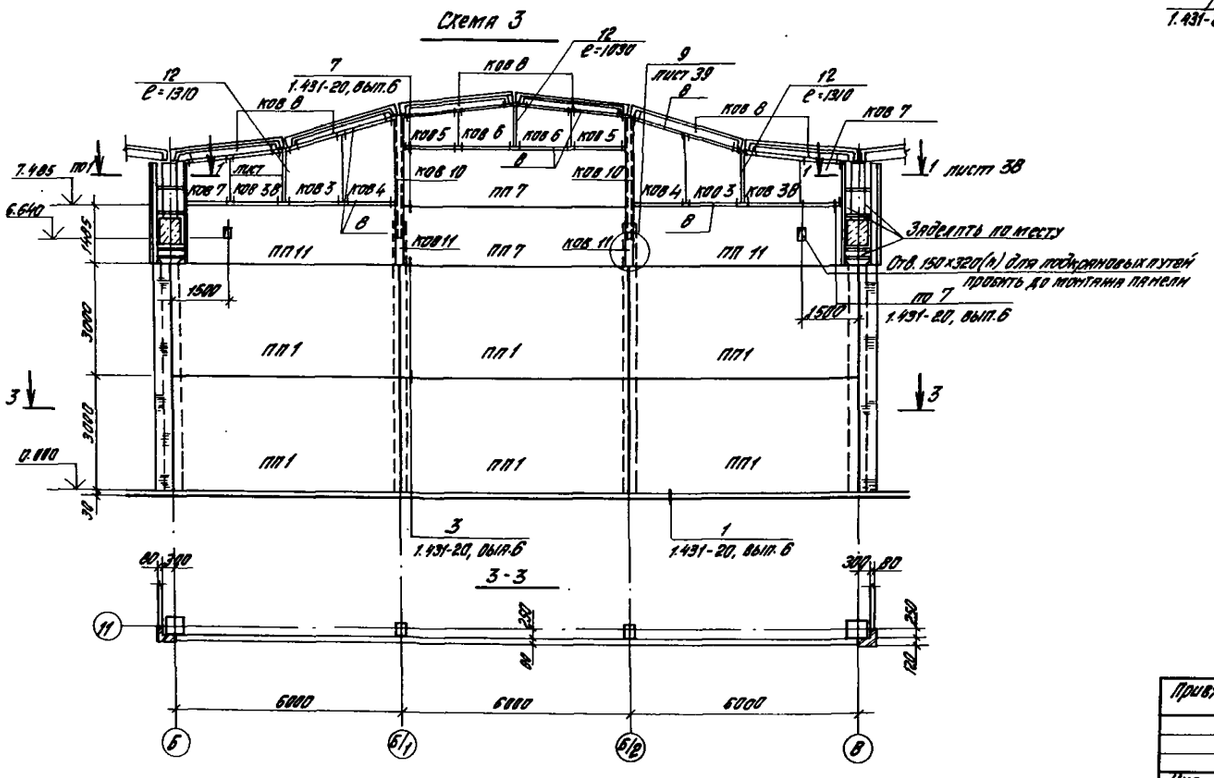

Схема 4

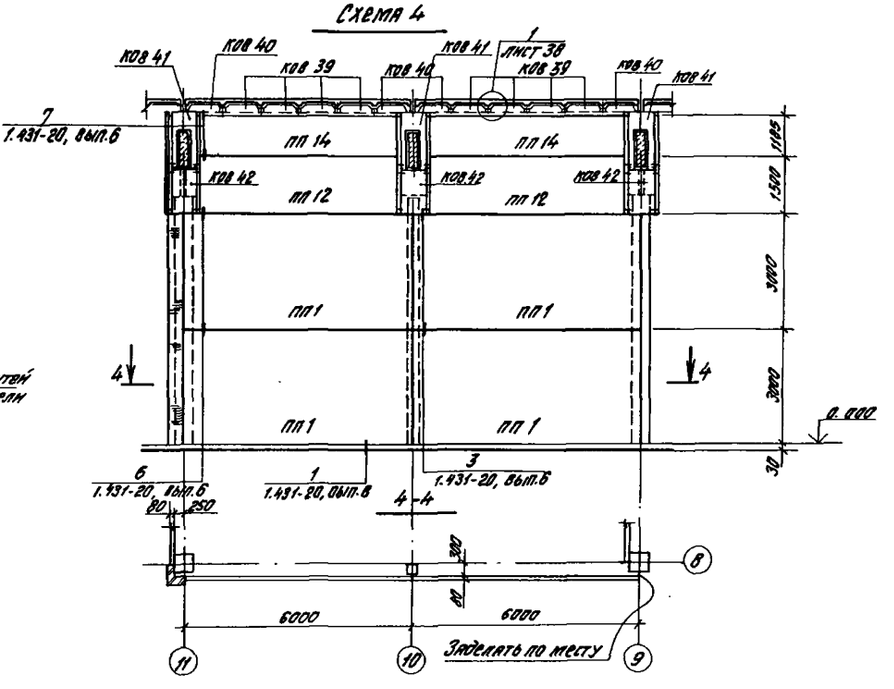

ГИП	Юрин		09.85	ТП-503-1-49.86 -КЖ	
Нач.отдела	Катков		09.85		
Гл.констр.	Знобворотов		09.85		
Рук.гр.	Орлёжева		9.85	Главный корпус автотранспортного предприятия на 300 грузовых автомобилей.	
Гл.инж.	Хвостова		9.85		
Привязан					Стадия: Р; Лист: 32; Листов:
Инв.№		Н.контр.	Есина	09.85	Сборные перегородки. Схемы 1÷4.
					ГИПРОПРОМСЕЛЬСТРОЙ г. Саратов

Копировал: Бабенко — Формат А2

503-1-49.86 Альбом II часть I

Типовой проект

Схема 5

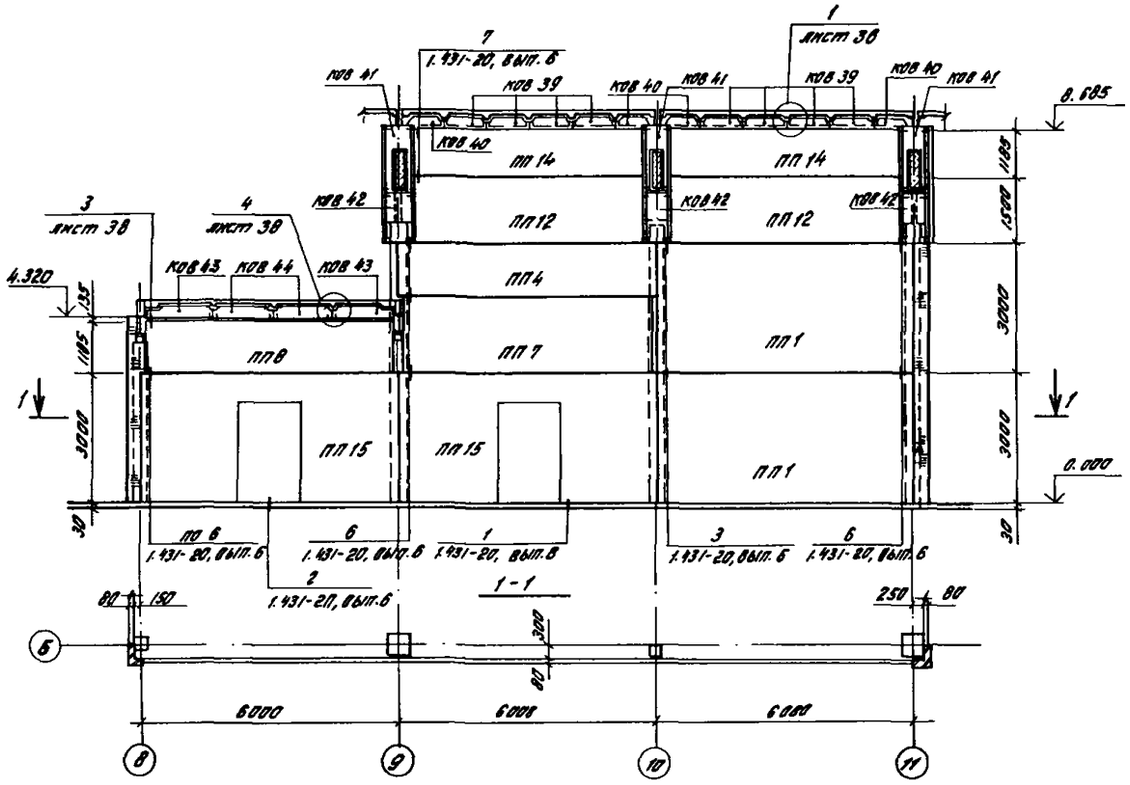

Схема 6

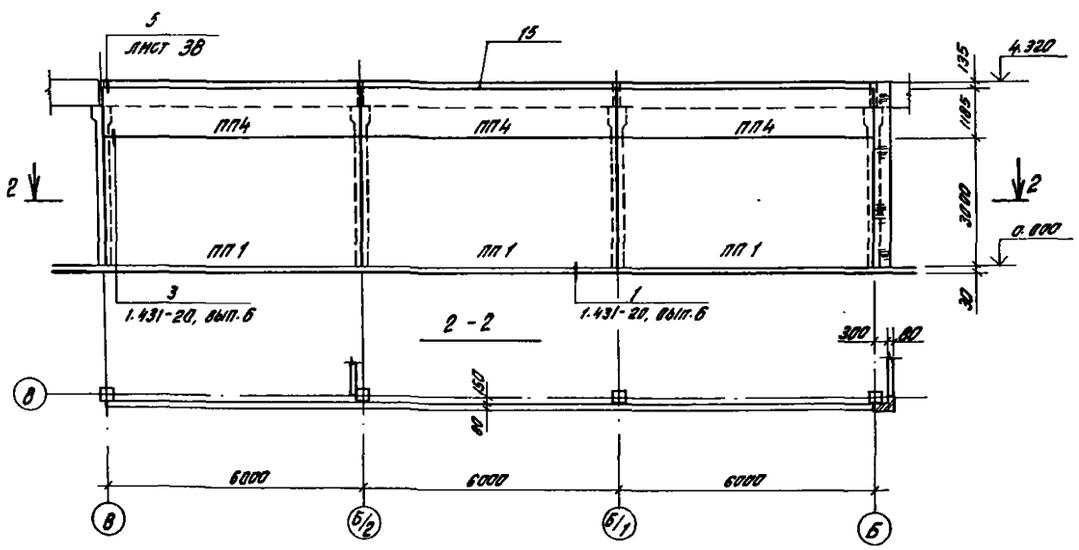

Схема 7

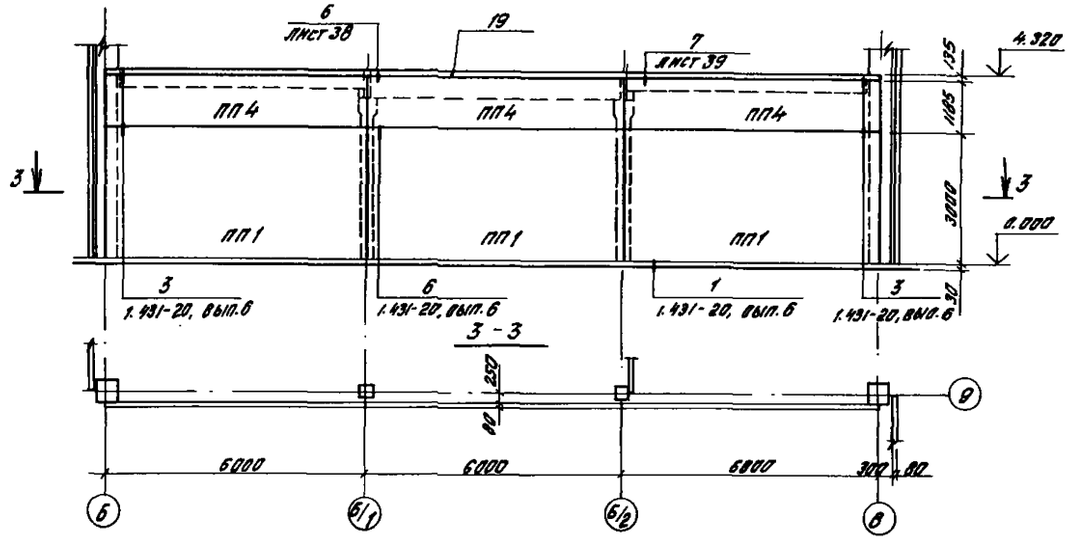

Схема 8

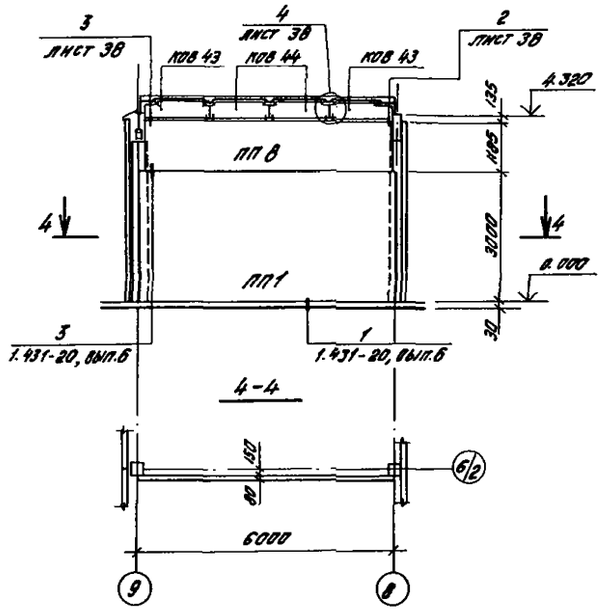

ГИП	Юрин		09.85
Нач. отдела	Катков		09.85
Гл. констр.	Эмльбертов		09.85
Рук. гр.	Оруджева		09.85
Ст. инж.	Хвостова		9.85
Н. контр.	Есина		09.85

ТП-503-1-49.86 КЖ

Главный корпус автотранспортного предприятия на 300 грузовых автомобилей

Стадия	Лист	Листов
Р	33	

Сборные перегородки. Схемы 5-8.

ГИПРОПРОМСЕЛЬСТРОЙ г. Саратов

Привязан

Инв. №

Копировал: Бабенко

Формат А2

Инв. № подл. | Подпись и дата | Взам. инв. №

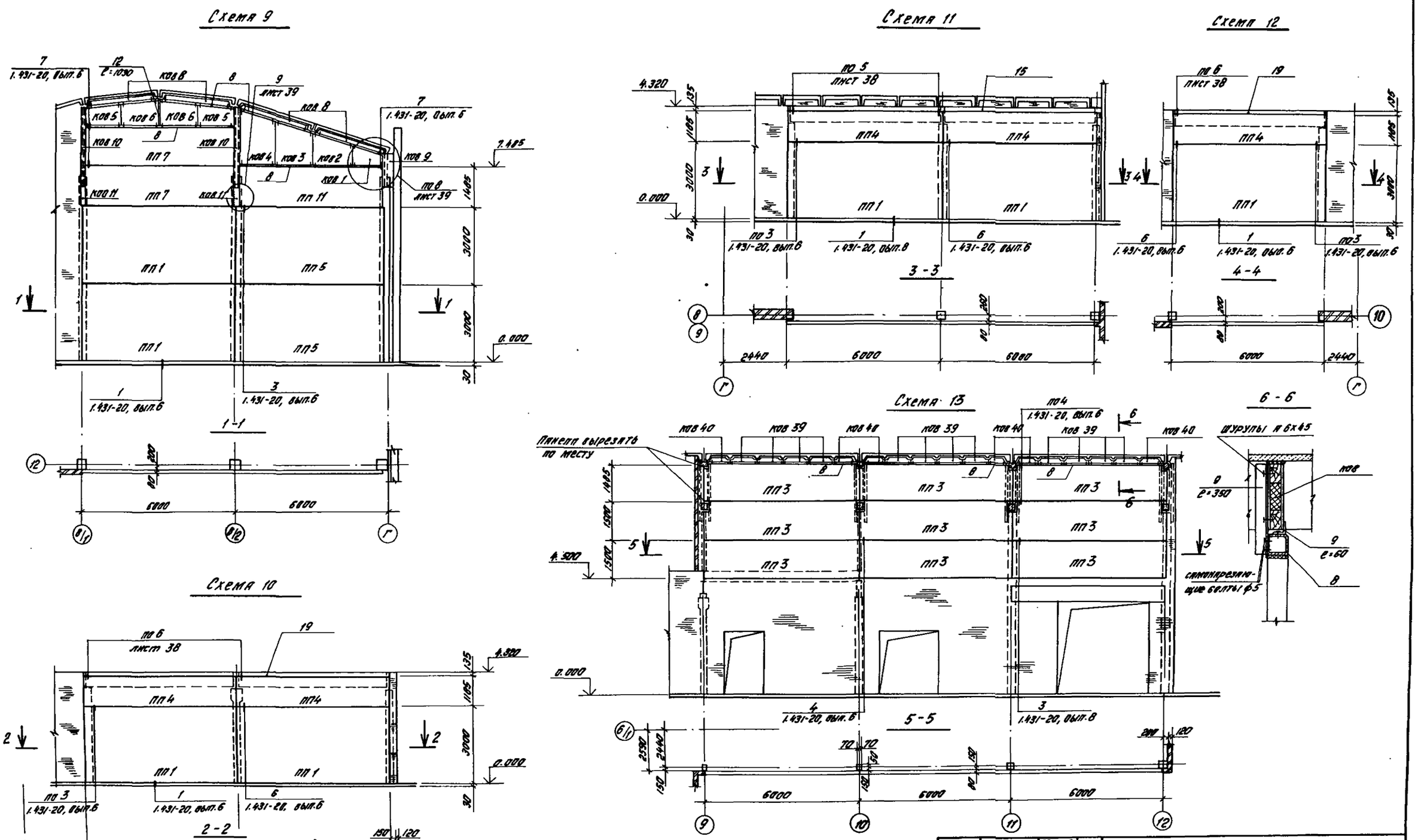

ГИП	Юрин		9.85
Нач. отдела	Каткоо		9.85
Ст. констр.	Зильбертов		9.85
Рук. гр.	Оруджева		09.85
Ст. инж.	Хвостова		9.85
Н. контр.	Есина		9.85

ТП-503-1-49.86 КЖ

Главный корпус автотранспортного предприятия ИП 300 грузовых автомобилей.

Стадия	Лист	Листов
Р	34	

Сборные перегородки. Схемы 9 ÷ 13.

ГИПРОПРОМСЕЛЬСТРОЙ г. Саратов

Привязан

Инв. №

Копировал: Бабенко

Формат А2

503-1-49.86 Альбом II, часть I

Типовой проект

Инв. № подл. | Подпись и дата | Взам. инв. №

Схема 14

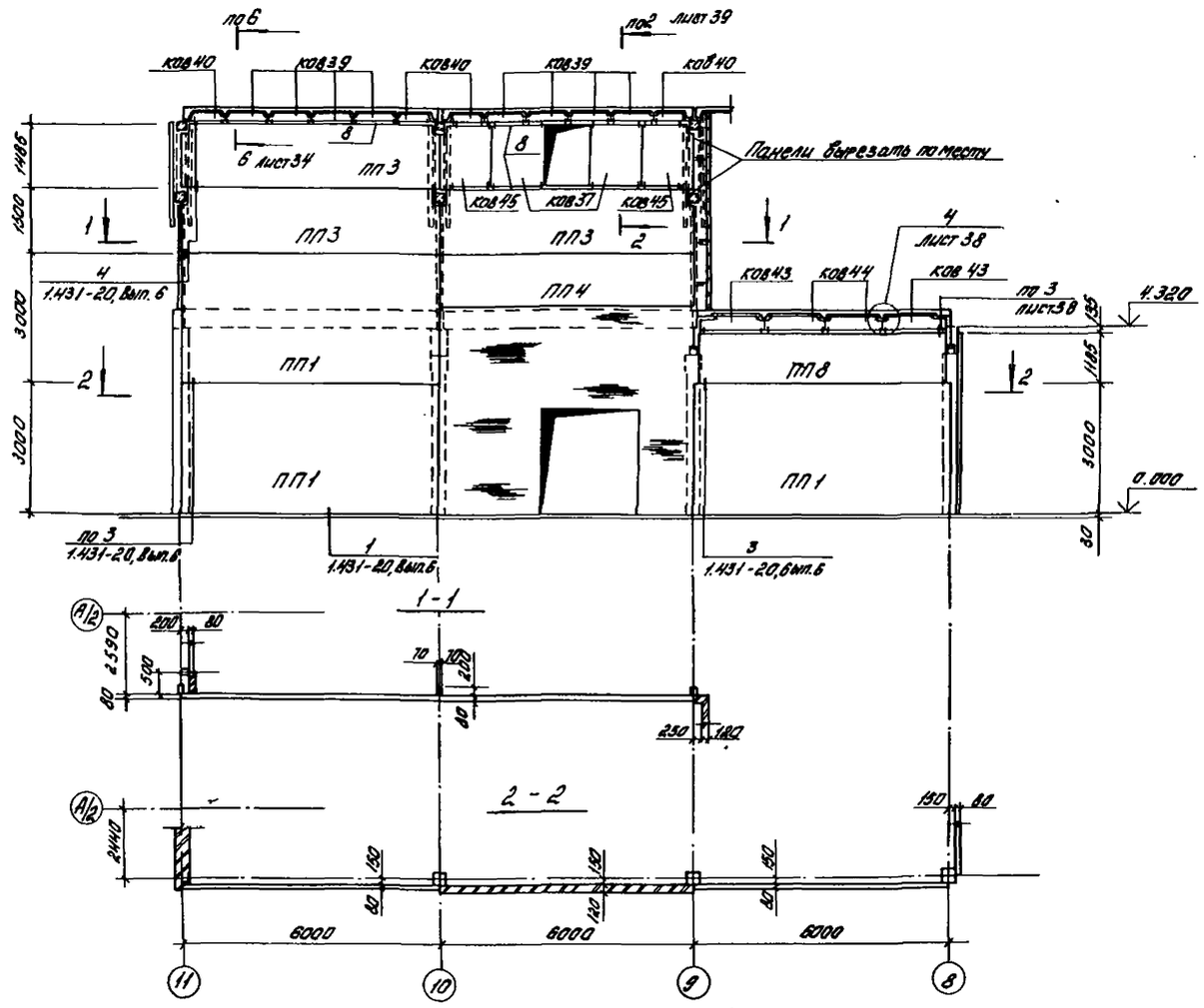

Схема 15

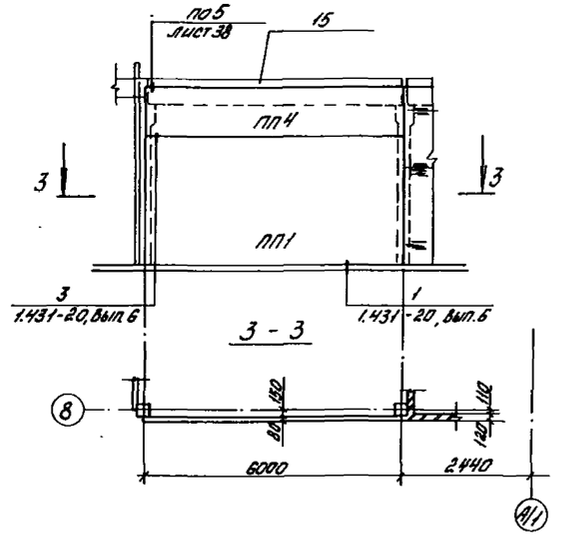

Типовой проект 503-1-49.86 Альбом I часть 1

Инв.№ подл. | Подпись и дата | Взам.инв.№

ГИП	Юрин		09.85	ТП-503-1-49.86 -КЖ
Нач.отд	Катков		09.85	
Гл.констр	Зильберов		09.85	Главный корпус автотранспортного предприятия на 300 грузовых автомобилей
Рук.гр.	Орлыжева		09.85	
Ст.инж.	Хвостова		09.85	Стадия Р; Лист 35; Листов
Привязан				Сборные перегородки Схемы 14,15
Инв.№		Н.контр.	Есина	09.85

ГИПРОПРОМЭЛЕКТРОЙ г. Саратов

Копировал: Ланцева Формат А2

Схема 16

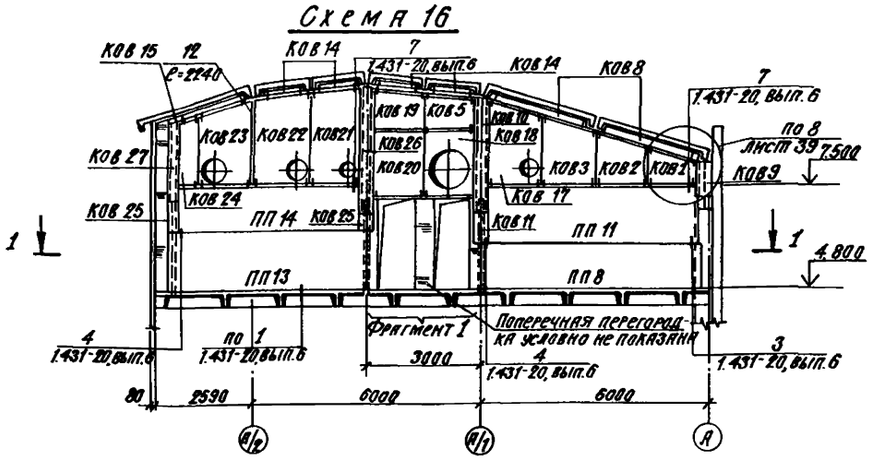

1 - 1

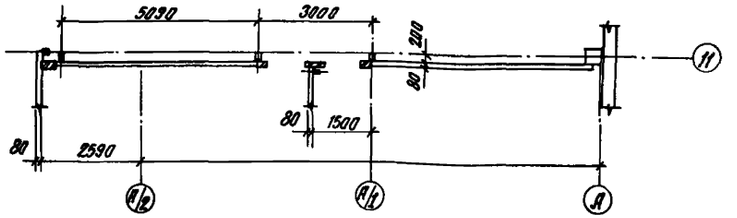

Фрагмент 1

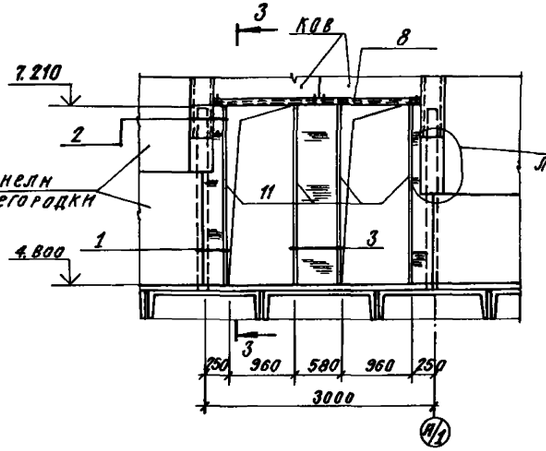

3 - 3

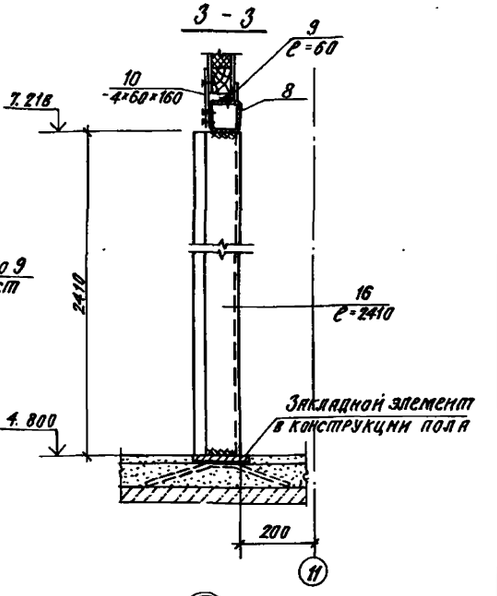

Схема 17

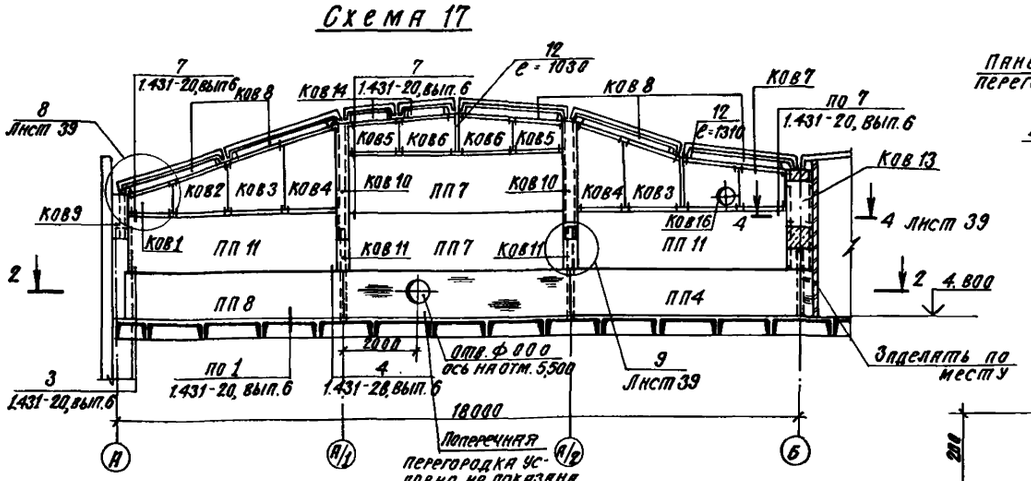

2 - 2

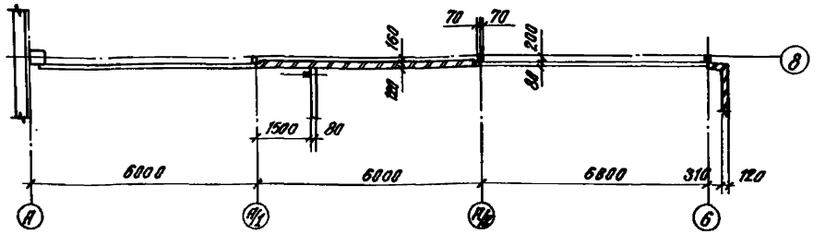

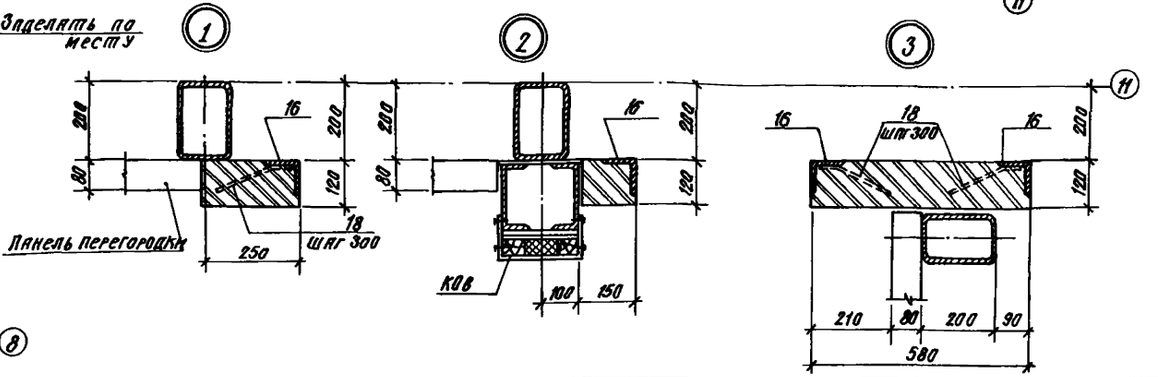

ГИП	Юркин			ТП-503-1-49.86 КЖ	
Нач.отд.	Катков				
Гл.констр.	Эльберт				
Рук.гр.	Оруджева			Главный корпус автотранспортного предприятия на 300 грузовых автомобилей.	Стадия: Р; Лист: 36; Листов:
Ст.инж.	Хвостова				
Привязан				Сборные перегородки. Схемы 16, 17.	ГИПРОПРОМСЕЛЬСТРОЙ г. Саратов
Инв. №		Н.контр.	Есина		

Копировал: Сидорова

Формат А2

Схема 18

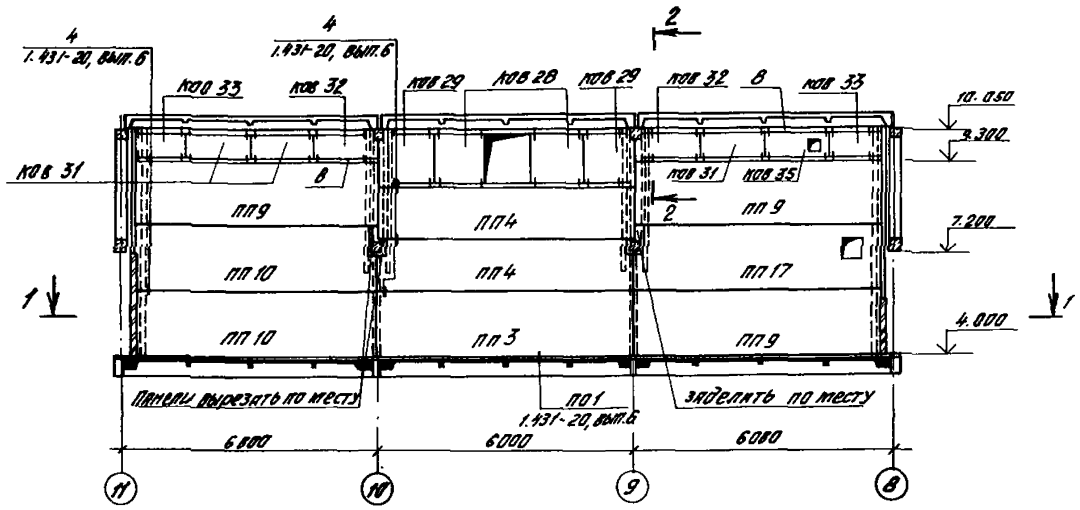

1-1

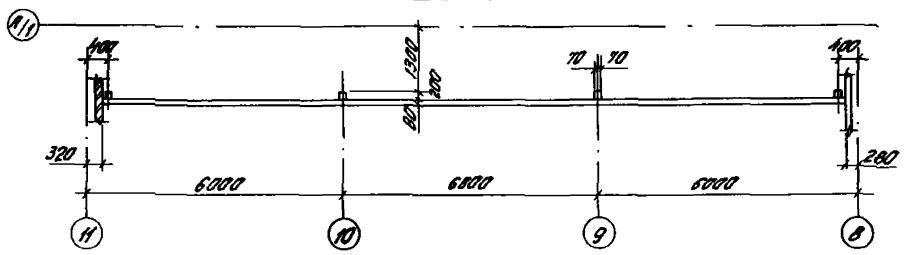

2—2

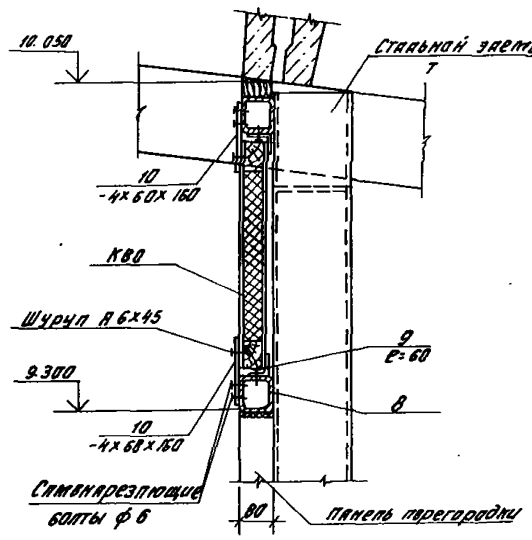

Схема 20

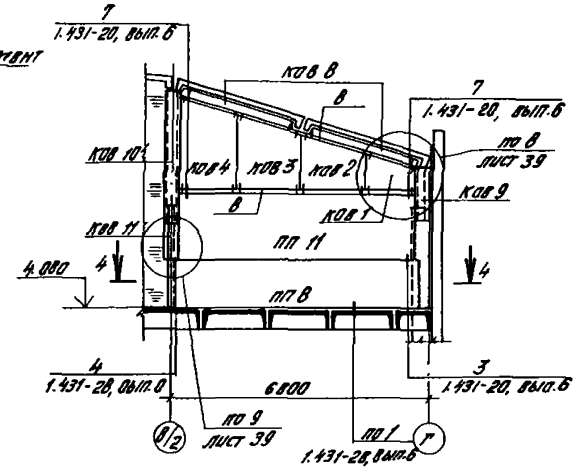

Схема 21

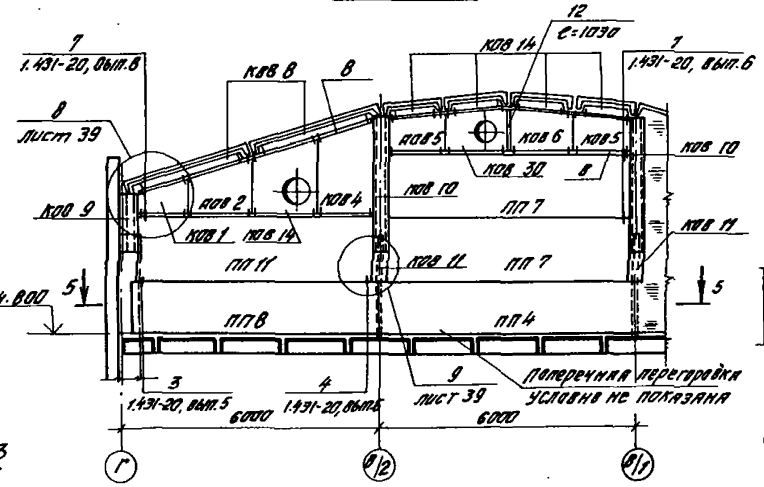

4-4

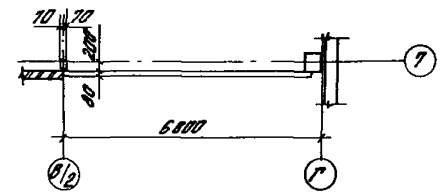

Схема 19

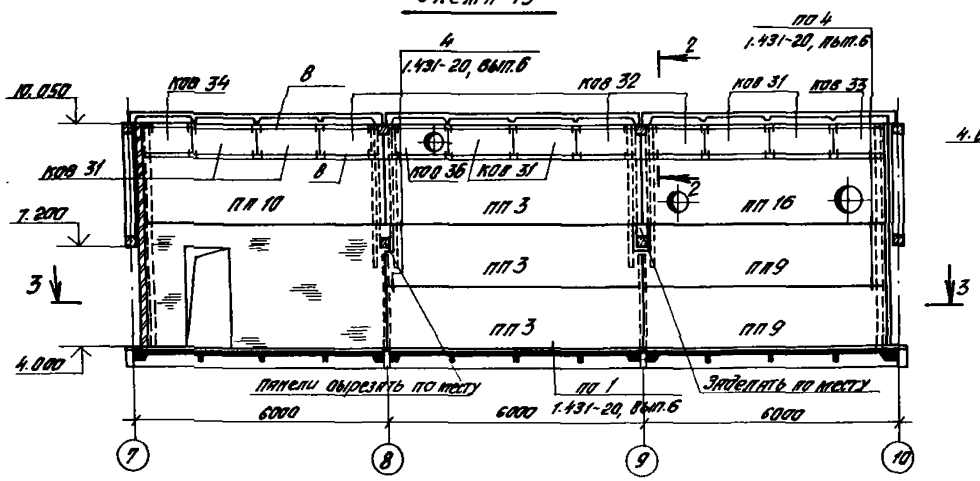

5-5

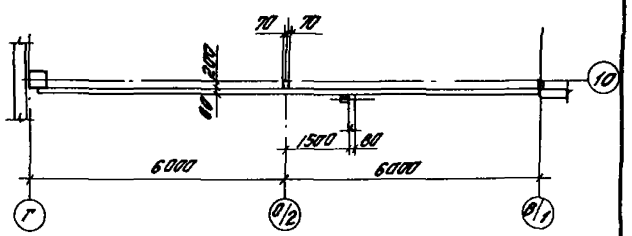

3-3

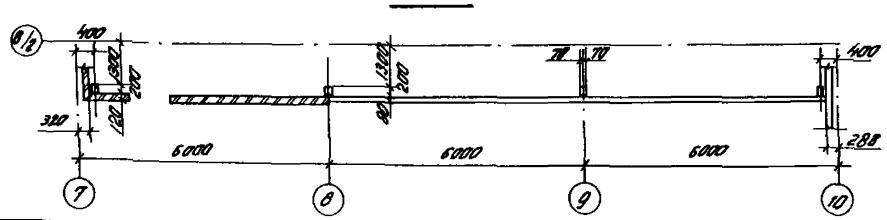

Типовой проект

Инв.№ подл. | Подпись и дата | Взам.инв.№

ГИП	Юдин			ТП-503-1-49.86 АЖ
Нач.отдела	Пятков			
Гл.констр.	Зильберглей			Главный корпус автотранспортного предприятия на 300 грузовых автомобилей
Рук.гр.	Прудников			
Ст.инж.	Кристина			
Привязан				Стадия: Р; Лист: 37; Листов:
Инв.№		Н.контр.	Есипп	Сборные перегородки. Схемы 18÷21. — Гипропромсельстрой г. Саратов

Копировал: Бабенко — формат А2

1-1

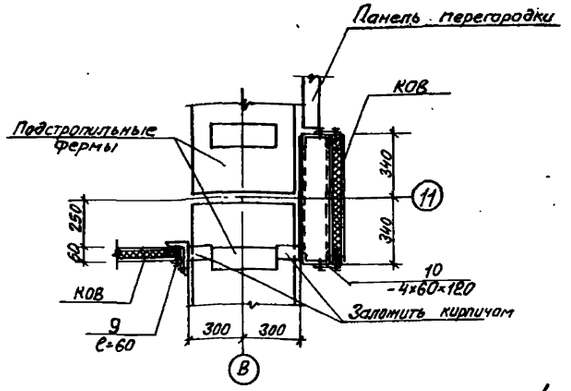

1

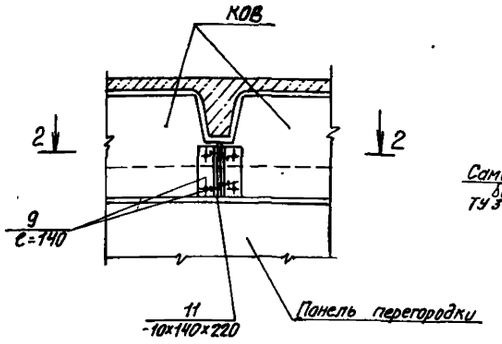

2-2

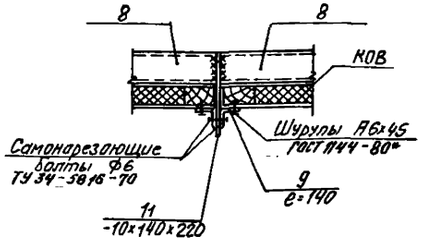

2

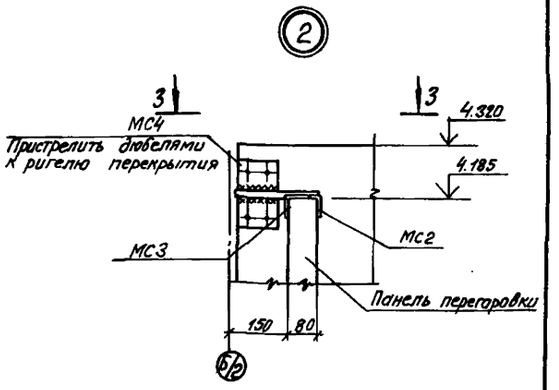

4-4

3

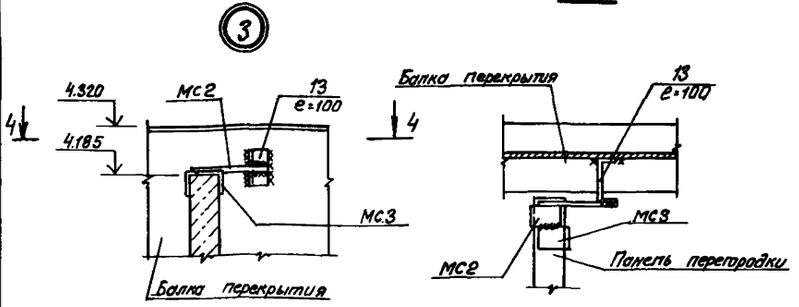

4

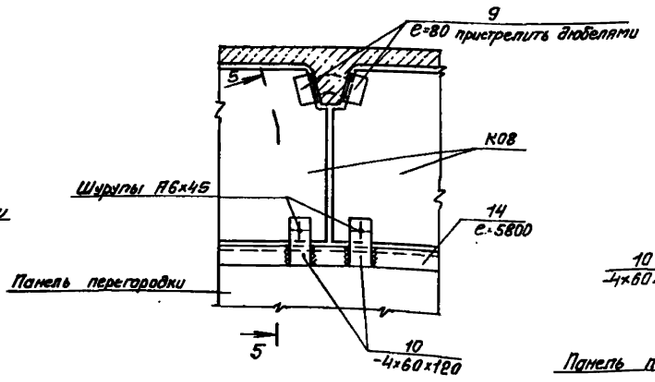

5-5

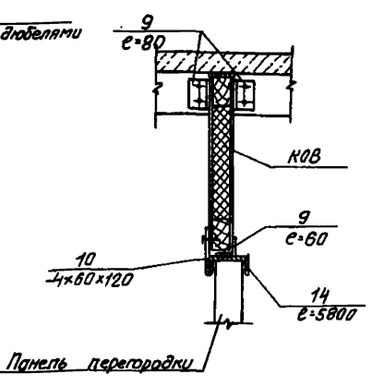

3-3

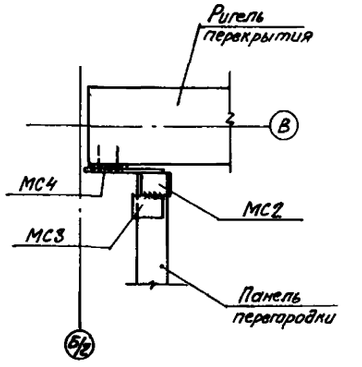

5

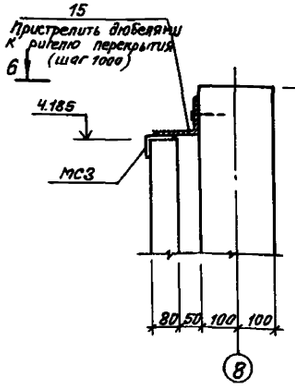

6-6

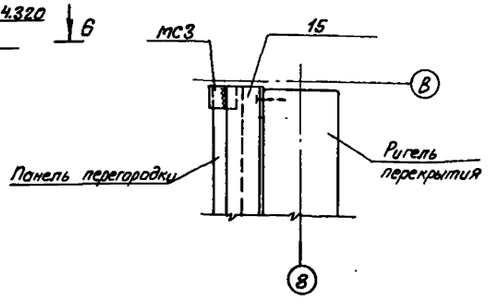

6

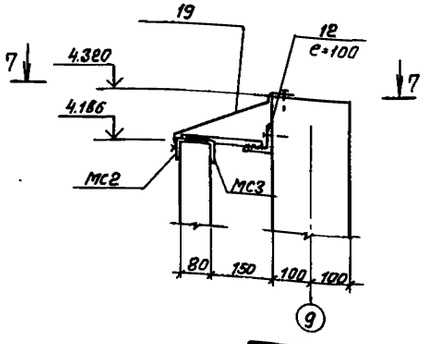

7-7

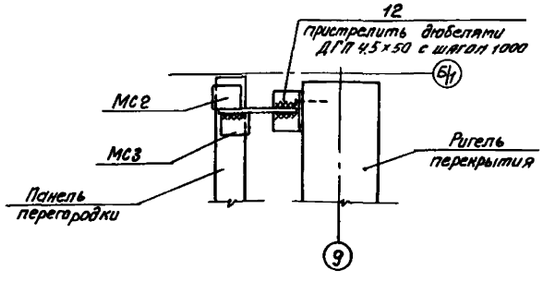

ГИП	Юрин		09.85
Начотд.	Катков		09.85
Гл. констр.	Зильберов		09.85
Рук. гр.	Прудникова		09.85
Ст. инж.	Увастова		09.85

ТП-503-1-49.86 -КЖ

Главный корпус автотранспортного предприятия на 300 грузовых автомобилей

Стадия	Лист	Листов
Р	38	

Узлы 1÷6 к схемам сборных перегородок

ГИПРОПРОМСЕЛЬСТРОЙ г. Саратов

Привязан

Инв. №

Н. контр. Есина 09.85

Копировал: Леденева

Формат А2

Инв. № подл. | Подпись и дата | Взам. инв. №

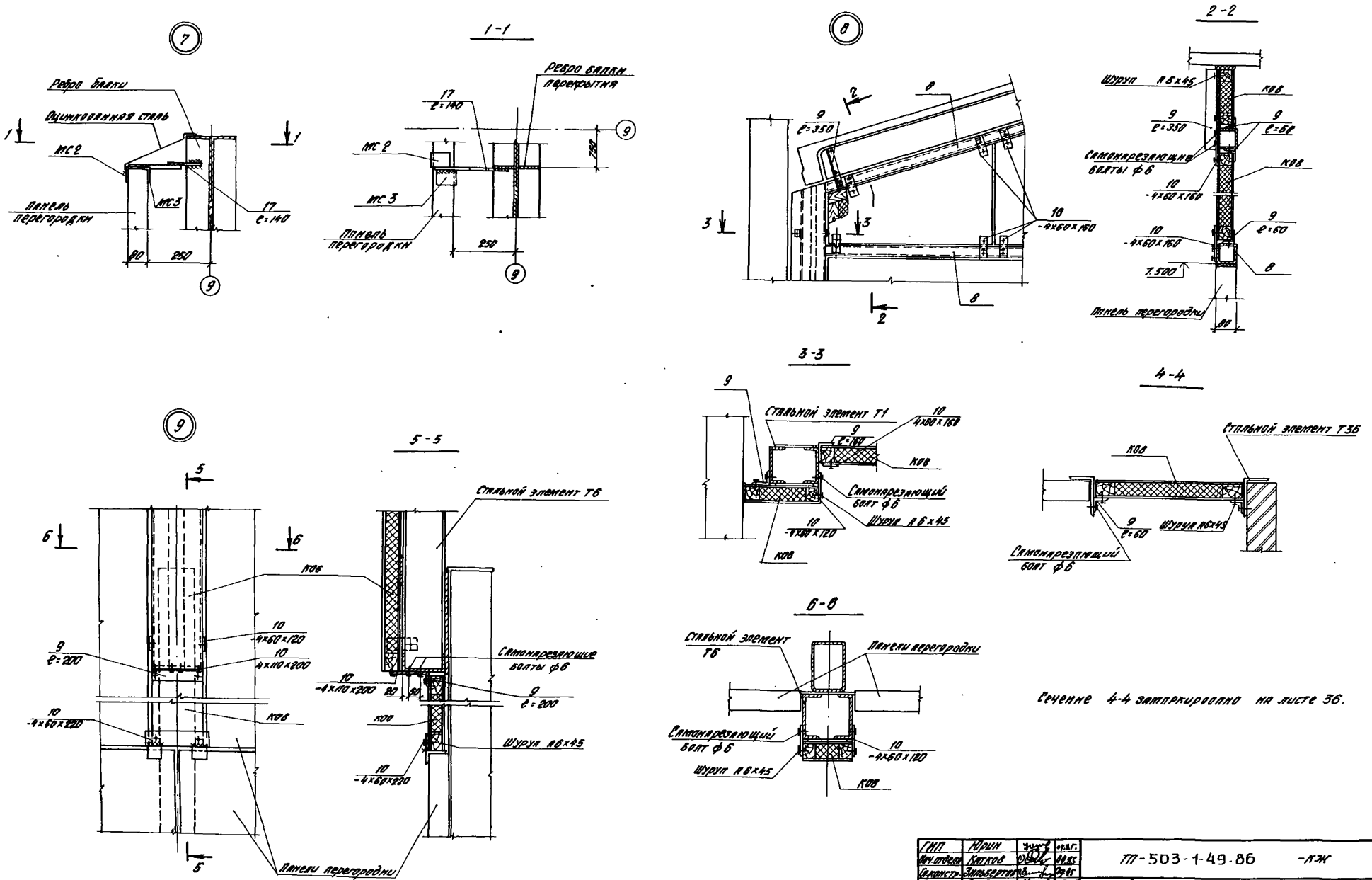

Сечение 4-4 замаркировано на листе 36.

ГИП	Юрин		09.85	ТП-503-1-49.86 -КЖ
Вед. отдела	Катков		09.85	
Гл. констр.	Зильберт		09.85	Главный корпус автотранспортного предприятия на 300 грузовых автомобилей.
Рук. гр.	Оруджева		09.85	
Ст. инж.	Хвостова		09.85	
Н. контр.	Есина		09.85	Стадия: Р; Лист: 39; Листов:
Арнаязан				Узлы 7÷9 к схемам сборных перегородок.
Инв. №				ГИПРОПРОМСЕЛЬСТРОЙ г. Саратов

Копировал: Бабенко

формат А2

Инв. № подл. | Подпись и дата | Взам. инв.

Типовой проект

503-1-49.86

Альбом II часть 1

Альбом II часть 1

Типовой проект 503-1-49.86

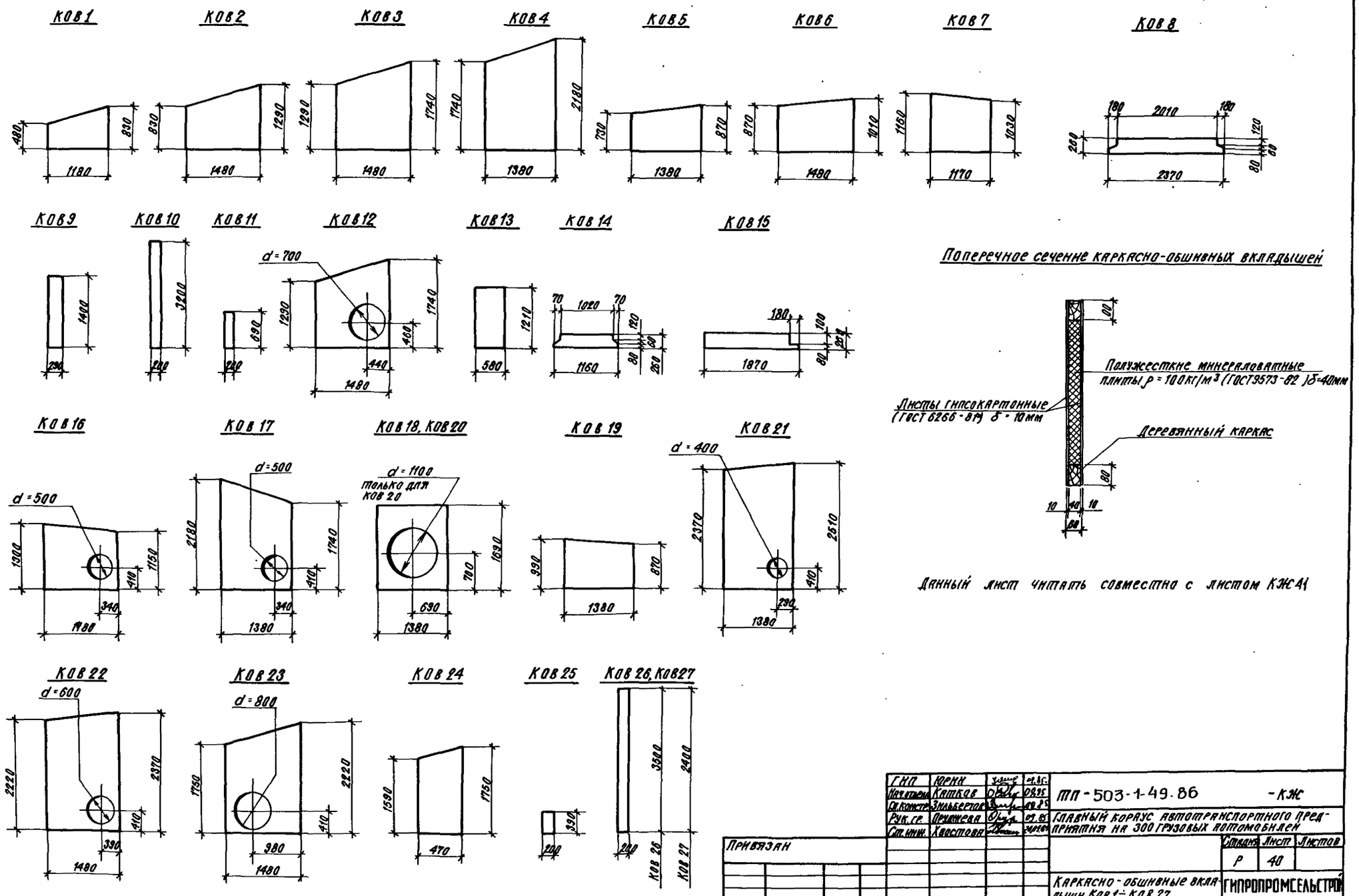

ГИП	Юрин		09.85
Нач. отдела	Катков		09.85
Гл. констр.	Зильбертов		09.85
Рук. гр.	Пружнева		09.85
Ст. инж.	Хвостова		24.01.86
Н. контр.	Есина		09.85

ТП-503-1-49.86 -КЖ

Главный корпус автотранспортного предприятия на 300 грузовых автомобилей

Стадия	Лист	Листов
Р	40	

Каркасно-обшивные вкладыши КОВ 1 ÷ КОВ 27

ГИПРОПРОМСЕЛЬСТРОЙ г. Саратов

Привязан

Инв. №

Копировал: Сидорова

Формат А2

Инв. № подл. | Подпись и дата | Взам. инв. №

КОВ28

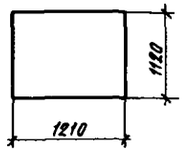

КОВ29

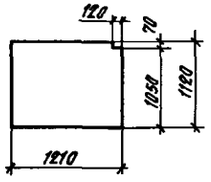

КОВ30

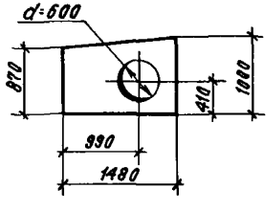

КОВ31

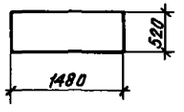

КОВ32

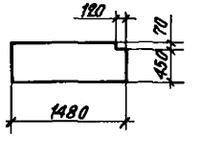

КОВ33

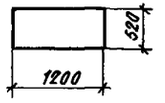

КОВ34

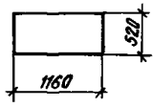

КОВ35

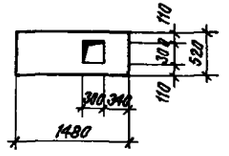

КОВ36

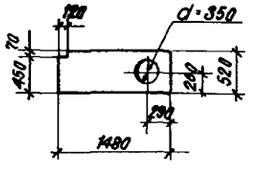

КОВ37

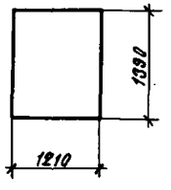

КОВ38

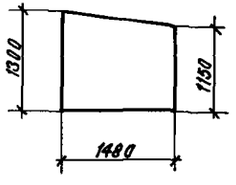

КОВ39

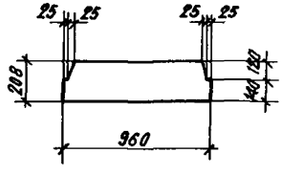

КОВ40

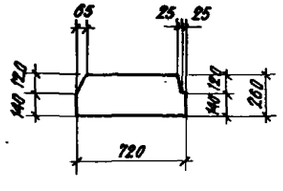

КОВ41

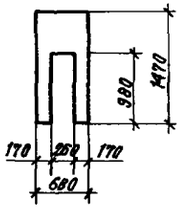

КОВ42

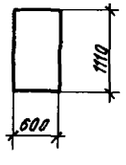

КОВ43

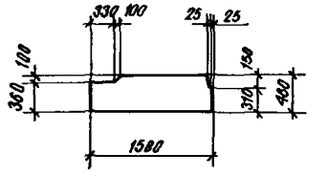

КОВ44

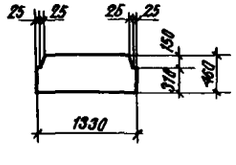

КОВ45

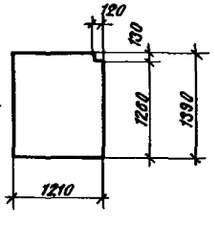

Расход материалов на каркасно-обшивные вкладыши

Объем древесины, м³	Объем заполнения, м³	Расход обшивочного материала, м²	Расход стали, т
2,8	4,9	385,0	1,4

1. Данный лист читать совместно с листом 40.
2. Каркасно-обшивные вкладыши выполнить по типу каркасно-обшивных панелей серии 1.431-20, вып. 3.
3. Каркас вкладышей выполнить из здоровой древесины хвойных пород не ниже III сорта по ГОСТ 8486-66,** плотностью 650 кг/м³ и влажностью не более 15% с глубокой пропиткой антипиренами.
4. Разбивку брусков каркасов вкладышей выполнить по размерам листов обшивочного материала, бруски соединить стальными накладками (см. узлы 3,4 серии 1.431-20, вып. 3).
5. Крепление листов обшивок к деревянному каркасу выполнить с помощью шурупов (см. узел 1 серии 1.431-20, вып. 3).
6. Стальные элементы деревянных каркасов окрасить масляной краской в 2 слоя.

ГИП	Юрин		09.85
Нач.отдела	Катков		09.85
Гл.констр.	Зильберталь		09.85
Рук.гр.	Орлинова		09.85
Ст.инж.	Хвостова		
Н.контр.	Есина		09.85

ТП-503-1-49.86 -КЖ

Главный корпус автотранспортного предприятия на 300 грузовых автомобилей.

Стадия	Лист	Листов
Р	41	

Каркасно-обшивочные вкладыши КОВ28 ÷ КОВ45

ГИПРОПРОМСЕЛЬСТРОЙ г. Саратов

Привязан

Инв. №

Копировал: Сидорова

Формат А2

Типовой проект 503-1-49.86 Альбом II часть 1

Марка	Обозначение	Наименование	Кол.	Масса ед, кг	Примечание
		Фахверк перегородок			
		Стойки фахверка			
С1	1.431-20, вып.4 и п.3 указ.	КС 81А	17	92.0	
С2	1.431-20, вып.4 ип.3 указ.	КС 81Б	1	65.0	
С3	1.431-20, вып.4 ип.3 указ.	КС 81В	4	200.0	
		Насадки			
Т1	1.431-20, вып.4	Т1	6	80	
Т5*	1.431-20, вып.4 ип.4 указ.	Т5*	1	130	
Т6	1.431-20, вып.4	Т6	12	150	
Т11*	1.431-20, вып.4 ип.4 указ.	Т11*	6	120	
Т22*	1.431-20, вып.4 ип.4 указ.	Т22*	1	170	
Т36	1.431-20, вып.4	Т36	1	150	
Ти1	ТП- -КИ-Ти1	Ти1	2	115.1	
Ти2	ТП- -КИ-Ти2	Ти2	6	82.3	
Ти3	ТП- -КИ-Ти3	Ти3	1	92.5	
		Соединительные изделия			
	1.431-20, вып.7, часть 2	МС19	11	22.0	
	1.431-20, вып.7, часть 2	МС34	2	3.7	
	1.431-20, вып.7, часть 2	МС37	2	7.0	
	1.431-20, вып.7, часть 2	МС38	12	2.4	
	1.431-20, вып.7, часть 2	МС40	4	2.9	

Продолжение

Марка	Обозначение	Наименование	Кол.	Масса ед, кг	Примечание
	1.431-20, вып.7, часть 2	МС43	9	8.1	
1		Швеллер 14 ГОСТ 8240-72* / Вст3кп2 ГОСТ 535-79			32.0кг
2		Двутавр 16 ГОСТ 8239-72* / Вст3сп5-17У14-Т3023-80			5.0кг
3		Лист Б-ПН-10 ГОСТ 19903-74* / Вст3кп2 ГОСТ 14637-79			28.0кг
4		Уголок Б-180х180хН ГОСТ 8509-72* / Вст3сп5-17У14-Т-3023-80			
5		Уголок Б-50х50х5 ГОСТ 8509-72* / Вст3кп2 ГОСТ 535-79*			10.0кг
6		Уголок Б-80х80х6 ГОСТ 8509-72* / Вст3сп5 ГОСТ 535-79*			40.0кг
7		Лист Б-ПН-8 ГОСТ 19903-74* / Вст3кп2 ГОСТ 14637-79			167.0кг
		Сборные перегородки			
		Панели перегородок			
ПП1	1.431-20, вып.1	ППЛ-1 / 5.98х2.985	36	1610	
ПП2	1.431-20, вып.1	ППЛ-2 / 5.98х1.785	3	1040	
ПП3	1.431-20, вып.1	ППЛ-3 / 5.98х1.485	24	870	

Продолжение

Марка	Обозначение	Наименование	Кол	Масса ед, кг	Примечание
ПП4	1.431-20, вып.1	ППЛ-4 / 5.98х1.185	22	640	
ПП5	1.431-20, вып.1	ППЛ-5 / 5.77х2.985	3	1550	
ПП6	1.431-20, вып.1	ППЛ-6 / 5.77х1.785	1	920	
ПП7	1.431-20, вып.1	ППЛ-7 / 5.77х1.485	9	770	
ПП8	1.431-20, вып.1	ППЛ-8 / 5.77х1.185	7	620	
ПП9	1.431-20, вып.1	ППЛ-9 / 5.72х1.485	5	760	
ПП10	1.431-20, вып.1	ППЛ-10 / 5.67х1.485	3	750	
ПП11	1.431-20, вып.1	ППЛ-11 / 5.56х1.485	8	740	
ПП12	1.431-20, вып.1	ППЛ-12 / 5.22х1.485	4	700	
ПП13	1.431-20, вып.1	ППЛ-13 / 5.11х1.485	1	700	
ПП14	1.431-20, вып.1	ППЛ-14 / 4.88х1.785	5	520	
ПП15	1.431-20, вып.1	ППЛ-1-4 / 5.98х2.985	2	1310	5)
ПП16	ТП- -КИ-ПП16	ППЛ-9 / 5.72х1.485 -1	1	760	
ПП17	ТП- -КИ-ПП17	ППЛ-9 / 5.72х1.485 -2	1	750	
		Каркасно-обшивные вкладыши			
КОВ1	ТП- -КН-40	КОВ1	5		
КОВ2	ТП- -КН-40	КОВ2	5		
КОВ3	ТП- -КН-40	КОВ3	7		
КОВ4	ТП- -КН-40	КОВ4	7		
КОВ5	ТП- -КН-40	КОВ5	9		
КОВ6	ТП- -КН-40	КОВ6	7		
КОВ7	ТП- -КН-40	КОВ7	3		
КОВ8	ТП- -КН-40	КОВ8	21		
КОВ9	ТП- -КН-40	КОВ9	5		
КОВ10	ТП- -КН-40	КОВ10	10		
КОВ11	ТП -КН-40	КОВ11	10		

1. Данный лист читать совместно с листами 29÷39
2. Указания по монтажу панелей перегородок смотри в пояснительной записке серии 1.431-20, вып. 6
3. Стойки фахверка выполнить по типу КС-81 серии 1.431-20, вып. 4 длиной С1-2380 мм, С2-1680 мм, С3-5230 мм.
4. Насадки Т5*, Т11*, Т22* выполнить по типу насадок Т5, Т11, Т22 серии 1.431-20, вып. 4 длиной соответственно 2500, 2600 и 3500 мм
5. В панелях ПП15 просверлить отверстия для крепления дверей (см. деталь 1 на листе ТП- -ЯР9)

Инв. N подл. | Подпись и дата | Взам. инв. N

Привязан

Инв. N

ГИП	Юрин		
Нач. отд.	Катков		
Гл. конст.	Зильберов		
Рук. гр.	Орудтева		
Ст. инж.	Хвостова		
Н. контр.	Есина		

ТП-503-1-49.86 -КН

Главный корпус автотранспортного предприятия на 300 грузовых автомобилей

Стадия	Лист	Листов
Р	42	

Спецификация элементов фахверка и сборных перегородок (начало)

ГИПРОПРОМСЕЛЬСТРОЙ г. Саратов

Копировал: Леденева

Формат А2

Типовой проект 503-1-49.86 Альбом II часть 1

Продолжение

Марка	Обозначение	Наименование	Кол.	Масса ед.кг	Примечание
КОВ 12	ТП- -КЖ 40	КОВ 12	1		
КОВ 13	ТП- -КЖ 40	КОВ 13	1		
КОВ 14	ТП- -КЖ 40	КОВ 14	10		
КОВ 15	ТП- -КЖ 40	КОВ 15	1		
КОВ 16	ТП- -КЖ 40	КОВ 16	1		
КОВ 17	ТП- -КЖ 40	КОВ 17	1		
КОВ 18	ТП- -КЖ 40	КОВ 18	1		
КОВ 19	ТП- -КЖ 40	КОВ 19	1		
КОВ 20	ТП- -КЖ 40	КОВ 20	1		
КОВ 21	ТП- -КЖ 40	КОВ 21	1		
КОВ 22	ТП- -КЖ 40	КОВ 22	1		
КОВ 23	ТП- -КЖ 40	КОВ 23	1		
КОВ 24	ТП- -КЖ 40	КОВ 24	1		
КОВ 25	ТП- -КЖ 40	КОВ 25	2		
КОВ 26	ТП- -КЖ 40	КОВ 26	1		
КОВ 27	ТП- -КЖ 40	КОВ 27	1		
КОВ 28	ТП- -КЖ 41	КОВ 28	2		
КОВ 29	ТП- -КЖ 41	КОВ 29	2		
КОВ 30	ТП- -КЖ 41	КОВ 30	1		
КОВ 31	ТП- -КЖ 41	КОВ 31	9		
КОВ 32	ТП- -КЖ 41	КОВ 32	5		
КОВ 33	ТП- -КЖ 41	КОВ 33	3		
КОВ 34	ТП- -КЖ 41	КОВ 34	1		
КОВ 35	ТП- -КЖ 41	КОВ 35	1		
КОВ 36	ТП- -КЖ 41	КОВ 36	1		
КОВ 37	ТП- -КЖ 41	КОВ 37	2		
КОВ 38	ТП -КЖ 41	КОВ 38	2		
КОВ 39	ТП- -КЖ 41	КОВ 39	36		
КОВ 40	ТП- -КЖ 41	КОВ 40	18		
КОВ 41	ТП- -КЖ 41	КОВ 41	6		

Продолжение

Марка	Обозначение	Наименование	Кол.	Масса ед,кг	Примечание
КОВ 42	ТП- -КЖ 41	КОВ 42	6		
КОВ 43	ТП- -КЖ 41	КОВ 43	6		
КОВ 44	ТП- -КЖ 41	КОВ 44	6		
КОВ 45	ТП- -КЖ 41	КОВ 45	2		
		Соединительные изделия			
МС1	1.431-20, вып.7, часть 2	МС1	4	1.0	
МС2	1.431-20, вып.7, часть 2	МС2	128	0.5	
МС3	1.431-20, вып.7, часть 2	МС3	238	0.3	
МС4	1.431-20, вып.7, часть 2	МС4	81	0.8	
МС7	1.431-20, вып.7, часть 2	МС7	70	0.5	
МС8	1.431-20, вып.7, часть 2	МС8	70	0.5	
МС15	1.431-20, вып.7, часть 2	МС15	78	0.7	
МС16	1.431-20, вып.7, часть 2	МС16	28	1.8	
8		Профиль 80х80х4 ГОСТ 25577-83 / Вст3сп ГОСТ 11474-76			237.0кг
9		Уголок Б-50х50х5 ГОСТ 8509-72 / Вст3кп2 ГОСТ 535-79			310.0кг

Продолжение

Марка	Обозначение	Наименование	Кол.	Масса, ед.,кг	Примечание
10		Лист Б-ПН-4 ГОСТ 19903-74* / Вст3кп2 ГОСТ 14637-79			137.0кг
11		Лист Б-ПН-10 ГОСТ 19903-74* / Вст3кп2 ГОСТ 14637-79			49.0кг
12		Уголок Б-75х75х6 ГОСТ 8509-72* / Вст3сп5 ГОСТ 535-79*			11.2кг
13		Швеллер 12 ГОСТ 8240-72* / Вст3кп2 ГОСТ 535-79*			4.5кг
14		Швеллер 10 ГОСТ 8240-72* / Вст3кп2 ГОСТ 535-79*			150.0кг
15		Уголок Б-100х100х8 ГОСТ 8509-72* / Вст3сп5-1ТУ 14-1-3023-80			662.0кг
16		Уголок Б-90х90х7 ГОСТ 8509-72* / Вст3сп5-1ТУ 14-1-3023-80			93.0кг
17		Стержень Ф12АI ГОСТ 5781-82*			1.0кг
18	1.400-6/76, вып.1	поз. 329	29	0.08	
19		Лист 0.7 ГОСТ 17715-72*			695.0кг
20		ф6АI ГОСТ 5781-82*, ℓ=1250	15	0.28	

1. Данный лист читать совместно с листами 32÷39
2. На стальные элементы фахверка и элементы крепления нанести огнезащитное покрытие ВПМ-2 (ГОСТ 25131-82) в 2 слоя толщиной 2.2 мм каждый по грунтовке ФЛ-03К (ГОСТ 9109-81) в 2 слоя.
3. Панели перегородок запроектированы из легкого бетона ρ=1100 кг/м³
4. Для крепления кирпичных участков перегородок в швы панелей заложить анкера ф6 АI (поз.20).

ПОЗ.20

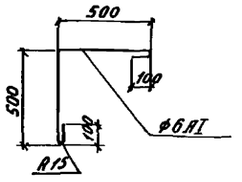

ГИП	Юрин		09.85
Нач.отд.	Катков		09.85
Гл.констр.	Зильбертов		09.85
Рук.гр.	Оруджева		09.85
Ст.инж.	Хвостова		09.85
Н.контр.	Есина		09.85

ТП-503-1-49.86 -КЖ

Главный корпус автотранспортного предприятия на 300 грузовых автомобилей

Стадия	Лист	Листов
Р	43	

Спецификация элементов фахверка и сборных перегородок (окончание)

ГИПРОПРОМСЕЛЬСТРОЙ г. Саратов

Привязан

Инв.N

Инв.N подл. | Подпись и дата | Взам.инв.N

Копировал: Леденева Формат А2

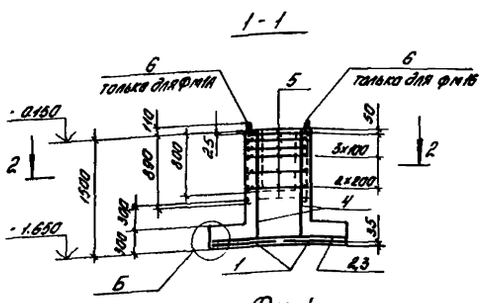

Фм 1

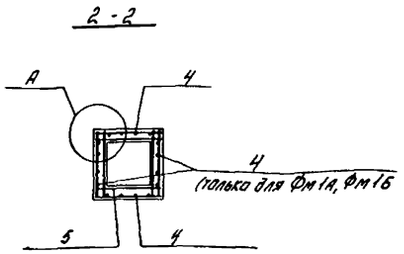

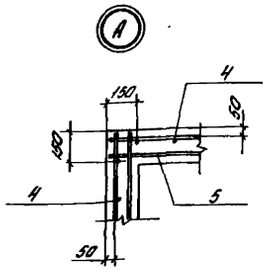

Фм 1А
(остальное по Фм1)

Фм 1Б
(остальное по Фм1)

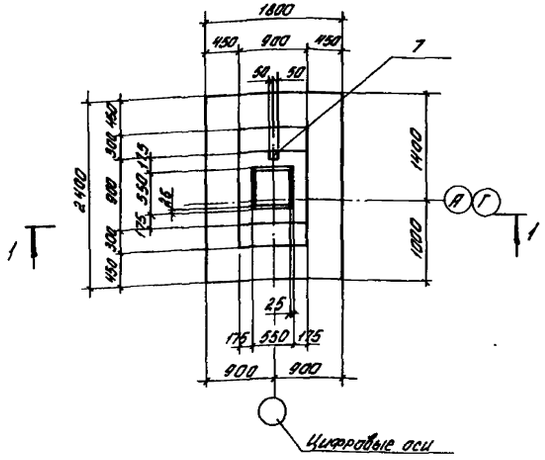

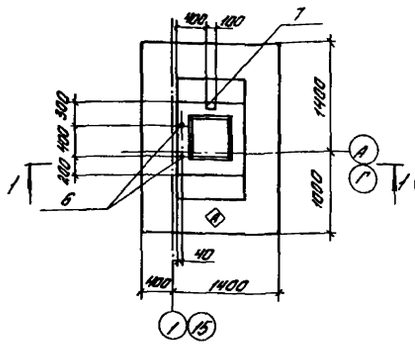

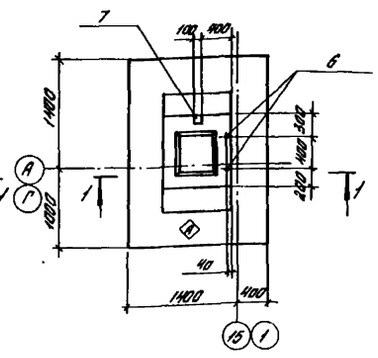

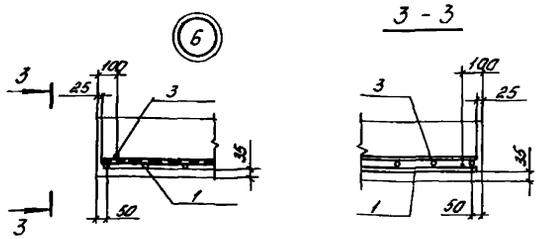

Схема расположения сеток подошвы
Фм1, Фм1А, Фм1Б

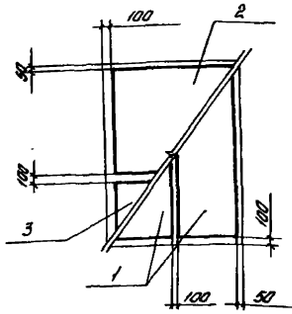

Спецификация элементов фундаментов

Формат	Зона	Поз.	Обозначение	Наименование	Кол.	Примечание
				ФМ1		
				Сборочные единицы		
		1	1.410-2, вып.1	Сетка арматурная С(1)10АIII-8х24	2	
		2	1.410-2, вып.1	То же С(1)10АIII-14х18	1	
		3	1.410-2, вып.1	" С(1)10АIII-8х18	1	
		4	1.412-1/77, вып.3	" СН12АII-6х15	2	
		5	1.412-1/77, вып.3	" СА-10АII	6	
		7	1.400-15, вып.1	Изделие закладное МН105-1	1	
				Перемычки ф10АIII ГОСТ 5781-82*	2.0	кг
				Материалы		
				Бетон м150		2.2 м3
				Фм1А, Фм1Б		
				Сборочные единицы		
		1.	1.410-2, вып.1	Сетка арматурная С(1)10АIII-8х24	2	
		2	1.410-2, вып.1	То же С(1)10АIII-14х18	1	
		3	1.410-2, вып.1	" С(1)10АIII-8х18	1	
		4	1.412-1/77, вып.3	" СН12АII-6х15	4	
		5	1.412-1/77, вып.3	" СА-10АII	6	
		6	ГОСТ 24379.1-80	Болт 1.1 М24х1000 Вст3кп2	2	
		7	1.400-15, вып.1	Изделие закладное МН105-1	1	
				Перемычки ф10АIII ГОСТ 5781-82*	2.0	кг
				Материалы		
				Бетон М150		2.2 м3

Ведомость расхода стали на один элемент, кг

Марка	Арматурные изделия									Закладные изделия						Общий расход стали
	Арматура класса								Всего	Прокат марки ВСт3кп2		Арматура класса АIII		Болт 1.1 М24х1000 Вст3кп2	Всего	
	АI			АII			АIII			ГОСТ 19903-74*		ГОСТ 5781-82*				
	ф6	ф8	Итого	ф10	ф12	Итого	ф10	Итого		б=6	Итого	ф8	Итого			
ФМ1	3.1	1.6	4.7	25.2	10.4	35.6	30.6	30.6	70.9	0.5	0.5	0.5	0.5	–	1.0	71.9
ФМ1А, ФМ1Б	3.1	3.2	6.3	25.2	20.8	46.0	30.6	30.6	82.9	0.5	0.5	0.5	0.5	8.3	9.3	92.2

Нагрузки на фундаменты

Марка	I сочетание						II сочетание					
	N кН/тс	N1 кН/тс	N2 кН/тс	Mx кН.м/тс.м	Qx кН/тс	My кН.м/тс.м	N кН/тс	N1 кН/тс	N2 кН/тс	Mx кН.м/тс.м	Qx кН/тс	My кН.м/тс.м
Фм1, Фм2, Фм2А	569.0 / 56.9	—	—	±115.0 / ±11.5	±15.7 / ±1.57	—	466.0 / 46.6	—	—	±120.0 / ±12.0	±17.3 / ±1.73	—
Фм1А, Фм1Б	393.0 / 39.3	—	—	±65.0 / ±6.5	±8.7 / ±0.87	±69.0 / ±6.9	297.0 / 29.7	—	—	±68.4 / ±6.84	±9.5 / ±0.95	±69.0 / ±6.9
Фм3, Фм3А	336.0 / 33.6	251.0 / 25.1	43.0 / 4.3	±52.0 / ±5.2	±15.7 / ±1.57	—	215.0 / 21.5	251.0 / 25.1	43.0 / 4.3	±57.5 / ±5.75	±17.3 / ±1.73	—

Нагрузки даны расчетные на отм. -0.150 и -0.650 (для расчета фундамента по прочности)

1. Знак (А) означает ориентацию фундамента на схеме расположения.
2. См. п. 3 указаний на листе 4.

ГИП	Юрин		01.85
Нач.отд.	Катков		09.85
Гл.констр.	Зильбертов		09.85
Рук.гр.	Орлеева		9.85
Ст.инж.	Хвостова		19.09.85
Н.контр.	Есина		09.85

ТП-503-1-49.86 -КЖ

Главный корпус автотранспортного предприятия на 300 грузовых автомобилей

Стадия	Лист	Листов
Р	44	

Фундаменты Фм1, Фм1А, Фм1Б

ГИПРОПРОМСЕЛЬСТРОЙ г. Саратов

Привязан

Инв. №

Инв. № подл. | Подпись и дата | Взам. инв. №

Копировал: Ланцева Ланцев Формат А2

1-1

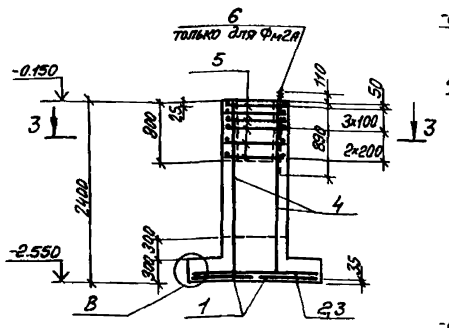

2-2

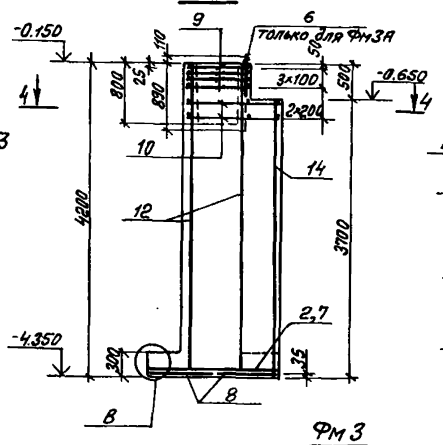

3-3

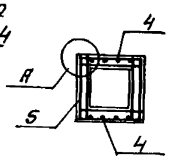

4-4

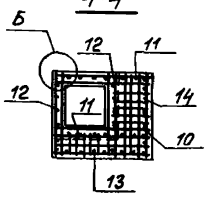

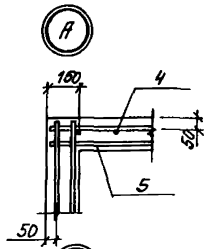

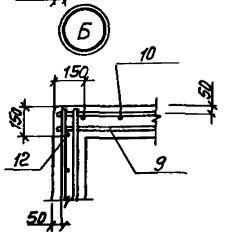

Фм2, Фм2А

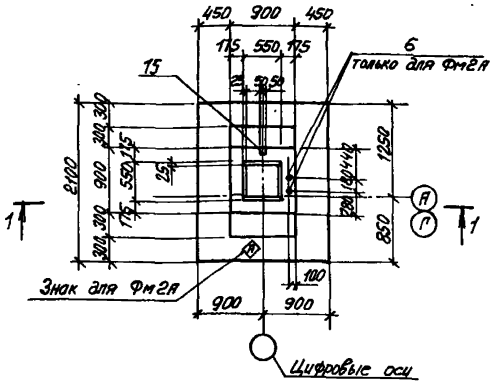

Фм3

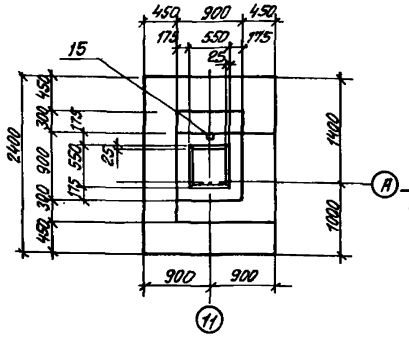

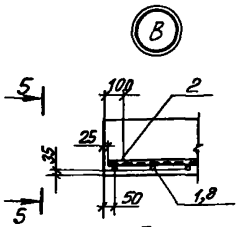

5-5

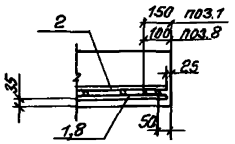

Фм3А

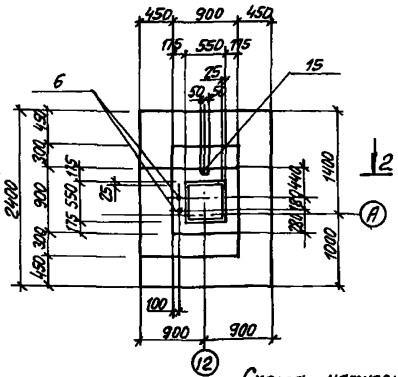

Схемы расположения сеток подошвы

Фм2, Фм2А Фм3, Фм3А

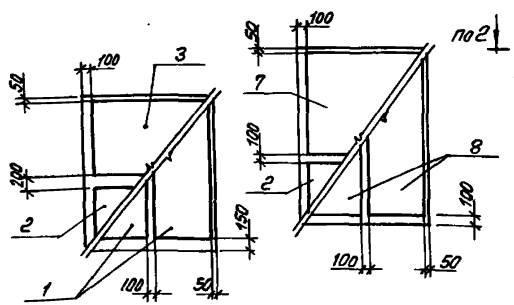

Схема нагрузок Фм3, Фм3А

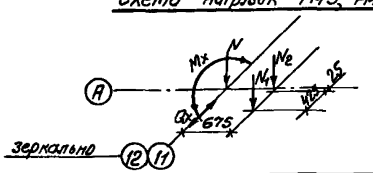

Спецификация элементов фундаментов

Формат	Зона	Поз.	Обозначение	Наименование	Кол.	Примечание
				Фм2, Фм2А		
				Сборочные единицы		
		1	1.410-2, вып.1	Сетка арматурная С10АIII-8х21	2	
		2	1.410-2, вып.1	То же С(1)10АIII-8х18	1	
		3	1.410-2, вып.1	" С(1)10АIII-10х18	1	
		4	1.412-1/77, вып.3	" 1СТ12АII-6х24	2	
		5	1.412-1/77, вып.3	" СА-8АI	6	
		6	ГОСТ 24379.1-80	Болт 1.1М24х1000 ВСт3кп2	2	Только для Фм3А
		15	1.400-15, вып.1	Изделие закладное МН105-1	1	
				Перемычки Р10АIII ГОСТ5781-82*	20	кг
				Материалы		
				Бетон М150		2.8м³
				Фм3, Фм3А		
				Сборочные единицы		
		2	1.410-2, вып.1	Сетка арматурная С(1)10АIII-8х18	1	
		7	1.410-2, вып.1	То же С(1)10АIII-14х18	1	
		8	1.410-2, вып.1	" С(1)12АIII-8х24	2	
		9	1.412-1/77, вып.3	" СА-10АII	4	
ВЧ		10	ТП- -КИ-С6	" С6	2	
ВЧ		11	ТП- -КИ-С7,С8	" С7	2	
ВЧ		12	ТП- -КИ-С7,С8	" С8	2	
ВЧ		13	ТП- -КИ-С9,С10	" С9	1	
ВЧ		14	ТП- -КИ-С9,С10	С10	1	
		6	ГОСТ 24379.1-80	Болт 1.1М24х1000 ВСт3кп2	2	Только для Фм3А
		15	1.400-15, вып.1	Изделие закладное МН105-1	1	
				Перемычки Р10АIII ГОСТ5781-82*	20	кг
				Материалы		
				Бетон М150		7.1м³

Ведомость расхода стали на один элемент, кг

Марка	Арматурные изделия: Арматура класса AI ГОСТ 5781-82* Ф6	Ф8	Ф10	Итого	AII Ф10	Ф12	Ф16	Итого	AIII Ф10	Ф12	Итого	Всего	Закладные изделия: Прокат марки ВСт3кп2 ГОСТ 19903-74* δ=6	Итого	Арматура класса AIII ГОСТ 5781-82 Ф8	Итого	Болт 1.1М24х1000 ВСт3кп2	Всего	Общий расход стали
Фм2	3.62	17.34	–	20.96	–	12.44	–	12.44	26.52	–	26.52	59.92	0.5	0.5	0.5	0.5	–	1.0	60.92
Фм2А	3.62	17.34	–	20.96	–	12.44	–	12.44	26.52	–	26.52	59.92	0.5	0.5	0.5	0.5	8.3	9.3	69.22
Фм3	2.6	4.0	23.4	30.0	43.1	–	235.1	278.2	16.0	20.9	36.9	345.1	0.5	0.5	0.5	0.5	–	1.0	346.1
Фм3А	2.6	4.0	23.4	30.0	43.1	–	235.1	278.2	16.0	20.9	36.9	345.1	0.5	0.5	0.5	0.5	8.3	9.3	354.4

1. Нагрузки на фундаменты приведены на листе 44
2. См. п.3 указаний на листе 4

ГИП	Юрин		09.85
Нач.отд.	Катков		09.85
Гл.констр.	Зильбертов		09.85
Рук.гр.	Орлатова		09.85
Ст.инж.	Хвостова		09.85

ТП-503-1-49.86 -КЖ

Главный корпус автотранспортного предприятия на 300 грузовых автомобилей

Привязан

Инв.№

Н.контр. Есина 09.85

Фундаменты Фм2, Фм2А, Фм3, Фм3А

Стадия	Лист	Листов
Р	45	

ГИПРОПРОМСЕЛЬСТРОЙ г. Саратов

Копировал: Леденева Формат А2

Инв.№ подл. | Подпись и дата | Взам.инв.№

Типовой проект 503-1-49.86 Альбом II часть 1

Спецификация элементов фундаментов

Формат	Зона	Поз	Обозначение	Наименование	Кол.	Примечание
				Фм 4, Фм 4А		
				Сборочные единицы		
		1	1.410-2, вып 1	Сетка арматурная С(1) 12АIII-14×30	1	
		2	1.410-2, вып 1	То же С(1) 12АIII-8×30	1	
		3	1.410-2, вып 1	" С(1) 10АIII-14×24	2	
		4	1.412-1/77, вып 3	" СН12АII-10×15	2	для Фм4
		4	1.412-1/77, вып 3	" СН12АIII-10×15	4	для Фм4А
		5	1.412-1/77, вып 3	СБ-8АI	6	
		6	ГОСТ 24379.1-80	Болт 1.1М24×1000 Вст3кп2	2	только для Фм4А
		11	1.400-15, вып 1	Изделие закладное МН 105-1	2	
				Перемычки ф10АIII ГОСТ 5781-82*	20	кг
				Материалы		
				Бетон М150		4,3 м³
				Фм5, Фм5А		
				Сборочные единицы		
		7	1.410-2, вып 1	Сетка арматурная С12АIII-10×27	1	
		8	1.410-2, вып 1	То же С12АIII-8×27	1	
		9	1.410-2, вып 1	" С10АIII-8×21	3	
		10	1.410-2, вып 1	" 1С12АII-10×18	2	для Фм5
		10	1.410-2, вып 1	" 1С12АIII-10×18	4	для Фм5А
		5	1.412-1/77, вып 3	" СБ-8АI	6	
		6	ГОСТ 24379.1-80	Болт 1.1М24×1000 Вст3кп2	2	только для Фм5А
		11	1.400-15, вып 1	Изделие закладное МН 105-1	2	
				Перемычки ф10АIII ГОСТ 6781-82	20	кг
				Материалы		
				Бетон М150		4,6 м³

1-1

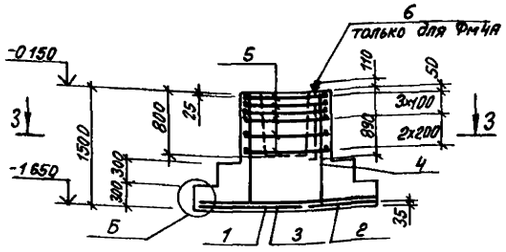

2-2

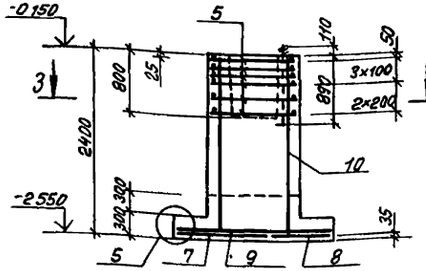

3-3

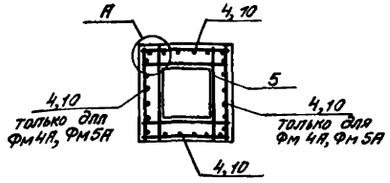

Фм4, Фм4А

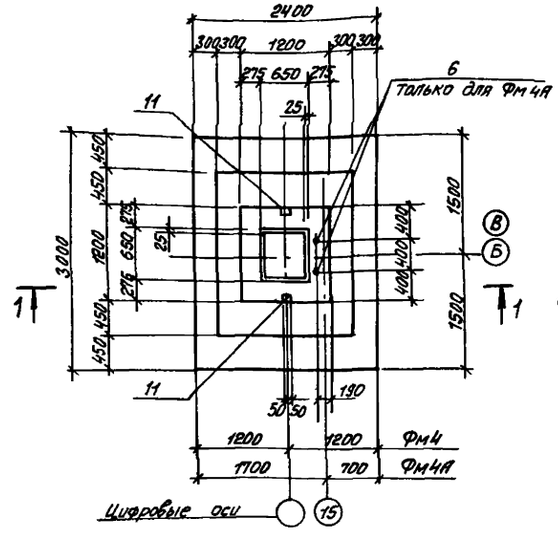

Фм5, Фм5А

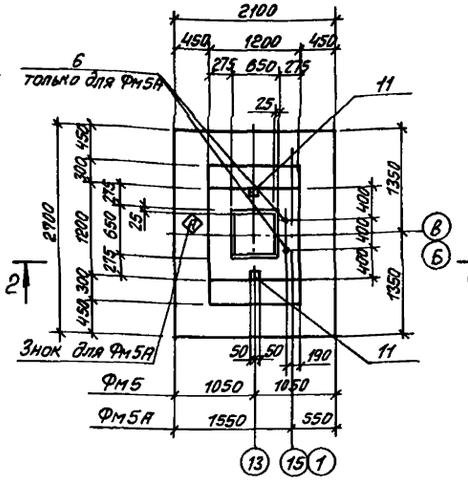

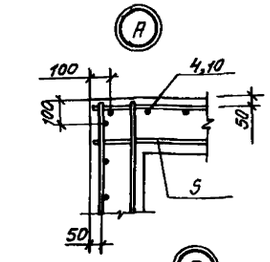

4-4

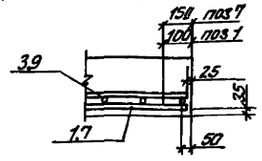

Схемы расположения сеток подошвы

Фм4, Фм4А

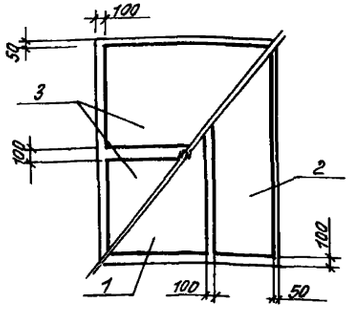

Фм5, Фм5А

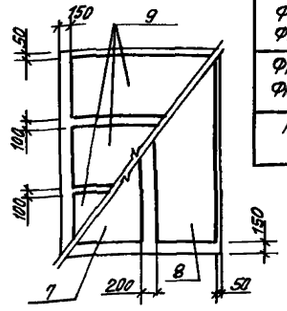

Нагрузки на фундаменты

Марка	I сочетание N кН / тс	I сочетание Mx кН м / тс м	I сочетание Qx кН / тс	I сочетание My кН м / тс м	II сочетание N кН / тс	II сочетание Mx кН м / тс м	II сочетание Qx кН / тс	II сочетание My кН м / тс м
Фм 4, Фм 5	1328.0 / 132.8	±87.3 / ±8.73	±11.8 / ±1.18	—	970.0 / 97.0	±9.70 / ±0.97	±1.32 / ±0.132	—
Фм 4А, Фм 5А	823.0 / 82.3	±5.80 / ±0.58	±0.80 / ±0.08	±8.40 / ±0.84	576.0 / 57.6	±6.30 / ±0.63	±0.87 / ±0.087	±8.40 / ±0.84

Нагрузки даны расчетные на отм -0.150 (для расчета фундамента по прочности)

См. п. 3 указаний на листе 4

Ведомость расхода стали на один элемент, кг

Марка	Арматурные изделия: Арматура класса AI ГОСТ 5781-82* ф6	ф8	Итого	AII ф12	Итого	AIII ф10	ф12	Итого	Всего	Закладные изделия: Прокат марки Вст3кп2 ГОСТ 19903-74 Б-6	Итого	Арматура класса AIII ГОСТ 5781-82 ф8	Итого	Болт 1.1М24×1000 Вст3кп2	Всего	Общий расход стали
Фм4	3.9	30.3	34.2	15.4	15.4	25.2	34.1	59.3	108.9	1.0	1.0	1.0	1.0	—	2.0	110.9
Фм4А	3.9	32.7	36.6	30.8	30.8	25.2	34.1	59.3	126.7	1.0	1.0	1.0	1.0	8.3	10.3	137.0
Фм5	2.3	27.0	29.3	18.64	18.64	21.0	25.9	46.9	94.84	1.0	1.0	1.0	1.0	—	2.0	96.84
Фм5А	2.3	28.7	31.0	36.28	36.28	21.0	25.9	46.9	114.18	1.0	1.0	1.0	1.0	8.3	10.3	124.48

ГИП	Юрин			ТП-503-1-49.86 -КЖ	
Нач отд	Катков				
Гл констр	Зильбертов			Главный корпус автотранспортного предприятия на 300 грузовых автомобилей	
Рук гр	Орудтова				
Ст инж	Хвостова				Стадия Р; Лист 46; Листов
Привязан				Фундаменты Фм4, Фм4А, Фм5, Фм5А	ГИПРОПРОМСЕЛЬСТРОЙ г. Саратов
Инв №	Н контр	Есина			

Копировал Леденева Формат А

Инв № подл. | Подпись и дата | Взам. инв. №

Типовой проект 503-1-49.86 Альбом III часть 1

1-1

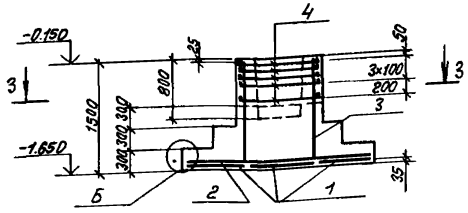

Фм 6

2-2

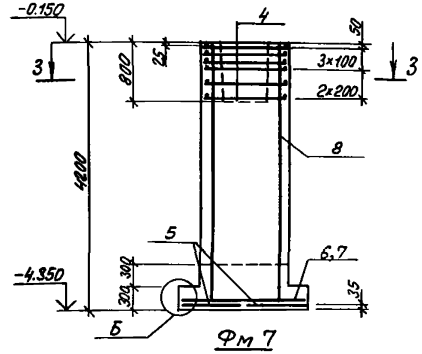

Фм 7

3-3

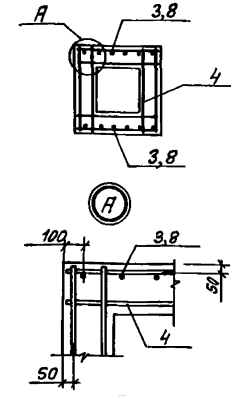

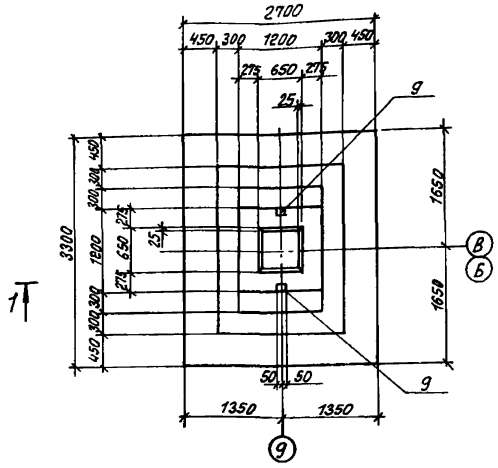

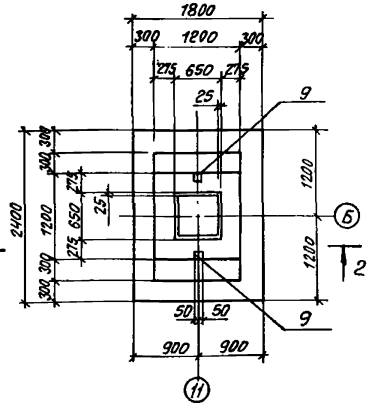

Схемы расположения сеток подошвы

Фм 6

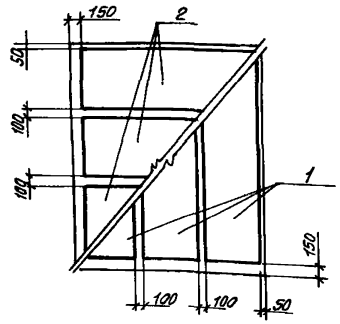

Фм 7

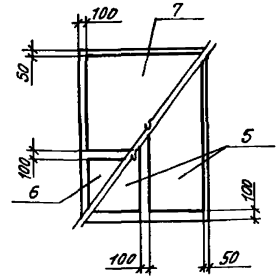

См. п.3 указаний на листе 4

Нагрузки на фундаменты

Марка	I сочетание			II сочетание		
	N кН / тс	M_x кН·м / тс·м	Q_x кН / тс	N кН / тс	M_x кН·м / тс·м	Q_x кН / тс
Фм 6	1490.0 / 149.0	±87.3 / ±8.73	±11.8 / ±1.18	1130.2 / 113.02	±97.0 / ±9.7	±13.2 / ±1.32
Фм 7	1328.0 / 132.8	±87.3 / ±8.73	±11.8 / ±1.18	970.0 / 97.0	±97.0 / ±9.7	±13.2 / ±1.32

Нагрузки даны расчетные на отм. -0.150 (для расчета фундамента по прочности)

Спецификация элементов фундаментов

Формат	Зона	Поз.	Обозначение	Наименование	Кол.	Примечание
				Фм 6		
				Сборочные единицы		
		1	1.410-2, вып.1	Сетка арматурная С12 AIII-8×33	3	
		2	1.410-2, вып.1	То же С10 AIII-10×27	3	
		3	1.412-1/77, вып.3	" СН12 AII-10×15	2	
		4	1.412-1/77, вып.3	" СБ-8 AI	5	
		9	1.400-15, вып.1	Изделие закладное МН 105-1	2	
				Перемычки Ф10 AIII ГОСТ 5781-82*	2.0	кг
				Материалы		
				Бетон М 150		5.2 м³
				Фм 7		
				Сборочные единицы		
		5	1.410-2, вып.1	Сетка арматурная С(1) 12 AIII-8×24	2	
		6	1.410-2, вып.1	То же С(1) 10 AIII-8×18	1	
		7	1.410-2, вып.1	" С(1) 10 AIII-14×18	1	
		8	1.410-2, вып.1	" 1С12 AII-10×18	2	
		4	1.412-1/77, вып.3	" СБ-8 AI	6	
		9	1.400-15, вып.1	Изделие закладное МН 105-1	2	
				Перемычки Ф10 AIII ГОСТ 5781-82*	2.0	кг
				Материалы		
				Бетон М 150		6.9 м³

Ведомость расхода стали на один элемент, кг

Марка	Арматурные изделия									Закладные изделия					Общий расход стали
	Арматура класса								Всего	Прокат марки ВСт3кп2		Арматура класса AIII		Всего	
	AI			AII		AIII				ГОСТ 19903-74*		ГОСТ 5781-82*			
	ГОСТ 5781-82*														
	Ф6	Ф8	Итого	Ф12	Итого	Ф10	Ф12	Итого		δ·6	Итого	Ф8	Итого		
Фм 6	2.82	26.46	29.28	15.4	15.4	26.54	43.3	69.84	114.5	1.0	1.0	1.0	1.0	2.0	116.5
Фм 7	2.57	27.28	29.85	18.64	18.64	16.04	20.86	36.9	85.4	1.0	1.0	1.0	1.0	2.0	87.4

ГИП	Юрин		09.85	ТП-503-1-49.86 -КНН	
Нач.отд.	Катков		09.85		
Гл.констр.	Зильбергов		09.85		
Рук.гр.	Ордынцева		9.85	Главный корпус автотранспортного предприятия на 300 грузовых автомобилей	
Ст.инж.	Хвостова		09.85		
				Стадия: Р	Лист: 47
Н.контр.	Есина		09.85	Фундаменты Фм 6, Фм 7	ГИПРОПРОМСЕЛЬСТРОЙ г. Саратов

Привязан

Инв. N

Инв.№ подл. | Подпись и дата | Взам.инв.№

Копировал: Леденева

Формат А2

1 - 1

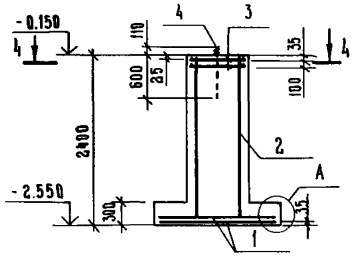

2 - 2

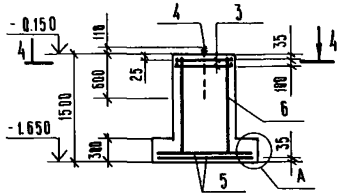

3 - 3

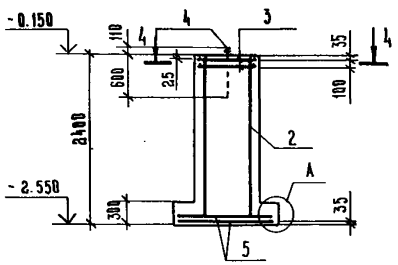

Фм 8

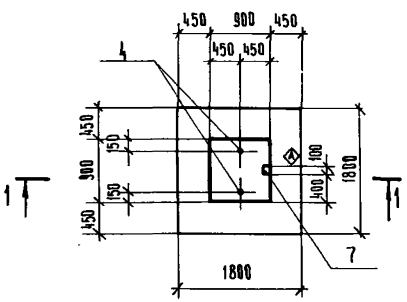

Фм 9, Фм 10

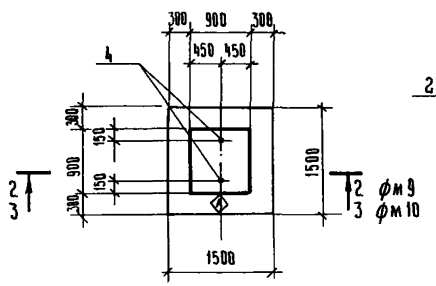

4 - 4

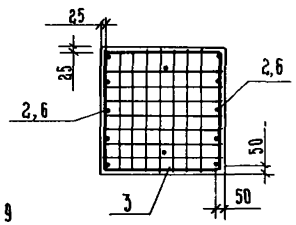

Спецификация элементов фундаментов

Формат	Зона	Поз.	Обозначение	Наименование	Кол. на испол. Фм 8	Фм 9	Фм 10	Примечание
				Сборочные единицы				
		1	1.410-2, вып.1	Сетка арматурная С(I)ЮАII-16х18	2	—	—	
		2	1.410-2, вып.1	То же С12АII-8х24	2	—	2	
		3	1.412.1-4	" СИ-6АI	2	2	2	
		4	1.412.1-4	Закладной элемент МН1	2	2	2	
		5	1.410-2, вып.1	Сетка арматурная С10АII-14х15	—	2	2	
		6	1.410-2, вып.1	То же С12АII-8х15	—	2	—	
		7	1.400-15. вып.1	Изделие закладное МН105-1	1	—	—	
				Детали				
		8	1.412.1-4	Соединительный элемент мм1	4	4	4	
		9	1.412.1-4	То же мм2	4	4	4	
		10	1.412.1-4	" мм3	4	4	4	
				Перемычки ф10АII ГОСТ 5781-82	2,0	—	—	кг
				Материалы				
				Бетон М 150	2,7	1,65	2,4	

Ведомость расхода стали на один элемент, кг

Марка	Арматурные изделия: Арматура класса AI ГОСТ 5781-82* ф6	ф8	ф10	Итого	AII ф12	Итого	AIII ф10	Итого	Всего	Запасные изделия: ф6 AI ГОСТ 5781-82*	Болт М24 ГОСТ 2590-71*	0-6 Ст3 пс2 ГОСТ 19903-74*	Гайка М24 ГОСТ 5915-70*	Всего	Общий расход стали
Фм 8	10.7	2.7	8.4	21.8	20.8	20.8	21.5	21.5	64.1	0.5	5.5	1.4	0.4	7.8	71.9
Фм 9	8.94	2.0	8.4	19.4	12.9	12.9	14.3	14.3	46.6	—	5.5	0.9	0.4	6.8	53.4
Фм 10	8.94	2.7	8.4	20.0	20.8	20.8	14.3	14.3	55.1	—	5.5	0.9	0.4	6.8	61.9

Нагрузки на фундаменты

Марка	N кН / тс	M кН·м / тс·м	
Фм 8	262.0 / 26.2	78.0 / 7.8	
Фм 9, Фм 10	57.0 / 5.7	3.0 / 0.3	

Нагрузки даны расчетные на отм. -0,150 (для расчета фундамента по прочности)

Схемы расположения сеток подошвы

Фм 8

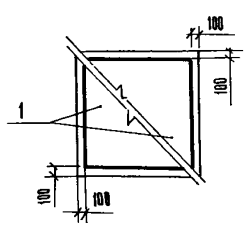

Фм 9, Фм 10

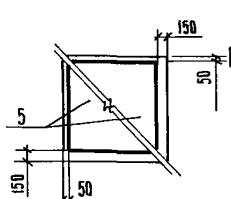

Схемы сборки пространственных каркасов вертикального армирования подколонников

Фм 9

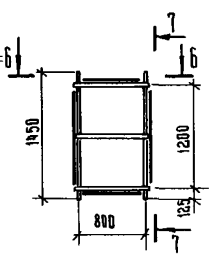

Фм 8, Фм 10

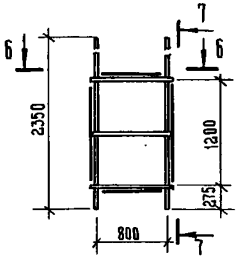

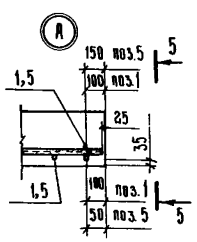

5 — 5

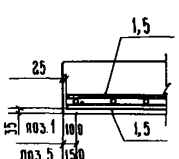

6 — 6

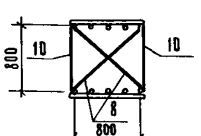

7 — 7

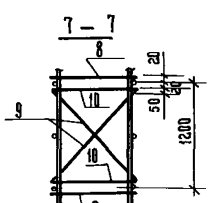

1. См. п.3 указаний на листе 4
2. Привязки фундаментов к разбивочным осям смотри на листе 4

ГИП	Юрин			ТП-503-1-49.86 КЖ
Нач. отд.	Капков			Главный корпус автотранспортного предприятия на 300 грузовых автомобилей
Гл. констр.	Зильберглод			
Рук. гр.	Прейжева			Стадия Р; Лист 48; Листов
Сот. инж.	Хавстова			Фундаменты Фм 8, Фм 9, Фм 10
Привязан				Гипропромсельстрой г. Саратов
Инв. №		Н. контр.	Есина	

Копировал: Ильичева Формат А2

Инв. № подл. | Подпись и дата | Взам. инв. №

Типовой проект 503-1-49.86 Альбом II часть 1

Инв.№ подл. | Подпись и дата | Взам. инв.№

1-1

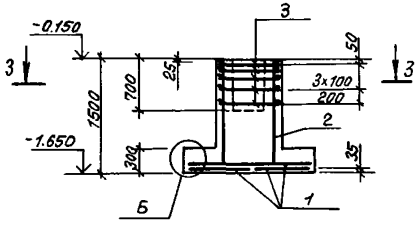

Фм 11, Фм 12

2-2

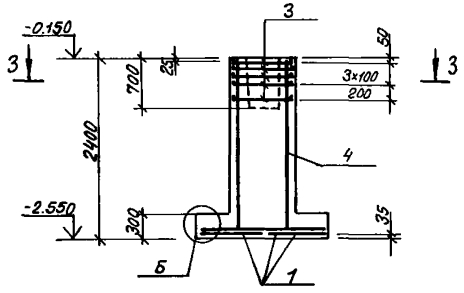

3-3

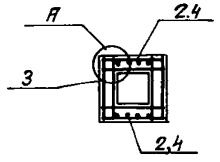

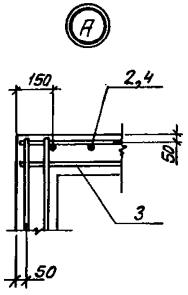

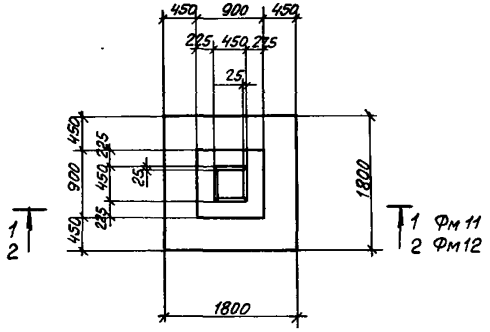

Схема расположения сеток подошвы

Фм 11, Фм 12

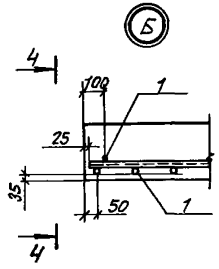

4-4

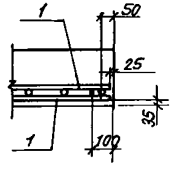

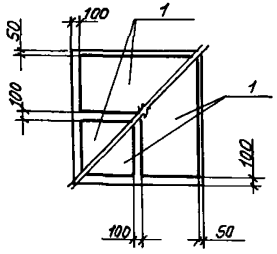

Нагрузки на фундаменты

Марка	N кН / тс	
Фм 11, Фм 12	550.0 / 55.0	

Нагрузки даны расчетные на отм.-0.150 (для расчета фундамента по прочности)

Спецификация элементов фундаментов

Формат	Зона	Поз.	Обозначение	Наименование	Кол.	Примечание
				Фм 11		
				Сборочные единицы		
		1	1.410-2, вып.1	Сетка арматурная С(1)10АIII-8х18	4	
		2	1.412-1/77, вып.3	То же СН12АII-6х15	2	
		3	1.412-1/77, вып.3	" СА-8АI	5	
				Материалы		
				Бетон М150		1.81 м³
				Фм 12		
				Сборочные единицы		
		1	1.410-2, вып.1	Сетка арматурная С(1)10АIII-8х18	4	
		3	1.412-1/77, вып.3	То же СА-8АI	5	
		4	1.412-1/77, вып.3	" 1С(1)12АII-6х18	2	
				Материалы		
				Бетон М150		2.54 м³

Ведомость расхода стали на один элемент, кг

Марка	Арматурные изделия										Общий расход стали
	Арматура класса									Всего	
	AI				AII			AIII			
	ГОСТ 5781-82*										
	Ф6	Ф8		Итого	Ф12		Итого	Ф10		Итого	
Фм 11	3.8	15.1		18.9	10.4		10.4	21.6		21.6	50.9	50.9
Фм 12	3.8	15.3		19.1	12.5		12.5	21.6		21.6	53.2	53.2

ГИП	Юрин		19.85	ТП-503-1-49.86 -КЖ
Нач.отд.	Катков		19.85	
Гл.констр.	Зильбертов		19.85	
Рук.гр.	Урудиева		19.85	Главный корпус автотранспортного предприятия на 300 грузовых автомобилей
Ст.инж.	Хвостова		19.85	

Привязан				Стадия	Лист	Листов
				Р	49	
Инв.№	Н.контр.	Есина	19.85	Фундаменты Фм 11, Фм 12	ГИПРОПРОМСЕЛЬСТРОЙ г. Саратов	

Копировал: Леденева Формат А2

Альбом II, часть 1

Типовой проект 503-1-49.86

План на отм. 0,000

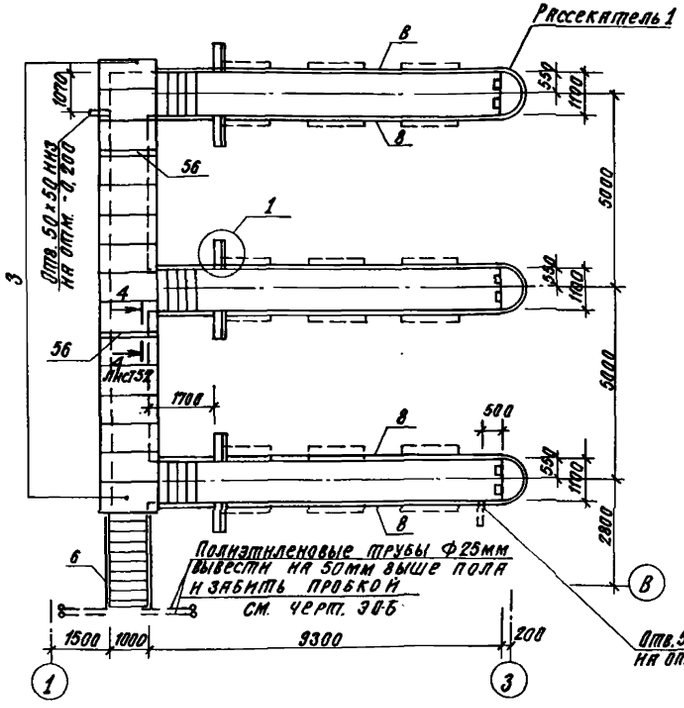

План на отм. -0,500

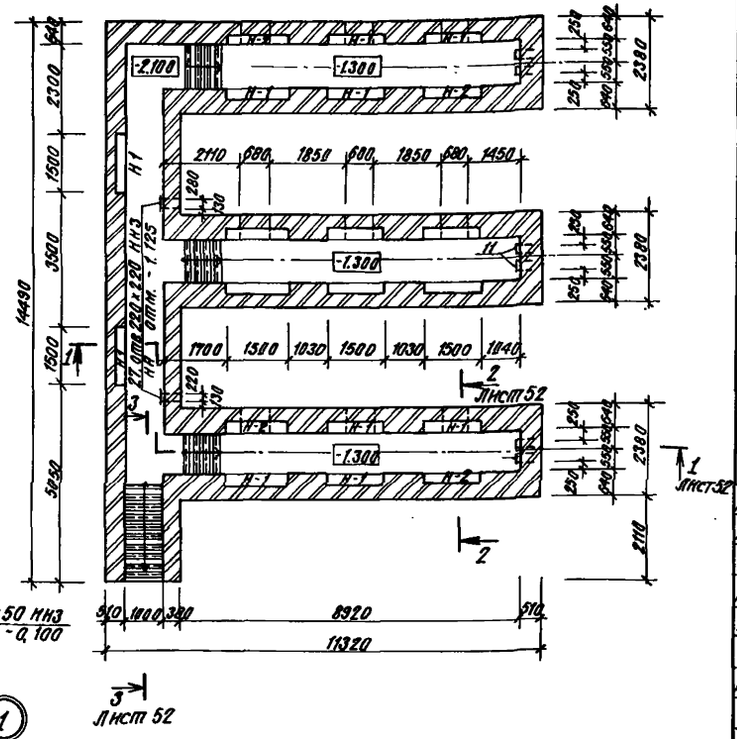

Рассекатель 1

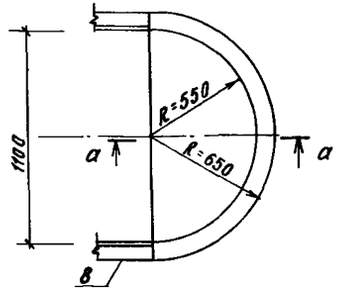

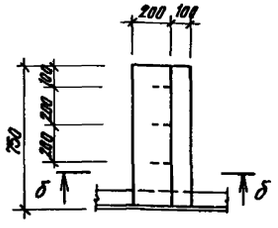

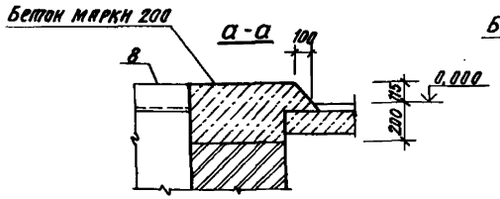

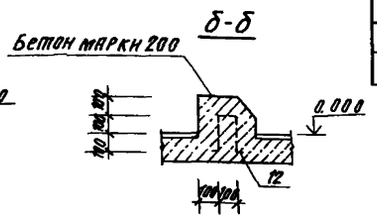

Спецификация элементов на смотровую канаву СК 1

Формат	Зона	Поз.	Обозначение	Наименование	Кол.	Примечание
				Сборочные единицы		
				Изделия железобетонные		
		1	1.138-10 вып. 1	Перемычка 1ПР2-15.12-14	6	
		2	1.138-10 вып. 1	" 1ПР1-10.12.6	45	
		3	3.006.1-2/82 вып. 1-2	Плита П11д-8	15	
				Изделия металлические		
А3		4	ТП КИ-Р1	Решетка Р1	14	
		27	1.494-10	" Р200 I	2	
		5	1.494-10	" Р200 III	9	
А4		6	ТП- -КИ-ОГ1	Ограждение ОГ1		5,00м
				Изделия арматурные		
А4		7	ТП -КИ-С11	Сетка С 11	20	
				Изделия закладные		
А4		8	ТП -КИ-МН1	МН1		54,36м
А4		9	-КИ-МН2	МН2	28	
А4		10	-КИ-МН3	МН3	28	
А4		11	-КИ-МН4	МН4	12	
А4		12	-КИ-МН5	МН5	18	
		13	3.400-6/76	МН4-46		23,20м
Б.Ч.		56		Швеллер 14 ГОСТ 8240-72* / Вст3Кп2 ГОСТ 535-79* Р=1500	2	
				Материалы		
				Бетон М150, В6	19,59	м³
				Бетон М200, В6	19,52	м³

Ведомость расхода стали на элемент, кг

Марка элемента	Изделия арматурные					Изделия закладные																		Общий расход
	Арматура класса				Всего	Арматура класса							Прокат марки										Всего	
	А-I		А-III			А-I					А-III		В ст 3 КП 2								ГОСТ 5915-70*		
	ГОСТ 5701-82*					ГОСТ 5781-82*							ГОСТ 8240-72*		ГОСТ 8509-72*		ГОСТ 8510-72*		ГОСТ 19903-74*				
	Ф6	Итого	Ф10	Итого		Ф6	Ф10	Ф12	Ф16	Итого	Ф8	Итого	С 14	Итого	L 50×5	Итого	L 140×90×8	Итого	-6	Итого	Гайка М12		
СК 1	44.00	44.00	120.00	120.00	164.00	2,34	6,44	0,56	17,04	26,98	40,01	40,01	—	—	88,16	88,16	766,48	766,48	376,14	376,14	0,56	1297,63	1461,63
СК 2	90,20	90,20	246,00	246,00	336,20	4,68	13,34	1,16	34,08	53,26	80,02	80,02	36,90	36,90	176,32	176,32	1532,96	1532,96	753,51	753,51	1,16	2634,13	2970,33

ГИП	Юрин		09.85
Нач. отдела	Катков		09.85
Гл. констр.	Зильбертов		09.85
Рук. гр.	Оруджева		09.85
Инж.	Киреев		07.85
Н. контр.	Есина		09.85

ТП-503-1-49.86 -КЖ

Главный корпус автотранспортного предприятия на 300 грузовых автомобилей

Стадия	Лист	Листов
Р	50	

Смотровая канава СК 1

ГИПРОПРОМСЕЛЬСТРОЙ г. Саратов

Привязан

Инв. №

Копировал: Сидорова

Формат А2

Инв. № подл. | Подпись и дата | Взам. инв. №

Альбом II, часть I

Типовой проект 503-1-49.86

План на отм. 0,000

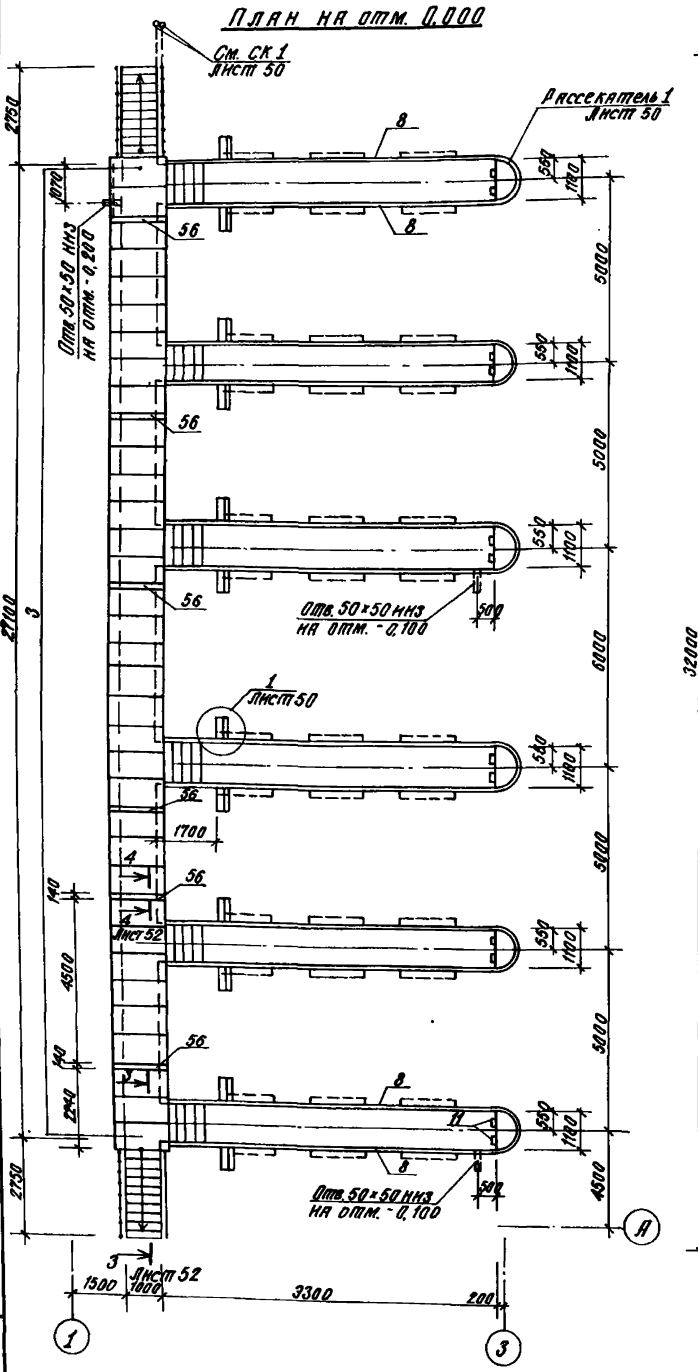

План на отм. -0,500

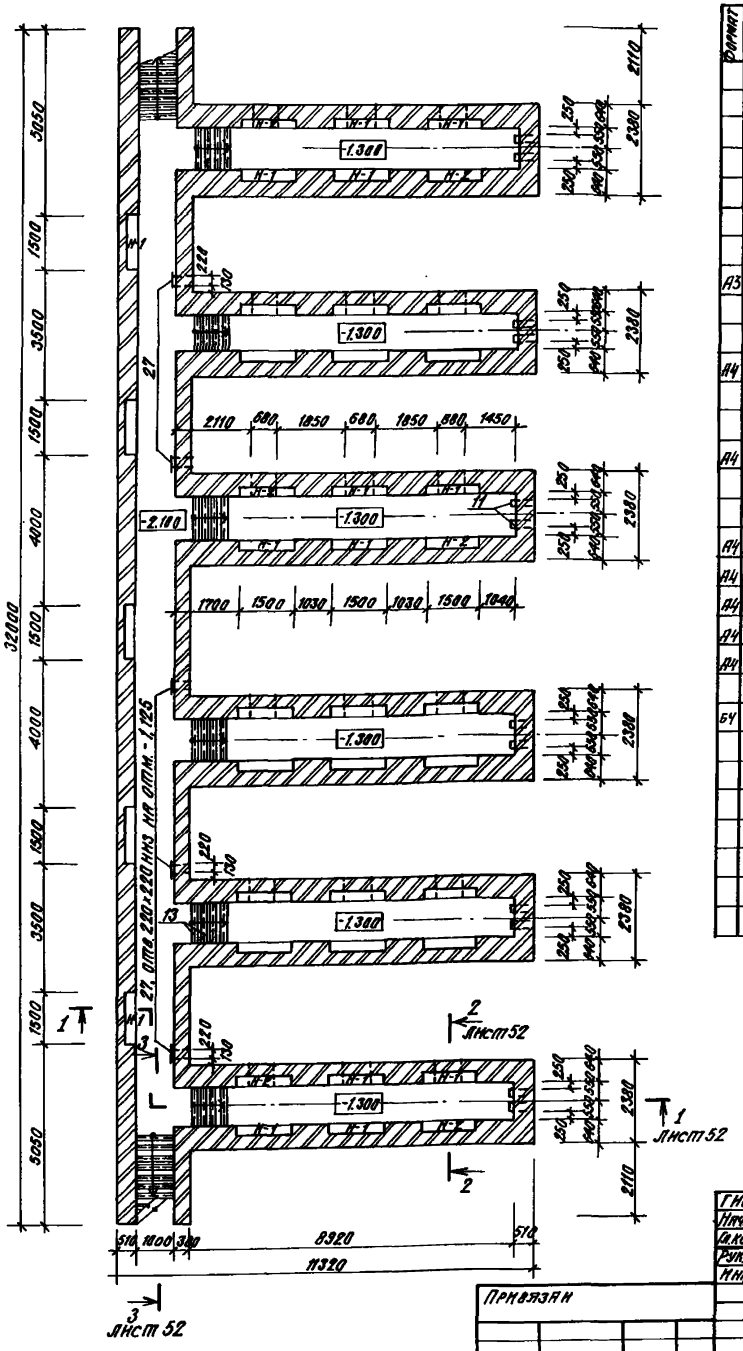

Спецификация элементов на смотровую канаву СК 2

Формат	Зона	Поз.	Обозначение	Наименование	Кол.	Примечание
				Сборочные единицы		
				Изделия железобетонные		
		1	1.138-10 вып. 1	Перемычка 1ПР2-15.12-14	12	
		2	1.138-10 вып. 1	" 1ПР1-10.12-6	30	
		3	3.006.1-2/82 вып. 1-2	Плита П11д-8	35	
				Изделия металлические		
А3		4	ТП КИ-Р1	Решетка Р1	29	
		27	1.494-10	" Р200 I	5	
		5	1.494-10	" Р200 III	18	
А4		6	ТП КИ-ОГ1	Ограждение ОГ1		10.00м
				Изделия арматурные		
А4		7	ТП КИ-С11	Сетка С 11	41	
				Изделия закладные		
А4		8	ТП КИ-МН1	МН1		108,72м
А4		9	ТП КИ-МН2	МН2	58	
А4		10	ТП КИ-МН3	МН3	58	
А4		11	ТП КИ-МН4	МН4	24	
А4		12	ТП КИ-МН5	МН5	36	
		13	3.400-6/76	МН4-46		46.40м
Б4		56		Швеллер 14-ГОСТ 8240-72 "е"=1500 вст 3КП2 ГОСТ 535-79	6	
				Материалы		
				Бетон М 150, В6	48,61	м³
				Бетон М 200, В6	38,39	м³

ГИП	Юрин		01.85	ТП-503-1-49.86 -КЖ
Нач. отдела	Катков		09.85	
Гл. конструктор	Зильберт		09.85	
Рук. гр.	Орудиева		09.85	Главный корпус автотранспортного предприятия на 300 грузовых автомобилей.
Инж.	Киреев		09.85	
Н. контр.	Есина		09.85	Смотровая канава СК2

Стадия	Лист	Листов
Р	51	

ГИПРОПРОМСЕЛЬСТРОЙ г. Саратов

Привязан

Инв. №

Копировал: Сидорова

Формат А2

1 - 1

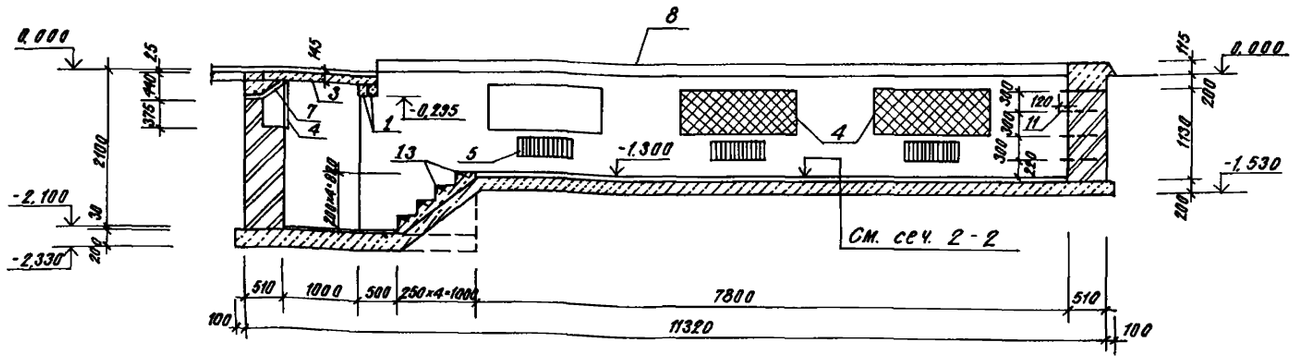

3 - 3

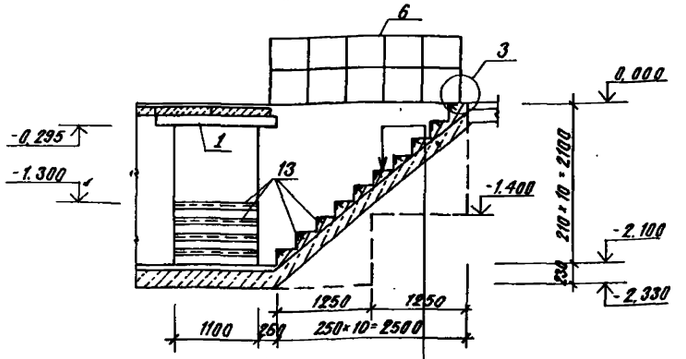

Набивные ступени из бетона марки 150

Бетон марки 150 - 150

2 - 2

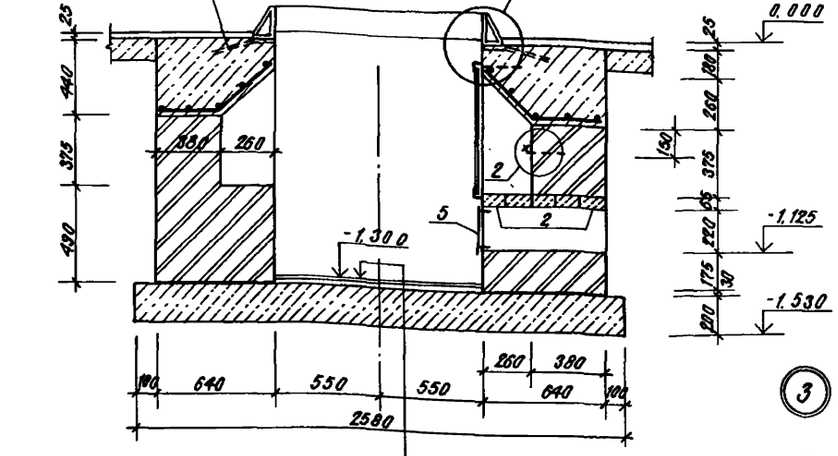

Плиты мозаичные

Цементный раствор марки 100 - 15

Бетон марки 150 - 200

Разбивка закладных элементов в нише Н-1

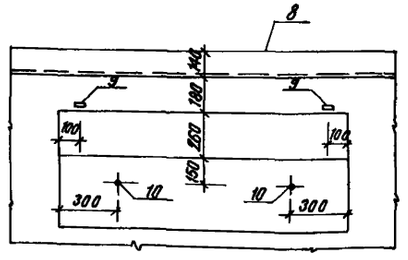

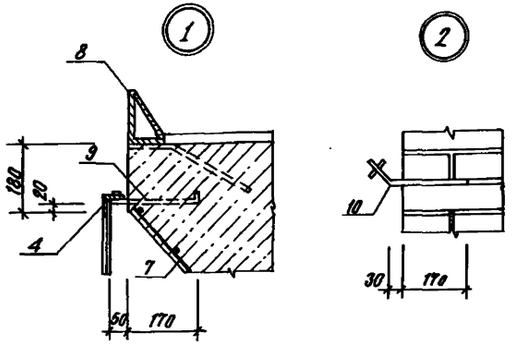

3

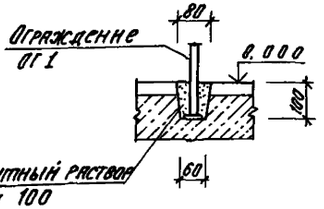

4 - 4

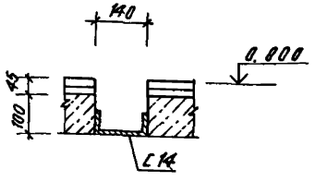

ГИП	Юркин			ТП-503-1-49.86	
Нач. отдела	Катков		09.85		
Гл. конструктор	Зильберторп		09.85		
Рук. гр.	Лукашева		09.85	Главный корпус автотранспортного предприятия на 300 грузовых автомобилей.	
Инж.	Киреев		09.85		
				Стадия: Р	Лист: 52
Н. контр.	Есина		09.85	Смотровые канавы сечения 1-1÷3-3 узлы 1÷3	ГИПРОПРОМСЕЛЬСТРОЙ г. Саратов

Привязан

Инв. №

Копировал: Сидорова

Формат А2

План на отм. 0.000

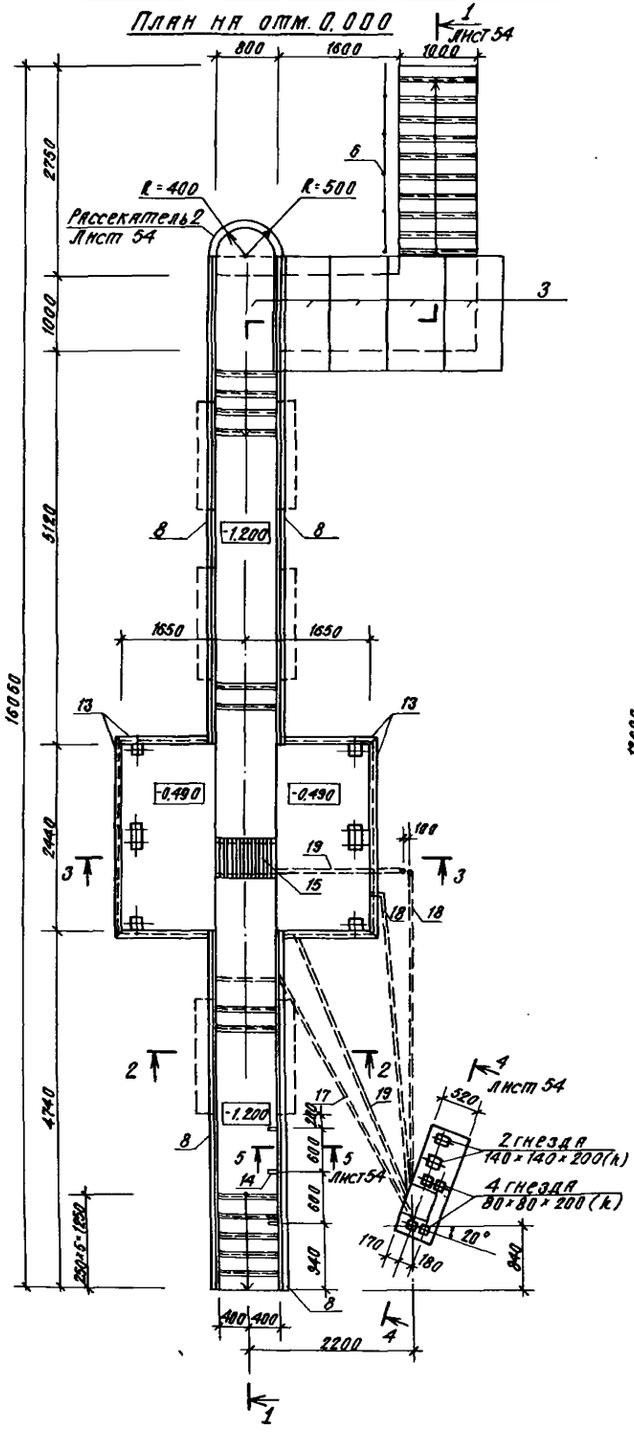

План на отм. -0.500

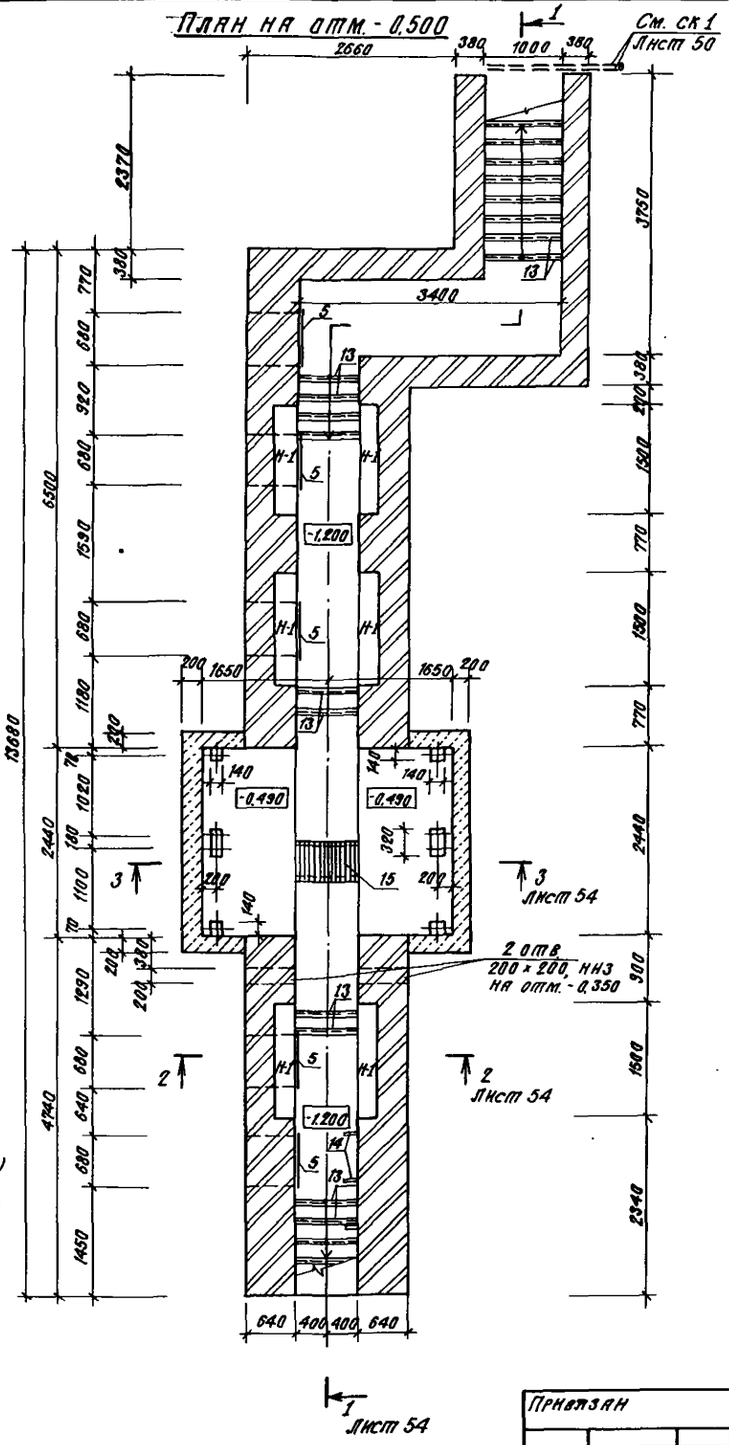

Спецификация элементов на смотровую канаву СК3

Формат	Зона	Поз.	Обозначение	Наименование	Кол.	Примечание
				Сборочные единицы		
				Изделия железобетонные		
		1	1.138-10 вып. 1	Перемычка 1ПР2-15.12.14	4	
		2	1.138-10 вып. 1	" 1ПР1-10.12.6	25	
		3	3.006.1-2/82 вып.1-2	Плита П11g-8	5	
				Изделия металлические		
А3		4	ТП КН-Р1	Решетка Р1	6	
		5	1.494-10	" Р200 III	5	
А3		15	ТП КН-Р2	" Р2	1	
		6	ТП КН-ОГ1	Ограждение ОГ1		2.50 м
				Изделия арматурные		
А4		7	ТП КН-С11	Сетка С11	6	
Б.Ч.		16	ГОСТ 8478-81	" С $\frac{5ВрI-100}{5ВрI-100}$ 1040		3.00 м
				Изделия закладные		
А4		8	КН-МН1	МН1		22.22 м
А4		9	КН-МН2	МН2	12	
А4		10	КН-МН3	МН3	12	
		13	3.400-6/76	МН4-46		29.88 м
А4		14	ТП КН-МН6	МН6		
Б.Ч.		17		Труба $\frac{22\times1.4\ ГОСТ\ 10704-76^{*}}{А-Ст3\ ГОСТ\ 10705-80}$		7.00 м
Б.Ч.		18		Труба $\frac{32\times1.4\ ГОСТ\ 10704-76^{*}}{А-Ст3\ ГОСТ\ 10705-80}$		10.00 м
Б.Ч.		19		Труба $\frac{70\times1.8\ ГОСТ\ 10704-76}{А-Ст3\ ГОСТ\ 10705-80}$		8.00 м
				Материалы		
				Бетон М150, В6	13,30	м³
				Бетон М200, В6	5,10	м³

ГИП	Юрин		09.85
Нач. отдела	Катков		09.85
Гл. констр.	Зильберталь		09.85
Рук. гр.	Орудиева		09.85
Инж.	Киреев		09.85

ТП-503-1-49.86 -КЖ

Главный корпус автотранспортного предприятия на 300 грузовых автомобилей.

Стадия	Лист	Листов
Р	53	

Смотровая канава СК3

ГИПРОПРОМСЕЛЬСТРОЙ г. Саратов

Привязан

Инв. №

Н. контр. Ескина 09.85

Копировал: Сидорова

Формат А2

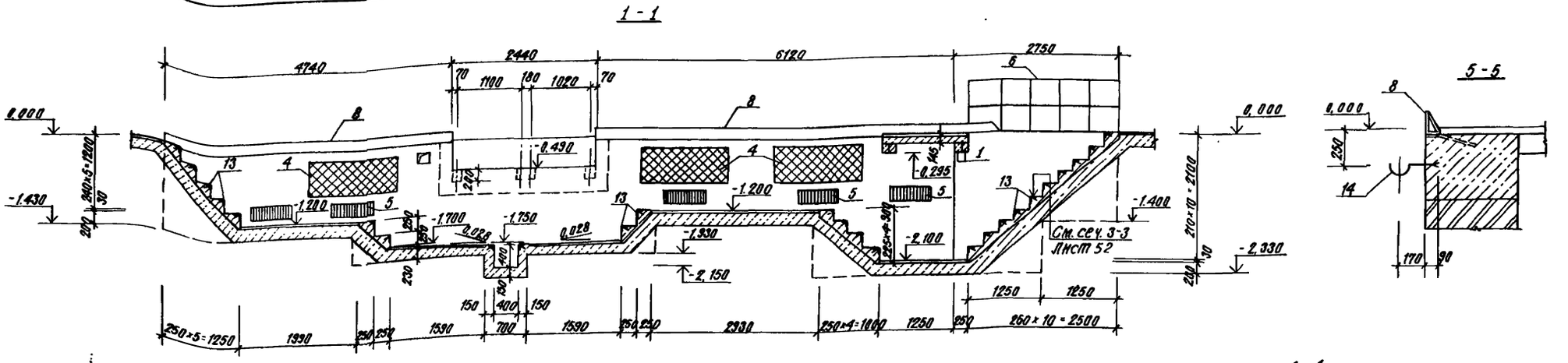

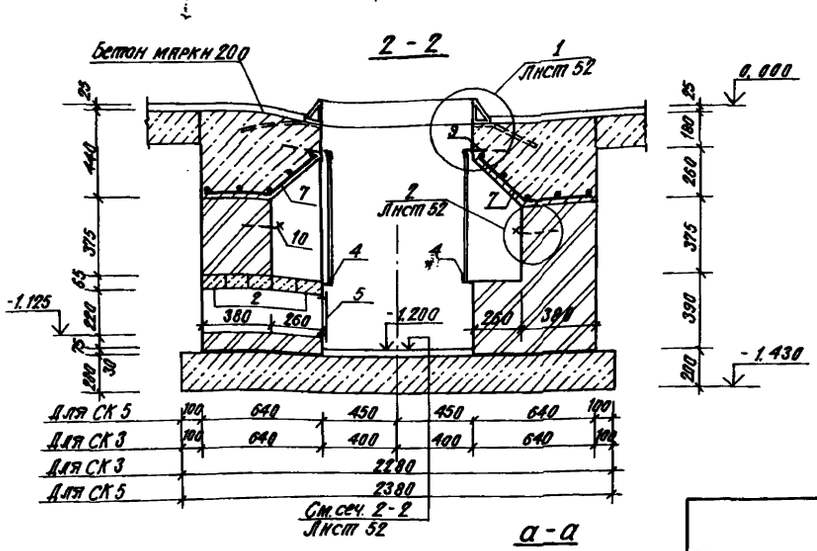

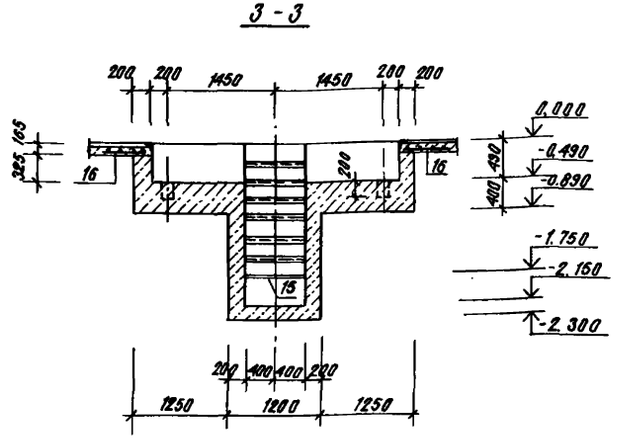

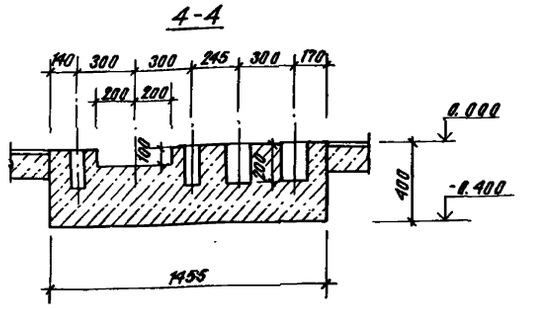

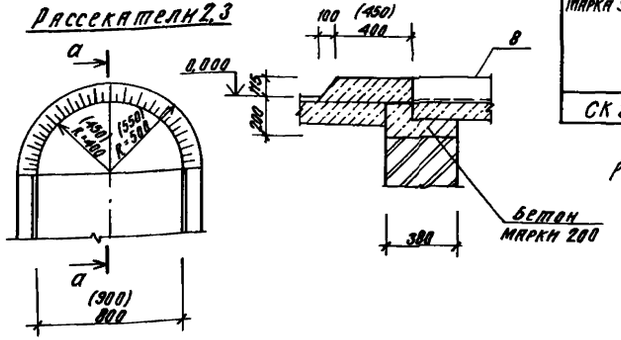

Ведомость расхода стали на элемент, кг

Марка элемента	Изделия арматурные								Изделия закладные																		Общий расход
	Арматура класса							Всего	Арматура класса						Прокат марки											Всего	
	А-I		А-III		Вр-I				А-I			А-III			ВСт3КП2												
	ГОСТ 5781-82*				ГОСТ 6727-80				ГОСТ 5781-82*						ГОСТ 8509-72*		ГОСТ 8510-72*		ГОСТ 9903-74*		ГОСТ 10704-76				ГОСТ 5915-70*		
	ф6	Итого	ф10	Итого	ф5		Итого		ф10	ф12	Итого	ф8	ф14	Итого	∟50×5	Итого	∟140×90×8	Итого	⌐6	Итого	Труба ⌀122×14	Труба ⌀132×14	Труба ⌀170×18	Итого	Танка м12		
СК 3	13,20	13,20	36,00	36,00	29,70		29,70	78,90	2,76	0,24	3,00	28,60	2,10	30,70	113,55	113,55	313,30	313,30	154,05	154,05	4,97	10,53	24,16	33,66	0,24	64,54	727,44

Размеры в скобках для рассекателя 3

ГИП	Юрин		01.85
Нач.отдел	Катков		09.85
Гл.констр.	Зильбертов		09.85
Рук. гр.	Друджева		09.85
Инж.	Киреев		07.85
Н.контр.	Есина		09.85

ТП-503-1-49.86 -КЖ

Главный корпус автотранспортного предприятия на 300 грузовых автомобилей.

Стадия	Лист	Листов
Р	54	

Смотровая канава СК3, сечения 1-1÷5-5. Рассекатели 2,3.

ГИПРОПРОМСЕЛЬСТРОЙ г. Саратов

Копировал: Сидорова

Формат А2

Типовой проект 503-1-49.86 Альбом II

Инв. № подл. | Подпись и дата | Взам. инв. №

Альбом II часть 1

Типовой проект 503-1-49.86

План на отм. 0.000

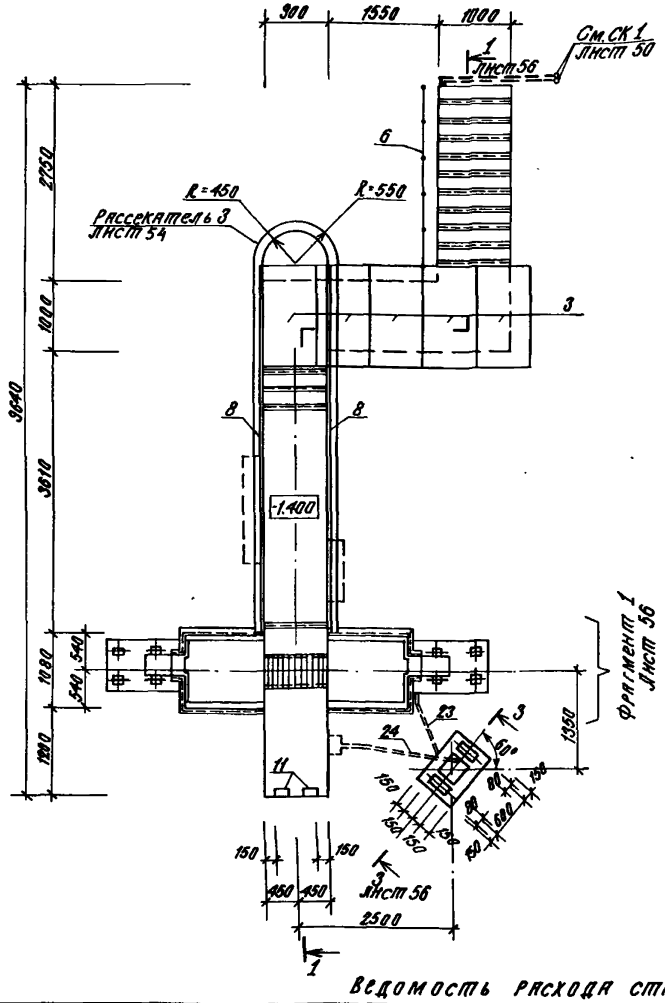

План на отм. -0.500

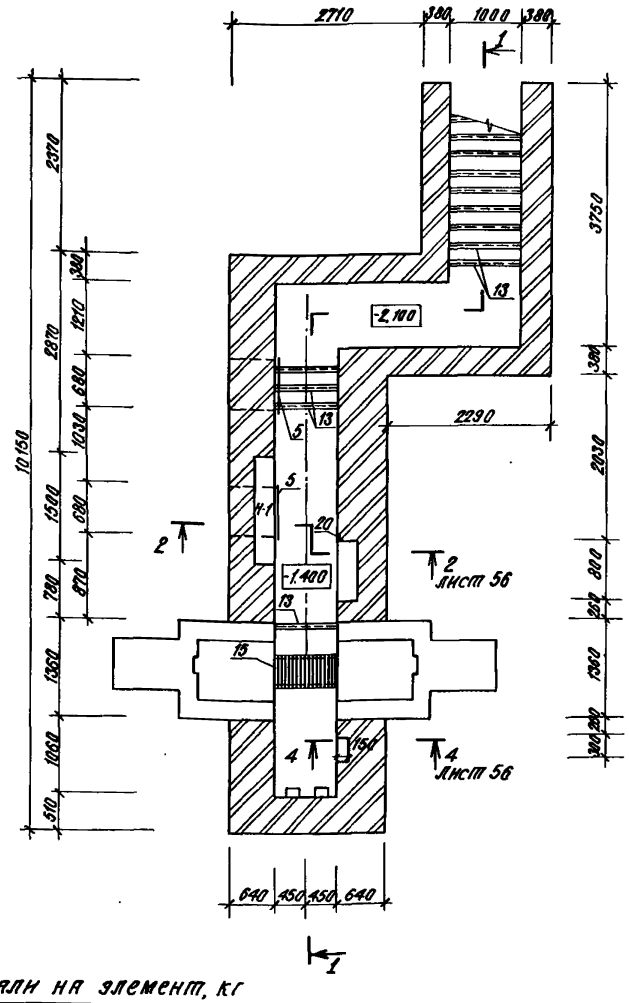

Спецификация элементов на смотровую канаву СК4

Формат	Зона	Поз.	Обозначение	Наименование	Кол.	Примечание
				Сборочные единицы		
				Изделия железобетонные		
		1	1.138-10 вып. 1	Перемычка 1ПР2-15.12.14	4	
		2	1.138-10 вып. 1	" 1ПР1-10.12.6	10	
		3	3.006.1-2/82 вып. 1-2	Плита П11д8	5	
				Изделия металлические		
А3		4	ТП- -КН-Р1	Решетка Р1	1	
А3		15	ТП- -КН-Р2	" Р2	1	
		5	1.494-10	" Р200 III	2	
А4		6	ТП -КН-ОГ1	Ограждение ОГ1		2,50 м
				Изделия арматурные		
А4		7	ТП- -КН-С11	Сетка С11	1	
Б.4		16	ГОСТ 8478-81	" С $\frac{5ВР1-100}{5ВР1-100}$ 1040		6,00 м
				Изделия закладные		
А4		8	ТП- -КН-МН1	МН1		19,72 м
А4		9	ТП- -КН-МН2	МН2	2	
А4		10	ТП- -КН-МН3	МН3	2	
		13	3.400-6/76	МН4-46		20,78 м
А4		20	ТП- -КН-МН7	МН7	1	
Б.4		21		ф10 AIII ГОСТ 5781-82* ℓ=1100	3	
Б.4		22		ф10 AIII ГОСТ 5781-82* ℓ=600	3	
Б.4		23		Труба 15×2,8 ГОСТ 3262-75*		2,00 м
Б.4		24		Труба 50×3,5 ГОСТ 3262-75*		2,00 м
А4		11	ТП- -КН-МН4	МН4	5	
				Материалы		
				Бетон М150, В6	4,38	м³
				Бетон М200, В6	9,19	м³

Ведомость расхода стали на элемент, кг

Марка элемента	Изделия арматурные						Всего	Изделия закладные																Всего	Общий расход
	Арматура класса							Арматура класса						Прокат марки											
	А-I		А-III		ВР-I			А-I				А-III		Вст3кп2											
	ГОСТ 5781-82*				ГОСТ 8727-80			ГОСТ 5781-82*						ГОСТ 8509-72*		ГОСТ 8510-72*		ГОСТ 19903-74		ГОСТ 3262-75*				ГОСТ 5915-70*		
	ф6	Итого	ф10	Итого	ф5	Итого		ф10	ф12	ф16	Итого	ф8	ф10	Уг.50×5	Итого	Уг.140×90×8	Итого	Б-6	Итого	Труба 15×2,8	Труба 50×3,5		Итого	Гайка М12		
СК4	2,20	2,20	6,00	6,00	19,80	19,80	28,00	0,46	0,04	6,10	6,60	18,02	3,16	21,18	82,76	82,76	137,05	137,05	65,39	65,39	2,56	9,76		12,32	8,04	325,34	353,34

ГИП	Юрин		09.85	ТП-503-1-49.86 -КЖ
Нач. отдела	Катков		09.85	
Гл. конструктор	Зильберстейн		09.85	
Рук. гр.	Орудшева		09.85	Главный корпус автотранспортного предприятия на 300 грузовых автомобилей.
Инж.	Киреев		07.85	
Н. контр.	Есина		09.85	

Стадия	Лист	Листов
Р	55	

Смотровая канава СК4

ГИПРОПРОМСЕЛЬСТРОЙ г. Саратов

Привязан

Инв. №

Инв. № подл. | Подпись и дата | Взам. инв. №

Копировал: Сидорова

Формат А2

Альбом II, часть 1

503-1-49.86

Типовой проект

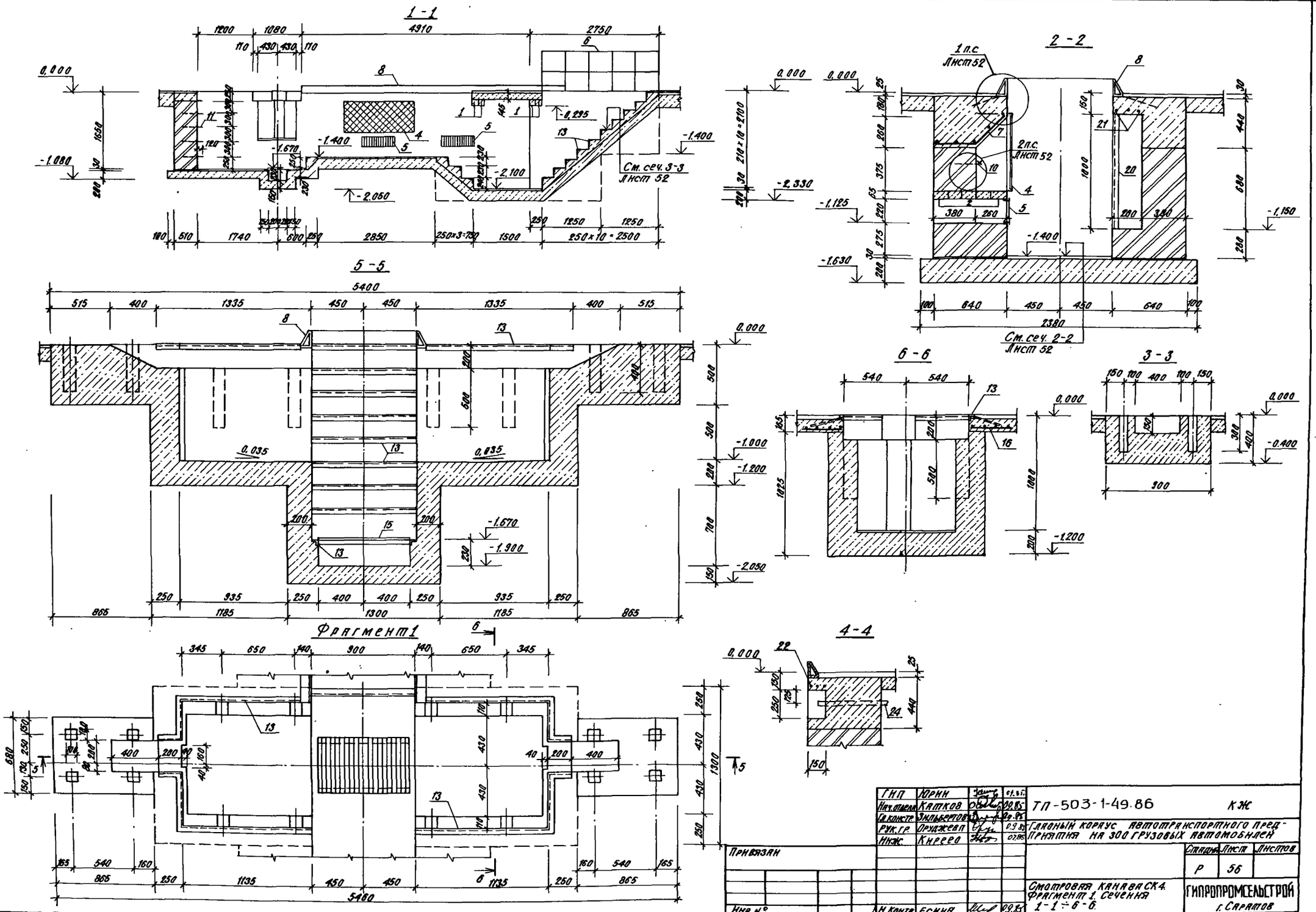

ГИП	Юрин		09.85
Нач. отдела	Катков		09.85
Гл. констр.	Зильбертов		09.85
Рук. гр.	Оруджевп		09.85
Инж.	Киреев		07.85
Н. контр.	Есина		09.85

ТП-503-1-49.86 КЖ

Главный корпус автотранспортного предприятия на 300 грузовых автомобилей

Стадия	Лист	Листов
Р	56	

Смотровая канава СК4. Фрагмент 1. Сечения 1-1 ÷ 6-6.

ГИПРОПРОМСЕЛЬСТРОЙ г. Саратов

Привязан

Инв. №

Копировал: Сидорова

Формат А2

Инв. № подл. | Подпись и дата | Взам. инв. №

Типовой проект 503-1-49.86 Альбом II часть

План на отм. 0.000

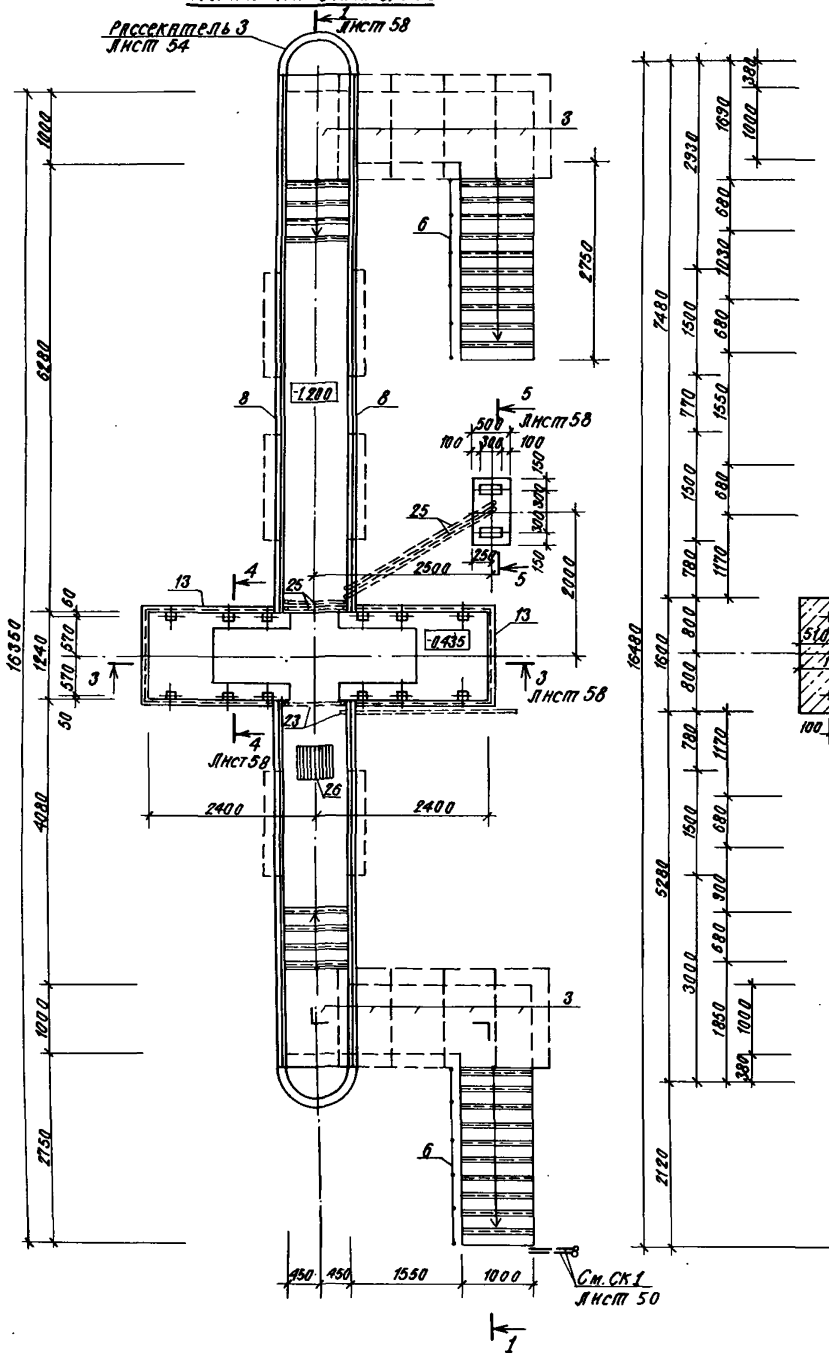

План на отм. -0.500

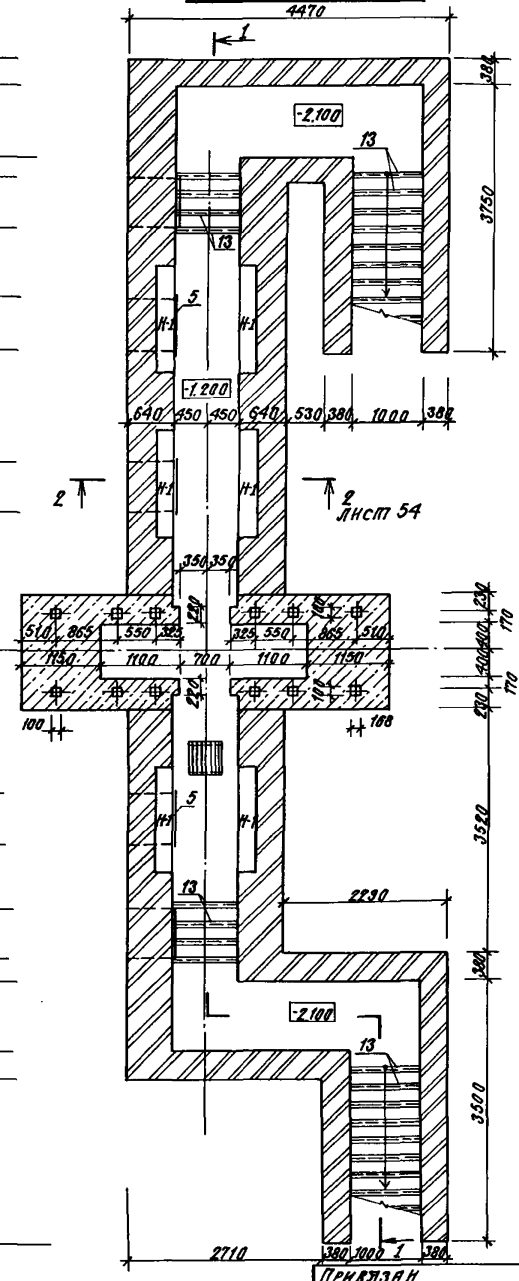

Спецификация на смотровую канаву СК 5

Формат	Зона	Поз.	Обозначение	Наименование	Кол.	Примечание
				Сборочные единицы		
				Изделия железобетонные		
		1	1.138-10 вып. 1	Перемычка 1ПР2-15.12.14	8	
		2	1.138-10 вып. 1	» 1ПР1-10.12.6	25	
		3	3.006.1-2/82 вып. 1-2	Плита П 11д-8	10	
				Изделия металлические		
А3		4	ТП- -КН-Р1	Решетка Р1	6	
А4		26	-КН-Р3	» Р3	1	
		5	1.494-10	» Р200 III	5	
А4		6	ТП- -КН-ОГ1	Ограждение ОГ1		5,00 м
				Изделия арматурные		
А4		7	ТП -КН-С11	Сетка С 11	6	
		16	ГОСТ 8478-81	» С $\frac{5ВрI-100}{5ВрI-100}$ 1640		10,10 м
				Изделия закладные		
А4		8	ТП- -КН-МН1	МН1		25,72 м
А4		9	-КН-МН2	МН2	12	
А4		10	-КН-МН3	МН3	12	
		13	3.400-6/76	МН-4-46		39,32 м
Б.У		23		Труба 15×2.8 ГОСТ 3262-75*		6. 20 м
Б.У		25		Труба 25×3.2 ГОСТ 3262-75*		10. 80 м
				Материалы		
				Бетон М 150, В6	14,77	м³
				Бетон М 200, В6	7,68	м³

ГИП	Юрин		01.91
Нач. отдела	Катков		09.91
Гл. констр.	Зильберт		09.91
Рук. гр.	Прудаева		09.91
Н.Н.Н.	Киреев		09.91
Н. Контр.	Есина		09.91

ТП-503-1-49.86 -КЖ

Главный корпус автотранспортного предприятия на 300 грузовых автомобилей.

Стадия	Лист	Листов
Р	57	

Смотровая канава СК 5

ГИПРОПРОМСЕЛЬСТРОЙ г. Саратов

Копировал: Сидорова

Формат А2

Привязан

Инв. № подл. | Подпись и дата | Взам. инв. №

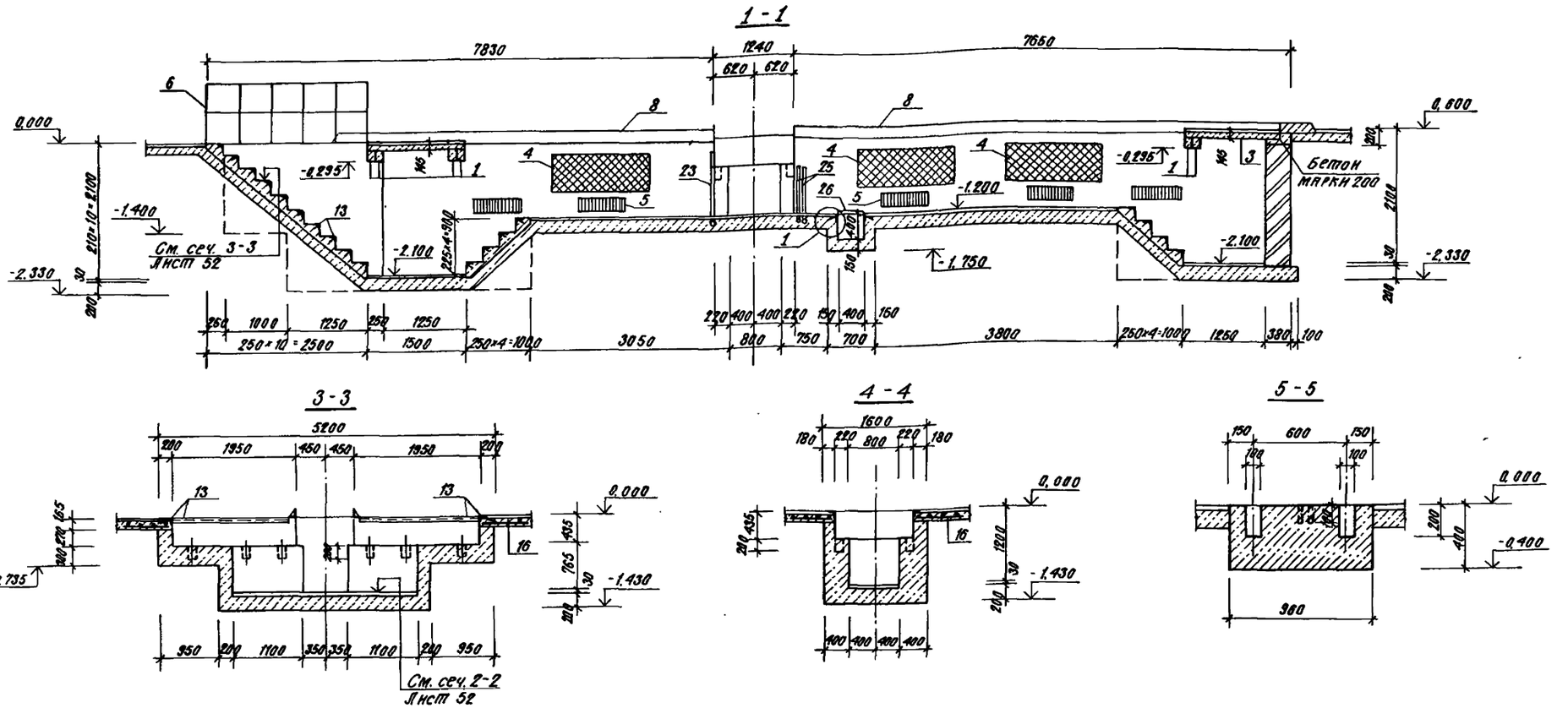

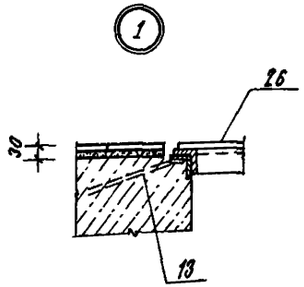

Ведомость расхода стали на элемент, кг

Марка элемента	Изделия арматурные								Изделия закладные																				Общий расход
	Арматура класса							Всего	Арматура класса						Прокат марки														
	А-I		А-III		Вр-I				А-I			А-III			ВСт3КП2														
	ГОСТ 5781-82*				ГОСТ 6727-80				ГОСТ 5781-82*						ГОСТ 8509-72*		ГОСТ 8510-72*		ГОСТ 19903-74*		ГОСТ 3262-75*						ГОСТ 5915-70*	Всего	
	ф6	Итого	ф10	Итого	ф5		Итого		ф10	ф12	Итого	ф8		Итого	L50×5	Итого	L140×90×8	Итого	-6	Итого	Труба d15×2,8	Труба d25×3,2		Итого	М12			
СК5	13,20	13,20	36,00	36,00	33,33		33,33	82,53	2,76	0,24	3,00	47,74		47,74	149,42	149,42	362,65	362,65	177,19	177,19	7,94	33,37		41,31	8,24	781,55	864,00

ГИП	Юрин		09.85
Нач. отдела	Каткоо		09.85
Гл. констр.	Зильбертов		09.85
Рук. гр.	Оруджева		09.85
Инж.	Киреев		02.85
Н. контр.	Есина		09.85

ТП-503-1-49.86 -КЖ

Главный корпус автотрансортного предприятия на 300 грузовых автомобилей

Стадия	Лист	Листов
Р	58	

Смотровая канава СК5
Сечения 1-1, 3-3÷5-5

ГИПРОПРОМСЕЛЬСТРОЙ
г. Саратов

Привязан

Инв. №

Копировал: Сидорова

Формат А2

План на отм. 0.000

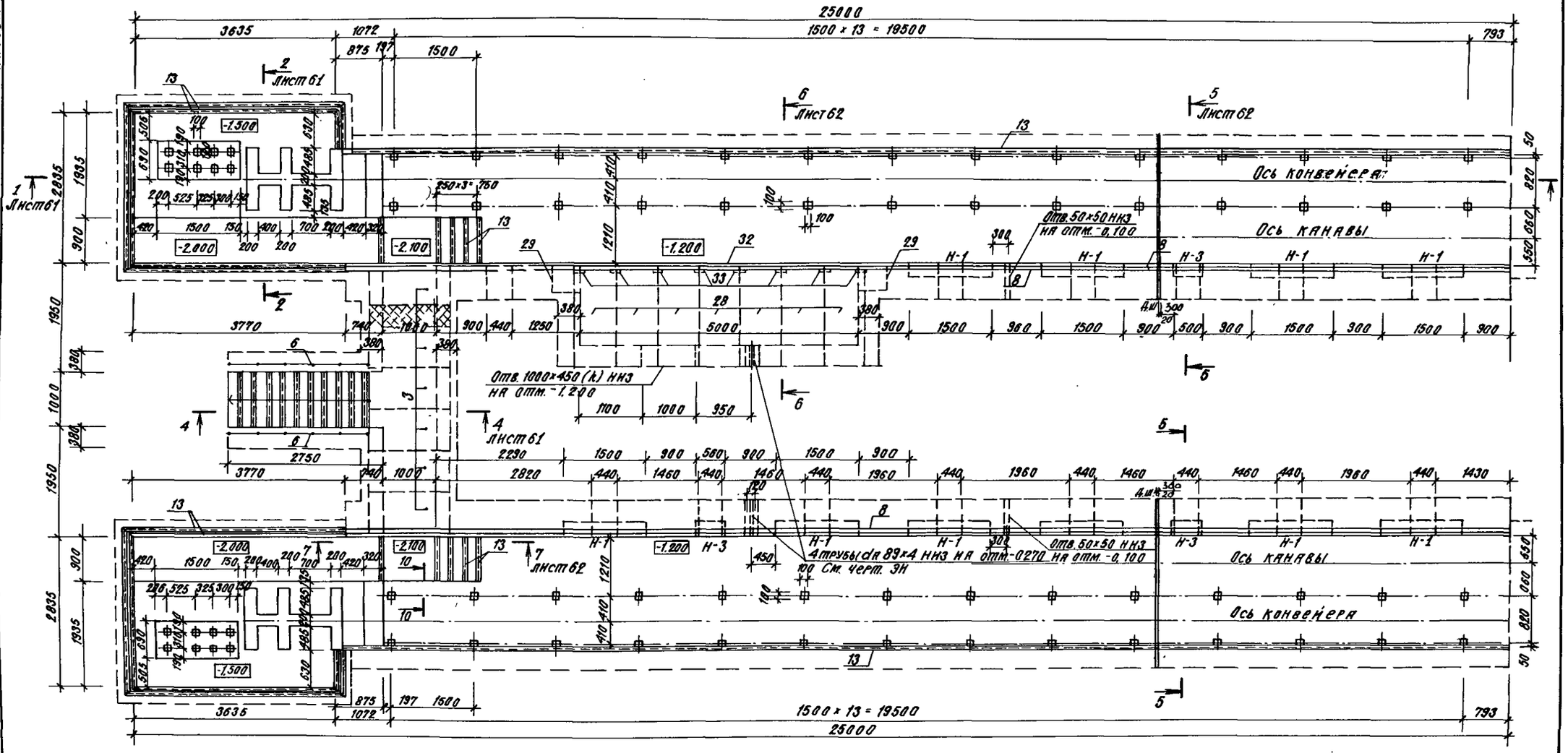

Схематический планскб

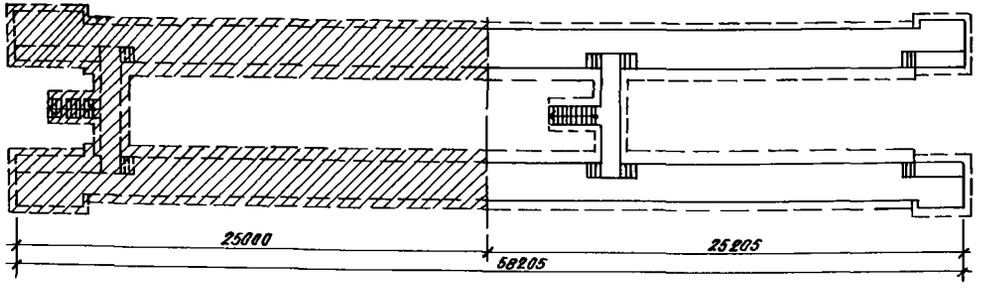

ГИП	Юрин			ТП-503-1-49.86 -КЖС	
Нач.отдела	Катков				
Гл.констр.	Эльбертов				
Рук.гр.	Орлитова			Главный корпус автотранспортного предприятия на 300 грузовых автомобилей.	
Инж.	Киреев				
				Стадия: Р	Лист: 59
Привязан				Смотровая канавасКБ	Гипропромсельстрой г. Саратов
Инв.№		Н.контр.	Есина		

Копировал: Сидорова

Формат А2

Альбом II часть I

503-1-49.86

Типовой проект

План на отм. 0.000

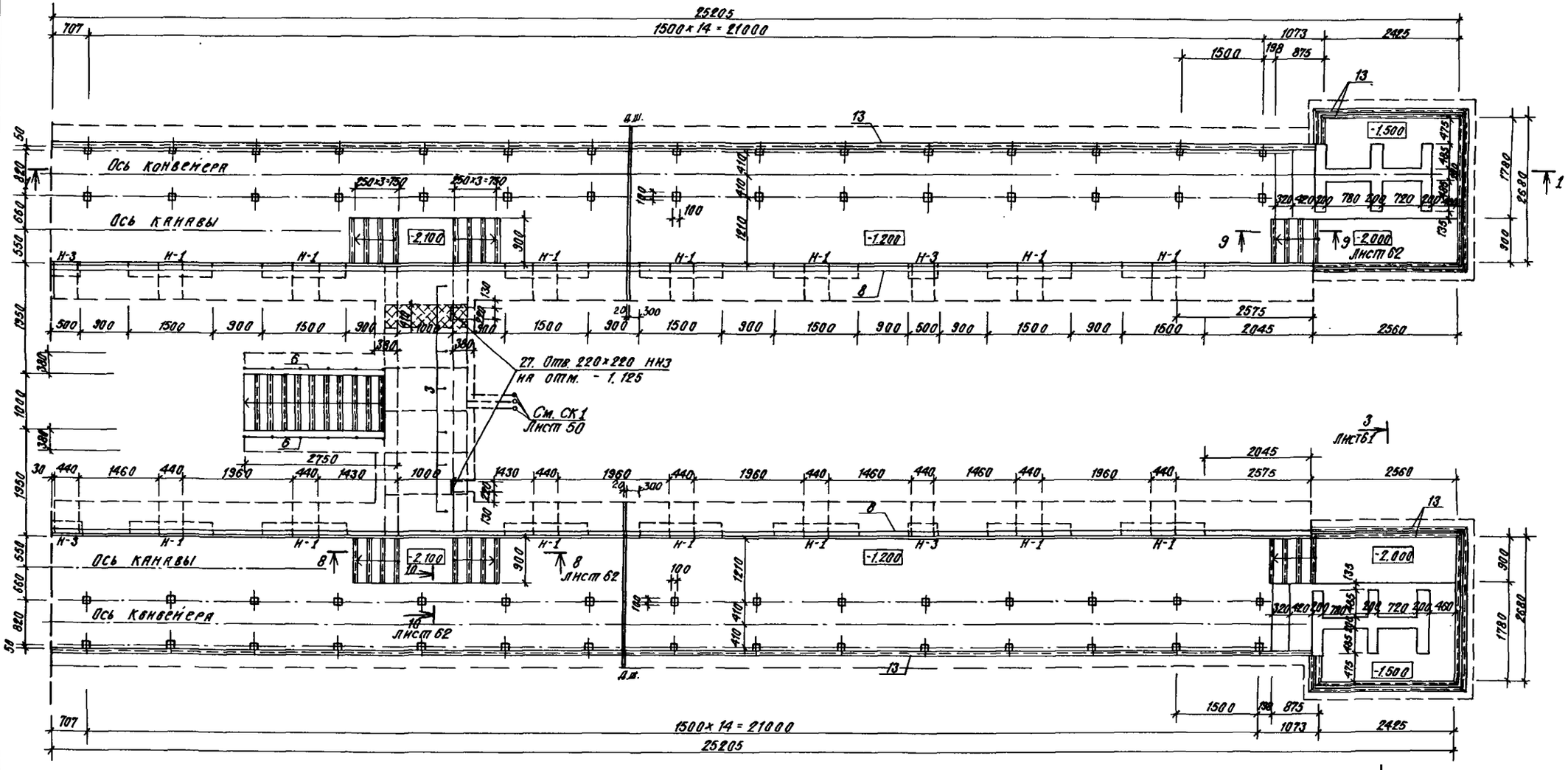

Схематический план СК6

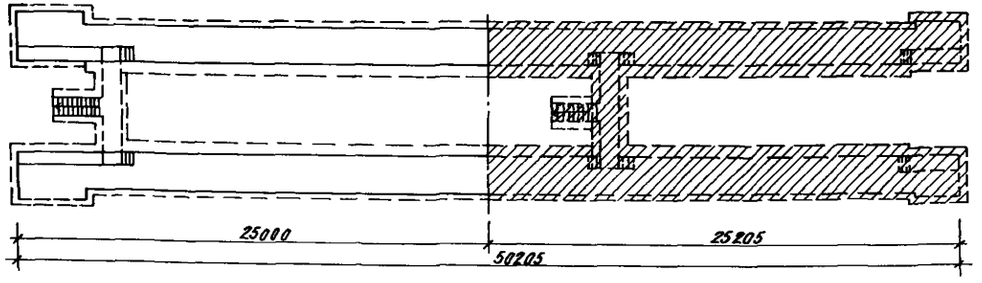

ГИП	Юрин		05.85
Нач. отдела	Катков		09.85
Гл. констр.	Зильбертов		09.85
Рук. гр.	Пруджева		09.85
Инж.	Киреев		07.85
Н. контр.	Есина		09.85

ТП-503-1-49.86 КЖ

Главный корпус автотранспортного предприятия на 300 грузовых автомобилей

Стадия	Лист	Листов
Р	60	

Смотровая канава СК6

ГИПРОПРОМСЕЛЬСТРОЙ г. Саратов

Привязан

Инв. №

Копировал: Сидорова

Формат А2

Альбом II часть I

503-1-49.86

Типовой проект

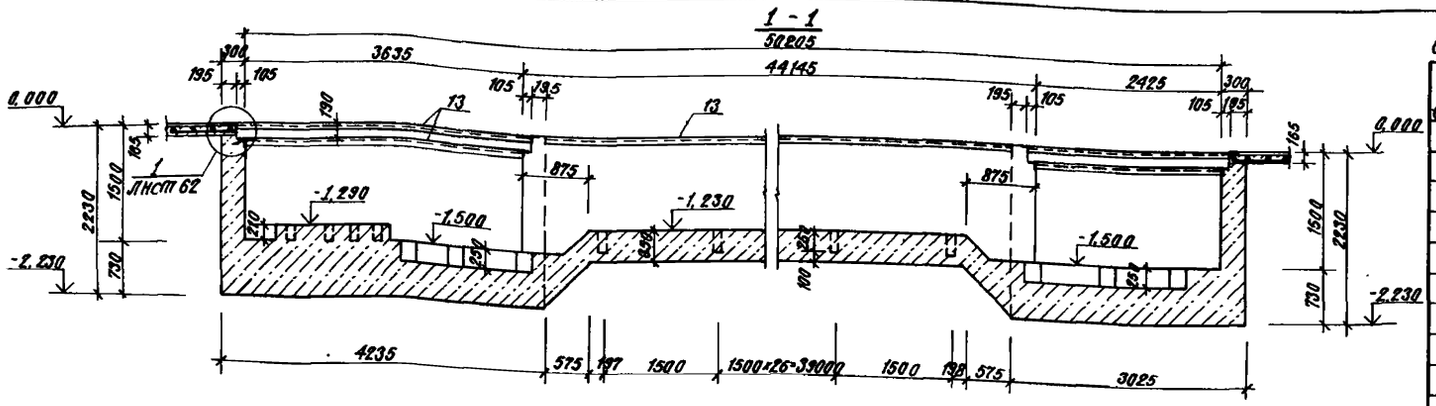

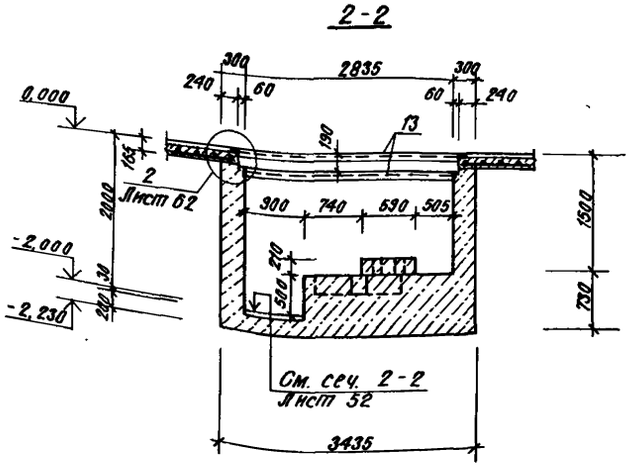

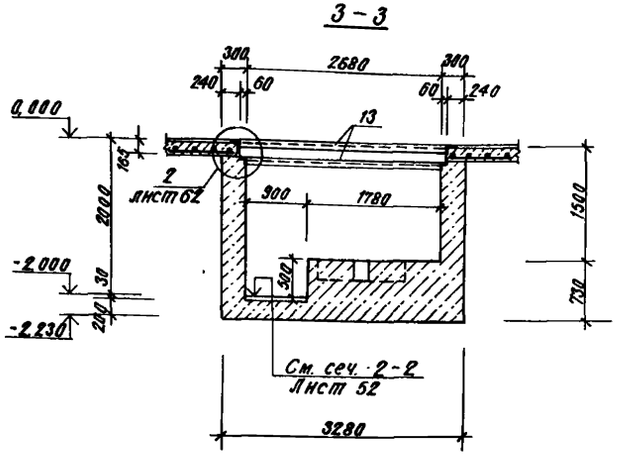

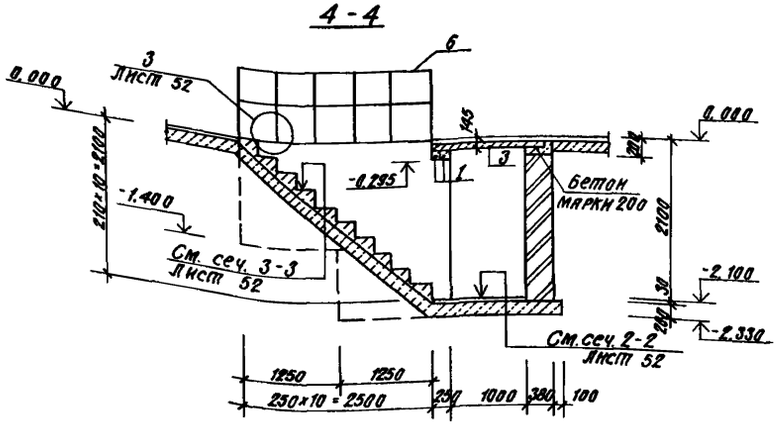

Спецификация элементов на смотровую канаву СК-6

Формат	Зона	Поз.	Обозначение	Наименование	Кол.	Примечание
				Сборочные единицы		
				Изделия железобетонные		
		1	1.138-10 вып. 1	Перемычка 1ПР2-15.12.14	7	
		2	1.138-10 вып. 1	" 1ПР1-10.12.6	160	
		3	3.006.1-2/82 вып. 1-2	Плита П11д-8	12	
		28	ТП КН	Плита ПТ1	7	
		29	3.006.1-2/82 вып. 1-2	Опорная подушка ОП4	2	
				Изделия металлические		
А3		4	ТП КИ-Р1	Решетка Р1	24	
		27	1.494-10	" Р200 I	2	
		30	1.494-10	" Р200 II	32	
		31	ТП КИ-БиН	Балка Бх4	1	
А4		6	ТП КИ-ОГ1	Ограждение ОГ1		10,00м
				Изделия арматурные		
А4		7	ТП КИ-С11	Сетка С11	31	
Б4		16	ГОСТ 8478-81	" С $\frac{5ВрI-100}{5ВрI-100}$ 1040		43,40м
				Изделия закладные		
А4		8	ТП КИ-МН1	МН1		82,50м
А4		9	ТП КИ-МН2	МН2	48	
А4		10	ТП КИ-МН3	МН3	48	
		13	3.400-6/76	МН4-46		210,25м
А4		32	ТП КИ-МН8	МН8		5,25м
Б.У.		33		Лист $\frac{Б-ПН-20 ГОСТ 19903-74*}{ВСТ3ПС6-1 ТУ14-1-3023-80}$	8	Размер 100×150
				Материалы		
				Бетон М150, В6	193,56	м³
				Бетон М200, В6	21,92	м³

Ведомость расхода стали на элемент, кг

Марка элемента	Изделия арматурные								Изделия закладные														Общий расход
	Арматура класса							Всего	Арматура класса					Прокат марки								Всего	
	А-I		А-III		Вр-I				А-I			А-III		В Ст 3КП2									
	ГОСТ 5781-82*				ГОСТ 6727-80				ГОСТ 5781-82*					ГОСТ 8509-72*		ГОСТ 8510-72*		ГОСТ 19903-74*			ГОСТ 5915-70*		
	ф6	Итого	ф10	Итого	ф5		Итого		ф10	ф12	Итого	ф8	Итого	∟50×5	Итого	∟140×90×8	Итого	-6	-20	Итого	Гайка М12		
СК6	68,20	68,20	180,00	186,00	143,22		143,22	397,42	11,04	0,96	12,00	168,91	168,91	808,72	808,72	1237,28	1237,28	608,91	18,88	627,79	0,96	2855,66	3253,08

ГИП	Юрин		09.85
Нач. отдела	Катков		09.85
Гл. констр.	Зильбертов		09.85
Рук. гр.	Оруджева		09.85
Инж.	Киреев		09.85
Н. контр.	Есина		09.85

ТП-503-1-49.86 -КЖ

Главный корпус автотранспортного предприятия на 300 грузовых автомобилей.

Стадия: Р | Лист: 61 | Листов:

Смотровая канава СК6 сечения 1-1 ÷ 4-4.

ГИПРОПРОМСЕЛЬСТРОЙ г. Саратов

Привязан:

Инв. №

Копировал: Сидорова

Формат А2

Инв. № подл. | Подпись и дата | Взам. инв. №

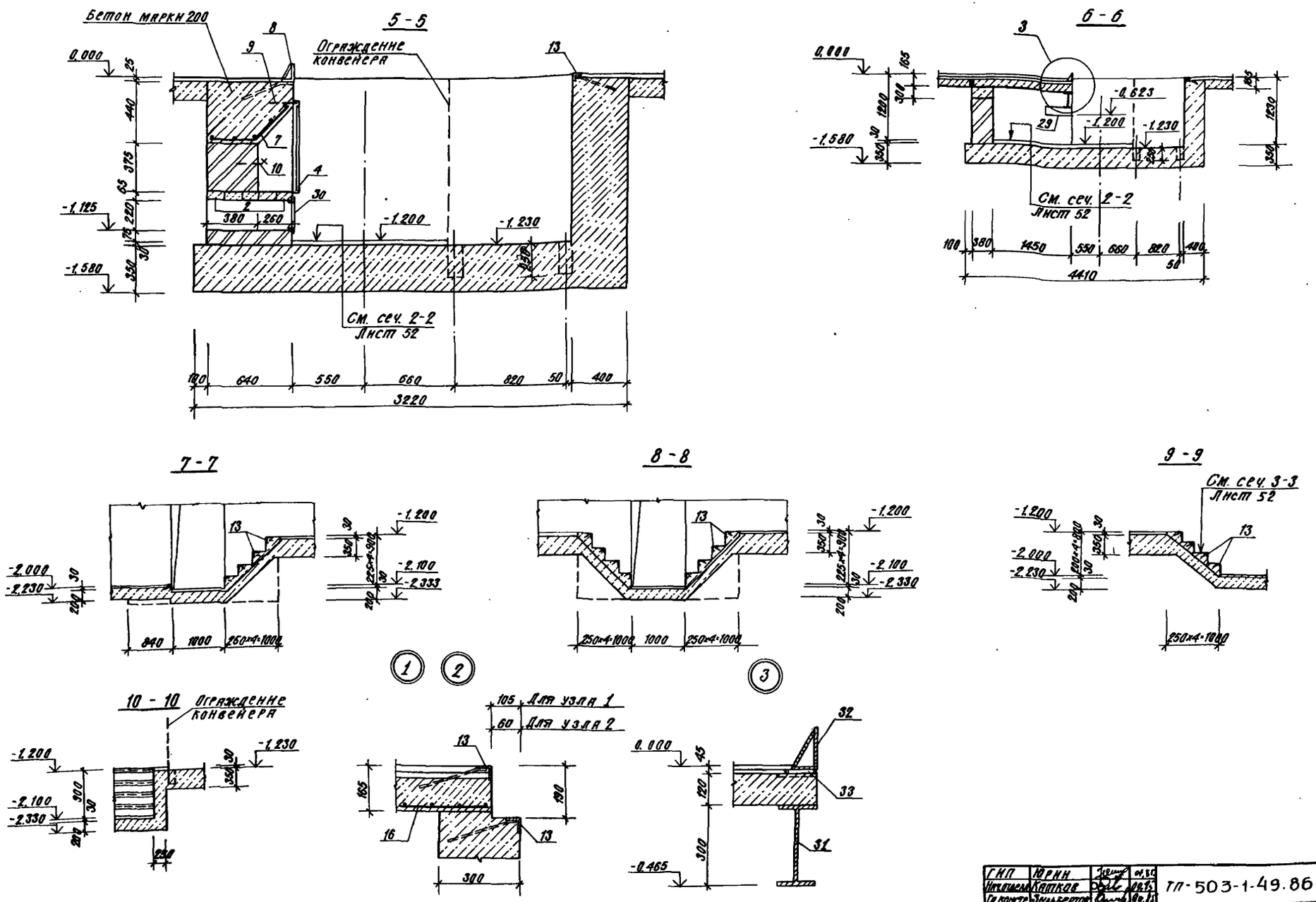

ГИП	Юрин		04.85
Нач.отдела	Катков		09.85
Гл.констр.	Зильбертов		09.85
Рук.гр.	Орудтева		09.85
Инж.	Киреев		02.85
Н.контр.	Есина		09.85

ТП-503-1-49.86 -КЖ

Главный корпус автотранспортного предприятия на 300 грузовых автомобилей.

Стадия	Лист	Листов
Р	62	

Смотровая канава СК6
Сечения 5-5 ÷ 10-10

ГИПРОПРОМСЕЛЬСТРОЙ г. Саратов

Копировал: Сидорова

Привязан

Инв. №

Формат А2

503-1-49.86 Альбом II часть

Типовой проект

Альбом II части

503-1-49.86

Типовой проект

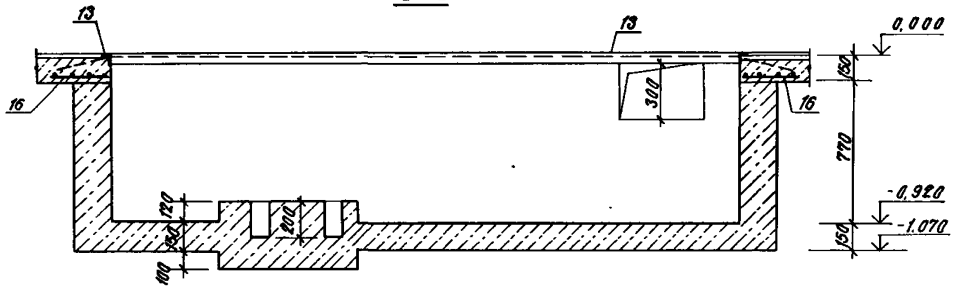

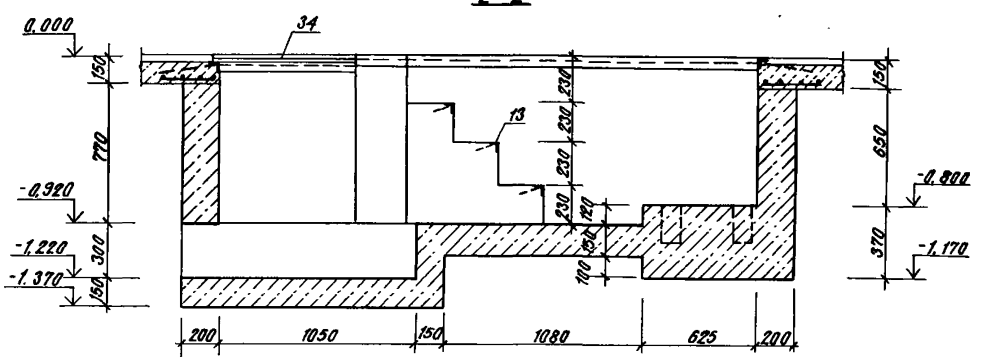

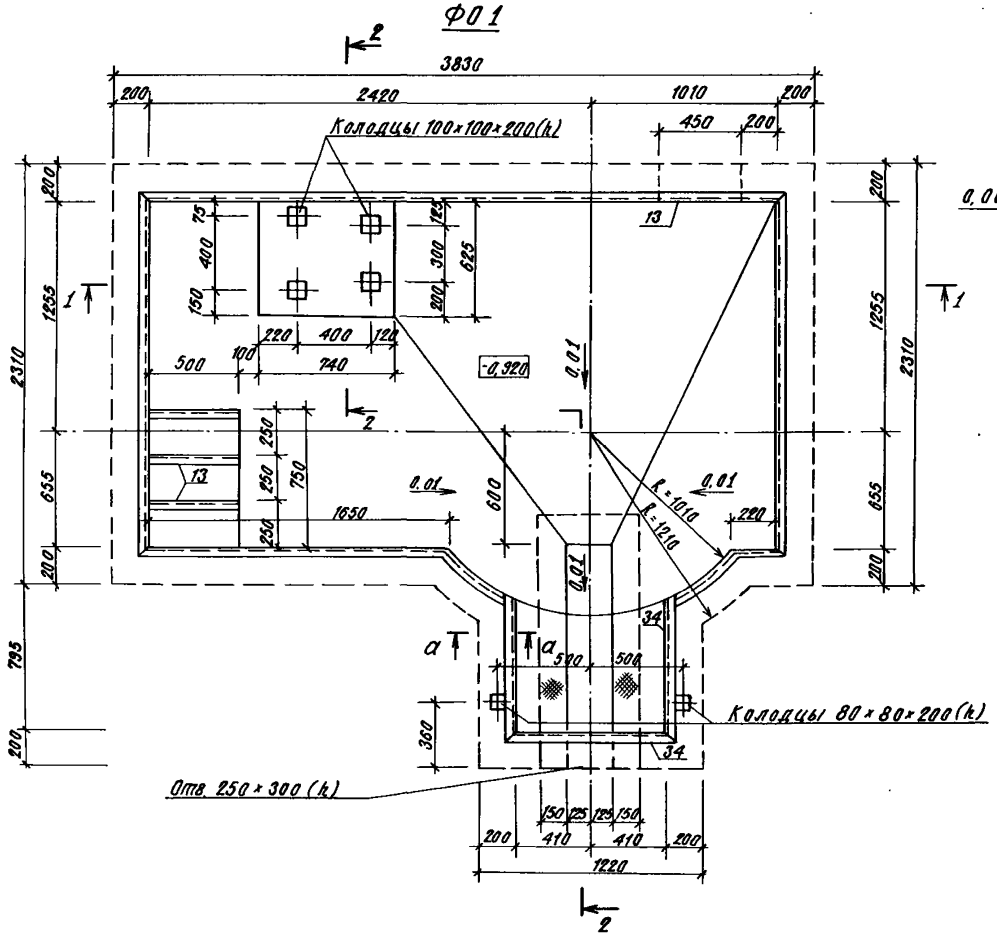

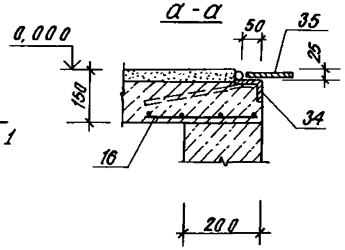

Спецификация на фундамент под оборудование Ф01

Формат	Зона	Поз.	Обозначение	Наименование	Кол.	Примечание
				Сборочные единицы		
				Сетка арматурная		
Б.Ч.		16	ГОСТ 8478-81	С $\frac{5ВР1-100}{5ВР1-100}$ 1040		14,3 м
				Изделия закладные		
		13	3.400-6/76	МН 4-46		12,4 м
		34	1.400-15 вып. 1	МН 556		2,6 м
				Детали		
Б.Ч.		35	ГОСТ 8568-77*	Сталь рифленая-δ=6		0,6 м²
				Материалы		
				Бетон марки 150		3,94 м³

Ведомость расхода стали на элемент, кг

Марка элемента	Изделия арматурные				Изделия закладные													Общий расход
	Арматура класса			Всего	Арматура класса						Прокат марки						Всего	
	ВР I				А-I			А-III			В Ст 3 кп 2							
	ГОСТ 6727-80				ГОСТ 5781-82*						ГОСТ 8509-72*				ГОСТ 8568-77			
	ф5		Итого		ф6		Итого	ф8		Итого	L50×5	L63×5		Итого	-6	Итого		
Ф01	47,20		47,20	47,20	0,57		0,57	8,50		8,50	47,20	12,50		59,70	30,10	30,10	98,87	146,07

ГИП	Юрин		09.85	ТП-503-1-49.86 -КЖ
Нач. отдела	Катков		09.85	
Гл. констр.	Зильбертов		09.85	Главный корпус автотранспортного предприятия на 300 грузовых автомобилей.
Рук. гр.	Оруджева		09.85	
Инж.	Киреев		07.85	
Н. контр.	Есина		09.85	Фундамент под оборудование Ф01

Стадия: Р | Лист: 63 | Листов:

ГИПРОПРОМСЕЛЬСТРОЙ г. Саратов

Привязан

Инв. №

Копировал: Сидорова

Формат А2

Инв. № подл. | Подпись и дата | Взам. инв. №

ФО2

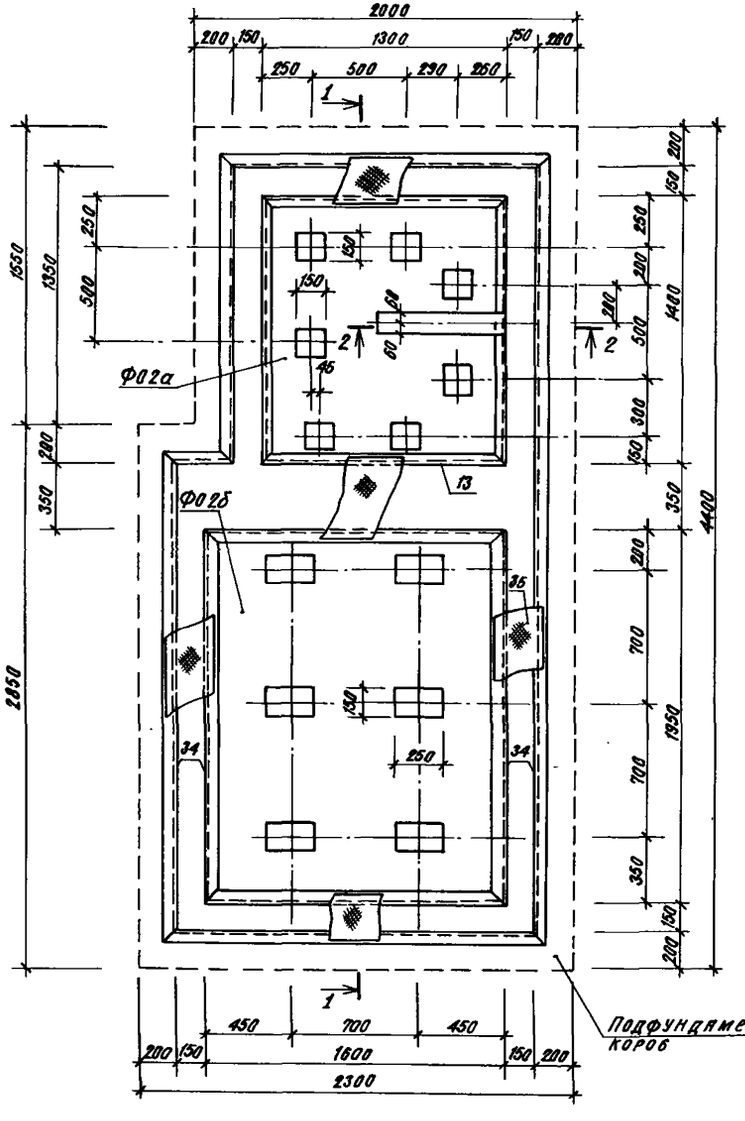

1 - 1

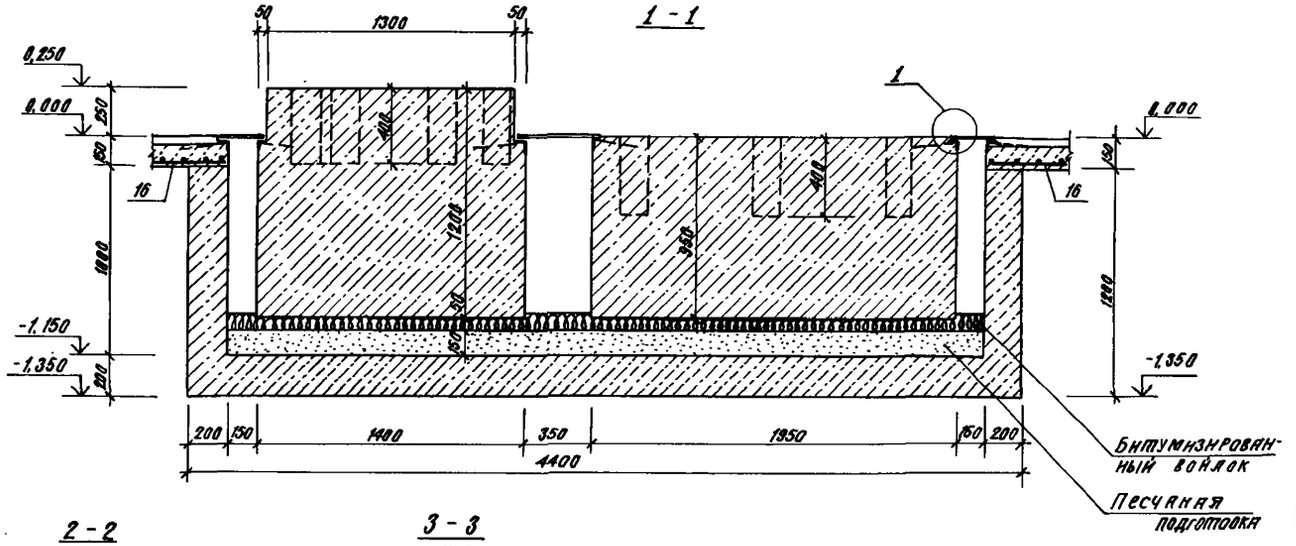

2 - 2

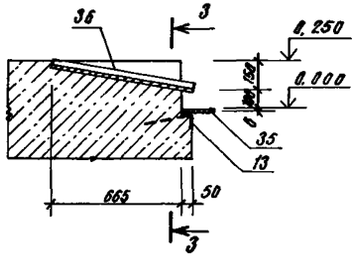

3 - 3

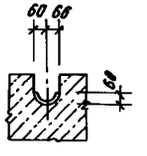

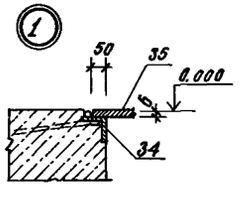

Спецификация элементов на фундамент ФО 2

Формат	Зона	Поз	Обозначение	Наименование	Кол.	Примечание
				Сборочные единицы		
А2			ТП -КЖ.65	Фундамент ФО 2а	1	
А2			ТП -КЖ.65	Фундамент ФО 2б	1	
А2			ТП -КЖ.65	Подфундаментный короб	1	
				Материалы		
Б4	35		ГОСТ 8568 - 77*	Сталь рифленая -б=6		2,85 м²
Б4			ГОСТ 6308 - 71*	Войлок битумизированный		7,14 м²
Б4			ГОСТ 8736 - 77*	Песок		1,1 м³

1. Сталь рифленую б=6 прикрепить к закладным изделиям винтами М8×12 ГОСТ 17475 - 80* с шагом установки винтов - 600 мм.
2. Армирование ФО2 смотри лист 65

ГИП	Юрин		09.85	ТП-503-1-49.86 -КЖ	
Нач. сект.	Катков		09.85		
Гл. констр.	Зильберов		09.85		
Рук. гр.	Прудиева		09.85	Главный корпус автотранспортного предприятия на 300 грузовых автомобилей.	
Инж.	Кнреев		09.85		Стадия: Р; Лист: 64; Листов:
Привязан				Фундамент под оборудование ФО 2	ГИПРОПРОМСЕЛЬСТРОЙ г. Саратов
Инв. №		Н. контр.	Есина		

Копировал: Сидорова

Формат А2

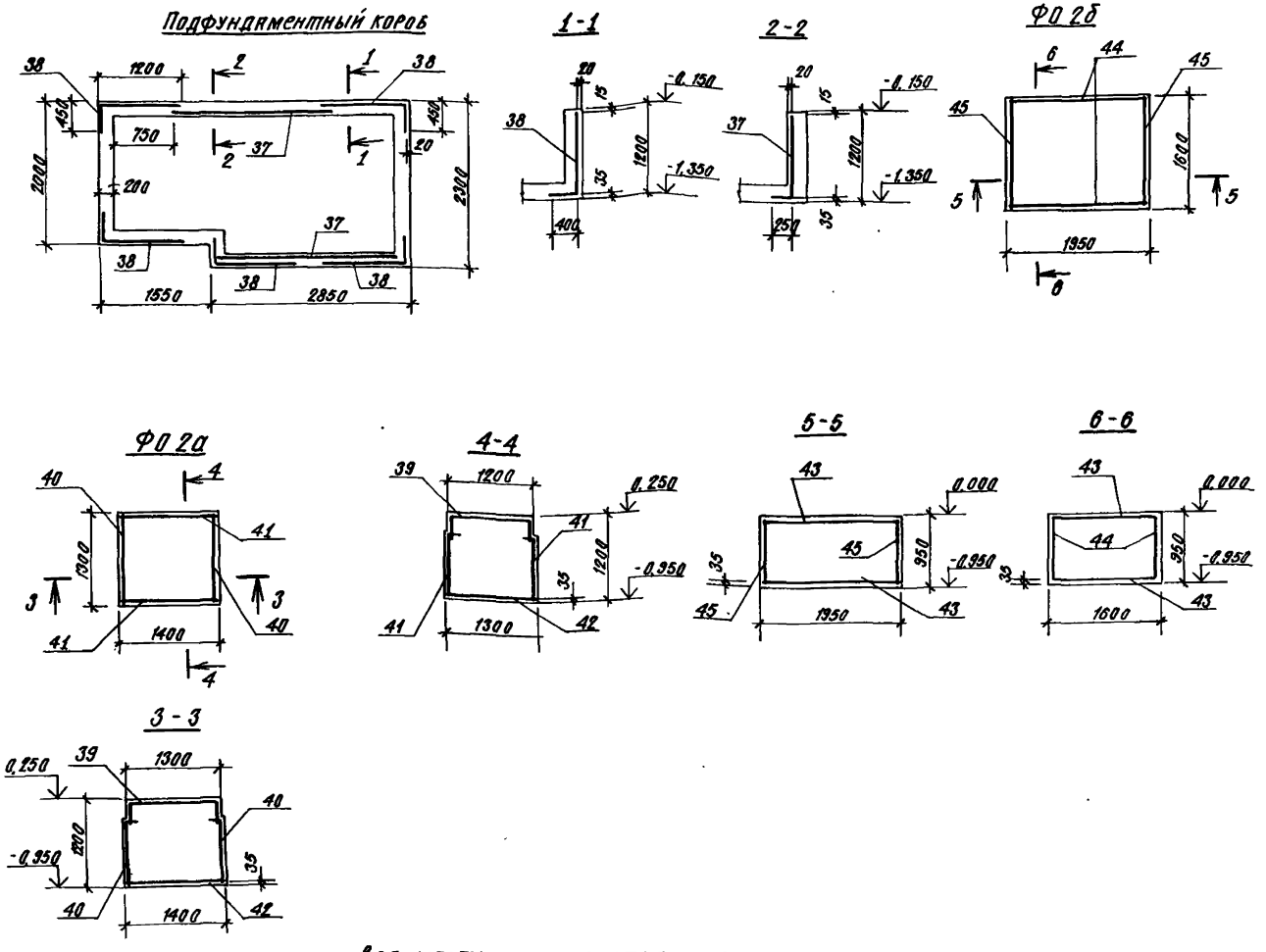

Спецификация на фундамент под оборудование ФО 2

Формат	Зона	Поз.	Обозначение	Наименование	Кол.	Примечание
				Подфундаментный короб		
				Сборочные чертежи		
				Изделия арматурные		
А4		37	ТП КИ-С12	Сетка С 12	1	
А3		38	ТП КИ-С13	" С 13	2	
Б4		16	ГОСТ 8478-81	$C\frac{5ВРI-100}{5ВРI-100}-1040$		13,10 м
				Изделия закладные		
		34	1.400-15 вып. 1	МН556		12,30 м
				Материалы		
				Бетон марки 150		4,41 м³
				ФО 2а		
				Сборочные чертежи		
				Изделия арматурные		
А3		39	ТП КИ-С14	Сетка С 14	1	
А3		40	ТП КИ-С15	" С 15	2	
А3		41	ТП КИ-С16	" С 16	2	
А3		42	ТП КИ-С17	" С 17	1	
				Изделия закладные		
		13	3.400-6/76	МН4-46		5,40 м
Б4		36	ГОСТ 8732-78*	Труба $d_н$ 60×3,5, ℓ=720	1	
				Материалы		
				Бетон марки 150		2,12 м³
				ФО 2б		
				Сборочные единицы		
				Изделия арматурные		
А3		43	ТП КИ-С18	Сетка С 18	2	
А3		44	ТП КИ-С19	" С 19	2	
А3		45	ТП КИ-С20	" С 20	2	
				Изделия закладные		
		34	1.400-15 вып. 1	МН556		7,10 м
				Материалы		
				Бетон марки 150		2,96 м³

Ведомость расхода стали на элемент, кг

Марка элемента	Изделия арматурные									Изделия закладные														Общий расход
	Арматура класса								Всего	Арматура класса						Прокат марки							Всего	
	А-I			А-III			Вр-I			А-I			А-III			В Ст3 кп2								
	ГОСТ 5781-82*						ГОСТ 6727-80			ГОСТ 5781-82*						ГОСТ 8509-72*			ГОСТ 8732-78*					
	ф8		Итого	ф10		Итого	ф5		Итого		ф6		Итого	ф8		Итого	L50×5	L63×5		Итого	Тр.00×3,5		Итого		
Подфундаментный короб	29,60		29,60	64,50		64,50	43,23		43,23	137,33	2,73		2,73	4,92		4,92	–	59,16		59,16	–		–	66,81	204,14
ФО 2а	49,00		49,00	–		–	–		–	49,00	–		–	3,24		3,24	20,52	–		20,52	3,50		3,50	27,26	76,26
ФО 2б	60,40		60,40	–		–	–		–	60,40	1,58		1,58	2,84		2,84	–	34,15		34,15	–		–	38,57	98,97

ГИП	Юрин		09.86
Нач. отдела	Катков		09.86
Гл. констр.	Зильберто		09.86
Рук. гр.	Оруджева		09.86
Инж.	Киреев		09.86
Н. контр.	Есина		09.86

ТП-503-1-49.86 КЖ

Главный корпус автотранспортного предприятия на 300 грузовых автомобилей

Стадия	Лист	Листов
Р	65	

Армирование подфундаментного короба, фундаментов ФО2а, ФО2б. Сечения 1-1÷6-6.

ГИПРОПРОМСЕЛЬСТРОЙ г. Саратов

Копировал: Сидорова

Формата 2

Привязан

Инв. №

Инв. № подл. | Подпись и дата | Взам. инв. №

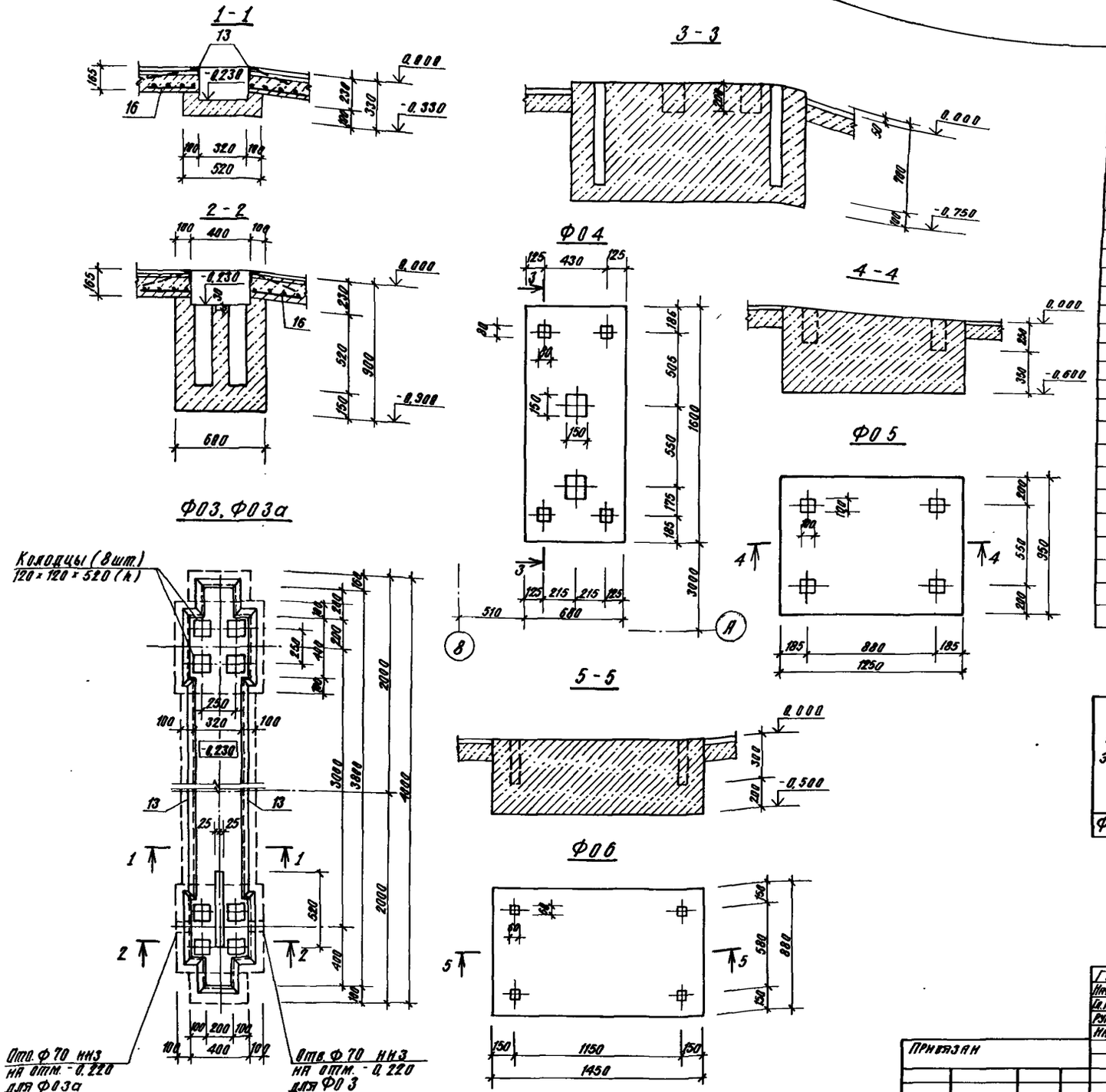

Спецификация на фундаменты под оборудование Ф03 ÷ Ф06

Формат	Зона	Поз.	Обозначение	Наименование	Кол.	Примечание
				Ф03, Ф03а		
				Сборочные единицы		
				Изделия арматурные		
Б4		16	ГОСТ 8478-81	Сетка с $\frac{5ВРI-100}{5ВРI-100}$ 1040		2,80м
				Изделия закладные		
		13	3.400-6/76	МН4-46		9,30м
				Материалы		
				Бетон марки 150		0,90м³
				Ф04		
				Материалы		
				Бетон марки 150		0,87м³
				Ф05		
				Материалы		
				Бетон марки 150		0,71м³
				Ф06 (шт.2)		
				Материалы		
				Бетон марки 150		0,64м³

Ведомость расхода стали на элемент, кг

Марка элемента	Изделия арматурные				Изделия закладные							Общий расход
	Арматура класса ВР-I			Всего	Арматура класса А-III			Прокат марки ВСт3кп2			Всего	
	ГОСТ 6727-80				ГОСТ 5781-82*			ГОСТ 8509-72*				
	Ф5		Итого		Ф8		Итого	L50-5		Итого		
Ф03, Ф03а	29,04		29,04	29,04	5,58		5,58	35,34		35,34	40,92	69,96

Привязку фундаментов смотри лист 11.

ГИП	Юрин		09.85
Нач. отдел	Катков		09.85
Гл. конструк.	Зильбертов		09.85
Рук. гр.	Оружнева		09.85
Инж.	Киреев		07.85
Н. контр.	Есина		09.85

ТП-503-1-49.86 -КЖ

Главный корпус автотранспортного предприятия на 300 грузовых автомобилей.

Стадия	Лист	Листов
Р	66	

Фундаменты под оборудование Ф03 ÷ Ф06

ГИПРОПРОМСЕЛЬСТРОЙ г. Саратов

Привязан

Инв. №

Копировал: Сидорова

Формат А2

Типовой проект 503-1-49.86 Альбом II часть

Инв. № подл. | Подпись и дата | Взам. инв. №

Типовой проект 503-1-49.86 Альбом II часть

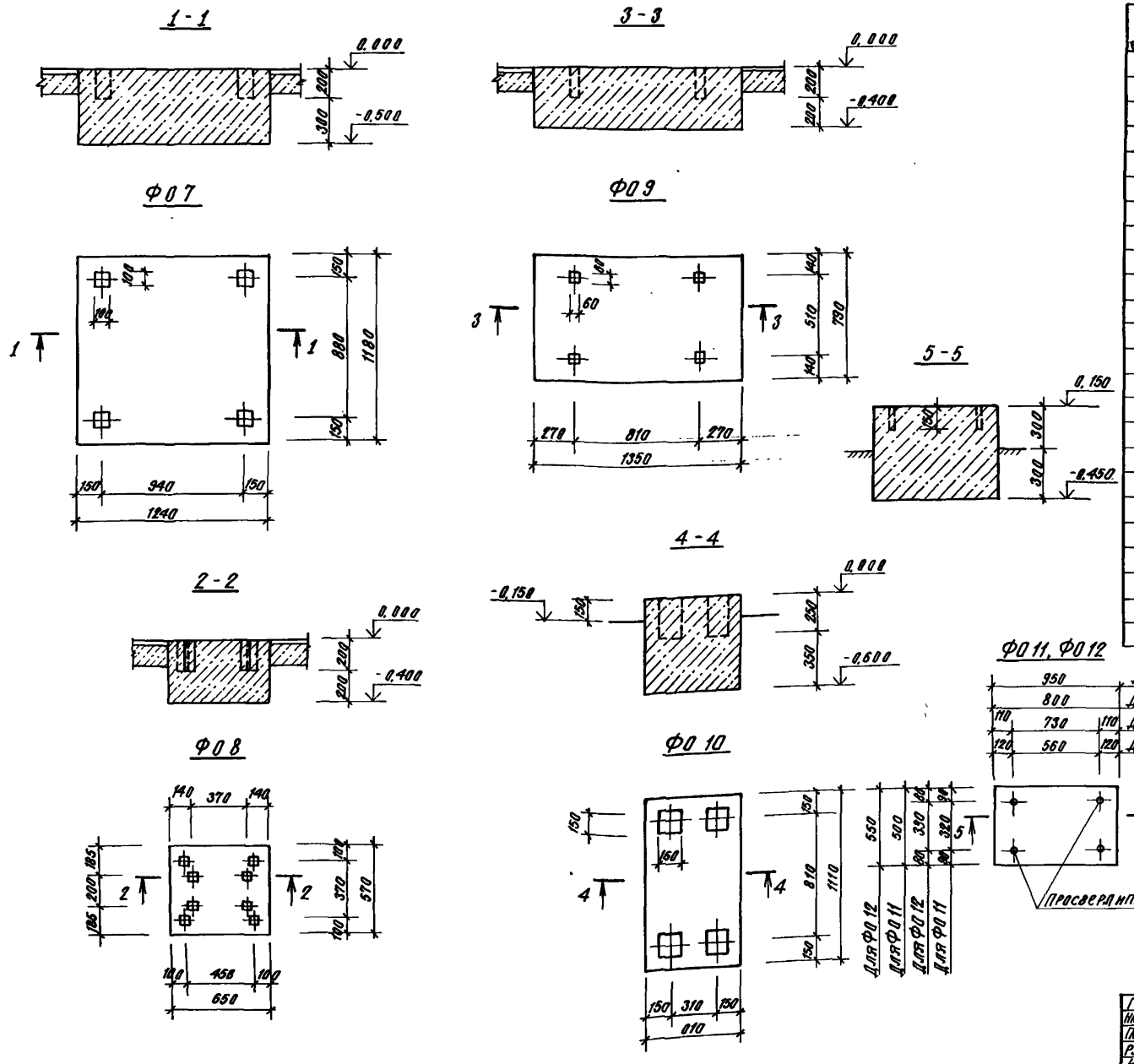

Спецификация на фундаменты под оборудование Ф07÷Ф012

Формат	Зона	Поз.	Обозначение	Наименование	Кол.	Примечание
				Ф07		
				Материалы		
				Бетон марки 150		0,73 м³
				Ф08		
				Материалы		
				Бетон марки 150		0,15 м³
				Ф09		
				Материалы		
				Бетон марки 150		0,43 м³
				Ф0 10 (шт-2)		
				Материалы		
				Бетон марки 150		0,41 м³
				Ф0 1 (шт-2)		
				Материалы		
				Бетон марки 100		0,24 м³
				Ф0 12 (шт-2)		
				Материалы		
				Бетон марки 100		0,31 м³

Привязку фундаментов см. лист 11.
Анкерные болты, для Ф0 11, Ф0 12 см. чертеж н 08, установить на эпоксидном клее.

ГНА	Юрин		09.85
Нач. отдела	Катков		09.85
Гл. конст.	Зильбертов		09.85
Рук. гр.	Друджева		09.85
Инж.	Киреев		09.85
Н. контр.	Есина		09.85

ТП-503-1-49.86 -КЖ

Главный корпус автотранспортного предприятия на 300 грузовых автомобилей.

Стадия	Лист	Листов
Р	67	

Фундаменты под оборудование Ф07÷Ф012

ГИПРОПРОМСЕЛЬСТРОЙ г. Саратов

Привязан

Инв. №

Копировал: Сидорова

Инв. № подл. | Подпись и дата | Взам. инв. №

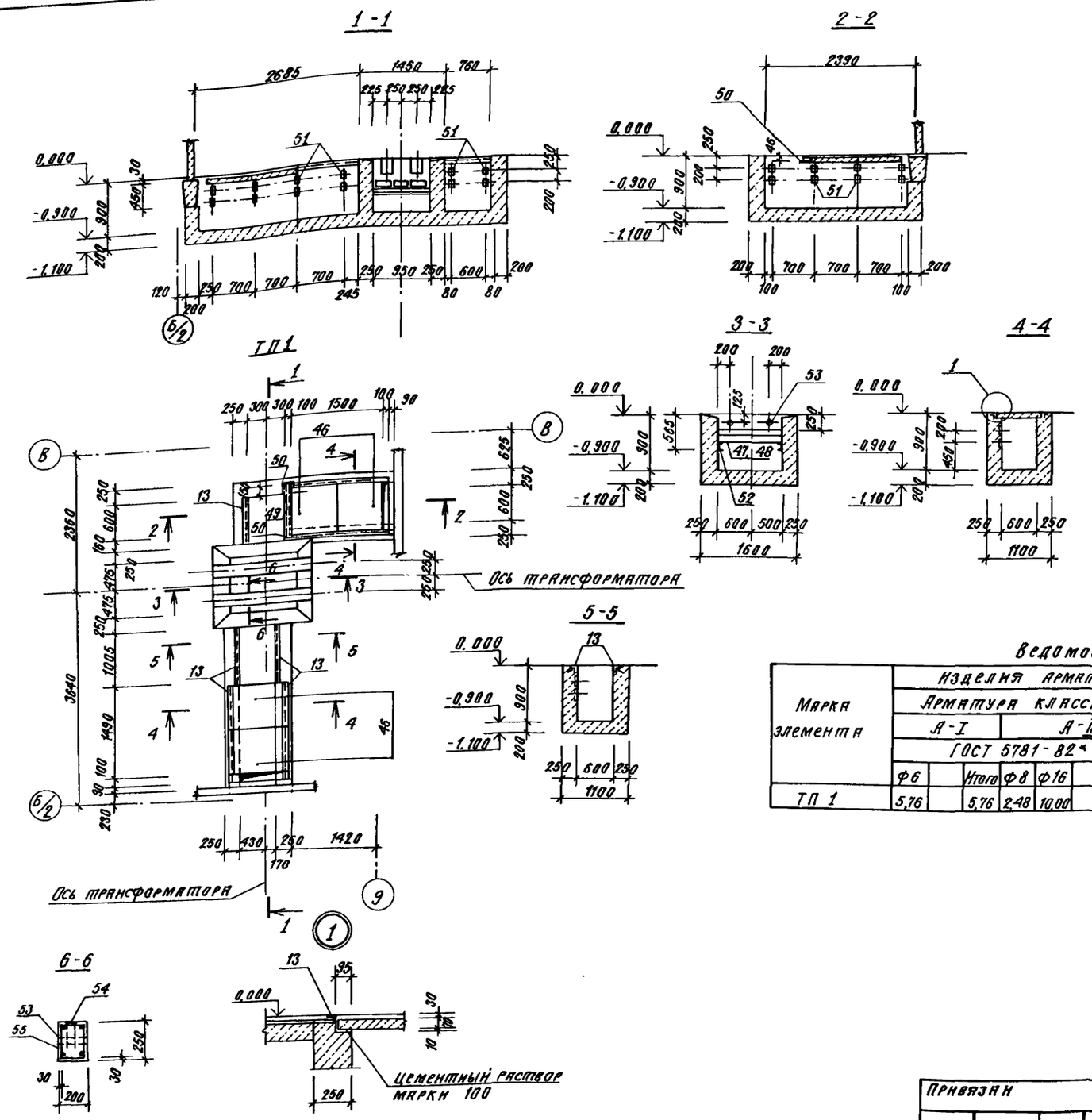

Спецификация на приямок ТП 1

Формат	Зона	Поз.	Обозначение	Наименование	Кол.	Примечание
				ТП 1		
				Сборочные единицы		
		46	3.006.1-2/82 вып.1-2	Плита П5д-8б	4	
				Решетки		
А4		47	ТП -КН-Р4	Р4	2	
А4		48	ТП -КН-Р5	Р5	1	
				Изделия закладные		
		13	3.400-6/76	МИ4-46		8,40м
Б.Ч.		49	ГОСТ 8240-72*	[10 ℓ=900 мм	1	
		50	3.400-6/76	МИ1-15	2	
		51	3.400-6/76	МИ1-11	20	
Б.Ч.		52	ГОСТ 8240-72*	[10 ℓ=1300 мм	2	
Б.Ч.		53	ГОСТ 8732-78*	Труба $d_н$ 45×3,5; ℓ=200мм	4	
		54	3.400-6/76	МИ1-8		3,20м
				Изделия арматурные		
А4		55	ТП -КН-КП1	Каркас КП1		
				Материалы		
				Бетон марки 150		4,61м³

Ведомость расхода стали на элемент, кг

Марка элемента	Изделия арматурные							Изделия закладные												Общий расход
	Арматура класса						Всего	Арматура класса			Прокат марки								Всего	
	А-I			А-III				А-III			В Ст 3 КП									
	ГОСТ 5781-82*							ГОСТ 5781-82*			ГОСТ 8240-72*		ГОСТ 8509-72*		ГОСТ 103-76*		ГОСТ 8732-78*			
	ф6		Итого	ф8	ф16		Итого	ф8		Итого	[10	Итого	∠50×5	Итого	-8	Итого	Труба 45×3,5	Итого		
ТП 1	5,76		5,76	2,48	10,00		12,48	18,24	13,24		13,24	30,07	30,07	31,92	31,92	34,36	34,36	2,87	2,07	112,46	130,70

Поверх решеток над маслоприемником насыпать слой чистого гравия или промытого гранитного щебня, либо непористого щебня другой породы, толщина слоя не менее 250мм и крупностью 30÷50 мм.

ГИП	Юрин		09.85
Нач. отдела	Катков		09.85
Гл. констр.	Зильбертов		09.85
Рук. гр.	Прудкова		09.85
Инж.	Киреев		09.85
Н. контр.	Есина		09.85

ТП-503-1-49.86 -КЖ

Главный корпус автотранспортного предприятия на 300 грузовых автомобилей.

Стадия	Лист	Листов
Р	68	

Приямок ТП 1

ГИПРОПРОМСЕЛЬСТРОЙ г. Саратов

Привязан

Инв. №

Копировал: Сидорова

Формат А2

Типовой проект 503-1-49.86 Альбом II часть 1

Инв. № подл. | Подпись и дата | Взам. инв. №

Типовой проект 503-1-49.86 Альбом II часть 1

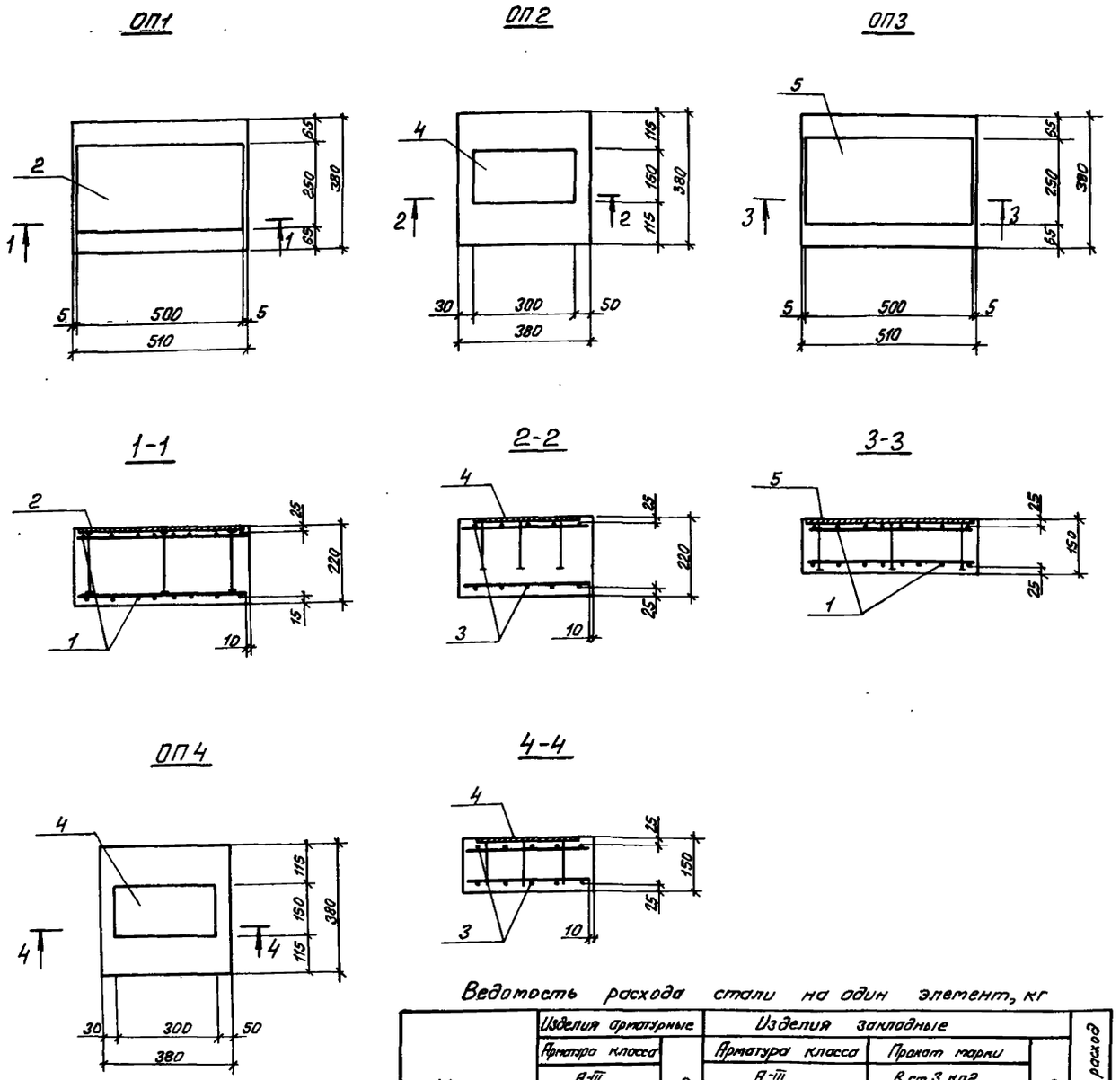

Формат	Зона	Поз.	Обозначение	Наименование	Кол.	Примечание
				ОП1		
				Сборочные единицы		
А4		1	ТП- -КИ-С21	Сетка арматурная С21	2	
		2	1.400-15, вып.1	Изделие закладное МН149-6	1	
				Материалы		
				Бетон М200		0.04м³
				ОП2		
				Сборочные единицы		
А4		3	ТП- -КИ-С22	Сетка арматурная С22	2	
		4	1.400-15, вып.1	Изделие закладное МН134-6	1	
				Материалы		
				Бетон М200		0.03м³
				ОП3		
				Сборочные единицы		
А4		1	ТП- -КИ-С21	Сетка арматурная С21	2	
		5	1.400-15, вып.1	Изделие закладное МН143-6	1	
				Материалы		
				Бетон М200		0.03м³
				ОП4		
				Сборочные единицы		
А4		3	ТП- -КИ-С22	Сетка арматурная С22	2	
		4	1.400-15, вып.1	Изделие закладное МН134-6	1	
				Материалы		
				Бетон М200		0.02м³

В центре закладных деталей, до установки их в опорные плиты, просверлить отверстия Ф20мм

Ведомость расхода стали на один элемент, кг

Марка	Изделия арматурные				Изделия закладные									Общий расход
	Арматура класса А-III ГОСТ 5781-82*			Всего	Арматура класса А-III ГОСТ 5781-82*				Прокат марки В ст 3 кп2 ГОСТ 19903-74*				Всего	
	Ф8		Итого		Ф8	Ф10	Ф14	Итого	δ=6	δ=8	δ=10	Итого		
ОП1	4.52		4.52	4.52	—	—	1.7	1.7	—	—	11.4	11.4	13.1	17.62
ОП2	2.8		2.8	2.8	0.2	—	—	0.2	2.1	0.6	—	2.7	2.9	5.7
ОП3	4.52		4.52	4.52	—	0.4	—	0.4	—	8.5	—	8.5	8.9	13.42
ОП4	2.8		2.8	2.8	0.2	—	—	0.2	2.1	0.6	—	2.7	2.9	5.7

ГИП	Юрин		09.85
Нач.отд.	Катков		09.85
Гл.конар.	Зильбертов		09.85
Рук.гр.	Оруджева		09.85
Вед.инж.	Хвостова		09.85
Н.контр.	Есина		09.85

ТП-503-1-49.86 -КН

Главный корпус автотранспортного предприятия на 300 грузовых автомобилей

Стадия	Лист	Листов
Р	69	

Монолитные опорные плиты ОП1÷ОП4

ГИПРОПРОМСЕЛЬСТРОЙ г. Саратов

Копировал: Леденева Формат А2

Инв.№ подл. | Подпись и дата | Взам.инв.№

Альбом II часть 1

503-1-49-86

Типовой проект

Ведомость рабочих чертежей основного комплекта КМ

Лист	Наименование	Примечание
1	Общие данные	
2	Техническая спецификация металла (начало)	
3	Техническая спецификация металла (окончание)	
4	Техническая спецификация металла на лестницы, площадки, ограждения (начало)	
5	Техническая спецификация металла на лестницы, площадки, ограждения (окончание)	
6	Схема расположения элементов подвесных крановых путей и монорельсов.	
7	Фрагменты 1, 2	
8	Схемы расположения элементов лестниц Л1÷Л4.	
9	Узлы 1÷10.	

Ведомость ссылочных и прилагаемых документов

Обозначение	Наименование	Примечание
	Ссылочные документы	
1.426.2-3, вып. 2	Стальные подкрановые балки	
1.450.3-3, вып. 1, ч. 1, 2.	Стальные лестницы, площадки, стремянки и ограждения.	

Ведомость металлоконструкций по видам профилей

Наименование конструкций по номенклатуре Прейскуранта № 01-09	Позиции по прейскуранту № 01-09	№ п/п	Код конструкций	Масса конструкций, т: Всего стали, повышенной и высокой прочности	По видам профилей стали: Балки и швеллеры	Крупносортная сталь	Среднесортная сталь	Мелкосортная сталь	Толстолистовая сталь	Универсальная сталь	Тонколистовая сталь	Гнутые и гнутосварные	Трубы	Прочие	Всего	Количество, шт	Серия типовых конструкций
1	2	3	4	5	6	7	8	9	10	11	12	13	14	15	16	17	18
Типовые конструкции каркасов зданий. Лестницы, площадки, ограждения.		1		—	—	0,08	0,03	0,06	0,07	—	—	0,83	—	0,29	1,38		1.450.3-3, вып. 1
Нетиповые конструкции каркасов зданий																	
Балки подкрановые		2		—	13,7	—	—	—	—	—	—	—	—	—	13,8		
Монорельсовые пути		3		—	3,45	—	—	—	—	—	—	—	—	—	3,48		
Элементы крепления подкрановых балок		4		—	—	0,84	—	—	2,5	—	—	2,4	—	—	5,74		
Элементы крепления монорельсов		5		—	—	—	—	—	0,62	—	—	—	—	—	0,62		
Элементы крепления лестниц		6		—	0,25	0,15	—	0,02	0,28	—	—	0,09	—	—	0,8		
Итого					17,4	1,07	0,03	0,08	3,47	—	—	3,32	—	0,29	25,82		
Итого стали, приведенной к стали с пределом текучести 225 МПа (23 кгс/мм²)		7		—	17,4	1,07	0,03	0,08	3,47	—	—	3,84	—	0,29	26,4		

Общие указания

1. Общие указания к архитектурно-строительной части в целом см. общие данные марки АР.
2. Металлические конструкции запроектированы на основании требований СНиП II-23-81 „Стальные конструкции. Нормы проектирования."
3. Изготовление и монтаж стальных конструкций производить в соответствии с требованиями СНиП III-18-75 „Металлические конструкции. Правила производства и приемки работ", а также требований к изготовлению и монтажу конструкций, изложенных в пояснительных записках соответствующих серий.
4. При ручной сварке применять электроды типа Э-42, которые должны удовлетворять требованиям ГОСТ 9467-75.

В графе 16 масса конструкций дана с учётом массы наплавленного металла в размере 1% массы профилей и уточнения массы конструкций в деталировочных чертежах (КМД) в размере 3% массы профилей.

В графах 5÷15 масса конструкций дана только с учетом уточнения массы конструкций в деталировочных чертежах.

Типовой проект разработан в соответствии с действующими нормами и правилами и предусматривает мероприятия, обеспечивающие взрывную, взрывопожарную и пожарную безопасность при эксплуатации здания.

Главный инженер проекта /Юрин/

Инв. №			
Гип	Юрин	[signature]	02.85
Нач. отдела	Катков	[signature]	09.85
Гл. констр.	Зильбертов	[signature]	09.85
Рук. гр.	Орудиева	[signature]	9.85
Вед. инж.	Хвостова	[signature]	20.09.85
Н. контр.	Есина	[signature]	09.85

Привязан

ТП-503-1-49-86 -КМ

Главный корпус автотранспортного предприятия на 300 грузовых автомобилей.

Стадия	Лист	Листов
Р	1	9

Общие данные

ГИПРОПРОМСЕЛЬСТРОЙ г. Саратов

Копировал: Сидорова [signature]

Формат А2

Инв. № подл. | Подпись и дата | Взам. инв. №

Типовой проект 503-1-49.86 Альбом II Часть I

Вид профиля ГОСТ, ТУ	Марка металла и ГОСТ	Обозначение и размер профиля, мм	№ п/п	Код: Марки металла	Код: Вида профиля	Код: Размера профиля	Количество, шт	Длина, мм	Масса металла по элементам конструкции, т: Балки подкрановые	Элементы крепления подкрановых балок	Монорельсовые пути	Элементы крепления монорельсов	Элементы крепления лестниц	Общая масса, т	Масса потребности в металле по кварталам заполняется изготовителем: I	II	III	IV	Заполняется ВЦ
				Код элемента конструкции															
1	2	3	4	5	6	7	8	9											
Балки двутавровые ГОСТ 19425-74*	Вст3Гпс5 ГОСТ 380-71*	I 24М	1						9.65					9.65					
Всего профиля			2						9.65					9.65					
Балки двутавровые ТУ 14-2-427-80	Вст3Гпс5 ГОСТ 380-71*	I 30М	3						3.62					3.62					
Всего профиля			4						3.62					3.62					
Балки двутавровые ГОСТ 8239-72*	Вст3Гпс5-1 ТУ14-1-3023-80	I 18	5								0.37			0.37					
	Итого		6								0.37			0.37					
	Вст3Гпс5-2 ТУ14-1-3023-80	I 22	7								1.08			1.08					
	Итого		8								1.08			1.08					
Всего профиля			9								1.45			1.45					
Балки двутавровые с параллельными гранями полок ГОСТ 26020-83	Вст3Гпс5-1 ТУ14-1-3023-80	Ш 20Б1	10								0.54			0.54					
		Ш 23Б1	11								1.38			1.38					
Всего профиля			12								1.92			1.92					
Швеллеры стальные гнутые равнополочные ГОСТ 8278-83	Вст3Гпс5-1 ТУ14-1-3023-78	ГНЕ60×32×3	13							0.16				0.16					
		ГНЕ60×50×3	14							1.5				1.5					
		ГНЕ80×60×4	15							0.65				0.65					
Всего профиля			16							2.31				2.31					
Сталь угловая равнополочная ГОСТ 8509-72*	Вст3кп2 ГОСТ 380-71*	∠50×50×5	17										0.02	0.02					
		∠63×63×5	18							0.77			0.05	0.82					
		∠100×100×7	19							0.05				0.05					
	Итого		20							0.82			0.07	0.89					
	Вст3пс6-1 ТУ14-1-3023-80	∠90×90×6	21										0.08	0.08					
	Итого		22										0.08	0.08					
Всего профиля			23							0.82			0.15	0.97					
Швеллеры горячекатные ГОСТ 8240-72*	Вст3пс6-1 ТУ14-1-3023-80	[18	24										0.24	0.24					
Всего профиля			25										0.24	0.24					
Профили замкнутые сварные ТУ36-2287-80	Вст3сп2 ГОСТ 380-71*	□ 100×100×4	26										0.09	0.09					
Всего профиля			27										0.09	0.09					

Инв.№ подл. | Подпись и дата | Взам. инв.№

ГИП	Юрин		07.86
Нач.отд.	Катков		07.86
Гл.констр.	Зильбертов		07.86
Рук.гр.	Оружева		07.86
Инженер	Фиткулин		07.86
Н.контр.	Есина		07.86

ТП-503-1-49.86 - КМ

Главный корпус автотранспортного предприятия на 300 грузовых автомобилей.

Стадия	Лист	Листов
Р	2	

Техническая спецификация металла (начало)

ГИПРОПРОМСЕЛЬСТРОЙ г. Саратов

Копировал: Маха Махначева Формат А2

Альбом III часть 1

503-1-49.86

Типовой проект

Вид профиля Гост, ту	Марка металла и Гост	Обозначение и размер профиля, мм	№ пп	Код: Марки металла	Код: Вида профиля	Код: Размера профиля	Количество, шт	Длина, мм	Масса металла по элементам конструкций, т: Балки подкрановые	Элементы крепления подкрановых балок	Монорельсовые пути	Элементы крепления монорельсов	Элементы крепления лестниц	Общая масса, т	Масса потребности в металле по кварталам заполняется изготовителем: I	II	III	IV	Заполняется ВЦ
				Код элемента конструкций															
1	2	3	4	5	6	7	8	9											
Лист ромбический Гост 8568-77*	Вст3кп2 Гост 380-71*	О-ПН-4	28										0.05	0.05					
Всего профиля			29										0.05	0.05					
Сталь арматурная Гост 5781-82*	Вст3кп2-1	ф 18	30										0.02	0.02					
Всего профиля			31										0.02	0.02					
Сталь толстолистовая Гост 19903-74*	Вст3кп2 Гост 380-71*	О-ПН-4	32							0.17				0.17					
	Итого		33							0.17				0.17					
	Вст3пс6-1 ТУ14-1-3023-80	Б-ПН-8	34										0.1	0.1					
		Б-ПН-16	35										0.1	0.1					
	Итого		36										0.2	0.2					
	Вст3сп5-1 ТУ14-1-3023-80	Б-ПН-6	37							0.24				0.24					
		Б-ПН-8	38							0.48				0.48					
	Итого		39							0.72				0.72					
	Вст3Гпс5-1 ТУ14-1-3023-80	Б-ПН-10	40									0.6		0.6					
		Б-ПН-14	41							1.1				1.1					
		Б-ПН-18	42							0.43				0.43					
	Итого		43							1.53		0.6		2.13					
Всего профиля			44							2.42		0.6	0.2	3.22					
Итого масса металла			45						13.27	5.45	3.37	0.6	0.75	23.54					
лестницы, площадки, ограждения			46											1.33					
Всего масса металла			47											24.44					
В том числе по маркам	Вст3Гпс5		48						13.27					13.27					
	Вст3Гпс5-1		49							3.84	2.29	0.6		6.73					
	Вст3Гпс5-2		50								1.08			1.08					
	Вст3кп2		51							0.99			0.07	1.06					
	Вст3кп2-1		52										0.02	0.02					
	Вст3пс6-1		53										0.52	0.52					
	Вст3сп2		54										0.09	0.09					
	Вст3кп2		55										0.05	0.05					
	Вст3сп5-1		56							0.72				0.72					
Масса поставки элементов по кварталам Т, (заполняется заказчиком)			57																
			58																
			59																
			60																

Инв. № подл. | Подпись и дата | Взам. инв. №

ГИП	Юрин		09.87
Нач. отд.	Катков		09.87
Гл. констр.	Зильбертов		09.87
Рук. гр.	Орудиева		09.87
Инженер	Фиткулин		09.87
Н. контр.	Есина		09.87

ТП-503-1-49.86 -КМ

Главный корпус автотранспортного предприятия на 300 грузовых автомобилей

Стадия	Лист	Листов
Р	3	

Техническая спецификация металла (окончание)

ГИПРОПРОМГЕЛЬГРОМ г. Саратов

Формат А2

Типовой проект 503-1-49.86 Альбом II Часть 1

Вид профиля ГОСТ, ТУ	Марка металла и ГОСТ	Обозначение и размер профиля, мм	№ п/п	Код: Марки металла	Код: Вида профиля	Код: Размера профиля	Количество шт	Длина мм	Масса металла по элементам конструкции (т): Код элемента конструкции: Лестничные марши	Площадки	Ограждения	Дополнительные монтажные элементы	Стремянки	Общая масса	Масса потребности в металле по кварталам заполняется изготовителем: I	II	III	IV	Заполняется ВЦ
1	2	3	4	5	6	7	8	9											
Швеллеры стальные гнутые равнополочные ГОСТ 8278-83	Вст3 кп 2 ГОСТ 11474-76*	ГнС 180×50×4	1						0.31					0.31					
		ГнС 160×50×4	2							0.1				0.1					
	Итого		3						0.31	0.1				0.41					
Всего профиля			4						0.31	0.1				0.41					
Сталь прокатная угловая равнополочная ГОСТ 8509-72*	Вст3 кп 2 ГОСТ 535-79*	L 75×75×6	5						0.02	0.04				0.06					
		L 63×63×6	6									0.01		0.01					
		L 56×56×5	7									0.01		0.01					
		L 40×40×4	8						0.03					0.03					
		L 25×25×3	9								0.05	0.01		0.06					
	Итого		10						0.05	0.04	0.05	0.03		0.17					
Всего профиля			11						0.05	0.04	0.05	0.03		0.17					
Уголки стальные гнутые равнополочные ГОСТ 19771-74*	Вст3 кп 2 ГОСТ 11474-76*	ГнL 80×80×5	12										0.09	0.09					
	Итого		13										0.09	0.09					
Всего профиля			14										0.09	0.09					
Уголки стальные гнутые неравнополочные ГОСТ 19772-74*	Вст3 кп 2 ГОСТ 11474-76*	ГнЕ 32×25×2.5	15							0.02				0.02					
	Итого		16							0.02				0.02					
Всего профиля			17							0.02				0.02					
Швеллер стальной гнутый неравнополочный ГОСТ 8281-80	Вст3 кп 2 ГОСТ 11474-76*	ГнЕ 50×40×12×2.5	18								0.19	0.01		0.2					
	Итого		19								0.19	0.01		0.2					
Всего профиля			20								0.19	0.01		0.2					
Профиль гнутый 4МТУ2-130-70	Вст3 кп 2 ГОСТ 16523-70*	Гн‡ 90×30×25×3	21								0.09			0.09					
	Итого		22								0.09			0.09					
Всего профиля			23								0.09			0.09					
Сталь листовая горячекатаная ГОСТ 19903-74*	Вст3 кп 2 ГОСТ 14637-79	Б-ПН-4	24						0.03					0.03					
		Б-ПН-6	25						0.02					0.02					
	Итого		26						0.05					0.05					
Всего профиля			27						0.05					0.05					

Инв.№ подл. | Подпись и дата | Взам.инв.№

ГИП	Юрин		09.86
Нач.ОТД	Катков		09.86
Гл.констр	Зильбертов		09.86
Рук.гр	Оруджева		9.86
Инженер	Фиткулин		09.86
Н.контр	Есина		09.86

ТП-503-1-49.86 -КМ

Главный корпус автотранспортного предприятия на 300 грузовых автомобилей.

Стадия	Лист	Листов
Р	4	

Техническая спецификация металла на лестницы, площадки, ограждения (начало)

ГИПРОПРОМСЕЛЬСТРОЙ г. Саратов

Копировал: Махначёва Формат А2

Типовой проект 503-1-49.86 Альбом II Раздел 1

Вид профиля ГОСТ ТУ	Марка металла и ГОСТ	Обозначение и размер профиля мм	N п/п	Код: Марки металла	Код: Вида профиля	Код: Размера профиля	Количество шт	Длина, мм	Масса металла по элементам конструкций: Лестничные марши	Площадки	Ограждения	Дополнительные и монтажные элементы	Стремянки	Общая масса	Масса потребности в металле по кварталам заполняется изготовителем: I	II	III	IV	Заполняется ВЦ
									Код элемента конструкций										
1	2	3	4	5	6	7	8	9											
Сталь листовая холоднокатаная ГОСТ 19904-74*	Вст3кп2 ГОСТ14637-79	Б-ПН-4	28							0.01				0.01					
		Б-ПН-6	29										0.01	0.01					
	Итого		30							0.01			0.01	0.02					
Всего профиля			31							0.01			0.01	0.02					
Ступень и настил решетчатый сварной ТУ36-2044-77	Вст3кп2								0.22	0.06				0.28					
Всего профиля			32						0.22	0.06				0.28					
Всего масса металла			33						0.63	0.23	0.33	0.04	0.1	1.33					
В том числе по маркам																			
	Вст3кп2		34						0.63	0.23	0.33	0.04	0.1	1.33					
Масса поставки элементов по кварталам, т (заполняется заказчиком)		I	35																
		II	36																
		III	37																
		IV	38																

Инв. № подл. | Подпись и дата | Взам. инв. №

ГИП	Юрин		09.85	ТП-503-1-49.86 - КМ
Нач. отд	Катков		09.85	Главный корпус автотранспортного предприятия на 300 грузовых автомобилей
Гл. конст	Зильбертов		9.85	
Рук. гр.	Орудзева		9.85	Стадия: Р; Лист: 5; Листов:
Инженер	Фиткулин		26.09.85	
Н. контр	Есина		09.85	Техническая спецификация металла на лестницы. Площадки, ограждения (окончание)

ГИПРОПРОМСЕЛЬЭЛЕКТРОН г. Саратов

Копировал: Махначева Формат А2

Типовой проект 503-1-49.86 Альбом II часть 1

Схема расположения элементов подвесных крановых путей и монорельсов

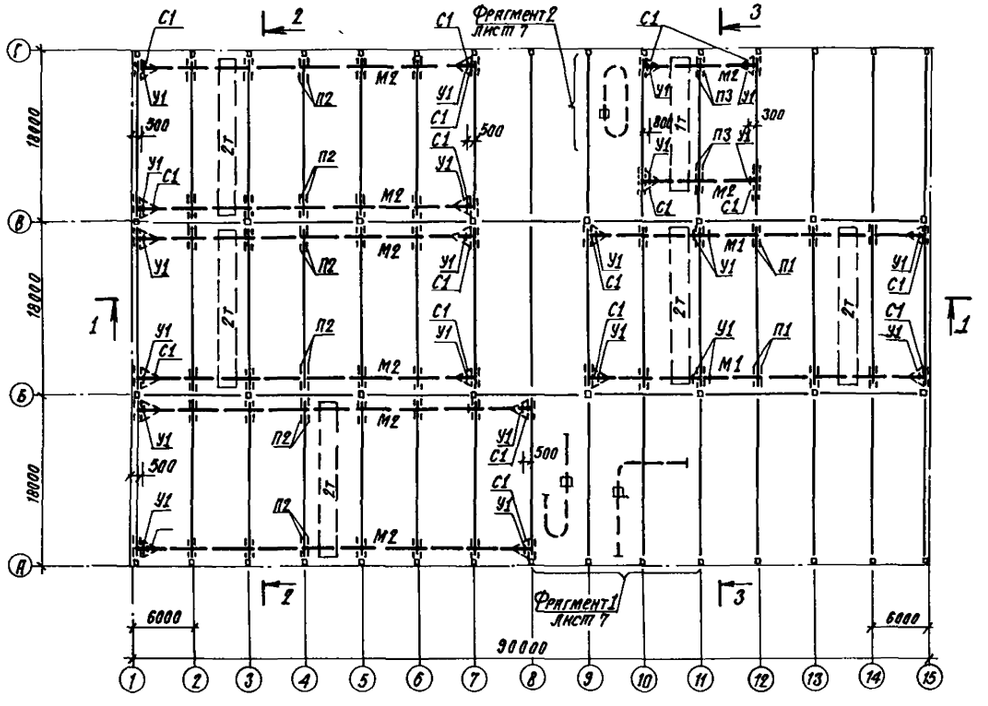

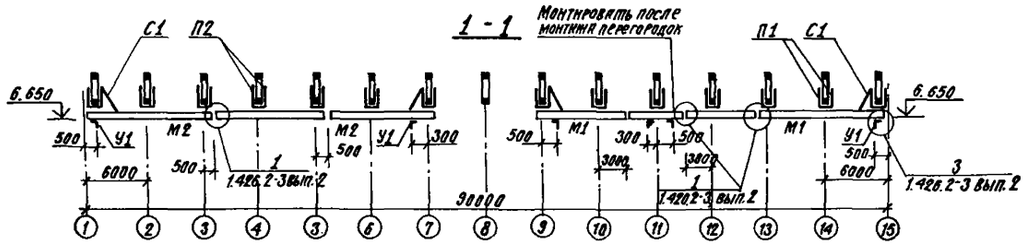

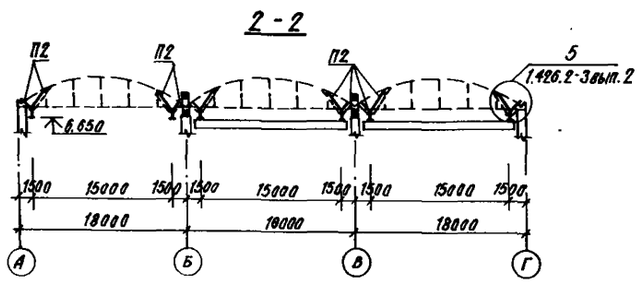

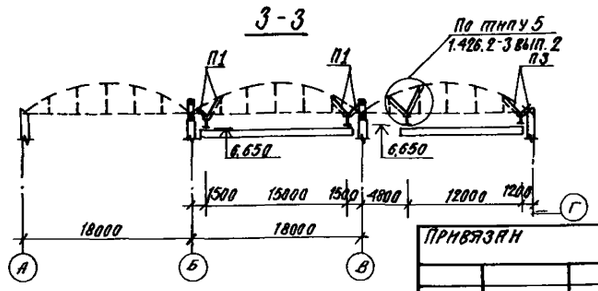

Ведомость элементов подвесных крановых путей и монорельсов

Марка	Сечение: Эскиз	Поз.	Состав	Опорные усилия: M кн·м(тсм)	N кн(тс)	Q кн(тс)	Группа констр.	Марка металла	Примечание
П1	В+16		ГН профиль 2[80×60×4	1,5(0,15)	75(7,5)		1	Вст3Пс5-1	В-ширина нижнего пояса фермы
П2	В+16		ГН профиль 2[60×50×3	1(0,1)	41(4,1)		1	Вст3Пс5-1	В-ширина нижнего пояса фермы
П3	В+16		ГН профиль 2[60×32×3	1,(0,1)	26(2,6)		1	Вст3Пс5-1	В-ширина нижнего пояса фермы
С1	L		L 63×5				4	Вст3кп2	
М1	I		I 30м		84(8,4)		1	Вст3Пс5	
М2	I		I 24м		45,2(4,52)		1	Вст3Пс5	
У1	L		L 100×7				4	Вст3Кп2	
М3	I		I 22		20(2)		1	Вст3Пс5-2	
М4	I		I 18		10,4(1,04)		1	Вст3Пс5-1	
В1	I		23Б1		9,8(0,98)		1	Вст3Пс5-1	
В2	I		20Б1		5,7(0,57)		1	Вст3Пс5-1	
	—		δ = 6				1	Вст3сп5-1	
	—		δ = 8				1	Вст3сп5-1	
	—		δ = 10				1	Вст3Пс5-1	
	—		δ = 14				1	Вст3Пс5-1	
	—		δ = 18				1	Вст3Пс5-1	
	—		δ = 4				4	Вст3кп2	

1. Основные требования к материалам, указания по изготовлению и монтажу конструкций даны в пояснительной записке серии 1.426.2-3, выпуск 2.
2. Размеры сварных швов, диаметр и количество болтов для крепления элементов определяются по усилиям, приведенным в ведомости элементов.
3. После монтажа конструкций резьбу болтов обварить или расчеканить.
4. Сечения подкрановых балок с грузоподъемностью 2т. даны как для многопролетных балок с соответствующим на чертеже количеством кранов.

ГИП	Юрин		09.85
Нач. отд.	Катков		09.85
Гл. констр.	Зильбертов		09.85
Рук. гр.	Пруджева		9.85
Инженер	Фиткулин		26.09.85
Н. контр.	Есина		09.85

ТП-503-1-49.86 КМ

Главный корпус автотранспортного предприятия на 300 грузовых автомобилей.

Стадия	Лист	Листов
Р	6	

Схема расположения элементов подвесных крановых путей и монорельсов.

ГИПРОПРОМСЕЛЬСТРОЙ г. Саратов

Привязан

Инв. №

Копировал: Сидорова

Формата 2

Инв. № подл. | Подпись и дата | Взам. инв. №

Типовой проект 503-1-49.86 Альбом II часть 1

Фрагмент 1

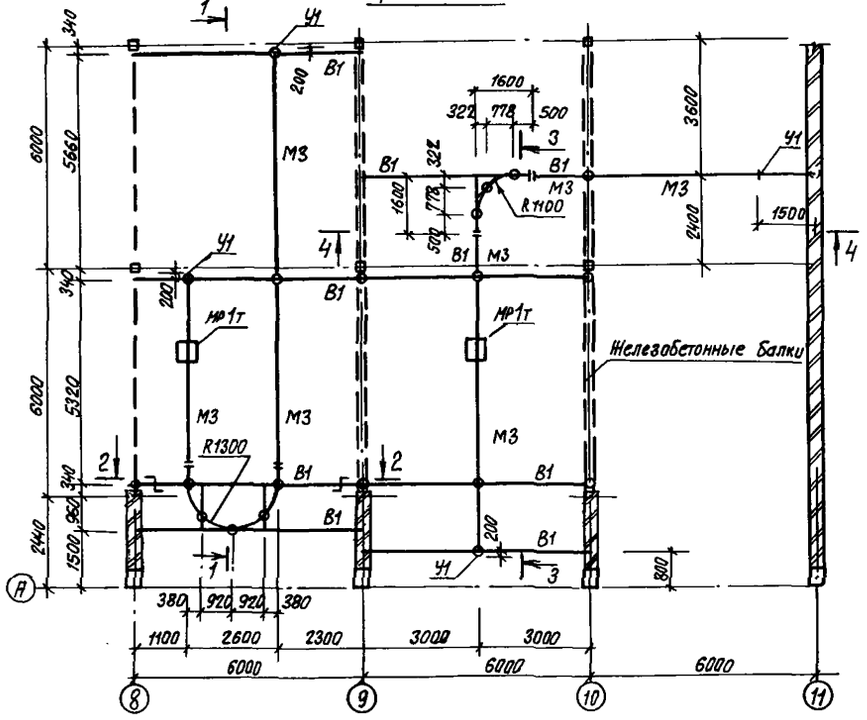

1-1

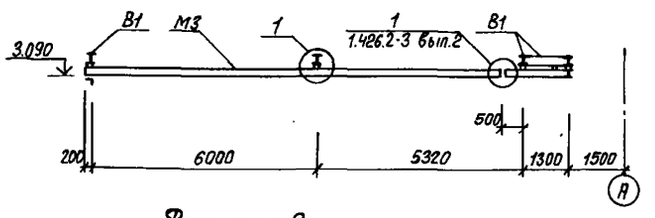

3-3

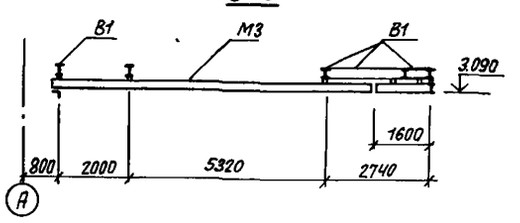

Фрагмент 2

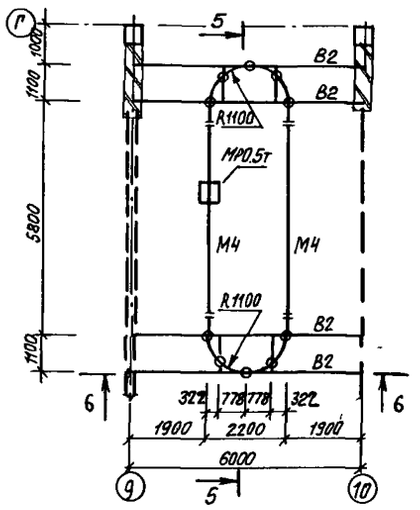

2-2

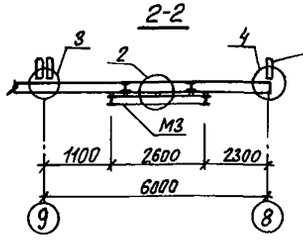

4-4

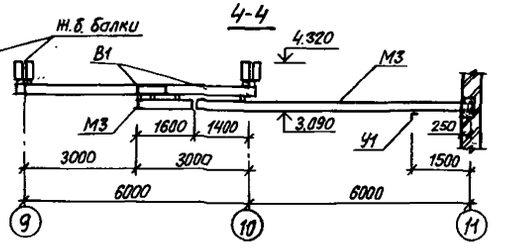

5-5

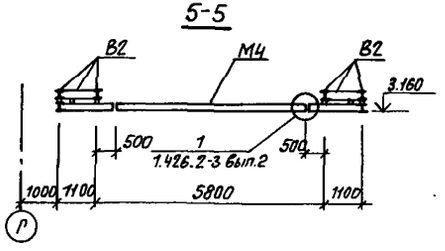

6-6

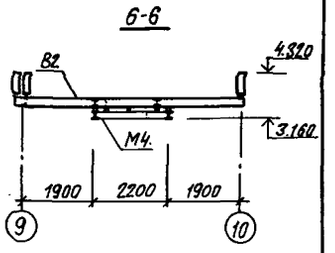

1

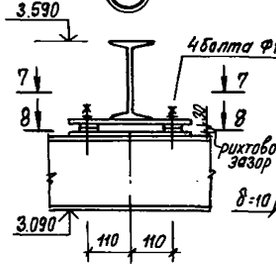

7-7

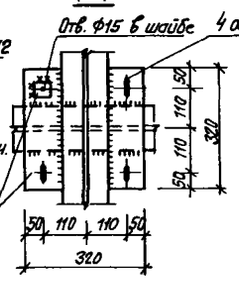

8-8

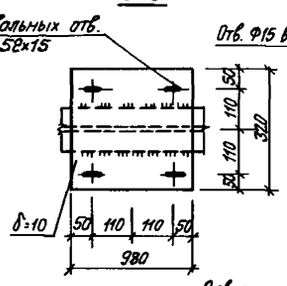

11-11

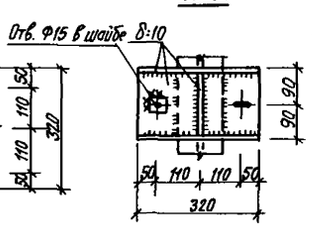

3

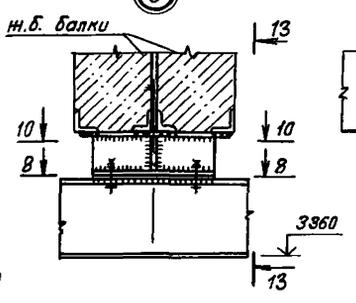

13-13

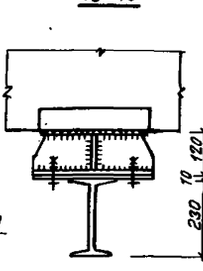

4

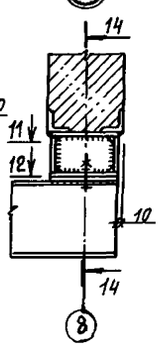

14-14

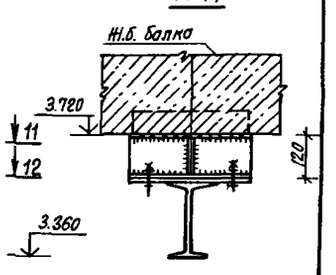

2

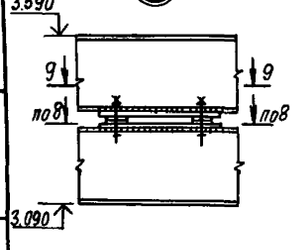

9-9

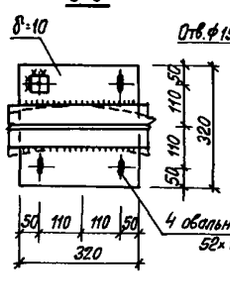

10-10

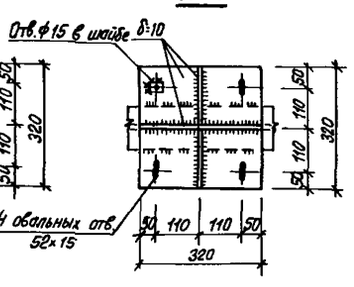

12-12

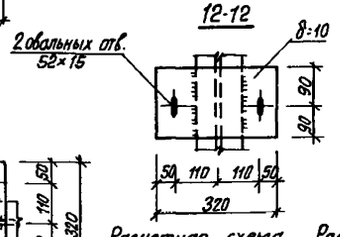

Расчетная схема балки В1

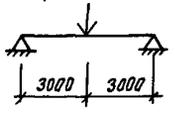

Расчетная схема балки В2

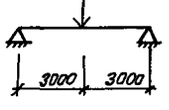

ГИП	Юрин			09.85
Нач. отд.	Катков			09.85
Гл. констр.	Зильбертов			09.85
Рук. гр.	Оруджева			9.85
Инженер	Фиткулин			09.85

ТП-503-1-49.86 -КМ

Главный корпус автотранспортного предприятия на 300 грузовых автомобилей

Стадия	Лист	Листов
Р	7	

Фрагменты 1,2

ГИПРОПРОМСЕЛЬСТРОЙ г. Саратов

Привязан

Инв.

Н. контр. Есина 09.85

Копировал: Леденева

Формат А2

Инв. № подл. | Подпись и дата | Взам. инв. №

Типовой проект 503-1-49.86 Альбом II часть 1

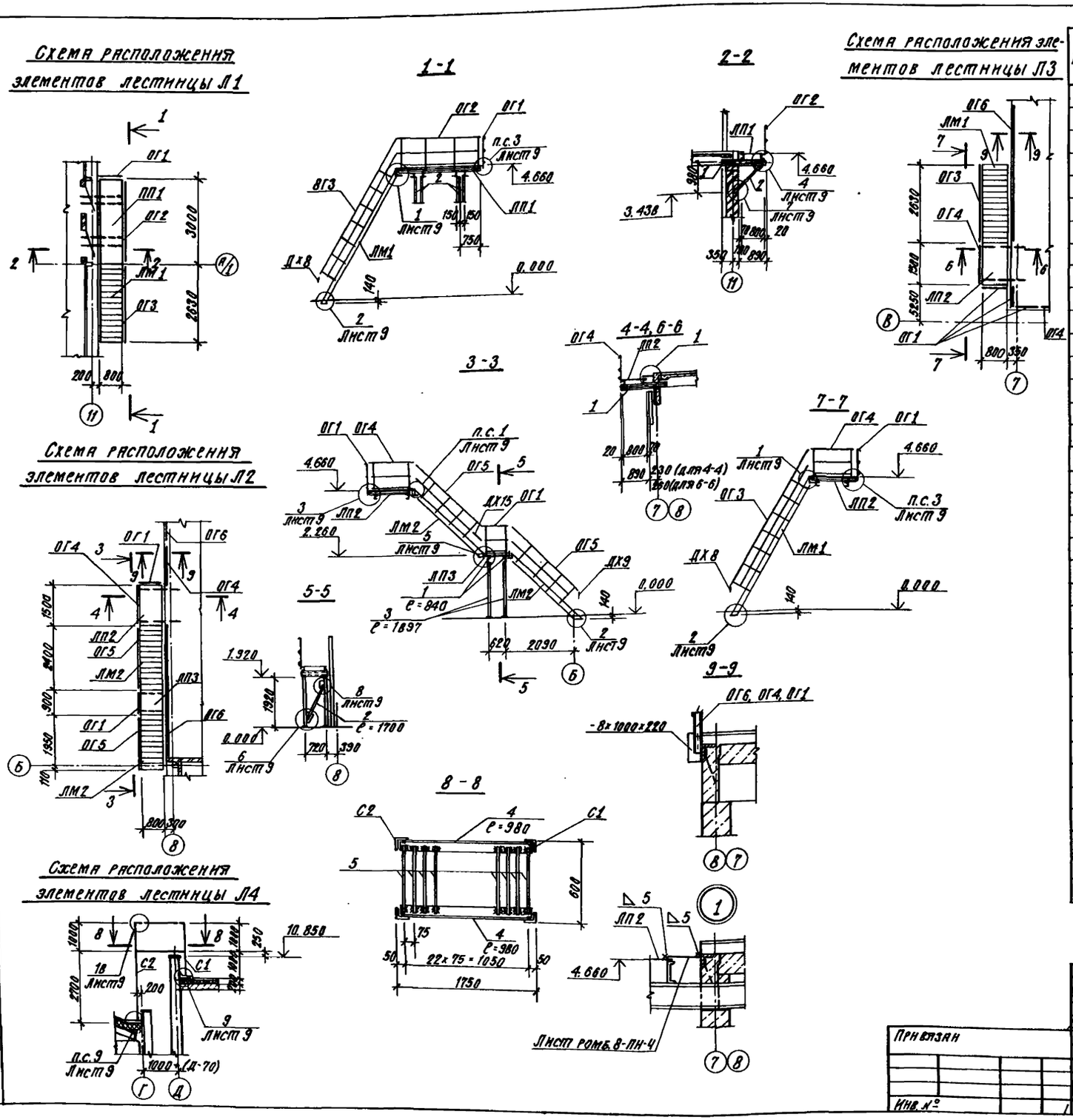

Ведомость элементов

Марка	Сечение: Эскиз	Поз.	Состав	Опорные усилия: M кн-м(тс-м)	N кн(тс)	Q кн(тс)	Группа констр.	Марка металла	Примечание
				Лестница Л1					
ЛМ1	1.450.3-3 вып.1, часть 1			МЛХРБ60-48.8					1шт.
ЛП1	1.450.3-3 вып.1, часть 2			ПМХРБ-30.8					1шт.
ОГ1	1.450.3-3 вып.1, часть 2			ОГПМХЭБ-10.9					1шт.
ОГ2	1.450.3-3 вып.1, часть 2			ОГПМХЭБ-10.30					1шт.
ОГ3	1.450.3-3 вып.1, часть 2			ОГп МЛХ60-10.48					1шт.
Д6	1.450.3-3 вып.1, часть 2			Д6					1шт.
Д7	1.450.3-3 вып.1, часть 2			Д7					1шт.
ДХ8	1.450.3-3 вып.1, часть 2			ДХ8					1шт.
1	[		[18	1.2(0.12)	12(1.2)	9(0.9)		ВСт3пс6-1	
2	L		∠63×5	Конструктивно				ВСт3кп2	
—	L		∠50×5	"			4	ВСт3кп2	
—	L		∠90×6	"				ВСт3пс6-1	
—	—		-δ=8	"				ВСт3пс6-1	
—	—		Лист ромб. 0-ПН-4	"				БСт3кп2	
				Лестниц Л2					
ЛМ2	1.450.3-3 вып.1, часть 1			МЛХРБ45-24.8					2шт.
ЛП2	1.450.3-3 вып.1, часть 2			ПМХРБ-15.8					1шт.
ЛП3	1.450.3-3 вып.1, часть 2			ПМХРБ-9.8					1шт.
ОГ1	1.450.3-3 вып.1, часть 2			ВГПМХЭБ-10.9					2шт.
ОГ4	1.450.3-3 вып.1, часть 2			ОГПМХЭБ-10.15					2шт.
ОГ5	1.450.3-3, вып.1, часть 2			ОГп МЛХ45-10.24					2шт.
ДХ4	1.450.3-3 вып.1, часть 2			ДХ4					2шт.
ДХ5	1.450.3-3 вып.1, часть 2			ДХ5					2шт.
ДХ9	1.450.3-3 вып.1, часть 2			ДХ9					1шт.
ДХ15	1.450.3-3 вып.1, часть 2			ДХ15					1шт.
МХ2	1.450.3-3 вып.1, часть 2			МХ2					1шт.
1	[		[18	6(0.6)	10(1.0)	—		ВСт3пс6-1	
2	L		∠63×63×5	Конструктивно				ВСт3кп2	
3	□		Гн□100×100×4	"			4	ВСт3сп2	
—	—		∠50×5	"				ВСт3кп2	
—	—		-δ=8	"				ВСт3пс6-1	
—	—		-δ=15	"				ВСт3пс6-1	
—	—		Лист ромб. 0-АН-4	"				БСт3кп2	
ОГ6	1.450.3-3 вып.1, часть 2			ОГПМХЭБ-10.48					2шт

ГИП	Юрин		09.85
Нач.отд.	Катков		09.85
Гл.констр.	Зильбертов		09.85
Рук. гр.	Друджева		9.85
Инженер	Мажаровская		13.9.85
Н.контр.	Есина		09.85

ТП-503-1-49.86 КМ

Главный корпус автотранспортного предприятия на 300 грузовых автомобилей.

Стадия	Лист	Листов
Р	8	

Схемы расположения элементов лестниц Л1 ÷ Л4.

ГИПРОПРОМСЕЛЬСТРОЙ г. Саратов

Привязан

Инв. №

Копировал: Сидорова

Формат А2

Инв. № подл. | Подпись и дата | Взам. инв. №

Продолжение

Марка	Сечение: Эскиз	Поз.	Состав	Опорные усилия: M кН·м (тс·м)	N кН (тс)	Q кН (тс)		Марка металла	Примечание
				Лестница Л3					
ЛМ1	1.450.3-3 вып. 1, часть 1			МЛХР660-48.8					1 шт.
ЛП2	1.450.3-3 вып. 1, часть 2			ПМХР5-15.8					1 шт.
ОГ1	1.450.3-3 вып. 1, часть 2			ОГПМХ36-10.3					3 шт.
ОГ3	1.450.3-3 вып. 1, часть 2			ОГ1 МХ60-10.48					1 шт.
ОГ4	1.450.3-3 вып. 1, часть 2			ОГПМХ36-10.15					2 шт.
Д6	1.460.3-3 вып. 1, часть 2			Д6					1 шт.
Д7	1.450.3-3 вып. 1, часть 2			Д7					1 шт.
ДХ8	1.450.3-3 вып. 1, часть 2			ДХ8					1 шт.
1	[		С18	6(0.6)	10(1.0)	—	4	ВСт3пс6-1	
—	L		∠50×5	Конструктивно				ВСт3кп2	
—			Лист ромб. 0-ЛН-4	"				ВСт3кп2	
ОГ6	1.450.3-3 вып. 1, часть 2			ОГПМХ36-10.48					1 шт.
				Лестница Л4					
С1	1.450.3-3 вып. 1, часть 2			СХ-22 1)					1 шт.
С2	1.450.3-3 вып. 1, часть 2			СХ-40 2)					1 шт.
4	L		∠30×6	Конструктивно			4	ВСт3пс6-1	
5	•		•ф18	"				ВСт3кп2-1	

1. Стремянку СХ-22 укоротить в нижней её части на 200 мм.

2. Стремянку СХ-40 укоротить в нижней её части на 300 мм.

3. Все болтовые соединения, кроме оговоренных, выполнять на болтах М12×30.58.019 ГОСТ 7798-70* с гайкой М12.5.019 ГОСТ 5915-77, шайбой 12.01.019 ГОСТ 11371-78* и шайбой 12.65Г.019 ГОСТ 6402-70.*

4. Перила и связи элементов лестничных ограждений сварить между собой.

Болт 1.1М16×250 ВСт3пс2 ГОСТ 24379.1-80 (в просверленные отверстия на эпоксидном клее)

Болт 1.1М20×250 ВСт3пс2 ГОСТ 24379.1-80

ГИП	Юрин			ТП-503-1-49.86 КМ	
Нач. отдела	Катков				
Гл. констр.	Зильбертов				
Рук. гр.	Орлинков			Главный корпус автотранспортного предприятия на 300 грузовых автомобилей	
Инженер	Мокеровская				
Привязан				Стадия: Р; Лист: 9; Листов:	
Инв. №				Узлы 1÷10	ГИПРОПРОМСЕЛЬСТРОЙ г. Саратов
Н. контр.	Еснин				

Копировал: Сидорова

Формат А2

Типовой проект 503-1-49.86 Альбом II часть 2

Ведомость рабочих чертежей основного комплекта АР

Лист	Наименование	Примечание
1	Общие данные (начало)	
2	Общие данные (продолжение)	
3	Общие данные (окончание)	
4	Фасады Д-И, 2-1/0, И-Д	
5	Планы на отм. -1.150, 1.050	
6	Планы на отм. 4.050, 7.050	
7	Разрезы 1-1 ÷ 5-5	
8	Фрагмент 1 (тамбур входа)	
9	Узлы 1÷9	
10	Планы полов	
11	План кровли	
12	Схемы расположения элементов перегородок на отм. 1.050, 4.050, 7.050.	
13	Душевые блоки 1÷3	

Ведомость ссылочных и прилагаемых документов

Обозначение	Наименование	Примечание
	Ссылочные документы	
ГОСТ 24699-81	Окна и балконные двери деревянные со стеклопакетами и стеклами для жилых и общественных зданий	
ГОСТ 24700-81	Окна и балконные двери деревянные со стеклопакетами для жилых и общественных зданий	
1.136-10	Двери деревянные внутренние для жилых и общественных зданий по ГОСТ 6629-74	
1.136.5-19	Двери деревянные наружные для жилых и общественных зданий	

Типовой проект разработан в соответствии с действующими нормами и правилами и предусматривает мероприятия, обеспечивающие взрывную, взрывопожарную и пожарную безопасность при эксплуатации здания.

Главный инженер проекта Юрин

Ведомость ссылочных и прилагаемых документов (продолжение)

Обозначение	Наименование	Примечание
1.136-2	Доски подоконные деревянные	
1.138-10, вып. 1	Перемычки железобетонные для зданий с кирпичными стенами	
1.400-6/76, вып. 1	Унифицированные закладные детали сборных железобетонных конструкций зданий промышленных предприятий	
1.400-15, вып. 1	Унифицированные закладные изделия железобетонных конструкций для крепления технологических коммуникаций и устройств	
1.430.8-3	Перегородки из асбестоцементных экструзионных панелей для многоэтажных промышленных предприятий.	
1.472-3	Шкаф для хранения одежды в гардеробных промышленных предприятий тип М3-33	
1.479.5-1	Шкафы деревянные для хранения одежды в санитарно-бытовых помещениях промышленных предприятий.	
1.488.9-2, вып.12	Кабины душевых помещений вспомогательных зданий промышленных предприятий	
2.130-1, вып. 11	Детали стен и перегородок жилых зданий. Входы	
2.236-2, вып. 1	Детали примыкания оконных и дверных блоков в общественных зданиях.	
2.244-1, вып. 3.4	Детали полов общественных зданий	
2.260-1, вып. 3,4	Детали покрытий общественных зданий	
2.160-4, вып. 1	Детали крыш жилых зданий	
2.430-3, вып.12	Типовые архитектурно-строительные детали промышленных зданий с кирпичными стенами ТДА	
2.435-6, вып. 1	Противопожарные двери и ворота промышленных предприятий	

Ведомость ссылочных и прилагаемых документов (продолжение)

Обозначение	Наименование	Примечание
ИИ-03-03.ял. 71-64	Рабочие чертежи металлических изделий	
	Прилагаемые документы	
ТП- -АР ВМ	ВМ по рабочим чертежам основного комплекта АР	Альбом VII

Ведомость спецификаций

Лист	Наименование	Примечание
3	Спецификация элементов заполнения проемов дверными блоками	
3	Спецификация перемычек	
3	Спецификация гардеробного оборудования	
4	Спецификация элементов заполнения оконных проемов	
8	Спецификация элементов тамбура входа	
9	Спецификация элементов крепления стен и кровли	
11	Спецификация элементов кровли	
12	Спецификация к схемам расположения элементов перегородок	
13	Спецификация типов душевых кабин	

Основные строительные показатели

N п/п	Наименование	Ед. изм.	Количество
1	Площадь застройки	м²	245.6
2	Общая площадь,	м²	597.5
	в том числе подполье	м²	180.6
3	Строительный объем,	м³	2573.4
	в том числе подполье	м³	505.4

Привязан

Инв. № подл. | Подпись и дата | Взам. инв. №

ГИП	Юрин			тп-503-1-49.86 -АР
Нач. отд.	Катков			
Гл. констр.	Эльбертов			Главный корпус автотранспортного предприятия на 300 грузовых автомобилей.
Рук. гр.	Прудникова			

Стадия	Лист	Листов
Р	1	13

Общие данные (начало)

ГИПРОПРОМСЕЛЬСТРОЙ г. Саратов

Н. контр. Есина

Копировал: Сидорова

Формат А2

1. Общие положения

1.1. Рабочие чертежи архитектурно-строительной части проекта административно-бытовых помещений разработаны на основании штатной ведомости работающих на предприятии, приведенной в технологической части проекта.

Санитарно-бытовые помещения, устройства, гардеробное оборудование запроектировано в соответствии с СНиП II-92-76„ Вспомогательные здания и помещения промышленных предприятий. Нормы проектирования."

1.2. Климатические и геологические условия строительства см. общие положения марки АР часть 1.

1.3. Здание снабжается электроэнергией, водой, паром, радио и телефонной связью.

2. Объемно-планировочные решения

2.1. Здание административно-бытовых помещений запроектировано трехэтажным с подпольем, высота этажа 3.0 м, высота подполья 2,2 м. Размеры в плане 12.0 х 15.0 м в осях.

В здании размещаются помещения буфета, красного уголка, общественных и профсоюзных организаций, медкомнаты, гардеробных блоков, конторских помещений, подполье используется в качестве противорадиационного укрытия.

2.2. Здание выполнено из крупнопанельных конструкций для вспомогательных зданий промышленных предприятий с несущими стенами по шифру 182-82; степень огнестойкости - II.

3. Общие указания

3.1. За относительную отметку 0.000 принят уровень чистого пола производственной части корпуса, которому соответствует абсолютная отметка [ ], отметка пола первого этажа административно-бытовых помещений равна 1.050, отметки пола подполья - -1.150

3.2. Планировочная отметка земли - -0.150, вокруг здания сделать обваловку из сухого местного грунта с последующей облицовкой бетонными плитами. Отмостка асфальтовая по щебеночному основанию шириной 750 мм.

3.3. Стены наружные из легкого бетона плотностью $\rho = 900$ кг/м^3, цокольные - $\rho = 1100$ кг/м^3.

Кирпичные участки наружных стен выполняются в цокольной части - из глиняного кирпича $\rho = 1800$ кг/м^3 по ГОСТ 530-80, выше - из силикатного кирпича $\rho = 1400$ кг/м^3 по ГОСТ 379-79 марки М75, Мр3 25 на растворе М25.

3.4. Горизонтальная гидроизоляция стен - слой цементного раствора толщиной 35 мм см. ТП кж34. Вертикальная гидроизоляция наружных поверхностей стен подвала, соприкасающихся с грунтом - обмазка горячим битумом в 2 слоя.

3.5. Перегородки сборные из асбестоцементных экструзионных панелей, в душевых блоках - из сборных элементов индустриального изготовления по серии 1.488.3-2.

3.6. Кровля рулонная 4-х слойная с уклоном 0.015. Состав кровли см. лист 11.

3.6. Для крепления оконных и дверных блоков в кирпичных стенах заложить деревянные пробки не менее двух на откос. Все деревянные элементы, соприкасающиеся с кирпичной кладкой, должны быть антисептированы.

3.7. Производство работ осуществлять в соответствии с действующими нормами и правилами по производству каждого вида работ, правилами по технике безопасности и указаниями соответствующих серий.

4. Отделочные работы

4.1. Наружные поверхности стеновых панелей должны иметь отделочный фактурный слой, выполненный в процессе формования.

Кирпичные стены лестничной клетки выполняются с подборкой лицевого кирпича и расшивкой швов с наружной стороны, цоколь оштукатурить цементным раствором.

4.2. Цветовое решение фасадов разработать при привязке проекта к конкретным условиям.

Внутренняя отделка помещений дана в приведенной ниже ведомости. Цветовое решение окраски разработать при привязке в зависимости от климатических, географических условий и ориентации здания.

Все столярные и металлические изделия окрасить эмалью в 2 слоя.

На фасаде здания со стороны входа установить фирменный знак предприятия.

Ведомость отделки помещений. Площадь м^2

Наименование или номер помещения	Потолок: Площадь	Потолок: Вид отделки	Стены или перегородки: Площадь	Стены или перегородки: Вид отделки	Низ стен или перегородок (панель): Площадь	Низ стен или перегородок (панель): Вид отделки	Низ стен или перегородок (панель): Высота мм	Примечание
9,56,22,23,24,25, коридоры, лестницы, тамбур-вход	при $t_н$=-20;-30°с 338,9; при $t_н$=-40°с 382,1	Затирка. Клеевая побелка	при $t_н$=-20;-30°с 880,6; при $t_н$=-40°с 852,5	Затирка. Водоэмульсионная окраска	—	—	—	На всю высоту 1)
10, 15, 16, 20, 21, 28	141,4	То же	214,7	То же (перегородки асбестоцем. на всю высоту)	142,2	Стеклянная облицовочная плитка (только стен)	1.5	Швы между плитками 5мм
7, 8, 11, 17, 29	50.1	Затирка. Окраска эмалью	194.7	Затирка. Окраска эмалью	18.8	То же	1.8	То же Перегородки асбестоцементные окрасить на всю высоту
2,3,12, 13, 14, 18, 19, 26, 27	42.1	То же	160.1	Затирка. Клеевая окраска	69.1	"	1.5	" 1)
1.4	151.4	Затирка. Известковая побелка	215.2	Затирка. Известковая побелка	—	—	—	На всю высоту

1) Стены лестницы в осях Д-Е, тамбур-входа, кирпичные участки стен, перегородки помещений „2", 3" оштукатурить: при $t_н$=-20°,-30°с - 279.3 м^2, при $t_н$=-40°с-287,7 м^2

5. Защита строительных конструкций от коррозии

5.1. Защита строительных конструкций от коррозии запроектирована в соответствии с требованиями СНиП II-28-73*„ Защита строительных конструкций от коррозии." Все закладные и соединительные элементы должны иметь заводское цинковое покрытие. Сварные швы и нарушенные при сварке поверхности закладных и соединительных элементов должны быть покрыты цинковым покрытием толщиной 150 мкм, после чего швы и стыки замоноличиваются.

Отверстия (неоговоренные) в стенах, перекрытиях и покрытии для пропуска коммуникаций выполнить по месту при монтаже оборудования.

ГИП	Юрин		09.85
Нач. отд.	Катков		09.85
Гл. констр.	Зильберт		09.85
Рук. гр.	Орлищева		09.85
Ст. инж.	Петрова		09.85
Н. контр.	Есина		09.85

ТП-503-1-49.86 АР

Главный корпус автотранспортного предприятия на 300 грузовых автомобилей

Стадия	Лист	Листов
Р	2	

Общие данные (продолжение)

ГИПРОПРОМСЕЛЬЭЛЕКТРОЙ г. Саратов

Привязан

Инв. №

Инв.№подл. | Подпись и дата | Взам.инв.№

Копировал Матвеева формат А2

Альбом II часть 2

Типовой проект

Ведомость проемов дверей

Марка, поз.	Размер проема в кладке (a × h мм)
9	1010 × 2070
13	920 × 1580
14.15	920 × 1880
16	1310 × 2080
17	1160 × 2415

Ведомость перемычек

Марка, поз.	Схема сечения
1) ПР1	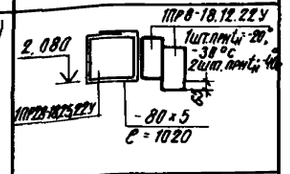
ПР2	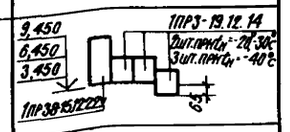
ПР3	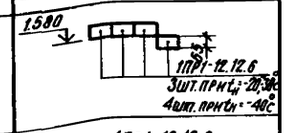
ПР4	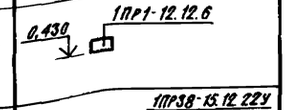
ПР5	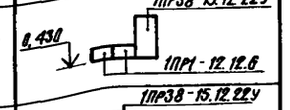
ПР6	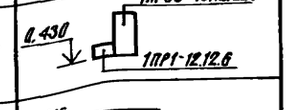
ПР7	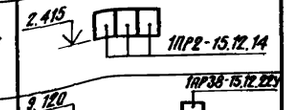
ПР8	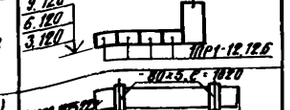
1)	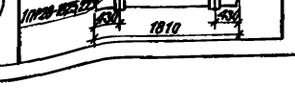

Спецификация элементов заполнения проемов дверными блоками

Марка, поз.	Обозначение	Наименование	Кол. на этаж: Технич. подполье	1	2	3	Всего	Масса ед, кг	Примечание
1	1.136 - 10	ДГ 21 - 8	—	2	4	7	13		
2	1.136 - 10	ДГ 21 - 8 л	—	4	3	1	8		
3	1.136 - 10	ДГ 21 - 9	—	1	3	2	6		
4	1.136 - 10	ДГ 21 - 9 л	—	3	3	—	6		
5	1.136 - 10	ДГ 21 - 9 вп	—	1	2	3	6		
6	1.136 - 10	ДГ 21 - 9 влп	—	1	—	—	1		
7	1.136 - 10	ДГ 21 - 10	—	2	—	—	2		
8	1.136 - 10	ДГ 21 - 10 л	—	2	—	—	2		
9	1.136 - 10	ДГ 21 - 10 п	—	1	1	2	4		
10	1.136 - 10	ДГ 21 - 12 лп	—	—	2	—	2		
11	1.136 - 10	ДО 21 - 13 п	—	1	—	—	1		
12	1.136.5 - 19	ДН 24 - 15 лп	—	2/3	—	—	2/3		1, 2)
13	1.136.5 - 19	ДС 16 - 9 гтп	4	—	—	—	4		
14	1.136.5 - 19	ДС 19 - 9 г	2	—	—	—	2		3)
15	1.136.5 - 19	ДС 19 - 19 гл	2	—	—	—	2		3)
16	1.136.5 - 19	ДС 21 - 13 гуп	—	1	—	—	1		
17	2.435 - 6, вып. 1	ПД - 2	—	1	—	—	1		
18	1.136.5 - 19	ДС 16 - 9 г	1	—	—	—	1		3)

1) В знаменателе дано количество дверей при $t_н$ ниже -30°С.
2) На двери установить защитные решетки, крепление решетки см. черт. 1.136.5 - 19.02.400 серии 1.136.5 - 19
3) Двери выполнить без трудносгораемой облицовки.

Спецификация перемычек

Марка	Обозначение	Наименование	Кол.	Масса ед, кг	Примечание
	1.138 - 10, вып. 1	1ПР1 - 12.12.6	19	50	$t_н$ = -20°, -30°С
	1.138 - 10, вып. 1	1ПР1 - 12.12.6	20	50	$t_н$ = -40°С
	1.138 - 10, вып. 1	1ПР2 - 15.12.14	3	75	
	1.138 - 10, вып. 1	1ПР3 - 19.12.14	6	75	$t_н$ = -20°, -30°С
	1.138 - 10, вып. 1	1ПР3 - 19.12.14	9	75	$t_н$ = -40°С
	1.138 - 10, вып. 1	1ПР8 - 18.12.22 у	1	125	$t_н$ = -20°, -30°С
	1.138 - 10, вып. 1	1ПР8 - 18.12.22 у	2	125	$t_н$ = -40°С
	1.138 - 10, вып. 1	1ПР38 - 15.12.22 у	8	100	
	1.138 - 10, вып. 1	1ПР28 - 18.25.22 у	1	250	
		Лист Б-ПН-5 ГОСТ 19903-74* / 8 Ст 3 КП 2 ГОСТ 14637-79	2	3,2	ℓ = 80

Спецификация гардеробного оборудования

Марка	Обозначение	Наименование	Кол. на этаж: 1	2	3		Всего	Масса ед, кг	Примечание
		Шкафы металлические							
1	1.472 - 3	МЗ - 33	5	6	—		11		11 1)
		Шкафы деревянные							
2	1.479.5 - 1	ДД - 25.4	2	—	—		2		
3	1.479.5 - 1	ДД - 25.5	1	—	—		1		
4	1.479.5 - 1	ДД - 33.3	—	20	7		27		30 1)
5	1.479.5 - 1	2 ДД - 33.3	—	8	—		8		8 1)
6	1.479.5 - 1	ДД - 33.2	—	2	—		2		4 1)

1) Дано количество гардеробных шкафов для климатического подрайона I В.

Таблица толщин стен и утеплителя в мм

Буквенное обозначение толщин	Температура наружного воздуха $t_н$ (пятидневки) -20°С	-30°С	-40°С
в	Стеновые цокольные панели из легкого бетона ρ = 1100 кг/м³, λ = 0,47 вт/м·°С (0,40 ккал/м·ч·°С)		
	300	300	350
г	Стеновые панели из легкого бетона ρ = 900 кг/м³, λ = 0,36 вт/м·°С (0,31 ккал/м·ч·°С)		
	300	300	400
д	350	350	400
е	Цокольная часть кирпичных стен из кирпича глиняного (ГОСТ 530-80) ρ = 1800 кг/м³, λ = 0,81 вт/м·°С (0,70 ккал/м·ч·°С)		
	380	510	550
	Кирпичные стены из кирпича силикатного (ГОСТ 379-79) ρ = 1400 кг/м³, λ = 0,76 вт/м·°С (0,65 ккал/м·ч·°С)		
	380	380	510
h	Утеплитель в покрытии - монолитный ячеистый бетон ρ = 350 кг/м³, λ = 0,14 вт/м·°С (0,12 ккал/м·ч·°С)		
	100	140	180

Таблица нагрузок

Наименование	Нагрузка кПа (кгс/м²): Нормативная	Расчётная
На покрытие при весе снегового покрова 0,7 кПа (70 кгс/м²)	5,4 (54 0)	6,4 (64 0)
1,0 кПа (100 кгс/м²)	5,7 (57 0)	6,8 (68 0)
1,5 кПа (150 кгс/м²)	6,2 (62 0)	7,5 (75 0)
На перекрытие	7,3 (73 0)	8,5 (85 0)

Нагрузки даны с учетом массы плит и без учета веса снегового мешка

ГИП	Юрин		01.85
Нач. отд.	Катков		01.85
Гл. констр.	Зильберов		01.85
Рук. гр.	Оружева		03.85
Ст. инж.	Петрова		03.85
Н. контр.	Есина		03.85

ТП-503-1-49.86 АР

Главный корпус автотранспортного предприятия на 300 грузовых автомобилей.

Стадия	Лист	Листов
Р	3	

Общие данные (окончание)

ГИПРОПРОМСЕЛЬСТРОЙ г. Саратов

Привязан

Инв. №

Копировал: Сидорова

Формат 2

Инв. № подл. | Подпись и дата | Взам. инв. №

Фасад Д-И

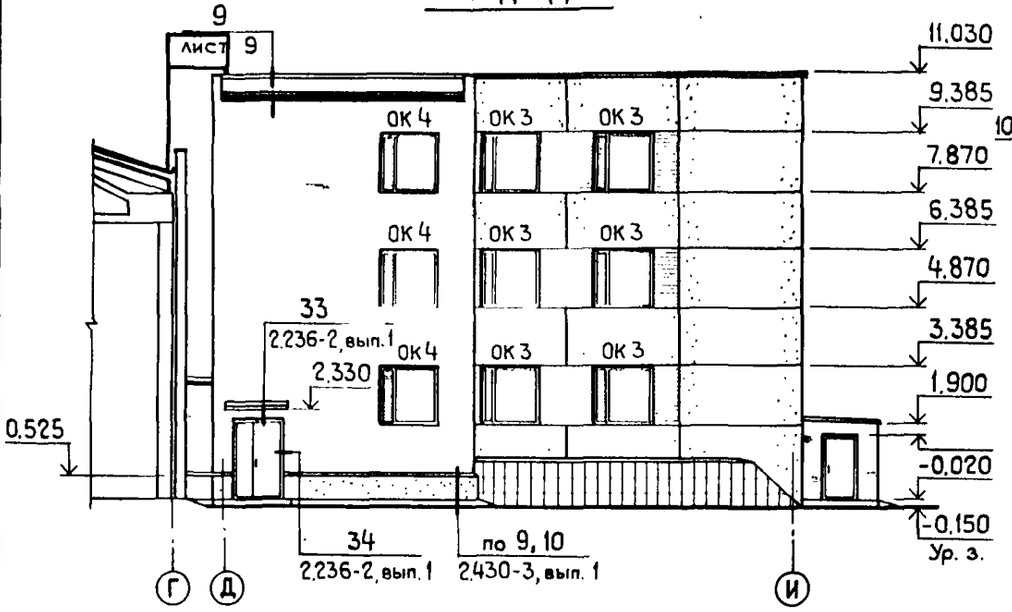

Фасад 2-1/о

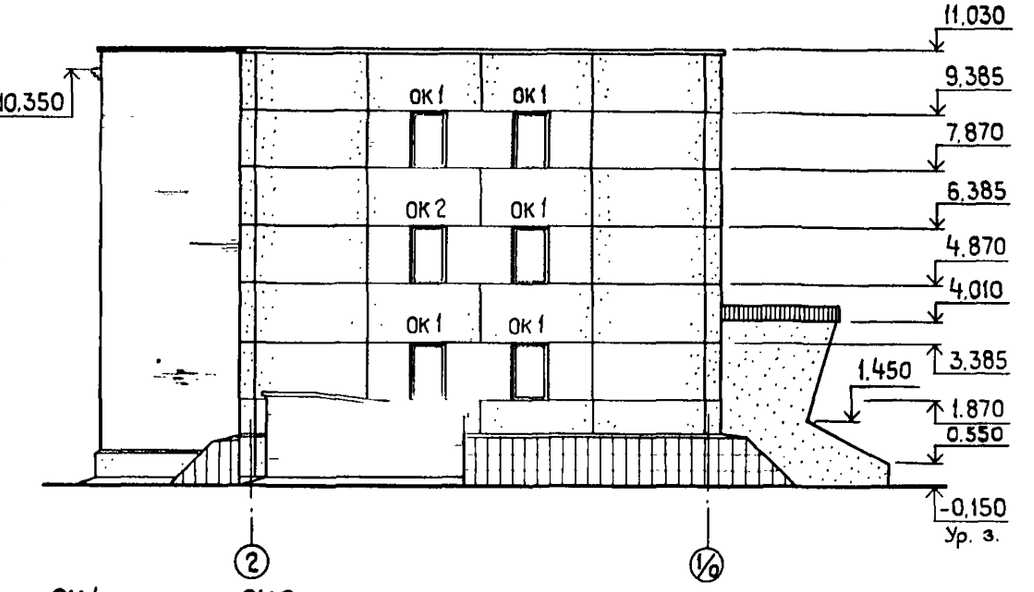

Фасад И-Д

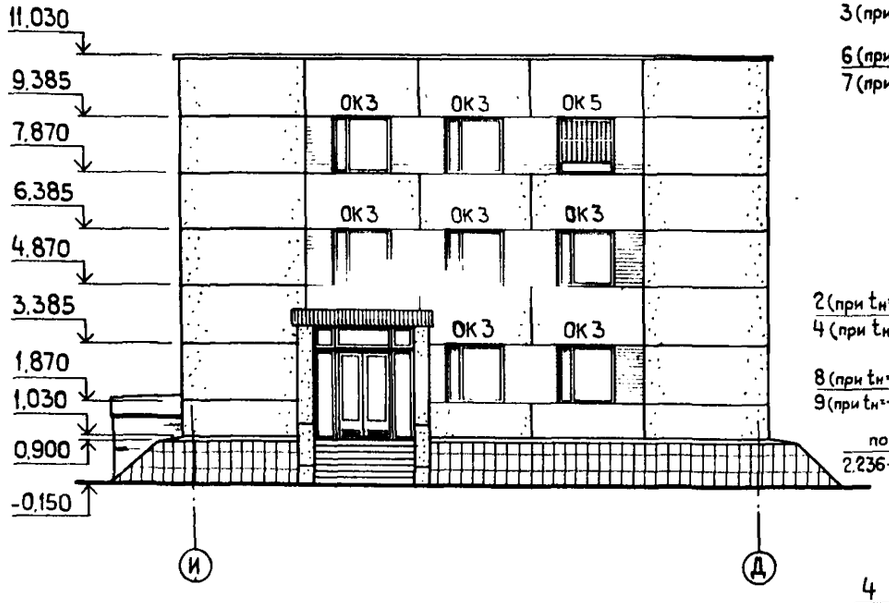

ОК1 (мест 5) ОК2 (мест 1)

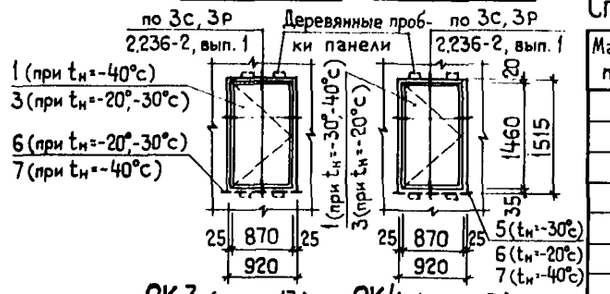

ОК3 (мест 13) ОК4 (мест 3)

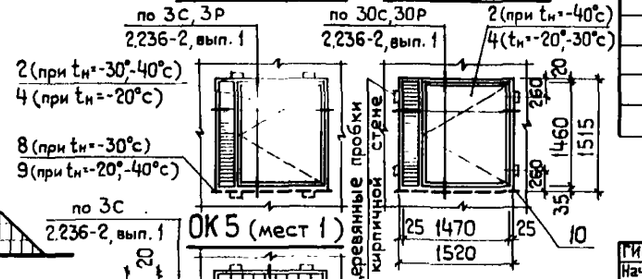

ОК5 (мест 1)

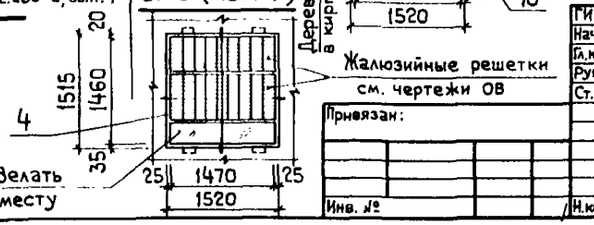

Спецификация элементов заполнения оконных проемов

Марка, поз.	Обозначение	Наименование	Кол. при tн= -20°с	-30°с	-40°с	Масса ед. кг	Примечание
		Оконные блоки					
1	ГОСТ 24699-81	ОРСП 15-9А	-	1	6		
2	ГОСТ 24699-81	ОРСП 15-15	-	13	16		
3	ГОСТ 24700-81	ОСП 15-9А	6	5	-		
4	ГОСТ 24700-81	ОСП 15-15	17	4	1		
		Подоконные доски					
5	1.136-2	ДО 10-15	-	1	-		
6	1.136-2	ДО 10-20	6	5	-		
7	1.136-2	ДО 10-25	-	-	6		
8	1.136-2	ДО 16-20	-	13	-		
9	1.136-2	ДО 16-25	13	-	13		
10	1.136-2	ДО 16-35	3	3	3		

ГИП	Юрин		
Нач.отд	Катков		
Гл.констр	Зильбертов		
Рук.гр.	Бруджева		
Ст.инж.	Петрова		
Н.контр.	Есина		

ТП-503-1-49.86 АР

Главный корпус автотранспортного предприятия на 300 грузовых автомобилей

Стадия	Лист	Листов
Р	4	

Фасады Д-И, 2-1/о, И-Д.

ГИПРОПРОМСЕЛЬСТРОЙ г. Саратов

Привязан:

Инв. №

Копировал: Яковенко

Формат А2

Инв. № подл. | Подп. и дата | Взам. инв. №

Типовой проект 503-1-49.86 Альбом II Часть 2

План на отм. -1,150

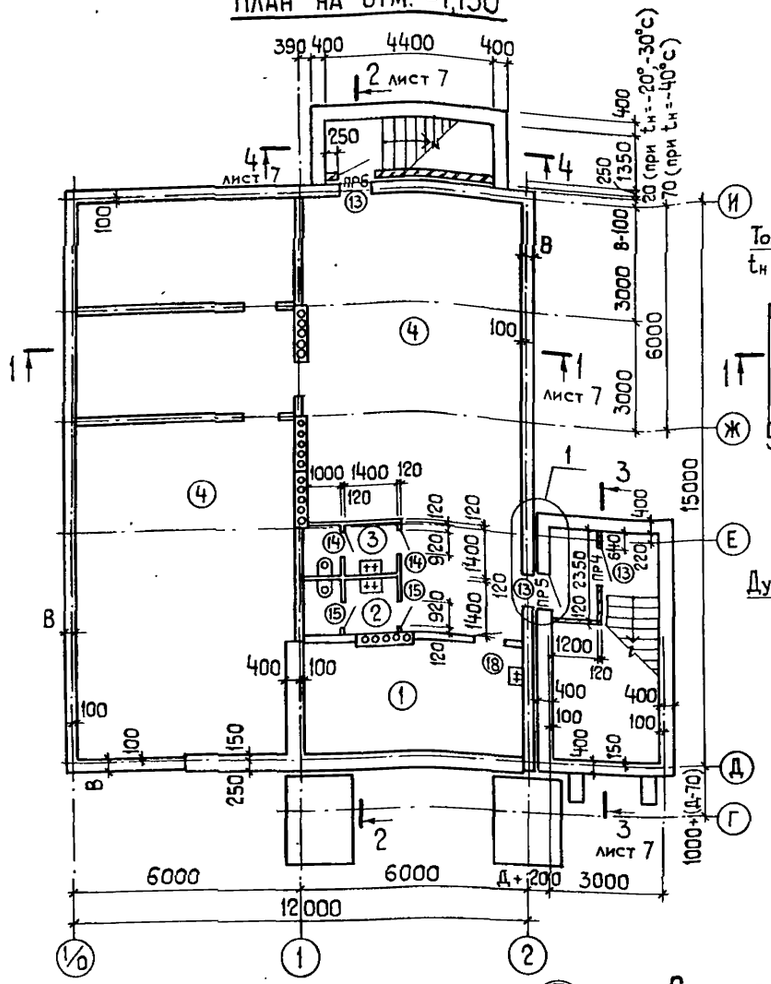

План на отм. 1,050

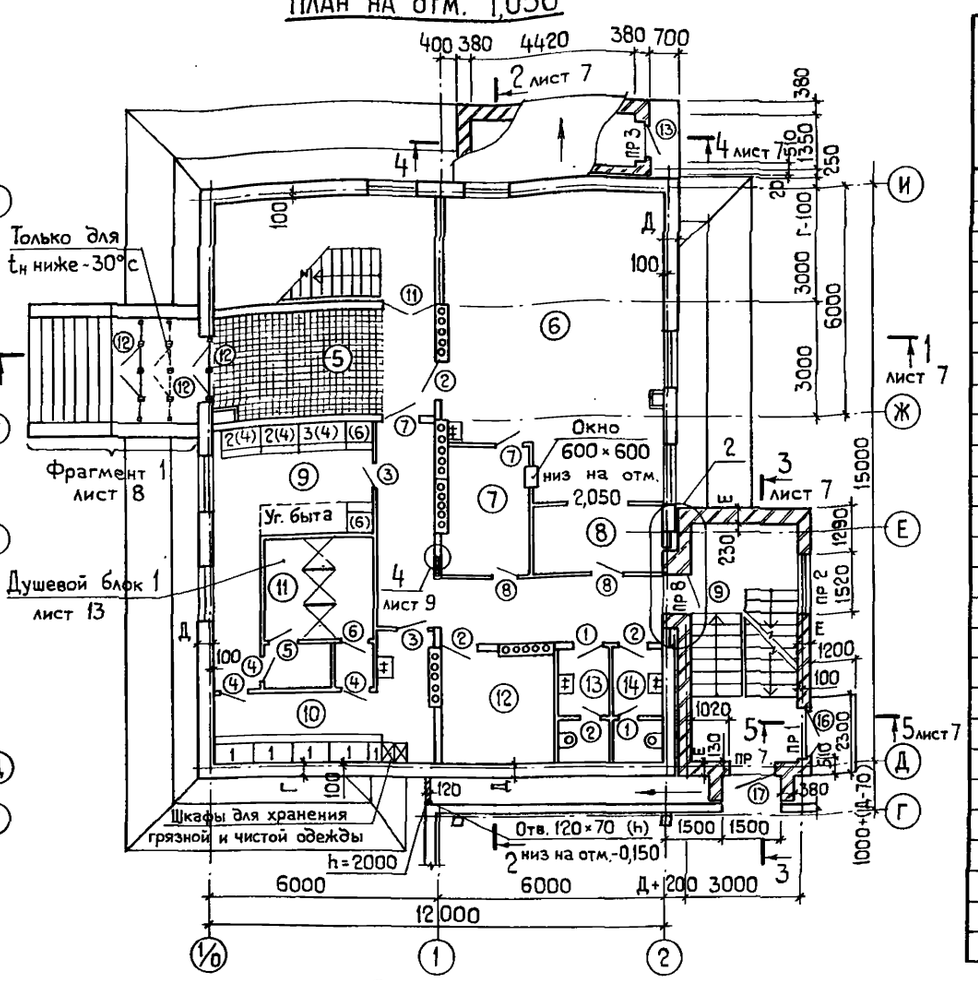

Экспликация помещений

Номер по плану	Наименование	Площадь м²
1	Центральный тепловой пункт	16,4
2	Женская уборная	3,4
3	Мужская уборная	3,4
4	Техническое подполье	145,0
5	Вестибюль	16,5
6	Зал буфета на 24 посадочных места с раздаточной	44,0
7	Мойка	7,6
8	Подсобное помещение	6,4
9	Мужской гардероб уличной и домашней одежды на 13 отделений в шкафах	16,8
10	Мужской гардероб специальной одежды для группы IIIа на 13 отделений в шкафах	12,8
11	Мужская душевая с преддушевой	12,0
12	Помещение для обезвреживания	8,3
13	Женская уборная	3,9
14	Мужская уборная	3,9

В скобках дана марка гардеробного шкафа для климатического подрайона I В см. спецификацию на листе 3.

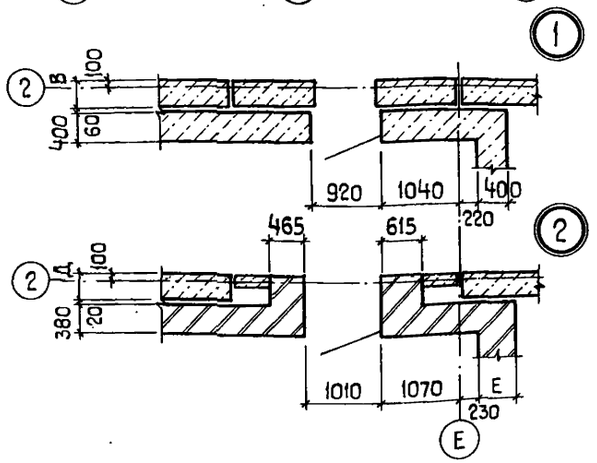

Схема расположения закладных деталей в проеме двери типа 17

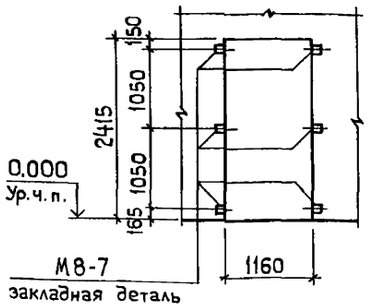

Деталь установки рамы двери типа 17

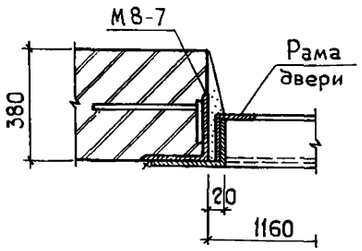

ГИП	Юрин		09.85
Нач.отд.	Катков		09.85
Гл.констр.	Зильбертов		09.85
Рук.гр.	Оруджева		09.85
Ст.инж.	Петрова		09.85
Н.контр.	Есина		09.85

ТП-503-1-49.86 АР

Главный корпус автотранспортного предприятия на 300 грузовых автомобилей

Стадия	Лист	Листов
Р	5	

Планы на отм. -1,150; 1,050

ГИПРОПРОМСЕЛЬСТРОЙ г. Саратов

Привязан:

Инв. №

Копировал: Яковенко

Формат А2

Нач. отд. ЭЧ Попова
Нач. отд. ВК Свирепов
Гл. инж. отд. ЭЛТ Пайкин
Гл. спец. тех. отд. Хейфец

Взам. инв. №
Подп. и дата
Инв. № подл.

Типовой проект 503-1-49.86 Альбом II Часть 2

План на отм. 4,050

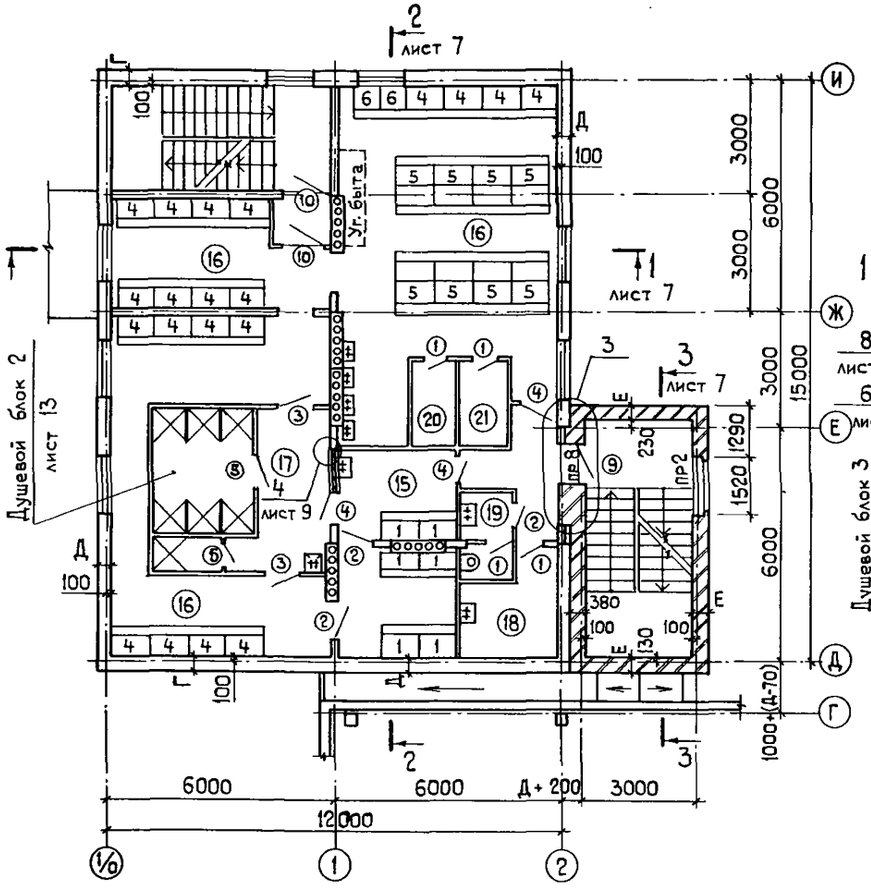

План на отм. 7,050

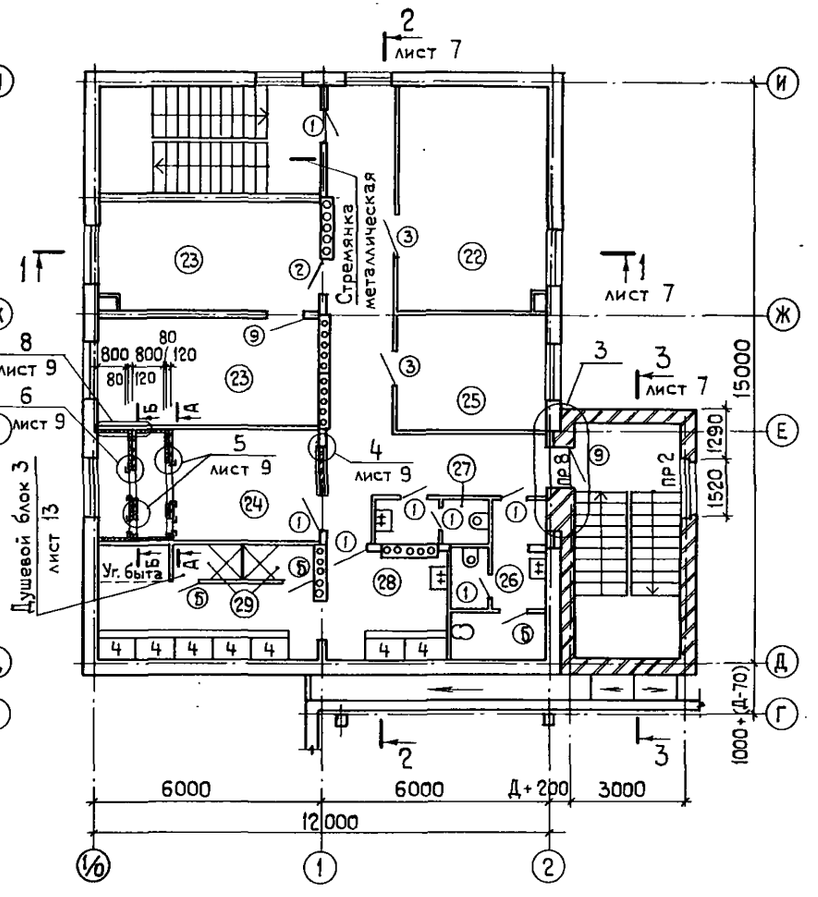

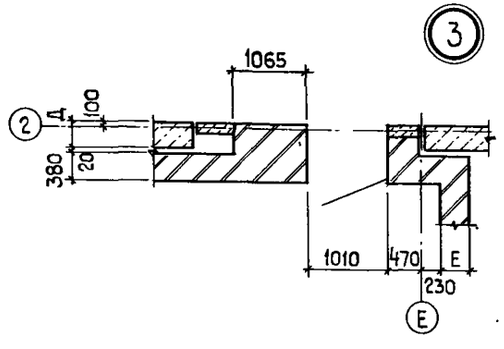

Вид по А-А

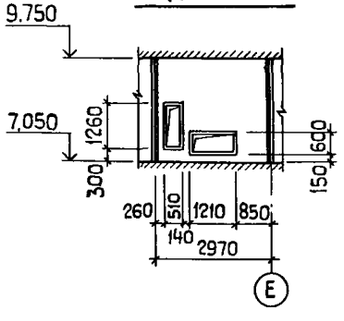

Вид по Б-Б

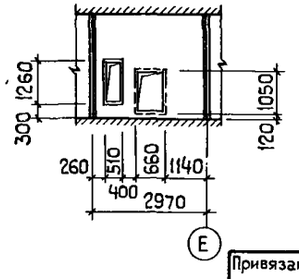

Экспликация помещений

Номер по плану	Наименование	Площадь м²
15	Мужской гардероб специальной одежды для групп IIб, IIг, IIд на 18 отделений в шкафах	16,2
16	Мужской гардероб уличной, домашней и специальной одежды для групп Iб, Iв на 112 отделений в шк.	90,3
17	Мужская душевая с преддушевой	20,5
18	Хозяйственная кладовая	6,6
19	Мужская уборная	2,5
20	Кладовая чистой спец. одежды	3,2
21	Кладовая грязной спец. одежды	3,1
22	Красный уголок	23,5
23	Конторские помещения	32,9
24	Вентиляционная камера	17,1
25	Помещение профсоюзной организации	11,8
26	Женская уборная с помещением для личной гигиены	7,4
27	Мужская уборная	2,7
28	Женский гардероб уличной, домашней и специальной одежды на 21 отделение в шкафах	22,6
29	Женская душевая	3,6
	Коридоры	53,8

ГИП	Юрин		09.85
Нач. отд	Катков		09.85
Гл. констр.	Зильбертов		09.85
Рук. гр.	Оружева		09.85
Ст. инж.	Петрова		09.85

ТП-503-1-49.86 АР

Главный корпус автотранспортного предприятия на 300 грузовых автомобилей

Стадия	Лист	Листов
Р	6	

Планы на отм. 4,050; 7,050

ГИПРОПРОМСЕЛЬСТРОЙ г. Саратов

Привязан:

Инв. №

Н. контр. Есина

Копировал: Яковенко

Формат А2

Инв. № подл. | Подп. и дата | Взам. инв. № | Нач. отд. ВК Свирепов | Гл. инж. отд. Эл Пайкин | Гл. спец. тех. отд. Хейфец

Разрез 1-1

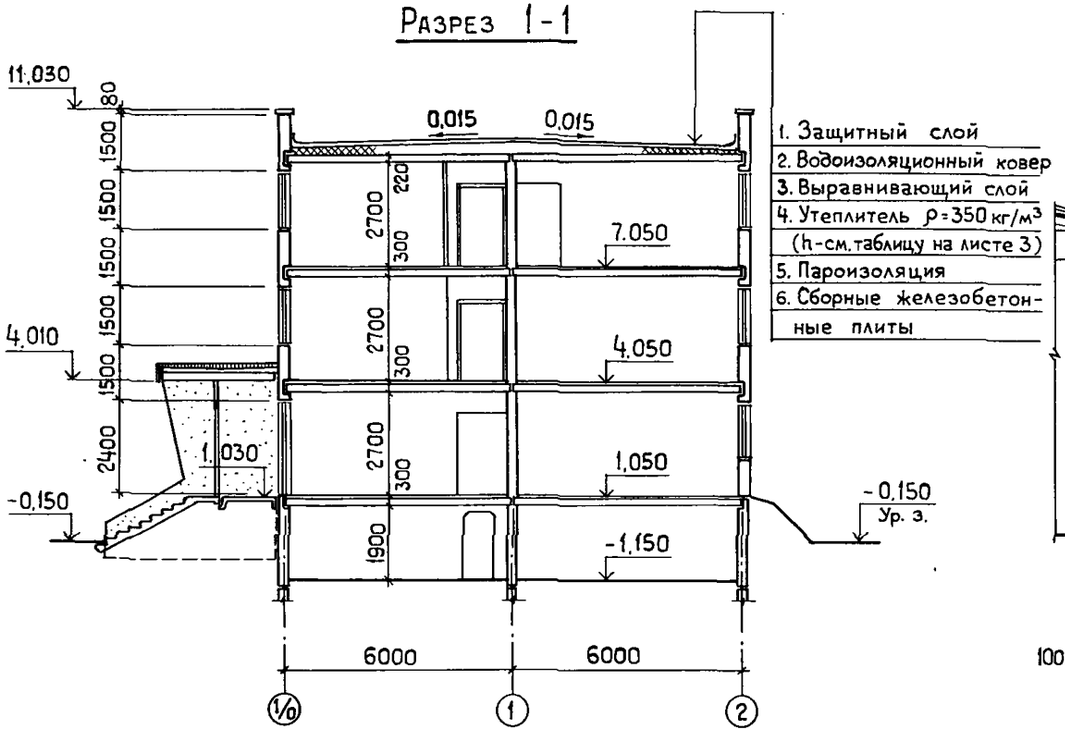

1. Защитный слой
2. Водоизоляционный ковер
3. Выравнивающий слой
4. Утеплитель ρ=350 кг/м³ (h-см. таблицу на листе 3)
5. Пароизоляция
6. Сборные железобетонные плиты

Разрез 2-2

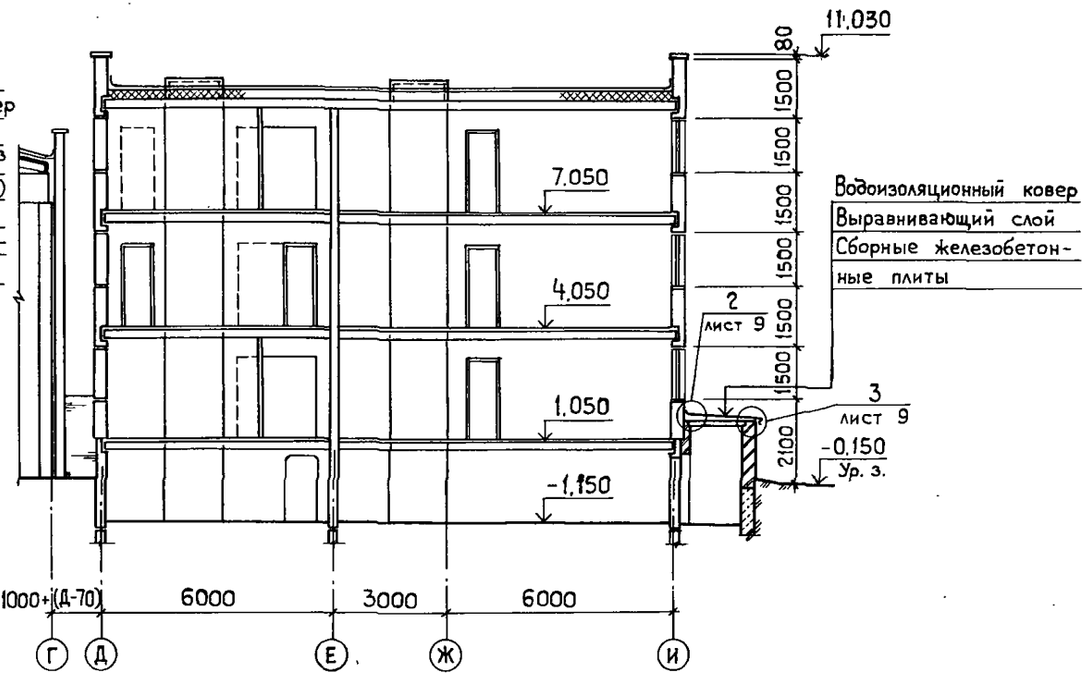

Водоизоляционный ковер
Выравнивающий слой
Сборные железобетонные плиты

Разрез 3-3

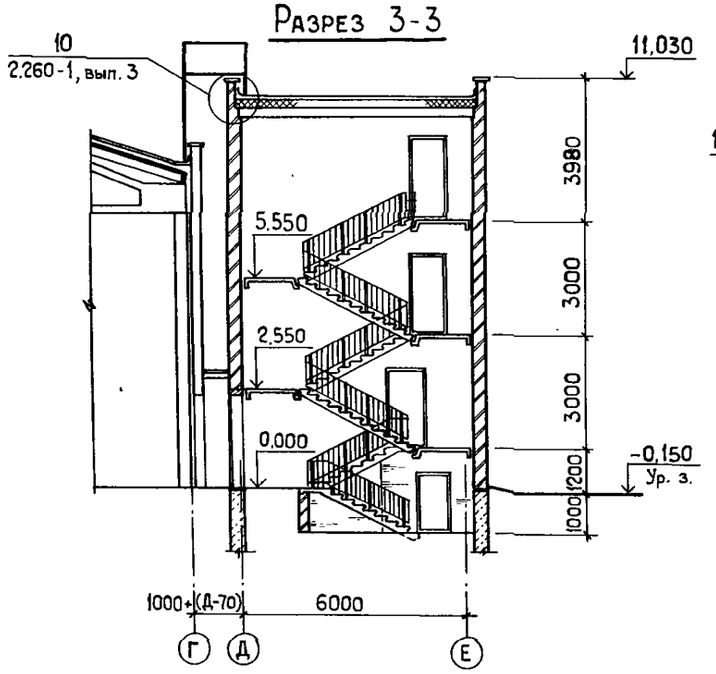

4-4

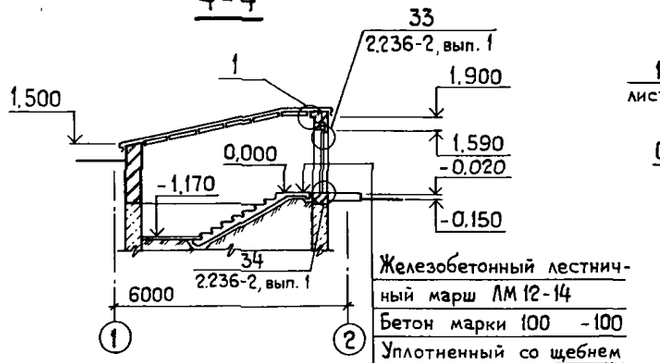

Железобетонный лестничный марш ЛМ 12-14
Бетон марки 100 -100
Уплотненный со щебнем грунт

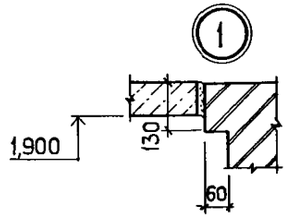

5-5

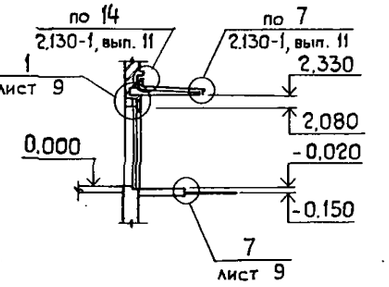

* Лестничный марш ЛМ 12-14 учтен в спецификации на листе ТП КЖ-10.

ГИП	Юрин			ТП-503-1-49.86 АР	
Нач. отд.	Катков				
Гл. констр	Зильбертов				
Рук. гр.	Оруджева			Главный корпус автотранспортного предприятия на 300 грузовых автомобилей	
Ст. инж.	Петрова				
Привязан:				Стадия: Р	Лист: 7
Инв. №		Н. контр.	Есина	Разрезы 1-1 ÷ 5-5	ГИПРОПРОМСЕЛЬСТРОЙ г. Саратов

Копировал: Яковенко

Формат А2

Инв. № подл. | Подп. и дата | Взам. инв. №

Фрагмент 1

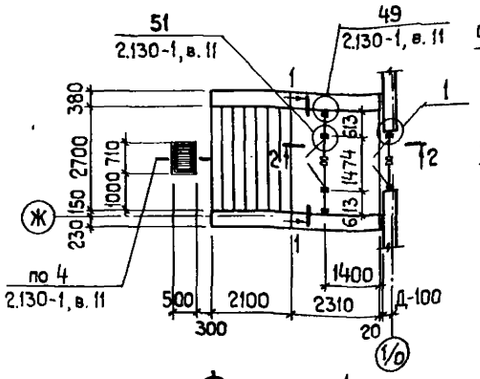

1-1

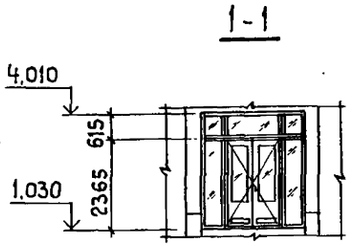

2-2

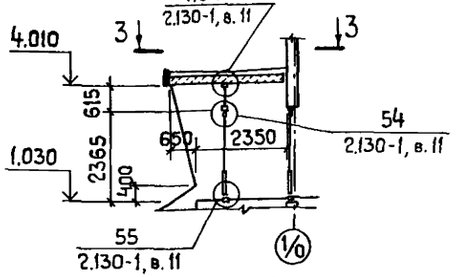

Фрагмент 1
($t_н$ ниже -30°с)

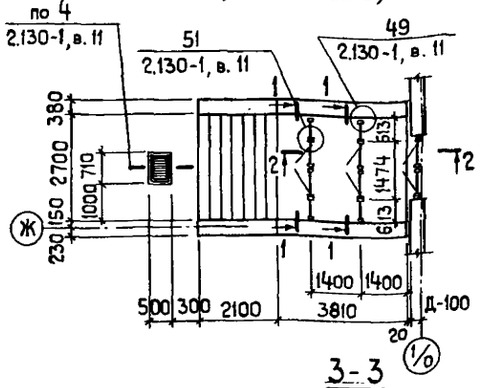

2-2
($t_н$ ниже -30°с)

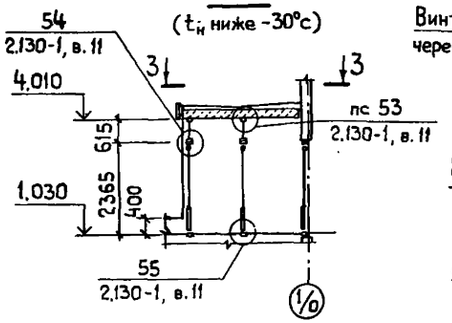

6-6

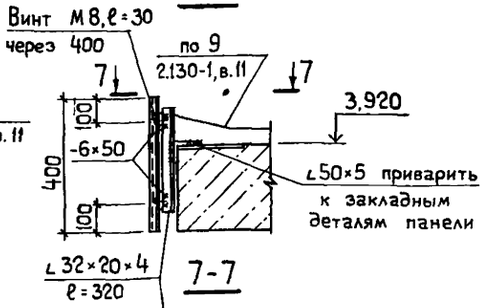

7-7

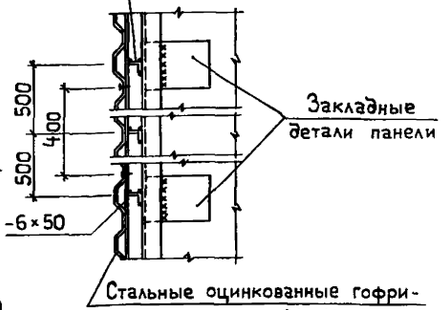

3-3

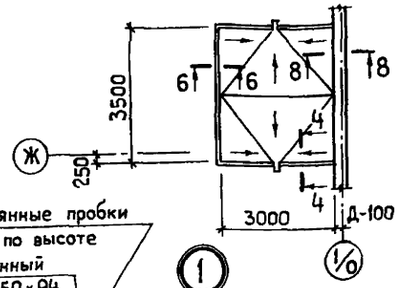

4-4

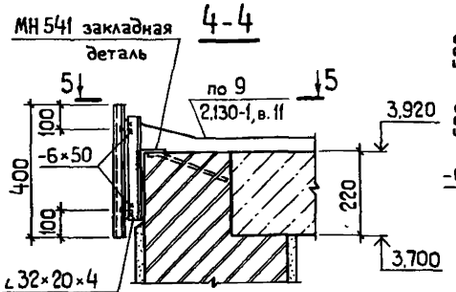

5-5

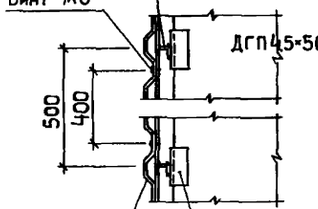

8-8



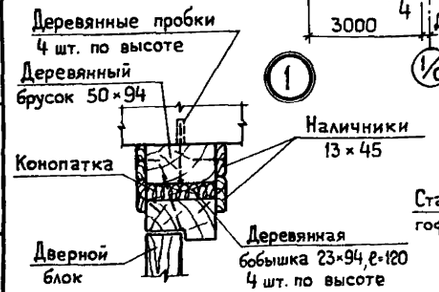

Спецификация элементов тамбура входа

Марка	Обозначение	Наименование	Кол. $t_н$=-20÷30	Кол. $t_н$=-40°с	Масса ед. кг	Примечание
		Древесина хвойная				
		гост 24454-80				
		Брусок 55×94	0,1150	0,2300		м³
		50×94	0,0226	0,0226		м³
		80×80	0,0827	0,0827		м³
		Бобышка 23×94	0,0053	0,0083		м³
		50×80	0,0038	0,0077		м³
		Штапик 15×22	0,0069	0,0139		м³
		Наличник 13×45	0,0046	0,0636		м³
		Стекло 480×4 гост 111-78	3,42	6,84		м²
	ИИ-03-03, Ал. 71-64	Решетка МР	1	1	12,71	
	1.400-15, вып. 1	МН 541	12	12	0,6	
		Уголок Б-50×50×5 гост 8509-72* / ВСт3кп2 гост 535-79*	13,2	13,2		кг
		Уголок Б-32×20×4 гост 8510-72* / ВСт3кп2 гост 535-79*	9,2	9,2		кг
		Уголок Б-70×45×5 гост 8510-72* / ВСт3кп2 гост 535-79*	8,3	8,3		кг
		Лист Б-ПН-5-40 гост 19903-74* / ВСт3кп2 гост 14637-79	5,5	5,5		кг
		Лист Б-ПН-6-50 гост 19903-74* / ВСт3кп2 гост 14637-79	44,7	44,7		кг
		ОЦ Б-ПН-0,7×200 гост 19904-74* / Ст3кп гост 14918-80*	11,0	11,0		кг
		ОЦ Б-ПН-0,7×400 гост 19904-74* / Ст3кп гост 14918-80*	7,7	7,7		кг
		Профиль С44-100-0,8 гост 24045-80 / ВСт3кп гост 14918-80*	34,0	34,0		кг

1. Толщина сварных швов $h_{шв}$ – по наименьшей толщине свариваемых элементов.
2. Сварку производить электродами Э-42 (гост 9466-75).

ГИП	Юрин		09.85
Нач. отд.	Катков		09.85
Гл. констр.	Зильбертов		09.85
Рук. гр.	Оруджева		09.85
Ст. инж.	Петрова		09.85
Н. контр.	Есина		09.85

ТП-503-1-49.86 АР

Главный корпус автотранспортного предприятия на 300 грузовых автомобилей

Стадия	Лист	Листов
Р	8	

Фрагмент 1 (тамбур входа)

ГИПРОПРОМСЕЛЬСТРОЙ г. Саратов

Привязан:

Инв. №

Копировал: Яковенко

Формат А2

Инв. № подл. | Подп. и дата | Взам. инв. №

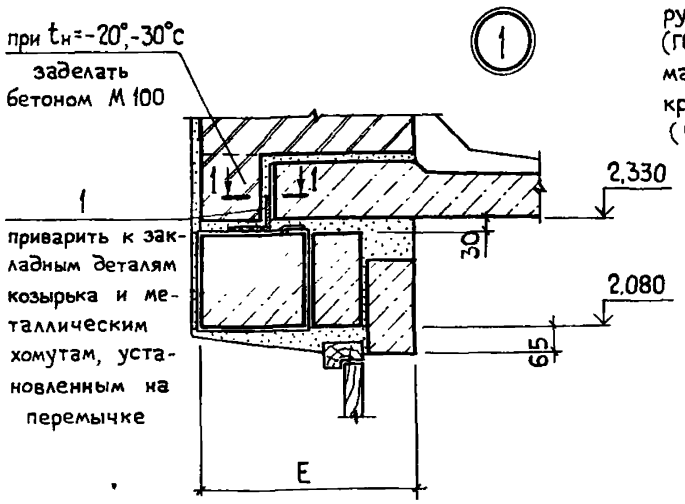

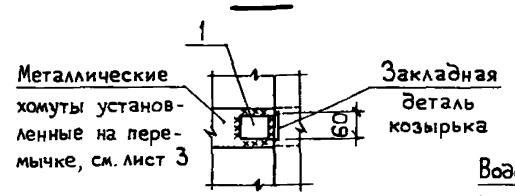

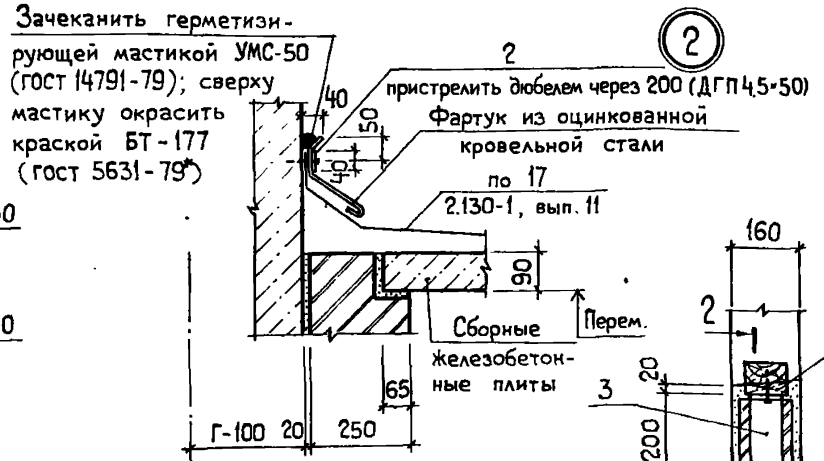

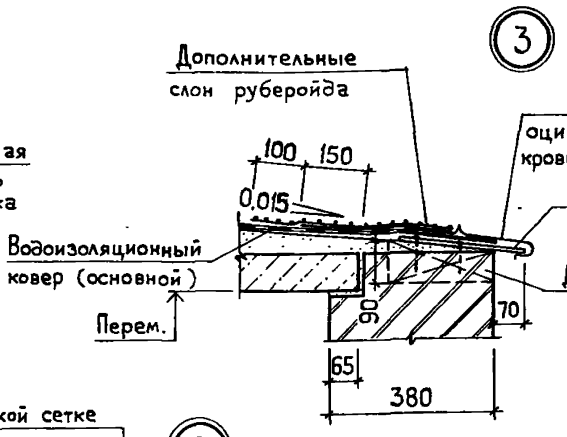



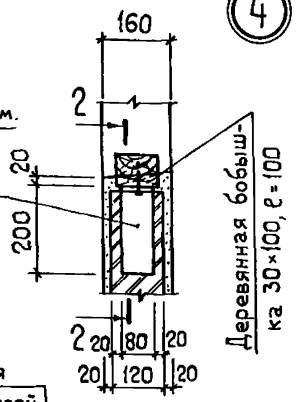



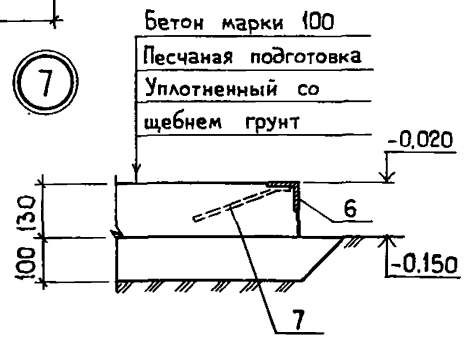

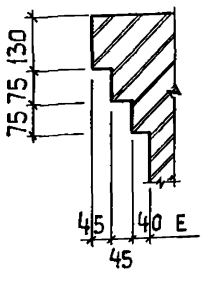

Деталь крепления утеплителя к перегородке

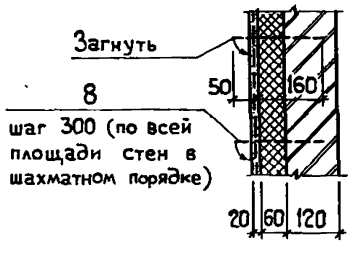

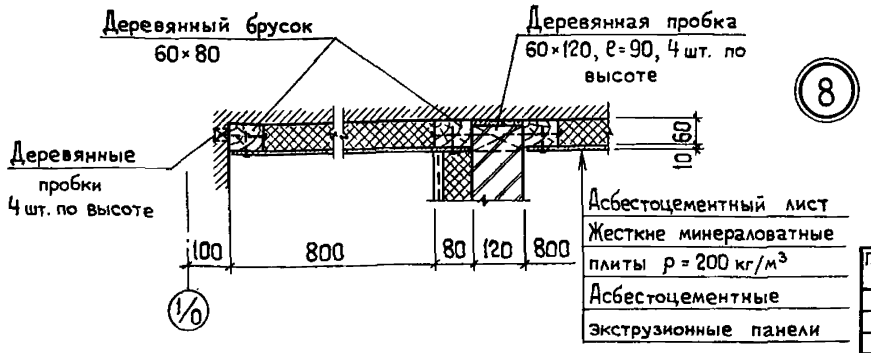

Спецификация элементов крепления стен и кровли

Марка, поз.	Обозначение	Наименование	Кол.	Масса ед. кг	Примечание
1		Уголок $\frac{Б\text{-}80\times80\times6\ гост\ 8509\text{-}72^*}{ВСт3кп2\ гост\ 535\text{-}79^*}$	0,12	7,36 1)	м
2		Лист $\frac{Б\text{-}ПН\text{-}5\times40\ гост\ 19903\text{-}74^*}{ВСт3кп2\ гост\ 14637\text{-}79}$	5,4	8,5	м
3		Лист $\frac{Б\text{-}ПН\text{-}4\times80\ гост\ 19903\text{-}74^*}{ВСт3кп2\ гост\ 14637\text{-}79}$	6	0,75	ℓ=300
4	2.430-3, вып. 2	Костыль поз. 12	8	0,5	
5	2.430-3, вып. 2	Фасонный элемент из оцинкованной кровельной стали поз. 5	9,5	2,2 1)	м
6		Уголок $\frac{Б\text{-}63\times63\times5\ гост\ 8509\text{-}72^*}{ВСт3кп2\ гост\ 535\text{-}79^*}$	22,2	4,81 1)	м
7	1.400-6/76 (лист 117)	Анкер поз. 330	58	0,1	
8		Проволока Ф5 Вр I, ℓ=210 гост 6727-80	90	0,03 1)	
		ОЦ $\frac{Б\text{-}ПН\text{-}0,7\times400\ гост\ 19904\text{-}74^*}{Ст3кп\ гост\ 14918\text{-}80^*}$	5,4	2,2 1)	м
		Листы асбестоцементные плоские гост 18124-75*	8,6		м²
		Минераловатные жесткие плиты ρ=200 кг/м³ δ=60 гост 22950-78	15,9		м²
		Древесина хвойная гост 24454-80			
		Брусок 60×80	0,104		м³
		Бобышка 30×100	0,002		м³
		Пробка 60×120	0,011		м³
		90×250	0,027		м³
	1.400-6/76, вып. 1	Закладная деталь М8-7	6	1,6	
		Болт 5М16×210 ВСт3кп2 гост 24379.1-80	3	0,46	

1) Масса одного метра

ГИП	Юрин		09.85
Нач. отд.	Катков		09.85
Гл. констр.	Зильбертов		09.85
Рук. гр.	Оруджева		09.85
Ст. инж.	Петрова		09.85
Н. контр.	Есина		09.85

ТП-503-1-49.86 АР

Главный корпус автотранспортного предприятия на 300 грузовых автомобилей

Стадия	Лист	Листов
Р	9	

Узлы 1 ÷ 9

ГИПРОПРОМСЕЛЬСТРОЙ г. Саратов

Привязан:

Инв. №

Инв. № подл. | Подп. и дата | Взам. инв. №

Копировал: Яковенко

Формат А2

Типовой проект 503-1-49.86 Альбом II часть 2

План полов на отм. -1,150

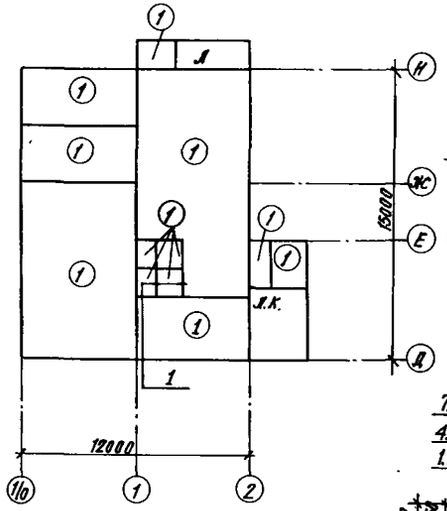

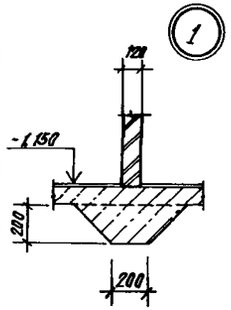

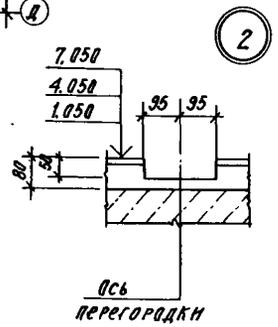

План полов на отм. 1,050

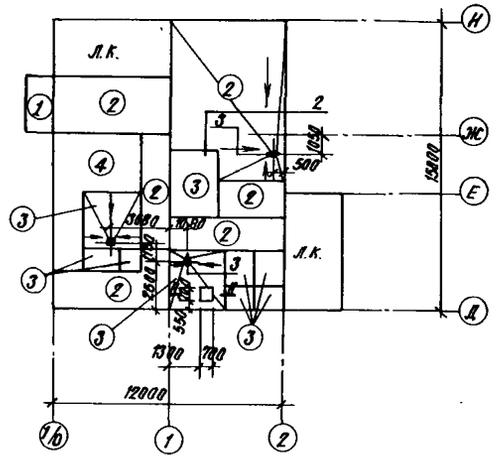

План полов на отм. 4,050

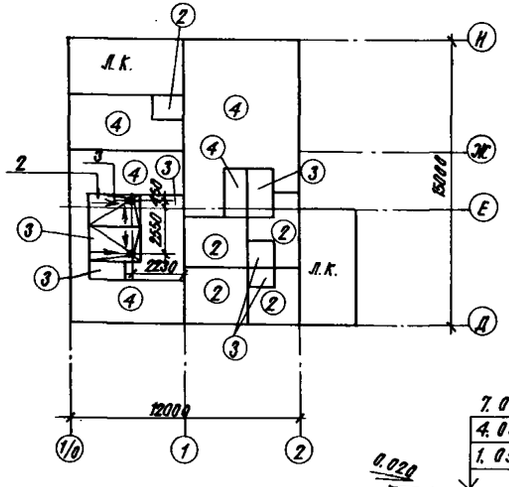

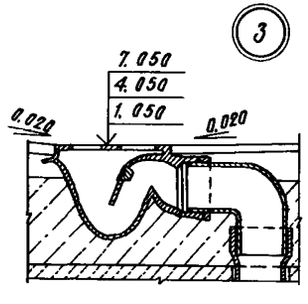

План полов на отм. 7,050

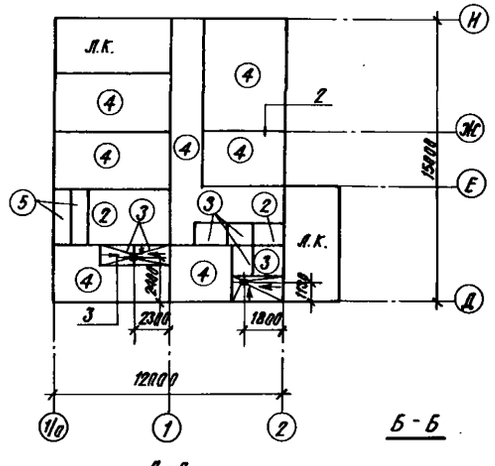

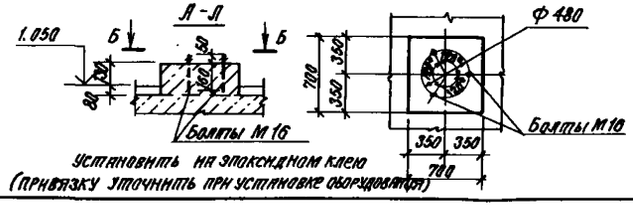

Установить на эпоксидном клею
(привязку уточнить при установке оборудования)

Экспликация полов

Наименование или номер помещения по проекту	Тип пола по проекту	Схема пола или номер узла по серии	Элементы пола и их толщина	Деталь примыкания пола	Площадь пола, м²
1,2,3,4, тамбур	1	245 2.244-1, вып. 4	Покрытие - бетон М 200	161 2.244-1, вып. 3	при $t_н$=-20°, -30°С 172,0; при $t_н$=-40°С 175,8
5,6,8,10, коридоры 1,2 этажей, 15, 18, 24	2		1. Покрытие - плиты мозаичные бетонные (ТУ 400-2-171-79) 2. Прослойка из цементно-песчаного раствора М150-15мм 3. Стяжка п-лёгкий бетон ρ=1400 кг/м³ -45мм 4. Плита перекрытия	153 2.244-1, вып. 3	150,8
7, 11, 12, 13, 14, 17, 19, 21, 26, 27, 29	3	126 А 2.244-1, вып. 4	Покрытие - плиты мозаичные бетонные (ТУ400-2-171-79)	83 2.244-1, вып. 3	75,5
9, 16, 20, 22, 23, 25, 28, коридор 3 эт.	4	63 1) 2.244-1, вып. 4	Покрытие - линолеум резиновый многослойный - релин	59 2.244-1, вып. 3	229,3
Форкамеры	5	71 1) 2.244-1, вып. 4	Покрытие - линолеум резиновый многослойный - релин	59 2.244-1, вып. 3	4,5
Лестничные площадки			1. Покрытие - плиты мозаичные бетонные (ТУ400-2-171-79) -20мм 2. Прослойка из цементно-песчаного раствора М150-10мм 3. Лестничная площадка		18,0

1) Стяжка из лекого бетона ρ = 1100 кг/м² толщиной 56 мм

1. Работы по устройству полов выполнять согласно СНиП III-В. 14-72 „Полы. Правила производства и приемки работ."
2. Для покрытий полов типа 2 и 3 применять плиты мозаичные шлифованые.
3. Для установки панелей перегородок в конструкции пола выполнить борозды (см. узел 2) в соответствии с листом АР-12.
4. Уклоны полов к трапам - 0,020.
5. Болты М16 учтены в спецификации на листе АР-9.
6. Оборудование в помещении обезвреживания спецодежды установить в процессе устройства полов.

ГИП	Юрин		09.85
Нач. отдела	Катков		09.85
Гл. констр.	Зильбертов		09.85
Рук. гр.	Прудкова		09.85
Вед. инж.	Хвостова		09.85
Н. контр.	Есина		09.85

ТП-503-1-49.86 -АР

Главный корпус автотранспортного предприятия на 300 грузовых автомобилей.

Стадия	Лист	Листов
Р	10	

Планы полов

ГИПРОПРОМСЕЛЬСТРОЙ г. Саратов

Копировал: Сидорова

Формат А2

Инв. № подл. | Подпись и дата | Взам. инв. №

План кровли

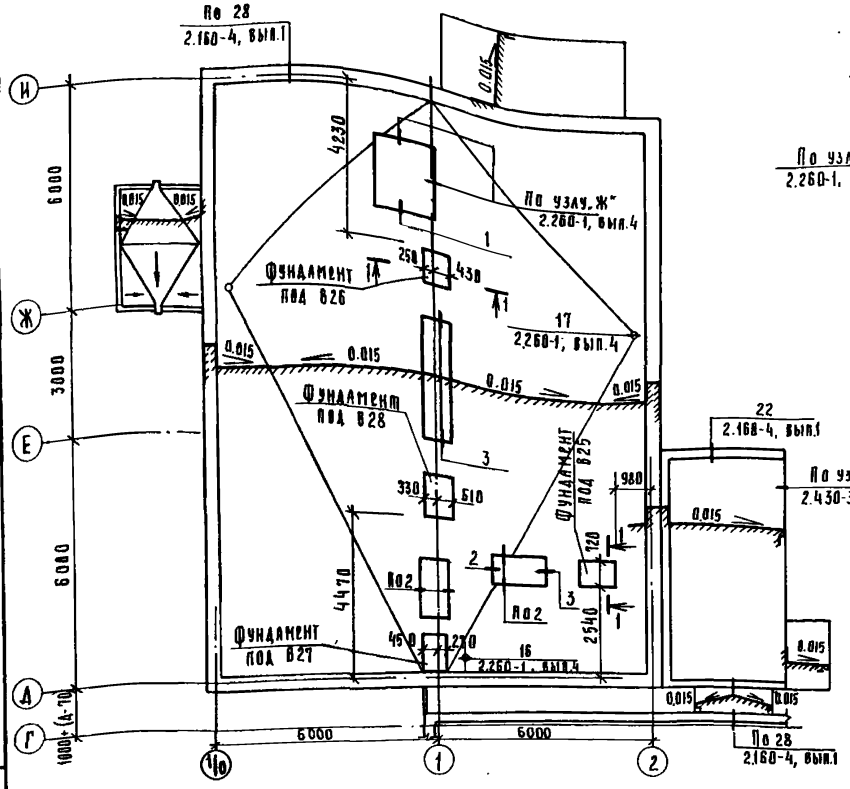

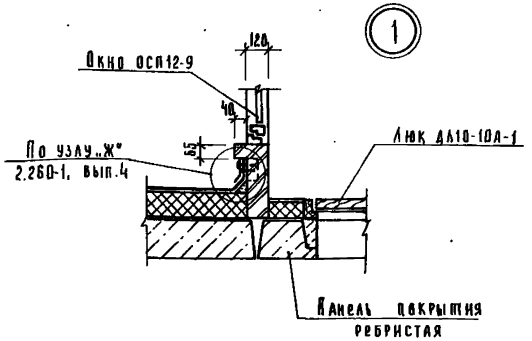

Состав кровли

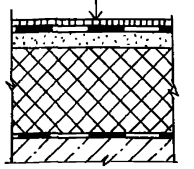

Слой гравия (ГОСТ 8268-82) толщиной 10мм на антисептированной горячей битумной мастике толщиной 2 мм

4 слоя рубероида марки РКП-350Б (ГОСТ 10923-82) на антисептированной битумной мастике толщиной 2 мм

Цементно-песчаный р-р марки 50 толщиной 15мм

Ячеистый бетон ρ = 350 кг/м³ (см. лист 3)

1 слой рубероида марки РКП-350Б (ГОСТ 10923-82) на горячей битумной мастике толщиной 2мм

Железобетонные плиты покрытия

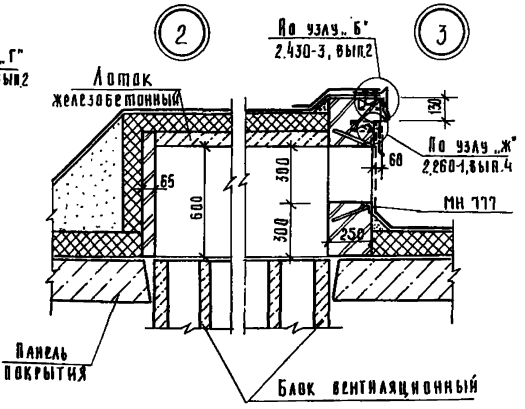

Спецификация элементов кровли

Марка, поз.	Обозначение	Наименование	Кол.	Масса ед. кг.	Примечание
	ГОСТ 24700-81	Оконный блок ОСП 12-9	1		
	1.136.5-19	Люк ДЛ10-10А1	1		1)
	1.400-15, вып.1	Изделие закладное МН 777	4	4.3	
1		Уголок Б-50×50×5 ГОСТ 8509-72* / ВСт3кп2 ГОСТ 535-79*	16	3.4	
2		Болт (1)М12-4g×50 ВСт3кп2 ГОСТ 24379.1-80	12	0.48	
3		Болт (1)М16×50 ВСт3кп2 ГОСТ 24379.1-80	4	0.57	
		ПЦ Б-8Н-0,7×800 ГОСТ 19904-74* / Ст3кп ГОСТ 14918-80*	4.5	4.4	2) м
		Материалы			
		Бетон марки 150	1,31		3) м³

1) Люк ДЛ10-10А-1 выполнить по типу люка ДЛ10-10А с изменением размеров на 890×890 мм.

2) Масса одного метра

3) Расход бетона на фундаменты под В25 ÷ В28

Фундаменты под В25 ÷ В28

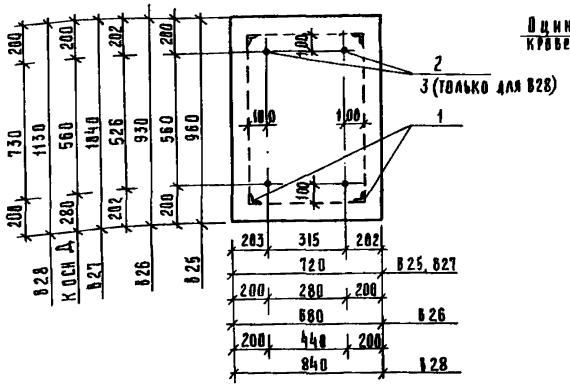

1-1

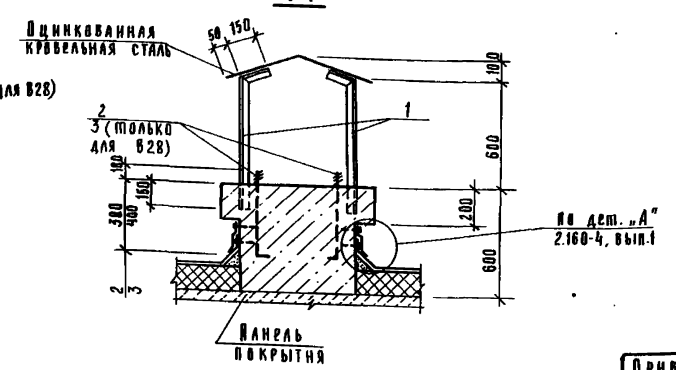

ГИП	Юрин			ТП-503-1-49.86	АР
Нач. отд.	Катков				
Гл. констр.	Эльбертов				
Рук. гр.	Оруджева			Главный корпус автотранспортного предприятия на 300 грузовых автомобилей	
Ст. инж.	Петрова				
Инж.	Фиткулина				
Привязан				Стадия: Р; Лист: 11; Листов:	
Инв. №		Дн. контр.	Ескина	План кровли	Гипропромсельстрой г. Саратов

Копировал: Савина Формат А2

Схемы расположения элементов перегородок на отм. 1.050 (схема 1)

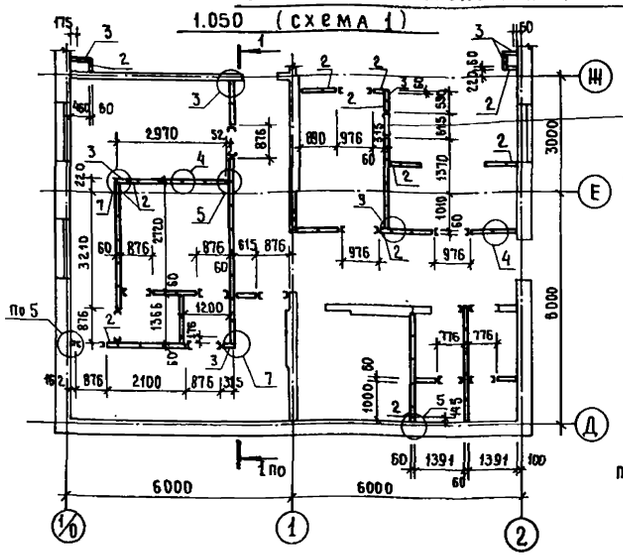

7.050 (схема 3)

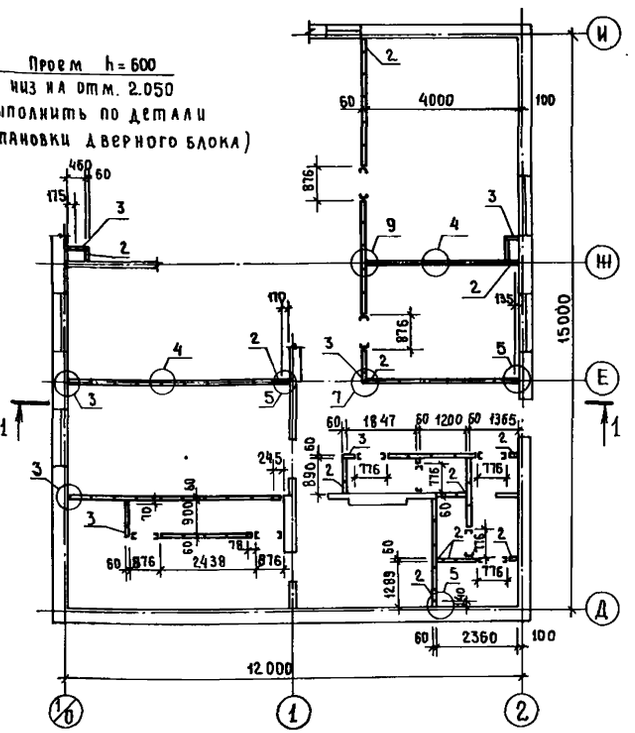

Проем h=600 низ на отм. 2.050 (выполнить по детали установки дверного блока)

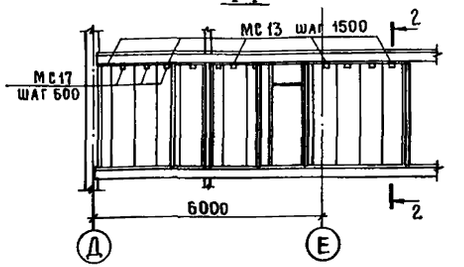

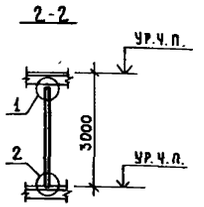

4.050 (схема 2)

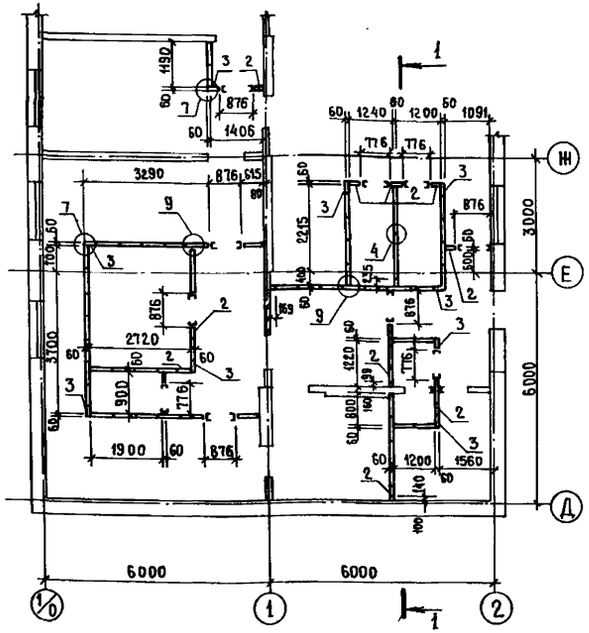

Деталь установки дверного блока

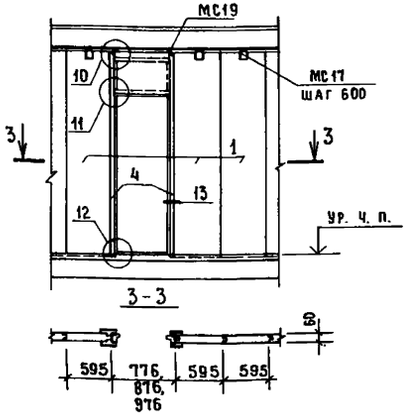

1. Узлы замаркированы по серии 1.430.8-3
2. Незамаркированные панели перегородок - поз.1.
3. Стойку СТ2а, поз.3 принять по типу СТ2 серия 1.430.8-3 сечением швеллер 80×40×3 ГОСТ 8278-75*.
4. Перегородки монтировать после устройства полов.

Спецификация к схемам расположения элементов перегородок

Марка, поз.	Обозначение	Наименование	Кол. по схеме 1	2	3	Всего	Масса ед., кг	Примечание
		Панель перегородки						
1	ТУ 21-24-82-81	ПГ 270.60.6	51	58	61	170	85.6	
2	ТУ 21-24-97-82	ПГД 270.30.6	12	10	12	34	44.1	
3	1.430.8-3.14	ПГУ 270.30.6	5	9	5	20	40.0	
4	1.430.8-3.12, примеч.3	Стойка СТ2а	28	22	18	68	9.5	швеллер 80×40×3
МС13	1.430.8-3.08	Изделие соединительное МС13	52	54	54	160	0.3	
МС14	1.430.8-3.08-01	То же МС14	84	70	112	266	0.05	
МС15	1.430.8-3.10	» МС15	59	58	67	184	2.67	м
МС17	1.430.8-3.11	» МС17	69	78	78	225	0.09	
МС19	1.430.8-3.13	» МС19	26	20	18	64	0.23	
	ГОСТ 8486-66**	Деревянный нащельник 60×16	184	160	185	529		м
	ГОСТ 8486-66**	Деревянная пробка 40×50×100	93	100	101	294		м
	ГОСТ 8486-66**	Деревянный брусок 40×40	27	24	35	86		м
	ГОСТ 8486-66**	То же 60×40	23	18	15	56		м
	ГОСТ 8486-66**	» 74×60	11	9	8	28		м
		Доска ДВП 40×3	20	17	15	52		м
		То же ДВП 70×7	138	116	97	351		м
	ГОСТ 8486-66**	Наличник 110×16	173	146	119	438		м
	ГОСТ 9573-82	Плиты полужесткие						
		минераловатные δ=60	5.3	4.2	6.0	15.5		м²
	ГОСТ 9573-82	То же δ=40	0.4	0.4	1.2	2.0		м²
	ГОСТ 18124-75*	Листы асбоцементные						
		плоские δ=10 мм	13.8	11.2	12.7	37.7		м²
	ГОСТ 10174-72	Прокладки пенополиуретановые δ=5мм, в=50	130	108	95	333		м

ГИП	Юрин			ТП-503-1-49.86 АР	
Нач. отд.	Катков				
Гл. констр.	Эльбертов				
Рук. гр.	Орудиева			Главный корпус автотранспортного предприятия на 300 грузовых автомобилей	
Вед. инж.	Куприенко				
Ст. инж.	Петрова			Стадия: Р; Лист: 12; Листов:	
Н. контр.	Есина			Схемы расположения элементов перегородок на отм. 1.050; 4.050; 7.050	Гипропромсельстрой г. Саратов

Привязан

Инв. №

Инв. № подл. | Подпись и дата | Взам. инв. №

Копировал Шумилина

Формат А2

Блок 1

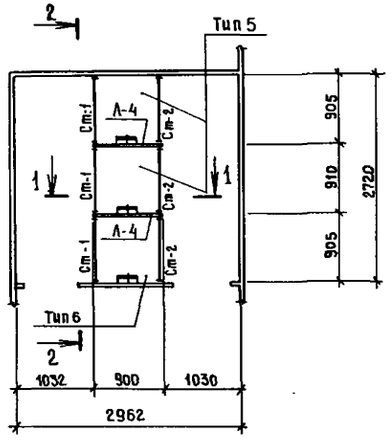

Блок 2

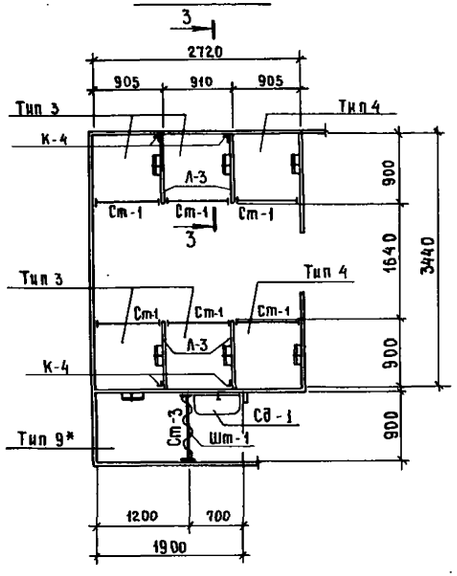

Блок 3

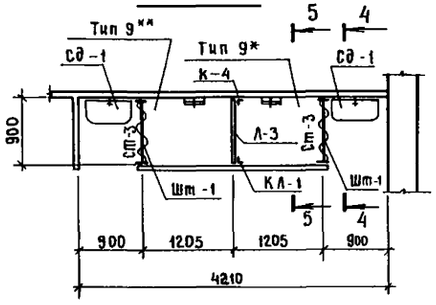

1 - 1

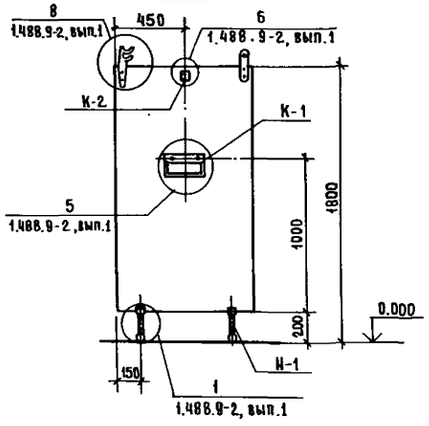

2 - 2

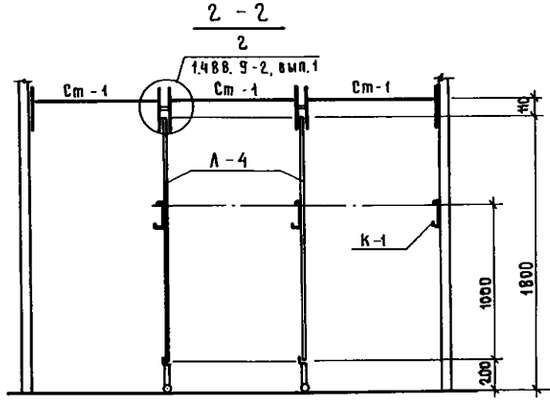

3 - 3

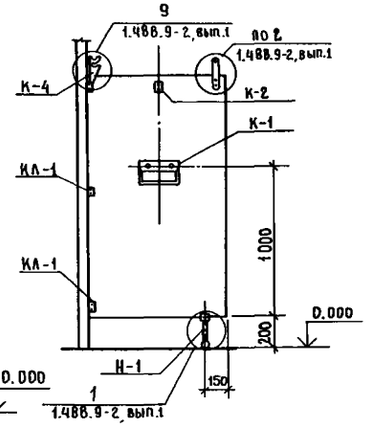

4 - 4

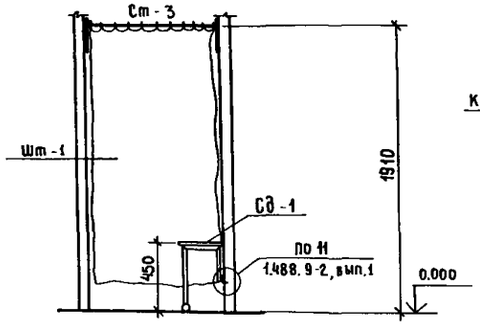

5 - 5

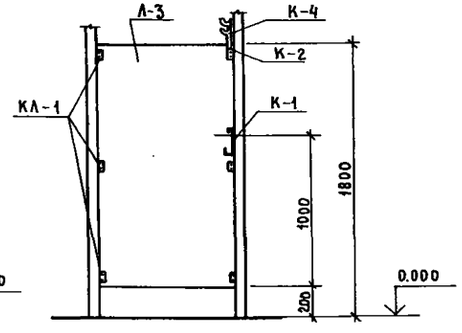

Спецификация типов душевых кабин

Марка	Обозначение	Наименование	Кол.	Масса ед., кг	Примечание
	1.488.9-2, вып.1	Тип 3	4		
	1.488.9-2, вып.1	Тип 4	2		
	1.488.9-2, вып.1	Тип 5	2		
	1.488.9-2, вып.1	Тип 6	1		
		Тип 9*, Тип 9**			см. ведомость
		Элементы крепления			
Вт-1а	1.488.9-2, вып.1	Втулка	33	0.020	

Ведомость изделий на кабины типа 9* и 9**

Марка	Обозначение	Наименование	Кол.	Масса ед., кг	Примечание
К-1	1.488.9-2, вып. 2	Кронштейн	3	2.1	
К-2	1.488.9-2, вып. 2	"	3	0.17	
К-4	1.488.9-2, вып.2	"	1	0.91	
КЛ-1	1.488.9-2, вып.2	Клипса	5	0.31	
Ст-3	1.488.9-2, вып.2	Стяжка	3	1.6	
Сд-1	1.488.9-2, вып.2	Сидение	3	3.93	
В-1	1.488.9-2, вып.2	Винт	96	0.01	
Вт-1	1.488.9-2, вып.2	Втулка	24	0.013	
Вт-2	1.488.9-2, вып.2	"	84	0.01	
П-2	1.488.9-2, вып. 2	Прокладка	12	0.001	
П-3	1.488.9-2, вып.2	"	24	0.006	
П-4	1.488.9-2, вып.2	"	48	0.008	
П-5	1.488.9-2, вып.2	"	6	0.03	
П-7	1.488.9-2, вып.2	"	96	0.001	
Л-3	1.488.9-2, вып.2	Лист	1	25.2	
Шт-1	1.488.9-2, вып.2	Штора полиэтиленовая	3		
Вт-1а	1.488.9-2, вып.2 и п.4 указ.	Втулка	66	0.020	

1. Установку душевых кабин производить после устройства чистых полов и окончания всех видов отделочных работ в душевых помещениях.

2. Указания по монтажу элементов душевых блоков см. в пояснительной записке серии 1.488.9-2, вып.1.

3. Элементы душевых блоков к перегородкам душевых помещений крепить по типу узлов, разработанных в серии 1.488.9-2, вып.1 (взамен втулки Вт-1 применять Вт-1а).

4. Втулку Вт-1а выполнить по типу Вт-1 серии 1.488.9-2, вып.2 длиной 68мм.

ГИП	Юрин		09.85
Нач.отдела	Катков		09.85
Гл.констр.	Зильбертов		09.85
Рук.гр.	Оруджева		09.85
Вед.инж.	Хвостова		09.85

ТП-503-1-49.86 АР

Главный корпус автотранспортного предприятия на 300 грузовых автомобилей

Стадия	Лист	Листов
Р	13	

Душевые блоки 1÷3

ГИПРОПРОМСЕЛЬСТРОЙ г. САРАТОВ

Привязан

Инв. №

Н.контр. Есина

Взам.инв.№ | Подпись и дата | Инв.№подл.

Копировал Шумилина Шум. Формат А2

Типовой проект 503-1-49.86 Альбом II часть 2

Ведомость рабочих чертежей основного комплекта КЖ

Лист	Наименование	Примечание
1	Общие данные (начало).	
2	Общие данные (окончание).	
3	Схема расположения элементов фундаментов. Сечение 1-1 ÷ 9-9.	
4	Развертки стен фундаментов.	
5	Схемы расположения элементов наружных стен.	
6	Схемы расположения монтажных узлов внутренних и наружных стеновых панелей.	
7	Схемы расположения элементов внутренних стен.	
8	Схемы расположения панелей перекрытия на отм. 1.050, 4.050, 7.050, 10.050.	
9	Схема расположения элементов лестницы Л1.	
10	Схемы расположения элементов лестницы Л2 и входа.	
11	Монтажные узлы 1 ÷ 12.	

Ведомость ссылочных и прилагаемых документов

Обозначение	Наименование	Примечание
	Ссылочные документы	
ГОСТ 13579-78	Блоки бетонные для стен подвалов.	
1.112-5. Вып. 0	Плиты железобетонные для ленточных фундаментов.	
1.138-10. Вып. 1	Перемычки железобетонные для зданий с кирпичными стенами.	
Шифр 182-82 вып. 0-1, 1-1, 1-3, 1-4, 2-1, 3-1, 4-1, 5-1, 6-1, 7-1	Крупнопанельные конструкции для вспомогательных зданий промышленных предприятий с высотой этажа 3,0 м и шагом несущих поперечных стен 6,0 м (дополнение к комплексной серии 135)	
1.238-1. Вып. 2	Железобетонные козырьки входов и парапетные плиты общественных зданий.	
1.400-15. В.1	Унифицированные закладные изделия железобетонных конструкций для крепления технологических коммуникаций и устройств.	
3.006.1-2/82 вып. 1-1, 1-2	Сборные железобетонные каналы и тонели из лотковых элементов.	
ИИ-65	Лестницы промышленных зданий.	
	Прилагаемые документы	
ТП- -КЖ	Изделия заводского изготовления	Альбом III
ТП- КЖ ВМ	ВМ по рабочим чертежам основного комплекта КЖ.	
	Сборные конструкции.	Альбом VII

Ведомость спецификаций

Лист	Наименование	Примечание
4	Спецификация к схеме расположения элементов фундаментов.	
5,6	Спецификация к схемам расположения элементов наружных стен.	
6	Спецификация соединительных изделий к схемам расположения элементов наружных и внутренних стен.	
7	Спецификация к схемам расположения элементов внутренних стен.	
9	Спецификация к схемам расположения элементов перекрытий, покрытия, лестницы Л1.	
10	Спецификация к схемам расположения элементов лестницы Л2 и входа.	

Типовой проект разработан в соответствии с действующими нормами и правилами и предусматривает мероприятия, обеспечивающие взрывную, взрывопожарную и пожарную безопасность при эксплуатации здания.

Главный инженер проекта /Юрин/

Инв. № подл. | Подпись и дата | Взам. инв. №

Привязан

Инв. №

ГИП	Юрин		09.85
Нач. отд.	Катков		09.85
Гл. конст.	Зильбертова		09.85
Рук. гр.	Брудзнева		09.85
Н. контр.	Есина		09.85

ТП-503-1-49.86 -КЖ

Главный корпус автотранспортного предприятия на 300 грузовых автомобилей

Стадия	Лист	Листов
Р	1	11

Общие данные (начало)

ГИПРОПРОМСЕЛЬСТРОЙ г. Саратов

Копировал Евстегнеева формат А2

Ведомость объемов сборных бетонных и железобетонных конструкций по рабочим чертежам основных комплектов марок АРиКЖ

	Наименование группы элементов конструкций	Код	Кол. м³	примечание
1	Плиты фундаментные	58 1300 0000	20,44	
2	Блоки фундаментные	58 1100 0000	25,60	
3	Перемычки	58 2800 0000	1,49	$t_{нв}$=-20;-30°
			1,64	$t_{нв}$=-40°С
4	Панели стеновые наружные	58 3100 0000	151,60	$t_{нв}$=-20;-30°
			183,73	$t_{нв}$=-40°С
5	Панели стеновые внутренние	58 3200 0000	49,68	
6	Панты покрытия	58 4200 0000	82,06	$t_{нв}$=-20°, -30°С
7	Плиты перекрытия	58 4100 0000	82,61	$t_{нв}$=-40°С
8	Элементы лестниц	58 9100 0000	16,46	
9	Элементы каналов и приямков	58 5800 0000	0,75	
10	Выход на кровлю		1,10	
11	Козырек входа	58 9500 0000	0,32	
12	Подушки опорные	58 9400 0000	1,50	
	Всего бетона и железобетона		351,63	$t_{нв}$=-20;-30°
			383,43	$t_{нв}$=-40°С

Материалы на изготовление сборных бетонных и железобетонных конструкций учтены в ведомости потребности в материалах и отдельно не учитываются.

Указания по привязке

1. В случаях, когда грунтовые и климатические условия отличаются от приведенных в п. 2 общих указаний, для которых рассчитаны фундаменты, следует проверить ширину подошвы и произвести расчет осадок фундаментов как для плоскостной конструкции без учета совместной работы основания и конструкций здания.

Общие указания

1. Общие указания к архитектурно-строительной части проекта административно-бытовой части корпуса см. общие данные марки АР.

2. Фундаменты разработаны для районов строительства с температурой наружного воздуха $t_{н.в.}$ = -30°С.

Основанием для фундаментов служат непучинистые, непросадочные грунты со следующими нормативными характеристиками:

$\varphi^н$ = 28°, ρ = 1.8 т/м³, $C^н$ = 2 кПа (0,02 кгс/см²)

E = 15 мПа (150 кгс/см²).

При определении расчетного сопротивления грунта основания коэффициенты условия работы приняты по таблице 3 СНиП 2.02.01-83 и равны:

γ_{c1} = 1,2 ; γ_{c2} = 1.0.

Грунтовые воды отсутствуют.

3. Фундаменты под здание запроектированы ленточные из сборных железобетонных плит.

4. Каркас здания запроектирован из крупнопанельных конструкций для вспомогательных зданий промышленных предприятий с высотой этажа 3 м по шифру 182-82.

5. Устойчивость здания обеспечивается в горизонтальной плоскости панелями перекрытий, соединенными между собой в единый диск сваркой арматурных выпусков как вдоль, так и поперек рабочего пролета перекрытия, а также заделкой швов между рифлеными поверхностями панелей перекрытия.

В продольном направлении устойчивость здания обеспечивается вертикальными диафрагмами жесткости.

Панели наружных и внутренних стен в вертикальной плоскости соединяются между собой путем установки стальных связей с последующим замоноличиванием бетоном М 200.

6. Монтаж крупнопанельных конструкций выполнять по проекту производства работ, а также в соответствии с требованиями СНиП III-16-80 „Бетонные и железобетонные конструкции сборные. Правила производства и приемки работ" и указаниями выпуска 6-1 „Монтажные узлы стен и перекрытий" шифра 182-82.

В случае производства работ в зимних условиях в растворы, применяемые для монтажа конструкций здания, следует вводить противоморозные добавки, обеспечивающие набор прочности при отрицательных температурах наружного воздуха. Марку раствора определять по таблице 6 на листе 16 выпуска 0-1 шифра 182-82.

Монтаж стен следует начинать с оси Ж (где расположена диафрагма жесткости).

Заделку вертикальных стыков наружных стен осуществлять до монтажа внутренних стен этажа при открытом колодце в следующем порядке: прокливается вертикальный шов, устанавливается утеплитель, монтируется внутренняя стена.

Все сварочные работы выполнять в соответствии с требованиями СН-393-78 „Указания по сварке соединений арматуры и закладных деталей железобетонных конструкций" и ГОСТ 5264-80.

7. Отверстия в ребристых панелях перекрытия для пропуска коммуникаций выполнять по месту путем сверления с установкой гильз на цементном растворе и тщательным уплотнением зазоров (гильза высотой на плиту), после чего ребристая плита замоноличивается керамзитобетоном ρ = 900 кг/м³.

ГИП	Юрин		09.85
Нач.отд.	Катков		09.85
Гл.констр.	Зильбертов		09.85
Рук.гр.	Орудиева		09.85
Привязан			
Инв.№		Н.контр.	Есина		09.85

ТП-503-1-49.86 КЖ

Главный корпус автотранспортного предприятия на 300 грузовых автомобилей

Стадия	Лист	Листов
Р	2	

Общие данные (окончание)

ГИПРОПРОМСЕЛЬСТРОЙ г. Саратов

Копировал Евстегнеева формат А2

Инв.№ подл. | Подпись и дата | Взам. инв.№

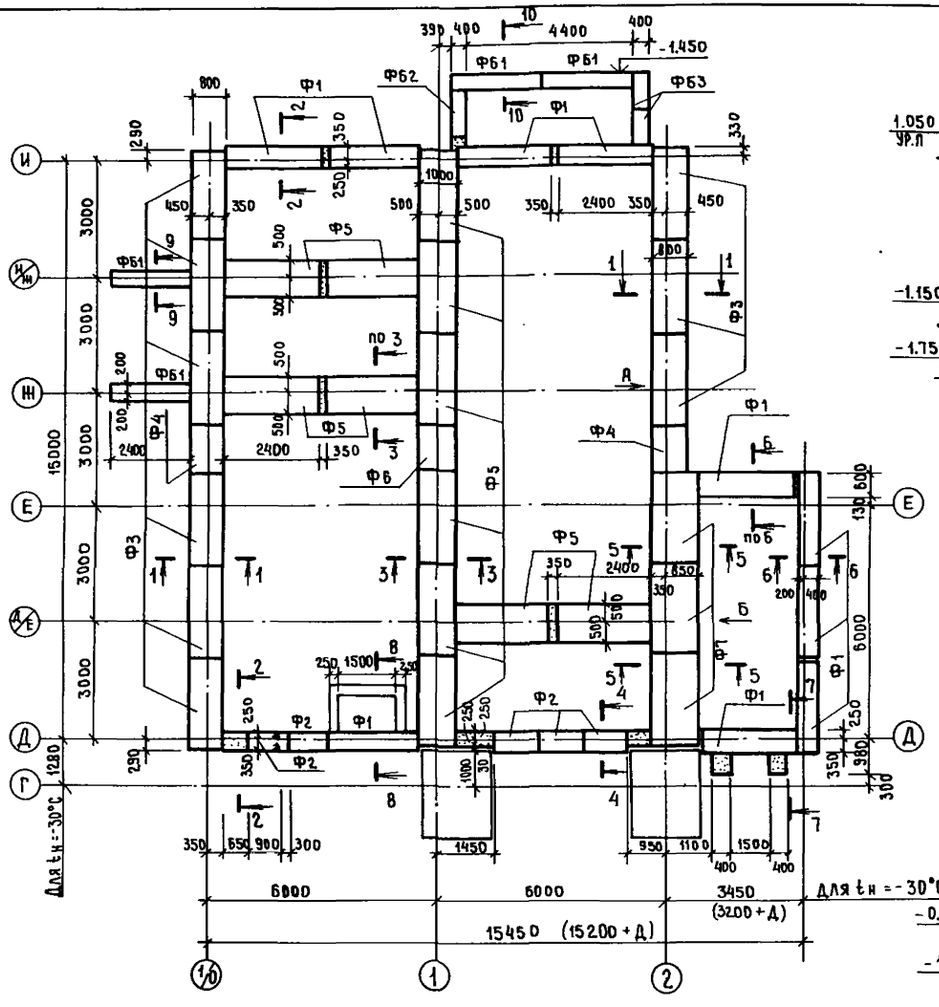

5 — 5

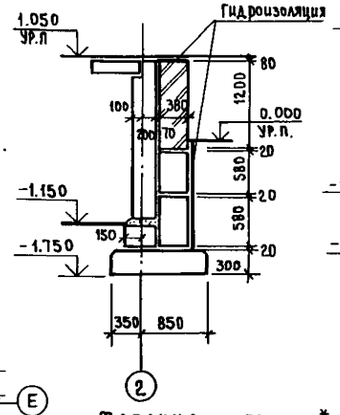

6 — 6

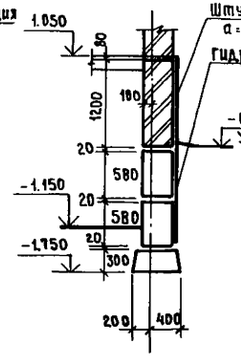

7 — 7

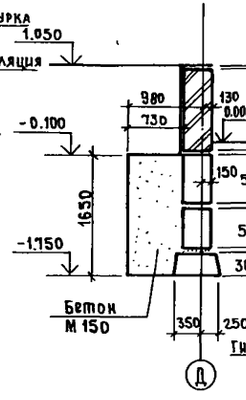

8 — 8

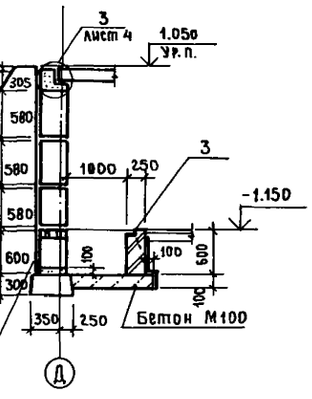

Таблица нагрузок* на фундаменты

Сечение	Нагрузка		
	q кН/м (тс/м)	N кН (тс)	M кНм (тсм)
1-1	128 (12,8)		
3-3 (по оси 1)	200 (20,0)		
3-3 (диафрагма жесткости)		450 (45)	340 (34)
5-5	240 (24,0)		
2-2	67 (6,7)		
4-4, 6-Б	104 (10,4)		

*Нагрузка дана без учета давления грунта

1. Нагрузки в таблице приведены для температуры наружного воздуха $t_{н.в.}$ = -30°С и веса снегового покрова для III района.

2. Фундаменты рассчитаны на нагрузки, приведенные в таблице с учетом сдвигающих усилий от давления грунта и полезной нагрузки на прилегающей территории.

3. Грунтовые условия площадки, для которых разработаны фундаменты, приведены в общих данных марки КЖ.

4. Фундаментные плиты укладывать на песчаную подготовку толщиной 100 мм.

5. Фундаментные блоки укладывать на растворе М50. Монолитные участки стен подвала и монолитные железобетонные пояса выполнять из бетона М200.

6. Наружные поверхности стен, соприкасающиеся с грунтом, обмазать горячим битумом в 2 слоя.

7. Засыпку пазух фундаментов и стен подполья производить только после монтажа плит перекрытия подполья, крепления и замоноличивания всех узлов сопряжения конструкций, а также устройства пола подвала.

9-9, 10-10



1 — 1

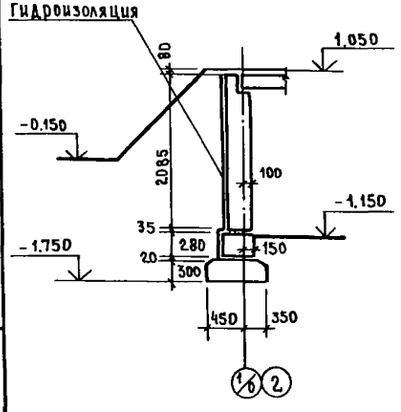

2 — 2

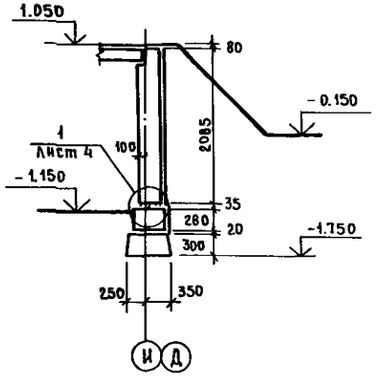

3 — 3

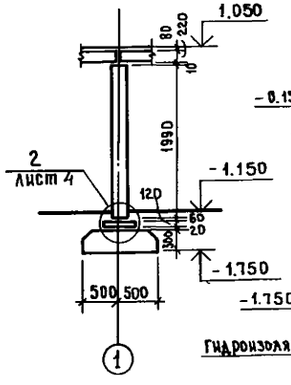

4 — 4

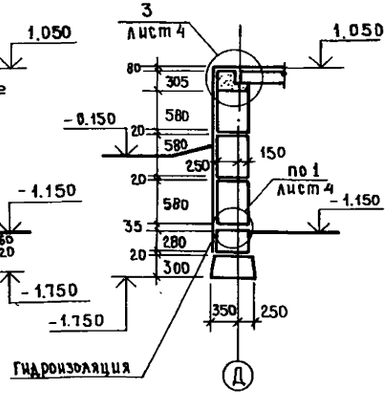

ГИП	Юрин			
Нач.отд	Катков			
Гл.констр	Зильбертов			
Рук.гр.	Орудзева			
Н.контр.	Есина			

ТП-503-1-49.86 КЖ

Главный корпус автотранспортного предприятия на 300 грузовых автомобилей

Стадия	Лист	Листов
Р	3	

Схема расположения элементов фундаментов Сечения 1-1 ÷ 9-9

ГИПРОПРОМСЕЛЬЭЛЕКТРОСТРОЙ г. Саратов

Привязан

Инв. №

Инв. № подл. | Подпись и дата | Взам. инв. №

Копировал Евстегнеева Формат А2

Типовой проект 503-1-49.86 Альбом III часть 2

Стена по оси 1/0

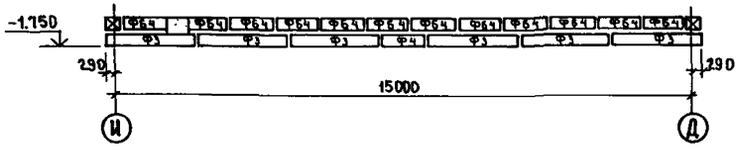

Стена по оси И

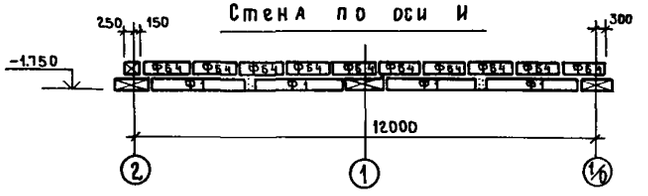

Стена по оси 2 (вид по А)

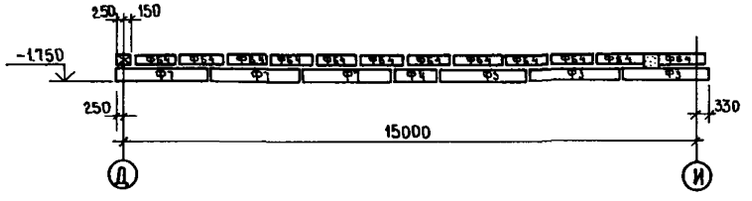

Стена по оси Д

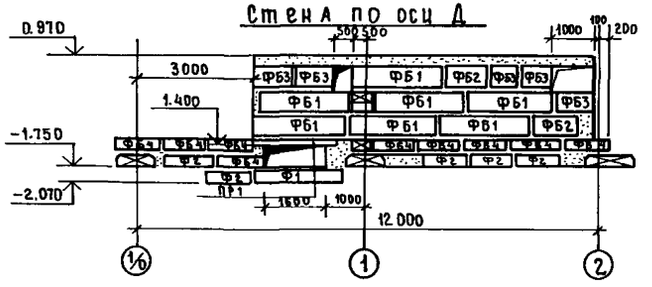

Стена по оси 1

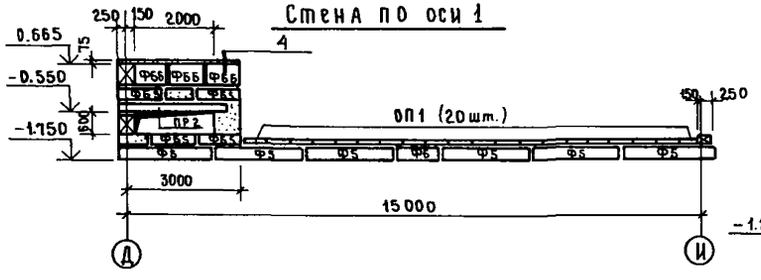

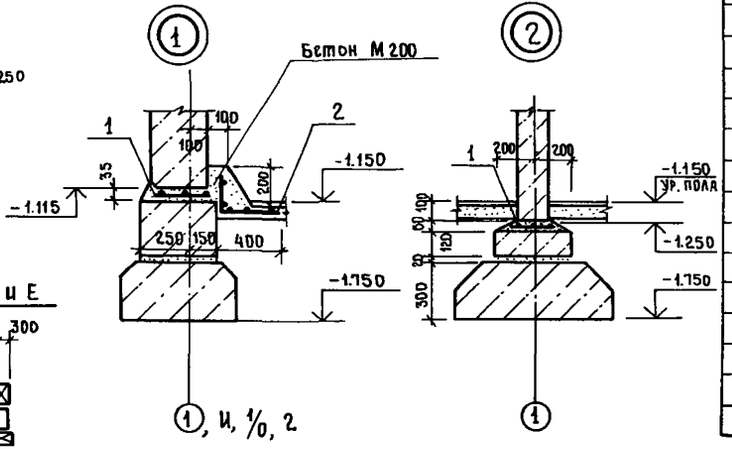

Стена по оси 2 (вид по Б)

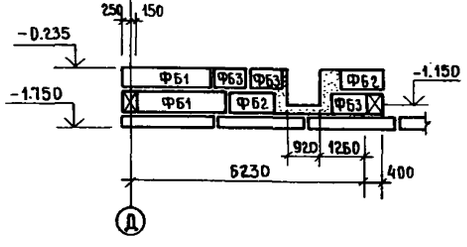

Стена по осям Д и Е

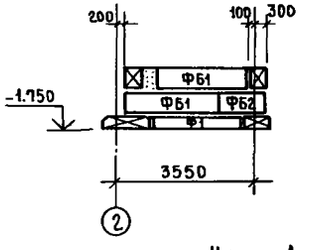

Стена в осях Д-Е

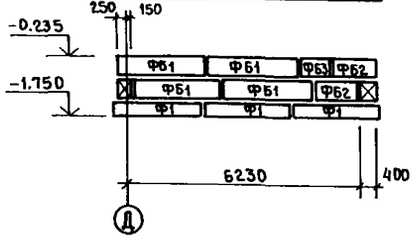

Стена по осям И/Ж, Ж. А/Е

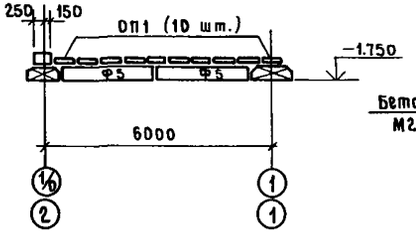

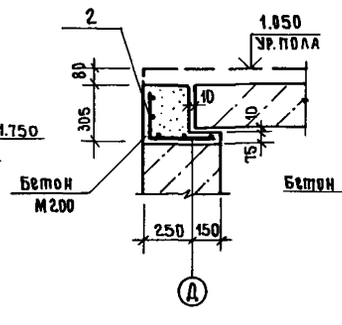

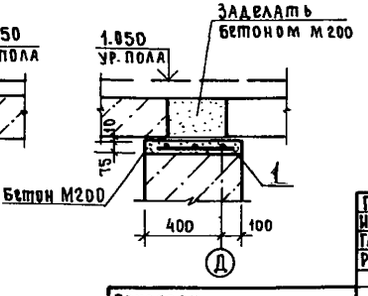

Спецификация к схеме расположения элементов фундаментов

Марка	Обозначение	Наименование	Кол.	Масса ед. кг	Примечание
Ф1	1.112-5.0	Плита ФЛ6.24-2	10	1040	
Ф2	1.112-5.0	ФЛ6.12-2	5	515	
Ф3	1.112-5.0	ФЛ8.24-2	9	1395	
Ф4	1.112-5.0	ФЛ8.12-2	2	685	
Ф5	1.112-5.0	ФЛ10.24-2	12	1520	
Ф6	1.112-5.0	ФЛ10.12-2	1	750	
Ф7	1.112-5.0	ФЛ12.24-2	3	1760	
ФБ1	ГОСТ 13579-78	Блок ФБС 24.4.6-Т	25	1300	
ФБ2	ГОСТ 13579-78	" ФБС 12.4.6-Т	10	640	
ФБ3	ГОСТ 13579-78	ФБС 9.4.6-Т	13	470	
ФБ4	ГОСТ 13579-78	ФБС 12.4.3-Т	43	310	
ФБ5	ГОСТ 13579-78	ФБС 12.5.3-Т	4	380	
ФБ6	ГОСТ 13579-78	ФБС 9.5.6-Т	3	590	
ПР1	1.138-10.1	Перемычка 1ПР38-24.25.22в	2	325	
ПР2	1.138-10.1	" 1ПР38-27.25.22в	2	375	
ОП1	182-82.5-1-7.0.0	Опорная подушка ОП1	50	72	
1	ТП -КИ-С27	Сетка арматурная С27	28	10,9	
2	ТП -КИ-С28	С28	29	16,6	
3	1.400-15.81	Закладной элемент МН554	40	4,2	м
		Материалы			
		Бетон М200			5,1 м³

ГИП	Юрин		09.85
Нач.отд.	Катков		09.85
Гл.констр.	Зильбертов		09.85
Рук.гр.	Орудиева		09.85
Н.контр.	Есина		09.85

ТП-503-1-49.86 КЖ

Главный корпус автотранспортного предприятия на 300 грузовых автомобилей

Стадия	Лист	Листов
Р	4	

Развертки стен фундаментов

ГИПРОПРОМСЕЛЬСТРОЙ г.Саратов

Привязан

Инв.№

Инв.№ подл. | Подпись и дата | Взам.инв.№

Копировал Ебст-Евстигнеева формат А2

Схемы расположения элементов наружных стен

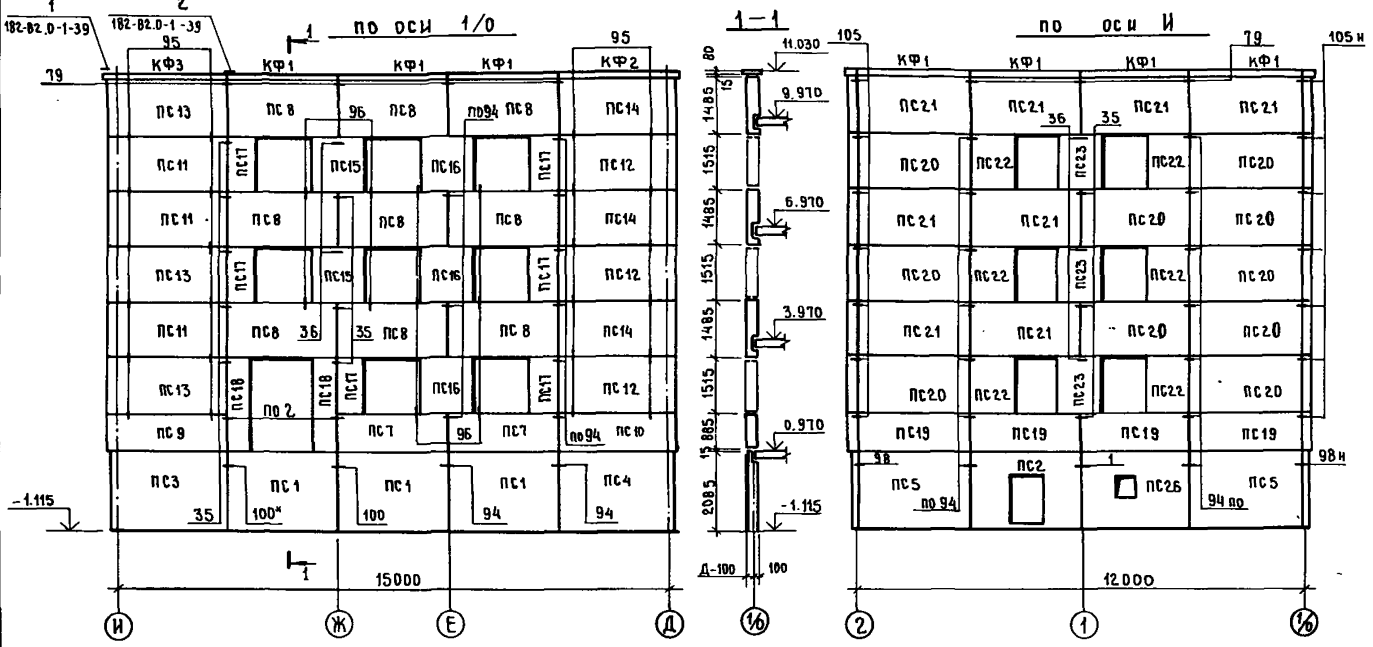

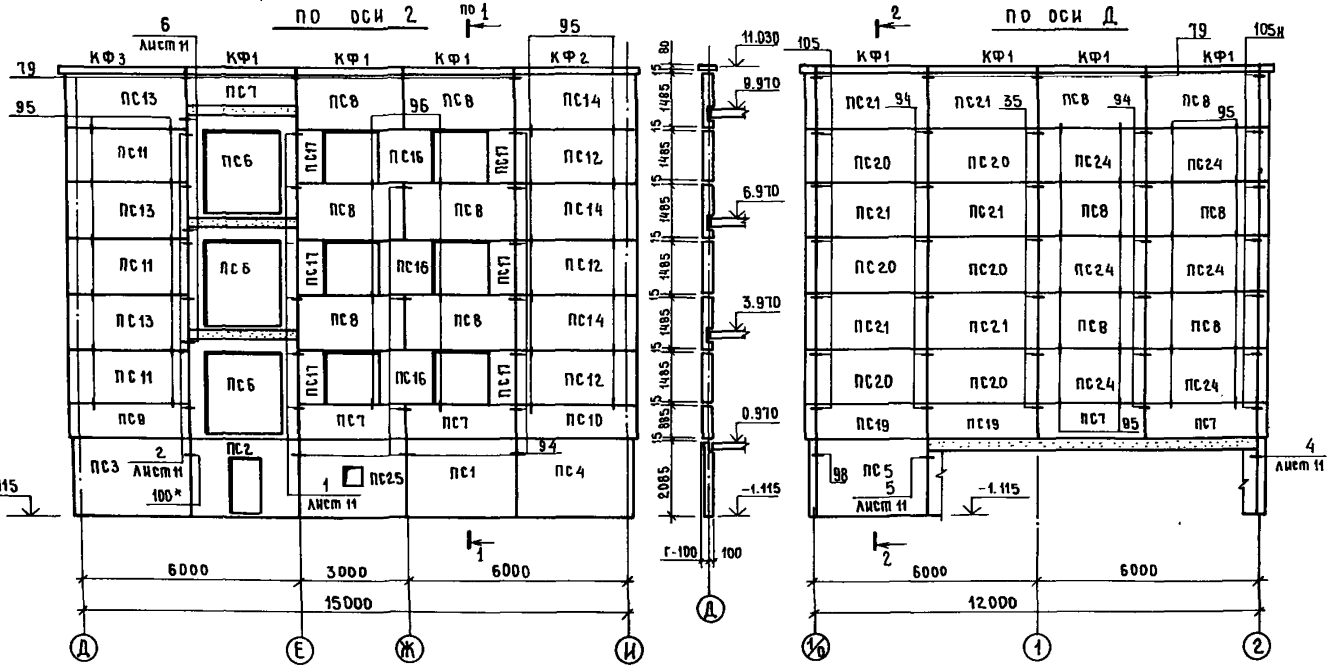

Спецификация к схемам расположения элементов наружных стен

Марка	Обозначения	Наименование	Кол	Масса ед., кг	Примечание
		t н.в. = -20°С, -30°С			
		Панель 3)			
ПС1	Шифр 182-82.1-4-8.0.00-02	ЦНТ 30.21.3	4	2400	
ПС2	Шифр 182-82.1-4-9.0.00-06	ЦНД 30.21.3	2	1190	
ПС3	Шифр 182-82.1-4-9.0.00-03	3ЦНТ 31.21.3	2	2260	
ПС4	Шифр 182-82.1-4-9.0.00	2ЦНТ 31.21.3	2	2260	
ПС5	Шифр 182-82.1-1-08-02	Ц 30.21.3	3	2300	
ПС6	Шифр 182-82.3-1-03-0.0.0-05	ПВП 30.27.21	3	1560	
ПС7	Шифр 182-82.1-4-1.0.0.0-06	ПНТ 30.9.3,5	7	1000	
ПС8	Шифр 182-82.1-4-2.0.0.0-04	1ПНТ 30.15.3,5	21	1500	
ПС9	Шифр 182-82.1-4-4.0.0.0-06	3ПНТ 31.9.3,5	2	1000	
ПС10	Шифр 182-82.1-4-3.0.0.0-06	2ПНТ 31.9.3,5	2	1000	
ПС11	Шифр 182-82.1-4-4.0.0.0	3ПНТ 31.15.3,5	6	1700	
ПС12	Шифр 182-82.1-4-3.0.0.0	2ПНТ 31.15.3.5	6	1700	
ПС13	Шифр 182-82.1-4-6.0.0.0	3ПНТ 31.15.3,5-1	6	1600	
ПС14	Шифр 182-82.1-4-5.0.0.0	2ПНТ 31.15.3,5-1	6	1600	
ПС15	Шифр 182-82.1-4-7.0.0.0-02	1ПН 15.15.3.5	2	800	
ПС16	Шифр 182-82.1-4-7.0.0.0	4ПН 15.15.3,5	6	900	
ПС17	Шифр 182-82.1-4-7.0.0.0-04	ПН 8.15.3.5	12	400	
ПС18	Шифр 182-82.1-4-7.0.0.0-06	ПН7.24.3.5	2	700	
ПС19	Шифр 182-82.1-3-2.0.0.0.0-03	П30. 9.3	6	900	*)
ПС20	Шифр 182-82.1-3-2.0.0.0.0-02	П30.15.3	16	1500	*)
ПС21	Шифр 182-82.1-3-3.0.0.0.0-02	1П30.15.3	14	1200	*)
ПС22	Шифр 182-82.1-3-7.0.0.0.0	5П12.15.3	6	600	
ПС23	Шифр 182-82.1-3-6.0.0.0.0-03	1П18.15.3	3	900	
ПС24	Шифр 182-82.1-4-1.0.0.0-04	ПНТ 30.15.3,5	6	1700	
ПС25	ТП- -КЖ-ПС25	ЦНТ 30.21.3-А	1	2220	
ПС26	ТП- -КЖ-ПС26	Ц 30.21.3 - А	1	2120	
		Камень фризовый			
КФ1	Шифр 182-82.5 -1-6.0.0.0	КФ -30.55-О	14	350	
КФ2	Шифр 182-82.5-1-6.0.0.0-04	КФУ-30.5,5-ОЛ	2	370	
КФ3	Шифр 182-82.5-1-6.0.0.0-04	КФУ-30.5,5-ОП	2	370	

Привязан

Инв.№

ГИП	Юрин		09.85
Нач.отд.	Катков		09.85
Гл.констр.	Зильбертов		09.85
Рук.гр.	Орудиева		09.85
Вед.инж.	Куприенко		09.85
Инженер	Фиткулин		09.85
Н.контр.	Есина		09.85

ТП-503-1-49.86 -КЖ

Главный корпус автотранспортного предприятия на 300 грузовых автомобилей.

Стадия	Лист	Листов
Р	5	

Схемы расположения элементов наружных стен

ГИПРОПРОМСЕЛЬЭЛЕКТРОСТРОЙ г.Саратов

Копировал Евстегнеева формат А2

Инв.№ подл. | Подпись и дата | Взам. инв.№

Схемы расположения монтажных узлов внутренних и наружных стеновых панелей

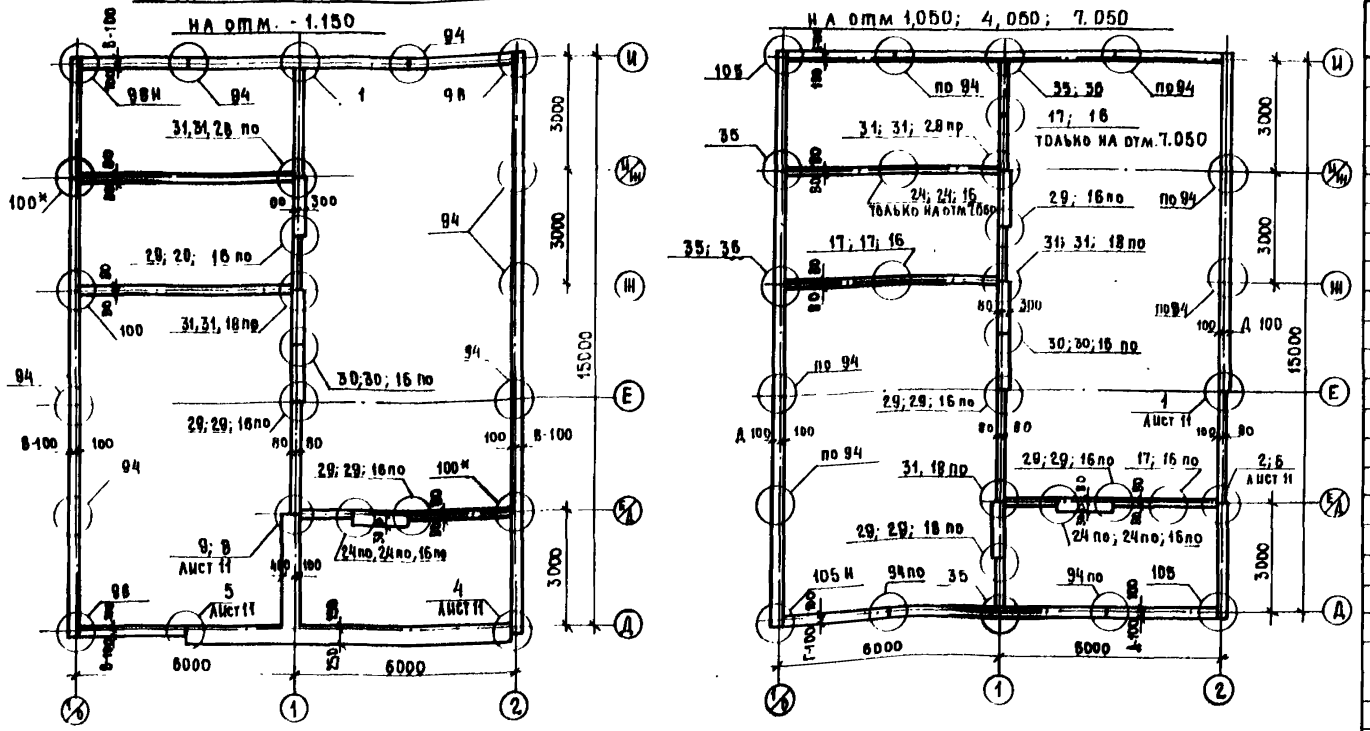

Спецификация соединительных изделий к схемам расположения элементов наружных и внутренних стен

Марка	Обозначение	Наименование	Кол	Масса ед., кг	Примечание
		Изделие соединительное			
МС-1	182-82.7-1-010	МС-1	149	0,45	
МС-2	182-82.7-1-010-01	МС-2	69	0,39	
МС-3	182-82.7-1-010-02	МС-3	39	0,34	
МС-7	182-82.7-1-020-01	МС-7	5	0,28	
МС-9пр	182-82.7-1-030-01	МС-9 пр	6	0,32	
МС-11лев	182-82.7-1-040-02	МС-11 лев.	6	0,31	
МС-11пр	-03	МС-11 пр	6	0,31	
МС-14	182-82.7-1-010	МС-14	82	0,28	
МС-15	-01	МС-15	39	0,37	
МС-17	-03	МС-17	44	0,53	
МС-18	-04	МС-18	36	0,62	

Продолжение

Марка	Обозначение	Наименование	Кол	Масса ед., кг	Примечание
		Изделие соединительное			
МС-20	182-82.7-1-080	МС-20	3	0,14	
МС-21	-01	МС-21	100	0,20	
МС-27пр	182-82.7-1-100-01	МС-27 пр	10	0,27	
МС-32	182-82.7-1-140	МС-32	5	0,34	
МС-33лев	182-82.7-1-150	МС-33 лев.	2	0,37	
МС-33пр	-01	МС-33 пр.	1	0,37	
МС-10	ТП- КИ-МС10	МС10	3	0,70	
МС-8	182-82.7-1-020	МС8	18	0,40	
С29	ТП КИ-С29	Сетка С29	6	6,34	

1. В узле 100* соединительные изделия МС 33 лев. и МС-33 пр заменить на МС-2 (шт.2).
2. Неоговоренные узлы по шифру 182-82 в.6 1
3. Наружная отделка стеновых панелей в процессе формования дробленными каменными материалами фракцией 10 12 мм нарастворе марки 75. Образование декоративной отделки путем вскрытия заполнителя.

Спецификация к схемам расположения элементов наружных стен (продолжение)

Марка	Обозначение	Наименование	Кол	Масса ед., кг	Примечание
		t н.в. = -40°С			
		Панель 3)			
ПС1	Шифр 182-82.1-4-8.0.0.0-03	ЦИТ 30.21.3,5	4	2800	
ПС2	Шифр 182-82.1-4-9.0.0.0-07	ЦИД30.21.3,5	2	2100	
ПС3	Шифр 182 82.1-4-9.0.0.0-05	3ЦИТ 33.21.3,5	2	2730	
ПС4	Шифр 182 82.1-4-9.0.0.0-02	2ЦИТ 33.21.3,5	2	2730	
ПС5	Шифр 182-82.1-1-08-03	Ц 30.21.3,5	3	2800	
ПС6	Шифр 182 82 3-1-03 0.0.0 05	пвп 30.27.21	3	1560	
ПС7	Шифр 182 82.1 4-1.0.0.0 -07	ПИТ 30.9.4	7	1200	
ПС8	Шифр 182-82.1-4-2.0.0.0-05	1ПИТ 30.15.4	21	1800	
ПС9	Шифр 182-82.1-4-4.0.0.0-08	3ПИТ 33.9.4	2	1200	
ПС10	Шифр 182-82.1-4-3.0.0.0-08	2ПИТ 33.9.4	2	1200	
ПС11	Шифр 182-82.1-4-4.0.0.0-02	3ПИТ 33.15.4	6	2000	
ПС12	Шифр 182 82.1-4-3.0.0.0-02	2ПИТ 33.15.4	6	2000	
ПС13	Шифр 182-82.1-4-6.0.0.0-02	3ПИТ 33.15.4-1	6	1900	
ПС14	Шифр 182-82.1-4-5.0.0.0-02	2ПИТ 33.15.4-1	6	1900	
ПС15	Шифр 182-82.1-4-7.0.0.0-03	1ПИ 15.15.4	2	1000	
ПС16	Шифр 182-82.1-4-7.0.0.0-01	4ПИ 15.15.4	8	1000	
ПС17	Шифр 182-82.1-4-7.0.0.0-05	ПИВ.15.4	12	400	
ПС18	Шифр 182-82.1-4-7.0.0.0-07	ПИТ. 24.4	2	700	
ПС19	Шифр 182-82.1-1-02-07	П30.9.4	6	1200	*)
ПС20	Шифр 182-82.1-1-02-05	П30.15.4	18	2000	*)
ПС21	Шифр 182-82.1-1-03-05	1П30.15.4	18	1700	*)
ПС22	Шифр 182-82.1-1-07-01	5П12.15.4	6	800	
ПС23	Шифр 182-82.1-1-06-07	1П.18.15.4	3	1200	
ПС24	Шифр 182-82.1-4-1.0.0.0-05	ПИТ 30.15.4	6	2000	
ПС25	ТП- -КИ-ПС25	ЦИТ 30.12.3,5-А	1	2520	
ПС26	ТП- -КИ-ПС26	Ц 30. 21.3,5 -А	1	2520	
		Камень фризовый			
КФ1	182-82.5-1-6.0.00-01	КФ-30.6-О	14	378	
КФ2	182-82.5-1-6.0.00-03	КФУ-30.6-ОЛ	2	425	
КФ3	182-82.5-1-6.0.0005	КФУ -30.6-ОП	2	425	

*) Установить в панелях сверху и снизу дополнительные деревянные пробки 60×80×120 на расстоянии 1490мм от края

ГИП	Юрин				ТП-503-1 49 86 КЖ
Нач.отд	Катков				
Гл.констр	Эльзертов				Главный корпус автотранспортного предприятия на 300 грузовых автомобилей
Рук.гр	Орубинка				
Вед.инж	Куприенко				Стадия Р; Лист 6; Листов
Н.контр	Есина				Схемы расположения монтажных узлов внутренних и наружных стеновых панелей
					ГИПРОПРОМСЕЛЬСТРОЙ г. Саратов

Привязан

Инв. №

Инв. № подл. | Подпись и дата | Взам. инв. №

Копировал Шумилина

Формат А2

Схемы расположения элементов внутренних стен

По оси 1

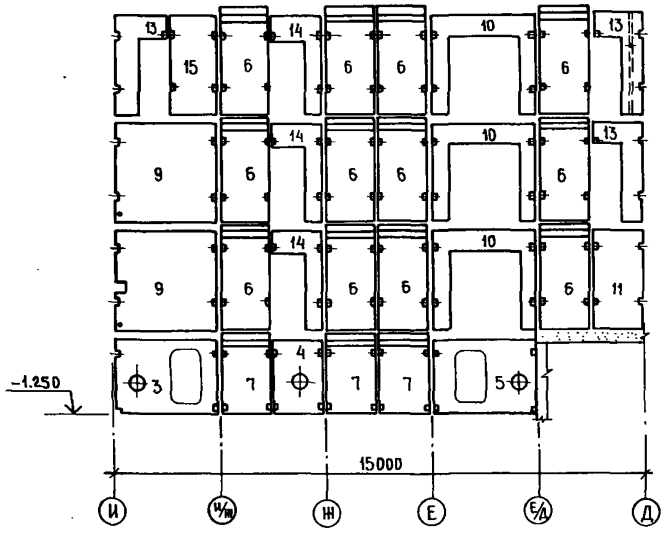

По оси Е/Д

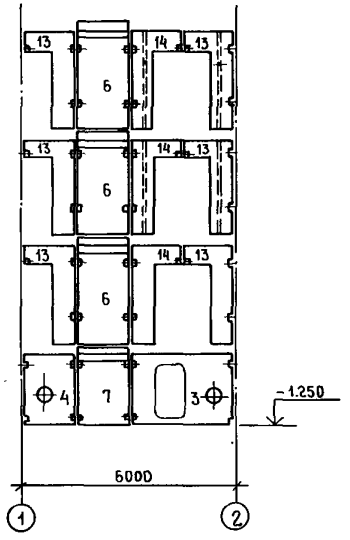

По оси И/Ж

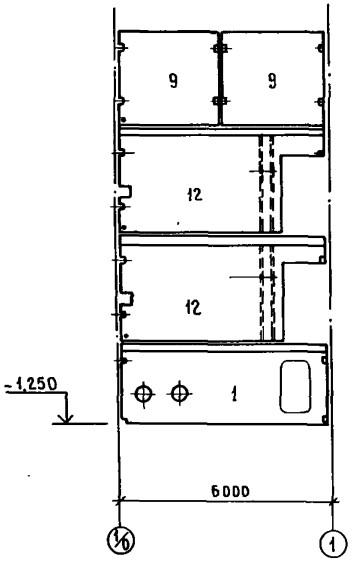

По оси Ж

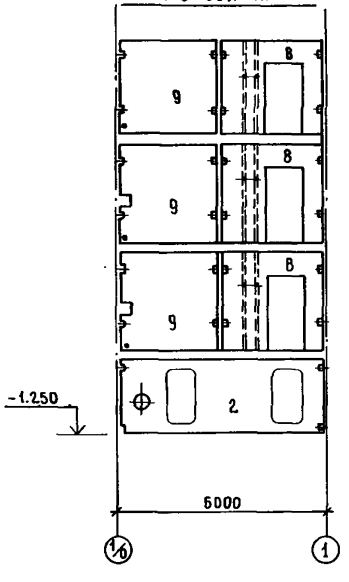

Спецификация к схемам расположения элементов внутренних стен

Марка поз	Обозначение	Наименование	Кол.	Масса ед., кг	Примечание
		Панель			
1	Шифр 182-82.1-1-5.0.00.0-02	3ПВЦ 58.22	1	4250	
2	Шифр 182-82.2-1-3.0.00.0-02	ПВЦ 58.20	1	3700	
3	Шифр 182-82.2-1-2.0.00.0	ПВЦ 29.20	2	1850	
4	Шифр 182-82.2-1-1.0.00.0	ПВЦ 14.20	2	1130	
5	Шифр 182-82.2-1-2.0.00.0-01	ПВЦ 30.20	1	1920	
6	Шифр 182-82.3-1-09.0.00	БВ 15.30.3,8	15	2690	
7	Шифр 182-82.3-1-09.0.0.0-01	БВ 15.22.3,8	4	1600	
8	Шифр 182-82.3-1-03.0.0.0-01	ПВП 29.27.10	3	2330	
9	Шифр 182-82.3-1-01.0.0.0-01	ПВ 29.27	7	3190	
10	Шифр 182-82.3-1-03.0.0.0-05	ПВП 30.27.21	3	1560	
11	Шифр 182-82.3-1-01.0.0.0	ПВ 14.27	1	1540	
12	Шифр 182-82.3-1-07.0.0.0-05	3ПВГ 58.30.13	2	5530	
13	Шифр 182-82.3-1-04.0.0.0-03	ПВГ 14.27.8	9	875	
14	Шифр 182-82.3-1-04.0.0.0-02	ПВГ 15.27.8	6	950	
15	Шифр 182-82.3-1-02.0.0.0	ПВ 15.27	1	1560	

ГИП	Юрин		09.85
Нач. отд.	Катков		09.85
Гл. констр.	Зильбертов		09.85
Рук. гр.	Оруджева		09.85
Вед. инж.	Куприенко		09.85
Инженер	Фиткулин		09.85
Н. контр.	Есина		09.85

ТП-503-1-49.86 КЖ

Главный корпус автотранспортного предприятия на 300 грузовых автомобилей

Стадия	Лист	Листов
Р	7	

Схемы расположения элементов внутренних стен

ГИПРОПРОМСЕЛЬСТРОЙ г. Саратов

Привязан

Инв. №

Инв. № подл. | Подпись и дата | Взам. инв. №

Копировал Евстигнеева Формат А2

Схемы расположения панелей перекрытия на отм.

4.050 (Схема 2)

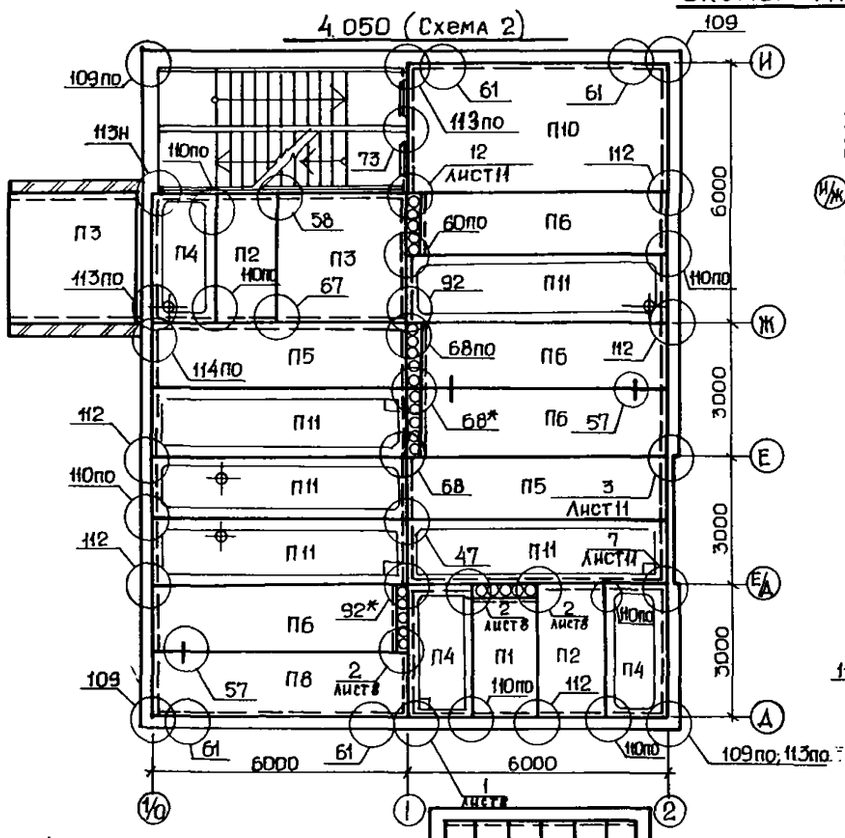

7.050 (Схема 3)

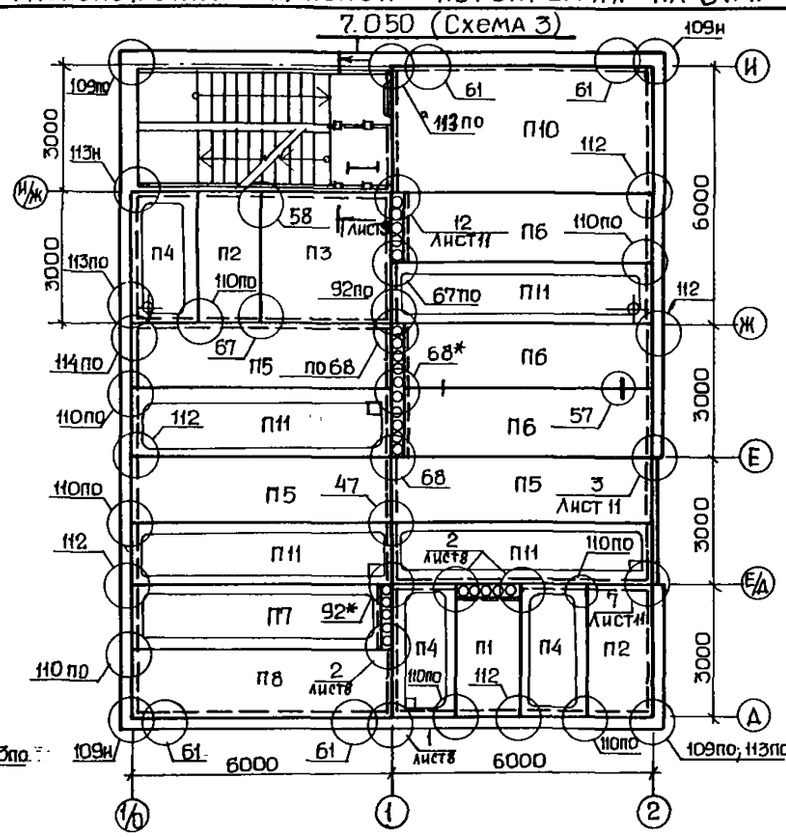

10.050 (Схема 4)

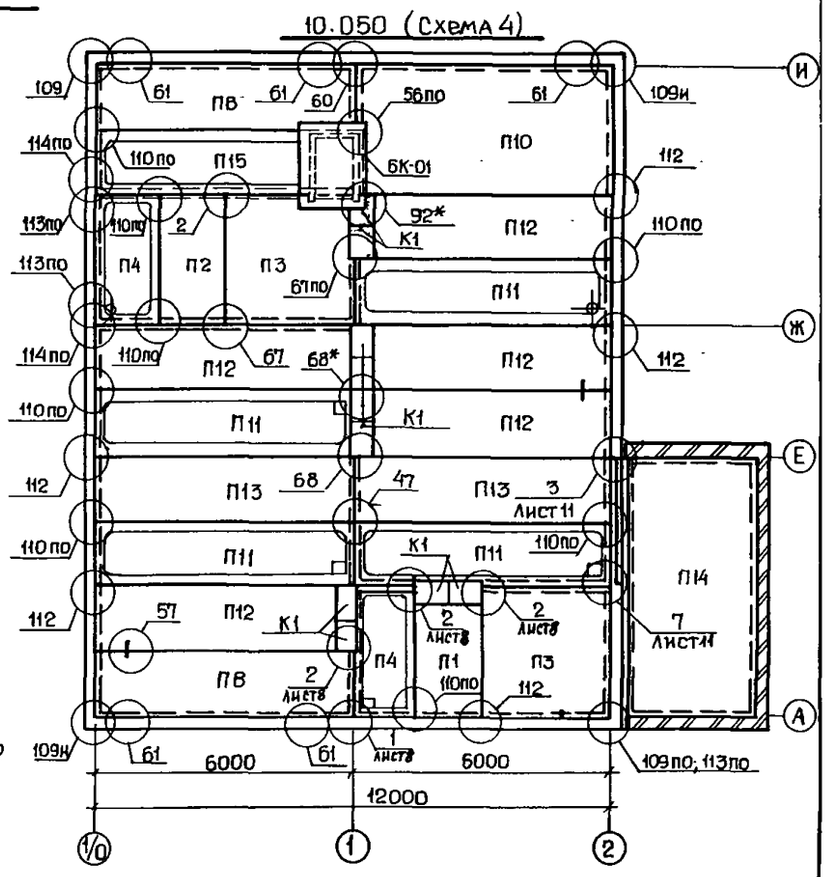

1.050 (Схема 1)

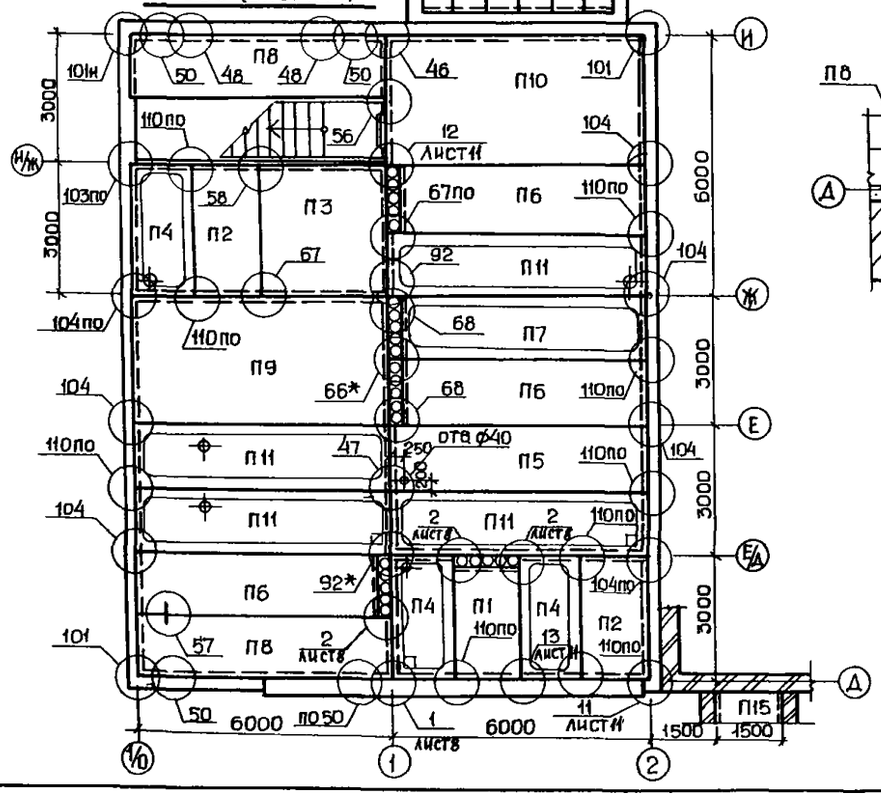

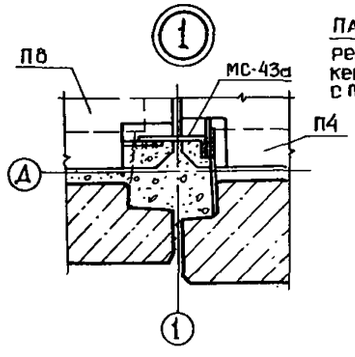

Панель перекрытия
ребристая, забетонировать керамзитобетоном М150 с плотностью 900 кг/м3

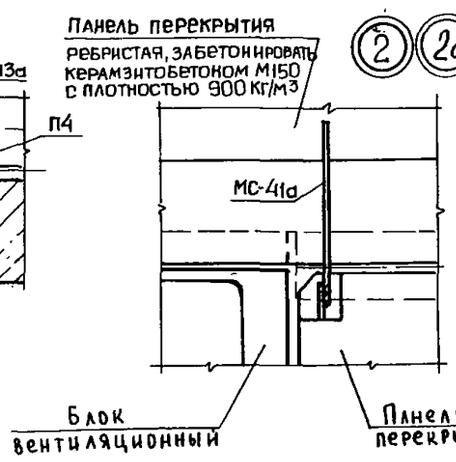

1. В узлах 66* вместо соединительного изделия МС-39 - С-40; в узлах 68* вместо МС-21 - МС-25; в узлах 92* вместо МС-43 - МС-43и.
2. Неоговоренные узлы по шифру 182-82, в. 6-1.
3. Торцы лотков К-1 заделать кирпичом толщиной 120мм после установки вентилятора.

ГИП	Юрин		09.85	ТП-503-1-49.86 - КЖ.	
Нач.отд	Катков		09.85		
Гл.конс	Зильберторов		09.85	Главный корпус автотранспортного предприятия на 300 грузовых автомобилей	
Рук.гр	Оруджева		09.85		Стадия: Р; Лист: 6; Листов:
Вед.инж	Куприенко		09.85		
Н.контр	Есина		09.85	Схемы расположения панелей перекрытия на отм. 1.050, 4.050, 7.050, 10.050	Гипропромсельстрой г. Саратов

Привязан

Инв.№

Копировал: Прошина — Формат А2

Инв.№ подл. | Подпись и дата | Взам.инв.№ | Нач.отд. ВК Свиридов

Типовой проект 503-1-49.86 Альбом II часть 2

Спецификация к схемам расположения элементов перекрытия, покрытия, лестницы Л1.

Схема расположения элементов лестницы Л1 (схема 5)

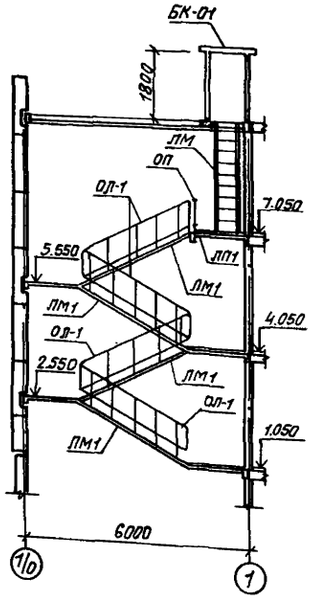

1-1

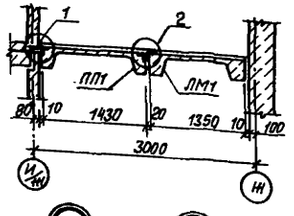

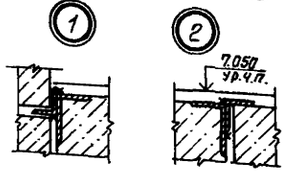

Марка	Обозначение	Наименование	Кол. на схему 1	2	3	4	5	всего	Масса ед., кг	Примечание
		Панели перекрытий								
П1	182-82.4-1-1.0.0.0-04	ПК6-27.15	1	1	1	1		4	1300	
П2	182-82.4-1-1.0.0.0-01	1ПК6-30.15	2	2	2	2		8	1375	
П3	182-82.4-1-2.0.0.0-01	1ПК6-30.30	1	2	1	2		6	2750	
П4	182-82.4-1-8.0.0.0	ПР6-30.15	3	3	3	2		11	1250	
П5	182-82.4-1-3.0.0.0-01	ПК6-60.15	1	2	3	—		6	2800	
П6	182-82.4-1-3.0.0.0-04	ПК6-57.15	3	4	3	—		10	2700	
П7	182-82.4-1-9.0.0.0-02	ПР6-57.15-.	1	—	1	—		2	2250	
П8	182-82.4-1-4.000-01	1ПК6-60.15	2	1	1	2		6	2750	
П9	182-82.4-1-7.0.0.0-01	ПК6-60.30	1	—	—	—		1	5500	
П10	182-82.4-1-7.0.0.0-04	1ПК6-60.30	1	1	1	1		4	5500	
П11	182-82.4-1-9.0.0.0-01	ПР6.-60.15	4	5	4	4		17	2375	
П12	182-82.4-1-3.0.0.0-03	ПК4.5-57.15	—	—	—	4		4	2700	
П13	182-82.4-1-3.0.0.0	ПК4.5-60.15	—	—	—	2		2	2800	
П14	182-82.4-1-7.0.0.0	ПК4.5-60.30	—	—	—	1		1	5500	
П15	ТП КИ-Л15	ПР6-60.15а	1	—	—	—		1	1170	
П16	3.006.1-2/82.1-2-1.0-050	П14д-3б	7	—	—	—		7	310	
К1	3.006.1-2/82.1-1-03.0	Лоток Л3д-8	—	—	—	10		10	190	
БК-01	182-82.5-1-5.0.0.0	Будка выхода на кровлю БК-01	—	—	—	1		1	2750	
ЛМ1	182-82.5-1-1.0.0.0	Лестничный марш ЛМп 60.14.15	—	—	—	—	4	4	4190	
ЛП1	182-82.5-1-3.0.0.0	Лестничная площадка ЛПп 16.14.3	—	—	—	—	1	1	610	
ЛМ	182-82.7-1.-310	Лестница ЛМ.	—	—	—	—	1	1	30.7	
ОЛ-1	182-82.7-1-320	Ограждение ОЛ-1.	—	—	—	—	4	4	26.3	
ОП	182-82.7-1-340	" ОП.	—	—	—	—	1	1	15.2	

продолжение

Марка	Обозначение	Наименование	Кол. на схему 1	2	3	4	5	всего	Масса ед., кг	Примечание
		Изделие соединительное								
*	182-82.7-1-010-02	МС-3	1	1	1	2		5	0.34	*По уклон
	182-82.7-1-010-04	МС-5	1	1	1	1		4	0.29	шифра
	182-82.7-1-020	МС-6	—	3	3	1		7	0.25	182-82
	182-82.7-1-070	МС-14	6	—	—	—	—	6	0.28	Выпуск
	182-82.7-1-070-04	МС-18	11	3	15	14		43	0.62	6-1
	182-82.7-1-080-01	МС-21	8	4	4	6		22	0.20	и листа
	182-82.7-1-080-02	МС-22	2	3	2	2		9	0.27	
	182-82.7-1-080-03	МС-23	1	2	—	—		3	0.36	КНН-11
	182-82.7-1-080-04	МС-24	1	2	1	2		6	0.42	
	182-82.7-1-080-05	МС-25	2	2	2	1		7	0.55	
	182-82.7-1-110	МС-28	2	—	—	2		4	0.21	
	182-82.7-1-130-01	МС-31	6	—	—	—		6	0.71	
	182-82.7-1-160	МС-36	2	2	2	—		6	0.17	
	182-82.7-1-190	МС-38	—	4	4	6		14	0.38	
	182-82.7-1-210	МС-40	2	—	—	—		2	0.62	
	182-82.7-1-220	МС-41	4	3	3	3		13	0.47	
	182-82.7-1-240 и примеч.	МС-43а.	3	1	1	—		5	0.28	Длиной 320 мм
	182-82.7-1-240 и примеч.	МС-43и.	2	2	2	2		8	0.54	Длиной 380 мм
	182-82.7-1-070-06	МС-46	1	—	—	—		1	0.80	
	182-82.7-1-180-01	МС-47	1	—	—	—		1	0.54	
	182-82.7-1-180-02	МС-48.	7	—	—	—		7	0.71	
	182-82.7-1-020-03	МС-50	—	4	4	4		12	0.15	
	182-82.7-1-220 и примеч.	МС-41а.	3	3	3	4		13	0.63	Длиной 600 мм
	ТП- КИ-МС10	МС10	—	2	2	2		6	0.70	

ГИП	Юрин		07.85
Нач. отд.	Катков		07.85
Гл. констр.	Зильберглод		07.85
Рук. гр.	Орудтева		07.85
Вед. инж.	Куприенко		07.85

ТП-503-1-49.86 КНН

Главный корпус автотранспортного предприятия на 300 грузовых автомобилей

Стадия	Лист	Листов
Р	9	

Схема расположения элементов лестницы Л1

ГИПРОПРОМЭЛЕКТРОМОНТАЖ г. Саратов

Привязан

Инв. N

Н. контр. Есина 07.85

Копировал: Леденева Формат А2

Инв. N подл. | Подпись и дата | Взам. инв. N

Схема расположения элементов лестницы Л2

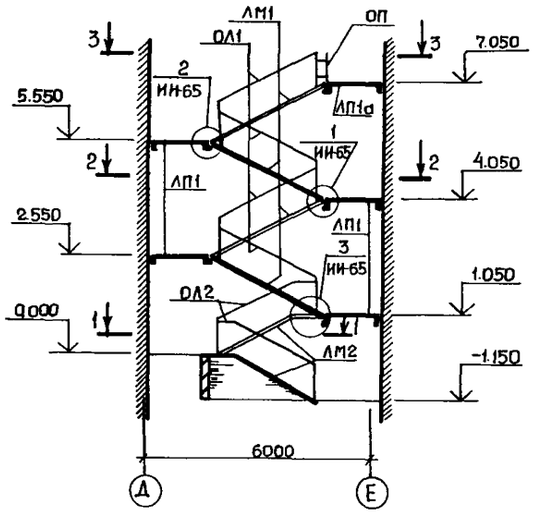

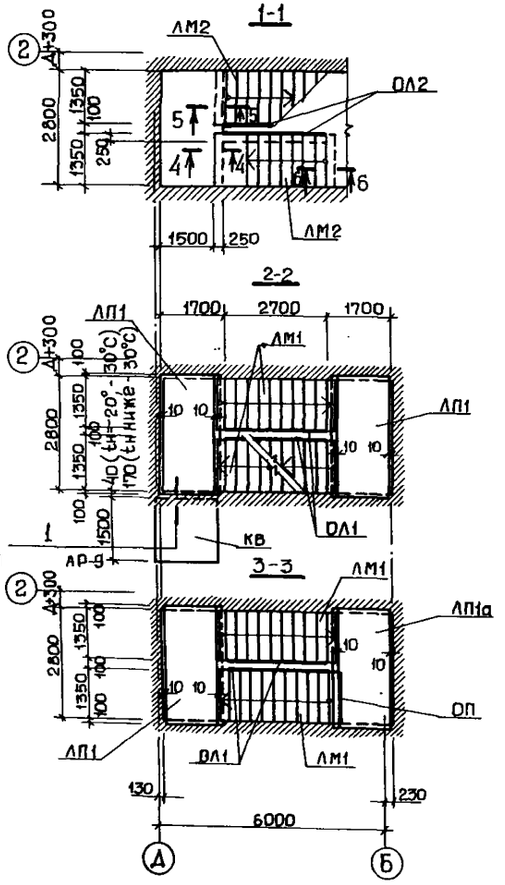

Схема расположения элементов входа

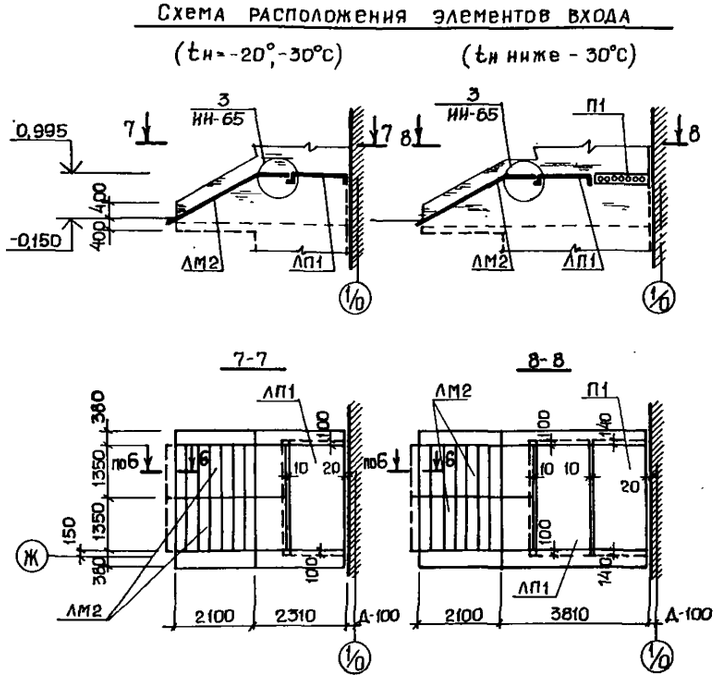

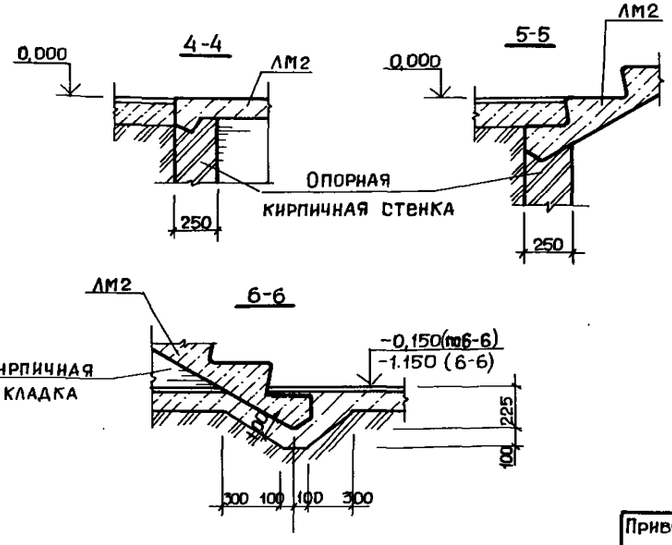

Спецификация к схемам расположения элементов лестницы Л2 и входа

Марка, поз.	Обозначение	Наименование	Кол.	Масса ед. кг	Примечание
		Лестница Л2			1)
ЛМ1	ИИ-65	Лестничный марш ЛМ15-14	4	1950	
ЛМ2	ИИ-65	Лестничный марш ЛМ12-14	2	1750	
ЛП1	ИИ-65	Лестничная площадка ЛП28-17	4	1100	
ЛП1а	ИИ-65	Лестничная площадка ЛП28-17м	1	1100	
ОЛ1	ИИ-65	Ограждение лестничного марша ЛО15	4	29	
ОЛ2	ИИ-65	Ограждение лестничного марша ЛО12	2	33	
ОП	ИИ-65	Ограждение лестничной площадки ЛОП14	1	134	
		Вход			
		(tн=-20°, -30°С)			
ЛМ2	ИИ-65	Лестничный марш ЛМ12-14	2	1750	
ЛП1	ИИ-65	Лестничная площадка ЛП28-17	1	1100	
		(tн ниже -30°С)			
ЛМ2	ИИ-65	Лестничный марш ЛМ12-14	2	1750	
ЛП1	ИИ-65	Лестничная площадка ЛП28-17	1	1100	
П1	Шифр 182-82, вып. 4-1	Панель перекрытия 1ПП45-30-15	1	1375	
КВ	1.238-1, вып. 2	Козырек входа КВ18.16-Т-1	1	750	
	ИИ-65	Лестничный марш ЛМ12-14	1	1750	2)

1) Элементы лестницы Л2 выполнить с закладными деталями для левого захода.

2) Лестничный марш показан и замаркирован на листе ТП- АР-7

ГИП	Юрин		
Нач.отд.	Катков		
Гл.конс.	Зильбертов		
Рук.гр.	Оруджева		
Ст.инж.	Петрова		

ТП-503-1-49.86 КЖ

Главный корпус автотранспортного предприятия на 300 грузовых автомобилей

Стадия	Лист	Листов
Р	10	

Схемы расположения элементов лестницы Л2 и входа

Гипропромсельстрой г. Саратов

Привязан:

Инв.№

Н.контр. Есина

Копировал: Прошина Формат А2

Инв.№ подл. | Подпись и дата | Взам.инв.№

Типовой проект 503-1-49.86 Альбом II Часть 2

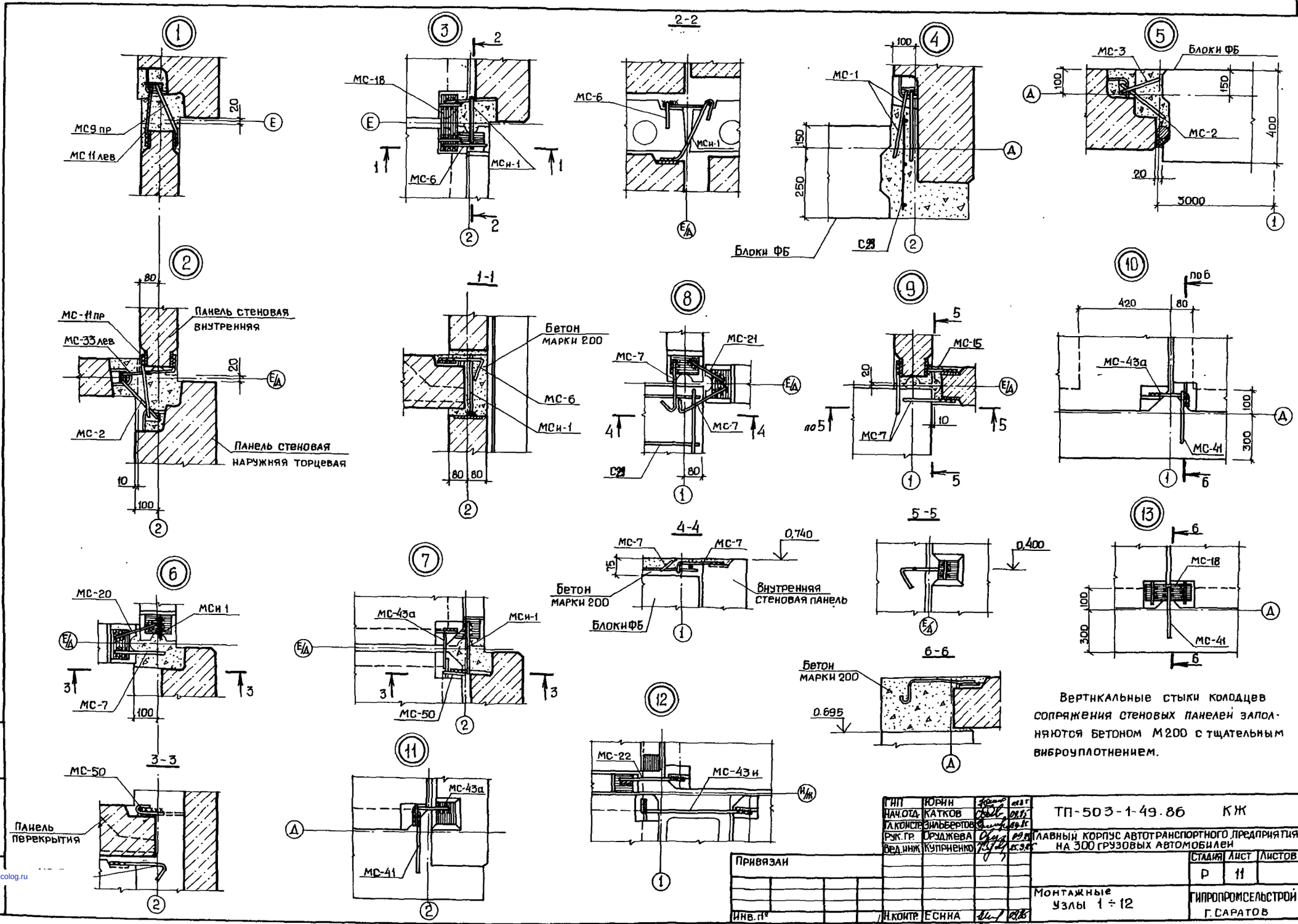

Вертикальные стыки колодцев сопряжения стеновых панелей заполняются бетоном М200 с тщательным виброуплотнением.

ГИП	Юрин			ТП-503-1-49.86 КЖ
Нач.отд.	Катков			
Гл.констр.	Зильбертов			Главный корпус автотранспортного предприятия на 300 грузовых автомобилей
Рук.гр.	Оруджева			
Вед.инж.	Куприенко			Стадия: Р; Лист: 11; Листов:
Н.контр.	Есина			Монтажные узлы 1 ÷ 12
				Гипропромсельстрой г. Саратов

Привязан

Инв. №

Подпись и дата

Взам. инв. №

Инв. №

Копировал: Прошина — Формат А2

gost.e-ecolog.ru