ТИПОВОЙ ПРОЕКТ
901-1-86.87

ВОДОЗАБОРНЫЕ СООРУЖЕНИЯ ПРОИЗВОДИТЕЛЬНОСТЬЮ ОТ 0,02 ДО 1,5 $м^3/с$
ДЛЯ АМПЛИТУД КОЛЕБАНИЙ УРОВНЕЙ ВОДЫ ДО 6 м

НАСОСНАЯ СТАНЦИЯ ПРОИЗВОДИТЕЛЬНОСТЬЮ ОТ 0,16 ДО 0,66 $м^3/с$ С ЗАГЛУБЛЕНИЕМ МАШЗАЛА 4,8 м

АЛЬБОМ IV

ИНДУСТРИАЛЬНЫЕ ИЗДЕЛИЯ

				ПРИВЯЗАН:	

gost.e-ecolog.ru

ТИПОВОЙ ПРОЕКТ
901-1-86.87

ВОДОЗАБОРНЫЕ СООРУЖЕНИЯ ПРОИЗВОДИТЕЛЬНОСТЬЮ ОТ 0,02 ДО 1,5 м³/с
ДЛЯ АМПЛИТУД КОЛЕБАНИЙ УРОВНЕЙ ВОДЫ ДО 6 м

НАСОСНАЯ СТАНЦИЯ ПРОИЗВОДИТЕЛЬНОСТЬЮ ОТ 0,16 ДО 0,66 м³/с
С ЗАГЛУБЛЕНИЕМ МАШЗАЛА 4,8 м

АЛЬБОМ IV

ИНДУСТРИАЛЬНЫЕ ИЗДЕЛИЯ

СОСТАВ ПРОЕКТА:

альбом I Пояснительная записка (из тп 901-1-87.87)
альбом II Технологические решения, внутренние водопровод и канализация, отопление и вентиляция, нестандартизированное оборудование (из тп 901-1-87.87)
альбом III Архитектурно-строительные решения
альбом IV Индустриальные изделия
альбом V Электротехническая часть (из тп 901-1-87.87)
альбом VI Задания заводам-изготовителям на комплектные электротехнические устройства (из тп 901-1-87.87)
альбом VII Спецификация оборудования (из тп 901-1-87.87)
альбом VIII Ведомости потребности в материалах
альбом IX Сметы

РАЗРАБОТАН ГПИ УКРВОДОКАНАЛПРОЕКТ

ДИРЕКТОР В.Н. ЯКИМЕНКО
ГЛАВНЫЙ ИНЖЕНЕР К.Т.Н. Н.В. ПИСАНКО
НАЧАЛЬНИК ОТДЕЛА М.Я. ВОЛОШИН
ГЛАВНЫЙ ИНЖЕНЕР ПРОЕКТА И.Н. НОВОМИНСКИЙ

Утвержден и введен в действие
Главным управлением проектирования
Госстроя СССР Протокол от 28 августа 1987 г. №57

ПРИВЯЗАН:

Альбом IV

Типовой проект 901-1-86.87

Формат	Обозначение	Наименование	Стр.	Примечание
А4	901-1-86.87-КЖИ-ТТ	Технические требования	4	
А4	901-1-86.87-КЖИ-П20-3б-1	Плита перекрытия П20-3б-1;		
		П14-3б-1; П14д-3б-1	5	
А3	901-1-86.87-КЖИ-П20-3б-1СБ	Плита перекрытия П20-3б-1;		
		П14-3б-1; П14д-3б-1.		
		Сборочный чертеж	6	
А3	901-1-86.87-КЖИ-ПГ-2АтVIT-1	Плита ПГ-2АтVIT-1	7	
А3	901-1-86.87-КЖИ-ПВ4-2АтVIT-1	Плита ПВ4-2АтVIT-1;		
		ПВ4-2АтVIT-2; ПВ10-2АтVIT-1	8	
А3	901-1-86.87-КЖИ-ПЖ1-2-1	Плита ПЖ1-2-1; ПЖ1-2-2	9	
А3	901-1-86.87-КЖИ-1БСД9-5АVT-1	Балка 1БСД9-5АVT-1	10	
А3	901-1-86.87-КЖИ-1БСД9-5АVT-2	Балка 1БСД9-5АVT-2	11	
А4	901-1-86.87-КЖИ-ПС60	Панель стеновая ПС (над-		
		земная часть)	12	
А3	901-1-86.87-КЖИ-ПС60СБ	Панель стеновая ПС (над-		
		земная часть).		
		Сборочный чертеж	13	
А4	901-1-86.87-КЖИ-1К3.36-1	Колонна 1К3.36-1; 1К3.36-2;		
		1КФ43-1-1; 1КФ57-1-1;		
		2КВ4.42-1-1... 2КВ4.42-1-6	15	
А3	901-1-86.87-КЖИ-1К.3.36-1СБ	Колонна 1К3.36-1; 1К3.36-2;		
		1КФ43-1-1; 1КФ57-1-1;		
		2КВ4.42-1-1... 2КВ4.42-1-6.		
		Сборочный чертеж	16	
А3	901-1-86.87-КЖИ-ПК30.6,5-л	Панель карнизная		
		ПК30.6,5-л	19	
А3	901-1-86.87-КЖИ-ПК5.6,5-л	Панель карнизная ПК5.6,5-л	20	

Формат	Обозначение	Наименование	Стр.	Примечание
А3	901-1-86.87-КЖИ-2ПП25-8-1	Перемычка 2ПП25-8-1		
		2ПП25-8-2	21	
А3	901-1-86.87-КЖИ-ПС2А-48-К1	Панель стеновая ПС2А-48-К1...		
		ПС2А-48-К3	22	
А3	901-1-86.87-КЖИ-ПС2А48-К1СБ	Панель стеновая		
		ПС2А-48-К1... ПС2А-48-К3.		
		Сборочный чертеж	23	
А3	901-1-86.87-КЖИ-ПС2А-48-К12	Панель стеновая		
		ПС2А-48-К12... ПС2А-48-К13-1	27	
А3	901-1-86.87-КЖИ-ПС2А-48К12СБ	Панель стеновая		
		ПС2А-48-К12... ПС2А-48-К13-1.		
		Сборочный чертеж	28	
А4	901-1-86.87-КЖИ-ПС2А-48	Панель стеновая ПС2А-48		
		с дополнительными заклад-		
		ными изделиями	31	
А3	901-1-86.87-КЖИ-ПС2А-48-СБ	Панель стеновая ПС2А-48		
		с дополнительными заклад-		
		ными изделиями.		
		Сборочный чертеж	34	
А4	901-1-86.87-КЖИ-КР1	Каркас плоский КР1... КР3	39	
А4	901-1-86.87-КЖИ-КР1СБ	Каркас плоский КР1... КР3.		
		Сборочный чертеж	39	
А4	901-1-86.87-КЖИ-КР4	Каркас плоский КР4	40	
А4	901-1-86.87-КЖИ-КР5	Каркас плоский КР5	40	
А4	901-1-86.87-КЖИ-КР6	Каркас плоский КР6	41	
А4	901-1-86.87-КЖИ-МН1	Изделие закладное МН1	41	

Привязан

Инв. №

ГИП	Новоминский	
Н контр	Айзенберг	
Нач отд	Волошин	
Гл спец	Айзенберг	
Рук гр	Клоцман	

ТП901-1-86.87-КЖИ

Содержание

Стадия	Лист	Листов
Р	1	2

Госстрой СССР
Укрводоканалпроект
Киев

9860/2 Формат А3

Альбом II

Формат	Обозначение	Наименование	Стр	Примечание
А4	901-1-86.87 -КЖИ-МН2	Изделие закладное МН2	42	
А4	901-1-86.87 -КЖИ-МН3	Изделие закладное МН3	42	
А4	901-1-86.87 -КЖИ-МН4	Изделие закладное МН4	43	
А4	901-1-86.87 -КЖИ-МН5	Изделие закладное МН5	43	
А4	901-1-86.87 -КЖИ-МН6	Изделие закладное МН6, МН7	44	
А4	901-1-86.87 -КЖИ-МН6СБ	Изделие закладное МН6; МН7.		
		Сборочный чертеж	44	
А4	901-1-86.87 -КЖИ-МН8	Изделие закладное МН8	45	
А4	901-1-86.87 -КЖИ-МН9	Изделие закладное МН9	45	-
А4	901-1-86.87 -КЖИ-МН10	Изделие закладное МН10	46	
А4	901-1-86.87 -КЖИ- МС5	Изделие соединительное МС5; МС6	46	
А4	901-1-86.87 -КЖИ- МС1	Изделие соединительное МС1	47	
А4	901-1-86.87 -КЖИ-МС2	Изделие соединительное МС2	47	
А4	901-1-86.87 -КЖИ-МС3	Изделие соединительное МС3	48	
А4	901-1-86.87 -КЖИ-МС4	Изделие соединительное МС4	48	
А4	901-1-86.87 -КЖИ- МС8	Изделие соединительное МС8	49	
А4	901-1-86.87 -КЖИ- МС9	Изделие соединительное МС9	49	
А4	901-1-86.87 -КЖИ-МС7	Изделие соединительное МС7,		
		МС10... МС12	50	
А4	901-1-86.87 -КЖИ-МС7СБ	Изделие соединительное		
		МС7; МС10.. МС12.		
		Сборочный чертеж	50	
А4	901-1-86.87 -КЖИ- РМ1	Решетка РМ1	51	
А4	901-1-86.87 -КЖИ- РМ2	Решетка РМ2	51	
А4	901-1-86.87 -КЖИ-МН11	Изделие закладное МН11	52	

Т повой проект 901-1-86.87

Инв.№ подл. | Подпись и дата | Взам.инв.№

Привязан

Инв. №

ТП 901-1-86.87 - КЖИ

Лист 2

Формат А4

1. Технические требования к изготовлению сборных железобетонных изделий

1.1. Сборные железобетонные изделия запроектированы из тяжелого бетона и изготавливаются в заводских условиях в инвентарных стальных формах. Изделия должны изготавливаться в точном соответствии с рабочими чертежами, а также требованиями ГОСТ 13.015.0-83; ГОСТ 13015.1-81; ГОСТ 13015.2-81; ГОСТ 13015.4-84.

1.2. Стеновые панели подземной части изготавливать в опалубочных формах, разработанных для стеновых панелей серии 3.900-3 вып. 3/82.

Маркировка панелей принята по серии 3.900-3 вып. 3/82 (например ПС2А-48-К2-а). Дополнительный индекс „А" после порядкового номера типоразмера изделия отражает отличие в опалубочных размерах по сравнению с панелью ПС2-54-К серии 3.900-3 вып. 3/82.

Технические требования к изготовлению панелей см. пояснительную записку, раздел 3 серии 3.900-3 вып. 3/82, часть I „Панели стеновые консольные для прямоугольных сооружений"

1.3. На закладные изделия в колоннах и стеновых панелях, предназначенные для устройства заземления, нанести масляной краской букву „З".

Инв.№ подл. | Подпись и дата | Взам.инв.№

Привязан

Инв. №

ГИП	Новоминский		
Н.контр.	Айзенверг		
Нач.отд.	Волошин		
Гл.спец.	Айзенверг		
Рук.гр.	Клоцман		

ТП 901-1-86.87 -КЖИ-ТТ

Технические требования

Стадия	Лист	Листов
Р	1	2

Госстрой СССР Укрводоканалпроект Киев

9860/2

Формат А4

Альбом IV

Типовой проект 901-1-86.87

2. Технические требования к изготовлению арматурных и закладных изделий

2.1. Плоские арматурные изделия следует изготавливать при помощи контактной точечной сварки. Сварку сеток и каркасов производить во всех точках пересечения стержней.

2.2. Размеры сеток и каркасов дана по осям и по торцам стержней.

2.3. Сварку производить в соответствии с ГОСТ 14098-85 „Соединения сварные арматуры и закладных изделий железобетонных конструкций и СН 393-78 „Инструкция по сварке соединений арматуры и закладных деталей железобетонных конструкций".

2.4. Толщину сварных швов принимать по наименьшей толщине свариваемых элементов, кроме оговоренных на чертеже.

2.5. Верхнюю пластину спаренных закладных изделий приваривать после установки изделий в опалубку. Приварку анкеров к пластинам в раззенкованные отверстия выполнять ручными валиковыми швами (тип шва-21 по СН 393-78).

2.6. Строительные конструкции насосной станции используются в качестве заземлителя. Для этой цели необходимо выполнить указания по сварке арматуры, приведенные на листах конкретных изделий.

2.7. Все открытые закладные и соединительные изделия в надземной части оцинковать (толщина слоя 120-150 мкм) в подземной части окрасить эмалью ПФ-133 за 2 раза по слою грунта ГФ-020.

Привязан

Инв. N

ТП 901-1-86.87-КЖИ-ТТ

Лист 2

Формат А4

Инв. N подл. | Подписи и дата | Взам. инв. N

Формат	Зона	Поз.	Обозначение	Наименование	Кол. на исполнение			Примечание
					-	01	02	
				Документация				
А4			901-1-86.87-КЖИ-ТТ	Технические требования	X	X	X	
А3			901-1-86.87-КЖИ-П20-3б-1	Сборочный чертеж	X	X	X	
				Сборочные единицы				
			3.006.1-2/82.1-2-2.0-56	Плита П20-3б	1			со всеми арматурными изделиями кроме петель
			3.006.1-2/82.1-2-2.0-34	Плита П14-3б		1		
			3.006.1-2/82.1-2-2.0-050	Плита П14д-3б			1	
		1	1.400-15.В1.540-01	Изделие закладное МН540	8,5м			
		2	1.400-15.В1.110-10	Изделие закладное МН104-3*	2,1м	0,9м		
А4		3	901-1-86.87-КЖИ-МН9	Изделие закладное МН9		7,9м	4,4м	
А4		4	1.400-15.В1.120-65	Изделие закладное МН115б*		2		
				Детали				
А4		5	901-1-86.87-КЖИ-МН11	Изделие закладное МН11	4	4		
		6	1.400-9 В1 л.16	Петля УП2-1			2	

* См. указание на сборочном чертеже

ТП 901-1-86.87-КЖИ-П20-3б-1

Плита перекрытия П20-3б-1; П14-3б-1; П14д-3б-1

Стадия Р | Лист 1 | Листов 1

Госстрой СССР Укрводоканалпроект Киев

Привязан

Инв. N

Гл. инж. пр. | Н. контр. | Нач. отд. | Гл. спец. | Рук. гр. | Набоженский | Ахзенберг | Волошин | Ахзенберг | Клацман

Формат А4

Альбом IV

Типовой проект 901-1-86.87

Инв.№ подл. | Подпись и дата | Взам. инв.№

П14-3б-1

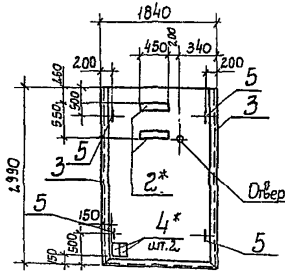

П14g-3б-1

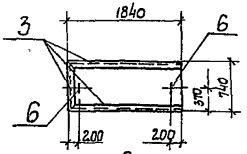

П20-3б-1

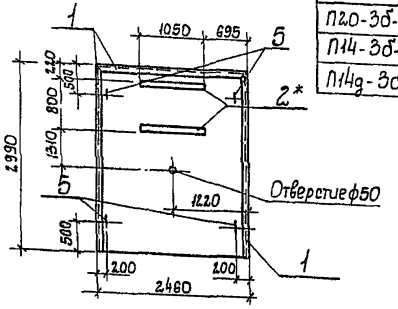

Обозначение	Марка	Примечание
901-1-86.87-КЖИ-П20-3б-1	П20-3б-1	
-01	П14-3б-1	
-02	П14g-3б-1	

Ведомость расхода стали на дополнительные закладные изделия, кг

Марка элемента	Изделия закладные													Всего	Общий расход
	Арматура класса					Прокат марки									
	AI			AIII		ВСт3кп2									
	ГОСТ 5781-82*			ГОСТ 5781-82*		ГОСТ 8509-86		ГОСТ 8510-72*		ГОСТ 19903-74*					
	ф8	ф12	Итого	ф8	Итого	∠90×7	Итого	∠100×63×6	Итого	-d6			Итого		
П20-3б-1		3,9	3,9	9,3	9,3			63,8	63,8	5,9			5,9	82,9	82,9
П14-3б-1		3,9	3,9	8,9	8,9	75,8	75,8			6,1			6,1	94,7	94,7
П14g-3б-1	0,6		0,6	4,0	4,0	42,2	42,2							46,8	46,8

* В закладных изделиях позиций 2 и 4, устанавливаемых в плиты П14-3б, П20-3б-1 анкера загнуть по месту и приварить к нижней арматуре сетки.

Привязан	ГИП	Новоминский	
	Н. контр.	Айзенберг	
	Нач. отд.	Волошин	
	Гл. спец.	Айзенберг	
	Рук. гр.	Клоцман	
Инв.№			

ТП 901-1-86.87-КЖИ-П20-3б-1СБ

Плита перекрытия П20-3б-1; П14-3б-1; П14g-3б-1. Сборочный чертеж

Стадия	Масса	Масштаб
Р		
Лист	Листов 1	

Госстрой СССР Укрпроводхимпроект Киев

Альбом IV

Типовой проект 901-1-86.87

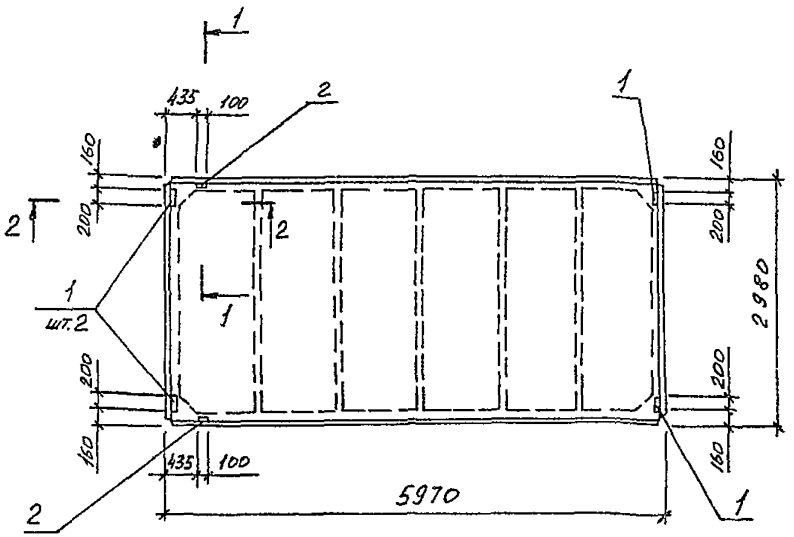

Формат	Зона	Поз.	Обозначение	Наименование	Кол.	Примечание
				Документация		
А4			901-1-86.87 - КЖИ-ТТ	Технические требования		
				Сборочные единицы		
			ГОСТ 22701.1 - 77	Плита ПГ-2АтVIT		со всеми арматурными и закладными изделиями
		1	ГОСТ 22701.5 - 77	Изделие закладное М8	4	1,6кг
		2	ГОСТ 22701.5 - 77	Изделие закладное М9	2	0,8кг

Ведомость расхода стали на дополнительные закладные изделия, кг

Марка изделия	Изделия закладные									Всего
	Арматура класса				Прокат марки					
	А-III				Вст3кп2					
	ГОСТ 5781-82*				ГОСТ 19903-74*		ГОСТ 8509-86			
	ф10	ф14		Итого	-6=8		Итого	L70×8		Итого
ПГ-2АтVIT-1	2,2	0,2		2,4	5,2		5,2	1,7		1,7	9,3

Привязан

Инв. №

ГИП	Новоминский	
Н.контр.	Айзенберг	
Нач.отд.	Волошин	
Гл.спец.	Айзенберг	
Вед.инж.	Сафрак	
Ст.инж.	Калинкина	

ТП 901-1-86.87 -КЖИ-ПГ2АтVIT-1

Плита ПГ-2АтVIT-1

Стадия	Масса	Масштаб
Р	2650	
Лист 1	Листов	

Госстрой СССР Укрводоканалпроект Киев

Инв. № подл. | Подпись и дата | Взам. инв. №

9860/2 Формат А3

Альбом IV

Типовой проект 901-1-86.87

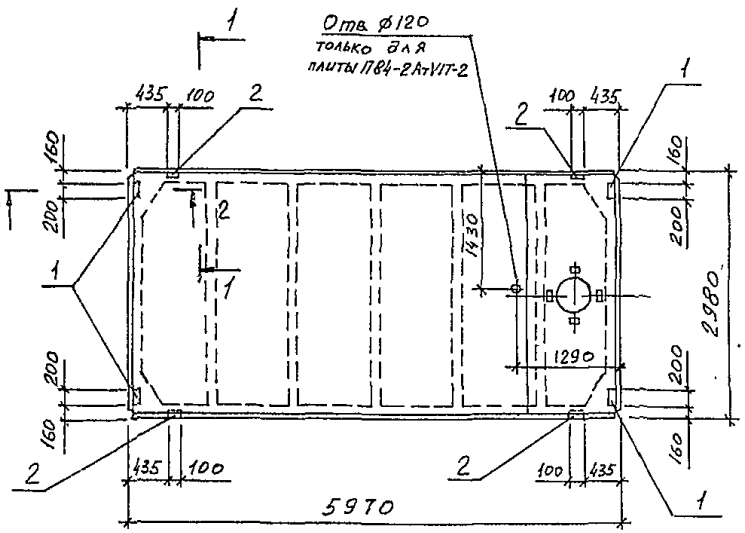

1-1

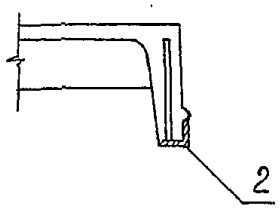

2-2

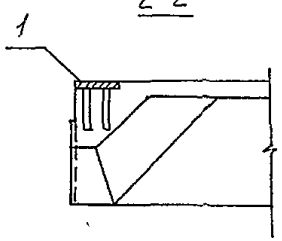

Формат	Зона	Поз	Обозначение	Наименование	Кол.	Примечание
				Документация		
А4			901-1-86.87 - КЖИ-ТТ	Технические требования		
				Сборочные единицы		
		1	ГОСТ 22701.5-77	Изделие закладное М8	4	0,4кг
		2	ГОСТ 22701.5-77	Изделие закладное М9	4	0,4кг
				Переменные данные для исполнений		
				ПВ4-2АтVIТ-1, ПВ4-2АтVIТ-2		
			ГОСТ 22701.2-77	Плита ПВ4-2АтVIТ	1	со всеми арматурными и закладными изделиями
				ПВ10-2АтVIТ-1		
			ГОСТ 22701.2-77	Плита ПВ10-2АтVIТ	1	

Ведомость расхода стали на дополнительные закладные изделия, кг

Марка изделия	Изделия закладные										Всего
	Арматура класса				Прокат марки						
	А-III				Вст3 кп2						
	ГОСТ 5781-82*				ГОСТ 19903-74				ГОСТ 8509-86		
	ф10	ф14		Итого	-6-8			Итого	L70×8	Итого	
ПВ4-2АтVIТ-1 ПВ4-2АтVIТ-2 ПВ10-2АтVIТ-1	2,8	0,4		3,2	5,2			5,2	3,4	3,4	11,8

Привязан	ГИП	Новомінський	
	Н.контр.	Айзенберг	
	Нач.отд.	Водошин	
	Гл.спец.	Айзенберг	
	Вед.инж.	Слепак	
Инв. №	Ст.инж.	Малинина	

ТП 901-1-86.87 - КЖИ-ПВ4-2АтVIТ-1

Плита ПВ4-2АтVIТ-1;
ПВ4-2АтVIТ-2;
ПВ10-2АтVIТ-1

Стадия	Масса	Масштаб
Р		
Лист 1	Листов	

Госстрой СССР
Укрводоканалпроект
Киев

Инв. № подл. | Подпись и дата | Взам. инв. №

98 20 10 Формат А3

Альбом IV

Типовой проект 901-1-86.87

ПЖ1-2-1

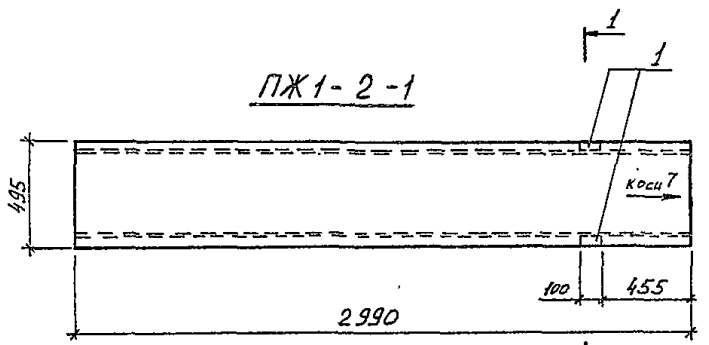

ПЖ1-2-2

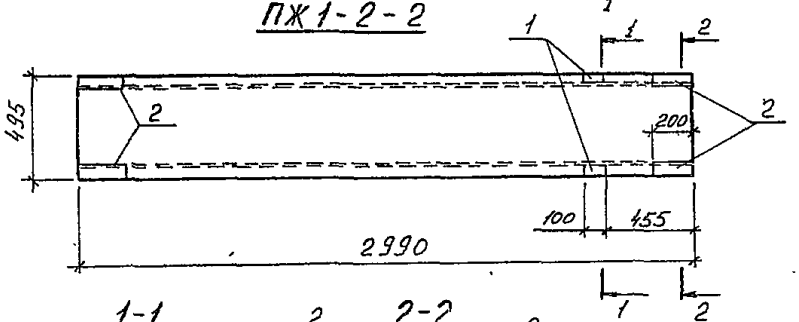

1-1



2-2

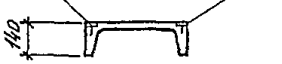

При изготовлении панели несмываемой краской нанести знак для ориентации панели при монтаже

Формат	Зона	Поз.	Обозначение	Наименование	Кол.	Примечание
				Документация		
А4			901-1-86.87-КЖИ-ТТ	Технические требования		
				Плита ПЖ1-2-1		
				Сборочные единицы		
			ПК-01-88	Плита ПЖ1-2		со всеми арматурными и закладными изделиями
		1	901-1-86.87-КЖИ-МН2	Изделие закладное МН2	2	
				Плита ПЖ1-2-2		
				Сборочные единицы		
			ПК-01-88	Плита ПЖ1-2		со всеми арматурными и закладными изделиями
		1	901-1-86.87-КЖИ-МН2	Изделие закладное МН2	2	
		2	901-1-86.87-КЖИ-МН3	Изделие закладное МН3	4	

Ведомость расхода стали на дополнительные закладные изделия, кг

Марка изделия	Изделия закладные									Всего
	Арматура класса А-III			Прокат марки Вст3кп2						
	ГОСТ 5781-82*			ГОСТ 19903-74*			ГОСТ 8510-72*			
	ф10		Итого	-6-8		Итого	L63×40×8		Итого	
ПЖ1-2-1	0,4		0,4	-		-	0,8		0,8	1,2
ПЖ1-2-2	1,6		1,6	3,2		3,2	1,6		1,6	6,4

ГИП	Новомицкий	
Н контр.	Айзенберг	
Нач. отд.	Волошин	
Гл. спец.	Айзенберг	
Вед. инж.	Славпак	
Ст. инж.	Малинина	

Привязан

Инв. №

ТП 901-1-86.87 -КЖИ-ПЖ1-2-1

Плита ПЖ1-2-1; ПЖ1-2-2

Стадия	Масса	Масштаб
Р		
Лист	Листов 1	

Госстрой СССР Укрводоканалпроект Киев

Инв. № подл. | Подпись и дата | Взам. инв. №

9860/4 Формат А3

Альбом IV

Типовой проект 901-1-86.87

Инв. № подл. | Подпись и дата | Взам. инв. №

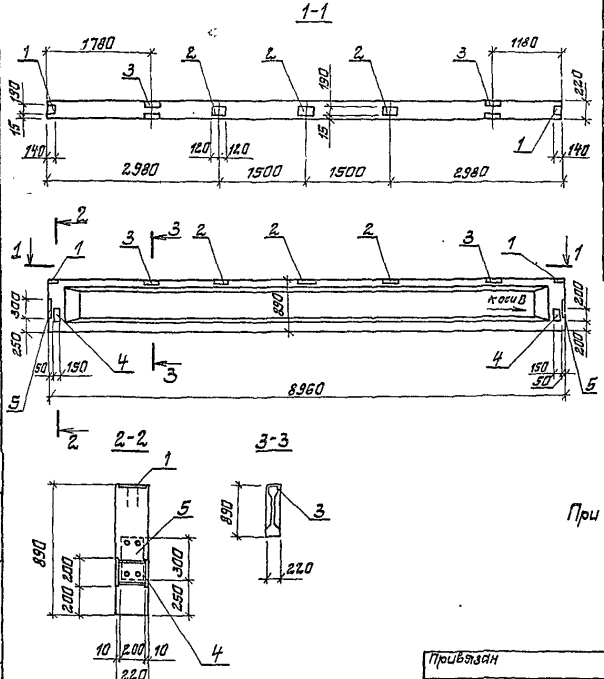

Формат	Зона	Поз.	Обозначение	Наименование	Кол.	Приме-чание
				Документация		
ПЧ			901-1-86.87-КЖИ-ТТ	Технические требования		
				Сборочные единицы		
			1.462.1-10/80 вып.1	Балка 1БСД9-5АУТ		см.ссети арматурных и закла-дных изде-лий
		1	1.462.1-10/80.2-100	Изделие закладное М5	2	
		2	1.462.1-10/80.2-110	Изделие закладное М6	3	
		3	1.462.1-10/80.2-120-02	Изделие закладное М9	2	
ПЧ		4	901-1-86.87-КЖИ-МН1	Изделие закладное МН1	2	
		5	1.400-15.В1.130-28	Изделие закладное МН121-5	2	

Ведомость расхода стали на дополнительные закладные изделия

Марка изделия	Изделия закладные											Всего
	Арматура класса				Прокат марки							
	А-III				Вст3кп2							
	ГОСТ 5781-82*				ГОСТ 19903-74*				ГОСТ 9510-72*			
	ф8	ф10	ф12	Итого	-б-Б	-б-В	-б-10	Итого	230х 550х5	Итого		
1БСД9-5АУТ-1	1,0	2,2	1,6	4,8	9,2	4,2	9,6	23,0	3,2	3,2		31,0

При изготовлении балки нанести несмываемой краской стрелку „к оси В"

		ТП 901-1-86.87-КЖИ-1БСД9-5АУТ-1	
		Балка 1БСД9-5АУТ-1	Стадия: Р; Масса: 2750; Масштаб:
			Лист; Листов 1
			Госстрой СССР Укравтодорнаправление Киев

Привязан

Инв. №

ГИП	Новатинский	
Н. контр.	Лизенберг	
Нач. отд.	Волошин	
Гл. спец.	Лизенберг	
Рук. гр.	Клацмен	
Ст. инж.	Малинина	

Формат А3

9860/2

Альбом IV

Типовой проект 901-1-86.87

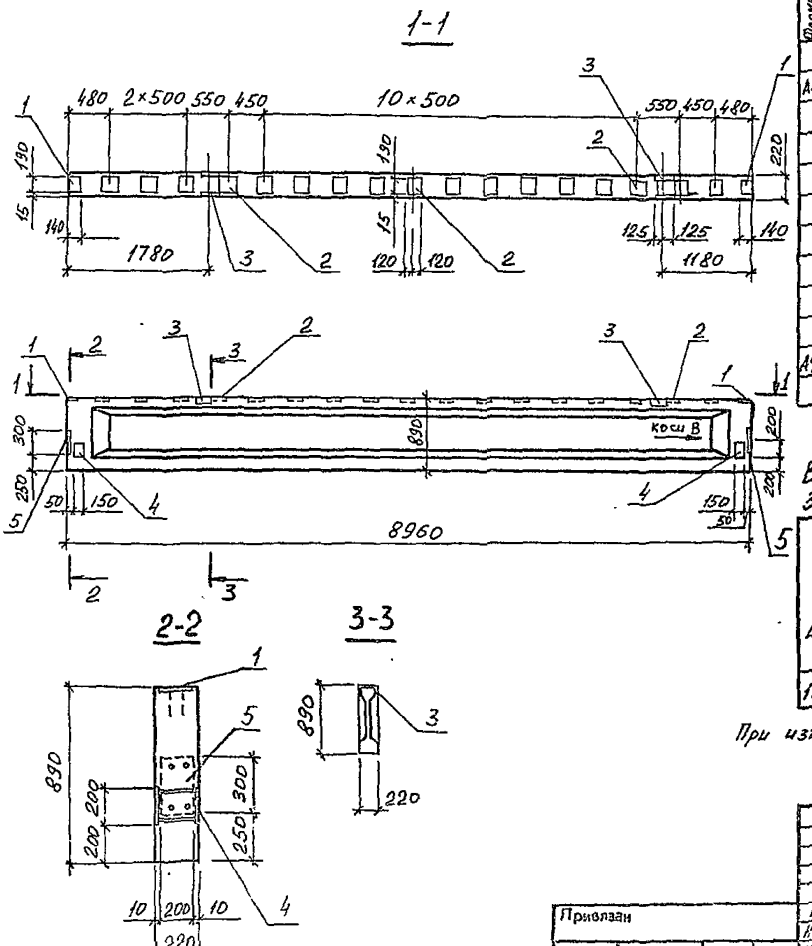

Формат	Зона	Поз.	Обозначение	Наименование	Кол.	Примечание
				Документация		
А4			901-1-86.87-КЖИ-ТТ	Технические требования		
				Сборочные единицы		
			1.462.1-10/80 вып. 1	Балка 1БСД9-5АVТ	.	со всеми арматурными и закладными изделиями
		1	1.462.1-10/80.2-100	Изделие закладное М5	2	
		2	1.462.1-10/80.2-110	Изделие закладное М6	17	
		3	1.462.1-10/80.2-120-02	Изделие закладное М9	2	
А4		4	901-1-86.87-КЖИ-МН1	Изделие закладное МН1	2	
		5	1.400-15.В1.130-28	Изделие закладное МН121-5	2	

Ведомость расхода стали на дополнительные закладные изделия

Марка изделия	Изделия закладные										Всего
	Арматура класса				Прокат марки						
	А-III				Вст3кп2						
	ГОСТ 5781-82*				ГОСТ 19903-74*				ГОСТ 8510-72*		
	⌀8	⌀10	⌀12	Итого	-δ=6	-δ=8	-δ=10	Итого	L 90×56×55		
1БСД9-5АVТ-2	4,4	2,2	1,6	8,2	40,0	4,2	9,6	53,8	3,2		65,2

При изготовлении балки несмываемой краской нанести стрелку „коси В"

Привязан	ГИП	Новоминский	
	Н.контр.	Айзенберг	
	Нач.отд.	Волошин	
	Гл.спец.	Айзенберг	
	Рук.гр.	Клоцман	
Инв. №	Ст.инж.	Малинина	

ТП 901-1-86.87 -КЖИ-1БСД9-5АVТ-2

БАЛКА 1БСД-5АVТ-2

Стадия	Масса	Масштаб
Р	2750	.

Лист | Листов 1

ГОССТРОЙ СССР
Укрводоканалпроект
Киев

9860/2 Формат А3

Формат	Зона	Поз.	Обозначение	Наименование	Кол. на исполнение КЖИ-ПС60- —	01	02	03	04	05	06				Примечание
				Документация											
А4			901-1-86.87 -КЖИ-ТТ	Технические требования	×	×	×	×	×	×	×				
				Сборочный чертеж	×	×	×	×	×	×	×				
			1.030.1-1.0-3-0100 л.9	Узел I	×	×	×	×	×	×	×				
			1.030.1-1.0-3-0100 л.9	Узел IV					×						
			1.030.1-1.0-3-0100 л.9	Узел V	×	×	×	×							
			1.030.1-1.0-3-0100 л.9	Узел VI						×	×				
				Сборочные единицы											
				Панель стеновая											
			1.030.1-1.1-1 07	ПС 60.18.2,0-1.л	1										Со всеми арматурными и закладными изделиями
			1.030.1-1.1-1 04-05	ПС 60.9.2,0-2.л		1									
			1.030.1-1.1-1 15-06	ПС 62,5.18.2,0-1.л-1			1								
			1.030.1-1.1-1 15-03	ПС 62,5.12.2,0-2.л-1				1							

Привязан

Инв. №

ГИП	Новоминский	
Н.контр.	Айзенберг	
Нач. отд.	Волошин	
Гл. спец.	Айзенберг	
Рук. гр.	Клоцман	
Вед. инж.	Слепак	

ТП 901-1-86.87 — КЖИ-ПС60

Панель стеновая ПС" (надземная часть)

Стадия	Лист	Листов
Р	1	2

Госстрой СССР Укрводоканалпроект Киев

Формат А4

Формат	Зона	Поз.	Обозначение	Наименование	Кол. на исполнение КЖИ-ПС60- —	01	02	03	04	05	06				Примечание
			1.030.1-1.1-1 01	ПС 30.6.2,5-6.л					1						Со всеми арматурными и закладными изделиями
			1.030.1-1.1-1 01-09	ПС 30.12.2,0-6.л						1					
			1.030.1-1.1-1 62	2ПС 15.12.2,0-л							1				
				Изделие закладное											
		1	1.030.1-1.1-3-30-01	М2	4	4	6	4	2	1	2				
		2	1.030.1-1.1-3-36	М9	5	5	3	4							
		3	1.400-15.81.120-11	МН 106-6	4										
		4	1.030.1-1.1-3-33-02	М15					3						
		5	1.030.1-1.1-3-35-01	М11						2	4				

Привязан

Инв. №

ТП 901-1-86.87 — КЖИ-ПС60

Лист 2

Формат А4

Альбом IV

Типовой проект 901-1-86.87

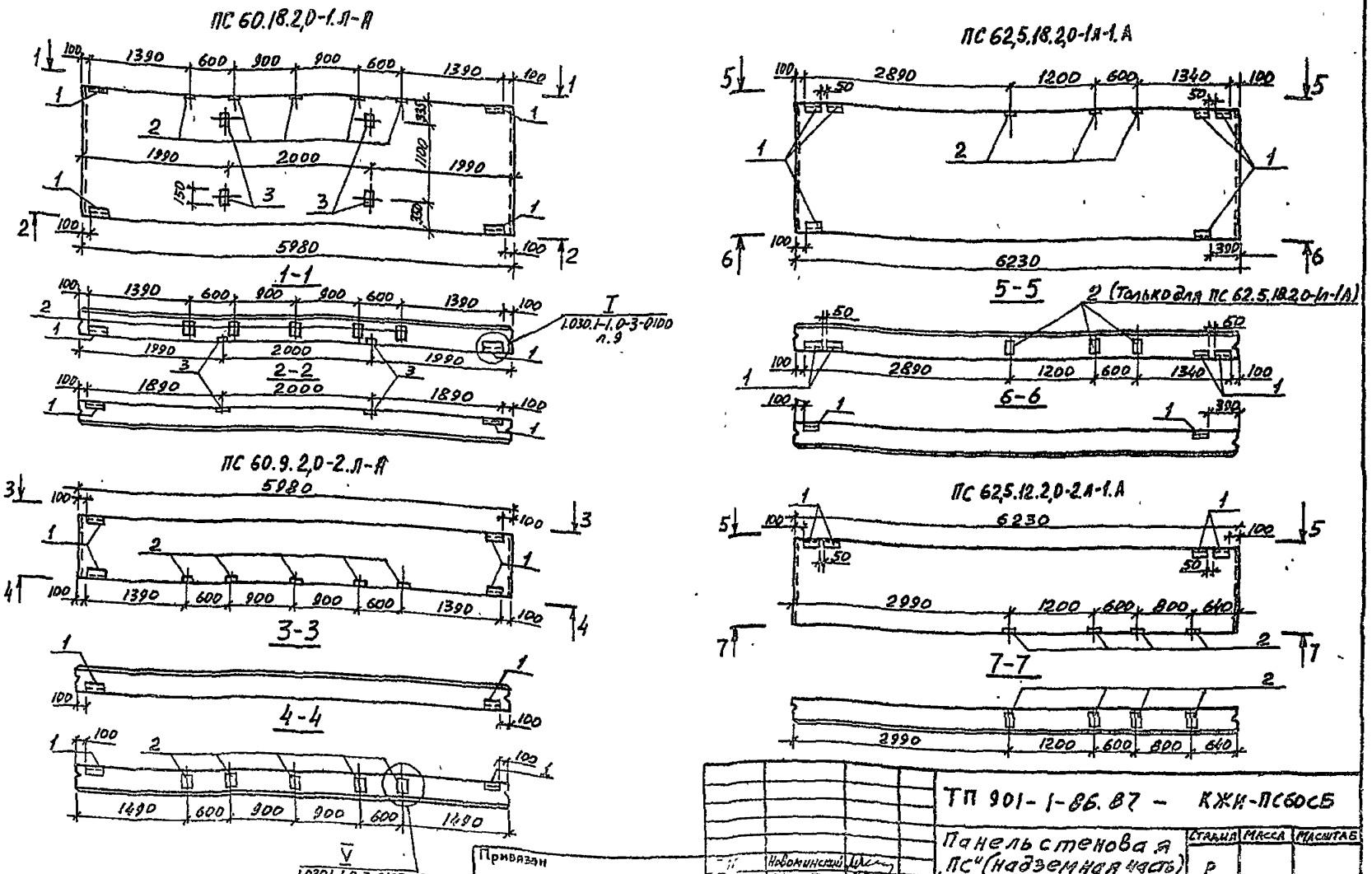

Привязан			
Инв. №			
Гл.	Новоминский		
Контр.	Айзенберг		
Нач. отд.	Волошин		
Гл. спец.	Айзенберг		
Рук. гр.	Клоцман		
Вед. инж.	Слепак		

ТП 901-1-86.87 – КЖИ-ПС60СБ

Панель стеновая „ПС" (надземная часть)

Сборочный чертеж

Стадия	Масса	Масштаб
Р		

Лист 1 Листов 2

Госстрой СССР
Укрводоканалпроект
Киев

Инв. № подл.	Подпись и дата	Взам. инв. №

9860/2 ФОРМАТ А3

ПС 30.6 2,5-6Л-А

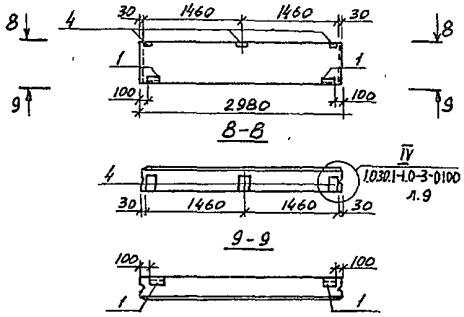

Обозначение	Марка
901-1-86.87-КЖИ-ПБ1	ПС60.18.2,0-1.Л-А
-01	ПС60.9.2,0-2.Л-А
-02	ПС62,5.18.2,0-1.Л-1А
-03	ПС62,5.12.2,0-2.Л-1А
-04	ПС30.6.2,5-6.Л-А
-05	ПС30.12.2,0-6.Л-А
-06	2ПС15.12.2,0-Л-А

2ПС 15.12.2,0-Л-А

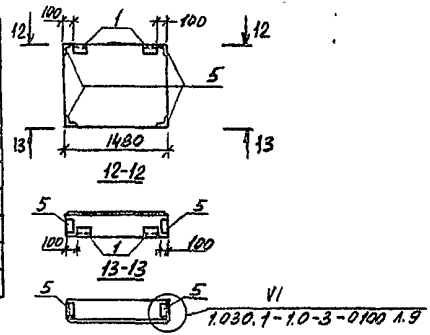

ПС 30.12.2,0-6Л-А

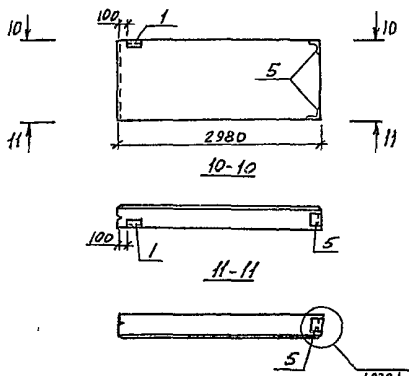

Ведомость расхода стали на дополнительные закладные изделия, кг

Марка элемента	Изделия закладные										Всего	Общий расход
	Арматура класса A-III				Прокат марки Вст3 кп 2							
	ГОСТ 5781-82*				ГОСТ 8509-86		ГОСТ 19903-74*					
	ф8	ф10		Итого	L63×6	Итого	δ=6	δ=8		Итого		
ПС60.18.2,0-1.Л-А	0,4	2,7		3,1	5,5	5,5	4,6	8,2		12,8	21,4	21,4
ПС60.9.2,0-2.Л-А		2,7		2,7	5,5	5,5	2,2	5,0		7,2	15,4	15,4
ПС 62,5.18.2,0-1.Л-1А		2,3		2,3	8,2	8,2	3,4	3,0		6,4	16,9	16,9
ПС 62,5.12.2,0-2.Л-1А		2,3		2,3	5,5	5,5	2,2	4,0		6,4	14,2	14,2
ПС 30.6.2,5-6.Л-А		3,6		3,6	2,7	2,7	1,1	3,2		4,3	10,6	10,6
ПС 30.12.2,0-6.Л-А		1,1		1,1	3,2	3,2	0,6			0,6	4,9	4,9
2ПС 15.12.2,0-Л-А		2,2		2,2	6,4	6,4	1,1			1,1	9,7	9,7

Привязан

Инв. №

ТП 901-1-86.87 -КЖИ-ПС60СБ

Лист 2

Взам. инв. №

Подпись и дата

Инв. № подл.

Инв. № подл. | Подпись и дата | Взам. инв. №

Типовой проект 901-1-86.87 Альбом IV

Формат	Зона	Поз.	Обозначение	Наименование	Кол. на исполнение КЖИ-1К3.36-1- —	01	02	03	04	05	06	07	08	09	Примечание
				Документация											
А4			901-1-86.87 - КЖИ- ТТ	Технические требования	Х	Х	Х	Х	Х	Х	Х	Х	Х	Х	
				Сборочный чертеж	Х	Х	Х	Х	Х	Х	Х	Х	Х	Х	
				Сборочные единицы											
				Колонна											
			1.020-1/83.2-1 04	1К3.36	1	1		•							Со всеми арматурными и закладными изделиями, кроме МН-2 шт.4
			1.020-1/83 2-9 02	2К84.42-1			1	1	1	1	1	1			
			1.427.1-3.1-100	1КФ43-1									1		Со всеми арматурными и закладными изделиями
			1.427.1-3.1-1.00	1КФ57-1										1	

Привязан

Инв. №

ГИП	Новоминский	
Н. контр	Айзенберг	
Нач. отд	Волошин	
Гл. спец.	Айзенберг	
Рук. гр	Клацман	
Вед. инж.	Слепак	

ТП 901-1-86.87 - КЖИ-1К3.36-1

Колонна 1К3.36-1; 1К3.36-2 1КФ43-1-1; 1КФ57-1-1 2К84.42-1-1... 2К84.42-1-6

Стадия	Лист	Листов
Р	1	

Госстрой СССР Укрводоканалпроект Киев

Формат А4

Инв. № подл. | Подпись и дата | Взам. инв. №

Формат	Зона	Поз.	Обозначение	Наименование	Кол. на исполнение КЖИ-1К3.36-1- —	01	02	03	04	05	06	07	08	09	Примечание
				Сетка арматурная											
		1		С $\frac{8АII-50}{8АIII-50}$ 280×280 $\frac{150}{150}$ ГОСТ 8478-81	2	2									
		9	1020-1/83.2-15 09	СКА-1			2	2	2	2		2			
				Изделие закладное											
А4		2	901-1-86.87 - КЖИ-МН5	МН5	1	1									
		3	1020-1/83 2-15 31	МН-44	5	2	10	10	4	4	8	8			
		4	1.020-1/83. 2-15 26-01	МН-28		2	2	2			2	1			
		5	1.427.1-3.2-0.110	МН6									1	1	
		6	1.427.1-3.2-0.20.0	МН28									2		
		7	1.427.1-3.2-0.12.0	МН7									1		
		8	Шифр 92-76/1 л.8	МН2-2			1	1	1	1		1			
		10	1.400-15.81.330-04	МН313-4			1	1				2			
		11	1.020-1/83.2-15 26-07	МН-37					1						
		12	1.020-1/83. 2-15 26	МН-27					5	4					
		13	1.427.1-3.2-0.09.0	МН4							1				
		14	1.427.1-3.2-0.16.0	МН15									1		

Привязан

Инв. №

ТП 901-1-86.87 - КЖИ-1К336-1

Лист 2

Формат А4

Типовой проект 901-1-86.87 Альбом IV

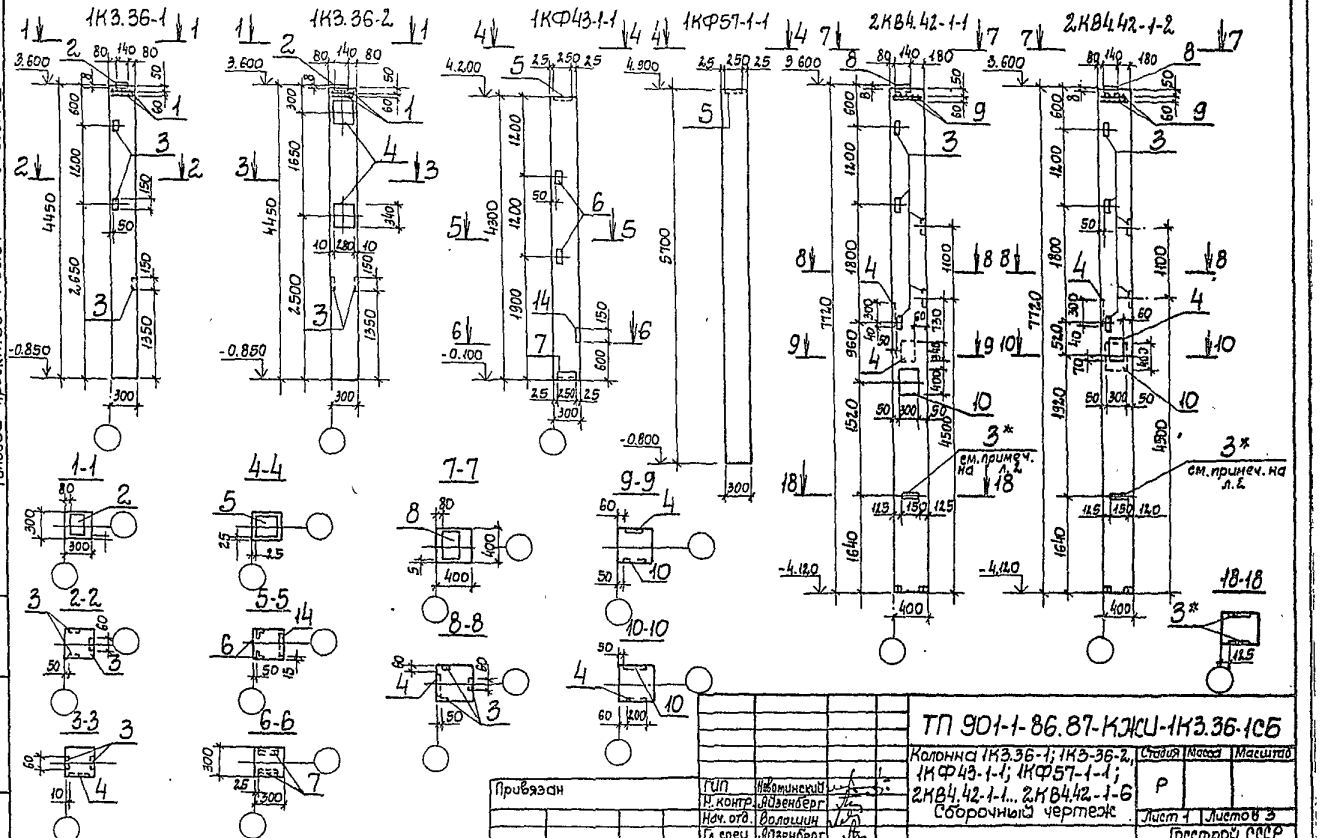

Привязан		ГИП	Новоминский		
		Н. контр.	Айзенберг		
		Нач. отд.	Волошин		
		Гл. спец.	Айзенберг		
		Рук. гр.	Клоцман		
Инв. N		Вед. инж.	Слепак		

ТП 901-1-86.87-КЖИ-1К3.36-1СБ

Колонна 1К3.36-1; 1К3-36-2, 1КФ43-1-1; 1КФ57-1-1; 2КВ4.42-1-1... 2КВ4.42-1-6
Сборочный чертеж

Стадия	Масса	Масштаб
Р		

Лист 1 | Листов 3

Госстрой СССР
Укрводоканалпроект
Киев

Формат А3

Инв. N подл. | Подпись и дата | Взам. инв. N

9860/2

Альбом IV

Типовой проект 901-1-86.87

2КВ4.42-1-3

2КВ4.42-1-4

2КВ4.42-1-5

2КВ4.42-1-6

Лист 1

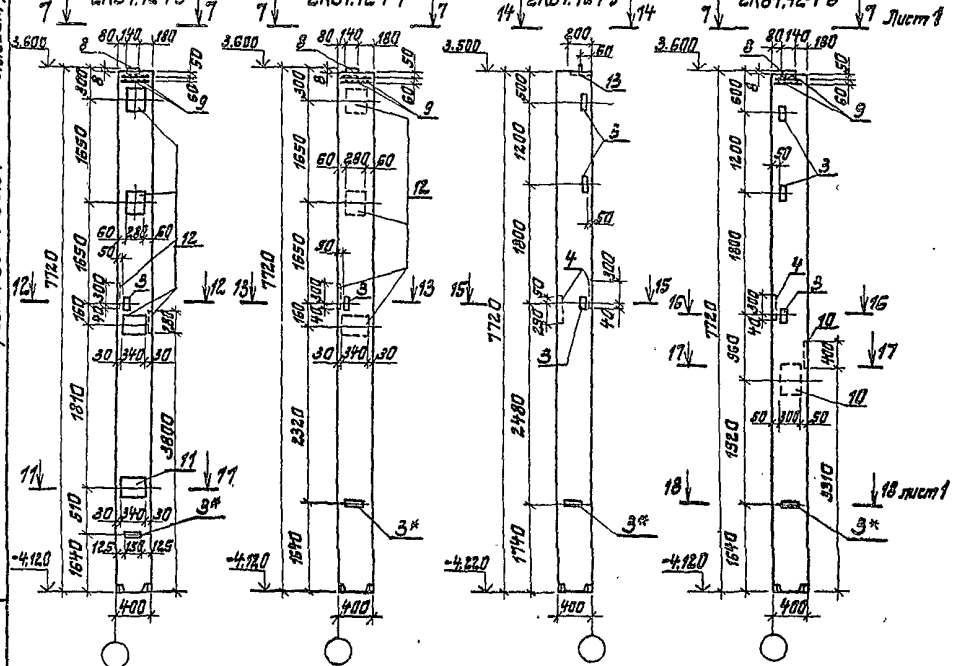

15-15

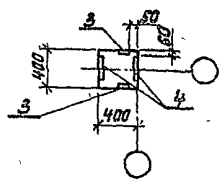

16-16

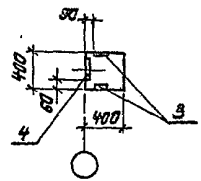

17-17

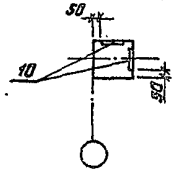

11-11

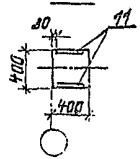

12-12

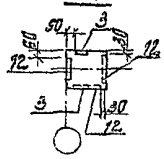

13-13

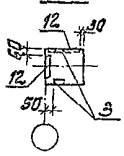

14-14

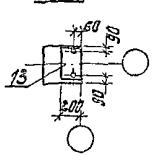

*Указанные закладные изделия поз. 3 приварить к рабочей арматуре колонн и обозначить знаком „3".

Привязан

Инв. №

ТП.901-1-86.87-КЖИ-1КЗ.36-1СБ

Лист 2

Формат А3

9860/2

Инв. № подл. | Подпись и дата | Взам. инв. №

Ведомость расхода стали на дополнительные закладные изделия, кг

Марка элемента	Изделия закладные																			Всего	Общий расход
	Арматура класса А-III ГОСТ 5781-82*							Прокат марки Вст3кп2 ГОСТ 8509-86				ГОСТ 19903-74*									
	ф8	ф10	ф12	ф14	ф18	ф20	Итого	L63×5	L90×6		Итого	-56	-58	-510	-512	-520		Итого		
1К3.36-1	3,6			2,0			5,6					2,1				6,4		8,5	14,1	14,1
1К3.36-2	3,1		0,4	6,7			10,2					0,8		15,0		6,4		22,2	32,4	32,4
2КВ4.42-1-1	6,0		0,4	9,2		4,4	20,0					4,2		25,0		8,6		37,8	57,8	57,8
2КВ4.42-1-2	6,0		0,4	9,2		4,4	20,0					4,2		25,0		8,6		37,8	57,8	57,8
2КВ4.42-1-3	5,0		1,3	2,0	23,9		32,2					1,6			63,0	8,6		73,2	105,4	105,4
2КВ4.42-1-4	5,0		0,7	2,0	15,4		23,1					1,6			36,0	8,6		46,2	69,3	69,3
2КВ4.42-1-5	1,0	0,9	0,4	4,6			6,9					3,3	3,8	15,0				22,1	29,0	29,0
2КВ4.42-1-6	5,7		0,2	9,5		8,8	24,2					3,3		27,5		8,6		39,4	63,6	63,6
1КФ43-1-1		2,5	0,4				2,9	2,8	4,2		7,0		6,5					6,5	16,4	16,4
1КФ57-1-1		0,8					0,8					3,9						3,9	4,7	4,7

Обозначение	Марка
901-1-86.87-КЖИ-1К3.36-1	1К3.36-1
-01	1К3.36-2
-02	2КВ4.42-1-1
-03	2КВ4.42-1-2
-04	2КВ4.42-1-3
-05	2КВ4.42-1-4
-06	2КВ4.42-1-5
-07	2КВ4.42-1-6
-08	1КФ43-1-1
-09	1КФ57-1-1

Инв. № подл. | Подпись и дата | Взам. инв. №

Привязан

Инв. №

Альбом IV

Типовой проект 901-1-86.87

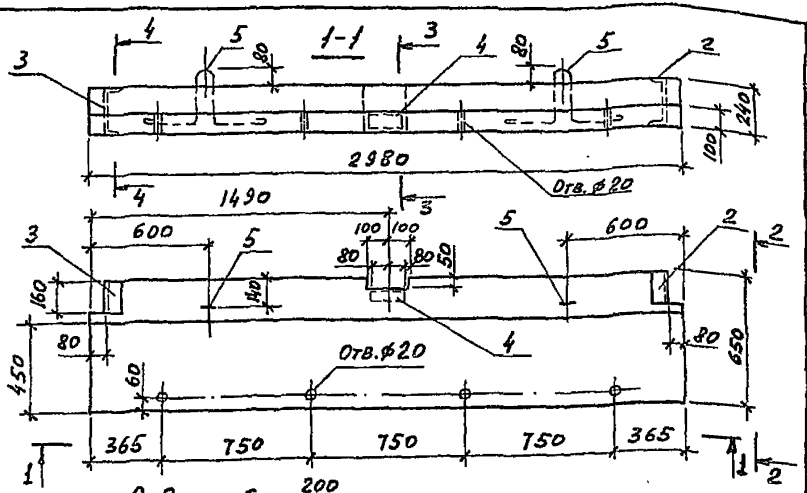

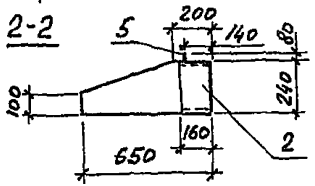

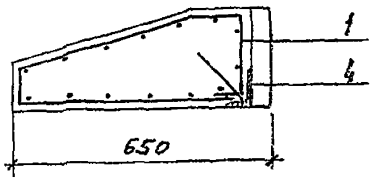

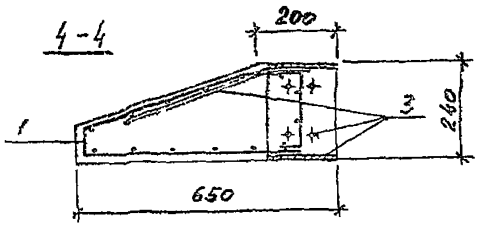

Формат	Зона	Поз.	Обозначение	Наименование	Кол.	Примечание
				Документация		
А3			1.030.1-1.2-1 0.00.0ТО	Технические требования		
				Сборочные единицы		
Б4		1		Сетка арматурная		
				$4С\frac{10А\text{III}-100}{5Вр\text{I}-100}$ 155×295		
				ГОСТ 23279-85	1	
				Изделия закладные		
А4		2	1.030.1-1.2-1 0.10.0-01	МН4	1	
А4		3	1.030.1-1.2-1 0.10.0	МН3	1	
А4		4	1.030.1-1.2-1 0.11.0	МН9	1	
				Детали		
А4		5	1.030.1-1.2-1 0.00.2	СП2	2	
				Материалы		
				Бетон класса В12,5	0,38	м³

Ведомость расхода стали на элемент, кг

Марка элемента	Изделия арматурные					Изделия закладные									Общий расход
	Арматура класса				Всего	Арматура класса					Прокат марки			Всего	
	Вр-I		А-III			А-I		А-III			Вст3кп2				
	ГОСТ 6727-80		ГОСТ 5781-82*			ГОСТ 5781-82*				ГОСТ 8510-72*	ГОСТ 8240-72				
	⌀5	Итого	⌀10	Итого		⌀20		⌀8	⌀10	Итого	L 90×56×8	L 24	Итого		
ПК30.6,5-Л	7,2	7,2	29,1	29,1	36,3	8,4		1,0	1,0	10,4	1,4	7,6	9,0	19,4	55,7

1. Защитный слой бетона-15мм
2. В местах отверстий арматуру сеток вырезать.

Гип	Новоминский		
Н.контр.	Айзенберг		
Нач.отд.	Волошин		
Гл.спец.	Айзенберг		
Рук.гр.	Клоцман		
Ст.инж.	Малинина		

Привязан

Инв №

ТП 901-1-86.87 — КЖИ-ПК30.6,5-Л

Панель карнизная ПК30.6,5-Л

Стадия	Масса	Масштаб
Р	570	

Лист | Листов 1

Госстрой СССР
Укрводоканалпроект
Киев

Инв. № подл. | Подпись и дата | Взам. инв. №

9865/0

Альбом IV

Типовой проект 901-1-86.87

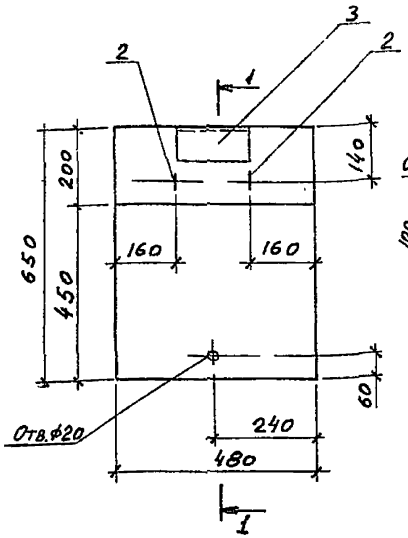

1-1

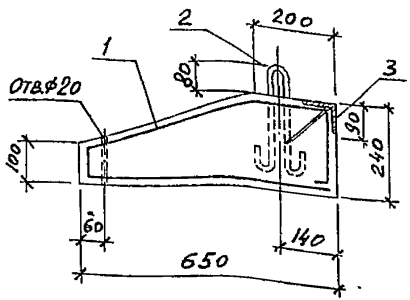

Формат	Зона	Поз.	Обозначение	Наименование	Кол.	Примечание
				Документация		
А3			1.030.1-1.2-10.00.ОТО	Техническое описание		
				Сборочные единицы		
Б4		1		Сетка арматурная		
				$C\frac{5Вр\text{-}I\text{-}100}{5Вр\text{-}I\text{-}100}\ 1540\times 80\frac{40}{20}$	1	2,3кг
				ГОСТ 8478-81		
А4		3	1.030.1-1.2-10.11.0	Изделие закладное МН9	1	
				Детали		
А4		2	1.400-9 вып.1 л.9	Изделие закладное УП1-1	2	
				Материалы		
				Бетон класса В12,5	0,06	м³

Ведомость расхода стали на элемент, кг

Марка элемента	Изделия арматурные			Изделия закладные						Общий расход
	Арматура класса Вр-I ГОСТ 6727-80		Всего	Арматура класса A-I	A-III		Прокат марки Вст3кп2 ГОСТ 8510-72*		Всего	
	ф5	Итого		ф8	ф10	Итого	L90×56×8	Итого		
ПК 5.6,5-л	2,3	2,3	2,3	0,6	0,4	1,0	1,4	1,4	2,4	4,7

1. Защитный слой бетона – 15 мм
2. Арматурную сетку поз.1 согнуть в соответствии с настоящим чертежом

Инв.№подл. | Подпись и дата | Взам.инв.№

Привязан

Инв. №

ГИП	Новоминский	
Н.контр	Айзенберг	
Нач.отд.	Волошин	
Гл.спец.	Айзенберг	
Рук.гр.	Клоцман	
Ст.инж.	Малинина	

ТП 901-1-86.87 – КЖИ-ПК 5.6,5-л

Панель карнизная ПК 5.6,5-л

Стадия	Масса	Масштаб
Р	90	
Лист	Листов 1	

Госстрой СССР Укрводоканалпроект Киев

Типовой проект 901-1-86.87 Альбом IV

2ПП25-8-1

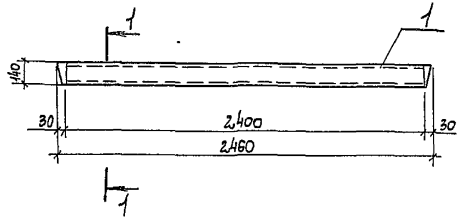

2ПП25-8-2

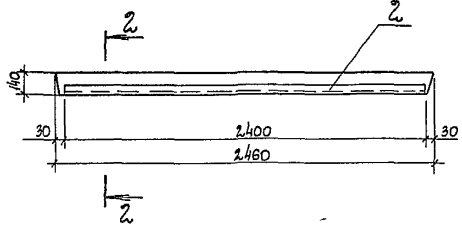

1-1

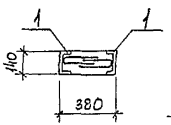

2-2

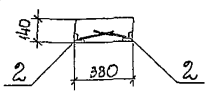

Формат	Зона	Поз.	Обозначение	Наименование	Кол.	Примечание
				Документация		
А4			901-1-86.87-КЖИ-ТТ	Технические требования		
				Сборочные единицы		
			Серия 1.038.1-1.2 20 000СБ	Перемычка 2ПП25-8		Со всеми арматурными изделиями
			Переменные данные для исполнений			
				Перемычка 2ПП25-8-1		
		1	1.400-15.В1.570-05	Изделие закладное МН 571	2	L=2400мм
				Перемычка 2ПП25-8-2		
		2	1.400-15.В1.540-09	Изделие закладное МН 548	2	L=2400мм

Ведомость расхода стали на дополнительные закладные изделия, кг

Марка изделия	Изделия закладные									Всего
	Арматура класса А-III			Прокат марки Вст3 кп2						
	ГОСТ 5781-82*			ГОСТ 8509-86			ГОСТ 8240-72*			
	ф8		Итого	L50x5		Итого	C14		Итого	
2ПП 25-8-1	3,8		3,8	—		—	59,0		59,0	62,8
2ПП 25-8-2	1,9		1,9	18,2		18,2	—		—	20,1

ГИП	Новоминский		
Н. контр.	Айзенберг		
Нач. отд.	Волошин		
Гл. спец.	Айзенберг		
Рук. гр.	Клоцман		
Ст. инж.	Малинина		

Привязан

Инв. N

ТП901-1-86.87-КЖИ-2ПП25-8

Перемычка 2ПП25-8-1 2ПП25-8-2

Стадия	Масса	Масштаб
Р		

Лист | Листов 1

Госстрой СССР Укрводоканалпроект Киев

Формат А3

9860/2

Инв. N подл. | Подпись и дата | Взамен инв. N

Альбом IV

Типовой проект 901-1-86.87

Формат	Зона	Поз.	Обозначение	Наименование	Кол.	Примечание
				Документация		
А4			901-1-86.87 – КЖИ-ТТ	Технические требования		
А3			901-1-86.87 – КЖИ-ПС2А-48-К1	Сборочный чертеж		
А3			3.900-3 Вып. 3/82, часть I лист 15	Узлы 3, 4, 5		
				Сборочные единицы		
А4		1	3.900-3 Вып. 3/82, часть 2, л. 24	Каркас плоский КР2	2	
А4		2	3.900-3 Вып. 3/82, часть 2, л. 24	Каркас плоский КР3	4	
А4		3	3.900-3 Вып. 3/82, часть 2, л. 24	Каркас плоский КР4	4	
Б4		4		Сетка арматурная		
				2С $\frac{12\text{АIII}}{6\text{АI}}$ 295×475 $\frac{75}{175}$		
				ГОСТ 23279-85	1	74,8 кг
				Изделия закладные		
А4		7	3.900-3 Вып. 3/82, часть 2, л. 66	МН2.9	2	
		13	1.400-15. В1.110-02	МН101-6	2	
А4		9	901-1-86.87-КЖИ-МН6	МН6	2	
А4		10	-01	МН7	2	
			Переменные данные для исполнений			
				901-1-86.87-КЖИ-ПС2А-48-К1		
				Сборочные единицы		
				Сетка арматурная		
				ГОСТ 23279-85		
Б4		5		2С $\frac{12\text{АIII}}{6\text{АI}}$ 295×475 $\frac{75}{175}$	1	74,8 кг
Б4		6		2С $\frac{18\text{АIII}}{6\text{АI}}$ 245×285	1	82,6 кг
Б4		8	3.900-3 Вып. 3/82, часть 2, л. 66	Изделие закладное МН29	2	
				Детали		
Б4		12		А-III-12 ГОСТ 5781-82* L=4750	4	4,2 кг

Формат	Зона	Поз.	Обозначение	Наименование	Кол.	Примечание
				901-1-86.87-КЖИ-ПС2А-48-К1-01		
				Сборочные единицы		
				Сетки арматурные		
				ГОСТ 23279-85		
Б4		5		2С $\frac{18\text{АIII}}{6\text{АI}}$ 295×475 $\frac{75}{175}$	1	148,6 кг
Б4		6		2С $\frac{18\text{АIII}}{6\text{АI}}$ 245×285	1	82,6 кг
Б4		8	3.900-3 Вып. 3/82, часть 2, л. 66	Изделие закладное МН30	2	
				Детали		
Б4		12		А-III-18 ГОСТ 5781-82* L=4750	4	9,5 кг
				901-1-86.87-КЖИ-ПС2А-48-К1-02		
				Сборочные единицы		
				Сетки арматурные		
				ГОСТ 23279-85		
Б4		5		2С $\frac{20\text{АIII}}{6\text{АI}}$ 295×475 $\frac{75}{175}$	1	172,0 кг
Б4		6		2С $\frac{20\text{АIII}}{6\text{АI}}$ 245×285	1	99,6 кг
Б4		8	3.900-3 Вып. 3/82, часть 2, л. 66	Изделие закладное МН30	2	
				Детали		
Б4		12		А-III-20 ГОСТ 5781-82* L=4750	4	11,7 кг
				Материалы		
				Бетон класса В22,5	3,24	м³

Инв.№ подл. | Подпись и дата | Взам. инв.№

Привязан

Инв.№

ГИП	Набатников	
Н. контр.	Айзенберг	
Нач. отд.	Болошин	
Гл. спец.	Айзенберг	
Рук. гр.	Клоцман	
Вед. инж.	Слепак	
Ст. инж.	Малинина	

ТП 901-1-86.87-КЖИ-ПС 2А-48-К1

Панель стеновая
ПС 2А-48-К1...
ПС 2А-48-К3

Стадия	Лист	Листов
Р		1

Госстрой СССР Укравдоканалпроект Киев

Формат А3

9860/2

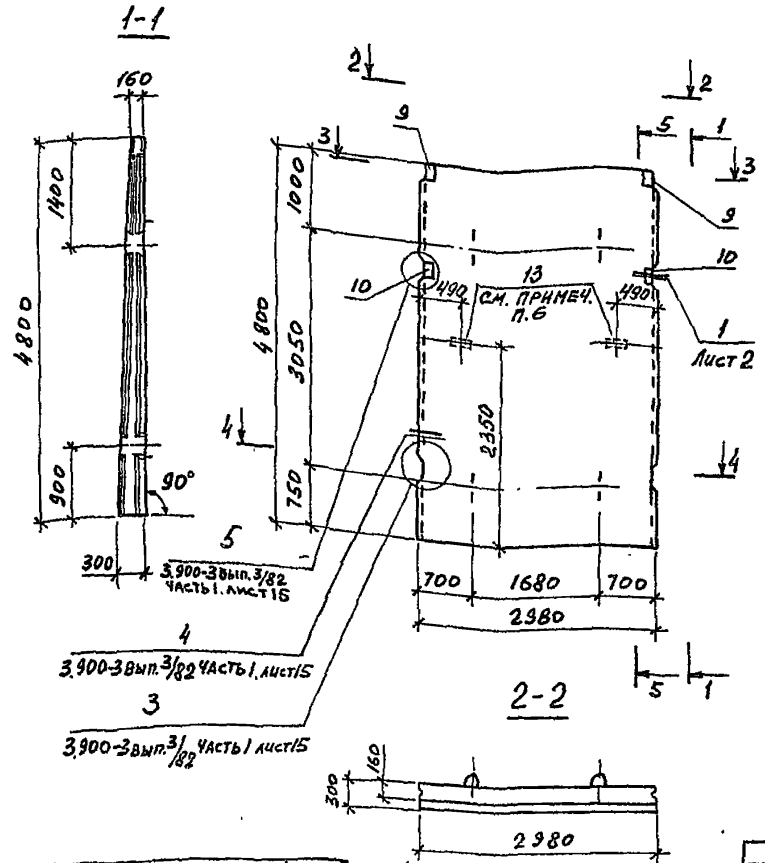

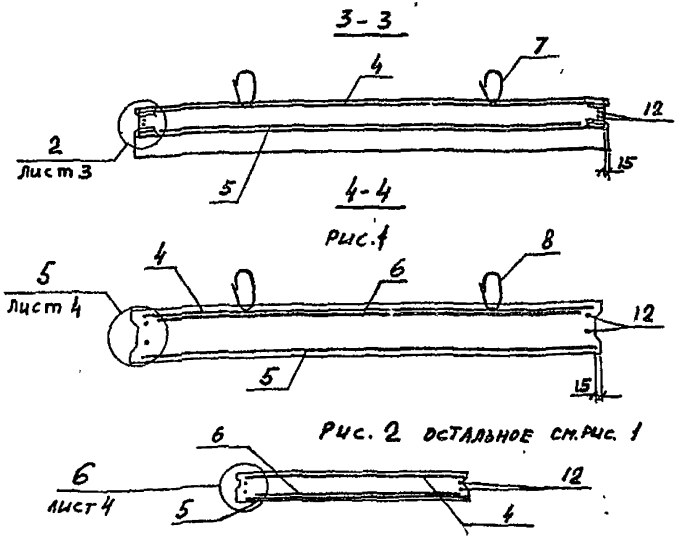

Рис. 1

Рис. 2 остальное см. рис. 1

1. Каркасы КР и изделия закладные МН привязать к сеткам.
2. При установке строповочных петель допускается перерезать поперечный стержень сетки.
3. Маркировку нанести на верхнем торце панели.
4. Концы поперечных стержней сетки, попадающие в гнезда закладных изделий обрезать.
5. Панель бетонируется в опалубке стеновой панели ПС 2-60-К серии 3.900-3 вып. 3/82.
6. Анкера закладного изделия поз. 13 приварить к арматуре сетки обозначить знаком „3".

Обозначение	Марка	Рис.
901-1-86.87-КЖИ-ПС2А-48-К1	ПС 2А-48-К1	1
-01	ПС 2А-48-К2	2
-02	ПС 2А-48-К3	2

Привязан

Инв. №

ГИП	Новоминский	
Н. контр.	Айзенберг	
Нач. отд.	Белошин	
Н. спец.	Айзенберг	
Рук. гр.	Клоцман	
Вед. инж.	Слепак	
Ст. инж.	Малинина	

ТП 901-1-86.87 -КЖИ-ПС2А-48-К1СБ

Панель стеновая ПС 2А-48-К1...ПС 2А-48-К3

Сборочный чертеж

Стадия	Масса	Масштаб
Р	8100	
Лист 1	Листов 4	

Госстрой СССР Укрводоканалпроект Киев

Инв. № подл. | Подпись и дата | Взам. инв. №

98 с/с Формат А3

Рис. 1

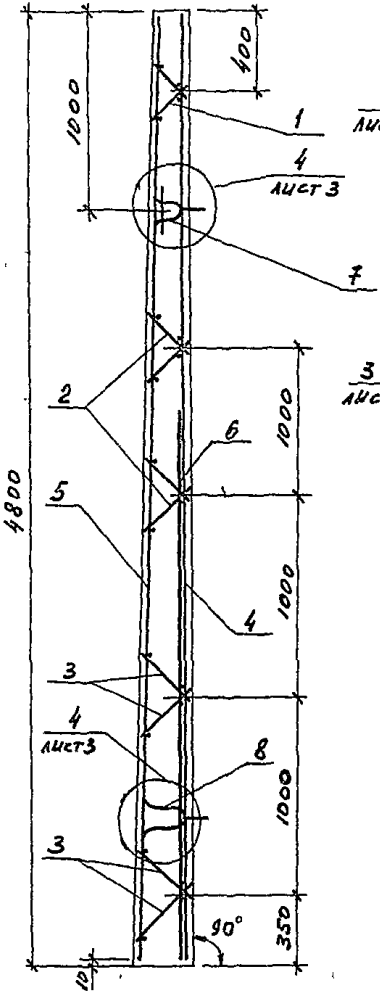

5-5

Рис. 2

ОСТАЛЬНОЕ СМ. РИС. 1

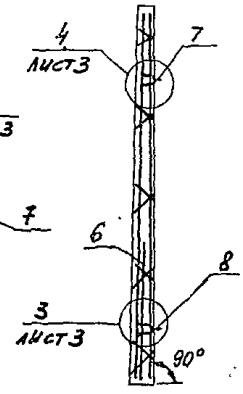

6-6

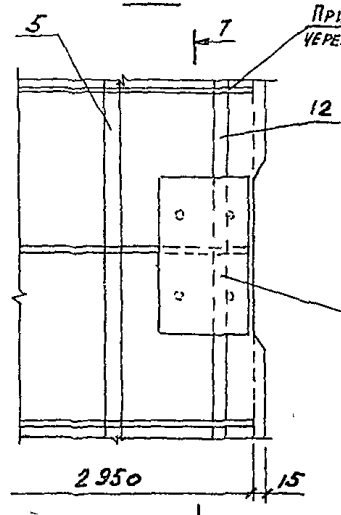

7-7

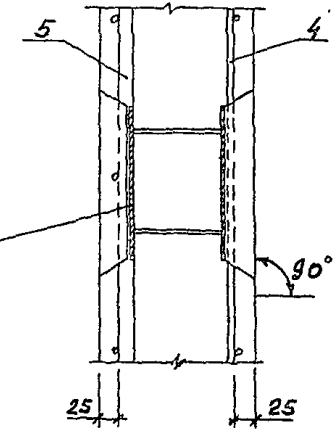

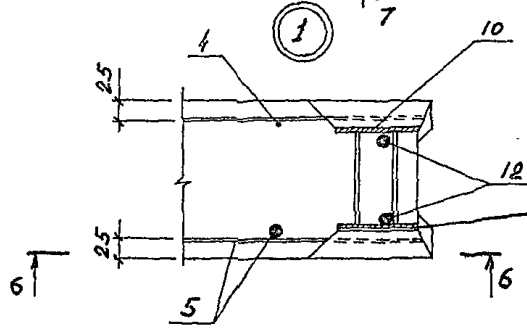

В ЗАЗОРЕ МЕЖДУ ПЛАСТИНОЙ И ГНЕЗДООБРАЗОВАТЕЛЕМ ДОПУСКАЕТСЯ НАПЛЫВ БЕТОНА, КОТОРЫЙ В ПОСЛЕДУЮЩЕМ ДОЛЖЕН БЫТЬ УДАЛЕН. РЕКОМЕНДУЕТСЯ В ЗАЗОР УСТАНАВЛИВАТЬ ПРОКЛАДКИ ПО МЕСТУ

Привязан

Инв. №

ТП 901-1-86.87 -КЖИ-ПС2А-48-К1СБ

Лист 2

Типовой проект 901-1-86.87

Инв. № подл. | Подпись и дата | Взам. инв. №

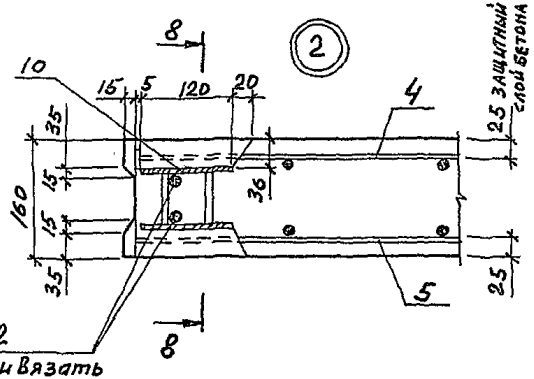

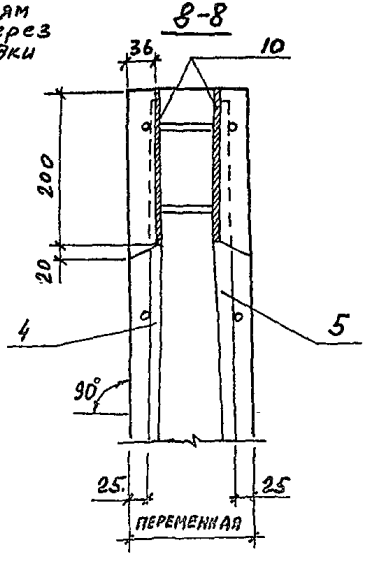

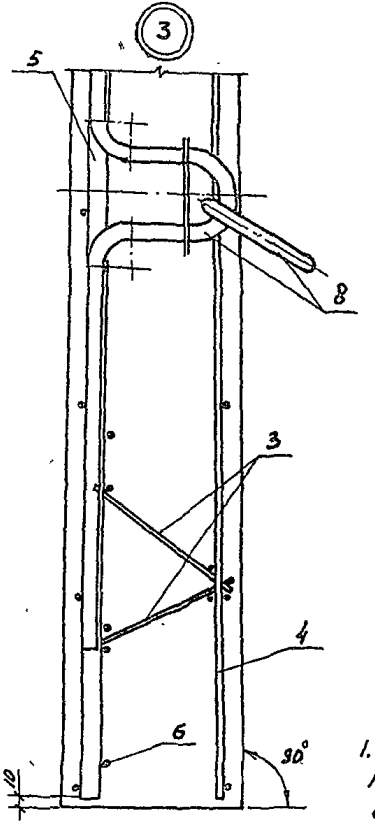

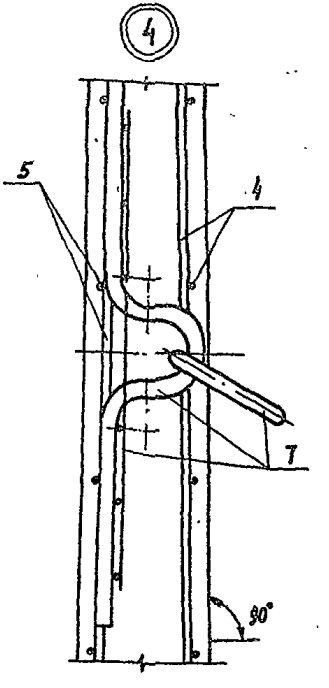

1. Петли поз. 7, 8 приварить к горизонтальным стержням сетки поз. 5

Привязан

Инв. №

ТП 901-1-86.87 -КЖИ-ПС2А-48-К1С5

Лист 3

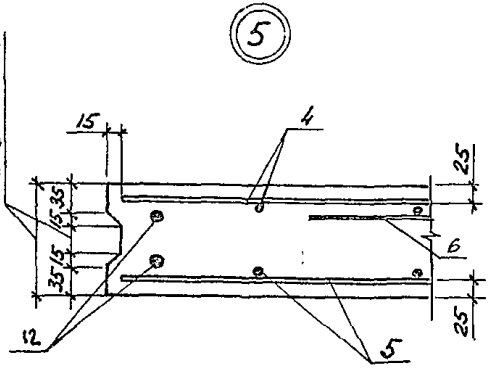

Ведомость расхода стали на элемент, кг

Марка элемента	Изделия арматурные											Всего
	Арматура класса											
	Вр-I			A-I			A-III					
	ГОСТ 6727-80			ГОСТ 5781-82*								
	ф5		Итого	ф6		Итого	ф12	ф18	ф20		Итого	
ПС2А-48-К1	12,6		12,6	39,6		39,1	135,1	74,4	–		209,5	261,7
ПС2А-48-К2	12,6		12,6	39,6		39,6	53,1	244,9	–		304,0	356,2
ПС2А-48-К3	12,6		12,6	39,6		39,6	59,1	–	302,3		361,4	413,6

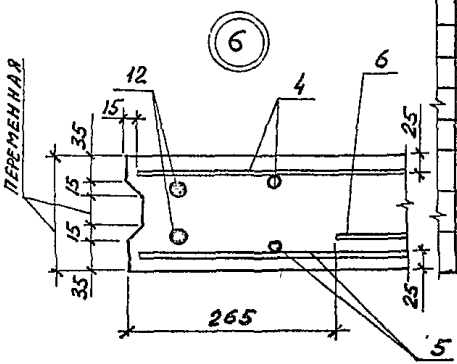

Изделия закладные														Общий расход
Арматура класса										Прокат марки			Всего	
Вр-I			A-I		A-II		A-III			Вст3кп2				
ГОСТ 6727-80			ГОСТ 5781-82*							ГОСТ 19903-74*				
ф5		Итого	ф10		ф22		ф10	ф8	Итого	δ=8	δ=6	Итого		
–		–	17,2		26,4		1,6	0,2	45,4	12,4	0,6	13,0	58,4	320,1
0,2		0,2	8,6		26,4		1,6	0,2	36,8	12,4	0,6	13,0	50,0	406,2
0,2		0,2	8,6		26,4		1,6	0,2	36,8	12,4	0,6	13,0	50,0	463,6

Привязан

Инв. №

ТП 901-1-86.87 -КЖИ-ПС2А-48-К1С5

Лист 4

Инв. № подл. | Подпись и дата | Взам. инв. №

Альбом IV

Типовой проект 901-1-86.87

Формат	Зона	Поз.	Обозначение	Наименование	Кол.	Примечание
				Документация		
А4			901-1-86.87-КЖИ-ТТ	Технические требования		
А3			901-1-86.87 КЖИ-ПС2А-48-К12СБ	Сборочный чертеж		
А3			3.900-3 вып. 3/82 часть I лист 15	Узлы 3, 4, 5		
			901-1-86.87-КЖИ-ПС2А-48-К1СБ	Узлы 3, 4		
				Сборочные единицы		
А4		1	3.900-3 вып. 3/82 часть 2, л.24	Каркас плоский КР2	2	
А4		2	3.900-3 вып 3/82 часть 2, л.24	Каркас плоский КР3	4	
А4		3	3.900-3 вып. 3/82 часть 2, л.24	Каркас плоский КР4	4	
Б4		4		Сетка арматурная		
				2С $\frac{12АIII}{12АIII}$ 295×475 $\frac{75}{175}$		
				ГОСТ 23279-85	1	122,0кг
				Изделия закладные		
А4		7	3.900-3 вып. 3/82 часть 2 л.66	МН 29	2	
А4		8	3.900-3 вып. 3/82 часть 2 л.66	МН 30	2	
А4		9	901-1-86.87-КЖИ-МН6	МН6	1	
А4		10	-01	МН7	1	
А4		11	901-1-86.87-КЖИ-МН8	МН8	1	
		13	1.400-15. В1. 110-02	МН101-6	2	
			Переменные данные для исполнений			
				901-1-86.87 КЖИ-ПС2А-48-К12		
				901-1-86.87 КЖИ-ПС2А-48-К12-02		
				Сборочные единицы		
				Сетки арматурные		
				ГОСТ 23279-85		

Формат	Зона	Поз.	Обозначение	Наименование	Кол.	Примечание
Б4		5		3С $\frac{12АIII}{18АIII}$ 290×475 $\frac{75}{150}$	1	198,1кг
Б4		6		2С $\frac{12АIII}{6АI}$ 245×285	1	41,0кг
				Детали		
Б4		12		А-III-12 ГОСТ 5781-82* L=4750	2	4,2кг
				901-1-86.87-КЖИ-ПС2А-48-К12-01		
				901-1-86.87-КЖИ-ПС2А-48-К12-03		
				Сборочные единицы		
				Сетки арматурные ГОСТ 23279-85		
Б4		5		3С $\frac{14АIII}{22АIII}$ 290×475 $\frac{75}{150}$	1	288,0кг
Б4		6		2С $\frac{14АIII}{6АI}$ 245×285	1	53,0кг
				Детали		
Б4		12		А-III-14 ГОСТ 5781-82* L=4750	2	5,7кг
				Материалы		
				Бетон класса В 22,5		3,24м³

Инв. № подл. | Подпись и дата | Взам. инв. №

Привязан

Инв. №

Гл. инж.	Новоминский	
Н. контр.	Айзенберг	
Нач. отд.	Волошин	
Гл. спец.	Айзенберг	
Рук. гр.	Клоцман	
Вед. инж.	Слепак	
Ст. инж.	Малинина	

ТП 901-1-86.87-КЖИ-ПС2А-48-К12

Панель стеновая
ПС2А-48-К12...
ПС2А-48-К13-1

Стадия	Лист	Листов
Р		1

Госстрой СССР
Укрводоканалпроект
Киев

9860/2 Формат А3

Альбом IV

Типовой проект 901-1-86.87

Инв.№подл. | Подпись и дата | Взам. инв.№

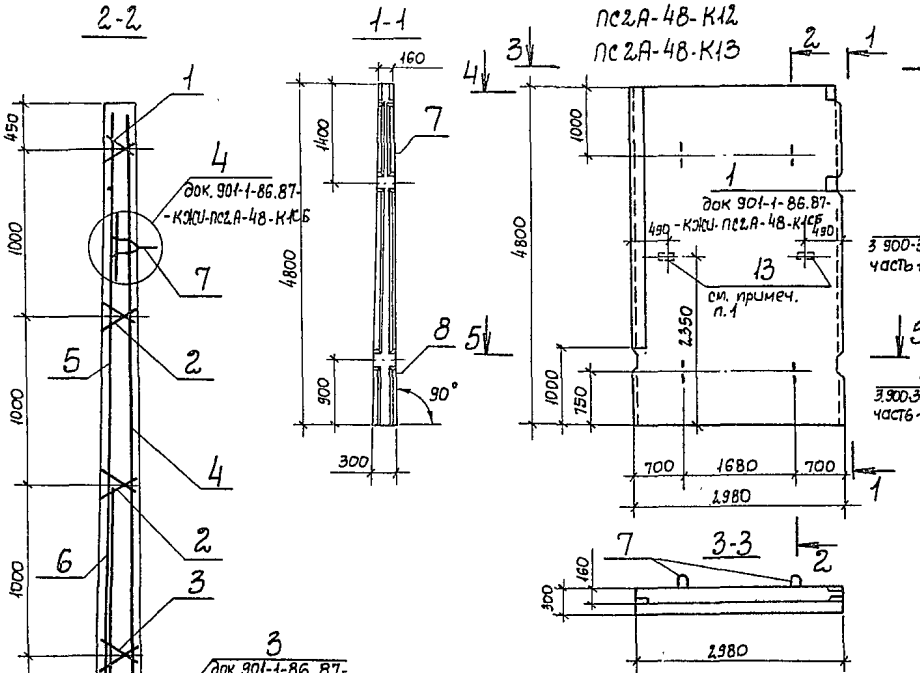

Обозначение	Марка
901-1-86.87-КЖИ-ПС2А-48-К1	ПС2А-48-К12
-01	ПС2А-48-К13
-02	ПС2А-48-К12-1
-03	ПС2А-48-К13-1

1. Анкера закладного изделия поз. 13 приварить к арматуре сеток.

Привязан			
Инв.№			
ГИП	Новоминский		
Н. контр.	Айзенберг		
Нач. отд.	Валошин		
Гл. спец.	Айзенберг		
Рук. гр.	Клоцман		
Вед. инж.	Слепак		
Ст. инж.	Малинина		

ТП 901-1-86.87-КЖИ-ПС2А-48-К12СБ

Панель стеновая ПС2А-48-К12, ПС2А-48-К12-1 ПС2А-48-К13, ПС2А-48-К13-1 Сборочный чертеж

Стадия	Масса	Масштаб
Р	8100	
Лист 1	Листов 3	

Госстрой СССР Укрводоканалпроект Киев

Формат А3

9860/2

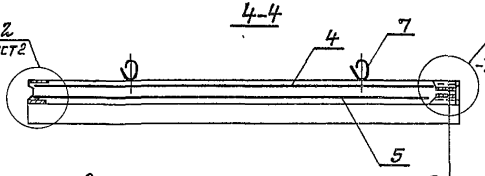

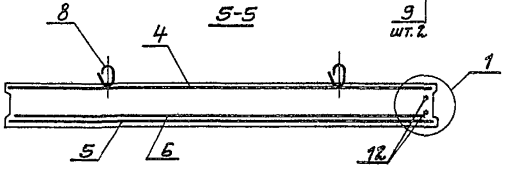

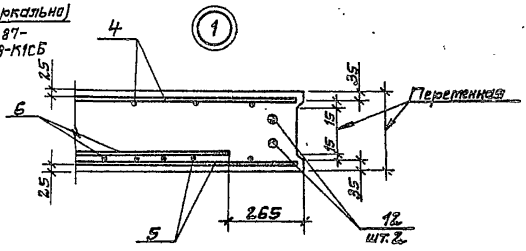

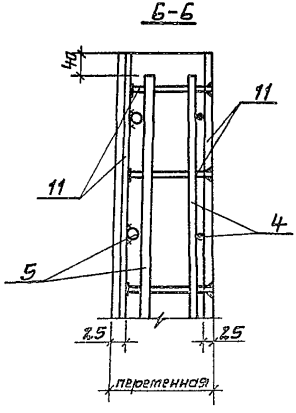

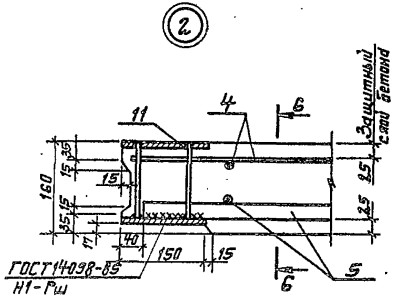

Инв. № подл.	Подпись и дата	Взам. инв. №	

Привязан

Инв. №

ТП 901-1-86.87-КЖИ-ПСгА-48К1СБ

Лист 2

Ведомость расхода стали на элемент, кг

Марка элемента	Изделия арматурные												Всего
	Арматура класса												
	Вр-I			А-I			А-III						
	ГОСТ 6727-80			ГОСТ 5781-82*									
	ф5		Итого	ф6		Итого	ф12	ф14	ф18	ф22			
ПСЕД-48-К12 ПСЕД-48-К12-1	12,6		12,6	8,2		8,2	222,3		139,1			351,4	382,2
ПСЕД-48-К13 ПСЕД-48-К13-1	12,6		12,6	8,2		8,2	121,9	136,6		209,7		468,2	489,0

Изделия закладные												Общий расход
Арматура класса							Прокат марки			Всего		
Вр-I			А-I	А-II	А-III		Вст3кп2					
ГОСТ 6727-80			ГОСТ 5781-82*				ГОСТ 19903-74*					
ф5		Итого	ф10	ф22	ф10	ф8	Итого	ф8	ф6	Итого		
0,2		0,2	8,6	26,4	4,8	0,2	40,0	78,0	0,6	78,6	118,8	581,0
0,2		0,2	8,6	26,4	4,8	0,2	40,0	78,0	0,6	78,6	118,8	608,8

Привязан:

Инв. №

Формат	Зона	Поз.	Обозначение	Наименование	Кол. на исполнение -КЖИ-ПС2А-48 —	01	02	03	04	05	06	07	08	09	Примечание
				Документация											
А4			901-1-86.87-КЖИ-ТТ	Технические требования											
А3			901-1-86.87-КЖИ-ПС2А-48 СБ	Сборочный чертеж											
				Сборочные единицы											
А3			901-1-86.87-КЖИ-ПС2А-48-К12□	Панель стеновая ПС2А-48-К □	1	1	1			1					Угловая со всеми арматурными и закладными изделиями
А3			901-1-86.87-КЖИ-ПС2А-48-К12□	ПС2А-48-К □-1				1	1		1	1			
А3			901-1-86.87-КЖИ-ПС2А-48-К1□	ПС2А-48-К □									1	1	Рядовая со всеми арматурными и закладными изделиями
		1	1.400-15. В1. 110-02	Изделие закладное МН101-6	6	6	6	2	2	6	6	6	12	6	
		2	1.400-15. В1. 120-11	Изделие закладное МН106-6				3	3						
		3	1.400-15. В1. 130-59	Изделие закладное МН126-6						1					

Привязан

Инв. №

ГИП	Новатинский	
Н.контр	Айзенберг	
Нач.отд	Валошин	
Гл.спец	Айзенберг	
Рук.гр.	Клацман	
Ст.инж	Дозорова	

ТП 901-1-86.87-КЖИ-ПС2А-48

Панель стеновая ПС2А-48 с дополнительными закладными изделиями

Стадия	Лист	Листов
Р	1	6

Госстрой СССР Укрводоканалпроект Киев

Формат А4

Инв. № подл.	Подпись и дата	Взам. инв. №

Формат	Зона	Поз.	Обозначение	Наименование	Кол. на исполнение -КЖИ-ПС2А-48 —	01	02	03	04	05	06	07	08	09	Примечание
		6	1.400-15. В1. 130-47	Изделие закладное МН124-6							2	2			
		7	5.900-2. ТМ90-□	Сальник Ду □ l=300	1	1									
		8	5.900-2. ТМ90-□	Сальник Ду □ l=300							1	1			
		9	5.900-2. ТМ89-01	Сальник Ду 80 l=200			1								6,9кг
				Детали											
Б4		12		А-III-20 ГОСТ5781-82* L=1800	16	8					16	8			4,4кг
Б4		13		А-III-25 ГОСТ5781-82* L=2100		8						8			8,1кг
Б4		14		А-III-16 ГОСТ5781-82* L=1680										2	2,7кг
Б4		16		А-III-20 ГОСТ5781-82* L=2100				16	8						5,2кг
				А-III-25 ГОСТ5781-82* L=2400					8						9,2кг
Б4		17		А-III-28 ГОСТ5781-82* L=2040										3	9,9кг
Б4		18		А-III-12 ГОСТ5781-82* L=1060										4	0,9кг

Привязан

Инв. №

ТП 901-1-86.87-КЖИ-ПС2А-48 Лист 2

Формат А4

9860/2

Формат	Зона	Поз.	Обозначение	Наименование	Кол. на исполнение -КЖИ-ПС2А-48 10	11	12	13	14	15	16	17	18	19	Примечание
				Документация											
А4			901-1-86.87-КЖИ-ТТ	Технические требования											
А3			901-1-86.87-КЖИ-ПС2А-48сб	Сборочный чертеж											
				Сборочные единицы											
А3			901-1-86.87-КЖИ-ПС2А-48-К☐	Панель стеновая ПС 2А-48-К☐	1	1	1	1	1	1					Рядовая со всеми фрамугами и глухими заполнениями, перегородками со вентиляционными каналами и дверными проемами
А3			901-1-86.87-КЖИ-ПС2А-48-К1	Панель стеновая ПС 2А-48-К1							1	1	1	1	
		1	1.400-15. В1. 110-02	Изделие закладное мн101-6	6	2	2	6	6		7	7	7	7	
		2	1.400-15.В1. 120-11	Изделие закладное мн 105-6		3	3				2	1		1	
		3	1.400-15. В1. 130-59	Изделие закладное мн 126-6						1					

Привязан

Инв.№

ТП 901-1-86.87- КЖИ-ПС2А-48 Лист 3

Формат А4

Формат	Зона	Поз.	Обозначение	Наименование	Кол. на исполнение -КЖИ-ПС2А-48 10	11	12	13	14	15	16	17	18	19	Примечание
		4	1.400-15. В.1. 550-04	Изделие закладное мн 553				0,6м	0,6м			0,34м	2,9м	1,44м	
		5	1.400-15.В.1. 120-53	Изделие закладное мн113-6							4	2	6	2	
		7	5.900-2 ТМ 90-☐	Сальник Ду☐ t=300									1	1	
		10	5.900-2 ТМ 89-01	Сальник Ду 80 t=300							2				8,7кг
				Детали											
БЧ		12		А-III-20 ГОСТ5781-82* L=1200									8	8	4,4кг
БЧ		13		А-III-25 ГОСТ5781-82* L=2100		10					8	6			8,1кг
БЧ		14		А-III-16 ГОСТ5781-82* L=1680	2			3	3						2,7кг
БЧ		17		А-III-28 ГОСТ5781-82* L=2040				4							9,9кг
				А-III-36 ГОСТ5781-82* L=2280					4						18,2кг
БЧ		18		А-III-16 ГОСТ5781-82* L=1180	4			4	4			4			1,9кг
БЧ		19		А-III-10 ГОСТ5781-82* L=1500		8	8				8		8	8	0,9кг
БЧ		20		А-III-28 ГОСТ5781-82* L=2280			10								11,0кг
БЧ		21		А-III-10 ГОСТ5781-82* L=800							8	8		4	0,5кг

Привязан

Инв.№

ТП 901-1-86.87- КЖИ-ПС2А-48 Лист 4

Формат А4

Инв. № подл.	Подпись и дата	Взам. инв. №

Типовой проект 901-1-86.87 Альбом IV

Формат	Зона	Поз.	Обозначение	Наименование	Кол. на исполнение -КЖИ-ПС2А-48 20	21	Примечание
				Документация			
А4			901-1-86.87-КЖИ-ТТ	Технические требования	×	×	
А3			901-1-86.87-КЖИ-ПС2А-48 СБ	Сборочный чертеж	×	×	
				Сборочные единицы			
А3			901-1-86.87-КЖИ-ПС2А-48К1	Панель стеновая ПС2А-48-К1	1		перегородочная со всеми арматурными и закладн. изделиями
А3			901-1-86.87 КЖИ-ПС2А-48-К12□	Панель стеновая ПС2А-48-К□		1	Угловая со всеми арматурными и закладными изделиями
		1	1.400-15.В1.110-02	Изделие закладное МН101-6	7	6	
		2	1.400-15.В1.120-11	Изделие закладное МН106-6	1		
		4	1.400-15.В1.550-04	Изделие закладное МН533		0,6т	

Привязан

Инв. №

ТП901-1-86.87 — КЖИ-ПС2А-48 Лист 5

Формат А4

Инв. № подл.	Подпись и дата	Взам. инв. №

Формат	Зона	Поз.	Обозначение	Наименование	Кол. на исполнение -КЖИ-ПС2А-48 20	21	Примечание
		7	5.900-2 ТМ.90-□	Сальник Ду□ L=300	1		
		11	5.900-2 ТМ.90-07	Сальник Ду300 L=300	1		
		5	1.400-15.В1.120-53	Изделие закладное МН113-6	6		
				Детали			
Б4		12		А-III-20 ГОСТ 5781-82* L=1800	8		4,4кг
Б4		19		А-III-10 ГОСТ 5781-82* L=1500	8		0,9кг
Б4		21		А-III-10 ГОСТ 5781-82* L=800	12		0,5кг
Б4		14		А-III-16 ГОСТ 5781-82* L=1680	8		2,7кг

1. При привязке проекта в зависимости от типа грунта принять наименование панели по таблице 2 док. 901-1-86.87-КЖ-9

Привязан

Инв. №

ТП901-1-86.87 — КЖИ-ПС2А-48 Лист 6

Формат А4

95.2/2

ПС 2А-48-К12а
ПС 2А-48-К13а

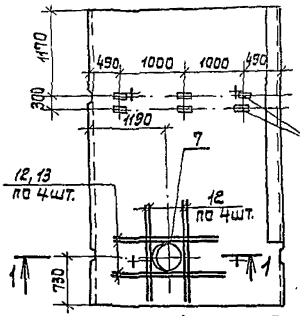

ПС 2А-48-К12б
ПС 2А-48-К13б

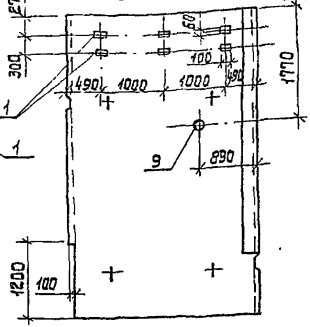

ПС 2А-48-К12-1а
ПС 2А-48-К13-1а

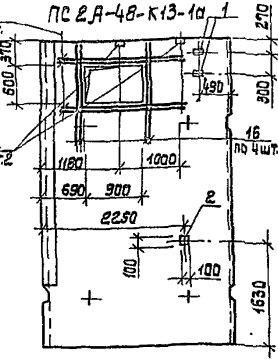

ПС 2А-48-К12в
ПС 2А-48-К13в

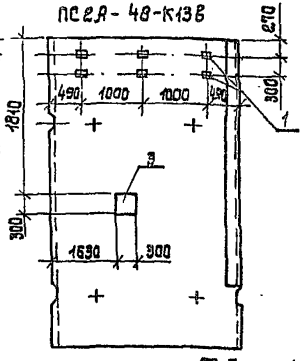

ПС 2А-48-К12-1б
ПС 2А-48-К13-1б

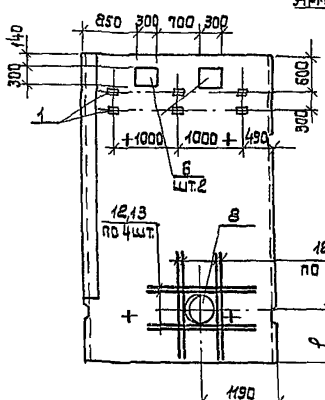

Арматура панели 1-1

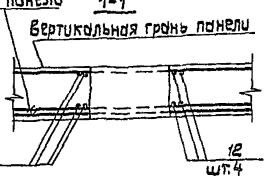

Таблица 1

Марка насоса	Сальник Ду, мм поз.7	Сальник Ду, мм поз.8	"ℓ" мм	Марка насоса	Сальник Ду, мм поз.7	Сальник Ду, мм поз.8	"ℓ" мм
Д 200-36	400	400	790	Д 500-65	500	500	770
Д 200-95			820	Д 630-90			
Д 320-50			740	Д 800-57	600		780
Д 320-70			790	Д 1250-65			750

1. Арматуру стеновой панели в месте отверстий и в месте установки сальников обрезать по месту и приварить к корпусу сальника.
2. Диаметр сальников поз.7,8 и размер "ℓ" см. таблицу 1.

Привязан:

Инв.№

ГИП	Новоминский	
К.контр.	Абгенберг	
Нач.отд	Волошин	
Гл.спец.	Абгенберг	
Рук.гр.	Клочман	
Ст.инж.	Малинина	

ТП 901-1-86.87- КЖИ-ПС2А-48с6

Панель стеновая ПС2А-48 с дополнительными закладными изделиями. Сборочный чертеж.

Стадия	Масса	Масштаб
Р		
Лист 1	Листов 5	

Госстрой СССР Укрводоканалпроект Киев

Инв.№подл. | Подпись и дата | Взам.инв.№

Формат А3

9860/2

Альбом IV

Типовой проект 901-1-86.87

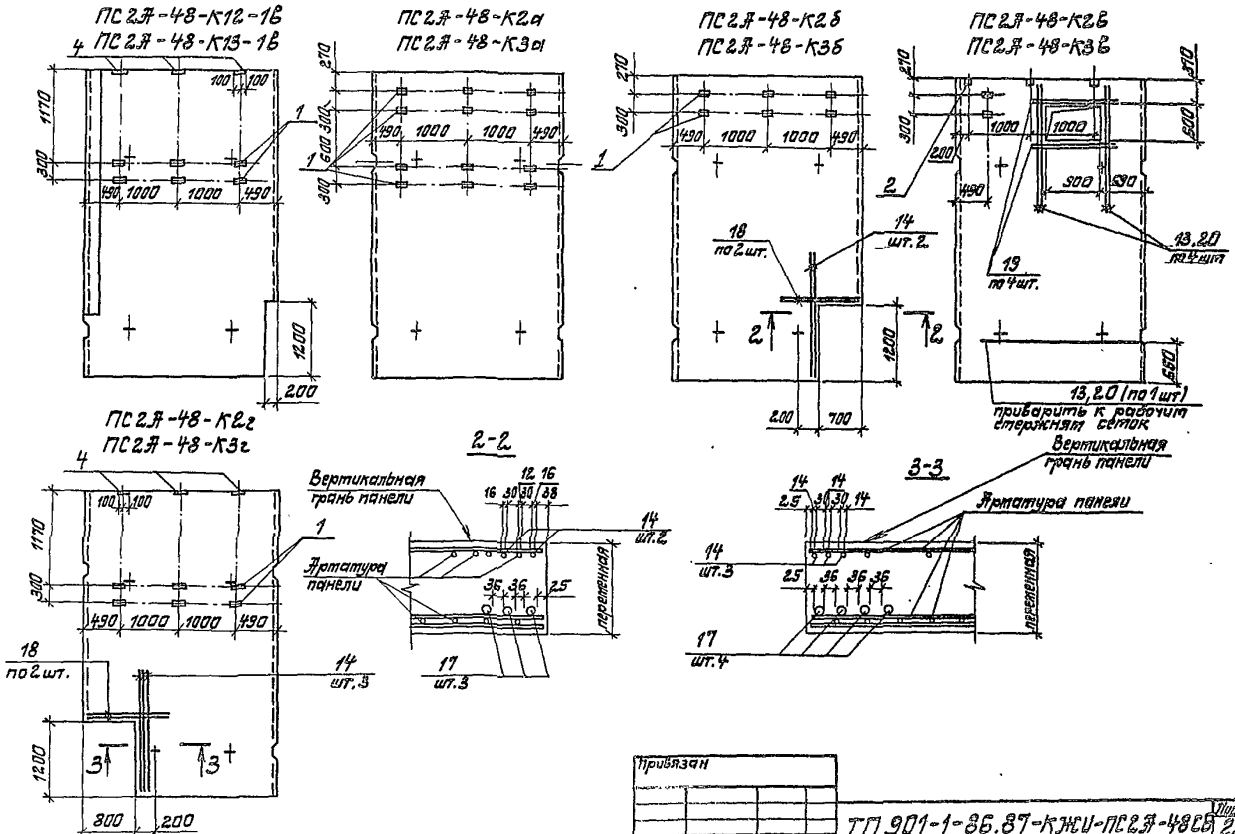

ТП 901-1-86.87-КЖИ-ПС2А-48СБ

Лист 2

Формат А3

9860/2

Инв. № подл. | Подпись и дата | Взам. инв. №

Типовой проект 901-1-86.87 Альбом IV

ПС2Л-48-К2д
ПС2Л-48-К3д

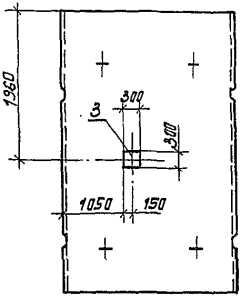

ПС2Л-48-К1а

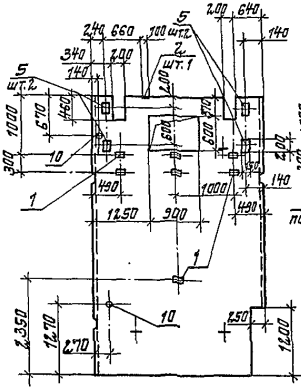

ПС2Л-48-К1б

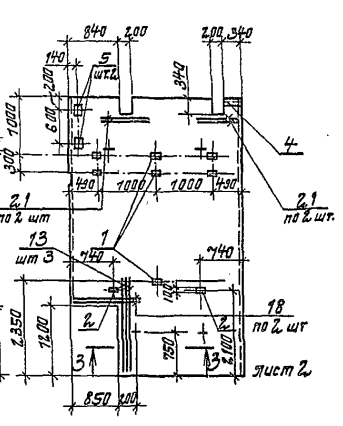

Деталь обрамления вырезов и отверстий в панели ПС2Л-48-К1а

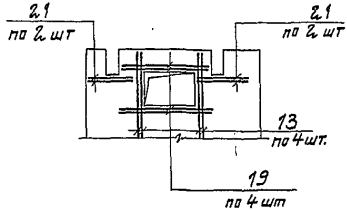

Таблица 2

Обозначение	Марка
901-1-86.87-КЖИ-ПС2Л-48	ПС2Л-48-К12а
-01	ПС2Л-48-К13а
-02	ПС2Л-48-К12б
-02	ПС2Л-48-К13б
-03	ПС2Л-48-К12-1а
-04	ПС2Л-48-К13-1а

Обозначение	Марка
901-1-86.87-КЖИ-ПС2Л-48-05	ПС2Л-48-К12в
-05	ПС2Л-48-К13в
-06	ПС2Л-48-К12-1б
-07	ПС2Л-48-К13-1б

Привязан

Инв. №

ТП 901-1-86.87-КЖИ-ПС2Л-48СБ

Лист 3

Инв. № подл. | Подпись и дата | Взам. инв. №

Формат А3

9060/2

ПС 2А-48-К1в

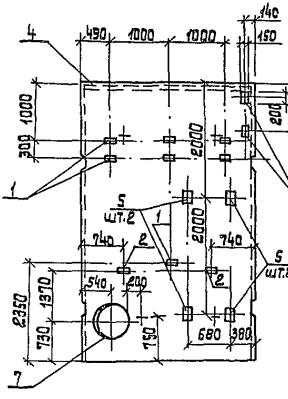

ПС 2А-48-К1г

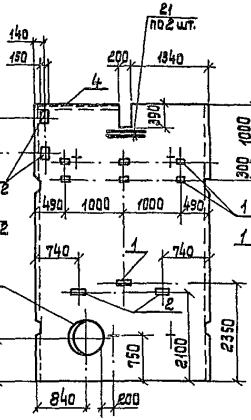

ПС 2А-48-К1д

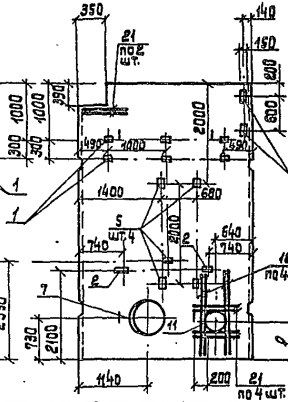

Деталь обрамления отверстия в панелях ПС2А-48-К1в, ПС2А-48-К1г, ПС2А-48-К1д

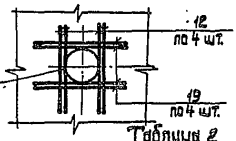

Таблица 2

Обозначение	Марка
901-1-86.87-КЖСИ-ПС2А-48-08	ПС 2А-48-К2а
-08	ПС 2А-48-К3а
-09	ПС 2А-48-К2б
-10	ПС 2А-48-К3б
-11	ПС 2А-48-К2в
-12	ПС 2А-48-К3в

Обозначение	Марка
901-1-86.87-КЖСИ-ПС2А-48-13	ПС 2А-48-К2г
-14	ПС2А-48-К3г
-15	ПС2А-48-К2д
-15	ПС2А-48-К3д
-16	ПС2А-48-К1д
-17	ПС2А-48-К1б

Обозначение	Марка
901.1-86.87-КЖСИ-ПС2А-48-18	ПС 2А-48-К1в
-19	ПС 2А-48-К1е
-20	ПС2А-48-К1а
-21	ПС2А-48-К12-1в
-21	ПС2А-48-К13-1в

1. Диаметр сальников поз.7 и размер „е" см. таблицу 1 на л.1.

Привязан:

Инв. №

ТП 901-1-86.87- КЖСИ-ПС2А-48-СБ

Лист 4

Формат А3

9860/2

Инв. № подл. | Подпись и дата | Взам. инв. №

Ведомость расхода стали на дополнительные арматурные и закладные изделия, кг

Марка элемента	Изделия арматурные: Арматура класса A-III ГОСТ 5781-82* ф10	ф12	ф16	ф20	ф25	ф28	ф36	Итого	Всего	Изделия закладные: Арматура класса A-III ГОСТ 5781-82* ф8	ф12	ф10	Итого	Прокат марки Вст3кп2 ГОСТ 19903-74* δ=6	δ=8	δ=10	Итого	ГОСТ 8509-86 ∠50×5	Итого	Сальник Серия 5.900-2 Ду80	Ду80	Ду80	Ду50	Ду50	Итого	Всего	Общий расход
ПС2А-48-К12а	—	—	—	—	70,4	—	—	70,4	70,4	0,4	—		0,4	1,8	1,2	—	3,0	—	—	—	—	—	82,1	—	82,1	85,5	155,9
ПС2А-48-К13а	—	—	—	35,2	64,8	—	—	100,0	100,0	0,4	—		0,4	1,8	1,2	—	3,0	—	—	—	—	—	82,1	—	82,1	85,5	185,5
ПС2А-48-К12б ПС2А-48-К13б	—	—	—	—	—	—	—	—	—	0,4	—		0,4	1,8	1,2	—	3,0	—	—	6,9	—	—	—	—	6,9	10,3	10,3
ПС2А-48-К12-1а	—	—	—	83,2	—	—	—	83,2	83,2	0,5	—		0,5	2,7	1,6	—	4,3	—	—	—	—	—	—	—	—	4,8	88,0
ПС2А-48-К13-1а	—	—	—	41,6	73,6	—	—	115,2	115,2	0,5	—		0,5	2,7	1,6	—	4,3	—	—	—	—	—	—	—	—	4,3	120,0
ПС2А-48-К12б ПС2А-48-К13б	—	—	—	—	—	—	—	—	—		0,6		0,6		5,7	0,8	6,5	—	—	—	—	—	—	—	—	7,1	7,1
ПС2А-48-12-1б	—	—	—	70,4	—	—	—	70,4	70,4	0,4		0,6	1,0	1,8	11,4	—	13,2	—	—	—	—	—	70,9	—	70,9	84,1	155,5
ПС2А-48-К13-1б	—	—	—	35,2	64,8	—	—	100,0	100,0	0,4	1,2		1,6	1,8	12,8	1,6	16,0	—	—	—	—	—	70,9	—	70,9	88,5	188,5
ПС2А-48-К2а ПС2А-48-К3а	—	—	—	—	—	—	—	—	—	0,7	—		0,7	3,6	2,1	—	6,0	—	—	—	—	—	—	—	—	6,7	6,7
ПС2А-48-К2б	—	3,6	5,4	—	—	—	33,6	—	48,6	48,6	0,4	—		0,4	1,8	1,2	—	3,0	—	—	—	—	—	—	—	—	3,4	52,0
ПС2А-48-К3б	—	—	13,8	—	—	—	—	72,8	86,6	86,6	0,4	—		0,4	1,8	1,2	—	3,0	—	—	—	—	—	—	—	—	3,4	90,0
ПС2А-48-К2б	7,2	—	—	—	—	81,0	—	—	88,2	88,2	0,5	—		0,5	2,7	1,6	—	4,3	—	—	—	—	—	—	—	—	4,2	93,0
ПС2А-48-К3б	7,2	—	—	—	—	—	110,0	—	117,2	117,2	0,5	—		0,5	2,7	1,6	—	4,3	—	—	—	—	—	—	—	—	4,8	122,0
ПС2А-48-К2г	—	—	16,5	—	—	—	39,6	—	56,1	56,1	0,6	—		0,6	1,8	1,2	—	3,0	2,3	2,3	—	—	—	—	—	—	5,3	62,0
ПС2А-48-К3г	—	—	16,5	—	—	—	—	72,8	89,3	89,3	0,6	—		0,6	1,8	1,2	—	3,0	2,3	2,3	—	—	—	—	—	—	5,3	95,2
ПС2А-48-К2э ПС2А-48-К3э	—	—	—	—	—	—	—	—	—	—	—	0,6	0,6	—	5,7	0,8	6,5	—	—	—	—	—	—	—	—	—	7,1	7,1
ПС2А-48-К1а	11,2	—	21,6	—	—	—	—	—	32,8	32,8	1,1	—		1,1	9,1	3,8	—	12,9			—	17,4	—	—	17,4	31,4	64,2
ПС2А-48-К1б	4,0	—	8,4	—	—	48,6	—	—	61,0	61,0	1,0	—		1,0	6,3	3,0	—	9,3	1,3	1,3	—	—	—	—	—	—	11,6	72,6
ПС2А-48-К1в	7,2	—	—	—	35,2	—	—	—	42,4	42,4	2,4	—		2,4	14,0	4,6	—	18,6	11,0	11,0	—	—	—	82,1	82,1	114,1	156,5
ПС2А-48-К1г	9,2	—	—	—	35,2	—	—	—	44,4	44,4	1,4	—		1,4	6,3	3,0	—	9,3	5,5	5,5	—	—	—	82,1	82,1	96,3	142,7
ПС2А-48-К1д	13,2	—	—	—	70,4	—	—	—	83,6	83,6	2,8	—		2,8	16,6	9,2	—	25,8	—	—	—	—	42,5	82,1	124,6	153,2	236,8
ПС2А-54-К12-1б ПС2А-54-К13-1б												0,6	0,6	1,8	1,2		3,0	2,3	2,3							5,9	5,9

1. В ведомости расхода стали на дополнительные арматурные и закладные изделия поз. 7 и 8 учтены по максимальному весу.

Привязан

Инв. №

Типовой проект 901-1-86.87

Формат	Поз.	Обозначение	Наименование	Кол. на исполнение		КЖСИ-КР1	Примечание
				— 01	02		
			Документация				
А4		901-1- 86.87 - КЖСИ-ТТ	Технические требования				
А4		901-1- 86.87- КЖСИ-КР1	Сборочный чертеж				
			Детали				
БК	1		АIII-12 ГОСТ 5781-82* ℓ=1250	2			1,1 кг
			АIII-12 ГОСТ 5781-82* ℓ=2050		2		1,8 кг
			АIII-12 ГОСТ 5781-82* ℓ=1650		2		1,5 кг
БК	2		АI-5 ГОСТ 5781-82* ℓ=300	13	21		0,1 кг
			АI-5 ГОСТ 5781-82* ℓ=230	17			0,1 кг

Привязан:

Инв.№

ГИП	Нефимицкий		
Н.контр.	Аверберг		
Нач.отд.	Волошин		
Гл.спец.	Аверберг		
Рук.гр.	Клоцман		
Ст.инж.	Мулинина		

ТП 901-1- 86.87- КЖСИ-КР1

Каркас плоский КР1... КР3

Стадия: Р | Листов: 1

Госстрой СССР Укрвобоснаправпроект Киев

Формат А4

Обозначение	Марка	Размер, мм				Масса, кг
		d	в	с	F	
901-1-86.87- КЖСИ-КР1	КР1	1250	300	1200	260	3,5
— 01	КР2	2050		2000		5,7
— 02	КР3	1650	230	1600	190	4,7

Привязан:

Инв.№

ГИП	Нефимицкий		
Н.контр.	Аверберг		
Нач.отд.	Волошин		
Гл.спец.	Аверберг		
Рук.гр.	Клоцман		
Ст.инж.	Мулинина		

ТП 901-1-86.87- КЖСИ-КР1 сб

Каркас плоский КР1... КР3. Сборочный чертеж.

Стадия: Р | Масса: см. табл. | Масштаб:

Лист | Листов:

Госстрой СССР Укрвобоснаправпроект Киев

Формат А4

Альбом IV

Типовой проект 901-1-86.87

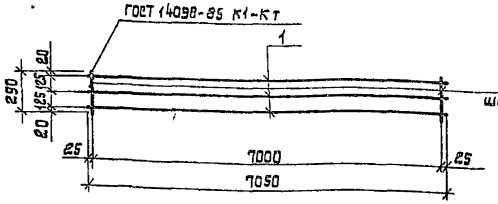

Формат	Зона	Поз.	Обозначение	Наименование	Кол.	Примечание
				Документация		
А4			901-1-86.87 - КЖИ-ТТ	Технические требования		
				Детали		
Б4		1		А-III-12 ГОСТ 5781-82* ℓ=7050	3	6,3 кг
		2		А-I-6 ГОСТ 5781-82* ℓ=290	71	0,1 кг

Взам. инв. N

Подпись и дата

Инв. N подл.

Привязан:

Инв. №

ГИП	Новоминский	
Н. контр.	Абзенберг	
Нач. отд.	Волошин	
Гл. спец.	Абзенберг	
Рук. гр.	Клоцман	
Ст. инж.	Малинина	

ТП 901-1-86.87 -КЖИ-Кр4

Каркас плоский КР4

Стадия	Масса	Масштаб
Р	26,0	

Лист | Листов 1

Госстрой СССР Укрводоканалпроект Киев

Формат А4

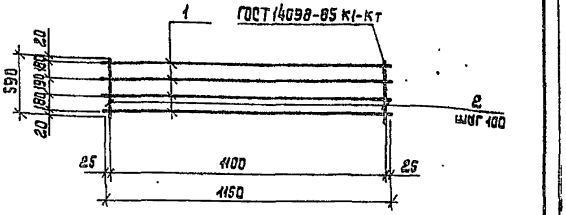

Формат	Зона	Поз.	Обозначение	Наименование	Кол.	Примечание
				Документация		
А4			901-1-86.87 -КЖИ-ТТ	Технические требования		
				Детали		
Б4		1		А-III-12 ГОСТ 5781-82* ℓ=1150	4	3,2 кг
Б4		2		А-I-6 ГОСТ 5781-82* ℓ=590	12	0,1 кг

Взам. инв. N

Подпись и дата

Инв. N подл.

Привязан:

Инв. №

ГИП	Новоминский	
Н. контр.	Абзенберг	
Нач. отд.	Волошин	
Гл. спец.	Абзенберг	
Рук. гр.	Клоцман	
Ст. инж.	Малинина	

ТП 901-1-86.87- КЖИ-КР5

Каркас плоский КР5.

Стадия	Масса	Масштаб
Р	14,0	

Лист | Листов 1

Госстрой СССР Укрводоканалпроект Киев

Формат А4

9860/2

Альбом IV

Типовой проект 901-1-86.87

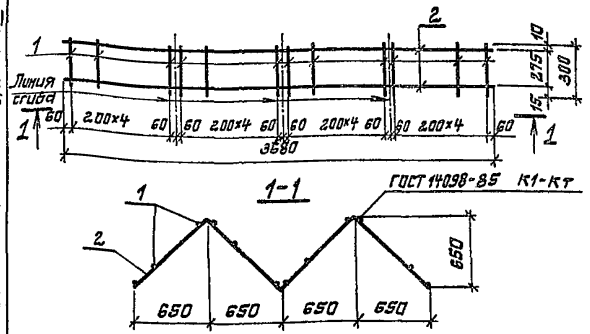

Формат	Зона	Поз.	Обозначение	Наименование	Кол.	Примеч.
				Документация		
А4			901-1-86.87-КЖИ-ТТ	Технические требования		
				Детали		
Б4		1		А-I-6-ГОСТ5781-82* ℓ=300	24	0,1кг
Б4		2		А-I-6-ГОСТ5781-82* ℓ=3680	2	0,8кг

Привязан

Инв. №

ГИП	Новоминский	
Н.контр.	Айзенберг	
Нач.отд.	Волошин	
Гл.спец.	Айзенберг	
Рук.гр.	Клоцман	
Ст.инж.	Дозорова	

Инв. № подл. | Подпись и дата | Взам. инв. №

ТП901-1-86.87-КЖИ-КР6

Каркас плоский КР6

Стадия	Масса	Масштаб
Р	4,0	

Лист | Листов

Госстрой СССР Укрводоканалпроект Киев

Формат А4

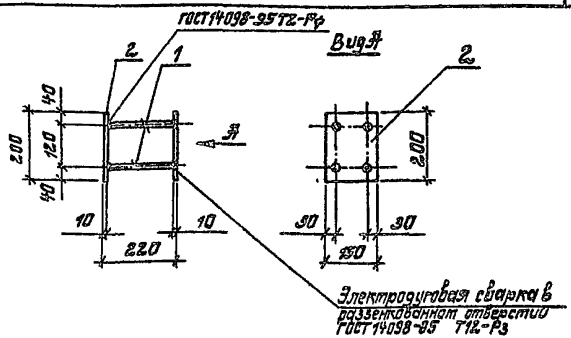

Формат	Зона	Поз.	Обозначение	Наименование	Кол.	Примечание
				Документация		
А4			901-1-86.87-КЖИ-ТТ	Технические требования		
				Детали		
Б4		1		А-II-12 ГОСТ5781-82* ℓ=200	4	0,2кг
Б4		2		Лист 10×200×150 ГОСТ 19903-74*	2	2,4кг

Привязан

Инв. №

ГИП	Новоминский	
Н.контр.	Айзенберг	
Нач.отд.	Волошин	
Гл.спец.	Айзенберг	
Рук.гр.	Клоцман	
Ст.инж.	Малинина	

Инв. № подл. | Подпись и дата | Взам. инв. №

901-1-86.87-КЖИ-МН1

Изделие закладное МН1

Стадия	Масса	Масштаб
Р	5,6	

Лист | Листов 1

Госстрой СССР Укрводоканалпроект Киев

Формат А4

9860/2

Альбом IV

Типовой проект 901-1-86.87

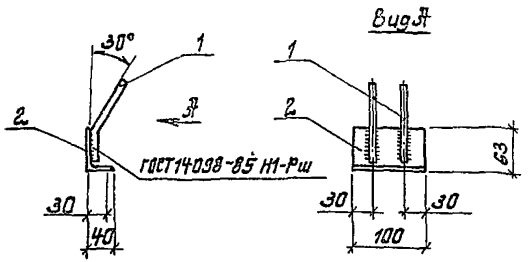

Формат	Зона	Поз.	Обозначение	Наименование	Кол.	Примечание
				Документация		
А4			901-1-86.87-КЖИ-ТТ	Технические требования		
				Детали		
Б4		1		А-III-10 ГОСТ 5781-82* L=140	2	0,1кг
Б4		2		L63×40×5 ГОСТ 8510-72* L=100	1	0,4кг

Привязан

Инв. №

ГИП	Новоминский		
Н.контр.	Айзенберг		
Нач.отд.	Волошин		
Гл.спец.	Айзенберг		
Рук.гр.	Клоцман		
Ст.инж.	Малинина		

Взам.инв.№ | Подпись и дата | Инв.№ подл.

ТП901-1-86.87 - КЖИ-МН2

Изделие закладное МН2

Стадия	Масса	Масштаб
Р	0,6	

Лист | Листов 1

Госстрой СССР Укрводоканалпроект Киев

Формат А4

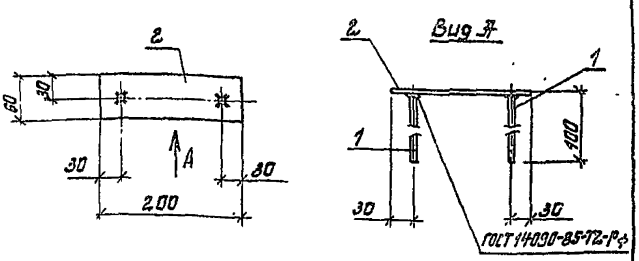

Формат	Зона	Поз.	Обозначение	Наименование	Кол.	Примечание
				Документация		
А4			901-1-86.87-КЖИ-ТТ	Технические требования		
				Детали		
Б4		1		А-III-10 ГОСТ 5781-82* L=100	2	0,1кг
Б4		2		Лист 8×60×200 ГОСТ 19903-74*	1	0,8кг

Привязан

Инв. №

ГИП	Новоминский		
Н.контр.	Айзенберг		
Нач.отд.	Волошин		
Гл.спец.	Айзенберг		
Рук.гр.	Клоцман		
Ст.инж.	Малинина		

Взам.инв.№ | Подпись и дата | Инв.№ подл.

ТП901-1-86.87 - КЖИ-МН3

Изделие закладное МН3

Стадия	Масса	Масштаб
Р	1,0	

Лист | Листов 1

Госстрой СССР Укрводоканалпроект Киев

Формат А4

3860/2

Альбом IV

Типовой проект 901-1-86.87

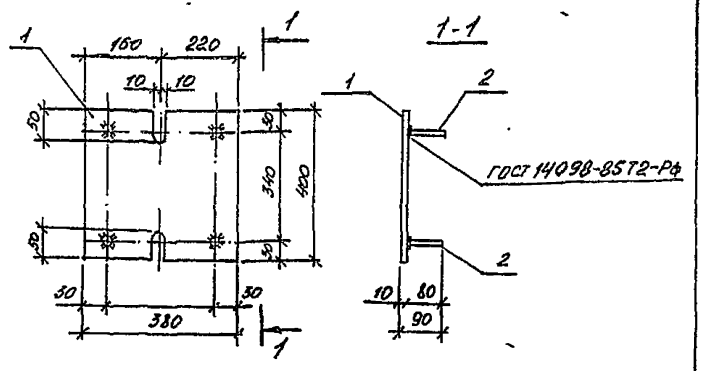

Формат	Зона	Поз.	Обозначение	Наименование	Кол.	Примечание
				Документация		
А4			901-1-86.87 -КЖН-ТТ	Технические требования		
				Детали		
Б4		1		Лист 10×380×400 ГОСТ 19903-74*	1	11,3 кг
Б4		2		А-III-12 ГОСТ 5781-82* L=80	4	0,07 кг

Привязан

Инв. №

Взам. инв. № | Подпись и дата | Инв. № подл.

ГИП	Новомнинский		
Н. контр.	Айзенберг		
Нач. отд.	Волошин		
Гл. спец.	Айзенберг		
Рук. гр.	Клоцман		
Ст. инж.	Дозорова		

ТП 901-1-86.87 -КЖН-МН4

Изделие закладное МН4

Стадия	Масса	Масштаб
Р	11,6	

Лист | Листов

Госстрой СССР Укрводоканалпроект Киев

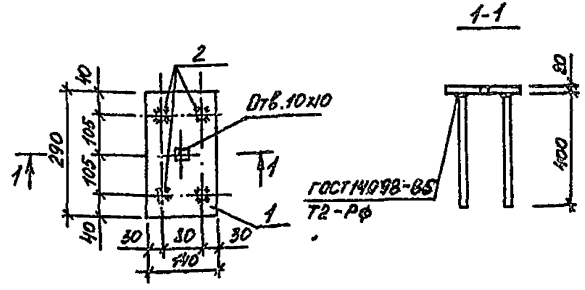

Формат	Зона	Поз.	Обозначение	Наименование	Кол.	Примечание
				Документация		
А4			901-1-86.87 -КЖИ-ТТ	Технические требования		
				Детали		
Б4		1		Лист 20×140×290 ГОСТ 19903-74*	1	6,9 кг
Б4		2		А-III-14 ГОСТ 5781-82* L=400	4	0,5 кг

Привязан

Инв. №

Взам. инв. № | Подпись и дата | Инв. № подл.

ГИП	Новомнинский		
Н. контр.	Айзенберг		
Нач. отд.	Волошин		
Гл. спец.	Айзенберг		
Рук. гр.	Клоцман		
Вед. инж.	Слепак		

ТП 901-1-86.87 - КЖИ-МН5

Изделие закладное МН5

Стадия	Масса	Масштаб
Р	8,4	

Лист | Листов

Госстрой СССР Укрводоканалпроект Киев

Альбом IV

Типовой проект 901-1-86.87

Формат	Зона	Поз.	Обозначение	Наименование	Кол.	Примеч.
				Документация		
А4			901-1-86.87-КЖИ-ТТ	Технические требования		
А4			901-1-86.87-КЖИ-МН6 СБ	Сборочный чертеж		
				Детали		
Б4		1		Лист 8×120×200 ГОСТ 19903-74*	1	1,5 кг
Б4		2		Лист 8×120×200 ГОСТ 19903-74*	1	1,5 кг
				Переменные данные для исполнений		
				901-1-86.87-КЖИ-МН6		
				Детали		
Б4		3		А-III-10 ГОСТ 5781-82* ℓ=80	4	0,1 кг
				901-1-86.87-КЖИ-МН6.01		
				Детали		
Б4		3		А-III-10 ГОСТ 5781-82* ℓ=120	4	0,1 кг

Инв. N подл. | Подпись и дата | Взам. инв. N

Привязан

Инв. N

Гл. инж. пр.	Новоминский	
Н. контр.	Айзенберг	
Нач. отд.	Волошин	
Гл. спец.	Айзенберг	
Рук. гр.	Клоцман	
Вед. инж.	Слепак	
Ст. инж.	Дозорова	

ТП 901-1-86.87-КЖИ-МН6

Изделие закладное МН6; МН7

Стадия	Лист	Листов
Р		1

Трестстрой ССР Укрводоканалпроект Киев

Формат А4

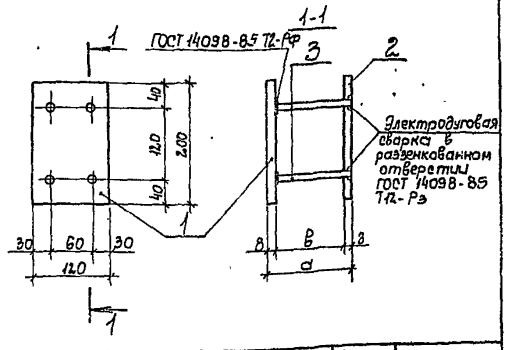

Обозначение	Марка	Размеры, мм а	Размеры, мм в	Масса, кг	Примечание
901-1-86.87-КЖИ-МН6	МН6	88	72	3,4	
-01	МН7	128	112		

Инв. N подл. | Подпись и дата | Взам. инв. N

Привязан

Инв. N

Гл. инж. пр.	Новоминский	
Н. контр.	Айзенберг	
Нач. отд.	Волошин	
Гл. спец.	Айзенберг	
Рук. гр.	Клоцман	
Вед. инж.	Слепак	
Ст. инж.	Дозорова	

ТП 901-1-86.87-КЖИ-МН6СБ

Изделие закладное МН6; МН7 Сборочный чертеж

Стадия	Масса	Масштаб
Р	см. табл.	
Лист	Листов 1	

Трестстрой ССР Укрводоканалпроект Киев

Формат А4

Типовой проект 901-1-86.87 Альбом III

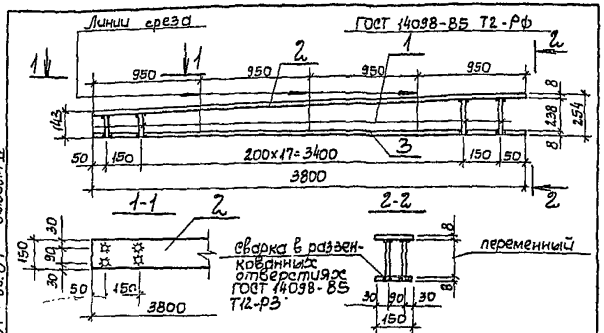

Формат	Зона	Поз.	Обозначение	Наименование	Кол.	Примеч.
				Документация		
А4			901-1-86.87-КЖИ-ТТ	Технические требования		
				Детали		
Б4		1		А-III-10-ГОСТ 5781-82* $\ell_{ср}$=183	40	0,1кг
Б4		2		Лист 8×150×3800 ГОСТ 19903-74*	1	35,8кг
Б4		3		Лист 8×150×3800 ГОСТ 19903-74*	1	35,8кг

Для удобства изготовления и установки в опалубку поз. 2 из разрезать в указанных на чертеже местах.

Привязан

Инв. N

Взам. инв. N | Подпись и дата | Инв. N подл.

Гл. инж. пр.	Новоминский	
Н. контр.	Айзенберг	
Нач. отд.	Волошин	
Гл. спец.	Айзенберг	
Рук. гр.	Клочман	
Вед. инж.	Слепак	
Ст. инж.	Лазарова	

ТП 901-1-86.87-КЖИ-МН8

Изделие закладное МН8

Стадия	Масса	Масштаб
Р	75,6	
Лист	Листов 1	

Госстрой СССР Укрводоканалпроект Киев

Формат А4

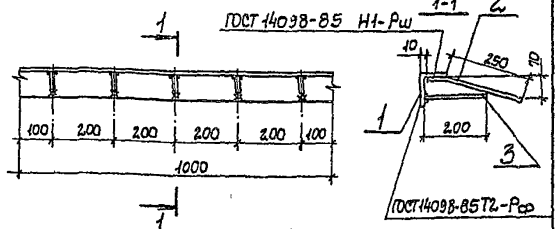

Формат	Зона	Поз.	Обозначение	Наименование	Кол.	Примеч.
				Документация		
А4			901-1-86.87-КЖИ-ТТ	Технические требования		
				Сборочные единицы		
		1		∠90×7, ГОСТ 8509-86, ℓ=1000	1	9,6кг
		2		А-III-8 ГОСТ 5781-82*, L=330	5	0,1кг
		3		А-III-8-ГОСТ 5781-82*, L=200	5	0,1кг

Привязан

Инв. N

Взам. инв. N | Подпись и дата | Инв. N подл.

ГИП	Новоминский	
Н. контр.	Айзенберг	
Нач. отд.	Волошин	
Гл. спец.	Айзенберг	
Рук. гр.	Клочман	

ТП 901-1-86.87-КЖИ-МН9

Изделие закладное МН9

Стадия	Масса	Масштаб
Р	10,6	
Лист	Листов 1	

Госстрой СССР Укрводоканалпроект Киев

Формат А4

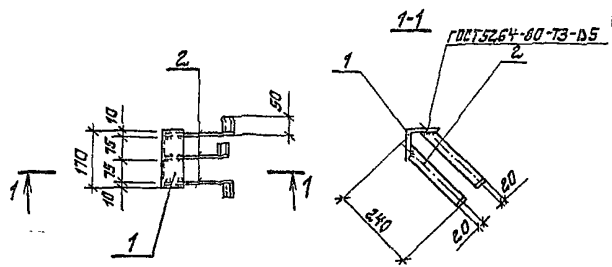

Формат	Зона	Поз.	Обозначение	Наименование	Кол.	Примечание
				Документация		
А4			901-1-86.87-КЖИ-ТТ	Технические требования		
				Детали		
Б4		1		∠100×10 ГОСТ 8509-86 L=170	1	2,6 кг
Б4		2		Лист 5×40×290 ГОСТ 19903-74	3	0,5 кг

Привязан

Инв. №

ТП 901-1-86.87 – КЖИ-МН10

Изделие закладное МН10

Стадия	Масса	Масштаб
Р	4,1	
Лист	Листов	

Госстрой СССР Укрводоканалпроект Киев

ГИП	Новотинский	
Н. контр.	Изенберг	
Нач. отд.	Валошин	
Гл. спец.	Изенберг	
Рук. гр.	Клоцман	
Ст. инж.	Малинина	

Инв. № подл. | Подпись и дата | Взам. инв. №

Формат А4

Рис. 1

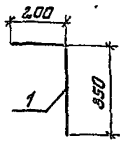

Рис. 2

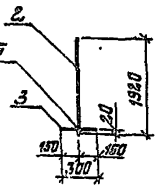

Формат	Зона	Поз.	Обозначение	Наименование	Кол.	Примечание
				Документация		
А4			901-1-86.87-КЖИ-ТТ	Технические требования		
				Переменные данные для исполнений		
				Детали		
Б4		1		А-III-16 ГОСТ 5781-82* L=5550	1	0,9 кг
				Детали		
Б4		2		А-III-16 ГОСТ 5781-82* L=1920	1	3,0 кг
Б4		3		А-III-16 ГОСТ 5781-82* L=300	1	0,5 кг

Обозначение	Марка	Рис.	Масса кг
901-1-86.87-КЖИ-МС5	МС5	1	0,9
-01	МС6	2	3,5

Привязан

Инв. №

ТП 901-1-86.87 – КЖИ-МС5

Изделие соединительное МС5; МС6

Стадия	Масса	Масштаб
Р	см. табл.	
Лист	Листов	

Госстрой СССР Укрводоканалпроект Киев

ГИП	Новотинский	
Н. контр.	Изенберг	
Нач. отд.	Валошин	
Гл. спец.	Изенберг	
Рук. гр.	Клоцман	
Вед. инж.	Слепак	

Инв. № подл. | Подпись и дата | Взам. инв. №

Формат А4

Альбом IV

Типовой проект 901-1-86.87

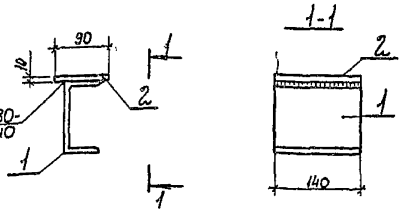

Формат	Зона	Поз.	Обозначение	Наименование	Кол.	Примечание
				Документация		
А4			901-1-86.87-КЖИ-ТТ	Технические требования		
				Детали		
Б4		1		Швеллер 16 ГОСТ 8240-72*, L=140	1	2,0
Б4		2		Лист 10×90×140 ГОСТ 19903-74*	1	1,0

Привязан

Инв. N

Взам. инв. N | Подпись и дата | Инв. N подл.

ТП 901-1-86.87-КЖИ-МС1

ГИП	Новоминский		
Н. контр.	Айзенберг		
Нач. отд.	Волошин		
Гл. спец.	Айзенберг		
Рук. гр.	Клоцман		
Вед. инж.	Слепак		

Изделие соединительное МС1

Стадия	Масса	Масштаб
Р	3,0	
Лист	Листов 1	

Госстрой СССР Укрводоканалпроект Киев

Формат А4

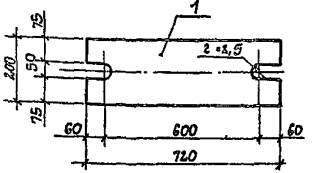

Формат	Зона	Поз.	Обозначение	Наименование	Кол.	Примечание
				Документация		
А4			901-1-86.87-КЖИ-ТТ	Технические требования		
				Детали		
Б4		1		Лист 10×200×720 ГОСТ 19903-74*	1	22,6 кг

Привязан

Инв. N

Взам. инв. N | Подпись и дата | Инв. N подл.

ТП 901-1-86.87-КЖИ-МС2

ГИП	Новоминский		
Ч. контр.	Айзенберг		
Нач. отд.	Волошин		
Гл. спец.	Айзенберг		
Рук. гр.	Клоцман		
Вед. инж.	Слепак		

Изделие соединительное МС2

Стадия	Масса	Масштаб
Р	22,6	
Лист	Листов 1	

Госстрой СССР Укрводоканалпроект Киев

Формат А4

9860/2

Альбом IV

Типовой проект 901-1-86.87

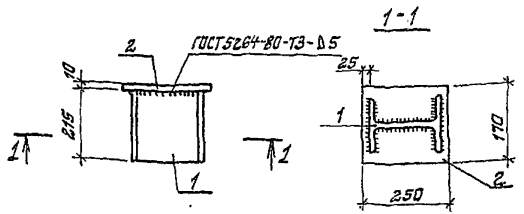

Формат	Зона	Поз.	Обозначение	Наименование	Кол.	Примечание
				Документация		
А4			901-1-86.87-КЖИ-ТТ	Технические требования		
				Детали		
Б4		1		I 20 ГОСТ 8239-72*, L=215	1	4,5кг
Б4		2		Лист 10×170×250 ГОСТ 19903-74*	1	3,3кг

Привязан

Взам. инв. №

Инв. №

Подпись и дата

Инв. № подл.

ГИП	Новоминский	
Н. контр.	Айзенберг	
Нач. отд.	Волошин	
Гл. спец.	Айзенберг	
Рук. гр.	Клоцман	
Вед. инж.	Слепак	

ТП 901-1-86.87-КЖИ-МС3

Изделие соединительное МС3

Стадия	Масса	Масштаб
Р	7,8	

Лист | Листов 1

Госстрой СССР Укрводоканалпроект Киев

Формат А4

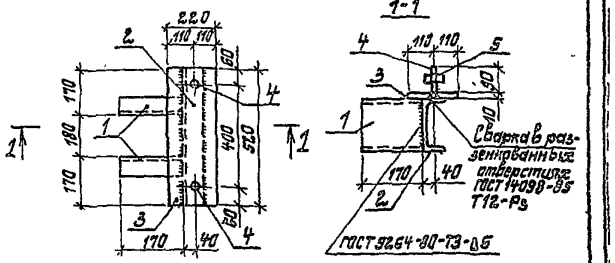

Формат	Зона	Поз.	Обозначение	Наименование	Кол.	Примечание
				Документация		
А4			901-1-86.87-КЖИ-ТТ	Технические требования		
				Детали		
Б4		1		I 16 ГОСТ 8240-72*, L=170	2	2,4кг
Б4		2		С 16 ГОСТ 8240-72*, L=520	1	7,4кг
Б4		3		Лист 10×220×520 ГОСТ 19903-74*	1	9,0кг
Б4		4		Шпилька М24 ГОСТ 22034-75*, L=100	2	0,4кг
Б4		5		Гайка М24 ГОСТ 5915-70*	2	0,05кг

Привязан

Взам. инв. №

Инв. №

Подпись и дата

Инв. № подл.

ГИП	Новоминский	
Н. контр.	Айзенберг	
Нач. отд.	Волошин	
Гл. спец.	Айзенберг	
Рук. гр.	Клоцман	
Вед. инж.	Слепак	

ТП 901-1-86.87-КЖИ-МС4

Изделие соединительное МС4

Стадия	Масса	Масштаб
Р	22,1	

Лист | Листов 1

Госстрой СССР Укрводоканалпроект Киев

Формат А4

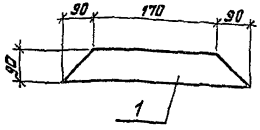

Формат	Зона	Поз.	Обозначение	Наименование	Кол.	Примечание
				Документация		
А4			901-1-86.87-КЖИ-ТТ	Технические требования		
				Детали		
		1		Лист 10×90×350 ГОСТ 19903-74*	1	

Привязан

Инв. №

Инв. № подл. | Подпись и дата | Взам. инв. №

ГИП	Новотинский		
Н. контр.	Айзенберг		
Нач. отд.	Волошин		
Гл. спец.	Айзенберг		
Рук. гр.	Клацкан		

ТП 901-1-86.87-КЖИ-МС8

Изделие соединительное МС8

Стадия	Масса	Масштаб
Р	2,5	

Лист | Листов 1

Госстрой СССР Укрводаканалпроект Киев

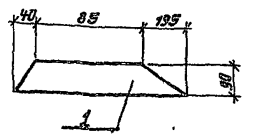

Формат	Зона	Поз.	Обозначение	Наименование	Кол.	Примечание
				Документация		
А4			901-1-86.87-КЖИ-ТТ	Технические требования		
				Детали		
		1		Лист 10×90×320 ГОСТ 19903-74*	1	

Привязан

Инв. №

Инв. № подл. | Подпись и дата | Взам. инв. №

ГИП	Новотинский		
Н. контр.	Айзенберг		
Нач. отд.	Волошин		
Гл. спец.	Айзенберг		
Рук. гр.	Клацкан		

ТП 901-1-86.87-КЖИ-МС9

Изделие соединительное МС9

Стадия	Масса	Масштаб
Р	2,3	

Лист | Листов 1

Госстрой СССР Укрводаканалпроект Киев

Формат А4

9360/2

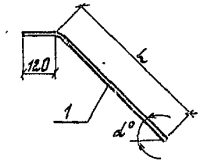

Обозначение	Марка	d°	L мм	Масса кг
901-1-86.87-КЖИ-МС10	МС10	45°	700	1,6
-01	МС11	58°	610	1,5
-02	МС12	45°	700	2,5
-03	МС7	58°	610	2,2

Привязан

Инв. №

Инв. № подл. | Подпись и дата | Взам. инв. №

ТП901-1-86.87 - КЖИ-МС10СБ

Изделие соединительное МС7; МС10... МС12 Сборочный чертеж

Стадия	Лист	Листов
Р	ст. табл.	

Лист | Листов 1

Госстрой СССР Укрводоканалпроект Киев

ГИП	Новоминский	
Н. контр.	Айзенберг	
Нач. отд.	Волошин	
Гл. спец.	Айзенберг	
Рук. гр.	Клоцман	

Формат А4

9860/2

Типовой проект 901-1-86.87 Альбом IV

Наименование	Кол. на исполнение -	01	02	03	КЖИ-МС10-	Примечание
Документация						
Технические требования	×	×	×	×		
Сборочный чертеж	×	×	×	×		
Детали						
А-III-18-ГОСТ5781-82* L=820	1					1,6кг
А-III-18-ГОСТ5781-82* L=730		1				1,5кг
А-III-22-ГОСТ5781-82* L=820			1			2,5кг
А-III-22-ГОСТ5781-82* L=730				1		2,2кг

Обозначение	Наименование	Формат	Зона	Поз.
901-1-86.87-КЖИ-ТТ	Документация	А4		
901-1-86.87-КЖИ-МС10СБ	Технические требования	А4		
	Сборочный чертеж			
	Детали			
	А-III-18-ГОСТ5781-82* L=820			1
	А-III-18-ГОСТ5781-82* L=730			
	А-III-22-ГОСТ5781-82* L=820			
	А-III-22-ГОСТ5781-82* L=730			

Инв. № подл. | Подпись и дата | Взам. инв. №

Привязан

Инв. №

ТП901-1-86.87 - КЖИ-МС10

Изделие соединительное МС7; МС10... МС12

Стадия	Лист	Листов
Р		1

Госстрой СССР Укрводоканалпроект Киев

Формат А4

Альбом IV

Типовой проект 901-1-86.87

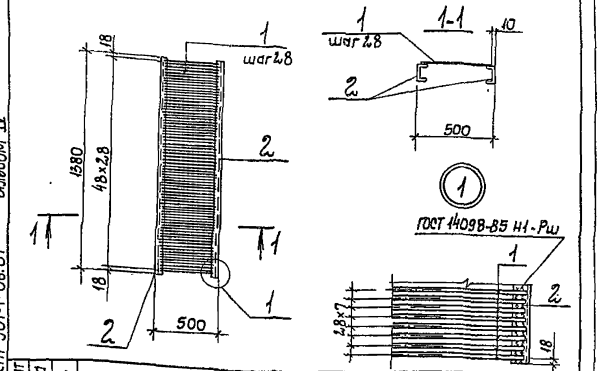

Формат	Зона	Поз.	Обозначение	Наименование	Кол.	Примечание
				Документация		
А4			901-1-86.87-КЖИ-ТТ	Технические требования		
				Детали		
Б4		1		А-I-В ГОСТ 5781-82* ℓ=4800	49	0,2кг
Б4		2		С ГОСТ 82.40-72* ℓ=1380	2	11,5кг

Привязан

Инв.№

ГИП	Новоминский		
Н.контр.	Айзенберг		
Нач.отд.	Волошин		
Гл.спец.	Айзенберг		
Рук.гр.	Клоцман		
Ст.инж.	Малинина		

ТП 901-1-86.87-КЖИ-РМ1

Решетка РМ1

Стадия	Масса	Масштаб
Р	32,8	
Лист	Листов 1	

Госстрой СССР Укрвводоканалпроект Киев

Инв.№ подл. | Подпись и дата | Взам.инв.№

Формат А4

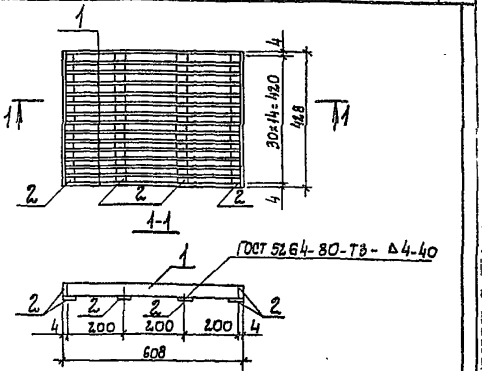

Формат	Зона	Поз.	Обозначение	Наименование	Кол.	Примечание
				Документация		
А4			901-1-86.87-КЖИ-ТТ	Технические требования		
				Детали		
Б4		1		Лист 4×30×60 ГОСТ 19903-74*	15	0,6
Б4		2		Лист 4×30×430 ГОСТ 19903-74*	8	0,4

Привязан

Инв.№

ГИП	Новоминский		
Н.контр.	Айзенберг		
Нач.отд.	Волошин		
Гл.спец.	Айзенберг		
Рук.гр.	Клоцман		
Ст.инж.	Малинина		

ТП 901-1-86.87-КЖИ-РМ2

Решетка РМ2

Стадия	Масса	Масштаб
Р	11,4	
Лист	Листов 1	

Госстрой СССР Укрвводоканалпроект Киев

Инв.№ подл. | Подпись и дата | Взам.инв.№

Формат А4

Альбом IV

Типовой проект 901-1-86.87

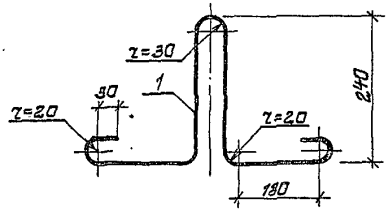

Формат	Зона	Поз.	Обозначение	Наименование	Кол.	Примечание
				Документация		
А4			901-1-86.87-КЖИ-ТТ	Технические требования		
				Детали		
А4		1		А-I-12, ГОСТ 5781-82, l=1080	1	0,98кг

Привязан

Инв. №

Инв. № подл. | Подп. и дата | Взам. инв. №

Н. контр.	Жиженберг		
Нач. отд.	Волощин		
Ст. спец.	Жиженберг		
Рук. гр.	Клацман		
Ст. инж.	Дозорова		

ТП 901-1-86.87-КЖИ-МН11

Изделие закладное МН11

Стадия	Масса	Масштаб
Р	0,98	
Лист	Листов	

Госстрой СССР Укрводоканалпроект Киев

Формат А4

gost.e-ecolog.ru