ТИПОВОЙ ПРОЕКТ
901-1-87.87

ВОДОЗАБОРНЫЕ СООРУЖЕНИЯ ПРОИЗВОДИТЕЛЬНОСТЬЮ ОТ 0,02 ДО 1,5 $м^3/с$
ДЛЯ АМПЛИТУД КОЛЕБАНИЙ УРОВНЕЙ ВОДЫ ДО 6 м

НАСОСНАЯ СТАНЦИЯ ПРОИЗВОДИТЕЛЬНОСТЬЮ ОТ 0,16 ДО 0,66 $м^3/с$ С ЗАГЛУБЛЕНИЕМ МАШЗАЛА 5,4 м

АЛЬБОМ VI

ЗАДАНИЯ ЗАВОДАМ-ИЗГОТОВИТЕЛЯМ НА КОМПЛЕКТНЫЕ ЭЛЕКТРОТЕХНИЧЕСКИЕ УСТРОЙСТВА

9861/6

ПРИВЯЗАН:

gost.e-ecolog.ru

ТИПОВОЙ ПРОЕКТ
901-1-87.87

ВОДОЗАБОРНЫЕ СООРУЖЕНИЯ ПРОИЗВОДИТЕЛЬНОСТЬЮ ОТ 0,02 ДО 1,5 $м^3/с$
ДЛЯ АМПЛИТУД КОЛЕБАНИЙ УРОВНЕЙ ВОДЫ ДО 6м

НАСОСНАЯ СТАНЦИЯ ПРОИЗВОДИТЕЛЬНОСТЬЮ ОТ 0,16 ДО 0,66 $м^3/с$ С ЗАГЛУБЛЕНИЕМ МАШЗАЛА 5,4 м

АЛЬБОМ VI

Задания заводам-изготовителям на комплектные электротехнические устройства

СОСТАВ ПРОЕКТА:

АЛЬБОМ I	Пояснительная записка.
АЛЬБОМ II	Технологические решения внутренние водопровод и канализация. Отопление и вентиляция. Нестандартизированное оборудование.
АЛЬБОМ III	Архитектурно-строительные решения.
АЛЬБОМ IV	Индустриальные изделия.
АЛЬБОМ V	Электротехническая часть.
АЛЬБОМ VI	Задания заводам изготовителям на комплектные электротехнические устройства.
АЛЬБОМ VII	Спецификация оборудования.
АЛЬБОМ VIII	Ведомость потребности в материалах.
АЛЬБОМ IX	Сметы.

РАЗРАБОТАН ГПИ УКРВОДОКАНАЛПРОЕКТ

ДИРЕКТОР В.Н. Якименко

ГЛАВНЫЙ ИНЖЕНЕР К.Т.Н. Н.В. Писанко

НАЧАЛЬНИК ОТДЕЛА М.Я. Волошин

ГЛАВНЫЙ ИНЖЕНЕР ПРОЕКТА И.Н. Новоминский

Утвержден и введен в действие
Главным управлением проектирования
Госстроя СССР Протокол от 28 августа 1987г. N 57

9861/6

ПРИВЯЗАН:

Альбом VI

Типовой проект ТП901-1-87.87

Обозначение	Лист	Наименование	Кол. листов	Стр. альб.
ТП901-1-87.87-ЭМН		Ведомость чертежей выпуска	1	2
Задание заводу-изготовителю на НКУ по ОСТ 160.800.485-84				
ТП901-1-87.87-ЭМН	ПК	Перечень комплектных устройств	1	30
ТП901-1-87.87-ЭМН1	1	Щит станций управления ШЩ. Чертеж общего вида	6	3÷8
ТП901-1-87.87-ЭМН1	2	ШЩ. Технические данные аппаратов	7	9;10
ТП901-1-87.87-ЭМН1	3	ШЩ. Таблица перечня надписей	8	11,12
ТП901-1-87.87-ЭМН1	4	ШЩ. Схема электрическая соединений	18	13÷30
ТП901-1-87.87-ЭМН2	1	Ящик Я1 (Я2; Я3; Я4) Чертеж общего вида	1	31
ТП901-1-87.87-ЭМН2	2	Ящик Я1 (Я2; Я3; Я4) Технические данные аппаратов	1	31
ТП901-1-87.87-ЭМН2	3	Ящик Я1 (Я2; Я3; Я4) Таблица перечня надписей	1	31
ТП901-1-87.87-ЭМН2	4	Ящик Я1 (Я2, Я3; Я4) Схема электрическая соединений	1	32
ТП901-1-87.87-ЭМН3	1	Ящик Я5. Чертеж общего вида	1	33
ТП901-1-87.87-ЭМН3	2	Ящик Я5. Технические данные аппаратов	1	33
ТП901-1-87.87-ЭМН3	3	Ящик Я5. Таблица перечня надписей	1	33
ТП901-1-87.87-ЭМН3	4	Ящик Я5. Схема электрическая соединений	1	34
ТП901-1-87.87-ЭМН4	1	Ящик Я7. Чертеж общего вида	1	35
ТП901-1-87.87-ЭМН4	2	Ящик Я7. Технические данные аппаратов	1	35
ТП901-1-87.87-ЭМН4	3	Ящик Я7. Таблица перечня надписей	1	35
ТП901-1-87.87-ЭМН4	4	Ящик Я7. Схема электрическая соединений	1	36

Обозначение	Лист	Наименование	Кол. листов	Стр. альб.
ТП901-1- -АТХН		Ведомость чертежей выпуска	1	2
Задание заводу-изготовителю на щиты систем автоматизации технологических процессов по ОСТ 36.13-76				
ТП901-1- -АТХН1	СЩ	Спецификация щитов	1	37
ТП901-1- -АТХН1	1	Щит КИП. Общий вид	4	38÷39
ТП901-1- -АТХН1	2	Щит КИП. Таблица соединений	3	39
ТП901-1- -АТХН1	3	Щит КИП. Таблица подключений	3	40
Принципиальные схемы ТП901-1- -АТХ альб. V				
ТП901-1- -АТХ	2	Схема функциональная технологического контроля	1	34
ТП901-1- -АТХ	3	Схема принципиальная электропитания щита КИП	1	35
ТП901-1- -АТХ	3	Схемы принципиальные технологических измерений	1	35

При привязке проекта:

1. Чертежи общих видов ШЩ (ЭМН1-1) и схем электрических соединений (ЭМН1-4) комплектовать в соответствии с мощностью электродвигателей
2. Данные в рамках ▭ проставить в соответствии с ТП901-1-87.87-ЭМ альбом V.
3. При комплектовании задания заводу-изготовителю на щиты систем автоматизации технологических процессов из альбома V приложить стр. 34; 35

Типовой проект разработан в соответствии с действующими нормами и правилами
Главный инженер проекта [подпись] Новоминский

Привязан

Инв. №

ГИП	Новоминский		
Н.контр.	Глузберг		
Нач.отд.	Терехов		
Гл.спец.	Глузберг		
Рук.гр.	Лакашко		
Инж.	Тимка		

ТП901-1-87.87-ЭМН; -АТХН

Водозаборные сооружения производительностью от 0,02 до 1,5 м³/с для амплитуд колебания уровней воды до 6 м

Насосная станция производительностью от 0,16 до 0,66 м³/с с заглублением машзала 5,4 м

Стадия	Лист	Листов
Р	1	1

Ведомость чертежей выпусков

Госстрой СССР Укрводоканалпроект Киев

Подпись и дата | Взам. инв. №

Вид спереди
Двери не показаны

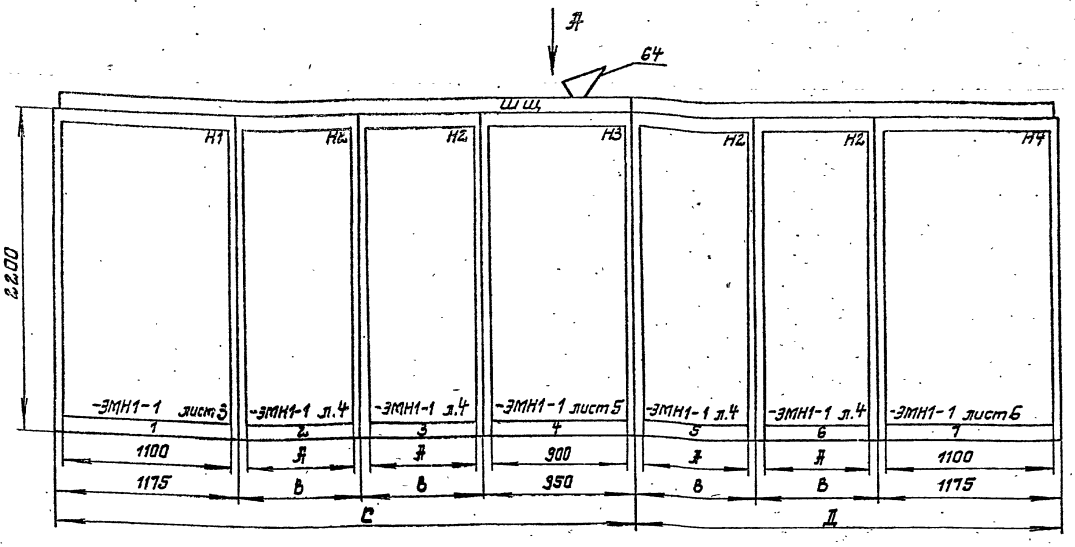

Вид А
м 1:50

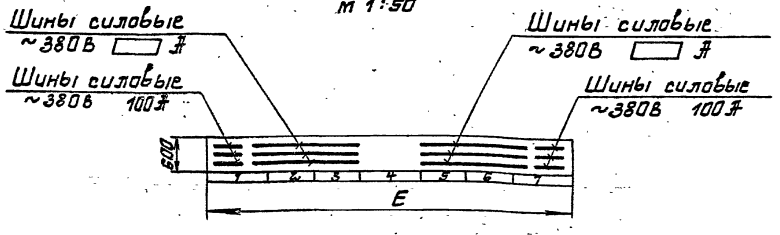

Указания по привязке проекта

1. Для двигателей мощн. от 30 до 110 кВт А-600мм, В-650мм, С-3425 мм, Д-2475 мм, Е-5900 мм
2. Для двигателей мощн. от 132 до 200 кВт А-700мм, В-750мм С-3625 мм, Д-2675 мм, Е-6300 мм
3. Для электродвигателей мощностью от 30 кВт до 75 кВт-Iуд. = 16 кА, от 75 кВт до 200 кВт-Iуд. = 25 кА.

Привязан		ГИП	Ивомицкий	ТП 901-1-87.87	-ЭМН1-1
		Н.контр.	Лузберг	Водозаборные сооружения производительностью от 0,02 до 1,5 м³/с для амплитуд колебания уровней воды до 6м	
		Нач.отд.	Перехов	Насосная станция производительностью от 0,16 до 0,66 м³/с с заглублением машзала 5,4м	Стадия: Р; Лист: 1; Листов: 6
		Гл.спец.	Лузберг	Ш Ш	Госстрой СССР Укрводоканалпроект Киев
Инв №		Рук.гр.	Лакошко	Чертеж общего вида	
		Инж.	Тимка		

Двери шкафов
Вид спереди

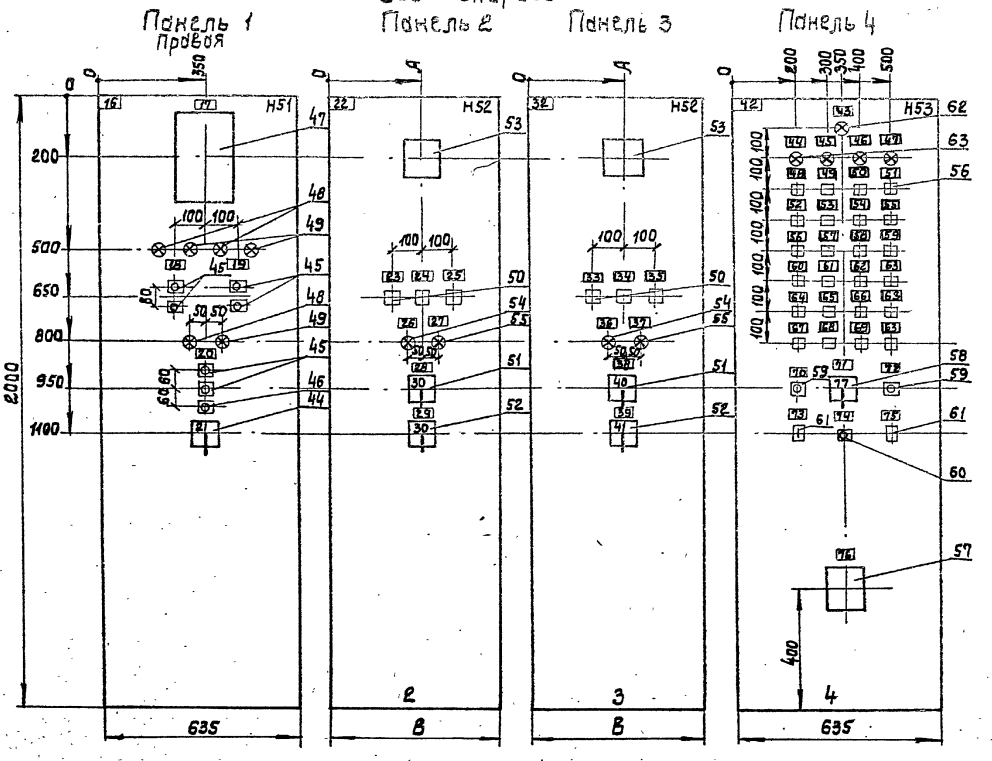

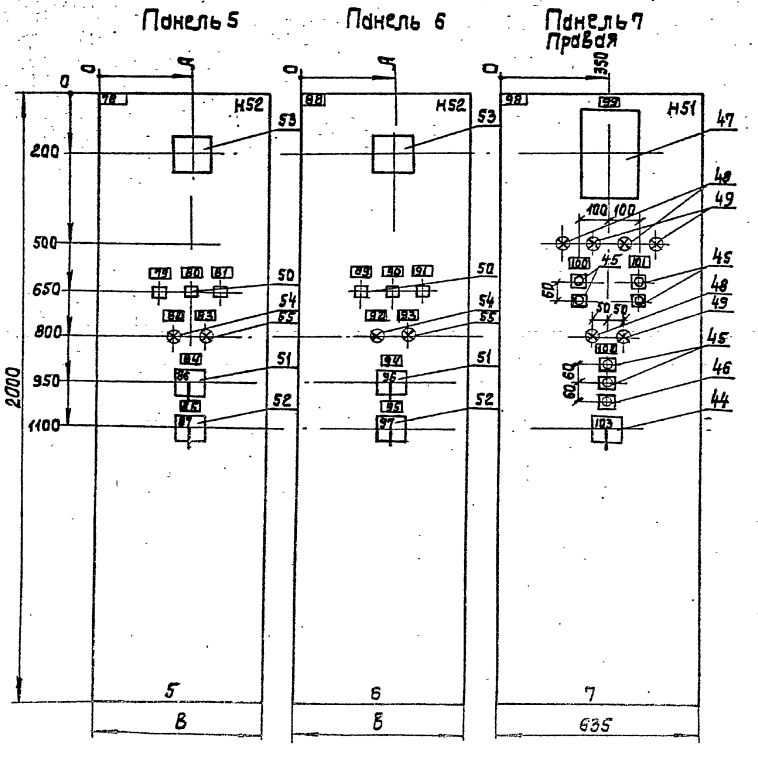

Указания по привязке проекта

1. Для двигателей мощн. от 30 до 110 кВт размер А-300 мм, В- 535 мм.
2. Для двигателей мощн. от 132 до 200 кВт размер А-350 мм, В- 635 мм.
3. Счетчики поз. 47 при КТП-630 кВА исключить.
4. При мощности электродвигателей насосов 75 кВт и меньше амперметры поз. 53 исключить.

Привязан		ГИП	Новоминский	ТП 901-1-87.87	-ЭМН1-1
		Н.контр.	Глузберг	Водозаборные сооружения производительностью от 0,2 до 1,5 м³/с для амплитуд колебания уровней воды до 6 м	
		Нач.отд.	Терехов	Насосная станция производительностью от 0,16 до 0,66 м³/с с заглублением машзала 5,4 м	Стадия: Р; Лист: 2; Листов: 6
		Гл.спец.	Глузберг		
		Рук.гр.	Лакошко	ШШ. Чертеже общего вида.	Госстрой СССР Укрводоканалпроект Киев
Инв. №		Инж.	Тимко		

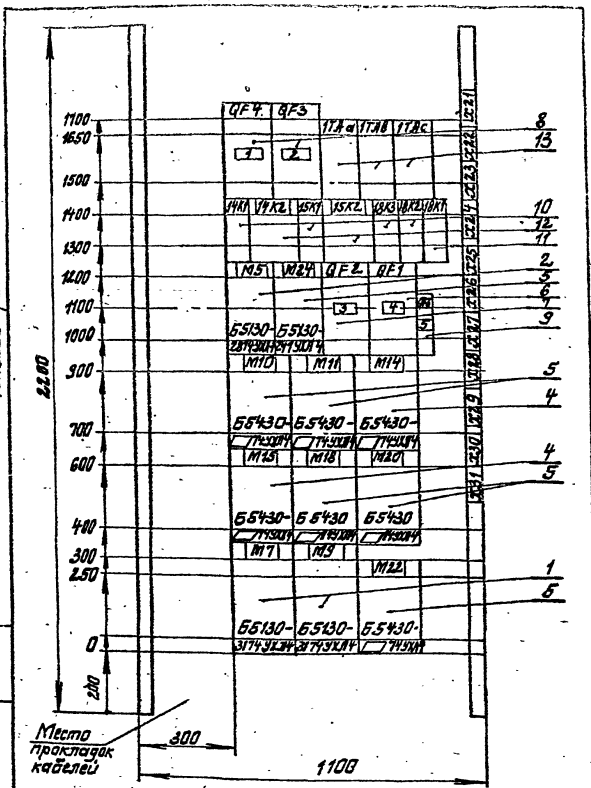

Вариант для двигателей 30÷55 кВт
Панель 1 (набор Н1)

Привязан

Инв.№

ТП 901-1-87.87 -ЭМН1-1 Лист 3

Формат А4

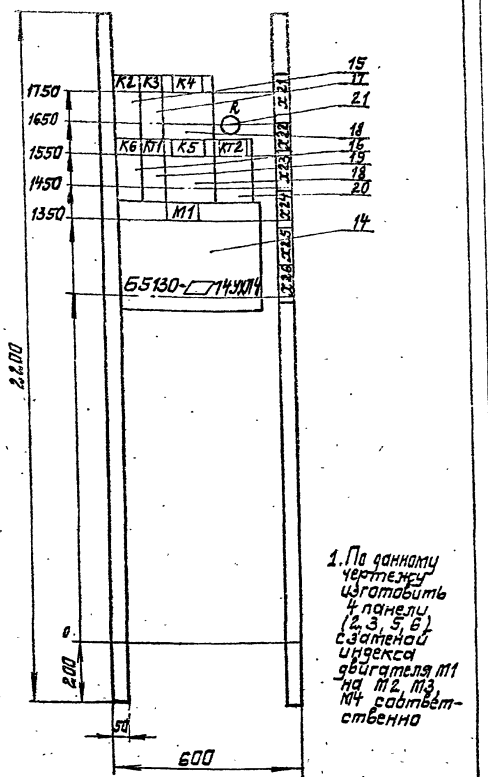

1. По данному чертежу изготавить 4 панели (2, 3, 5, 6) с заменой индекса двигателя М1 на М2, М3, М4 соответственно

Вариант для двигателей 30÷55 кВт
Панель 2 (3, 5, 6) (Набор Н2)

Привязан

Инв.№

ТП 901-1-87.87 -ЭМН1-1 Лист 4

Формат А4

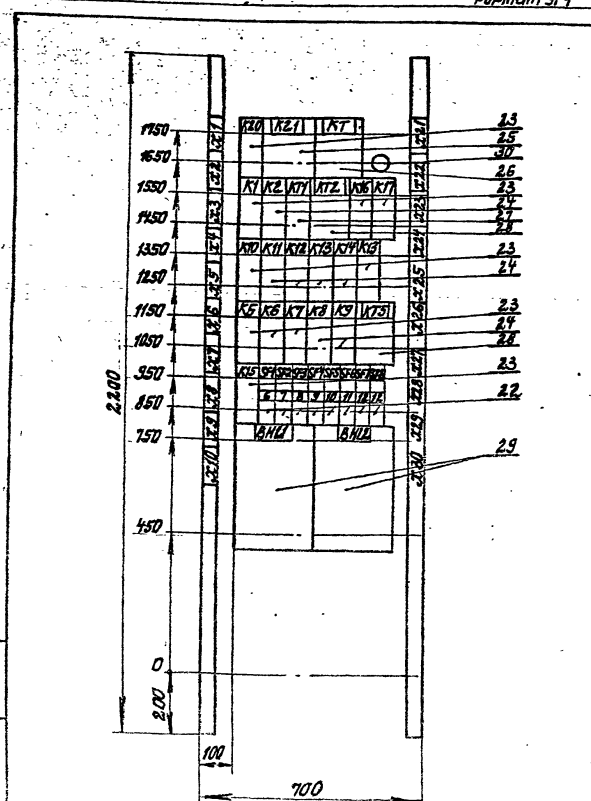

Вариант для двигателей 30÷55 кВт
Панель 4 (набор Н3)

Привязан

Инв.№

ТП 901-1-87.87 -ЭМН1-1 Лист 5

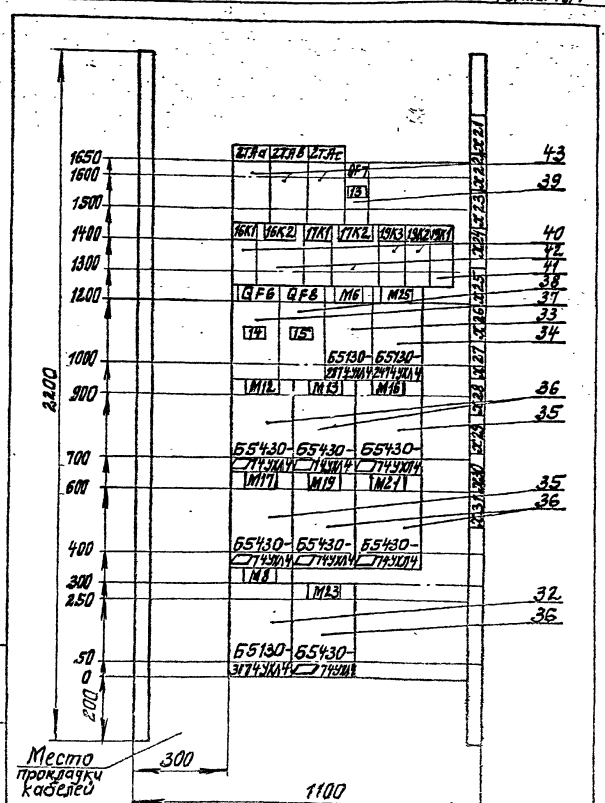

Вариант для двигателей 30÷55 кВт
Панель 7 (Набор Н4)

Привязан

Инв.№

ТП 901-1-87.87 -ЭМН1-1 Лист 6

Типовой проект 901-1-87.87

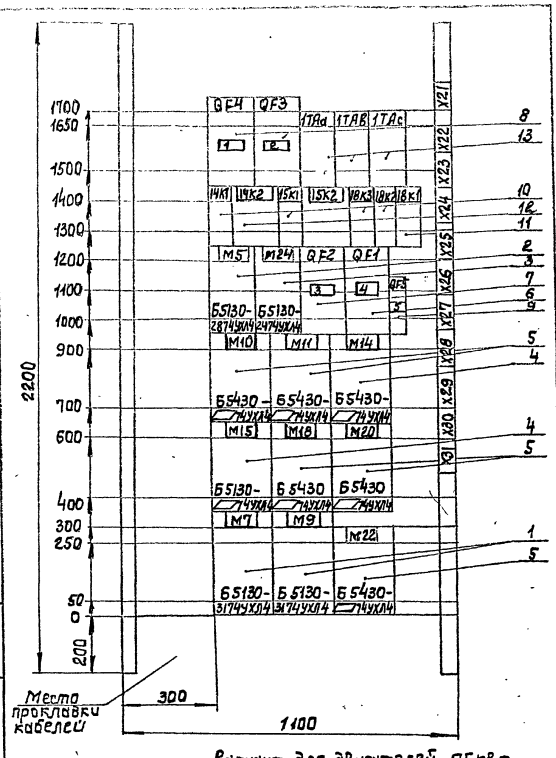

Вариант для двигателей 75 квт.
Панель 1 (Набор Н1)

Привязан

Инв. №

ТП 901-1-87.87 -ЭМН1-1 Лист 3

Формат А4

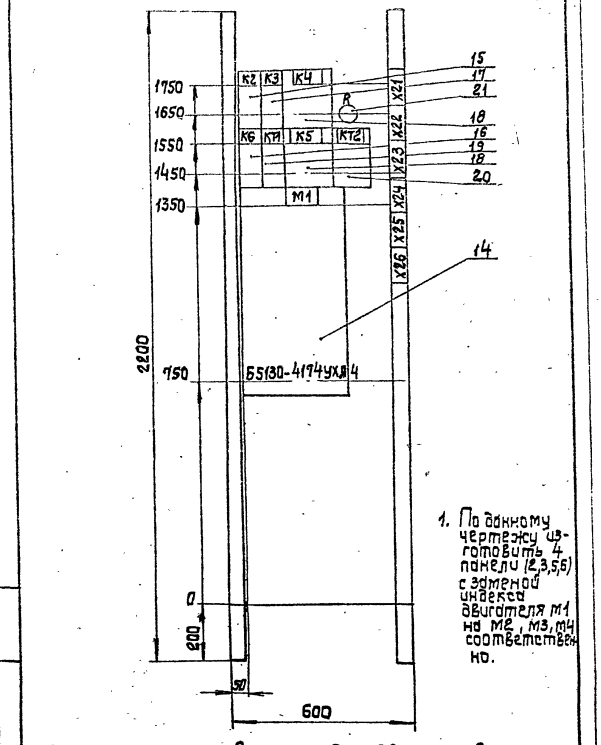

1. По данному чертежу изготовить 4 панели (2,3,5,6) с заменой двигателя M1 на M2, M3, M4 соответственно.

Вариант для двигателей 75 квт.
Панель 2,[3,5,6] (Набор Н2).

Привязан

Инв. №

ТП 901-1-87.87 -ЭМН1-1 Лист 4

Формат А4

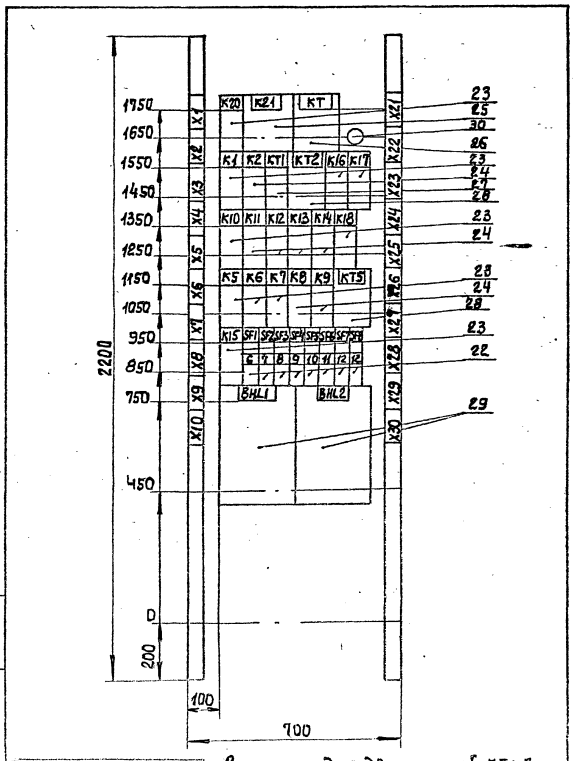

Вариант для двигателей 75 квт.
Панель 4 (Набор Н3)

Привязан

Инв. №

ТП 901-1-87.87 -ЭМН1-1 Лист 5

Формат А4

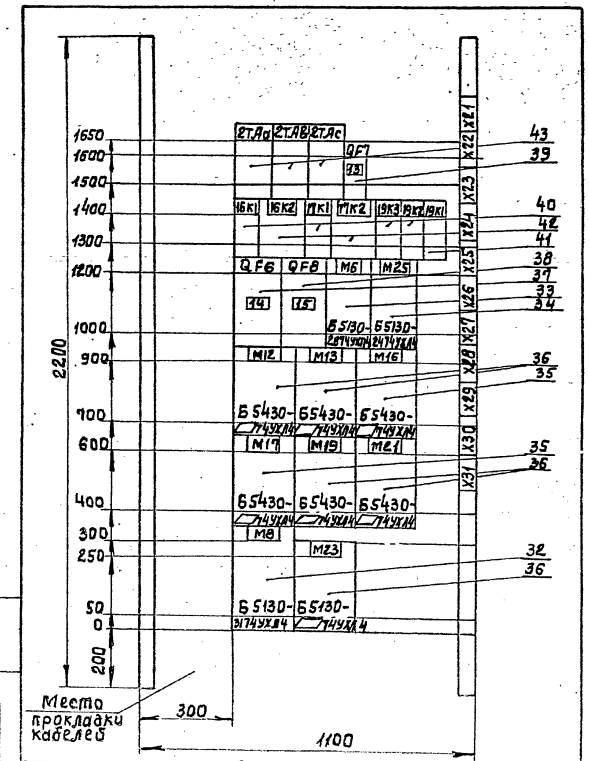

Вариант для двигателей 75 квт.
Панель 7. (Набор Н4)

Привязан

Инв. №

ТП 901-1-87.87 -ЭМН1-1 Лист 6

2867/6

Формат А4

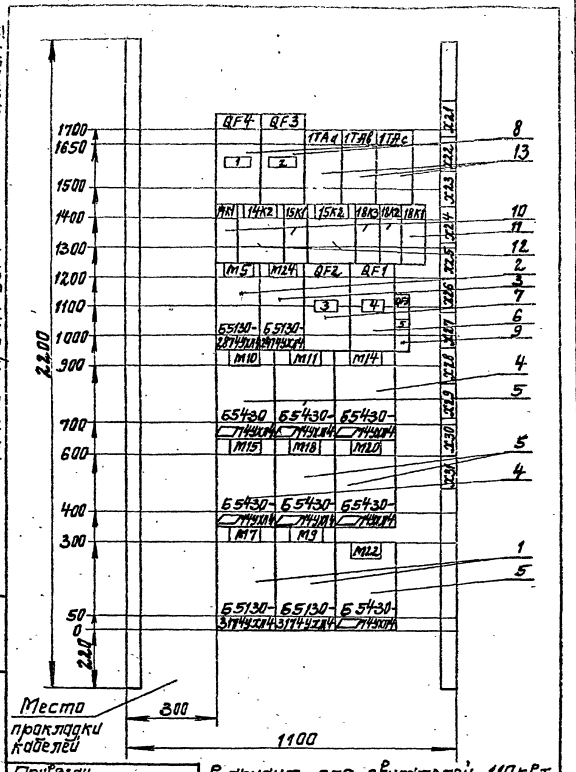

Место прокладки кабелей

Привязан

Инв. №

Вариант для двигателей 110 кВт
Панель 1 (Набор Н1)

ТП 901-1-87.87 -ЭМН1-1

Лист 3

Формат А4

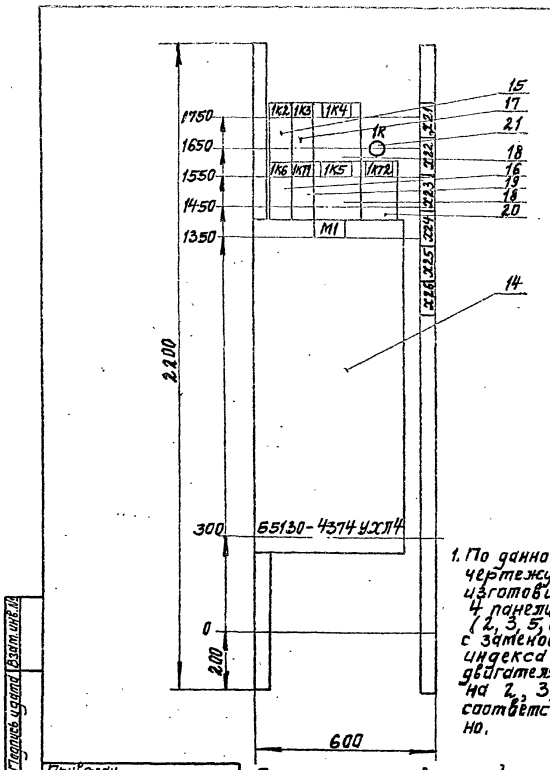

1. По данному чертежу изготовить 4 панели (2, 3, 5, 6) с заменой индекса двигателя М1 на 2, 3, 4 соответственно.

Привязан

Инв. №

Вариант для двигателей 110 кВт
Панель 2 (Набор Н2)

ТП 901-1-87.87 -ЭМН1-1

Лист 4

Формат А4

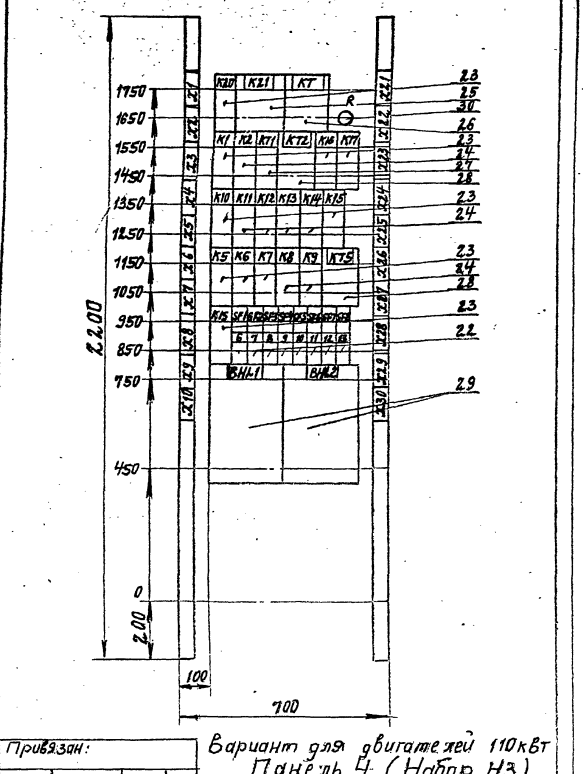

Привязан:

Инв. N

Вариант для двигателей 110кВт
Панель 4 (Набор Н3).

ТП 901-1-87.87 -ЭМН1-1

Лист 5

Формат А4

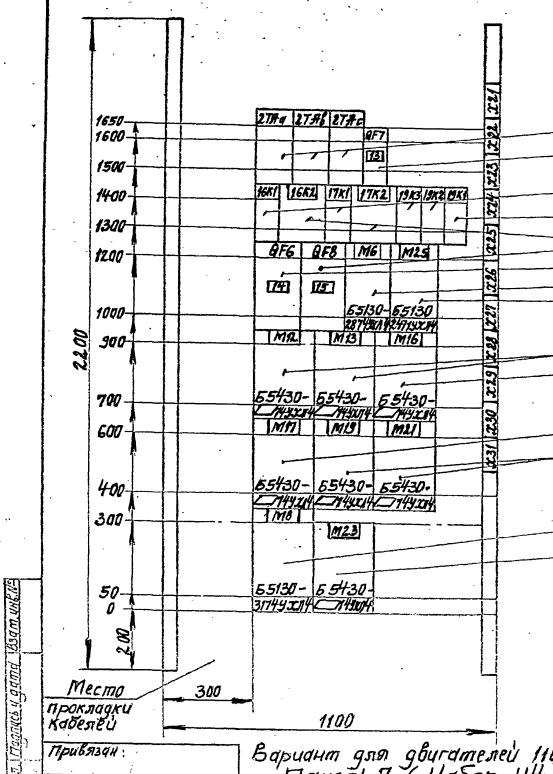

Место прокладки кабелей

Привязан:

Инв. №

Вариант для двигателей 110кВт.
Панель 7 (Набор Н4)

ТП 901-1-87.87 -ЭМН1-1

Лист 6

Формат А4

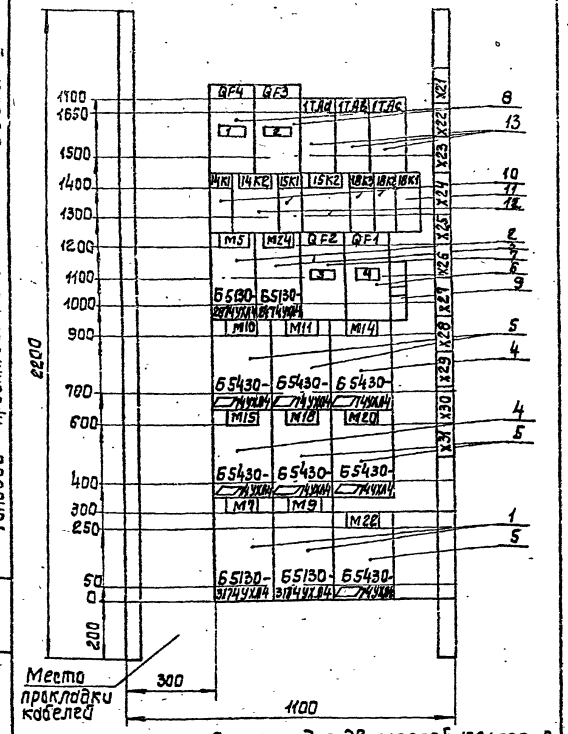

Привязан

Вариант для двигателей 132÷200 кВт
Панель 1. (Набор Н1)

ТП 901-1-87.87 -ЭМН1-1 Лист 3

Инв. №

Формат А4

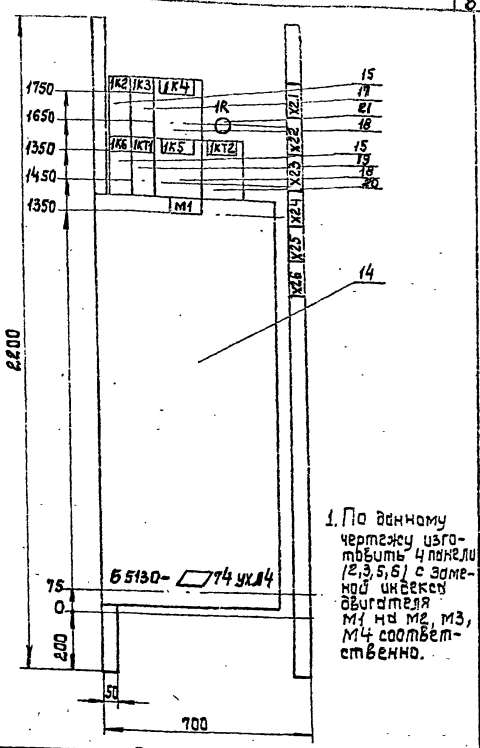

1. По данному чертежу изготовить 4 панели (2,3,5,6) с замкнутой ниткой двигателя М1 на М2, М3, М4 соответственно.

Привязан

Вариант для двигателей 132÷200 кВт.
Панель 2 (Набор Н2)

ТП 901-1-87.87 -ЭМН1-1 Лист 4

Инв. №

Формат А4

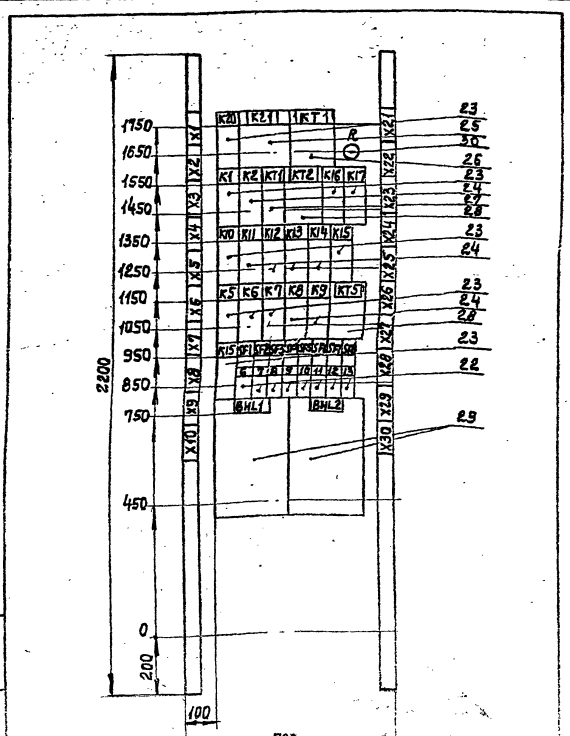

Привязан

Вариант для двигателей 132÷200 кВт
Панель 4 (Набор Н3)

ТП 901-1-87.87 -ЭМН1-1 Лист 5

Инв. №

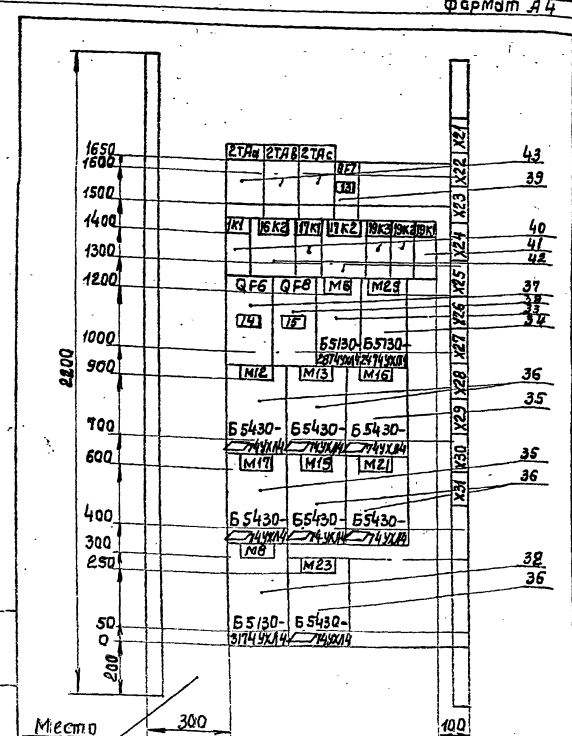

Привязан

Вариант для двигателей 132÷200 кВт
Панель 7 (Набор Н4)

ТП 901-1-87.87 -ЭМН1-1 Лист 6

Инв. №

Альбом VI

Типовой проект 901-1-87.87

Формат	Зона	Поз.	Обозначение	Наименование	Кол.	Примеч.
				Документация		
			ТП901-1-87.87-ЭМН1-1	Чертеж общего вида	6	
			ТП901-1-87.87-ЭМН1-4	Схема электрическая соединений	18	
			ТП901-1-87.87-ЭМН1-3	Таблица перечня надписей	6	
				Сборочные единицы		
				Панель 1	1	
				Блоки		
		1		Б5130-3174 УХЛ4	2	М7 М9
		2		Б5130-2874 УХЛ4	1	М5
		3		Б5130-2474 УХЛ4	1	М24
		4		Б5430-□74 УХЛ4	2	М14 М15
		5		Б5430-□74 УХЛ4	5	М10 М11
						М18 М20, М22

Привязан

Инв. №

ТП901-1-87.87 -ЭМН1-2

Водозаборные сооружения производительностью от 0,02 до 1,5 м³/с для амплитуд колебания уровней воды до 6 м.

Насосная станция производительностью от 0,16 до 0,66 м³/с с заглублением машзала 5,4 м.

			Стадия	Лист	Листов
ГИП	Недоминский		Р	1	7
Н.контр.	Глузберг				
Нач.отд.	Терехов				
Гл.спец.	Глузберг				
Рук.гр.	Локошко				
Инж.	Тимко				

ШЩ Технические данные аппаратов.

Госстрой СССР Укрводоканалпроект Киев

Инв. № подл. | Подпись и дата | Взам. инв. №

Формат А4

Формат	Зона	Поз.	Обозначение	Наименование	Кол.	Примеч.
				Н1 1		
				Выключатель		
		6		ВА5133-32001 0030УХЛ3	1	QF1
				Jр 100А отс. 10		
		7		ВА5131-32001 0030УХЛ3	1	QF2
				Jр 63А - отс. 10		
		8		ВА5131-32001 0030УХЛ3	2	QF3
				Jр 16А отс. 10		QF4
		9		А63-МУ3	1	QF5
				Jр 16А отс. 5		
				U~380В		
				Реле		
		10		ПЭ37-22У3	4	14К1 15К1
				U~220В		18К2 18К3
		11		ПЭ37-42У3	1	18К1
				U~220В		
		12		РП-12У4	2	14К2
				U~220В п.п.		15К2
		13		Тр-р тока	3	1ТАа
				ТК-20 □/5А		1ТАв
						1ТАс
				Панель 2(3,5,6)	4	
				Блоки		
		14		Б5130-□74УХЛ4	1	М1 (М2, М3, М4)

ТП901-1-87.87 -ЭМН1-2 Лист 2

Формат А4

Формат	Зона	Поз.	Обозначение	Наименование	Кол.	Примеч.
				Н2 4		
				Реле		
		15		ПЭ37-44У3 U~220В	1	К2
		16		ПЭ37-22У3 U~220В	1	К6
		17		РПЛ 122 04 U~220В	1	К3
		18		РП12У4 U~220В	2	К4
				п.п.		К5
		19		ВЛ43 U~220В	1	КТ1
				в.в. 1÷10 сек		
		20		РКВ 11-43-212	1	КТ2
				U~220В		
		21		Резистор ПЭВ50	1	R
				R3,9 кОм 10%		
				Панель 4	1	
				Н3		
		22		Выключатель	8	SF1÷
				А63 МУ3 Jр 2А		SF8
				U~380В отс 5		
				Реле		
		23		ПЭ37-22У3 U~220В	10	К20 К5 К6 К7 К10-К20 К15-К18
		24		ПЭ37-42У3 U~220В	7	К2-К8 К9 К11÷К14
		25		РП12У4 U~220В п.п.	1	К21
		26		РВ238У4 U~220В п.п.	1	КТ
		27		ВЛ43 U~220В	1	КТ1
				в.в. 1÷10 сек		

ТП901-1-87.87 -ЭМН1-2 Лист 3

Формат А4

Формат	Зона	Поз.	Обозначение	Наименование	Кол.	Примеч.
				Реле		
		28		РКВ11-43-212	2	КТ2
				U~220В		КТ5
		29		Сигнализатор	2	ВНL1
				ЭРСУ-4 комплект		ВНL2
				датчики вертик.		
				вариант 1		
				длины 1,0 м		
		30		Резистор ПЭВР-100	1	R
				R 300 Ом 10%		
				Панель 7	1	
				Блоки		
		32		Б5130-3174 УХЛ4	1	М8
		33		Б5130-2874 УХЛ4	1	М5
		34		Б5130-2474 УХЛ4	1	М25
		35		Б5430-□74 УХЛ4	2	М16 М17
		36		Б5430-□74 УХЛ4	5	М12, М13 М19 М21 М23
				Н4 1		
				Выключатель		
		37		ВА5133-32001 0030УХЛ3	1	QF6
				Jр 100А отс. 10		
		38		ВА5131-32001 0030УХЛ3	1	QF8
				Jр 16А отс. 10		
		39		А63МУ3 U~380В.	1	QF7
				Jр 16А отс. 5		

ТП901-1-87.87 -ЭМН1-2 Лист 4

Типовой проект 901-1-87.87 Альбом II

Формат	Зона	Поз.	Обозначение	Наименование	Кол.	Примеч.
				Реле		
		40		ПЭ3722У3 U~220В	4	16К1 17К1
						15К2 19К3
		41		ПЭ3742У3 U~220В	1	19К7
		42		РП12У4 U~220В п.п.	2	16К2
						17К2
		43		Тр-р тока	3	2ТТа
				ТК20-□/5А		2ТТb
						2ТТc
	1 7			Н51 2		
		44		Переключатель		18-SA1
				УП5312-С86У3	1	(19-SA1)
				Кнопка		
		45		КЕ011У3 исп.4	6	14,15 SB2 14,15 SB4
						(16,17 SB2 16,17 SB4)
						(18 SB2 SB3) (19 SB2 SB3)
		46		КЕ011У3 исп.5 толк.кр.	1	18 SB1 (19 SB1)
		47		Счетчик СА4У-Ив72М	1	PT1
				кл.2,0 U~380/220В		(PT2)
				J □/5А		
				Арматура		
		48		АС12011У2 U~220В	3	14,15 HL1
						(16,17 HL1)
						18 HL1 (19 HL1)
		49		АС12013У2 U~220В	3	14,15 HL3
						(16,17 HL3)
						18 HL2 (19 HL2)

Инв. № подл. | Подпись и дата | Взам. инв. №

ТП901-1-87.87 -ЭМН1-2 Лист 5

Формат А4

Формат	Зона	Поз.	Обозначение	Наименование	Кол.	Примеч.
	2,3, 5,6			Н52 4		
		50		Реле РЭУ11-110У3	3	КН1÷
				Jср.~0,5А		КН3
				Переключатель		
		51		УП5312-С29У3	1	SA2
		52		УП5312-А89У3	1	SA3
		53		Амперметр Э365	1	PA1
				кл.1,5 пр. измер.		
				□ А.тт. □/5А		
				Арматура		
		54		АС12011У2 U~220В	1	HL1
		55		АС12013У2 U~220В	1	HL2
				Н53 1		
				Реле		
		56		РЭУ11-110У3	24	КН1÷
				Jср.~0,5А		КН24
		57		РП9У4 U~220В	1	К3
		58		Переключатель	1	SA
				УП5311-U95У3		
				Кнопка		
		59		КЕ011У3 исп.4	2	SB1, SB2
		60		КЕ011У3 исп.4	1	SB1
				толк. красн.		
		61		Тумблер ТВ1-1	2	S1, S2
				Арматура		
		62		АС12015У2 U~220В	1	HLW
		63		АС12014У2 U~220В	4	HLV1÷
						HLV4

Инв. № подл. | Подпись и дата | Взам. инв. №

ТП901-1-87.87 -ЭМН1-2 Лист 6

Формат А4

Формат	Зона	Поз.	Обозначение	Наименование	Кол.	Примеч.
				Над щитом		
		64		Сирена СС1У3	1	VS
				U~220В		
				Колодка из 10	70	
				зажимов на		
				ток 16А		

Инв. № подл. | Подпись и дата | Взам. инв. №

ТП901-1-87.87 ЭМН1-2 Лист 7

Формат А4

Типовой проект 901-1-87.87

Панель	Строка	Надпись	Поз. обозначение	Места надписи	Текст	Кол	Вид шрифта	Заготовка
					Панель			
1				Табличка	М5	1		
				—"—	М24	1		
				—"—	М10	1		
				—"—	М11	1		
				—"—	М14	1		
				—"—	М15	1		
				—"—	М18	1		
				—"—	М20	1		
				—"—	М7	1		
				—"—	М9	1		
				—"—	М22	1		
		1	QF4	—"—	Щиток освещения	1		
		2	QF3	—"—	Резерв	1		
		3	QF2	—"—	Сварочный пост	1		
		4	QF1	—"—	Групповой автомат	1		
		5	QF5	—"—	Оперативные цепи	1		
				—"—	1ТЖд	1		
				—"—	1ТЖб	1		
				—"—	1ТЖс	1		
				—"—	14К1	1		
				—"—	14К2	1		

Привязан

Инв. №

Инв. № подл. | Подпись и дата | Взам. инв. №

ТП 901-1-87.87 -ЭМН1-3

Водозаборные сооружения производительностью от 0,12 до 0,6 м³/с для питьевого и технического водоснабжения. Насосная станция производительностью от 0,16 до 0,66 м³/с с загрузителем типа ЗЦ-4м.

ГИП	Новгинский		Стадия	Лист	Листов
Н. контр.	Стивберг		Р	1	8
Нач. отд.	Терехов				
Гл. спец.	Стивберг				
Рук. гр.	Тяпкина		Госстрой СССР Укрводоканалпроект Киев		
Ст. техн.	Пилотеев				

Ш щ.

Таблица перечня надписей

Формат А4

Панель	Строка	Надпись	Поз. обозначение	Места надписи	Текст	Кол	Вид шрифта	Заготовка
				Табличка	15К1-	1		
				—"—	15К2-	1		
				—"—	18К3	1		
				—"—	18К2	1		
				—"—	18К1	1		
2				—"—	М1	1		
				—"—	1К2	1		
				—"—	1К3	1		
				—"—	1К4	1		
				—"—	1R	1		
				—"—	1К6	1		
				—"—	1КТ1	1		
				—"—	1К5	1		
				—"—	1КТ2	1		
3				—"—	М2	1		
				—"—	2К2	1		
				—"—	2К3	1		
				—"—	2К4	1		
				—"—	2R	1		
				—"—	2К6	1		
				—"—	2КТ1	1		
				—"—	2К5	1		
				—"—	2КТ2	1		
4		6	SF1	—"—	Общ. насосов подачи воды	1		
		7	SF2	—"—	Общ. вакуум установки	1		
		8	SF3	—"—	Общ. дренажных насосов	1		
		9	SF4	—"—	Общ. приточных вентсистем	1		
		10	SF5	—"—	Щит КИП	1		
		11	SF6	—"—	Сигнализация	1		
		12	SF7,8	—"—	Резерв	2		

Инв. № подл. | Подпись и дата | Взам. инв. №

ТП 901-1-87.87 -ЭМН1-3 Лист 2

Формат А4

Панель	Строка	Надпись	Поз. обозначение	Места надписи	Текст	Кол	Вид шрифта	Заготовка
				Табличка	К20	1		
				—"—	К21	1		
				—"—	КТ	1		
				—"—	R	1		
				—"—	К1	1		
				—"—	К2	1		
				—"—	КТ1	1		
				—"—	КТ2	1		
				—"—	К16	1		
				—"—	К17	1		
				—"—	К10	1		
				—"—	К11	1		
				—"—	К12	1		
				—"—	К13	1		
				—"—	К14	1		
				—"—	К18	1		
				—"—	К5	1		
				—"—	К6	1		
				—"—	К7	1		
				—"—	К8	1		
				—"—	К9	1		
				—"—	КТ3	1		
				—"—	К15	1		
				—"—	ВНл1	1		
				—"—	ВНл2	1		
5				—"—	М3	1		
				—"—	3К2	1		
				—"—	3К3	1		
				—"—	3К4	1		
				—"—	3R	1		

Инв. № подл. | Подпись и дата | Взам. инв. №

ТП 901-1-87.87 -ЭМН1-3 Лист 3

Панель	Строка	Надпись	Поз. обозначение	Места надписи	Текст	Кол	Вид шрифта	Заготовка
				Табличка	3К6	1		
				—"—	3КТ1	1		
				—"—	3К5	1		
				—"—	3КТ2	1		
6				—"—	М4	1		
				—"—	4К2	1		
				—"—	4К3	1		
				—"—	4К4	1		
				—"—	4R	1		
				—"—	4К6	1		
				—"—	4КТ1	1		
				—"—	4К5	1		
				—"—	4КТ2	1		
7				—"—	М12	1		
				—"—	М13	1		
				—"—	М16	1		
				—"—	М17	1		
				—"—	М19	1		
				—"—	М21	1		
				—"—	М8	1		
				—"—	М23	1		
		13	QF7	—"—	Оперативные цепи	1		
		14	QF6	—"—	Групповой автомат	1		
		15	QF8	—"—	Резерв	1		
				—"—	2ТЖд	1		
				—"—	2ТЖб	1		
				—"—	2ТЖс	1		
				—"—	16К1	1		
				—"—	16К2	1		
				—"—	17К1	1		

Инв. № подл. | Подпись и дата | Взам. инв. №

ТП 901-1-87.87 ЭМН1-3 Лист 4

Панель	Строка	Надпись	Поз. обозначение	Место надписи	Текст	Кол.	Вид шрифта	Заготовка
7				Табличка	17 К2			
				—"—	19 К3			
				—"—	19 К2			
				—"—	19 К1			
				—"—	М6			
				—"—	М25			
					Дверь			
1		16		Табличка	Ввод N1	1		
					Отходящие линии			
					Н/а М5, М7, М9			
					Задвижки М10, М11, М14, М15, М18, М20, М22			
					Приточный вентилятор М24			
		17	1PI	—"—	Ввод N1	1		
		18		—"—	Задвижка М14	1		
		19		—"—	Задвижка М15	1		
		20		—"—	Задвижка М18	1		
		21	1SA1	На ключе	ТУ-О-Дист	1		
2		22		Табличка	Насос М1	1		
		23	1-КН1	—"—	Откл. кнопкой в машзале	1		
		24	1-КН2	—"—	Срыв давления	1		
		25	1-КН3	—"—	Неиспр. напорной задвижки	1		
		26	1-HL1	—"—	Насос включен	1		
		27	1-HL2	—"—	Насос отключен	1		
		28	1-SA2	—"—	Выбор режима н/а М1	1		
		29	1-SA3	—"—	Управление н/а М1	1		
		30	1-SA2	На ключе	Раб-О-рез	1		
		31	1-SA3	—"—	Откл-вкл	1		
3		32		Табличка	Насос М2	1		
		33	2-КН1	—"—	Откл. кнопкой в машзале	1		
		34	2-КН2	—"—	Срыв давления	1		

Панель	Строка	Надпись	Поз. обозначение	Место надписи	Текст	Кол.	Вид шрифта	Заготовка
3		35	2-КН3	Табличка	Неиспр. напорной задвижки	1		
		36	2-HL1	—"—	Насос включен	1		
		37	2-HL2	—"—	Насос отключен	1		
		38	2SA2	—"—	Выбор режима н/а №3	1		
		39	2-SA3	—"—	Управление н/а М3	1		
		40	2-SA2	На ключе	Раб-О-Рез	1		
		41	2-SA3	—"—	Откл-вкл.	1		
4		42		Табличка	Сигнализация	1		
					Общие цепи н/а			
					Оперативные цепи			
		43	HLW	—"—	Контроль напряжения	1		
		44	HL1	—"—	Блинкер КН1-КН6 не поднят	1		
		45	HL2	—"—	Блинкер КН1÷КН12 не поднят	1		
		46	HL3	—"—	Блинкер КН13÷КН18 не поднят	1		
		47	HL4	—"—	Блинкер КН19-КН24 не поднят	1		
		48	КН1	—"—	Контроль напряжения	1		
		49	КН7	—"—	Н/а М2. Неисправность	1		
		50	КН13	—"—	АВР вакуум-насосов	1		
		51	КН19	—"—	Неисправность затвора водовода	1		
		52	КН2	—"—	Н/а М1. Авария	1		
		53	КН8	—"—	Н/а М3. Неисправность	1		
		54	КН14	—"—	Нет напряж. в об. ц. вентиляц.	1		
		55	КН20	—"—	АВР оперативных цепей	1		
		56	КН5	—"—	Н/а М2. Авария	1		
		57	КН9	—"—	Н/а М4. Неисправность	1		
		58	КН15	—"—	Аварийное отключение П1	1		
		59	КН21	—"—	Низкий вакуум в вакуум колонках	1		
		60	КН4	—"—	Н/а М3. Авария	1		
		61	КН10	—"—	АВР дренажных насосов	1		
		62	КН16	—"—	Аварийное отключение П2	1		

Панель	Строка	Надпись	Поз. обозначение	Место надписи	Текст	Кол.	Вид шрифта	Заготовка
4		63	КН22-24	Табличка	Резерв	3		
		64	КН5	—"—	Н/а М4. Авария	1		
		65	КН11	—"—	Нет напряж. в об. ц. дренаж. насосов	1		
		66	КН17	—"—	Затопление н/ст	1		
		67	КН6	—"—	Н/а М1 Неисправность	1		
		68	КН12	—"—	Нет напряж. в об. ц. вакуум насосов	1		
		69	КН18	—"—	Неисправность затвора водовода №2	1		
		70	SB2	—"—	Опробование сигнала	1		
		71	SA	—"—	Сигнализация	1		
		72	SB1	—"—	Съем сигнала	1		
		73	S1	—"—	~ 220В в HL1	1		
		74	SB1	—"—	Возврат реле затопления	1		
		75	S2	—"—	~220В в HL2	1		
		76		—"—	КЗ	1		
		77	SA	На ключе	Откл. - вкл.	1		
5		78		Табличка	Насос М3	1		
		79	3-КН1	—"—	Откл. кнопкой в машзале	1		
		80	3-КН2	—"—	Срыв давления	1		
		81	3КН3	—"—	Неисправность напорн. задв.	1		
		82	3-HL1	—"—	Насос включен	1		
		83	3-HL2	—"—	Насос отключен	1		
		84	3-SA2	—"—	Выбор режима н/а М3	1		
		85	3-SA3	—"—	Управление н/а М3	1		
		86	3-SA2	На ключе	Раб-О-Рез	1		
		87	3-SA3	—"—	Откл-вкл.	1		
6		88		Табличка	Насос М4	1		
		89	4-КН1	—"—	Откл. кнопкой в машзале	1		
		90	4-КН2	—"—	Срыв давления	1		
		91	4-КН3	—"—	Неисправность напорной задвижки	1		
		92	4-HL1	—"—	Насос включен	1		

Панель	Строка	Надпись	Поз. обозначение	Место надписи	Текст	Кол.	Вид шрифта	Заготовка
6		93	4-HL2	Табличка	Насос отключен	1		
		94	4-SA2	—"—	Выбор режима н/а М4	1		
		95	4-SA3	—"—	Управление н/а М4	1		
		96	4-SA2	На ключе	Раб-О-Рез	1		
		97	4-SA3	—"—	Откл-вкл.	1		
		98		Табличка	Ввод N2	1		
					Отходящие линии			
					Н/а М6, М8			
					Задвижки М12, М13, М16, М17, М19, М21, М23			
		99	2PI	—"—	Ввод N2	1		
		100		—"—	Задвижка М16	1		
		101		—"—	Задвижка М17	1		
		102		—"—	Задвижка М19	1		
		103	19-SA1	На ключе	ТУ-О-Дист	1		

Альбом VI

Типовой проект 901-1-87.87

Линия склеивания с листом 2

Шины силовые ~380В 100А

Панель (вид спереди)

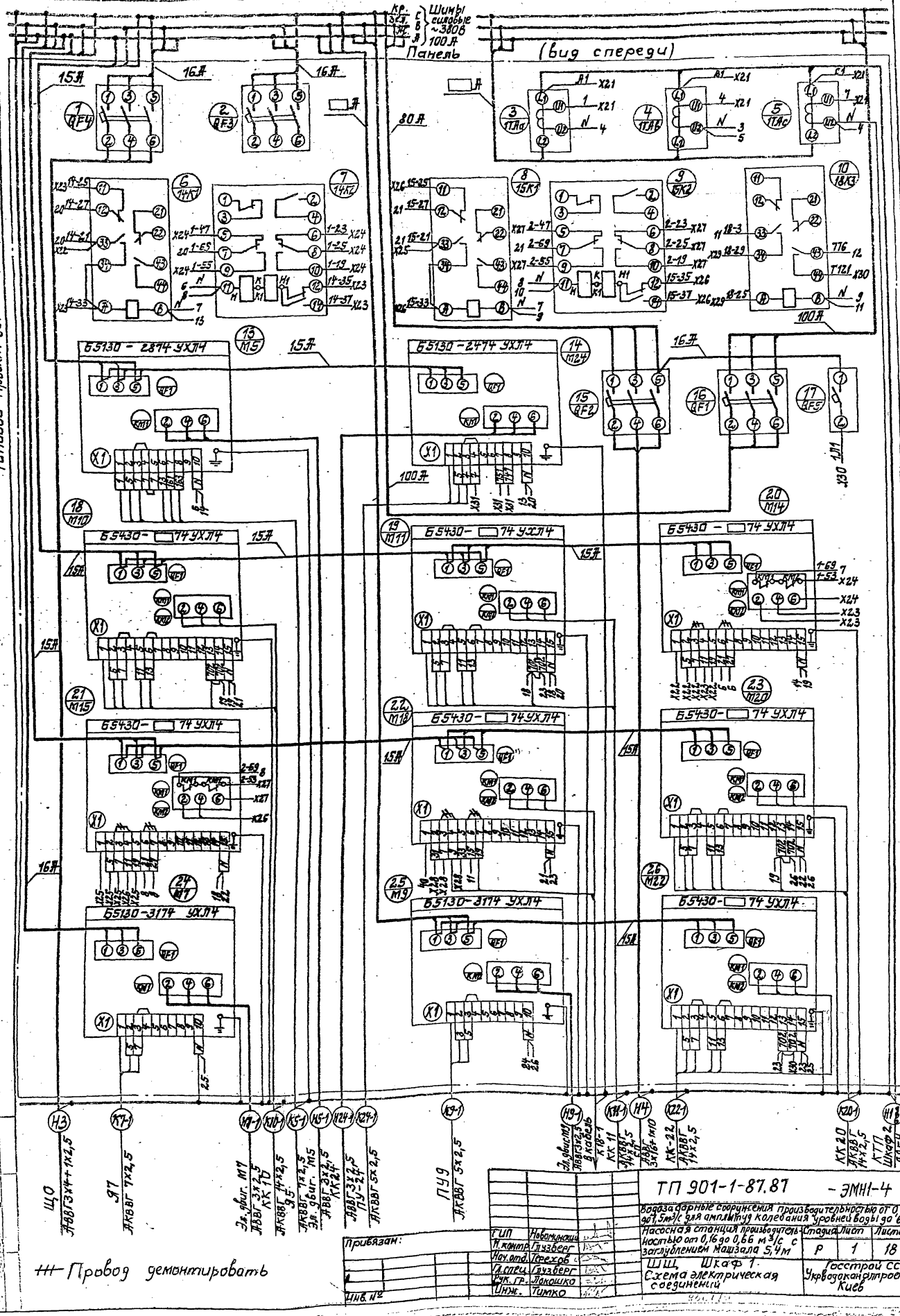

Б5130-2874 УХЛ4

Б5130-2474 УХЛ4

Б5430-□74 УХЛ4

Б5130-3174 УХЛ4

Щ0 АВВГ3х4+1х2,5

Я7 АКВВГ 7х2,5

Эл. двиг. М7 АВВГ 3х2,5 КК10

АКВВГ 14х2,5 Я5

Эл. двиг. М5 АВВГ 3х2,5 КК24

АВВГ 3х2,5 ПУ-24

АКВВГ 5х2,5

ПУ9 АКВВГ 5х2,5

Эл. двиг. М9 АВВГ 3х2,5 в кабель

К18-1 КК11

АКВВГ 14х2,5 СП

АВВГ 3х16+1х10

КК-22 АКВВГ 14х2,5

КК20 АКВВГ 14х2,5

КТП Шкаф 2 ААГУ

+++ Провод демонтировать

ГИП	Новоминский	
Н. контр.	Глузберг	
Нач. отд.	Терехов	
Гл. спец.	Глузберг	
Рук. гр.	Локошко	
Инж.	Тимко	

Привязан:

Инв. №

ТП 901-1-87.87 - ЭМН1-4

Водозаборные сооружения производительностью от 0,02 до 1,5 м³/с для амплитуд колебания уровней воды до 6 м

Насосная станция производительностью от 0,16 до 0,66 м³/с с заглублением машзала 5,4 м

Стадия	Лист	Листов
Р	1	18

ШШ, Шкаф 1. Схема электрическая соединений

Госстрой СССР Укрводоканалпроект Киев

Альбом VI

Типовой проект 901-1-87.87

Линия склеивания с листом 1

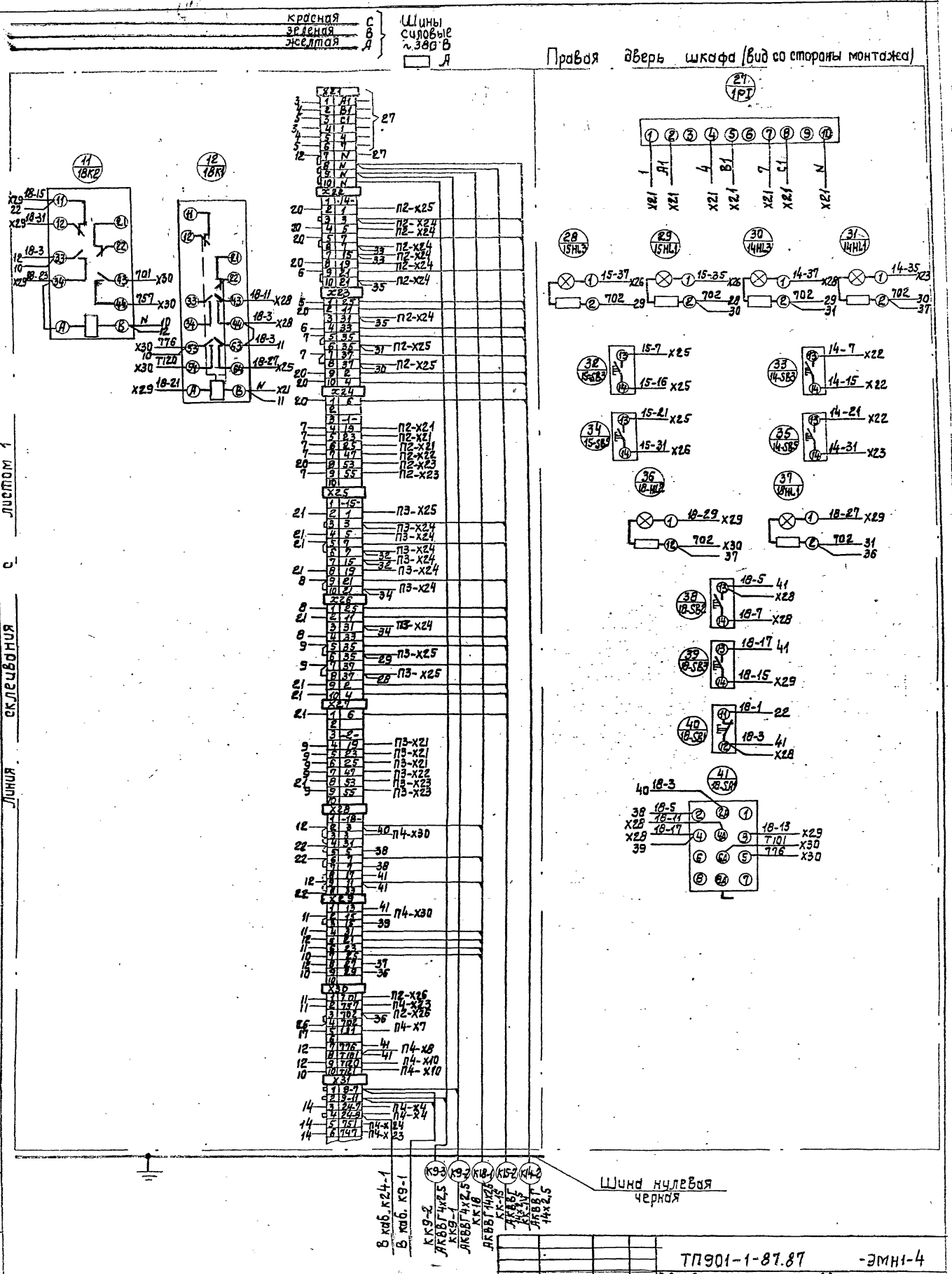

Привязан:	ГИП	Новоминский	ТП901-1-87.87 -ЭМН1-4		
	Н.контр.	Глузберг	Водозабарные сооружения производительностью от 0,02 до 1,5 м3/с для амплитуд колебания уровней воды до 6 м		
	Нач.отд.	Терехов	Насосная станция производительностью от 0,16 до 0,66 м3/с с заглублением машзала 5,4 м.	Стадия	Лист	Листов
	Гл.спец.	Глузберг		Р	2	18
	Рук.гр.	Локошко	ШЩ. Шкаф 1. Схема электрическая соединений.	Госстрой СССР Укрводоканалпроект Киев		
Инв. №	Инжен.	Тимко				

Формат А2

Альбом VI

Типовой проект 901-1-87.87

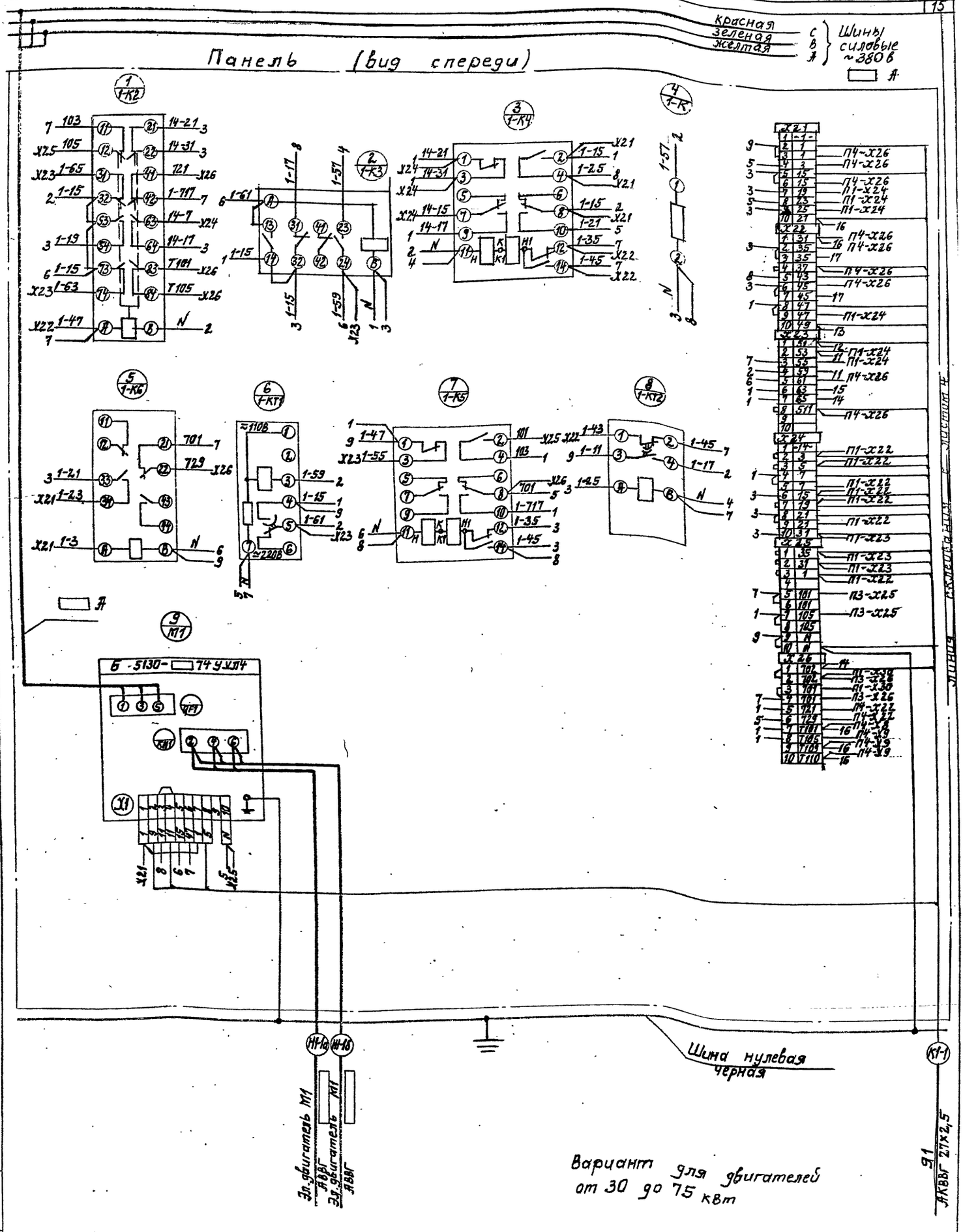

Вариант для двигателей от 30 до 75 кВт

ТП 901-1-87.87				-ЭМН1-4
Водозаборные сооружения производительностью от 0,02 до 1,5 м³/с для амплитуд колебания уровней воды до 6 м				
Насосная станция производительностью от 0,16 до 0,66 м³/с с заглублением машзала 5,4 м	Стадия	Лист	Листов	
	Р	3	18	
ШШ. Шкаф 2. Схема электрическая соединений	Госстрой СССР Укрводоканалпроект Киев			

ГИП	Новоминский	
Н. контр.	Глузберг	
Нач. отд.	Терехов	
Гл. спец.	Глузберг	
Рук. гр.	Локошко	
Инж.	Тимко	

Привязан

Инв. №

Подпись и дата | Взам. инв. №

Альбом VII

Типовой проект 901-1-87.87

красная С
зеленая Б
желтая Ж
} Шины силовые ~380В

Ж

Панель (вид спереди)

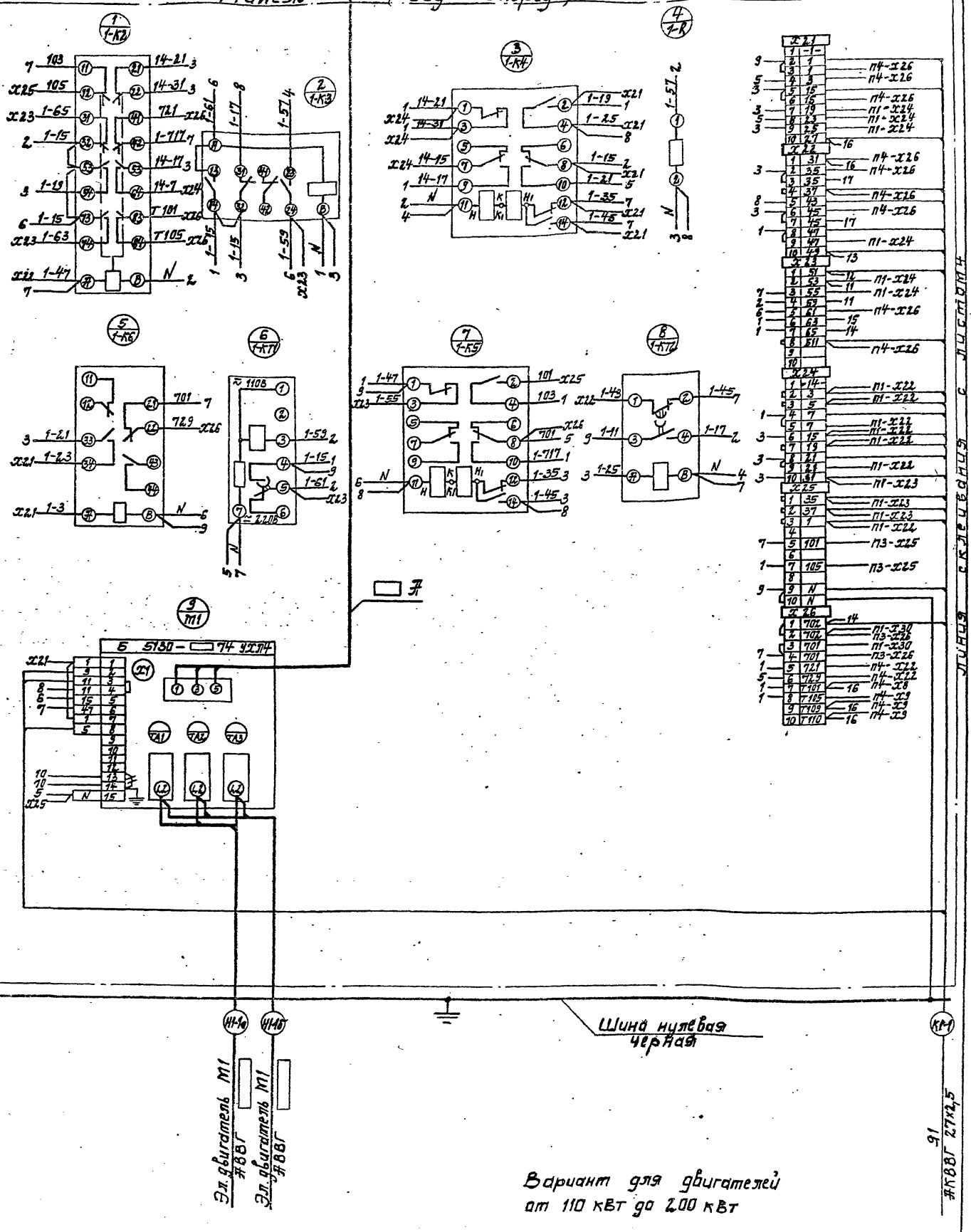

Вариант для двигателей от 110 кВт до 200 кВт

Провод демонтировать

ТП 901-1-87.87 -ЭМН1-1			
Водозаборные сооружения производительностью от 0,02 до 1,5 м³/с для амплитуд колебания уровней воды до 6 м.			
Насосная станция производительностью от 0,16 до 0,65 м³/с с заглублением машзала 5,4 м	Стадия	Лист	Листов
	Р	3	18
ШЦ. Шкаф 2. Схема электрическая соединений.	Госстрой СССР Укрводоканалпроект Киев		

Привязан

Инв.№

ГИП	Новотинский	
Н.контр.	Глузберг	
Нач.отд.	Терехов	
Гл.спец.	Глузберг	
Рук.гр.	Покощко	
Инж.	Титко	

Инв.№ подл. | Подпись и дата | Взам.инв.№

Дверь шкафа (вид со стороны монтажа)

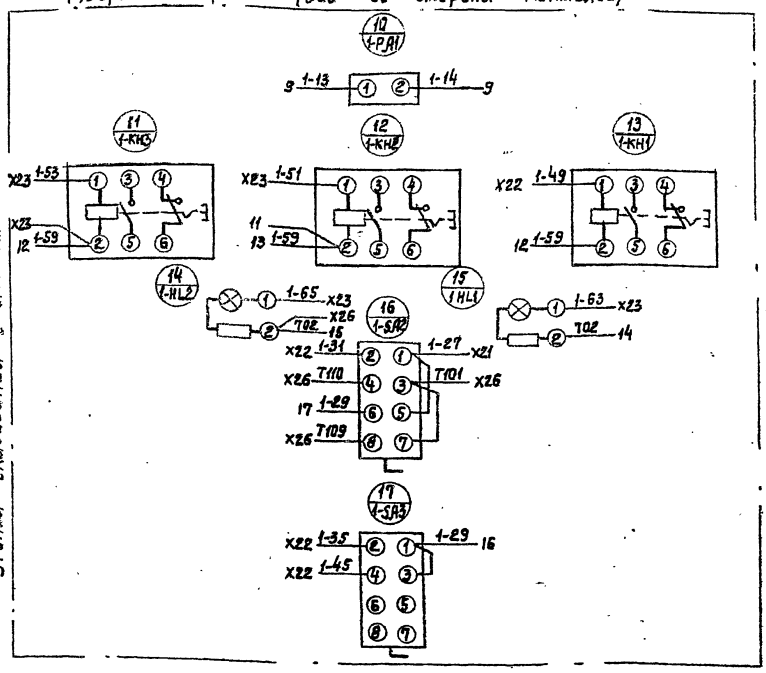

1. Вариант для двигателей от 30 до 200 кВт.
2. В варианте для двигателей от 30 до 75 кВт амперметр (поз. 1-РА1) исключить.

					ТП 901-1-87.87		-ЭМН1-4
					Водозаборные сооружения производительностью от 0,02 до 1,8 м³/с для амплитуд колебания уровней воды до 6 м.		
Привязан			ГИП	Новоминский	Насосная станция производительностью от 0,16 до 0,66 м³/с с заглублением машзала 5,4 м.	Стадия	Лист	Листов
			Н. контр.	Глузберг		Р	4	18
			Нач. отд.	Терехов				
			Гл. спец.	Глузберг	Ш.Щ. Шкаф 2. Схема электрическая соединений.	Госстрой СССР Укрводоканалпроект Киев		
Инв. №			Рук. гр.	Локошко				
			Инж.	Тимко				

Формат А3

Дверь шкафа (вид со стороны монтажа)

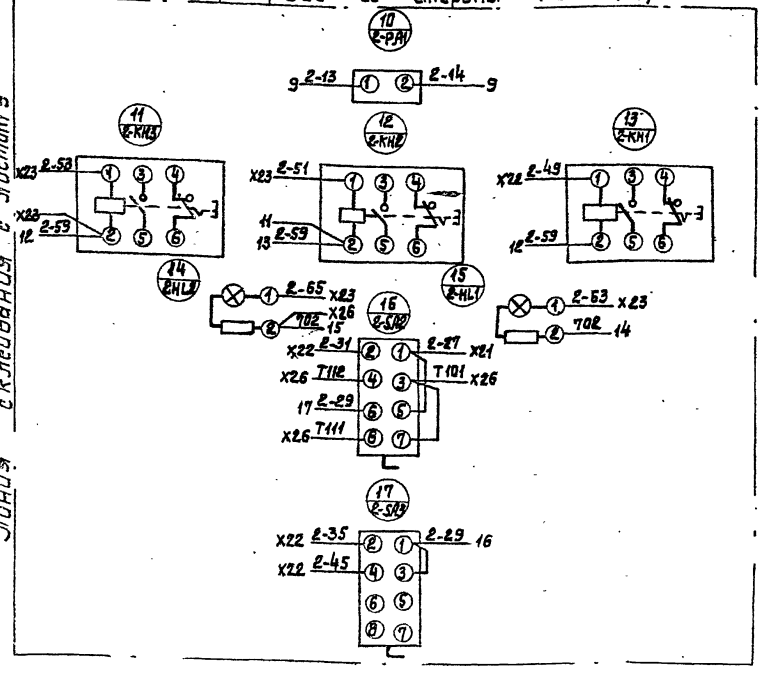

1. Вариант для двигателей от 30 до 200 кВт.
2. В варианте для двигателей от 30 до 75 кВт амперметр (поз. 2-РА1) исключить.

					ТП 901-1-87.87		-ЭМН1-4
					Водозаборные сооружения производительностью от 0,02 до 1,8 м³/с для амплитуд колебания уровней воды до 6 м.		
Привязан			ГИП	Новоминский	Насосная станция производительностью от 0,15 до 0,55 м³/с с заглублением машзала 5,4 м.	Стадия	Лист	Листов
			Н. контр.	Глузберг		Р	6	18
			Нач. отд.	Терехов				
			Гл. спец.	Глузберг	Ш.Щ. Шкаф 3 Схема электрическая соединений.	Госстрой СССР Укрводоканалпроект Киев		
Инв. №			Рук. гр.	Локошко				
			Инж.	Тимко				

Формат А3

Альбом VII

Типовой проект 901-1-87.87

Красная С
Зелёная В
Жёлтая А
} Шины силовые ~380 В

А

Панель (вид спереди)

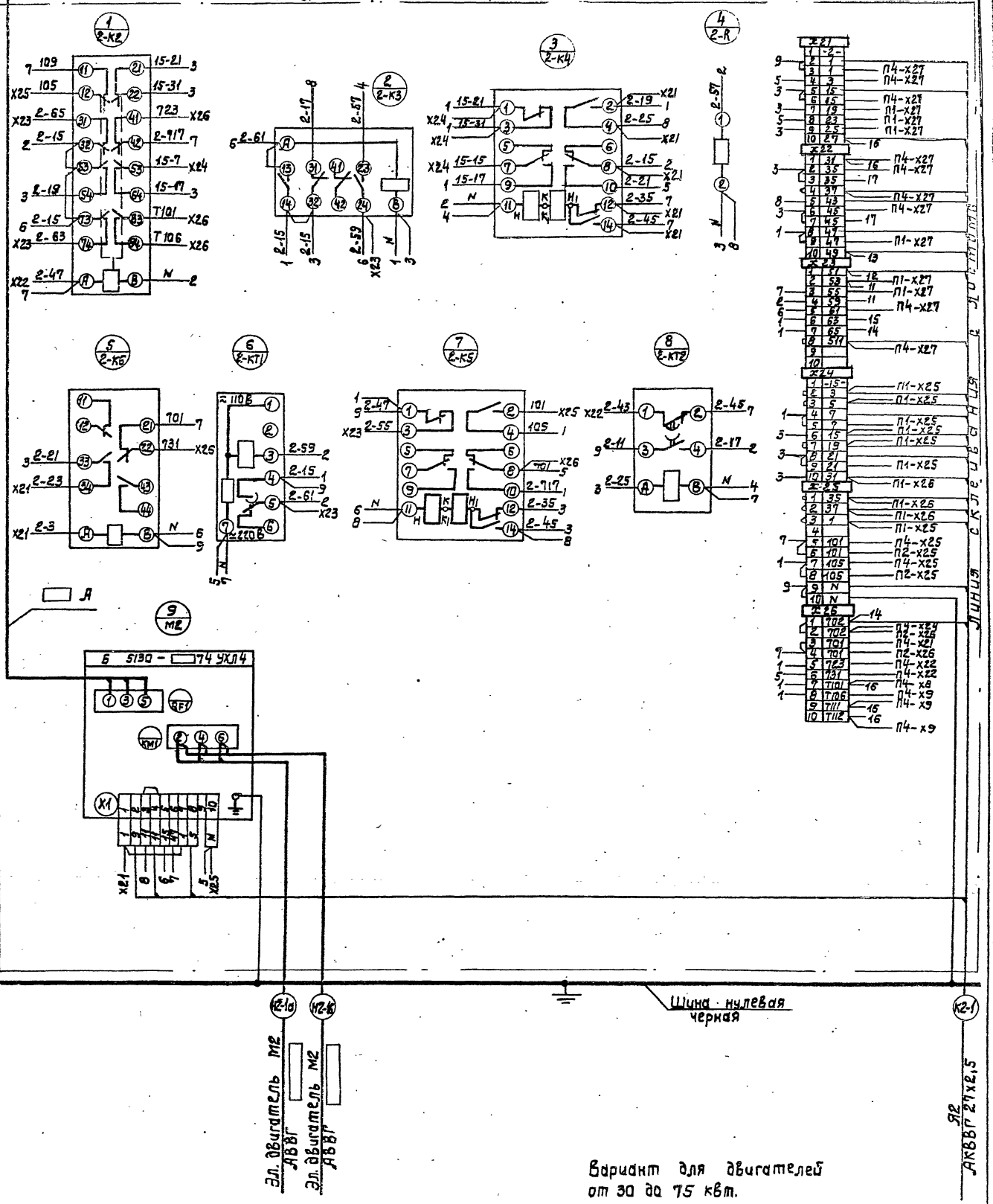

				ТП 901-1-87.87	-ЭМН 1-4
				Водозаборные сооружения производительностью от 0,02 до 1,5 м³/с для амплитуд колебания уровней воды до 6 м	
Привязан:		ГИП	Новоминский	Насосная станция производительностью от 0,16 до 0,66 м³/с с заглублением машзала 5,4 м	Стадия: Р; Лист: 5; Листов: 18
		Н. контр.	Глузберг		
		Нач. отд.	Терехов		
		Гл. спец.	Глузберг		
		Рук. гр.	Локшко	ШШ. Шкаф 3. Схема электрическая соединений	Госстрой СССР Укрводоканалпроект Киев
Инв. №		Инжен.	Тимко		

Копировал
Формат А3

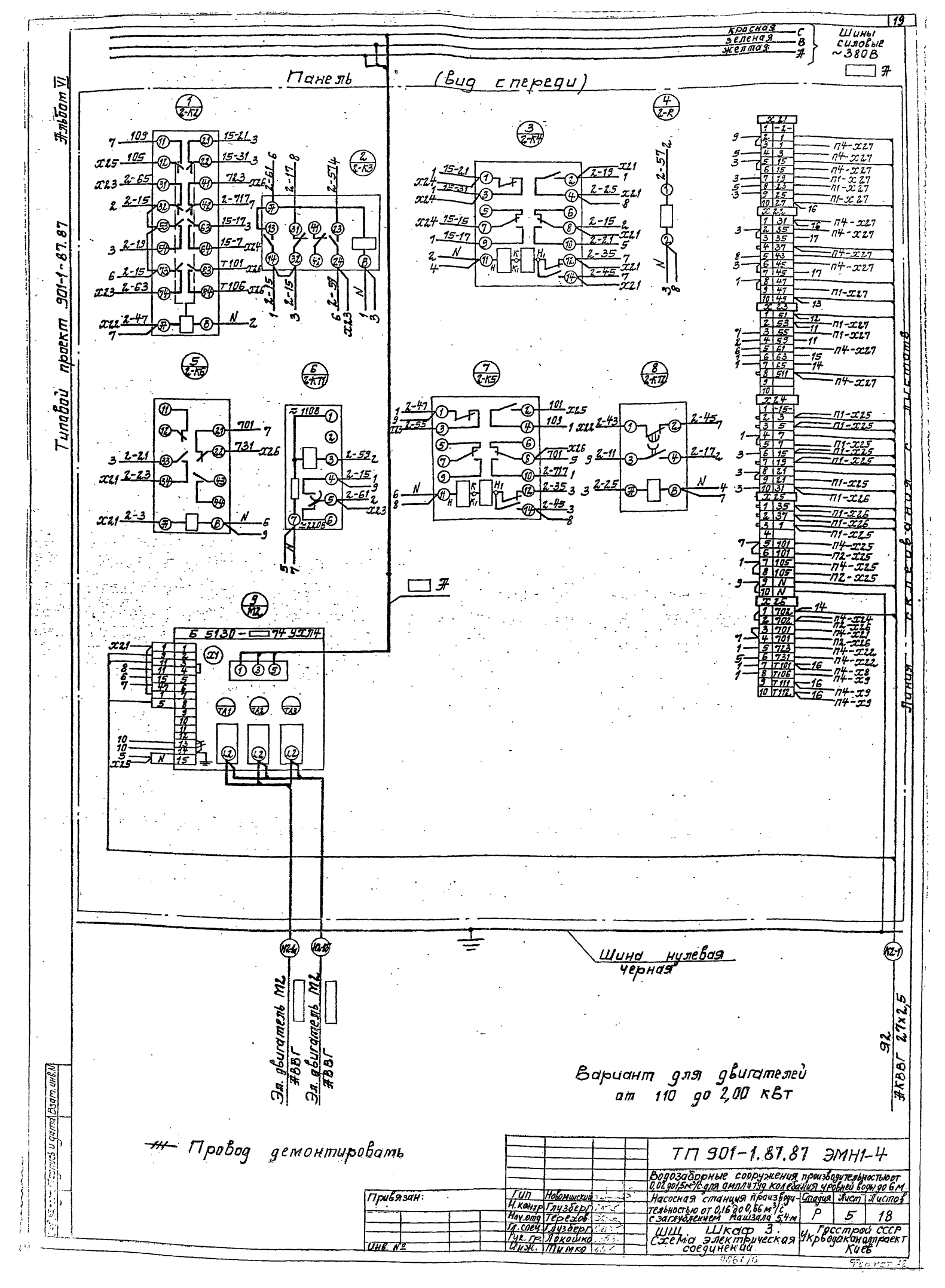

19
Альбом VI
Типовой проект 901-1-87.87
красная С
зеленая В
желтая А
Шины силовые ~380В
Панель (вид спереди)
Б 5130-□74 УХЛ4
Линия склеивания с листов
Шина нулевая черная
Эл. двигатель М2 АВВГ
Эл. двигатель М2 АВВГ
92 АКВВГ 2,7х2,5
Вариант для двигателей от 110 до 2,00 кВт
Провод демонтировать
Привязан:
Инв. №
ГИП Новоминский
Н.контр Глузберг
Нач.отд Терехов
Гл.спец. Глузберг
Рук.гр. Локошко
Инж. Тимко
ТП 901-1.87.87 ЭМН1-4
Водозаборные сооружения производительностью от 0,02 до 1,5 м³/с для амплитуд колебания уровней воды до 6 м
Насосная станция производительностью от 0,16 до 0,66 м³/с с заглублением машзала 5,4 м
Стадия Р
Лист 5
Листов 18
ШШ Шкаф 3. Схема электрическая соединений
Госстрой СССР Укрводоканалпроект Киев

Панель (Вид спереди) (Начало)

Альбом VI

Типовой проект 901-4-87.87

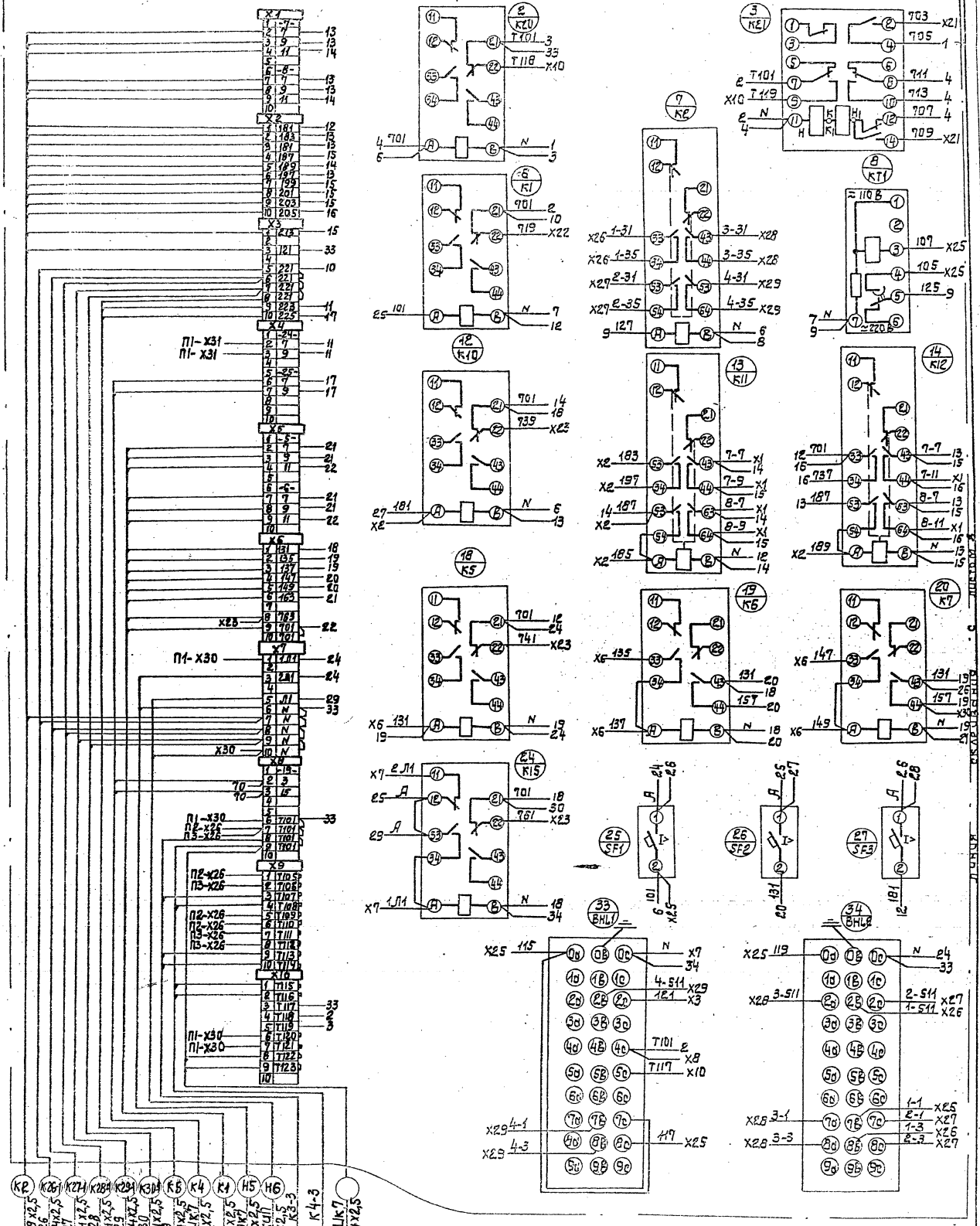

Привязан	ГИП	Новомунский	ТП 901-1-87.87 - ЭМН1-4	
	Н. контр.	Глузберг	Водозаборные сооружения производительностью от 0,02 до 1,5 м³/с для амплитуд колебания уровней воды до 6 м.	
	Нач. отд.	Терехов	Насосная станция производительностью от 0,16 до 0,66 м³/с с заглублением машзала 6,4 м	Стадия: Р; Лист: 7; Листов: 18
	Гл. спец.	Глузберг	ШЦ, Шкаф 4. Схема электрическая соединений	Госстрой СССР Укрводоканалпроект Киев
Инв. №	Рук. гр.	Лакшко		
	Инж.	Тимка		

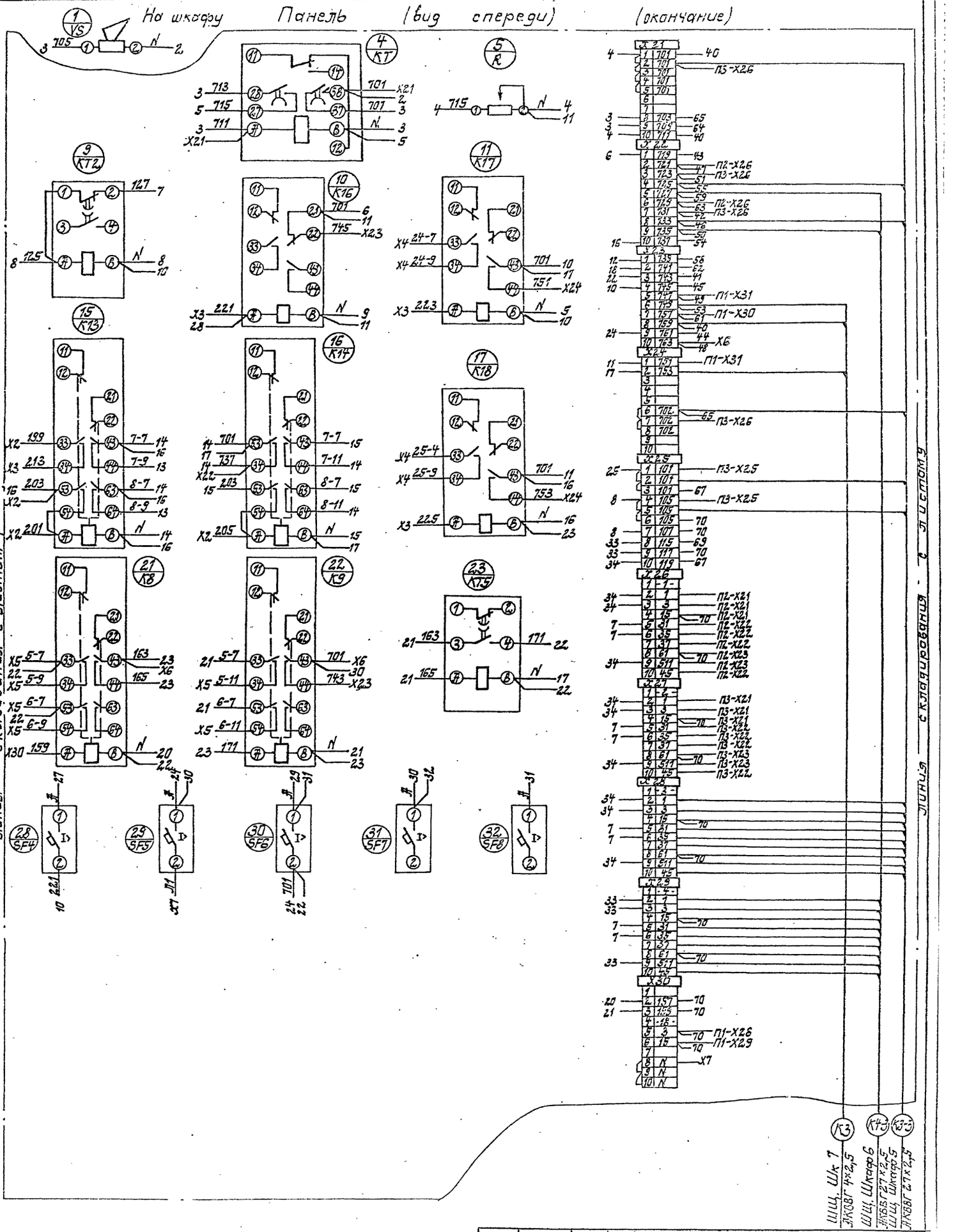

				ТП901-1-87.87 -ЭМН1-4	
				Водозаборные сооружения производительностью от 0,02 до 1,5 м³/с для амплитуд колебания уровней воды до 6 м.	
Привязан:	ГИП	Новоминский		Насосная станция производительностью от 0,16 до 0,66 м³/с с заглублением машзала 5,4 м	Стадия: Р; Лист: 8; Листов: 18
	Н.контр.	Глузберг			
	Нач.отд.	Терехов			
	Гл.спец.	Глузберг		ШЩ. Шкаф 4. Схема электрическая соединений	Госстрой СССР Укрводоканалпроект Киев
	Рук.гр.	Локошка			
Инв. №	Инж.	Тимко			

Альбом VI

Типовой проект 901-1-87.87

Линия склеивания с листом 8

Дверь шкафа (вид со стороны монтажа)

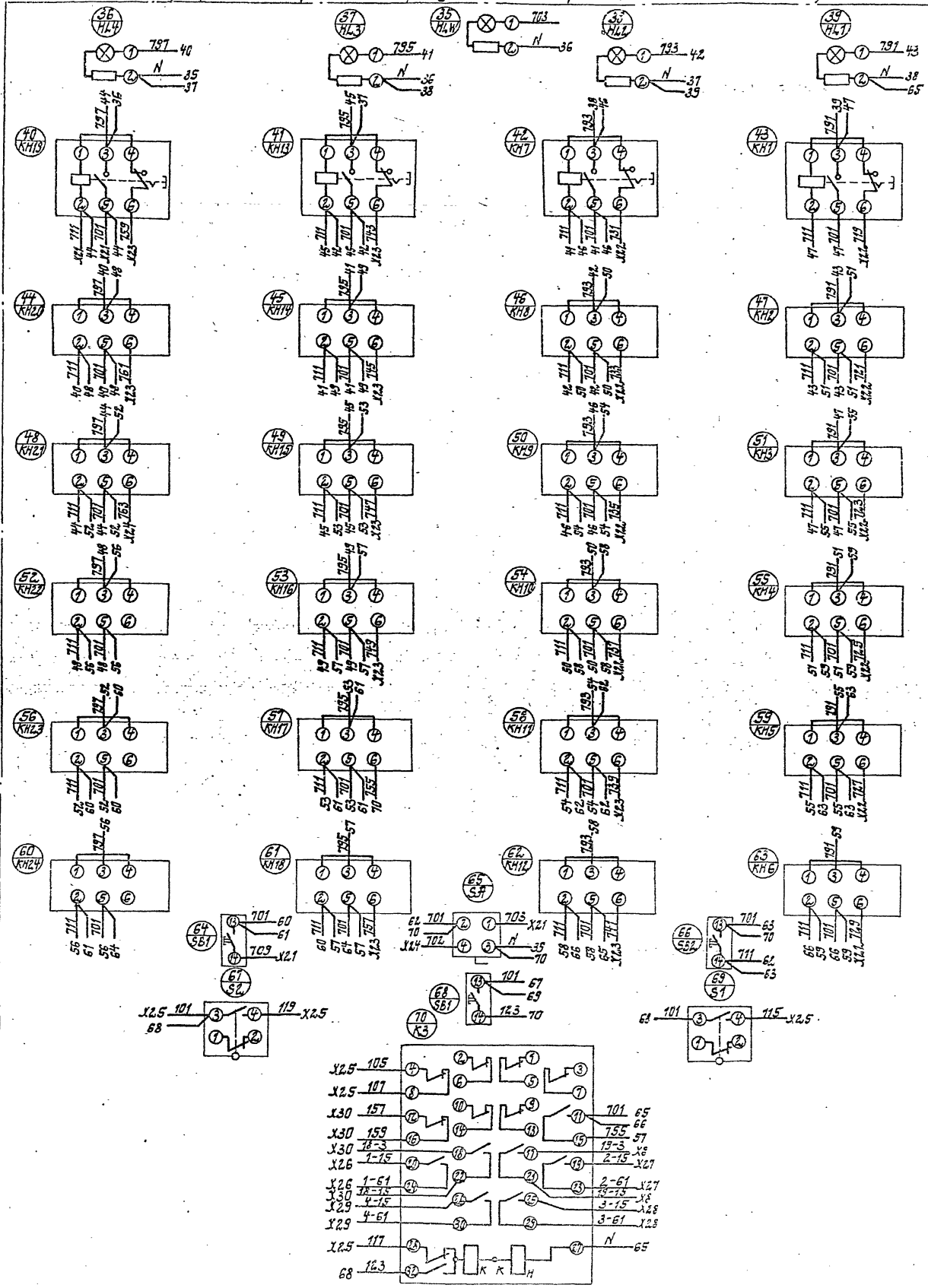

				ТП 901-1-87.87 -ЭМН1-4
				Водозаборные сооружения производительностью от 0,02 до 1,5 м³/с для амплитуд колебания уровней воды до 6 м
Привязан:	ГИП	Новоминский		Насосная станция производительностью от 0,16 до 0,66 м³/с с заглублением машзала 5,4 м
	Н.контр.	Глузберг		
	Нач.отд.	Терехов		
	Гл.спец.	Глузберг		
	Рук.гр.	Локошко		
Инв.№	Инж.	Тимко		

Стадия	Лист	Листов
Р	9	18

ШЩ. Шкаф 4
Схема электрическая соединений

Госстрой СССР
Укрводоканалпроект
Киев

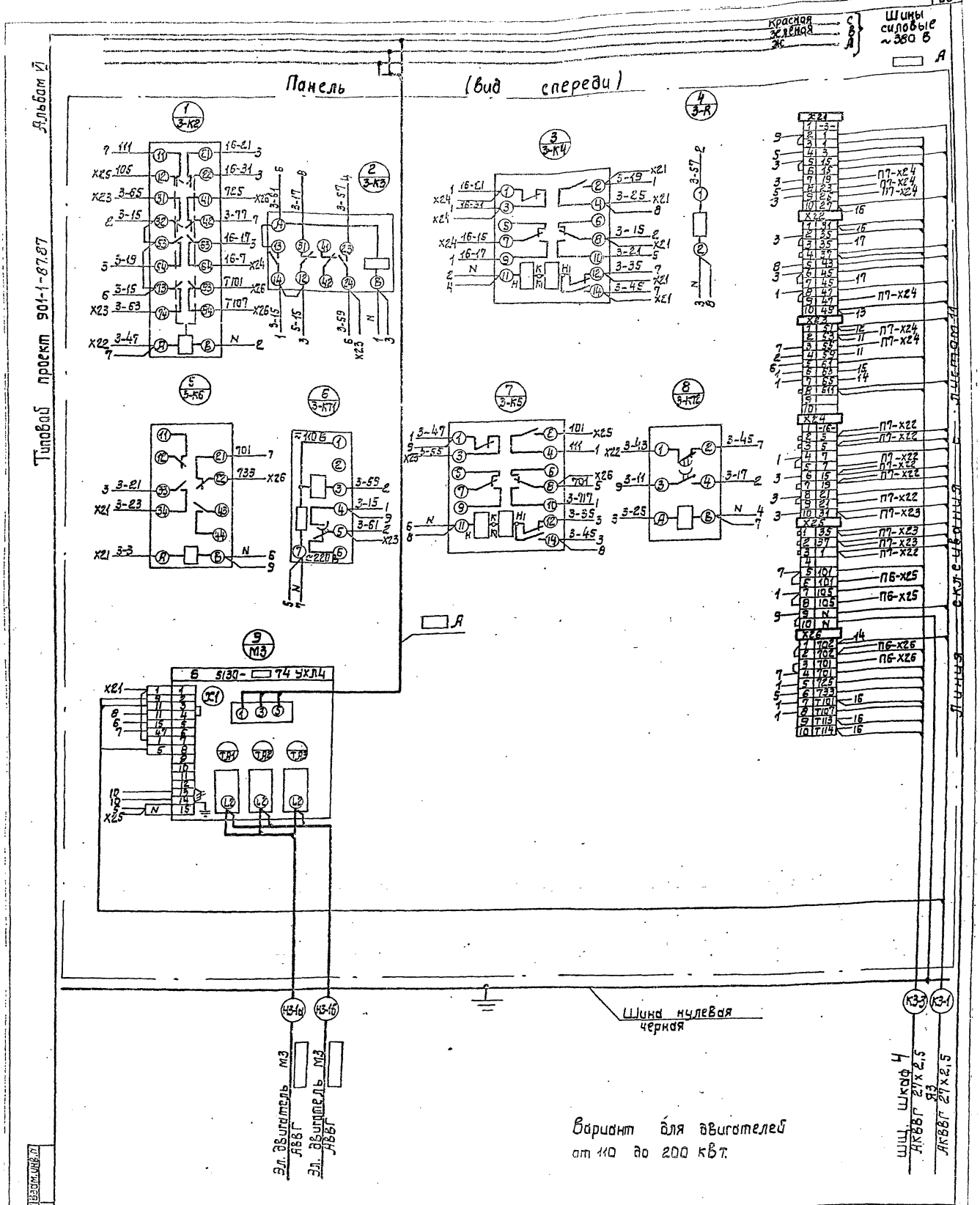

Провод демонтировать.

Привязан:	ГИП	Новоминский	ТП 901-1-87.87 -ЭМН1-4		
	Н.контр.	Глузберг	Водозаборные сооружения производительностью от 0,02 до 1,5 м³/с для амплитуд колебания уровней воды до 6 м.		
	Нач.отд.	Терехов	Насосная станция производительностью от 0,16 до 0,66 м³/с с заглублением машзала 5,4 м	Стадия	Лист	Листов
	Гл.спец.	Глузберг		Р	10	18
	Рук.гр.	Локошко	ШЩ. Шкаф 5. Схема электрическая соединений	Госстрой СССР Укрводоканалпроект Киев		
Инв. №	Инж.	Тимко				

Формат А2

Типовой проект 901-1-87.87 Альбом VII

Красная С
Зеленая В
Желтая Я
} Шины силовые ~ 380В

Панель (вид спереди)

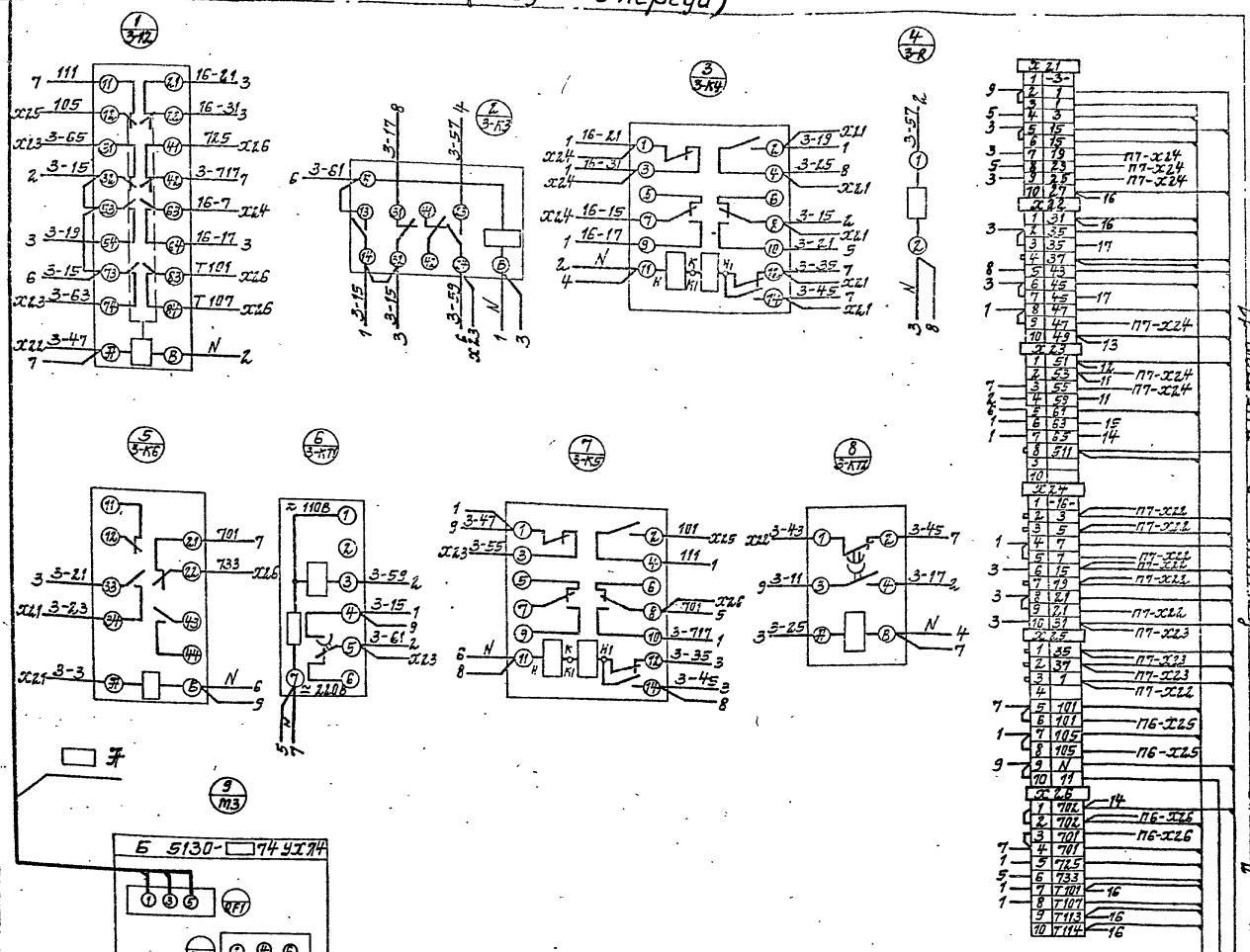

Вариант для двигателей от 30 до 75 квт

				ТП 901-1-87.87 - ЭМН1-4	
				Водозаборные сооружения производительностью от 0,02 до 1,5 м³/с для амплитуд колебания уровней воды до 6 м.	
Привязан:	ГИП	Новомунский		Насосная станция производительностью от 0,16 до 0,66 м³/с с заглублением машзала 5,4 м	Стадия Р; Лист 10; Листов 18
	Н. контр.	Глузберг			
	Нач. отд.	Терехов			
	Гл. спец.	Глузберг			
Инв. №	Рук. гр.	Яковишка		ШШ Шкаф 5 Схема электрическая соединений	Госстрой СССР Укрводоканалпроект Киев
	Инж.	Титко			

366, 10

Альбом VI

Типовой проект 901-1-87.87

Линия склеивания с листом 10

Дверь шкафа (вид со стороны монтажа)

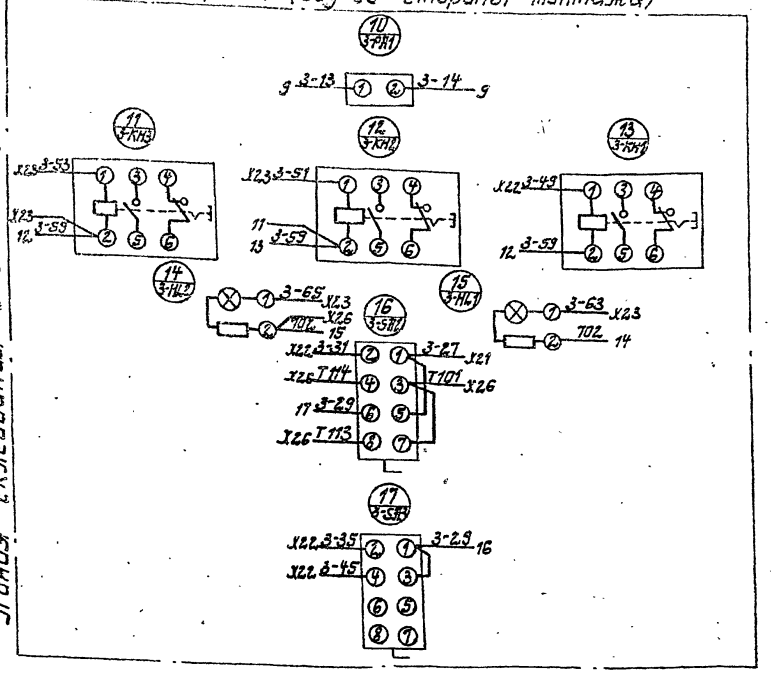

1. Вариант для двигателей от 30 до 200 кВт
2. В варианте для двигателей от 30 до 75 кВт. амперметр (поз. 3-РА1) исключить

Привязан	ГИП	Новомижский		ТП 901-1-87.87 -ЭМН1-4	
	Н.контр	Глузберг		Водозаборные сооружения производительностью от 0,02 до 1,5 м³/с для амплитуд колебания уровней воды до 6 м.	
	Нач.отд.	Терехов		Насосная станция производительностью от 0,16 до 0,66 м³/с с заглублением машзала 5,4 м	Стадия: Р; Лист: 11; Листов: 18
	Гл.спец.	Глузберг		ШЩ. Шкаф 5 Схема электрическая соединений	Госстрой СССР Укрводоканалпроект Киев
	Рук.гр.	Локошко			
Инв. №	Инж.	Тимко			

Формат А3

Дверь шкафа (вид со стороны монтажа)

Линия склеивания с листом 12

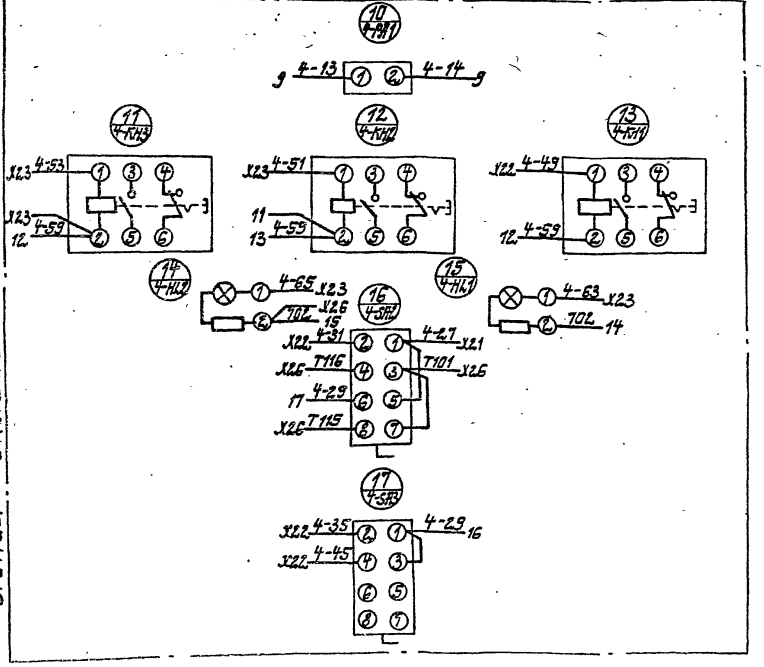

1. Вариант для двигателей от 30 до 200 кВт
2. В варианте для двигателей от 30 до 75 кВт амперметр (поз. 4-РА1) исключить.

Привязан	ГИП	Новомижский		ТП 901-1-87.87 -ЭМН1-4	
	Н.контр	Глузберг		Водозаборные сооружения производительностью от 0,02 до 1,5 м³/с для амплитуд колебания уровней воды до 6 м.	
	Нач.отд.	Терехов		Насосная станция производительностью от 0,16 до 0,66 м³/с с заглублением машзала 5,4 м	Стадия: Р; Лист: 13; Листов: 18
	Гл.спец.	Глузберг		ШЩ. Шкаф 6 Схема электрическая соединений	Госстрой СССР Укрводоканалпроект Киев
	Рук.гр.	Локошко			
Инв. №	Инж.	Тимко			

9861/6

Альбом VII

Типовой проект 901-1-87.87

красная С
зеленая З
желтая Ж
} Шины силовые ~380В

А

Панель (вид спереди)

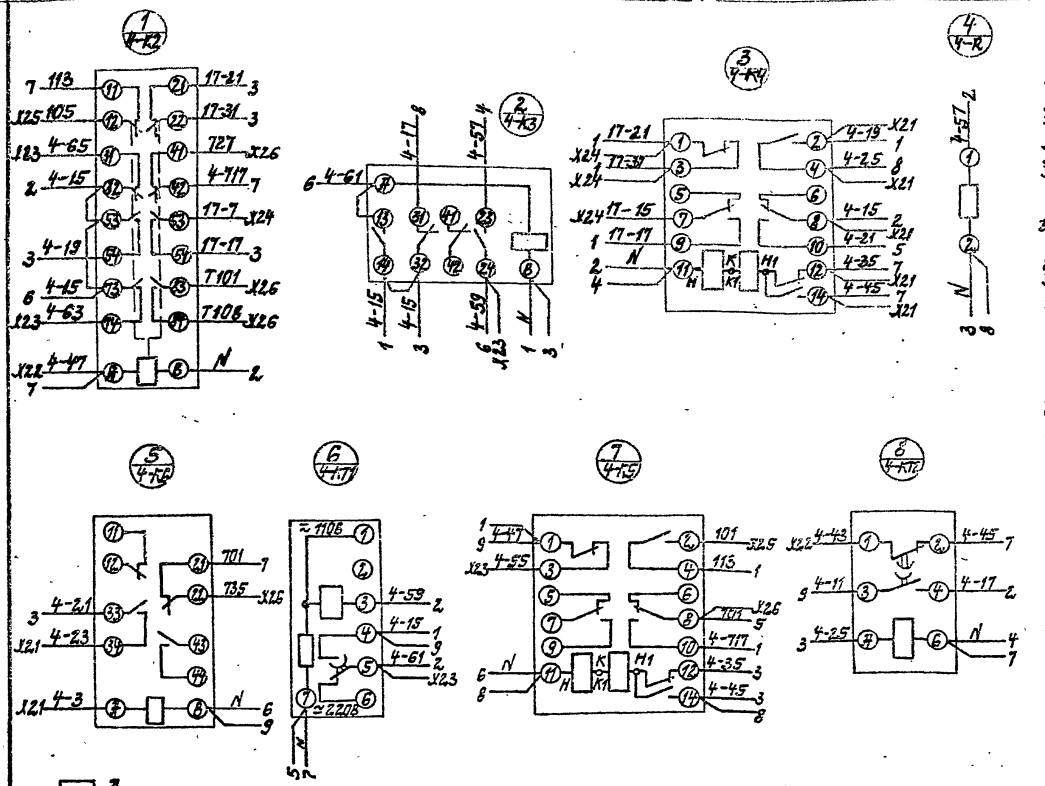

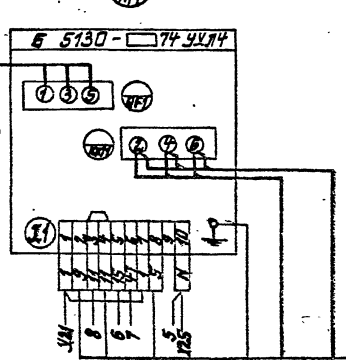

Вариант для двигателей от 30 до 75 квт

Привязан:			ГИП	Новлинский	ТП 901-1-87.87 -ЭМН1-4		
			Н.контр.	Глузберг	Водозаборные сооружения производительностью от 0,03 до 0,5 м³/с для амплитуд колебания уровней воды до 6м		
			Нач.отд.	Терехов	Насосная станция производительностью от 0,1 до 0,65 м³/с с заглублением машзала 5,4м	Стадия: Р	Лист: 12	Листов: 18
			Гл.спец.	Глузберг	Ш.Щ. Шкаф 6 Схема электрическая соединений	Госстрой СССР Укрводоканалпроект Киев	
Инв. №			Рук.гр.	Локотко			
			Инж.	Гимко			

Альбом VI

Типовой проект 901-1-87.87

Шины силовые ~380 В
красная С
зеленая В
желтая А

Панель (вид спереди)

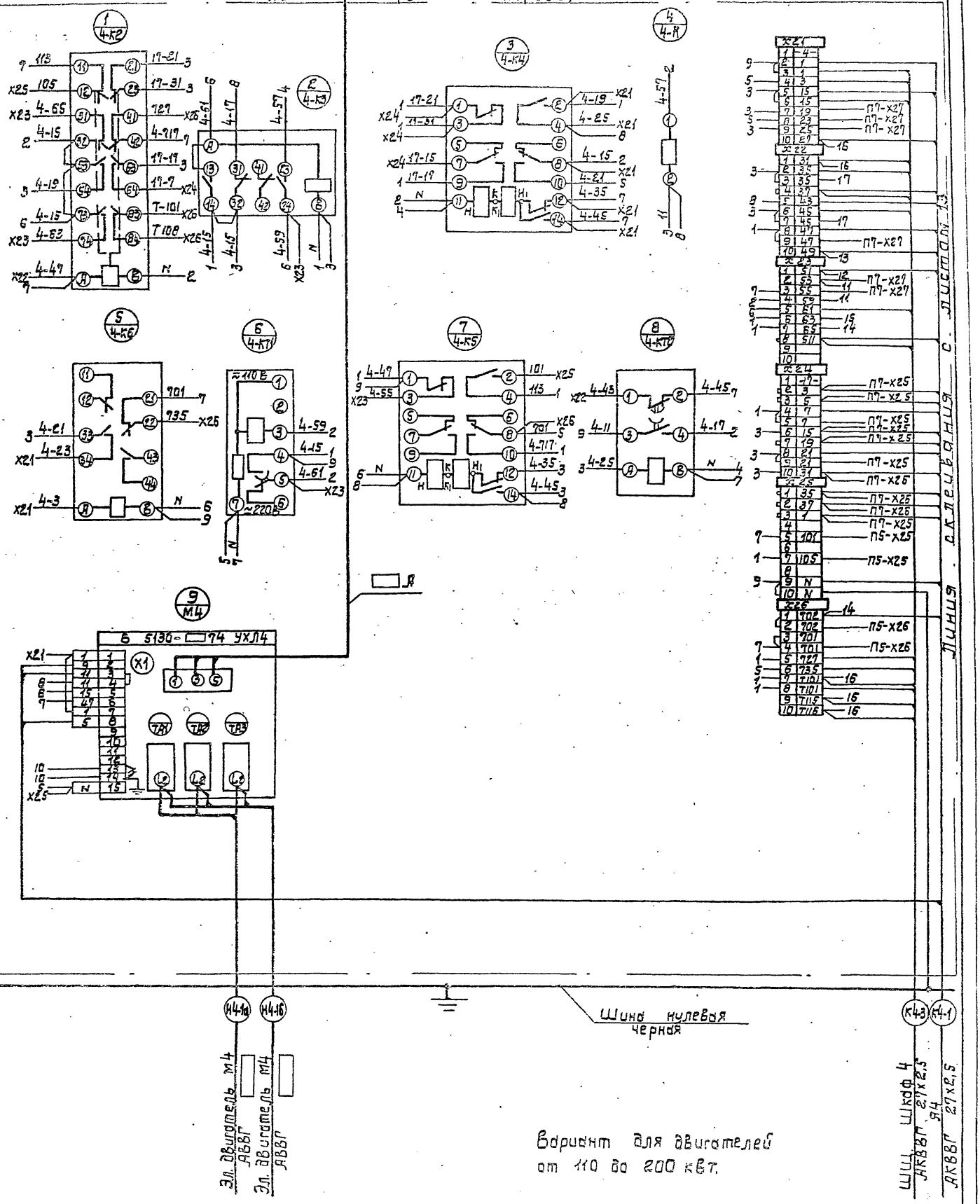

Провод демонтировать

Привязан

Инв. №

Взам. инв. №

Подпись и дата

ГИП	Новоминский	
Н. контр.	Глузберг	
Н. контр.	Терехов	
Гл. спец.	Глузберг	
Рук. гр.	Локошко	
Инж.	Тимко	

ТП 901-1-87.87 -ЭМН1-4

Водозаборные сооружения производительностью от 0,02 до 1,5 м³/с для амплитуд колебания уровней воды до 6 м

Насосная станция производительностью от 0,16 до 0,66 м³/с с заглублением машзала 5,4 м

ШШ Шкаф 6. Схема электрическая соединений

Стадия	Лист	Листов
Р	12	18

Госстрой СССР Укрводоканалпроект Киев

Формат А2

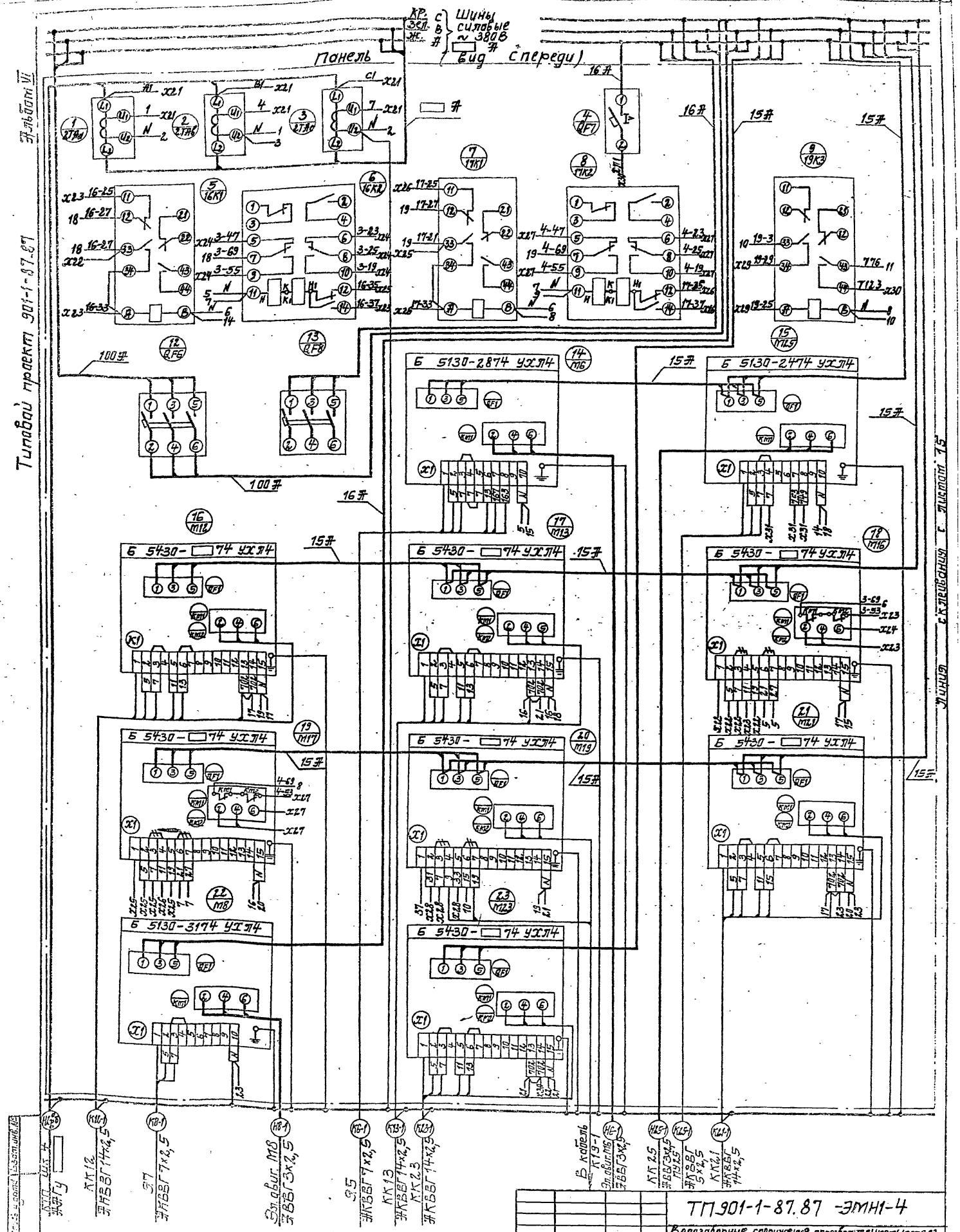

+++ Провод демонтировать.

Привязан	ГИП	Новоржинский	ТП901-1-87.87 -ЭМН1-4		
	Н.контр.	Глузберг	Водозаборные сооружения производительностью от 0,02 до 1,5 м³/с для амплитуд колебания дровней воды до 6 м		
	Нач.отд.	Терехов	Насосная станция производительностью от 0,16 до 0,66 м³/с с заглублением машзала 5,4 м	Стадия	Лист	Листов
	Гл.спец.	Глузберг		Р	14	18
	Рук.гр.	Лукошко	ШЩ. Шкаф 7 Схема электрическая соединений	Госстрой СССР Укрводоканалпроект Киев		
Инв. №	Инж.	Тимко				

9861/6

Альбом VII

Типовой проект 901-1-87.87

Линия с.к. тельфонная с листом 14

Красная — С
Зеленая — В
Желтая — Ж
Шины силовые ~380В 100Ж

Правая дверь шкафа (вид со стороны монтажа)

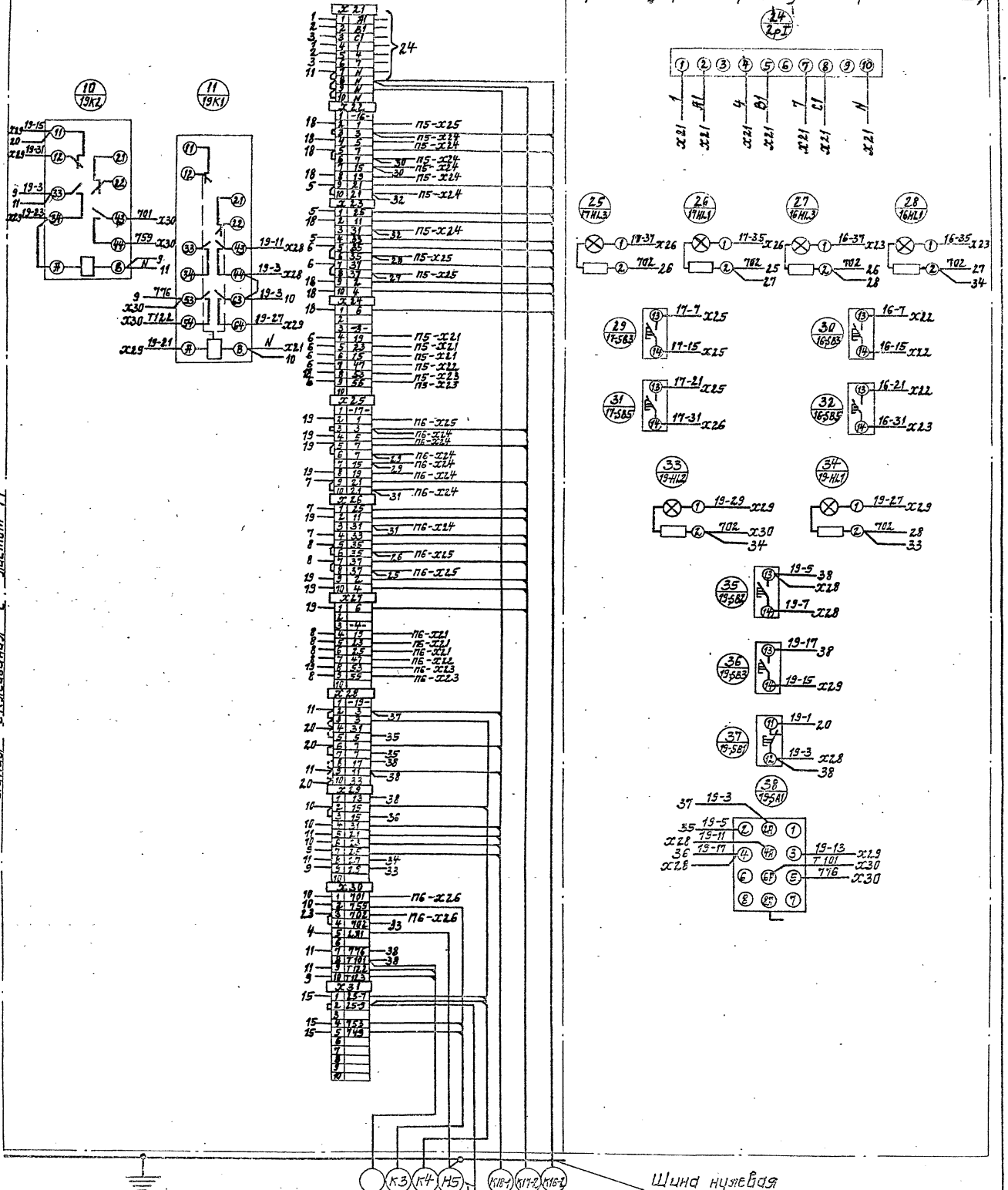

ШЧ Ш1к.4	ЯГВВГнг 2,5	ШЧ Ш1к.4	
ШЧ Ш1к.11	ЯГВВГнг 2,5	ШЧ Ш1к.11	
ШЧ Ш1к.4	ЯГВВГнг 2,5	ШЧ Ш1к.4	
ШЧ Ш1к.11	ЯГВВГнг 2,5	ШЧ Ш1к.11	
Ø каб. К15Т	ЯГВВГ 2х2,5	Ø каб. К15Т	
К17.18	ЯГВВГнг 2,5	К17.17	
К16.18	ЯГВВГнг 2,5	К16.17	
	ЯГВВГ 7нг 2,5		

Привязан

Инв. №

ГИП	Новоминский	
Н.контр.	Глузберг	
Нач.отд.	Терезов	
Гл.спец.	Глузберг	
Рук.гр.	Лукошко	
Инж.	Тимко	

ТП 901-1-87.87 -ЭМН1-4

Водозаборные сооружения производительностью от 0,02 до 1,5м³/с для амплитуд колебания уровней воды до 6,4м.

Насосная станция производительностью от 0,16 до 0,66м³/с, заглублением машзала 5,4м

Стадия	Лист	Листов
Р	15	18

Щ.Щ. Шкаф 7. Схема электрическая соединений.

Госстрой СССР Укрводоканалпроект Киев

Формат А3

Таблица межпанельных соединений

Откуда идет: Панель	Колодец	Захват	Куда поступает: Панель	Колодец	Захват	Генеральный маркировочный	Откуда идет: Панель	Колодец	Захват	Куда поступает: Панель	Колодец	Захват	Генеральный маркировочный
П1	Ж22	2	П2	Ж25	3	14-1	П1	Ж26	3	П3	Ж24	10	15-31
П1	Ж22	3	П2	Ж24	2	14-3	П1	Ж26	6	П3	Ж25	1	15-35
П1	Ж22	4	П2	Ж24	3	14-5	П1	Ж26	8	П3	Ж25	2	15-37
П1	Ж22	6	П2	Ж24	5	14-7	П1	Ж27	4	П3	Ж21	7	2-19
П1	Ж22	7	П2	Ж24	6	14-15	П1	Ж27	5	П3	Ж21	8	2-23
П1	Ж22	8	П2	Ж24	7	14-19	П1	Ж27	6	П3	Ж21	9	2-25
П1	Ж22	10	П2	Ж24	9	14-21	П1	Ж27	7	П3	Ж22	9	2-47
П1	Ж23	3	П2	Ж24	10	14-31	П1	Ж27	8	П3	Ж23	2	2-53
П1	Ж23	6	П2	Ж25	1	14-35	П1	Ж27	9	П3	Ж23	3	2-55
П1	Ж23	8	П2	Ж25	2	14-37	П1	Ж28	3	П4	Ж30	5	18-3
П1	Ж24	4	П2	Ж21	7	1-19	П1	Ж29	2	П4	Ж30	6	18-15
П1	Ж24	5	П2	Ж21	8	1-23	П1	Ж30	1	П2	Ж26	3	701
П1	Ж24	6	П2	Ж21	9	1-25	П1	Ж30	2	П4	Ж23	7	757
П1	Ж24	7	П2	Ж22	9	1-47	П1	Ж30	3	П2	Ж26	2	702
П1	Ж24	8	П2	Ж23	2	1-53	П1	Ж30	5	П4	Ж7	1	1Л1
П1	Ж24	9	П2	Ж23	3	1-55	П1	Ж30	8	П4	Ж8	6	Т101
П1	Ж25	2	П3	Ж25	3	15-1	П1	Ж30	9	П4	Ж10	6	Т120
П1	Ж25	3	П3	Ж24	2	15-3	П1	Ж30	10	П4	Ж10	7	Т121
П1	Ж25	4	П3	Ж24	3	15-5	П1	Ж31	3	П4	Ж4	2	24-7
П1	Ж25	6	П3	Ж24	4	15-7	П1	Ж31	4	П4	Ж4	3	24-9
П1	Ж25	7	П3	Ж24	6	15-15	П1	Ж31	5	П4	Ж24	1	751
П1	Ж25	8	П3	Ж24	7	15-19	П1	Ж31	6	П4	Ж23	5	747
П1	Ж25	10	П3	Ж24	9	15-21	П2	Ж21	3	П4	Ж26	2	1-1

Инв.№ подл. | Подпись и дата | Взам. инв.№

ТП 901-1-87.87 -ЭМН1-4 Лист 16

Формат А4

Таблица межпанельных соединений

Откуда идет: Панель	Колодец	Захват	Куда поступает: Панель	Колодец	Захват	Генеральный маркировочный	Откуда идет: Панель	Колодец	Захват	Куда поступает: Панель	Колодец	Захват	Генеральный маркировочный
П2	Ж21	4	П4	Ж26	3	1-3	П3	Ж22	4	П4	Ж27	7	2-37
П2	Ж21	6	П4	Ж26	4	1-15	П3	Ж22	6	П4	Ж27	10	2-45
П2	Ж22	1	П4	Ж26	5	1-31	П3	Ж23	5	П4	Ж27	8	2-61
П2	Ж22	2	П4	Ж26	6	1-35	П3	Ж23	8	П4	Ж27	9	2-511
П2	Ж22	4	П4	Ж26	7	1-37	П3	Ж25	5	П4	Ж25	1	101
П2	Ж22	6	П4	Ж26	10	1-45	П3	Ж25	7	П4	Ж25	4	105
П2	Ж23	5	П4	Ж26	8	1-61	П3	Ж26	2	П4	Ж24	7	702
П2	Ж23	8	П4	Ж26	9	1-511	П3	Ж26	3	П4	Ж21	2	701
П2	Ж25	5	П3	Ж25	6	101	П3	Ж26	5	П4	Ж22	3	723
П2	Ж25	7	П3	Ж25	8	105	П3	Ж26	6	П4	Ж22	7	731
П2	Ж26	2	П3	Ж26	2	702	П3	Ж26	7	П4	Ж8	7	Т101
П2	Ж26	4	П3	Ж26	4	701	П3	Ж26	8	П4	Ж9	2	Т105
П2	Ж26	5	П4	Ж22	2	721	П3	Ж26	9	П4	Ж9	7	Т111
П2	Ж26	6	П4	Ж22	6	729	П3	Ж26	10	П4	Ж9	8	Т112
П2	Ж26	7	П4	Ж8	7	Т101	П5	Ж21	7	П7	Ж24	4	3-19
П2	Ж26	8	П4	Ж9	1	Т105	П5	Ж21	8	П7	Ж24	5	3-23
П2	Ж26	9	П4	Ж9	5	Т109	П5	Ж21	9	П7	Ж24	6	3-25
П2	Ж26	10	П4	Ж9	6	Т110	П5	Ж22	9	П7	Ж24	7	3-47
П3	Ж21	3	П4	Ж27	2	2-1	П5	Ж23	2	П7	Ж24	8	3-53
П3	Ж21	4	П4	Ж27	3	2-3	П5	Ж23	3	П7	Ж24	9	3-55
П3	Ж21	6	П4	Ж27	4	2-15	П5	Ж24	2	П7	Ж22	3	16-3
П3	Ж22	1	П4	Ж27	5	2-31	П5	Ж24	3	П7	Ж22	4	16-5
П3	Ж22	2	П4	Ж27	6	2-35	П5	Ж24	5	П7	Ж22	6	16-7

Инв.№ подл. | Подпись и дата | Взам. инв.№

ТП 901-1-87.87 -ЭМН1-4 Лист 17

Формат А4

Таблица межпанельных соединений

Откуда идет: Панель	Колодец	Захват	Куда поступает: Панель	Колодец	Захват	Генеральный маркировочный	Откуда идет: Панель	Колодец	Захват	Куда поступает: Панель	Колодец	Захват	Генеральный маркировочный
П5	Ж24	6	П7	Ж22	7	16-15	П6	Ж24	10	П7	Ж26	3	17-31
П5	Ж24	7	П7	Ж22	8	16-19	П6	Ж25	1	П7	Ж26	5	17-35
П5	Ж24	9	П7	Ж22	10	16-21	П6	Ж25	2	П7	Ж26	8	17-37
П5	Ж24	10	П7	Ж23	3	16-31	П6	Ж25	3	П7	Ж25	2	17-1
П5	Ж25	1	П7	Ж23	6	16-35	П6	Ж26	2	П7	Ж30	3	702
П5	Ж25	2	П7	Ж23	8	16-37	П6	Ж26	3	П7	Ж30	1	701
П5	Ж25	3	П7	Ж22	2	16-1							
П5	Ж25	6	П6	Ж25	5	101							
П5	Ж25	8	П6	Ж25	7	105							
П5	Ж26	2	П6	Ж26	2	702							
П5	Ж26	3	П6	Ж26	4	701							
П6	Ж21	7	П7	Ж27	4	4-19							
П6	Ж21	8	П7	Ж27	5	4-23							
П6	Ж21	9	П7	Ж27	6	4-25							
П6	Ж22	9	П7	Ж27	7	4-47							
П6	Ж23	2	П7	Ж27	8	4-53							
П6	Ж23	3	П7	Ж27	9	4-55							
П6	Ж24	2	П7	Ж25	3	17-3							
П6	Ж24	3	П7	Ж25	4	17-5							
П6	Ж24	5	П7	Ж25	6	17-7							
П6	Ж24	6	П7	Ж25	7	17-15							
П6	Ж24	7	П7	Ж25	8	17-19							
П6	Ж24	9	П7	Ж25	10	17-21							

Инв.№ подл. | Подпись и дата | Взам. инв.№

ТП 901-1-87.87 -ЭМН1-4 Лист 18

Формат А4

Наименование	Кол. НКУ	Кол. приб. панелей	Обозначение чертежа общего вида	Примечание
Щит станций управления ЩС, защищенный, состоящий из 7 шкафов одностороннего обслуживания глубиной 600мм.	1 ком.	14	ТП901-1-87.87-ЭМН1-1	
Ящик управления Я1 (Я2÷Я4) навесной тип ЯУ3.	4	4	ТП901-1 87.87-ЭМН2-1	
Ящик управления Я5 навесной тип ЯУ3	1	1	ТП901-1 87.87-ЭМН3-1	
Ящик управления Я7 навесной тип ЯУ3.	1	1	ТП901-1 87.87-ЭМН4-1	

Привязан:

Инв. №

Инв.№ подл. | Подпись и дата | Взам. инв.№

ТП 901-1-87.87 -ЭМН-ПК

ГИП	Новгинский			
Н.контр.	Глузберг			
Нач.отд.	Терехов			
Гл.спец.	Глузберг			
Рук.гр.	Макошко			
Инж.	Гимка			

Водозаборные сооружения производительностью от 2 до 7,5 м³/с для амплитуд колебания уровней воды до 6 м.
Насосная станция производительностью от 0,16 до 0,66 м³/с с заглублением машзала 5,4 м

Перечень комплектных устройств

Стадия	Лист	Листов
Р	1	1

Госстрой СССР Укрводоканалпроект Киев

Формат А4

Альбом VI

Типовой проект 901-1-87.87

Инв.№ подл. | Подпись и дата | Взам.инв.№

Вид спереди
Дверь не показана

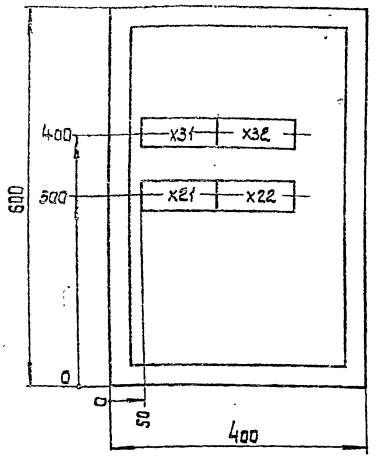

Дверь ящика
Вид спереди

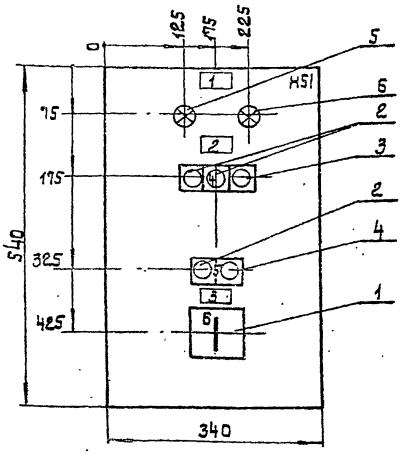

1. Глубина ящика 350 мм
2. По данному чертежу изготовить 4 ящика: 19 ÷ 49.

Привязан

Инв.№

ГИП	Новомиский		
Н.контр.	Глузберг		
Нач.отд.	Терехов		
Гл.спец.	Глузберг		
Рук.гр.	Локошко		
Инж.	Тимко		

ТП 901-1-87.87 -ЭМН2-1

Водозаборные сооружения производительностью от 0,02 до 1,5 м³/с для амплитуд колебания уровней воды до 6 м.

Насосная станция производительностью от 0,16 до 0,66 м³/с с заглублением машзала 5,4 м.

Ящик Я1 (Я2 ÷ Я4). Чертеж общего вида.

Стадия	Лист	Листов
Р	1	1

Госстрой СССР Укрводоканалпроект Киев

Формат А3

Формат	Зона	Поз.	Обозначение	Наименование	Кол.	Примеч.
				Документация		
			ТП901-1-87.87-ЭМН2-1	Чертеж общего вида	1	
			ТП901-1-87.87-ЭМН2-4	Схема электрическая соединений	1	
			ТП901-1-87.87-ЭМН2-3	Таблица перечня надписей	1	
				Сборочные единицы		
				HS1		
		1		Переключатель		
				ПКУ3-12.0-1204 рук.револ	1	1-SA1
				Кнопка		1SB2
		2		КЕ011У3 исп.4	3	14-SB4 14-SB2
		3		КЕ011У3 исп.5 толк.кр.	1	14-SB1
		4		КЕ011У3 исп.2 толк.кр.	1	1-SB1
				Арматура		
		5		АС 12011 У2 U~220 В	1	14-HL2
		6		АС 12013У2 U~220 В	1	14-HL4
				Колодка из 10 зажимов на ток 16 А	4	

Привязан

Инв.№

ГИП	Новомиский		
Н.контр.	Глузберг		
Нач.отд.	Терехов		
Гл.спец.	Глузберг		
Рук.гр.	Локошко		
Инж.	Тимко		

ТП 901-1-87.87 -ЭМН2-2

Водозаборные сооружения производительностью от 0,02 до 1,5 м³/с для амплитуд колебания уровней воды до 6 м.

Насосная станция производительностью от 0,16 до 0,66 м³/с с заглублением машзала 5,4 м.

Ящик Я1 (Я2 ÷ Я4) Технические данные аппаратов

Стадия	Лист	Листов
Р	1	1

Госстрой СССР Укрводоканалпроект Киев

Копировал

Панель	Строка	Надпись	Поз. обозначение	Место надписи	Текст	Кол.	Вид шрифта	Заготовка
		1		Табличка	Ящик Я1 (Я2, Я3, Я4)	1		
		2	14HL2 14HL4	То же	Задвижка М14 (М15, М16, М17)	1		
			14-SB1 14-SB2					
			14SB4					
		3	1-SB1 1-SB2	Табличка	Насос 1 (2,3,4)	1		
			1SA1					
		4	14SB1 14SB2	На кнопке	Откр. – Закр. – Стоп	1		
			14SB4					
		5	1-SB1 1-SB2	На кнопке	Пуск – стоп	1		
		6	1-SA1	На ключе	ТУ – О – Дист	1		

Привязан

Инв.№

ГИП	Новомиский		
Н.контр.	Глузберг		
Нач.отд.	Терехов		
Гл.спец.	Глузберг		
Рук.гр.	Локошко		
Инж.	Тимко		

ТП 901-1-87.87 -ЭМН2-3

Водозаборные сооружения производительностью от 0,02 до 1,5 м³/с для амплитуд колебания уровней воды до 6 м.

Насосная станция производительностью от 0,16 до 0,66 м³/с с заглублением машзала 5,4 м.

Ящик Я1 (Я2 ÷ Я4) Таблица перечня надписей.

Стадия	Лист	Листов
Р	1	1

Госстрой СССР Укрводоканалпроект Киев

Формат А4

Альбом VI

Типовой проект 901-1-87.87

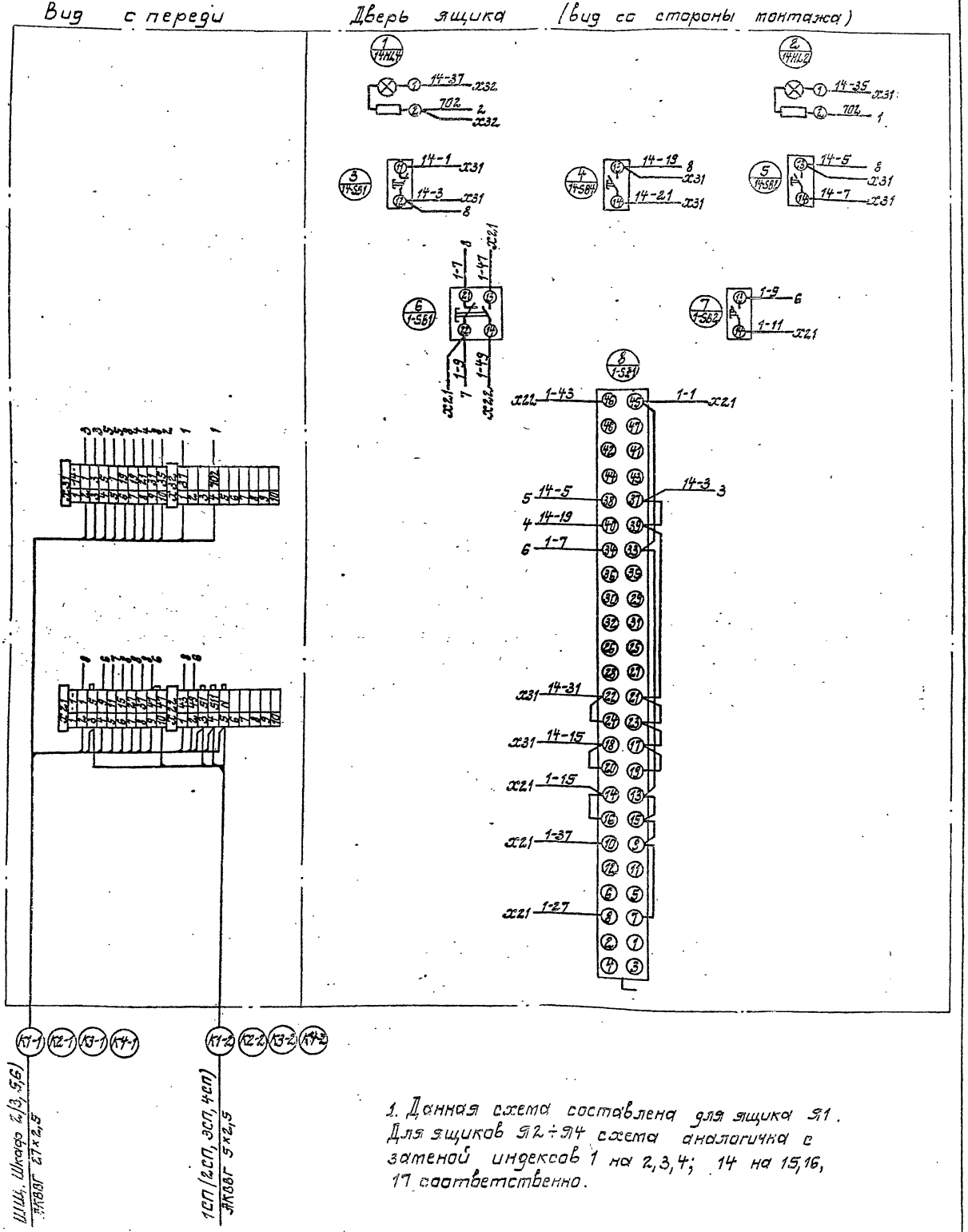

1. Данная схема составлена для ящика Я1. Для ящиков Я2÷Я4 схема аналогична с заменой индексов 1 на 2,3,4; 14 на 15,16, 17 соответственно.

				ТП901-1-87.87 -ЭМН2-4		
				Водозаборные сооружения производительностью от 0,02 до 1,5 м³/с для амплитуд колебаний уровней воды до 6 м		
Привязан:	ГИП	Новоминский		Насосная станция производительностью от 0,18 до 0,66 м³/с с заглублением машзала 5,4 м	Стадия	Лист	Листов
	Н. контр.	Глузберг			Р	1	1
	Нач. отд.	Терехов					
	Гл. спец.	Глузберг		Ящик Я1 (Я2 ÷ Я4) Схема электрическая соединений	Госстрой СССР Укрводоканалпроект Киев		
	Рук. гр.	Локошко					
Инв. №	Инж.	Тимко					

Альбом VI

Типовой проект 901-1-87.87

Инв. N подл. | Подпись и дата | Взам. инв. N

Вид спереди
Дверь не показана

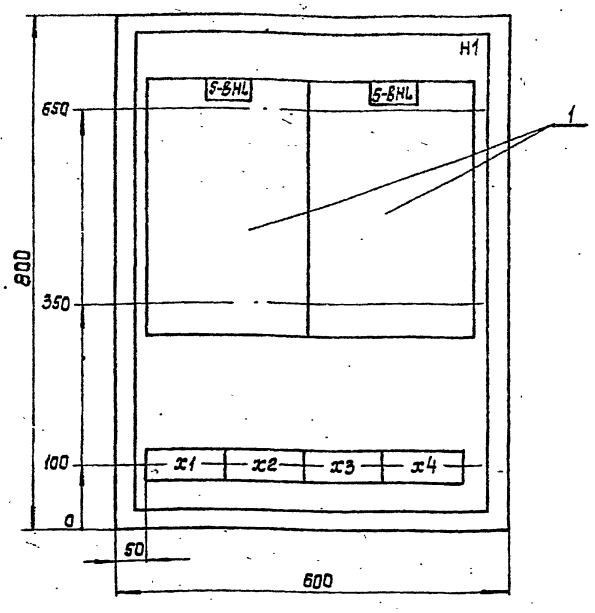

Дверь ящика
Вид спереди

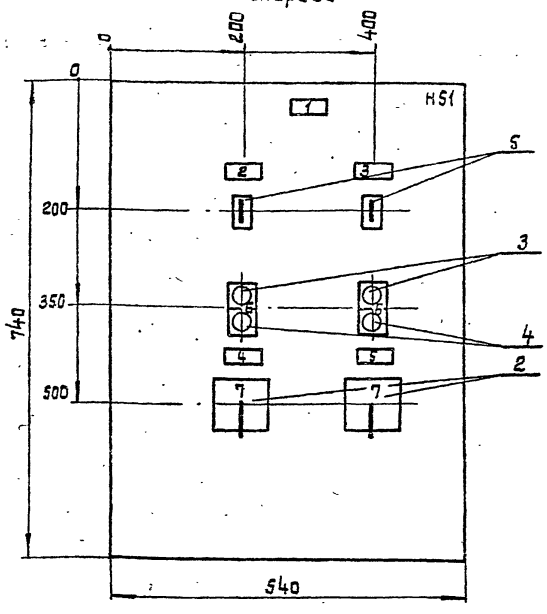

1. Глубина ящика 350 мм.

Привязан

Инв. №

ГИП	Новоминский		
Н.конт.	Глузберг		
Нач.отд.	Терехов		
Гл.спец.	Глузберг		
Рук.гр.	Локошко		
Инжен.	Тимко		

ТП901-1-87.87 -ЭМН3-1

Водозаборные сооружения производительностью от 0,02 до 0,5 м³/с для амплитуд колебания уровней воды до 6 м.

Насосная станция производительностью от 0,16 до 0,66 м³/с с заглублением машзала 5,4 м.

Стадия	Лист	Листов
Р	1	1

Ящик Я5. Чертеж общего вида.

Госстрой СССР Укрводоканалпроект Киев

Формат А3

Формат	Зона	Поз.	Обозначение	Наименование	Кол.	Примеч.
				Документация		
			ТП901-1-87.87-ЭМН3-1	Чертеж общего вида	1	
			ТП901-1-87.87-ЭМН3-4	Схема электрическая	1	
				соединений		
			ТП901-1-87.87-ЭМН3-3	Таблица перечня	1	
				надписей		
				Сборочные единицы		
				H1		
		1		Сигнализатор ЭРСУ-4	2	5-BHL
				комплект датчики Вертик		6-BHL
				Вариант длины 0,1-0,1-0,1м		
				HS1		
		2		Переключатель	2	5-SA
				УП 5313-С142		6-SA
				Кнопка		
		3		КЕ011 У3 исп.4	2	5-SB2 6-SB2
		4		КЕ011 У3 исп.5 толк.кр.	2	5-SB1 6-SB1
		5		Тумблер ТВ 1-1	2	5-S 6-S
				Колодка из 10 зажи-	4	
				мов на ток 16 А		

Привязан

Инв. №

ГИП	Новоминский		
Н.конт.	Глузберг		
Нач.отд.	Терехов		
Гл.спец.	Глузберг		
Рук.гр.	Локошко		
Инж.	Тимко		

ТП 901-1-87.87 -ЭМН3-2

Водозаборные сооружения производительностью от 0,02 до 1,5 м³/с для амплитуд колебания уровней воды до 6 м.

Насосная станция производительностью от 0,16 до 0,66 м³/с с заглублением машзала 5,4 м.

Стадия	Лист	Листов
Р	1	1

Ящик Я5. Технические данные аппаратов.

Госстрой СССР Укрводоканалпроект Киев

Панель	Строки	Надписи	Поз. обозначение	Место надписи	Текст	Кол.	Вид шрифта	Заготовка
		1		Табличка	Ящик Я5	1		
		2	5-S	Табличка	5-BHL ~ 220 В	1		
		3	6-S	То же	6-BHL ~ 220 В	1		
		4	5-SB1 5-SB2 5-SA	—"—	Вакуум-насос М5	1		
		5	6-SB1 6-SB2 6-SA	—"—	Вакуум-насос М6	1		
		6	5-SB1 5-SB2	На кнопке	Пуск-Стоп	2		
			6-SB1 6-SB2					
		7	5SA	На ключе	Раб $^{+45°}$ - 0° - Рез $^{-45°}$	2		
			6SA					
				Табличка	5-BHL	1		
				То же	6-BHL	1		

Привязан

Инв. №

ГИП	Новоминский		
Н.конт.	Глузберг		
Нач.отд.	Терехов		
Гл.спец.	Глузберг		
Рук.гр.	Локошко		
Инж.	Тимко		

ТП 901-1-87.87 -ЭМН3-3

Водозаборные сооружения производительностью от 0,2 до 1,5 м³/с для амплитуд колебания уровней воды до 6 м.

Насосная станция производительностью от 0,16 до 0,66 м³/с с заглублением машзала 5,4 м.

Стадия	Лист	Листов
Р	1	1

Ящик Я5. Таблица перечня надписей

Госстрой СССР Укрводоканалпроект Киев

Альбом VI

Типовой проект 901-1-87.87

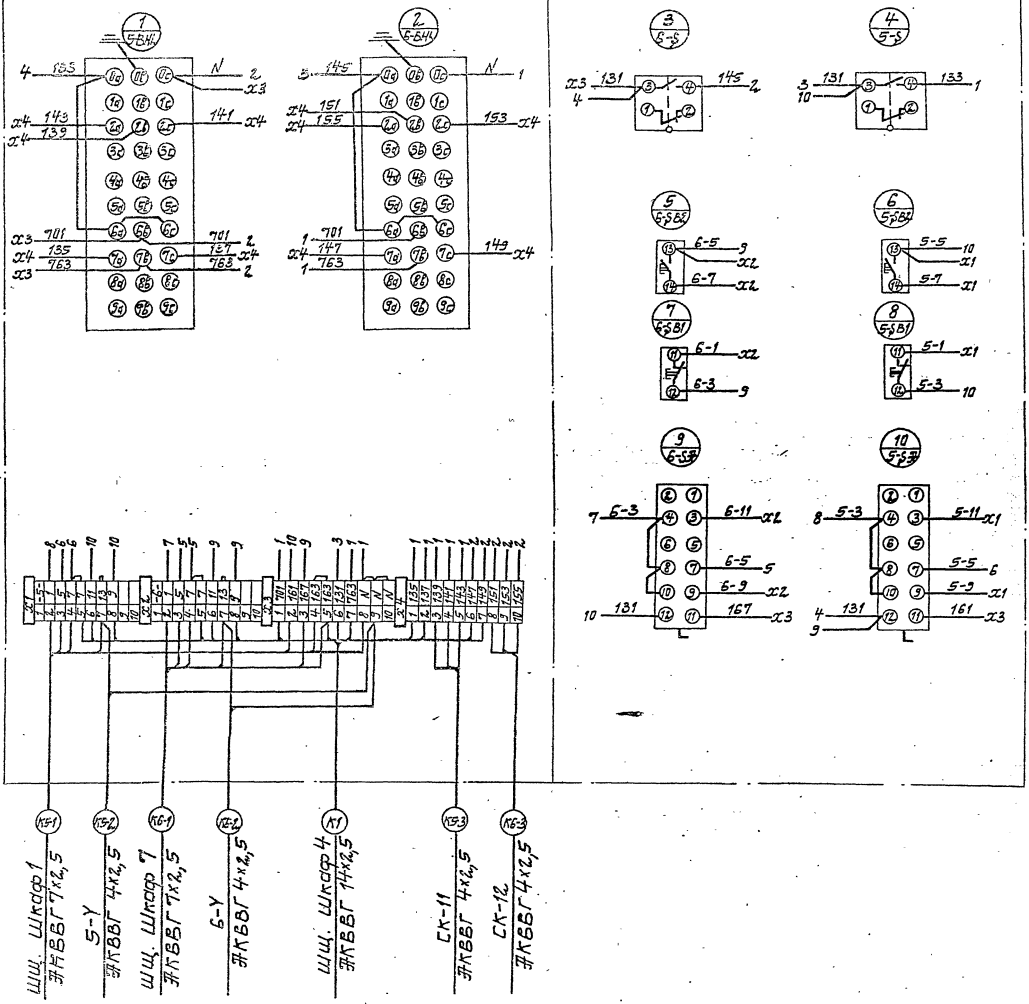

Привязан				ТП901-1-87.87 -ЭМН3-4	
				Водозаборные сооружения производительностью от 0,02 до 1,5 м³/с для амплитуд колебания уровней воды до 6 м.	
				Насосная станция производительностью от 0,16 до 0,66 м³/с. с заглублением машзала 5,4 м.	Стадия / Лист / Листов: Р / 1 / 1
				Ящик Я5. Схема электрическая соединений.	Госстрой СССР Укрводоканалпроект Киев
Инв. №					

Гип	Новоминский	
Н.контр.	Глузберг	
Нач.отд.	Терехов	
Гл.спец.	Глузберг	
Рук.гр.	Лоношко	
Инж.	Тимка	

986116

Формат А2

Альбом VII

Типовой проект 901-1-87.87

Инв. № подл. | Подпись и дата | Взам. инв. №

Вид спереди
Дверь не показана

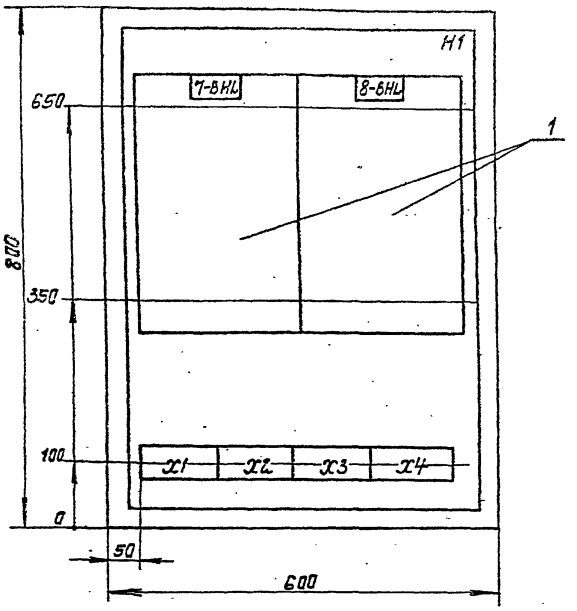

Дверь ящика
Вид спереди

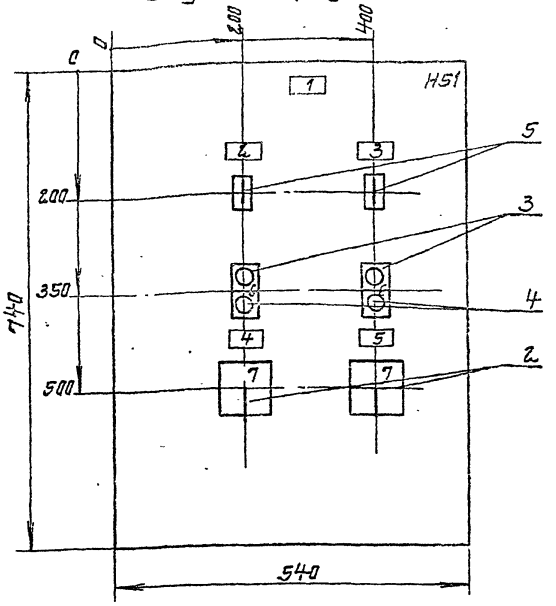

1. Глубина ящика 350мм

Привязан	ГИП	Новомлинский	
	Н. контр	Глузберг	
	Нач. отд	Терезов	
	Гл. спец	Глузберг	
	Рук. гр.	Лакошко	
Инв. №	Инж.	Тимко	

ТП 901-1-87.87 ЭМН4-1

Водозаборные сооружения производительностью от 0,02 до 1,5 м³/с для амплитуд колебания уровней воды до 6 м.

Насосная станция производительностью от 0,16 до 0,66 м³/с с заглублением машзала 5,4 м

Ящик 97. Чертеж общего вида

Стадия	Лист	Листов
Р	1	1

Госстрой СССР Укрводоканалпроект Киев

Формат А3

Формат	Зона	Поз.	Обозначение	Наименование	Кол.	Примеч.
				Документация		
			ТП901-1-87.87-ЭМН4-1	Чертеж общего вида	1	
			ТП901-1-87.87-ЭМН4-4	Схема электрических соединений	1	
			ТП901-1-87.87-ЭМН4-3	Таблица перечня надписей	1	
				Сборочные единицы		
				Н1		
		1		Сигнализатор ЭРСУ-4	2	7-8НЦ
				комплект датчики вертик.		8 8НЦ
				Вариант длины 1,0-1,0м		
				Н51		
		2		Переключатель	2	7-SA
				УП5312-С45 У3		8-SA
				Кнопка		
		3		КЕ011У3 исп. 4	2	7-SB2 8-SB2
		4		КЕ011У3 исп. 5 толк. КР	2	7-SB1 8-SB1
		5		Тумблер ТВ 1-1	2	7-SA 8-SA
				Колодка цз 10 зажи-	4	
				мов на ток 16А		

Привязан			
Инв. №			

ТП 901-1-87.87 ЭМН 4-2

Водозаборные сооружения производительностью от 0,02 до 1,5 м³/с для амплитуд колебания уровней воды до 6 м

Насосная станция производительностью от 0,16 до 0,66 м³/с с заглублением машзала 5,4 м

Ящик 97. Технические данные аппаратов

Стадия	Лист	Листов
Р	1	1

Госстрой СССР Укрводоканалпроект Киев

Копировал | Формат А4

Панель	Стойка	Надпись	Поз. обозначение	Место надписи	Текст	Кол.	Вид шрифта	Заготовка
		1		Табличка	Ящик 97	1		
		2	7-SA	Табличка	7-8НЦ ~220В	1		
		3	8-SA	То же	8-8НЦ ~220В	1		
		5	7SB1 7SB2 7SA	—"—	Дренажный насос М7	1		
		6	8SB1 8-SB2 8SA	—"—	Дренажный насос М8	1		
		6	7SB1 7SB2 8SB1 8SB2	На кнопке	Пуск-стоп	2		
		7	7SA 8SA	На ключе	-45° - 0 - +45° Раб. - 0 - Рез.	2		
				Табличка	7-8НЦ	1		
				То же	8-8НЦ	1		

Привязан			
Инв. №			

ТП 901-1-87.87 -ЭМН4-3

Водозаборные сооружения производительностью от 0,02 до 1,5 м³/с для амплитуд колебания уровней воды до 6 м

Насосная станция производительностью от 0,16 до 0,66 м³/с с заглублением машзала 5,4 м

Ящик 97. Таблица перечня надписей

Стадия	Лист	Листов
Р	1	1

Госстрой СССР Укрводоканалпроект Киев

9851/3

Формат А4

Альбом 1

Типовой проект 901-1-87.87

Вид спереди

Дверь ящика (вид со стороны монтажа)

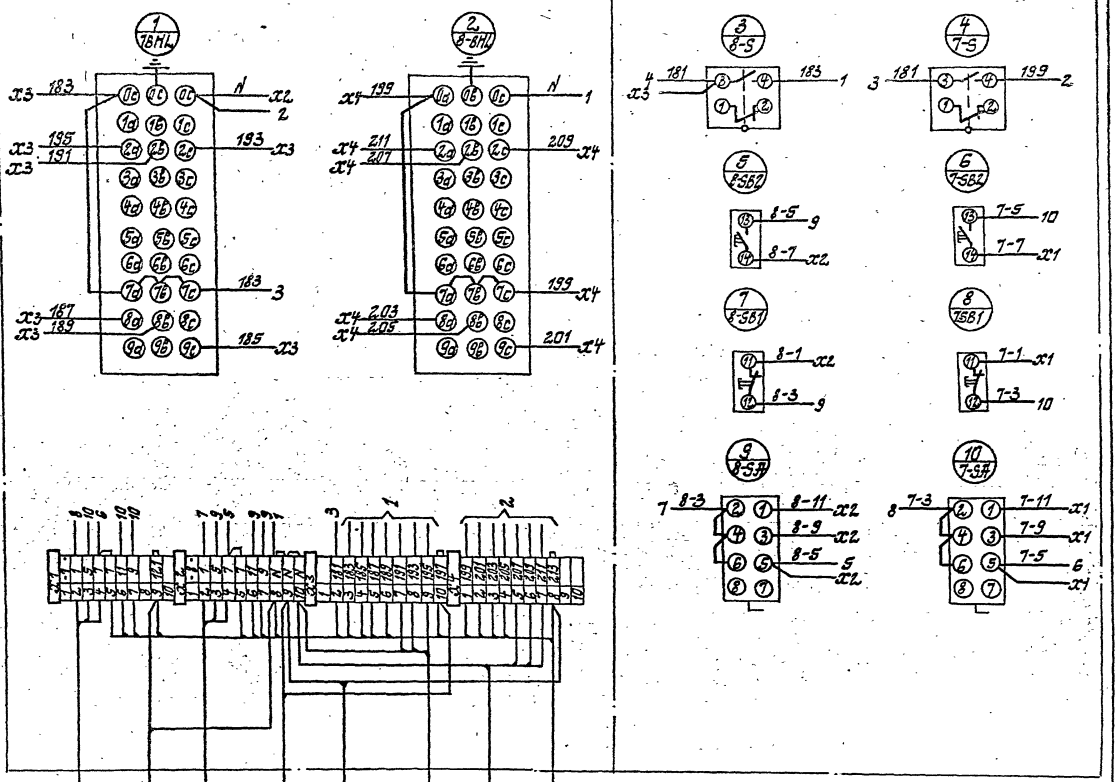

				ТП 901-1-87.87	-ЭМН4-4
				Водозаборные сооружения производительностью от 307,5 м³/с для амплитуды колебания уровня воды до 6 м	
Привязан				Насосная станция производительностью от 0,16 до 0,66 м³/с с заглублением машзала 5,4 м	Стадия: Р; Лист: 1; Листов: 1
	ГИП	Новопашин		Ящик 97. Схема электрическая соединений	Госстрой СССР Укрводоканалпроект Киев
	Н. контр.	Пузырев			
	Нач. отд.	Терехов			
	Гл. спец.	Глузберг			
	Рук. гр.	Чекашко			
Инв. №	Инж.	Тимко		9867/6	

Формат А3

Альбом VI

Типовой проект 901-1-87.87

Позиция	Наименование и техническая характеристика оборудования и материалов. Завод-изготовитель (для импортного оборудования-страна, фирма)	Тип, марка оборудования. Обозначение документов и № опросного листа	Единица измерения: Наименование	Единица измерения: Код	Код завода-изготовителя	Код оборудования материала	Цена единицы тыс. руб.	Количество	Масса единицы оборудования кг
1	2	3	4	5	6	7	8	9	10
	1. Щиты								
	Щит ЩЭ-3Д-I-1000×600 УЧ 1 Р30 ОСТ 36.13-76	Чер. общего вида ТП 901-1 АТХН-1 лист 2	компл.					1	
	2. Аппаратура поставляемая комплектно со щитам								
	1. Выключатель пакетный ~220 В, 10 А	ПВ2-10	шт.					1	
	2. Щиток электропитания ~220 В	ЭЩП-2 м	шт					6	
	Плавкая вставка 0,5 А ТУ 36.1101-73								

Инв. № подл. | Подпись и дата | Взам. инв. №

Привязан

Инв. №

ГИП	Новоминский	
Н. контр.	Глузберг	
Нач. отд.	Терехов	
Гл. спец.	Глузберг	
Рук. гр.	Локошко	
Ст. инж.	Ройзен	

ТП 901-1-87.87 -АТХН-СЩ

Водозаборные сооружения производительностью от 0,02 до 1,5 м³/с для амплитуд колебания уровней воды до 6 м. Насосная станция производительностью от 0,18 до 0,65 м³/с с заглублением машзала 5,4 м.

Щит КИП.

Спецификация щитов

Стадия	Лист	Листов
Р	1	1

Госстрой СССР Укрводоканалпроект Киев

Формат А3

Альбом 1

Типовой проект 901-1-87.87

Поз.	Обозначение	Наименование	Кол.	Примеч.
		Документация		
	т.п.901-1-87.87-АТХН1-2	Таблица соединений		
	т.п.901-1-87.87-АТХН1-3	Таблица подключения		
		Стандартные изделия		
		Щит ЩШ-3,Д-1-1000×		
1		600 У4ГР30 ОСТ36.13-76	1	
2		Скоба ТКЗ 126-83	5	
3		Угольник ТКЗ 129-83	1	
		Прочие изделия		
4	$2^{в}$, $4^{в}$	Прибор вторичный „Диск 250"	4	
5	$4^{г}$	Блок извлечения корня БИК-1	2	
6	$4^{д}$	Интегратор И-1	2	
7	8	Блок питания 22 БП-36	1	
8	S1	Выключатель пакетный ПВ2-10	1	
9	1ЩП÷6ЩП	Щиток эл. питания ЭЩП-2м	6	
		Iпл. вст. 0,5А ~220В.		
10		Блок БЗ-24-4П16-В/ВУЗ-10	3	
11		Упор	2	
		Материалы:		
		Провод ПВ1 1,0 380		
		ГОСТ 6323-79	60м	

Привязан

Инв. №

ГИП	Новотинская		
Н.контр.	Глузберг		
Нач.отд.	Терехов		
Гл.спец.	Глузберг		
Рук.гр.	Лакошко		
Ст.инж.	Ройзен		

ТП 901-1-87.87 -АТХН1-1

Водозаборные сооружения производительностью от 0,02 до 1,5м³/с для амплитуд колебания уровней воды до 6м.

Насосная станция производительностью от 0,16 до 0,66м³/с с заглублением машзала 5,4м

Стадия	Лист	Листов
Р	1	4

Щит КИП
Общий вид

Госстрой СССР
Укрводоканалпроект
Киев

Инв. № подл. | Подпись и дата | Взам. инв. №

Формат А4

Таблица
Надписи на табло и в рамках

Продолжение табл.

№ надп.	Надпись	Кол.	№ надп.	Надпись	Кол.
1	Напорный трубопровод 1	1			
	Давление воды				
2	Напорный трубопровод 2	1			
	Давление воды				
3	Напорный трубопровод 1	1			
	Расход воды				
4	Напорный трубопровод 2	1			
	Расход воды				
5	Поз. $2^{в}$ Трубопровод 1	1			
6	Поз. $2^{в}$ Трубопровод 2	1			
7	Поз. $4^{в}$ Трубопровод 1	1			
8	Поз. $4^{в}$ Трубопровод 2	1			
9	Поз. $4^{д}$ Трубопровод 1	1			
10	Поз. $4^{д}$ Трубопровод 2	1			
11	Поз. $4^{г}$ Трубопровод 1	1			
12	Поз. $4^{г}$ Трубопровод 2	1			
13	Блок 22 БП-36	1			
14	Резерв	3			

Привязан

Инв. №

ТП 901-1-87.87 -АТХН1-1 Лист 4

Формат А4

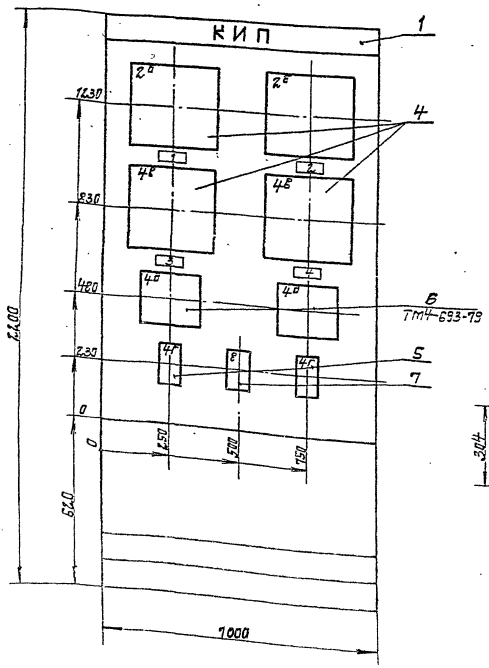

1. Покрытие - вариант 8, ОСТ 36.13-76.
2. Шрифт ПО-40 выполнить по ГОСТ-2930-62 эмалью ГФ-250 черной ГОСТ-64-66.
3. Таблицы соединений и подключений выполнены на основании схем: т.п. 901-1-87.87 -АТХ л.3,4,5

Вырезы в щите под приборы:

Диск 250

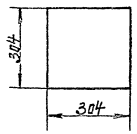

БИК-1 и 22БП-36



Привязан

Инв. №

ТП 901-1-87.87 -АТХН1-1 Лист 2

9661/5

Формат А3

Альбом VI

Типовой проект 901-1-87.87

Вид на внутренние плоскости (развернуто)

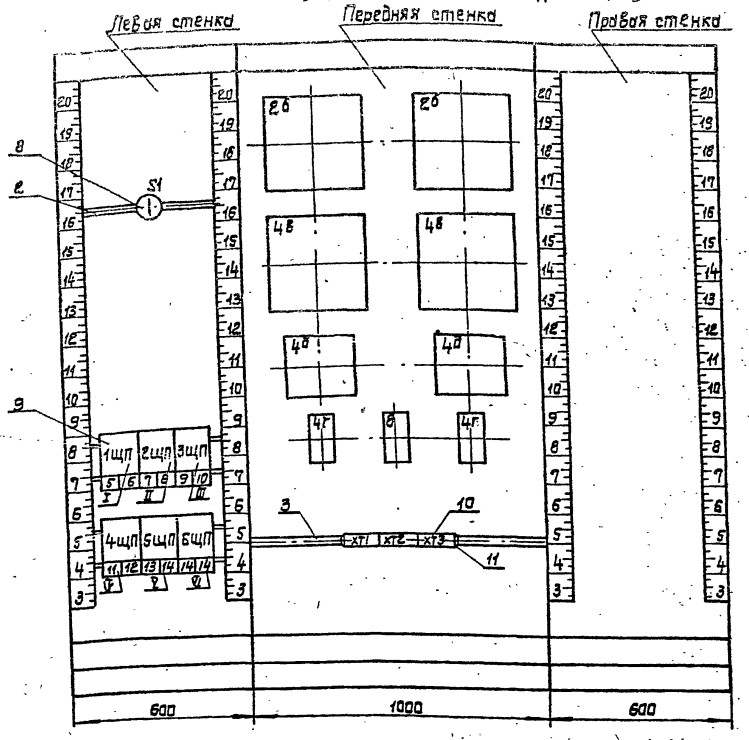

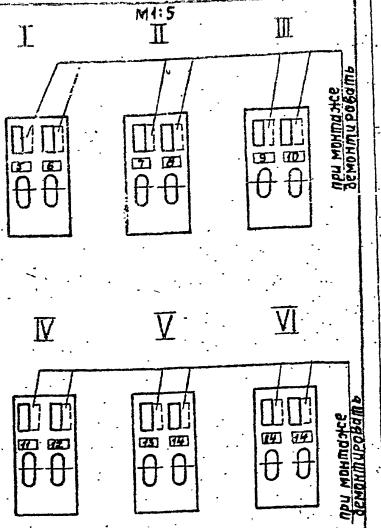

Привязан

Инв. №

ТП 901-1-87.87 -АТХН1-1 Лист 3

Проводник	Откуда идет	Куда поступает	Данные провода	Примечание
	Технические	требования		
	Таблица	соединений	выполнена	
	на основа	нии схем: Т.П.901-	-АТХ	Л2,3
Л1	S1: Л1	XT1:1		
Л11	S1: C1	1щп: S2		
	1щп: S3	2щп: S4		
	2щп: S5	3щп: S6		
	3щп: S7	4щп: S8		
	4щп: S9	5щп: S10	ПВ1×1,0	
	5щп: S11	6щп: S12		
801	1щп: FU2	1/2б — X5:7		
803	1щп: FU3	2/2б — X5:7		
805	2щп: FU4	1/4в — X5:7		
809	2щп: FU5	2/4в — X5:7		
811	3щп: FU6	1/4д — Ш3:1		
813	3щп: FU7	2/4д - Ш3:1		
815	4щп: FU8	1/4г:1		
817	4щп: FU9	1/4г:1		
827	5щп: FU10	п.8:2		

Привязан

Инв. №

ТП901-1-87.87 -АТХН1-2

Водозаборные сооружения производительностью от 0,02 до 1,5 м³/с для амплитуд колебания уровней воды до 6 м.

Насосная станция производительностью от 0,16 до 0,66 м³/с с заглублением машзала 5,4 м.

Щит КИП. Таблица соединений.

Стадия	Лист	Листов
Р	1	3

Госстрой СССР Укрводоканалпроект Киев

ГИП	Новоминский	
Н.конт.	Глузберг	
Нач.отд.	Терехов	
Гл.спец.	Глузберг	
Рук.гр.	Локошко	
Ст.инж.	Райзен	

Инв. N подл. | Подпись и дата | Взам. инв. N

Формат А4

Проводник	Откуда идет	Куда поступает	Данные провода	Примечание
N	2/2б - X5:5	1/2б - X5:5		
	1/2б - X5:5	1/4в - X5:5		
	1/4в - X5:5	2/4в - X5:5		
	2/4в - X5:5	2/4г:2		
	2/4г:2	1/4г:2		
	1/4г:2	1/4д - Ш3:2		
	1/4д - Ш3:2	п.8:4		
	п.8:4	2/4д - Ш3:2		
	2/4д - Ш3:2	XT1:2		
819	п.8:8	XT2:5		
821	п.8:14	XT2:6		
823	п.8:16	XT2:7		
825	п.8:22	XT2:8		
31	1/2б - X3:1	XT1:3	ПВ1×1,0	
33	2/2б - X3:1	XT1:4		
35	1/2б - X3:3	XT1:5		
37	2/2б - X3:3	XT1:6		
23	1/4г:21	1/4д - Ш2:3		
25	2/4г:21	2/4д - Ш2:3		
27	1/4в - X 3:3	1/4д - Ш2:1		
29	2/4в - X3:3	2/4д - Ш2:1		
19	1/4в - X3:1	1/4г:6		
21	2/4в - X3:1	2/4г:6		
11	1/4г:19	XT2:1		
13	1/4г:27	XT2:2		
15	2/4г:19	XT2:3		
17	2/4г:27	XT2:4		

Привязан:

Инв. №

ТП 901-1-87.87 -АТХН1-2 Лист 2

9861/6

Формат А4

Альбом VI

Типовой проект 901-1-87.87

Проводник	Откуда идет	Куда поступает		Данные провода	Примечание
Т1	1/4б – х5:8	хТ3:1			
Т2	2/4б – х5:8	хТ3:2			
Т3	1/4б – х5:9	хТ3:3			
Т4	2/4б – х5:9	хТ3:4			
Т5	1/2б – х5:8	хТ3:5	ПВ1х1,0		
Т6	2/2б – х5:8	хТ3:6			
Т7	1/2б – х5:9	хТ3:7			
Т8	2/2б – х5:9	хТ3:8			

Взам. инв. №

Подпись и дата

Инв. № подл.

Привязан

Инв. №

ТП 901-1-87.87 -АТХН1-2 Лист 3

Формат А4

Проводник	Вывод	Вид контакта	Вывод	Проводник	Проводник	Вывод	Вид контакта	Вывод	Проводник
			Технические требования						
			Таблица подключения выполнена на основании схем: т.п. 901- -АТХ л3,4,5 и таблицы соединений: 901- -АТХН1-2						
			Левая стенка						
		S1					5щп		
Л1	Л1		С1	Л11	Л11*	S10п		Fu10	827
						S11п		Fu11	
		1щп					6щп		
Л11*	S2п		Fu2	801	Л11	S12п		Fu12	
	S3п		Fu3	803		S13п		Fu13	
		2щп							
Л11*	S4п		Fu4	805					
	S5п		Fu5	809					
		3щп							
Л11*	S6п		Fu6	811					
	S7п		Fu7	813					
		4щп							
Л11*	S8п		Fu8	815					
	S9п		Fu9	817					

Взам. инв. №

Подпись и дата

Инв. № подл.

Привязан

Инв. №

ТП 901-1-87.87 -АТХН1-3

Водозаборные сооружения производительностью от 0,02 до 1,5 м³/с для амплитуд колебания уровней воды до 6 м.

Насосная станция производительностью от 0,16 до 0,66 м³/с с заглублением машзала 5,4 м.

				Стадия	Лист	Листов
ГИП	Новоминский			Р	1	3
Н.контр.	Глузберг					
Нач.отд.	Терехов					
Гл.спец.	Глузберг					
Рук.гр.	Локошко					
Ст.инж.	Райзен					

Щит КИП
Таблица подключений

Госстрой СССР
Укрводоканалпроект
Киев

Формат А4

Передняя стенка				
		2/2б		
		х3		
33	1		3	37
		х5		
N	5		7	803
Т6	8		9	Т8
		1/2б		
		х3		
31	1		3	35
		х5		
N	5		7	801
Т5	8		9	Т7
		2/4б		
		х3		
21	1		3	29
		х5		
N	5		7	809
Т2	8		9	Т4
		1/4б		
		х3		
19	1		3	27
		х5		
N	5		7	805
Т1	8		9	Т3

Проводник	Вывод	Вид контакта	Вывод	Проводник
		2/4г		
817	1		2	N
21	6		21	25
15	19		27	17
	5	п	26	
	25	п	28	
		1/4г		
815	1		2	N
19	6		21	23
11	19		27	13
	5	п	26	
	25	п	28	
		2/4д		
		ш2		
29	1		3	25
		ш3		
813	1		2	N
		1/4д		
		ш2		
27	1		3	23
		ш3		
811	1		2	N
		п.8		
827	2		4	N
819	8		14	821
823	16		22	825

Взам. инв. №

Подпись и дата

Инв. № подл.

Привязан

Инв. №

ТП 901-1-87.87 -АТХН1-3 Лист 2

Формат А4

Проводник	Вывод	Вид контакта	Вывод	Проводник
		хТ1		
Л1	1		2	N
31	3		4	33
35	5		6	37
	7		8	
	9		10	
		хТ2		
11	1		2	13
15	3		4	17
819	5		6	821
823	7		8	825
	9		10	
		хТ3		
Т1	1		2	Т2
Т3	3		4	Т4
Т5	5		6	Т6
Т7	7		8	Т8
	9		10	

Взам. инв. №

Подпись и дата

Инв. № подл.

Привязан:

Инв. №

ТП 901-1-87.87 -АТХН1-3 Лист 3

9661/6

Формат А4

gost.e-ecolog.ru