ТИПОВОЙ ПРОЕКТ
901-1-85.87

ВОДОЗАБОРНЫЕ СООРУЖЕНИЯ ПРОИЗВОДИТЕЛЬНОСТЬЮ ОТ 0,02 ДО 1,5 м³/с ДЛЯ АМПЛИТУД КОЛЕБАНИЙ УРОВНЕЙ ВОДЫ ДО 6м

НАСОСНАЯ СТАНЦИЯ ПРОИЗВОДИТЕЛЬНОСТЬЮ ОТ 0,16 ДО 0,66 м³/с С ЗАГЛУБЛЕНИЕМ МАШЗАЛА 3,6 м

АЛЬБОМ IV

ИНДУСТРИАЛЬНЫЕ ИЗДЕЛИЯ

СОСТАВ ПРОЕКТА:

альбом I Пояснительная записка (из тп 901-1-87.87)
альбом II Технологические решения, внутренние водопровод и канализация, отопление и вентиляция, нестандартизированное оборудование (из тп 901-1-87.87)
альбом III Архитектурно-строительные решения
альбом IV Индустриальные изделия.
альбом V Электротехническая часть (из тп 901-1-87.87)
альбом VI Задания заводам-изготовителям на комплектные электротехнические устройства (из тп 901-1-87.87)
альбом VII Спецификация оборудования (из тп 901-1-87.87)
альбом VIII Ведомости потребности в материалах.
альбом IX Сметы.

РАЗРАБОТАН ГПИ УКРВОДОКАНАЛПРОЕКТ

ДИРЕКТОР В.Н. Якименко
ГЛАВНЫЙ ИНЖЕНЕР К.Т.Н. Н.В. Писанко
НАЧАЛЬНИК ОТДЕЛА М.Я. Волошин
ГЛАВНЫЙ ИНЖЕНЕР ПРОЕКТА И.Н. Новоминский

9859/2

Утвержден и введен в действие
Главным управлением проектирования
Госстроя СССР Протокол от 28 августа 1987г. N57

ПРИВЯЗАН:

gost.e-ecolog.ru

Альбом III

Типовой проект 901-1-85.87

Формат	Обозначение	Наименование	Стр	Примечание
А4	901-1-85.87 -КЖИ-ТТ	Технические требования	4	
А4	901-1-85.87 -КЖИ-П20-3Б-1	Плита перекрытия П20-3Б-1;		
		П14-3Б-1; П14а-3Б-1	5	
А3	901-1-85.87 -КЖИ-П20-3Б-1СБ	Плита перекрытия П20-3Б-1;		
		П14-3Б-1; П14а-3Б-1.		
		Сборочный чертеж	6	
А3	901-1-85.87-КЖИ-ПГ-2АтVIТ-1	Плита ПГ-2АтVIТ-1	7	
А3	901-1-85.87-КЖИ-ПВ4-2АтVIТ-1	Плита ПВ4-2АтVIТ-1		
		ПВ4-2АтVIТ-2; ПВ10-2АтVIТ-1	8	
А3	901-1-85.87 -КЖИ-ПЖ1-2-1	Плита ПЖ1-2-1; ПЖ1-2-2	9	
А3	901-1-85.87-КЖИ-1БСД9-5АVТ-1	Балка 1БСД9-5АVТ-1	10	
А3	901-1-85.87-КЖИ-1БСД9-5АVТ-2	Балка 1БСД9-5АVТ-2	11	
А4	901-1-85.87 - КЖИ-ПС60	Панель стеновая ПС (надземная часть)	12	
А3	901-1-85.87-КЖИ-ПС60 СБ	Панель стеновая ПС (надземная часть). Сборочный чертеж.	13	
А4	901-1-85.87 -КЖИ-1К3.36-1	Колонна 1К3.36-1; 1К3.36-2;		
		1КФ43-1-1; 1КФ57-1-1;		
		2КВ4.36-1-1... 2КВ4.36-1-6	15	
А3	901-1-85.87-КЖИ-1К3.36ГСБ	Колонна 1К3.36-1; 1К3.36-2;		
		1КФ43-1-1; 1КФ57-1-1;		
		2КВ4.36-1-1... 2КВ4.36-1-6.		
		Сборочный чертеж	16	
А3	901-1-85.87-КЖИ-ПК30.6.5-Л	Панель карнизная		
		ПК30.6.5-Л	19	
А3	901-1-85.87-КЖИ-ПК5.6.5-Л	Панель карнизная		
		ПК 5.6.5-Л	20	

Формат	Обозначение	Наименование	Стр	Примечание
А3	901-1-85.87 -КЖИ-2ПП25-8-1	Перемычка 2ПП25-8-1;		
		2ПП25-8-2	21	
А3	901-1-85.87 -КЖИ-ПС2-36-К5	Панель стеновая ПС2-36-К5...		
		ПС2-36-К7	22	
А3	901-1-85.87-КЖИ-ПС2-36-К5СБ	Панель стеновая		
		ПС2-36-К5... ПС2-36-К7.		
		Сборочный чертеж.	23	
А3	901-1-85.87-КЖИ-ПС2-36-К16	Панель стеновая		
		ПС2-36-К16... ПС2-36-К17-1	25	
А3	901-1-85.87-КЖИ-ПС2-36-К16СБ	Панель стеновая		
		ПС2-36-К16... ПС2-36-К17-1		
		Сборочный чертеж	26	
А4	901-1-85.87-КЖИ-ПС2-36	Панель стеновая ПС2-36		
		с дополнительными закладными изделиями	29	
А3	901-1-85.87-КЖИ-ПС2-36 СБ	Панель стеновая ПС2-36		
		с дополнительными закладными изделиями. Сборочный чертеж.	32	
А4	901-1-85.87-КЖИ-КР1	Каркас плоский КР1... КР3	37	
А4	901-1-85.87-КЖИ-КР1СБ	Каркас плоский КР1... КР3.		
		Сборочный чертеж	37	
А4	901-1-85.87 -КЖИ-КР4	Каркас плоский КР4	38	
А4	901-1-85.87 -КЖИ-КР5	Каркас плоский КР5	38	
А4	901-1-85.87 -КЖИ-КР6	Каркас плоский КР6	39	
А4	901-1-85.87 -КЖИ-МН1	Изделие закладное МН1	39	

Инв. № подл. | Подпись и дата | Взам. инв. №

Привязан

Инв. №

ГИП	Новоминский	
Н.контр.	Айзенберг	
Нач.отд.	Волошин	
Гл.спец.	Айзенберг	
Рук.гр.	Клоцмон	

ТП 901-1-85.87 -КЖИ

Содержание

Стадия	Лист	Листов
Р	1	2

Госстрой СССР Укрводоканалпроект Киев

Формат А3

9859/2

Формат	Обозначение	Содержание	Стр	Примечание
А4	901-1-85.87 - КЖИ-МН2	Изделие закладное МН2	40	
А4	901-1-85.87 - КЖИ-МН3	Изделие закладное МН3	40	
А4	901-1-85.87 - КЖИ-МН4	Изделие закладное МН4	41	
А4	901-1-85.87 - КЖИ-МН5	Изделие закладное МН5	41	
А4	901-1-85.87 - КЖИ-МН6	Изделие закладное МН6	42	
А4	901-1-85.87 - КЖИ-МН7	Изделие закладное МН7	42	
А4	901-1-85.87 - КЖИ-МН8	Изделие закладное МН8	43	
А4	901-1-85.87 - КЖИ-МН9	Изделие закладное МН9	43	
А4	901-1-85.87 - КЖИ-МС1	Изделие соединительное МС1	44	
А4	901-1-85.87 - КЖИ-МС2	Изделие соединительное МС2	44	
А4	901-1-85.87 - КЖИ-МС3	Изделие соединительное МС3	45	
А4	901-1-85.87 - КЖИ-МС4	Изделие соединительное МС4	45	
А4	901-1-85.87 - КЖИ-МС8	Изделие соединительное МС8	46	
А4	901-1-85.87 - КЖИ-МС9	Изделие соединительное МС9	46	
А4	901-1-85.87 - КЖИ-МС10	Изделие соединительное МС7, МС10.	47	
А4	901-1-85.87 - КЖИ-МС10СБ	Изделие соединительное МС7; МС10. Сборочный чертеж	47	
А4	901-1-85.87 - КЖИ-РМ1	Решетка РМ1	48	
А4	901-1-85.87 - КЖИ-РМ2	Решетка РМ2	48	
А4	901-1-85.87 - КЖИ-МС5	Изделие соединительное МС5, МС6	49	
А4	901-1-85.87 - КЖСЦ-МН10	Изделие закладное МН10	49	

Типовой проект 901-1-85.87

Инв. № подл. | Подпись и дата | Взам. инв. №

Привязан

Инв. №

ТП 901-1-85.87 - КЖИ

Лист 2

Формат А4

1. Технические требования к изготовлению сборных железобетонных изделий.

1.1. Сборные железобетонные изделия запроектированы из тяжелого бетона и изготавливаются в заводских условиях в инвентарных стальных формах.

Изделия должны изготавливаться в точном соответствии с рабочими чертежами, а также требованиями ГОСТ 13015.0-83; ГОСТ 13015.1-81; ГОСТ 13015.2-81; ГОСТ 13015.4-84.

1.2. Стеновые панели подземной части изготавливать в ополубочных формах, разработанных для стеновых панелей серии 3.900-3 вып. 3/82.
Маркировка панелей принята по серии 3.900-3 вып. 3/82

Технические требования к изготовлению панелей см пояснительную записку, раздел 3 серии 3.900-3 вып. 3/82, часть 1 „Панели стеновые консольные для прямоугольных сооружений."

1.3. На закладные изделия в колоннах и стеновых панелях, предназначенные для устройства заземления, нанести масляной краской букву „З."

Инв. № подл. | Подпись и дата | Взам. инв. №

Привязан

Инв. №

ТП 901-1-85.87 - КЖИ-ТТ

ГИП	Новоминский			
Н.контр.	Айзенберг	Технические требования	Стадия Р	Лист 1	Листов 2
Нач.отд.	Волошин		Госстрой СССР Укрводоканалпроект Киев	
Гл.спец.	Айзенберг			
Рук.гр.	Клоцман			

Формат А4

9859/2

Альбом IV

Типовой проект 901-1-85.87

2. Технические требования к изготовлению арматурных и закладных изделий.

2.1. Плоские арматурные изделия следует изготавливать при помощи контактной точечной сварки. Сварку сеток и каркасов производить во всех точках пересечения стержней.

2.2. Размеры сеток и каркасов даны по осям и по торцам стержней.

2.3. Сварку производить в соответствии с ГОСТ 14098-85 „Соединения сварные арматуры и закладных изделий железобетонных конструкций" и СН 393-78 „Инструкция по сварке соединений арматуры и закладных деталей железобетонных конструкций".

2.4. Толщину сварных швов принимать по наименьшей толщине свариваемых элементов, кроме оговоренных на чертеже:

2.5. Верхнюю пластину спаренных закладных изделий приваривать после установки изделий в опалубку. Приварку анкеров к пластинам в раззенкованные отверстия выполнять ручными валиковыми швами (тип шва-21 по СН 393-78).

2.6. Строительные конструкции насосной станции используются в качестве заземлителя. Для этой цели необходимо выполнить указания по сварке арматуры, приведенные на листах конкретных изделий.

2.7. Все открытые закладные и соединительные изделия в надземной части оцинковать (толщина слоя 120-150 мкм), в подземной части окрасить эмалью ПФ-133 за 2 раза по слою ГФ-020.

Привязан

Инв. N

Инв. N подл. | Подпись и дата | Взам. инв. N

ТП 901-1-85.87-КЖИ-ТТ

Лист 2

Формат А4

Инв. N подл. | Подпись и дата | Взам. инв. N

Формат	Зона	Поз.	Обозначение	Наименование	Кол. на исполнение —	01	02	КЖИ-П20-3б-1	Примечание
				Документация					
			901-1-85.87-КЖИ-ТТ	Технические требования	X	X	X		
А4			901-1-85.87-КЖИ-П20-3б-1Сб	Сборочный чертеж	X	X	X		
А3				Сборочные единицы					
			3.006.1-2/82.1-2-2.0-56	Плита П20-3б	1				Со всеми арматурными изделиями, кроме петель
			3.006.1-2/82.1-2-2.0-34	Плита П14-3б		1			
			3.006.1-2/82.1-2-1.0-050	Плита П14д-3б			1		
		1	1.400-15.81.540-01	Изделие закладное МН540	8,5м				
		2	1.400-15.81.110-10	Изделие закладное МН104-3*	2,1м	0,9м			
А4		3	901-1-85.87-КЖИ-МН9	Изделие закладное МН9		7,9м	5,2м		
		4	1.400-15.81.120-65	Изделие закладное МН115-3*		2			
				Детали					
А4		5	901-1-85.87-КЖИ-МН10	Изделие закладное МН10	4	4			
		6	1.400-9 8.1 л.16	Петля УП2-1			2		

* См. указание на сборочном чертеже.

Гл. инж. пр.	Новоминский		ТП 901-1-85.87-КЖИ-П20-3б-1
Н. контр.	Айзенберг		Плита перекрытия П20-3б-1; П14-3б-1; П14д-3б-1
Нач. отд.	Волошин		Стадия Р; Лист; Лист
Гл. спец.	Айзенберг		Госстрой СССР Укрводоканалпроект Киев
Рук. гр.	Клоцман		

Привязан

Инв. N

9259/1 Формат А4

Альбом IV

Типовой проект 901-1-85.87

П14-3б-1

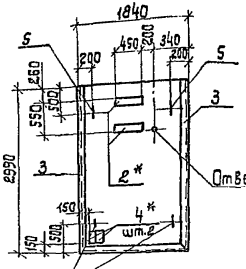

П14д-3б-1

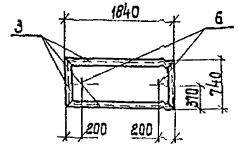

Обозначение	Марка	Примечание
901-1-85,87-КЖИ-П20-3б-1	П20-3б-1	
-01	П14-3б-1	
-02	П14д-3б-1	

Ведомость расхода стали на дополнительные закладные изделия, кг

Марка элемента	Изделия закладные												Общий расход
	Арматура класса					Прокат марки						Всего	
	А I			А III		В Ст3 кп2							
	ГОСТ 5781-82*			ГОСТ 5781-82*		ГОСТ 8509-86		ГОСТ 8510-72*		ГОСТ 19903-74*			
	ф8	ф12	Итого	ф8	Итого	L90×7	Итого	L100×63×6	Итого	б6	Итого		
П20-3б-1		3,9	3,9	9,3	9,3			63,8	63,8	5,9	5,9	82,9	82,9
П14-3б-1		3,9	3,9	8,9	8,9	75,8	75,8			6,1	6,1	94,7	94,7
П14д-3б-1	0,6		0,6	4,0	4,0	42,2	42,2					46,8	46,8

* В закладных изделиях позиций 2 и 4, устанавливаемых в плиты П14-3б анкера отогнуть по месту и приварить к нижней арматуре сетки.

П20-3б-1

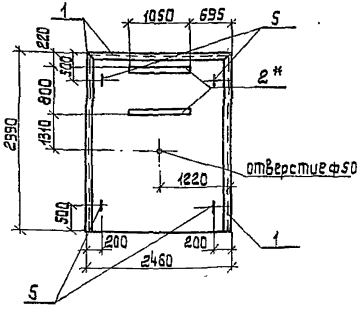

Инв.№ подл.	Подпись и дата	Взам.инв.№

Привязан

Инв. №

ГИП	Новоминский	
Н.контр.	Айзенберг	
Нач.отд.	Волошин	
Гл.спец.	Айзенберг	
Рук.гр.	Клоцман	

ТП 901-1-85.87-КЖИ-П20-3б-1С6

Плита перекрытия П20-3б-1; П14-3б-1; П14д-3б-1. Сборочный чертеж.

Стадия	Масса	Масштаб
Р		

Лист | Листов 1

Госстрой СССР Укрводоканалпроект Киев

Альбом IV

Типовой проект 901-1-85.87

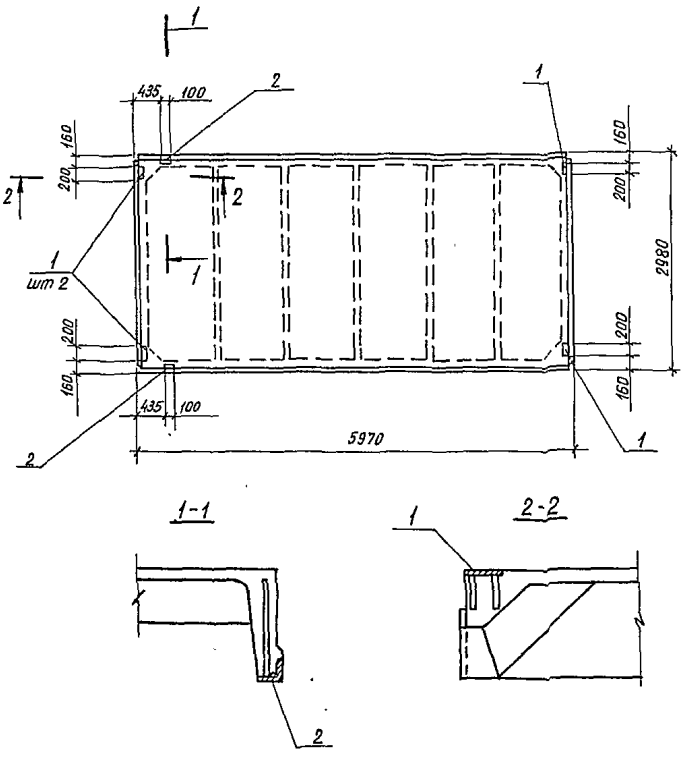

Формат	Зона	Поз.	Обозначение	Наименование	Кол.	Примечание
				Документация		
А4			901-1-85.87 -КЖИ-ТТ	Технические требования		
				Сборочные единицы		
			ГОСТ 22701.1 -77	Плита ПГ-2Ат VIT		Со всеми арматурными, закладными изделиями
		1	ГОСТ 22701.5 -77	Изделие закладное М8	4	1,6кг
		2	ГОСТ 22701.5 -77	Изделие закладное М9	2	0,8кг

Ведомость расхода стали на дополнительные закладные изделия, кг

Марка изделия	Изделия закладные										Всего
	Арматура класса				Прокат марки						
	А-III				Вст3 кп2						
	ГОСТ 5781-82*				ГОСТ 19903-74*			ГОСТ 8509-86			
	ф10	ф14		Итого	-δ=8		Итого	∠70×8		Итого	
ПГ-2АтVIT-1	2,2	0,2		2,4	5,2		5,2	1,7		1,7	9,3

Привязан	ГИП	Новоминский		ТП 901-1-85.87 -КЖИ-ПГ-2Ат VIT-1	
	Н контр.	Айзенберг		Плита ПГ-2Ат VIT-1	Стадия: Р; Масса: 2650; Масштаб:
	Нач отд.	Волошин			Лист; Листов 1
	Гл спец.	Айзенберг			Госстрой СССР Укрводоканалпроект Киев
	Вед инж.	Слепак			
Инв №	Ст. инж.	Малинина			

Инв № подл. | Подпись и дата | Взам. инв. №

Формат А3

9859/2

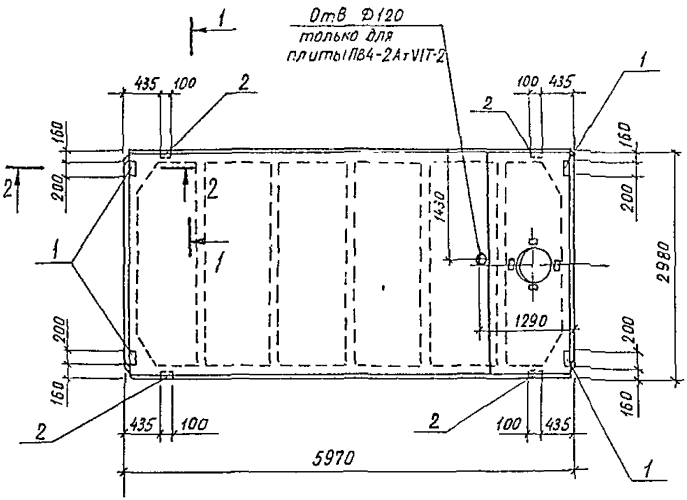

1-1

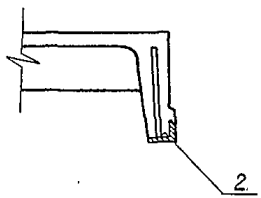

2-2

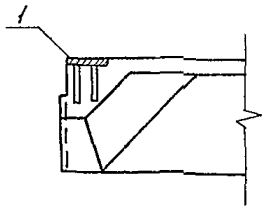

Формат	Зона	Поз.	Обозначение	Наименование	Кол.	Примечание
				Документация		
А4			901-1-85.87 -КЖИ-ТТ	Технические требования		
				Сборочные единицы		
		1	ГОСТ 22701.5-77	Изделие закладное М8	4	0,4 кг
		2	ГОСТ 22701.5-77	Изделие закладное М9	4	0,4 кг
				Переменные данные для исполнений		
				ПВ4-2АтVIT-1, ПВ4-2АтVIT-2		
			ГОСТ 22701.2-77	Плита ПВ4-2АтVIT	1	Со всеми арматурными и закладными изделиями
				ПВ10-2АтVIT-1		
			ГОСТ 22701.2-77	Плита ПВ10-2АтVIT	1	

Ведомость расхода стали на дополнительные закладные изделия, кг

Марка изделия	Изделия закладные										Всего
	Арматура класса А-III ГОСТ 5781-82*				Прокат марки Вст3кп2 ГОСТ 19903-74*				ГОСТ 8509-86		
	ф10	ф14		Итого	-6=8		Итого	∠70×8		Итого	
ПВ4-2АтVIT-1 ПВ4-2АтVIT-2 ПВ10-2АтVIT-1	2,8	0,4		3,2	5,2		5,2	3,4		3,4	11,8

Привязан

Инв №

ГИП	Новоминский	
Н. контр.	Айзенберг	
Нач. отд	Валошин	
Гл. спец	Айзенберг	
Вед. инж.	Слепак	
Ст. инж.	Малинина	

ТП 901-1-85.87 -КЖИ-ПВ4-2АтVIT-1

Плита ПВ4-2АтVIT-1;
ПВ4-2АтVIT-2;
ПВ10-2АтVIT-1

Стадия	Масса	Масштаб
Р		
Лист	Листов 1	

Госстрой СССР
Укрводоканалпроект
Киев

Инв. № подл. | Подпись и дата | Взам. инв. №

Формат А3

9859/2

Альбом IV

Типовой проект 901-1-85.87

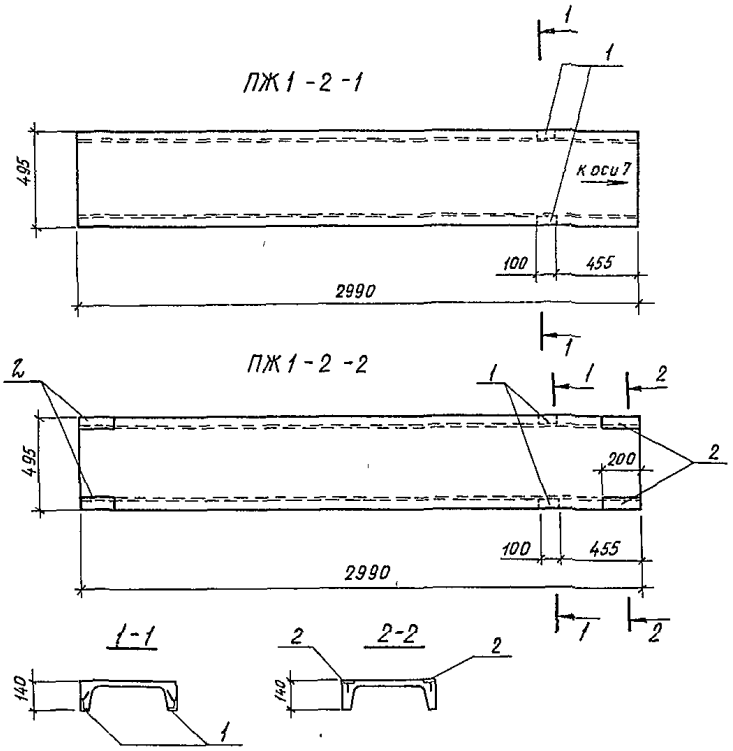

Формат	Зона	Поз.	Обозначение	Наименование	К-во	Примечание
				Документация		
А4			901-1-85.87 -КЖИ-ТТ	Технические требования		
				Плита ПЖ1-2-1		
				Сборочные единицы		
			ПК-01-88	Плита ПЖ1-2		со всеми арматурными и закладными изделиями
А4		1	901-1-85.87- КЖИ-МН2	Изделие закладное МН2	2	
				Плита ПЖ1-2-2		
				Сборочные единицы		
			ПК-01-88	Плита ПЖ1-2		со всеми арматурными, закладными изделиями
А4		1	901-1-85.87- КЖИ-МН2	Изделие закладное МН2	2	
А4		2	901-1-85.87- КЖИ-МН3	Изделие закладное МН3	4	

Ведомость расхода стали на дополнительные закладные изделия, кг

Марка изделия	Изделия закладные									Всего
	Арматура класса А-III ГОСТ 5781-82*			Прокат марки Вст3 кп 2 ГОСТ 19903-74*			ГОСТ 8510-72*			
	ф10		Итого	-δ=8		Итого	∠63×40×8		Итого	
ПЖ1-2-1	0,4		0,4	—		—	0,8		0,8	1,2
ПЖ1-2-2	1,0		1,0	3,2		3,2	0,8		0,8	5,0

При изготовлении панели несмываемой краской нанести знак для ориентации панели при монтаже.

Привязан

Инв. №

ГИП	Новоминский	
Н. контр.	Айзенберг	
Нач. отд.	Волошин	
Гл. спец.	Айзенберг	
Вед. инж.	Слепак	
Ст. инж.	Малинина	

ТП 901-1-85.87 -КЖИ-ПЖ1-2-1

Плита ПЖ1-2-1; ПЖ1-2-2

Стадия	Масса	Масштаб
Р	178	
Лист	Листов 1	

Госстрой СССР Укрводоканалпроект Киев

Инв. № подл. | Подпись и дата | Взам. инв. №

Формат А3

925 3/2

Альбом IV

Типовой проект 901-1-85.87

Инв. № подл. | Подпись и дата | Взам. инв. №

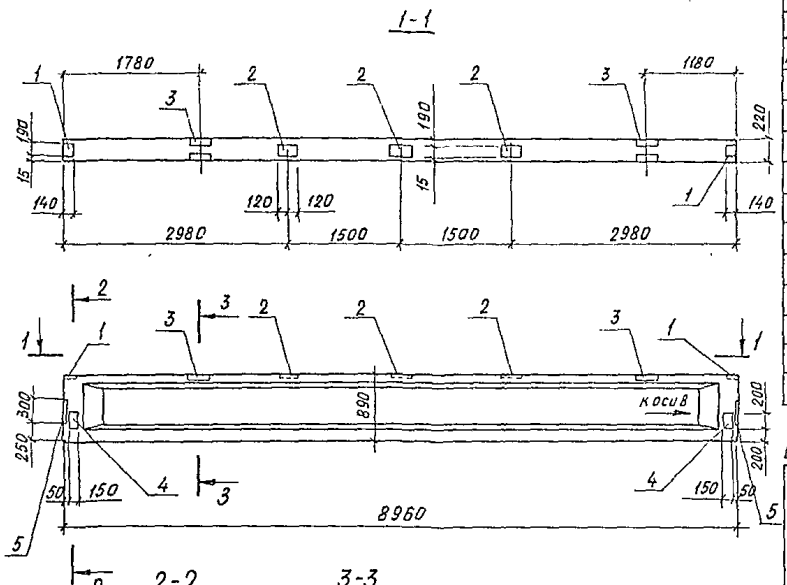

Формат	Зона	Поз	Обозначение	Наименование	К-во	Примечание
				Документация		
А4			901-1-85.87 -КЖИ-ТТ	Технические требования		
				Сборочные единицы		
			1.462.1-10/80 вып.1	Балка 1БСД9-5А VT.		со всеми арматурными и закладными изделиями
		1	1.462.1-10/80.2-100	Изделие закладное М5	2	
		2	1.462.1-10/80.2-110	Изделие закладное М6	3	
		3	1.462.1-10/80.2-120-02	Изделие закладное М9	2	
		4	901-1-85.87 -КЖИ-МН1	Изделие закладное МН1	2	
		5	1.400-15.81.130-28	Изделие закладное МН121-5	2	

Ведомость расхода стали на дополнительные закладные изделия, кг

Марка изделия	Изделия закладные										Всего
	Арматура класса				Прокат марки						
	А-III				Вст3 кп2						
	ГОСТ 5781-82*				ГОСТ 19903-74*				ГОСТ 8510-72*		
	ф8	ф10	ф12	Итого	-δ=6	-δ=8	-δ=10	Итого	L 90 №6÷8		
1БСД9-5АVT-1	1,0	2,2	1,6	4,8	9,2	4,2	9,6	23,0	3,2		31,0

При изготовлении балки нанести несмываемой краской стрелку „к оси в"

Привязан	ГИП	Новоминский	
	Н.контр.	Айзенберг	
	Нач.отд.	Волошин	
	Гл.спец.	Айзенберг	
	Рук.гр.	Клоцман	
Инв №	Ст.инж.	Малинина	

ТП 901-1-85.87 -КЖИ-1БСД9-5А VT-1

Балка 1БСД9-5А VT-1

Стадия	Масса	Масштаб
Р	2750	

Лист | Листов 1

Госстрой СССР Укрводоканалпроект Киев

Формат А3

9859/2

Альбом IV

Типовой проект 901-1-85.87

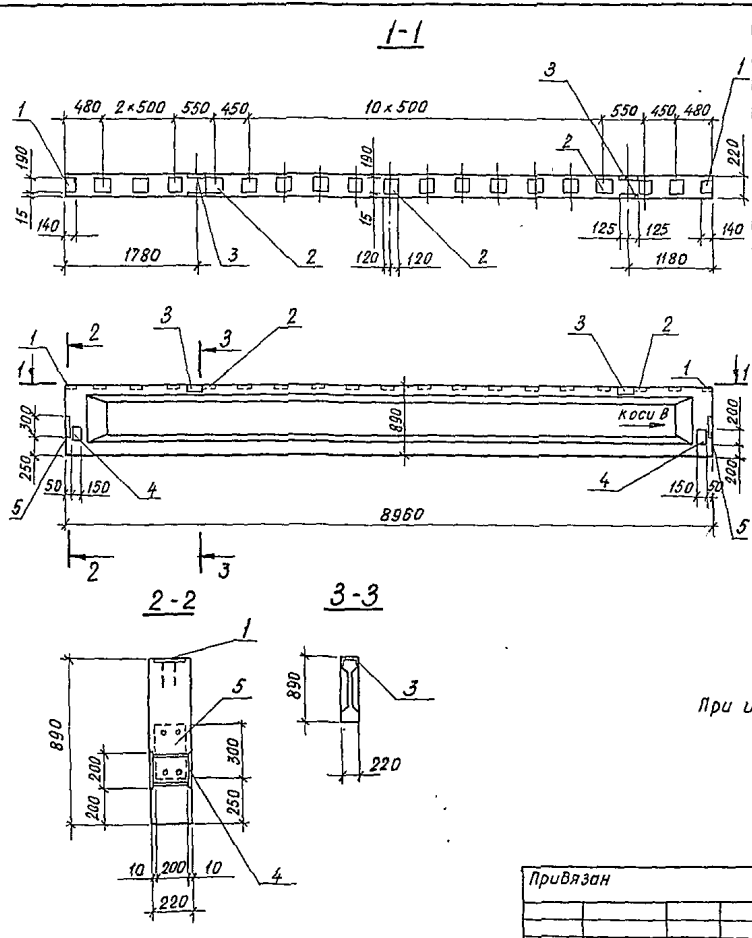

Формат	Зона	Поз.	Обозначение	Наименование	К-во	Примечание
				Документация		
А4			901-1-85.87 -КЖИ-ТТ	Технические требования		
				Сборочные единицы		
			1.462.1-10/80 Вып.1	Балка 1БСД9-5АVТ		Со всеми арматурными и закладными изделиями
		1	1.462.1-10/80.2-100	Изделие закладное М5	2	
		2	1.462.1-10/80.2-110	Изделие закладное М6	17	
		3	1.462.1-10/80.2-120-02	Изделие закладное М9	2	
ВЧ		4	901-1-85.87- КЖИ-МН1	Изделие закладное МН1	2	
		5	1.400-15.В1.130-28	Изделие закладное МН121-5	2	

Ведомость расхода стали на дополнительные закладные изделия, кг

Марка изделия	Изделия закладные										Всего
	Арматура класса А-III ГОСТ 5781-82*				Прокат марки Вст3кп2 ГОСТ 19903-74*				ГОСТ 8510-72*		
	ф8	ф10	ф12	Итого	-δ=6	-δ=8	-δ=10	Итого	90×56×5,5		
1БСД9-5АVТ-2	4,4	2,2	1,6	8,2	40,0	4,2	9,6	53,8	3,2		65,2

При изготовлении балки несмываемой краской нанести стрелку „кости В".

Привязан			ТП 901-1-85.87	-КЖИ-1БСД9-5АVТ-2	
	ГИП	Новоминский			
	Н.контр	Айзенберг	Балка 1БСД-5АVТ-2	Стадия: Р	Масса: 2750
	Нач.отд	Волошин		Лист	Листов 1
	Гл.спец	Айзенберг		Госстрой СССР Укрводоканалпроект Киев	
	Рук.гр	Клоцман			
	Ст.инж	Наликина			

Инв.№ подл. | Подпись и дата | Взам.инв.№

Инв.№

Формат А3

9559/2

Формат	Зона	Поз.	Обозначение	Наименование	Кол. на исполнение КЖИ-ПС60 —	01	02	03	04	05	06				Примечание
				Документация											
А4			901-1-85.87 - КЖИ-ТТ	Технические требования	×	×	×	×	×	×	×				
				Сборочный чертеж	×	×	×	×	×	×	×				
			1.030.1-1.0-3-0100 л.9	Узел I	×	×	×	×	×	×	×				
			1.030.1-1.0-3-0100 л.9	Узел IV					×						
			1.030.1-1.0-3-0100 л.9	Узел V	×	×	×	×							
			1.030.1-1.0-3-0100 л.9	Узел VI						×	×				
				Сборочные единицы											
				Панель стеновая											
			1.030.1-1, 1-1 07	ПС 60.18.2,0-1.л	1										Со всеми арматурными и закладными изделиями
			1.030.1-1, 1-1 04-05	ПС 60 9.2,0-2.Л		1									
			1.030.1-1.1-1 15-06	ПС 62,5.18.2,0-1.л-1			1								
			1030.1-1, 1-1 15-03	ПС 62,5.12.2,0-2.л-1				1							

Привязан

Инв. №

ГИП	Новоминский	
Н. контр.	Айзенберг	
Нач. отд.	Волошин	
Гл. спец.	Айзенберг	
Рук. гр.	Клоцман	
Вед. инж.	Слепак	

ТП 901-1-85.87 КЖИ-ПС60

Панель стеновая ПС (надземная часть)

Стадия	Лист	Листов
Р	1	2

Госстрой СССР Укрводоканалпроект Киев

Формат А4

Формат	Зона	Поз.	Обозначение	Наименование	Кол на исполнение КЖИ-ПС60- —	01	02	03	04	05	06				Примечание
			1.030.1-1.1-1 01	ПС 30.6.2,5-6 л					1						Со всеми арматурными и закладными изделиями
			1.030.1-1.1-1 01-09	ПС 30.12.2,0-6.л						1					
			1.030.1-1.1-1 62	2ПС 15.12.2,0-Л							1				
				Изделие закладное											
		1	1.030.1-1.1-3-30-01	М2	4	4	6	4	2	1	2				
		2	1.030.1-1.1-3-36	М9	5	5	3	4							
		3	1.400-15.81.120-11	МН 106-6	4										
		4	1.030-1-1.1-3-33-02	М15					3						
		5	1.030.1-1.1-3-35-01	М11						2	4				

Привязан

Инв. №

ТП 901-1-85.87 КЖИ-ПС60 Лист 2

Формат А4

9859-12

Альбом IV

Типовой проект 901-1-85.87

Инв. № подл. | Подпись и дата | Взам. инв. №

ПС 60.18.2,0-1.Л-А

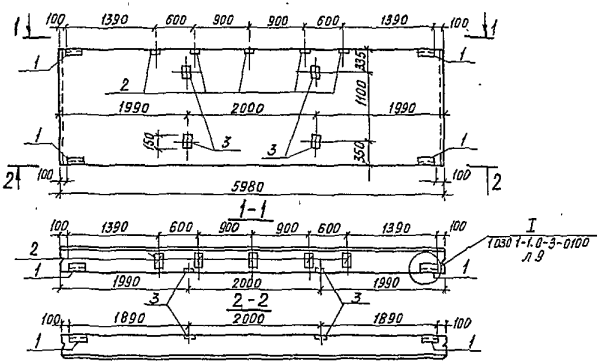

ПС 60.9.2,0-2.Л-А

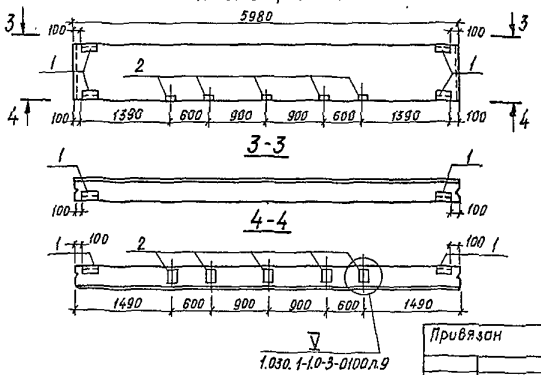

ПС 62,5.18.2,0-1Л-1.А

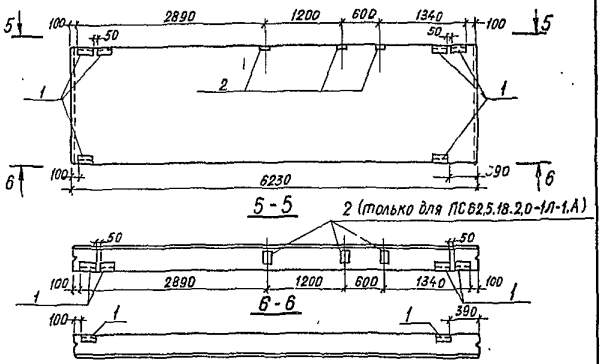

ПС 62,5.12.2,0-2Л-1.А

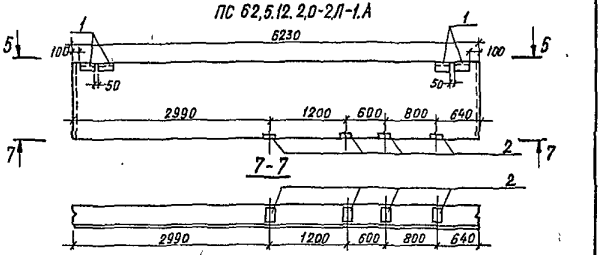

Привязан

Инв. №

ГИП	Новоминский	
Н. контр.	Айзенберг	
Нач. отд.	Волошин	
Гл. спец.	Айзенберг	
Рук. гр.	Кроимон	
Вед. инж.	Слепак	

ТП 901-1-85.87- КЖИ-ПС60 СБ

Панель стеновая ПС (надземная часть). Сборочный чертеж.

Стадия	Масса	Масштаб
Р		
Лист 1	Листов 2	

Госстрой СССР
Укрводоканалпроект
Киев

Формат А3

4159/2

ПС 30.6.2,5-6.Л-А

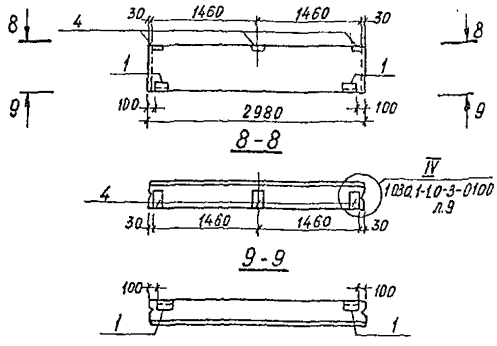

Обозначение	Марка
901-1587-КЖИ-ПС60	ПС 60.18.2,0-1.Л-А
-01	ПС 60.9.2,0-2.Л-А
-02	ПС 62,5.18.2,0-1.Л-1.А
-03	ПС 62,5.12.2,0-2.Л-1.А
-04	ПС 30.6.2,5-6.Л-А
-05	ПС 30.12.2,0-6.Л-А
-06	2ПС 15.12.2,0-Л-А

2ПС 15.12.2,0-Л-1

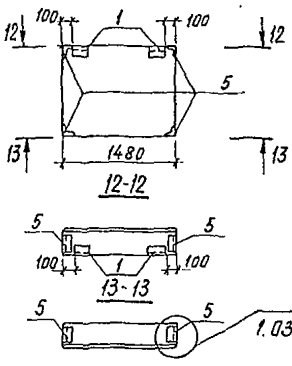

ПС 30.12.2,0-6.Л-А

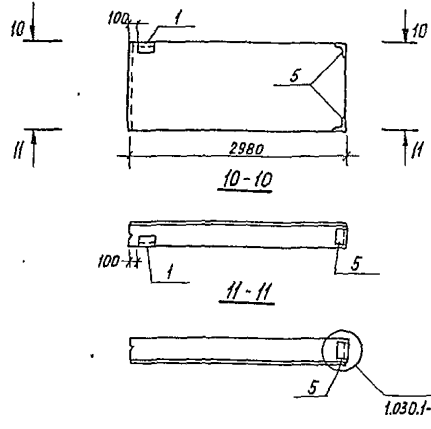

Ведомость расхода стали на дополнительные закладные изделия, кг

Марка элемента	Изделия закладные											Всего	Общий расход
	Арматура класса A-III				Прокат марки Вст3 кп2								
	ГОСТ 5781-82*				ГОСТ 8509-86			ГОСТ 19903-74*					
	ф8	ф10		Итого	L63×6		Итого	-86	-88		Итого		
ПС 60.18.2,0-1.Л-А	0,4	2,7		3,1	5,5		5,5	4,6	8,2		12,8	21,4	21,4
ПС 60.9.2,0-2.Л-А		2,7		2,7	5,5		5,5	2,2	5,0		7,2	15,4	15,4
ПС 62,5.18.2,0-1.Л-1.А		2,3		2,3	8,2		8,2	3,4	3,0		6,4	16,9	16,9
ПС 62,5.12.2,0-2.Л-1.А		2,3		2,3	5,5		5,5	2,2	4,0		6,4	14,2	14,2
ПС 30.6.2,5-6.Л-А		3,6		3,6	2,7		2,7	1,1	3,2		4,3	10,6	10,6
ПС 30.12.2,0-6.Л-А		1,1		1,1	3,2		3,2	0,6			0,6	4,9	4,9
2ПС 15.12.2,0-Л-А		2,2		2,2	6,4		6,4	1,1			1,1	9,7	9,7

Привязан

Инв. № подл. | Подпись и дата | Взам. инв. №

Инв. №

Инв № подл	Подпись и дата	Взам. инв №

Типовой проект 901-1-85.87 Альбом IV

Формат	Зона	Поз	Обозначение	Наименование	Кол. на исполнение КЖИ-1К3.36-1 —	01	02	03	04	05	06	07	08	09	Примечание
				Документация											
А4			901-1-85.87 -КЖИ-ТТ	Технические требования											
А3			901-1-85.87 -КЖИ-1К3.36-1СБ	Сборочный чертеж											
				Сборочные единицы											
				Колонна											
			1.020-1/83.2-1 04	1К3.36	1	1									Со всеми арматурными и закладными изделиями, кроме МН-2 шт 4
			1.020-1/83 2-7 02-04	2КВ4.36-1			1	1	1	1	1	1			
			1.427 1-3.1-1.00	1КФ43-1									1		Со всеми арматурными и закладными изделиями
			1.427.1-3.1-1.00	1КФ57-1										1	

Привязан

Инв №

ГИП	Новоминский	
Н.контр	Айзенберг	
Нач отд	Волошин	
Гл.спец	Айзенберг	
Рук.гр.	Клоцман	
Вед инж	Слепок	

ТП 901-1-85.87 КЖИ-1К3 36-1

Колонна 1К3.36-1, 1К3 36-2, 1КФ43-1-1, 1КФ57-1-1, 2КВ4.36-1-1.. 2КВ4.36-1-6

Стадия	Лист	Листов
Р	1	2

Госстрой СССР
Укрводоканалпроект
Киев

Формат А4

Инв № подл	Подпись и дата	Взам. инв №

Формат	Зона	Поз.	Обозначение	Наименование	Кол. на исполнение КЖИ-1К3.36-1 —	01	02	03	04	05	06	07	08	09	Примечание
				Сетка арматурная											
		1		С $\frac{8А III-50}{8А III-50}$ 280×280 $\frac{15}{15}$ ГОСТ8478-81	2	2									
		9	1.020-1/83.2-15 09	СКА-1			2	2	2	2		2			
				Изделие закладнае											
		2	901-1-85.87 -КЖИ-МН5	МН5	1	1									
		3	1.020-1/83.2-15 31	МН-44	5	2	10	10	2	4	8	8			
		4	1.020-1/83.2-15 26-01	МН-28		2	2	2			2	1			
		5	1.427.1-3.2-0.11.0	МН6									1	1	
		6	1.427.1-3.2-0.20.0	МН28									2		
		7	1.427.1-3.2-0.12.0	МН7									1		
		8	Шифр 92-76/1 л.8	МН2-2			1	1	1	1		1			
		10	1.400-15.81.330-04	МН313-4			1	1				2			
		11	1.020-1/83.2-15 26-07	МН-37					1						
		12	1.020-1/83.2-15 26	МН-27					5	4					
		13	1.427.1-3.2-0.09 0	МН4							1				
		14	1.427.1-3.2-0.16.0	МН15									1		

Привязан

Инв. №

ТП901-1-85.87 КЖИ-1К3.36-1

Лист 2

Формат А4

9859/2

Альбом IV

Типовой проект 901-1-85.87

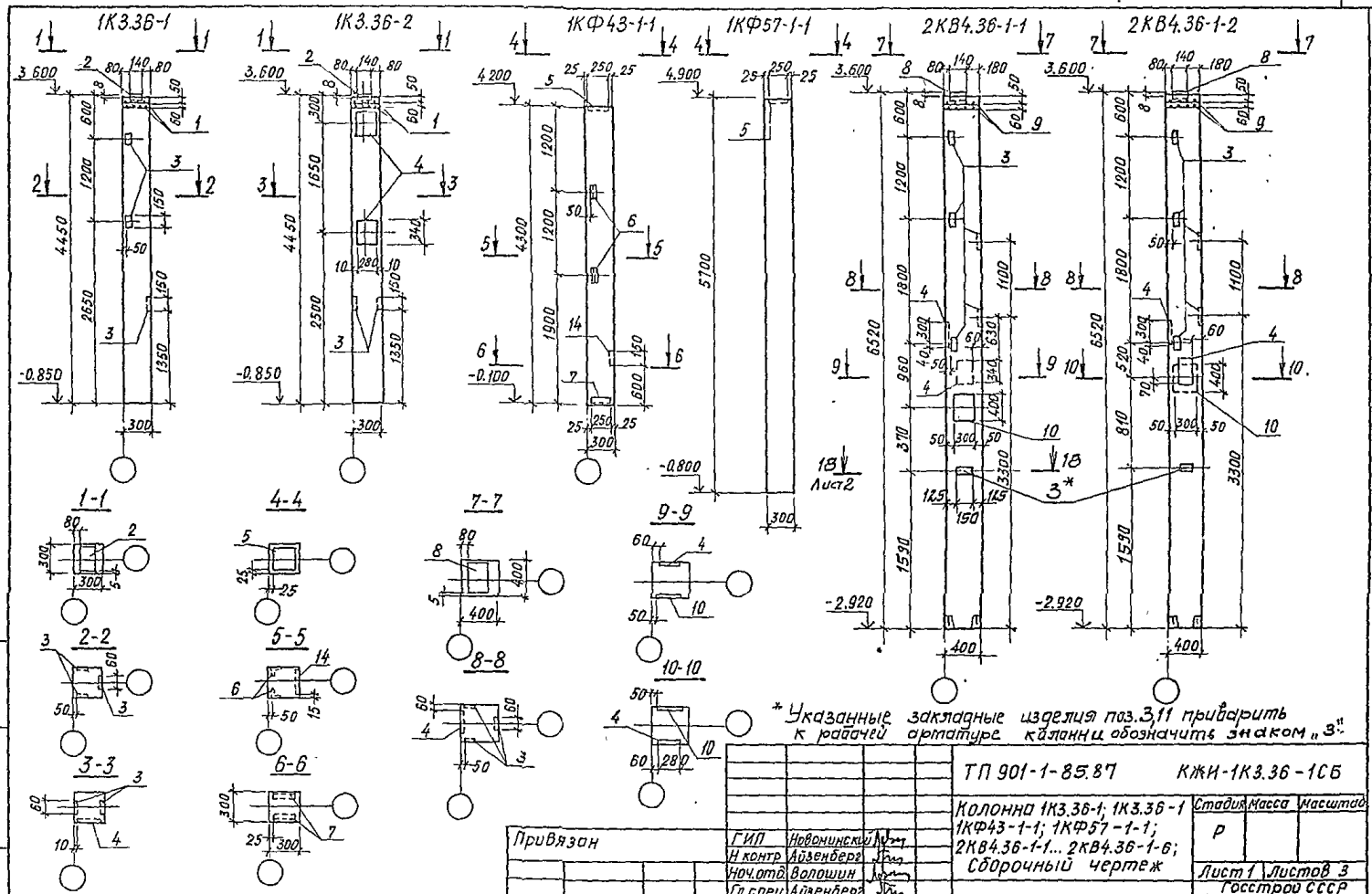

* Указанные закладные изделия поз. 3,11 приварить к рабочей арматуре колонны и обозначить знаком „3".

ТП 901-1-85.87	КЖИ-1К3.36-1СБ		
Колонна 1К3.36-1; 1К3.36-1 1КФ43-1-1; 1КФ57-1-1; 2КВ4.36-1-1... 2КВ4.36-1-6; Сборочный чертеж	Стадия	Масса	Масштаб
	Р		
	Лист 1	Листов 3	
	Госстрой СССР Укрводоканалпроект Киев		

ГИП	Новоминский	
Н контр	Айзенберг	
Ноч.отд.	Волошин	
Гл спец	Айзенберг	
Рук. гр.	Клоцман	
Вед. инж	Слепак	

Привязан

Инв. №

Инв. № подл. | Подпись и дата | Взам инв. №

Формат А3

9859/2

Альбом IV

Типовой проект 901-1-85.87

2КВ4.36-1-3

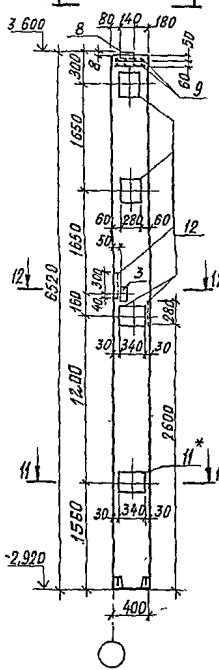

2КВ4.36-1-4

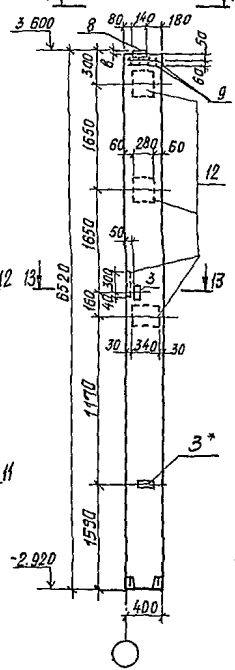

2КВ4.36-1-5

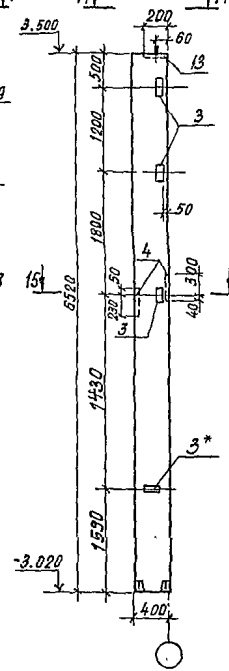

2КВ4.36-1-6

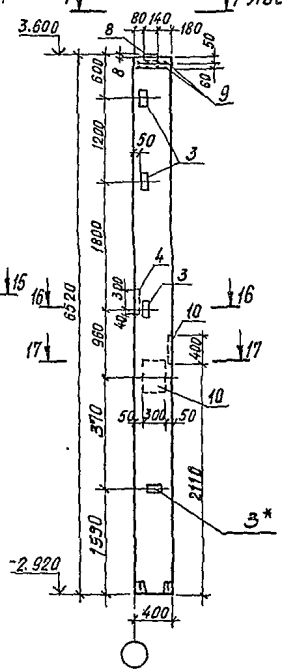

Лист 1

15-15

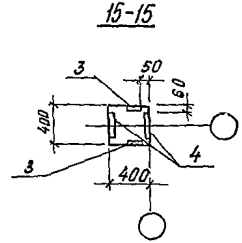

16-16

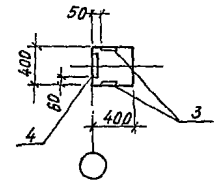

17-17

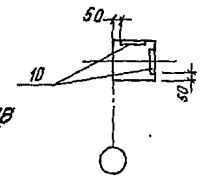

18-18

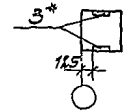

11-11

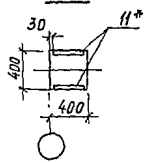

12-12

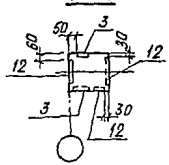

13-13

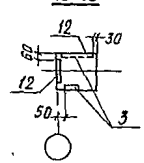

14-14

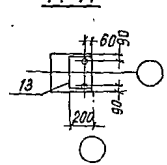

Привязан

Инв. № подл. | Подпись и дата | Взам. инв. №

Инв. №

ТП 901-1-85.87 КЖИ-1К3.36-1СБ

Лист 2

Формат А3

9856-12

Альбом III

Типовой проект 901-1-85.87

Ведомость расхода стали на дополнительные закладные изделия, кг.

Марка элемента	Изделия закладные																			Всего	Общий расход
	Арматура класса А-III ГОСТ 5781-82*								Прокат марки Вст3кп2 ГОСТ 8509-86				ГОСТ 19903-74*								
	ф8	ф10	ф12	ф14	ф18	ф20		Итого	L63×5	L90×6		Итого	-б6	-б8	-б10	-б12	-б20		Итого		
1КЗ.36-1	3,6			2,0				5,6					2,1				6,4		8,5	14,1	14,1
1КЗ.36-2	3,1		0,4	6,7				10,2					0,8		15,0		6,4		22,2	32,4	32,4
2КВ4.36-1-1	6,1		0,4	9,2		4,4		20,1					4,2		25,0		8,6		37,8	57,9	57,9
2КВ4.36-1-2	6,1		0,4	9,2		4,4		20,1					4,2		25,0		8,6		37,8	57,9	57,9
2КВ4.36-1-3	4,7		1,3	2,0	23,9			31,9					0,8			63,0	8,6		72,4	104,3	104,3
2КВ4.36-1-4	5,1		0,7	2,0	15,4			23,2					1,6			36,0	8,6		46,2	69,4	69,4
2КВ4.36-1-5	1,1	0,9	0,4	4,6				7,0					3,3	3,8	15,0				22,1	29,1	29,1
2КВ4.36-1-6	5,8		0,2	9,5		8,8		24,3					3,3		27,5		8,6		39,4	63,7	63,7
1КФ43-1-1		2,5	0,4					2,9	2,8	4,2		7,0		6,5					6,5	16,4	16,4
1КФ57-1-1		0,8						0,8					3,9						3,9	4,7	4,7

Обозначение	Марка
901-1-85.87-КЖИ-1КЗ.36-1	1КЗ.36-1
-01	1КЗ.36-2
-02	2КВ4.36-1-1
-03	2КВ4.36-1-2
-04	2КВ4.36-1-3
-05	2КВ4.36-1-4
-06	2КВ4.36-1-5
-07	2КВ4.36-1-6
-08	1КФ43-1-1
-09	1КФ57-1-1

Привязан

Инв. №

Инв. № подл. | Подпись и дата | Взам. инв. №

ТП 901-1-85.87- КЖИ-1КЗ.36-1СБ

Лист 3

Формат А3

9859/2

Альбом IV

Типовой проект 901-1-85.87

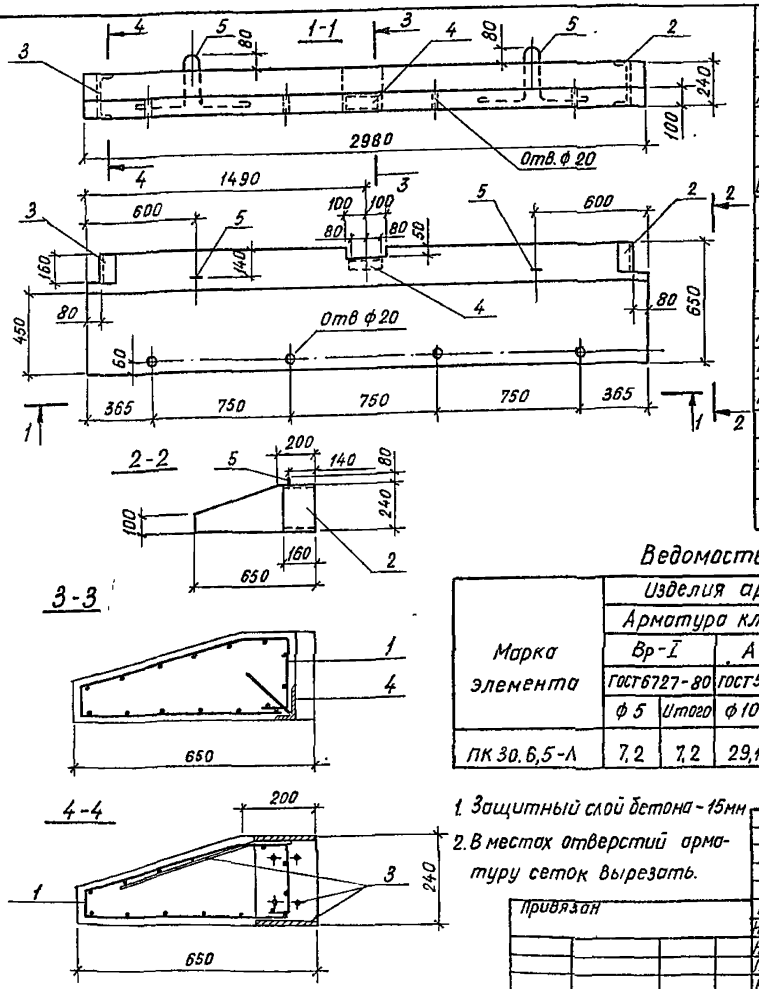

Формат	Зона	Поз.	Обозначение	Наименование	Кол.	Примечание
				Документация		
А3			1.030.1-1.2-10.00. ОТО	Технические требования		
				Сборочные единицы		
Б4		1		Сетка арматурная		
				$4С\frac{10А\,III-100}{5Вр\,I-100}$ 155×295		
				ГОСТ 23279-85	1	
				Изделия закладные		
А4		2	1.030.1-1.2-1 0.10.0-01	МН4	1	
А4		3	1.030.1-1.2-1 0.10.0	МН3	1	
А4		4	1.030.1-1.2-1 0.11.0	МН9	1	
				Детали		
А4		5	1.030.1-1.2-1 0.00.2	СП2	2	
				Материалы		
				Бетон класса В12,5	0,38	$м^3$

Ведомость расхода стали на элемент, кг

Марка элемента	Изделия арматурные					Изделия закладные									Общий расход
	Арматура класса				Всего	Арматура класса					Прокат марки			Всего	
	Вр-I		А-III			А-I		А-III			Вст3кп2				
	ГОСТ 6727-80		ГОСТ 5781-82*			ГОСТ 5781-82*					ГОСТ 8510-72*	ГОСТ 8240-72			
	ф5	Итого	ф10	Итого		ф20		ф8	ф10	Итого	∠90×56×8	С24	Итого		
ПК 30.6,5-Л	7,2	7,2	29,1	29,1	36,3	8,4		1,0	1,0	10,4	1,4	7,6	9,0	19,4	55,7

1. Защитный слой бетона - 15мм
2. В местах отверстий арматуру сеток вырезать.

Привязан	ГИП	Новоминский	
	Н. контр.	Айзенберг	
	Нач отд.	Волошин	
	Гл. спец	Айзенберг	
	Рук. гр	Клоцман	
Инв №	Ст. инж.	Малинина	

ТП 901-1-85.87 КЖИ-ПК 30.6,5-Л

Панель карнизная ПК30.6,5-Л

Стадия	Масса	Масштаб
Р	570	
Лист	Листов 1	

Госстрой СССР Укрводоконалпроект Киев

Инв № подл. | Подпись и дата | Взам инв №

Формат 73

9859/

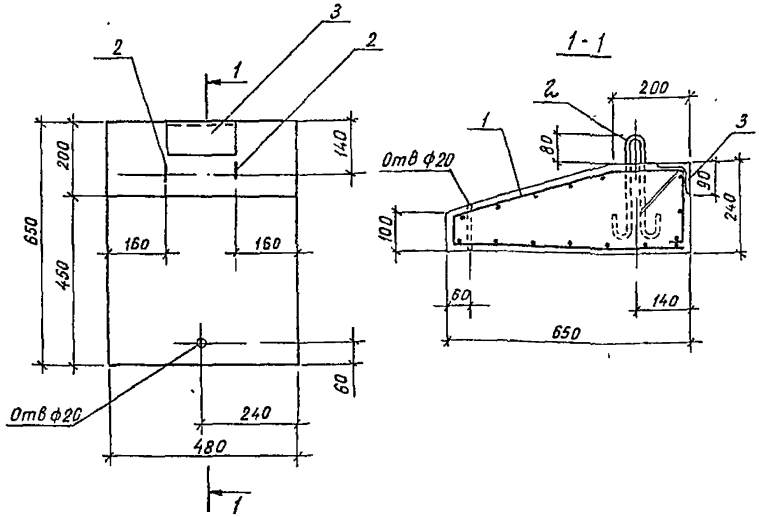

Формат	Зона	Поз	Обозначение	Наименование	Кол	Примечание
				Документация		
А3			1.030.1-1.2-10.00.ОТО	Техническое описание		
				Сборочные единицы		
54		1		Сетка арматурная		
				$C\frac{5Вр-I-100}{5Вр-I-100}$ 1540×480 $\frac{50}{20}$	1	2,3кг
				ГОСТ 8478-81		
А4		3	1.030.1-1.2-1 011.0	Изделие закладное МН9	1	
				Детали		
А4		2	1.400-9 вып. 1 л. 9	Изделие закладное УП1-1.	2	
				Материалы		
				Бетон класса В12,5	0,06	м³

Ведомость расхода стали на элемент, кг

Марка элемента	Изделия арматурные			Изделия закладные						Общий расход
	Арматура класса Вр-I ГОСТ 6727-80		Всего	Арматура класса A-I ГОСТ 5781-82*			Прокат марки Вст3кп2 ГОСТ 8510-72*		Всего	
	ф 5	Итого		ф 8	ф 10	Итого	∠90×56×8	Итого		
ПК 5 6,5-Л	2,3	2,3	2,3	0,6	0,4	1,0	1,4	1,4	2,4	4,7

1. Защитный слой бетона – 15мм
2. Арматурную сетку поз.1 согнуть в соответствии с настоящим чертежом.

Привязан	ГИП	Новоминский
	Н.контр.	Айзенберг
	Нач. отд.	Волошин
	Гл. спец.	Айзенберг
	Рук. гр.	Клоцман
Инв. №	Ст. инж.	Налинина

ТП 901-1-85.87- КЖИ-ПК 5.6.5-Л

Панель карнизная ПК 5.6.5-Л

Стадия	Масса	Масштаб
Р	90	
Лист	Листов 1	

Госстрой СССР Укрводоканалпроект Киев

Подпись и дата | Взам. инв. № | Инв. № подл.

Формат А3

9859/2

Альбом IV

Типовой проект 901-1-85.87

Инв. № подл. | Подпись и дата | Взам. инв. №

2ПП25-8-1

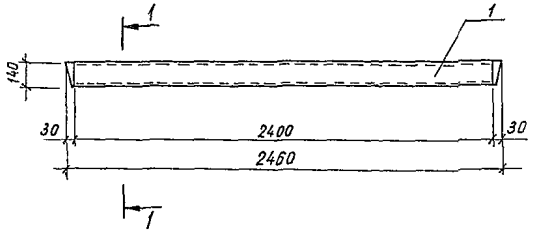

2ПП25-8-2

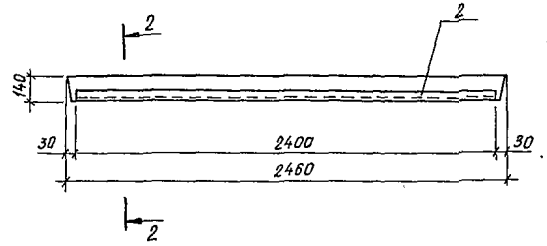

1-1

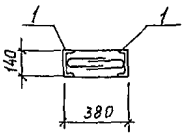

2-2

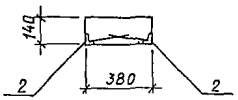

Формат	Зона	Поз.	Обозначение	Наименование	К-во	Примечание
				Документация		
А4			901-1-85.87 -КЖИ-ТТ	Технические требования		
				Сборочные единицы		
			Серия 1.038.1-1.2 20000СБ	Перемычка 2ПП25-8		со всеми арматурными изделиями
				Переменные данные для исполнений		
				Перемычка 2ПП25-8-1		
		1	1.400-15.81.570 -05	Изделие закладное МН571	2	L=2400мм
				Перемычка 2ПП25-8-2		
		2	1.400-15.81.540 -09	Изделие закладное МН548	2	L=2400мм

Ведомость расхода стали на дополнительные закладные изделия, кг

Марка изделия	Изделия закладные								Всего
	Арматура класса А-III			Прокат марки Вст3 кп2					
	ГОСТ 5781-82*			ГОСТ 8509-86			ГОСТ 8240-72*		
	ф8		Итого	∠50×5		Итого	С14	Итого	
2ПП25-8-1	3,8		3,8	—		—	59,0	59,0	62,8
2ПП25-8-2	1,9		1,9	18,2		18,2	—	—	20,1

Привязан

Инв. №

ГИП	Новоминский	
Н.контр	Айзенберг	
Нач.отд	Волошин	
Гл.спец	Айзенберг	
Руч.гр.	Клоцман	
Ст.инж	Малинина	

ТП 901-1-85.87 -КЖИ-2ПП25-8

Перемычка
2ПП25-8-1
2ПП25-8-2

Стадия	Масса	Масштаб
Р		
Лист	Листов 1	

Госстрой СССР Укрводоканалпроект Киев

Формат А3

9859/2

Альбом IV

Типовой проект 901-1-85.87

Формат	Зона	Поз.	Обозначение	Наименование	Кол	Примечания
				Документация		
А4			901-1-85.87 -КЖИ-ТТ	Технические требования		
А3			901-1-85.87-КЖИ-ПС2-36-К5СБ	Сборочный чертеж		
А3			3.900-3 Вып. 3/82 часть I лист 15	Узлы 1,3,4		
А3			901-1-85.87-КЖИ-ПС2-36-К1БСБ	Узлы 4,5		
				Сборочные единицы		
А4		1	3.900-3 Вып. 3/82 часть 2 л 24	Каркас плоский КР1	4	
А4		2	3.900-3 Вып. 3/82 часть 2л 24	Каркас плоский КР2	2	
Б4		3		Сетка арматурная		
				2С $\frac{12A\,III}{6A\,I}$ 295×355 $\frac{75}{175}$		
				ГОСТ 23279-85	1	57,1кг
				Изделия закладные		
А4		6	3.900-3 вып 3/82 часть 2 л 66	МН23	2	
А4		8	901-1-85.87 -КЖИ-МН6	МН6	2	
		11	1.400-15.81. 110-02	МН101-6	2	
			Переменные данные для исполнений			
				901-1-85.87-КЖИ-ПС2-36-К5		
				Сборочные единицы		
				Сетка арматурная		
				ГОСТ 23279-85		
Б4		4		2С $\frac{16A\,III}{6A\,I}$ 295×355 $\frac{75}{175}$	1	57,1кг
Б4		5		2С $\frac{16A\,III}{6A\,I}$ 245×215 $\frac{75}{25}$	1	55,6кг
Б4		7	3.900-3 Вып. 3/82 часть 2 л 66	Изделие закладное МН23	2	
				Детали		
Б4		10		А-III-12 ГОСТ 5781-82* L=3550	4	3,1кг
Б4		9		А-III-12 ГОСТ 5781-82* L=2950	3	2,6кг

Формат	Зона	Поз.	Обозначение	Наименование	Кол	Примечание
				901-1-85.87-КЖИ-ПС2-36-К5-01		
				Сборочные единицы		
				Сетка арматурная		
				ГОСТ 23279-85		
Б4		4		2С $\frac{14A\,III}{6A\,I}$ 295×355 $\frac{75}{175}$	1	72,4кг
Б4		5		2С $\frac{14A\,III}{6A\,I}$ 245×215 $\frac{75}{25}$	1	39,8кг
Б4		7	3.900-3 Вып 3/82 часть 2 л 66	Изделие закладное МН24	2	
				Детали		
Б4		9		А-III-12 ГОСТ 5781-82* L=2950	4	2,6кг
Б4		10		А-III-14 ГОСТ 5781-82* L=3550	4	4,3кг
				901-1-85.87-КЖИ-ПС2-36-К5-02		
				Сборочные единицы		
				Сетка арматурная		
				ГОСТ 23279-85		
Б4		4		2С $\frac{16A\,III}{6A\,I}$ 295×355 $\frac{75}{175}$	1	111,7кг
Б4		5		2С $\frac{18A\,III}{6A\,I}$ 245×215 $\frac{75}{25}$	1	61,8кг
Б4		7	3 900-3 Вып. 3/82 часть 2 л. 66	Изделие закладное МН24	2	
				Детали		
Б4		9		А-III-12 ГОСТ 5781-82* L=2950	4	2,6кг
Б4		10		А-III-18 ГОСТ 5781-82* L=3550	4	7,1кг
				Материалы		
				Бетон класса В22,5	1,71	м³

Взам. инв. №

Подпись и дата

Инв. № подл.

Привязан

Инв №

Гл. инж. пр.	Новоминский	
Н. контр.	Айзенберг	
Нач. отд.	Волошин	
Гл. спец.	Айзенберг	
Рук. гр.	Клоцман	
Вед. инж.	Слепак	
Ст. инж.	Малинина	

ТП 901-1-85.87 КЖИ-ПС2-36-К5

Панель стеновая ПС2-36-К5... ПС2-36-К7.

Стадия	Лист	Листов
Р		1

Госстрой СССР Укрводоканалпроект Киев

Формат А3

9859/2

Альбом IV

Типовой проект 901-1-85.87

Взам. инв. №

Подпись и дата

Инв. № подл.

1-1

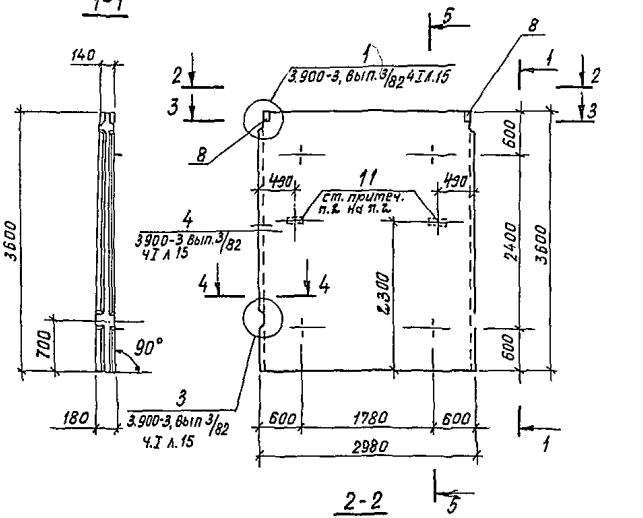

2-2

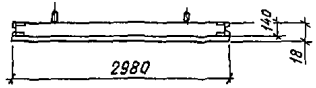

3-3

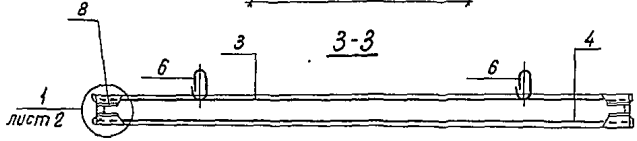

4-4

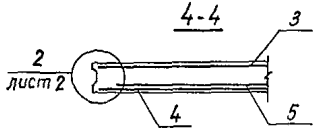

Рис.1

5-5

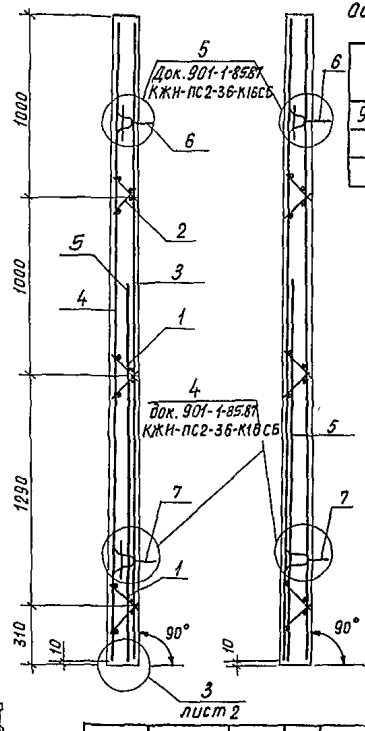

Рис.2

Остальное - см. рис.1

Обозначение	Марка	Рис. посер. 5-5	Рис. по узлу 3
901-1-85.87-КЖИ-ПС2-36-К5	ПС 2-36-К5	1	1
-01	ПС 2-36-К6	2	2
-02	ПС 2-36-К7	2	2

1. Концы поперечных стержней сетки, попадающие в гнезда закладных изделий обрезать.
2. Каркасы КР и изделия закладные МН привязать к сеткам.
3. При установке строповочных петель допускается перерезать поперечный стержень сетки.
4. Маркировку нанести на верхнем торце панели.
5. Анкерующие стержни паз. 9 приварить во всех точках пересечения ГОСТ 14098-85-К1-Кт.
6. Петли паз. 6,7 приварить к горизонтальным стержням сетки паз. 4.

Привязан

Инв. №

Гл. инж. пр.	Новоминский	
Н. контр.	Айзенберг	
Нач. отд.	Вопшин	
Гл. спец.	Айзенберг	
Рук. гр.	Клоцман	
Вед. инж.	Слепок	
Ст. инж.	Калинина	

ТП 901-1-85.87- КЖИ-ПС2-36-К5СБ

Панель стеновая ПС2-36-К5... ПС2-36-К7 сборочный чертеж

Стадия	Масса	Масштаб
Р	4,27т	
Лист 1	Листов 2	

Госстрой СССР Укравдоканалпроект Киев

Формат А3

9859/2

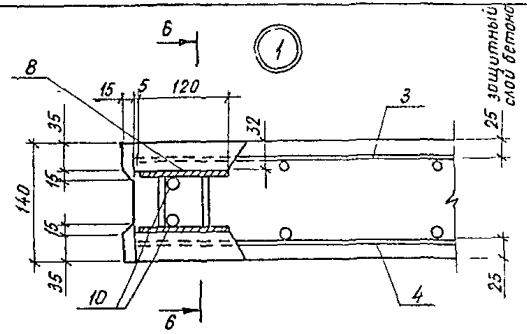

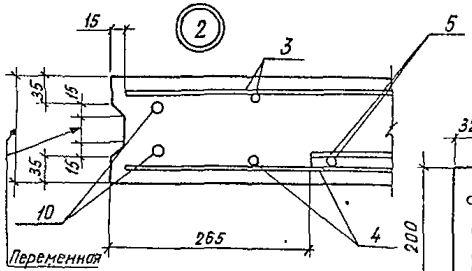

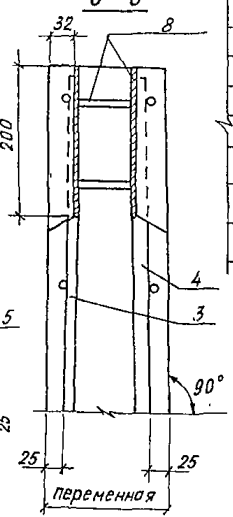

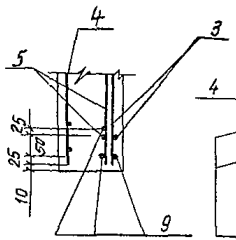

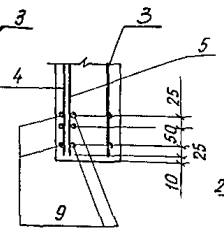

Рис. 1

Рис. 2

Ведомость расхода стали на элемент, кг

Марка элемента	Изделия арматурные											
	Арматура класса											
	Вр-I			A-I			A-III					Всего
	ГОСТ 6727-80			ГОСТ 5781-82*								
	ф5		Итого	ф6	—	Итого	ф12	ф14	ф18	ф16	Итого	
ПС2-36-К5	6,2		6,2	28,9	—	28,9	101,8	—	—	50,3	152,1	187,2
ПС2-36-К6	6,2		6,2	29,6	—	29,6	49,3	111,0	—		160,3	196,1
ПС2-36-К7	6,2		6,2	29,6	—	29,6	54,5	—	183,5		238,0	275,8

Изделия закладные														Общий расход
Арматура класса								Прокат марки				Всего		
Вр-I			A-I	A-II	A-III			Вст3 кп2						
ГОСТ 6727-80			ГОСТ 5781-82*					ГОСТ 19903-74*						
ф5		Итого	ф10	ф16	ф10	ф8	Итого	8	6		Итого			
—		—	16,4	10,0	0,8	0,2	27,4	6,4	0,6		7,0	34,4	221,6	
0,2		0,2	8,2	10,0	0,8	0,2	19,2	6,4	0,6		7,0	26,4	222,5	
0,2		0,2	8,2	10,0	0,8	0,2	19,2	6,4	0,6		7,0	26,4	302,2	

1. Стержни паз. 10 привязать скруткой к стержням сеток через прокладки.
2. Анкера закладного изделия паз. 11 приварить к арматуре сеток и обозначить знаком „3".

Привязан

Инв. №

ТП 901-1-85.87 — КЖИ-ПС2-36-К5 СБ

Лист 2

Формат А3

98.59/2

Инв. № подл. | Подпись и дата | Взам. инв. №

Альбом III

Типовой проект 901-1-85.87

Формат	Зона	Поз	Обозначение	Наименование	Кол	Примечание
				Документация		
А4			901-1-85.87 -КЖИ-ТТ	Технические требования		
А3			901-1-85.87-КЖИ-ПС2-36-К16 СБ	Сборочный чертеж		
			3.900-3 Вып.3/82 часть I лист 15	Узлы 1,3,4		
				Сборочные единицы		
А4		1	3.900-3 Вып.3/82 часть 2 л.24	Каркас плоский КР1	4	
А4		2	3.900-3 Вып.3/82 часть 2 л.24	Каркас плоский КР2	2	
Б4		3		Сетка арматурная		
				2С $\frac{12A\text{III}}{6A\text{III}}$ 295×355 $\frac{75}{175}$		
				ГОСТ 23279-85	1	57,1 кг
				Изделия закладные		
А4		6	3.903-3 Вып.3/82 часть 2 л.66	МН23	2	
А4		7	3.903-3 Вып.3/82 часть 2 л.66	МН24	2	
А4		8	901-1-85.87 -КЖН-МН6	МН6	1	
А4		9	901-1-85.87 -КЖН-МН7	МН7	1	
		11	1.400-15.81.110-02	МН101-6	2	
			Переменные данные для исполнений			
				901-1-85.87-КЖИ-ПС2-36-К16		
				901-1-85.87-КЖИ-ПС2-36-К16-02		
				Сборочные единицы		
				Сетки арматурные		
Б4		4		3С $\frac{12A\text{III}}{14A\text{III}}$ 290×355 $\frac{75}{150}$	1	107,1 кг
				ГОСТ 23279-85		

Формат	Зона	Поз	Обозначение	Наименование	Кол	Примечание
Б4		5		2С $\frac{12A\text{III}}{6A\text{I}}$ 245×215 $\frac{75}{25}$	1	30,8 кг
				ГОСТ 23279-85		
				Детали		
Б4		10		А-III-12 ГОСТ 5781-82* L=2950	2	2,6 кг
				901-1-85.87 КЖИ-ПС2-36-К16-01		
				901-1-85.87 КЖИ-ПС2-36-К16-03		
				Сборочные единицы		
				Сетки арматурные		
				ГОСТ 23279-85		
Б4		4		3С $\frac{14A\text{III}}{14A\text{III}}$ 290×355 $\frac{75}{150}$	1	123,0 кг
Б4		5		2С $\frac{14A\text{III}}{6A\text{I}}$ 245×215 $\frac{75}{25}$	1	39,8 кг
				Детали		
Б4		10		А-III-14 ГОСТ 5781-82* L=2950	2	3,7 кг
				Материалы		
				Бетон класса В 22,5	1,71	м³

Привязан

Инв №

Инв № подл. | Подпись и дата | Взам. инв. №

Гл. инж.	Новоминский	
Н. контр.	Айзенберг	
Нач. отд.	Волошин	
Гл. спец.	Айзенберг	
Рук. гр.	Клоцман	
Вед. инж.	Слепак	
Ст. инж.	Малинина	

ТП 901-1-85.87 КЖИ-ПС2-36-К16

Панель стеновая ПС2-36-К16... ПС2-36-К17-1

Стадия	Лист	Листов
Р	1	

Госстрой СССР Укрводоканалпроект Киев

Формат А3

38594

Альбом V

Типовой проект 901-1-85.87

ПС2-36-К16
ПС2-36-К17

ПС2-36-К16-1 зеркальное отражение
ПС2-36-К17-1 зеркальное отражение

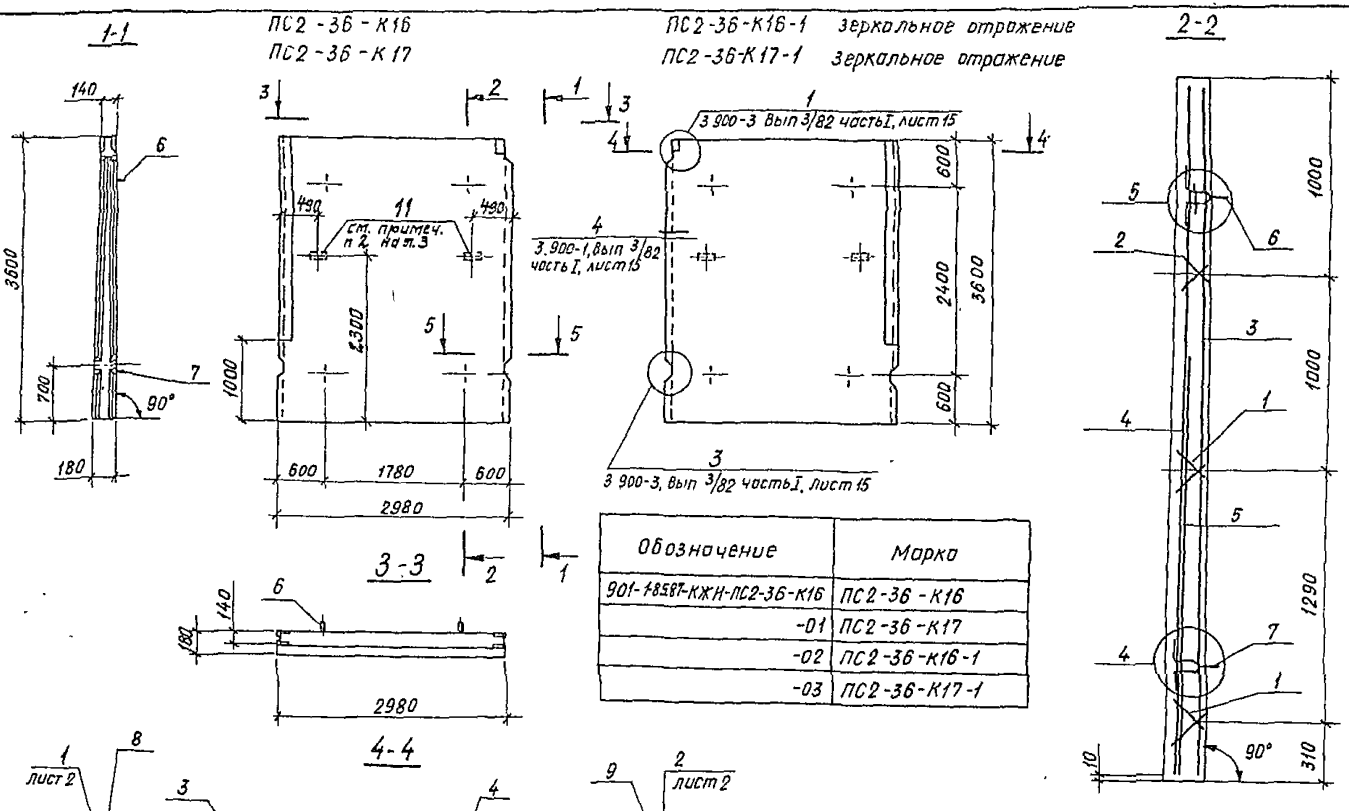

Обозначение	Марка
901-1-85.87-КЖИ-ПС2-36-К16	ПС2-36-К16
-01	ПС2-36-К17
-02	ПС2-36-К16-1
-03	ПС2-36-К17-1

Привязон

Инв № подл. | Подпись и дата | Взам. инв. №

Инв №

Гл. инж. пр.	Новоминский	
Н. контр.	Айзенберг	
Нач. отд.	Волошин	
Гл. спец.	Айзенберг	
Рук. гр.	Клоцман	
Вед. инж.	Слепак	
Ст. инж.	Малинина	

ТП 901-1-85.87 – КЖИ-ПС2-36-К16СБ

Панель стеновая ПС2-36-К16... ПС2-36-К17-1 Сборочный чертеж.

Стадия	Масса	Масштаб
Р	4,27т	
Лист 1	Листов 3	

Госстрой СССР Укрводоканалпроект Киев

Формат А3

9859/2

Альбом IV

Типовой проект 901-1-85.87

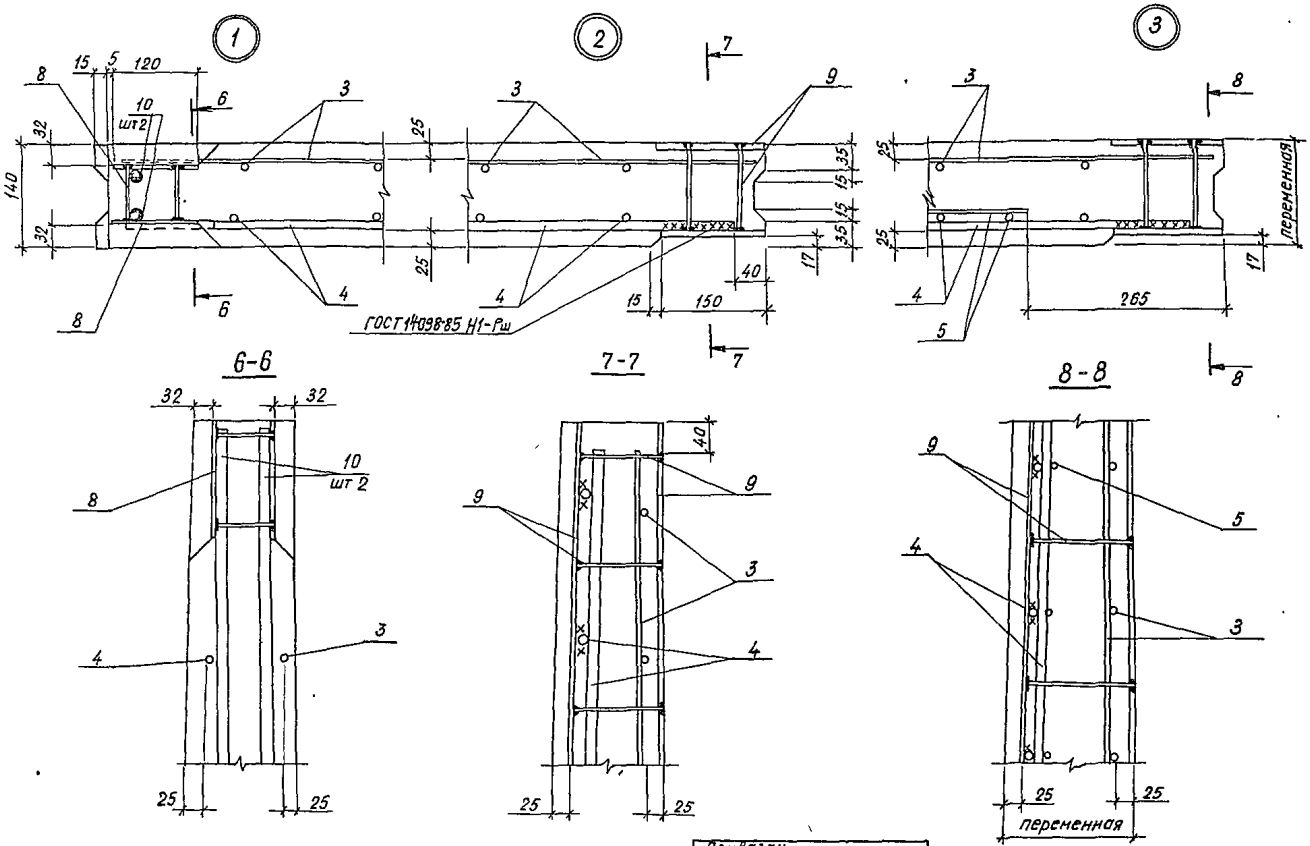

Инв. № подл.	Подпись и дата	Взам. инв. №

ТП 901-1-85.87 – КЖИ-ПС2-36-К16СБ

Лист 2

Формат 73

9839/с

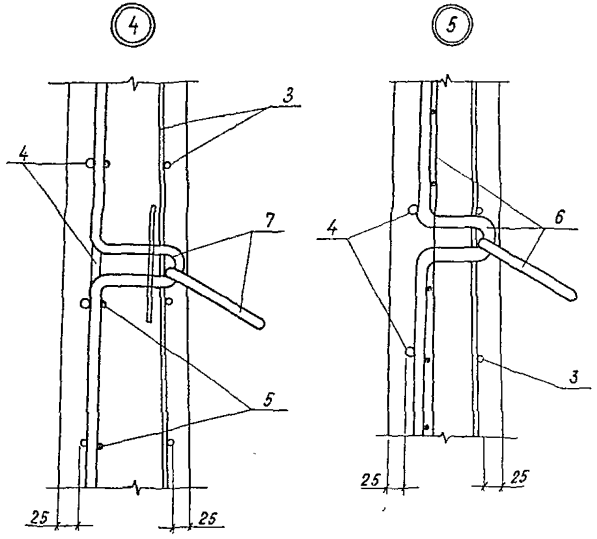

Ведомость расхода стали на элемент

Марка элемента	Изделия арматурные										Всего,
	Арматура класса										
	Вр-1			A-I		A-III					
	ГОСТ 6727-80			ГОСТ 5781-82*							
	ф5		Итого	ф6	Итого	ф6	ф12	ф14		Итого	
ПС2-36-К16 ПС2-36-К16-1	6,2		6,2	6,0	6,0	11,8	118,2	66,6		196,6	208,8
ПС2-36-К17 ПС2-36-К17-1	6,2		6,2	6,0	6,0	11,8	44,1	164,2		220,1	232,3

	Изделия закладные												Общий расход
	Арматура класса								Прокат марки			Всего	
	Вр-I			A-I	A-II	A-III			Вст3 кп2				
	ГОСТ 6727-80			ГОСТ 5781-82*					ГОСТ 19903-74*				
	ф5		Итого	ф10	ф16	ф10	ф8	Итого	б8	б6	Итого		
	0,2		0,2	8,2	10,0	3,2	0,2	21,6	52,4	0,6	53,0	74,8	283,6
	0,2		0,2	8,2	10,0	3,2	0,2	21,6	52,4	0,6	53,0	74,8	307,1

1. Концы поперечных стержней сетки, попадающие в гнезда закладных изделий обрезать.
2. Петли поз. 6,7, приварить к горизонтальным стержням сетки поз. 4.
3. Закладные изделия поз. 11 приварить к арматуре сеток.

Привязан

Инв. №

ТП 901-1-85.87 КЖИ-ПС2-36-К16СБ

Лист 3

Инв. № подл. | Подпись и дата | Взам. инв. №

Формат А3

9859/2

Инв. № подл.	Подпись и дата	Взам. инв. №

Типовой проект 901-1-85.87 Альбом IV

Формат	Зона	Поз.	Обозначение	Наименование	Кол. на исполнение -КЖИ-ПС2-36- —	01	02	03	04	05	06	07	08	09	Примечание
				Документация											
А4			901-1-85.87-КЖИ-ТТ	Технические требования	×	×	×	×	×	×	×	×	×	×	
А3			901-1-85.87-КЖИ-ПС2-36 СБ	Сборочный чертеж	×	×	×	×	×	×	×	×	×	×	
				Сборочные единицы											
				Панель стеновая											
А3			901-1-85.87-КЖИ-ПС2-36-К16 ▭	ПС2-36-К ▭	1	1	1			1					Угловая со всеми арматурными и закладными изделиями
А3			901-1-85.87-КЖИ-ПС2-36-К16 ▭	ПС2-36-К ▭-1				1	1		1	1			
А3			901-1-85.87-КЖИ-ПС2-36-К5 ▭	ПС2-36К ▭									1	1	Рядовая со всеми арматурными и закладными изделиями
		1	1.400-15.В1.110-02	Изделие закладное МН101-6	6	6	6				6	6	12	6	
		2	1.400-15.В1.120-11	Изделие закладное МН106-6				3	3						
		3	1.400-15.В1.130-47	Изделие закладное МН124-6						2	2	2			

Формат А4

Привязан

Инв. №

Гл. инж. пр.	Новоминский	
Н. контр.	Айзенберг	
Нач. отд.	Волошин	
Гл. спец.	Айзенберг	
Рук. гр.	Клоцман	
Ст. инж.	Малинина	

ТП 901-1-85.87-КЖИ-ПС2-36

Панель стеновая ПС2-36 с дополнительными закладными изделиями

Стадия	Лист	Листов
Р	1	6

Госстрой СССР Укрводоканалпроект Киев

Инв. № подл.	Подпись и дата	Взам. инв. №

Формат	Зона	Поз.	Обозначение	Наименование	Кол. на исполнение -КЖИ-ПС2-36- —	01	02	03	04	05	06	07	08	09	Примечание
		7	5.900-2 ТМ90 — ▭	Сальник Ду ▭ l=300	1	1									
		8	5.900-2 ТМ90 — ▭	Сальник Ду ▭ l=300							1	1			
		9	5.900-2 ТМ89-01	Сальник Ду80 l=200			1								6,9кг
				Детали											
Б4		12		А-III-18 ГОСТ 5781-82* L=1800	8						8				3,6кг
				А-III-20 ГОСТ 5781-82* L=2160		8						8		6	5,3кг
Б4		13		А-III-14 ГОСТ 5781-82* L=1680	8						8			4	2,0кг
				А-III-16 ГОСТ 5781-82* L=1800		8						8			2,8кг

Формат А4

9859/2

Привязан

Инв. №

ТП 901-1-85.87-КЖИ-ПС2-36

Лист 2

Формат	Зона	Поз.	Обозначение	Наименование	Кол. на исполнение -КЖИ-ПС2-36- 10	11	12	13	14	15	16	17	18	19	Примечание
				Документация											
А4			901-1-85.87-КЖИ-ТТ	Технические требования	×	×	×	×	×	×	×	×	×	×	
А3			901-1-85.87-КЖИ-ПС2-36 СБ	Сборочный чертеж	×	×	×	×	×	×	×	×	×	×	
				Сборочные единицы											
А3			901-1-85.87-КЖИ-ПС2-36-К5	Панель стеновая ПС2-36-К5	1	1	1	1	1	1					Разрабочая документация серии 1.400-15 "Панели наружные стеновые железобетонные для жилых и общественных зданий"
А3			901-1-85.87-КЖИ-ПС2-36-К5	Панель стеновая ПС2-36-К5							1	1	1	1	Сборочные чертежи серии 1.400-15 "Панели наружные стеновые железобетонные для жилых и общественных зданий"
		1	1.400-15.81.110-02	Изделие закладное МН101-6	6			6	6		5	5	5	5	
		2	1.400-15.81.120-11	Изделие закладное МН106-6		3	3				1	2	2	2	
		3	1.400-15.81.130-47	Изделие закладное МН124-6						1					
		4	1.400-15.81.550-04	Изделие закладное МН553				0,6т	0,6т		0,6т	0,3т	0,9т	1,1т	L=580
		5	1.400-15.81.120-53	Изделие закладное МН113-6		4	4				4	2	4	2	
		7	5.900-2 ТМ90-	Сальник Ду ☐ δ=300									1	1	
		10	5.900-2 ТМ90-01	Сальник Ду80 δ=300							2				8,7кг
				Детали											
Б4		12		А-III-20 ГОСТ 5781-82* L=2160			10	6					16	16	5,3кг
				А-III-16 ГОСТ 5781-82* L=1680		10									2,7кг
				А-III-28 ГОСТ 5781-82* L=2160	6				6						10,4кг
				А-III-18 ГОСТ 5781-82* L=1800								6			1,9кг
Б4		13		А-III-10 ГОСТ 5781-82* L=1500		8	8								0,9кг
				А-III-14 ГОСТ 5781-82* L=1580	4			4	4		16	4			2,0кг
Б4		6		А-III-10 ГОСТ 5781-82* L=800							8	8		4	0,5кг

Привязан

Инв.№

Привязан

Инв.№

Формат	Зона	Поз.	Обозначение	Наименование	Кол. на исполнение -КЖИ-ПС2-36 20	21	Примечание
				Документация			
А3			901-1-85.87-КЖИ-ТТ	Технические требования	×	×	
А3			901-1-85.87-КЖИ-ПС-36 СБ	Сборочный чертеж	×	×	
				Сборочные единицы			
А3			901-1-85.87-КЖИ-ПС2-36-К5	Панель стеновая ПС2 -36-К5	1		перегородочная со всеми арматурными и закладными изделиями
А3			901-1-85.87-КЖИ-ПС2-36-К16	Панель стеновая ПС2 -36-К		1	угловая со всеми арматурными и закладными изделиями
		1	1.400-15.В1.110-02	Изделие закладное МН101-6	5	6	
		4	1.400-15.В1.550-04	Изделие закладное МН553		0,6м	

Привязан

Инв N°

ТП 901-1-85.87- КЖИ-ПС2-36 Лист 5

Формат А4

Формат	Зона	Поз.	Обозначение	Наименование	Кол. на исполнение -КЖИ-ПС2-36 20	21	Примечание
		2	1.400-15.В1.120-11	Изделие закладное МН106-6	2		
		7	5.900-2 ТМ90 -	Сальник Ду L=300	1		
		11	5.900-2 ТМ90-07	Сальник Ду300 L=300	1		
		5	1.400-15.В1.120-53	Изделие закладное МН113-6	4		
				Детали			
Б4		12		А-III-20 ГОСТ 5781-82* L=2160	32		5,3кг
Б4		6		А-III-10 ГОСТ 5781-82* L=800	4		0,5кг

1. При привязке проекта в зависимости от типа грунта принять наименование панели по таблице 2 док. 901-1-85.87 КЖ-9

Привязан

Инв. N°

ТП 901-1-85.87- КЖИ-ПС2-36 Лист 6

Формат А4

9859/2

Типовой проект 901-1-85.87 Альбом

ПС2-36-К16д
ПС2-36-К17д

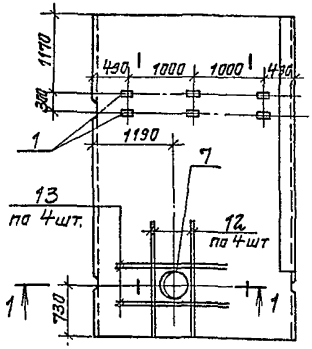

ПС2-36-К16б
ПС2-36-К17б

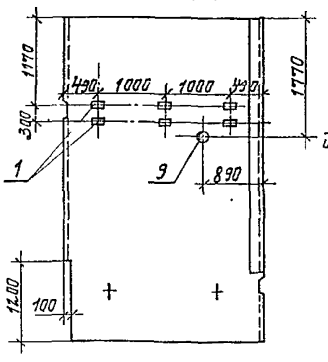

ПС2-36-К16-1д
ПС2-36-К17-1д

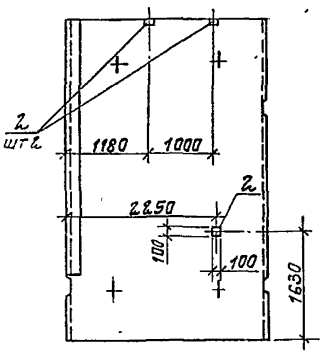

ПС2-36-К16в
ПС2-36-К17в

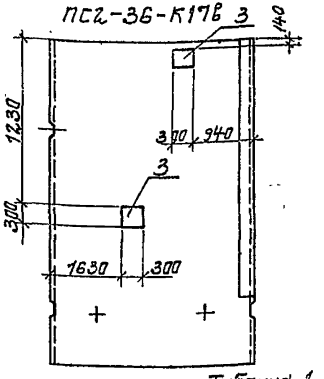

ПС2-36-К16-1б
ПС2-36-К17-1б

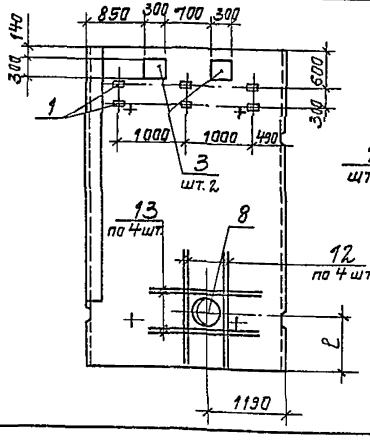

Арматура панели 1-1

Вертикальная грань панели

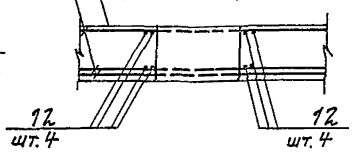

Таблица 1

Марка насоса	Сальник поз. 7	Сальник поз. 8	"е" мм
Д200-36	400	400	790
Д200-95			820
Д320-50			710
Д320-70			790

Марка насоса	Сальник поз. 7	Сальник поз. 8	"е" мм
Д500-65	500	500	770
Д630-90			
Д800-57	600		780
Д1250-65			750

1. Арматуру стеновой панели в месте отверстий и в месте установки сальников обрезать по месту и приварить к корпусу сальника.
2. Диаметр сальников поз. 7, 8 и размер „е" см. таблицу 1.
3. Таблицу обозначений см. таблицу 2 на листе 3.
4. Панели изображены со стороны вертикальной грани.

Привязан

Инв. №

ГИП	Новотоцкий	
Н. контр.	Гизенберг	
Нач. отд.	Волошин	
Гл. спец.	Гизенберг	
Рук. гр.	Блацман	
Ст. инж.	Малинина	

ТП 901-1-85.87-КЖЕ-ПС2-36СБ

Панель стеновая ПС2-36 с дополнительными закладными изделиями Сборочный чертеж.

Стадия	Масса	Масштаб
Р		
Лист 1	Листов 5	

Госстрой СССР Укрводоканалпроект Киев

Инв. № подл. | Подпись и дата | Взам. инв. №

Формат А3
9859/2

Типовой проект 901-1-85.87 Альбом IV

ПС2-36-К16-1в
4 ПС2-36-К17-1в

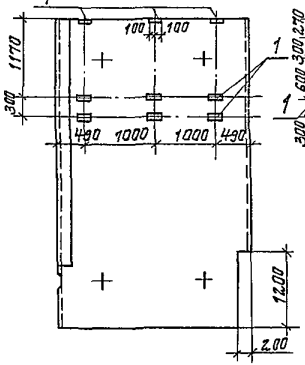

ПС2-36-К6д
ПС2-36-К7д

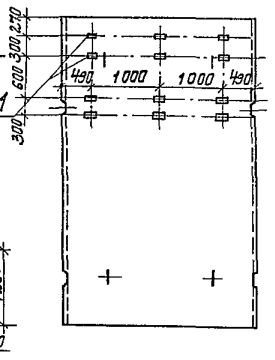

ПС2-36-К6б
ПС2-36-К7б

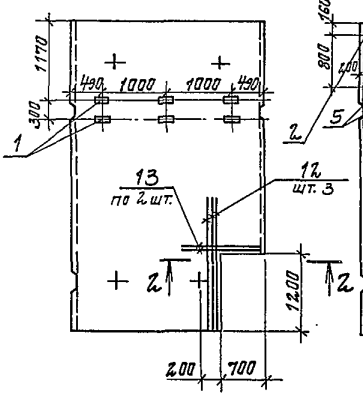

ПС2-36-К6в
ПС2-36-К7в

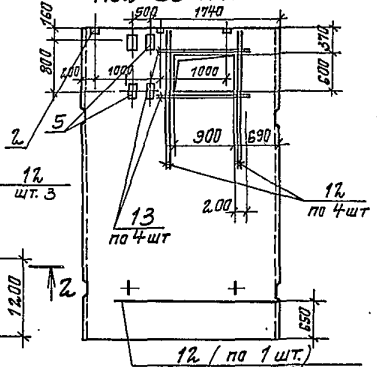

ПС2-36-К6г
ПС2-36-К7г

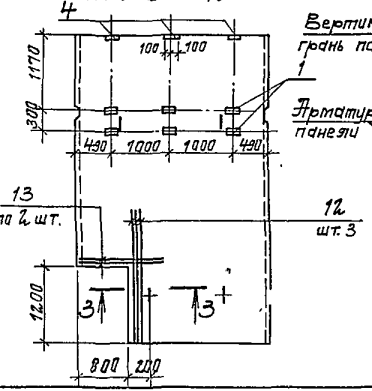

2-2

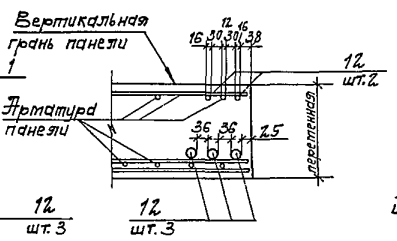

3-3

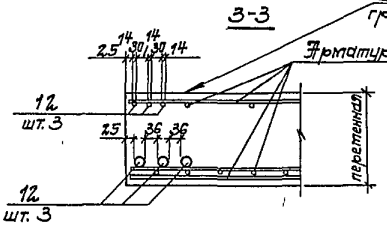

Привязан

Инв. № подл. | Подпись и дата | Взам. инв. №

Инв. №

ТП 901-1-85.87-КЖИ-ПС2-36СБ

Лист 2

Формат 73

3859/2

ПС2-36-К6д
ПС2-36-К7д

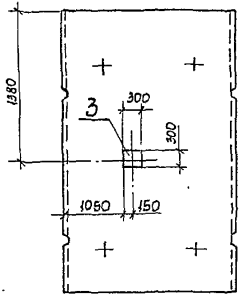

ПС2-36-К5а

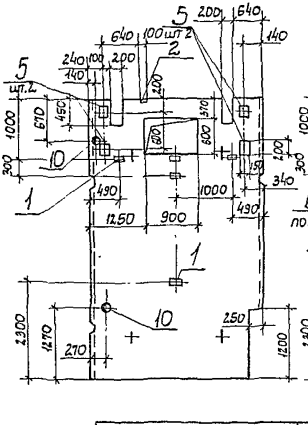

ПС2-36-К5б

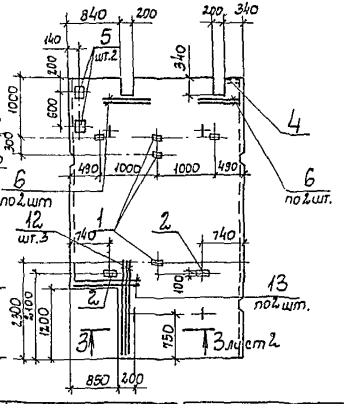

Деталь оформления вырезов и отверстий в панели ПС2-36-К5а

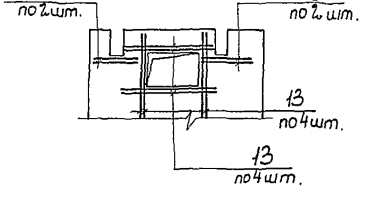

Таблица 2

Обозначение	Марка
901-1-85.87-КЖИ-ПС2-36	ПС2-36-К16а
-01	ПС2-36-К17а
-02	ПС2-36-К16б
-02	ПС2-36-К17б
-03	ПС2-36-К16-1а
-04	ПС2-36-К17-1а

Обозначение	Марка
901-1-85.87-КЖИ-ПС2-36 -05	ПС2-36-К16в
-05	ПС2-36-К17в
-06	ПС2-36-К16-1б
-07	ПС2-36-К17-1б

Привязан

Инв.N

ТП 901-1-85.87-КЖИ-ПС2-36 СБ

Лист 3

Формат А3

9859/2

Типовой проект 901-1-85.87 Альбом IV

Инв.N подл. | Подпись и дата | Взам.инв.N

Типовой проект 901-1-85.87 Альбом IV

ПС2-36-К5в ПС2-36-К5г ПС2-36-К5д

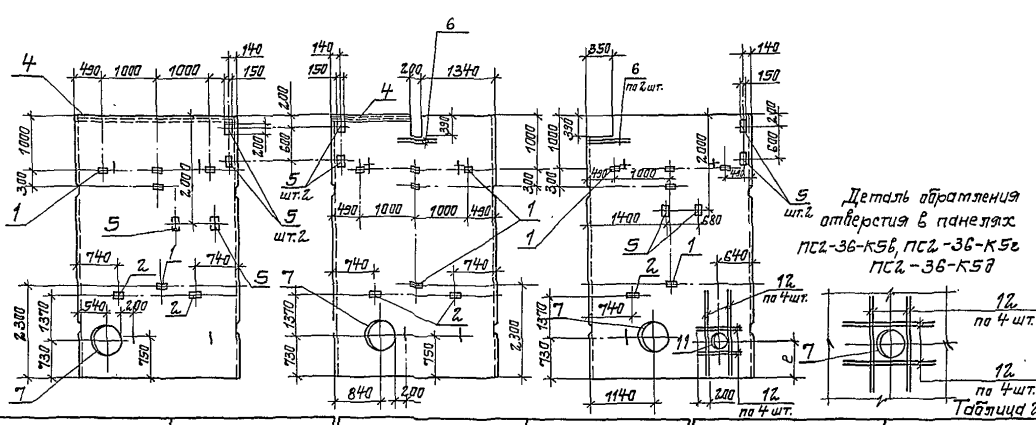

Таблица 2

Обозначение	Марка
901-1-85.87-КЖИ-ПС2-36-08	ПС2-36-К6д
-08	ПС2-36-К7д
-09	ПС2-36-К6б
-10	ПС2-36-К7б
-11	ПС2-36-К6в
-12	ПС2-36-К7в

Обозначение	Марка
901-1-85.87-КЖИ-ПС2Д-48-13	ПС2-36-К6г
-14	ПС2-36-К7г
-15	ПС2-36-К6д
-15	ПС2-36-К7д
-16	ПС2-36-К5д
-17	ПС2-36-К5б

Обозначение	Марка
901-1-86.87-КЖИ-ПС2Д-48-18	ПС2-36-К5в
-19	ПС2-36-К5г
-20	ПС2-36-К5д
-21	ПС2-36-К16-16
-21	ПС2-36-К17-16

1. Диаметр сальников поз.7 и размер „е" см. таблицу 1 на л.1

Привязан

Инв. №

ТП 901-1-85.87-КЖИ-ПС2-36Сб

Лист 4

Формат А4

9859/2

Инв.№подл. | Подпись и дата | Взам.инв.№

Альбом IV

Типовой проект 901-1-85.87

Ведомость расхода стали на дополнительные арматурные и закладные изделия, кг

Марка элемента	Изделия арматурные: Арматура класса А-III ГОСТ 5781-82* ф10	ф12	ф16	ф18	ф20	ф25	ф28	ф36	ф14	Итого	Всего
ПС2-36-К16а				28,8					16,0	44,8	44,8
ПС2-36-К17а			12,4		42,4					64,8	64,8
ПС2-36-К16б ПС2-36-К17б											
ПС2-36-К16-1а											
ПС2-36-К17-1а											
ПС2-36-К16в ПС2-36-К17в											
ПС2-36-К16-1б				28,8					16,0	44,8	44,8
ПС2-36-К17-1б			12,4		42,4	64,8				64,8	64,8
ПС2-36-К6а ПС2-36-К7а											
ПС2-36-К6б					31,8				8,0	39,8	39,8
ПС2-36-К7б							62,4		8,0	70,4	70,4
ПС2-36-К6в	7,2		27,0							34,2	34,2
ПС2-36-К7в	7,2				53,0					60,2	60,2
ПС2-36-К6г					31,8				8,0	39,8	39,8
ПС2-36-К7г							62,4		8,0	70,4	70,4
ПС2-36-К6д ПС2-36-К7д											
ПС2-36-К5а	4,0								32,0	36,0	36,0
ПС2-36-К5б	4,0			11,4					8,0	23,4	23,4
ПС2-36-К5в					84,4					84,4	84,4
ПС2-36-К5г	2,0				84,4					86,4	86,4
ПС2-36-К5д					169,6					169,6	169,6
ПС2-36-К16-1в ПС2-36-К17-1б											

Марка элемента	Изделия закладные: Арматура класса Д-I ГОСТ 5781-82* ф8	ф12	ф10	Итого	Прокат марки В ст3 кп 2 ГОСТ 19903-74 δ-6	δ-8	δ-10	Итого	ГОСТ 8509-86 L50×5	Итого	Сальник Серия 5.900-2 Ду400 L=300	Ду500 L=300	Ду500	Ду600	Итого	Всего	Общий расход
ПС2-36-К16а	0,6			0,6	1,8	1,2		3,0						82,1	82,1	82,1	130,5
ПС2-36-К17а	0,6			0,6	1,8	1,2		3,0						82,1	82,1	82,1	150,5
ПС2-36-К16б ПС2-36-К17б	0,6			0,6	1,8	1,2		3,0			6,9				6,9	10,5	10,5
ПС2-36-К16-1а	0,3			0,3	2,1	1,2		3,3								3,6	3,6
ПС2-36-К17-1а	0,3			0,3	2,1	1,2		3,3								3,6	3,6
ПС2-36-К16в ПС2-36-К17в			0,5	0,5		10,2		10,2								10,7	10,7
ПС2-36-К16-1б	0,6	1,2		1,8	1,8	12,6	1,6	16,0						70,9	70,9	88,7	133,5
ПС2-36-К17-1б	0,6	1,2		1,8	1,8	12,6	1,6	16,0						70,9	70,9	88,7	153,5
ПС2-36-К6д ПС2-36-К7д	1,2			1,2	3,6	2,4		6,0								7,2	7,2
ПС2-36-К6б	0,6			0,6	1,8	1,2		3,0								3,6	43,4
ПС2-36-К7б	0,6			0,6	1,8	1,2		3,0								3,6	74,0
ПС2-36-К6в	0,9			0,9	7,7	2,8		10,5								11,4	45,6
ПС2-36-К7в	0,9			0,9	7,7	2,8		10,5								11,4	71,6
ПС2-36-К6г	0,8			0,8	1,8	1,2		3,0	2,3	2,3						6,1	45,9
ПС2-36-К7г	0,8			0,8	1,8	1,2		3,0	2,3	2,3						6,1	76,5
ПС2-36-К6д ПС2-36-К7д			0,3	0,3		5,1		5,1								5,4	5,4
ПС2-36-К5а	1,5			1,5	8,4	3,4		11,8	2,2	2,2		8,7			8,7	22,0	58,0
ПС2-36-К5б	1,2			1,2	6,3	3,0		9,3	1,3	1,3						11,8	35,2
ПС2-36-К5в	2,3			2,3	11,9	3,8		15,7	11,0	11,0				82,1	82,1	111,1	195,5
ПС2-36-К5г	2,3			2,3	11,9	3,8		15,7						82,1	82,1	100,1	186,5
ПС2-36-К5д	1,3			1,3	9,1	3,8		12,9				42,5		82,1	124,6	138,8	308,4
ПС2-36-К16-1в ПС2-36-К17-1б	0,8			0,8	1,8	1,2		3,0	2,3	2,3						6,1	6,1

1. В ведомости расхода стали на дополнительные арматурные и закладные изделия поз.7 и 8 учтены по максимальному весу.

Привязан

Инв.№

ТП 901-1-85.87-КЖИ-ПС2-36 СБ

Лист 5

Инв.№ подл. | Подпись и дата | Взам.инв.№

9859/2 Формат А3

Альбом IV

Типовой проект 901-1-85.87

Поз.	Обозначение	Наименование	Кол. на исполнение: –	01	02	КЖИ-КР1-	Примечание
		Документация					
А4	901-1-85.87 -КЖИ-ТТ	Технические требования		X	X	X	
А4	901-1-85.87 -КЖИ-КР1СБ	Сборочный чертеж		X	X	X	
		Детали					
Б4	1	А-III-12 ГОСТ 5781-82* ℓ=1250	2				1,1 кг
		А-III-12 ГОСТ 5781-82* ℓ=2050		2			1,8 кг
		А-III-12 ГОСТ 5781-82* ℓ=1650			2		1,5 кг
Б4	2	А-I-6 ГОСТ 5781-82* ℓ=300	13	21			0,1 кг
		А-I-6 ГОСТ 5781-82* ℓ=230			17		0,1 кг

Привязан

Инв. №

Инв. № подл. | Подпись и дата | Взам. инв. №

ТП 901-1-85.87 КЖИ-КР1

Каркас плоский КР1...КР3

			Стадия	Лист	Листов
ГИП	Новоминский		Р		1
Н. контр.	Адзенберг		Госстрой СССР Укрводоканалпроект Киев		
Нач. отд.	Волошин				
Гл. спец.	Адзенберг				
Рук. гр.	Клоцман				
Ст. инж.	Молинина				

Формат А4

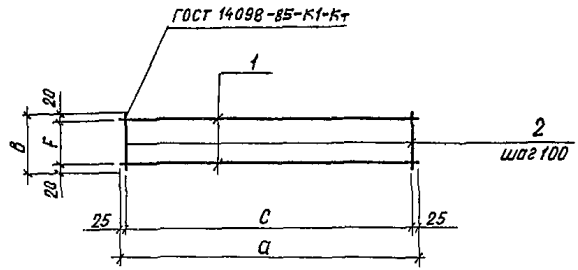

Обозначение	Марка	Размер, мм a	b	c	F	Масса, кг
901-1-85.87 -КЖИ-КР1	КР1	1250	300	1200	260	3,5
-01	КР2	2050		2000		5,7
-02	КР3	1650	230	1600	190	4,7

Привязан

Инв. №

Инв. № подл. | Подпись и дата | Взам. инв. №

ТП 901-1-85.87 КЖИ-КР1СБ

Каркас плоский КР1...КР3 Сборочный чертеж

			Стадия	Масса	Масштаб
ГИП	Новоминский		Р	сн. табл.	
Н. контр.	Адзенберг		Лист	Листов 1	
Нач. отд.	Волошин		Госстрой СССР Укрводоканалпроект Киев		
Гл. спец.	Адзенберг				
Рук. гр.	Клоцман				
Ст. инж.	Молинина				

Формат А4

Альбом IV

Типовой проект 901-1-85.87

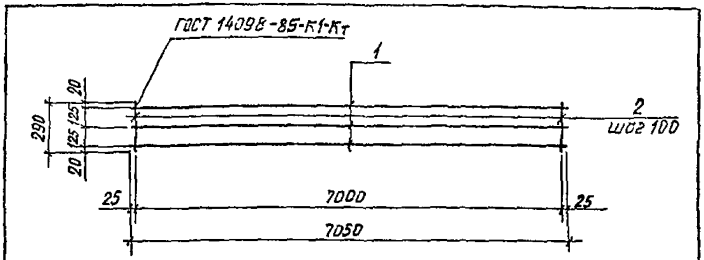

Формат	Зона	Поз.	Обозначение	Наименование	Кол.	Примечание
				Документация		
А4			901-1-85.87 -КЖИ-ТТ	Технические требования		
				Детали		
Б4		1		А-III-12 ГОСТ 5781-82* ℓ=7050	3	6,3кг
		2		А-I-6 ГОСТ 5781-82* ℓ=290	71	0,1кг

Привязан

Инв. № подл. | Подпись и дата | Взам. инв. №

Инв. №

ГИП	Новоминский	
Н. контр.	Айзенберг	
Нач. отд.	Волошин	
Гл. спец.	Айзенберг	
Рук. гр.	Клацман	
Ст. инж.	Малинина	

ТП 901-1-85.87 КЖИ-КР4

Каркас плоский КР4

Стадия	Масса	Масштаб
Р	26,0	
Лист	Листов 1	

Госстрой СССР Укрводоканалпроект Киев

Формат А4

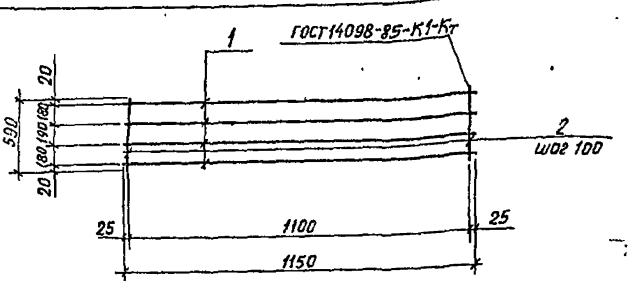

Формат	Зона	Поз.	Обозначение	Наименование	Кол.	Примечание
				Документация		
А4			901-1-85.87 -КЖИ-ТТ	Технические требования		
				Детали		
Б4		1		А-III-12 ГОСТ 5781-82* ℓ=1150	4	3,2кг
		2		А-I-6 ГОСТ 5781-82* ℓ=590	12	0,1кг

Привязан

Инв. № подл. | Подпись и дата | Взам. инв. №

Инв. №

ГИП	Новоминский	
Н. контр.	Айзенберг	
Нач. отд.	Волошин	
Гл. спец.	Айзенберг	
Рук. гр.	Клацман	
Ст. инж.	Малинина	

ТП 901-1-85.87 КЖИ-КР5

Каркас плоский КР5

Стадия	Масса	Масштаб
Р	14,0	
Лист	Листов 1	

Госстрой СССР Укрводоканалпроект Киев

Формат А4

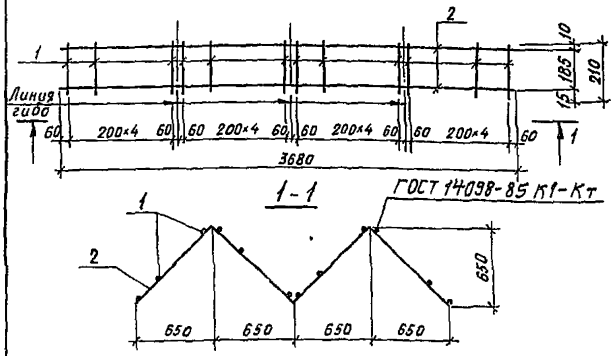

Формат	Зона	Поз.	Обозначение	Наименование	Кол.	Примеч.
				Документация		
			901-1-85.87-КЖИ-ТТ	Технические требования		
				Детали		
Б4		1		А-I-6 ГОСТ 5781-82* ℓ=210	24	0,1кг
Б4		2		А-I-6-ГОСТ 5781-82* ℓ=3680	2	0,8кг

Привязан

Инв. №

Подпись и дата | Взам. инв. № | Инв. № подл.

Гл. инж. пр.	Новоминский	
Н. контр.	Айзенберг	
Нач. отд.	Волошин	
Гл. спец.	Айзенберг	
Рук. гр.	Клоцман	
Ст. инж.	Дозорова	

ТП 901-1-85.87 – КЖИ-КР6

Каркас плоский КР6

Стадия	Масса	Масштаб
Р	4,0кг	
Лист	Листов 1	

Госстрой СССР Укрводоканалпроект Киев

Формат А4

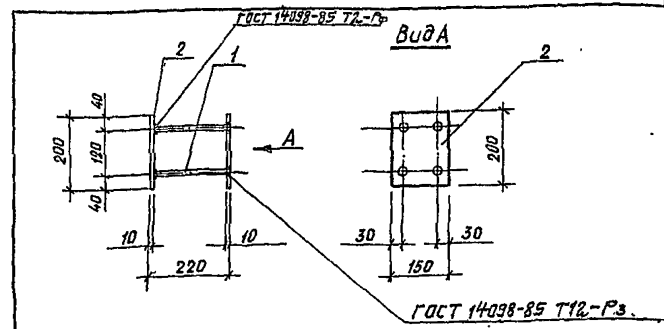

Формат	Зона	Поз.	Обозначение	Наименование	Кол.	Примечание
				Документация		
			901-1-85.87-КЖИ-Т-Т	Технические требования		
				Детали		
Б4		1		А-III-12 ГОСТ 5781-82* ℓ=200	4	0,2кг
Б4		2		Лист 10×200×150 ГОСТ 19903-74*	2	2,4кг

Привязан

Инв. №

Подпись и дата | Взам. инв. № | Инв. № подл.

ГИП	Новоминский	
Н. контр.	Айзенберг	
Нач. отд.	Волошин	
Гл. спец.	Айзенберг	
Рук. гр.	Клоцман	
Ст. инж.	Малинина	

ТП 901-1-85.87 – КЖИ-МН1

Изделие закладное МН1

Стадия	Масса	Масштаб
Р	5,6	
Лист	Листов 1	

Госстрой СССР Укрводоканалпроект Киев

Формат А4

Альбом IV

Типовой проект 901-1-85.87

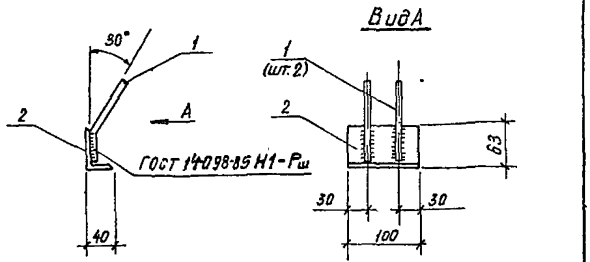

Формат	Зона	Поз.	Обозначение	Наименование	Кол.	Примечание
				Документация		
			901-1-85.87-КЖИ-ТТ	Технические требования		
				Детали		
Б4		1		А-III-10 ГОСТ 5781-82* L=140	2	0,1кг
Б4		2		∠63×40×5 ГОСТ 8510-72* L=100	1	0,4кг

Привязан

Инв. №

Инв. № подл. | Подпись и дата | Взам. инв. №

ГИП	Новоминский		
Н. контр.	Айзенберг		
Нач. отд.	Волошин		
Гл. спец.	Айзенберг		
Рук. гр.	Клоцман		
Ст. инж.	Малинина		

ТП 901-1-85.87 -КЖИ-МН2

Изделие закладное МН2

Стадия	Масса	Масштаб
Р	0,6	
Лист	Листов 1	

Госстрой СССР Укрводоканалпроект Киев

Формат А4

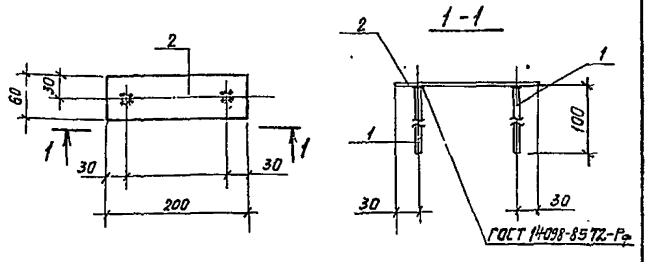

Формат	Зона	Поз.	Обозначение	Наименование	Кол.	Примечание
				Документация		
			901-1-85.87-КЖИ-ТТ	Технические требования		
				Детали		
Б4		1		А-III-10 ГОСТ 5781-82* L=100	2	0,1кг
Б4		2		Лист 8×60×200 ГОСТ 19903-74*	1	0,8кг

Привязан

Инв. №

Инв. № подл. | Подпись и дата | Взам. инв. №

ГИП	Новоминский		
Н. контр.	Айзенберг		
Нач. отд.	Волошин		
Гл. спец.	Айзенберг		
Рук. гр.	Клоцман		
Ст. инж.	Малинина		

ТП 901-1-85.87 -КЖИ-МН3

Изделие закладное МН3

Стадия	Масса	Масштаб
Р	1,0	
Лист	Листов 1	

Госстрой СССР Укрводоканалпроект Киев

Формат А4

Альбом IV

Типовой проект 901-1-85.87

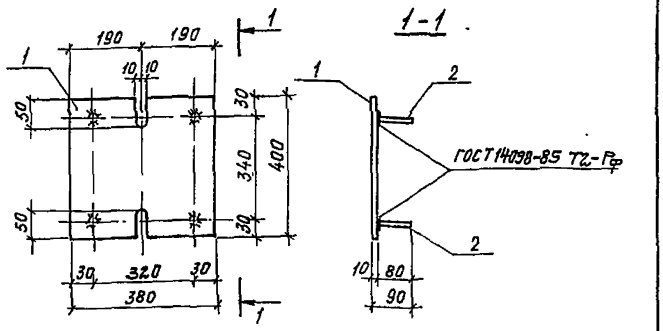

Формат	Зона	Поз.	Обозначение	Наименование	Кол.	Примеч.
				Документация		
			901-1-85.87 -КЖИ-ТТ	Технические требования		
				Детали		
Б4		1		Лист 10×380×400	1	11,3кг
				ГОСТ 19903-74*		
Б4		2		А-III-12 ГОСТ 5781-82* ℓ=80	4	0,07кг

Привязан

Инв. №

Инв. № подл. | Подпись и дата | Взам. инв. №

ГИП	Новоминский	
Н.контр.	Айзенберг	
Нач.отд.	Волошин	
Гл.спец.	Айзенберг	
Рук.гр.	Клацман	
Ст.инж.	Дозорова	

ТП 901-1-85.87 -КЖИ-МН4

Изделие закладное МН4

Стадия	Масса	Масштаб
Р	11,6	
Лист	Листов 1	

Госстрой СССР Укрводоканалпроект Киев

Формат А4

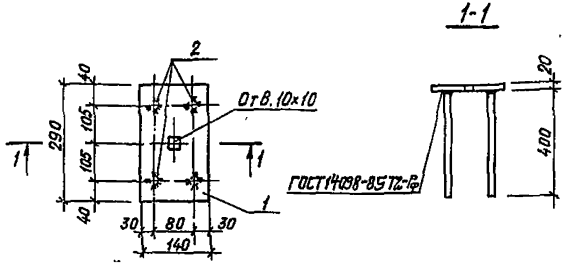

Формат	Зона	Поз.	Обозначение	Наименование	Кол.	Примечание
				Документация		
А4			901-1-85.87 -КЖИ-ТТ	Технические требования		
				Детали		
Б4		1		Лист 20×140×290 ГОСТ 19903-74*	1	6,4кг
Б4		2		А-III-14 ГОСТ 5781-82* ℓ=400	4	0,5кг

Привязан

Инв. №

Инв. № подл. | Подпись и дата | Взам. инв. №

ГИП	Новоминский	
Н.контр.	Айзенберг	
Нач.отд.	Волошин	
Гл.спец.	Айзенберг	
Рук.гр.	Клацман	
Вед.инж.	Слепак	

ТП 901-1-85.87 -КЖИ-МН5

Изделие закладное МН5

Стадия	Масса	Масштаб
Р	8,4	
Лист	Листов 1	

Госстрой СССР Укрводоканалпроект Киев

Формат А4

Альбом III

Типовой проект 901-1-85.87

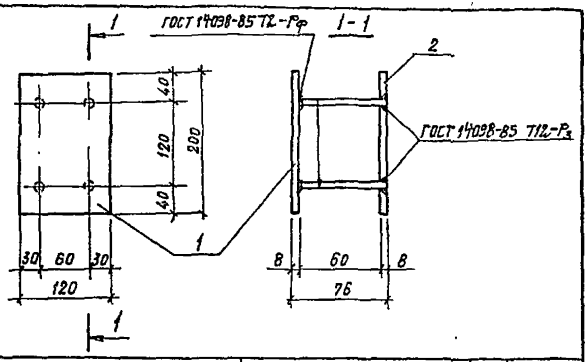

Формат	Зона	Поз	Обозначение	Наименование	Кол.	Примечание
				Документация		
А4			901-1-85.87 -КЖИ-ТТ	Технические требования		
А4			901-1-85.87 -КЖИ-МН6	Сборочный чертеж		
				Детали		
Б4		1		Лист 8-А-120×200 ГОСТ 19903-74*	1	1,5 кг
Б4		2		Лист 8-А-120×200 ГОСТ 19903-74*	1	1,5 кг
Б4		3		А-III-10 ГОСТ 5781-82* ℓ=68	4	0,1 кг

Привязан

Инв. №

Подпись и дата | Взам. инв. № | Инв. № подл.

Гл. инж. пр.	Новоминский	
Н. контр.	Айзенберг	
Нач. отд.	Волошин	
Гл. спец.	Айзенберг	
Рук. гр.	Клоцман	
Вед. инж.	Слепак	
Ст. инж.	Дозорова	

ТП 901-1-85.87 КЖИ-МН6

Изделие закладное МН6

Стадия	Масса	Масштаб
Р	3,4	
Лист	Листов 1	

Госстрой СССР Укрводоканалпроект Киев

Формат А4

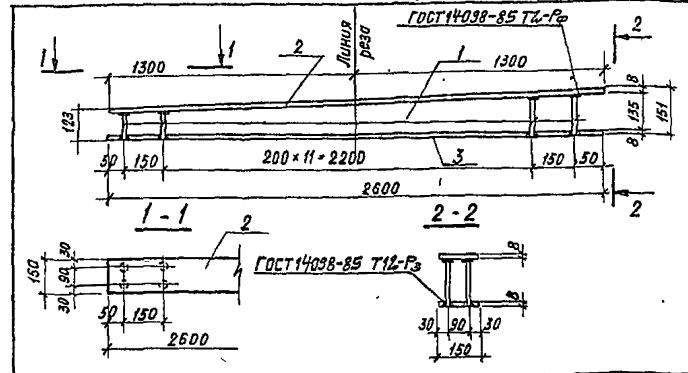

Формат	Зона	Поз	Обозначение	Наименование	Кол	Примеч.
				Документация		
А4			901-1-85.87 -КЖИ-ТТ	Технические требования		
				Детали		
Б4		1		А-III-10 ГОСТ 5781-82* ℓ=121	28	0,1 кг
Б4		2		Лист 8×150×2600 ГОСТ 19903-74*	1	24,5 кг
Б4		3		Лист 8×15×2600 ГОСТ 19903-74*	1	24,5 кг

Для удобства изготовления и установки в опалубку поз. 2 и 3 разрезать в указанном на чертеже месте.

Привязан

Инв. №

Подпись и дата | Взам. инв. № | Инв. № подл.

Гл. инж. пр.	Новоминский	
Н. контр.	Айзенберг	
Нач. отд.	Волошин	
Гл. спец.	Айзенберг	
Рук. гр.	Клоцман	
Вед. инж.	Слепак	
Ст. инж.	Малинина	

ТП 901-1-85.87 -КЖИ-МН7

Изделие закладное МН7

Стадия	Масса	Масштаб
Р	51,8	
Лист	Листов 1	

Госстрой СССР Укрводоканалпроект Киев

Формат А4

9859/2

1-1

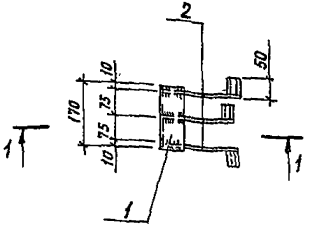

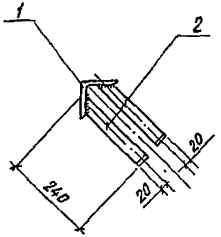

Формат	Зона	Поз.	Обозначение	Наименование	Кол.	Примечание
				Документация		
			901-1-85.87-КЖИ-ТТ	Технические требования		
				Детали		
БЧ		1		∠100×10 ГОСТ 8509-86 L=170	1	2,6 кг
БЧ		2		Лист 5×40×290 ГОСТ 19903-74*	3	0,5кг

Привязан

Инв. №

Взам. инв. №
Подпись и дата
Инв. № подл.

ГИП	Новоминский		
Н. контр.	Айзенберг		
Нач. отд.	Волошин		
Гл. спец.	Айзенберг		
Рук. гр.	Клоцман		
Ст. инж.	Налинина		

ТП 901-1-85.87 -КЖИ-МН8

Изделие закладное МН8

Стадия	Масса	Масштаб
Р	4,1	
Лист	Листов 1	

Госстрой СССР
Укрводоканалпроект
Киев

Формат А4

1-1

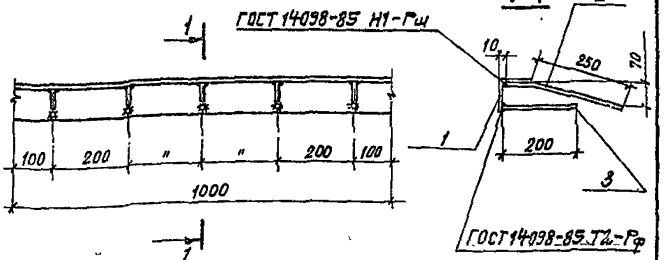

Формат	Зона	Поз.	Обозначение	Наименование	Кол.	Примеч.
				Документация		
			901-1-85.87-КЖИ-ТТ	Технические требования		
				Сборочные единицы		
БУ		1		Уголок 90×7 ГОСТ 8509-86, L=1000	1	9,6
БУ		2		А-III-8-ГОСТ 5781-82*, L=330	5	0,1
БУ		3		А-III-8-ГОСТ 5781-82*, L=200	5	0,1

Привязан

Инв. №

Взам. инв. №
Подпись и дата
Инв. № подл.

ГИП	Новоминский		
Н. контр.	Айзенберг		
Нач. отд.	Волошин		
Гл. спец.	Айзенберг		
Рук. гр.	Клоцман		

ТП 901-1-85.87 -КЖИ-МН9

Изделие закладное МН9

Стадия	Масса	Масштаб
Р	12,6кг	
Лист	Листов 1	

Госстрой СССР
Укрводоканалпроект
Киев

Формат А4

Альбом IV

Типовой проект 901-1-85.87

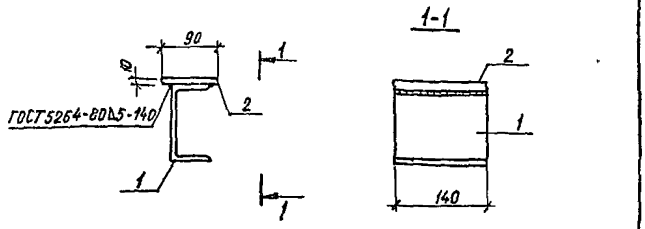

Формат	Зона	Поз.	Обозначение	Наименование	Кол	Примечание
				Документация		
А4			901-1-85.87-КЖИ-ТТ	Технические требования		
				Детали		
Б4		1		Швеллер 16 ГОСТ 8240-72* L=140	1	2,0
Б4		2		Лист 10×90×140 ГОСТ 19903-74*	1	1,0

Привязан

Инв. №

ГИП	Новоминский	
Н. контр	Айзенберг	
Нач. отд	Волошин	
Гл. спец	Айзенберг	
Рук. гр.	Клоцман	
Вед. инж	Слепак	

ТП 901-1-85.87 КЖИ-МС1

Изделие соединительное МС1

Стадия	Масса	Масштаб
Р	3,0	
Лист	Листов 1	

Госстрой СССР Укрводоканалпроект Киев

Формат А4

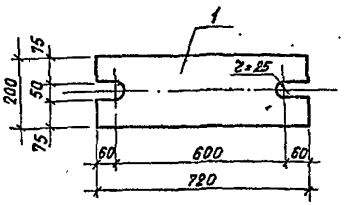

Формат	Зона	Поз.	Обозначение	Наименование	Кол.	Примечание
				Документация		
А4			901-1-85.87-КЖИ-ТТ	Технические требования		
				Детали		
Б4		1		Лист 10×200×720 ГОСТ 19903-74*	1	22,6 кг

Привязан

Инв. №

ГИП	Новоминский	
Н. контр	Айзенберг	
Нач. отд	Волошин	
Гл. спец	Айзенберг	
Рук. гр.	Клоцман	
Вед. инж	Слепак	

ТП 901-1-85.87 КЖИ-МС2

Изделие соединительное МС2

Стадия	Масса	Масштаб
Р	22,6	
Лист	Листов 1	

Госстрой СССР Укрводоканалпроект Киев

Формат А4

Альбом IV

Типовой проект 901-1-85.87

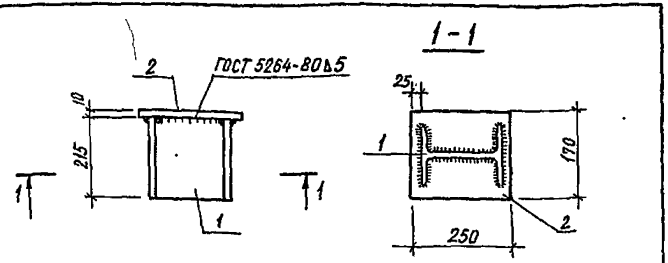

Формат	Зона	Поз.	Обозначение	Наименование	Кол.	Примечание
				Документация		
А4			901-1-85.87-КЖИ-ТТ	Технические требования		
				Детали		
Б4				Двутавр 20 ГОСТ 8239-72*, l=215	1	4,5 кг
Б4				Лист 10×170×250 ГОСТ 19903-74*	1	3,3 кг

Привязан

Инв. №

Взам. инв. №

Подпись и дата

Инв. № подл.

ГИП	Новоминский	
Н. контр.	Айзенберг	
Нач. отд.	Волошин	
Гл. спец.	Айзенберг	
Рук. гр.	Клоцман	
Вед. инж.	Слепак	

ТП 901-1-85.87 КЖИ-МС3

Изделие соединительное МС3

Стадия	Масса	Масштаб
Р	7,8 кг	
Лист	Листов 1	

Госстрой СССР Укрводоканалпроект Киев

Формат А4

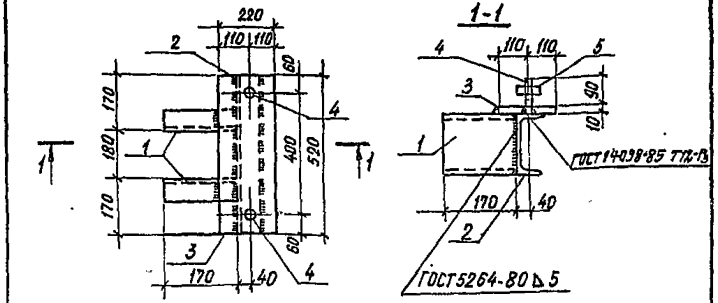

Формат	Зона	Поз.	Обозначение	Наименование	Кол.	Примечание
				Документация		
А4			901-1-85.87-КЖИ-ТТ	Технические требования		
				Детали		
Б4		1		Швеллер 16 ГОСТ 8240-72*, L=170	2	2,4 кг
Б4		2		Швеллер 16 ГОСТ 8240-72*, L=520	1	7,4 кг
Б4		3		Лист 10×220×520 ГОСТ 19903-74*	1	9,0 кг
Б4		4		Шпилька М24 ГОСТ 22034-76*, L=100	2	0,4 кг
Б4		5		Гайка М24 ГОСТ 5915-70*	2	0,05 кг

Привязан

Инв. №

Взам. инв. №

Подпись и дата

Инв. № подл.

ГИП	Новоминский	
Н. контр.	Айзенберг	
Нач. отд.	Волошин	
Гл. спец.	Айзенберг	
Рук. гр.	Клоцман	
Вед. инж.	Слепак	

ТП 901-1-85.87 КЖИ-МС4

Изделие соединительное МС4

Стадия	Масса	Масштаб
Р	22,1 кг	
Лист	Листов 1	

Госстрой СССР Укрводоканалпроект Киев

Формат А4

9859/2

Альбом IV

Типовой проект 901-1-85.87

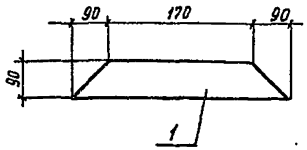

Формат	Зона	Поз.	Обозначение	Наименование	Кол.	Примечание
				Документация		
А4			901-1-85.87 -КЖИ-ТТ	Технические требования		
				Детали		
Б4		1		Лист 10×90×350 ГОСТ 19903-74*	1	

Привязан

Инв. №

Взам. инв. №

Подпись и дата

Инв. № подл.

ГИП	Новоминский	
Н. контр.	Айзенберг	
Нач. отд.	Волошин	
Гл. спец.	Айзенберг	
Рук. гр.	Клоцман	

ТП 901-1-85.87 -КЖИ-МС8

Изделие соединительное МС8

Стадия	Масса	Масштаб
Р	2,5кг	
Лист	Листов 1	

Госстрой СССР Укрводоканалпроект Киев

Формат А4

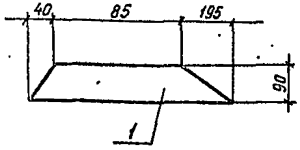

Формат	Зона	Поз.	Обозначение	Наименование	Кол.	Примечание
				Документация		
А4			901-1-85.87 -КЖИ-ТТ	Технические требования		
				Детали		
Б4		1		Лист 10×90×320 ГОСТ 19903-74*	1	

Привязан

Инв. №

Взам. инв. №

Подпись и дата

Инв. № подл.

ГИП	Новоминский	
Н. контр.	Айзенберг	
Нач. отд.	Волошин	
Гл. спец.	Айзенберг	
Рук. гр.	Клоцман	

ТП 901-1-85.87 -КЖИ-МС9

Изделие соединительное МС9

Стадия	Масса	Масштаб
Р	2,9кг	
Лист	Листов 1	

Госстрой СССР Укрводоканалпроект Киев

Формат А4

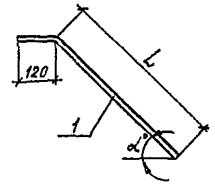

Обозначение	Марка	α°	L мм	Масса, кг
901-1-85.87 -КЖИ-МС10	МС 10	45°	700	1,0
-01	МС 7	58°	610	0,9

Привязан

Инв. №

ТП 901-1-85.87 -КЖИ-МС10СБ

Изделие соединительное МС7; МС10 Сборочный чертеж

ГИП	Новоминский	
Н контр	Айзенберг	
Нач отд	Волошин	
Гл спец	Айзенберг	
Рук. гр	Клоцман	

Стадия	Масса	Масштаб
Р	см. табл	
Лист	Листов 1	

Госстрой СССР Укрводоканалпроект Киев

Инв. № подл. | Подпись и дата | Взам. инв. №

Формат Ф4

Альбом IV

Типовой проект 901-1-85.87

Обозначение	Наименование	Кол. на исполнение 901-1-85.87-КЖИ-МС10										Примечание
		—	01									
	Документация											
901-1-85.87 -КЖИ-ТТ	Технические требования	X	X	X	X							
901-1-85.87-КЖИ-МС10СБ	Сборочный чертеж	X	X	X	X							
	Детали											
	А-III-14-ГОСТ 5781-82*, L=820	1										1,0 кг
	А-III-14 ГОСТ 5781-82*, L=730		1									0,9 кг

ТП 901-1-85.87 -КЖИ-МС10

Изделие соединительное МС7; МС10

Стадия	Лист	Листов
Р		1

Госстрой СССР Укрводоканалпроект Киев

Гл. инж. пр.	Новоминский	
Н. контр.	Айзенберг	
Нач. отд.	Волошин	
Гл. спец.	Айзенберг	
Рук. гр.	Клоцман	

Привязан

Инв. №

Инв. № подл. | Подпись и дата | Взам. инв. №

Формат Ф4

9859/2

Типовой проект 901-1-85.87

РМ1

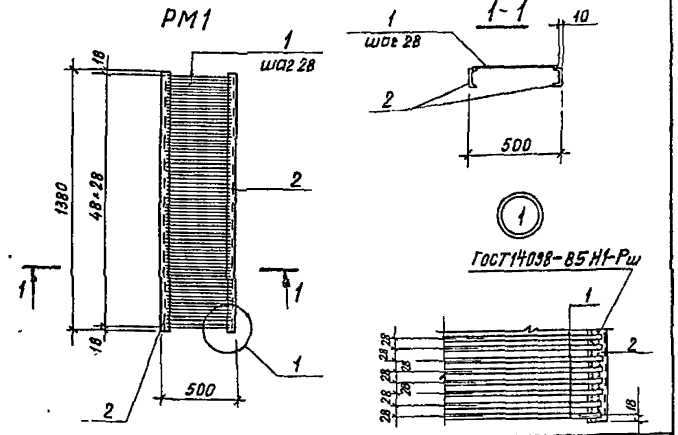

Формат	Зона	Поз.	Обозначение	Наименование	Кол	Примечание
				Документация		
			901-1-85.87 -КЖИ-ТТ	Технические требования		
				Детали		
Б4		1		А-I-8 ГОСТ 5781-82* ℓ=480	49	0,2 кг
Б4		2		[10 ГОСТ 8240-72* ℓ=1380	2	11,5 кг

Привязан

Инв. №

Взам. инв. №

Подпись и дата

Инв. № подл.

ГИП	Новоминский	
Н. контр.	Айзенберг	
Нач. отд.	Волошин	
Гл. спец.	Айзенберг	
Рук. гр.	Клоцман	
Ст. инж.	Малинина	

ТП 901-1-85.87 – КЖИ-РМ1

Решетка РМ1

Стадия	Масса	Масштаб
Р	32,8	
Лист	Листов 1	

Госстрой СССР
Укрводоканалпроект
Киев

Формат А4

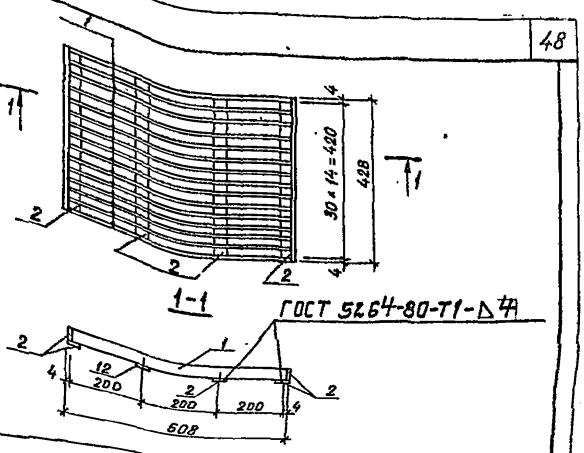

Формат	Зона	Поз.	Обозначение	Наименование	Кол.	Примечание
				Документация		
			901-1-85.87 -КЖИ-ТТ	Технические требования		
				Детали		
Б4		1		Лист 4×30×60 ГОСТ 19903-74	16	0,6
Б4		2		Лист 4×30×430 ГОСТ 19903-74	6	0,4

Привязан

Инв. №

Взам. инв. №

Подпись и дата

Инв. № подл.

ГИП	Новоминский	
Н. контр.	Айзенберг	
Нач. отд.	Волошин	
Гл. спец.	Айзенберг	
Рук. гр.	Клоцман	
Ст. инж.	Малинина	

ТП 901-1-85.87 – КЖИ-РМ2

Решетка РМ2

Стадия	Масса	Масштаб
Р	11,4	
Лист	Листов 1	

Госстрой СССР
Укрводоканалпроект
Киев

Формат А4

Рис.1

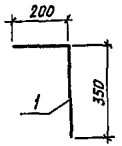

Рис.2

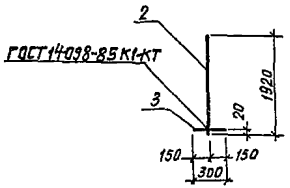

Формат	Зона	Поз.	Обозначение	Наименование	Кол.	Примечание
				Документация		
А4			901-1-85.87-КЖИ-ТТ	Технические требования		
				Переменные данные для исполнений		
				901-1-85.87-КЖИ-МС5		
				Детали		
БЧ		1		А-III-16-ГОСТ5781-82*, L=550	1	0,9 кг
				901-1-85.87-КЖИ-МС5-01		
				Детали		
БЧ		2		А-III-16-ГОСТ5781-82*, L=1920	1	3,0 кг
БЧ		3		А-III-16-ГОСТ5781-82*, L=300	1	0,5 кг

Обозначение	Марка	Рис.	Масса кг
901-1-85.87-КЖИ-МС5	МС5	1	0,9
-01	МС6	2	3,5

Привязан

Инв.№

Взам.инв.№ | Подпись и дата | Инв.№ подл.

ТП 901-1-85.87 КЖИ-МС5

Изделие соединительное МС5; МС6

Стадия	Масса	Масштаб
Р	см. табл.	
Лист	Листов 1	

Госстрой СССР Укрводоканалпроект Киев

Нач.отд	Волошин	
Гл.спец	Айзенберг	
Рук.гр.	Клоцман	
Вед.инж	Слепак	

Формат А4

gost.e-ecolog.ru

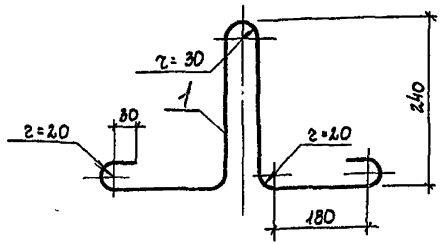

Формат	Зона	Поз.	Обозначение	Наименование	Кол.	Примечание
				Документация		
А4			901-1-85.87-КЖИ-ТТ	Технические требования		
				Детали		
БЧ		1		А-I-12.ГОСТ5781-82*, L=1080	1	0,98 кг

Привязан

Инв.№

Взам.инв.№ | Подпись и дата | Инв.№ подл.

ТП 901-1-85.87-КЖИ-МН10

Изделие закладное МН10

Стадия	Масса	Масштаб
Р	0,98	
Лист	Листов	

Госстрой СССР Укрводоканалпроект Киев

ГИП	Новоминский	
Н.контр	Айзенберг	
Нач.отд	Волошин	
Гл.спец	Айзенберг	
Рук.гр.	Клоцман	
Ст.инж	Дозорова	

Формат А4