ТИПОВОЙ ПРОЕКТ
901-1-85.87

ВОДОЗАБОРНЫЕ СООРУЖЕНИЯ ПРОИЗВОДИТЕЛЬНОСТЬЮ ОТ 0,02 ДО 1,5 м³/с
ДЛЯ АМПЛИТУД КОЛЕБАНИЙ УРОВНЕЙ ВОДЫ ДО 6м

НАСОСНАЯ СТАНЦИЯ ПРОИЗВОДИТЕЛЬНОСТЬЮ ОТ 0,16 ДО 0,66 м³/с С ЗАГЛУБЛЕНИЕМ МАШЗАЛА 3,6 м

АЛЬБОМ III

АРХИТЕКТУРНО-СТРОИТЕЛЬНЫЕ РЕШЕНИЯ.

СОСТАВ ПРОЕКТА:

АЛЬБОМ I. Пояснительная записка /из т.п. 901-1-87.87/
АЛЬБОМ II. Технологические решения, внутренние водопровод и канализация, отопление и вентиляция, нестандартизированное оборудование /из т.п. 901-1-87.87/
АЛЬБОМ III. Архитектурно-строительные решения
АЛЬБОМ IV. Индустриальные изделия
АЛЬБОМ V. Электротехническая часть /из т.п. 901-1-87.87/
АЛЬБОМ VI. Задания заводам-изготовителям на комплектные электротехнические устройства /из т.п. 901-1-87.87/
АЛЬБОМ VII. Спецификация оборудования /из т.п. 901-1-87.87/
АЛЬБОМ VIII. Ведомость потребности в материалах
АЛЬБОМ IX. Сметы

РАЗРАБОТАН ГПИ УКРВОДОКАНАЛПРОЕКТ

ДИРЕКТОР В.Н. Якименко
ГЛАВНЫЙ ИНЖЕНЕР К.Т.Н. Н.В. Писанко
НАЧАЛЬНИК ОТДЕЛА М.Я. Волошин
ГЛАВНЫЙ ИНЖЕНЕР ПРОЕКТА И.Н. Новоминский

Утвержден и введен в действие
Главным управлением проектирования
Госстроя СССР Протокол от 28 августа 1987 г. N 57.

ПРИВЯЗАН:

gost.e-ecolog.ru

Альбом III

Типовой проект 901-1-85.87

N п/п	Наименование	N листа	Стр.
	Основной комплект АР		
1	Общие данные (начало)	1	3
2	Общие данные (продолжение)	2	4
3	Общие данные (окончание)	3	5
4	Планы	4	6
5	Разрезы 1-1, 2-2, 3-3	5	7
6	Фасады	6	8
7	План отверстий. Узлы	7	9
8	Фрагмент плана 2	8	10
9	Планы полов	9	11
10	План кровли, ведомость перемычек	10	12
11	Узлы	11	13
12	Ворота ВЭ-1,9×2,79. Монтажная схема. Защелка пружинная. Спецификация	12	14
13	ПВЭ-1,9×2,79. Защитный уголок, пробой Т90	13	15
14	Рама РВЭ-1,9×2,79. Шпингалет нижний ШН. Щеколда фалевая ШФ, петля подгибная ПП	14	16
15	Детали установки приборов ворот, вентиляционная жалюзийная решетка ВЖ-1. Утепленный клапан УК-1	15	17
16	Вентиляционная жалюзийная решетка ВЖ-2. Утепленный клапан УК-2	16	18
	Основной комплект КЖ		
1	Общие данные (начало)	1	19
2	Общие данные (окончание)	2	20
3	Схемы расположения плит и балок покрытия, колонн	3	21
4	Узел 1...7 к схемам расположения плит и балок покрытия, колонн	4	22
5	Схемы расположения стеновых панелей надземной части	5	23
6	Схема расположения фундаментов и фундаментных балок	6	24
7	Фундамент ФМ1, ФМ-2; ФА1-2 ... ФА1-2д	7	25
8	Армирование фундаментов ФМ1, ФМ2; ФА1-2 ... ФА1-2д	8	26
9	Схема расположения стеновых панелей подземной части	9	27
10	Узел 1...4 к схеме расположения стеновых панелей подземной части	10	28
11	Схема расположения закладных изделий и выпусков днища ПМ-1. Детали армирования гребня и приямка	11	29
12	Схемы армирования днища ПМ-1	12	30
13	Спецификация и ведомость расхода стали днища ПМ1	13	31
14	Схема расположения площадок машзала	14	32
15	Схема расположения фундаментов, опор под оборудование. Фундамент ФОМ1	15	33
16	Фундамент ФОм2...ФОм6; опора ОПм	16	34
17	Схема расположения каналов электрочасти (вариант установки 2КТП-630). Разрез 1-1	17	35
18	Схема расположения каналов электрочасти (вариант установки 2КТП-400, 2КТП-250) Разрезы 2-2... 8-8	18	36
19	Каналы электрочасти. Разрезы 9-9...14-14	19	37
20	Балка БМ1÷БМ5	20	38
21	Балка БМ1÷БМ5. Спецификация. Ведомость расхода стали	21	39
22	Схема расположения приямка теплосети	22	40
23	Водонепроницаемый выгреб	23	40
	Основной комплект КМ		
1	Общие данные	1	41
2	Схема расположения путей подвесного крана и монорельсов	2	42
3	Узел 1...8. Балка МБ6	3	43
4	Схемы расположения металлических лестниц, площадок, ограждений на отм. 0,0-3,6м	4	44
5	Разрез 3-3...10-10	5	45
6	Узел 1...12	6	46
7	Схема расположения стоек балок и кронштейнов под площадки	7	47
8	Разрез 16-16...20-20. Узел 13...18	8	48
9	Схема расположения опор под трубопроводы. Решетка РМ-3	9	49
10	Техническая спецификация металла (начало)	10	50
11	Техническая спецификация металла (окончание)	11	51

Инв. N подл. | Подпись и дата | Взам. инв. N

Привязан

Инв. N

ГИП	Новоминский	
Н. контр.	Айзенберг	
Нач. отд.	Волошин	
Гл. спец.	Айзенберг	
Рук. гр.	Клоцман	

ТП 901-1-85.87

Содержание

Стадия	Лист	Листов
Р		1

Госстрой СССР
Укрводоканалпроект
Киев

9859/1 Формат А2

Ведомость чертежей основного комплекта АР

Лист	Наименование	Примечание
1	Общие данные (начало)	
2	Общие данные (продолжение)	
3	Общие данные (окончание)	
4	Планы	
5	Разрезы 1-1, 2-2, 3-3	
6	Фасады	
7	План отверстий. Узлы	
8	Фрагмент плана 2	
9	Планы полов	
10	План кровли. Перемычки	
11	Узлы	
12	Ворота ВЭ-1,9×2,79. Монтажная схема. Защелка	
	пружинная. Спецификации	
13	ПВЭ-1,9×2,79. Защитный уголок У-1, пробой Т90	
14	Рама РВЭ-1,9×2,79. Шпингалет нижний ШН.	
	Щеколда фалевая ЩФ. Петля подгибная ПП	
15	Детали установки приборов ворот. Вентиляционная	
	жалюзийная решетка ВЖ-1, утепленный	
	клапан УК-1	
16	Вентиляционная жалюзийная решетка ВЖ-2,	
	утепленный клапан УК-2	

Технико-экономические показатели

Наименование	Ед. изм.	Количество	Примечание
Площадь застройки	м²	269,83	
Строительный объем	м³	1883,43	
в т.ч. надземный	м³	1346,15	
подземный	м³	537,28	
Общая площадь	м²	274,59	

Типовой проект разработан в соответствии с действующими нормами и правилами.

Главный инженер проекта (Новоминский)

Ведомость ссылочных и прилагаемых документов

Обозначение	Наименование	Примечан.
	Ссылочные документы	
ГОСТ 12506-81	Окна деревянные для производственных зданий	
ГОСТ 9272-81*	Блоки стеклянные пустотелые	
ГОСТ 14624-84	Двери деревянные для производственных зданий	
ГОСТ 6629-74*	Двери деревянные внутренние для жилых и общественных зданий	
ГОСТ 948-84	Перемычки железобетонные для зданий с кирпичными стенами	
ГОСТ 6786-80	Плиты парапетные железобетонные для производственных зданий	
5.904-4	Двери и люки для вентиляционных камер	
1.494-27 вып.7	Воздухоприемные устройства с подвесными утепленными клапанами	
2.436-17 вып. 0,1	Узлы окон с деревянными переплетами по ГОСТ 12506-81	
2.460-18 вып.0,1,2,3	Узлы покрытий одноэтажных производственных зданий с рулонными кровлями и железобетонными плитами	
1.431.9-24	Перегородки каркасные из гипсокартонных листов для зданий промышленных предприятий	
ГОСТ 22414-77	Шкафы металлические для хранения одежды в санитарно-бытовых помещениях промышленных предприятий	
СН 181-70	Указания по проектированию цветовой отделки интерьеров производственных зданий промышленных предприятий	
ГОСТ 22950-78	Плиты минераловатные повышенной жесткости на синтетическом связующем	
1.400-15 вып 0,1	Унифицированные закладные изделия железобетонных конструкций для крепления технологических коммуникаций и конструкций	
	Прилагаемые документы	
901-1-85.87-АР	Ведомость потребности в материалах	альбом VIII

Ведомость спецификаций

Лист	Наименование	Примечание
1	Спецификация стекла	
3	Спецификация элементов заполнения проемов	
3	Спецификация сборных перегородок	
6	Спецификация металлических шкафов,	
	стальных элементов по узлу 1	
8	Спецификация закладных изделий вентшахты	
10	Спецификация перемычек, парапетных плит,	
	стальных элементов по узлам	
12	Спецификация материалов на 1 ворота ВЭ-1,9×2,79	
	Спецификация стали на защелку пружинную ЗП	
13	Спецификация древесины на 1 комплект	
	ПВЭ-1,9×2,79. Спецификация стали на защитный	
	уголок У-1, пробой Т90	
14	Спецификация стали на один элемент	
16	Спецификация стали на один элемент	

Спецификация стекла

Наименование и марка остекляемого изделия	Обозначение	Толщина, мм	Размеры, мм Высота	Размеры, мм Ширина	Кол. шт
Оконный блок ПВД 12-30.1	ГОСТ 111-78	4	980	1025	12
		3	980	450	6
Оконный блок ПВД 12-18.1	ГОСТ 111-78	4	980	1025	4
		3	980	450	4
Оконный блок СВД 9-18	ГОСТ 111-78	3	680	525	6

Привязан

Инв. № подл. | Подпись и дата | Взам. инв. №

Альбом III

Типовой проект 901-1-85.87

Инв. № 9

ТП 901-1-85.87 – АР

Водозаборные сооружения производительностью от 0,02 до 1,5 м³/с для амплитуд колебания уровней воды до 6 м

ГИП	Новоминский			Стадия	Лист	Листов
Н.контр.	Айзенберг		Насосная станция производительностью от 0,16 до 0,65 м³/с с заглублением машзала 3,6 м	Р	1	16
Нач.отд.	Волошин					
Гл.спец.	Айзенберг		Общие данные (начало)	Госстрой СССР Укрводоканалпроект Киев		
Рук.гр.	Клацман					
Ст.инж.	Бурдакова					

Формат 2

9854/1

Общие указания

1. Исходные данные и область применения проекта смотри пояснительную записку альбом I.
2. За условную отметку 0.000 принят уровень чистого пола надземной части насосной станции, что соответствует абсолютной отметке ____.
3. Планировочная отметка уровня земли вокруг здания принята минус 0,150.
4. Наружные стены здания приняты из керамзитобетонных панелей по серии 1.030.1-1 с объемным весом 900кгс/м³ и из обыкновенного керамического кирпича пластического прессования (ГОСТ 530-80) марки 75 на растворе марки 50, F=____.
5. Внутренние перегородки приняты-каркасные из гипсокартонных листов и из обыкновенного кирпича марки 75(ГОСТ 530-80) на растворе марки 50. Перегородки толщиной 120мм армировать в горизонтальных швах стержнями 2Ф6А-I, через 6 рядов кладки по высоте.
6. При возведении кирпичных стен заложить в откосы оконных и дверных проемов деревянные антисептированные пробки (250×120×65) на высоте 300мм от низа проема и выше через 600мм, но не менее двух с каждой стороны проема.
7. Наружные кирпичные стены в процессе возведения крепить к колоннам анкерами, закладываемыми в швы кладки в соответствии с чертежами марки КЖ.
8. Ненесущие перегородки внутри здания не доводить на 30мм до низа несущих конструкций покрытия во избежание передачи на них нагрузки. Зазоры забить просмоленной паклей и оштукатурить сложным раствором.
9. Кладку наружных кирпичных стен изнутри выполнить в пустошовку и в подрезку с последующей отделкой по ведомости отделки помещений.
10. Заполнение швов панельных стен выполнить по серии 1.030.1-1 выпуск 3-3.
11. Горизонтальная гидроизоляция стен на отметке -0,030 состоит из слоя цементного раствора состава 1:2 толщиной 30мм. в рядах „1"-„Ж".
12. Устройство полов в производственных помещениях выполнить после укладки труб для электрических кабелей по чертежам электротехнической части проекта. Концы труб, закладываемых в пол, должны быть заглушены деревянными пробками.
13. В полах на грунте при применении бетонного подстилающего слоя следует в основание втрамбовать слой щебня или гравия крупностью 40÷60мм. в суглинках.
14. Двери в электропомещениях должны иметь самозапирающиеся замки, открываемые без ключа с внутренней стороны.
15. Полы в санузле выполнить на 20мм ниже уровня полов смежных помещений.
16. Под перегородки предусмотреть утолщения в подготовке в каждую сторону от перегородки общей высотой 250мм в соответствии с узлом 9 на листе 9.
17. Защитный слой кровли состоит из слоя чистого сухого гравия (ГОСТ 8268-82) фракцией зерен 5-10мм, толщиной слоя 10мм, втопленного в антисептированную битумную мастику марки МБК-Г-55 (ГОСТ 2889-80).
18. Водоизоляционный ковер кровли состоит из 4-х слоев рубероида марки РКП-350А(ГОСТ 10923-82) на антисептированной битумной мастике МБК-Г-55.
19. Пароизоляция кровли - обмазка горячим битумом за 2раза.
20. Утеплитель кровли - плитный пенобетон γ=400кг/м³ (ГОСТ 25485-82).
21. В местах примыкания кровли к парапетам, карнизам и в местах пропуска труб основной водоизоляционный ковер усилить двумя дополнительными слоями рубероида на битумной мастике марки МБК-Г-85 (ГОСТ 2889-80).
22. Антикоррозийную защиту стальных изделий, закладных и крепежных элементов смотреть в общих данных чертежей марки КЖ.
23. Деревянные элементы, соприкасающиеся с кирпичной кладкой, железобетоном или металлом антисептировать.
24. Все стальные изделия после очистки от грязи и ржавчины окрасить масляно-битумной краской БТ-577 по огрунтовке ГФ-020.
25. Все столярные изделия окрасить за 2раза эмалями по огрунтовке.

Наружная отделка:

1. Наружные поверхности стеновых панелей окрашиваются (в условиях завода изготовителя) после распалубки цементно-перхлорвиниловыми красками ЦПХВ.
2. Кирпичные участки наружных стен выполняются под затирку с расшивкой швов под рисунок панелей и под цвет панелей красками ЦПХВ.
3. Вокруг здания устроить асфальтовую отмостку по щебеночному основанию шириной 700мм.
4. Цоколь кирпичных участков стен оштукатурить цементным раствором на высоту 1.765м. с последующей окраской ЦПХВ.

Инв. № подл. | Подпись и дата | Взам. инв. №

Привязан

Инв. №

ГИП	Новоминский		
Н.контр.	Айзенберг		
Начотд.	Волошин		
Гл.спец.	Айзенберг		
Рук.гр.	Кацман		
Ст.инж.	Бурдакова		

ТП 901-1-85.87 - АР

Водозаборные сооружения производительностью от 0.02 до 1.5м³/с для амплитуд колебания уровней воды до 6м

Насосная станция производительностью от 0.18 до 0.66м³/с с заглублением машзала 3.8м.

Стадия	Лист	Листов
Р	2	

Общие данные (продолжение)

Госстрой СССР Укрводоканалпроект Киев

Формат А2

9859/1

Ведомость отделки помещений. Площадь м²

Наименование или номер помещения	Потолок: Площадь	Потолок: Вид отделки	Стены или перегородки: Площадь	Стены или перегородки: Вид отделки	Отделка низа стен или перегородок (панель): Площадь	Отделка низа стен или перегородок (панель): Вид отделки	Отделка низа стен или перегородок (панель): Высота, мм	Колонна: Площадь	Колонна: Вид отделки	Примечания
Машзал, (подземная часть) камера переключений	30	Затирка, клеевая побелка низа площадок	160	Затирка раствором, клеевая окраска образец N	117,3	Масляная окраска образец N	1500	38	Затирка, масляная окраска N h = 1,5м выше клеевая окраска образец N	Простая отделка, номера образцов колера принять по СН 181-70
Машзал (надземная часть)	144	Затирка, клеевая побелка	204	Расшивка швов панельных стен, штукатурка кирпичных стен, клеевая окраска образец N	70	Масляная окраска образец N	1500	39	Затирка, масляная окраска образец N h = 1,5м выше клеевая окраска образец N	Простая отделка
КТП, тепловой узел	80	Затирка, известковая побелка	193	Расшивка швов панельных стен, подрезка швов кирпичных стен, известковая побелка	-	Затирка, известковая побелка	-	13	Затирка, известковая побелка	Простая отделка
Помещение дежурной ремонтной бригады, коридор	20,5	Затирка, клеевая побелка	96	Расшивка швов панельных стен, штукатурка кирпичных стен, клеевая окраска образец N	45	Масляная окраска образец N	1500	3	Затирка, масляная окраска образец N h = 1,5м выше клеевая окраска образец N	Улучшенная отделка
Санузел	4,8	Затирка, побелка ВА-27	27,5	Расшивка швов панельных стен, штукатурка кирпичных стен, окраска ВА-27 образец N	30	Облицовка глазурованной плиткой	1500	4	Затирка, облицовка глазурованной плиткой h = 1,5м, выше окраска ВА-27 образец N	Улучшенная отделка

Ведомость проемов ворот и дверей

Марка поз.	Размер проема в кладке (ℓ × h)
1	1970 × 2850
2	1910 × 3280
3	1010 × 2070
4	1010 × 2070
5	710 × 2070
6	550 × 1300

1. Перегородки типа „Е" - перегородки со стальным каркасом и полным заполнением промежутка между гипсокартонными листами минераловатными плитами и нанесением огнезащитного покрытия на стальные соединительные элементы. Перегородки типа „Д" - с неполным заполнением промежутка.
2. Конструкцию и крепление перегородок типа „Е и „Д" выполнить в соответствии с 1.431.9-24.
3. Крепление кирпичных перегородок выполнить в соответствии с узлом 8, разработанным на листе 8, анкерами из А-III-8 ГОСТ 5781-82*; ℓ=900мм, шт 9, общим весом - 3,6 кг.

Спецификация элементов заполнения проемов

Марка поз.	Обозначение	Наименование	Кол	Масса ед. кг	Примечание
1	901-1-85.87 - АР12	Ворота ВЭ 1,9 × 2,79	2	329,3	
2	ГОСТ 14624-84	Дверной блок ДВГ 21-19	1		
3	ГОСТ 6629-74*	Дверной блок ДГ 21-10л	3		
4	ГОСТ 6629-74*	Дверной блок ДГ 21-10л	1		
5	ГОСТ 6629-74*	Дверной блок ДГ 21-7п	2		
6	5.904-4	Дверь герметическая			
		ДУС 1.25 × 0,5	1	33,6	
7	5.904-4	Люк герметический			
		0,6 × 0,5	1	20,2	
ОК-1	ГОСТ 12506-81	Окно ПВД 12-30.1	3		
	2.436-17.1-360	Костыль МС1	12	0,13	
	2.436-17.1-360-02	Фасонное изделие			
		ФС1.30	3	3,26	
	2.436-17.1-0.31	Изделие крепежное поз.2	36	0,39	
ОК-2	ГОСТ 12506-81	Окно ПВД 13-18.1	2		
	2.436-17.1-360	Костыль МС1	6	0,13	
	2.436-17.1-350-01	Фасонное изделие ФС1.18	2	1,98	
	2.436-17.1-0.31	Изделие крепежное поз.2	16	0,39	
ОК-3	1.494-27 Вып.7	Устройство воздухо-	1	44,7	
		приемное 5С18.000.003			
	ГОСТ 9272-81	Стеклоблоки БК 194/98	12		
ОК-4	ГОСТ 12506-81	Окно СВД 9-18	1		
ОК-5	901-1-85.87-АР-16	ВЖ-2	2	46,4	
	901-1-85.87 АР-16	УК-2	2	24,9	

Спецификация сборных перегородок

Марка	Обозначение	Наименование	Кол м²	Масса ед. кг	Примечание
Д	1.431.9-24	Перегородки каркасные из гипсокартонных листов	244	-	
Е	1.431.9-24	Перегородки каркасные из гипсокартонных листов	77,9		

Типовой проект 901-1-85.87

Инв. № подл. | Подпись и дата | Взам. инв. №

Привязан

Инв. №

ГИП	Новоминский	
Н. контр.	Айзенберг	
Нач. отд.	Волошин	
Гл. спец.	Айзенберг	
Рук. гр.	Клацман	
Ст. инж.	Бурдакова	

ТП 901-1-85.87 - АР

Водозаборные сооружения производительностью от 0,02 до 1,5 м³/с для амплитуд колебания уровней воды до 6 м

Насосная станция производительностью от 0,16 до 0,65 м³/с с заглублением машзала 3,6 м.

Стадия	Лист	Листов
Р	3	

Общие данные (окончание)

Госстрой СССР Укрводоканалпроект Киев

Формат 2

9859/1

Альбом III

Типовой проект 901-1-85.87

Место для верстака

План на отм.

Фрагмент плана 1

Деталь крепления кирпичного углового столбика см. документ 901-1- КЖС5

Армировать стержнями 2 ф6А-I в горизонтальных швах через 4 ряда кладки

Венткороб

Фрагмент плана 2 лист 6

Площадка 1500 × 3000 из бетона класса В10

Фрагмент плана 1 для вариантов 2КТП-250, 2КТП-400

Площадка 1500 × 2400 из бетона класса В10

План подземной части

Оси трансформаторов

Экспликация помещений

Номер по плану	Наименование	Площадь м²	Категория производства по взрывной, взрыво-пожарной и пожарной опасности
1	Машзал	83,0	Д
2	Камера переключений	53,1	Д
3	Монтажная площадка	7,7	Д
4	КТП	69,7	Г
5	Помещение дежурной ремонтной бригады	6,27	
6	Коридор	18,5	Д
7	Теплоузел	13,45	Д
8	Санузел	4,79	Д
9	Вентшахта приточная	1,08	Д

1. Основной вариант КТП дан. для установки 2 КТП-630
2. Спецификацию металлического шкафа МД-20,5 см. лист 6.

Привязан

Инв. №

Инв. № подл. | Дата и подпись | Взам. инв. №

ГИП	Новгинский		
Н. контр.	Айзенберг		
Нач. отд.	Волощин		
Гл. спец.	Айзенберг		
Рук. гр.	Клоцман		
Ст. инж.	Бурдакова		

ТП 901-1-85.87 - АР

Водозаборные сооружения производительностью от 0,02 до 1,5 м³/с для амплитуд колебания уровней воды до 6 м

Насосная станция производительностью от 0,18 до 0,66 м³/с с заглублением машзала 3,6 м

Стадия	Лист	Листов
Р	4	

Планы

Госстрой СССР Укрводоканалпроект Киев

9859/1 Формат А2

Типовой проект 901-1-85.87

Инв.№ подл. | Подпись и дата | Взам.инв.№

Разрез 1-1

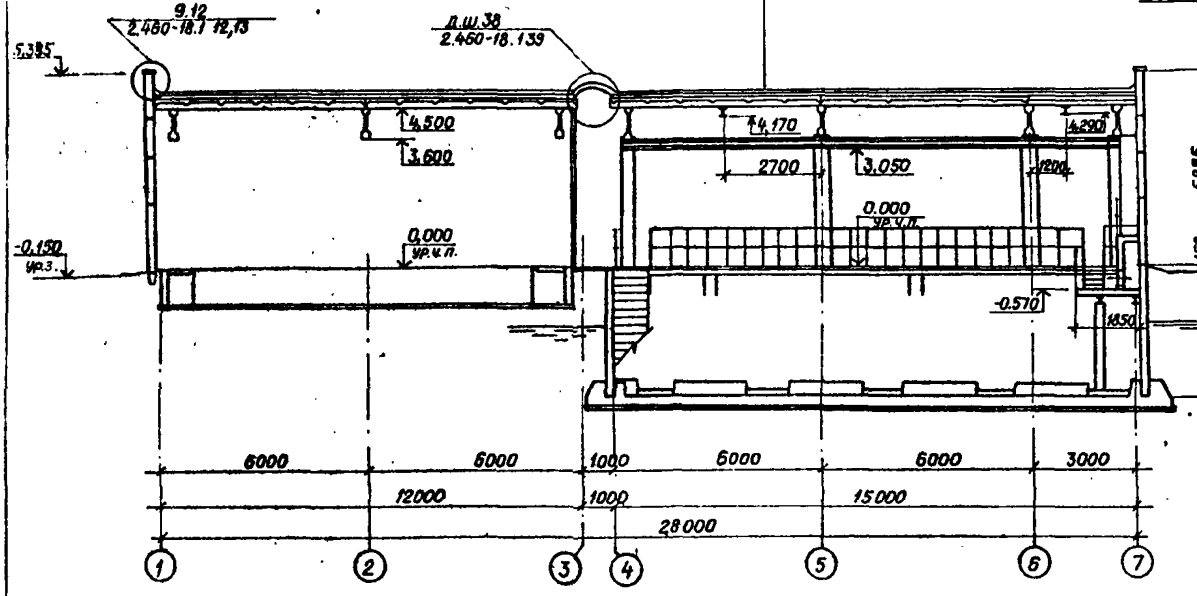

Разрез 2-2

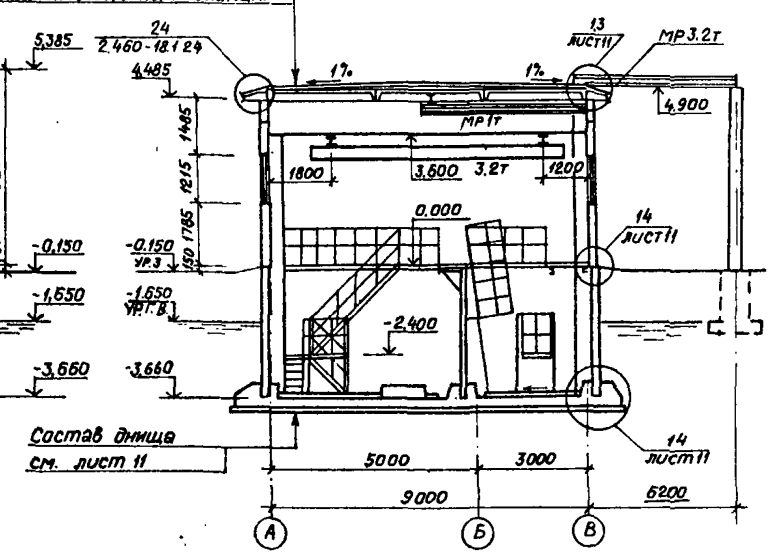

Разрез 3-3

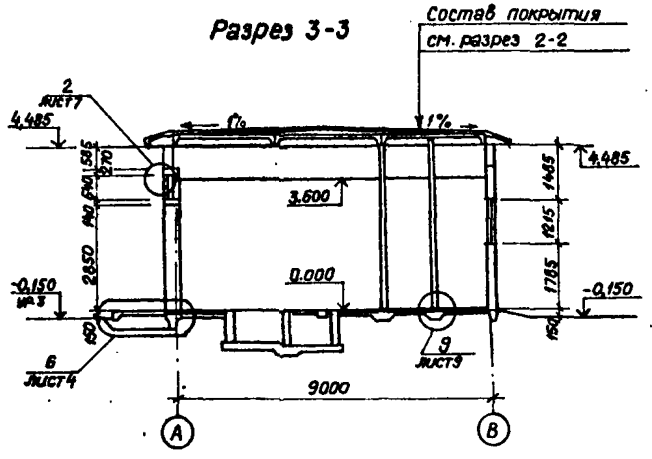

1 Кирпичную стенку в рядах „4"-„5" по оси „8" начинать вести с отметки -0.240, в соответствии с узлом 13, разработанного на листе 11.

ГИП	Новицкий		
Н.контр.	Айзенберг		
Нач.отд.	Волошин		
Гл.спец.	Айзенберг		
Рук.гр.	Клюкман		
Ст.инж.	Бирдакова		

Привязан

Инв.№

ТП 901-1- 85.87 - АР

Водозаборные сооружения производительностью от 0,02 до 1,5 м³/с для амплитуд колебания уровней воды до 6м

Насосная станция производительностью от 0,16 до 0,66 м³/с с заглублением машзала 3,6м

Стадия	Лист	Листов
Р	5	

Разрезы 1-1, 2-2, 3-3

Госстрой СССР Укрводоканалпроект Киев

Формат А2

9859/1

Альбом III

Типовой проект 901-1-85.87

Фасад 1-7

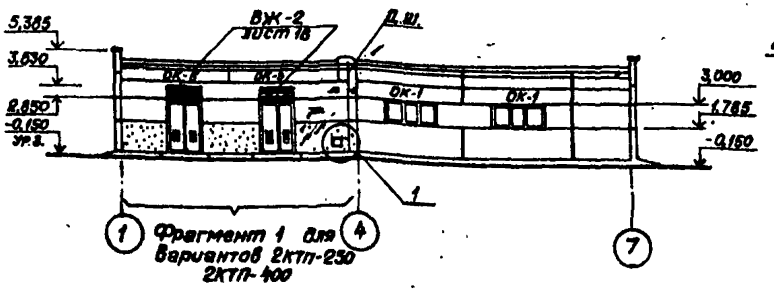

Фасад В-А

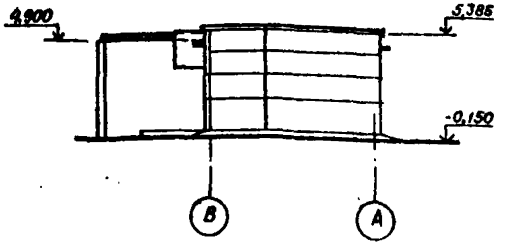

Фасад 7-1

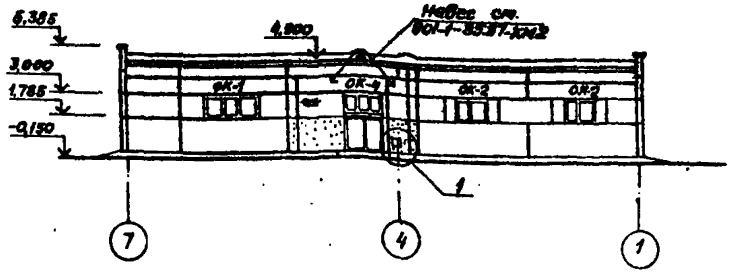

Фасад А-В

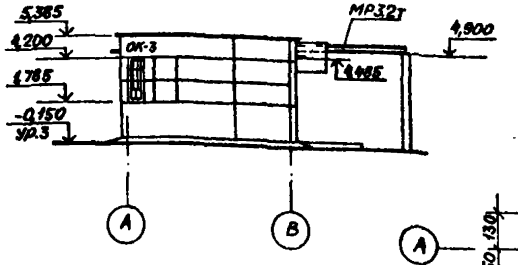

Спецификация металлических шкафов, стальных элементов и узлов

Марка поз.	Обозначение	Наименование	Кол шт	Масса ед кг	Приме-чание
		Металлические шкафы			
МД20.5	ГОСТ 22414-77	МД-20.5	1	–	
1	1.400-15 вып.1	Закладные изделия			
		МН 548	3,56м	4,2	
2		Металлическая дверца			
		Лист 4х450х450			
		ГОСТ 19903-74*	2	6,3	
3	ГОСТ 5088-78	Петля накладная ПН7-1	4	–	

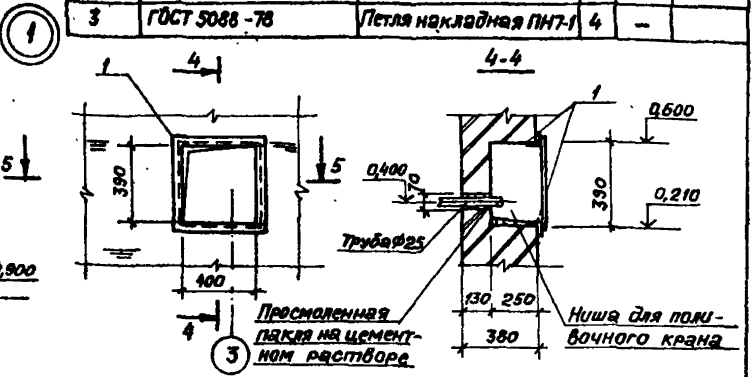

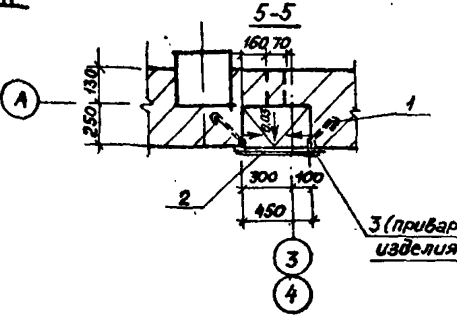

Фрагмент фасада 1

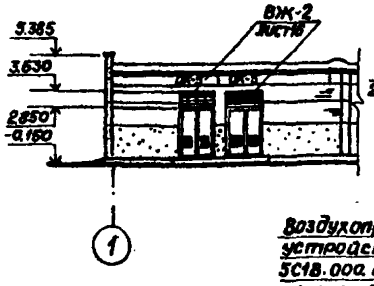

Схемы заполнения оконных проемов

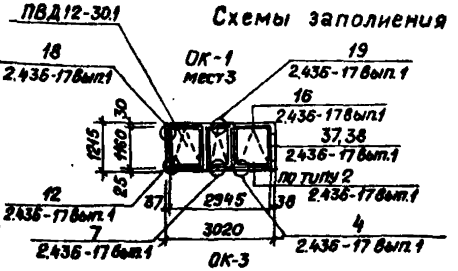

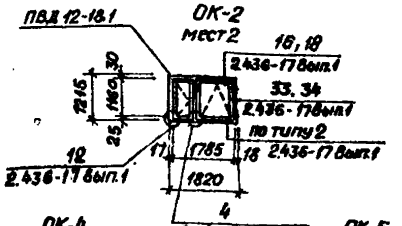

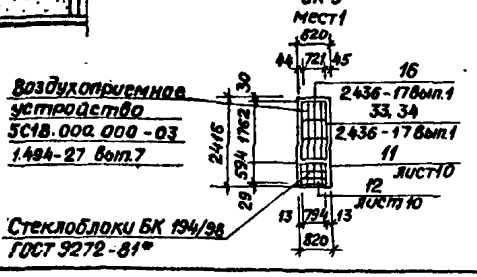

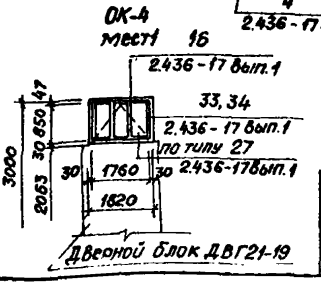

Дверной блок ДВГ21-19

Привязан

Инв. №

ГИП	Новотинская	
Н.контр.	Айзенберг	
Нач.отд.	Валдшин	
Гл.спец.	Айзенберг	
Рук.гр.	Клоцман	
Ст.инж.	Бурдакова	

ТП 901-1-85.87 – АР

Водозаборные сооружения производительностью от 0,02 до 1,5 м³/с для амплитуд колебания уровней воды до 6 м

Насосная станция производительностью от 0,16 до 0,66 м³/с с заглублением машзала 3,6 м

Стадия	Лист	Листов
Р	6	

Фасады

Госстрой СССР Укрводоканалпроект Киев

Формат А2

9859/1

Инв. № подл. | Подпись и дата | Взам. инв. №

Альбом III

Типовой проект 901-1-85.87

План отверстий

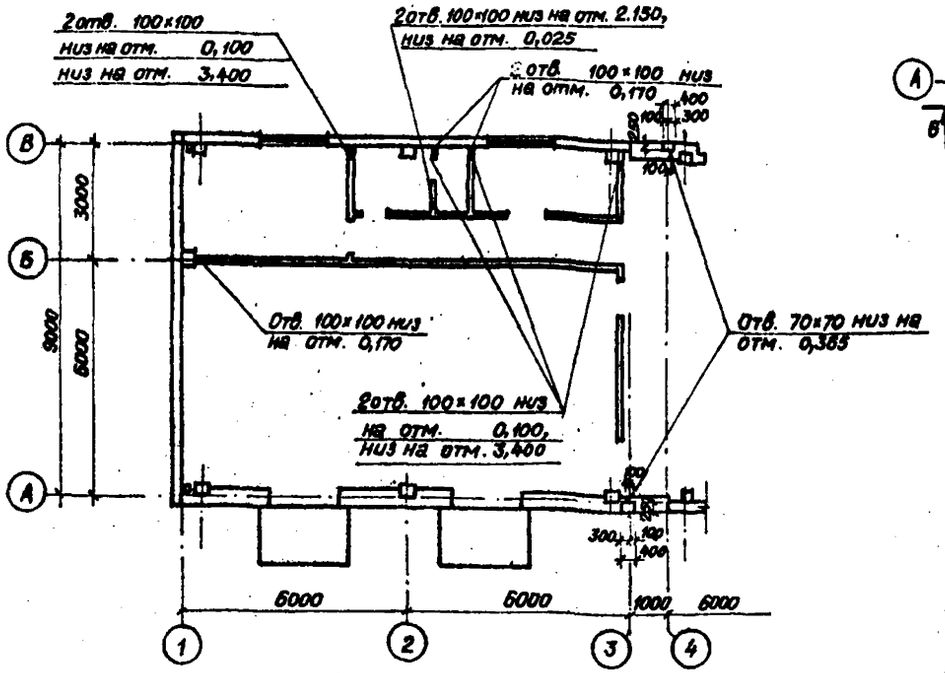

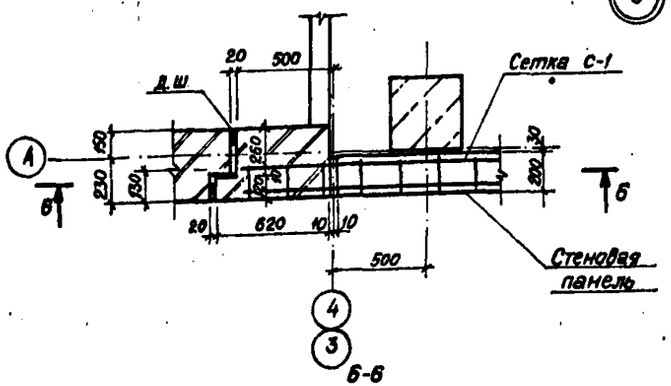

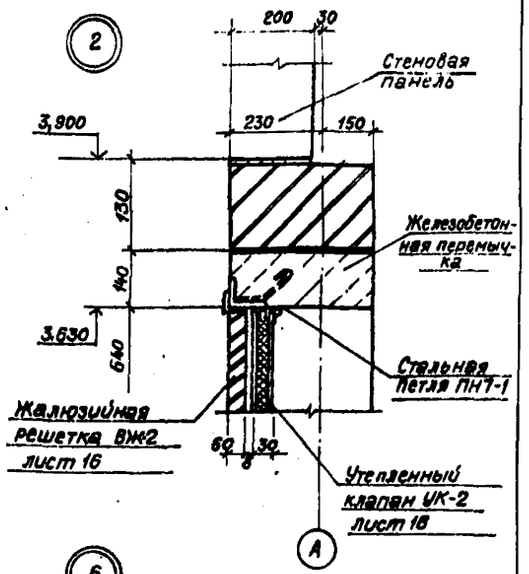

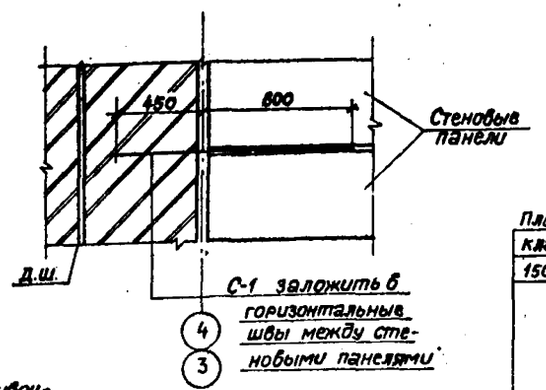

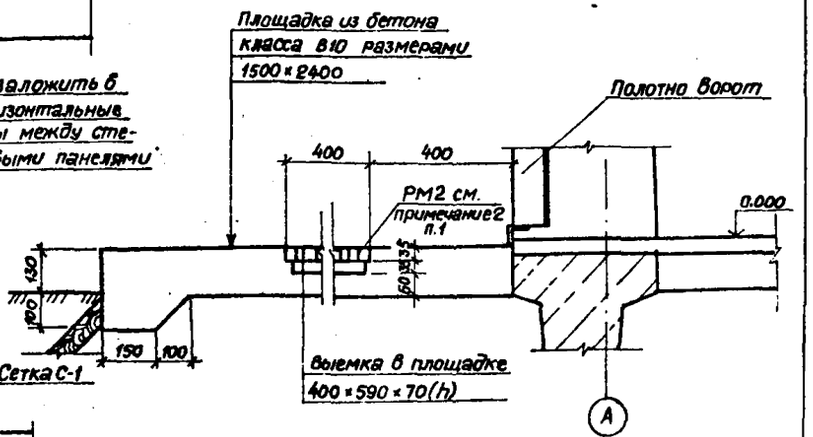

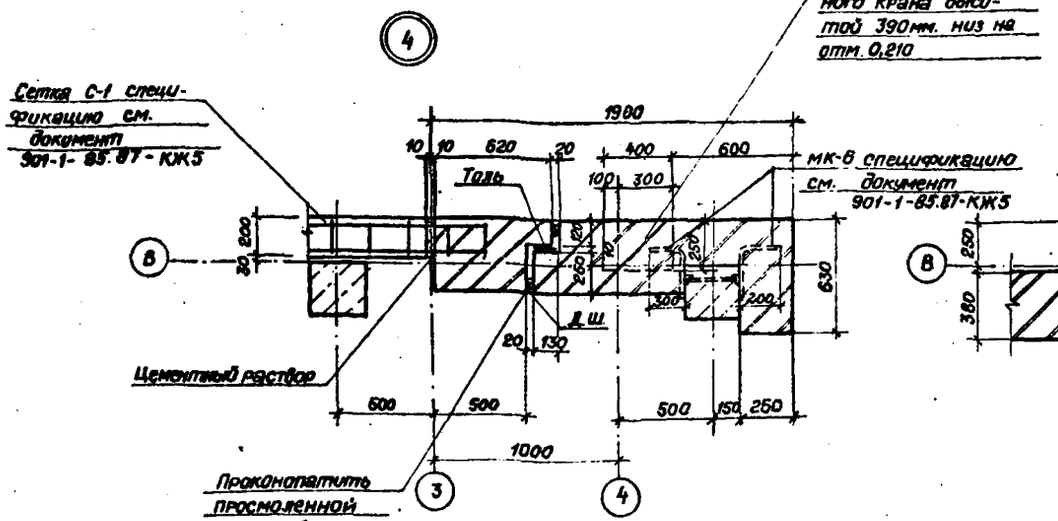

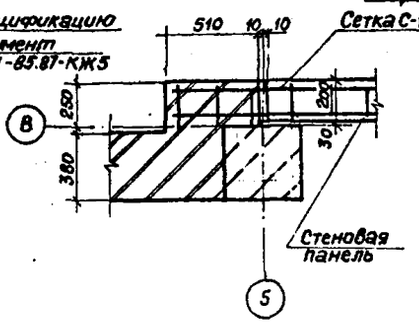

1. Спецификацию решетки для вытирания ног РМ2 см. лист 10, конструкцию документ 901-1-85.87-КЖИРМ2.

Привязан

Инв.№ подл. | Подпись и дата | Взам. инв.№

ГИП	Новоминский		
Н.контр.	Айзенберг		
Нач.отд.	Волошин		
Гл.спец.	Айзенберг		
Рук.гр.	Клоцман		
Ст.инж.	Бурдакова		

ТП 901-1- 85.87 - АР

Водозаборные сооружения производительностью от 0,02 до 1,5 м³/с для амплитуд колебания уровней воды до 6 м.

Насосная станция производительностью от 0,16 до 0,66 м³/с с заглублением машзала 3,6м

Стадия	Лист	Листов
Р	7	

План отверстий. Узлы.

Госстрой СССР Укрводоканалпроект Киев

ФОРМАТ А2

9859/1

Альбом III

Типовой проект 901-1-85.87

Инв. № подл. | Подпись и дата | Взам. инв. №

7-7

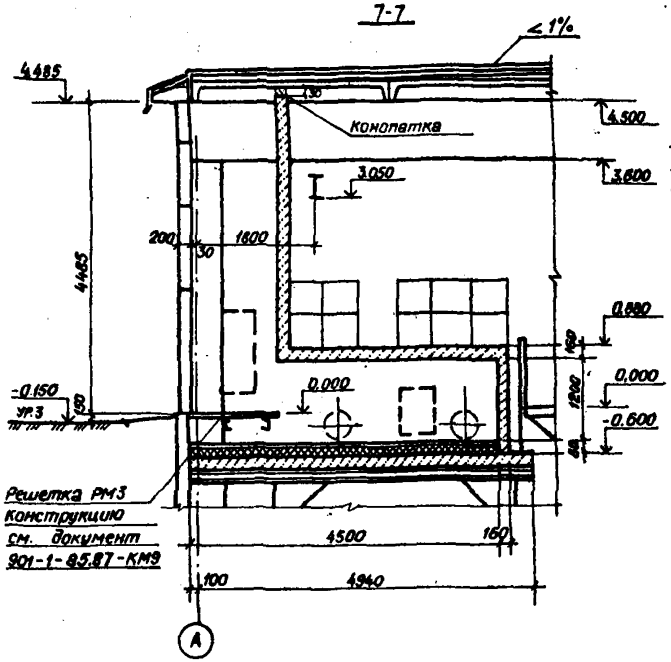

7

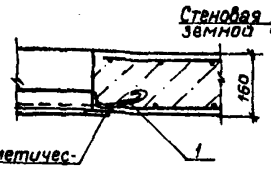

8

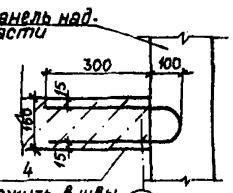

Деталь армирования перегородок бентшахты

9-9

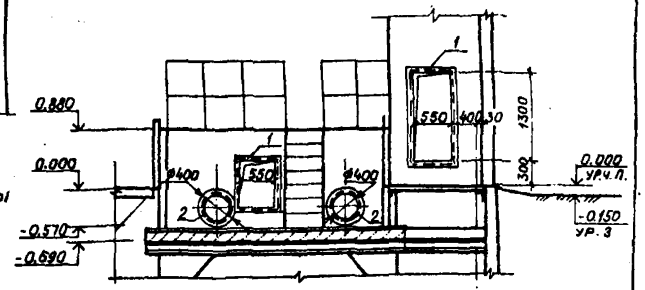

8-8

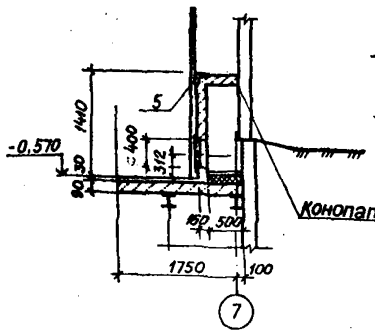

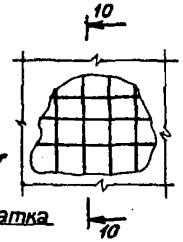

10-10

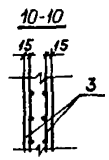

Деталь армирования угла перегородки

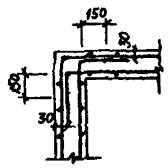

План на отм. -0.570

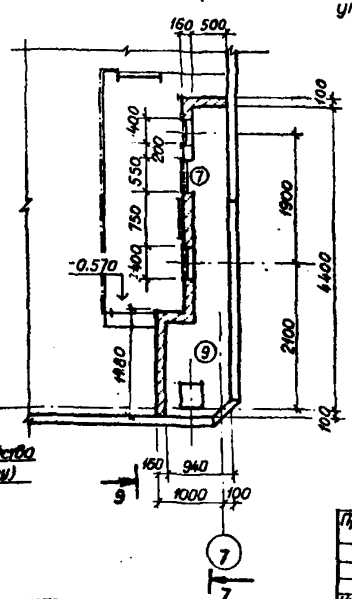

План на отм. 0.000

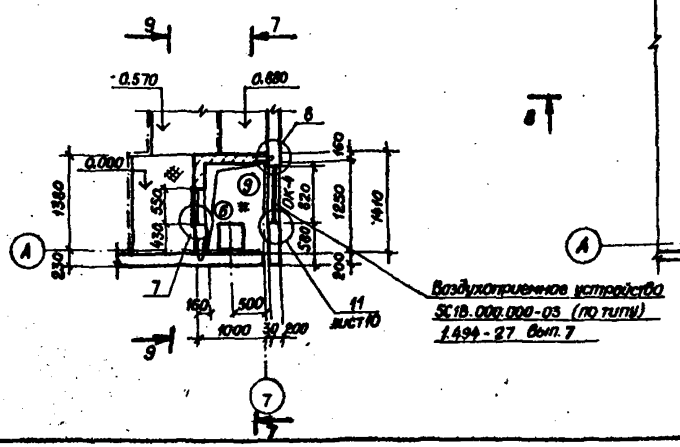

Марка поз.	Обозначение	Наименование	Кол.	Масса ед. кг	Приме-чание
1	1.400 - 15 вып.1	Закладное изделие			
		МН 548	6.6м	4.2	
2	1.400 - 15 вып.1	Закладное изделие			
		МН 779	2	5.7	
3		А-I-8 ГОСТ 5781-82*	47м	0,395	
4		А-III-8 ГОСТ 5781-82* ℓ=900	6	0,395	
5	1.400 - 15 вып.1	Закладное изделие			
		МН 520	3.2м	8.7	
		Материал			
		Керамзитобетон			
		γ = 1200 кг/м³	2.34		м³

Спецификация закладных изделий бентшахты

1. Стержни арматуры в местах пересечения двух взаимно перпендикулярных направлений, каждой сетки сварить контактной точечной электросваркой с помощью сварочных клещей или связывать во всех точках их пересечения.
2. Опорную конструкцию под решетку РМ3 завести в стенку вентшахты в соответствии с документом 901-1-85.87-КМ5.

Привязан

Инв. №

ГИП	Новоминский		
Н. контр.	Азенберг		
Нач. отд.	Волошин		
Гл. спец.	Азенберг		
Рук. гр.	Клоцман		

ТП 901-1-85.87 - АР

Водозаборные сооружения производительностью от 0,02 до 1,5 м³/с для амплитуд колебания уровней воды до 6 м

Насосная станция производительностью от 0,16 до 0,66 м³/с с заглублением машзала 3,6 м

Стадия	Лист	Листов
Р	8	

Фрагмент плана 2

Госстрой СССР Укрводоканалпроект Киев

Формат А2

9859/1

Типовой проект 901-1-85.87 Альбом III

Приямок 1000×1100×1400(h)

План полов на отм. 0,000

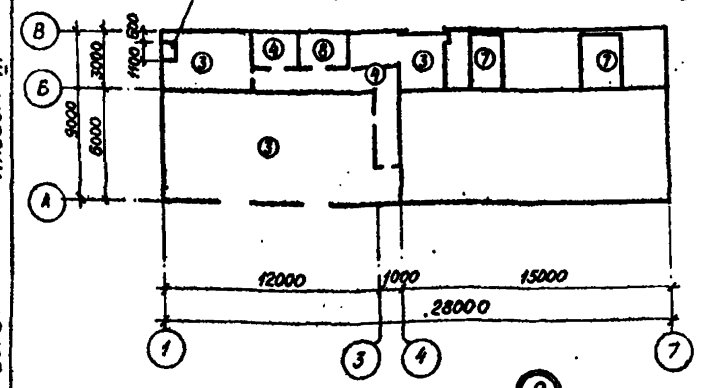

План полов подземной части

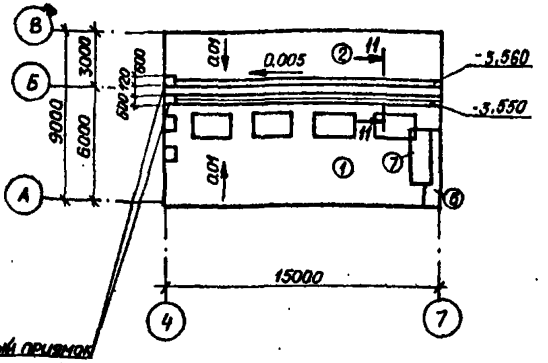

Дренажный приямок 600×600×1000 (h) изнутри оштукатурить цементно-песчаным раствором и зажелезнить

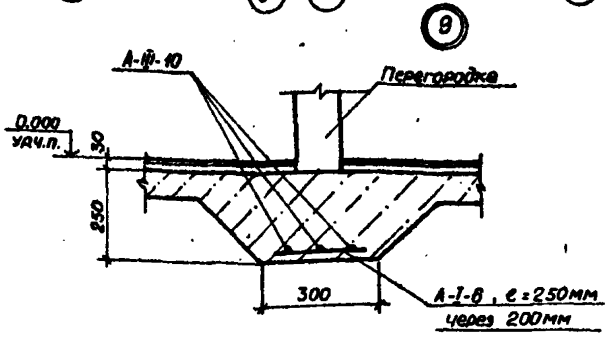

11-11

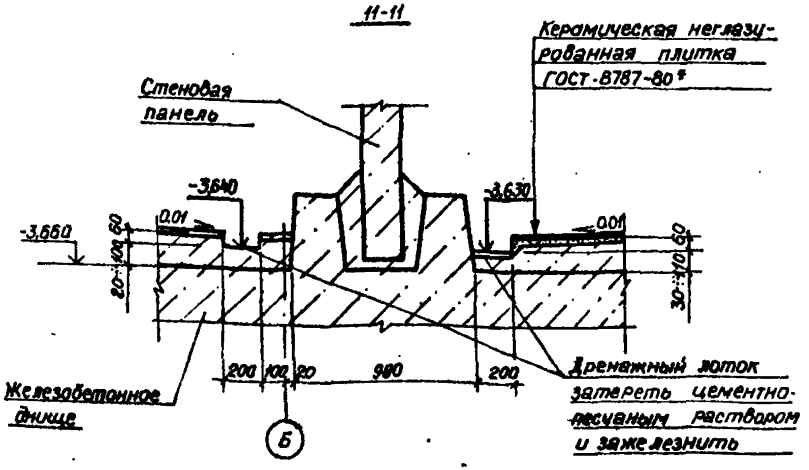

1. В помещении дежурной ремонтной бригады предусмотреть утепление пола в зонах его примыкания к наружным стенам путем укладки полосы из керамзитового гравия $\gamma = 700 кг/м^3$, шириной 800мм, толщиной 200мм под подстилающий слой пола.
2. Устройство пола в машзале и камере переключений выполнить после монтажа трубопроводов, металлических площадок и лестниц.
3. В помещении вентшахты утеплитель – жесткие минераловатные плиты $\gamma = 200 кг/м^2$.
4. В позу между ходами „3" и „4" выполнить деформационный шов Д16 в соответствии с СНиП II-В.8-71.

Экспликация полов

Наименование или номер помещения по проекту	Тип пола по проекту	Схема пола или номер узла по серии	Элементы пола и их толщина	Площадь пола м²
Подземная часть – машзал	1		Покрытие – керамические неглазурованные плитки (200×200) по ГОСТ 6787-80* – 13мм. Прослойка – цементно-песчаный раствор марки 200 – 17мм Набетонка из бетона класса В3,5 по уклону 60…180мм Железобетонное днище	56 См п 3
Подземная часть – камера переключений	2		Покрытие – цементно-песчаный раствор марки 200 – 20мм Набетонка из бетона В 3,5 по уклону 60…140 Железобетонное днище	36,5 См. п. 3
КТП, теплопункт	3		Покрытие – цементно-песчаный раствор марки 200 ожелезнением 30мм Подстилающий слой – бетон класса В 7,5 – 100мм Основание – уплотненный грунт	32,2
Санузел, коридор	4		Покрытие – керамические неглазурованные плитки (200×200) по ГОСТ 6787-80* – 13мм Прослойка – цементно-песчаный раствор марки 150 – 17мм Подстилающий слой – бетон класса В 3,5 – 80мм Основание – уплотненный грунт	23,6
Монтажная площадка	5		Покрытие – бетон класса В 22,5 с пропиткой флюатами – 30мм	12,5
Вентшахта	6		Покрытие – цементно-песчаный раствор М 200 – 20мм Утеплитель – 60мм Пароизоляция Основание – железобетонная плита	2,9 см. п. 4
Площадки	7		Покрытие – цементно-песчаный раствор марки 200 – 30мм Железобетонная плита	17
Помещение дежурной ремонтной бригады			Покрытие – линолеум ГОСТ 14632-79 – 3мм Прослойка – холодная мастика по водостойким вяжущим – 1мм Стяжка – легкий бетон класса В 3,5 – 20мм Подстилающий слой из бетона класса В 3,5 – 80мм Основание – уплотненный грунт	6,3

Привязан

Инв. № подл. | Дата | Взам. инв. №

ГИП	Набоженский		
Н.контр.	Айзенберг		
Нач.отд	Волошин		
Гл.спец.	Айзенберг		
Рук.гр.	Клюцман		
Ст.инж.	Бурдакова		

ТП901-1-85.87 – АР

Водозаборные сооружения производительностью от 0,02 до 1,5 м³/с для амплитуд колебания уровней воды до 8 м

Насосная станция производительностью от 0,16 до 0,66 м³/с с заглублением машзала 3,6м

Стадия	Лист	Листов
Р	9	

Планы полов

Госстрой СССР Укрводоканалпроект Киев

Формат А2

9859/1

Альбом III

Типовой проект 901-1-85.87

План кровли

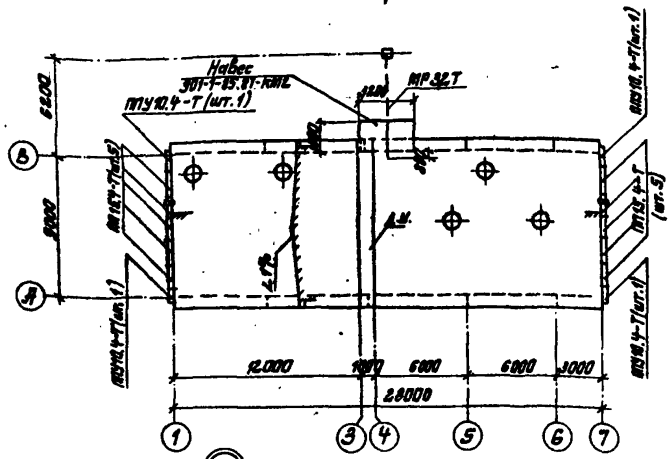

Ведомость перемычек

Марка поз.	Схема сечения
ПР-1 шт. 2	2ПП25-8-1; 2,850; 380
ПР-2 шт. 2	2ПП25-8-2; 3,360; 380
ПР-3 шт. 1	3ПБ25-8; 3,280; 380
ПР-4 шт. 1	1ПБ13-1; 2,670
ПР-5 шт. 2	1ПБ10-1; 2,670; 140

Спецификация перемычек парапетных плит, стальных элементов по узлам

Марка поз.	Обозначение	Наименование	Кол.	Масса ед.кг	Примечание
		Перемычка			
ПР-1	901-1-85.87-КЖ.ГЛ1.94-1	2ПП25-8-1	2	327	
ПР-2	901-1-85.87-КЖ.ГЛ1.25-8-1	2ПП25-8-2	2	327	
ПР-3	ГОСТ 948-84	3ПБ25-8	3	162	
ПР-4	ГОСТ 948-84	1ПБ13-1	1	25	
ПР-5	ГОСТ 948-84	1ПБ10-1	2	20	
ПЛ15.4-Т	ГОСТ 6786-80	Плита парапетная ПЛ15.4-Т	10	120	
ПЛУ10.4-Т	ГОСТ 6786-80	Плита парапетная ПЛУ10.4-Т	4	80	
РМ2	901-1-85.87-КЖИ-РМ2	Решетка РМ2	3	11,4	
МН10	901-1-85.87-КЖИ-МН10	Закладное изделие			
		МН10	20	4,1	
1	1.400-15 Вып.01	Закладное изделие			
		МН548	12,м	4,2	
2	901-1-85.87-ДР10	Швеллер 12 ГОСТ 8240-72			
		L=600	2	7,38	
3	901-1-85.87-ДР10	Слив из оцинкованной стали 170×1			
		ГОСТ 14918-80	1	0,66	
4	901-1-85.87-ДР11	Болт 5П16×710.8С.ГЗ.КП.2			
		ГОСТ 24379.1-80	1	1,31	
5	901-1-85.87-ДР1	Лист 10×280×6000			
		ГОСТ 19903-74*	1	94,2	

10

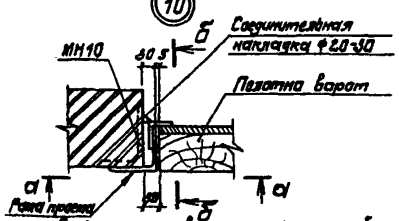

11

Схема установки закладных изделий

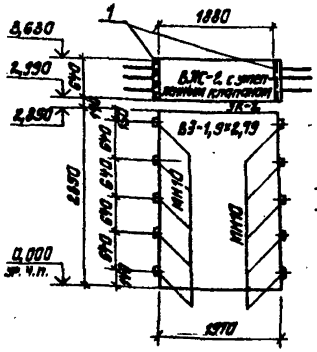

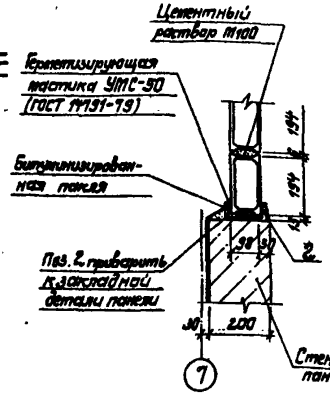

12

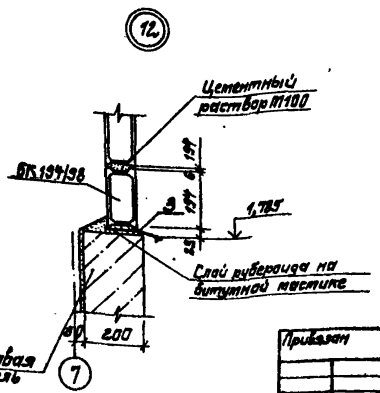

а-а

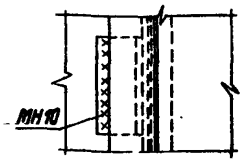

б-б

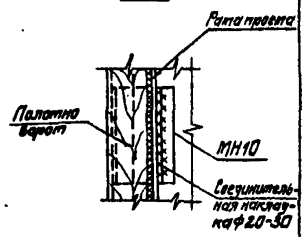

Все сварные монтажные швы h_w=6мм

					ТП 901-1-85.87-ДР		
					Водозаборные сооружения производительностью до 1м³/с для отбора поверхностных вод. Выпуск 1		
ГИП	Чебаевский				Насосная станция производительностью от 0,16 до 0,66 м³/с с заглублением машзала 3,6 м	Стадия	Лист	Листов
Н.контр.	Иванов					Р	10	
Нач.отд.	Волошин				План кровли. Ведомость перемычек	Госстрой СССР Управление Киевпроект		
Рук.гр.	Специал.							
Ст.инж.	Чернякова							

Привязан

Инв.№

Формат А2

9859/1

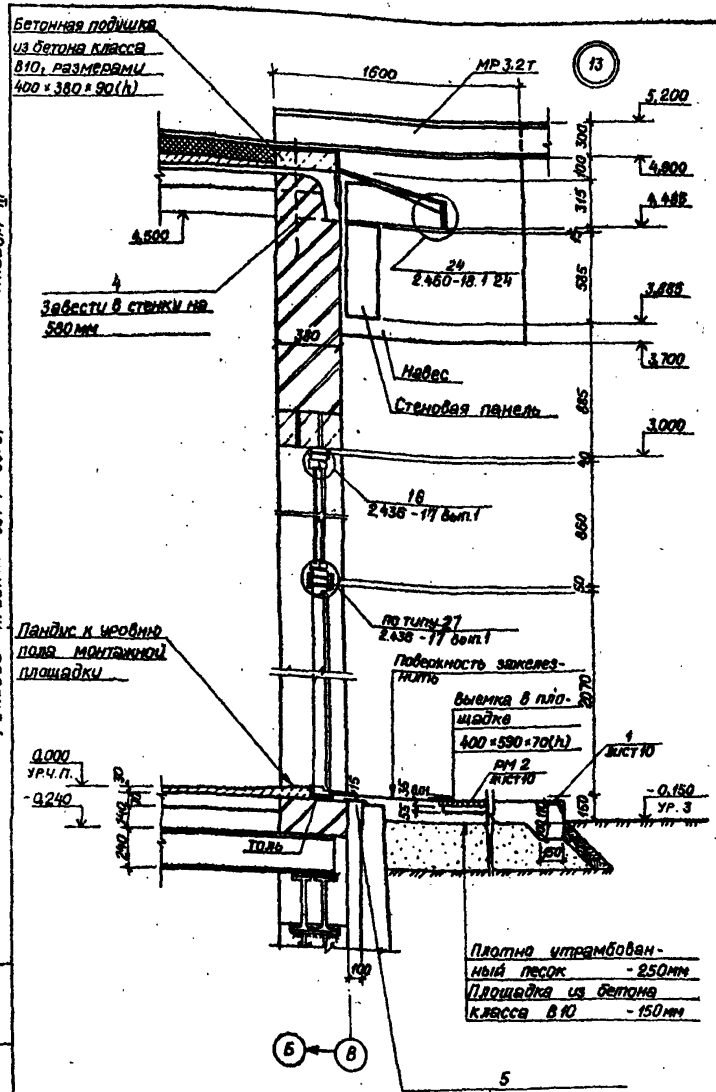

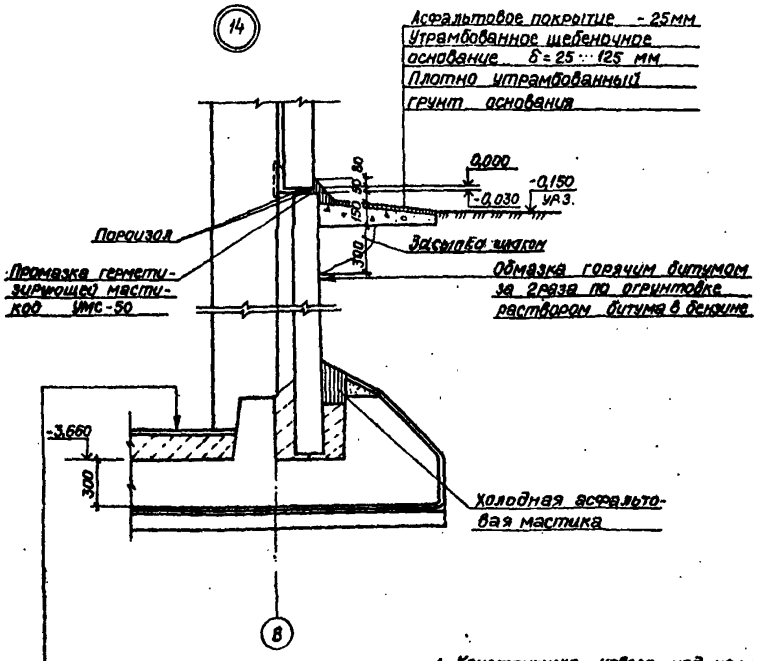

Пол тип 2 (см. экспликацию полов лист 9)
Железобетонное днище - 300мм
Стяжка из цементно-песчаного раствора - 20мм
Холодная асфальтовая мастика в 3 слоя - 20мм
Подготовка из бетона класса В3.5-100мм
(Щебеночно-дренажный слой - 150мм и щебень втрамбованный в грунт - 50мм для суглинистых грунтов)

1. Конструкцию навеса над наружным монорельсом см. документ 901-1-85.87 - КМ2.
2. Спецификацию поз. 4, 5 см. лист 10.

Альбом III

Типовой проект 901-1-85.87

Инв. № подл. | Подп. и дата | Взам. инв. №

Привязан

Инв. №

ГИП	Новоминская		
Н.контр.	Айзенберг		
Нач.отд.	Волошин		
Гл.спец.	Айзенберг		
Рук.гр.	Клоцман		
Ст.инж.	Бурдакова		

ТП901-1-85.87 - АР

Водозаборные сооружения производительностью от 0,02 до 1,5 м³/с для амплитуд колебания уровней воды до 6 м.

Насосная станция производительностью от 0,16 до 0,66 м³/с с заглублением машзала 3,6 м

Стадия	Лист	Листов
Р	11	

Узлы

Госстрой СССР
Укрводоканалпроект
Киев

ФОРМАТ 2

9859/1

Альбом III

Типовой проект 901-1-85.87

Монтажная схема

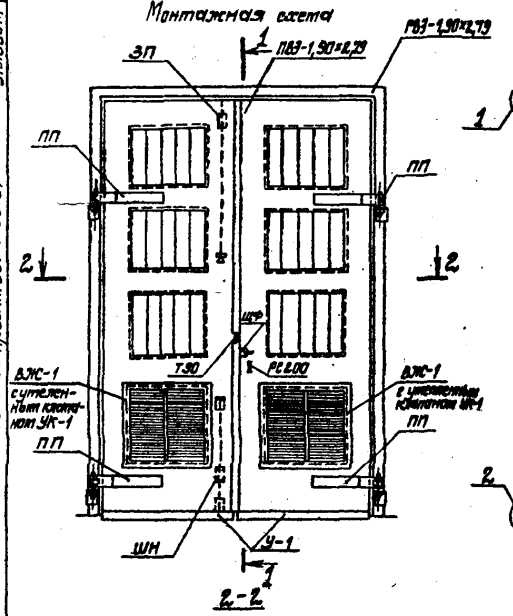

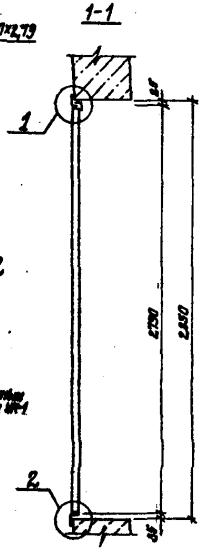

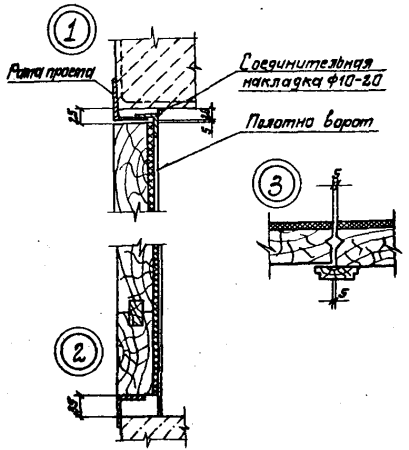

Защелка пружинная ЗП

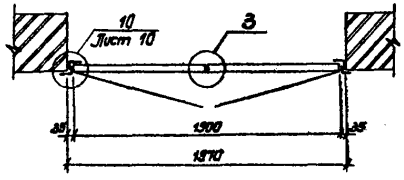

1-1

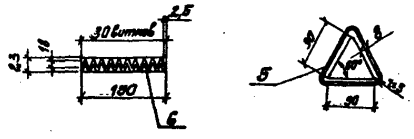

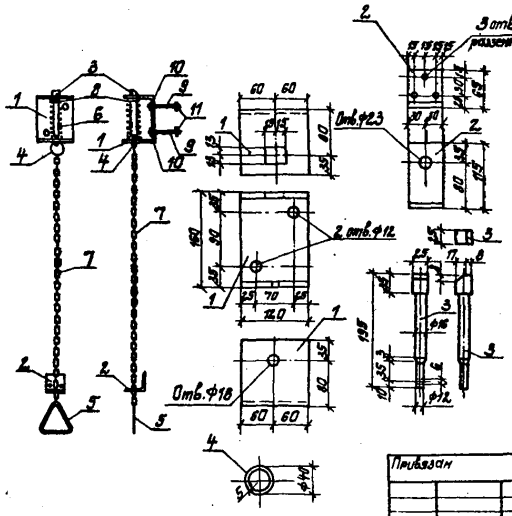

Спецификация материалов на 1 ворота ВЗ-1,9×2,79

Марка	Обозначение	Наименование	Кол.	Масса ед. изд. кг	Примечание
		Изделие деревянное			
ПВЗ-1,90×2,79	901-1- 85. 87 -АР13	Полотно ПВЗ-1,90×2,79	1	142,00	комплект
		Изделия металлические			
РВЗ-1,90×2,79	901-1- 85. 87 -АР14	Рама проема РВЗ-1,90×2,79	1	88,60	
У-1	901-1- 85. 87 -АР13	Защитный уголок У-1	2	3,60	
ПП	901-1- 85. 87 -АР14	Петля подгибная ПП	4	8,71	
ЗП	901-1- 85. 87 -АР12	Защелка пружинная ЗП	1	5,28	
ШН	901-1- 85. 87 -АР14	Шпингалет нижний ШН	1	3,04	
ЩФ	901-1- 85. 87 -АР14	Щеколда фалевая ЩФ	1	3,93	
Т90	901-1- 85. 87 -АР13	Пробой Т90	2	0,12	
РС200		Ручка РС200 ГОСТ 5087-80	1	—	
ВЖ	901-1- 85. 87 -АР15	Жалюзийная решетка	2	15,30	
—		Шуруп 5×40 ГОСТ 1145-80*	79	—	
—		Шуруп 6×50 ГОСТ 1145-80*	13	—	
УК-1	901-1- 85. 87 -АР15	Утепленный клапан УК-1	2	6,40	

Спецификация стали на защелку пружинную ЗП

Формат	Зона	Поз.	Обозначение	Наименование	Кол.	Примечание
				Детали		
А2		1	901-1- 85. 87 -АР12	Лист 8×120×390 ГОСТ 19903-74*	1	2,94
А2		2	901-1- 85. 87 -АР12	Лист 6×60×180 ГОСТ 19903-74*	1	0,51
А2		3	901-1- 85. 87 -АР12	▭25×25 ГОСТ 8559-75* ℓ=195	1	0,96
А2		4	901-1- 85. 87 -АР12	ф5 ГОСТ 2590-71* ℓ=110	1	0,02
А2		5	901-1- 85. 87 -АР12	ф8 ГОСТ 2590-71* ℓ=300	1	0,12
А2		6	901-1- 85. 87 -АР12	Пружина ф2,9 ГОСТ 18767-68 ℓ=200	1	0,08
		7		Цепь d4 ГОСТ 2319-81 ℓ=1500	1	0,45
		8		Шайба d16 ГОСТ 6958-78*	1	0,02
		9		Болт М10 ГОСТ 7798-70 ℓ=100	2	0,07
		10		Гайка М10 ГОСТ 5915-70*	2	0,01
		11		Шайба d10 ГОСТ 6958-78*	2	0,01

Привязан	ГИП	Новоженский		
	Н. контр.	Айзенберг		
	Нач. отд.	Волошин		
	Гл. спец.	Айзенберг		
	Рук. гр.	Клаутан		
Инв. №	Ст. инж.	Бурдакова		

ТП 901-1-85.87 - АР

Водозаборные сооружения производительностью от 0,02 до 1,5 м³/с для амплитуд колебания уровней воды до 6 м

Насосная станция производительностью от 0,16 до 0,66 м³/с с заглублением машзала 3,6 м

Ворота ВЗ-1,9×2,79. Монтажная схема. Защелка пружинная. Спецификации.

Стадия	Лист	Листов
Р	12	

Госстрой СССР Укрводоканалпроект Киев

Формат А2

9859/1

Инв. № подл. | Подпись и дата | Взам. инв. №

Альбом III

Типовой проект 901-1-85.87

Инв.№ подл. | Подпись и дата | Взам.инв.№

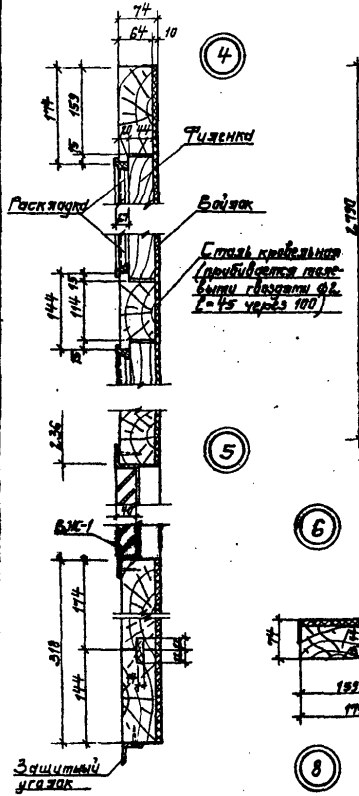

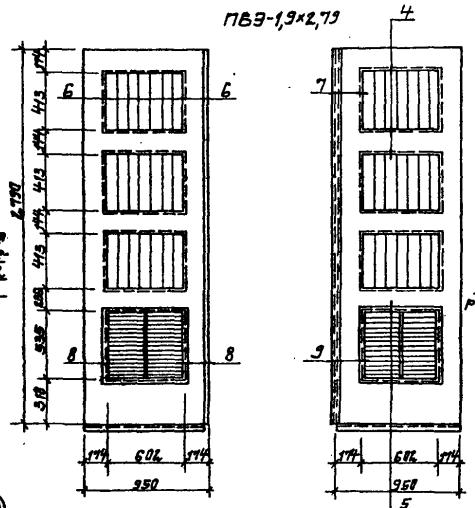

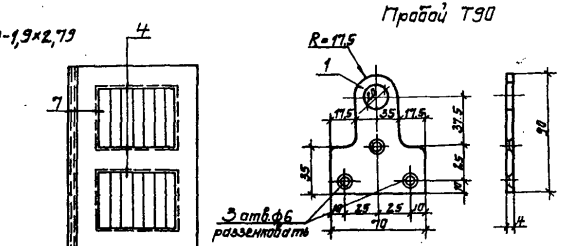

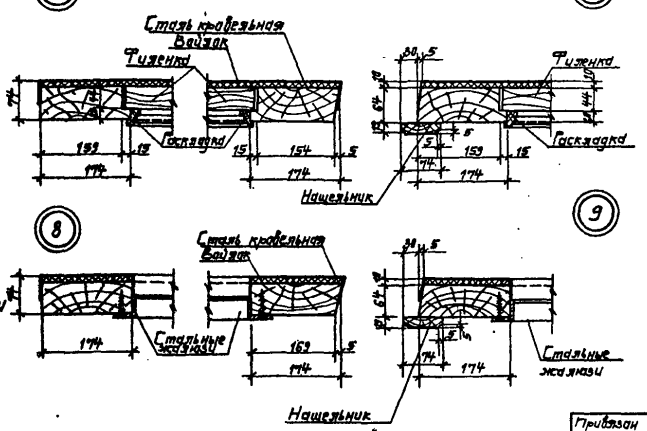

Спецификация древесины на 1 комплект ПВЗ-1,9×2,79

Сечение, мм	Длина	Кубатура м³
Бруски 70×180	13,0	0,126
Бруски 70×150	4,81	0,047
Бруски 50×110	8,66	0,052
Доски 25×80	2,79	0,006
Раскладки	12,27	0,01
Итого:		0,241

Спецификация прочих материалов на 1 комплект ПВЗ-1,9×2,79

Наименование материала	Количество м²
Войлок	4,00
Сталь кровельная	4,64

Спецификация стали на пробой Т90 и защитный уголок У-1

Марка	Зона	Поз.	Обозначение	Наименование	Кол.	Примечание
				Пробой Т90		
ЗП3		1	901-1-85.87 -ЗР13	Лист 4×10×90 ГОСТ 19903-74	1	0,12
				Защитный уголок У-1		
ЗП3		2	901-1-85.87 -ЗР13	Уголок 50×5 ГОСТ 8509-86, l=940	1	3,6

1. Полотна изготавливать на клеях повышенной влагостойкости.
2. Деревянные элементы подвергнуть глубокой пропитке огнезащитным составом.
3. Полотна поставлять с установленными приборами.
4. Размещение приборов см. лист 12.
5. Детали установки приборов см. лист 14.
6. Полотна изготавливать в соответствии с ГОСТ 475-78

ГИП	Пантюшин			ТП 901-1-85.87 - ЗР	
Разраб.	Эйзенберг			Водозаборные сооружения производительностью от 1,5 тыс. куб. до 10 тыс. куб. м в сутки. Железобетонный круглый ковш до 6 м.	
Нач. отд.	Балтин			Насосная станция производительностью от 0,18 до 1,66 м³/с с заглублением помещения 9,6 м	Стадия: Р; Лист: 13; Листов:
Гл. спец.	Эйзенберг			ПВЗ-1,9×2,79. Защитный уголок У-1, пробой Т90.	Госстрой СССР Укрводоканалпроект Киев
Рук. гр.	Клацкин				
Гл. инж.	Бурдакова				

Привязан

Инв. №

Формат А2

9859/1

Альбом III

Типовой проект 901-1-85.87

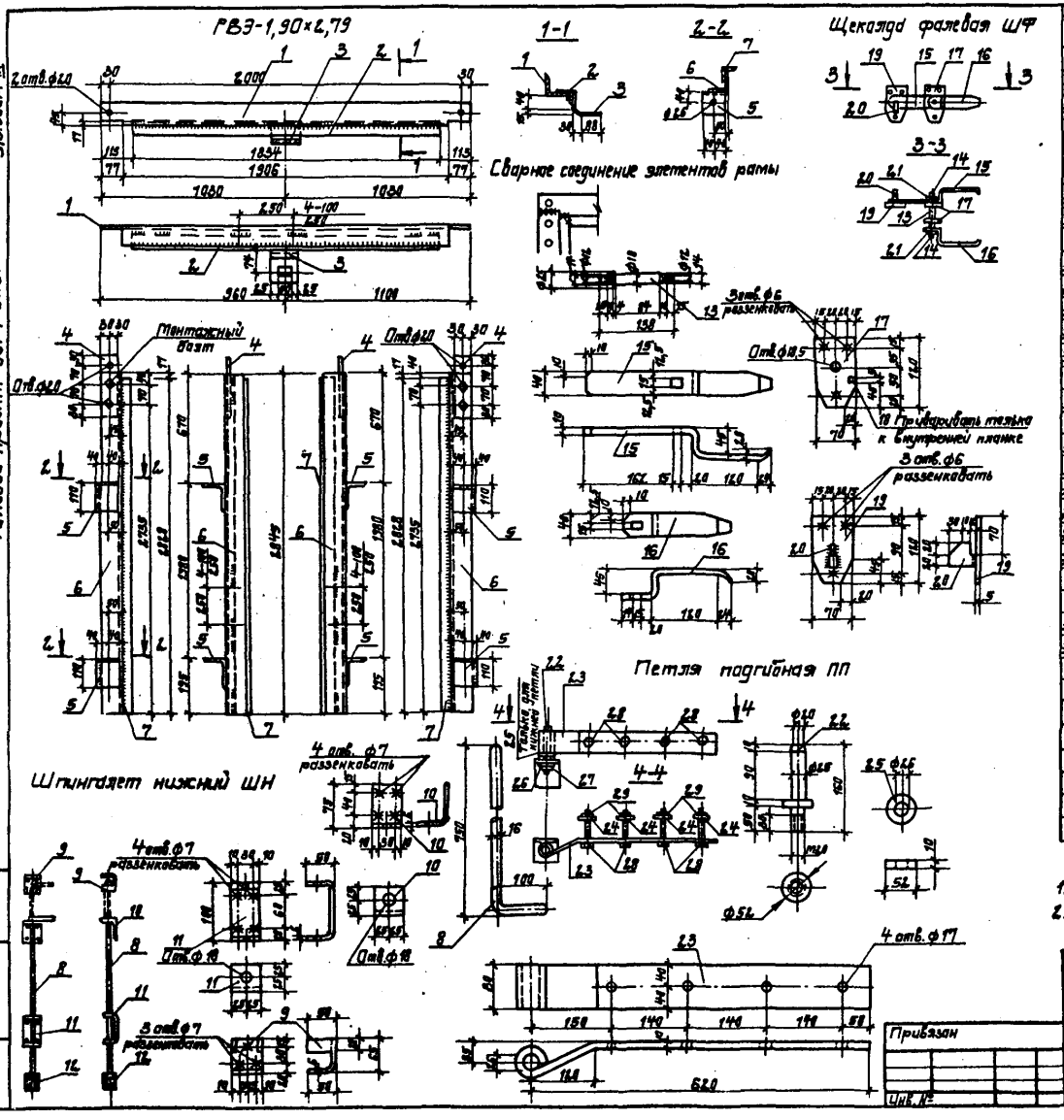

Формат	Зона	Поз.	Обозначение	Наименование	Кол.	Примечание
				РВЭ-1,90×2,79		
А2		1	901-1- 85.87 -АР14	Уголок 75×6 ГОСТ 8509-86, l=2060	1	14,20
А2		2	901-1- 85.87 -АР14	Уголок 50×5 ГОСТ 8509-86, l=1834	1	6,90
А2		3	901-1- 85.87 -АР14	Лист 8×100×160 ГОСТ 19903-74*	1	1,30
А2		4	901-1- 85.87 -АР14	Лист 8×60×200 ГОСТ 19903-74*	2	1,00
А2		5	901-1- 85.87 -АР14	Уголок 110×70×8 ГОСТ 8510-72* l=80	4	0,90
А2		6	901-1- 85.87 -АР14	Уголок 75×6 ГОСТ 8509-86, l=2845	2	19,60
А2		7	901-1- 85.87 -АР14	Уголок 50×5 ГОСТ 8509-86, l=2828	2	10.70
				Шпингалет нижний ШН		
А2		8	901-1- 85.87 -АР14	ф16 ГОСТ 2590-71*, l=850	1	1,34
А2		9	901-1- 85.87 -АР14	Лист 6×115×150 ГОСТ 19903-74*	1	0,81
А2		10	901-1- 85.87 -АР14	Лист 6×50×125 ГОСТ 19903-74*	1	0,30
А2		11	901-1- 85.87 -АР14	Лист 6×50×200 ГОСТ 19903-74*	1	0,47
А2		12	901-1- 85.87 -АР14	Труба 25×3,2 ГОСТ 3262-75*, l=60	1	0,12
				Щеколда фалевая ШФ		
А2		13	901-1- 85.87 -АР14	ф25 ГОСТ 2590-71*, l=138	1	0,68
		14		Гайка М12 ГОСТ 5915-70*	2	0,01
А2		15	901-1- 85.87 -АР14	Лист 10×40×400 ГОСТ 19903-74*	1	1,26
А2		16	901-1- 85.87 -АР14	Лист 10×40×250 ГОСТ 19903-74*	1	0,79
А2		17	901-1- 85.87 -АР14	Лист 5×70×120 ГОСТ 19903-74*	2	0,33
А2		18	901-1- 85.87 -АР14	Лист 5×10×10 ГОСТ 19903-74*	1	0,01
А2		19	901-1- 85.87 -АР14	Лист 5×70×120 ГОСТ 19903-74*	1	0,33
А2		20	901-1- 85.87 -АР14	Лист 10×40×52 ГОСТ 19903-74*	1	0,16
		21		Шайба ф12 ГОСТ 6958-78	2	0,01
				Петля подгибная ПП		
А2		22	901-1- 85.87 -АР14	ф52 ГОСТ 8590-71*, l=160	1	2,68
А2		23	901-1- 85.87 -АР14	Лист 10×80×720 ГОСТ 19903-74*	1	4,52
		24		Шайба d16 ГОСТ 6958-78	4	0,04
		25		Шайба d26 ГОСТ 6958-78	1	0,21
		26		Гайка М20 ГОСТ 5915-70*	1	0,07
		27		Шайба d20 ГОСТ 6958-78	1	0,03
		28		Болт М16 ГОСТ 7798-70*, l=100	4	0,22
		29		Гайка М16 ГОСТ 5915-70*	4	0,04

1. Данный лист рассматривать совместно с листом 15.
2. В петле подгибной ПП выполнить отверстия сверленые.

ГИП	Новотужский		
Н.контр.	Айзенберг		
Нач.отд.	Болошин		
Гл.спец.	Айзенберг		
Рук.гр.	Клацман		
Ст.инж.	Бурдакова		

ТП 901-1-85.87 АР

Водозаборные сооружения производительностью от 0,06 до 1,5 м³/с для аммиака колебания уровней воды до 6 м.

Насосная станция производительностью от 0,16 до 0,66 м³/с с заглублением машзала 3,6 м.

Рама РВЭ 1,9×2,79. Шпингалет нижний ШН. Щеколда фалевая ШФ. Петля подгибная ПП.

Стадия	Лист	Листов
Р	14	

Госстрой СССР
Укрводоканалпроект
Киев

Формат А2

9859/1

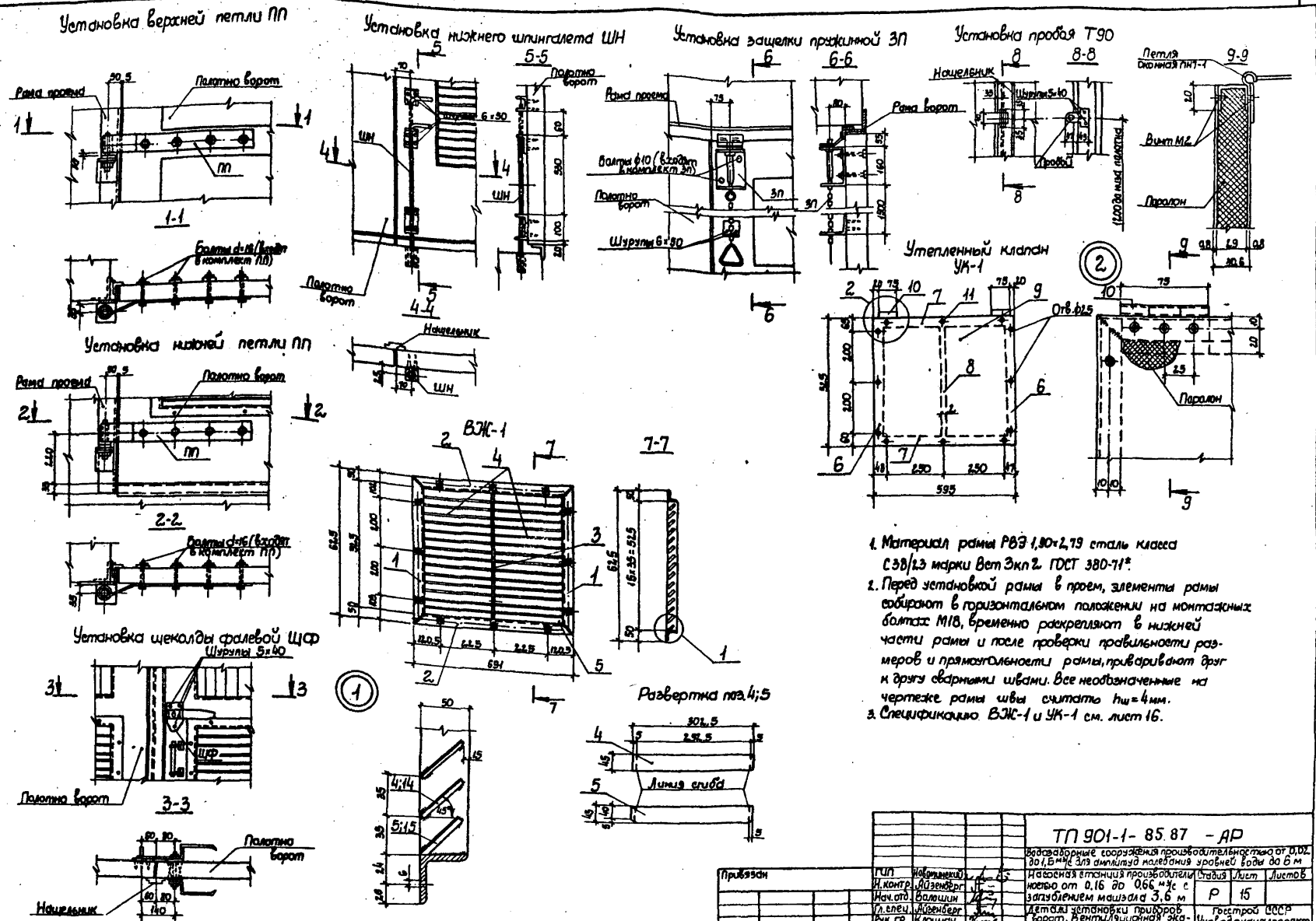

1. Материал рамы РВЭ 1,90×2,79 сталь класса С38/23 марки Вст 3кп2 ГОСТ 380-71*.
2. Перед установкой рамы в проем, элементы рамы собирают в горизонтальном положении на монтажных болтах М18, временно раскрепляют в нижней части рамы и после проверки правильности размеров и прямоугольности рамы, приваривают друг к другу сварными швами. Все необозначенные на чертеже рамы швы считать $h_ш = 4$ мм.
3. Спецификацию ВЖ-1 и УК-1 см. лист 16.

ТП 901-1-85.87 - АР					
Водозаборные сооружения производительностью от 0,02 до 1,6 м³/с для амплитуд колебания уровней воды до 6 м					
Насосная станция производительностью от 0,16 до 0,66 м³/с с загублением машзала 3,6 м	Стадия	Лист	Листов		
	Р	15			
Детали установки приборов ворот. Вентиляционная жалюзийная решетка ВЖ-1, утепленный клапан УК-1	Госстрой СССР Укрводоканалпроект Киев				

ГИП	Новоминский	
Н.контр.	Айзенберг	
Нач.отд.	Волошин	
Гл.спец.	Айзенберг	
Рук.гр.	Клоцман	
Ст.инж.	Бурдакова	

Привязан

Инв. №

Инв. № подл. | Подпись и дата | Взам. инв. №

Типовой проект 901-1-85.87 Альбом III

9859/1

Формат А2

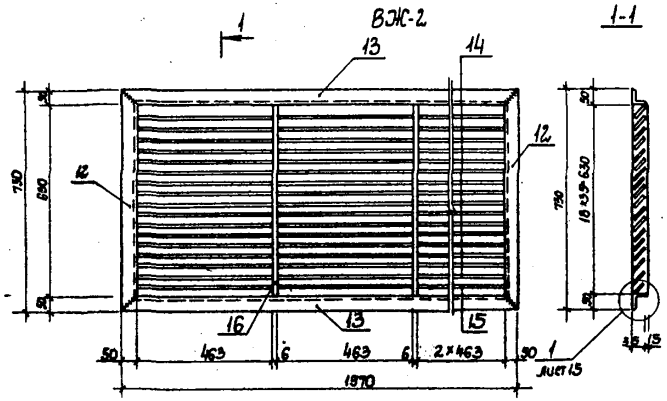

Утепленный клапан УК-2

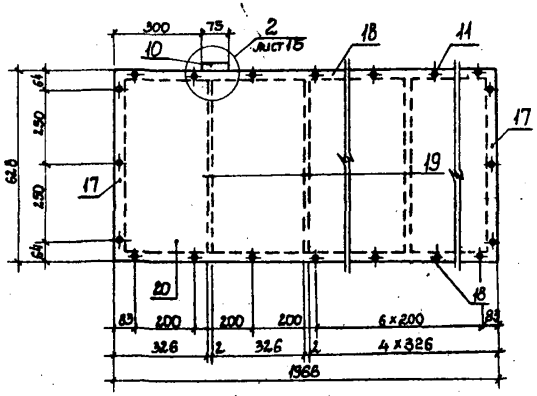

1. Для жалюзи ВЖ-1 и ВЖ-2 сварные швы выполнить h=5 мм, за исключением перьев, которые привариваются швом высотой 2 мм.
2. Сварку производить тонким электродом ГОСТ 9467-75 соблюдая режим сварки тонколистовых элементов.
3. Отверстия в жалюзи ВЖ-1 и утепленном клапане УК-1, УК-2 развенковать с одной стороны.
4. Листы поз. 9, 20 к каркасу крепить при помощи винтов.

Формат	Зона	Поз.	Обозначение		Наименование	Кол.	Масса 1 шт.
					ВЖ-1		
А2		1	901-1-	85.87 -АР15	Уголок 50×5 ГОСТ 8509-86		
					ℓ=625	2	2,0
А2		2	901-1-	85.87 -АР15	Уголок 50×5 ГОСТ 8509-86		
					ℓ=691	2	2,1
А2		3	901-1-	85.87 -АР15	Лист 6×45×525 ГОСТ 19903-74*	1	0,7
А2		4	901-1-	85.87 -АР15	Лист 1,5×50×302,5 ГОСТ 16523-70	30	0,2
А2		5	901-1-	85.87 -АР15	Лист 1,5×50×302,5 ГОСТ 16523-70	2	0,2
					УК-1		
А2		6	901-1-	85.87 -АР15	Лист 2×69×525		Изогнуть по чертежу
					ГОСТ 16523-70	2	0,6
А2		7	901-1-	85.87 -АР15	Лист 2×69×595		Изогнуть по чертежу
					ГОСТ 16523-70	2	0,6
А2		8	901-1-	85.87 -АР15	Лист 2×29×520 ГОСТ 16523-70	1	0,3
А2		9	901-1-	85.87 -АР15	Лист 0,8×525×595 ГОСТ 16523-70	2	1,8
		10			Петля оконная ПН7-1		
					ГОСТ 5088-80	2	—
		11			Винт М5 ГОСТ 1488-84; ℓ=14	32	0,003
					ВЖ-2		
А2		12	901-1-	85.87 -АР16	Уголок 50×5 ГОСТ 8509-86		
					ℓ=730	2	2,6
А2		13	901-1-	85.87 -АР16	Уголок 50×5 ГОСТ 8509-86		
					ℓ=1970	2	7,5
А2		14	901-1-	85.87 -АР16	Лист 1,5×50×473 ГОСТ 16523-70	72	0,3
А2		15	901-1-	85.87 -АР16	Лист 1,5×50×473 ГОСТ 16523-70	4	0,3
А2		16	901-1-	85.87 -АР16	Лист 6×45×630 ГОСТ 19903-74*	3	1,2
					УК2		
А2		17	901-1-1	85.87 -АР16	Лист 2×69×628		Изогнуть по чертежу
					ГОСТ 16523-70	2	0,7
А2		18	901-1-	85.87 -АР16	Лист 2×69×1966		Изогнуть по чертежу поз. 2, 3
					ГОСТ 16523-70	2	
А2		19	901-1-	85.87 -АР16	Лист 2×29×628 ГОСТ 16523-70	5	0,2
А2		20	901-1-	85.87 -АР16	Лист 0,8×628×1966		
					ГОСТ 16523-70	2	7,9
		10			Петля оконная ПН7-1		
					ГОСТ 5088-80	3	—
		11			Винт М5 ГОСТ 1488-84 ℓ=14	56	0,003

Типовой проект 901-1-85.87 Альбом III

Инв. № подл. | Подпись и дата | Взам. инв. №

Привязан

Инв. №

ГИП	Наименование		
Н. контр.	Дзенберг		
Нач. отд.	Волошин		
Гл. спец.	Дзенберг		
Рук. гр.	Клочман		
Ст. инж.	Сурдакова		

ТП 901-1-85.87 - АР

Водозаборные сооружения производительностью от 0,1 до 1,5 м³/с для амплитуд колебания уровней воды до 6 м

Насосная станция производительностью от 0,16 до 0,66 м³/с с заглублением машзала 3,6 м

Вентиляционная жалюзийная решетка ВЖ-2

Утепленный клапан УК-2

Стадия	Лист	Листов
Р	16	

Госстрой СССР Укрводоканалпроект Киев

9859/1 Формат А2

Альбом III

Типовой проект 901-1-85.87

Инв. № подл. | Подпись и дата | Взам. инв. №

Ведомость чертежей основного комплекта

Лист	Наименование	Примечание
1	Общие данные (начало)	
2	Общие данные (окончание)	
3	Схемы расположения плит и балок покрытия, колонн	
4	Узел 1...7 к схемам расположения плит и балок покрытия, колонн	
5	Схемы расположения стеновых панелей надземной части	
6	Схема расположения фундаментов и фундаментных балок	
7	Фундамент Фм1; Фм2; ФЗ1-2 ... ФЗ1-2в	
8	Армирование фундаментов Фм1; Фм2; ФЗ1-2 ... ФЗ1-2в	
9	Схема расположения стеновых панелей подземной части	
10	Узел 1...4 к схеме расположения стеновых панелей подземной части	
11	Схема расположения закладных изделий и выпусков днища Пм1. Детали армирования гребня и приямка	
12	Схемы армирования днища Пм1	
13	Спецификация и ведомость расхода стали днища Пм1	
14	Схема расположения площадок мацала	
15	Схема расположения фундаментов, опор под оборудование. Фундамент ФОм1	
16	Фундамент ФОм2...ФОм6, опоры ОПм	
17	Схема расположения каналов электрочасти (вариант установки 2КТП-630). Разрез 1-1	
18	Схема расположения каналов электрочасти (вариант установки 2КТП-400, 2КТП-250). Разрезы 2-2... 8-8	
19	Каналы электрочасти. Разрезы 9-9.... 13-13	
20	Балка Бм1....Бм5	
21	Балка Бм1....Бм5. Спецификация. Ведомость расхода стали	
22	Схема расположения приямка теплосети	
23	Водонепроницаемый выгреб	

Типовой проект разработан в соответствии с действующими нормами и правилами

Главный инженер проекта Новотинский

Ведомость ссылочных и прилагаемых документов

Обозначение	Наименование	Примечание
	Ссылочные документы	
ГОСТ 22701.0-77 - ГОСТ 22701.9-77	Плиты железобетонные ребристые предварительно напряженные размерами 6×3м для покрытий производственных зданий	
ПК 01-88	Сборные железобетонные плиты для покрытия производственных зданий высотой до 19,2м	
1.462.1-10/88 Вып.1	Балки стропильные железобетонные для покрытий зданий с пролетами 6 и 9м	
1.427.1-3 Вып.1; 2	Колонны железобетонные прямоугольного сечения для продольного и торцового фахверков производственных зданий	
1.020.1-1 Вып. 0-1; 3-2; 4-1; 4-2; 7-1; 7-3; 2-10	Стены наружные из однослойных панелей для каркасных общественных зданий, производственных вспомогательных зданий промышленных предприятий	
3.008.1-2/82 Вып.1-2	Сборные железобетонные каналы и тоннели из мелких элементов	
1.415-1 Вып.1	Железобетонные фундаментные балки для стен производственных зданий	
1.412-1/77 Вып.3	Монолитные железобетонные фундаменты под типовые колонны прямоугольного сечения одноэтажных производственных зданий	
3.900-3 Вып. 2/82 1/82; 7/82	Сборные железобетонные конструкции, сетевые сооружений для водоснабжения и канализации	
ГОСТ 948-84	Перемычки железобетонные для зданий с кирпичными стенами	

Обозначение	Наименование	Примечание
1.020-1/83 Вып. 1-1; 2-1; 2-13; 2-15	Конструкции каркаса междуэтажного применения для многоэтажных общественных зданий, производственных и вспомогательных зданий промышленных предприятий	
1.494-24 Вып.1	Стаканы для крепления крышных вентиляторов, дефлекторов и зонтов	
2.480-3 Вып.3	Типовые архитектурно-строительные детали промышленных зданий с кирпичными стенами	
1.400-15 Вып.1	Унифицированные закладные изделия железобетонных конструкций для крепления технологических коммуникаций и устройств	
1.400-9 Вып.1	Унифицированные строповочные петли для подъема сборных железобетонных конструкций зданий и сооружений промышленных предприятий	
1.410-3 Вып.1	Сетки с рабочей арматурой диаметром от 10 до 32мм	
ГОСТ 23279-85	Сетки сварные из стержневой арматуры диаметром до 40мм	
5.900-2	Сальники набивные Ду50... 1400 для пропуска труб через стены	
1.400-7	Стальные изделия для сопряжения сборных железобетонных конструкций одноэтажных промышленных зданий	
	Прилагаемые документы	
901-1-85.87 - КЖС	Индустриальные изделия	альбом V
901-1-85.87 - ВМ	Ведомость потребности в материалах	альбом VIII

Привязан:

Инв. №

ГИП	Новотинский	
Н.контр.	Эдельштейн	
Рук.гр.	Кацнельсон	

ТП 901-1-85.87 - КЖ

Железобетонные сооружения производительностью от 0,02 до 1,5тыс для оптимума населения районов Беларуси

Насосная станция производительностью от 0,16 до 0,66 тыс с заглублением машзала 3,6м

Стадия	Лист	Листов
Р	1	23

Общие данные (начало)

Госстрой СССР Укрводоканалпроект Киев

Формат А2

9859/1

Типовой проект 901-1-85.87 Альбом III

Ведомость спецификаций

Лист	Наименование	Примечание
3	Спецификация к схемам расположения плит и балок покрытия, колонн	
5.	Спецификация к схемам расположения стеновых панелей надземной части	
6.	Спецификация к схеме расположения фундаментов и фундаментных балок	
9.	Спецификация к схеме расположения стеновых панелей подземной части	
14.	Спецификация к схеме расположения площадок машзала	
16	Спецификация к схеме расположения фундаментов под оборудование	
17	Спецификация к схеме расположения элементов электрочасти	
22	Спецификация к схеме расположения приямка теплосети	
23	Спецификация к колодцу-выгребу	

Ведомость объемов сборных бетонных и железобетонных конструкций по рабочим чертежам марки КЖ

N п/п	Наименование группы элементов конструкции	Код	Кол-во м³	Примечание
1	Балки обвязочные фундаментные и сооружений	5824000000	1,86	
2	Перемычки	5828000000	1,28	
3	Панели стеновые подземной части	5831000000	36,07	
4	Конструкции и детали каналов и открытых водоводов	5858000000	3,37	
5	Колонны	5821000000	12,66	
6	Балки стропильные и подстропильные	5822000000	7,70	
7	Панели стеновые надземной части	5831000000	49,10	
8	Плиты покрытий	5841000000	22,74	
9	Архитектурно-строительные элементы зданий	5894000000	0,58	
10	Детали вентиляционных шахт	5896000000	0,45	

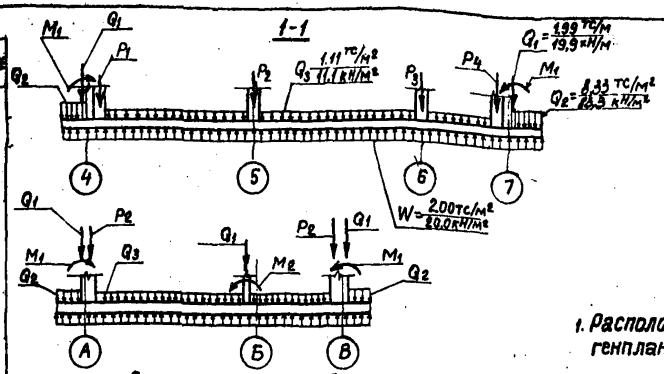

Расчетная схема днища

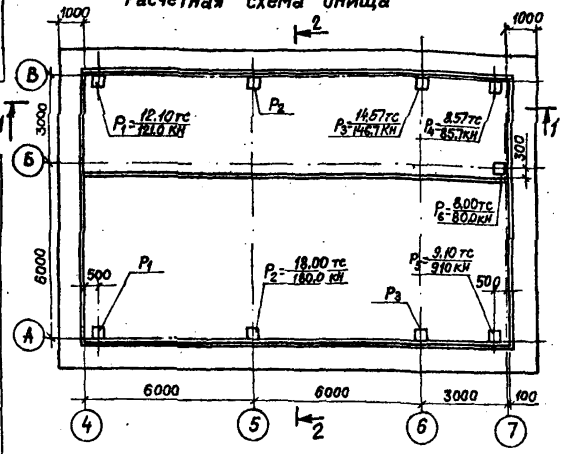

Расчетная схема стеновых панелей

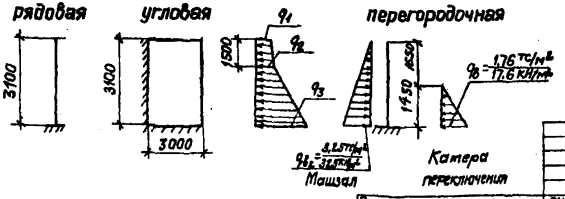

Таблица нагрузок

Грунты \ нагрузки	q_1 тс/м² (кН/м²)	q_2 тс/м² (кН/м²)	q_3 тс/м² (кН/м²)	M_1 тс м/м (кН м/м)	M_2 тс м/м (кН м/м)
песчаные	0,47	1,53	3,95	9,01	1,31
	(4,7)	(15,3)	(39,5)	(90,1)	(13,1)
суглинки	0,69	2,24	4,97	12,52	1,31
	(6,9)	(22,4)	(49,7)	(125,2)	(13,1)

Общие указания

1. Расположение здания на местности см. чертежи генплана
2. За относительную отметку 0.000 принята отметка чистого пола, что соответствует абсолютной отметке
3. Инженерно-геологические изыскания выполнены
4. При строительстве необходимо составление актов освидетельствования скрытых работ в соответствии со СНиП 3.01.01.85
5. Строительные конструкции насосной станции используются в качестве заземлителя. Для этой цели необходимо выполнить указания, приведенные на листах КЖ4, КЖ7, КЖ9
6. Все открытые закладные и соединительные изделия в надземной части оцинковать (толщина слоя 12.0-150 мкм), в подземной части окрасить эмалью ПФ-133 за 2 раза по слою грунта ГФ-020.

ТП 901-1-85.87 - КЖ			
Водозаборные сооружения производительностью от 0,02 до 1,5 м³/с для амплитуд колебания уровней воды до 6 м			
Насосная станция производительностью от 0,16 до 0,66 м³/с с заглублением машзала 3,6 м	Стадия: Р	Лист: 2	Листов:
Общие данные (окончание)	Госстрой СССР Укрводоканалпроект Киев		

ГИП	Новоминский	
Н. контр.	Айзенберг	
Нач. отд.	Волошин	
Гл. спец.	Айзенберг	
Рук. гр.	Клоцман	
Ст. инж.	Малинина	

Привязан

Инв. №

Инв. № подл. | Подпись и дата | Взам. инв. №

Формат А2

9859/1

Альбом III

Типовой проект 901-1-85.87

Схема 1 расположения плит покрытия

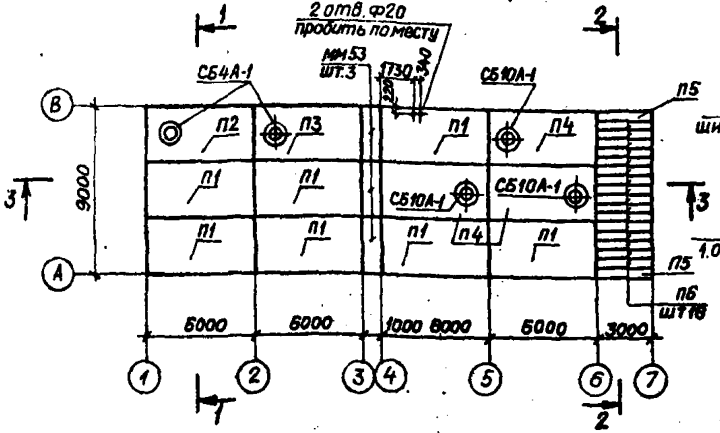

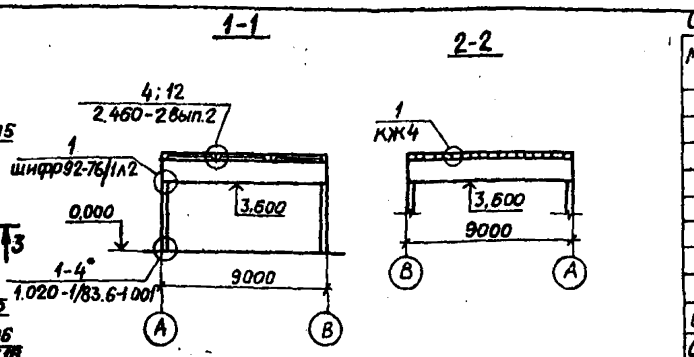

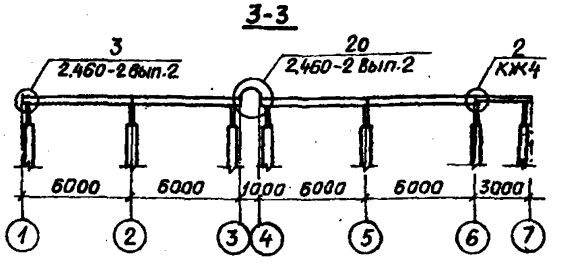

Схема 2 расположения балок покрытия

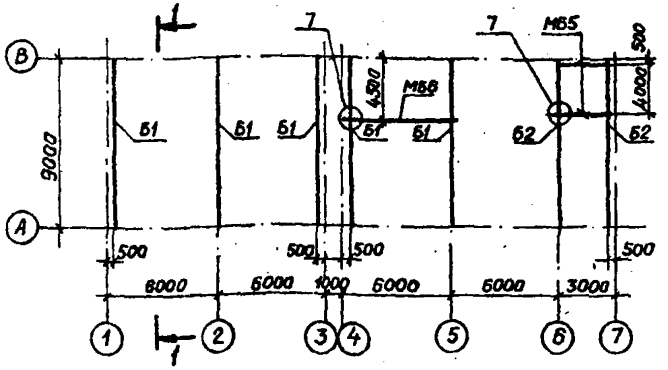

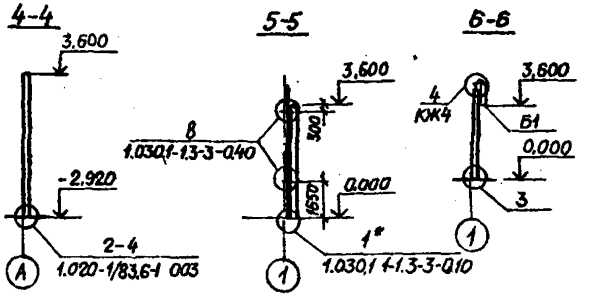

Схема 3 расположения колонн

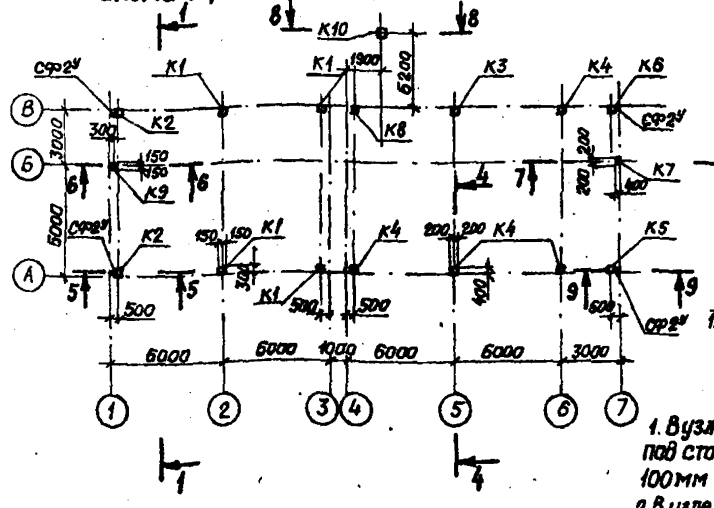

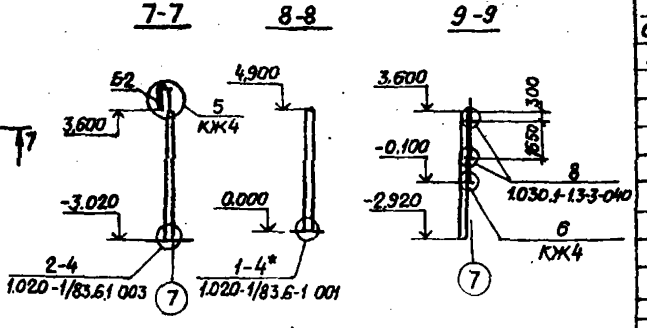

1. В узле 1* подливку цементным раствором под стойку торцового фахверка принять – 100 мм
2. В узле 1-4* глубину заделки колонны принять – 650 мм

Спецификация к схемам расположения плит и балок покрытия, колонн

Марка, Поз.	Обозначение	Наименование	Кол	Масса ед, кг	Примечание
		Схема 1			
		Плита покрытия			
П1	901-1-85.87-КЖИ-ПГ-2АтVIT-1	ПГ-2АтVIT-1	7	2650	
П2	901-1-85.87-КЖИ-ПВ4-2АтVIT-1	ПВ4-2АтVIT-1	1	3300	
П3	901-1-85.87-КЖИ-ПВ4-2АтVIT-1	ПВ4-2АтVIT-2	1	3300	
П4	901-1-85.87-КЖИ-ПВ4-2АтVIT-1	ПВ10-2АтVIT-1	3	3600	
П5	901-1-85.87-КЖИ-ПЖ1-2-1	ПЖ1-2-2	2	178	
П6	901-1-85.87-КЖИ-ПЖ1-2-1	ПЖ1-2-1	16	178	
СБ4А-1	1.494-24 вып.1	Стакан СБ4А-1	2	150	
СБ10А-1	1.494-24 вып.1	Стакан СБ10А-1	3	250	
ММ53	1.400-7л.19	Стальной щит ММ53	3	126,5	
ММ37	1.400-7л.11	Изделие соединительное, ММ37	3	36,1	принять L=2980
1		Швеллер 16 ГОСТ 8240-72*, L=140	17	2,0	
2	901-1-85.87-КЖИ-МС1	Изделие соединительное МС1	17	3,0	
		Упругая прокладка 40×40×10	18м		
		Дюбель Ф4,5 L=60	60		
		Схема 2			
		Балка			
Б1	901-1-85.87-КЖИ-1БСД9-5АVT-1	1БСД9-5АVT-1	5	2750	
Б2	901-1-85.87-КЖИ-1БСД9-5АVT-2	1БСД9-5АVT-2	2	2750	
МБ5	901-1-85.87 -КМ3	Металлическая балка МБ5	2	42,0	
МБ6	901-1-85.87 -КМ3	Металлическая балка МБ6	1	160,0	
		Схема 3			
К1	901-1-85.87-КЖИ-1К3.36-1	Колонна 1К3.36-1	4	1001	
К2	-01	Колонна 1К3.36-2	2	1001	
К3	-02	Колонна 2КВ4.36-1-1	1	2600	
К4	-03	Колонна 2КВ4.36-1-2	4	2600	
К5	-04	Колонна 2КВ4.36-1-3	1	2600	см. узел 6
К6	-05	Колонна 2КВ4.36-1-4	1	2600	
К7	-06	Колонна 2КВ4.36-1-5	1	2600	
К8	-07	Колонна 2КВ4.36-1-6	1	2600	
К9	-08	Колонна 1КФ43-1-1	1	1000	
К10	-09	Колонна 1КФ57-1-1	1	1300	
СФ2У	1.030.1-1.4-2-10-01	Стойка фахверка СФ2У	4	243	принять L=4370
МС2	1.020-1/83.7-1 020	Изделие соединительное МС2	36	0,26	
Т24	1.030.1-1.4-1-240	Изделие соединительное Т24	16	1,1	
3	901-1-85.87-КЖИ-МС2	Изделие соединительное МС2	1	22,6	
4	1.400-7л.9.	Изделие соединительное ММ23	2	4,2	
5	901-1-85.87-КЖИ-МС3	Изделие соединительное МС3	1	7,8	
6	1.42.7.1-3.2-0.24.0	Насадка на колонну 1СФ32У	1	22,9	принять L=925
7		А-I-12-ГОСТ 5781-82*, L=1000	7	0,9	
8	1.030.1-1.4-1	Лист 20×70×70 ГОСТ 19903-74*	10	0,8	
9	901-1-85.87-КЖИ-МС4	Изделие соединительное МС4	2	22,1	

ГИП	Новоминский		
Н.контр.	Айзенберг		
Нач.отд.	Волошин		
Гл.спец.	Айзенберг		
Рук.гр.	Клоцман		
Вед.инж.	Слепак		

Привязан

Инв. №

ТП 901-1-85.87 -КЖ

Водозаборные сооружения производительностью от 0,02 до 1,5 м³/с для амплитуд колебания уровней воды до 6 м

Насосная станция производительностью от 0,16 до 0,66 м³/с с заглублением машзала 3,6 м

Стадия	Лист	Листов
Р	3	

Схемы расположения плит и балок покрытия, колонн

Госстрой СССР
Укрводоканалпроект
Киев

Инв. № подл. | Подпись и дата | Взам. инв. №

Формат А2

9859/1

Типовой проект 901-1-85.87 Альбом III

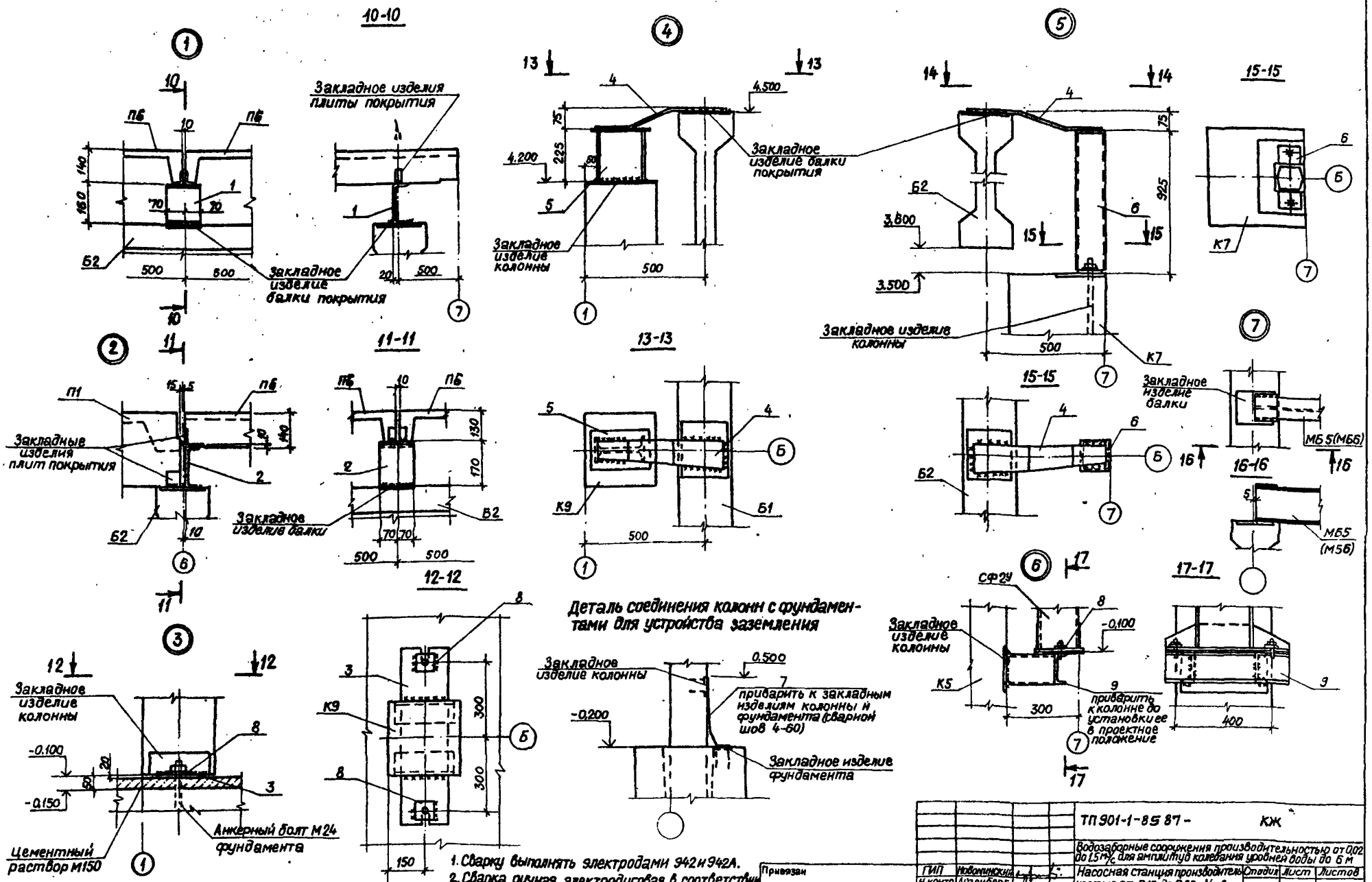

1. Сварку выполнять электродами 942 и 942А.
2. Сварка ручная электродуговая в соответствии с ГОСТ 5264-80. Высоту сварных швов принимать по наименьшей толщине сваривания элементов (электроды 942 и 942А по ГОСТ 9467-75)

ТП 901-1-85 87 - КЖ				
Водозаборные сооружения производительностью от 0,02 до 1,5 м³/с для амплитуд колебания уровней воды до 6 м				
Насосная станция производительностью от 0,16 до 0,66 м³/с с заглублением машзала 3,6 м	Стадия	Лист	Листов	
	Р	4		
Узел 1...7 к схемам расположения плит и балок покрытия, колонн	Госстрой СССР Укрводоканалпроект Киев			

ГИП	Новоминский	
Н.контр	Айзенберг	
Нач.отд	Волошин	
Гл.спец	Айзенберг	
Рук.гр	Клоцман	
Вед.инж	Слепак	

Привязан

Инв. №

Инв. № подл. | Дата и подпись | Взам. инв. №

Формат 72
9859/1

Типовой проект 901-1-85.87 Альбом III

Схема расположения стеновых панелей по оси А

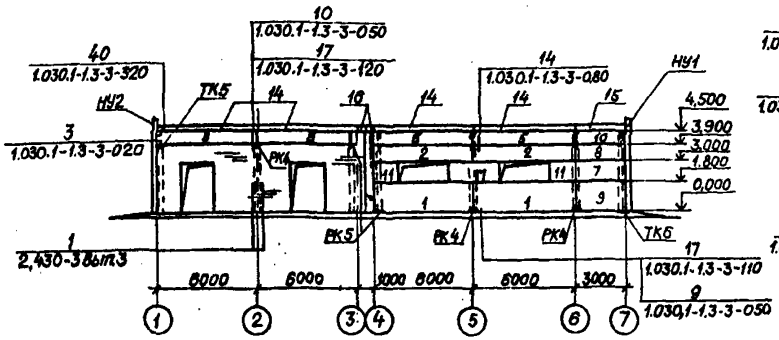

Схема расположения стеновых панелей по оси 1

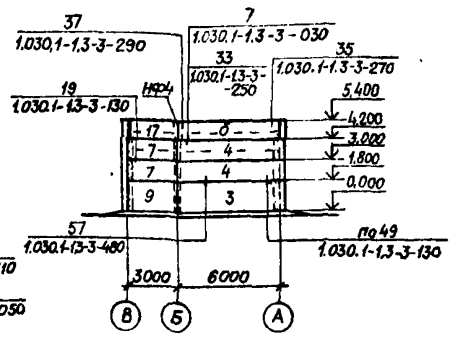

Схема расположения стеновых панелей по оси В

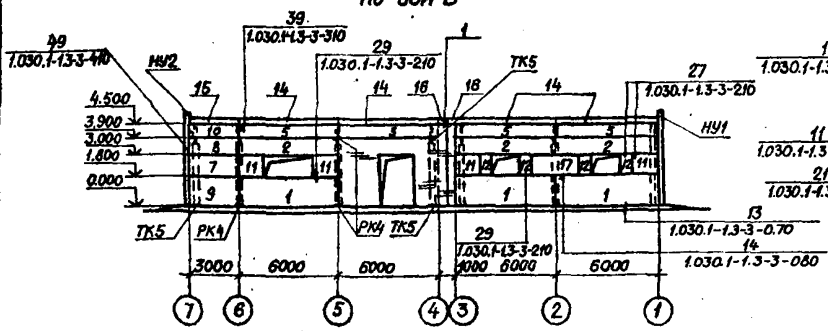

Схема расположения стеновых панелей по оси 7

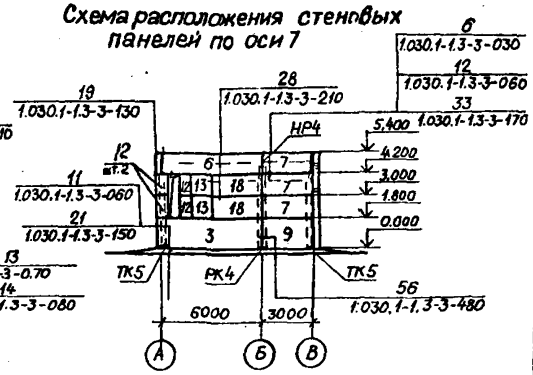

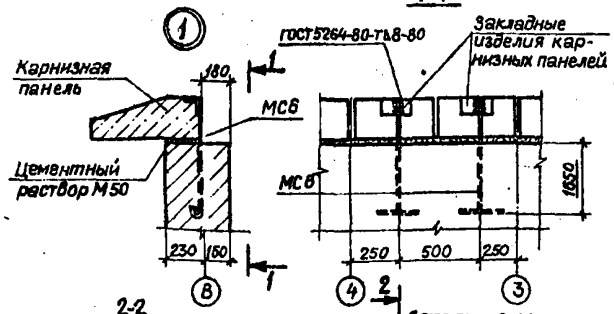

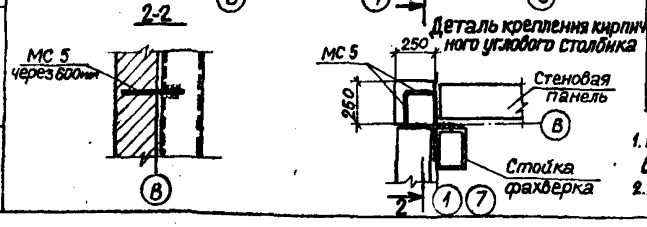

Спецификация к схемам расположения стеновых панелей

Марка, поз.	Обозначение	Наименование	Кол.	Масса ед, кг	Примечание
		Панель стеновая			
1	901-1-85.87-КЖИ-ПС60	ПС 60.18.2,0-1.Л-А	5	2610	
2	-01	ПС 60.9.2,0-2.Л-А	5	1310	
3	-02	ПС 62,5.18.2,0-1.Л-1.А	2	2720	
4	1.030.1-1.1-1 15.03	ПС 62,5.12.2,0-2.Л-2.31	2	1810	
5	1.030.1-1.1-1 04	ПС 60.6.2,5-6.Л-35	8	1080	
6	901-1-85.87-КЖИ-ПС60-03	ПС 62,5.12.2,0-2.Л-1.А.	2	1810	
7	1.030.1-1.1-1 01-09	ПС 30.12.2,0-6.Л-53	8	870	
8	1.030.1-1.1-1 01-04	ПС 30.9.2,0-6.Л-53	2	660	
9	1.030.1-1.1-1 03-04	ПС 30.18.2,0-6.Л-56	4	1300	
10	901-1-85.87-КЖИ-ПС60-04	ПС 30.6.2,5-6.Л-А	2	540	
11	-06	2ПС 15.12.2,0-Л-А	6	430	

1. Конструкция наружных стен разработана в соответствии с серией 1.030.1-1
2. Деталь крепления кирпичных стен в рядах „4" и „5" см. док. 901-1-85.87-АР7.

Марка, поз.	Обозначение	Наименование	Кол.	Масса ед, кг	Примечание
12	1.030.1-1.1-1 58	2ПС 6.12.2,0-Л-60	8	170	
13	1.030.1-1.1-1 60	2ПС 1,2,12,2,0-Л-59	2	340	
17	1.030.1-1.1-1 01-09	ПС 30.12.2,0-6.Л-57	2	870	
18	901-1-85.87-КЖИ-ПС60-05	ПС 30.12.2,0-6.Л-А	2	870	
		Панель карнизная			
14	1.030.1-1.2-1 6.00.0	ПК60.6,5-Л	8	1200	
15	901-1-85.87-КЖИ-ПК30,65-Л	ПК30.6,5-Л	2	600	
16	901-1-85.87-КЖИ ПК5,6,5-Л	ПК 5,6,5-Л	4	90	
		Элементы крепления			
НУ1	1.030.1-1.4-1-020	НУ1	2	25,2	
НУ2	-01	НУ2	2	25,2	
НФ4	1.030.1-1.4-1-010-03	НФ4	2	35,2	
	1.030.1-1.4-1-110-02	ТК5	7	27,1	
	1.030.1-1.4-1-060-06	РК4	7	10,0	
С1		С $\frac{5Вр1-50}{5Вр1-100}$ 180×1250 $\frac{2,5}{15}$ ГОСТ 8478-81	9	1,2	
	1.030.1-1.4-1-120	Т3	60	0,4	
	-130	Т5	9	0,4	
	-140	Т8	16	0,5	
	-150	Т9	4	0,4	
	-150-01	Т10	16	1,3	
	-220	Т17	20	0,3	
	1.030.1-1.0-3-2401	А1	20	0,7	
	-2402	А2	20	1,15	
	-2403	А3	26	0,44	
	1.030.1-1.3-2-511	Лист 10×20×60 ГОСТ 19903-74*	3	0,09	
	-514	Лист 8×80×140 ГОСТ 19903-74*	36	0,7	
	-515	Лист 8×140×140 ГОСТ 19903-74*	4	1,23	
	-516	Лист 6×60×250 ГОСТ 19903-74*	4	0,7	
		Болт М12 ГОСТ 7798-70* L=30	8	0,044	
		Гайка М12 ГОСТ 5915-70*	8	0,015	
		Шайба М12 ГОСТ 11371-78*	8	0,015	
	901-1-85.87-КЖИ-МС5	МС 5	20	0,9	
	-01	МС 6	4	3,5	
	2.430-3 вып.3, лист А, Д	МК6	27	0,5	
		материалы			
		Цементный раствор М50		0,98	м³
	ГОСТ 19177-81	Резиновая пористая			
		уплотняющая прокладка			
		Ф40		220,0	м
	ГОСТ 13489-79	Тиоколовая мастика			
		АМ-05 γ=1,5 г/см³		132	

ТП 901-1-85.87		КЖС	
Водозаборные сооружения производительностью от 0,02 до 1,5 м³/с для амплитуд колебания уровней воды до 6 м			
Насосная станция производительностью от 0,16 до 0,66 м³/с с заглублением машзала 3,6 м	Стадия	Лист	Листов
	Р	5	
Схемы расположения стеновых панелей надземной части	Госстрой СССР Укрводоканалпроект Киев		

Привязан

Инв. №

ГНП	Новоминский	
Н.контр.	Айзенберг	
Нач.отд.	Волошин	
Гл.спец.	Айзенберг	
Вед.инж.	Слепак	

Инв. № подл. | Дата и подпись | Взам. инв. №

Формат А2

9859/1

Типовой проект 901-1-85.87 Альбом III

Схема расположения фундаментов и фундаментных балок

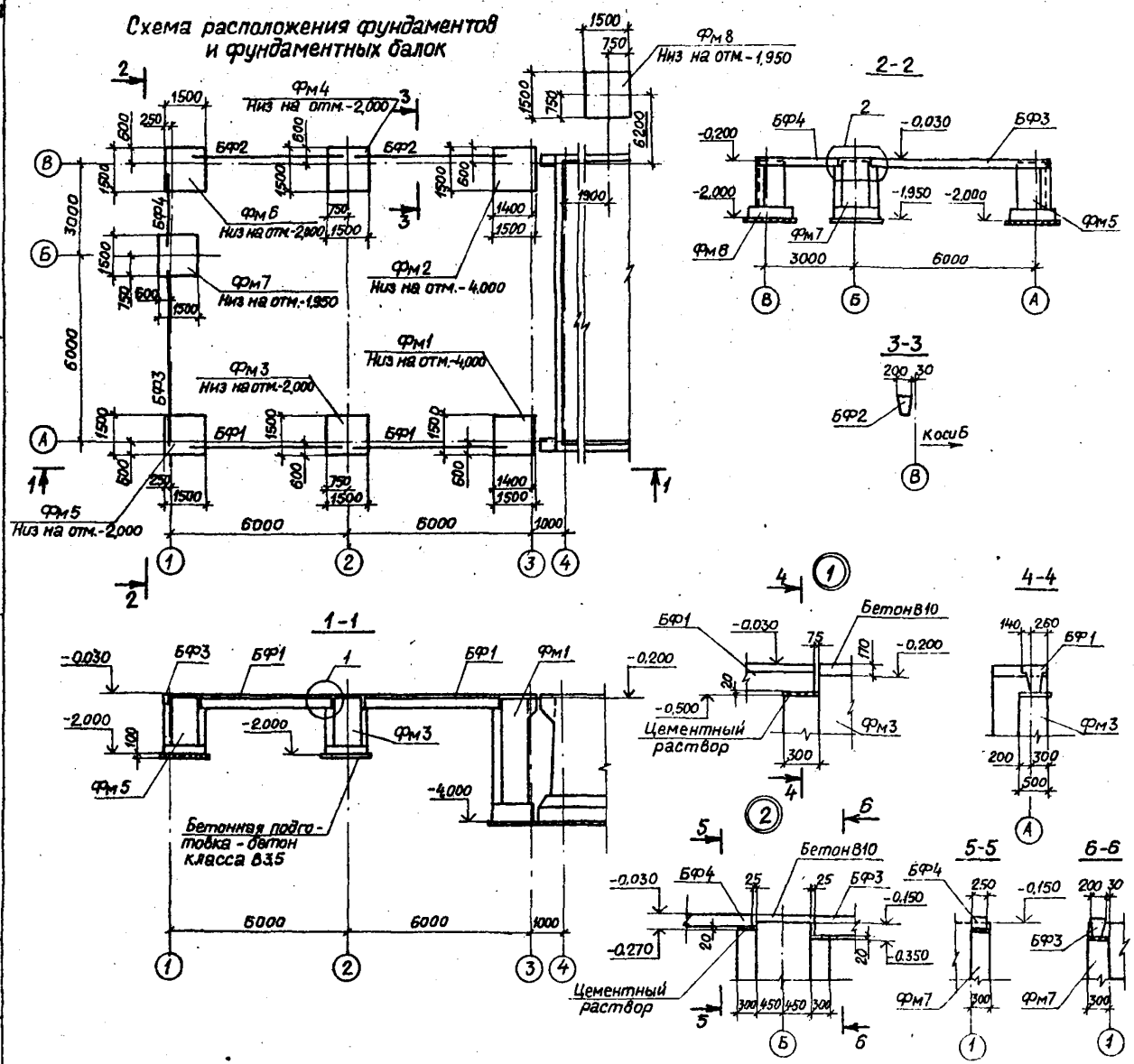

Спецификация к схеме расположения фундаментов и фундаментных балок

Марка поз.	Обозначение	Наименование	Кол.	Масса ед., кг	Примечание
		Фундаментные балки			
БФ1	1.415-1 вып.1 л.19	ФБ6-14	2	1300	
БФ2	1.415-1 вып.1 л.48	ФБ6-43	2	600	
БФ3	1.415-1 вып.1 л.45	ФБ6-40	1	800	
БФ4	ГОСТ 948-84	5ПБ30-27	1	410	
		Фундаменты			
Фм1	901-1-85.87 - КЖ-7	Фм1	1	4,27	м³
Фм2	-01	Фм2	1	4,10	м³
Фм3	-03	ФА1-2г	1	2,12	м³
Фм4	-04	ФА1-2д	1	2,00	м³
Фм5	-05	ФА1-2а	1	2,06	м³
Фм6	-06	ФА1-2б	1	1,99	м³
Фм7	-07	ФА1-2в	1	2,14	м³
Фм8	-02	ФА1-2	1	1,76	м³

Наружную поверхность фундаментов обмазать горячим битумом за 2 раза по огрунтовке раствором битума в бензине

ТП 901-1-85.87			- КЖ
Водозаборные сооружения производительностью от 0,02 до 1,5 м³/с для амплитуд колебания уровней воды до 6м			
ГИП	Юбаминский	Насосная станция производительностью от 0,16 до 0,66 м³/с с заглублением машзала 3,6м	Стадия Р; Лист 6; Листов
Н.контр.	Айзенберг		
Нач.отд.	Волошин		
Гл.спец.	Айзенберг	Схема расположения фундаментов и фундаментных балок	Госстрой СССР Укрводоканалпроект Киев
Рук.гр.	Клоцман		
Вед.инж.	Слепак		

Привязан

Инв. №

Инв.№ подл. | Подпись и дата | Взам.инв.№

Формат А2

9859/1

Типовой проект 901-1-85.87 Альбом III

1-1

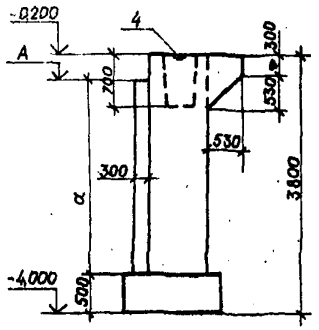

2-2

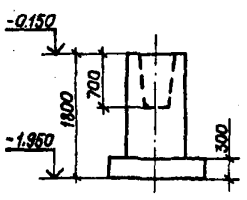

3-3

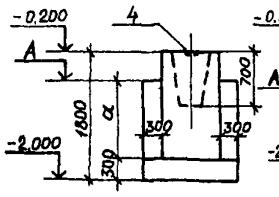

4-4

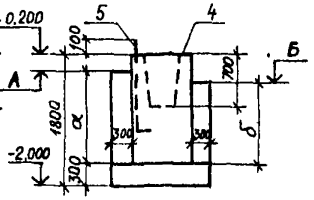

Рис.1

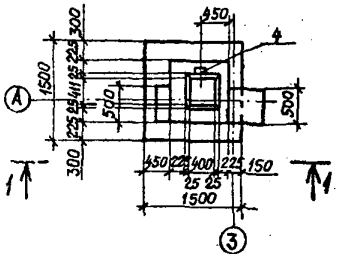

Рис.2
Остальное см. рис.1

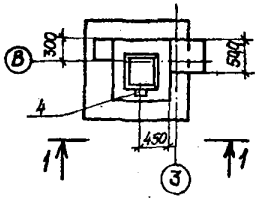

Рис.3

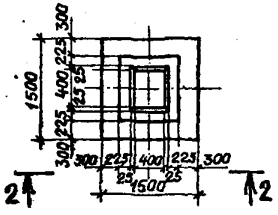

Рис.4
Остальное см. рис.3

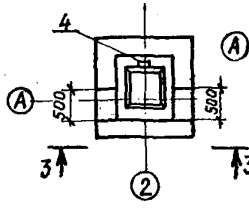

Рис.5
Остальное см. рис.3

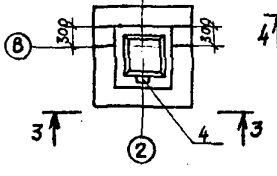

Рис.6
Остальное см. рис.3

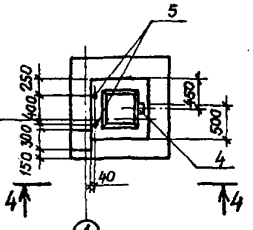

Рис.7
Остальное см. рис.3

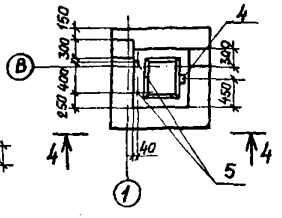

Рис.8

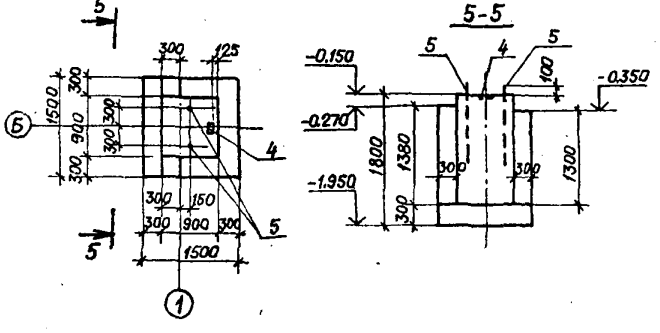

Обозначение	Марка	Рис.	Отметка, м А	Отметка, м Б	Размеры, мм α	Размеры, мм б	Примеч.
901-1-85.87-КЖ7	Фм1	1	-0,500	—	3000	—	
-01	Фм2	2	-0,350	—	3150	—	
-02	ФА1-2	3	—	—	—	—	
-03	ФА1-2г	4	-0,500	—	1200	—	
-04	ФА1-2д	5	-0,350	—	1350	—	
-05	ФА1-2а	6	-0,350	-0,500	1350	1200	
-06	ФА1-2б	7	-0,270	-0,350	1430	1350	
-07	ФА1-2в	8	—	—	—	—	

Таблица нагрузок на фундаменты

Схема	Нагрузки	M, тсм (кНм)	N max/N min, тс (кН)	Q, тс (кН)
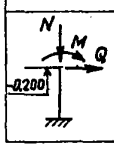	нормативная	1,10 (11,0)	17,1 (171) / 16,3 (163)	0,83 (8,3)
	расчетная	1,24 (12,4)	19,5 (195) / 18,5 (185)	0,95 (9,5)

1. Общие требования к производству работ по установке арматуры и бетонированию фундаментов принимать по указаниям СНиП III-15-76 „Бетонные и железобетонные конструкции монолитные."
2. Армирование фундаментов см. л. КЖ8.
3. Для использования фундаментов в качестве заземлителей необходимо:
   - анкера поз.4 приваривать к арматуре сеток поз.2;
   - один стержень каждой сетки поз.2 приваривать к арматуре сеток поз.1

Привязан		ТП 901-1-85.87	- КЖ
		Водозаборные сооружения производительностью от 0,02 до 1,5 м³/с для амплитуд колебания уровней воды до 6 м	
ГИП	Новоминский	Насосная станция производительностью от 0,16 до 0,66 м³/с с заглублением машзала 3,6 м	Стадия: Р; Лист: 7; Листов:
Н.контр.	Айзенберг		
Нач.отд.	Волошин		
Гл.спец.	Айзенберг	Фундамент Фм1, Фм2 ФА1-2,...Ф1-2д	Госстрой СССР Укрводоканалпроект Киев
Рук.гр.	Клоцман		
Ведущ.	Слепак		
Инв. №			

Инв. № подл. | Подпись и дата | Взам. инв. №

Формат А2

9859/1

Типовой проект 901-1-85.87 Альбом III

Фм1; Фм2

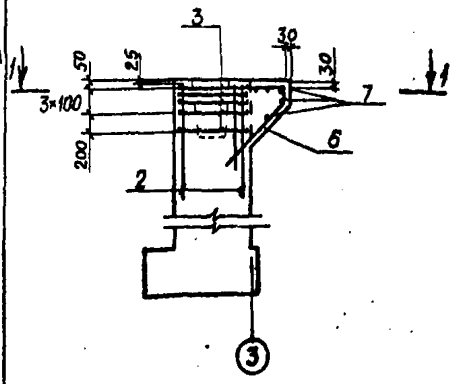

1-1

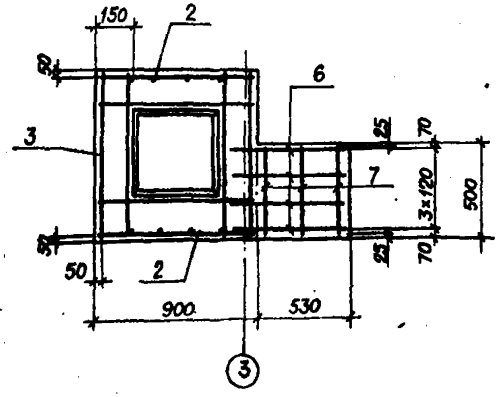

ФА1-2; ФА1-2а; ФА1-2б; ФА1-2г; ФА1-2д

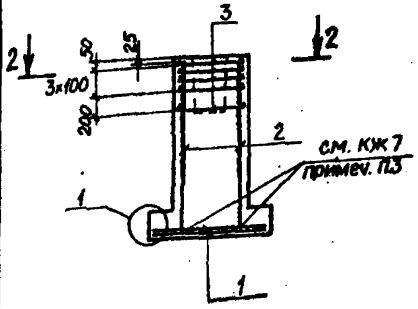

2-2

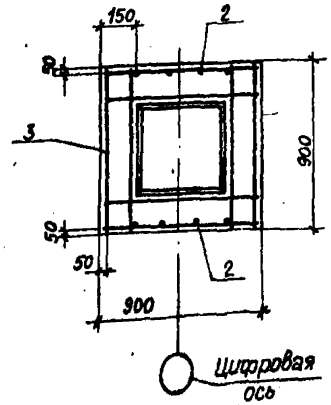

Схема раскладки сеток подошвы

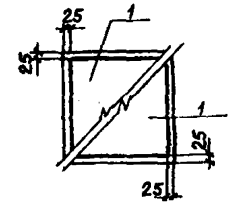

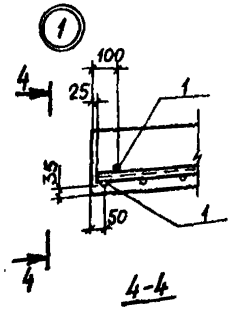

ФА1-2в

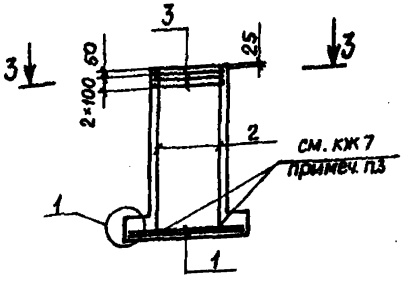

3-3

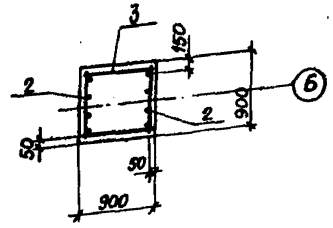

4-4

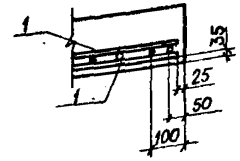

Спецификация фундаментов

Формат	Зона	Поз.	Обозначение	Наименование	Кол. на исполнение –	01	02	03	04	05	06	07	Примеч.
				Сборочные единицы									
				Сетки арматурные									
		1	1.410-3 вып.1	1С $\frac{10АIII}{6АI}$ 145×145			2	2	2	2	2	2	
		2	1.412-1/77 вып3-130	1С 12А II-6×18	2	2	2	2	2	2	2	2	
		3	1.412-1/77 вып3-020	СА-8АI	5	5	5	5	5	5	5		
			ГОСТ 23279-85	4С $\frac{6АI}{6АI}$-85×85								3	
		4	1.400-15 вып.1 120-02	Изделие закладное МН105-3	1	1		1	1	1	1	1	
				Детали									
БЧ		5		Болт 1.1. М24×710. ВСТ3 кп2									
				ГОСТ 24379.1-80						2	2	2	3,1 кг
		6		А-III-16-ГОСТ 5781-82* ℓ=3000	4	4							4,7 кг
БЧ		7		А-I-6-ГОСТ 5781-82* ℓ=450	5	5							0,1 кг
				Материалы									
				Бетон класса В10	4,27	4,10	1,76	2,12	2,00	2,06	1,99	2,14	м³
					Фм1	Фм2	ФА1-2	ФА1-2г	ФА1-2д	ФА1-2а	ФА1-2б	ФА1-2в	

Ведомость стержней

Поз	ЭСКИЗ
6	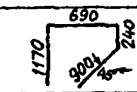

Ведомость расхода стали на элемент, кг

Марка элемента	Изделия арматурные: Арматура класса АI ГОСТ 5781-82* Ф6	Ф8	Итого	АII Ф12	Итого	АIII Ф10	Ф16	Итого	Всего	Изделия закладные: Арматура класса АI ГОСТ 5781-82* Ф8	Прокат марки ВСТ3 кп2 ГОСТ 19903-74* б6	Анкерный болт ГОСТ 24379.1-80 М24	Всего	Общий расход
Фм1; Фм2	0,5	13,5	14,0	13,6	13,6	–	18,8	18,8	46,4	0,3	0,5	—	0,8	47,2
ФА1-2	2,0	13,5	15,5	13,6	13,6	14,3	—	14,3	43,4	—	—	—	—	43,4
ФА1-2г; ФА1-2д	2,0	13,5	15,5	13,6	13,6	14,3	—	14,3	43,4	0,3	0,5	—	0,8	44,2
ФА1-2а; ФА1-2б	2,0	13,5	15,5	13,6	13,6	14,3	—	14,3	43,4	0,3	0,5	6,2	7,0	50,4
ФА1-2в	7,7	—	7,7	13,6	13,6	14,3	—	14,3	35,6	0,3	0,5	6,2	7,0	42,6

Привязан	ГИП	Новоминский	
	Н.контр	Айзенберг	
	Нач.отд	Волошин	
	Гл.спец.	Айзенберг	
	Рук.гр.	Клоцман	
Инв. №	Вед.инж	Слепак	

ТП 901-1-85.87 - КЖ

Водозаборные сооружения производительностью от 0,02 до 1,5 м³/с для амплитуд колебания уровней воды до 6 м

Насосная станция производительностью от 0,16 до 0,66 м³/с с заглублением машзала 3,6 м.

Армирование фундаментов Фм1, Фм2 · ФА1-2...ФА1-2д;

Стадия	Лист	Листов
Р.	8	

Госстрой СССР Укрводоканалпроект

Формат А2

9859/1

Н.подл. | Подпись и дата | Взам. инв.

Типовой проект 901-1-85.87 Альбом III

1-1

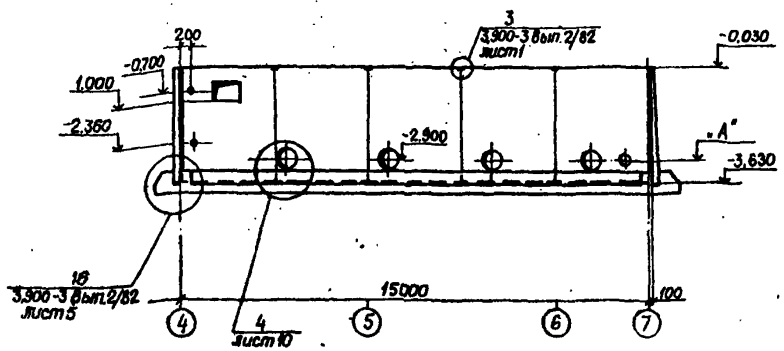

Таблица 1

Марка насоса	Сальник Ду, мм поз.1	поз.2	Отм. "А"
Д 200-36	400	400	-2,840
Д 200-95			-2,810
Д 320-50			-2,920
Д 320-70			-2,840
Д 500-65	500	500	-2,860
Д 630-90			
Д 800-57	600		-2,850
Д 1250-65			-2,880

Спецификация к схеме расположения стеновых панелей

Марка поз.	Обозначение	Наименование	Кол.	Масса ед. кг	Примечание
		Панели стеновые			
ПС1	901-1-85.87-КЖИ-ПС2-36-К16	ПС2-36-К	1	4300	
ПС2	-01	ПС2-36-К -1	1	4300	
ПС3	901-1-85.87-КЖИ-ПС2-36	ПС2-36-К а	1	4300	угловые
ПС4	-02	ПС2-36-К б	1	4300	панели
ПС5	-01	ПС2-36-К -1а	1	4300	
ПС6	-05	ПС2-36-К в	1	4300	
ПС7	-01	ПС2-36-К -1б	1	4300	
ПС8	-21	ПС2-36-К -1в	1	4300	
ПС9	-08	ПС2-36-К а	4	4300	
ПС10	-01	ПС2-36-К б	1	4300	рядовые
ПС11	-01	ПС2-36-К б	1	4300	панели
ПС12	-01	ПС2-36-К г	1	4300	
ПС13	-15	ПС2-36-К д	1	4300	
ПС14	901-1-85.87КЖИ-ПС2-36-16	ПС2-36-К5а	1	4300	
ПС15	-17	ПС2-36-К5б	1	4300	
ПС16	-18	ПС2-36-К5в	1	4300	
ПС17	-19	ПС2-36-К5г	1	4300	
ПС18	-20	ПС2-36-К5д	1	4300	
КНм1	901-1-85.87-КЖ10	Консоль КНм1	2		
		Изделия закладные			
1	5.900-2 ТМ90-	Сальник Ду l=200	2		
2	5.900-2 ТМ90-	Сальник Ду l=200	1		
		Изделия соединительные			
	3.900-3 вып.2/82 л.1	А-II-10-ГОСТ5781-82* L=250	64	0,2	
МС3	901-1-85.87-КЖИ-МС8	МС8	12	2,5	
МС4	901-1-85.87-КЖИ-МС9	МС9	12	2,3	
МС5		А-I-6-ГОСТ5781-82* L=3200	24	0,7	
МС1	901-1-85.87-КЖИ-МС10	МС10	32	1,0	
МС2	-01	МС7	32	0,9	
МС13		А-I-12 ГОСТ5781-82* L=700	14	0,6	
МС14		А-I-12 ГОСТ5781-82* L=1180	8	0,3	

Схема расположения стеновых панелей подземной части

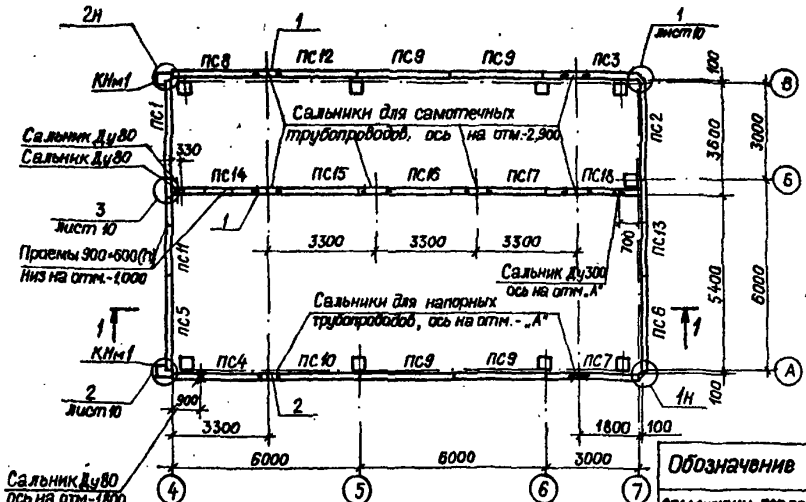

1. Диаметр и отметки сальников (позиции 1,2) см. таблицу 1.
2. В спецификации к схеме расположения стеновых панелей марку панели принимать в соответствии с таблицей 2 в зависимости от типа грунта и места установки.
3. Стеновые панели внутренней стены у оси "б" установить вертикальной гранью в сторону машзала.
4. Окончательную подгонку соединительных изделий МС1, МС2 выполнить по месту перед установкой в опалубку (см. узлы 1,2).
5. Для устройства заземления соединить между собой закладные изделия отмеченные буквой "З".

Таблица 2

Обозначение	Наименование	Грунты	Место установки панели
901-1-85.87КЖИ-ПС2-36К5-а	ПС2-36-К6	песчаные	рядовая
-02	ПС2-36-К7	суглинки	
901-1-85.87КЖИ-ПС2-36-К16	ПС2-36-К16	песчаные	угловая
-01	ПС2-36-К17	суглинки	

Деталь соединения панелей между собой и с колоннами для устройства заземления

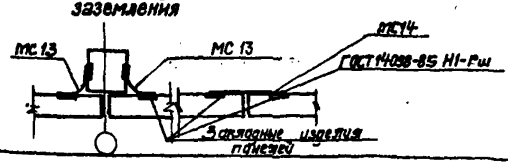

Привязан

Инв. №

ГИП	Юбочинский		
Н.контр.	Айзенберг		
Нач.отд.	Болошин		
Гл.спец.	Айзенберг		
Рук.гр.	Клоцман		
Вед.инж.	Слепак		

ТП 901-1-85.87-85.87 - КЖ

Водозаборные сооружения производительностью от 0,02 до 1,5 м³/с для амплитуд колебания уровней воды до 6м

Насосная станция производительностью от 0,16 до 0,66 м³/с с заглублением машзала 3,6 м

Стадия	Лист	Листов
Р	9	

Схема расположения стеновых панелей подземной части

Госстрой СССР Укрводоканалпроект Киев

Инв. № подл. | Дата и подпись | Взам. инв. №

Формат А2
98.59/1

Типовой проект 901-1-85.87 Альбом III

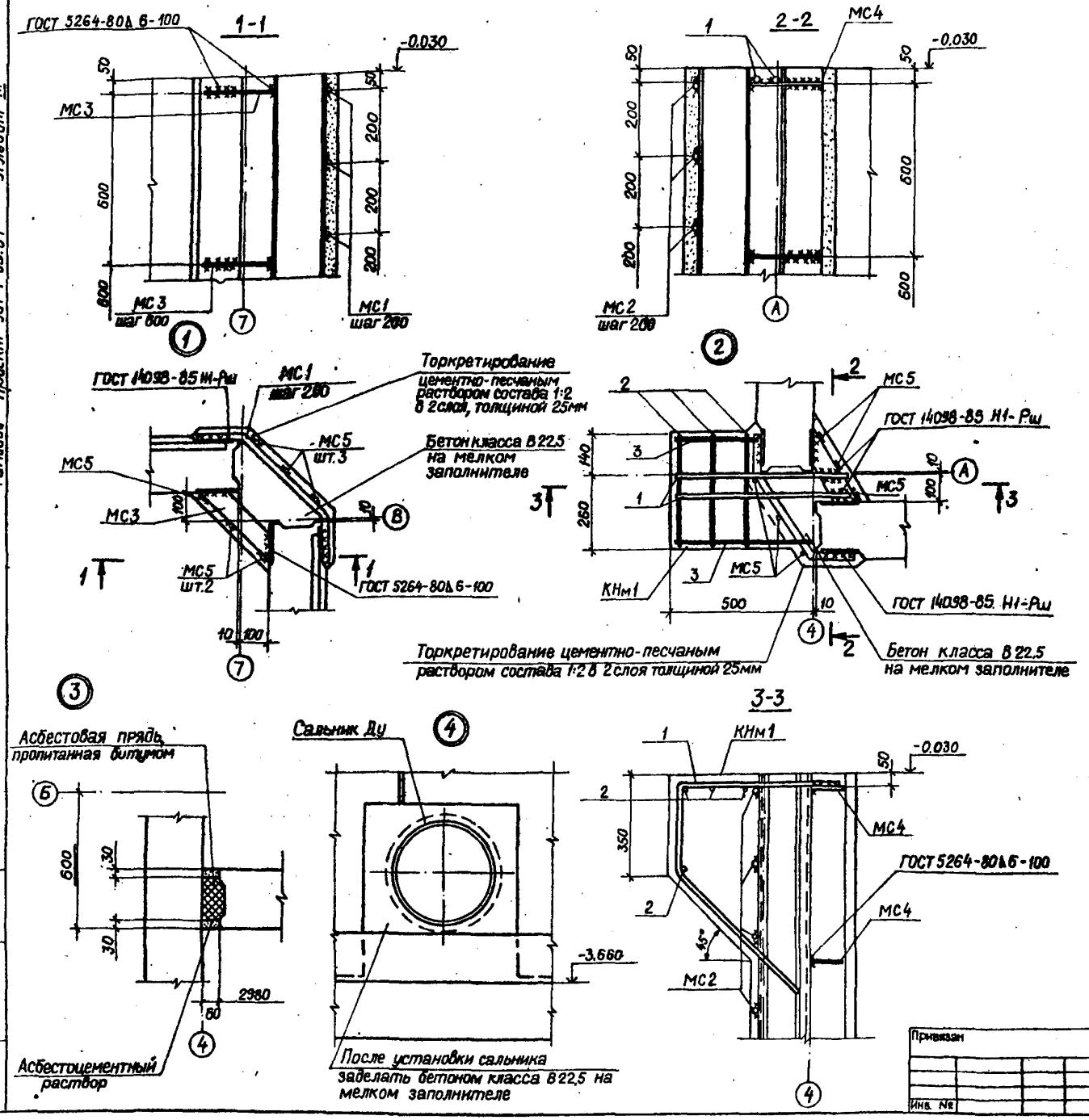

Формат	Зона	Поз.	Обозначение	Наименование	Кол.	Примечание
				Консоль КНм 1 - шт. 2		
				Детали		
БЧ		1		А-III-20-ГОСТ 5781-82*, L=1520	2	3,8 кг
БЧ		2		А-I-8-ГОСТ 5781-82*, L=380	4	0,2 кг
БЧ		3		А-I-8-ГОСТ 5781-82*, $L_{ср}$=410	2	0,2 кг
				Материалы		
				Бетон класса В22,5	0,08	м³

Ведомость деталей

Поз.	Эскиз
1	620, 300, 600, 45°

Ведомость расхода на элемент, кг

Марка элемента	Изделия арматурные						Всего	Общий расход
	Арматура класса							
	А-I			А-III				
	ГОСТ 5781-82*							
	Ф8		Итого	Ф20		Итого		
КНм 1	1,2		1,2	7,6		7,6	8,8	8,8

На разрезах 1-1...3-3 соединительные изделия МС5 условно не показаны

ТП901-1-85.87 - КЖ				
Водозаборные сооружения производительностью от 0,02 до 1,5м³/с для амплитуд колебания уровней воды до 6м				
Насосная станция производительностью от 0,16 до 0,66м³/с с заглублением машзала 3,6м	Стадия	Лист	Листов	
	Р	10		
Узел 1...4 к схеме расположения стеновых панелей подземной части	Госстрой СССР Укрводоканалпроект Киев			

Привязан

Инв. №

ГИП	Новоминский	
Н.контр.	Айзенберг	
Нач.отд.	Волошин	
Гл.спец.	Айзенберг	
Рук.гр.	Клоцман	
Вед.инж.	Слепак	

Инв. № подл. | Дата и подпись | Взам. инв. №

Формат А2
9859/1

Альбом III

Типовой проект 901-1-85.87

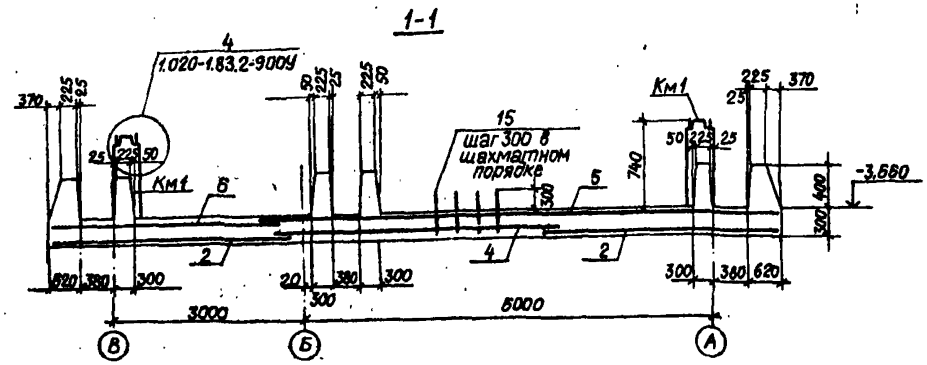

Схема расположения закладных изделий и выпусков днища Пм1

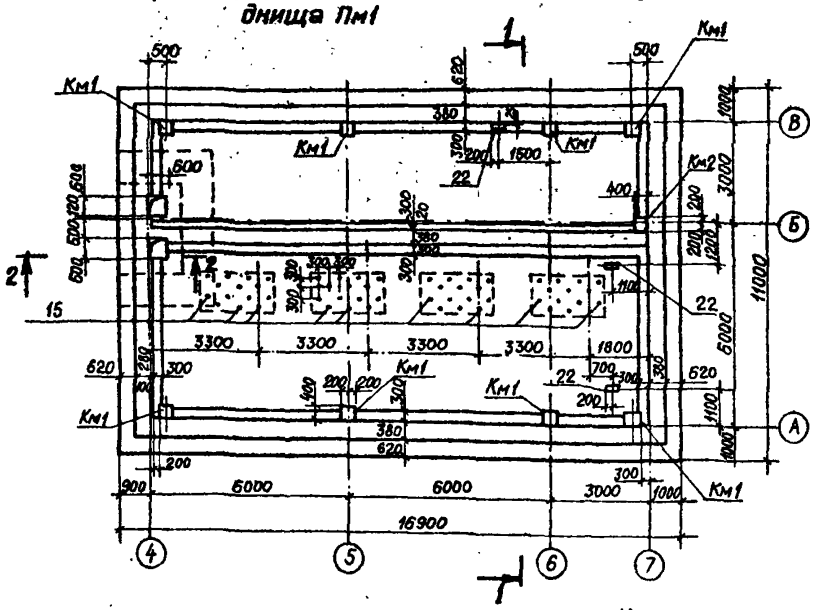

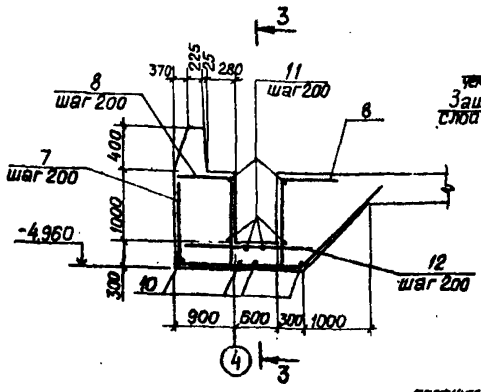

Детали армирования гребня

1. для наружных стен

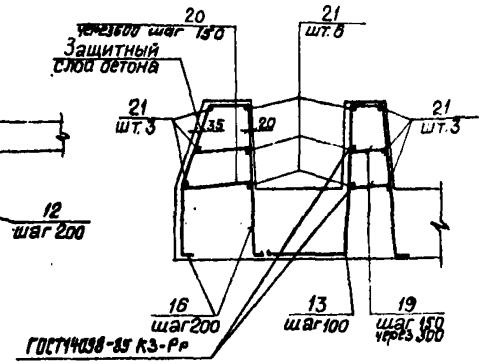

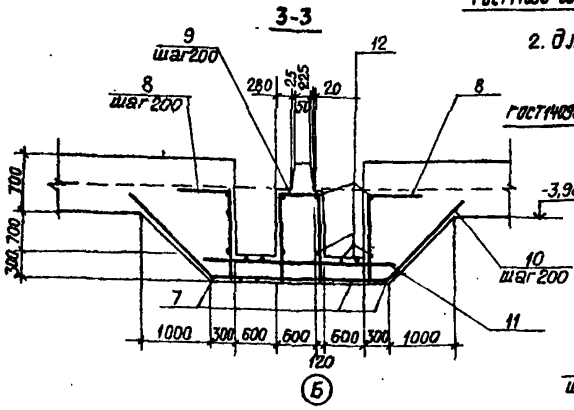

2. для внутренней стены у оси „Б"

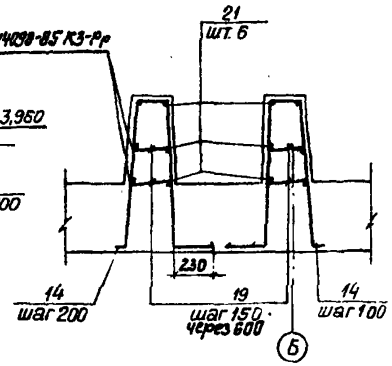

1. Арматуру сеток в месте приямка обрезать по месту.
2. Защитный слой бетона для нижней рабочей арматуры принят 35мм, для верхней - 20мм.
3. Арматура плиты днища на разрезах 2-2 и 3-3 условно не показана.
4. На плане гребень днища условно показан без учета скошенных граней
5. Размеры и привязку фундаментов см. лист КЖ-15

Привязан	ГИП	Новоминский	ТП 901-1-85.87 - КЖ		
	Н.контр.	Айзенберг	Водозаборные сооружения производительностью от 0,02 до 1,5 м³/с, для амплитуд колебания уровней воды до 6м		
	Нач.отд.	Волошин	Насосная станция производительностью от 0,16 до 0,66 м³/с с заглублением машзала 3,6 м	Стадия	Лист	Листов
	Гл.спец.	Айзенберг		Р	11	
	Рук.гр.	Клоцман	Схема расположения закладных изделий и выпусков днища Пм1. Детали армирования гребня и приямка.	Госстрой СССР Укрводоканалпроект		
Инв. №	Вед.инж.	Слепак				

Формат А2

9859/1

Инв.№ подл. | Дата и подпись | Взам. инв.№

Альбом III

Типовой проект 901-1-85.87

Ведомость деталей

Поз.	Эскиз
7	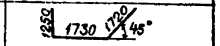
8	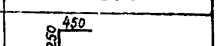
9	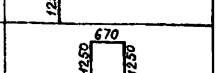
10	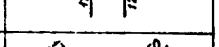
13	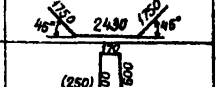
14	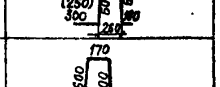
15	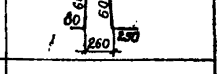
16	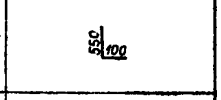
17	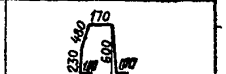
18	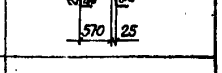

Поз.	Эскиз
19	
20	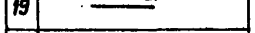

Спецификация днища Пм1

Формат	Зона	Поз.	Обозначение	Наименование	Кол.	Прим.
				Днище Пм1 - шт.1		
				Сборочные единицы		
А4		1	901-1-85.87 -КЖИ-КР6	Каркас плоский КР6	25	
				Сетки арматурные		
				ГОСТ 23279-85		
		4		4С $\frac{10AIII-200}{10AIII-200}$ 290×445 $\frac{225}{150}$	4	76,0кг
		5		4С $\frac{10AIII-200}{10AIII-200}$ 305×805 $\frac{25}{125}$	6	151,7кг
		6		4С $\frac{10AIII-200}{10AIII-200}$ 305×320 $\frac{175\times25}{125}$	6	52,7кг
				Изделия закладные		
		22	1.400-15.81.150-44	МН140-3	3	
		23	1.400-15.81.530	МН523	9	
				Детали		
БЧ		8		А-III-10-ГОСТ 5781-82* L=1700	24	1,1 кг
БЧ		9		А-III-10-ГОСТ 5781-82* L=3150	4	2,0 кг
БЧ		10		А-III-10ГОСТ 5781-82* L=3930	10	3,7 кг
БЧ		11		А-III-10ГОСТ 5781-82* L=2500	16	1,5кг
БЧ		12		А-III-10ГОСТ 5781-82* L=1400	32	0,9 кг
БЧ		14		А-III-12-ГОСТ 5781-82* L=1100	223	1,5кг
БЧ		15		А-III-10-ГОСТ 5781-82* L=650	64	0,4 кг
БЧ		16		А-III-12-ГОСТ 5781-82* L=1680	266	1,4 кг
БЧ		17		А-I-6-ГОСТ 5781-82* L=1430	27	0,3 кг
БЧ		18		А-III-20-ГОСТ 5781-82* L=1510	36	3,7кг
БЧ		19		А-I-6-ГОСТ 5781-82* $L_{СР}$=250	484	0,1кг
БЧ		20		А-I-6-ГОСТ 5781-82* $L_{СР}$=490	184	0,1кг
БЧ		21		А-I-6-ГОСТ 5781-82* $L_{обш}$=1010		0,22кг

Формат	Зона	Поз.	Обозначение	Наименование	Кол.	Примеч.
				Материалы		
				Бетон класса В15, W4, F50	80,5	м³
				Только для варианта грунты - суглинки		
				Сборочные единицы		
				Сетки арматурные		
				ГОСТ 23279-85		
		2		2С $\frac{22AIII-200}{12AIII-200}$ 290×350 $\frac{50}{350}$	14	171,7кг
		3		1С $\frac{18AIII}{6AI}$ 290×350 $\frac{250}{350}$	8	87,9 кг
				Детали		
БЧ		7		А-III-22-ГОСТ 5781-82* L=4700	14	14,0 кг
БЧ		13		А-III-14-ГОСТ 5781-82* L=1720	440	2,1 кг
				Только для варианта грунты-песчаные		
				Сборочные единицы		
				Сетки арматурные		
				ГОСТ 23279-85		
		2		2С $\frac{18AIII-200}{10AIII-200}$ 280×350 $\frac{50}{300}$	14	115,1кг
		3		1С $\frac{14AIII}{6AI}$ 280×350 $\frac{250}{300}$	8	54,5кг
				Детали		
БЧ		7		А-III-18-ГОСТ 5781-82* L=4700	14	9,4 кг
БЧ		13		А-III-12-ГОСТ 5781-82* L=1670	440	1,5 кг

Ведомость расхода стали на элемент, кг

Марка элемента	Изделия арматурные: Арматура класса А-I ГОСТ 5781-82*: Ф6	Итого	Арматура класса А-III ГОСТ 5781-82*: Ф10	Ф12	Ф14	Ф16	Ф18	Ф20	Ф22	Итого	Всего	Изделия закладные: Арматура класса А-III ГОСТ 5781-82*: Ф8	Ф12	Итого	Прокат марки ВСТ3 КП2-1 ГОСТ 19903-74: δ=8	Итого	ГОСТ 8509-86: L63×5	Итого	Всего	Общий расход
Пм1 (в песчаных грунтах)	428,7	428,7	257,8	1421,2	1406,4	1347,6		133,2		5425,1	5853,8	5,4	4,2	9,6	15,0	15,0	4,5	4,5	29,1	5882,9
Пм1 (в суглинках)	430,3	430,3	1782,4	1483,7	924,0	672,0		133,2	695,0	6811,5	7241,8									7270,9

Значения в скобках даны для варианта расположения днища в песчаных грунтах

Привязан

Инв. №

ГИП	Новоминский		
Н.контр.	Айзенберг		
Нач.отд.	Волошин		
Гл.спец.	Айзенберг		
Рук.гр.	Клюшман		
Вед.инж.	Слепак		

ТП 901-1-85.87 - КЖ

Водозаборные сооружения производительностью от 0,02 до 1,5 м³/с для амплитуд колебания уровней воды до 8 м

Насосная станция производительностью от 0,16 до 0,66 м³/с с заглублением машзала 3,6 м

Стадия	Лист	Листов
Р	13	

Спецификация и ведомость расхода стали днища Пм1

Госстрой СССР Укрводоканалпроект Киев

Формат А2

9859/1

Инв. № подл. | Подпись и дата | Взам. инв. №

Альбом III

Типовой проект 901-1-85.87

Схема расположения площадок машзала

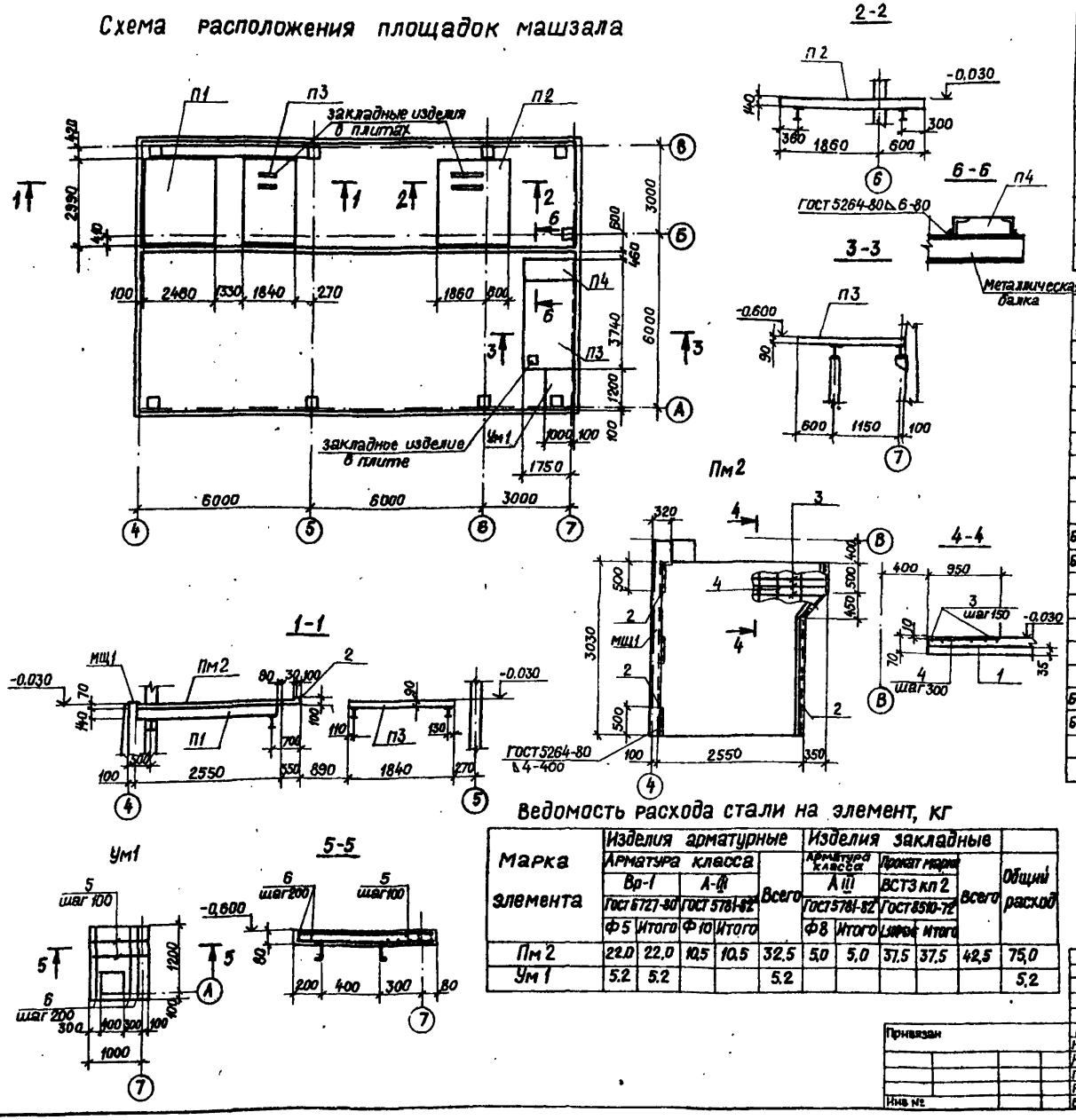

Спецификация к схеме расположения площадок машзала

Марка поз.	Обозначение	Наименование	Кол.	Масса ед., кг	Примечание
		Плита перекрытия			
П1	3.006.1 - 2/82	П20-3б	1	2570	
П2	901-1-85.87 - КЖИ-П20-3И	П20-3б-1	1	2570	
П3	-01	П14-3б-1	2	1240	
П4	-02	П14д-3б-1	1	310	
		Плита замоноличивания			
Пм2		Пм2	1		
Ум1		Участок монолитный Ум1	1		
МЩ1		Сталь листовая Рифленая 160×4 ГОСТ 8568-77*, L=3430	1	18,5	

Формат	Зона	Поз.	Обозначение	Наименование	Кол.	Примеч.
				Плита Пм2-шт.1		
				Сборочные единицы		
		1		Сетка арматурная		
				5Вр1-100 / 5Вр1-100 2350×3000 50/25		
				ГОСТ 8478-81	1	22,0 кг
		2	1.400-15.В1.540-01	Изделие закладное МН540	5,0	м
				Детали		
БЧ		3		А-III-10 ГОСТ 5781-82*, L=2500	7	1,5 кг
БЧ		4		Вр1-5 ГОСТ 6727-80*, L=940	10	0,2 кг
				Материалы на Пм2		
				Бетон класса В15	0,56	м³
				Участок монолитный Ум1-шт1		
				Детали		
БЧ		5		Вр-1-5 ГОСТ 6727-80*, L=1080	18	0,2 кг
БЧ		6		Вр-1-5 ГОСТ 6727-80*, L=1280	8	0,2 кг
				Материалы на Ум1		
				Бетон класса В15	0,10	м³

1. Расчетная нагрузка на площадки без учета собственного веса плит - 20,0 кн/м² (2,0 тс/м²)
2. Опорные конструкции площадок см. чертежи марки „КМ."
3. На схеме расположения площадок машзала плита замоноличивания Пм2 условно не показана.
4. Плиту П4 приварить к металлическим балкам.

Ведомость расхода стали на элемент, кг

Марка элемента	Изделия арматурные: Арматура класса Вр-1 ГОСТ 6727-80 Ф5	Итого	А-III ГОСТ 5781-82 Ф10	Итого	Всего	Изделия закладные: Арматура класса А III ГОСТ 5781-82 Ф8	Итого	Прокат марки ВСТ3 кп2 ГОСТ 8510-72 Шаг	Итого	Всего	Общий расход
Пм2	22,0	22,0	10,5	10,5	32,5	5,0	5,0	37,5	37,5	42,5	75,0
Ум1	5,2	5,2			5,2						5,2

ТП 901-1-85.87 — Кж			
Водозаборные сооружения производительностью от 0,02 до 1,5 м³/с для амплитуд колебания уровней воды до 6 м			
Насосная станция производительностью от 0,16 до 0,66 м³/с с заглублением машзала 3,6 м	Стадия	Лист	Листов
	Р	14	
Схема расположения площадок машзала	Госстрой СССР Укрводоканалпроект Киев		

Привязан

Инв №

ГИП	Новоминский	
Н.контр	Айзенберг	
Нач.отд	Волошин	
Гл.спец	Айзенберг	
Рук.гр.	Клоцман	
Вед.инж	Слепак	

Формат А2

9859/1

Инв. № подл. | Подпись и дата | Взам. инв. №

Схема расположения фундаментов и опор под оборудование на отм.-3.660

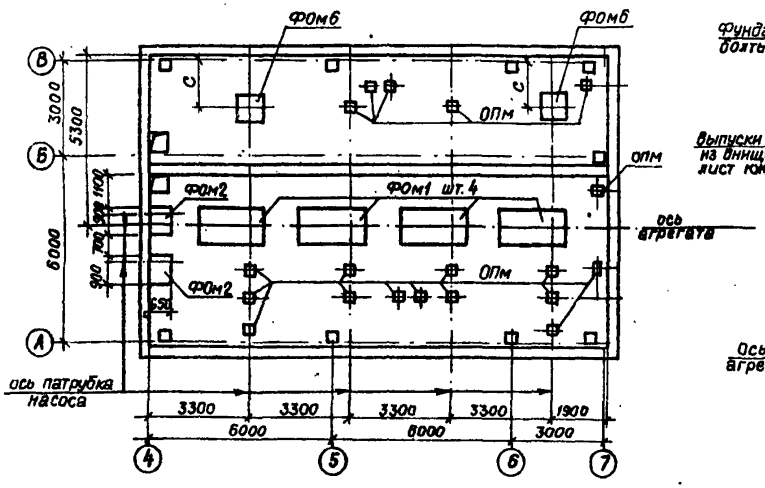

1-1

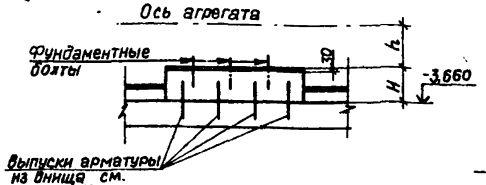

2-2

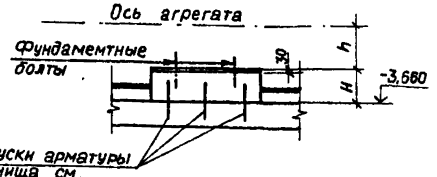

ФОм1

Рис.1

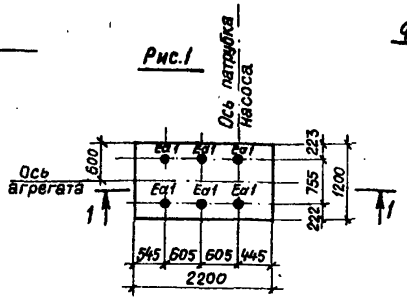

Рис.2

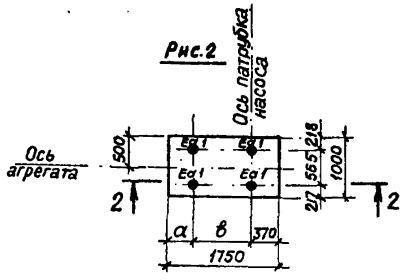

Схема расположения фундаментов под оборудование на отм. - 0,030

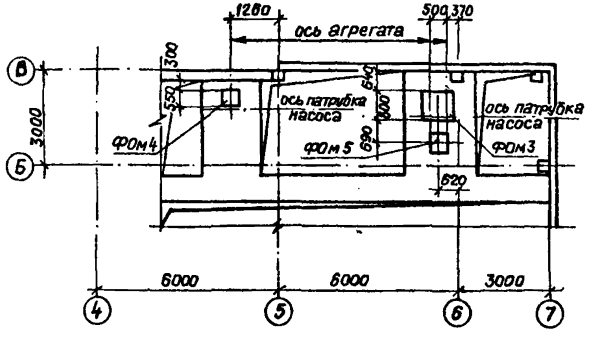

1. Фундаменты разработаны в соответствии с „Инструкцией по креплению технологического оборудования фундаментными болтами" СН471-75.
2. Фундаменты под оборудование выполнить из бетона класса В12,5
3. Опоры под трубопроводную арматуру (ОПм) выполнить после монтажа трубопроводов и арматуры по месту с размерами, указанными на листе КЖ6 из бетона класса В12,5
4. Фундаментные болты установить в готовые фундаменты в просверленные скважины с закреплением их с помощью эпоксидного клея, глубина заделки болтов в фундаменты не менее 10 диаметров болта.
5. Подливку под оборудование выполнить цементно-песчаным раствором марки 150, толщиной 30мм.
6. Данный лист рассматривать совместно с листом КЖ-16

Таблица 1

Обозначение	Марка фундамента	Рис.	Насос	Размеры, мм a	в	H	h
901-1-85.87-КЖ15	ФОм1	1	Д500-65			415	700
-01		1	Д630-90			428	700
-02		1	Д800-57			490	700
-03		1	Д1250-65			470	750
-04		2	Д200-36	560	820	547	500
-05		2	Д200-95	440	940	581	450
-06		2	Д320-50	440	940	448	550
-07		2	Д320-70	440	940	530	500

Таблица 2

Марка фундамента	Насос	Размеры, мм C	h_1
ФОм6	Д200-36; Д200-95; Д320-50; Д320-70	1890	530
	Д630-90; Д500-65	1835	480
	Д800-57; Д1250-65	1685	430

ГИП	Новоминский		
Н.контр	Айзенберг		
Нач.отд	Волошин		
Гл.спец.	Айзенберг		
Рук.гр.	Клюцман		
Вед.инж.	Слепак		
Ст.инж.	Дозорова		

Привязан

Инв. N

ТП 901-1-85.87 КЖ

Водозаборные сооружения производительностью от 0,02 до 1,5 м³/с для амплитуд колебания уровней воды до 6м

Насосная станция производительностью от 0,16 до 0,66 м³/с с заглублением машзала 3,6м

Стадия	Лист	Листов
Р	15	

Схема расположения фундаментов, опор под оборудование. Фундамент ФОм1

Госстрой СССР Укрводоканалпроект Киев

Формат А2

9859/1

Инв.№ подл. | Подпись и дата | Взам. инв.№

Типовой проект 901-1-85.87 Альбом III

1-1

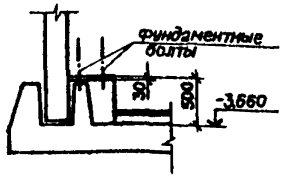

2-2

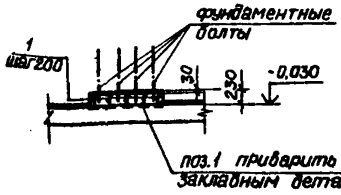

3-3

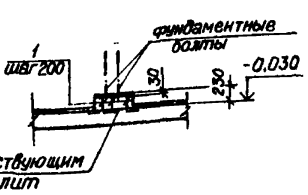

Спецификация к схеме расположения фундаментов под оборудование

Марка, поз.	Обозначение	Наименование	Кол.	Объем бетона м³	Примеч.
		фундаменты под оборудование			
ФОм1	901-1-85.87 -КЖ 15	ФОм1	4	1,19	
	-01			1,12	
	-02			1,09	
	-03			1,24	
	-04			0,96	
	-05			1,02	
	-06			0,79	
	-07			0,93	
ФОм2	901-1-85.87 -КЖ 16	ФОм2	2	0,19	
ФОм3	901-1-85.87 -КЖ 16	ФОм3	1	0,19	
ФОм4	901-1-85.87 -КЖ 16	ФОм4	1	0,06	
ФОм5	901-1-85.87 -КЖ 16	ФОм5	1	0,11	
ФОм6	901-1-85.87 -КЖ 16	ФОм6	2	0,43	
1		4-Ø10 ГОСТ 5781-82* ℓ=180	16	0,04	кг

ФОм2

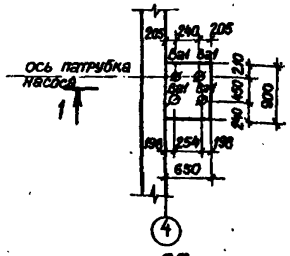

ФОм3

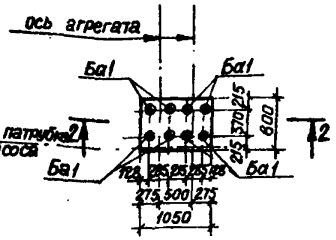

ФОм4

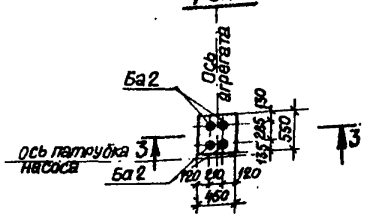

ОПм

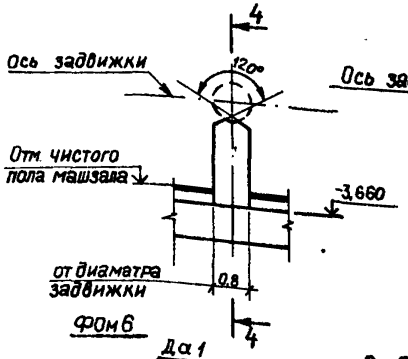

4-4

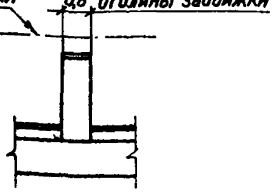

5-5

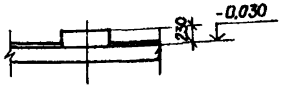

ФОм5

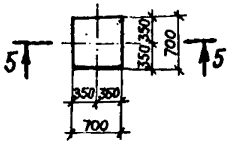

ФОм6

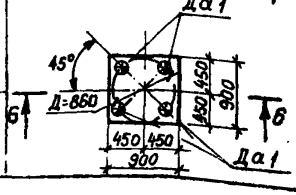

6-6

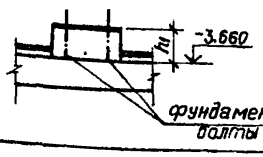

Спецификация фундаментных болтов на один элемент

Марка фундамента	Рис	Марка болтов: Заготовочная	Установочная	Условн. обозн.	Диаметр резьбы болта	Кол. болтов	Длина болта, мм	Обозначение
ФОм1	1	Еа	1	●	М30	6	420	Болт 5.М30×420 ВСт3пс2 ГОСТ 24379.1-80
	2	Еа	1	●	М30	4	420	Болт 5.М30×420 ВСт3пс2 ГОСТ 24379.1-80
ФОм2		Ва	1	∅	М16	4	250	Болт 5.М16×250 ВСт3пс2 ГОСТ 24379.1-80
ФОм3		Ба	1	◭	М12	8	210	Болт 5.М12×210 ВСт3пс2 ГОСТ 24379.1-80
ФОм4		Ба	2	◭	М12	4	210	Болт 5.М12×210 ВСт3пс2 ГОСТ 24379.1-80
ФОм6		Да	1	⊕	М24	4	350	Болт 5.М24×350 ВСт3пс2 ГОСТ 24379.1-80

1. Объем бетона на опоры под трубопроводную арматуру – 0,9 м³
2. Значение „h" см. таблицу 2 на листе КЖ 15.

Привязан

Инв. №

ГИП	Новаминский	
Н.контр	Айзенберг	
Нач.отд	Волошин	
Гл.спец	Айзенберг	
Рук.гр	Клоцман	
Вед.инж	Слепак	
Ст.инж	Дозоров	

ТП 901-1-85.87 КЖ

Водозаборные сооружения производительностью от 0,02 до 1,5 м³/с для амплитуд колебания уровней воды до 6 м

Насосная станция производительностью от 0,16 до 0,66 м³/с с заглубленным машзалом 5,6 м

Стадия	Лист	Листов
Р	16	

Фундамент ФОм2...ФОм6; опора ОПм

Госстрой СССР Укрводоканалпроект Киев

Формат А2

9859/1

Инв.№ подл. | Подпись и дата | Взам.инв.№

Типовой проект 901-1-85.87 Альбом III

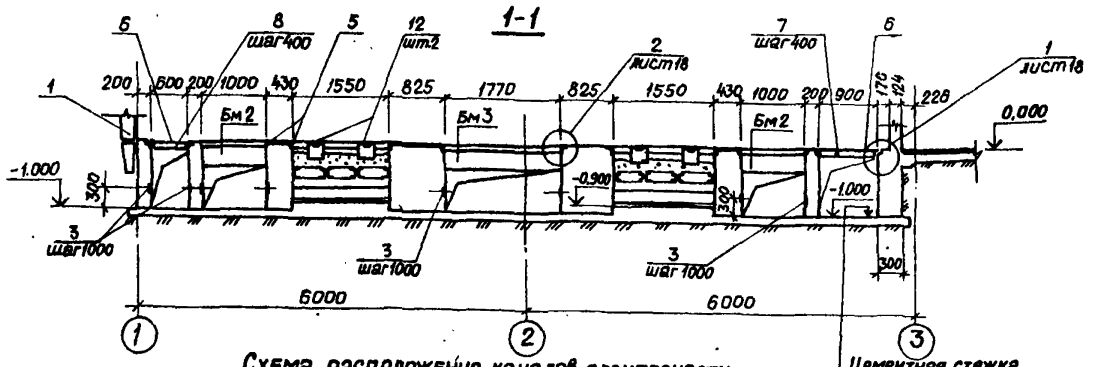

Схема расположения каналов электрочасти (вариант установки 2ктп-630)

Цементная стяжка	-20мм
Бетон класса В12,5	-100мм
Щебень, втрамбованный в грунт (только для суглинистых грунтов)	

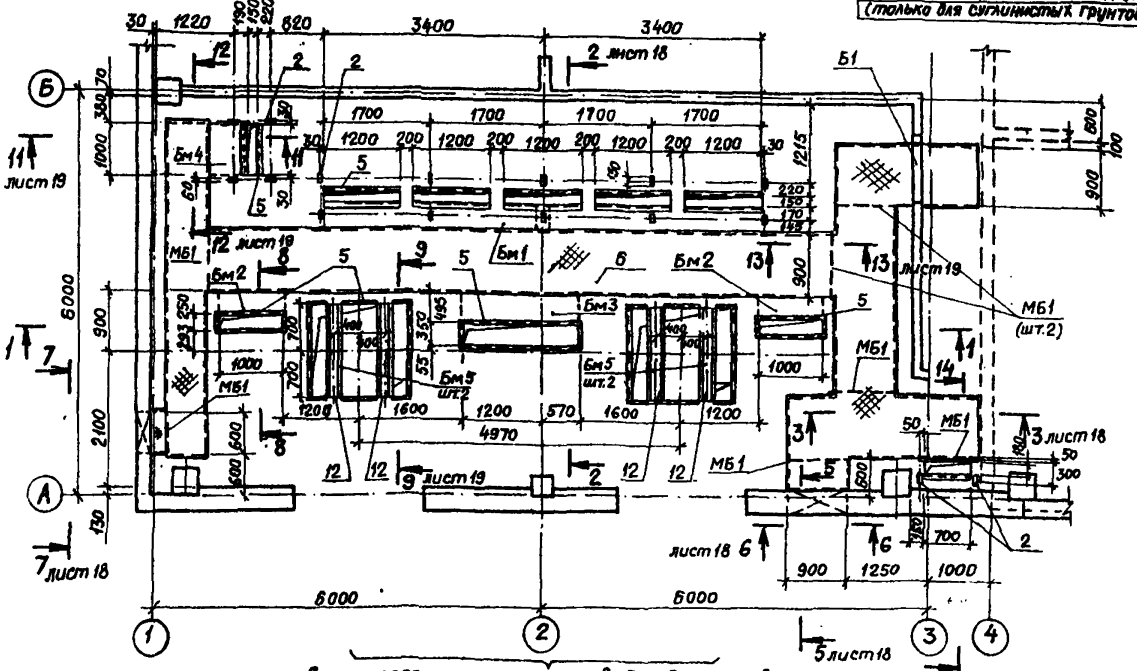

Схема расположения каналов для вариантов установки 2ктп-400 и 2ктп-250 см. лист КЖ18

Спецификация к схеме расположения элементов электрочасти

Марка, поз.	Обозначение	Наименование	Кол.	Масса ед, кг	Примечание
Бм 1	901-1-85.87 - КЖ 10	Балка Бм 1	1		
Бм 2	901-1-85.87 - КЖ 10	Балка Бм 2	2		
Бм 3	901-1-85.87 - КЖ 10	Балка Бм 3	1		
Бм 4	901-1-85.87 - КЖ 10	Балка Бм 4	1		
Бм 5	901-1-85.87 - КЖ 10	Балка Бм 5	4		
Б1	ГОСТ 948-84	перемычка 2ПБ16-2	1	65,0	
МБ1		уголок 100×100×7			
		ГОСТ 8509-86 L=1100	7	11,9	
1	1.400-15В.1,550-06	Изделие закладное МН 555	50,0	5,3	
2	1.400-15В.1110-05	Изделие закладное МН102-6	16	0,7	
3	1.400-15В.1110-02	Изделие закладное МН101-6	46	0,6	
4	1.400-15В.1140-11	Изделие закладное МН128-6	6,0м	8,4	
5	1.400-15В.1550-04	Изделие закладное МН 553	15,0м	4,1	
12	1.400-15.В.1140-08	Изделие закладное МН128-3	1	11,1	
6		Рифленая сталь S=4			
		ГОСТ 8568-77	24,3м²	33,4	
7		Лист 4×40×840 ГОСТ-19903-74	49	1,1	
8		Лист 4×40×540 ГОСТ 19903-74	12	0,7	
9		Швеллер 10			
		ГОСТ 8240-72* L=1500	4	12,9	
10	901-1-85.87-КЖИ-РМ1	Решетка РМ 1	6	32.8	
11		Труба 65×3,2			
		ГОСТ 3262-75 L=300	2	2,1	

1. Проемы после прокладки кабеля заложить бетоном класса В12,5
2. Наружную поверхность фундаментов обмазать горячим битумом в бензине за 2 раза по огрунтовке раствором битума в бензине.
3. Данный лист рассматривать совместно с листами КЖ18 ... 21

Привязан	ГИП	Новоминский		ТП 901-1-85.87 КЖ	
	Н. контр.	Айзенберг		Водозаборные сооружения производительностью от 0,02 до 15м³/с с амплитудой колебания уровней воды до 6м	
	Нач. отд.	Волошин		Насосная станция производительностью от 0,16 до 0,66 м³/с, с заглублением машзала 3,6м	Стадия: Р; Лист: 17; Листов:
	Гл. спец.	Айзенберг		Схема расположения каналов электрочасти (вариант установки 2ктп-630). Разрез 1-1	Госстрой СССР Укрводоканалпроект
Инв. №	Рук. гр.	Клоцман			
	Ст. инж.	Малинина			

Формат №2

9869/1

Инв. № подл. | Подпись и дата | Взам. инв. №

Схема расположения каналов электрочасти

Вариант установки 2КТП-400

(остальное см. лист 17)

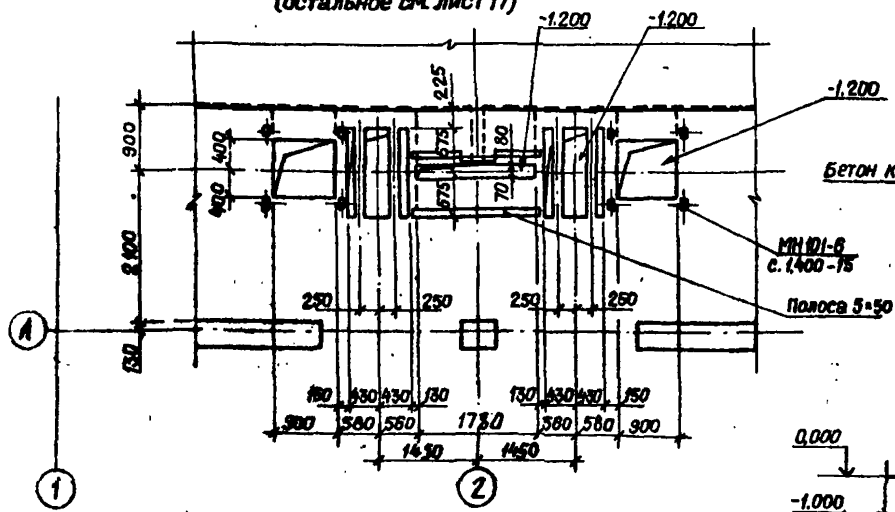

2-2

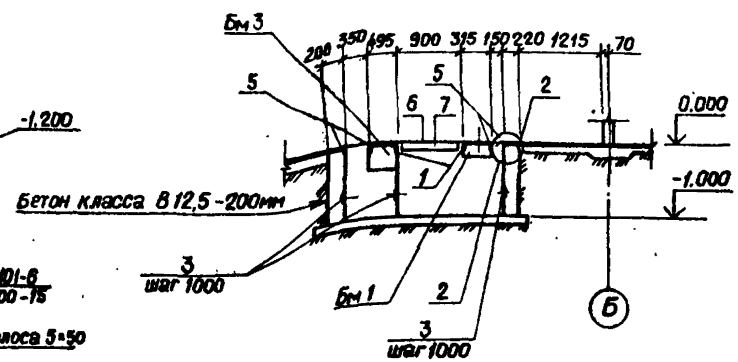

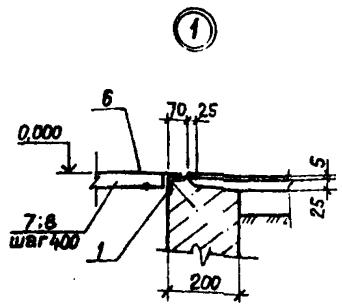

3-3

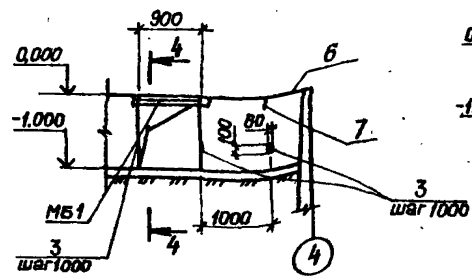

5-5

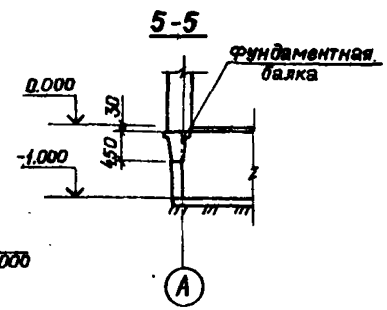

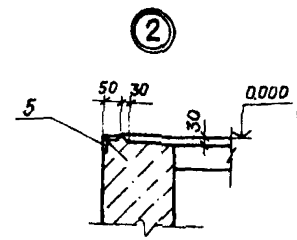

Схема расположения каналов электрочасти

Вариант установки 2КТП-250

(остальное см. лист 17)

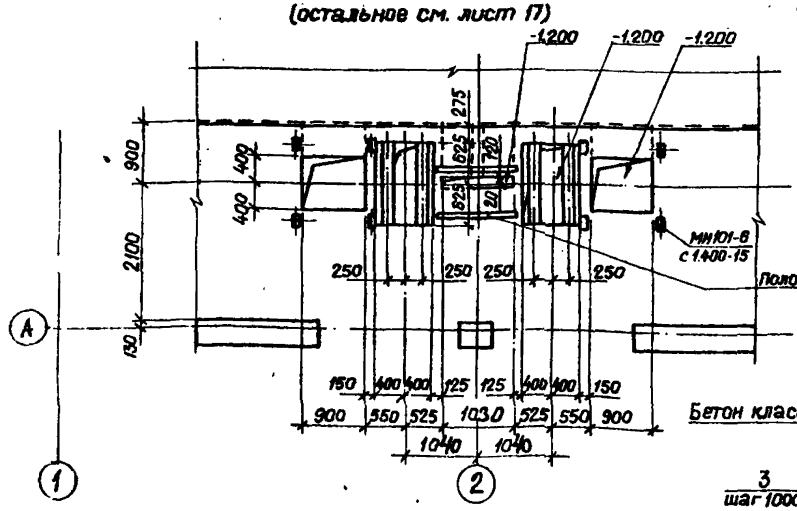

4-4

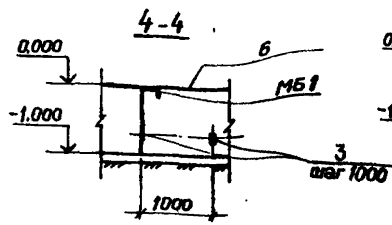

6-6

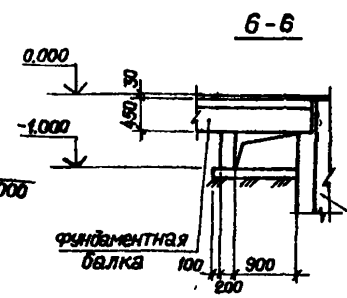

7-7

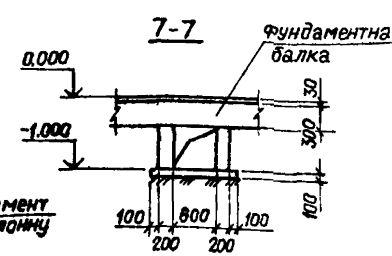

8-8

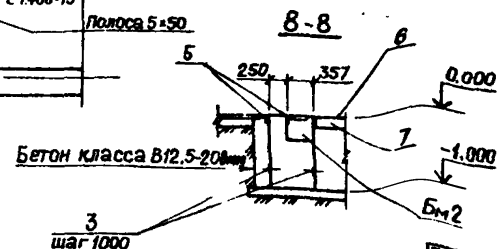

				ТП901-1-85.87		-КЖ
				Водозаборные сооружения производительностью от 0,02 до 1,5 м³/с для амплитуд колебания уровней воды до 6 м		
ГИП	Небожинский			Насосная станция производительностью от 0,16 до 0,65 м³/с с заглублением машзала 3,6 м	Стадия: Р	Лист: 18	Листов:
Н.контр.	Айзенберг						
Нач.отд.	Волошин						
Гл.спец.	Айзенберг			Схема расположения каналов электрочасти (вариант установки 2×ТП-400, 2КТП-250. Разрез 2-2, 3-3)	Госстрой СССР Укрводоканалпроект Киев		
Рук.гр.	Клоцман						
Ст.инж.	Малинина						

Привязан

Инв. №

Подпись и дата | Взам. инв. №

Инв. № подл.

Формат А2

9859/1

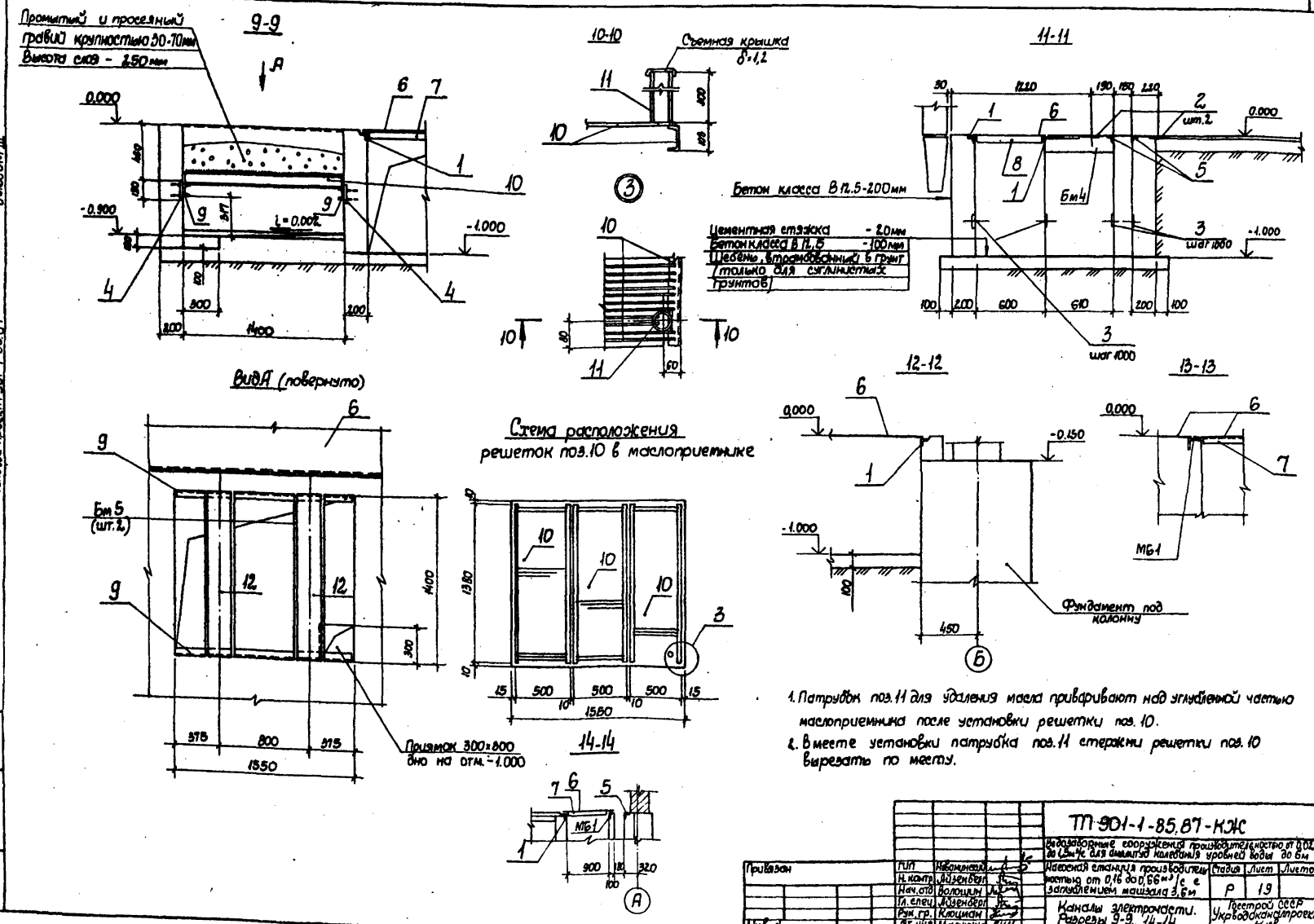

1. Патрубок поз.11 для удаления масла приваривают над углубленной частью маслоприемника после установки решетки поз.10.
2. В месте установки патрубка поз.11 стержни решетки поз.10 вырезать по месту.

Привязан	ГИП	Новоминский	ТП 901-1-85.87-КЖ		
	Н. контр.	Айзенберг	Водозаборные сооружения производительностью от 0,02 до 1,5м³/с для амплитуд колебания уровней воды до 6м		
	Нач. отд.	Волошин	Насосная станция производительностью от 0,16 до 0,66м³/с с заглублением машзала 3,6м	Стадия	Лист	Листов
	Гл. спец.	Айзенберг		Р	19	
	Рук. гр.	Клоцман	Каналы электрочасти. Разрезы 9-9...14-14	Госстрой СССР Укрводоканалпроект Киев		
Инв. N	Ст. инж.	Малинина				

Альбом III

Типовой проект 901-1-85.87

Инв. N подл. | Подпись и дата | Взам. инв. N

9859/1 Формат А2

Альбом III

Типовой проект 901-1-85.87

Инв. № подл. | Подпись и дата | Взам. инв. №

1-1

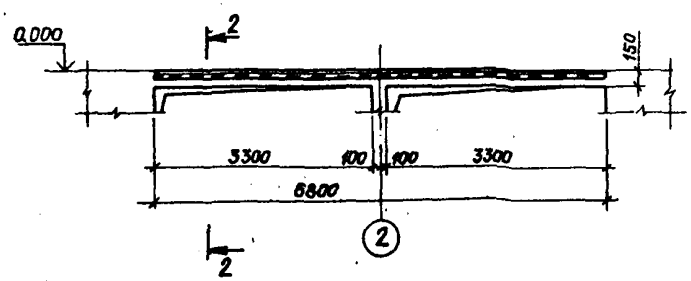

2-2

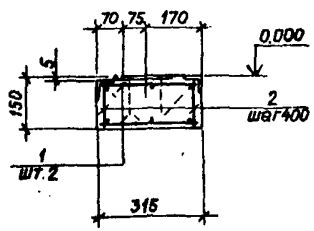

3-3

рис. 1

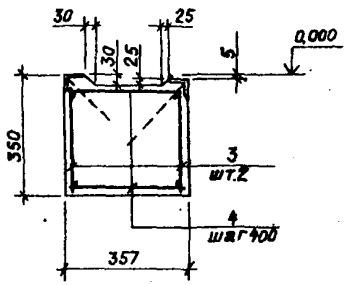

рис. 2

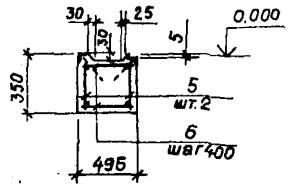

Бм 1.

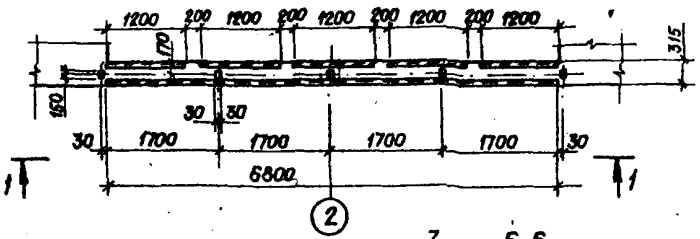

Бм 2, Бм 3

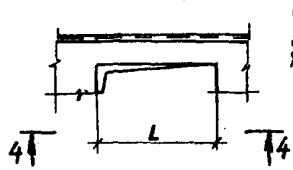

4-4

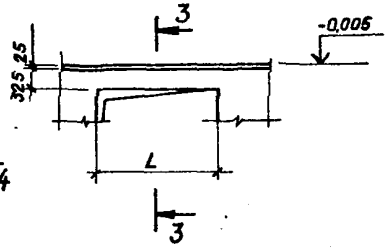

5-5

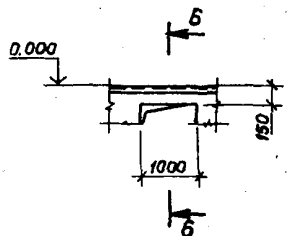

6-6

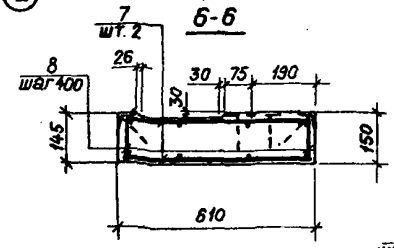

7-7

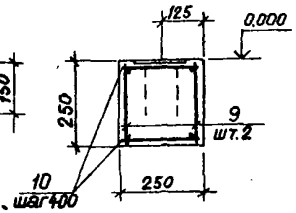

Бм 4

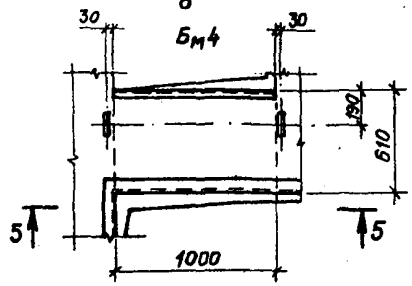

Бм 5

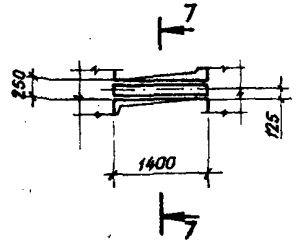

Таблица нагрузок

Марка элемента		Бм1	Бм2	Бм3	Бм4	Бм5
Нагрузка q	тс/м	0.34	0.62	0.92	0.66	2.01
	кН/м	3.4	6.2	9.2	6.6	20.1

Таблица размеров

Марка	Рис.	Пролет L, мм
Бм 2	1	1000
Бм 3	2	1760

Расчетные схемы

Бм 1

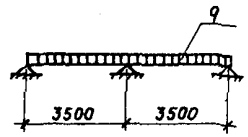

Бм 2

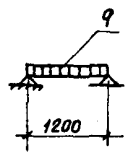

Бм 3

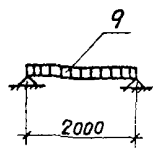

Бм 4

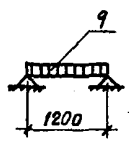

Бм 5

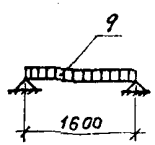

1. Все закладные элементы учтены в общей спецификации см. лист 17

					ТП 901-1-85.87 КЖ		
					Водозаборные сооружения производительностью от 0.02 до 1.5 м³/с для амплитуд колебания уровней воды до 6 м.		
Привязан					Насосная станция производительностью от 0.16 до 0.65 м³/с с заглублением машзала 3.6 м	Стадия	Лист	Листов
		ГИП	Новотоцкий			Р.	20	
		Н. контр.	Айзенберг					
		Нач. отд.	Волошин					
		Гл. спец.	Айзенберг		Балка Бм 1 ÷ Бм 5	Госстрой СССР Укрводоканалпроект Киев		
Инв. №		Рук. гр.	Клоцман					
		Ст. инж.	Малинина					

Формат А2

9859/1

Альбом III

Типовой проект 901-1-85.87

Спецификация Бм1, Бм2, Бм3, Бм4, Бм5

Формат	Зона	Поз.	Обозначение	Наименование	Кол.	Примечание
				Балка Бм1		
				Сборочные единицы		
А4		1	901-1-85.87 -КЖИ КР4	Каркас плоский КР4	2	26,0 кг
				Детали		
Б4		2		А-I-6 ГОСТ 5781-82* L=130	38	0,1 кг
				Материалы		
				Бетон класса В15		0,32 м³
				Балка Бм2		
				Сборочные единицы		
А4		3	901-1-85.87 -КЖИ КР1	Каркас плоский КР1	2	3,5 кг
				Детали		
Б4		4		А-I-6 ГОСТ 5781-82* L=330	6	0,1 кг
				Материалы		
				Бетон класса В15		0,13 м³
				Балка Бм3		
				Сборочные единицы		
А4		5	901-1-85.87 -КЖИ КР2-01	Каркас плоский КР2	2	5,7 кг
				Детали		
Б4		6		А-I-6 ГОСТ 5781-82* L=390	12	0,1 кг
				Материалы		
				Бетон класса В15		0,29 м³
				Балка Бм4		
				Сборочные единицы		
А4		7	901-1-85.87 -КЖИ КР5	Каркас плоский КР5	2	14,0 кг
				Детали		
Б4		8		А-I-6 ГОСТ 5781-82* L=100	22	0,1 кг
				Материалы		
				Бетон класса В15		0,1 м³
				Балка Бм5		
				Сборочные единицы		
А4		9	901-1-85.87 -КЖИ КР1-02	Каркас плоский КР3	2	4,7 кг
				Детали		
Б4		10		А-I-6 ГОСТ 5781-82* L=230	10	0,1 кг
				Материалы		
				Бетон класса В15		0,1 м³

Ведомость расхода стали на элемент, кг

Марка элемента	Изделия арматурные						Всего
	Арматура класса						
	А-I			А-III			
	ГОСТ 5781-82*						
	ф6 А-I		Итого	ф12 А-III		Итого	
Бм 1	18,0		18,0	37,8		37,8	55,8
Бм 2	3,2		3,2	4,4		4,4	7,6
Бм 3	5,4		5,4	7,2		7,2	12,6
Бм 4	4,6		4,6	25,6		25,6	30,2
Бм 5	4,4		4,4	6,0		6,0	10,4

Инв. № подл. | Подпись и дата | Взам. инв. №

Привязан

Инв. №

ГИП	Новочинская	
Н. контр.	Айзенберг	
Нач. отд.	Волошин	
Гл. спец.	Айзенберг	
Рук. гр.	Клоцман	
Ст. инж.	Малинина	

ТП 901-1-85.87 КЖ

Водозаборные сооружения производительностью от 0,02 до 1,5 м³/с для амплитуд колебания уровня воды до 8 м.

Насосная станция производительностью от 0,16 до 0,66 м³/с с заглублением машзала 3,6 м

Стадия	Лист	Листов
Р	21	

Балка Бм 1 ÷ Бм 5. Спецификация. Ведомость расхода стали

Госстрой СССР Укрводоканалпроект Киев

Формат А2

9859/1

Типовой проект 901-1-85.87 Альбом III

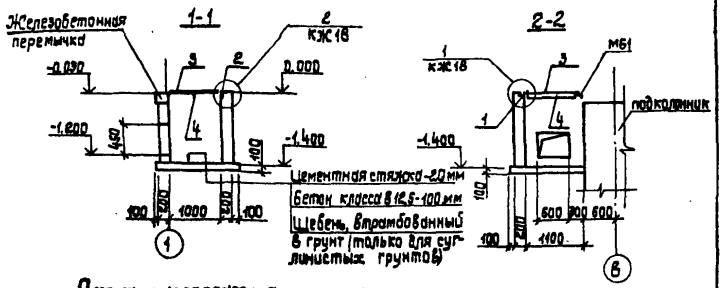

Схема расположения приямка

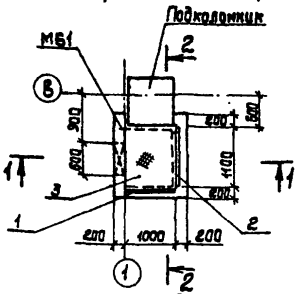

1. Стены приямка выполнить из бетона класса В 12,5.

2. Наружную поверхность приямка обмазать горячим битумом за 2 раза по огрунтовке раствором битума в бетоне.

Спецификация к схеме расположения приямка теплосети

Марка, поз.	Обозначение	Наименование	Кол.	Масса ед., кг	Примечание
М61		Уголок 100×100×7 ГОСТ 8509-86 L=1200	1	13,0	
1	1.400-15 В1.550-0.6	Изделие закладное МН 555	1,0	5,3	м
2	1.400-15 В1.550-04	Изделие закладное МН 553	1,0	4,1	м
3		Рифленая сталь S=4 ГОСТ 8568-77	1,1м²	33,4	
4		Лист 4×4 0×1000 ГОСТ 19903-74	1	1,3	

Привязан:		ТП 901-1-85.87- КЖ			
		Водозаборные сооружения производительностью от 0,02 до 1,5 м³/с для амплитуд колебания уровней воды до 6 м.			
	Гип	Новомужский	Стадия	Лист	Листов
	Н.контр.	Абзенберг	Р	22	
	Нач.отд.	Волощин			
	Гл.спец.	Абзенберг			
	Рук.гр.	Клоцман			
Инв. №	Ст.инж.	Малинина			
		Схема расположения приямка теплосети.	Госстрой СССР Укрводоканалпроект Киев		

Формат А3

Инв. № подл. | Подпись и дата | Взам. инв. №

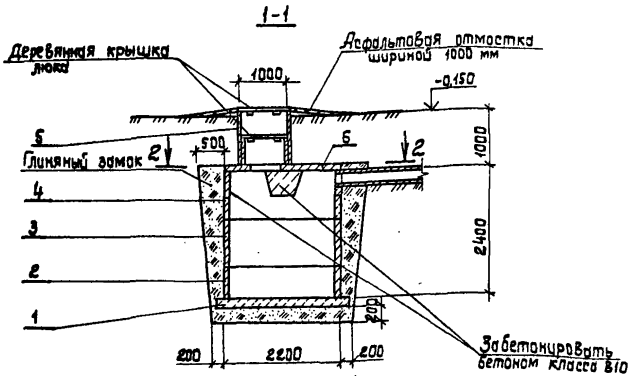

2-2

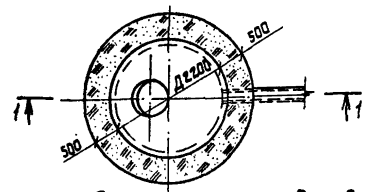

Спецификация к колодцу-выгребу

Марка, поз.	Обозначение	Наименование	Кол.	Масса ед. кг	Примечание
1	3.900-3 Вып.7 ч.1 л.26	Плита днища КЦД 20	1	1470	
2	3.900-3 Вып.7 ч.1 л.11	Кольцо стеновое КЦ-20-6	1	980	
3	3.900-3 Вып.7 ч.1 л.12	Кольцо стеновое КЦ-20-9	1	1470	
4	3.900-3 Вып.7 ч.1 л.14	Кольцо стеновое КЦ-20-9а	1	1120	
5	3.900-3 Вып.7 ч.1 л.5	Кольцо стеновое КЦ-10-9	1	600	
6	3.900-3 Вып.7 ч.1 л.22	Плита перекрытия КЦП2-20-1	1	1280	

1. Внутреннюю поверхность колодца-выгреба обмазать горячим битумом за 2 раза по огрунтовке раствором битума в бензине.

Привязан:		ТП 901-1-85.87 - КЖ			
		Водозаборные сооружения производительностью от 0,02 до 1,5 м³/с для амплитуд колебания уровней воды до 6 м.			
	Гип	Новомужский	Стадия	Лист	Листов
	Н.контр.	Абзенберг	Р	23	
	Нач.отд.	Волощин			
	Гл.спец.	Абзенберг			
	Рук.гр.	Клоцман			
Инв. №	Ст.инж.	Малинина			
		Водонепроницаемый выгреб.	Госстрой СССР Укрводоканалпроект Киев		

Формат А3

9859/1

Инв. № подл. | Подпись и дата | Взам. инв. №

Альбом III

Типовой проект 901-1-85.87

Ведомость рабочих чертежей основного комплекта

Лист	Наименование	Примечан.
1	Общие данные	
2	Схема расположения путей подвесного крана и монорельсов	
3	Узел 1 ... 8. Балка МБ6	
4	Схемы расположения металлических лестниц, площадок и ограждений	
5	Разрез 3-3 ... 10-10	
6	Узел 1 ... 12	
7	Схемы расположения стоек, балок и кронштейнов под площадки	
8	Разрез 16-16 ... 20-20. Узел 13 ... 18	
9	Схема расположения опор под трубопроводы. Решётка РМ3.	
10	Техническая спецификация металла (начало)	
11	Техническая спецификация металла (окончание)	

Ведомость прилагаемых и ссылочных материалов

Обозначение	Наименование	Примечан.
1.450.3-3 вып. 01	Стальные лестницы, площадки, стремянки и ограждения	
1.426.2-3 вып. 2	Стальные подкрановые балки	
	Пути подвесного транспорта пролетом 3; 4 и 6 м	

Ведомость спецификаций

Лист	Наименование	Примечан.
2	Спецификация к схеме расположения путей подвесного крана и монорельсов	
5	Спецификация к схемам расположения металлических лестниц, площадок и ограждений	

Типовой проект разработан в соответствии с действующими нормами и правилами.

Главный инженер проекта Новоминский

Ведомость металлоконструкций по видам профилей

Наименование конструкций по номенклатуре прейскуранта № 01-02	Позиции по проекту КМ	N п.п.	Код конструкций	Масса конструкций, т: Всего стали по данной и высшей прочности	по видам профилей стали: Балки и швеллеры	Корнесортная сталь	Среднесортная сталь	Мелкосортная сталь	Толстолистовая сталь	Универсальная сталь	Тонколистовая сталь	Гнутые и гнутосварные	Трубы	Прочие	Всего	Количество, шт.	Серия типовых конструкций
Наземная часть																	
Пути подвесного крана и монорельсы		1	526235		2,24	0,03			0,20			0,03		0,11	2,61		
Подземная часть																	
Лестницы		2	526242		0,09	0,91		0,14	0,03					0,16	1,33		
Площадки		3	526243		1,37	1,01		0,01	0,44					1,61	4,44		1.450.3-3
Ограждения		4	526244			0,65		0,17							0,82		вып. 0,1

1. Разработку чертежей металлоконструкций производить согласно СНиП II-23-81 „Стальные конструкции. Нормы проектирования."
2. Монтаж стальных конструкций вести на болтах нормальной прочности и на сварке. Сварка ручная электродуговая.
3. Все сварные швы выполнять электродами типа Э42 и Э42А по ГОСТ 9467-75.
4. Высоту неоговоренных швов принимать по наименьшей толщине свариваемых элементов.
5. Антикоррозийную защиту выполнить в соответствии со СНиП II-28-73* - очистить поверхность до первой степени обезжиривания и покрыть масляно-битумной краской БТ-577 за 2 раза по грунтовке ГФ-020

ГИП	Новоминский	
Н.контр.	Айзендерг	
Нач.отд.	Волошин	
Гл.спец.	Айзендерг	
Рук.гр.	Кацман	
Ст.инж.	Дозорова	

Привязан

Инв. №

ТП 901-1-85.87 КМ

Водозаборные сооружения производительностью от 0,02 до 1,5 м³/с для амплитуд колебания уровней воды до 8 м

Насосная станция производительностью от 0,16 до 0,68 м³/с с заглублением машзала 3,6 м

Стадия	Лист	Листов
Р	1	11

Общие данные

Госстрой СССР Укрводоканалпроект Киев

Формат А2

3859/1

Инв.№ подл. | Подпись и дата | Взам. инв.№

Альбом III

Типовой проект 901-1-85.87

Схема расположения путей подвесного крана и монорельсов

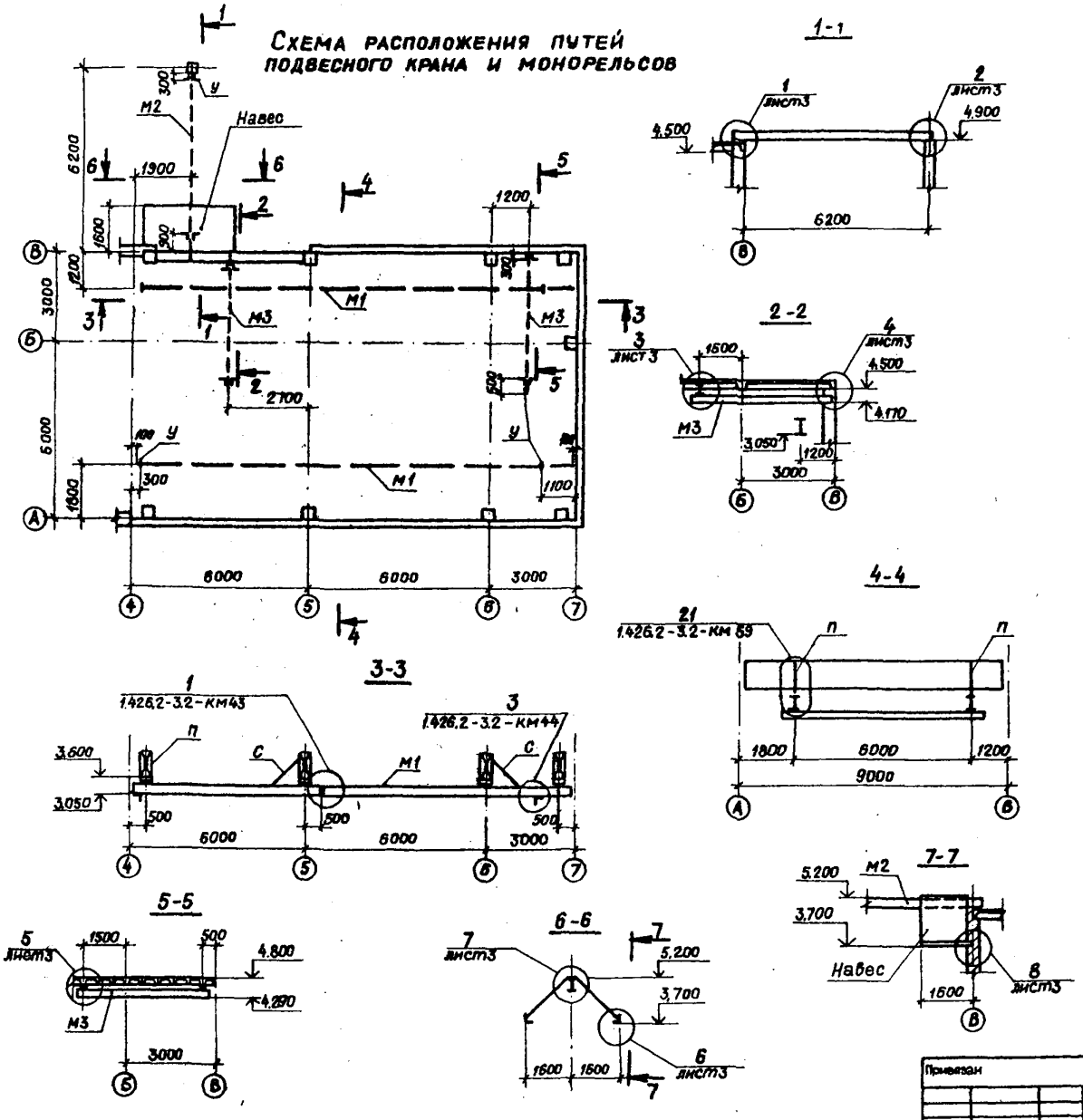

Спецификация к схеме расположения путей подвесного крана и монорельсов

Марка	Обозначение	Наименование	Кол	Масса ед, кг	Прим.
М1	901-1-85.87 -КМ3	Путь подвесного крана	2	845	L=14,8м
М2	901-1-85.87 -КМ3	Монорельс	1	345	L=6,63м
М3	901-1-85.87 -КМ3	Монорельс	2	56	L=4,65м
П	901-1-85.87 -КМ3	Подвеска	8	50	
С	901-1-85.87 -КМ3	Связь	4	5	
–	901-1-85.87 -КМ2	Навес	1	50	
МН4	901-1-85.87-КЖИ-МН4	Закладное изделие	1	11,6	
		Крепежные элементы			
		Болт М16×100 ГОСТ 7798-70*	16	0,19	
		Болт М12×80 ГОСТ 7798-70*	6	0,09	
		Гайка М16 ГОСТ 5915-70*	32	0,03	
		Гайка М12 ГОСТ 5915-70*	12	0,02	
		Шайба 16 ГОСТ 11371-78*	32	0,01	
		Шайба 12 ГОСТ 11371-78*	12	0,01	

1. Конструкцию путей подвесного крана выполнить по серии 1.426.2 -3.2
2. Грузоподъемность подвесного крана -3,2 тс; наружного монорельса М2 -3,2 т.с; монорельсов М3 -1,0 тс;
3. Монтаж пути производить в соответствии с требованиями главы СН и П III-18-75. „Металлические конструкции. Правила производства и приемки работ" и „Правила устройства и безопасной эксплуатации грузоподъемных кранов" (правила Госгортехнадзора).
4. При монтаже вертикальную рихтовку путей осуществить за счет рихтовочного зазора; горизонтальную рихтовку обеспечить овальными отверстиями. После окончания рихтовки шайбы привариваются и ставятся контргайки.
5. Монтажные соединения на болтах и сварке $h_ш$ -6 мм
6. Сварку производить электродами Э42 ГОСТ 9467-75.

				ТП 901-1-85.87		КМ	
				Водозаборные сооружения производительностью от 0,02 до 1,5 м³/с для амплитуд колебания уровней воды до 6м			
Привязан	ГИП	Новоминский		Насосная станция производительностью от 0,16 до 0,66 м³/с с заглублением машзала 3,6м	Стадия	Лист	Листов
	Н. контр.	Айзенберг			Р	2	
	Нач. отд.	Волошин					
	Гл. спец.	Айзенберг		Схема расположения путей подвесного крана и монорельсов	Госстрой СССР Укрводоканалпроект Киев		
	Рук. гр.	Клоцман					
Инв. №	Ст. инж.	Дозорова					

Формат А2

9859/1

Альбом III

Типовой проект 901-1-85.87

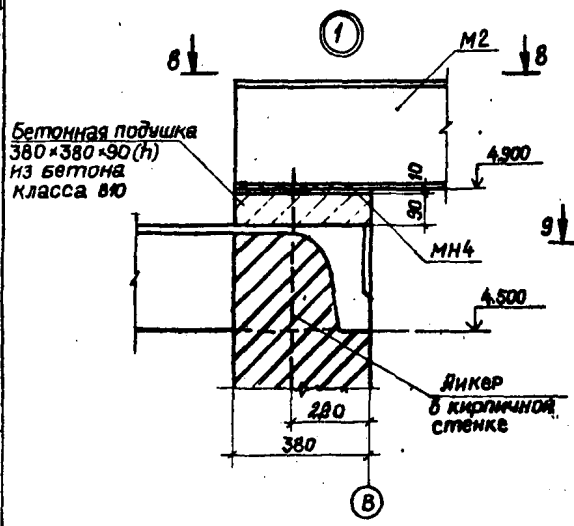

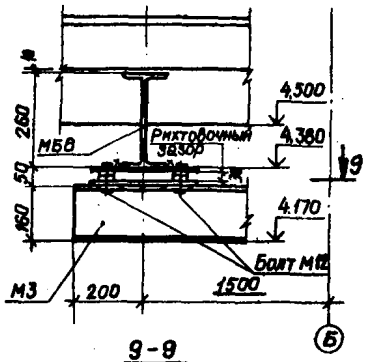

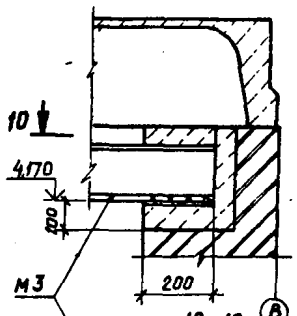

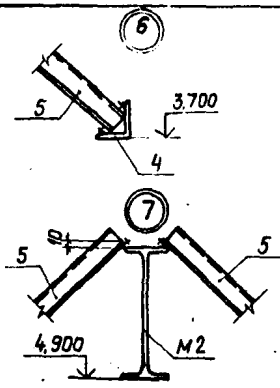

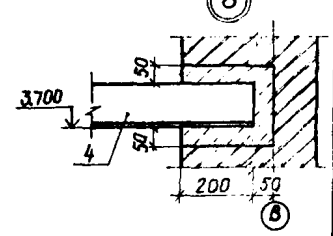

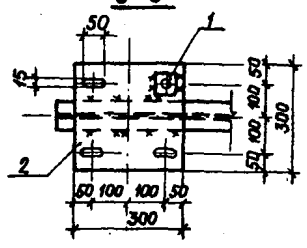

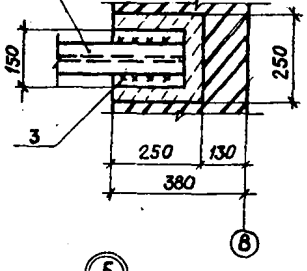

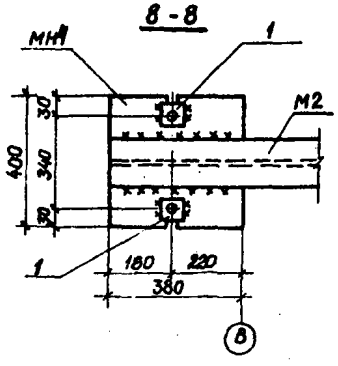

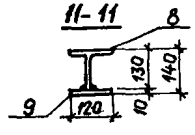

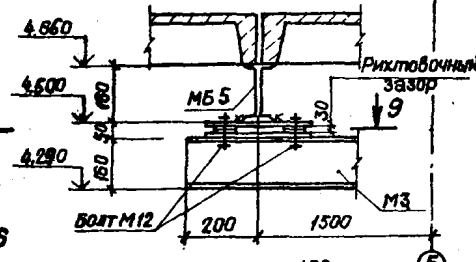

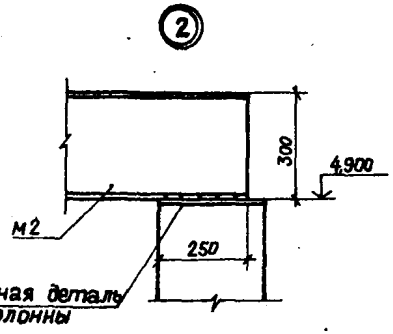

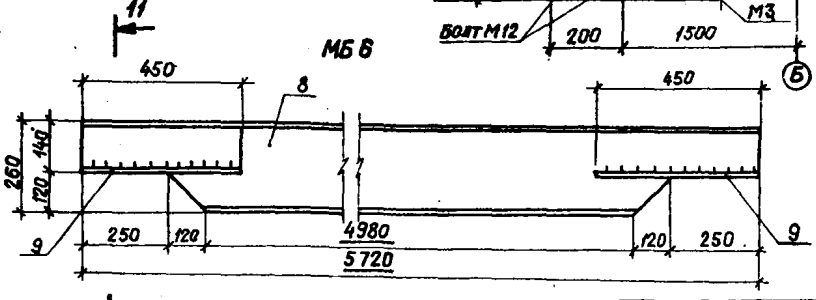

11 Схему расположения металлических балок МБ5 и МБ6 см. док. 901-1-85.87-КМ3

Ведомость элементов

Марка	Сечение: Эскиз	Поз.	Состав	Опорные усилия: M кгм(тсм)	N кН(т)	Q кН(т)	Группа конст.	Марка металла	Прим. Масса, кг
п			Гн. профиль 2С60×50×3 / L50×5	0,15	6,0	—	1	ВСт3Гпс5-1 / ВСт3кп2	50
с			L63×5	по гибкости			1	ВСт3кп2	5
у			L100×8	конструктивно			1	ВСт3сп5-2	
М1			I 30М	—	—	57(5,7)	1	ВСт3Гпс5	84
М2			I 30М	—	—	48(4,8)	1	ВСт3Гпс5	345
М3			I 16	—	—	14(1,4)	1	ВСт3Гпс5-1	56
Отдельные позиции		1	-10×70	конструктивно			1	ВСт3кп2	
		2	-100×300	конструктивно			1	ВСт3кп2	
		3	-10×150	конструктивно			1	ВСт3кп2	
Навес	см. чертёж на л. 2	4	L100×8	конструктивно			4	ВСт3сп5-2 / ВСт3кп2	50
		5	прокат. листы Н57-750-07						
МБ5	11 / 10 / 2750	6	I 16	конструктивно			1	ВСт3сп5-2 / ВСт3кп2	42
		7	-100×10						
МБ6	см. чертеж	8	I 26.Б1				1	ВСт3сп5-2 / ВСт3кп2	160
		9	-120×10						

ТП 901-1-85.87 КМ

Водозаборные сооружения производительностью от 0,02 до 1,5 м³/с для амплитуд колебания уровней воды до 6 м.

Насосная станция производительностью от 0,18 до 0,66 м³/с, с заглублением машзала 3,6 м.

Стадия Р | Лист 3 | Листов

Узел 1...8. Балка МБ6

Госстрой СССР Укрводоканалпроект

ГИП	Новочинский	
Н.контр.	Айзенберг	
Нач.отд.	Волошин	
Гл.спец.	Айзенберг	
Рук.гр.	Клоцман	
Ст.инж.	Дорова	

Привязан

Инв.№ подл. | Подпись и дата | Взам.инв.№

Формат А2

9859/1

Схема расположения металлических лестниц, площадок ограждений на отм. 0.000

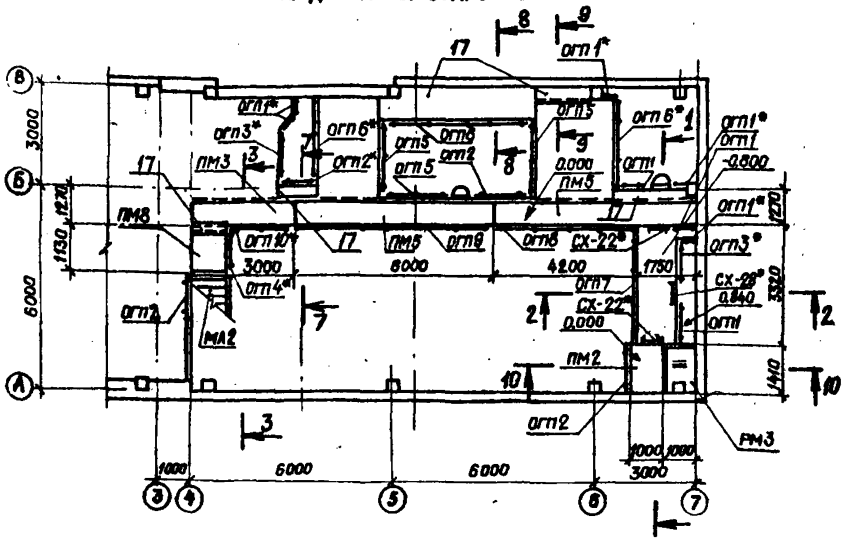

Схема расположения металлических лестниц, площадок, ограждений на отм. -3,660

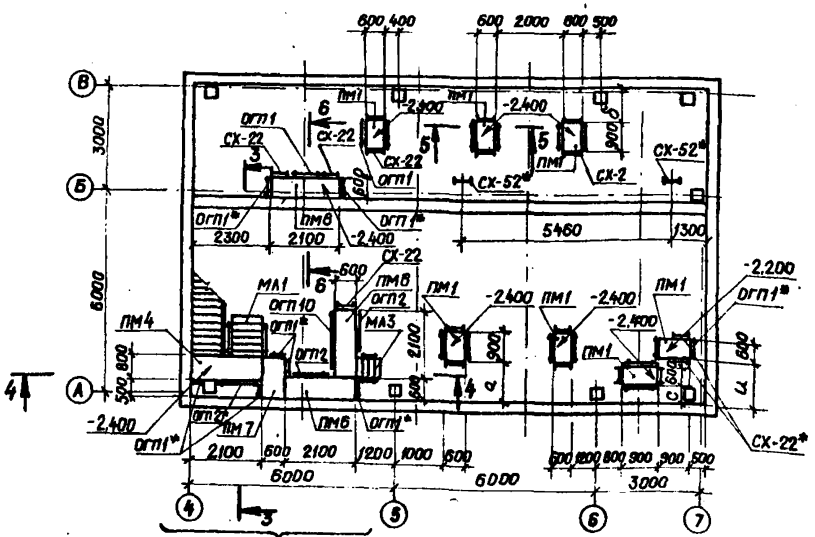

Марка насоса	Размеры				
	a	б	c	и	к
Д 500-65	1400	1200	940	1600	1620
Д 630-90	1200	1200	710	1400	1400
Д 800-57	1300	1000	790	1500	1510
Д1250-65	1100	1000	590	1300	1310
Д 200-36	1600	1500	300	1720	1200
Д 200-95	1700	1500	400	1800	1200
Д 320-50	1500	1500	300	1700	1200
Д 320-70	1600	1500	300	1700	1200

1. Металлические лестничные марши и площадки рассчитаны на полезную нагрузку 200 кг/м²
2. Сечения 3-3 ... 5-5 см. л.5
3. Спецификацию к схемам расположения см. л.5
4. Металлические конструкции со знаком* обрезать по месту.
5. Стремянки СХ-70* крепить к перегородке с помощью ∠100×8 на расстоянии 2000 мм от верха

				ТП 901-1-85.87 КМ			
				Водозаборные сооружения производительностью от 0,02 до 1,5 м³/с для амплитуд колебания уровней воды до 6м			
ГИП	Новаковский			Насосная станция производительностью от 0,16 до 0,65 м³/с с заглублением машзала 3,6м	Стадия	Лист	Листов
Н.контр.	Айзенберг				Р	4	
Нач.отд.	Волошин						
Гл.спец.	Айзенберг			Схемы расположения металлических лестниц, площадок, ограждений на отм. 0,00; -3,660	Госстрой СССР Укрводоканалпроект Киев		
Рук.гр.	Клоцман						
Ст.инж.	Дозорцева						

Привязан

Инв.№

Инв.№ подл. | Подпись и дата | Взам.инв.№

Формат А2

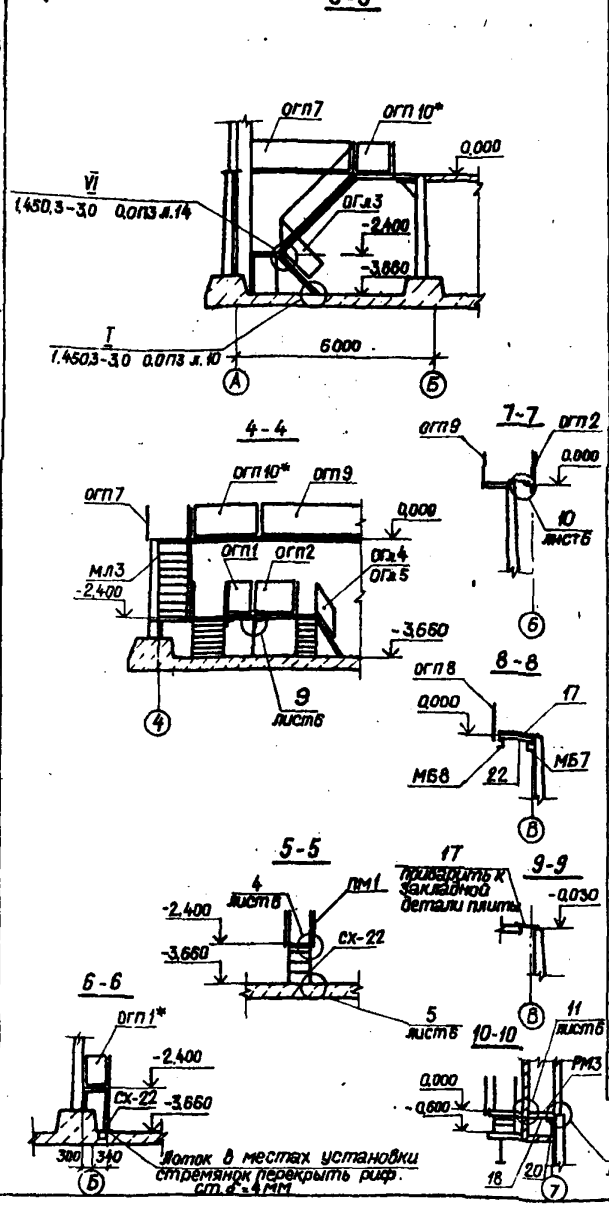

Спецификация к схемам расположения металлических лестниц, площадок, ограждений, балок и стоек

Марка	Обозначение	Наименование	Кол. шт.	Масса кг	Примеч.
		Площадки			
ПМ1	1.450.3-3.2 2.1.4.0.0.0	ПМХФ-9.6	7	38,04	
ПМ2	-08	ПМХФ-15.10	1	85,65	
ПМ3	-18	ПМХФ-30.6	1	111,16	
ПМ4	-13	ПМХФ-21.8	1	96,79	
ПМ5	-36	ПМХФ-60.6	2	916,86	
ПМ6	-12	ПМХФ-21.6	3	79,94	
ПМ7	-06	ПМХФ-15.6	1	58,53	
ПМ8	-02	ПМХФ-9.10	1	55,18	
		Стремянки			
СХ-22	1.450.3-3.1 3.1.0.1.0	СХ-22	20	37,5	
СХ-28	-01	СХ-28	1	46,9	
СХ-52	-05	СХ-52	2	88,6	
		Ограждение площадок			
ОГП1	1.450.3-3.1 5.1.0.1.0	ОГПМХЭб -10,9	31	10,5	
ОГП2	-03	ОГПМХЭб -10,15	16	16,7	
ОГП3	-04	ОГПМХЭб -10,18	2	18,7	
ОГП4	-01	ОГПМХЭб -10,12	2	12,5	
ОГП5	-07	ОГПМХЭб -10,24	3	22,8	
ОГП6	-08	ОГПМХЭб -10,30	2	29,0	
ОГП7	-09	ОГПМХЭб -10,36	2	33,1	
ОГП8	-10	ОГПМХЭб -10,42	2	39,3	
ОГП9	-13	ОГПМХЭб -10,60	1	55,6	
ОГП10	-05	ОГПМХЭб -10,21	1	20,8	
		Ограждение лестничных маршей			
ОГл1	1.450.3-3.1 4.1.1.1.0	ОГлМЛХ45-10.12	1	7,5	
ОГл2	-06	ОГлМЛХ45-10.12	1	7,5	
ОГл3	-08	ОГлМЛХ45-10.24	1	15,5	
ОГл4	1.450.3-3.1 4.1.2.1.0	ОГлМЛХ60-10.12	1	6,0	
ОГл5	-09	ОГлМЛХ60-10.12	1	6,0	
		Лестничные марши			
МЛ1	1.450.3-3.1 1.1.2.0.0-05	МЛХФ45-12.10	1	74,0	
МЛ2	-11	МЛХФ45-24.10	1	149,5	
МЛ3	1.450.3-3.1 1.2.2.0.0	МЛХФ60-12.6	1	32,5	
		Ограждение стремянок			
ОГС-30.4	1.450.3-3.1 6.1.0.1.0-03	ОГС-30.4	2	28,5	

Марка	Обозначение	Наименование	Кол. шт.	Масса кг	Прим.
		Дополнительные элементы			
Дх8	1.450.3-3.1 7.1.0.0.3	Дх8	1	0,26	
Дх9	-01	Дх9	1	0,26	
Дх4	1.450.3-3.1 7.1.0.0.2	Дх4	2	1,18	
Дх5	-01	Дх5	2	1,18	
Дх14	1.450.3-3.1 7.1.0.0.5	Дх14	1	0,63	
Дх15	-01	Дх15	2	0,63	
МХ3	1.450.3-3.1 7.1.0.1.0-02	МХ3	1	16,0	
		Кронштейны			
КРП3	901-1-85.87 -КМ7	КРП3	2	55,9	
КРП1	901-1-85.87 -КМ7	КРП1	6	29,0	
КРП2	901-1-85.87 -КМ7	КРП2	2	24,4	
		Стойки			
СМ1	901-1-85.87 -КМ7	СМ1	7	8,7	
СМ2	901-1-85.87 -КМ7	СМ2	36	16,4	
СМ3	901-1-85.87 -КМ7	СМ3	2	89,6	
СМ4	901-1-85.87 -КМ7	СМ4	1	131,1	
СМ5	901-1-85.87 -КМ7	СМ5	1	42,3	
		Балки			
МБ1	901-1-85.87 -КМ7	МБ1	1	82	
МБ2	901-1-85.87 -КМ7	МБ2	5	90,6	
МБ3	901-1-85.87 -КМ7	МБ3	2	59,5	
МБ4	901-1-85.87 -КМ7	МБ4	1	579	
		Опорный столик			
МС1	901-1-85.87 -КМ7	МС1	10	15,8	
МС2	901-1-85.87 -КМ7	МС2	1	3,7	
РМ3	901-1-85.87 -КМ9	Решетка РМ3	1	46	
С1	901-1-85.87 -КМ7	Связь С1	2	11,3	

1. Схемы расположения лестниц, площадок, ограждений см. л.4
2. Схемы расположения стоек, балок и кронштейнов под площадки см. л.7
3. Площадки, лестницы и ограждения, выполненные по фрагменту схемы №2, в спецификацию не включены.

Привязан

Инв. №

ТП 901-1-85.87		КМ	
Водозаборные сооружения производительностью от 0,02 до 1,5 м³/с для амплитуд колебания уровня воды до 6м.			
Насосная станция производительностью от 0,16 до 0,66 м³/с с заглублением машзала 3,6м	Стадия	Лист	Листов
	Р	5	
Разрез 3-3... 10-10	Госстрой СССР Укрводоканалпроект		

ГИП	Новоринский	
Н. контр.	Анзенберг	
Нач. отд.	Волошин	
Гл. спец.	Анзенберг	
Рук. гр.	Калтман	
Ст. инж.	Дозорова	

Инв. № подл. | Подпись и дата | Взам. инв. №

Формат А2

9859/1

Типовой проект 901-1-85.87 Альбом III

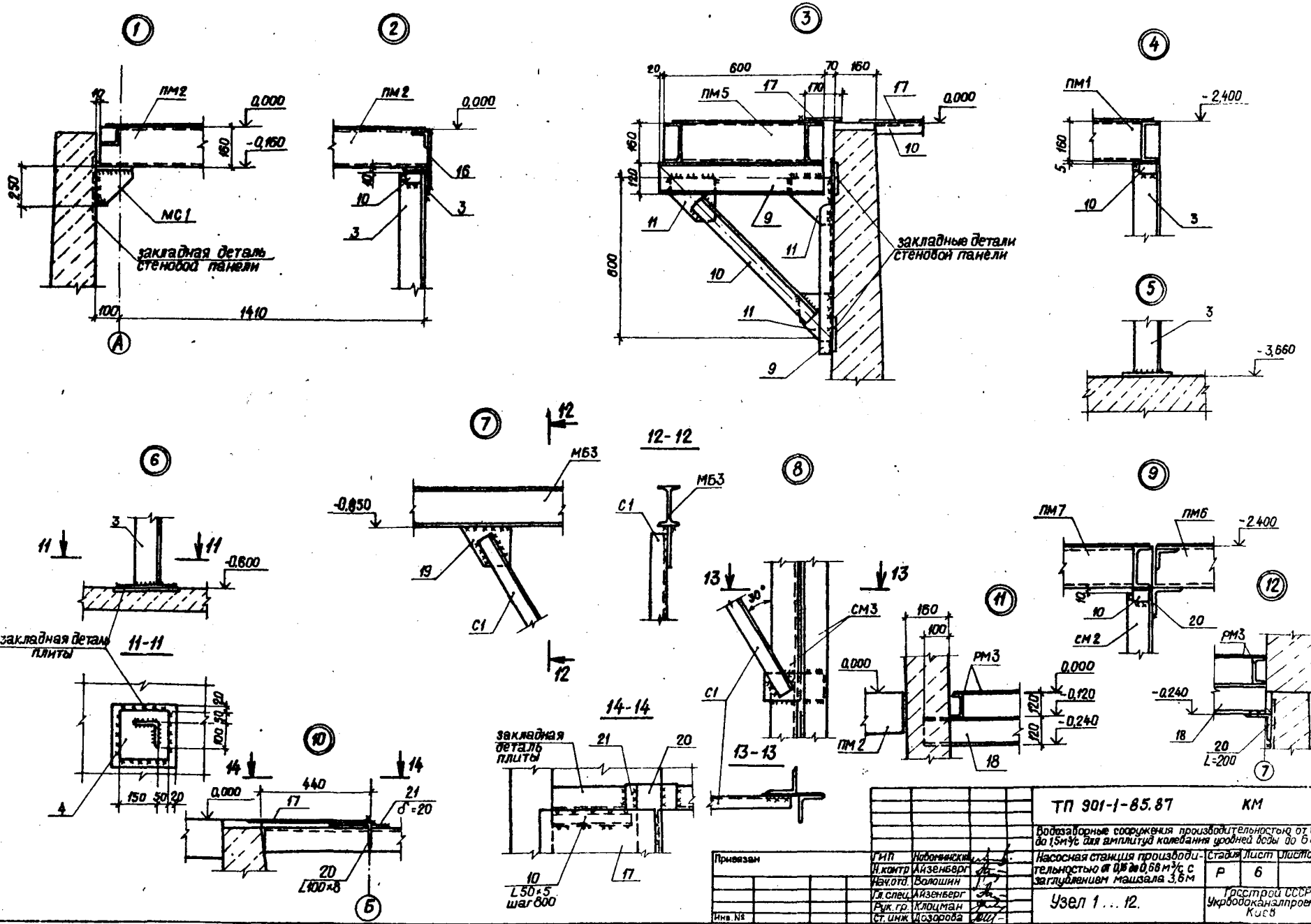

ГИП	Новоминский		
Н.контр	Айзенберг		
Изч.отд.	Волошин		
Гл.спец.	Айзенберг		
Рук.гр.	Клоцман		
Ст.инж.	Дозорова		

Привязан

Инв.№

ТП 901-1-85.87 КМ

Водозаборные сооружения производительностью от 0,02 до 1,5 м³/с для амплитуд колебания уровней воды до 6 м.

Насосная станция производительностью от 0,15 до 0,68 м³/с с заглублением машзала 3,6 м

Узел 1 ... 12.

Стадия	Лист	Листов
Р	6	

Госстрой СССР Укрводоканалпроект Киев

Формат А2

9859/1

Инв.№ подл. | Подпись и дата | Взам. инв.№

Схема расположения стоек под площадки

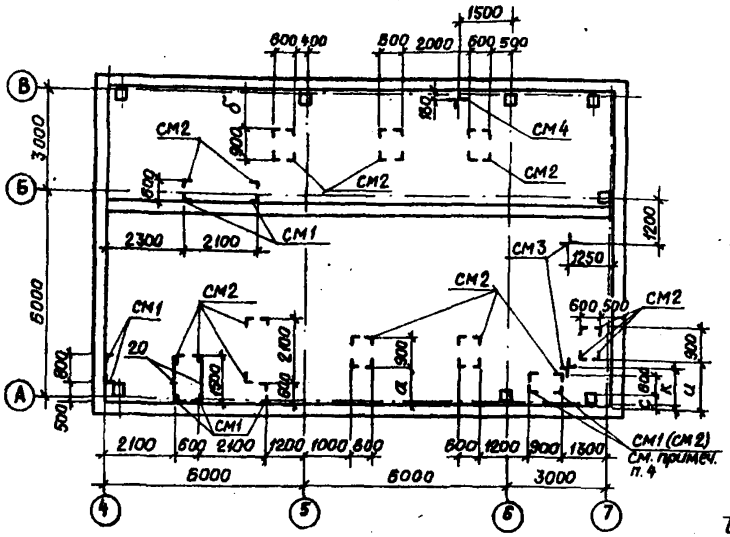

Марка стойки	Размеры, мм H			
СМ1	440			
СМ2	1090			
СМ3	1610			
СМ4	3210			
СМ5	1030			

15-15

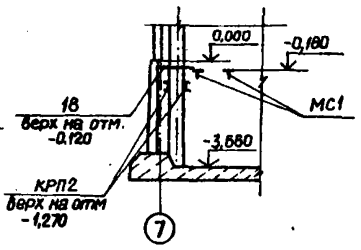

Схема расположения кронштейнов и балок под площадки

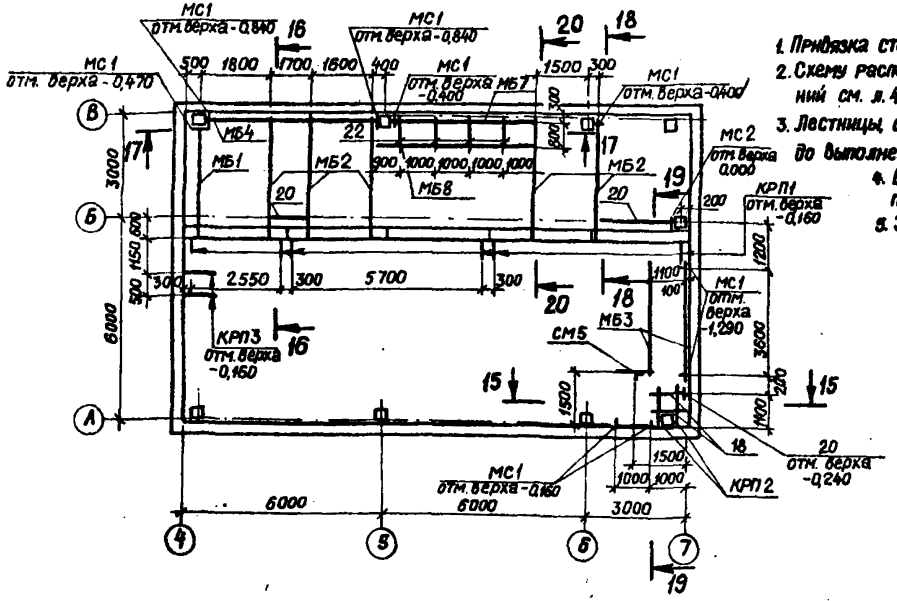

1. Привязка стоек дана по наружным граням
2. Схему расположения лестниц, площадок, ограждений см. л. 4
3. Лестницы, стремянки, площадки смонтировать до выполнения набетонки.
4. Выбор стойки уточнить при привязке проекта в зависимости от размера „С".
5. Значение „С", „и", „к" см. таблицу на л. 4

Ведомость элементов

Марка	Сечение Эскиз	Поз.	Состав	Опорные усилия M кнм(тс)	N кн(тс)	Q кн(тс)	Группа конструк.	Марка металла	Примеч.
МБ1			I 23Б2	52,9(5,29)		63,3(6,33)	1	ВСт3сп5-2	ℓ = 3200
МБ2			I 23Б2	52,9(5,29)	—	63,3(6,33)	1	ВСт3сп5-2	ℓ = 3550
МБ3			I 16	15,3(1,53)	—	16,6(1,66)	1	ВСт3сп5-2	ℓ = 3800
МБ4	1 2 а=в-300 160 2	1	2 I 35Б2	263(26,3)	—	210(21)	1	ВСт3сп5-2	ℓ = 5000
		2	-300×10					ВСт3кп2	ℓ = 200
МБ7			[20	конструктивно			1	ВСт3сп5-2	ℓ = 4230
МБ8			[20	конструктивно			1	ВСт3сп5-2	ℓ = 4860
СМ1; СМ2	3 4 H	3	L 100×8	—	4(0,4)	—	3	ВСт3сп5-2	
		4	-200×10					ВСт3кп2	ℓ = 200
СМ3; СМ4	3 5 6 а=в-300 7 H 5	3	2 L 100×8	—	64,5(6,45)	—	3	ВСт3сп5-2	
		5	300×10						ℓ = 300
		6	100×10						ℓ = 180
		7	200×10						ℓ = 300
		8	140×10						ℓ = 200
СМ5	3 4 ℓ=1000 H	3	L 100×8	—	3(0,3)	—	3	ВСт3сп5-2	
		4	-200×10					ВСт3кп2	ℓ = 200
КРП2	[		[18	6,6(0,66)	—	16,5(1,65)	4	ВСт3сп5-2	ℓ = 1500
С1	L		L 50×5	конструктивно				ВСт3кп2	
КРП1	890 600 9 10 9	9	[12	4(0,4)	—	11,2(1,12)	4	ВСт3кп2	
		10	L 50×5						
		11	-δ 8						
КРП3	1090 600 23 24 9	9	[12				4	ВСт3кп2	
		11	δ 8						
		23	[16						
		24	L 100×8						
МС1	360 12 14 13 890 230	13	230×12	37,8(3,78)		210(21)	1	ВСт3сп5-2	ℓ = 250
		14	100×12						ℓ = 200
		12	360×12						ℓ = 250
МС2	L		L 100×8					ВСт3сп5-2	ℓ = 300
Отдельные позиции		16	δ 4	конструктивно			4		
		17	Рисунок стр. 54					ВСт3кп2	
		18	[12						
		19	δ 8						
		20	L 100×8					ВСт3сп5-2	
		21	δ 20						
		22	[20						
	-	10	L 50×5					ВСт3кп2	

Привязан

Инв. №

Инв. № подл. | Подпись и дата | Взам. инв. №

ГИП	Новаминский	
Н.контр.	Айзенберг	
Нач.отд	Волошин	
Гл.спец.	Айзенберг	
Рук.гр.	Кацман	
Ст.инж.	Дозорова	

ТП 901-1-85.87 КМ

Водозаборные сооружения производительностью от 0,02 до 15 м³/с для амплитуд колебания уровней воды до 8 м

Насосная станция производительностью от 0,16 до 0,66 м³/с с заглублением машзала 3,6 м

Схема расположения стоек, балок и кронштейнов под площадки

Стадия	Лист	Листов
Р	7	

Госстрой СССР Укрводоканалпроект Киев

Формат А2

9859/1

Альбом III

Типовой проект 901-1-85.87

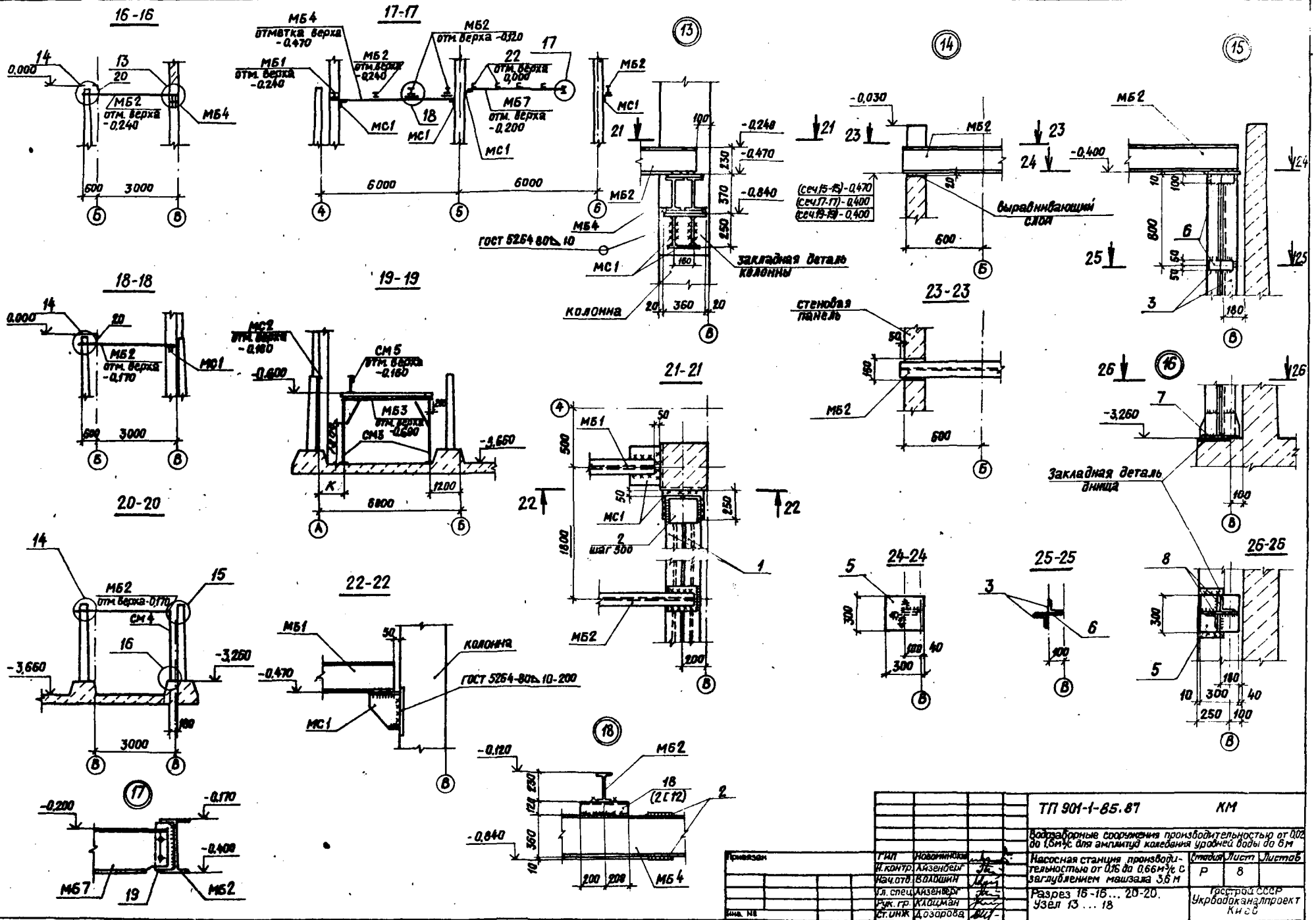

Привязан	ГИП	Новоминская		ТП 901-1-85.87 КМ	
	Н.контр.	Айзенберг		Водозаборные сооружения производительностью от 0,02 до 1,6м³/с для амплитуд колебания уровней воды до 6м	
	Нач.отд.	Волошин		Насосная станция производительностью от 0,16 до 0,66м³/с с заглублением машзала 3,6м	Стадия: Р; Листов: 8
	Гл.спец.	Айзенберг		Разрез 16-16 ... 20-20. Узел 13 ... 18	Госстрой СССР Укрводоканалпроект Киев
	Рук.гр.	Клоцман			
Инв. №	Ст.инж.	Дозорова			

Формат А2

9859/1

Типовой проект 901-1-85.87 Альбом III

Схема расположения опор под трубопроводы

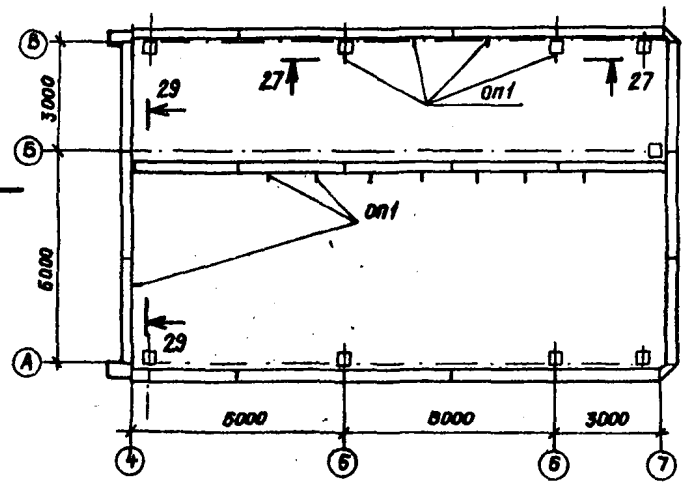

27-27

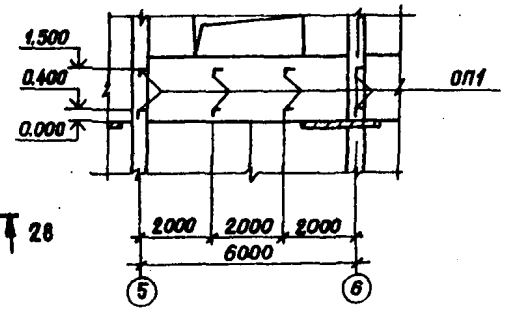

28-28

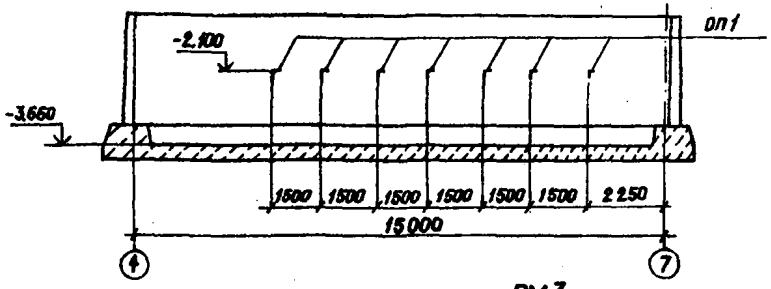

29-29

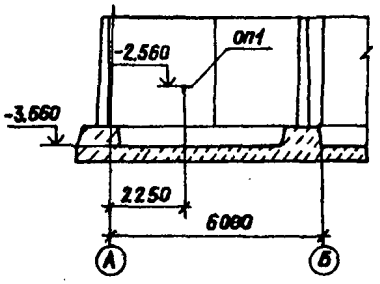

ОП1

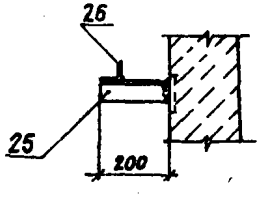

РМ3

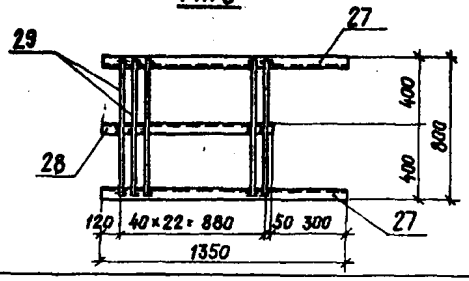

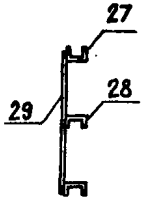

Спецификация к схеме расположения опор под трубопроводы

Марка	Обозначение	Наименование	Кол. шт.	Масса кг	Примеч.
ОП1	901-1-85.87 - КМ9	Опора ОП1	16	12	

Ведомость элементов

Марка	Сечение			Опорные усилия			Группа констр.	Марка металла	Примеч.
	Эскиз	Поз.	Состав	M кн.м (тсм)	N кн (т)	Q кн (т)			
ОП1	см. чертеж	25	∠50×5	конструктивно			4	Вст3кп2	L=100
		26	∠50×5						
РМ3	см. чертеж	27	[12	p = 200 кг/м²			4	Вст3кп2	
		28	[12						
		29	·8						

1. Схему расположения решетки РМ3 см. лист 4

Привязан				ТП 901-1-85.87 КМ	
				Водозаборные сооружения производительностью от 0,02 до 1,5 м³/с для амплитуд колебания уровней воды до 6 м	
	ГИП	Новоминский		Насосная станция производительностью от 0,16 до 0,66 м³/с с заглублением машзала 3,6 м	Стадия: Р; Лист: 9; Листов:
	Н.контр.	Айзенберг			
	Нач.отд.	Волошин			
	Гл.спец.	Айзенберг		Схема расположения опор под трубопроводы. Решетка РМ3	Госстрой СССР Укрводоканалпроект Киев
	Рук.гр.	Клоцман			
Инв. №	Ст.инж.	Дозорова			

Формат А2

9859/1

Инв. № подл. | Подпись и дата | Взам. инв. №

Альбом III

Типовой проект 901-1-85.87

Техническая спецификация металла

Вид профиля и ГОСТ, ТУ	Марка металла и ГОСТ	Обозначение и размер профиля, мм	№ п.п.	Код: Марка металла	Код: Вид профиля	Код: Размер профиля	Количество, шт.	Длина, мм	Масса металла по элементам, т: Пути подвесного крана и монорельсы (код элемента конструкции 526235)	Лестницы (526242)	Площадки (526243)	Ограждения (526244)			Общая масса, т	Масса потребности в металле по кварталам: I	II	III	IV	Заполняется В.Ц
Балки с параллельными гранями полок ТУ14-2-24-72	ВСт3сп5-2 ТУ14-1-3023-80	I 23 Б2	1								0,54				0,54					
		I 35 Б2	2								0,43				0,43					
		I 26 Б1	3						0,16						0,16					
	Итого								0,16		0,97				1,13					
Всего профиля					092500				0,16		0,97				1,13					
Балки двутавровые ГОСТ 8239-72*	ВСт3сп5-2 ТУ14-1-3023-80	I 16	3						0,23						0,23					
	Итого								0,23						0,23					
Всего профиля					092500				0,23						0,23					
Балки двутавровые для монорельсов ТУ14-2-427-80	ВСт3Гпс5 ГОСТ 380-71*	I 30М	4						1,82						1,82					
	Итого								1,82						1,82					
Всего профиля					092500				1,82						1,82					
Швеллеры горячекатаные ГОСТ 8240-72*	ВСт3 кп2 ГОСТ 380-71*	[12	5						0,03		0,08				0,11					
		[16									0,03				0,03					
	Итого			11240					0,03		0,11				0,14					
	ВСт3сп5-2 ТУ14-1-3023-80	[18	6								0,05				0,05					
		[20	7								0,24				0,24					
	Итого										0,29				0,29					
Всего профиля					092500				0,03		0,40				0,43					
Швеллеры стальные гнутые равнополочные ГОСТ 8278-83	ВСт3Гпс5 ГОСТ 380-71*	[60×50×3	8						0,03						0,03					
	Итого								0,03						0,03					
Всего профиля					092500				0,03						0,03					
Сталь угловая равнополочная ГОСТ 8509-86	ВСт3 кп2 ГОСТ 380-71*	L50×5	9						0,01		0,04				0,05					
		L63×5	10						0,02						0,02					
	Итого			11240					0,03		0,04				0,07					
	ВСт3сп5-2 ТУ14-1-3023-80	L100×8	11								1,01				1,01					
	Итого										1,01				1,01					
Всего профиля					093100				0,03		1,01				1,04					

1. Настоящий лист см. совместно с листом 11

Инв. № подл. | Подпись и дата | Взам. инв. №

Привязан

Инв. №

ГИП	Новоминский	
Н.контр.	Айзенберг	
Нач.отд.	Волошин	
Гл. спец.	Айзенберг	
Рук. гр.	Клошман	
Ст.инж.	Дозорова	

ТП 901-1-1-85.87 КМ

Водозаборные сооружения производительностью от 0,02 до 1,5 м³/с для амплитуд колебания уровней воды до 6 м.

Насосная станция производительностью от 0,16 до 0,68 м³/с с заглублением машзала 3,6 м.

Стадия	Лист	Листов
Р	10	

Техническая спецификация металла (начало)

Госстрой СССР Укрводоканалпроект Киев

Формат 32

9859/1

Типовой проект 901-1-85.87 Альбом III

Вид профиля и ГОСТ, ТУ	Марка металла и ГОСТ	Обозначение и размер профиля, мм	№ п.п.	Код: Марка металла	Код: Вид профиля	Код: Размер профиля	Количество, шт.	Длина, мм	Масса металла по элементам, т: Пути подвесного крана и монорельса (код элемента конструкции 526235)	Лестницы (526242)	Площадки (526243)	Ограждения (526244)			Общая масса, т	Масса потребности в металле по кварталам: I	II	III	IV	Заполняется ВЦ
Профилированные листы ГОСТ 24045-86	ВСТ3 КП2 ГОСТ 380-71*	Н57-750-0,7	12						0,05						0,05					
	Итого			11240					0,05						0,05					
Всего профиля					0801				0,05						0,05					
Сталь толстолистовая ГОСТ 19903-74*	ВСТ3 КП2 ГОСТ 380-71*	δ=8	13						0,04		0,01				0,05					
		δ=10	14						0,06		0,21				0,27					
	Итого			11240					0,10		0,22				0,32					
	ВСТ3сп5-2 ТУ14-1-3023-80	δ=12	15								0,22				0,22					
		δ=14	16						0,10						0,10					
	Итого								0,10		0,22				0,32					
Всего профиля					090205				0,20		0,44				0,64					
Сталь листовая рифленая (ромбическая) ГОСТ 8568-77*	ВСТ3 КП2 ГОСТ 380-71*	δ=4	17								0,23				0,23					
	Итого			11240							0,23				0,23					
Всего профиля					090205						0,23				0,23					
Сталь круглая ГОСТ 2590-71	ВСТ3 КП2 ГОСТ 380-71*	8	18		093400						0,01				0,01					
	Итого			11240	093300						0,01				0,01					
Всего профиля											0,01				0,01					
Болты ГОСТ 7798-70*	ВСТ3 КП2 ГОСТ 380-71*	d12	19						0,01						0,01					
		d16	20						0,01						0,01					
	Итого			11240					0,02						0,02					
Всего профиля					120000				0,02						0,02					
Гайки ГОСТ 5915-72	ВСТ3 КП2 ГОСТ 380-71*	d12	21						0,01						0,01					
		d16	22						0,01						0,01					
	Итого			11240					0,02						0,02					
Всего профиля					120000				0,02						0,02					
Шайбы ГОСТ 11371-78	ВСТ3 КП2 ГОСТ 380-71*	d12	23						0,01						0,01					
		d16	24						0,01						0,01					
	Итого			11240					0,02						0,02					
Всего профиля					120000				0,02						0,02					
Итого масса металла									2,61		3,06				5,67					
Лестницы, площадки, ограждения	ВСТ3 КП2 ГОСТ 380-71*	Лист 4	25	11240						1,33	1,38	0,82			3,53					
Всего масса металла									2,61	1,33	4,44	0,82			9,20					
В том числе по маркам	ВСТ3 КП2								0,27	1,33	1,99	0,82			4,41					
	ВСТ3сп5-2								0,49		2,45				2,94					
	ВСТ3Гпс5								1,85						1,85					

Привязан

Инв. №

ГИП	Надоминский	
Н.контр.	Айзенберг	
Нач.отд.	Волошин	
Гл.спец.	Айзенберг	
Рук.гр.	Клоцман	
Ст.инж.	Дозорова	

ТП 901-1-85.87 КМ

Водозаборные сооружения производительностью от 0,02 до 1,5 м³/с для амплитуд колебания уровней воды до 6 м.

Насосная станция производительностью от 0,16 до 0,66 м³/с с заглублением машзала 3,6 м.

Стадия	Лист	Листов
Р	11	

ТЕХНИЧЕСКАЯ СПЕЦИФИКАЦИЯ МЕТАЛЛА (окончание)

Госстрой СССР Укрводоканалпроект Киев

Формат А2

9859/1

gost.e-ecolog.ru