ТИПОВОЙ ПРОЕКТ
901-1-87.87

ВОДОЗАБОРНЫЕ СООРУЖЕНИЯ ПРОИЗВОДИТЕЛЬНОСТЬЮ ОТ 0.02 ДО 1.5 $м^3/с$
ДЛЯ АМПЛИТУД КОЛЕБАНИЙ УРОВНЕЙ ВОДЫ ДО 6М

НАСОСНАЯ СТАНЦИЯ ПРОИЗВОДИТЕЛЬНОСТЬЮ ОТ 0.16 ДО 0.66 $м^3/с$ С ЗАГЛУБЛЕНИЕМ МАШЗАЛА 5.4 М

АЛЬБОМ II

ТЕХНОЛОГИЧЕСКИЕ РЕШЕНИЯ, ВНУТРЕННИЕ ВОДОПРОВОД И КАНАЛИЗАЦИЯ, ОТОПЛЕНИЕ И ВЕНТИЛЯЦИЯ, НЕСТАНДАРТИЗИРОВАННОЕ ОБОРУДОВАНИЕ.

9861/2

gost.e-ecolog.ru

ПРИВЯЗАН:

ТИПОВОЙ ПРОЕКТ
901-1-87.87

ВОДОЗАБОРНЫЕ СООРУЖЕНИЯ ПРОИЗВОДИТЕЛЬНОСТЬЮ ОТ **0,02** ДО **1,5** $м^3/с$
ДЛЯ АМПЛИТУД КОЛЕБАНИЙ УРОВНЕЙ ВОДЫ ДО **6**М

НАСОСНАЯ СТАНЦИЯ ПРОИЗВОДИТЕЛЬНОСТЬЮ ОТ **0,16** ДО **0,66** $м^3/с$ С ЗАГЛУБЛЕНИЕМ МАШЗАЛА **5,4** М

АЛЬБОМ II

ТЕХНОЛОГИЧЕСКИЕ РЕШЕНИЯ, ВНУТРЕННИЕ ВОДОПРОВОД И КАНАЛИЗАЦИЯ, ОТОПЛЕНИЕ И ВЕНТИЛЯЦИЯ, НЕСТАНДАРТИЗИРОВАННОЕ ОБОРУДОВАНИЕ

СОСТАВ ПРОЕКТА:

АЛЬБОМ I. Пояснительная записка.
АЛЬБОМ II. Технологические решения, внутренние водопровод и канализация, отопление и вентиляция, нестандартизированное оборудование.
АЛЬБОМ III. Архитектурно-строительные решения.
АЛЬБОМ IV. Индустриальные изделия.
АЛЬБОМ V. Электротехническая часть.
АЛЬБОМ VI. Задания заводам-изготовителям на комплектные электротехнические устройства.
АЛЬБОМ VII. Спецификация оборудования.
АЛЬБОМ VIII. Ведомость потребности в материалах.
АЛЬБОМ IX. Сметы.

РАЗРАБОТАН ГПИ УКРВОДОКАНАЛПРОЕКТ

ДИРЕКТОР В.Н. Якименко

ГЛАВНЫЙ ИНЖЕНЕР К.Т.Н. Н.В. Писанко

НАЧАЛЬНИК ОТДЕЛА М.Я. Волошин

ГЛАВНЫЙ ИНЖЕНЕР ПРОЕКТА И.Н. Новоминский

9861/2

УТВЕРЖДЕН И ВВЕДЕН В ДЕЙСТВИЕ
ГЛАВНЫМ УПРАВЛЕНИЕМ ПРОЕКТИРОВАНИЯ
ГОССТРОЯ СССР ПРОТОКОЛ ОТ 28 АВГУСТА 1987г. N 57

ПРИВЯЗАН:

Содержание альбома

NN п.п.	Наименование	Марка обозначения	стр.
	Основной комплекс ТХ		
1	Общие данные	ТХ-1	3
2	Совмещенный чертеж	ТХ-2	4
3	Насосы Д 500-65, Д 630-90, Д 800-57, Д 1250-65		
	План. Таблицы привязочных размеров	ТХ-3	5
4	Насосы Д 500-65, Д 630-90, Д 800-57, Д 1250-65		
	Разрез 1-1. Схемы трубопроводов В10, В11	ТХ-4	6
5	Насосы Д 500-65, Д 630-90; Д 800-57, Д 1250-65		
	Разрез 2-2. Схемы трубопроводов А01, А02, А03	ТХ-5	7
6	Насосы Д 200-36, Д 200-95; Д 320-50; Д 320-70		
	План. Таблица привязочных размеров	ТХ-6	8
7	Насосы Д 200-86, Д 200-95; Д-320-50, Д 320-70. Разрезы 1-1, 2-2	ТХ-7	9
8	Установка вакуумных насосов. Планы. Вид по А	ТХ-8	10
9	Установка дренажных насосов. План. Разрезы. Схема	ТХ-9	11
10	Вакуумная колонна Лист 1	ТХН	12
11	Вакуумная колонна Лист 2	ТХН	13
12	Вакуумная колонна Лист 3	ТХН	14
13	Запорное устройство	ТХН	15
14	Проставки монтажные dy 250, 400, 500, 600	ТХН	16
15	Крестовина	ТХН	17
	Основной комплект ВК		
16	Общие данные	ВК-1	18
17	План. Схемы сетей В1, В2, К2	ВК-2	19
	Основной комплект ОВ		
18	Общие данные (начало)	ОВ-1	20
19	Общие данные (окончание)	ОВ-2	21
20	Планы	ОВ-3	22
21	Разрез. Установка оборудования систем П1 и П2	ОВ-4	23
22	Схемы	ОВ-5	24
23	Узел управления. Схема. Спецификация	ОВ-6	25

Альбом II

Типовой проект 901-1-87.87

Инв. N подл.	Подпись и дата	Взам. инв. N

Привязан

Инв. N

ГИП	Новоминский	
Нач. отд.	Волошин	
Н. контр.	Глузман	
Провер.	Трахтенберг	
Рук. гр.	Трахтенберг	
Ст. инж.	Зингер	

ТП 901-1-87.87

Водозаборные сооружения производительностью от 0,02 до 1,5 м³/с для амплитуд колебания уровня воды до 6 м

Насосная станция производительностью от 0,16 до 0,66 м³/с $H = 5{,}4$ м

Стадия	Лист	Листов
Р		

Содержание альбома

Госстрой СССР
Укрводоканалпроект
Киев

Альбом II

Типовой проект 901-1-87.87

Ведомость основных комплектов рабочих чертежей

Обозначение	Наименование	Примечание
ТХ	Технологические решения	
АР	Архитектурные решения	
КЖ	Конструкции железобетонные	
КМ	Конструкции металлические	
ОВ	Отопление и вентиляция	
ВК	Внутренний водопровод и канализация	
ЭМ	Силовое электрооборудование электроосвещение	
АТХ	Автоматизация технологии производства	

Ведомость рабочих чертежей основного комплекта ТХ

Лист	Наименование	Примечание
1	Общие данные	
2	План на отм. 0.000. Разрезы 1-1, 2-2.	
3	Насосы Д 500-65, Д 630-90, Д800-57, Д 1250-65	
	План. Таблица привязочных размеров	
4	Насосы Д 500-65, Д 630-90, Д 800-57, Д 1250-65	
	Разрез 1-1. Схемы трубопроводов В 10, В 11	
5	Насосы Д 500-65, Д 630-90, Д 800-57, Д 1250-65	
	Разрез 2-2. Схемы трубопроводов А01, А02, А03	
6	Насосы Д 200-36, Д 200-95, Д 320-50, Д 320-70	
	План. Таблица привязочных размеров	
7	Насосы Д 200-36, Д 200-95, Д 320-50, Д 320-70	
	Разрезы 1-1; 2-2.	
8	Установка вакуумных насосов. Планы. Вид по А	
9	Установка дренажных насосов	
	План. Разрезы. Схема	

Типовой проект разработан в соответствии с действующими нормами и правилами.

Главный инженер проекта /Новаминский/

Инв. № подл. | Подпись и дата | Взам. инв. №

Таблица технологических насосов

№ п/п	Характеристика насосов: Марка	Подача л/с	Напор м	Характеристика электродвигателя: Марка	Мощн. квт.	n об/мин.
1	Д200-36	55	36	4А200М4	37	1500
2	Д200-95	55	95	4А280S2	110	3000
3	Д320-50	89	50	4А250S4	75	1500
4	Д320-70	89	70	4А280S2	110	3000
5	Д500-65	140	65	4А315S4	160	1500
6	Д630-90	140	36	4АН280М6	110	1000
7	Д630-90	162	78	4А315М4	200	1500
8	Д800-57	220	57	4А315М4	200	1500
9	Д1250-65	220	28	4АН280М6	110	1000

Ведомость ссылочных и прилагаемых документов

Обозначение	Наименование	Примечание
	Ссылочные документы	
Серия 4.901.25	Вакуумные установки с водокольцевыми насосами	
ГОСТ 17374-83÷	Детали трубопроводов, стальные	
ГОСТ 17380-83	бесшовные, приварные	
Тип.пр. 901-09-11.84	Колодцы водопроводные	
ЗКЧ-45-70	Закладные конструкции. Приборы для измерения и регулирования давления и разрежения. Установка закладных конструкций	
	Прилагаемые документы	
ТХН	Нестандартизированное оборудование. Согласно содержанию	Альбом II
СО	Спецификация оборудования	Альбом VII
ВМ	Ведомость потребности в материалах	Альбом VIII

Обозначения условные

Наименование	Обозначение
Вентиль с электромагнитным приводом	
Клапан угловой с электромагнитным приводом	
Трубопровод подачи воды на обратную промывку самотечных трубопроводов	В10
Трубопровод подачи воды к насосу ВВН1-1,5	В11
Трубопровод дренажной воды	В12
Воздухопроводы	А0

Общие указания

1. За условную отметку 0.000 принята абсолютная отметка [ ]
2. После монтажа стальные трубопроводы и трубопроводную арматуру окрасить по очищенной от ржавчины поверхности 2 слоями эмали ПФ-133 или ПФ-115 по 1 слою грунта ГФ-0119.
3. Цветную окраску трубопроводов и оборудования принять по ГОСТу 14202-69.

Привязан

Инв. №

ТП 901-1-87.87 -ТХ

Водозаборные сооружения производительностью от 0,028 (2,5 тыс/с для амплитуд колебания уровня воды до 6 м.

ГИП	Новаминский			Насосная станция производительностью от 0,16 до 0,66 м3/с (N=37÷75 квт)	Стадия	Лист	Листов
Нач.отд.	Волошин				Р	1	
Н.контр.	Глузман						
Провер.	Пинтефер		11.86	Общие данные.	Госстрой СССР Укрводоканалпроект Киев		
Рук.гр.	Пинтефер		87				
Ст.инж.	Зингер						

Альбом 181

Альбом II

Типовой проект 901-1-87.87

Инв. № подл. | Подпись и дата | Взам. инв. №

1-1

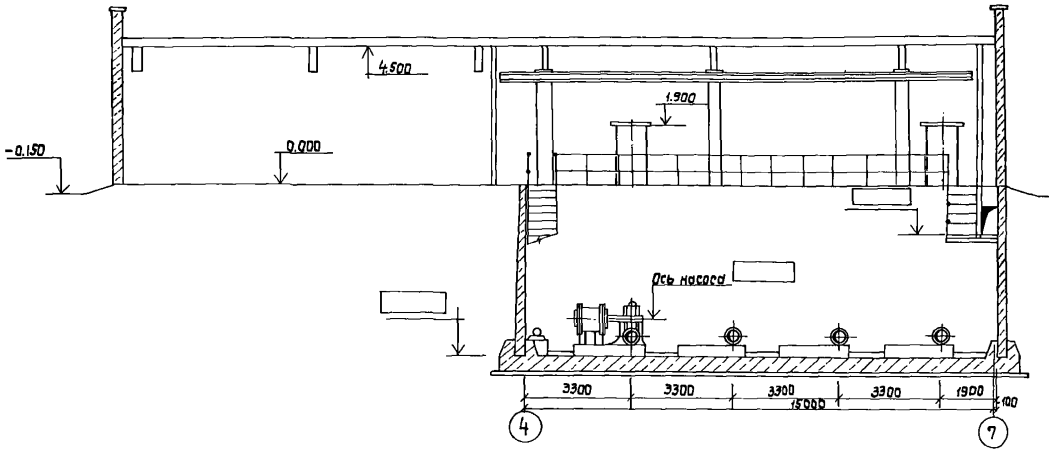

2-2

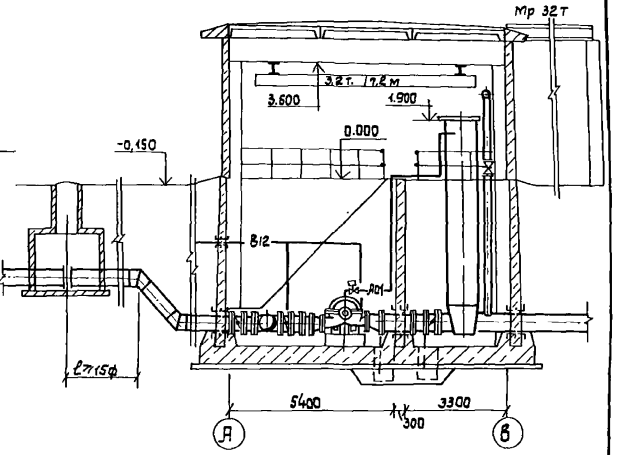

План на отм. 0.000

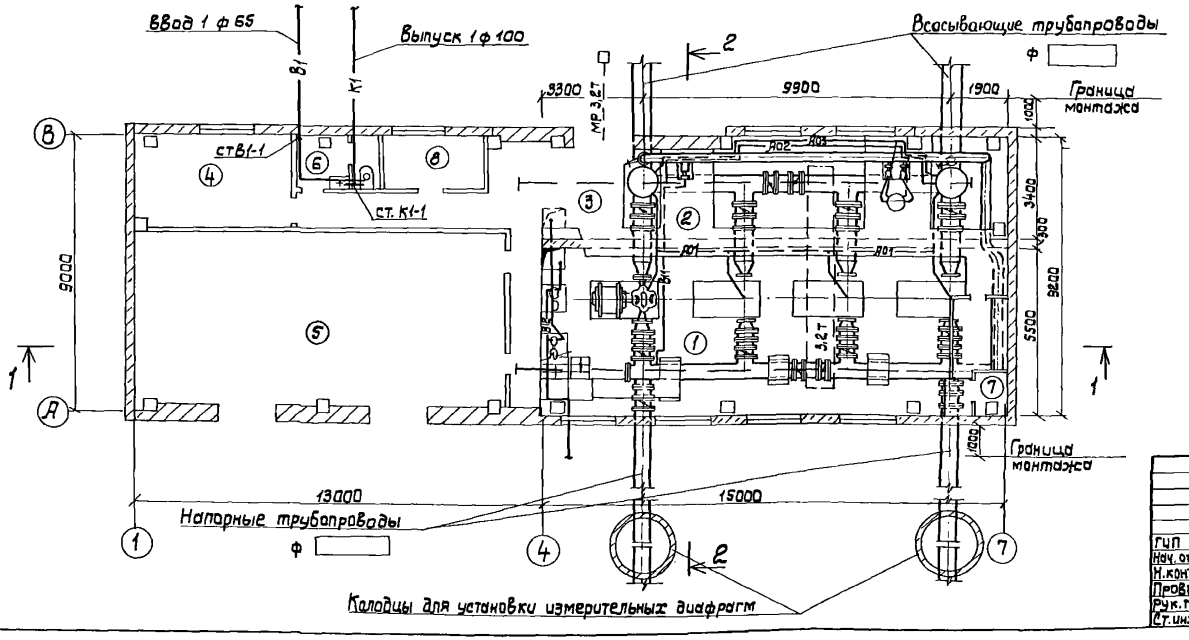

№	Наименование	Категория производства по взрыво и пожарной опасности
1.	Машзал	Д
2.	Камера переключений	Д
3.	Монтажная площадка	Д
4.	Теплопункт	Д
5	КТП и щсу	Г
6	Санузел	Д
7	Вентшахта приточная	Д
8	Помещение дежурного ремонтного персонала	Д

Привязан

Инв. №

ГИП	Новожилов		
Нач. отд.	Водичин		
Н. контр.	Глузман		
Провер.	Трахтенберг		11.86
Рук. гр.	Трахтенберг		87
Ст. инж.	Зингер		

ТП 901-1-87.87 - ТХ

Водозаборные сооружения производительностью от 0,02 м³/с до (5 м³/с для амплитуда колебания уровня воды до 6 м.

Насосная станция производительностью от 0,16 до 0,65 м³/с Н=54 м

План на отм. 0.000. Разрезы 1-1, 2-2.

Стадия	Лист	Листов
Р	2	

Госстрой СССР Укрводоканалпроект Киев

Формат А2

Альбом II

Типовой проект 901-1-87.87

Инв.№ подл. | Подпись и дата | Взам.инв.№

План
М1:50

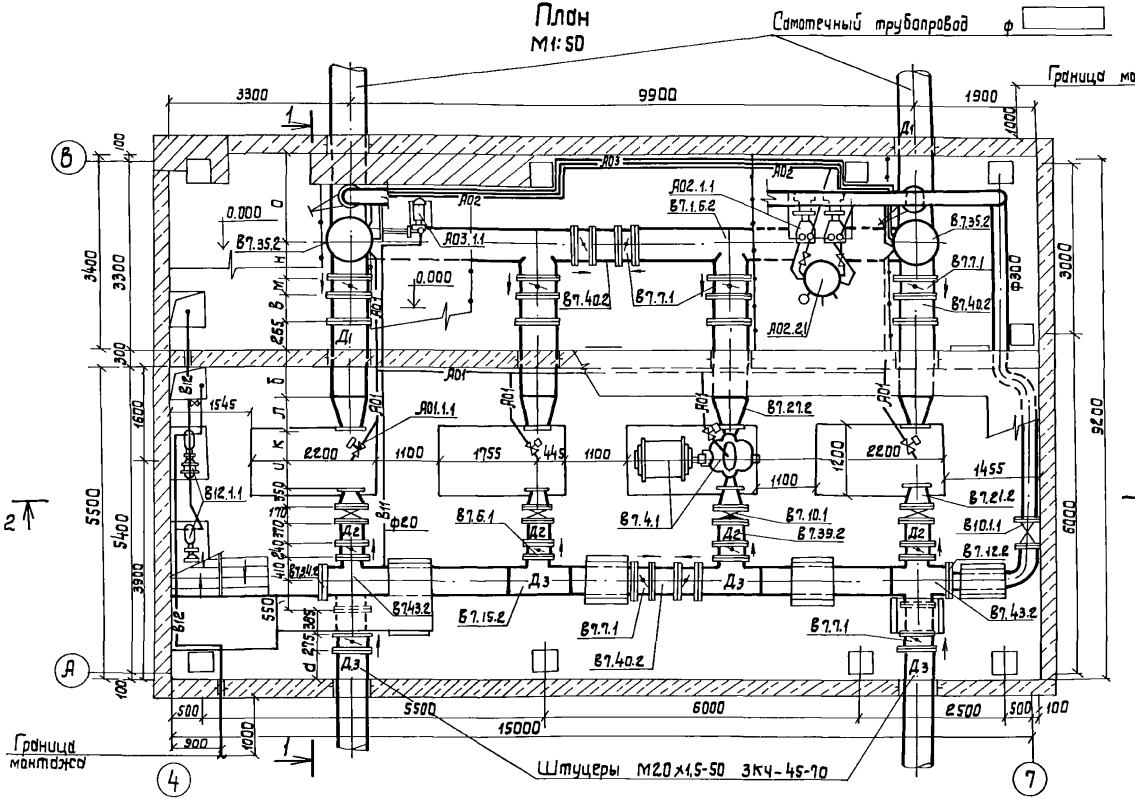

1. Выноски с позициями спецификаций даны для установки насосов Д 500-65.
2. При установке затворов необходимо, чтобы стрелка на затворе соответствовала стрелке на чертеже.
3. Настоящий чертеж смотреть совместно с листами ТХ-4, ТХ-5, ТХ 8 и ТХ 9.

Таблица привязочных размеров

Марка насоса	Самотечная линия		Напорная линия			Размеры в мм														
	Д1	Фпотр насоса	Фпотр насоса	Д2	Д3	d	б	U	к	л	м	н	о	В	h1	h2	h3	h4	п	Р
Д500-65	500	250	150	400	500	690	490	460	510	600	275	540	1935	385	230	315	470	415	800	1115
Д630-90	500	250	200	400	500	502	390	648	610	600	275	540	1935	385	243	335	457	428	793	1128
Д800-57	600	300	250	400	500	580	172	570	688	740	300	640	1785	410	280	378	420	490	812	1190
Д1250-65 n=960	600	350	300	400	500	380	358	770	620	622	300	640	1789	410	335	435	415	470	785	1220

Привязан

Инв.№

ТП 901-1-87.87 -ТХ

ГИП	Новоминский		
Нач.отд	Волошин		
Н.контр.	Глузман		
Провер.	Трахтенберг		
Рук.гр.	Трахтенберг		
Ст.инж.	Зингер		

Водозаборные сооружения производительностью от 0,02 до 1,5 м³/с для амплитуд колебания уровня воды до 6 м.

Насосная станция производительностью от 0,16 до 0,66 м³/с. Н=5,4м.

Насосы Д500-65, Д630-90 Д800-57 Д1250-65. План. Таблица привязочных размеров.

Стадия	Лист	Листов
Р	3	

Госстрой СССР Укрводоканалпроект Киев

Альбом II

Типовой проект 901-1-87.87

Схемы трубопроводов В10 и В11

1-1

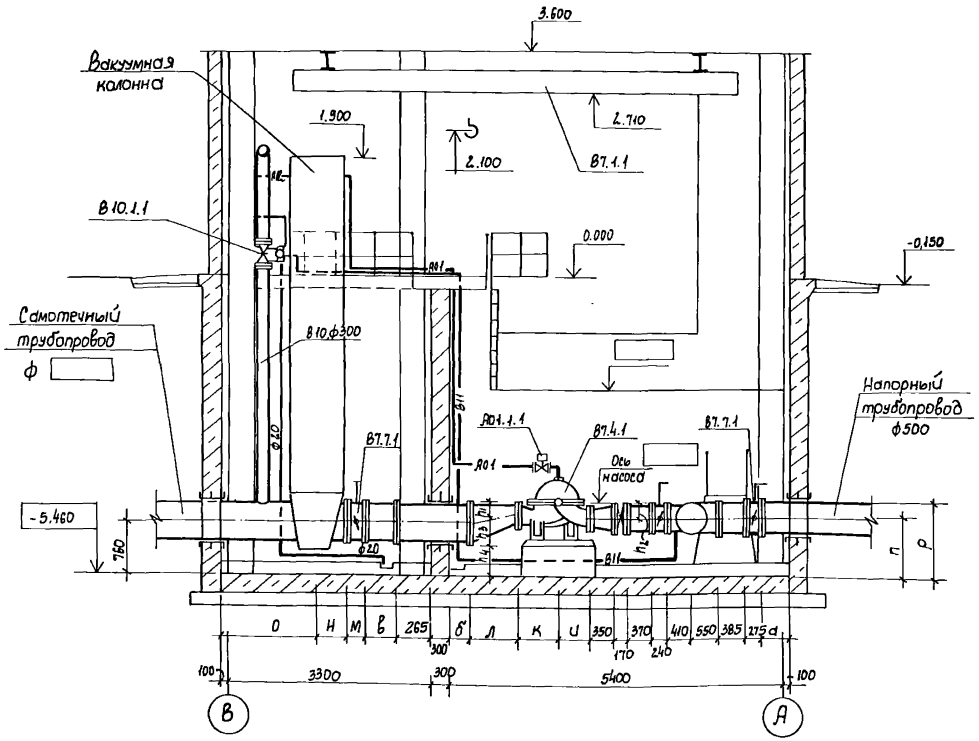

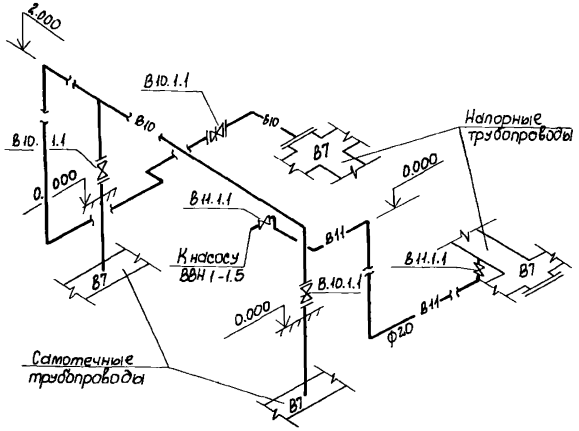

				ТП 901-1-87.87 - ТХ			
				Водозаборные сооружения производительностью от 0,02 до 1,5 м³/с для амплитуд колебания уровня воды до 6 м			
Привязан	ГИП	Новоминский		Насосная станция производительностью от 0.16 до 0,66 м³/с Н=5,4 м	Стадия	Лист	Листов
	Нач. отд.	Волошин			Р	4	
	Н. контр.	Глузман					
	Провер.	Зингер		Насосы Д 500-65, Д 630-90, Д 800-57, Д 1250-65. Разрез 1-1. Схемы трубопроводов В10, В11	Госстрой СССР Укрводоканалпроект Киев		
	Рук. гр.	Трахтенберг	10.06				
Инв. N	Ст. инж.	Зингер	87				

Инв. N подл. | Подпись и дата | Взам. инв. N

Формат А2

Типовой проект 901-1-87.87 Альбом II

2-2

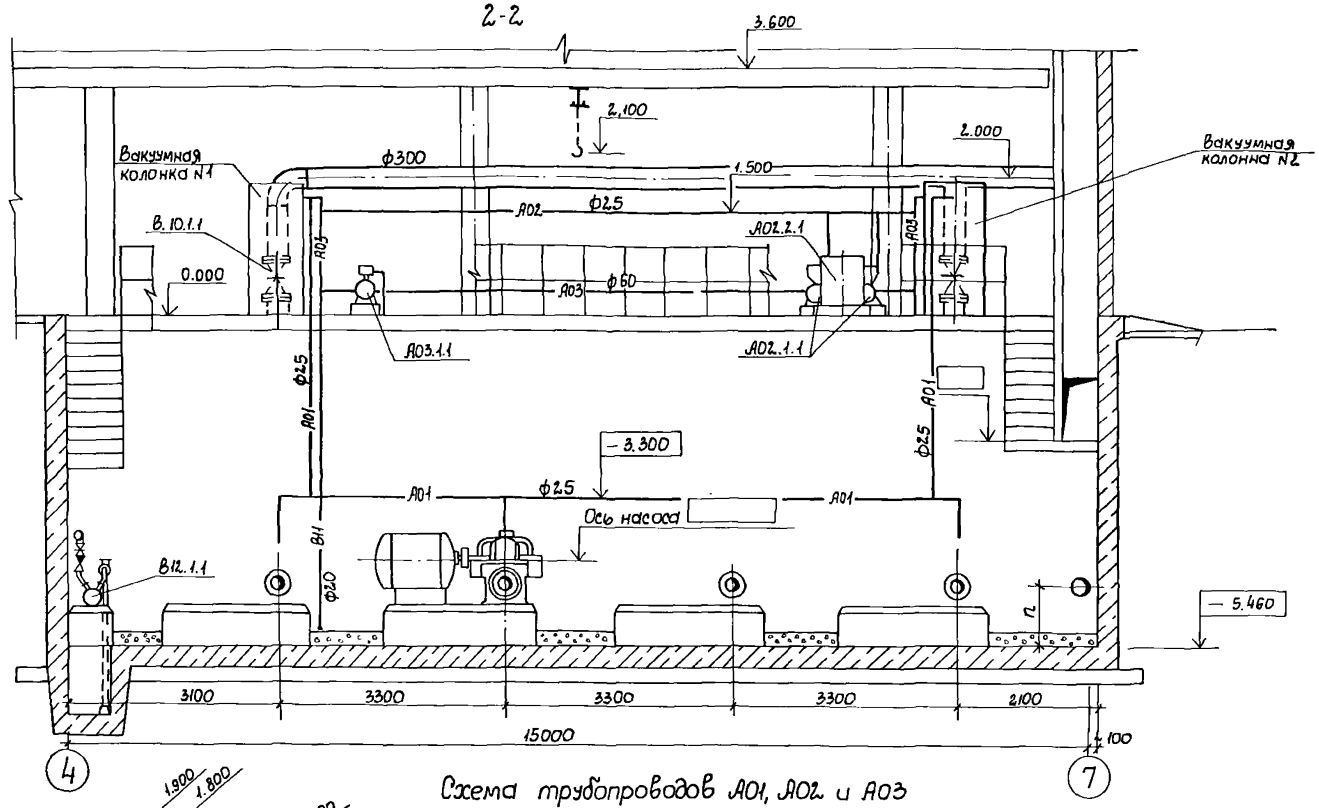

Схема трубопроводов А01, А02 и А03

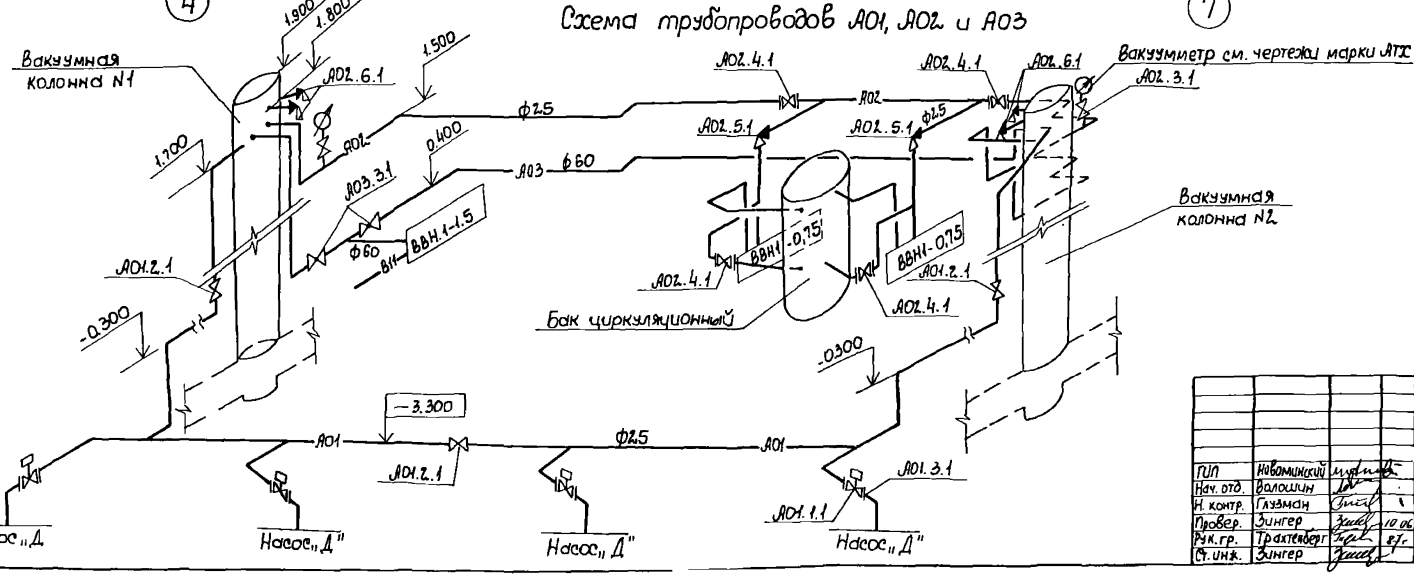

Привязан

Инв. N

ГИП	Новоминский			ТП 901-1-87.87-ТХ	
Нач. отд.	Волошин			Водозаборные сооружения производительностью от 0,01 до 1,5 м³/с для амплитуд колебания уровня воды до 6 м	
Н. контр.	Глузман			Насосная станция производительностью от 0,16 до 0,66 м³/с H=5,4 м	Стадия: Р; Лист: 5; Листов:
Провер.	Зингер		10.06	Насосы Д500-65, Д630-90, Д800-57 Д1250-65. Разрез 2-2. Схемы трубопроводов А01, А02, А03	Госстрой СССР Укрводоканалпроект Киев
Рук. гр.	Трахтенберг		87г.		
Ст. инж.	Зингер				

Инв. N подл. | Подпись и дата | Взам. инв. N

Формат А2

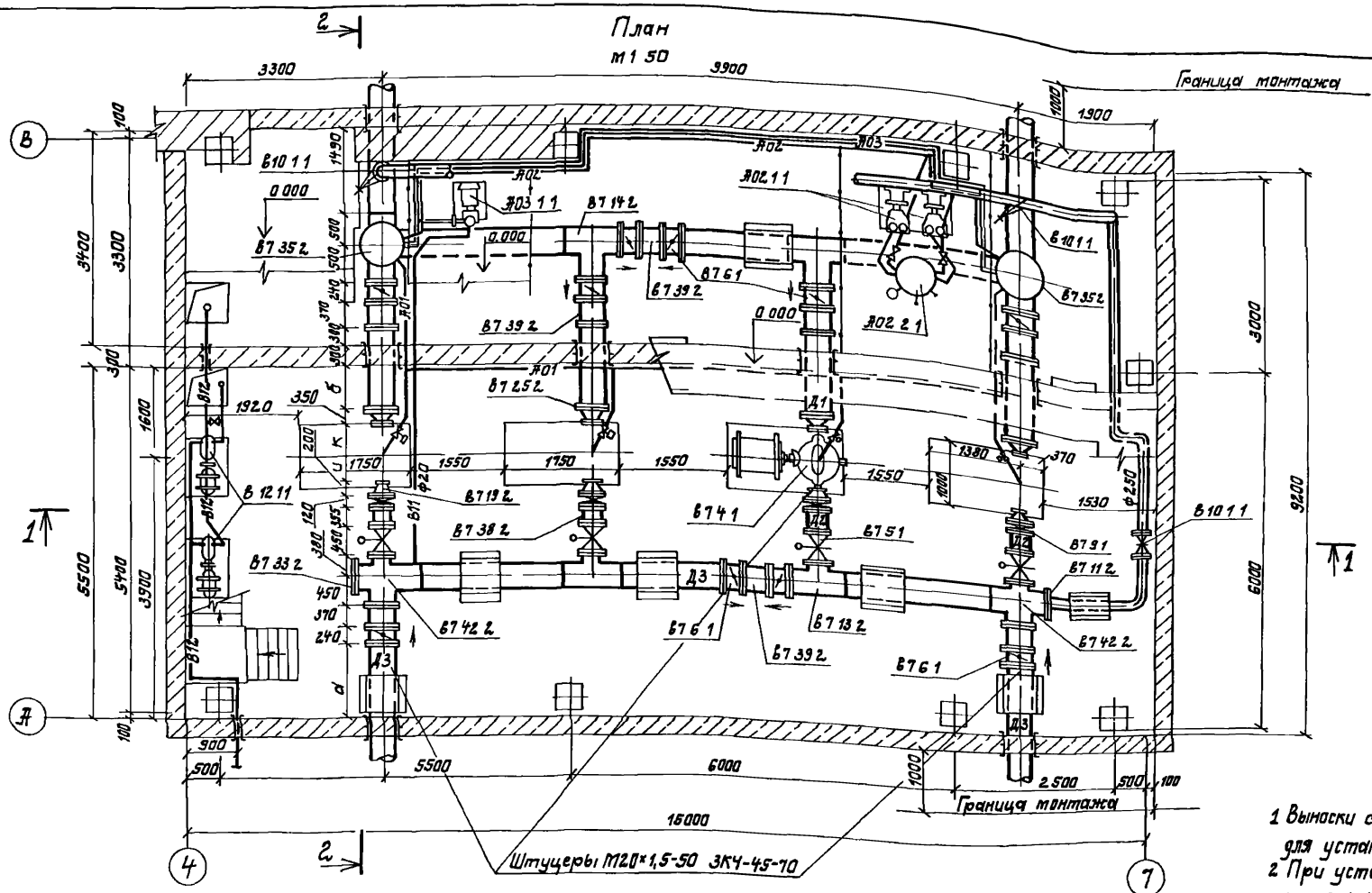

1 Выноски с позициями спецификаций даны для установки насосов Д 200-36

2 При установке затворов необходимо, чтобы стрелка на затворе соответствовала стрелке на чертеже

3 Настоящий чертеж смотреть совместно с листами ТХ-4, ТХ-5, ТХ-7, ТХ-8 и ТХ-9

Таблица привязочных размеров

Марка насоса	Всасывающие линии ф мм		Напорные линии ф мм			Размеры в мм									
	Д1	ф потр насоса	Д2	ф потр насоса	Д3	а	б	h1	h2	h3	h4	р	п	и	к
Д200-36	400	150	250	125	400	962	824	162	224	338	547	1047	823	373	426
Д200-95	400	150	250	100	400	1035	910	146	181	304	531	1031	850	300	340
Д320-50	400	200	250	150	400	903	716	138	260	412	448	998	738	474	492
Д320-70	400	200	250	150	400	947	910	170	215	330	530	1030	815	388	340

Альбом II

Типовой проект 901-1-87 87

Инв № подл. | Подпись и дата | Взам. инв. №

Привязан

Инв №

ГИП	Новоминский	
Нач отд	Волошин	
Н контр	Глузман	
Провер	Трахтенберг	
Рук гр	Трахтенберг	
Ст инж	Зингер	

ТП 901-1-87.87 - ТХ

Водозаборные сооружения производительностью от 0,02 до 1,5 м³/с для амплитуд колебания уровня воды до 6 м

Насосная станция производительностью от 0,16 до 0,66 м³/с H=5,4 м

Насосы Д200 36, Д200 95, Д320-50, Д320-70 План, таблица привязочных размеров

Стадия	Лист	Листов
Р	6	

Госстрой СССР Укрводоканалпроект Киев

Формат А2

Альбом II

Типовой проект 901-1-87.87

1-1

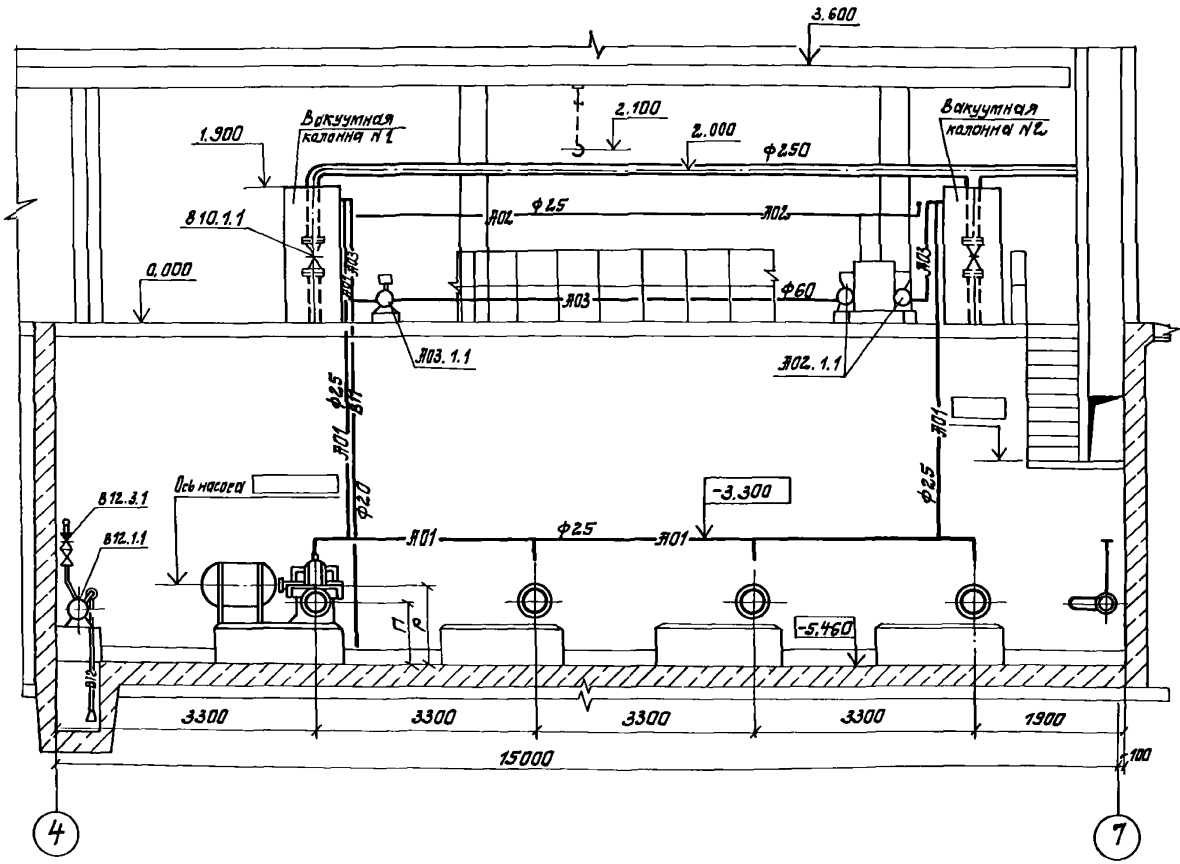

2-2

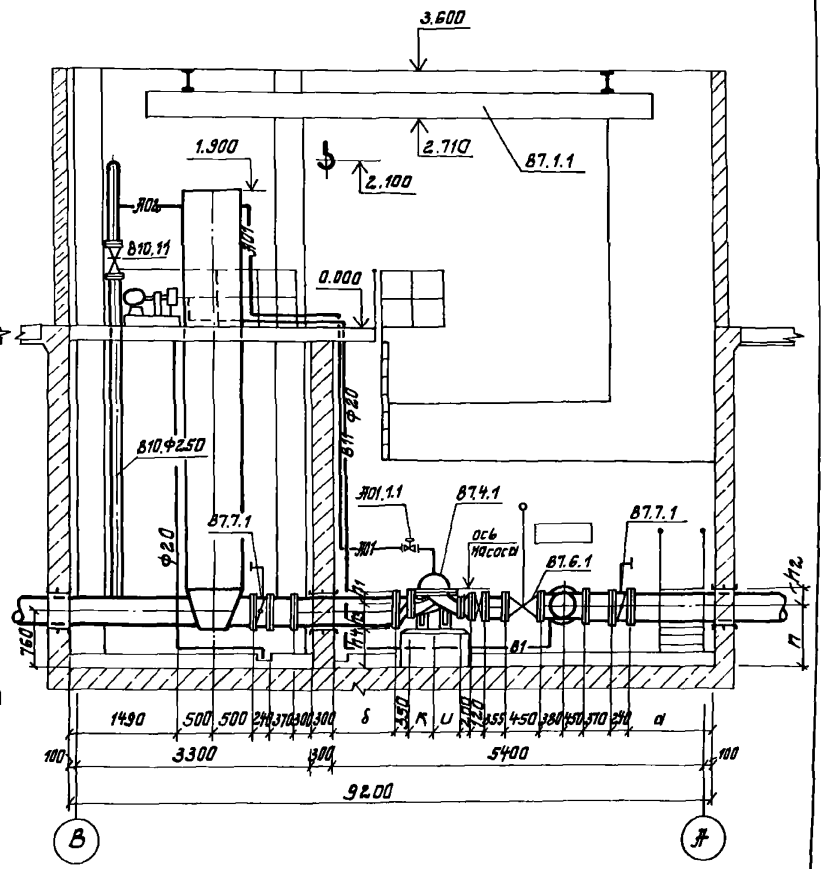

1. Схему трубопроводов В-10 см. лист ТХ-4
2. Схему вакуумных трубопроводов А01, А02 и А03 см. лист ТХ-5

					ТП 901-1-87.87 – ТХ		
					Водозаборные сооружения производительностью от 0,2 до 1,5 м³/с для амплитуд колебания уровня воды до 6 м		
Привязан	ГИП	Новоминский			Насосная станция производительностью от 0,16 до 0,66 м³/с. Н=5,4 м	Стадия	Лист	Листов
	Нач.отд.	Волошин				Р	7	
	Н.контр.	Глузман						
	Провер.	Трахтенберг		10.06	Насосы Д200-36, Д200-95, Д320-50, Д320-7	Госстрой СССР Укрводоканалпроект Киев		
	Рук.гр.	Трахтенберг		87	Разрезы 1-1, 2-2			
Инв. №	Ст.инж.	Зингер						

Инв. N подл. | Подпись и дата | Взам. инв. N

Альбом II

Типовой проект 901-1-87.87

Установка насосов ВВН 1-0,75

План М1:20

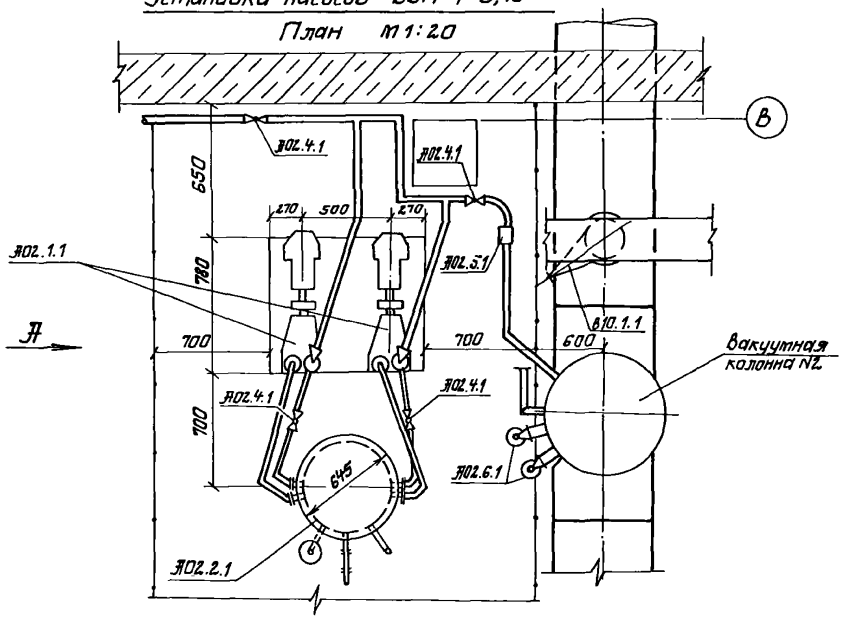

Вид по А

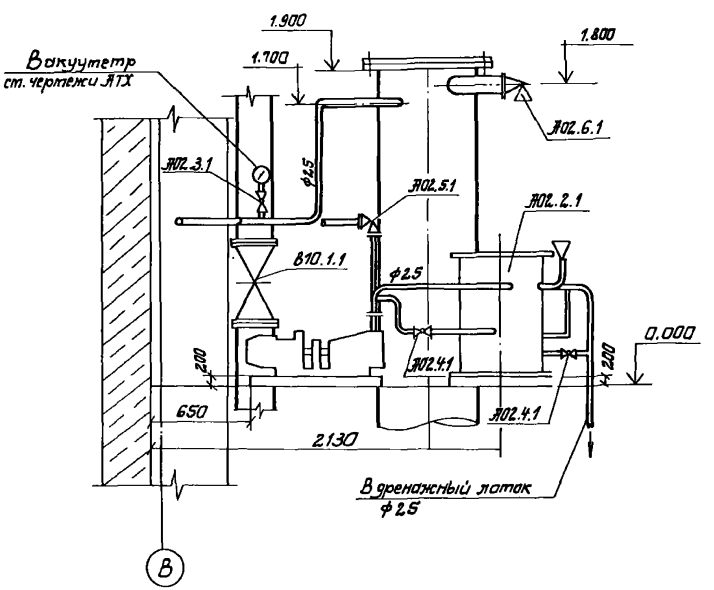

Установка насоса ВВН 1-1,5

План М1:20

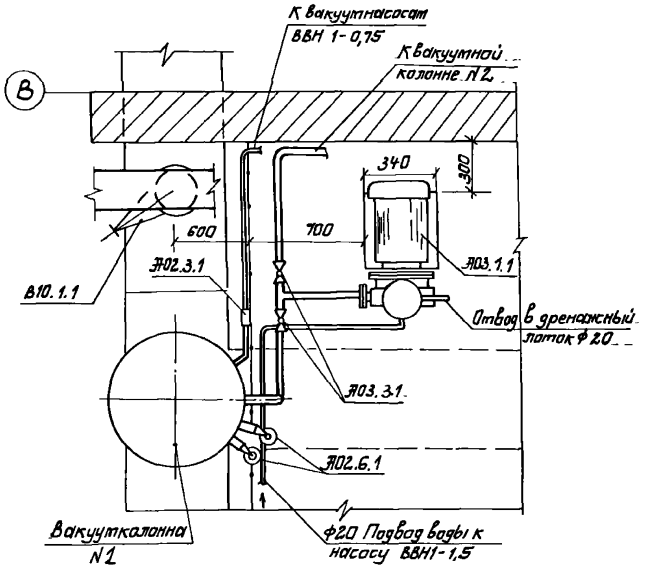

Привязан:	ГИП	Новотинский			ТП 901-1-87.87 -ТХ		
	Нач.отд.	Волошин			Водозаборные сооружения производительностью от 0,02 до 1,5 м³/с для амплитуд колебания уровня воды до 6 м		
	Н.контр.	Глузман			Насосная станция производительностью от 0.16 до 0.66 м³/с H=54 м	Стадия	Лист	Листов
	Провер.	Зингер				Р	8	
	Рук. гр.	Трахтенберг		10.86	Установка вакуумных насосов. Планы Вид по А.	Госстрой СССР Укрводоканалпроект Киев		
Инв. №	Ст.инж.	Зингер		87				

Формат А2

Инв. № подл. | Подпись и дата | Взам. инв. №

Типовой проект 901-1-87.87

1-1

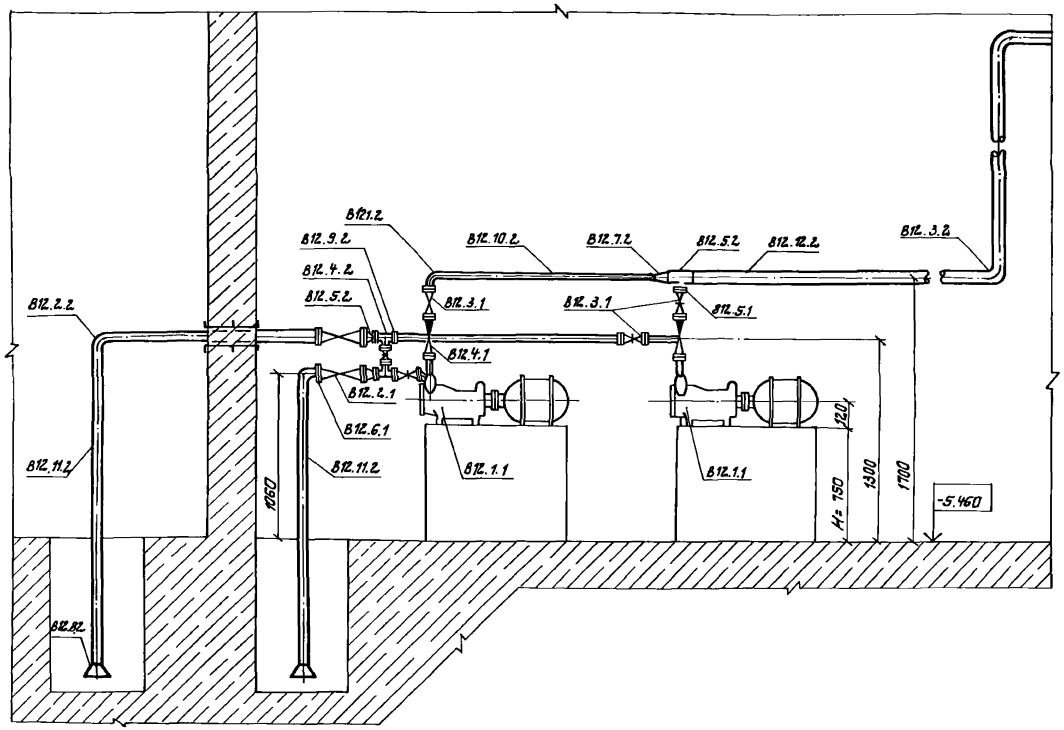

2-2

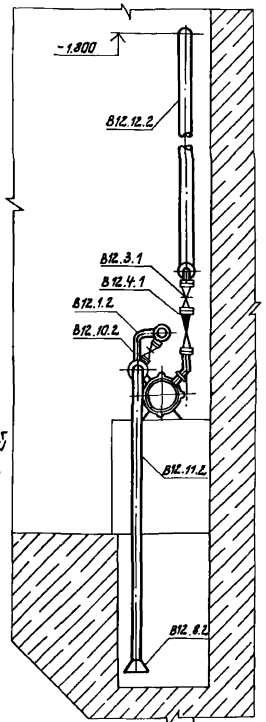

Для других глубин насосной станции размеры фундамента Н уточнить по чертежам марки КЖ.

Элемент плана

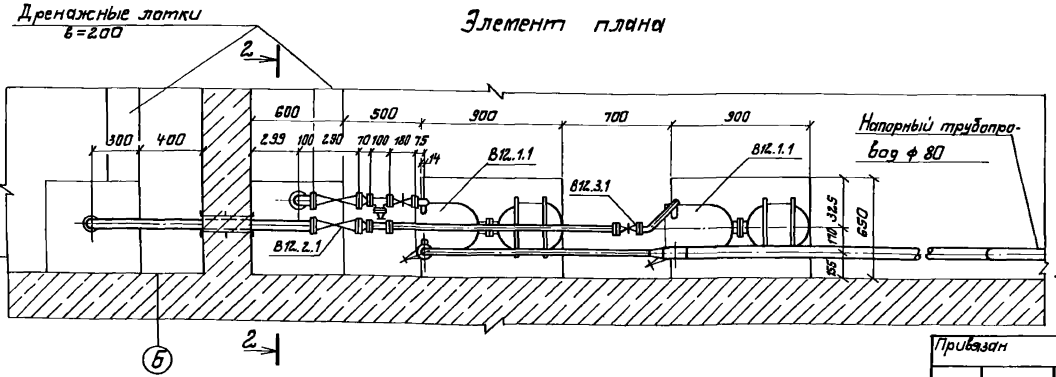

Схема рабочих уровней дренажных приямков (4)

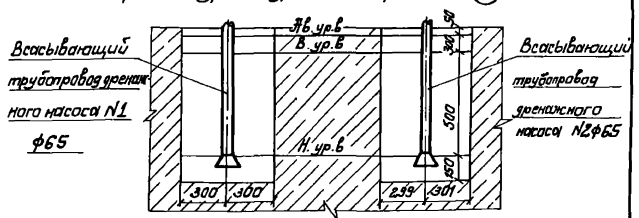

Привязан	ГИП	Новотинский		ТП 901-1-87.87 -ТХ	
	Нач. отд	Волошин		Водозаборные сооружения производительностью от 0,16 до 1,5 м³/с для амплитуд колебаний уровня воды до 6 м	
	Н. контр	Опытан		Насосная станция производительностью от 0,16 до 0,66 м³/с Н=54м	Стадия Р; Лист 9; Листов
	Проект	Трактенберг	25.03	Установка дренажных насосов. Элемент плана, разрезы, схема.	Госстрой СССР Укрводоканалпроект Киев
	Рук. гр.	Трактенберг	87		
Инв. №	Ст. инж.	Зингер			

Инв. № подл. | Подпись и дата | Взам. инв. №

Альбом

Типовой проект 901-1-87.87

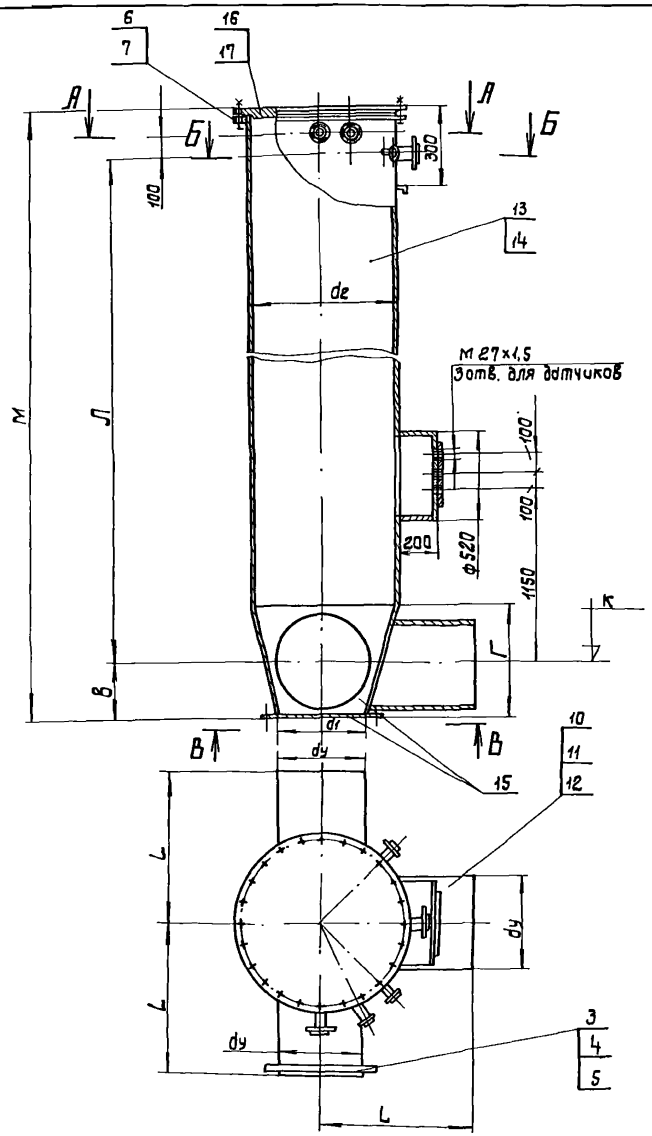

А-А

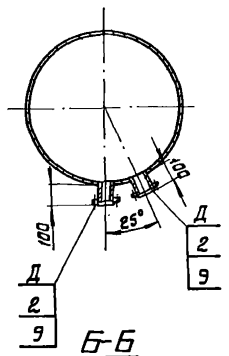

Б-Б

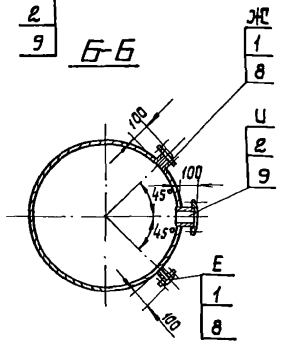

В-В

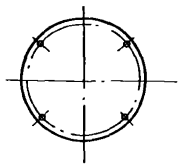

Таблица штуцеров

Обознач.	Ду мм	Назначение
Д	65	Клапан КВМ-63 для срыва вакуума
Е	25	От технологических насосов
Ж	25	Поддержание вакуума в колонне
U	65	Создание вакуума для импульсной промывки

01.000-01- зеркальное отражение остальное см. 01.00.

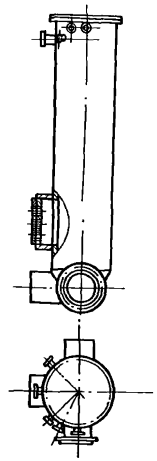

Привязан			
Инв.№			
Ст.инж.	Гуменюк		
Рук.гр.	Дучкин		
Нормак	Розенблат		
Гл.спец.	Розенблат		
Нач.отд.	Терехов		

ТП 901-1-87.87-ТХН

Вакуумная колонна.

Лит.	Масса	Масшт.
Р	см. табл.	—

Лист 1 Листов 3

Госстрой СССР Укрвакканалпроект Киев

Инв.№ подл. | Подпись и дата | Взам.инв.№

№ п/п	Обозначение	Глубина насосной станции	К	Л	М	dу	d1	d2	В	Г	L	Масса
1	01.101 -01	2400	-1,66	3360	3850	400	420	820	260	520	500	1037
2	01.102 -01	3600	-2,86	4560	5050							1276
3	01.103 -01	4800	-4,06	5760	6250							1517
4	01.104 -01	5400	-4,66	6360	6850							1636
5	01.201 -01	2400	-1,66	3360	3900	500	520	820	310	620	540	1066
6	01.202 -01	3600	-2,86	4560	5100							1306
7	01.203 -01	4800	-4,06	5760	6300							1547
8	01.204 -01	5400	-4,66	6360	6900							1666
9	01.301 -01	2400	-1,66	3360	3950	600	620	1020	360	720	640	1420
10	01.302 -01	3600	-2,86	4560	5150							1720
11	01.303 -01	4800	-4,06	5760	6350							2020
12	01.304 -01	5400	-4,66	6360	6950							2170

Типовой проект 901-1-87.87 Альбом III

Инв. № подл. | Подпись и дата | Взам. инв. №

Привязан

Инв. №

Ст. инж.	Гуменюк		
Рук. гр.	Дучкин		
Нормок.	Разенблат		
Гл. спец.	Разенблат		
Нач. отд.	Терехов		

ТП 901-1-87.87-ТХН

Вакуумная колонна

Лит.	Масса	Масштаб
Р	—	—

Лист 2. Листов 3

Госстрой СССР Укрводоканалпроект Киев

№ поз.	Наименование	Обозначение 01.101-01		01.102-01		01.103-01		01.104-01		01.201-01		01.202-01		01.203-01		01.204-01		01.301-01		01.302-01		01.303-01		01.304-01	
		Колич.	Дополнит. указания	Колич.	Дополнит. указания	Колич.	Дополнит. указания	Колич.	Дополнит. указания	Колич.	Дополнит. указания	Колич.	Дополнит. указания	Колич.	Дополнит. указания	Колич.	Дополнит. указания	Колич.	Дополнит. указания	Колич.	Дополнит. указания	Колич.	Дополнит. указания	Колич.	Дополнит. указания
	Стандартные изделия																								
1	Фланец 1-25-10 Ст25 ГОСТ 12820-80	2 шт	1,78 кг	2 шт	1,78 кг	2 шт	1,78 кг	2 шт	1,78 кг	2 шт.	1,78 кг	2 шт	1,78 кг	2 шт	1,78 кг	2 шт	1,78 кг	2 шт	1,78 кг	2 шт	1,78 кг	2 шт	1,78 кг	2 шт	1,78 кг
2	Фланец 1-55-10 Ст25 ГОСТ 12820-80	3 шт	8,4 кг	3 шт	8,4 кг	3 шт	8,4 кг	3 шт	8,4 кг	3 шт	8,4 кг	3 шт	8,4 кг	3 шт	8,4 кг	3 шт	8,4 кг	3 шт	8,4 кг	3 шт	8,4 кг	3 шт	8,4 кг	3 шт.	8,4 кг
3	Фланец 1-400-10 Ст25 ГОСТ 12820-80	1 шт	21,56 кг	1 шт	21,56 кг	1 шт	21,56 кг	1 шт	21,56 кг	—	—	—	—	—	—	—	—	—	—	—	—	—	—	—	—
4	Фланец 1-500-10 Ст25 ГОСТ 12820-80	—	—	—	—	—	—	—	—	1 шт	27,7 кг	1 шт	27,7 кг	1 шт	27,7 кг	1 шт	27,7 кг	—	—	—	—	—	—	—	—
5	Фланец 1-600-10 Ст25 ГОСТ 12820-80	—	—	—	—	—	—	—	—	—	—	—	—	—	—	—	—	1 шт	39,4 кг	1 шт	39,4 кг	1 шт	39,4 кг	1 шт	39,4 кг
6	Фланец 1-800-6 Ст25 ГОСТ 12820-80	1 шт	46,14 кг	1 шт	46,14 кг	1 шт	46,14 кг	1 шт	46,14 кг	1 шт	46,14 кг	1 шт	46,14 кг	1 шт	46,14 кг	1 шт	46,14 кг	—	—	—	—	—	—	—	—
7	Фланец 1-1000-6 Ст25 ГОСТ 12820-80	—	—	—	—	—	—	—	—	—	—	—	—	—	—	—	—	1 шт.	64,36 кг	1 шт	64,36 кг	1 шт	64,36 кг	1 шт	64,36 кг
	Материалы																								
8	Труба 25х2 I ГОСТ 10704-76 / Д ГОСТ 10706-76	0,2 м	0,226 кг	0,2 м	0,226 кг	0,2 м	0,226 кг	0,2 м	0,226 кг	0,2 м	0,226 кг	0,2 м	0,226 кг	0,2 м	0,226 кг	0,2 м	0,226 кг	0,2 м	0,226 кг	0,2 м	0,226 кг	0,2 м	0,226 кг	0,2 м	0,226 кг
9	Труба 76х3,0 I ГОСТ 10704-76 / Д ГОСТ 10706-76	0,3 м	1,62 кг	0,3 м	1,62 кг	0,3 м	1,62 кг	0,3 м	1,62 кг	0,3 м	1,62 кг	0,3 м	1,62 кг	0,3 м	1,62 кг	0,3 м	1,62 кг	0,3 м	1,62 кг	0,3 м	1,62 кг	0,3 м	1,62 кг	0,3 м	1,62 кг
10	Труба 426х6 I ГОСТ 10704-76 / Д ГОСТ 10706-76	0,9 м	55,9 кг	0,9 м	55,9 кг	0,9 м	5,59 кг	0,9 м	55,9 кг	—	—	—	—	—	—	—	—	—	—	—	—	—	—	—	—
11	Труба 530х7 I ГОСТ 10704-76 / Д ГОСТ 10706-76	—	—	—	—	—	—	—	—	0,84 м	75,83 кг	0,84 м	75,83 кг	0,84 м	75,83 кг	0,84 м	75,83 кг	—	—	—	—	—	—	—	—
12	Труба 630х7 I ГОСТ 10704-76 / Д ГОСТ 10706-76	—	—	—	—	—	—	—	—	—	—	—	—	—	—	—	—	0,99 м	106,5 кг	0,99 м	106,5 кг	0,99 м	106,5 кг	0,99 м	106,5 кг
13	Труба 820х10 I ГОСТ 10704-76 / Д ГОСТ 10706-76	3,326 м	665 кг	4,526 м	904 кг	5,726 м	1145 кг	6,326 м	1264 кг	3,276 м	655 кг	4,476 м	894 кг	5,676 м	1135 кг	6,276 м	1254 кг	—	—	—	—	—	—	—	—
14	Труба 1020х10 I ГОСТ 10704-76 / Д ГОСТ 10706-76	—	—	—	—	—	—	—	—	—	—	—	—	—	—	—	—	3,23 м	805 кг	4,43 м	1104 кг	5,63 м	1402 кг	6,23 м	1552 кг
15	Лист 6-10 ГОСТ 19903-74 / Вм Ст3 сп ГОСТ 14637-79	76 кг	—	76 кг	—	76 кг	—	76 кг	—	90 кг	—	90 кг	—	90 кг	—	90 кг	—	127 кг	—	127 кг	—	127 кг	—	127 кг	—
16	Лист 6-30 ГОСТ 19903-74 / В м Ст3 сп ГОСТ 14637-79	160 кг	—	160 кг	—	160 кг	—	160 кг	—	160 кг	—	160 кг	—	160 кг	—	160 кг	—	—	—	—	—	—	—	—	—
17	Лист 6-34 ГОСТ 19903-74 / Вм Ст3 сп ГОСТ 14637-79	—	—	—	—	—	—	—	—	—	—	—	—	—	—	—	—	270 кг	—	270 кг	—	270 кг	—	290 кг	—

Альбом II

Типовой проект 901-1-87.87

Инв. № подл. | Подпись и дата | Взам. инв. №

Привязан:

Инв. №

Изм.	Лист	№ докум.	Подп.	Дата
Ст. инж.		Гуменюк		7.88
Рук. гр.		Дучкин		
Нормок		Розенблат		
Гл. спец.		Розенблат		
Нач. отд.		Терехов		

ТП 901-1-87.87-ТХН

Вакуумная колонна.

Лит.	Масса	Масшт.
Р	—	—
Лист 3	Листов 3	

Госстрой СССР Укрводоканалпроект Киев

Формат А2

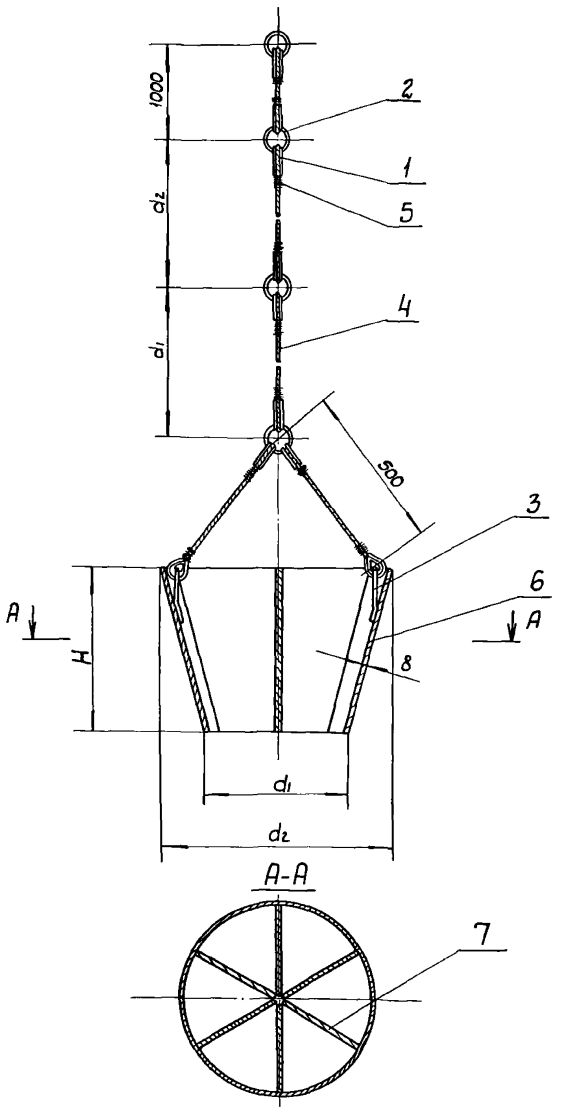

N п/п	Обозначение	Колич. ребер поз. 7	d_1	d_2	H	Глубина наземной станции 2400		3600		4800		5400		Масса
						d_1	d_2	d_1	d_2	d_1	d_2	d_1	d_2	
1	03.000	6	410	794	500	2000	2000	2500	2500	3000	3000	3500	3500	186кг
2	— 01	4	506	798	600	2000	2000	2500	2500	3000	3000	3500	3500	194кг
3	— 02	3	608	996	700	2000	2000	2500	2500	3000	3000	3500	3500	257кг

N поз.	Наименование	Обозначение 03.000 Колич.	03.000 Дополнит. указания	03.000-01 Колич.	03.000-01 Дополнит. указания	03.000-02 Колич.	03.000-02 Дополнит. указания
	Стандартные изделия						
1	Коуш 15 ГОСТ 2224-72	10 шт	0,15кг	10 шт.	0,15кг	10 шт.	0,15 кг
	Материалы						
2	Круг В5 ГОСТ 2590-71 / Ст3 ГОСТ 535-79	1,2м	0,18кг	1,2м	0,18кг	1,2 м	0,18кг
3	Круг В10 ГОСТ 2590-71 / Ст3 ГОСТ 535-79	0,6м	0,37кг	0,6м	0,37кг	0,6 м	0,37кг
4	Канат 4,0-Г-В-Н-140 ГОСТ 3062-80	10м	0,82 кг	10м	0,82 кг	10 м	0,82 кг
5	Проволока 1,2-О-С ГОСТ 3282-74	3м	0,002кг	3м	0,002кг	3м	0,002кг
6	Лист Б-8 ГОСТ 19903-74 / ВМ Ст3 ГОСТ 14637-79	100кг	—	120кг	—	180кг	—
7	Лист Б-12 ГОСТ 19903-74 / ВМ Ст3 ГОСТ 14637-79	84кг	—	72 кг	—	75кг	—

Инв. N подл. | Подпись и дата | Взам. инв. N

Привязан

Инв. N

Ст. инж.	Гуменюк		8.06.87
Рук. гр.	Дучкин		
Нормок	Розенблат		
Гл. спец.	Розенблат		
Нач. отд.	Терехов		

ТП 901-1-87.87-ТХН

Запорное устройство

Лит.	Масса	Масшт.
Р	см. табл.	—
Лист	Листов 1	

Трестрой СССР Укрводоканалпроект Киев

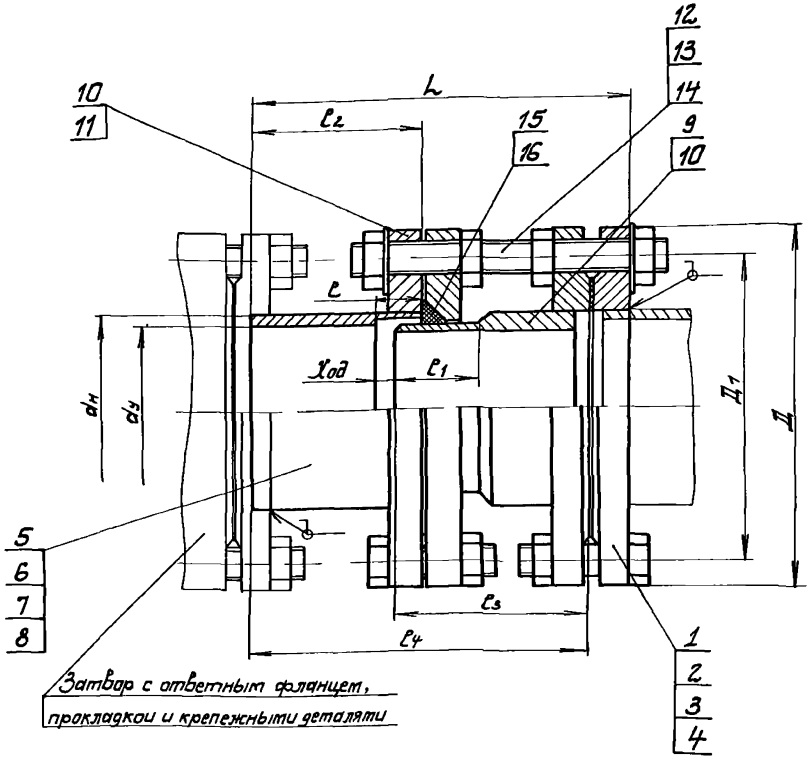

№ поз	Наименование	ф 250 Колич	ф 250 Деталир. указания	ф 400 Колич	ф 400 Деталир. указания	ф 500 Колич	ф 500 Деталир. указания	ф 600 Колич	ф 600 Деталир. указания
	Стандартные изделия								
1	Фланец 1-250-10Ст 25 ГОСТ 12820-80	2 шт	21,3 кг						
2	Фланец 1-400-10Ст 25 ГОСТ 12820-80			2 шт	43,12 кг				
3	Фланец 1-500-10Ст 25 ГОСТ 12820-80					2 шт	55,4 кг		
4	Фланец 1-600-10Ст 25 ГОСТ 12820-80							2 шт	78,8 кг
	Материалы								
5	Труба 273×8 I ГОСТ 10704-76 / Д ГОСТ 10706-76	0,215 м	11,24 кг						
6	Труба 426×9 ГОСТ 10704-76 / Д ГОСТ 10706-76			0,225 м	39,43 кг				
7	Труба 630×12 I ГОСТ 10704-76 / Д ГОСТ 10706-76					0,235 м	36 кг		
8	Труба 630×12 I ГОСТ 10704-76 / Д ГОСТ 10706-76							0,25 м	45,7 кг
9	Лист Б-14 ГОСТ 19903-74 / Ст3 ГОСТ 14637-79	13 кг	—	25 кг	—		—		
10	Лист Б-20 ГОСТ 19903-74 / Ст3 ГОСТ 14637-79	19 кг	—	29,2 кг	—	44 кг	—	53 кг	—
11	Лист Б-28 ГОСТ 19903-74 / Ст3 ГОСТ 14637-79					60 кг	—	74 кг	—
12	Круг В16 ГОСТ 2590-71 / Ст 3 ГОСТ 535-79	1,1 м	1,7 кг						
13	Круг В20 ГОСТ 2590-71 / Ст3 ГОСТ 535-79			1,1 м	2,7 кг	1,18 м	2,9 кг		
14	Круг В24 ГОСТ 2590-71 / Ст3 ГОСТ 535-79							1,65 м	5,9 кг
15	Шнур 4СФ 16 ГОСТ 6467-79	0,85 м	0,31 кг	1,4 м	0,5 кг	1,7 м	0,6 кг		
16	Шнур 4СФ 20 ГОСТ 6467-79							2 м	1 кг

Техническая характеристика

1 Назначение - монтаж и демонтаж оборудования
2 Диаметр трубопровода, мм - см табл
3 Давление, МПа - 1,0

Размеры в мм

Обозначение	$d_у$	$d_н$	Д	$Д_1$	l	l_1	l_2	l_3	l_4	L	Ход	Масса кг
02 000	250	273	390	350	55	80	150	165	297	325	30	67
-01	400	426	565	515	65	95	225	170	373	405	40	138
-02	500	530	670	620	65	98	235	175	386	420	40	199
-03	600	630	780	725	65	100	250	185	412	450	40	259

Технические требования

Количество и диаметры отверстий фланцев согласовать по полученному оборудованию
Покрытие грунт ХС-010 ГОСТ 9355-81 - 2 слоя;
краска ЭМХС-110 ГОСТ 6993-79 - 2 слоя
в цвет основного оборудования

Привязан

Инв. №

Ст инж	Гутенюк		
Рук гр	Дучкин		
Нарком	Розенблат		
Гл спец	Розенблат		
Нач отд	Терехов		

ТП 901-1-87 87-ТХН

Проставки монтажные ду 250, 400, 500, 600 мм

Лит	Масса	Масштаб
Р	см табл	—
Лист	Листов 1	

Госстрой СССР Укрводоканалпроект Киев

Формат А2

Альбом II

Типовой проект 901-1-87.87

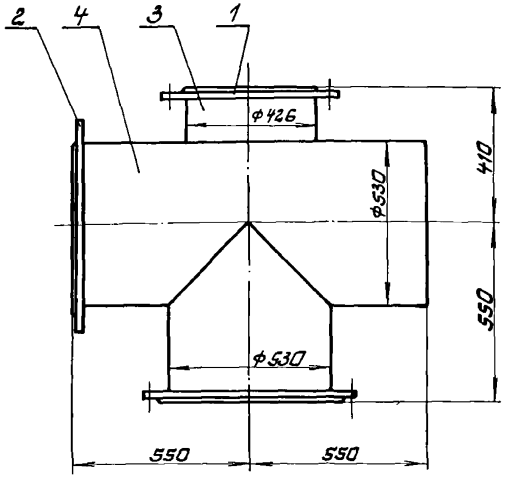

№ поз.	Наименование	Колич.	Дополнит. указания
	Стандартные изделия		
1	Фланец 1-400-10 Ст25 ГОСТ 12820-80	1 шт	21,56 кг
2	Фланец 1-500-10 Ст25 ГОСТ 12820-80	2 шт	55,4 кг
	Материалы		
3	Труба 426×6 I ГОСТ 10704-76 / Д ГОСТ 10706-76	0,243 м	15,1 кг
4	Труба 530×7 I ГОСТ 10704-76 / Д ГОСТ 10706-76	1,63 м	147,15 кг

Привязан

Инв. №

Ст. инж.	Гуменюк		
Рук. гр.	Дучкин		
Нормок.	Разенблат		
Гл. спец.	Разенблат		
Нач. отд.	Терехов		

05.000

Крестовина

Лит.	Масса	Масштаб
Р	240,0	1:10

Лист Листов 1

Госстрой СССР Укрводоканалпроект Киев

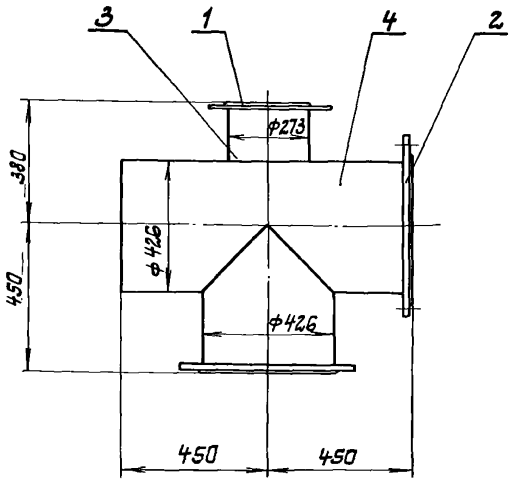

№ поз.	Наименование	Колич.	Дополнит. указания
	Стандартные изделия		
1	Фланец 1-250-10 Ст25 ГОСТ 12820-80	1	10,65 кг
2	Фланец 1-400-10 Ст25 ГОСТ 12820-80	2	43,12 кг
	Материалы		
3	Труба 273×6 I ГОСТ 10704-76 / Д ГОСТ 10706-76	0,208 м	8,22 кг
4	Труба 426×6 I ГОСТ 10704-76 / Д ГОСТ 10706-76	1,34 м	83,27 кг

Привязан

Инв. №

Ст. инж.	Гуменюк		
Рук. гр.	Дучкин		
Нормок.	Разенблат		
Гл. спец.	Разенблат		
Нач. отд.	Терехов		

ТП 901-1-87.87-ТХН

Крестовина

Лит.	Масса	Масштаб
Р	145	1:10

Лист Листов 1

Госстрой СССР Укрводоканалпроект Киев

Формат А3

Альбом II

Типовой проект 901-1-87.87

Ведомость рабочих чертежей основного комплекта

Лист	Наименование	Примечание
1	Общие данные	
2	План, схемы сетей В1, В2, К1	

Ведомость ссылочных и прилагаемых документов

Обозначение	Наименование	Примечание
	Ссылочные документы	
Серия 4.904-69	Детали крепления санитарно-технических приборов и трубопроводов.	
Серия 4.900-8 выпуск IV	Альбом оборудования, фасонных частей и сооружений водопровода и канализации	
	Внутреннее санитарно-техническое оборудование	
ГОСТ 17374-83÷ ГОСТ 17380-83	Детали трубопроводов стальные бесшовные приварные	
ГОСТ 12.815-80÷ ГОСТ 12.822-80	Фланцы арматуры, соединительных частей и трубопроводов.	
Серия 3.001.1-3	Упоры для наружных напорных трубопроводов водопровода и канализации	
	Прилагаемые документы	
СО	Спецификация оборудования	Альбом VII
ВМ	Ведомость потребности в материалах	Альбом VIII

Настоящий раздел типового проекта разработан в соответствии с действующими нормами и правилами.
Главный инженер проекта /Новотинский/.

Пояснительная записка

Водоснабжение

В насосной станции запроектированы раздельные системы хозпитьевого и производственно-противопожарного водопровода.

Хозпитьевое водоснабжение решается подключением к наружной сети хозпитьевого водопровода. В случае, когда насосная станция значительно удалена от промплощадки или населенного пункта, хранения запаса питьевой воды предусматривается в специальном бачке.

Производственно-противопожарный водопровод подключается к напорным технологическим водоводам в машинном зале насосной.

Канализация

Бытовая канализация предусматривается с подключением к наружной сети, либо, при значительном удалении от промплощадки или населенного пункта, к отдельно стоящему выгребу.

Условия привязки

При привязке проекта:
1. Проставить отметки ввода водопровода и выпуска канализации;
2. произвести привязку Альбома VII Спецификация оборудования.

Обозначения условные

Наименование	Обозначение
Водопровод хозпитьевой	В1
Водопровод производственно-противопожарный.	В2
Канализация бытовая	К1
Вентиль	
Кран пожарный	
Кран поливочный	
Кран водоразборный	

Основные показатели по системам водопровода и канализации

Наименование систем	Потребный напор на вводе м. вод. ст.	Расчетный расход				Установленная мощность эл. двигат. кВт.	Примечание
		$м^3$/сут.	$м^3$/ч	л/с	при пожаре		
Хозпитьевая	10	1,2	0,05	0,02	—	—	
Производственно противопожарная	20	5,8	1,44	0,4	2,5	—	
Канализационная	—	1,2	0,05	0,02	—	—	

Инв. №

Подпись и дата | Взам. инв. №

Гип	Новотинский		
Нач. отд.	Волошин		
Н. контр.	Глузман		
Пров.	Трахтенберг		10.06
Рук. гр.	Трахтенберг		84
Ст. инж.	Зингер		

Привязан

ТП 901-1-87.87 - ВК

Водозаборные сооружения производительностью от 0,02 до 1,5 $м^3$/с для аппаратуд колебания уровня воды до 6 м.

Насосная станция производительностью от 0,16 до 0,66 $м^3$/с. H=5,4 м

Стадия	Лист	Листов
Р	1	

Общие данные

Госстрой СССР Укрводоканалпроект Киев

Формат А2

Альбом II

Типовой проект 901-1-87.87

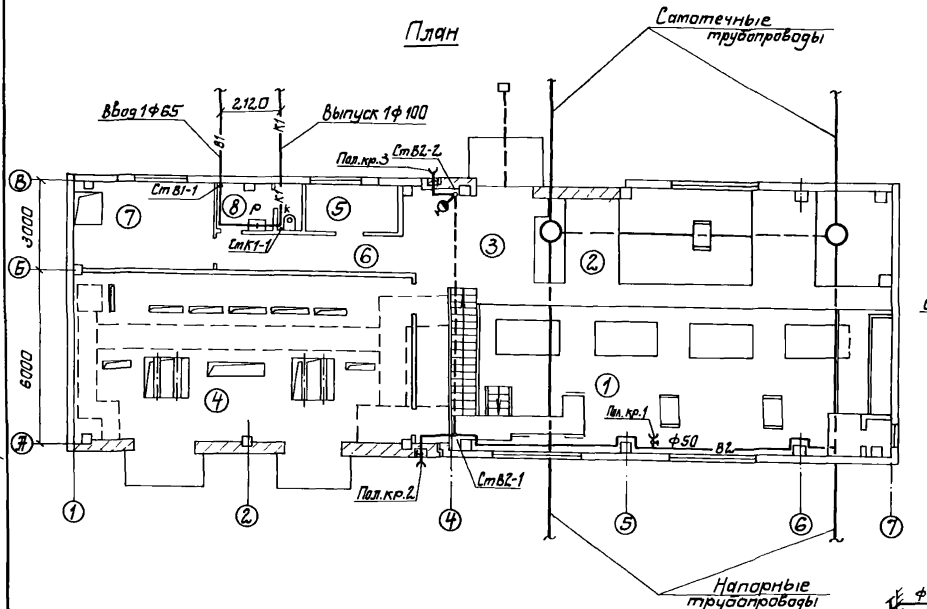
План

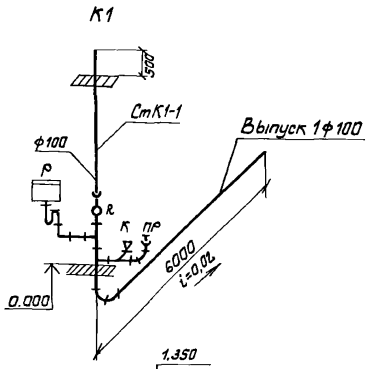

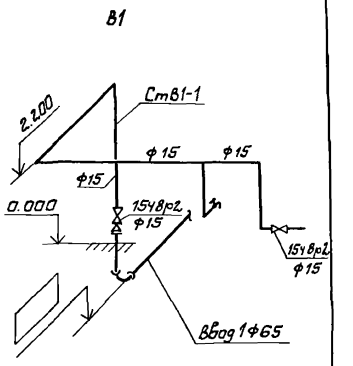

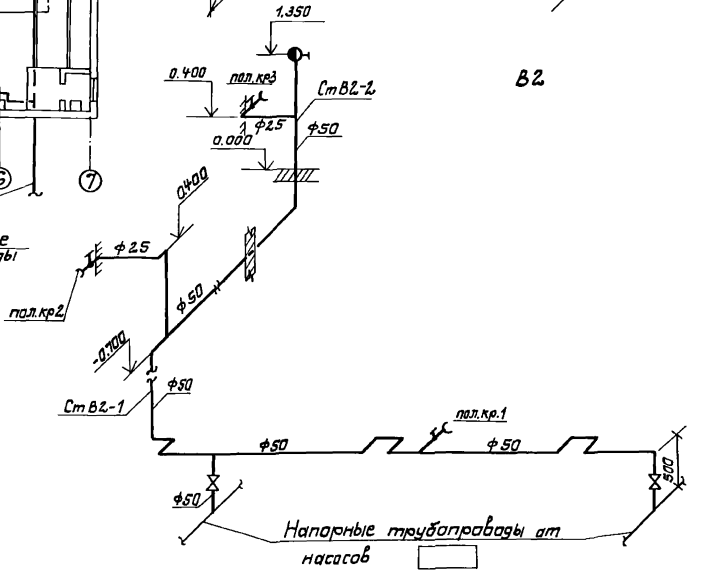

Экспликация помещений

Номер по плану	Наименование	Категория производства по взрывной, взрыво-пожарной и пожарной опасности
1	Машзал	Д
2	Камера переключений	Д
3	Монтажная площадка	
4	КТП	Г
5	Помещение дежурной ремонтной бригады	Д
6	Коридор	Д
7	Теплопункт	Д
8	Санузел	Д

Привязан	ГИП	Новоминский		ТП 901-1-87.87 - ВК		
	Нач.отд.	Волошин		Водозаборные сооружения производительностью от 0,02 до 1,5 м³/с для амплитуд колебания уровня воды до 6 м		
	Н.контр.	Глузман		Насосная станция производительностью от 0,16 до 0,66 м³/с H=5,4 м.	Стадия	Лист	Листов
	Провер.	Трахтенберг	10.06		Р	2	
	Рук.гр.	Трахтенберг	84	План, схемы сетей В1, В2, К1	Госстрой СССР Укрводоканалпроект Киев		
Инв.№	Ст.инж.	Зингер					

Формат А2

Инв.№ подл. | Подпись и дата | Взам. инв.№

Альбом II

Типовой проект 901-1-87.87

Характеристика отопительно-вентиляционных систем

Обозначение системы	Кол-систем	Наименование обслуживаемого потещения (технологического оборудования)	Тип установки	Вентилятор: Тип, исполнение по взрывозащ.	№	Схема исполнен.	Положение	L, м³/ч	P, Па (кгс/м²)	n, об/мин	Электродвигатель: Тип, исполнение по взрывозащите	N квт	n, об/мин	Воздухонагреватель: Тип	№	Кол.	Т-ра нагрева, °С от	до	Расход тепла Вт (ккал/ч)	ΔP, Па (кгс/м²)	Примечание
				Тепловыделения						10610÷31380			Вт (9145÷27050 ккал/час)								
П1	1	Машзал		В-06-300	4Ж	—	—	6360÷-11320	220÷250 (22÷25)	2800	4Ж71Ж2	0,75	2800	—	—	—	—	—	—	—	—
П2	1	Машзал		В-06-300	4Ж	—	—	10660÷-11320	280÷250 (28÷25)	2800	4Ж71Ж2	0,75	2800	—	—	—	—	—	—	—	—
				Для всех вариантов тепловыделений																	
ВЕ1, ВЕ2, ВЕ3	3	Машзал	естественная					Д. 00. 000-04													
ВЕ4	1	Теплопункт	естественная					Д 00. 000													
ВЕ5	1	Санузел	естественная					Д 00. 000													

ПЛАН-СХЕМА

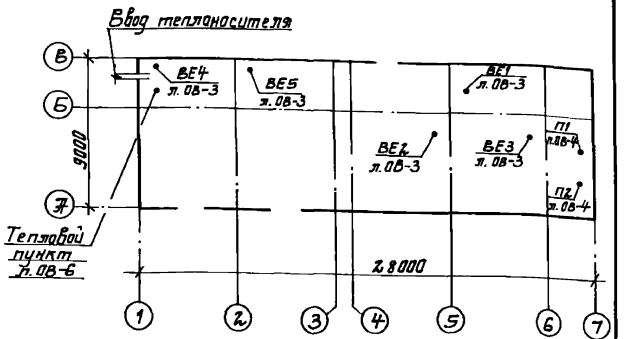

Ведомость рабочих чертежей основного комплекта

Лист	Наименование	Примечание
1	Общие данные (начало)	
2	Общие данные (окончание)	
3	Планы	
4	Разрез. Установка оборудования систем П1, П2.	
5	Схемы.	
6	Узел управления. Схема. Спецификация.	

Таблица воздухообменов

N п/п	Марка технологических электродвигателей и мощность в квт. к.п.д.	Тепловыделения в Вт/(ккал/час). Кол-во работающих двигателей: n = 3 раб.	Воздухообмен в м³/час для летнего периода n = 3 раб.	Принятые вентиляционные системы: Приток	Вытяж.
	Машзал				
1	4Ж 180 м4 N = 30 η = 0,91	10610 (9145)	6350	П1	ВЕ1, ВЕ2, ВЕ3
2	4Ж 280 S2 N=110 η = 0,91	29560 (25480)	10660	П1, П2	ВЕ1, ВЕ2, ВЕ3
3	4Ж 315 м4 N = 200 η = 0,94	31380 (27050)	11320	П1, П2	ВЕ1, ВЕ2, ВЕ3

Основные показатели по чертежам отопления и вентиляции

Наименование здания (сооружения) помещения	Объем м³	Расход тепла, Вт/(ккал/час): на отопление $t_н$=°С-30°	на вентиляцию $t_н$=°С	$t_н$=°С	на горячее водосн.	Общий расход тепла $t_н$=°С-30	Расход холода ккал/ч	Установочная мощность эл. двиг. квт
Машзал		67170 (57900)	—	—	—	67170 (57900)		1,5
Вспомогательная часть		29120 (25100)	—	—	—	29120 (25100)		—
Итого		96280 (83000)	—	—	—	96280 (83000)		1,5

Настоящий раздел проекта разработан в соответствии с действующими нормами и правилами.

Главный инженер проекта [подпись] /Новоминский И.Н./

Инв. № подл.	Подпись и дата	Взам. инв. №	

Привязан

Инв. №

ТП 901-1-87.87 -ОВ

ГИП	Новоминский	[подпись]
Н. контр.	Поддубная	[подпись]
Нач. отд.	Нагний	[подпись]
Рук. гр.	Витанская	[подпись]
Рук. гр.	Поддубная	[подпись]
Ст. инж.	Корать	[подпись]
Инж.	Зубарева	[подпись]

Водозаборные сооружения производительностью от 0,02 до 1,5 м³/с для амплитуд колебания уровней воды до 6 м.

Насосная станция производительностью от 0,16 до 0,66 м³/с с заглублением машзала 5,4 м.

Стадия	Лист	Листов
Р	1	6

Общие данные (начало).

Госстрой СССР Укрводоканалпроект Киев

Формат

Ведомость ссылочных и прилагаемых документов

Обозначение	Наименование	Прилагаемые
	Ссылочные документы	
4.904-69	Детали крепления санитарно-технических приборов и трубопроводов	
4.903-10	Изделия и детали трубопроводов для тепловых сетей	
Вып.1	Детали трубопроводов	
Вып.8	Грязевики	
5.904-10	Узлы прохода вентиляционных шахт через покрытия зданий	
	Узлы прохода общего назначения	
1.494-32	Зонты и дефлекторы вентиляционных систем	
1.494-30	Установка и крепление вентиляторов к строительным конструкциям	
Вып.1	Установка и крепление осевых вентиляторов В-06-300	
5.903-2	Воздухосборники для систем отопления и теплоснабжения вентиляционных установок	
903-04-13	Автоматизированные индивидуальные тепловые пункты (итп) зданий жилищно-гражданского и производственного назначения	
1.494-33	Клапаны лепестковые к вентиляторам осевым типа 806-300 №4-125	
	Прилагаемые документы	
ТП901-1- -ОВ.СО	Спецификация оборудования	

Типовой проект 901-1-87.87 Альбом II

Общие указания

Настоящий раздел проекта разработан на основании технического задания, архитектурно-строительных чертежей в соответствии со СНиП II-33-75*. Проект разработан для строительства в климатических районах с расчетной температурой наружного воздуха: -30°С.

Внутренняя температура воздуха принята в помещении машзала +5°С, во вспомогательных помещениях согласно СНиП II-92-76.

Отопление.

Теплоносителем является вода с параметрами 150°-70°С ввод в здание осуществляется в помещение теплового узла.

Система отопления запроектирована двухтрубная с верхней разводкой, тупиковая. В качестве нагревательных приборов приняты конвекторы типа „Комфорт-20". Местные нагревательные приборы и подводки к ним в электропомещениях выполнить с гладкими концами труб под сварку и установить отключающую арматуру за пределами этих помещений. Все трубопроводы системы отопления и нагревательные приборы окрашиваются масляной краской за 2 раза. Трубопроводы узла управления покрыть грунтом ГФ-020 в один слой, окрасить краской БТ-177 в два слоя изолировать полуцилиндрами из минеральной ваты и покрыть стеклопластиком.

Вентиляция.

Основными вредностями в помещении машзала насосной станции являются тепловыделения от электродвигателей и теплопоступления от солнечной радиации.

В теплый период года подача приточного воздуха предусматривается приточными системами П1, П2. Работа приточных установок автоматизирована в зависимости от внутренней температуры воздуха: включение системы П1 осуществляется при температуре +28°С, системы П2-при температуре +30°С. Выключение систем при температуре +25°С.

Удаление воздуха запроектировано вытяжными системами ВЕ через дефлекторы из верхней зоны машзала.

В холодный и переходной периоды года предусматривается вентиляция с естественным побуждением: приточный воздух поступает через окна, удаление вытяжного воздуха осуществляется дефлекторами.

Вентиляция вспомогательных помещений запроектирована в соответствии СНиП II-92-76.

Воздуховоды выполнить из тонколистовой кровельной стали по ГОСТ 19903-74.* Воздуховоды систем ВЕ, удаляющие воздух из помещений, внутри здания выполнить из тонколистовой стали δ=0,5 мм, вне здания δ=1,4 мм. Все воздуховоды окрашиваются краской масляной за 2 раза.

Расчет систем отопления и вентиляции выполнен в соответствии со СНиП II-33-75*, СНиП-II-92-76.

Монтаж систем отопления и вентиляции производить в соответствии со СНиП 3.05.01-85.

После монтажа систем выполнить их наладку.

			ТП 901-1-87.87 -ОВ		
			Водозаборные сооружения производительностью от 0,02 до 1,5 м³/с для амплитуд колебания уровней воды до 6 м.		
ГИП	Новоминский		Насосная станция производительностью от 0,16 до 0,66 м³/с с заглублением машзала 5,4 м.	Стадия	Лист	Листов
Н. конт.	Поддубная			Р	2	
Нач. отд.	Нагний					
Рук. гр.	Виланская		Общие данные (окончание)	Госстрой СССР Укрводоканалпроект Киев		
Рук. гр.	Поддубная					
Ст. инж.	Кораль					
Инж.	Зубарева					

Привязан

Инв. №

Инв. подл. | Подпись и дата | Взам. инв. №

Формат А2

План на отм 0.000

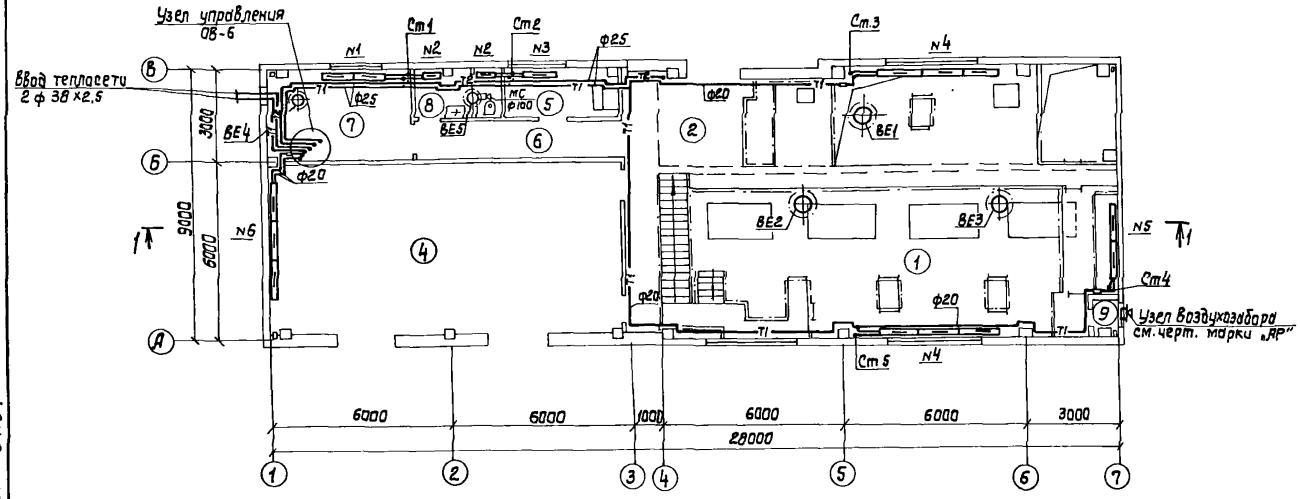

Экспликация помещений

Номер по плану	Наименование	Категория производства по взрывной, взрыво-пожарной и пожарной опасности
1	Машзал	Д
2	Монтажная площадка	Д
3	Камера переключений	Д
4	КТП	Г
5	Помещение дежурной ремонтной бригады	
6	Коридор	
7	Теплопункт	Д
8	Санузел	
9	Вентшахта приточная	Д

План подземной части

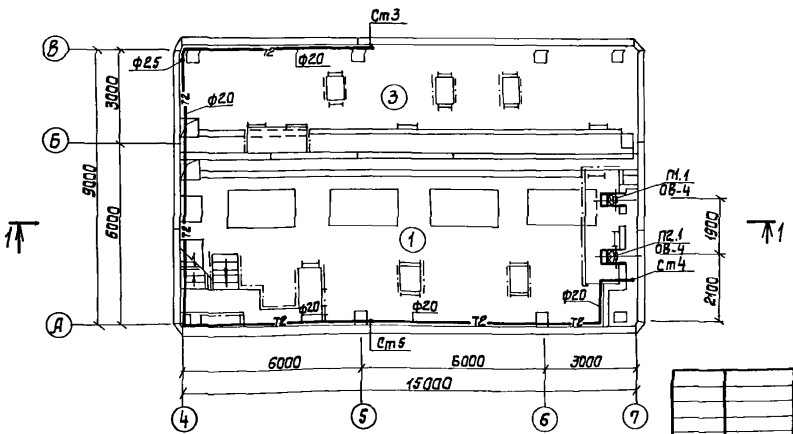

Экспликация отопительных приборов

№ группы	К-во групп	Тип нагревательных приборов	Кол-во приборов в группе	Всего приборов
1	1	КН20-2,9П	1	1
		КН20-2,9К	1	1
2	2	КН20-1,4К	1	2
3	1	КН20-2,9К	1	1
4	2	КН20-3,5П	6	12
		КН20-3,5К	3	6
5	1	КН20-3,5П	3	3
		КН20-3,5К	3	3
6	1	КН20-3,5П	6	6
		КН20-3,5К	3	3

Привязан

Инв.№

ГИП	Новоминский	
Н.контр.	Пайдыная	
Нач.отд.	Нагний	
Рук.гр.	Вилинская	
Рук.гр.	Поддубная	
Ст.инж.	Короть	

ТП 901-1-87.87 -ОВ

Водозаборные сооружения производительностью от 0,02 до 1,5м3/с для амплитуд колебания уровней воды до 6 м. Насосная станция производительностью от 0,16 до 0,66 м3/с с заглублением машзала 5,4 м.

Стадия	Лист	Листов
Р	3	

Планы.

Госстрой СССР Укрводоканалпроект Киев

Формат А2

Разрез 1-1

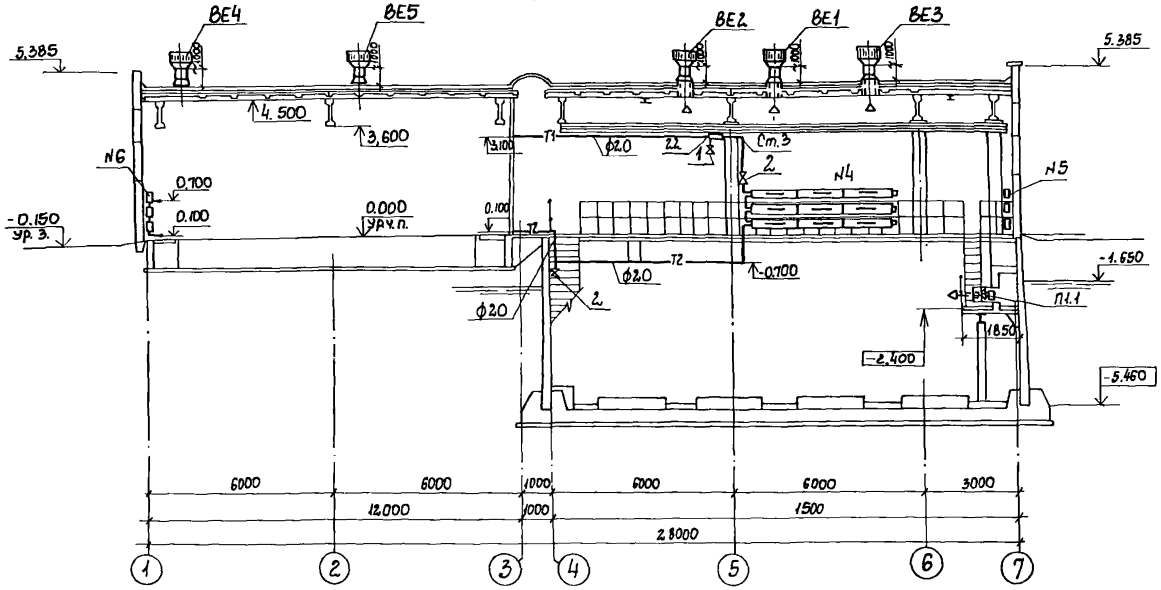

Спецификация

Поз.	Обозначение	Наименование	Кол.	Масса ед.кг	Примечание
		Системы П1 и П2			
(12)П1.1	Учреждение	Вентилятор осевой			
П2.1	ЯЭ-308/89	ВО6-300 N4А с			
	г. Днепропетровск	электродвигате-			
		лем 4А71А2			
		N=0,75 кВт; n=2840	2	14,5	шт
(45)П1,2	1.494-33	Клапан лепестко-			
П2,2		вый к осевому			
		вентилятору			
		КЛ.00.000	2	13,4	шт
(47)П1,3	ГОСТ 19903-74*	Патрубок для			
П2,3	ГОСТ 19771-74	крепления вентиля-			
		тора ф 403			
		l=210 из листовой			
		стали δ=1,4 мм			
		с фланцем из			
		∠32×4	2/0,54	6,0	шт/м²
(46)П1.4	1.494-30	Рама для уста-			
П2.4	В.1	новки осевого			
		вентилятора			
		Б14 МО11.000	2	4,0	компл

Фрагмент плана на отм. 0.000

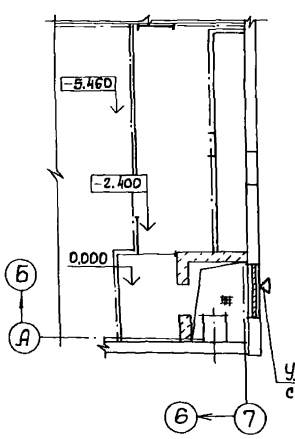

Фрагмент плана подземной части

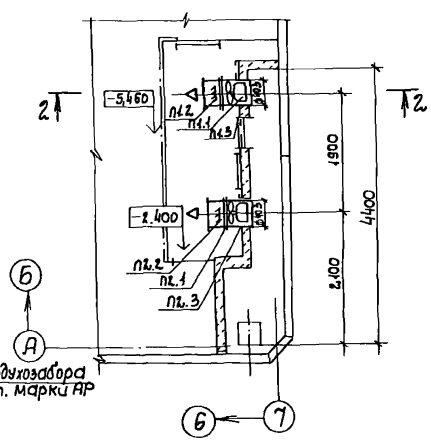

Разрез 2-2

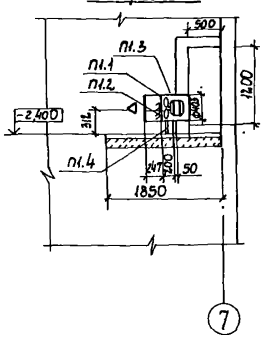

Типовой проект 901-1-87.87 Альбом II

Инв. N подл.	Подпись и дата	Взам. инв. N

Привязан	ГИП	Новомлинский	
	Н. контр.	Поддубная	
	Нач. отд.	Нагний	
	Рук. гр.	Виланская	
	Рук. гр.	Поддубная	
Инв. N	Ст. инж.	Коротко	

ТП 901-1-87.87-ОВ

Водозаборные сооружения производительностью от 0,02 до 1,5 м³/с для амплитуд колебания уровней воды до 8 м

Насосная станция производительностью от 0,16 до 0,66 м³/с с заглублением машзала 5.4 м

Разрез. Установка оборудования систем П1, П2

Стадия	Лист	Листов
Р	4	

Госстрой СССР Укрводоканалпроект Киев

Схема отопления

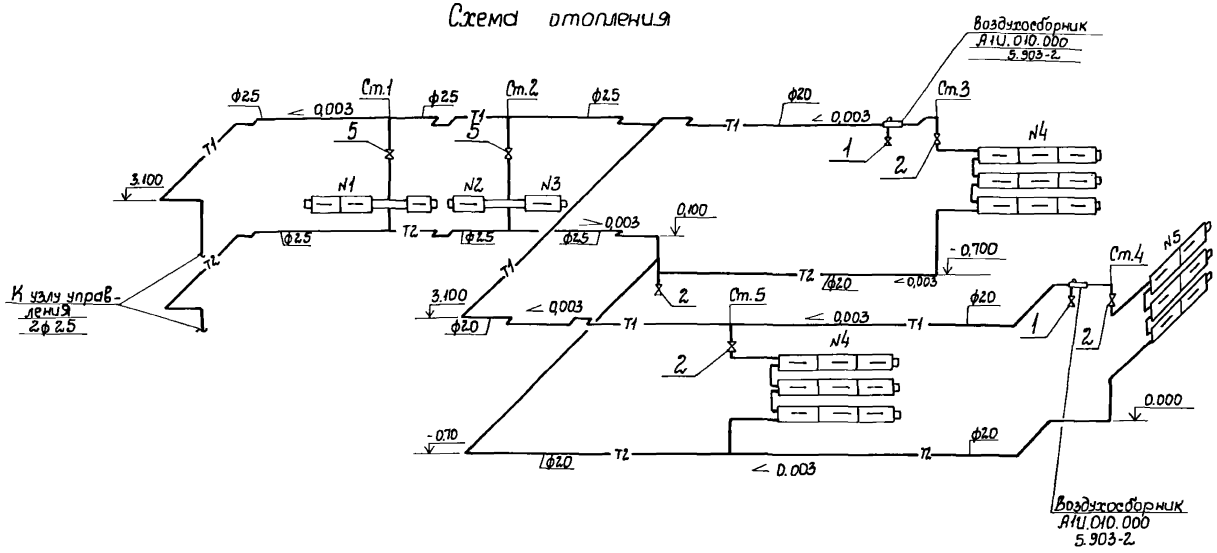

ВЕ1; ВЕ2; ВЕ3

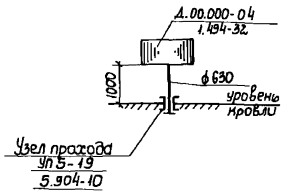

ВЕ4

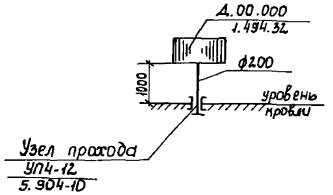

Схема отопления КТП

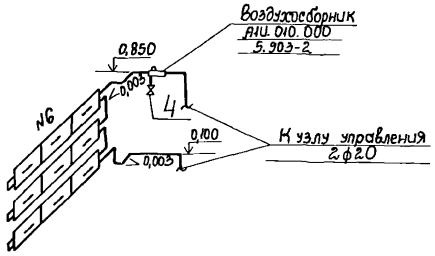

ВЕ5

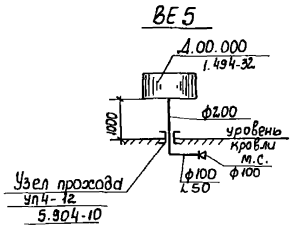

Примечание

1. Диаметры стояков и подводки к нагревательным приборам приняты диаметром 20 мм.

Привязан				ТП 901-1-87.87-ОВ		
				Водозаборные сооружения производительностью от 0,01 до 1,5 м³/с для амплитуд колебания уровня воды до 6 м		
ГИП	Новоминский			Насосная станция производительностью от 0,16 до 0,66 м³/с Н= 5,4м	Стадия	Лист	Листов
Н.контр	Поддубная				Р	5	
Нач. отд	Нагний						
Рук. гр.	Виленская						
Рук. гр.	Поддубная			Схемы	Госстрой СССР Укрводоканалпроект Киев		
Ст. инж.	Коротя						

Инв. № подл. | Подпись и дата | Взам. инв. №

Схема узла управления

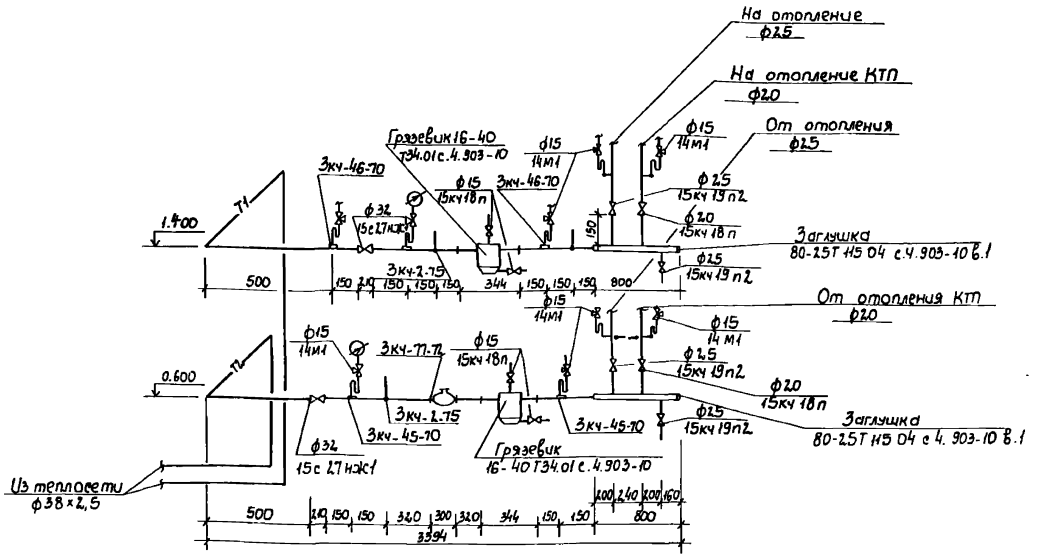

Спецификация

Поз.	Обозначение	Наименование	Кол	Масса ед.кг	Примечание
		Узел управления			
30	4.903-10	Грязевик абонентский 16-40Т34.01	2	15,8	шт
	в.10				
7	Каталог	Вентиль запорный			
	ЦКБА	фланцевый			
		15кч19п2, ф25	4	2,7	шт
10	—"—	То же, 15с27нж1 ф32	2	16,2	шт
8	—"—	Вентиль запорный			
		муфтовый			
		15кч18п, ф15	4	0,7	шт
9	—"—	То же, 15кч18п, ф20	2	0,9	шт
6	—"—	Кран трехходовой			
		натяжной муфтовый для манометра			
		14м1 ф15	7	0,26	шт
31	4.903-10	Заглушка			
	в.1	80-25Т П5.04	2	0,29	шт
40	ГОСТ 10705-80	Гребенка распределительная, P_y=800мм			
		ф89х3; с двумя			
		патрубками	2		шт
36	3кч-77-72	Закладная конструкция для установки счетчика горячей воды	1		шт
37	3кч-2-75	Закладная конструкция для установки			
		термометра	3		шт
38	3кч-45-70	Закладная конструкция для установки			
		манометра	4		шт
39	3кч-46-70	То же для установки манометра	5		шт
35		Трубопровод из			
		труб стальных			
		электросварных			
		по ГОСТ 10705-80			
		ф38х2,5	10		м

Спецификация (продолжение)

Поз.	Обозначение	Наименование	Кол.	Масса ед.кг	Примечание
		БТ-177 в 2 слоя по грунтовке ГФ-021 в один слой	4,5		м²
42		Изоляция теплопроводов полуцилиндрами минераловатными на синтетическом связующем с покровным слоем скорлупами из стеклопластика	0,3 / 14,8		м³/м²

Спецификация (продолжение)

Поз.	Обозначение	Наименование	Кол.	Масса ед. кг	Примечание
32		Трубопровод из труб легких водогазопроводных по ГОСТ 32,62-75*			
		М 15х2,5	6	1,08	м
33		То же М 20х2,5	10	1,45	м
34		То же, М25х2,8	14	2,02	м
41		Антикоррозийное комбинированное покрытие трубопроводов краской			

ГИП	Новинский		
Н.контр	Поддубная		
Нач.отд	Нагний		
Рук.гр.	Виленская		
Рук.гр.	Поддубная		
Ст.инж.	Коротя		

Привязан

Инв.№

ТП 901-1-87.87 -ОВ

Водозаборные сооружения производительностью от 0,01 до 1,5 м³/с для амплитуд колебания уровней воды до 6м

Насосная станция производительностью от 0,16 до 0,66 м³/с с заглублением машзала 5,4м.

Стадия	Лист	Листов
Р	6	

Узел управления. Схема. Спецификация

Госстрой СССР Укрводоканалпроект Киев

Инв.№ подл. | Подпись и дата | Взам.инв.№

gost.e-ecolog.ru

Формат А2