ТИПОВОЙ ПРОЕКТ

902-5-49.88

КОРПУС ОБЕЗВОЖИВАНИЯ ОСАДКА СТОЧНЫХ ВОД С 6 ЛЕНТОЧНЫМИ ФИЛЬТР-ПРЕССАМИ ТИПА ЛМП10-1Г-01

АЛЬБОМ III

Архитектурно-строительные решения.
Конструкции железобетонные и металлические

22690-03

				Привязан
				Инв. №

gost.e-ecolog.ru

ТИПОВОЙ ПРОЕКТ

902-5-49.88

КОРПУС ОБЕЗВОЖИВАНИЯ ОСАДКА СТОЧНЫХ ВОД С 6 ЛЕНТОЧНЫМИ ФИЛЬТР-ПРЕССАМИ ТИПА ЛМП10-1Г-01

СОСТАВ ПРОЕКТА:

Альбом I — Пояснительная записка.
Альбом II — Технологические, санитарно-технические решения. Нестандартизированное оборудование.
Альбом III — Архитектурно-строительные решения. Конструкции железобетонные и металлические.
Альбом IV — Строительные изделия.
Альбом V — Электротехнические решения. Автоматизация. Связь и сигнализация.
Альбом VI — Спецификации оборудования.
Альбом VII — Ведомости потребности в материалах.
Альбом VIII — Сметы. Часть I. Часть II.

Примененные типовые материалы
7.902-4 бак разрыва струи емкостью 180 литров.

Разработан проектным институтом
ЦНИИЭП инженерного оборудования

Главный инженер института А. Кетаов
Главный инженер проекта В. Локтюшин

АЛЬБОМ III

Утвержден Госгражданстроем
приказ № 361 от 3 ноября 1986 г.

Привязан

Инв. №

Содержание альбома

Марка	Наименование	Стр.
	Содержание альбома	2
	Архитектурные решения	
АР-1	Общие данные	3
АР-2	Планы на отм. 0.000; -3.000; -3.600	4
АР-3	Разрезы 1-1; 2-2; Узлы I, II, III	5
АР-4	Фасады 1-6; А-И; 6-1; И-А	6
АР-5	Фрагменты 1 и 2	7
АР-6	Ведомость и спецификация перемычек. Ведомость проемов ворот и дверей. Спецификация элементов заполнения проемов.	8
АР-7	План кровли, план полов на отм. 0.000 и 3.600 экспликация полов. Ведомость отделки помещений	9
АР-8	Планы перегородок на отм. 0.000 и 3.600 Спецификация сборных перегородок. Узлы IV, V, VI	10
	Конструкции железобетонные.	
КЖ-1	Общие данные (начало)	11
КЖ-2	Общие данные (продолжение)	12
КЖ-3	Общие данные (окончание)	13
КЖ-4	Схема расположения фундаментов, фундаментных балок и подпорных стен.	14
КЖ-5	Схема расположения фундаментов, фундаментных балок и подпорных стен. Сечения.	15
КЖ-6	Опалубочный чертеж Фм1... фм6 Фм1, Фм2. Армирование	16
КЖ-7	Фм3... Фм6. Армирование.	17
КЖ-8	Фм7. Опалубочный чертеж. Армирование	18
КЖ-9	Фундаменты Фм8... Фм11. Опалубочный чертеж.	19
КЖ-10	Фундаменты Фм12... Фм14. Опалубочный чертеж	20
КЖ-11	Фундаменты Фм15, Фм16, Фм17 Опалубочный чертеж.	21.
КЖ12	Фундаменты Фм8, Фм9, Фм10	22
	Армирование	
КЖ-13	Фундаменты Фм11, Фм12. Армирование	23
КЖ-14	Фундаменты Фм13, Фм14. Армирование	24
КЖ-15	Фундаменты Фм15... Фм17 Армирование	25
КЖ-16	Фундаменты Фм18, Фм19, Фм20 Армирование	26
КЖ-17	Схема расположения подпольного канала и приямка в осях 1...3; Д... И	27
КЖ-18	Схема расположения фундаментов под оборудование в осях 1...6; А...Г	28
КЖ-19	Фундаменты Фо1... Фо4. Опалубочный чертеж	29
КЖ-20	Фундаменты Фо5... Фо9. Опалубочный чертеж	30
КЖ-21	Схема расположения колонн и балок покрытия в осях 1....6; А...Г	31
КЖ-22	Схема расположения плит покрытия в осях 1...6; А...Г	32
КЖ-23	Схемы расположения стеновых панелей по осям А; Г; 1; 7	33
КЖ-24	Схема расположения колонн, диафрагм жесткости, ригелей на отм. 3.600 и 7.200 в осях 1...3; Д... И	34
КЖ-25	Схемы расположения плит перекрытия и покрытия на отм. 3.600 и 7.200 в осях 1...3; Д... И	35
КЖ-26	Схемы расположения стеновых панелей по осям 1; 3; Д; И	36
КЖ-27	Приточная венткамера на отм. 3.600 в осях Е-Г у оси 1	37
КЖ28	Схема расположения лестничных маршей, проступей и верхней лестничной площадки в осях 2, И	38
КЖ-29	Схема расположения монолитной лестничной площадки МП-1 у оси «2» Армирование. Узлы.	39
КЖ-30	КТП. Схема расположения каналов и приямков в осях Е-Ж; 2-3	40
	Конструкции металлические	
КМ-1	Общие данные.	41
КМ-2	Техническая спецификация металла (начало)	42
КМ-3	Техническая спецификация металла (окончание)	43
КМ-4	Техническая спецификация металла на типовые конструкции	44
КМ-5	Ведомость металлоконструкций по видам профилей	
КМ-6	Схемы расположения металлических площадок на отм. 0.000; 4.100; 2.300	45
КМ-7	Металлические площадки Сечения 1-1....7-7	46
КМ-8	Схемы расположения металлических площадок. Узлы 1.... 8.	47
КМ-9	Схема расположения металлических стоек Сечения. Узел 1.	48
КМ-10	Наружная площадка. Схема расположения козырьков над воротами.	49
КМ-11	Схема расположения подвесных путей сечения 1-1; 2-2	50
	Организация строительства	
ОС-1	Стройгенплан	51
ОС-2	График производства работ (начало)	52
ОС-3	График производства работ (окончание)	53

Альбом III

Ведомость рабочих чертежей основного комплекта марки АР

Лист	Наименование	Примечан.
1	Общие данные	
2	Планы на отм 0,000; -3,000; 3,600	
3	Разрезы 1-1; 2-2; Узлы I, II, III.	
4	Фасады 1-7; А-И; 7-1; И-А.	
5	Фрагменты 1 и 2.	
6	Ведомость и спецификация перемычек.	
	Ведомость проемов ворот и дверей. Спецификация	
	элементов заполнения проемов.	
7	План кровли; план полов на отм. 0,000 и 3,600. Экспликация	
	полов. Ведомость отделки помещений.	
8	Планы перегородок на отм. 0,000 и 3,600.	
	Спецификация сборных перегородок.	
	Узлы IV, V, VI.	

Основные строительные показатели.

Наименование	Ед. изм.	Количество
Площадь застройки	м²	911,0
Общая площадь	м²	1157,0
Строительный объем здания	м³	7934,0
в том числе подземный	м³	354,0

Ведомость ссылочных и прилагаемых документов.

Обозначение	Наименование	Примечан.
ГОСТ 12506-81	Окна деревянные для производственных зданий.	
ГОСТ 6785-80	Плиты подоконные железобетонные.	
ГОСТ 11214-78	Окна и балконные двери деревянные с двойным остеклением для жилых и общественных зданий.	
ГОСТ 24698-81	Двери деревянные наружные для жилых и общественных зданий.	
1.136-10	Двери деревянные внутренние для жилых и общественных зданий.	
1.435.9-17, вып.1	Ворота распашные. Ворота из трубчатого профиля.	
1.038.1-1, вып.1	Перемычки железобетонные для зданий с кирпичными стенами.	
2.436-17, вып.0,1	Узлы окон с деревянными переплетами по ГОСТ 12506-81.	
2.460-18, вып.1	Узлы покрытий одноэтажных производственных зданий с рулонными кровлями и железобетонными плитами.	
2.430-20, вып. 0,1,2	Узлы стен из кирпича одноэтажных зданий промышленных предприятий.	
1.431-6	Кирпичные перегородки для одноэтажных и многоэтажных производственных зданий.	
2.260-1 вып. 4.	Детали покрытий общественных зданий.	
1.030.9-2 вып. 0,1,2,6,7	Перегородки панельных зданий промышленных и сельскохозяйственных предприятий.	
	Прилагаемые документы	
АР. ВМ.	Ведомость потребности материалов.	
АР. СО	Спецификация оборудования.	

Ведомость спецификаций

Лист	Наименование	Примечан.
АР-6	Спецификация элементов заполнения проемов.	
АР-6	Спецификация перемычек.	
АР-8	Спецификация сборных перегородок.	

Общие указания

1. Здание II степени огнестойкости.
2. За относительную отметку 0,000 принят уровень чистого пола 1-го этажа, соответствующий абсолютной отметке [ ]
3. Ограждающие конструкции зданий - керамзитобетонные панели $\gamma = 900$ кг/м³, кирпичные вставки.
4. Кирпичные вставки, стены и перегородки выполняются из кирпича КР 100/1800/15 ГОСТ 530-80 на растворе марки 25.
5. Наружные поверхности панелей окрашиваются цементно-перхлорвиниловыми красками.
6. Наружные поверхности кирпичных вставок штукатурятся цементно-песчаным раствором М50 с разделкой швами и окраской под панели.
7. Горизонтальная гидроизоляция стен от капиллярной влаги осуществляется слоем цементно-песчаного раствора состава 1:2, толщиной 20 мм, на отм.-0,030.
8. Вокруг здания устраивается отмостка с асфальтовым покрытием шириной 0,75 м.
9. Оконные и дверные откосы в кирпичных стенах оштукатуриваются цементно-песчаным раствором М50 и окрашиваются цементно-перхлорвиниловыми красками.
10. Столярные изделия окрашиваются масляной краской за 2 раза.
11. При производстве работ в зимнее время в проект должны быть внесены коррективы в соответствии со СНиП II-22-81; СНиП III-15-76 ; СНиП III-17-78.

Типовой проект разработан в соответствии с действующими нормами и правилами и предусматривает в части архитектурно-строительных решений мероприятия, обеспечивающие взрывную, взрывопожарную и пожарную безопасность при эксплуатации зданий.

Главный инженер проекта /Письман/.

Инв. № подл. | Подпись и дата | Взам. инв.

Привязан.

Инв. №

Т.П. 902-5-49.88 АР

Провер.	Двойнина	
Ст. арх	Галеева	
Рук. гр.	Двойнина	
ГИП	Письман	
Н. контр	Шилова	
Нач. отд	Красавин	

Корпус обезвоживания осадка сточных вод с 6 фильтр-прессами ЛМП 10-1Г-01.

Стадия	Лист	Листов
Р	1	8

Общие данные

ЦНИИЭП инженерного оборудования г. Москва

22890-03 4

Копировал Еремченко

Формат А2

Альбом III

План на отм. 0.000

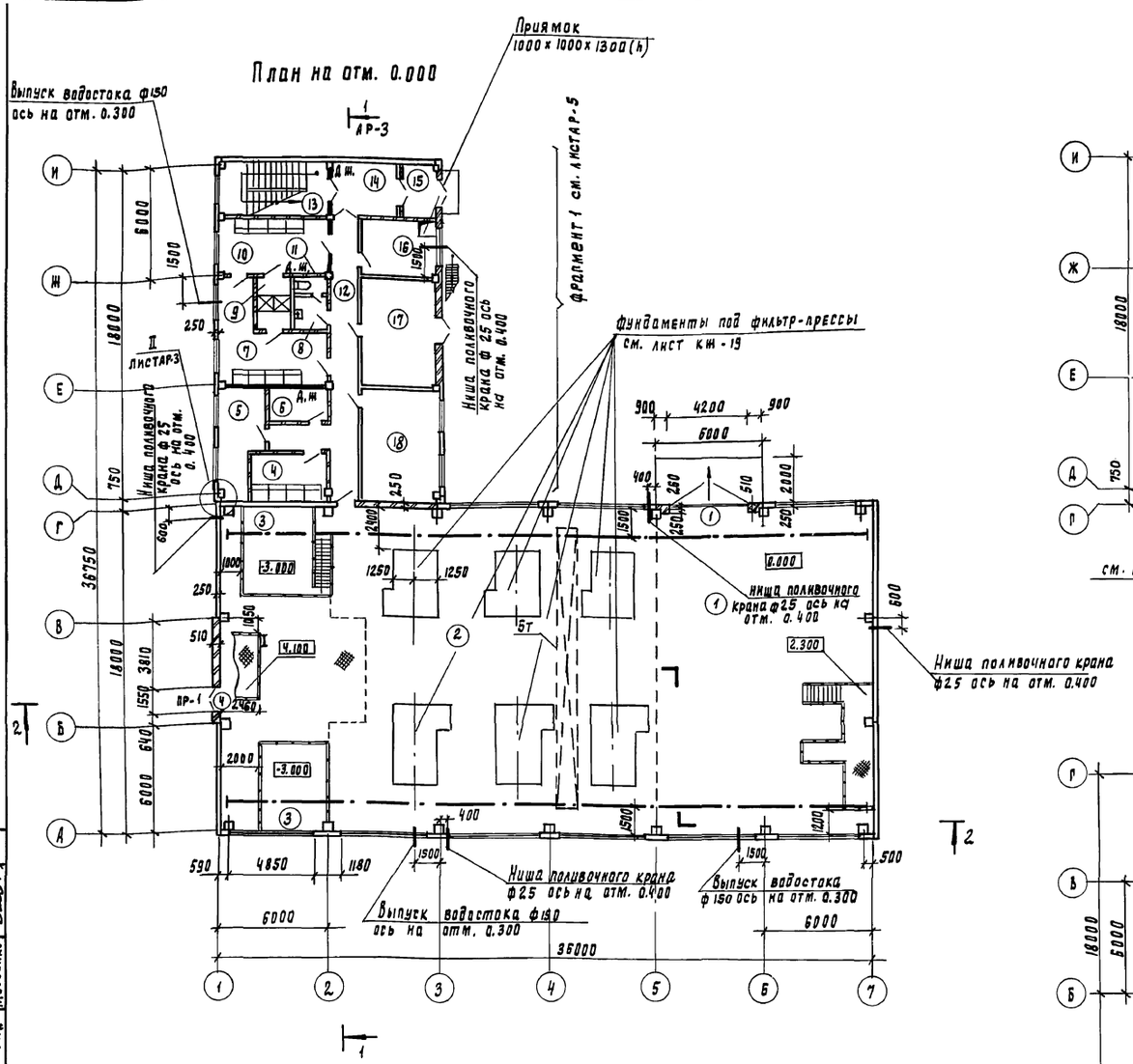

План на отм. 3.600

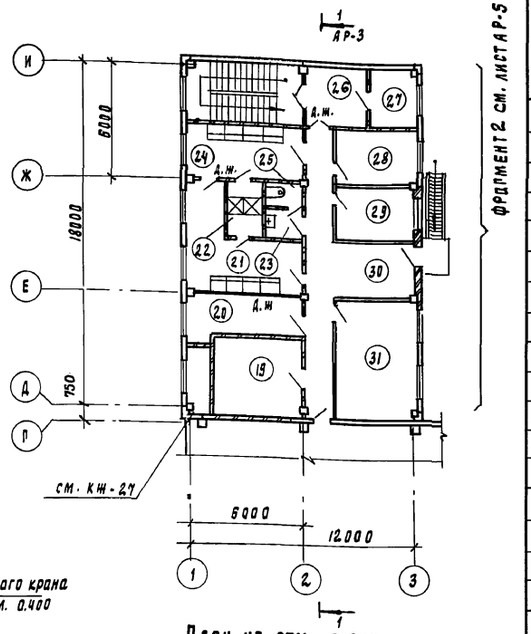

План на отм. -3.000

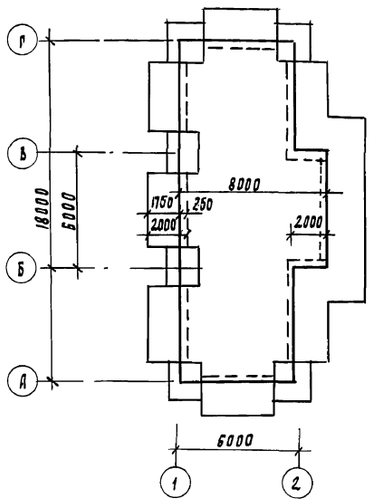

Экспликация помещений

Номер по плану	Наименование	Площадь м²	Категория производства по взрывной взрыво-пожарной и пожарной опасности
1	Отделение реагентов	648.0	Д
2	Зал фильтр-прессов		Д
3	Насосное отделение	118.0	Д
4	Помещение для сушки одежды	11.2	—
5	Кладовая грязной специальной одежды	16.2	—
6	Кладовая чистой специальной одежды	6.0	—
7	Женский гардероб специальной одежды (сан. хар. III в) - 9 чел.	24.4	—
8	Женская умывальная	3.5	—
9	Женская душевая	5.4	—
10	Женский гардероб уличной и домашней одежды (сан. хар. III б) - 9 чел.	17.6	—
11	Женский туалет	1.6	—
12	Коридор	26.6	—
13	Лестничная клетка	19.0	—
14	Вестибюль	11.9	—
15	Тамбур	5.5	—
16	Помещение водопроводного и теплового ввода	12.3	Д
17	КТП	25.2	В
18	Операторская	27.2	Г
19	Вытяжная венткамера	26.8	Д
20	Приточная венткамера	12.8	Д
21	Мужской гардероб специальной одежды (сан. хар. III б) - 10 чел	24.1	—
22	Мужская душевая	5.4	—
23	Мужская умывальная	3.5	—
24	Мужской гардероб уличной и домашней одежды (сан. хар. III б) - 10 чел	17.6	—
25	Мужской туалет	1.62	—
26	Холл	10.9	—
27	Кладовая хозинвентаря	7.8	В
28	Комната приема ниши.	12.2	—
29	Комната начальника	12.4	—
30	Коридор	34.8	—
31	Комната обслуживающего персонала	27.2	—

1. В соответствии со СНиП 2.10.02 -85 „Противопожарные нормы п. 4.15 двери марок ДС21-9 ГТ - 1 шт, ДС21-13 ГТ - 1 шт и ДС 19-9 ГТ - 3 шт - оборудовать закрывателем ЗД 1 ГОСТ 5091-78 и замком ЗН 1 А ГОСТ 5089-80, открывающимся изнутри без ключа. Замки и закрыватели включены в смету и в спецификацию оборудования к основному комплекту чертежей марки АР.

Т. П. 902-5-49.88			АР
Привязан	Провер.	Двойнина	
	Ст. арх.	Палеева	
	Рук. груп	Двойнина	
	ГИП	Письман	
	Н. контр.	Шилова	
Инв. №	Нач. отд.	Красавин	

Корпус обезвоживания осадка сточных вод с 6 фильтр-прессами АМП 10-1Г-01

Планы на отм. 0.000; -3.000; 3.600

Стадия	Лист	Листов
Р	2	

ЦНИИЭП инженерного оборудования г. Москва

22890-03 5

Копировал Годлевская

Формат А2

Инв. № подл. | Подпись и дата | Взам. инв. № | Отдел КГ | Отдел ВС | Отдел ЭАД | Согласовано: Ахтюшин, Парбачев, Моссенко

Альбом III

Слой гравия (гост 8268-82, F 71/100) на
битумной мастике МБК-Г-55Г (гост 2889-80) - 10мм
4 слоя рубероида кровельного РКП-350А (гост 10923-82)
на битумной мастике МБК-Г-55А (гост 2889-80)
Огрунтовка раствором битума пятой марки
в керосине или соляровом масле
Цементно-песчаная стяжка марки 50-15мм
Утеплитель - пенобетон γ = 300 кг/м³ - 100 мм
Пароизоляция - обмазка горячим битумом за 1 раз
Сборные железобетонные плиты

Разрез 1-1

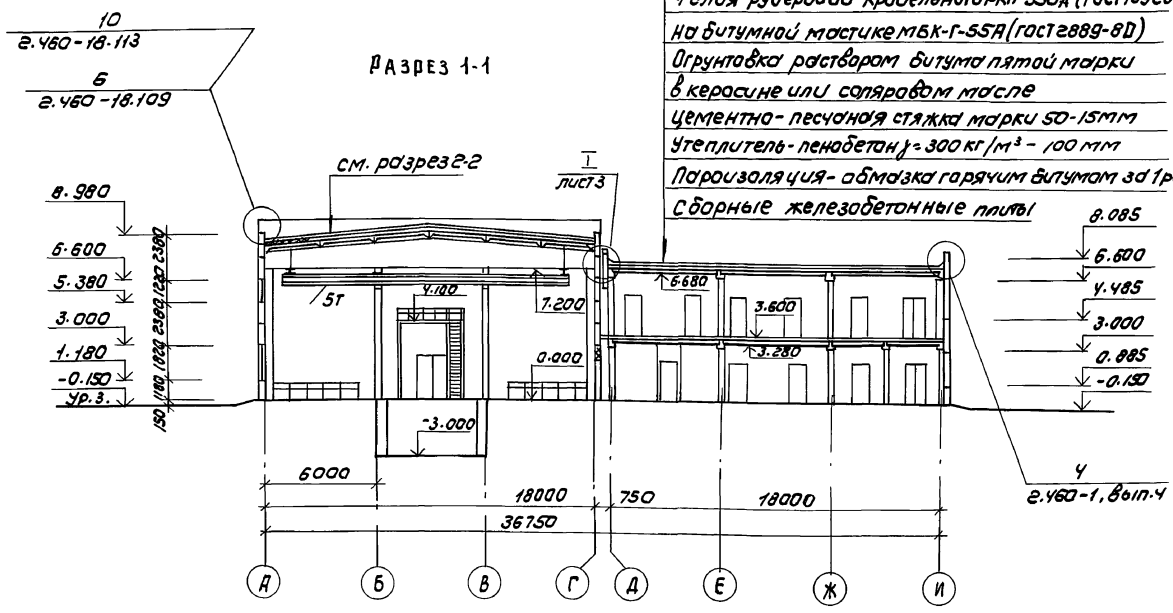

Слой гравия (гост 8268-82, F 71/100) на битумной
мастике МБК-Г-55Г (гост 2889-80) - 10мм
1 слой рубероида кровельного РКП-350А (гост 10923-82)
на битумной мастике МБК-Г-55А (гост 2889-80)
Комплексные железобетонные плиты

Разрез 2-2

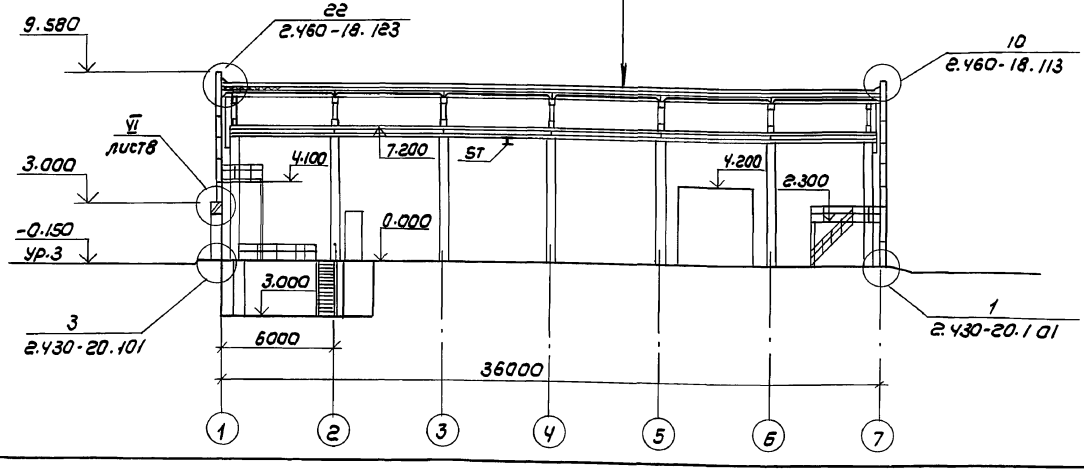

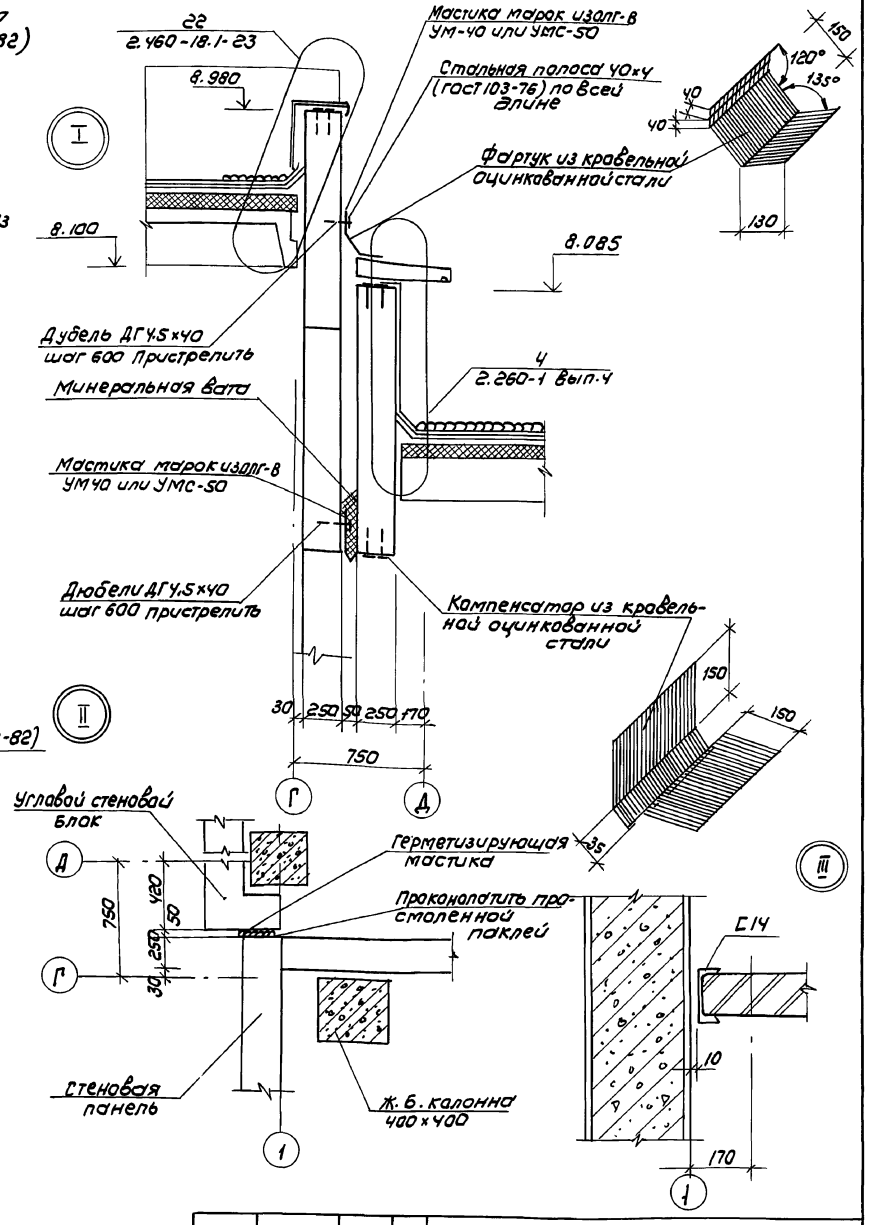

					ТП 902-5-49.88		АР
Привязан		Провер.	Двойнина		Корпус обезвоживания осадка сточных вод с 6 фильтр-прессами АМП 10-4Г-01	Стадия	Лист	Листов
		Ст. арх.	Галеева			Р	3	
		Рук. гр.	Двойнина		Разрез 1-1; 2-2 Узлы I, II, III	ЦНИИЭП инженерного оборудования г. Москва		
Инв. №		ГИП	Лисьман					
		Н. контр.	Шилова					
		Нач. отд.	Красавин					

Копировал: Коршунова 22890-03 6 Формат: А2

Инв. № подл. | Подпись и дата | Взам. инв. № | Инв. № дубл. | Подпись и дата

Альбом III

Фасад 1-7

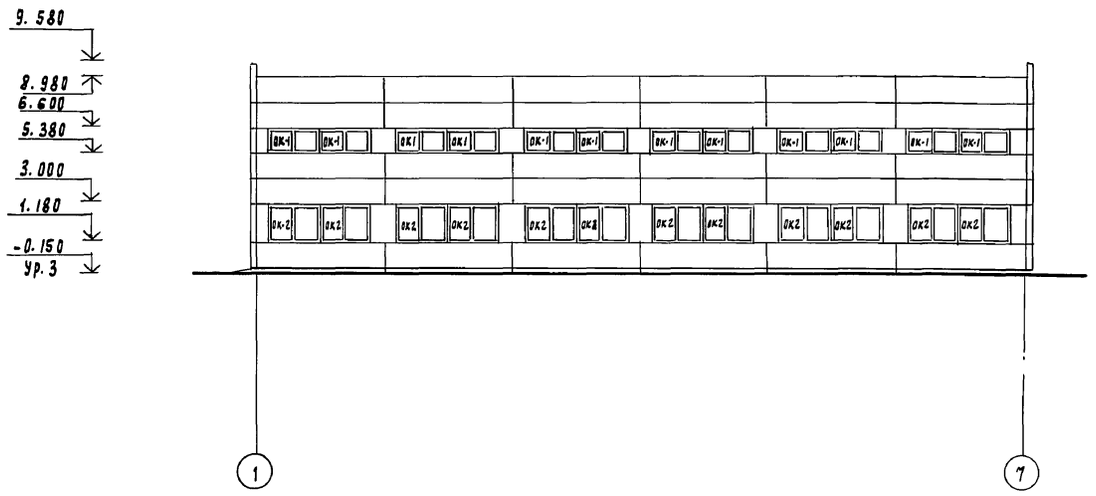

Фасад А-И

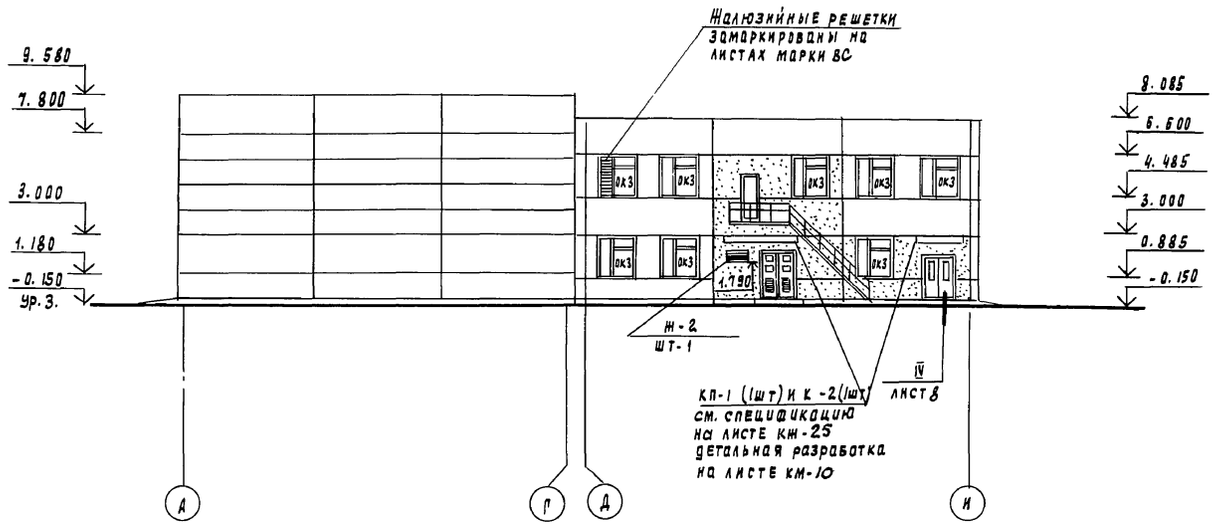

Фасад 7-1

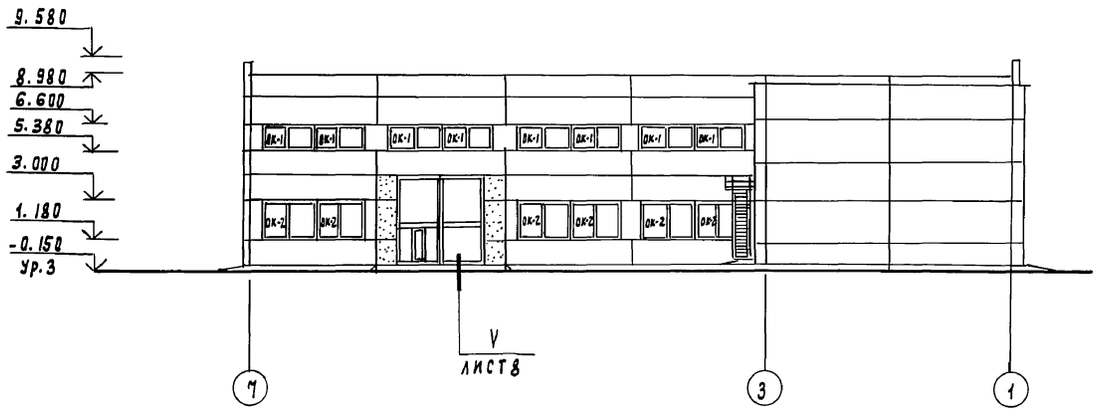

Фасад И-А

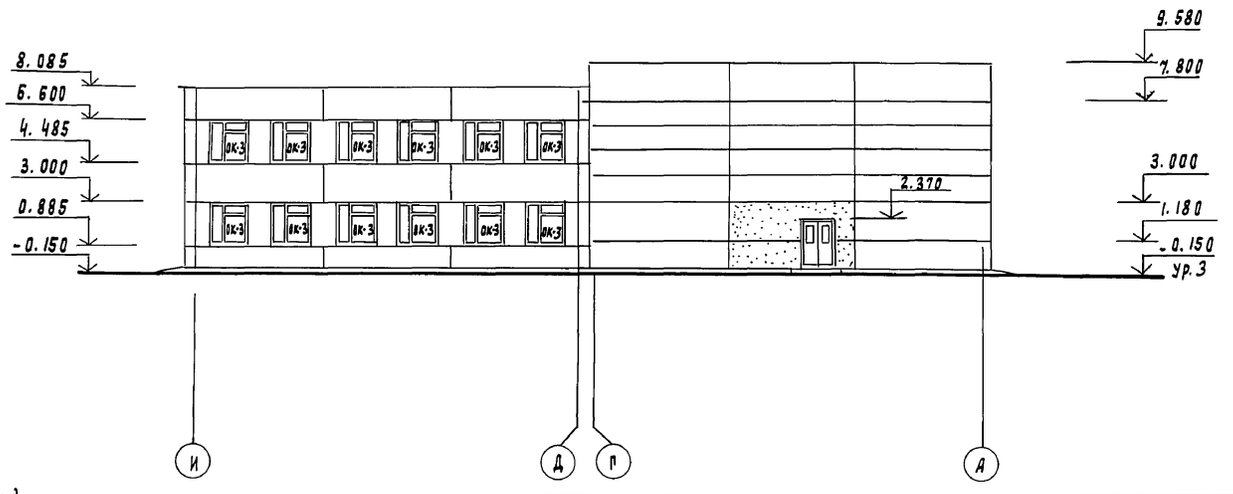

Схемы заполнения оконных проемов

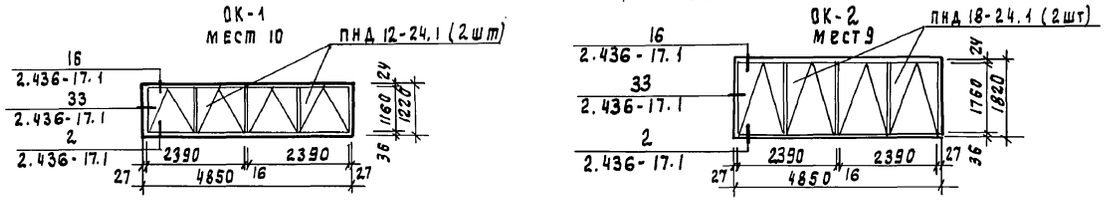

СОГЛАСОВАНО

Отдел КГ	Лактюшин	
Отдел ВО	Грибачев	
Отдел ГАиА	Ростникова	

Инв. № подл. | Подпись и дата | Взам. инв.

Привязан			
Инв. №			

Провер.	Двойнина	
Гл. арх	Палеева	
Рук. гр.	Двойнина	
ГИП	Письман	
Н. контр.	Шилова	
Нач. отд	Красавин	

ТП 902-5-49.88 АР

Корпус обезвреживания осадка сточных вод с 6 фильтр-прессами АМП 10-1Г-01

Стадия	Лист	Листов
Р	4	

Фасады 1-7; А-И; 7-1; И-А;

ЦНИИЭП инженерного оборудования г. Москва

22890-03 7

Копировал Подлевская

Формат А2

Альбом III

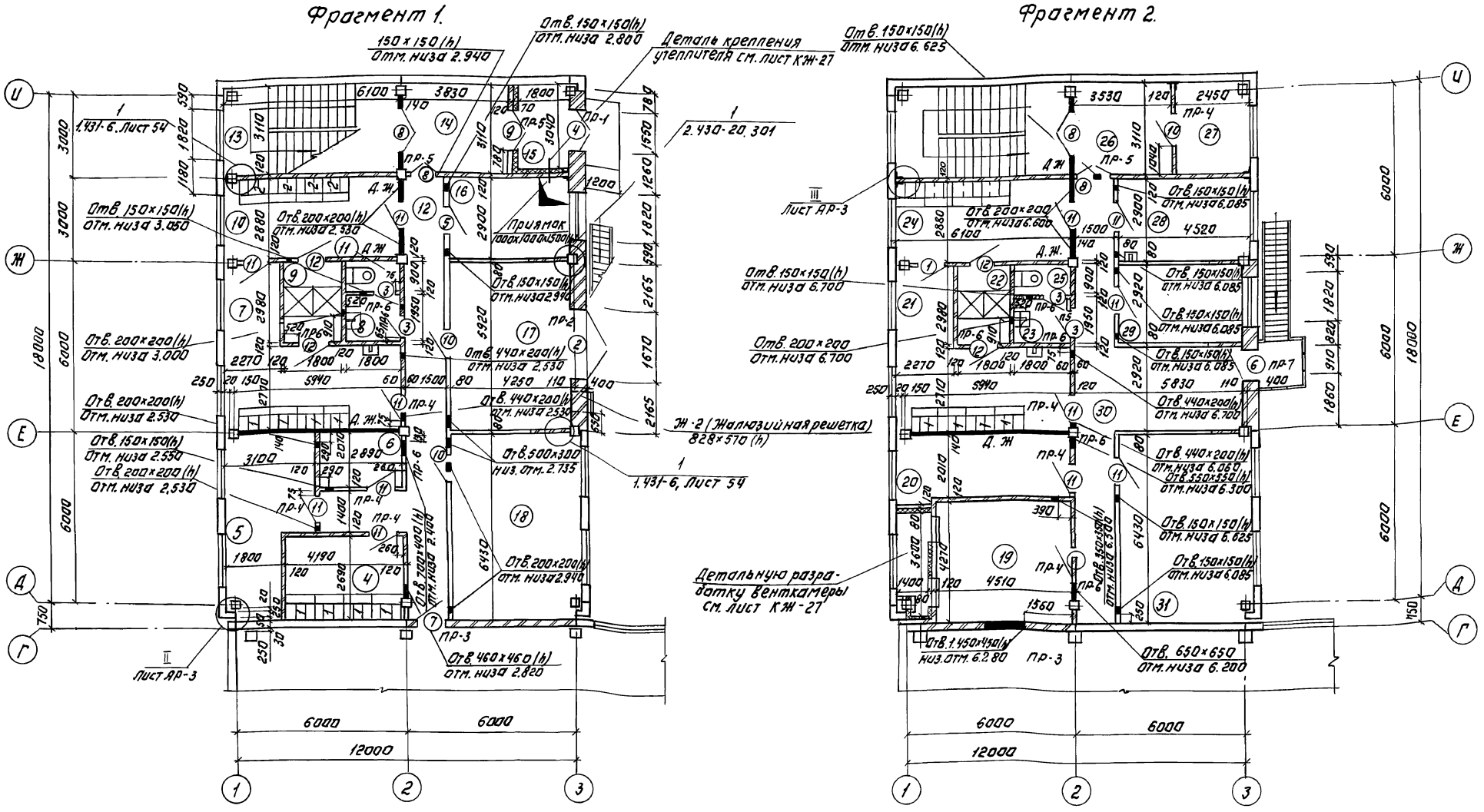

1. Марка кровельной мастики в скобках (см. разрез 1-1; 2-2), лист 3 дана для районов строительства, расположенных южнее географической широты 50° для Европейской и 53° для Азиатской частей СССР.
2. Мастика в местах примыканий принята МБК-Г-85 (МБК-Г-100).

Т.П. 902-5-49.88							АР
Привязан:		Провер.	Двойнина	Корпус обезвоживания осадка сточных вод с 6 фильтр-прессами ЛМП-10-1Г-01	Стадия	Лист	Листов
		Ст. арх.	Галеева		Р	5	
		Рут. гр.	Двойнина				
		Гип	Письман	Фрагмент 1 и 2	ЦНИИЭП инженерного оборудования г. Москва		
Инв. №		Н. контр.	Шилова				
		Нач. отд.	Красавин				

22890-03 8

Копировал: Логинова Формат: А2

Согласовано
Отд. БС Горбачев
Отд. КГ Локтюшин
Отд. ЗАД Постникова

Инв. № подл. | Подпись и дата | Взам. инв. №

Альбом III

Ведомость перемычек

Марка, позиций	Схема сечения
ПР-1	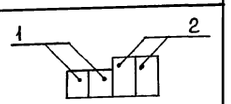
ПР-2	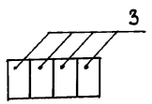
ПР-3	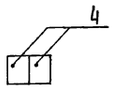
ПР-4	
ПР-5	

Марка, позиция	Схема сечения
ПР-6	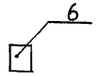
ПР-7	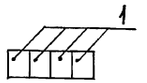
ПР-8	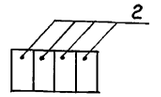

Ведомость проемов ворот и дверей

Марка, поз.	Размер проема, мм
1	4200 × 4200
2	1670 × 2360
3	710 × 2070
4	1550 × 2370
5	910 × 2070
6	910 × 2210
7	1310 × 2070
8	1310 × 2070
9	1510 × 2370
10	910 × 1870
11	1010 × 2070
12	710 × 2070

Спецификация перемычек

Марка, поз.	Обозначение	Наименование	Колич.	Масса ед., кг	Примечание
1	1.038.1-1 вып.1	2ПБ19-3	10	81	
2	1.038.1-1 вып.1	3ПБ-18-8	8	119	
3	1.038.1-1 вып.1	3ПБ-27-8	4	180	
4	1.038.1-1 вып.1	2ПБ-16-2	4	65	
5	1.038.1-1 вып1	1ПБ-13-1	8	25	
6	1.038.1-1 вып.1	2ПБ13-1	9	54	

Спецификация элементов заполнения проемов.

Марка, поз.	Обозначение	Наименование	Кол. на этаж 1	Кол. на этаж 2	Всего	Масса ед., кг	Примечание
1	1.435.9-17. вып.1	Ворота ВР 42×42Т	1	—	1	377	
2	т.п. 407-3-349.84 Альбом II	Ворота В2	1	—	1	1,9	
3	1.136-10	Дверной блок ДГ 21-7Л	2	2	4		
4	ГОСТ 24698-81	Дверной блок ДН 24-15А	2	—	2		
5	ГОСТ 24698-81	Дверной блок ДС 21-9ГТ	1	—	1		
6	ГОСТ 11214-78	Балконная дверь БС 22-9	—	1	1		
7	ГОСТ 24698-81	Дверной блок ДС21-13ГТ	1	—	1		
8	1.136-10	Дверной блок ДО 21-13	2	2	4		
9	1.136-10	Дверной блок ДГ 24-15	1	—	1		
10	ГОСТ 24698-81	Дверной блок ДС 19-9ГТ	2	1	3		
11	1.136-10	Дверной блок ДГ21-10	6	8	14		
12	1.136-10	Дверной блок ДГ21-7В	2	2	4		
ОК-1	ГОСТ 12506-81	ПНД 12-24.1	20	—	20		
ОК-2	ГОСТ 12506-81	Окно ПНД 18-24.1	18	—	18		
ОК-3	ГОСТ 11214-78	ОС 21-18В	9	11	20		
Подоконные доски	ГОСТ 6785-80	ПОГ-19.45.45-1	1	1	2		для ОК-3 в кирпиче
	ГОСТ 6785-80	ПОГ-19.15.45-1	8	10	18		для ОК-3 в панелях
	ГОСТ 6785-80	ПОГ-18.15.35	27	—	27		для ОК-2
ЖР-1	407-3-349.84 Альбом II	Жалюзийная решетка Ж-2	1	—	1	0,4	

Согласовано

Инв. № подл. | Подпись и дата | Взам. инв. №

Привязан

Инв. №

Провер	Двойнина		
Ст. арх	Галеева		
Рук. гр.	Двойнина		
ГИП	Письман		
Н. контр	Шилова		
Нач. отд.	Красавин		

Т.П. 902-5-49.88 АР

Корпус обезвоживания осадка сточных вод с 6 фильтр-прессами ДМП-10-1Г-01

Стадия	Лист	Листов
Р	6	

Ведомость и спецификация перемычек. Ведомость проемов ворот и дверей. Спецификация элементов заполнения проемов.

ЦНИИЭП инженерного оборудования г. Москва

Копировал Еремченко 22890-03 9 Формат А2

Альбом III

План кровли

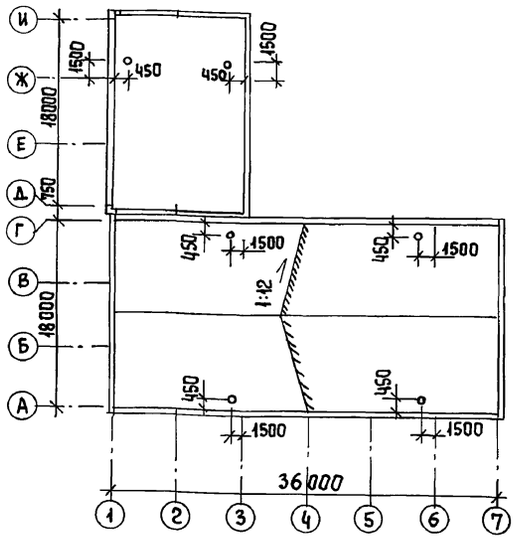

План полов на отм. 0.000

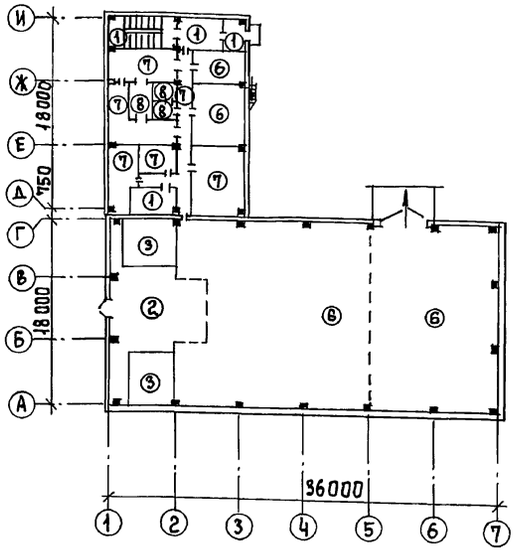

План полов на отм. 3.600.

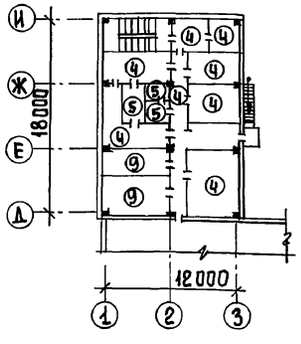

Экспликация полов

Наименование или номер помещения	Тип пола	Схема пола или номер узла по серии	Элементы пола и их толщина	Площадь пола, м²
4, 13, 14, 15	1		Покрытие - плитка керамическая по ГОСТ 6787-80 - 13 мм Заполнение швов - цементно-песчаный раствор М 150 Прослойка - цементно-песчаный раствор М 150 - 17 мм Подстилающий слой бетон В7,5 - 100мм Основание - уплотненный грунт с втрамбованным в него слоем щебня или гравия крупностью 40-60мм - 100мм	47,6
2	2		Покрытие - рифленая сталь	84
3	3	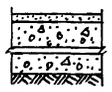	Покрытие - цементно-песчаный раствор М 200 30 мм Подстилающий слой бетон В7,5 - 100мм Гидроизоляция - 2 слоя гидроизола на битумной мастике 5мм Стяжка из бетона класса В12,5 50 мм Основание - уплотненный грунт с втрамбованным в него слоем щебня или гравия крупностью 40-60 мм - 100мм	118,0
21, 24, 26, 27, 28, 29, 30, 31	4	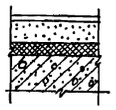	Покрытие - линолеум с теплозвукоизоляционным слоем ГОСТ 18108-80 - 5мм Прослойка - холодная мастика на водостойких вяжущих Стяжка - легкий бетон γ=1100 - 1200 кг/м³ - 75 мм Утеплитель - древесно-волокнистые плиты γ=250 кг/м³ (М-2) - 20 мм Основание - сборная железобетонная плита.	142,0
22, 23, 25	5	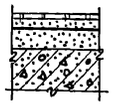	Покрытие - плитка керамическая по ГОСТ 6787-80 - 13 мм Заполнение швов - цементно-песчаный раствор М 150 Прослойка - цементно-песчаный раствор М 150 - 17 мм Гидроизоляция - 4 слоя гидроизола на битумной мастике - 5 мм Стяжка - цементно-песчаный раствор М 150 - 60 мм Основание - сборная железобетонная плита	10,5
1, 2, 16, 17.	6	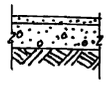	Покрытие - цементно-песчаный раствор М200 с железнением - 20 мм Подстилающий слой - бетон В7,5 - 100 мм Основание - уплотненный грунт с втрамбованным в него слоем щебня или гравия крупностью 40-60 мм - 100 мм	565,5
5, 6, 7, 10, 12, 18	7		Покрытие - линолеум с теплозвукоизоляционным слоем ГОСТ 18108-80 - 5мм Прослойка - холодная мастика на водостойких вяжущих Стяжка - цементно-песчаный раствор М 150. - 20 мм. Подстилающий слой - бетон В7,5 - 100мм Основание - уплотненный грунт с втрамбованным в него слоем щебня или гравия крупностью 40-60 мм - 100мм	118,0
8, 9, 11	8	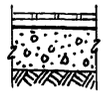	Покрытие - плитка керамическая по ГОСТ 6787-80 - 13 мм Заполнение швов - цементно-песчаный раствор М 150 Прослойка - цементно-песчаный раствор М 150 - 17 мм Гидроизоляция - 4 слоя гидроизола на битумной мастике Подстилающий слой - бетон В7,5 - 100мм Основание - уплотненный грунт с втрамбованным в него слоем щебня или гравия крупностью 40-60мм - 100мм	10,5
19, 20	9	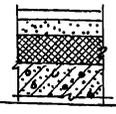	Покрытие - цементно-песчаный раствор М 200 - 20 мм. Стяжка - цементно-песчаный раствор М 150 - 60 мм Утеплитель - древесно-волокнистые плиты γ = 250 кг/м³ - 20 мм Основание - сборная ж.-б. плита	39,6

Ведомость отделки помещений Площадь м²

Наименование или номер помещения	Потолок: Площадь	Потолок: Вид отделки	Стены или перегородки: Площадь	Стены или перегородки: Вид отделки	Низ стен или перегородок (панель): Площадь	Низ стен или перегородок (панель): Вид отделки	Низ стен или перегородок (панель): Высота, мм	Колонна: Площадь	Колонна: Вид отделки	Примеч.
1, 2, 3, 18, 17, 28, 29, 31	870,0	Затирка швов цементно-песчаным раствором Поливинилацетатная окраска ВА-27А	444,0	Штукатурка кирпичных стен цементно песчаным р-ром				149	Поливинилацетатная окраска ВА-27А	
			884,0	Затирка швов панельных стен цементно-песчаным р-ром.						
			1328,0	Поливинилацетатная окраска ВА-27А						
13, 14, 15, 24, 26, 10	141,3	Затирка швов цементно-песчаным раствором Поливинилацетатная окраска ВА-27А	162,3	Штукатурка кирпичных стен сложным раствором.				18,0	Поливинилацетатная окраска ВА-27А	Швы между плитами 5мм
7, 8, 11, 21, 23, 25			144,3	Затирка швов панельных стен цементно-песчаным раствор.	104,0	Глазурованная плитка	1500			
			307,0	Поливинилацетатная окраска ВА-27А						
4, 9, 22	22,0	Затирка швов цементно-песчаным раствором Окраска масляной краской за 2 раза	48,5	Штукатурка кирпичных стен сложным раствором.	41,5	Глазурованная плитка	1800	—		Швы между плитами 5мм
			48,5	Окраска масляной краской за 2 раза						
12, 27, 30	69,2	Клеевая побелка	107,3	Штукатурка кирпичных стен цементно-песчаным р-ром				10,0	Поливинилацетатная окраска ВА-27А	
			128,2	Затирка панельных стен цементно-песчаным раствором						
			235,5	Поливинилацетатная окраска ВА-27А						
5, 6, 16, 19, 20	74,1	Известковая побелка	128,3	Штукатурка кирпичных стен цементно-песчаным р-ом.				10,0	Известковая побелка	
			66,7	Затирка швов панельных стен цементно-песчаным р-ром.						
			195,0	Известковая побелка.						

Т.П. 902-5-49.88 АР

Привязан	Провер	Двойнина	
	Ст. арх.	Галеева	
	Рук. гр.	Двойнина	
	ГИП	Письман	
	Н. контр	Шилова	
Инв. №	Нач. отд	Красавин	

Корпус обезвоживания осадка сточных вод с 6 фильтр-прессами ЛМП 10-1г-01

Стадия	Лист	Листов
Р	7	

План кровли; План полов на отм. 0.000 и 3.600; Экспликация полов Ведомость отделки помещений

ЦНИИЭП инженерного оборудования г. Москва

Копировал Еремченко 22890-03 10 Формат А2

Инв. № подл | Подпись и дата | Взам. инв. № | Отдел КГ | Локтюшин

Альбом III

План перегородок на отм. 0.000.

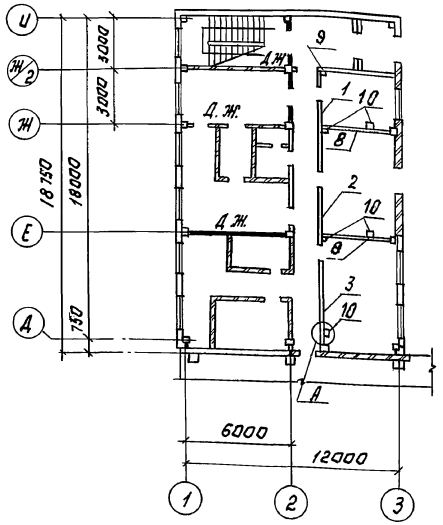

План перегородок на отм. 3.600.

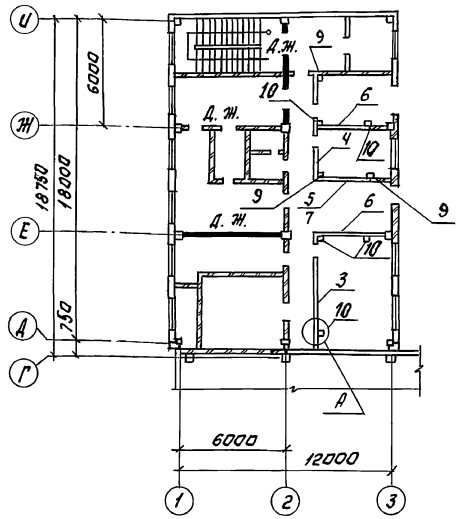

Спецификация сборных перегородок.

Марка, позиция	Обозначение	Наименование	Кол.	Масса ед.кг	Примечание
1	1.030.9-2 Вып.0,1	ПГ30.27-2-Л-Д1	1	0.77	
2	1.030.9-2 Вып.0,1.	ПГ60.27 - Д	1	1.28	
3	1.030.9-2 Вып.0;2;6;7	ПГ60.27-Г-Д1	2	1.43	
4	1.030.9-2 Вып.0;2;6;7	ПГ60.27-Г-2Д	1	1.20	
5	1.030.9-2 Вып.0,1.	ПГ30.6-2-Л	1	0.22	
6	1.030.9-2 Вып.0;2;6;7	ПГ30.30-Г	2	0.89	
7	1.030.9-2 Вып.0,1.	ПГ30.27-2-Л	1	1.04	
8	1.030.9-2 Вып.0,1.	ПГ30.30-2-Л	2	1.14	
	Соединительные элементы кг				
9	1.030.9-2 Вып.0;4.	СФ4	4	51	
10	1.030.9-2 Вып.0;4.	СФ3	10	48	
	1.030.9-2.1;-11.0-01	ОП2	14	2.7	
	1.030.9-2.7-2-0.16.0-03	МС6	63	0.2	
	1.030.9-2.7-2-0.16.0-02	МС5	59	0.3	
	1.030.9-2.7-2-0.17.0	МС3	15	1.7	
	1.030.9-2.7-2-0.16.0-06	МС11	10	1.8	
	11761.00.00.000	Дюбель ДРК М10	40	0.04	
		Болт М10х30.58 ГОСТ 7798-70 с шайбой ГОСТ 11731-76	40	0.03	
	1.030.9-2.7-2-0.53.0-01	МС105	20	2.1	
	1.030.9-2.7-2-0.19.0-0.2	МС15	2	0.5	
	Тоже 0.19.0-0.3	МС15	2	0.5	
	1.030.9-2.7-2.0.16.0-07	МС14	2	0.2	
	1.030.9-2.7-2-0.20.0-01	МС12	5	2.9	
	Тоже 0.220	МС16	5	1.6	

А

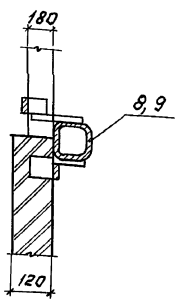

IV

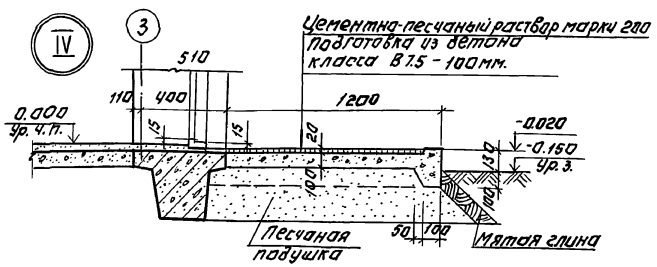

VI

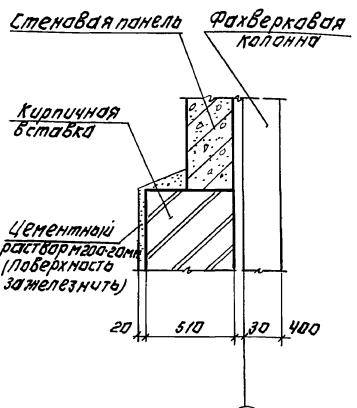

V

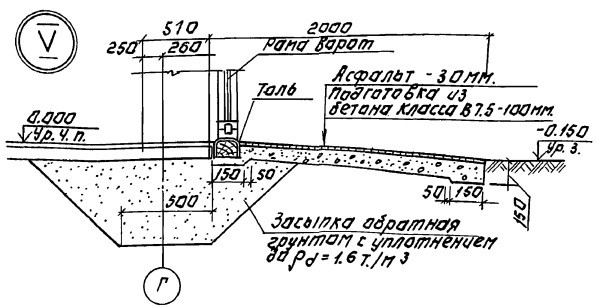

Маркировка сборных перегородок.

5/7 — 5 — Верхняя панель; 7 — Нижняя панель

Все стальные элементы перегородок помещения КТП покрыть цементно-песчаной штукатуркой марки 50, толщиной 25 мм.

Т.П.902-5-49.88 А.Р.

Привязан:	Пров.Р.	Двоинина	
	Ст.Арх.	Галеева	
	Рук.гр.	Двоинина	
	ГИП	Письман	
Инв.№	Н.контр.	Шилова	
	Нач.отд.	Красавин	

22890-03. 11

Корпус обезвоживания осадка сточных вод с фильтр-прессами "Лмп"10-11-01

Стадия	Лист	Листов
Р	8	

Планы перегородок на отм. 0.000, 3.600. Спецификация сборных перегородок. Узлы IV-VI.

ЦНИИЭП инженерного оборудования г. Москва

Копировал: Логинова Формат: А2

Инв.№ подл. | Подпись и дата | Взам.инв.№

Альбом III

Ведомость рабочих чертежей основного комплекта

Лист	Наименование	Стр.
1.	Общие данные (начало)	
2	Общие данные (продолжение)	
3	Общие данные (окончание)	
4	Схема расположения фундаментов, фундаментных балок и подпорных стен.	
5	Схема расположения фундаментов, фундаментных балок и подпорных стен. Сечения.	
6	Опалубочный чертеж Фм1...Фм6. Фм1, Фм2. Армирование.	
7	Фм3... Фм6. Армирование.	
8	Фм7. Опалубочный чертеж. Армирование.	
9	Фундаменты Фм8...Фм11. Опалубочный чертеж.	
10	Фундаменты Фм12...Фм14. Опалубочный чертеж.	
11	Фундаменты Фм15; Фм16, Фм17. Опалубочный чертеж.	
12	Фундаменты Фм8, Фм9, Фм10 Армирование	
13	Фундаменты Фм11, Фм12. Армирование	
14	Фундаменты Фм13, Фм14. Армирование	
15	Фундаменты Фм15...Фм17. Армирование	
16	Фундаменты Фм18, Фм19, Фм20 Армирование	
17	Схема расположения подпольного канала и приямка в осях 1...3; Д.. И	
18	Схема расположения фундаментов под оборудование в осях 1...7; А.. Г	

Ведомость рабочих чертежей основного комплекта

Лист	Наименование	Стр.
19	Фундаменты Фо1... Фо4. Опалубочный чертеж	
20	Фундаменты Фо5... Фо9 Опалубочный чертеж	
21	Схема расположения колонн и балок покрытия в осях 1...1; А...Г	
22	Схема расположения плит покрытия в осях 1...7; А...Г	
23	Схемы расположения стеновых панелей по осям А; Г; 1; 7	
24	Схема расположения колонн, диафрагм жесткости, ригелей на отм. 3.600 и 7.200 в осях 1...3; Д...И	
25	Схемы расположения плит перекрытия и покрытия на отм. 3.600 и 7.200 в осях 1...3; Д...И	
26	Схемы расположения стеновых панелей по осям 1; 3; Д; И	
27	Приточная венткамера на отм. 3.600 в осях Е-Г у оси 1	
28	Схема расположения лестничных маршей, проступей и верхней лестничной площадки в осях 2; И	
29	Схемы расположения монолитной лестничной площадки, МП-1 у оси 2 Армирование. Узлы.	
30	КТП. Схема расположения каналов и приямков в осях Е-Ж; 2-3	

Ведомость объемов сборных бетонных и железобетонных изделий.

NN строки	Наименование группы элементов конструкций	Код	Кол-во м³	Примеч.
1	Фундаменты	5812000000	12.2	
2	Блоки фундаментов	5811000000	19.37	
3	Плиты фундаментов	5813.000000	22.4	
4	Колонны	5821000000	32.38	
5	Балки стропильные	5822000000	23.52	
6	Ригели	5825000000	13.61	
7	Стеновые панели	5832000000	214.74	
8	Диафрагмы жесткости	5832000000	10.86	
9	Плиты покрытия	5841000000	76.40	
10	Плиты перекрытия	5842000000	26.24	
11	Лестничные марши, площадки, проступи	5891000000	2.54	
12	Плиты канальные	5841000000	2.46	
13	Стаканы под дефлекторы	5896000000	0.63	
14	Фундаментные балки	5812000000	10.92	

Типовой проект разработан в соответствии с действующими нормами и правилами и предусматривает в части железобетонных конструкций мероприятия, обеспечивающие взрывную, взрывопожарную и пожарную безопасность при эксплуатации здания.

Главный инженер проекта: /Письман Г.Р./

Инв.№подл. | Подп. и дата | Взам.инв.№

Привязан

Инв. №

ГП 902-5-49.88 КЖ

Провер.	Зайцева		Корпус обезвоживания осадка сточных вод с 6 фильтр-прессами АМП 10-1г-01
Ст. инж.	Ананьева		
Рук. гр.	Зайцева		
ГИП	Письман		
Н. контр.	Данилевский		Общие данными (начало)
Нач. отд.	Красавин		

Стадия	Лист	Листов
Р	1	

ЦНИИЭП инженерного оборудования г. Москва

Копировал: Антипова 22890-03 12 Формат А2

Альбом III

Ведомость ссылочных и прилагаемых документов

Обозначение	Наименование	Примечан.
	Ссылочные документы	
ГОСТ 22701.0-77 22701.1-77 22701.2-77 22701.5-77	Плиты железобетонные ребристые предварительно-напряженные размерами 6×3 для покрытий производственных зданий Технические условия Плиты типа ПГ. Плиты типа ПВ. Закладные детали.	
ГОСТ 23279-85	Сетки арматурные сварные для железобетонных конструкций и изделий. Общие технические условия.	
ГОСТ 13579-78	Блоки бетонные для стен подвалов.	
ГОСТ 13580-85	Плиты железобетонные ленточных фундаментов.	
1.462.1-3/80, вып. 1,2.	Железобетонные предварительно напряженные балки пролетом 12м для покрытий зданий с плоской и скатной кровлей.	
1.423-3 вып. 0-1; 2; 2	Железобетонные колонны прямоугольного сечения для одноэтажных производственных зданий без мостовых кранов высотой до 9,6м.	
1.427.1-3 вып. 0,1,2	Колонны железобетонные прямоугольного сечения для продольного и торцового фахверка одноэтажных производственных зданий высотой 3,0-14,4 м.	
1.020-1/83 вып. 0-0; 0-1; 1-1; 2-1; 3-1; 4-1; 6-1; 7-4.	Конструкции каркаса межвидового применения для многоэтажных общественных и вспомогательных зданий промышленных предприятий.	
1.041.1-2 вып. 1.5	Сборные железобетонные многопустотные плиты перекрытий многоэтажных общественных зданий, производственных и вспомогательных зданий промышленных предприятий.	
1.030.1-1 вып. 0-0; 0-1; 0-2; 0-3; 0-4; 1-1; 1-2; 1-3; 3-1; 3-2; 4-1; 4-2	Стены наружные из однослойных панелей для каркасных общественных зданий, производственных и вспомогательных зданий промышленных предприятий.	
1.415-1 вып. 1.	Железобетонные фундаментные балки для стен производственных зданий.	

Ведомость ссылочных и прилагаемых документов

Обозначение	Наименование	Примечан.
1.412.1-4	Монолитные железобетонные фундаменты на естественном основании под железобетонные стойки фахверка.	
1.410-3 вып. 1	Сетки для армирования железобетонных конструкций.	
1.412-1/77 вып. 3	Монолитные железобетонные фундаменты под типовые колонны прямоугольного сечения одноэтажных производственных зданий. Арматурные изделия. Рабочие чертежи.	
3.006.1-2/82 вып. 1-1, 1-2	Сборные железобетонные каналы и тоннели из лотковых элементов.	
1.494-24 вып. 1	Стаканы для крепления крышных вентиляторов, дефлекторов и зонтов.	
3.400-6/76	Унифицированные закладные детали сборных железобетонных конструкций инженерных сооружений промышлен. предприятий	
3.002.1-1 вып. 0; 1	Сборные железобетонные подпорные стены межотраслевого применения с высотой подпора грунта 1,2-4,8 м	
1.465.1-10/82 вып. 0; 1	Комплексные железобетонные плиты покрытий одноэтажных промышленных зданий.	
1.050.1-2 вып. 1,2	Сборные ж.-б. марши, площадки и проступи для многоэтажных общественных зданий, производственных и вспомогательных зданий промышленных предприятий.	
	Прилагаемые документы	
КЖ.ВМ1	Ведомость потребности в материалах Сборные конструкции.	
КЖ.ВМ2	Ведомость потребности в материалах Монолитные конструкции.	

Инв. № подл. | Подпись и дата | Взам. инв. №

Привязан:	Провер.	Зайцева		ТП 902-5-49.88	КЖ
	Ст. инж.	Ананьева			
	Рук. гр.	Зайцева			
	ГИП	Письман			
Инв. №	Н. контр.	Данилевский			
	Нач. отд.	Красавин			

Корпус обезвоживания осадка сточных вод с 6 фильтр-прессами АМП10-1Г-01.	Стадия	Лист	Листов
	Р	2	
Общие данные (продолжение)	ЦНИИЭП инженерного оборудования г. Москва		

Копировал: Хюппенен Формат А2

Альбом III

Ведомость спецификаций (начало)

Лист	Наименование	Примеч.
4	Спецификация сборных и монолитных фундаментов, фундаментных балок, плит и блоков.	
6	Спецификация монолитных фундаментов Фм1; Фм2.	
7	Спецификация монолитных фундаментов Фм3... Фм6.	
8	Спецификация монолитного фундамента Фм7.	
12	Спецификация монолитных фундаментов Фм8; Фм9; Фм10.	
13	Спецификация монолитных фундаментов Фм11; Фм12.	
14	Спецификация монолитных фундаментов Фм13; Фм14.	
15	Спецификация монолитных фундаментов Фм15... Фм17.	
16	Спецификация монолитных фундаментов Фм18... Фм20.	
17	Спецификация к схеме расположения фундаментов под оборудование.	
19	Спецификация монолитных фундаментов под оборудование Фо1... Фо4.	
20	Спецификация монолитных фундаментов под оборудование Фо5 ... Фо9.	
21	Спецификация к схеме расположения колонн и балок.	
22	Спецификация плит покрытия и стаканов под дефлекторы.	
23	Спецификация к схеме расположения стеновых панелей.	
24	Спецификация элементов железобетонного каркаса.	
25	Спецификация плит перекрытия и покрытия.	

Ведомость спецификаций (окончание)

Лист	Наименование	Примеч.
26	Спецификация к схемам расположения стеновых панелей.	
27	Спецификация к схеме расположения элементов венткамеры.	
28	Спецификация к схемам расположения элементов лестницы.	
29	Спецификация монолитной ж.-б. лестничной площадки МП1.	
30	Спецификация к схеме расположения каналов и приямков. Спецификация к монолитным балкам БМ1, БМ2, БМ3.	

Общие указания

1. Проект разработан для следующих природных условий: расчетная температура наружного воздуха – минус 30°С; скоростной напор ветра – для I географического района – 0,23 кПа; поверхностная снеговая нагрузка – для III географического района – 1,0 кПа.
2. Рельеф территории спокойный, грунтовые воды отсутствуют, грунты непучинистые, непросадочные со следующими нормативными характеристиками:
   $\varphi^н = 28°$; $C^н = 2$ кПа; $E = 14{,}7$ мпа; $\rho = 1{,}8$ т/м³; $K_р = 1$.
3. За условную отметку 0,000 принята отметка чистого пола, что соответствует абсолютной отметке. [ ]

Материалы на изготовление сборных бетонных и железобетонных конструкций учтены в ведомости потребности в материалах и отдельно не учитываются.

Инв. № подл. | Подпись и дата | Взам. инв. №

Привязан

Инв. №

Провер.	Зайцева		
Ст. инж.	Ананьева		
Рук. гр.	Зайцева		
ГИП	Письман		
Н. контр.	Данилевский		
Нач. отд.	Красавин		

ТП 902-5-49.88 КЖ

Корпус обезвоживания осадка сточных вод с 6 фильтр-прессами "АМП10-1Г-01".

Стадия	Лист	Листов
Р	3	

Общие данные (окончание)

ЦНИИЭП инженерного оборудования г. Москва

22890-03 14

Копировал: Хюппенен Формат А2

Альбом III

Фрагмент N1

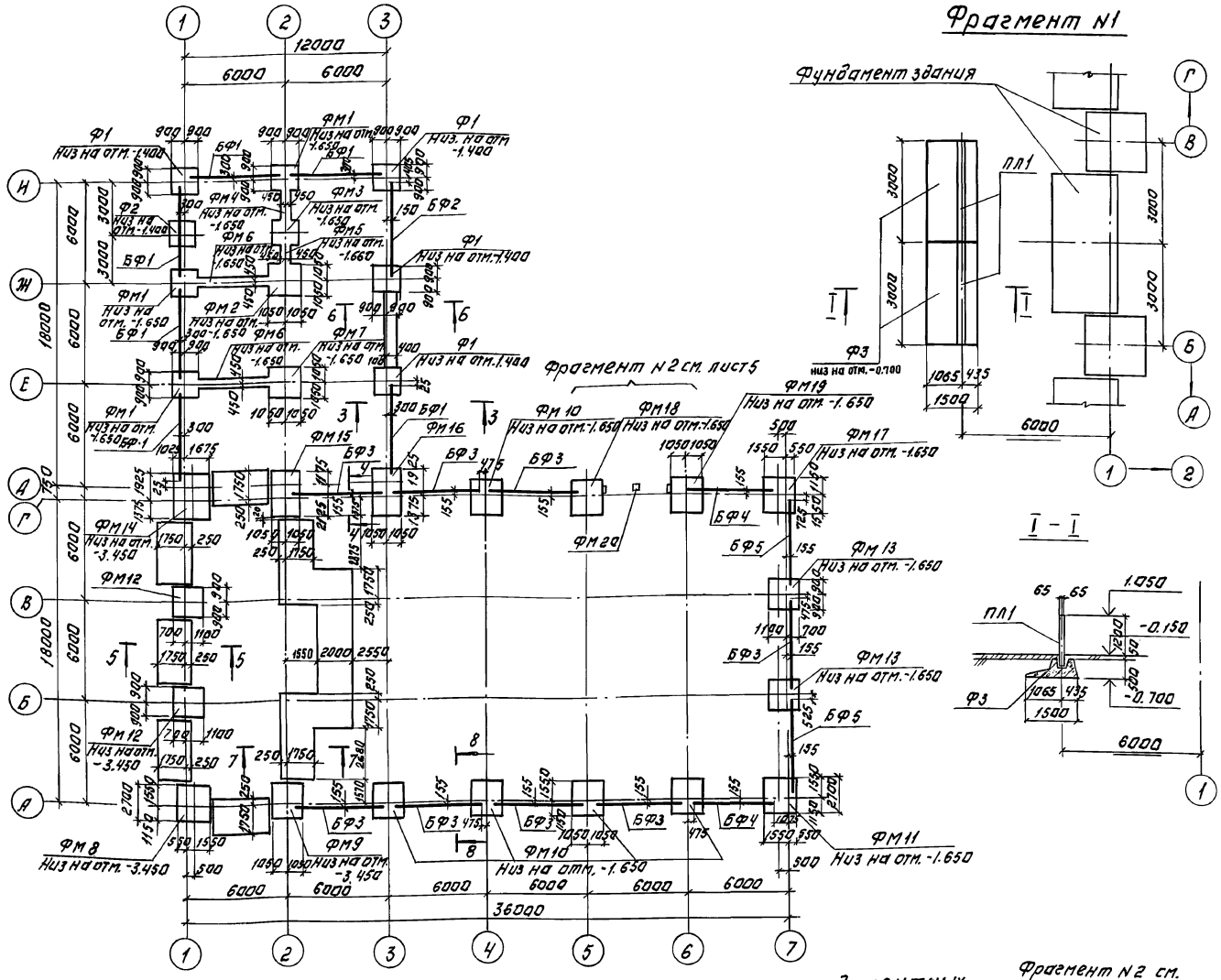

Фрагмент N2 см. лист 5.

Спецификация к схеме расположения фундаментных балок и подпорных стенок.

Марка	Обозначение	Наименование	Кол	Масса ед., т	Примеч.
		Блоки стен подвалов			
ФБ 1	ГОСТ 13579-78	ФБС 24.6.6 Т	35	1.96	
ФБ 2	ГОСТ 13579-78	ФБС 12.6.6 Т	11	0.96	
ФБ 3	ГОСТ 13579-78	ФБС 9.6.6 Т	157	0.70	
ФБ 4	ГОСТ 13579-78	ФБС 24.5.6 Т	2	1.63	
ФБ 5	ГОСТ 13579-78	ФБС 9.5.6 Т	4	0.61	
ФБ 6	ГОСТ 13579-78	ФБС 12.4.3 Т	18	0.31	

Спецификация к схеме расположения фундаментов, фундаментных балок и подпорных стен.

Марка	Обозначение	Наименование	Кол.	Масса ед. кг	Примеч.
		Фундаменты сборные ж.-б.			
Ф1	1.020-1/83	1Ф 18.9-1	4	4300	
Ф2	1.020-1/83	1Ф 15.9-1	1	3200	
Ф3	3.002.1-1.1-10-01	ПФ1-2	2	2900	
		Фундаменты монолитные ж.-б.			
ФМ1	Лист 6	ФМ1	3		
ФМ2	Лист 6	ФМ2	1		
ФМ3	Лист 7	ФМ3	1		
ФМ4	Лист 7	ФМ4	1		
ФМ5	Лист 7	ФМ5	1		
ФМ6	Лист 7	ФМ6	2		
ФМ7	Лист 8	ФМ7	1		
ФМ8	Лист 9,12	ФМ8	1		
ФМ9	Лист 9,12	ФМ9	1		
ФМ10	Лист 9,12	ФМ10	5		
ФМ11	Лист 9,13	ФМ11	1		
ФМ12	Лист 9,13	ФМ12	2		
ФМ13	Лист 10,14	ФМ13	2		
ФМ14	Лист 10,14	ФМ14	1		
ФМ15	Лист 11,15	ФМ15	1		
ФМ16	Лист 11,15	ФМ16	1		
ФМ17	Лист 11,15	ФМ17	1		
ФМ18	Лист 16	ФМ18	1		
ФМ-19	Лист 16	ФМ19	1		
ФМ-20	Лист 16	ФМ20	1		
		Фундаментные балки.			
БФ1	1.415-1 Вып.1	ФБ6-1	6	1600	
БФ2	1.415-5 Вып.1	ФБ6-29	1	1900	
БФ3	1.415-1 Вып.1	ФБ6-2	8	1300	
БФ4	1.415-1 Вып.1	ФБ6-4	2	1200	
БФ5	1.415-1 Вып.1	ФБ6-3	2	1200	
		Плиты ленточных фундаментов			
ФЛ1	ГОСТ 13580-85	ФЛ 20.12-2	21	2400	
ФЛ2	ГОСТ 13580-85	ФЛ 20.8-2	9	1600	
		Сборная ж.-б. подпорная стена.			
ПЛ1	3.002.1-1.1-01-01	ПЛ1-2	2	1500	

Привязан:

Инв. №

Т.П. 902-5-49.88 - КЖ

Провер.	Зайцева		
Инжен.	Базанов		
Ст. инж.	Ананьева		
Рук. гр.	Зайцева		
ГИП	Письман		
Н. контр.	Данилевский		
Нач. отд.	Красавин		

Корпус обезвоживания осадка сточных вод с фильтр-прессами АМП10-1Г-01

Стадия	Лист	Листов
Р	4	

Схема расположения фундаментов, фундаментных балок и подпорных стен

ЦНИИЭП инженерного оборудования г. Москва

Инв. № подл. | Подпись и дата | Взам. инв. №

22890-03 15

Копировал: Логинова

Формат: А2

Альбом III

Фрагмент №2

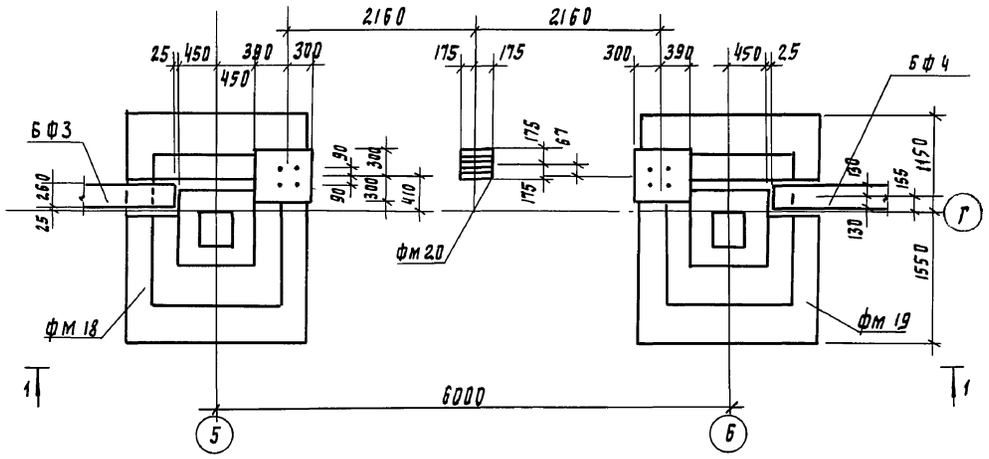

7 - 7

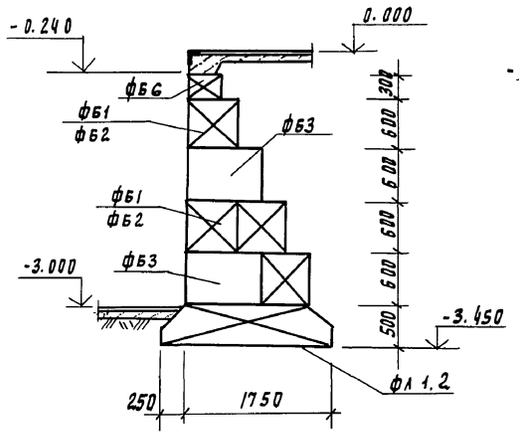

8 - 8

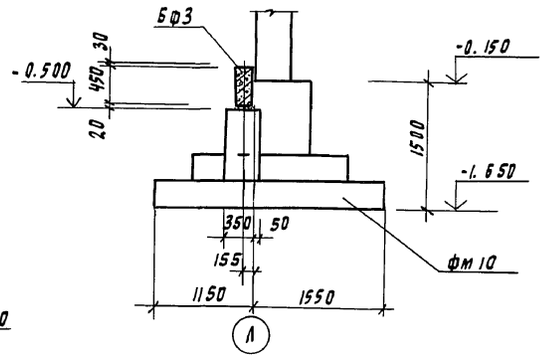

1 - 1

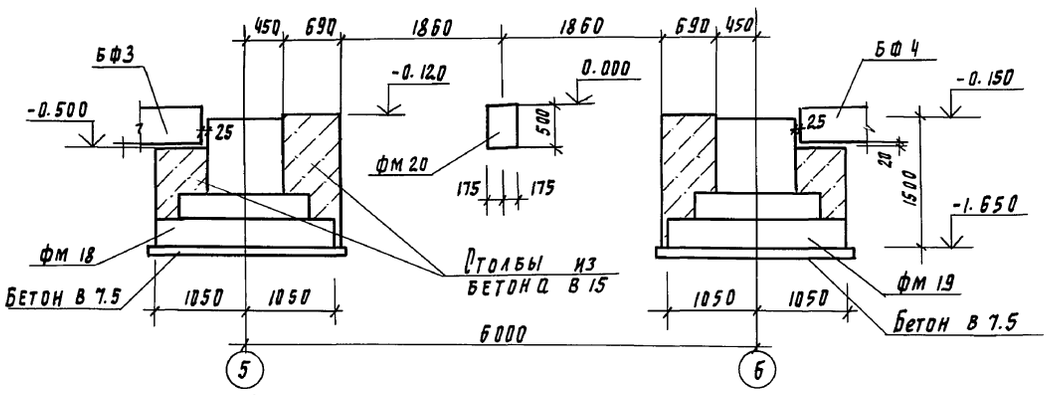

3 - 3

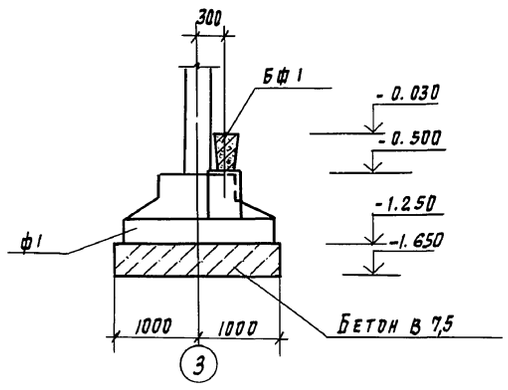

1. Под всеми столбчатыми монолитными фундаментами предусмотреть бетонную подготовку из бетона класса в 3.5 толщиной 100 мм.
2. Под всеми ленточными фундаментами из блоков предусмотреть слой уплотненного песка h = 100 мм
3. Обратную засыпку пазух фундаментов производить грунтом без включения строительного мусора с уплотнением в соответствии с требованиями СН 536-81 и СНиП 3.02.01-83*
4. Фундаментные блоки укладывать на цементный раствор м 150 толщиной 20 мм.
5. Бетонные блоки укладывать на цементный раствор м 50 с перевязкой швов не менее 300 мм.
6. Монолитные участки между блоками выполнять из бетона класса в 7.5 гост 26633-85.
7. Горизонтальную гидроизоляцию стен выполнять на отм. -0.030 из цементного раствора состава 1:2 толщиной 30 мм.
8. На бетонку по верху стаканной части фундаментов до отм. -0.030 выполнять из бетона в 7,5 после монтажа колонн и фундаментных балок

4 - 4

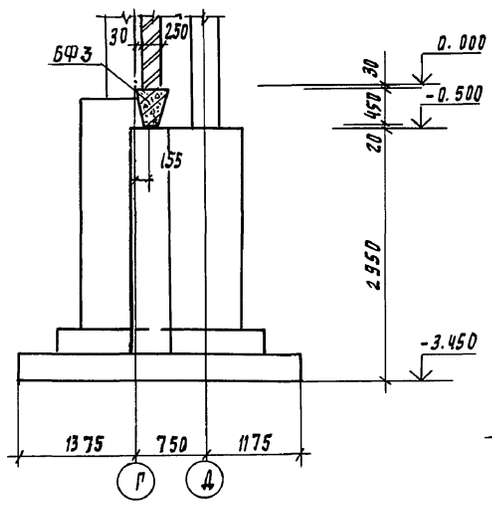

5 - 5

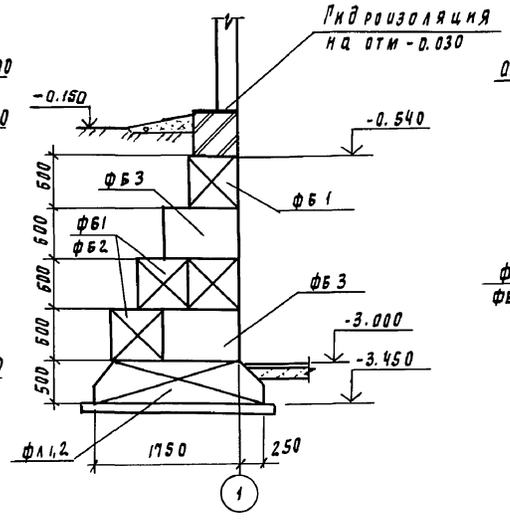

6 - 6

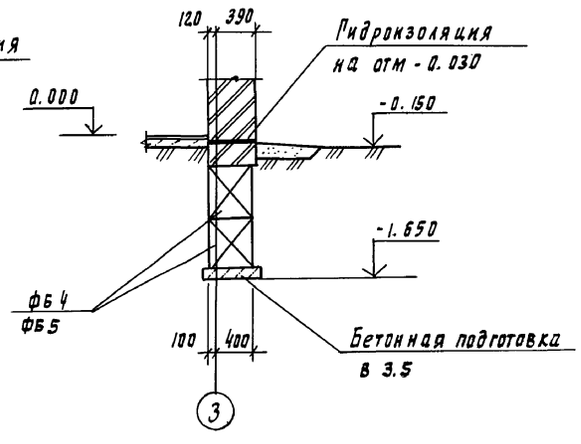

Привязан	Провер.	Зайцева		ТП 902-5-49.88	КЖ
	Инж.	Базанов			
	Рук. гр.	Зайцева		Корпус обезвоживания осадка сточных вод с 6 фильтр-прессами ЛМП 10-1Г-01	Стадия: Р; Лист: 5; Листов:
	ГИП	Письман		Схема расположения фундаментов, фундаментных балок и подпорных стен. Сечения.	ЦНИИЭП инженерного оборудования г. Москва
Инв. №	Н. контр.	Данилевский			
	Нач. отд.	Красавин			

22890-03 16

Копировал Родлевская

Формат А2

Инв. № подл. | Подпись и дата | Взам. инв. №

Альбом III

ФМ1 ÷ ФМ6

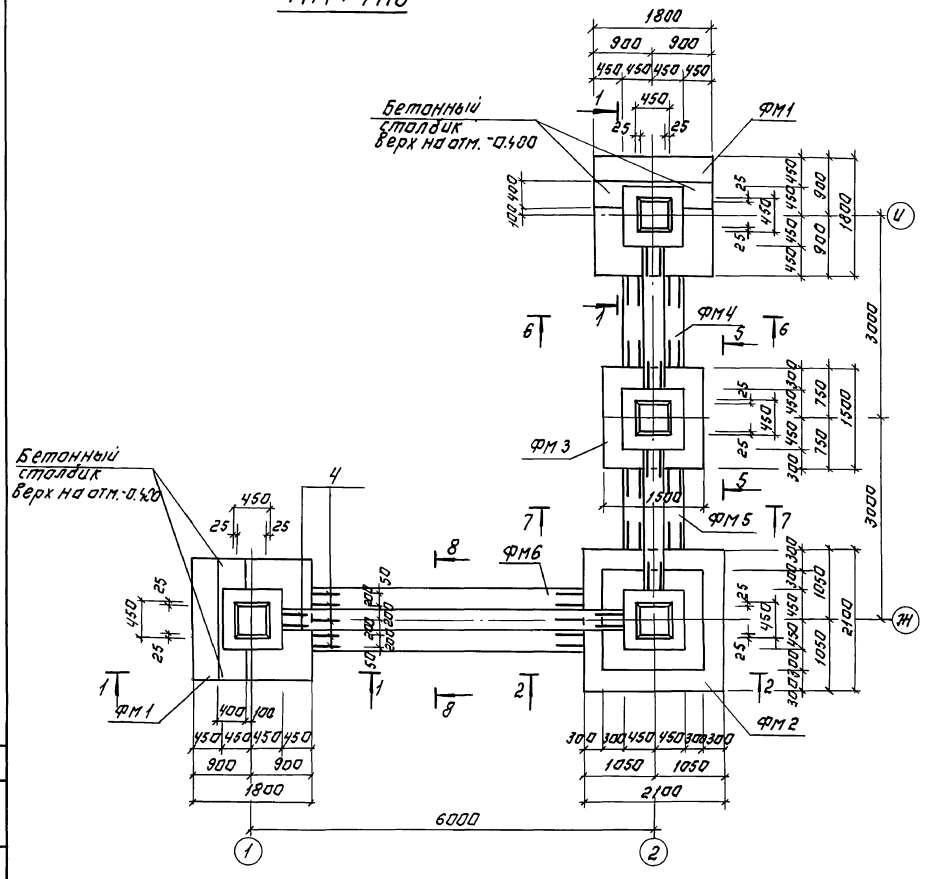

3 - 3

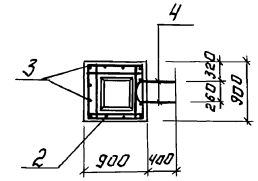

4 - 4

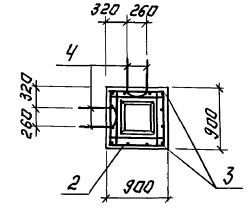

Ведомость деталей.

№ поз.	Эскиз
4	650, 100

1 - 1

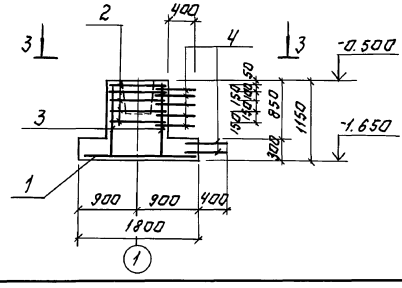

2 - 2

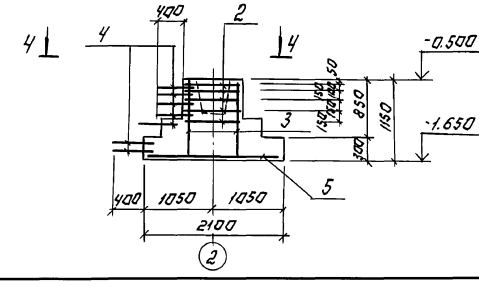

Спецификация монолитных фундаментов ФМ1, ФМ2.

Формат	Зона	Поз.	Обозначение	Наименование	Кол. шт.	Примеч.
				ФМ1		
				Сборочные единицы.		
		1	1.410-3 Вып. 1	2С 12 III / 12 AIII 175х175	1	28.0
		2	1.020-1/83.1-1 0.3.0-01	С13	5	2.7
		3		Детали.		
		3	Лист 6	А-III-8-ГОСТ 5781-82, ℓ=1110	16	0.40
		4	Лист 6	А-III-12-ГОСТ 5781-82 ℓ=750	20	0.47
				Материалы:		
				Бетон В15; F50	2.3	м³
				ФМ 2		
				Сборочные единицы		
		2	1.020-1/83.1-1 0.3.0-01	С13	5	2.7
		5	1.410-3 Вып.1	2С 12 III / 12 AIII 205х205	1	40.0
				Детали.		
		3	Лист 6	А-III-8-ГОСТ 5781-82 ℓ=1110	16	0.40
		4	Лист 6	А-III-12-ГОСТ 5781-82 ℓ=750	40	0.47
				Материалы:		
				Бетон В15; F50	2.4	м³

Ведомость расхода стали на элемент кг.

Марка элемента	Изделия арматурные.								Всего
	Арматура класса								
	A-I				A-III				
	ГОСТ 5781-82				ГОСТ 5781-82				
	ф8			Итого	ф8	ф12		Итого	
ФМ1	13.5			13.5	6.4	37.4		43.8	57.3
ФМ2	13.5			13.5	6.4	58.8		65.2	78.7

Привязан:

Инв. №

Провер.	Зайцева		
Инжен.	Баздов		
Рук. гр.	Зайцева		
ГИП	Письман		
Н. контр.	Данилевский		
Нач. отд.	Красавин		

ТП 902-5-49.88 - КЖ

Корпус обезвоживания осадка сточных вод с 6 фильтр-прессами КМП-10-11-01

Стадия: Р | Лист: 6 | Листов:

Опалубочный чертеж ФМ1, ФМ6 ФМ1, ФМ2. Армирование.

ЦНИИЭП инженерного оборудования г. Москва

22890-03 17 Копировал: Аргинова Формат: А2

Альбом III

5-5

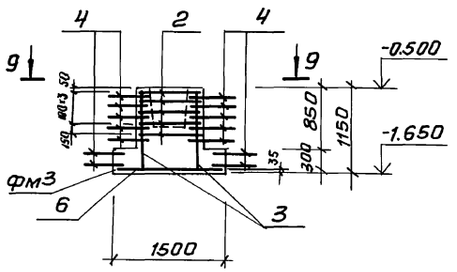

6-6

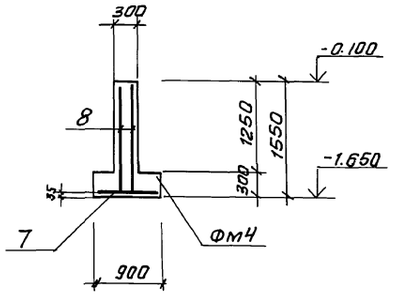

7-7

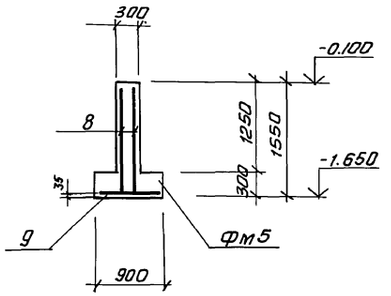

9-9

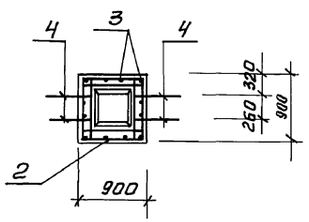

8-8

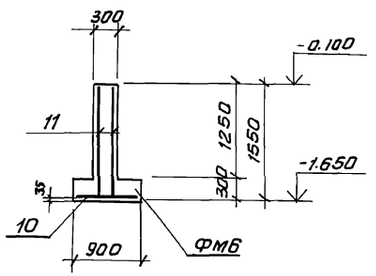

Спецификация монолитных участков фм3÷фм6

Форм.	Зона	Поз.	Обозначение	Наименование	кол. шт.	Примеч.
				фм3		
				Сборочные единицы		
		2	1.020-1/83.1-1.0.3.0-01	С13	5	2.7
		6	1.410-3 Вып. 1	2С $\frac{12AIII}{12AIII}$ 145х145	1	20.6
				Детали		
		3	лист 7	А-III-8-ГОСТ 5781-82 ℓ=1110	16	0.40
		4	лист 7	А-III-12-ГОСТ 5781-82 ℓ=750	40	0.47
				Материалы:		
			лист 7	Бетон В15; F50	1.51	м³
				фм4		
				Сборочные единицы		
		7	ГОСТ 23279-85	2С $\frac{12AIII}{12AIII}$ 85х130 $\frac{50}{25}$	1	11.1
		8	ГОСТ 23279-85	2С $\frac{12AIII}{12AIII}$ 150х205 $\frac{25}{50}$	2	29.2
				Материалы:		
			лист 7	Бетон В15; F50	1.14	м³
				фм5		
				Сборочные единицы		
		9	ГОСТ 23279-85	2С $\frac{12AIII}{12AIII}$ 85х120 $\frac{100}{25}$	1	10.9
		18	ГОСТ 23279-85	2С $\frac{12AIII}{12AIII}$ 150х205 $\frac{25}{50}$	2	29.2
				Материалы:		
			лист 7	Бетон В15, F50	1.09	м³
				фм6		
				Сборочные единицы		
		10	ГОСТ 23279-85	2С $\frac{12AIII}{12AIII}$ 85х400 $\frac{100}{25}$	1	33.6
		11	ГОСТ 23279-85	2С $\frac{12AIII}{12AIII}$ 150х505 $\frac{25}{50}$	2	70.5
				Материалы:		
			лист 7	Бетон В15; F50	2.98	м³

Ведомость расхода стали на один элемент, кг

Марка элемента	Изделия арматурные								Всего
	Арматура класса								
	А-I				А-III				
	ГОСТ 5781-82				ГОСТ 5781-82				
	Ф8			Итого	Ф8	Ф12		Итого	
фм3	13.5			13.5	6.4	30.0		36.4	49.9
фм4						69.5		69.5	69.5
фм5						69.3		69.3	69.3
фм6						174.6		174.6	174.6

Согласовано

Инв.№ подл. | Подп. и дата | Взам. инв.№

ТП 902-5-49.88 КЖ

Привязан	Провер.	Зайцева	
	Инженер	Базанов	
	Рук. гр.	Зайцева	
	ГИП	Письман	
	Н. контр	Данилевский	
Инв. №	Нач. отд	Красавин	

Корпус обезвоживания осадка сточных вод с 6 фильтрапрессами ЛМП-10-11-01

Стадия	Лист	Листов
Р	7	

фм3.... фм6. Армирование.

ЦНИИЭП инженерного оборудования г. Москва

Копировал: Антипова 22890-03 18 Формат А2

Альбом III

Фм7

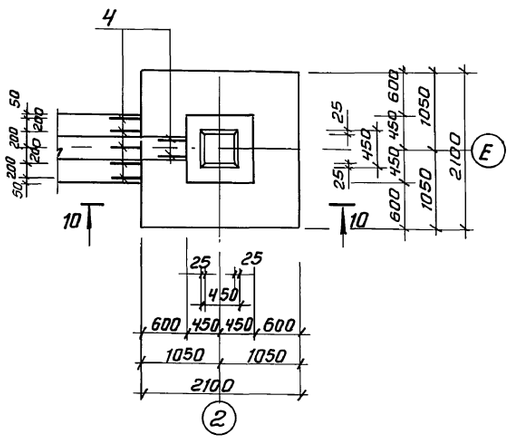

10-10

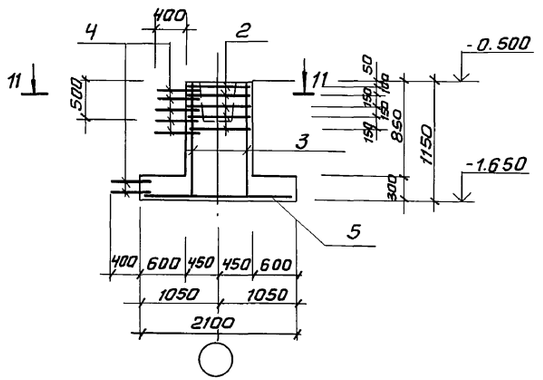

Расчетная схема

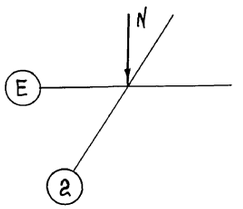

N = 598,6 кН

Спецификация монолитных фундаментов Фм7

Формат	Зона	Поз.	Обозначение	Наименование	Кол. шт.	Примеч.
				Фм7		
				Сборочные единицы		
		2	1.020-1/83.1-1.0.30-01	С13	5	2.7
		5	1.410-3 Вып.1	2с $\frac{12AIII}{12AIII}$ 205х205	1	40.0
				Детали		
		3	лист 8	А-III-8-ГОСТ 5781-82 ℓ=1110	16	0.44
		4	лист 8	А-III-12-ГОСТ 5781-82 ℓ=750	40	0.69
				Материалы:		
				Бетон В15; F50	2.45	м³

Ведомость расхода стали на один элемент, кг

Марка элемента	Изделия арматурные								Всего
	Арматура класса								
	AI				AIII				
	ГОСТ 5781-82				ГОСТ 5781-82				
	Ф8			Итого	Ф8	Ф12		Итого	
Фм7	13.5			13.5	7.0	67.6		74.6	88.1

Привязан

Инв. №

Провер.	Зайцева		
Инженер	Базанов		
Рук. гр.	Зайцева		
ГИП	Письман		
Н. контр.	Данилевский		
Нач. отд.	Красавин		

ТП-902-5-49.88 КЖ

Корпус обезвоживания осадка сточных вод с б Фильтрпрессами ЛМП-10-1Г-01

Опалубочный чертеж. Армирование Фм7.

Стадия	Лист	Листов
Р	8	

ЦНИИЭП инженерного оборудования г. Москва

Копировал: Антипова 22890-03 19 Формат А2

Инв.№подл. | Подп. и дата | Взам.инв.№

Альбом III

фм8

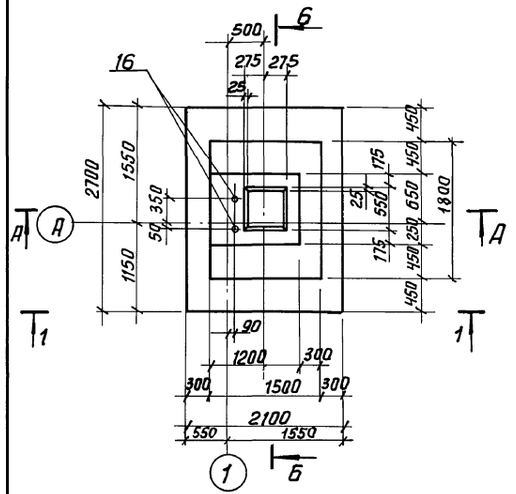

фм9; фм10

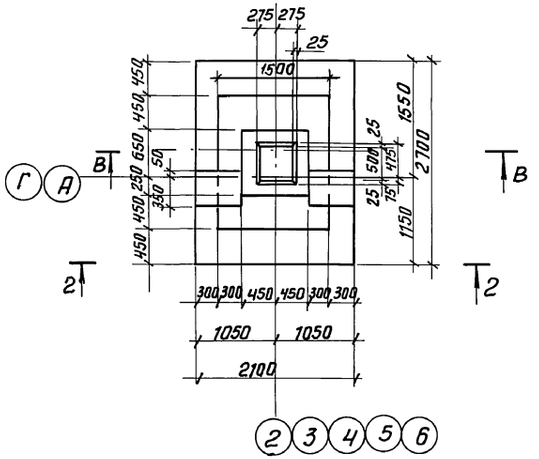

фм11

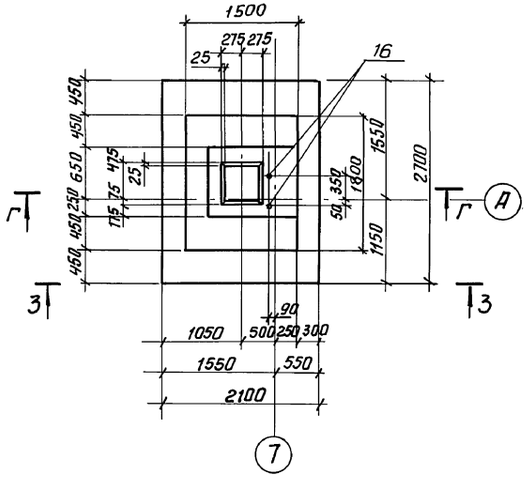

1-1

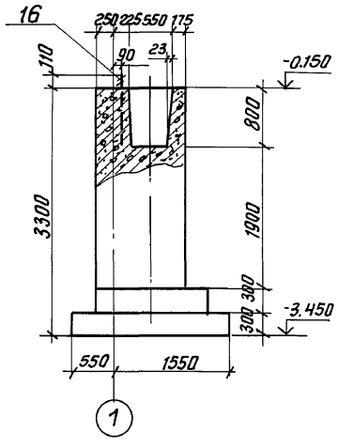

2-2 (для фм9)

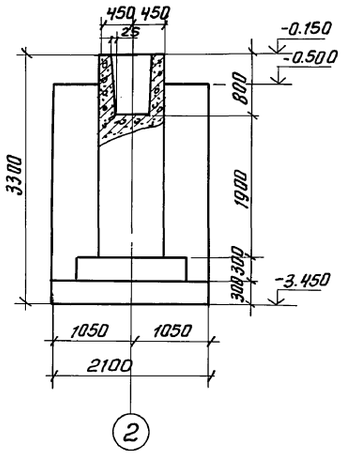

2-2 (для фм10)

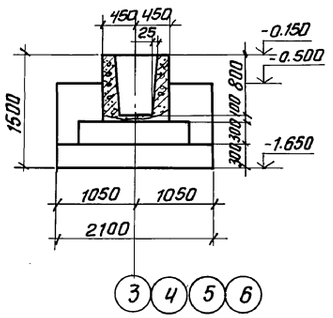

3-3

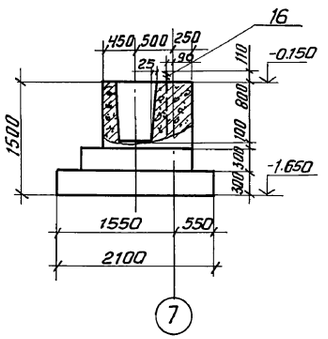

Расчетная схема фм8

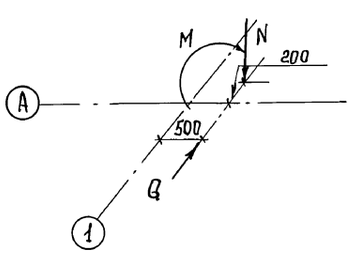

N = 497 кН
M = 75,3 кНм
Q = 17,4 кНм

Расчетная схема фм9, фм10

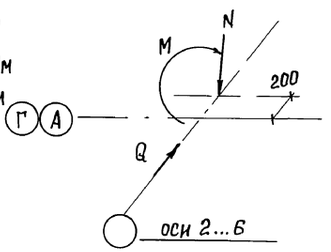

N = 809,2 кН
M = 150,5 кНм
Q = 33,8 кН

Привязан		Провер.	Зайцева	ТП 902-5-49.88	КЖ
		Инж.	Базанов	Корпус обезвоживания осадка сточных вод с б фильтрпрессами ЛМП10-1Г-01	Стадия: Р; Лист: 9; Листов:
		Техник	Усаева		
		Рук.гр.	Зайцева	Фундаменты фм8... фм11. Опалубочный чертеж	ЦНИИЭП инженерного оборудования г. Москва
		ГИП	Письман		
Инв.№		Н.контр.	Данилевский		
		Нач.отд.	Красавин		

Инв.№ подл. | Подп. и дата | Взам.инв.№

Альбом III

Фм12

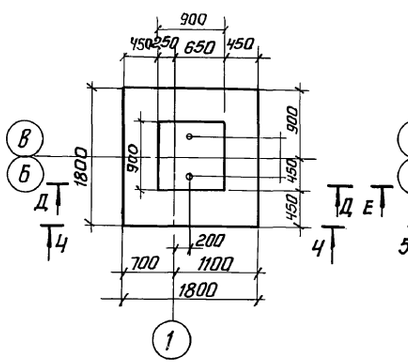

Фм13

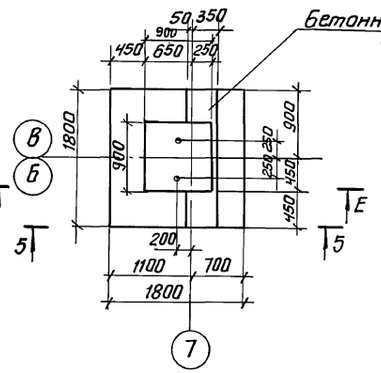

Фм14

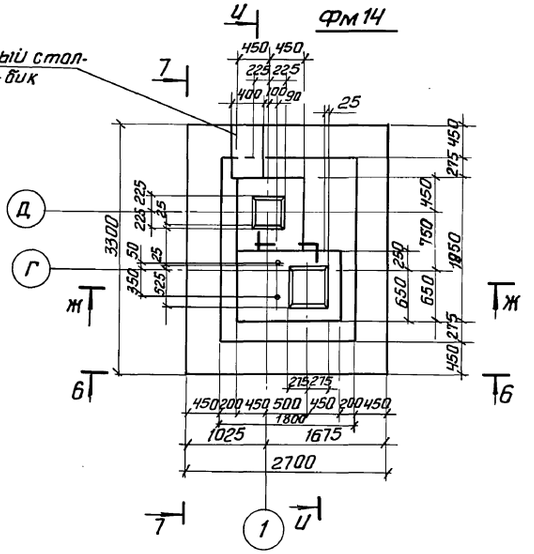

4-4

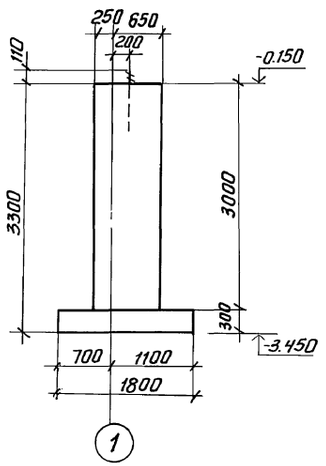

5-5

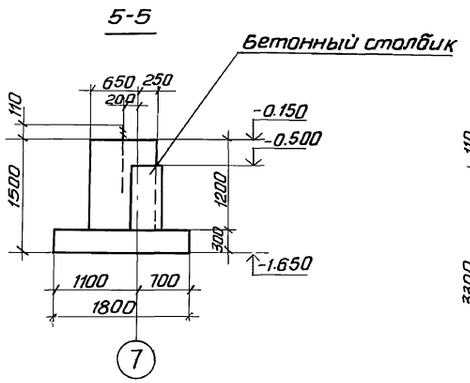

6-6

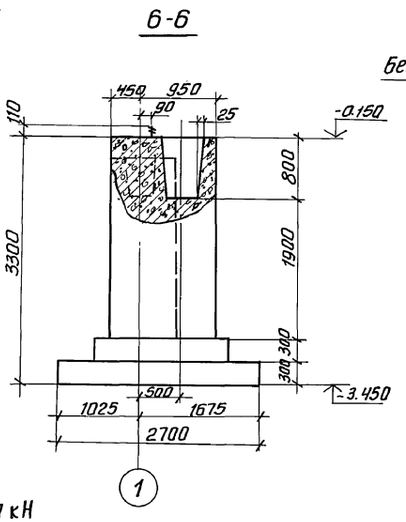

7-7

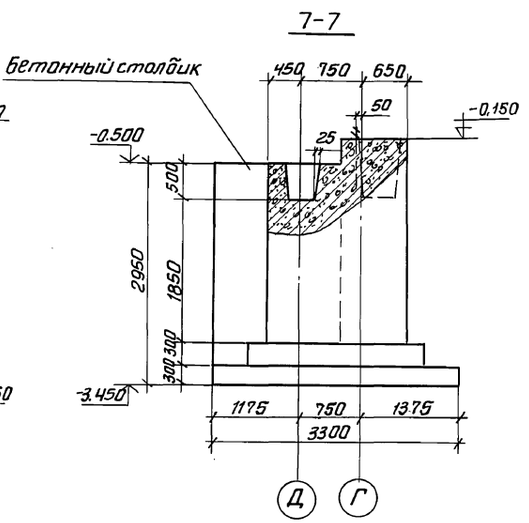

Расчетная схема Фм12, Фм13

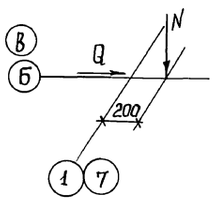

$N = 40$ кН

$Q = 18,7$ кН

Расчетная схема Фм14

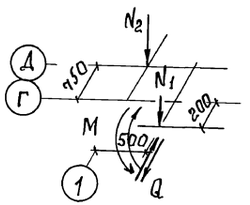

$N_1 = 497$ кН

$N_2 = 180$ кН

$M = 75,3$ кНм

$Q = 17,4$ кН

				ТП 902-5-49.88		КЖ	
Привязан		Провер.	Зайцева	Корпус обезвоживания осадка сточных вод с 6 фильтрпрессами ЛМП10-1Г-01	Стадия	Лист	Листов
		Инж.	Базанов		Р	10	
		Техник	Усаева	Фундаменты Фм12 ... Фм14. Опалубочный чертеж.	ЦНИИЭП инженерного оборудования г. Москва		
		Рук.гр.	Зайцева				
		ГИП	Письман				
Инв.№		Н.контр	Даниевский				
		Нач.отд	Красавин				

Инв.№подл. | Подп.и дата | Взам.инв.№

Копировал: Антипова 22890-03 21 Формат А2

Альбом III

Фм15; Фм16

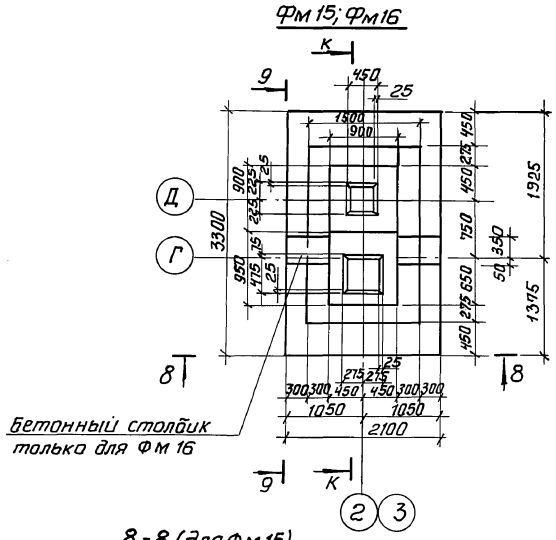

9-9 (для Фм16)

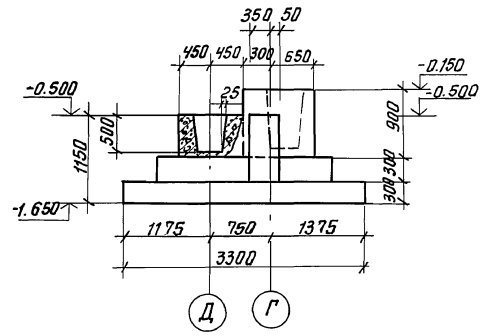

Фм17

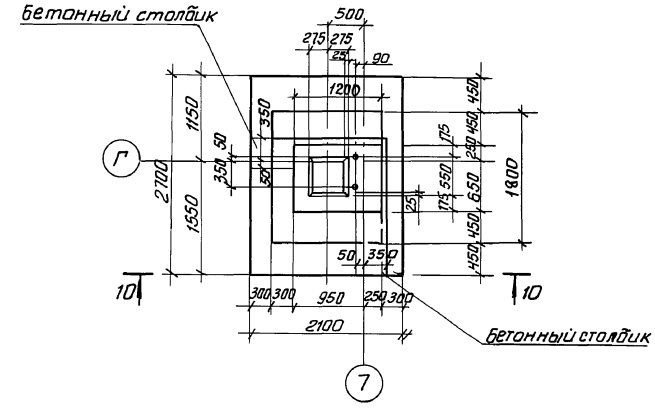

8-8 (для Фм15)

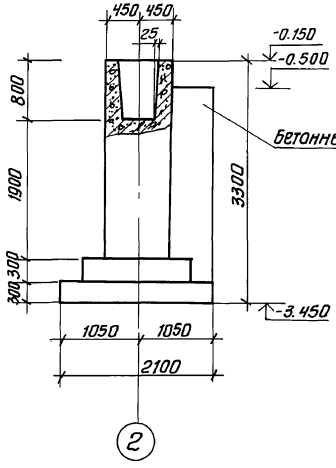

8-8 (для Фм16)

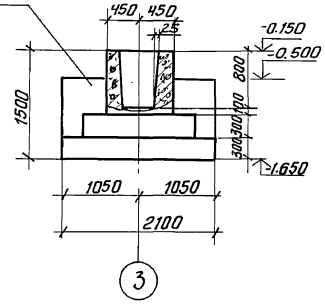

9-9 (для Фм15)

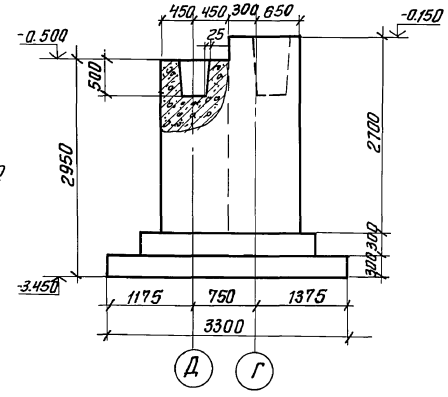

10-10

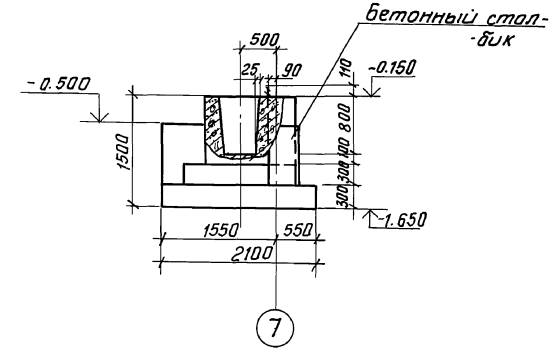

Расчетная схема Фм15, Фм16

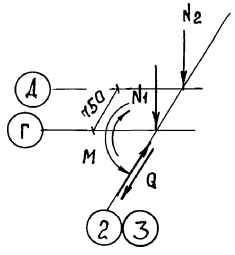

N_1 = 809,2 кН

N_2 = 306,5 кН

M = 150,5 кН·м

Q = 33,8 кН

Расчетная схема Фм17

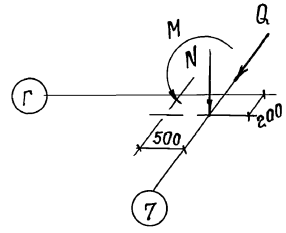

N = 497 кН

M = 75,3 кН·м

Q = 17,4 кН

				ТП 902-5-49.88	КЖ	
Привязан	Провер.	Зайцева		Корпус обезвоживания осадка сточных вод с 6 фильтрпрессами ЛМП-10-1Г-01	Стадия	Лист	Листов
	Инж.	Базанов			Р	11	
	Техник	Исаева					
	Рук.гр.	Зайцева					
	ГИП	Письман		Фундаменты Фм15, Фм16, Фм17. Опалубочный чертеж.	ЦНИИЭП инженерного оборудования г. Москва		
Инв №	Н. контр	Данилевский					
	Нач. отд	Красавин					

Копировал: Антипова 22890-03 22 Формат А2

Инв. № подл. | Подп. и дата | Взам. инв. №

Альбом III

Спецификация монолитных фундаментов Фм8; Фм9; Фм10

Форм.	Зона	Поз.	Обозначение	Наименование	Кол.	Примечание
				Фм 8		
				Сборочные единицы		
		12	1.410-3 Вып. 1	1С 14А-III/8А-III 205х265	1	39.3
		13	1.410-3 Вып. 1	1С 14А-III/8А-III 265х205	1	38.9
		14	1.410-3 Вып. 1	*1С 12А-III/6А-III 85х325	2	15.5
		15	1.412-1/77-83-020	СА-8 АI	5	2.7
		16	1.412.1-4.060	Изделие закладное мн1	2	3.4
				Детали		
		17	Лист 12	А-III-12-ГОСТ 5781-82-Р-3260	4	2.9
		18	Лист 12	А-III-8-ГОСТ 5781-82-Р=810	10	0.3
		19	Лист 12	А-III-8-ГОСТ 5781-82-Р=350	18	0.12
				Материалы		
				Бетон В15; F50	5.43	м³
				Фм 9		
				Сборочные единицы		
		12	1.410-3 Вып.1	1С 14А-III/8А-III 205х265	1	39.3
		13	1.410-3 Вып.1	1С 14А-III/8А-III 265х205	1	38.9
		14	1.410-3 Вып.1	*1С 12А-III/6А-III 85х325	2	15.5
		15	1.412-1/77-83-020	СА-8АI	5	2.7
				Материалы		
				Бетон В15; F50	5.9	м³
				Фм10		
				Сборочные единицы		
		12	1.410-3 Вып.1	1С 14А-III/8А-III 205х265	1	39.3
		13	1.410-3 Вып.1	1С 14А-III/8А-III 265х205	1	38.9
		15	1.412-1/77-83-020	СА-8АI	5	2.7
		20	1.410-3- Вып.1	*1С 12А-III/6А-III 85х145	2	7.0
				Материалы		
				Бетон В15; F50	3.64	м³

А-А

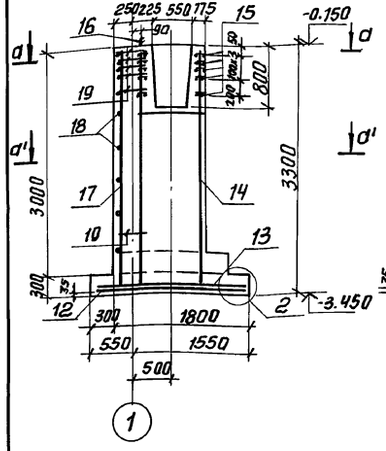

Б-Б

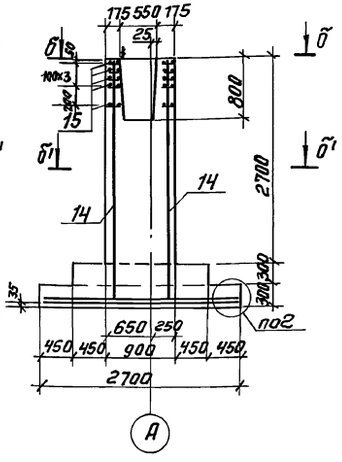

В-В (для Фм9)

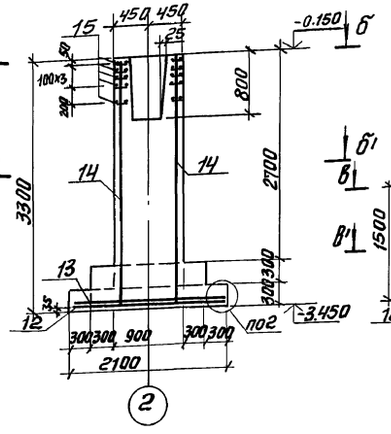

В-В (для Фм10)

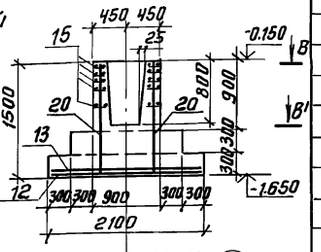

Схема раскладки сеток подошвы Фм8÷Фм11

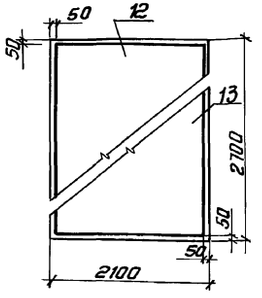

д-д

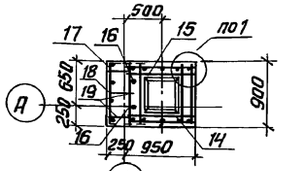

д'-д'

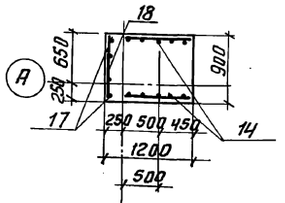

Б-Б; В-В

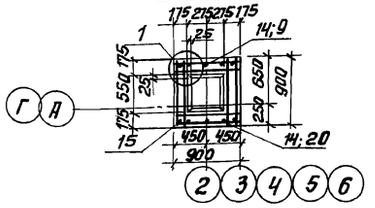

Б'-Б'; В'-В'

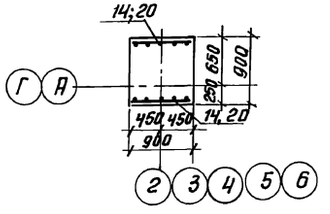

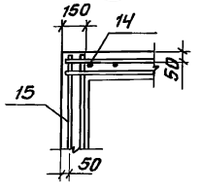

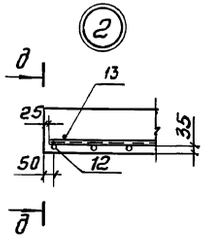

д-д

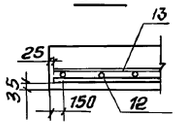

Ведомость расхода стали на один элемент, кг

Марка элемента	Изделия арматурные					Всего	Изделия закладные					Всего	Общий расход
	Арматура класса						Прокат марки						
	А-I	А-III					ВСт3кп2 ГОСТ 2590-71			ВСт3кп2 ГОСТ 103-76			
	ГОСТ 5781-82												
	Ф8	Ф6	Ф8	Ф12	Ф14		Ф24		Итого	8х60	Итого		
Фм8	13.5	2.2	11.6	40.4	69.9	137.6	6.0		6.0	0.8	0.8	6.8	144.4
Фм9	13.5	2.2	8.3	28.8	69.9	122.7							122.7
Фм10	13.5	1.2	8.3	12.8	69.9	105.7							105.7

У сетки со знаком * верхний стержень снять.

Привязан

Инв. № подл. | Подп. и дата | Взам. инв. №

Провер.	Зайцева		
Инж.	Базанов		
Техник	Исаева		
Рук. гр.	Зайцева		
ГИП	Письман		
Н. контр.	Даниевский		
Нач. отд.	Красавин		

ТП 902-5-49.88 КЖ

Корпус обезвоживания осадка сточных вод с 6 фильтр-прессами АМП-10-1Г-01

Стадия	Лист	Листов
Р	12	

Фундаменты Фм8, Фм9, Фм10. Армирование.

ЦНИИЭП инженерного оборудования г. Москва

Копировал: Антипова 22890-03 23 Формат А2

Альбом III

Г-Г (для Фм11)

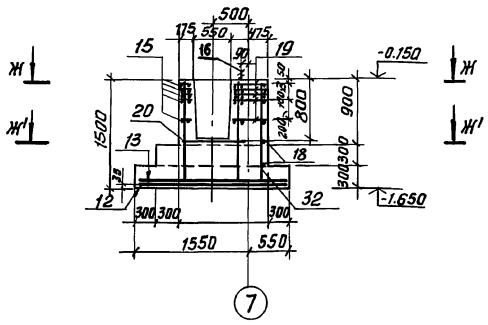

Д-Д (для Фм12)

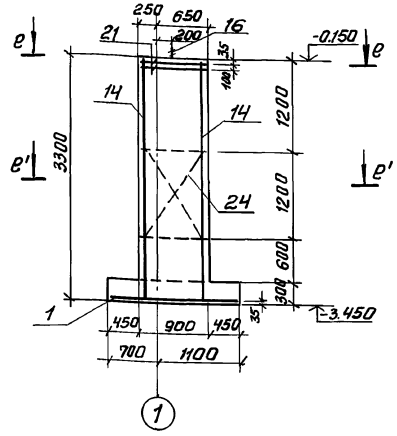

Ж-Ж

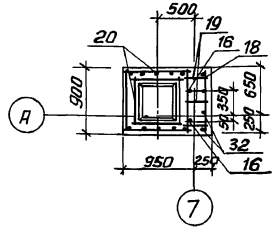

Е-Е

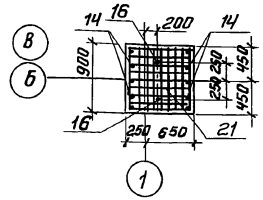

Ж'-Ж'

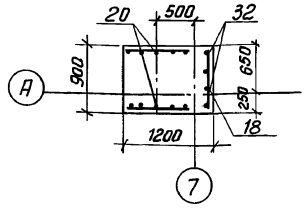

Е'-Е'

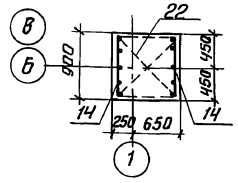

Схема сборки пространственного каркаса вертикального армирования подколонника для Фм12.

И-И

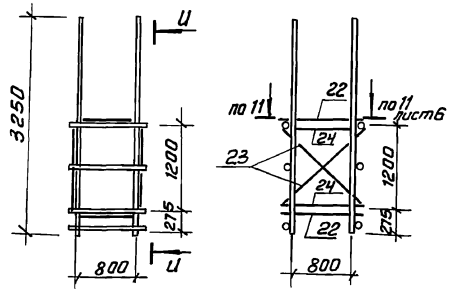

Спецификация монолитных фундаментов Фм11; Фм12.

Формат	Зона	Поз.	Обозначение	Наименование	Кол.	Примечание
				Фм 11		
				Сборочные единицы		
		12	1.410-3 Вып.1	1с $\frac{14А-III}{8А-III}$ 205х265	1	39.3
		13	1.410-3 Вып.1	1с $\frac{14А-III}{8А-III}$ 265х205	1	38.9
		15	1.412-1/77-83-020	СА-8АI	5	2.7
		20	1.410-3 Вып.1	*1с $\frac{12А-III}{6А-III}$ 85х145	2	7.0
		16	1.412.1-4.060	Изделие закладное мн1	2	3.4
				Детали		
		18	Лист 13	А-III-8-ГОСТ 5781-82-ℓ=810	7	03
		19	Лист 13	А-III-8-ГОСТ 5781-82-ℓ=350	15	02
		32	Лист 13	А-III-12-ГОСТ 5781-82-ℓ=1460	4	2.9
				Материалы:		
			лист 13	бетон В15; F50	3.48	м³
				Фм 12		
				Сборочные единицы		
		1	1.410-3 Вып.1	2с $\frac{12АIII}{12АIII}$ 175х175	1	28.0
		14	1.410-3 Вып.1	1с $\frac{12АIII}{5АIII}$ 85х325	2	15.5
		16	1.412.1-4.060	Изделие закладное мн1	2	3.4
		21	1.412.1-4.071	СН-6 АI	2	3.51
				Детали		
		22	1.412.1-4.081	Соединительный эл-т мн1	4	0.731
		23	- 01	мн2	4	0.85
		24	- 02	мн3	4	0.52
				Материалы:		
			лист 13	бетон В15; F50	3.3	м³

Ведомость расхода стали на один элемент, кг

Марка элемента	Изделия арматурные									Изделия закладные						Общий
	Арматура класса								Всего	Прокат марки					Всего	
	А-I			А-III						ВСт3кп2 ГОСТ 2590-71			ВСт3кп2 ГОСТ 19903-74			
	ГОСТ 5781-82															
	Ф6	Ф8	Итого	Ф6	Ф8	Ф12	Ф14	Итого		Ф24	Итого	8х60	Итого			
Фм 11		13.5	13.5	1.2	33.1	24.4	69.9	128.6	142.1	6.0	6.0	0.8	0.8	6.8	148.9	
Фм 12	8.4		8.4	7.0		52.0		59.0	67.4	6.0	6.0	0.8	0.8	6.8	74.2	

1. У сетки со знаком * верхний стержень снять.
2. Сечения Г-Г, Д-Д см. листы КЖ 9, КЖ 10.

Провер.	Зайцева		ТП 902-5-49.88 КЖ
Инж.	Базанов		
Техник	Исаева		Корпус обезвоживания осадка сточных вод с 6 фильтр-прессами ЛМП-10-1Г-01
Рук.гр.	Зайцева		Стадия Р; Лист 13; Листов
ГИП	Письман		Фундаменты Фм11, Фм12 Армирование
Н.контр.	Данилевский		ЦНИИЭП инженерного оборудования г. Москва
Нач.отд	Красавин		

Привязан

Инв. №

Инв. № подл. | Подп. и дата | Взам. инв. №

Копировал: Антипова. 22890-03 24 Формат А2

Альбом III

Е - Е

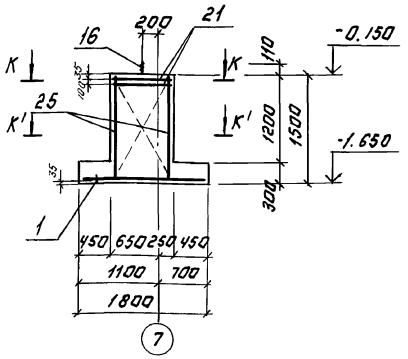

Ж - Ж

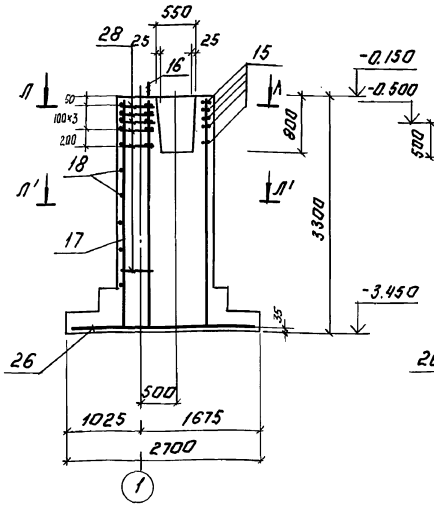

И - И

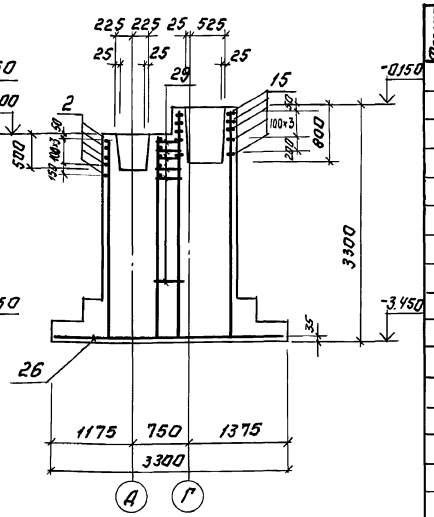

К - К

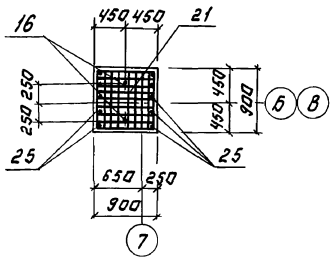

Л - Л

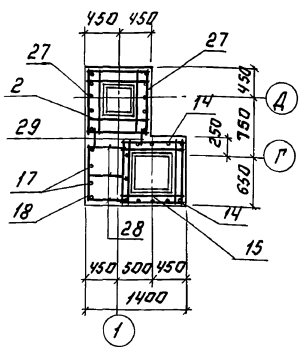

Л' - Л'

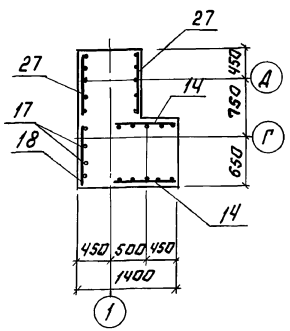

К' - К'

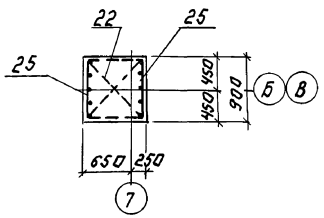

Спецификация монолитных фундаментов ФМ13, ФМ14.

Формат	Зона	Поз.	Обозначение	Наименование	Кол. шт.	Примеч.
				ФМ 13		
				Сборочные единицы		
		1	1.410-3 Вып.1	2С 12АIII/12АIII 175×175	1	28.0
		25	1.410-3.1-01	*1С 12АIII/6АIII 85×145	2	7.0
		21	1.412-1-4.071	СН-6АI	2	3.5
		16	1.412.1-4.060	Изделие закладное мн1	2	3.4
				Детали.		
		22	1.412.1-4.081	Соединительный эл-нт мн1	4	0.73
		23	—01	мн2	4	0.85
		24	—02	мн3	4	0.52
				Материалы		
				Бетон В15; F50	2.14	м³
				ФМ 14.		
				Сборочные единицы.		
		26	1.410.3 Вып.1	2С 14АIII/14АIII 265×325	1	109.4
		2	1.020-1/83.1-1 0.3.0-01	С13	5	2.7
		15	1.412-1/77-8.3-020	СА-8АI	5	2.7
		27	1.410-3 Вып.1	*1С 12АIII/6АIII 85×295	2	14.0
		16	1.412.1-4.060	Изделие закладное мн1	2	3.4
		14	1.410-3 Вып.1	*1С 12АIII/6АIII 85×325	2	15.5
				Детали		
		32	Лист 14	А-III-12-ГОСТ 5781-82 ℓ=1460	4	2.9
		18	Лист 14	А-III-8-ГОСТ 5781-82 ℓ=810	7	0.3
		28	Лист 14	А-III-8-ГОСТ 5781-82 ℓ=420	18	0.2
		29	Лист 14	А-III-8-ГОСТ 5781-82 ℓ=220	18	0.1
				Материалы:		
				Бетон В15; F50	12.6	м³

Схема сборки пространственного каркаса производится аналогично ФМ12 лист 13.

Ведомость расхода стали на один элемент, кг

Марка элемента	Изделия арматурные											Изделия закладные				Общий расход
	Арматура класса											Прокат марки				
	А-I				А-II			А-III				Вст3кп2 ГОСТ 2590-71		Вст3кп2 ГОСТ 103-76		
	ГОСТ 5781-82															
	Ф6	Ф8		Итого				Ф6	Ф8	Ф12	Ф14	Итого	Ф24	Итого	-6×80	Итого	
ФМ 13	15.4			15.4				1.2		40.8		42.0	6.0	6.0	0.8	0.8	64.2
ФМ 14		27.0		27.0				5.2	7.5	65.2	109.4	194.8	6.0	6.0	0.8	0.8	228.6

Привязан:

Инв.№

Провер.	Зайцева	
Инжен.	Базанов	
Рук.гр.	Зайцева	
ГИП	Письман	
Н.контр.	Данилевский	
Нач.отд.	Красавин	

ТП 902-5-49.88 -КЖ

Корпус обезвоживания осадка сточных вод с 6 фильтр-прессами ЛМП 10-11-01

Фундаменты ФМ13, ФМ14. Армирование.

Стадия	Лист	Листов
Р	14	

ЦНИИЭП инженерного оборудования г. Москва

22890-03 25 Копировал: Логинова Формат: А2

Инв.№ подл. | Подпись и дата | Взам. инв.№

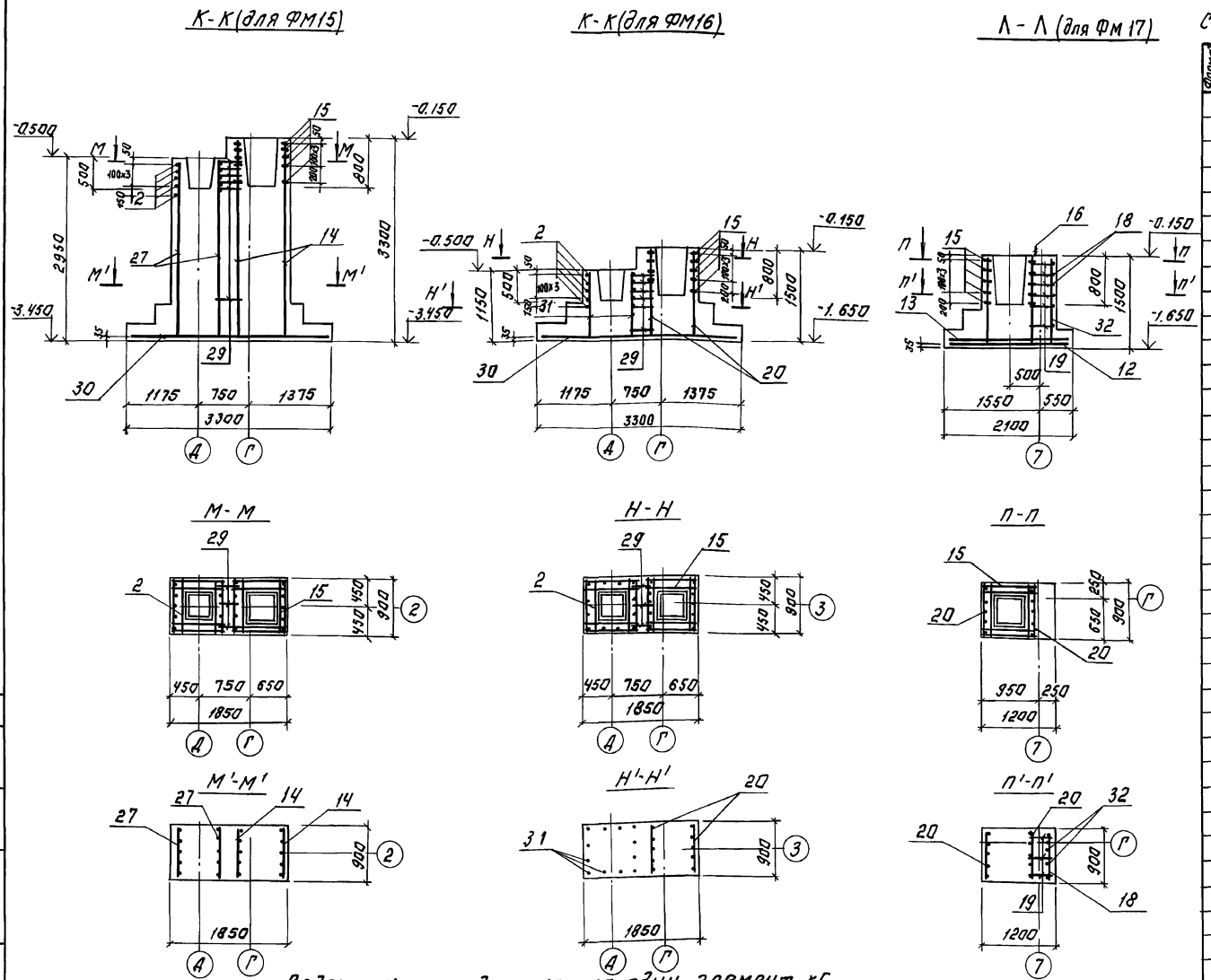

Спецификация монолитных фундаментов ФМ15, ФМ16, ФМ17.

Формат	Зона	Поз.	Обозначение	Наименование	Кол. шт.	Примеч.
				ФМ 15		
				Сборочные единицы		
		30	ГОСТ 23279-85	2С $\frac{14АIII}{14АIII}$ 205×325	1	68.6
		15	1.412-1/77 В3-020	СА-8АI	5	2.7
		2	1.020-1/83.1-1 0.3.0-01	С13	5	2.7
		14	1.410-3 Вып.1	*1С $\frac{12АIII}{6АIII}$ 85×325	2	15.5
		27	1.410-3 Вып. 1	*1С $\frac{12АIII}{6АIII}$ 85×295	2	14.0
				Детали		
		29	Лист 15	А-III-8-ГОСТ5781-82 ℓ=220	18	0.1
				Материалы		
			Лист 15	Бетон В15; F50	8.0	м³
				ФМ 16		
				Сборочные единицы.		
		30	ГОСТ 23279-85	2С $\frac{14АIII}{14АIII}$ 205×325	1	68.6
		15	1.412-1/77 В3-020	СА-8АI	5	2.7
		2	1.020-1/83.1-1 0.3.0-01	С13	5	2.7
		20	1.410-3 Вып. 1	*1С $\frac{12АIII}{6АIII}$ 85×145	2	7.0
				Детали.		
		31	Лист 15	А-III-12-ГОСТ5781-82 ℓ=1100	12	1.0
		29	Лист 15	А-III-8-ГОСТ5781-82 ℓ=220	18	0.1
				Материалы:		
			Лист 15	Бетон В15; F50	4.6	м³
				ФМ 17		
				Сборочные единицы.		
		15	1.412-1/77 В3-020	СА-8АI	5	2.7
		20	1.410-3 Вып.1	1С $\frac{12АIII}{6АIII}$ 85×145	2	7.0
		12	1.410-3 Вып.1	1С $\frac{14АIII}{8АIII}$ 205×265	1	39.3
		13	1.410-3 Вып.1	1С $\frac{14АIII}{8АIII}$ 265×205	1	38.9
		16	1.412.1-4.060	Изделие закладное мн1	2	3.4
				Детали.		
		32	Лист 15	А-III-12-ГОСТ5781-82 ℓ=1460	4	2.9
		18	Лист 15	А-III-8-ГОСТ5781-82 ℓ=810	7	0.3
		19	Лист 15	А-III-8-ГОСТ5781-82 ℓ=350	18	0.2
			Лист 15	Бетон В15; F50.	3.7	м³

1. У сеток со знаком * верхний стержень снять.
2. Сечения К-К, Л-Л нанесены на листе 11.

Ведомость расхода стали на один элемент, кГ.

Марка элемента	Изделия арматурные										Изделия закладные						Общий расход
	Арматура класса										Прокат марки						
	А-I			А-II		А-III					ВСт3кп2			ВСт3кп2			
	ГОСТ 5781-82										ГОСТ2590-71			ГОСТ 103-76			
	Ф6	Ф8	Итого			Ф6	Ф8	Ф12	Ф14	Итого	Ф24		Итого	8×60		Итого	
ФМ 15	–	27.0	27.0			4.2	1.8	55.0	68.6	129.4							156.4
ФМ 16	–	27.0	27.0			2.4	1.8	23.6	68.6	96.4							123.4
ФМ 17	–	13.5	13.5			2.4	12.7	23.2	70.1	108.4	6.0		6.0	0.8		0.8	128.7

ТП 902-5-49.88 -КЖ

ПРОВЕР.	ЗАЙЦЕВА		
ИНЖЕН.	БАЗАНОВ		
РУК.ГР.	ЗАЙЦЕВА		
ГИП	ПИСЬМАН		
Н.КОНТР.	ДАНИЛЕВСКИЙ		
НАЧ.ОТД.	КРАСАВИН		

ПРИВЯЗАН:

ИНВ. №

КОРПУС ОБЕЗВОЖИВАНИЯ ОСАДКА СТОЧНЫХ ВОД С 6 ФИЛЬТР-ПРЕССАМИ ЛМП-10-1Г-01

СТАДИЯ	ЛИСТ	ЛИСТОВ
Р	15	

ФУНДАМЕНТЫ ФМ 15...ФМ 17. АРМИРОВАНИЕ.

ЦНИИЭП ИНЖЕНЕРНОГО ОБОРУДОВАНИЯ г. МОСКВА

22890-03 26

Копировал: Логинова

Формат: А2

Альбом III

ИНВ. № ПОДЛ. | ПОДПИСЬ И ДАТА | ВЗАМ. ИНВ. №

СОГЛАСОВАНО.

Альбом III

ФМ 18

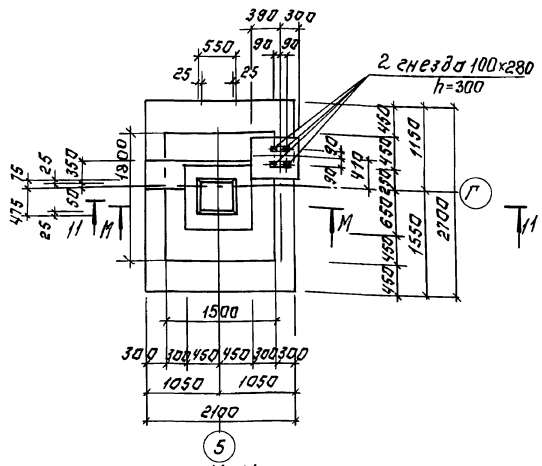

ФМ 19

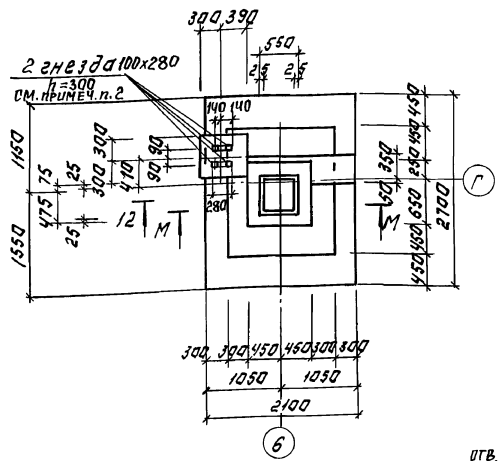

ФМ 20

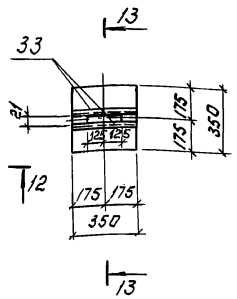

11-11

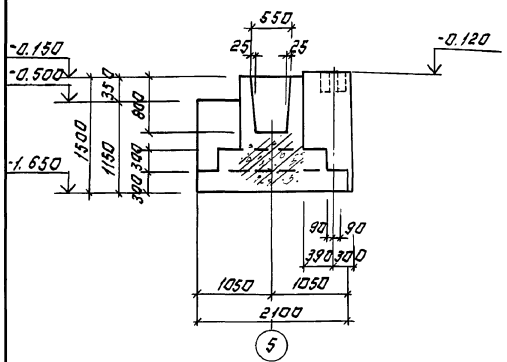

12-12

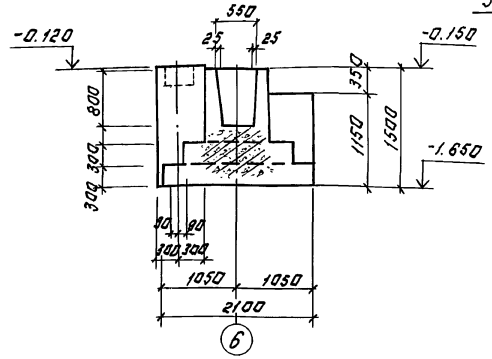

13-13

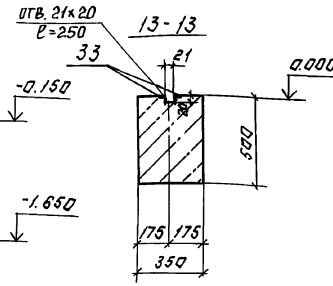

М-М

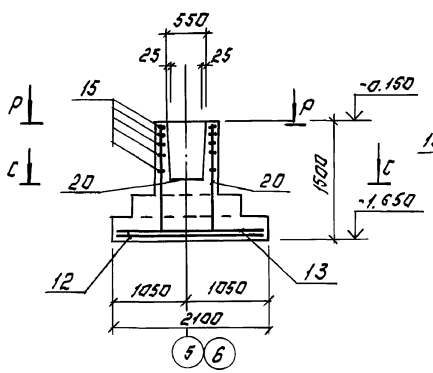

Р-Р

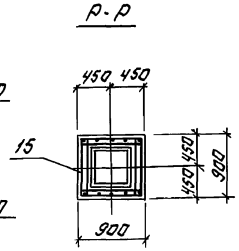

С-С

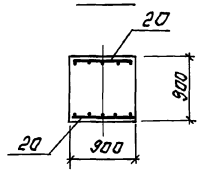

Спецификация монолитных фундаментов ФМ 18÷ФМ 20.

Формат	Зона	Поз.	Обозначение	Наименование	Кол. шт.	Примеч.
				ФМ 18		
				Сварочные единицы.		
		12	1.410-3 Вып.1	1С 14АIII/6АII 205х265	1	39.3
		13	1.410-3 Вып.1	1С 14АIII/8АIII 265х205	1	38.9
		20	1.410-3 Вып.1	1С 12АIII/6АII 85х145	2	7.0
		15	1.412-1/77-83-020	СА 8АI	5	2.7
				Материалы:		
			лист 16	Бетон В15; F50	3.9	м³
				ФМ 19		
				Сварочные единицы.		
		12	1.410-3 Вып.1	1С 14АIII/6АII 205х265	1	39.3
		13	1.410-3 Вып.1	1С 14АIII/8АIII 265х205	1	38.9
		20	1.410-3 Вып.1	* 1С 12АIII/6АIII 85х145	2	7.0
		15	1.412-1/77-83-020	СА 8АI	5	2.7
				Материалы:		
				Бетон В15; F50.	3.9	м³
				ФМ 20		
				Детали.		
		33	лист 16	∠50х5, ГОСТ 8509-86 ℄=350	2	1.8
				Материалы:		
				Бетон В15; F50	0.06	м³

Ведомость расхода стали на один элемент, кг.

Марка элемента	Изделия арматурные							Изделия закладные прокат марки		Общий расход
	Арматура класса									
	A-III							AI		
	ГОСТ 5781-82							ГОСТ 8509-76		
	ф14	ф12	ф8	ф6	Итого	ф8	Итого	∠50х5	Итого	
ФМ 18	69.9	12.8	8.3	1.2	92.2	13.5	13.5	—	—	105.7
ФМ 19	69.9	12.8	8.3	1.2	92.2	13.5	13.5	—	—	105.7
ФМ 20	—	—	—	—	—	—	—	2.6	2.6	2.6

Расчетная схема ФМ 18, ФМ 19

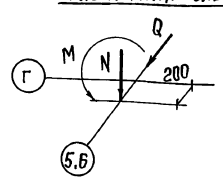

N = 690,7 кН

M = 150,5 кН.м

Q = 33,8 кН

1. У сетки со знаком * верхний стержень снять.
2. Разбивку установочных болтов под ворота см. установочный чертеж, серия 1.435.9-17 Вып.1.

Инв.№ подл. | Подпись и дата | Взам.инв.№

Привязан:

Инв.№

Провер.	Зайцева		
Инжен.	Базанов		
Рук.гр.	Зайцева		
ГИП	Писбман		
Н.контр.	Данилевский		
Нач.отд.	Красавин		

Т.П. 902-5-49.88 - КЖ

Корпус обезвоживания осадка сточных вод с фильтр-прессами ЛМП-10-17-01

Фундаменты ФМ 18; ФМ 19, ФМ 20 Опалубочный чертеж. Армирование.

Стадия	Лист	Листов
Р	16	

ЦНИИЭП инженерного оборудования г. Москва

22890-03 27 Копировал: Логинова Формат: А2

Альбом III

Спецификация к схеме расположения фундаментов под оборудование

Марка	Обозначение	Наименование	Кол. шт	Масса ед. кг	Примеч.
Ф01	лист 19	Фундамент Ф01	6		
Ф02	лист 19	Ф02	1		
Ф03	лист 19	Ф03	1		
Ф04	лист 19	Ф04	2		
Ф05	лист 20	Ф05	1		
Ф06	лист 20	Ф06	1		
Ф07	лист 20	Ф07	1		
Ф08	лист 20	Ф08	1		
Ф09	лист 17, 20	Ф09	2		
1	3.006.1-2/82.1-2-1.0-000	Плита П1д-5	34	40	
1а	3.006.1-2/82.1-2-10-016	П5д-5	48	100	
2	ТП902-5-49.88 КЖИ18000	Решетка Р1	2	50.6	
3	3.400-6/76	Изделие закладное МИ4-46	108 п.м	4.4 кг/пм	
4	ТП902-5-49.88 КЖИ170.00	Щит Щ1	69	25.3	
5	КЖИ16[illegible]	Щит Щ2	40	28.2	
6	лист 18	L 75х6, ГОСТ 8509-86 ℓ=1200	7	8.3	
7	ТП902-5-49.88 КЖИ 200.00	Изделие закладное МН1	14	12.9	
8	лист 18	-6х60; ГОСТ 103-76; ℓ=1000	2	2.8	
9	лист 18	ℓ=2000	2	5.6	
10	лист 18	ℓ=1200	2	3.4	
11	3.400-6/76	Изделие закладное МИ3-1	16	0.8	
12	лист 17	С20; ГОСТ 8240-72, ℓ=2200	4	40.5	
13	3.400-6/76	Изделие закладное МИ3-24	13	2.3	
14	3.400-6/76	Изделие закладное МИТ-1	192 п.м	3.3 кг/п.м	
15	3.400-6/76	Изделие закладное МН4-24	16 п.м	5.2 кг/п.м	
		Материалы			
		Бетон В7.5 на каналы			
		и приямки		70.0 м³	

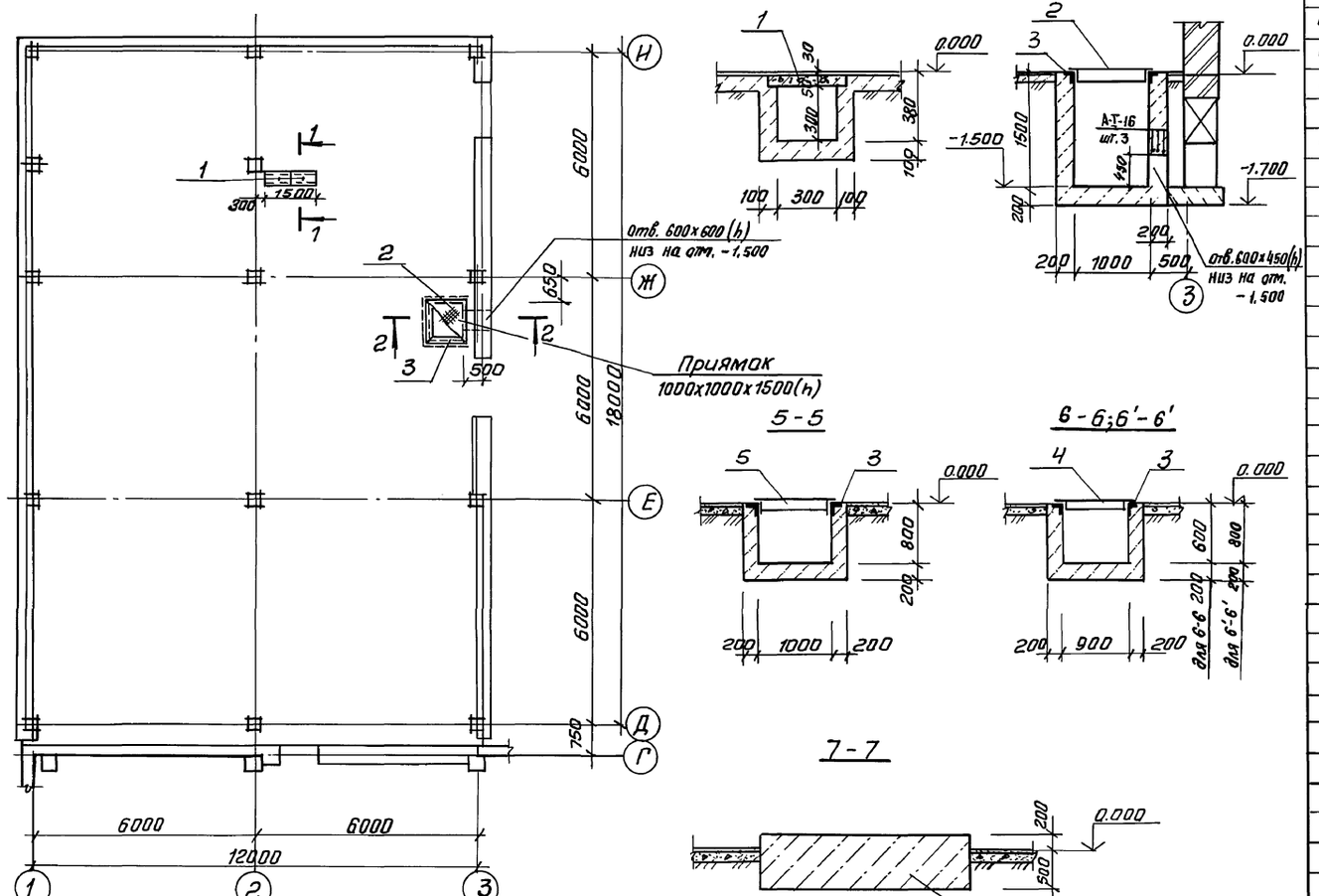

Привязан			ТП 902-5-49.88		КЖ
	Провер.	Зайцева	Корпус обезвоживания осадка сточных вод с 6 фильтр-прессами ЛМП 10-1Г-01	Стадия Р	Лист 17	Листов
	Инж.	Базанов				
	Рук. гр.	Зайцева				
	ГИП	Письман	Схема расположения подпольного канала и приямка в осях 1...3; Д... И	ЦНИИЭП инженерного оборудования г. Москва		
Инв. №	Н. контр	Данилова				
	Нач. отд	Красавин				

Согласовано: Атаев ВС, Горбачев, Литичий, Ушаков, Ушаков, Ушаков

Альбом III

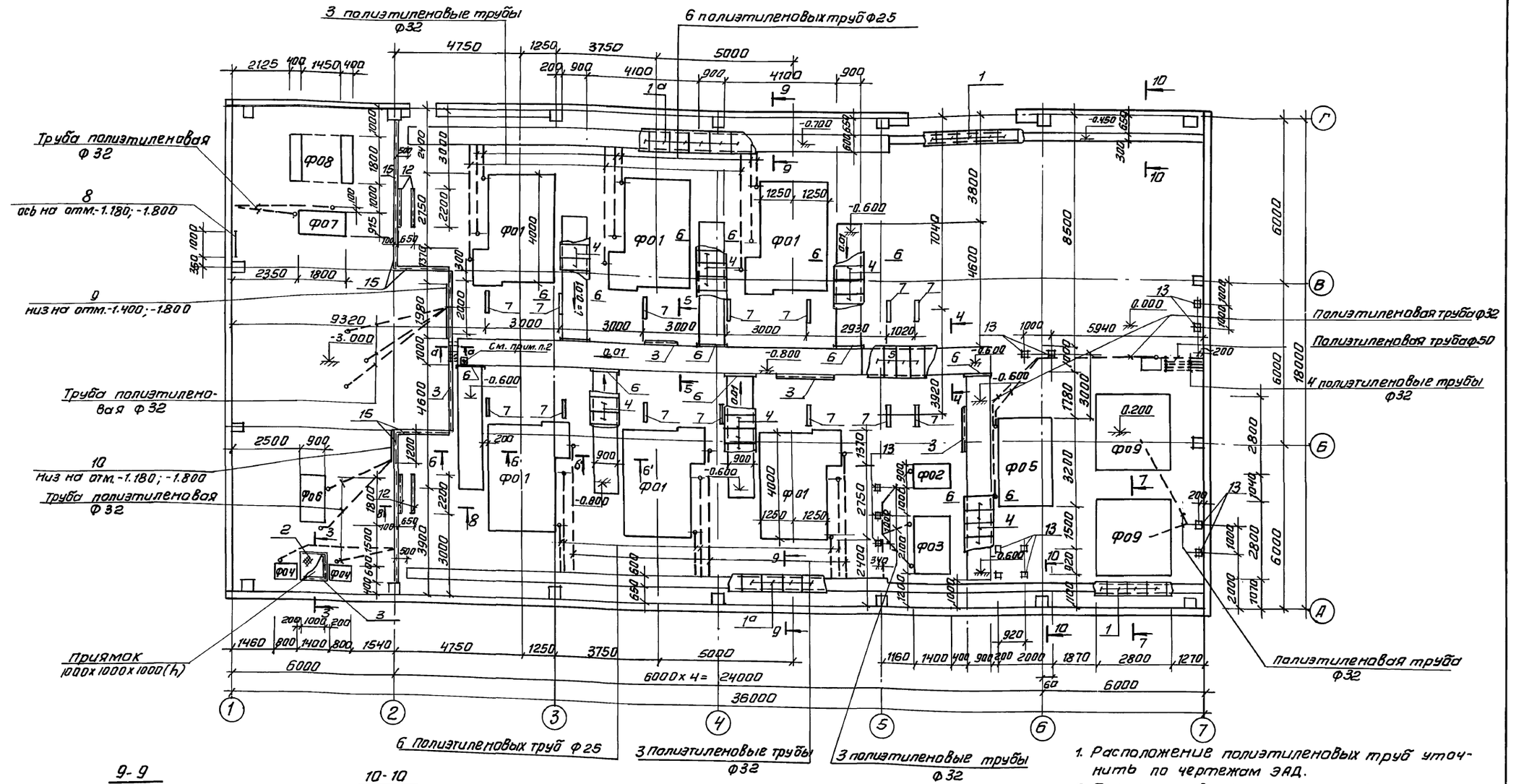

9-9

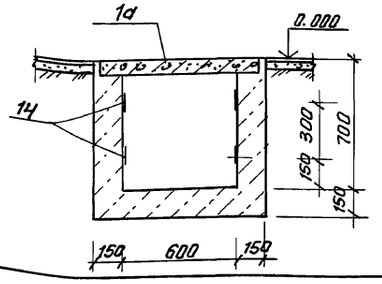

10-10

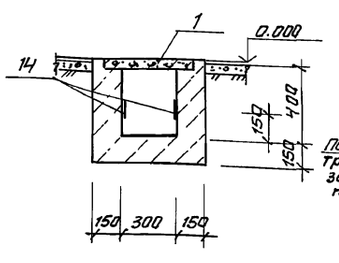

а-а

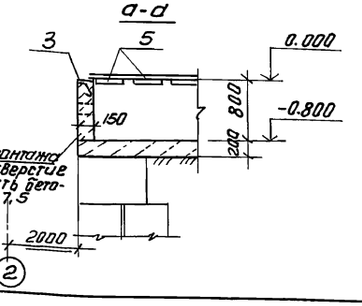

1. Расположение полиэтиленовых труб уточнить по чертежам ЭАД.
2. Трап установить по чертежам КГ.
3. В канале сеч. 1000х800(h) под трубы выполнить бетонные столбики 100х100хh (уточнить при монтаже труб).

Привязан

Инв. №

Главн. инж. проекта	Тосенко		
Отдел ЭАД	Тосенко		
Отдел КГ	Мантрова		
Нач. сектора	Взамин		
Инв. № подл.	Подп. и дата	Взам. инв. №	

ТП 902-5-49.88			КЖ
Правер.	Зайцева		
Инж.	Базанов		
Рук. гр.	Зайцева		
ГИП	Письман		
Н. контр.	Данилевская		
Нач. отд.	Красавин		

Корпус обезвоживания осадка сточных вод с 6 центрифугами ЛМП10-1Г-01

Стадия	Лист	Листов
Р	18	

Схема расположения фундаментов под оборудование осях 1..7; А-..Г

ЦНИИЭП инженерного оборудования г. Москва

Копировал: Антипова. 22890-03 29 Формат А2

Альбом III

Спецификация монолитных фундаментов под оборудование.

Форма	Зона	Поз.	Обозначение	Наименование	Кол. шт.	Примеч.
				ФО 1		
				Материалы:		
			Лист 19	Бетон В 12.5		23.3 м³
				ФО 2		
				Материалы:		
			Лист 19	Бетон В 12.5		1.64 м³
				ФО 3		
				Материалы.		
			Лист 19	Бетон В 12.5		3.82 м³
				ФО 4		
				Материалы.		
			Лист 19	Бетон В 12.5		0.34 м³

1. Схему расположения фундаментов см. лист 18.
2. Разбивку и размеры гнезд уточнить при получении оборудования.

Привязан:	Провер.	Зайцева		Т.П. 902-5-49.88 -КЖ
	Инжен.	Базанов		Коррозобезвоживание осадка сточных вод с фильтр-прессами АМП-70-1Г-01. Фундаменты ФО1...ФО4. Отдалубочный чертеж.
	Рук.гр.	Зайцева		Стадия Р; Лист 19; Листов
	Гип	Письман		ЦНИИЭП инженерного оборудования г. Москва
Инв.№	Н.контр.	Данилевский		
	Нач.отд.	Красавин		

22690-03 30

Копировал: Логинова

Формат А2

Альбом III

Фо5

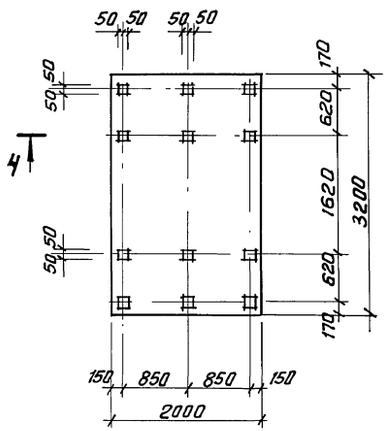

Фо6

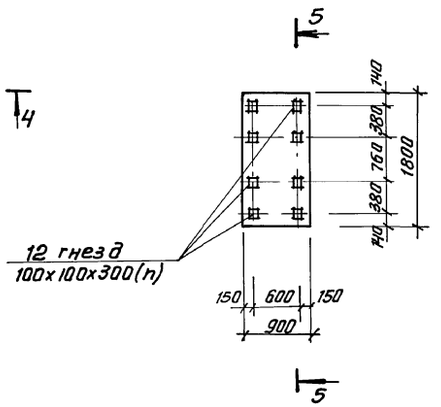

Фо7

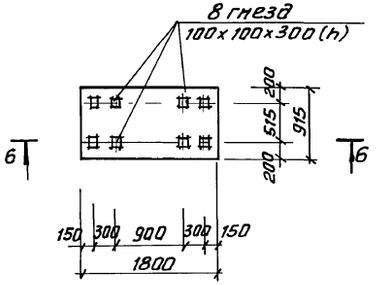

4-4

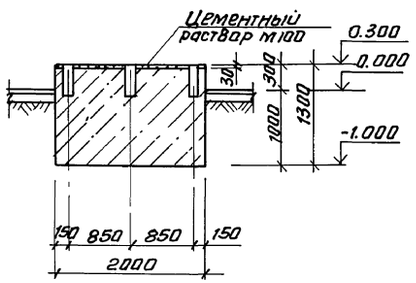

5-5

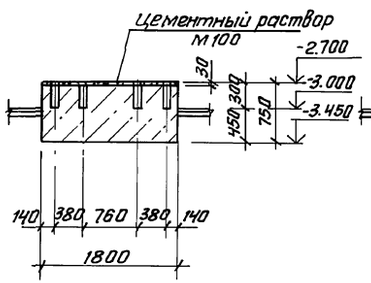

6-6

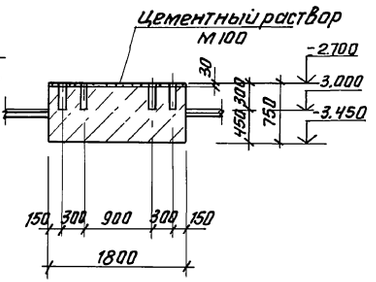

Фо8

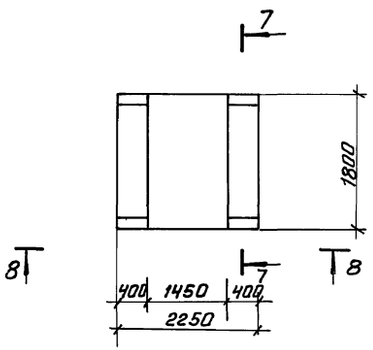

7-7

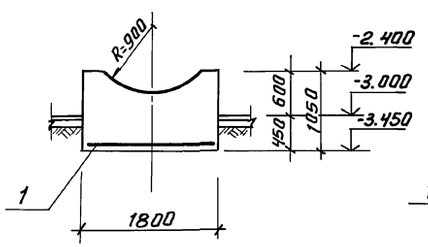

8-8

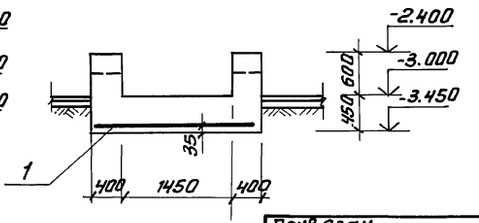

Спецификация монолитных фундаментов под оборудование.

Формат	Зона	Поз.	Обозначение	Наименование	Кол. шт.	Примеч.
				Фо5		
				Материалы:		
			лист 20	Бетон В12.5		8.3м³
				Фо6		
				Материалы:		
			лист 20	Бетон В12.5		1.21м³
				Фо7		
				Материалы		
			лист 20	Бетон В12.5		1.24м³
				Фо8		
				Сборочные единицы		
		1	ГОСТ 23279-85	2с $\frac{12А\,III}{12А\,III}$ 175x220	1	
				Материалы		
			лист 20	Бетон В12.5		2.62м³
				Фо9		
				Материалы		
			лист 18	Бетон В12.5		5.5м³

1. Схему расположения фундаментов см. лист 18.
2. Разбивку и размеры гнезд уточнить при получении оборудования.

Согласовано
Отдел КР Лактионин
Взам. инв. №
Подп. и дата
Инв. № подл.

Т. П. 902-5-49.88 КЖ

Провер.	Зайцева		
Инж.	Базанов		
Рук. гр.	Зайцева		
ГИП	Письман		
Н. контр.	Данилевский		
Нач. отд.	Красавин		

Корпус обезвоживания осадка сточных вод с 6 фильтрпрессами ЛМП-10-1г-01

Фундаменты Фо5...Фо9 Опалубочный чертеж

Стадия	Лист	Листов
Р	20	

ЦНИИЭП инженерного оборудован. г. Москва

Копировал: Антипова 22890-03 31 Формат А2

Альбом III

Схема расположения колонн и балок

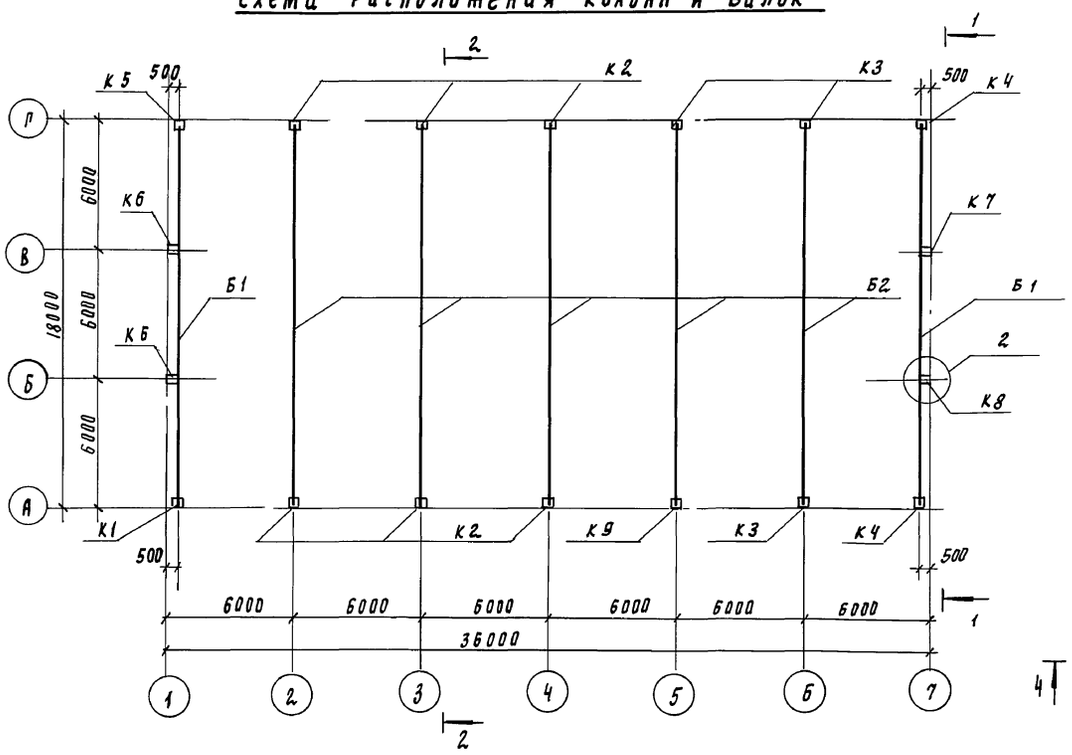

Разрез 1-1

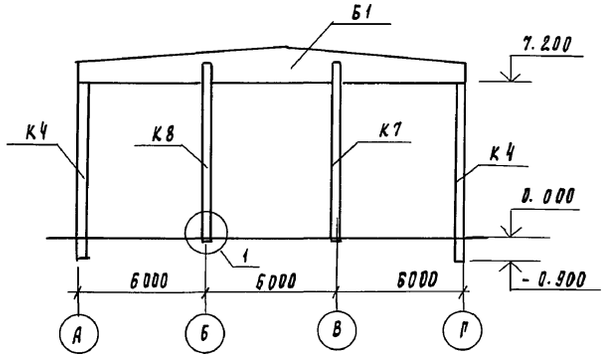

Разрез 2-2

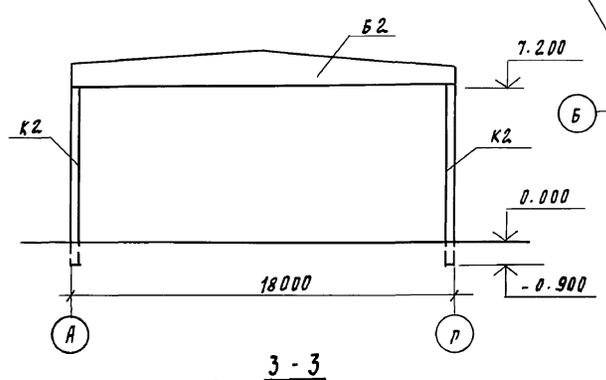

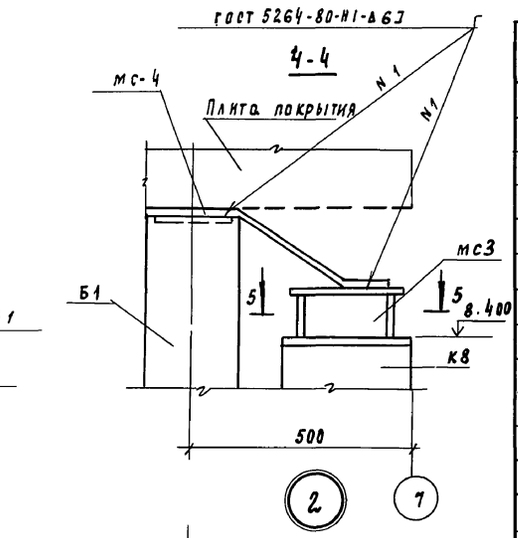

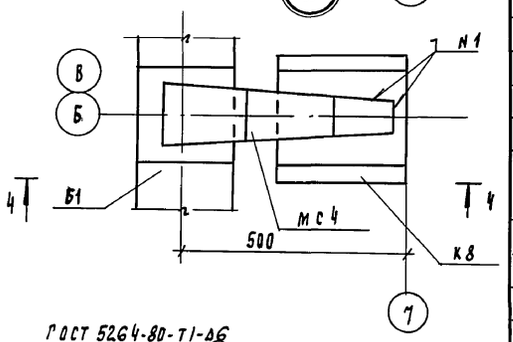

ГОСТ 5264-80-Т1-А6

5-5

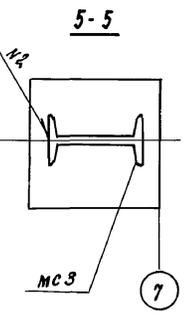

3-3

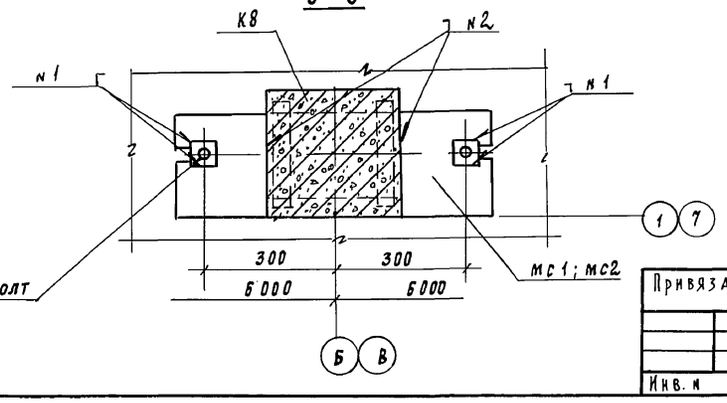

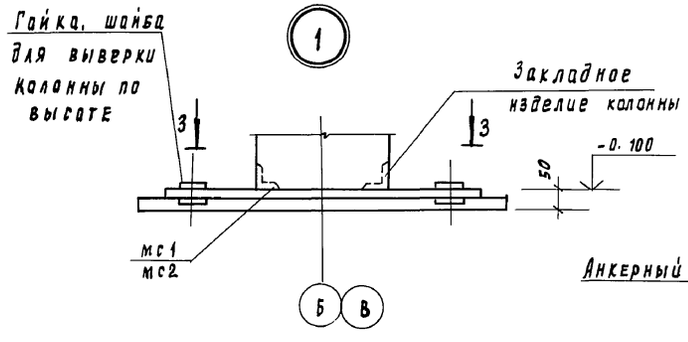

Спецификация к схеме расположения колонн и балок

Марка	Обозначение	Наименование	Кол	Масса ед, кг	Примеч.
		Колонны			
К1	ТП902-5-49.88 КЖИ 05.00	К72-5а	1	3300	
К2	ТП902-5-49.88 КЖИ -01	К72-5б	6	3300	
К3	ТП902-5-49.88 КЖИ 06.00	К72-5в	3	3300	
К4	ТП902-5-49.88 КЖИ -01	К72-5д	2	3300	
К5	ТП902-5-49.88 КЖИ -02	К72-5е	1	3300	
К6	ТП902-5-49.88 КЖИ08.00	6КФ85-4а	2	2400	
К7	ТП902-5-49.88 КЖИ -01	6КФ85-4б	1	2400	
К8	ТП902-5-49.88 КЖИ 09.00	6КФ85-4в	1	2400	
К9	ТП902-5-49.88 КЖИ 07.00	К72-5ж	1	3300	
		Балки			
Б1	ТП902-5-49.88 КЖИ 11.00	1БДР18-2АIV-Т-1	2	8400	
Б2	ТП902-5-49.88КЖИ 12.00	1БДР18-3АIV-Т-1	5	8400	
		Соединительные элементы			
мс1	ТП902-5-49.88 КЖИ 100.00	мс1	2	28.6	
мс2	ТП 902-5-49.88 КЖИ -01	мс2	2	37.8	
мс3	ТП902-5-49.88 КЖИ 110.00	мс3	4	7.0	
мс4	ТП902-5-49.88 КЖИ. 120.00	мс4	4	4.4	

1. Монтаж железобетонных конструкций осуществляется в соответствии со СНиП III-16-80 и указаниями серий 1.423-3, 1.427.1-3.
2. Соединительный элемент мс2 установить под колонны К6, мс1 – под колонны К7 и К8.
3. Сварку на монтаже осуществить по ГОСТ 5264-80.
4. Сварные швы и участки закладных и соединительных изделий с нарушенным защитным покрытием должны быть дополнительно металлизированы согласно СНиП 2.03.11-85, п.п. 2.40...2.45 и п.п. 5.22, 5.23.

Привязан

Инв. № подл. | Подпись и дата | Взам. инв. №

Провер	Зайцева		
Ст. инж.	Ананьева		
Рук. гр.	Зайцева		
ГИП	Лисьман		
Н. контр.	Данилевский		
Нач. отд	Красавин		

ТП 902-5-49.88 КЖ

Корпус обезвоживания осадка сточных вод с 6 фильтр-прессами ЛМП 10-Г-01

Схема расположения колонн и балок, покрытия в осях 1...7; А...Г

Стадия	Лист	Листов
Р	21	

ЦНИИЭП инженерного оборудования г. Москва

22890-03 32

Копировал Подлевская

Формат А2

Альбом III

Схема расположения плит покрытия

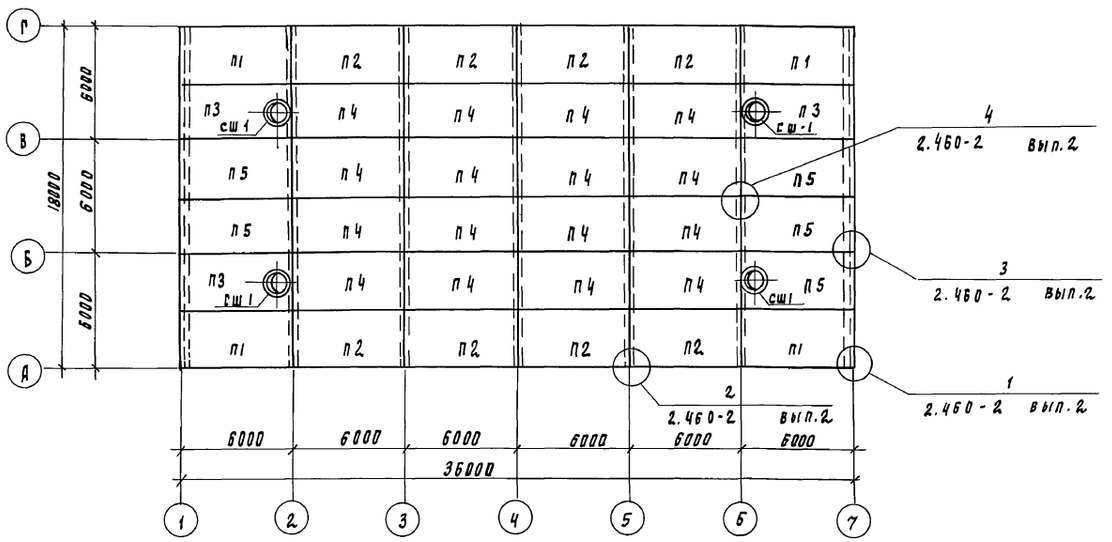

Спецификация плит покрытия и стаканов под дефлекторы

Марка, поз.	Обозначение	Наименование	Кол	Масса ед, кг	Примечание
		Плиты покрытия			
п1	Т П902-5-49.88 КЖИ 13.00	1ПГ-2АVТ-100ЛН-300м а	4	3520	
п2	Т П902-5-49.88 КЖИ 13.00-01	1ПГ-2АVТ-100ЛН-300м б	8	3520	
п3	Т П902-5-49.88 КЖИ 14.00	1ПВ7-3АVГ-100ЛН-300м в	4	3890	
п4	1.465.1-10/82.1-01 СБ	1ПГ-2АVТ-100ЛН-300м	16	3520	
п5	Т П902-5-49.88 КЖИ 13.00-02	1ПГ-2АVТ-100ЛН-300м д	4	3520	
	Сборные ж.-б. стаканы под дефлекторы				
сш1	1.494-24 вып.1	СБ761	4	290	
	Стальные элементы фахверка				
СФ-7	1.030.1-1.4-2-10-06	Стойка СФ-7	4	417.9	
НФ-4	1.030.1-1.4-1-010-03	Насадка НФ4	4	35.2	
НУ-3	1.030.1-1.4-1-020-02	Насадка НУ-3	2	43.0	
НУ-4	1.030.1-1.4-1-020-03	Насадка НУ-4	2	43.0	

Схема расположения стальных элементов фахверка

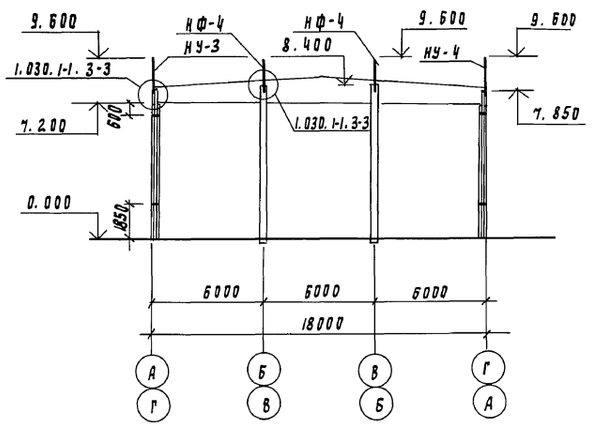

1. Монтаж конструкций производить в соответствии с указаниями серий 1.465.1-10/82, 1.494-24.
2. Сварные швы и участки закладных и соединительных изделий с нарушенным защитным покрытием должны быть дополнительно металлизированы согласно СН и П 2.03.11-85, п.п. 2.40-2.45 и п.п. 5.22; 5.23.

				ТП 902-5-49.88			КЖ
Привязан	Провер	Зайцева		Корпус обезвоживания осадка сточных вод с 6 фильтр-прессами ЛМП10-1Г-01	Стадия	Лист	Листов
	Ст. инж.	Ананьева			Р	22	
	Рук. пр.	Зайцева		Схема расположения плит покрытия в осях 1...7; А...Г.	ЦНИИЭП инженерного оборудования г. Москва		
	ГИП	Лисьман					
	Н. контр.	Данилевский					
Инв. №	Нач. отд.	Красавин					

Согласовано

Отдел ВС Горбачев

Инв. № подл. | Подпись и дата | Взам. инв. №

22890-03 33

Копировал Подлевская

Формат А2

Альбом III

Схемы расположения стеновых панелей

по оси „А"

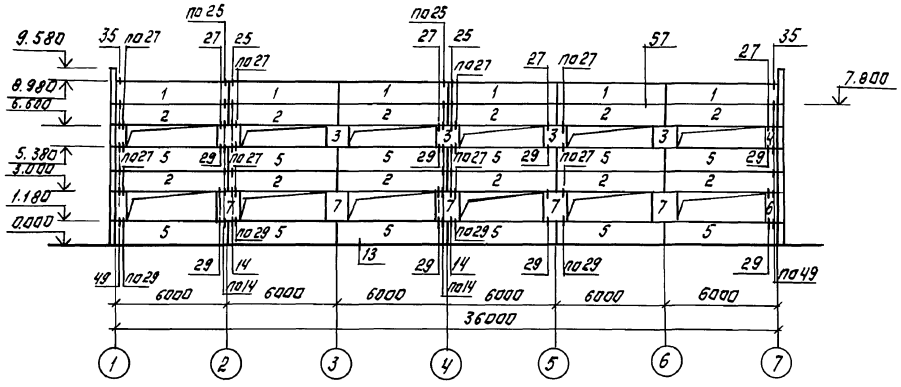

По оси „Г"

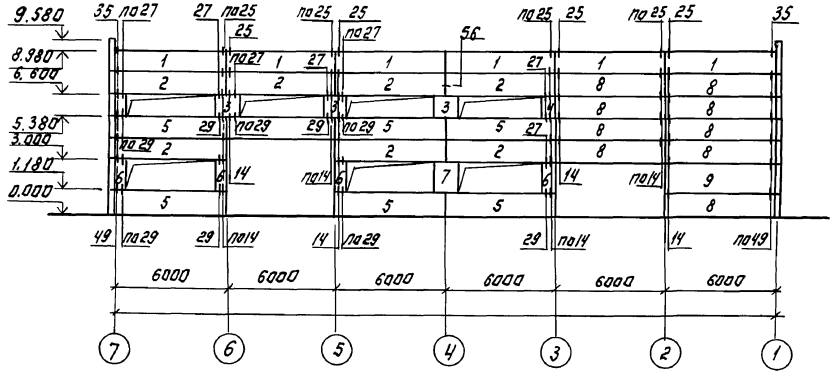

По оси 1.

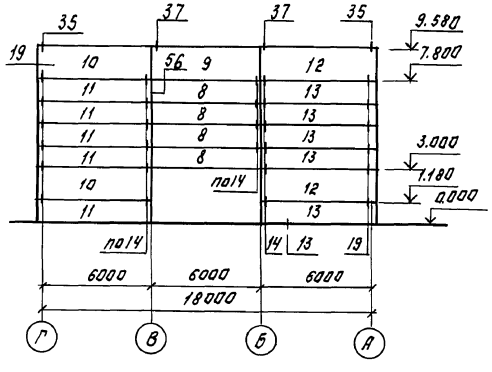

По оси 7.

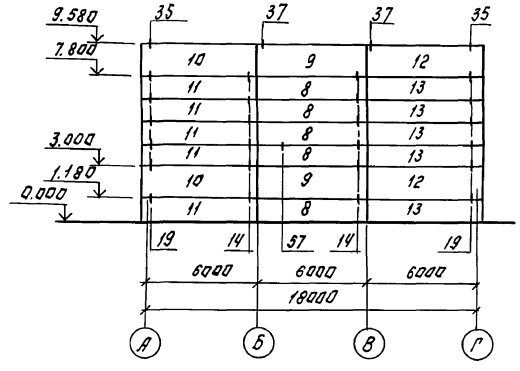

Спецификация к схемам расположения стеновых панелей.

Марка	Обозначение	Наименование	Кол.	Масса ед, кг	Примечан.
		Панели стеновые			
1	1.030.1-1.1-1 05-03	ПС 60.12.2.5-3Л-34	12	2710	
2	1.030.1-1.1-1 05-03	ПС60.12.2.5-4Л-37	19	2710	
3	1.030.1-1.1-1 60-01	2ПС 12.12.2.5-Л-59	8	530	
4	1.030.1-1.1-1 58-01	2ПС 6.12.2.5-Л-60	4	260	
5	1.030.1-1.1-1 05-03	ПС 60.12.2.5-4Л-36	19	2710	
6	1.030.1-1.1-1 59-01	2ПС 6.18.2.5-Л-60	6	390	
7	1.030.1-1.1-1 61-01	2ПС 12.18.2.5-Л-59	6	790	
8	1.030.1-1.1-1 05-03	ПС 60.12.2.5-3Л-31	18	2710	
9	1.030.1-1.1-1 07-05	ПС 60.18.2.5-2Л-31	4	4070	
10	1.030.1-1.1-1 24-06	ПС 63.18.2.5-2Л-2.31	4	4280	
11	1.030.1-1.1-1 24-03	ПС 63.12.2.5-3Л-2.31	10	2840	
12	1.030.1-1.1-1 16-06	ПС 63.18.2.5-2Л-1.31	4	4280	
13	1.030.1-1.1-1 16-03	ПС 63.12.25-3Л-1.31	10	2840	
		Металлические изделия			
Т3	1.030.1-1.4-1 – 120	Деталь крепления Т3	182	0.4	
Т5	–130	Т5	24	0.4	
Т8	–140	Т8	16	0.5	
Т19	–220-02	Т9	20	0.5	
	1.030.1-1.3-2-514	Полоса Б-8×80-ГОСТ 19903-74 / В СТ3 КП2-ГОСТ 14637-79			
		ℓ=140	76	0.7	

1. Кирпичные участки стен выполнять по чертежам марки АР.
2. К монтажу панелей приступить после выполнения кирпичных стен.
3. Схемы расположения стеновых панелей по осям „А", „И", 1, 3, 7 см. лист 26.
4. Монтаж панелей выполнять в соответствии с указаниями СНиП III-16-80 и серии 1.030.1-1 вып. 0-0, 0-2, 0-3.
5. Все узлы замаркированы по серии 1.030.1-1 вып. 3-3.
6. Панели изготавливать из керамзитобетона γ = 900 кг/м³

ПРОВЕР.	ЗАЙЦЕВА			Т П 902-5-49.88			-КЖ
ИНЖЕН.	ЖУЙКОВА						
СТ.ИНЖ.	АНАНЬЕВА			КОРПУС ОБЕЗВОЖИВАНИЯ ОСАДКА СТОЧНЫХ ВОД С 6 ФИЛЬТР-ПРЕССАМИ ЛМП 10-1Г-01	СТАДИЯ	ЛИСТ	ЛИСТОВ
РУК.ГР.	ЗАЙЦЕВА				Р	23	
ГИП	ПИСЬМАН			СХЕМЫ РАСПОЛОЖЕНИЯ СТЕНОВЫХ ПАНЕЛЕЙ ПО ОСЯМ А, Г, 1, 7.	ЦНИИЭП ИНЖЕНЕРНОГО ОБОРУДОВАНИЯ г. Москва		
Н.КОНТР.	ДАНИЛЕВСКИЙ						
НАЧ.ОТД.	КРАСАВИН						

ПРИВЯЗАН:

ИНВ. №

ГАП АСП | ГЛЕБОВ | ВЗАМ. ИНВ. № | ПОДПИСЬ И ДАТА | ИНВ. № ПОДЛ.

22890-03 34

КОПИРОВАЛ: ЛОГИНОВА

ФОРМАТ: А2

Альбом III

Схема расположения колонн, диафрагма жесткости и ригелей на отм. 3.600

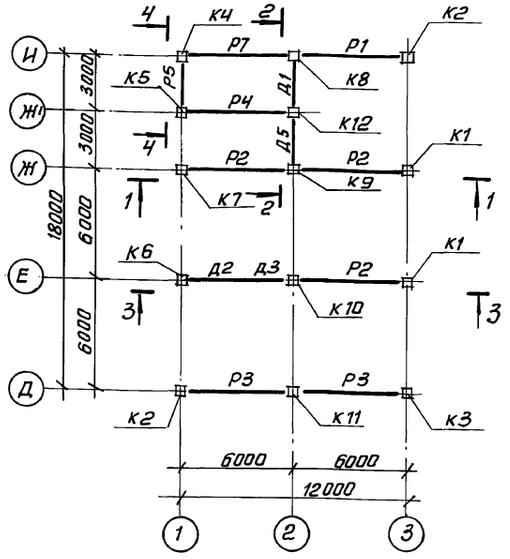

Схема расположения колонн, диафрагм жесткости и ригелей на отм. 7.200

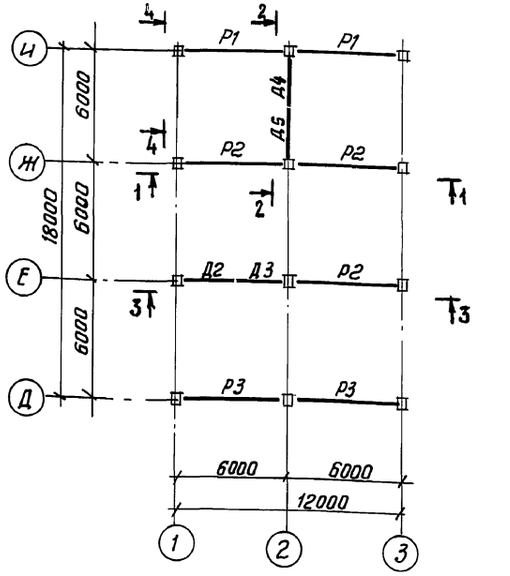

Разрез 1-1

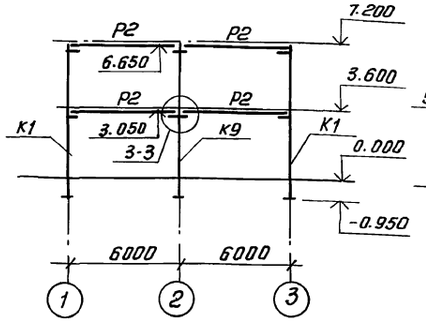

Разрез 2-2

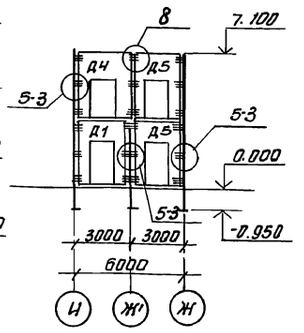

Разрез 3-3

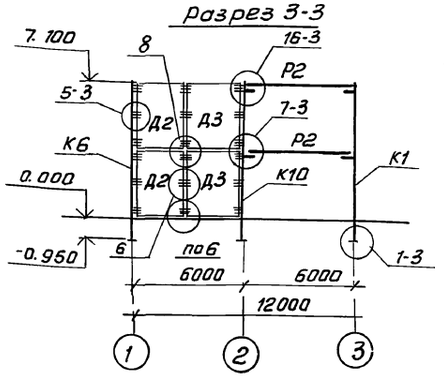

Разрез 4-4

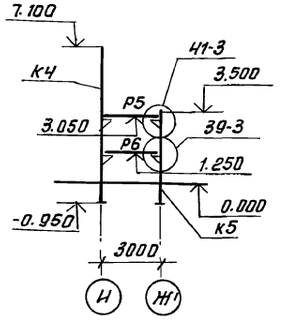

1. При монтаже колонн, ригелей, диафрагм жесткости со знаком А ориентировать согласно данному чертежу.
2. Монтажные узлы, замаркированные на данном листе, см. серию 1.020-1/83. Вып. 6-1.
3. Сварные швы и участки закладных и соединительных изделий с нарушенным защитным покрытием должны быть дополнительно металлизированы согласно СНиП 2.03.11-85, пл. 2.40... 2.45 и п.п. 5.22; 5,23.
4. Соединительные элементы учтены в спецификации на листе 25.
5. Металлоконструкции крепления козырька учтены на чертежах марки КМ
6. Монтаж каркаса вести согласно серии 1.020-1/83.

Спецификация элементов железобетонного каркаса

Марка поз.	Обозначение	Наименование	Кол.	Масса ед. кг	Примечание
		Ж.-б. колонны			
К1	ТП902-5-49.88 КЖИ 01.00	2КО3.36-2.1а	3	1845	
К2	-01	2КО3.36-2.1б	1	1845	
К3	-02	2КО3.36-2.1в	1	1845	
К4	-03	2КО3.36-2.1д	1	1845	
К5	КЖИ 03.00	1КО3.36	1	1018	
К6	04.00	2.КЗ.36-1	1	1811	
К7	КЖИ 01.00 -05	2КО3.36-2-1ж	1	1845	
К8	02.00	2КД-3.36-2.4	1	1845	
К9	-01	2КД 3.36-2.4	1	1845	
К10	КЖИ 01.00 -04	2КО3.36-2.1е	1	1845	
К11	02.00 -02	2КД3.36-2.4	1	1845	
К12	03.00 -01	1КО3.36	1	1018	
		Ж.-б. диафрагмы			
Д1	1.020-1/83 4-1 30-01	1ДП 26.36	1	2630	
Д2	1.020-1/83 4-1 31-01	2Д 30.36	2	4050	
Д3	1. 020-1/83 4-1 21	2Д 26.36	2	3230	
Д4	1.020-1/83 4-1 22	1ДП30.36	1	4710	
Д5	ТП902-5-49.88 -КЖИ 23.00	1ДП 26.36-а	2	2630	
		Ж.-б. ригели			
Р1	1.020-1/83 3-1 07-01	РОПЧ. 57-30АтV	3	2070	
Р2	1.020-1/83-3-1 02	РДП Ч. 57-60АтV	6	2600	
Р3	1.020-1/83 3-1 07-02	РОП. Ч. 57-40 АтV	4	2070	
Р4	1.020-1/83 3-1 08	РЛПЧ. 57-30АтV	1	1920	
Р5	1.020-1/83 3-1 17-03	Р3. 27	1	370	
Р6	1.020-1/83 3-1 16	РЛП Ч. 27-40 АтV	1	880	
Р7	ТП902-5-49.88 КЖИ. 22.00	Р3. 57-а	1	770	

Привязан

Инв. №

Провер.	Зайцева	
Ст. инж.	Ананьева	
Рук. гр.	Зайцева	
ГИП	Письман	
Н. контр.	Данилевский	
Нач. отд	Красавин	

ТП 902-5-49.88 КЖ

Корпус обезвоживания осадка сточных вод с 6 фильтр-прессами ЛМП 10-1Г-01

Схема расположения колонн, диафрагм жесткости, ригелей на отм. 3.600 и 7.200 в осях 1...3; Д... И

Стадия	Лист	Листов
Р	24	

ЦНИИЭП инженерного оборудования г. Москва

Копировал: Антипова

Инв. № подл. | Подп. и дата | Взам. инв. №

Альбом III

Схема расположения плит перекрытия на отм. 3.600

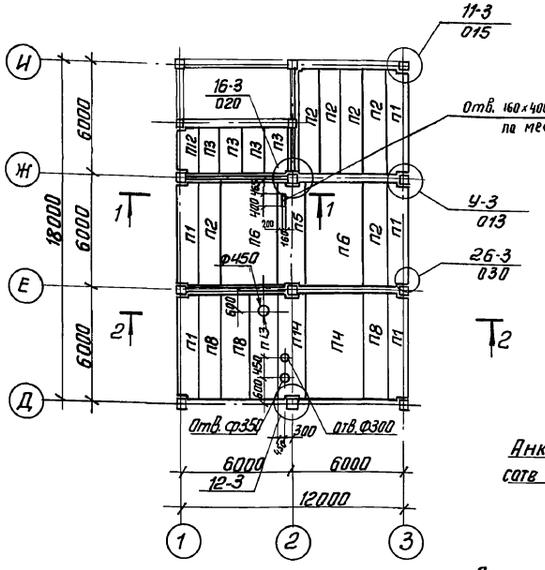

Разрез 1-1

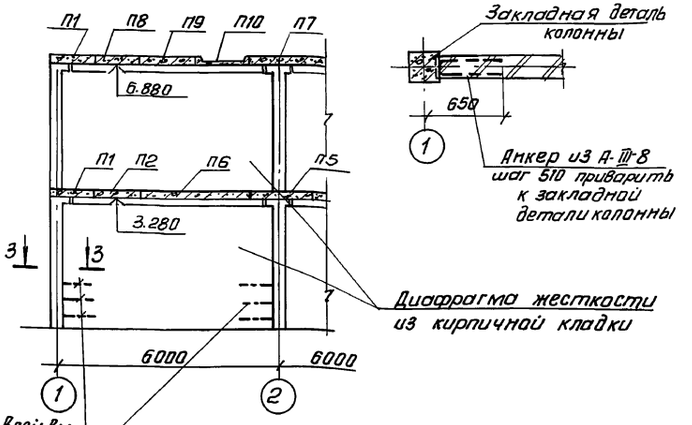

3-3

Разрез 2-2

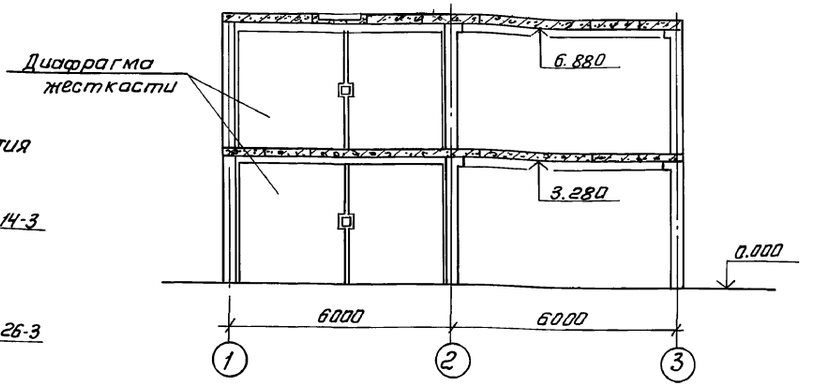

Схема расположения плит покрытия на отм. 7.200

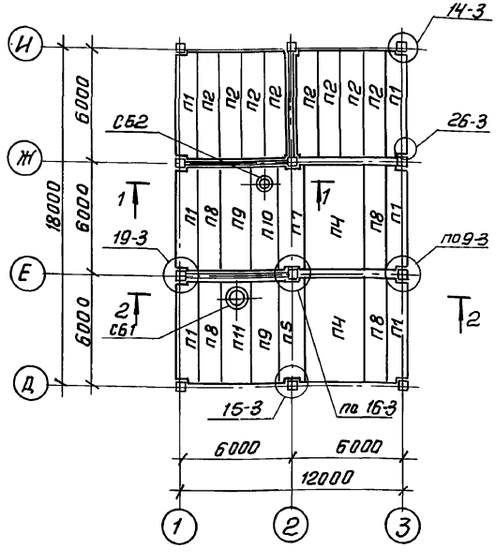

1. Узлы, замаркированные на листе см. серию 1.020 - 1/83 Вып. 6-1.
2. Стыки между плитами заделать бетоном В15.
3. Замоноличивание полок ригелей в зоне колонн выполнить по документу 1.020-1/83 6-1 049.
4. В спецификации на соединительные элементы МС-7, МС-11, МС-13, МС-15, МС-18, МС-21, МС-23 в графе обозначения отсутствует начальная запись 1.020-1/83 6-1.
5. Сварные швы и участки закладных и соединительных изделий с нарушенным защитным покрытием должны быть дополнительно металлизированы согласно СНиП 2.03.11-85, п.п. 2.40... 2.45 и п.п. 5.22; 5.23.

Спецификация плит перекрытия и покрытия

Марка	Обозначение	Наименование	Кол.	Масса ед., кг	Примеч.
	Плиты перекрытия и покрытия				
П1	1.041.1-2.1.200-01	ПК 56.12-8АТ-IVст-1	11	2000	
П2	1.041.1-2.1.100-21	ПК 56.12-6АТ-IVст	14	2000	
П3	1.041.1-25.1000	ПК 27.12-5АIIIТ	4	900	
П4	1.041.1-2.1.700-01	ПК 56.30-9АТ IVст	3	5000	
П5	1.041.1-2.1.400-02	ПК 56.15-8АТIVст-2	2	2600	
П6	1.041.1-2.1.700	ПК 56.30-6АIIVст	2	5000	
П7	1.041.1-2.1.400-01	ПК 56.15-6АТIVст-2	1	2600	
П8	1.041.1-2.1.100-02	ПК 56.12-8АТIVст	7	2000	
П9	1.041.1-2.1.300-02	ПК 56.15-8АТIVст	2	2600	
П10	ТП902-5-49.88 КЖИ 20.00	ПРС 56.15-6АIVТа	1	2890	
П11	ТП 902-5-49.88 КЖИ-01	ПРС 56.15-10АIVТб	1	2950	
П12	1.041.1-25.4000	ПК 27.12-5АIIIТ-2	1	900	
П13	ТП902-5-49.88 КЖИ 21.00	ПРС 56.15-6АIVТв	1	2890	
П14	ТП902-5-49.88 КЖИ-01	ПРС 56.15-6АIVТд	1	2890	
	Соединительные элементы				
МС-3	1.020-1/83 7-1-020	МС-3	36	2.43	
МС-4	1.020-1/83 7-1-040	МС-4	36	0.13	
МС-5	1.020-1/83 7-1 30	МС-5	2	1.32	
МС-7	120.12.060.200	МС-7	6	2.26	
МС-8	1.020-1/83 7-1 40	МС-8	6	0.16	
МС-9	1.020-1/83 7-1 30-01	МС-9	12	1.60	
МС-11	22.011.540	МС-11	10	1.61	
МС-13	14.011.600	МС-13	6	0.73	
МС-14	1.020-1/83 7-1 50	МС-14	7	0.66	
МС-15	16.011.300	МС-15	16	0.45	
МС-18	14.011.350	МС-18	10	0.41	
МС-19	1.020-1/83 7-1 60-02	МС-19	16	0.51	
МС-21	260.10.070.260	МС-21	11	0.55	
МС-23	100.10.060.110	МС-23	12	0.86	
МС-26	1.020-1/83 7-1 80	МС-26	24	3.20	
МС-27	1.020-1/83 7-1 90	МС-27	4	11.26	
П15	3.006.1-2/82.1-2-1.0-033	Плита перекрытия П9д-15	1	260	
П16	-058	П17д-3	2	480	
Анкер	лист 25	А-III-8-ГОСТ 5781-82, в=1230	28	0.5	
	Сборные ж-б. стаканы под дефлектор				
СБ1	1.494-24 Вып.1	СБ 10А-1	1	290	
СБ2	1.494-24 Вып.1	СБ 4А-1	1	130	

Привязан

Инв. № подл. | Подп. и дата | Взам. инв. № | Отдел ВС | Горбачев

Провер.	Зайцева		
Ст. инж.	Ананьева		
Рук. гр.	Зайцева		
ГИП	Письман		
Н. контр	Данилевский		
Нач. отд	Красавин		

ТП 902-5-49.88 - КЖ

Корпус обезвоживания осадка сточных вод с 6 фильтр-прессами ЛМП 10-1Г-01

Стадия	Лист	Листов
Р	25	

Схемы расположения плит перекрытия и покрытия на отм. 3.600; 7.200 в осях 1...3; Д...И

ЦНИИЭП инженерного оборудования г. Москва

Копировал: Антипова 22890-03 36 Формат А2

Альбом III

Схемы расположения стеновых панелей.

По оси 1

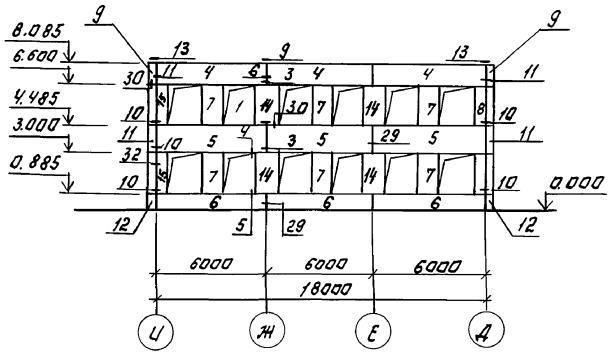

По оси „А"

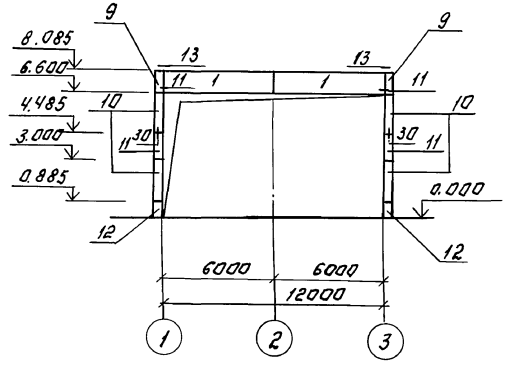

По оси 3

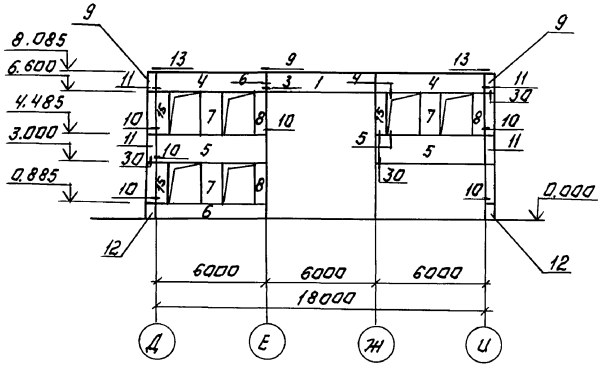

По оси „И"

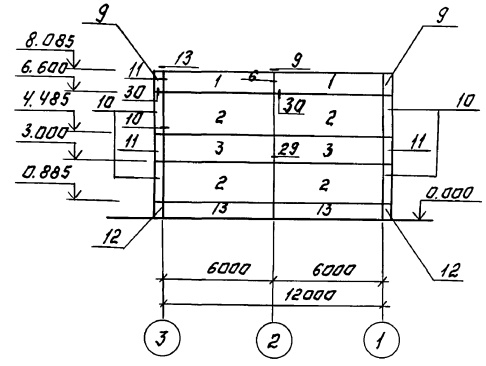

Спецификация к схемам расположения стеновых панелей.

Марка	Обозначение	Наименование	Кол.	Масса	Примечание
		Панели стеновые.			
1	1.030.1-1.1 05-03	ПС 60.12.2.5-3Л-2	5	2710	
2	1.030.1-1.1-1 07-12	ПС 60.21.2.5-1Л-1	4	4750	
3	1.030.1-1.1-1 06-04	ПС 60.15.2.5-2Л-1	2	3390	
4	1.030.1-1.1-1 05-03	ПС 60.12.2.5-3Л-12	5	2710	
5	1.030.1-1.1-1 06-04	ПС 60.15.2.5-2Л-9	5	3390	
6	1.030.1-1.1-1 04-08	ПС 60.9.2.5-2Л-6	4	2020	
7	1.030.1-1.1-1 61-05	2ПС 12.21.2.5-Л-4	9	940	
8	1.030.1-1.1-1 59-05	2ПС 6.21.2.5-Л-2	5	460	
9	1.030.1-1.1-1 68-10	3ПС 41.120.25-Л-2	4	260	
10	1.030.1-1.1-1 68-14	3ПС 41.210.25-Л-1	8	450	
11	1.030.1-1.1-1 68-12	3ПС 41.150.25-Л-1	4	320	
12	1.030.1-1.1-1 68-09	3ПС 41.90.25-Л-1	4	190	
13	1.030.1-1.1-104-08	ПС 60.9.2.5-2Л-3	2	2020	
14	1.030.1-1.1-1 61-05	2ПС 12.21.2.5-Л-1	4	940	
15	1.030.1-1.1-1 59-05	2ПС 6.21.2.5-Л-3	5	460	
МС-1	1.030.1-1.4-1-270	Изделие соединительное МС-1	70	0.26	
МС-2	лист 26	Полоса 6×10 ГОСТ 103-76 / В Ст3пс ГОСТ 535-79			
		ℓ=80	76	0.28	
МС-2	лист 26	А-III-6 ГОСТ 5781-82 ℓ=150	36	0.032	
МС-3	1.030.1-1.4-1-270-01	МС-3	20	0.52	
МС-4	лист 26	Лист 6-ПН-10 ГОСТ 19903-74 / В Ст3пс ГОСТ 14637-79			
		(260×260) h14	6	5.1	
МС-6	лист 26	А-I-12 ГОСТ 5781-82 ℓ=300	14	0.26	
МС-7	лист 26	Полоса 6×80 ГОСТ 103-76 / В Ст3пс ГОСТ 535-79			
		ℓ=80	8	0.25	

1. Узлы крепления стеновых панелей приняты по серии 1.030.1-1 Вып. 3-1.
2. Монтажную сварку элементов крепления производить электродами типа Э42 по ГОСТ 9467-75.
3. Кирпичные участки стен выполнять по чертежам марки АР.
4. К монтажу панелей приступать после выполнения кирпичных стен.
5. Панели изготавливать из керамзитобетона $\gamma = 900$ кг/м^3.
6. Монтаж панелей выполнять в соответствии с указаниями СНиП III-16-80 и серии 1.030.1-1 Вып. 0-0, 0-2.

				ТП 902-5-49.88 -КЖ			
Привязан:		ПРОВЕР.	ЗАЙЦЕВА	Корпус обезвоживания осадка сточных вод с 6 фильтр-прессами ЛМП 10-11-01.	Стадия	Лист	Листов
		ИНЖЕН.	ЖУКОВА		Р	26	
		РУК. ГР.	ЗАЙЦЕВА				
		ГИП	ПИСЬМАН	Схемы расположения стеновых панелей по осям 1; 3; Д; И.	ЦНИИЭП инженерного оборудования г. Москва		
Инв.№		Н.КОНТР.	ДАНИЛЕВСКИЙ				
		НАЧ.ОТД.	КРАСАВИН				

22890-03 37 Копировал: Логинова Формат: А2

Инв.№ подл. | Подпись и дата | Взам. инв.№ | ГАП АСП Глебов

Альбом III

Схема расположения элементов Венткамеры на отм. 3.600

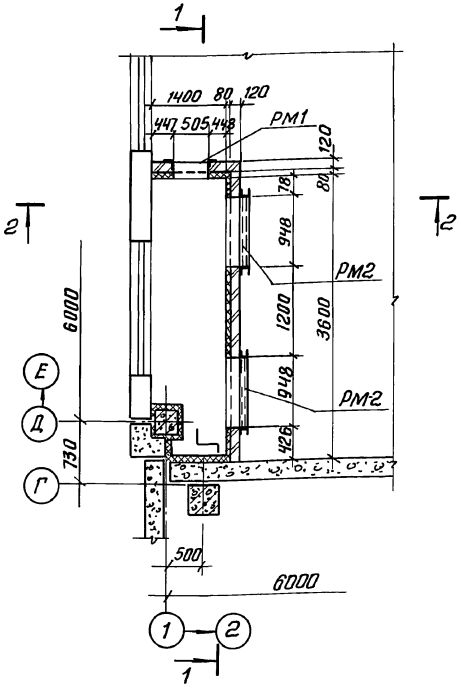

Разрез 1-1

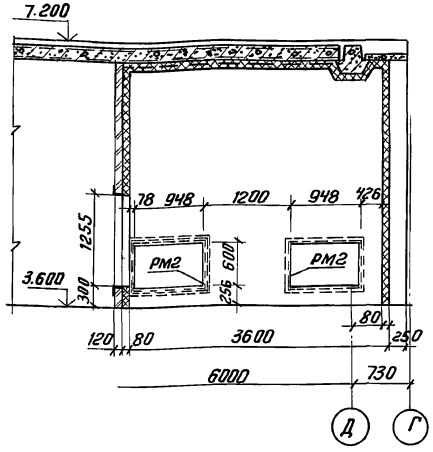

Деталь крепления утеплителя к потолку

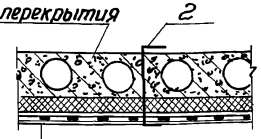

Штукатурка цементным раствором по металлической сетке 50-30 ГОСТ5336-80-20мм
Минераловатные плиты γ=125 кг/м³ - 80мм
Ж.-б. плита перекрытия

Разрез 2-2

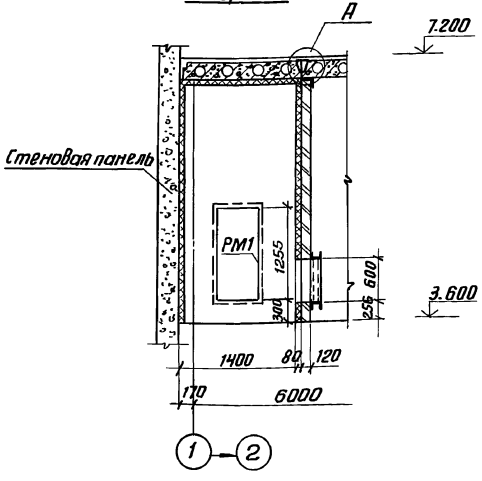

А

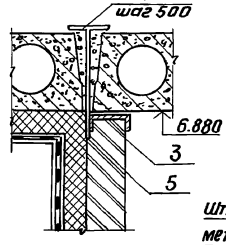

Деталь крепления утеплителя к стене камеры

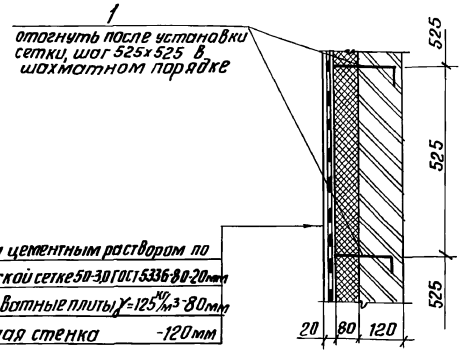

Штукатурка цементным раствором по металлической сетке 50-30 ГОСТ5336-80-20мм
Минераловатные плиты γ=125 кг/м³ -80мм
Кирпичная стенка -120мм

Спецификация к схеме расположения элементов Венткамеры

Марка	Обозначение	Наименование	Кол.	Масса ед. кг	Прим.
		Изделие закладное			
РМ1	Т.П902-5-49.88 КЖИ.230.00	РМ-1	1	49.0	
РМ2	Т.П902-5-49.88 КЖИ.240.00	РМ-2	2	51.0	
1	лист 27	А-I-6-ГОСТ5181-82 ℓ=280	91	0.06	
2	лист 27	А-I-6-ГОСТ5181-82, ℓ=500	24	51.0	
	ГОСТ 5336-80	Сетка 50-30	23	53	
3	лист 27	[14 ГОСТ8240-72* ℓ=3800	1	47	
4	лист 27	Полоса $\frac{Б\text{-}6\times150\ ГОСТ103\text{-}76\ ℓ=150}{В\ ст3\ кп2\text{-}1\ ГОСТ535\text{-}79}$	7	1.06	
5	лист 27	Полоса $\frac{Б\text{-}6\times100\ ГОСТ103\text{-}76\ ℓ=300}{В\ ст3\ кп2\text{-}1\ ГОСТ103\text{-}76}$	7	1.41	

Привязан	Провер.	Зайцева		ТП 902-5-49.88	-КЖ
	Техник	Исаева		Корпус обезвоживания осадка сточных вод с 6 фильтр-прессами ЛМП10-1Г-01	Стадия: Р; Лист: 27; Листов:
	Рук.гр.	Зайцева			
	ГИП	Письман		Приточная Венткамера на отм. 3.600 в осях Е-Г у оси 1	ЦНИИЭП инженерного оборудования г. Москва
Инв. №	Н.контр.	Данилевский			
	Нач.отд.	Красавин			

Копировал: Антипова 22890-03 38 Формат А2

Инв. № подл. | Подп. и дата | Взам. инв. № | Отдел ВС | Горбачев

Альбом III

Схема расположения лестничных маршей

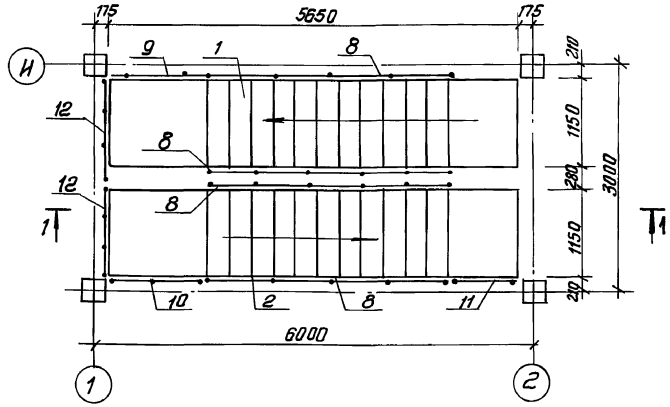

Схема расположения верхней лестничной площадки

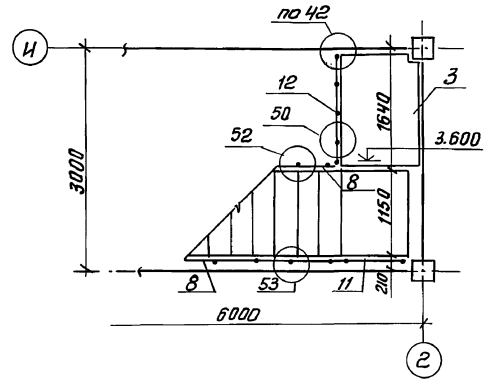

Схема расположения проступей на лестничных маршах.

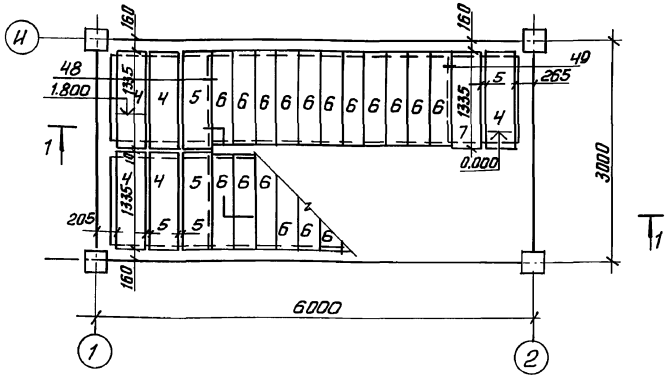

Схема расположения проступей верхней лестничной площадки.

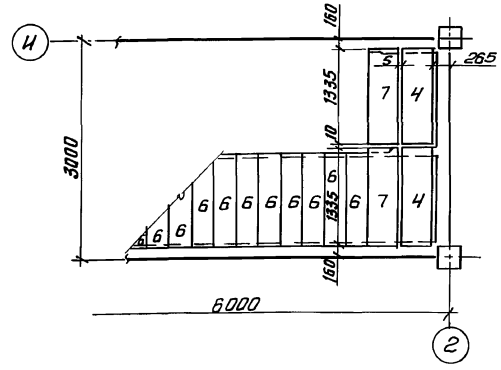

Разрез 1-1

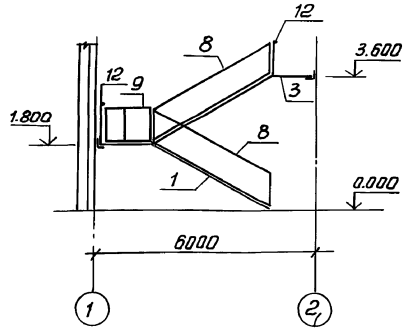

Спецификация к схемам расположения элементов лестницы

Марка поз.	Обозначение		Наименование	Кол.	Масса ед.кг	Примеч.
			Лестничные марши			
1	1.050.1-2	Вып.1	ЛМП 57.11.18-5-1	1	2400	
2	1.050.1-2	Вып.1	ЛМП 57.11.18-5-2	1	2400	
			Лестничная площадка			
3	ТП	лист 29		1		
			Проступи			
4	1.050.1-2	Вып.1	2ЛН 13.5	7	60	
5	1.050.1-2	Вып.1	2ЛН 13.58	2	60	
6	1.050.1-2	Вып.1	1ЛН 12.3	22	40	
7	1.050.1-2	Вып.1	2ЛН 13.38	3	40	
			Ограждение площадки			
9	1.050.1-2	Вып.2	ОМВ 14-1	1	21.1	
10	1.050.1-2	Вып.2	ОМН 14-1	1	15.5	
11	1.050.1-2	Вып.2	ОМН 18-1	1	14.2	
12	1.050.1-2	Вып.2	ОП 12-1	3	18.3	
			Ограждение лестницы			
8	1.050.1-2	Вып.2	ОМ 18-1	4	43.9	
			Соединительные элементы лестницы			
МС-33	12.20.060.100		МС-33	11	0.50	
МС-35	6.100.060.65		МС-35	12	0.31	
МС-36	6.100.060.15		МС-36	12	0.07	

1. Монтажные узлы, замаркированные на данном листе, см. серию 1.020-1/83. Вып. 6-1
2. Накладные проступи укладываются по слою цементно-песчаного раствора марки 100.

Инв.№ подл. | Подп. и дата | Взам. инв.№

ТП 902-5-49.88 -КЖ

Привязан

Инв.№

Провер.	Зайцева		
Техник	Исаева		
Рук.гр.	Зайцева		
ГИП	Письман		
Н.контр.	Данилевский		
Нач.отд.	Красавин		

Корпус обезвоживания осадка сточных вод с 6 фильтр-прессами ЛМП 10-1Г-01

Стадия	Лист	Листов
Р	28	

Схемы расположения лестничных маршей, проступей и верхней лестничной площадки в осях 2,И

ЦНИИЭП инженерного оборудования г. Москва

Копировал: Антипова 22890-03 39 Формат А2

Альбом III

Схема расположения МП-1

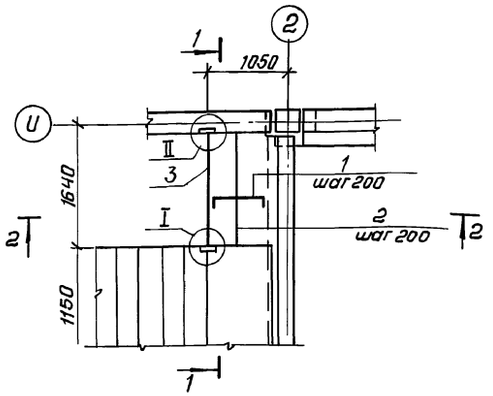

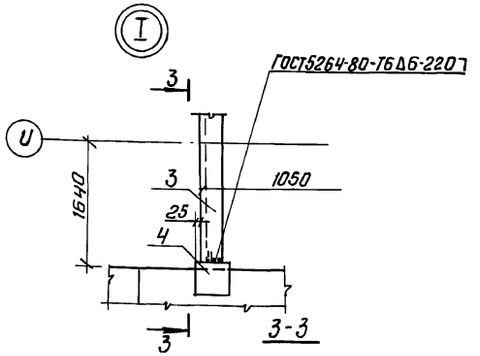

Ведомость деталей

№№ поз.	Эскиз
1	70 970 70

Спецификация монолитной ж-б. лестничной площадки МП1

Формат	Зона	Поз.	Обозначение	Наименование	Кол.	Примеч.
				Детали		
		1	лист 29	А-Ⅲ-10-ГОСТ 5781-82, ℓ=1110	16	0.69 кг
		2	лист 29	А-Ⅲ-8-ГОСТ 5781-82, ℓ=1500	5	0.6 кг
		3	лист 29	[24. ГОСТ 8240-82; ℓ=1530	1	36.7кг
		4	лист 29	L 140х10 ГОСТ 8509-86; ℓ=200	1	4.3 кг
		5	лист 29	L 75х6 ГОСТ 8509-86; ℓ=80	1	0.5кг
		6	лист 29	-10х100; ГОСТ 103-76; ℓ=120	1	0.9 кг
		7	лист 29	L 75х6, ГОСТ 8509-86; ℓ=200	1	1.38кг
		8	лист 29	-10х100; ГОСТ 103-76; ℓ=180	1	1.4 кг
				Материалы		
				Бетон В15; F50		0.14м 3

Разрез 1-1

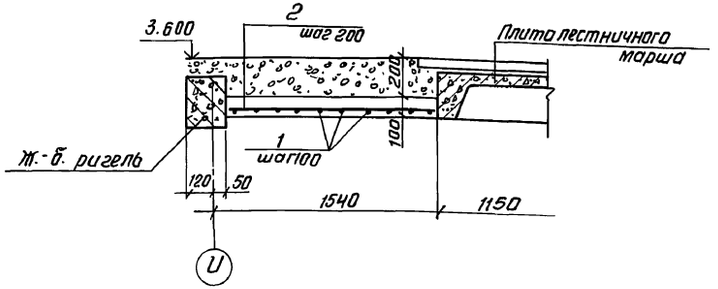

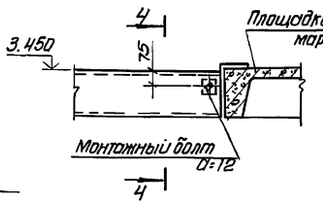

4-4

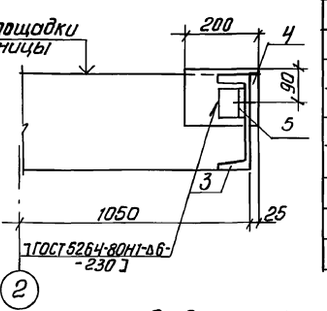

Разрез 2-2

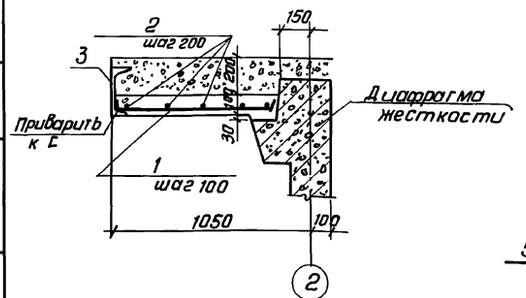

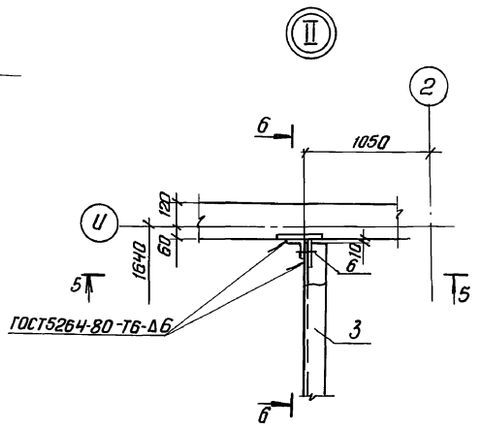

Ведомость расхода стали на один элемент, кг

Марка элемента	Изделия арматурные					Изделия закладные											Общий расход
	Арматура класса				Всего	Прокат марки										Всего	
	А-Ⅲ					ВСт3 кп2											
	ГОСТ 5781-82					ГОСТ 103-76				ГОСТ 8509-86				ГОСТ 8240-72				
	Ф8	Ф10		Итого		-10х100			Итого	L140/10	L75х6		Итого	С24			Итого		
МП-1	3.0	11.04		14.04	14.04	23			2.3	4.3	1.88		6.18	36.7			36.7	45.18	59.22

5-5

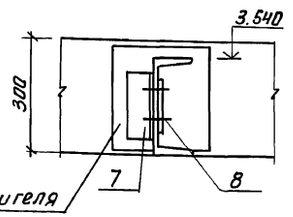

6-6

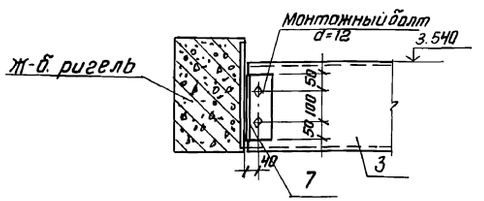

1. МС-30 см. серию 1.020-1/83 Вып. 7-1. 100
2. Сварку производить электродами типа Э-42 ГОСТ 9467-75.

ТП 902-5-49.88 – КЖ

Привязан	Провер.	Зайцева	
	Техник	Исаева	
	Рук.гр.	Зайцева	
	ГИП	Письман	
	Н. контр.	Данилевский	
Инв.№	Нач.отд.	Красавин	

Корпус обезвоживания осадка сточных вод с 6 фильтр-прессами ЛМП 10-1Г-01

Стадия	Лист	Листов
Р	29	

Схема расположения монолитной лестничной площадки МП-1у оси „2". Армирование. Узлы

ЦНИИЭП инженерного оборудования г. Москва

Инв.№подл. | Подп. и дата | Взам.инв.№

Схема расположения каналов и приямков в осях Е-Ж; 2-3

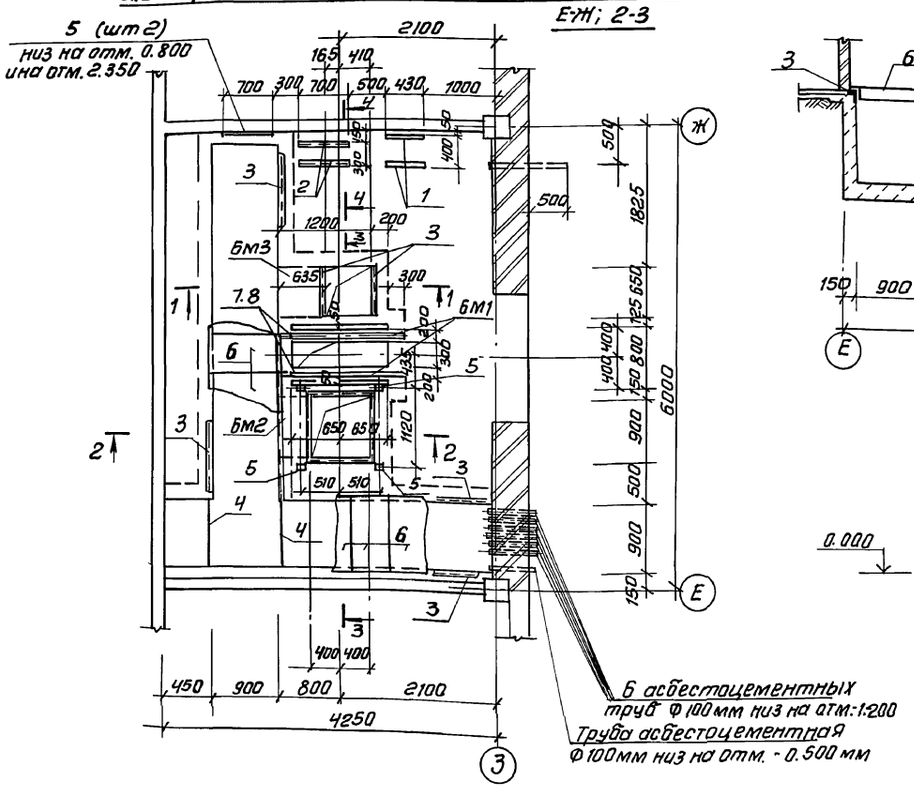

3-3

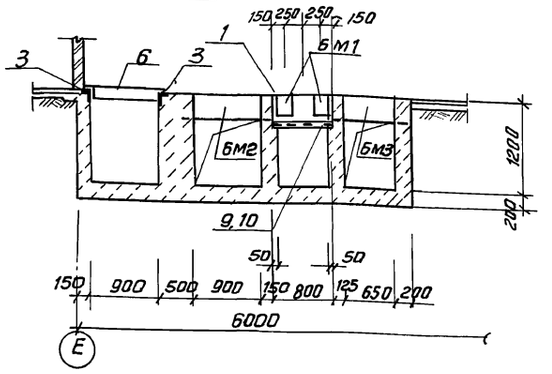

4-4

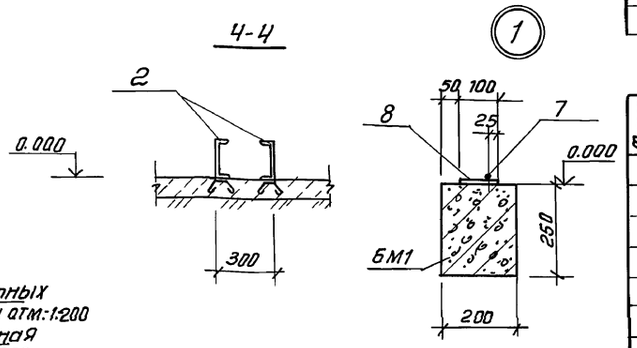

1-1

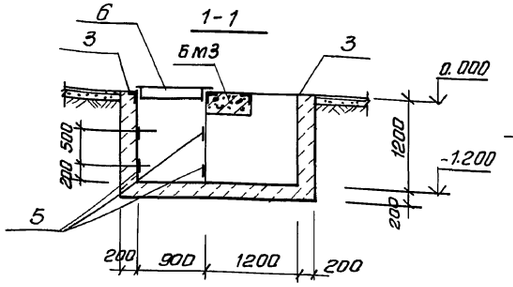

2-2

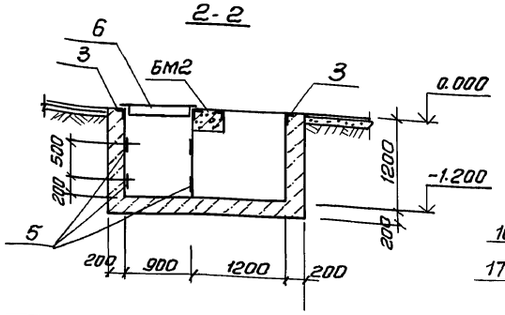

Б М 1

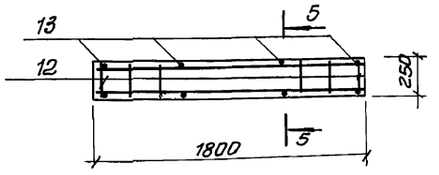

5-5

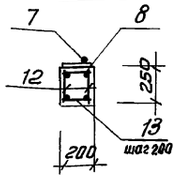

Б М2

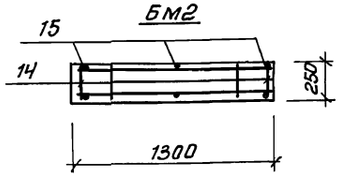

6-6

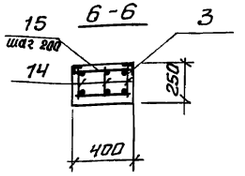

Б М3

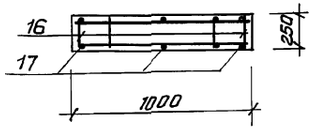

7-7

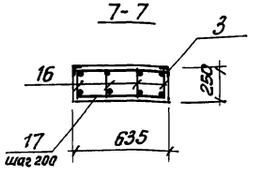

Спецификация к схеме расположения каналов и приямков

Марка	Обозначение	Наименование	Кол. шт	Масса ед. кг	Примечание
1	3.400-6/76	Изделие закладное МИ 1-1 ℓ=430	2	пм 3.3	
2	ТП 902-5-49.88 КЖН 210.00	Изделие закладное МН2	2	13.1	
3	3.400-6/76	Изделие закладное МИ4-46	20.6 п.м	4.4 кг/пм	
4	лист 30	L75x6, ГОСТ 8509-86 ℓ=1200	2	6.8	
5	3.400-6/76	Изделие закладное МИ1-1 ℓ=100	4	п.м. 3.3	
6	ТП 902-5-49.88 КЖН 170.00	щит щ1	18	25.3	
БМ1	лист 30	Балка монолитная БМ1	2		
БМ2	лист 30	Балка монолитная БМ2	1		
БМ3	лист 30	Балка монолитная БМ3	1		
9	ТП 902-5-49.88 КЖН 220.00	Решетка металлическая Р2	2	30.6	
10	ТП 902-5-49.88 КЖН-01	Решетка металлическая Р3	1	33.5	

Спецификация монолитных балок БМ1; БМ2; БМ3

Формат	Зона	Поз	Обозначение	Наименование	Кол. шт	Примечание
				Бм1		
		12	ТП 902-5-49.88 КЖН. 130.00	Каркас КР1	2	3.5
		13	лист 30	А-I-6-ГОСТ 5781-82 ℓ=180	8	0.04 кг
		7	лист 30	Круг В-20 ГОСТ 2590-71* / Вст 3 кп I ГОСТ 535-73 ℓ=1800	1	0.4 кг
		8	3.400-6/76	Изделие закладное МН1-9	1.8	5.7 кг
				Материал:		
				Бетон В15; F50	0.09	м³
				Бм2		
		14	ТП 902-5-49.88 КЖН. 140.00	Каркас КР2	3	2.7
		15	лист 30	А-I-6-ГОСТ 5781-82 ℓ=380	6	0.08
		3	3.400-6/76	Изделие закладное МИ4-46	22 пм	4.4 кг/пм
				Материалы:		
				Бетон В15; F50	0.13	м³
				Бм3		
		16	ТП 902-5-49.88 КЖН. 150.00	Каркас КР3	4	2.05
		17	лист 30	А-I-6-ГОСТ 5781-82 ℓ=610	6	0.13
		3	3.400-6/76	Изделие закладное МИ4-46	2.4	4.4 кг/пм
				Материалы		
				Бетон В15; F50	0.16	м³

Привязан	Провер.	Зайцева		ТП 902-5-49.88 КЖ
	Инж.	Базанов		
	Рук. гр.	Зайцева		Корпус обезвоживания осадка сточных вод с 6 фильтр-прессами ЛМП 10-1Г-01
	ГИП	Письман		Стадия: Р; Лист: 30; Листов:
	Н. контр.	Данилевский		КТП. Схема расположения каналов и приямков в осях Е-Ж; 2-3
Инв. №	Нач. отд.	Красавин		ЦНИИЭП инженерного оборудования г. Москва

Согласовано: Отдел ЗАД; Постников

Инв. № подл. | Подп. и дата | Взам. инв. №

Копировал: Антипова 22890-03 41 Формат А2

Альбом III

Альбом III

Ведомость рабочих чертежей основного комплекта

Лист	Наименование	Примечан.
1	Общие данные.	
2	Техническая спецификация металла (начало).	
3	Техническая спецификация металла (окончание).	
4	Техническая спецификация металла на типовые конструкции.	
5	Ведомость металлоконструкций по видам профилей.	
6	Схемы расположения металлических площадок на отм. 0.000; 4.100; 2.300.	
7	Металлические площадки. Сечения 1-1... 7-7.	
8	Схемы расположения металлических площадок. Узлы 1... 8.	
9	Схема расположения металлических стоек. Сечения. Узел 1.	
10	Наружная площадка. Схема расположения козырьков над воротами.	
11	Схема расположения подвесных путей. Сечения 1-1; 2-2.	

Ведомость ссылочных документов

Обозначение	Наименование	Примеч.
1.426.2-3 Вып.2	Стальные подкрановые балки; пути подвесного транспорта пролетом 6 м. Чертежи КМ.	
1.450.3-3 Вып.0;1	Стальные лестницы, переходные площадки и ограждения.	

Ведомость спецификаций

Лист	Наименование	Примечан.
2	Техническая спецификация металла (начало)	
3	Техническая спецификация металла (окончание)	
4	Техническая спецификация металла на типовые конструкции.	
5	Ведомость металлоконструкций по видам профилей.	
6	Спецификация к схеме расположения металлических площадок.	
10	Спецификация к схеме расположения металлических площадок.	

Типовой проект разработан в соответствии с действующими нормами и правилами и предусматривает в части металлических конструкций мероприятия, обеспечивающие взрывную, взрывопожарную и пожарную безопасность при эксплуатации здания.

Главный инженер проекта: /Письман Г.Р./

Инв. № подл. | Подп. и дата | Взам. инв. №

Привязан

Инв. №

Инв. №

ТП 902-5-49.88 КМ

Провер.	Зайцева		
Инженер	Базанов		
Ст. инж.	Ананьева		
Рук. гр.	Зайцева		
ГИП	Письман		
Н. контр.	Даниевский		
Нач. отд.	Красавин		

Корпус обезвоживания осадка сточных вод с 6 фильтрпрессами ЛМП 10-1Г-01

Стадия	Лист	Листов
Р	1	11

Общие данные

ЦНИИЭП инженерного оборудования г. Москва

Вид профиля и ГОСТ, ТУ	Марка металла и ГОСТ	Обозначение и размер профиля мм	№ п/п	Код: Марка металла	Код: Вид профиля	Код: Размера профиля	Количество, шт.	Длина, мм	Масса металла по элементам конструкций, т: Подвесные пути (526235)	Стойки рабочих площадок (526233)	Балки рабочих площадок (526233)	Площадки для обслуживания технологического оборудов. (526391)	Общая масса, т	Площадь поверхности стальных конструкций м2	Масса потребности в металле по кварталам (заполняется изготовителем), т	Заполняется ВЦ
1	2	3	4	5	6	7	8	9	Код элемента конструкций							
Балки двутавровые для монорельсов ТУ14-2-427-80	Вст3гпс5-1 ГОСТ380-71	I 36 м	1			53910			4.19							
	Итого		2						4.19				4.19			
Всего профиля			3	12360					4.19				4.19			
Балки двутавровые ГОСТ8239-72	Вст3 сп5 ТУ14-1-3023-80	I 16	4							0.06			0.06			
Всего профиля			5							0.06			0.06			
Швеллеры ГОСТ8240-72	Вст3пс6-1 ТУ14-1-3023-80	[8	6			26166						0.07	0.07			
		[10	7							0.33	0.22		0.55			
		[14	8							0.50			0.50			
		[16	9							0.80	0.06	0.64	1.50			
		[20	10								1.37		1.37			
	В ст3 пс6 ГОСТ380-71	[24	11								0.92		0.92			
		[27	12								0.53		0.53			
		[30	13								0.77		0.77			
	Итого		14	12360						1.63	3.87	0.71	6.21			
Всего профиля			15							1.63	3.87	0.71	6.21			
Сталь угловая равнополочная ГОСТ8509-86	В ст3 пс6-1 ТУ14-1-3023-80	L 50х5	16									0.34	0.34			
		L 63х5	17						0.05				0.05			
		L 75х6	18									0.33	0.33			
		L 100х7	19						0.01				0.01			
	Итого		20	12360												
Всего профиля			21						0.06			0.67	0.39			
Швеллеры стальные гнутые равнополочные ГОСТ 8278-83	В Ст3гпс5-1 ГОСТ16523-70	[80х60х4	22						0.06			0.67	0.39			
									0.25				0.25			
Всего профиля			23													
Сталь листовая рифленая ГОСТ8568-77	Бст3кп2 ГОСТ380-71	S=4	24		73007				0.25				0.25			
												2.80	2.80			
Всего профиля			25	11240	71331							2.80	2.80			

Альбом III

Взам. инв.№ | Подп. и дата | Инв. № подл.

Привязан

Инв.№

Провер.	Зайцева		
Ст. инж.	Ананьева		
Рук. гр.	Зайцева		
ГИП	Письман		
Н. контр.	Данилевский		
Нач. отд.	Красавин		

ТП 902-5-49.88 КМ

Корпус обезвоживания осадка сточных вод с 6 фильтрпрессами ЛМП10-11-01

Техническая спецификация металла (начало)

Стадия	Лист	Листов
Р	2	

ЦНИИЭП инженерного оборудования г. Москва

Копировал: Антипова 22890-03 43 Формат А2

Альбом III

Вид профиля и ГОСТ, ТУ	Марка металла и ГОСТ	Обозначение и размер профиля мм	NN п/п	Код: марка металла	Код: вида профиля	Код: размера профиля	Количество, шт.	Длина, мм	Масса металла по элементам конструкций, т: Подвесные пути (526235)	Стойки рабочих площадок (526233)	Балки рабочих площадок (526233)	Площадки для обслуживания технологического оборудован. (526391)	Общая масса, т	Площадь поверхности стальных конструкций, м²	Масса потребности в металле по кварталам (заполняется изготовителем), т: I	II	III	IV	Заполняется ВЦ
1	2	3	4	5	6	7	8	9											
Сталь листовая горячекатаная ГОСТ 19903-74	Вст3пс6-1 ТУ14-1-3023-80	S=8	26							0,10			0,10						
		S=10	27							0,06			0,06						
		S=20	28							0,20			0,20						
	Итого		29	12360						0,36			0,36						
	Вст3сп5 ТУ14-1-3023-80	S=6	30						0,02				0,02						
		S=10	31						0,12				0,12						
		S=14	32						0,34				0,34						
	Итого		33						0,48				0,48						
Всего профиля			34	14460					0,48	0,36			0,84						
Итого масса металла			35						4,98	2,05	3,87	4,18	15,08						
Лестницы	лист 4		36	11240									0,40						
Площадки	лист 4		37	11240									0,13						
Ограждения	лист 4		38	11240									0,63						
Всего масса металла			39										16,24						
В том числе по маркам стали	Вст3сп5		40						0,48	0,06			0,54						
	Вст3пс6		41							1,63	3,55		3,18						
	Вст3гпс5-1		42						4,44				4,44						
	Вст3пс6-1		43						0,06	0,36	2,32	1,38	4,12						
	Бст3кп2		44									2,80	2,80						
Масса поставки элементов по кварталам (заполняется заказчиком)		I	45																
		II	46																
		III	47																
		II	48																

Инв. № подл. | Подпись и дата | Взам. инв. №

ТП 902-5-49.88 КМ

Привязан

Инв. №

Провер.	Зайцева	
Ст. инж.	Ананьева	
Рук. гр.	Зайцева	
ГИП	Письман	
Н. контр.	Данилевский	
Нач. отд.	Красавин	

Корпус обезвоживания осадка сточных вод с 6 фильтр-прессами АМП10-1Р-01

Техническая спецификация металла (окончание)

Стадия	Лист	Листов
Р	3	

ЦНИИЭП инженерного оборудования г. Москва

Копировал: Хюппенен Формат А2

Вид профиля и ГОСТ, ТУ	Марка металла и ГОСТ	Обозначение и размер профиля мм	NN п/п	Код: марка металла	Код: вида профиля	Код: размера профиля	Количество, шт	Длина, мм	Масса металла по элементам конструкции, т: Лестницы (Код элемента конструкции 526391)	Площадки (526391)	Ограждение		Общая масса, т	Масса потребности в металле по кварталам (заполняется изготовителем), т: I	II	III	IV	Заполняется ВЦ
1	2	3	4	5	6	7	8	9										
Сталь холодногнутая ГОСТ 8278-83	Вст3кп2 ГОСТ 380-71*	⊏180х50х4	1		78007				0,21	0,047								
	Итого		2	11240					0,21	0,05			0,26					
Сталь холодногнутая ГОСТ 8281-80	Вст3кп2 ГОСТ 380-71	⊏150х90х12х2,5	3						0,03	0,02	0,29							
	Итого		4	11240					0,03	0,02	0,29		0,34					
Сталь холодногнутая ЧМТУ2-130-70	Вст3кп2 ГОСТ 380-71	⊐30х30х25х3	5	11240						0,01	0,20							
	Итого		6	11240						0,01	0,20		0,21					
Сталь угловая равнополочная ГОСТ 8509-86	Вст3кп2 ГОСТ 380-71	∠25х3	7		21113				0,01	0,01	0,07							
		∠50х5	8		21113						0,06							
		∠75х6	9							0,02								
	Итого		10	11240					0,011	0,02	0,13		0,161					
Сталь листовая ГОСТ 19903-74	Вст3кп2 ГОСТ 380-71	S=4	11		71110				0,016	0,01	0,01							
		S=1,9	12		71110				0,13	0,04								
			13															
	Итого		14						0,15	0,05	0,01		0,21					
Всего масса металла			13						0,40	0,13	0,63		1,17					
В том числе по маркам	Вст3кп2		16															
Масса поставки элементов по кварталам	I		17															
	II		18															
	III		19															
Заполняется заказчиком	IV		20															

Инв. № подл. | Подпись и дата | Взам. инв. №

Привязан

Инв. №

ТП 902-5-49.88			КМ
Провер.	Зайцева		
Ст. инж.	Киселева		
Рук. гр.	Зайцева		
ГИП	Письман		
Н. контр.	Данилевский		
Нач. отд.	Красавин		
Корпус обезвоживания осадка сточных вод с 6 фильтр-прессами АМП10-1Г-01	Стадия: Р	Лист: 4	Листов:
Техническая спецификация металла на типовые конструкции.	ЦНИИЭП инженерного оборудования г. Москва		

Наименование конструкций по номенклатуре прейскуранта № 01-09	Поз. по прейскуранту № 01-09	NN п/п	Код конструкции	Масса конструкций, т: Всего стали повышенной и высокой прочности	По видам профилей стали: Балки и швеллеры	Крупносортная сталь	Среднесортная сталь	Мелкосортная сталь	Толстолистовая сталь	Универсальная сталь	Тонколистовая сталь	Гнутосварные	Трубы	Прочие	Всего	Количество, шт.	Серия типовых конструкций
1	2	3	4	5	6	7	8	9	10	11	12	13	14	15	16	17	18
Подвесные пути			526235		4,32	0,01	0,05		0,49			0,26			5,13		
Стойки рабочих площадок			526233		1,74				0,37						2,11		
Балки рабочих площадок			526233		3,99										3,99		
Площадки для обслуживания технологического оборудования			526391		0,73		0,69		2,88						4,30		
Лестницы	697		526242		0,22	0,03		0,01	0,02		0,135				0,42		
Площадки	697		526241		0,05	0,02		0,01	0,04		0,01				0,13		
Ограждения	697		526244			0,57		0,08							0,65		
Всего:					11,05	0,63	0,74	0,18	3,80		0,145	0,26			16,73		

Инв. № подл. | Подпись и дата | Взам. инв. №

Привязан

Инв. №

ТП 902-5-49.88			КМ
Провер.	Зайцева		
Ст. инж.	Ананьева		
Рук. гр.	Зайцева		
ГИП	Письман		
Н. контр.	Данилевский		
Нач. отд.	Красавин		
Корпус обезвоживания осадка сточных вод с 6 фильтр-прессами АМП10-1Г-01	Стадия: Р	Лист: 5	Листов:
Ведомость металлоконструкций по видам профилей.	ЦНИИЭП инженерного оборудования г. Москва		

Копировал: Хюппенен

Формат А2

Альбом III

Схема расположения металлических площадок и лестниц на отм. 0.000

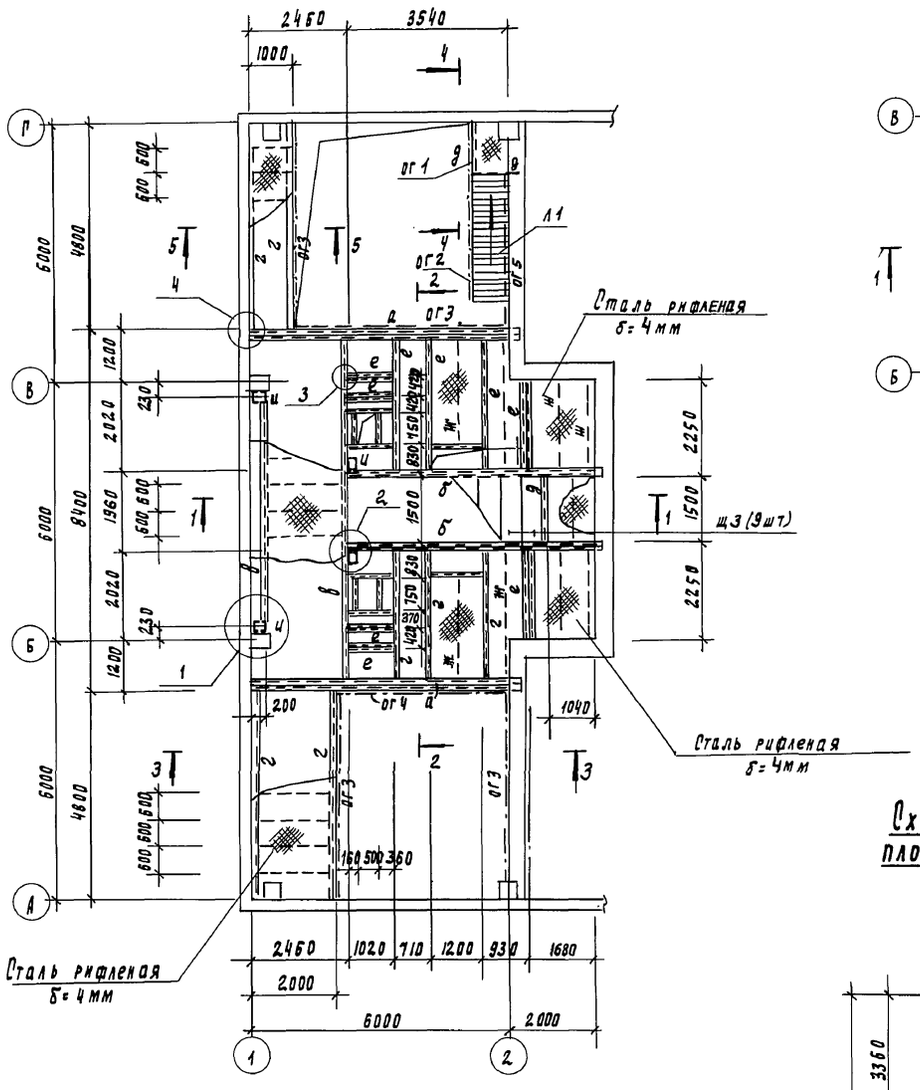

Схема расположения металлических площадок на отм. 4.100

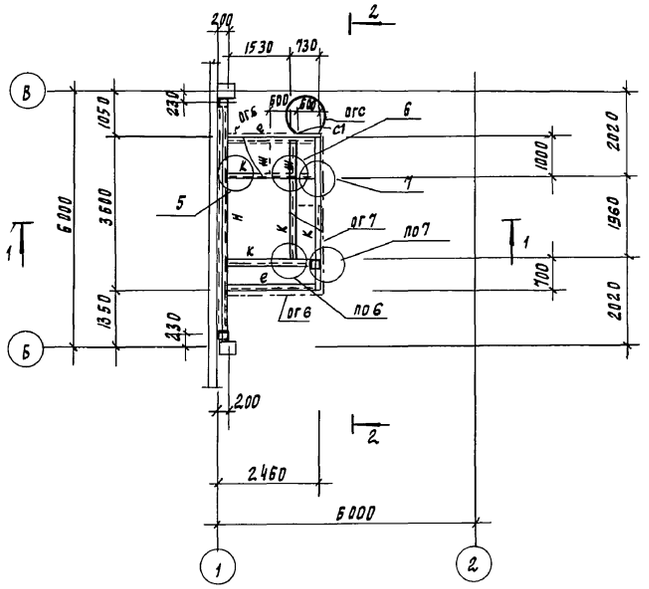

Схема расположения металлических площадок и лестниц на отм. 2.300

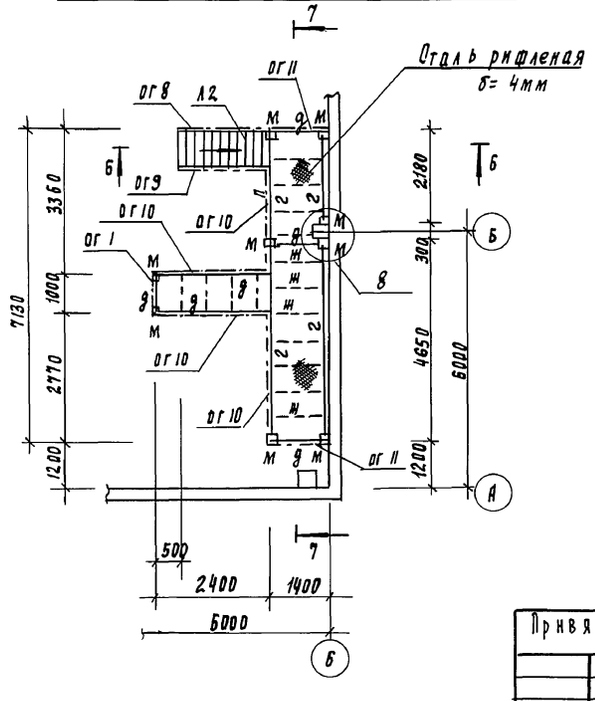

Спецификация к схеме расположения металлических площадок

Марка	Обозначение	Наименование	Кол. шт.	Масса кг	Примеч.
л1	1.450.3-3 Вып. 0	Лестница млхш 45-30-8	1	126.1	
с1	1.450.3-3 вып. 0	Отремянка сх-40	1	65.8	
ог1	1.450.3-3 вып. 0	Ограждения площадок огпмхэб-10.12	2	12.5	
ог2	1.450.3-3 вып. 0	ограждение лестничных маршей огпмлх45-10.30	1	21.2	
ог3	1.450.3-3 вып. 0	Ограждение площадок огпмхэб-10.48	4	45.3	
ог4	1.450.3-3 вып 0	Ограждение площадок огпмхэб-10.42	1	39.3	
ог5	1.450.3-3 вып. 0	Ограждение площадок огпмхэб-10.36	1	33.1	
ог6	1.450.3-3 вып. 0	Ограждение площадок огпмхэб-10.21	2	20.8	
ог7	1.450.3-3 вып. 0	ограждение площадок огпмхэб-10.30	1	29.0	
ог8	1.450.3-3 Вып. 0	Ограждение стремянки ог8 18.4	2	18.0	
л2	1.450.3-3 вып. 0	Лестница млхщ 45-24.8	1	129.5	
ог8	1.450.3-3 вып. 0	ограждение лестничных маршей огпмлх45-10.24	1	19.8	
ог9	1.450.3-3 вып. 0	ограждение лестничных маршей огпмлх45-10.24	1	19.8	
ог10	1.450.3-3 вып. 0	ограждение площадок огпмхэб-10.24	4	22.8	
ог11	1.450.3-3 вып. 0	ограждение площадок огпмхэб-10.14	2	13.9	
щ3	ТП кжи 190.00	Металлический щит щ3	9	47.7	

Ведомость элементов

Марка	Сечение: Эскиз	Поз.	Состав	Расчетные усилия: M кН·м	Q кН	N кН	Группа капитр.	Марка металла	Примеч.
а	[]		2С30	по прогибу			4	Вст3пс6	
б	[]		2С24	по прогибу			4	Вст3пс6	
в	С		С24	по прогибу			4	Вст3пс6	
г	С		С20	13.8			4	Вст3пс6	
д	С		С10	конструктивно			4	Вст3пс6	
е	JL		2L75×6	по гибкости			4	Вст3пс2	
ж	L		L50×5				4	Вст3кп2	
и	[]		2С16	по гибкости			4	Вст3пс6	
к	С		С27	по гибкости			4	Вст3пс6	
л	С		С16	по гибкости			4	Вст3пс6	
м	[]		2С10	по гибкости			4	Вст3пс6	
н	[]		2С27	по гибкости			4	Вст3пс6	
п	L		L75×6	по гибкости			4	Вст3кп2	

Привязан

Инв. N

Провер.	Зайцева		
Инж.	Базанов		
Рук. гр.	Зайцева		
ГИП	Письман		
Н. контр.	Данилевский		
Нач. отд.	Красавин		

ТП 902-5-49.88 КМ

Корпус обезвоживания осадка сточных вод с 6 фильтр-прессами АМП 10-1П-01

Схемы расположения металлических площадок на отметках 0.000; 4.100; 2.300

Стадия	Лист	Листов
Р	6	

ЦНИИЭП инженерного оборудования г. Москва

22890-03 46

Копировал Подлевская

Формат А2

Инв. N подл. | Подпись и дата | Взам. инв. N

Альбом III

1-1

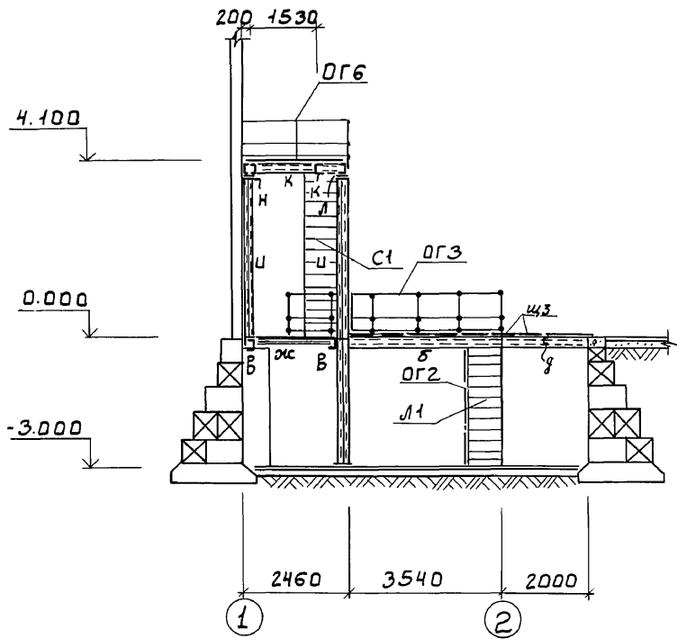

2-2

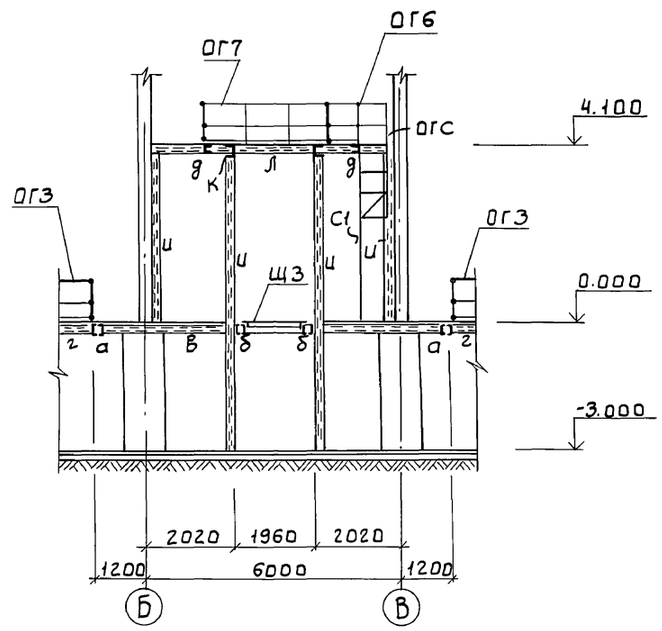

3-3

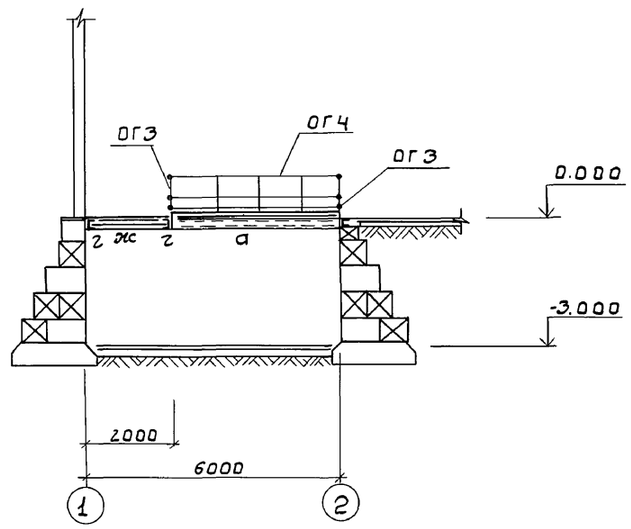

4-4

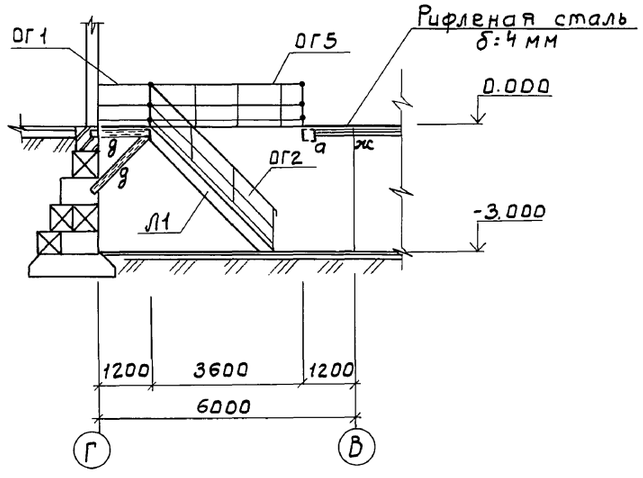

5-5

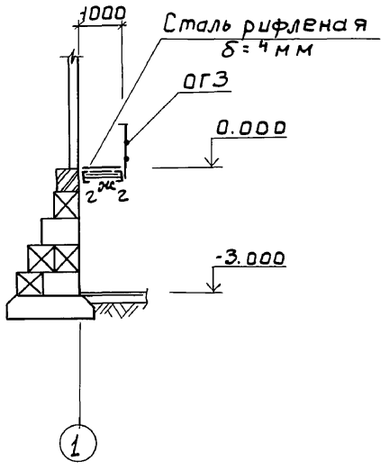

6-6

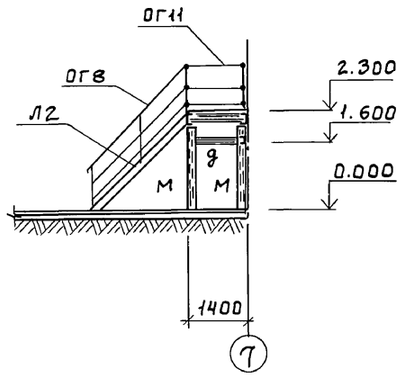

7-7

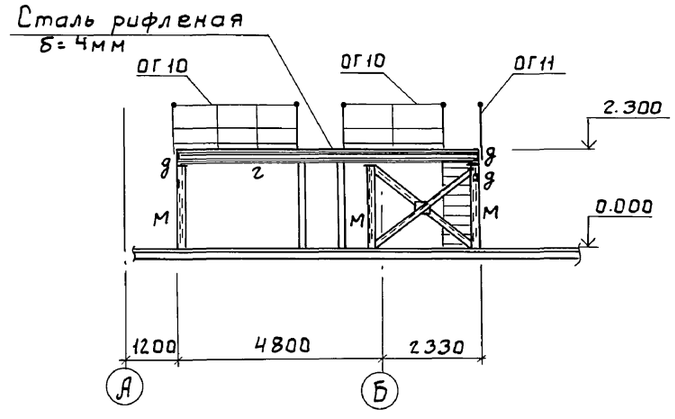

				ТП 902-5-49.88		- КМ	
Привязан		ПРОВЕР.	Зайцева	Корпус обезвоживания осадка сточных вод с 6 фильтр-прессами ЛМП 10-1г-01	Стадия	Лист	Листов
		ИНЖ	Базанов		Р	7	
		РУК.ГР.	Зайцева	Металлические площадки. Сечения 1-1...7-7.	ЦНИИЭП инженерного оборудования г. Москва.		
		ГИП	Письман				
		Н.КОНТР.	Даниелевский				
Инв.№		НАЧ.ОТД	Красавин				

Инв.№ подл. | Подп. и дата | Взам. инв.№

22890-03 47

Копировал: Боброва

Формат: А2

Альбом III

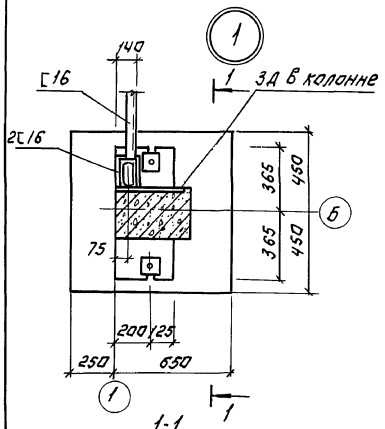

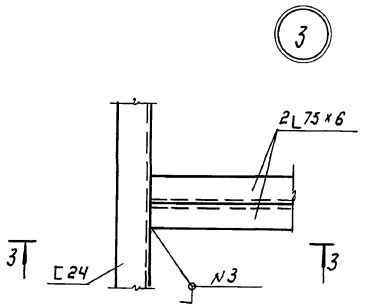

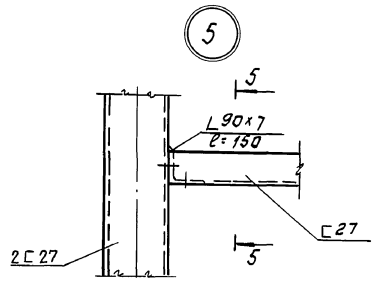

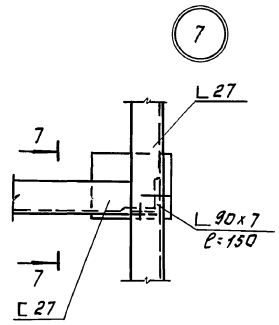

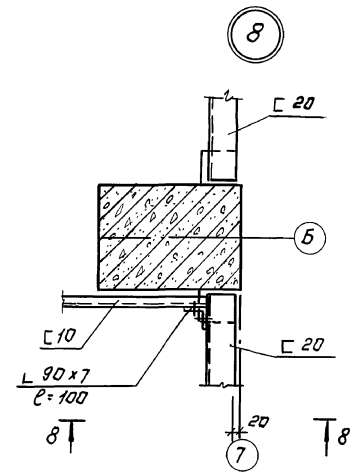

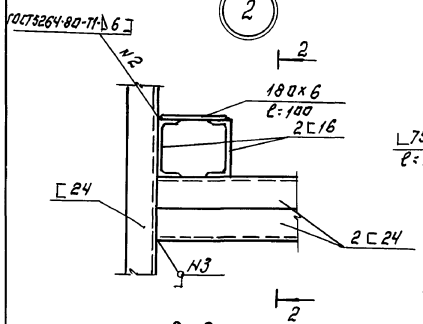

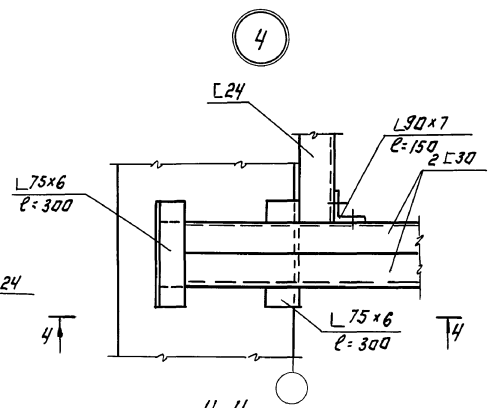

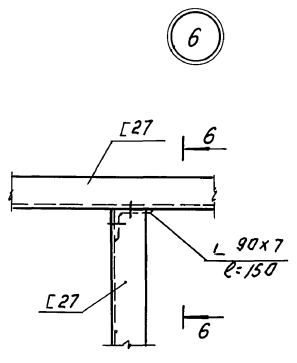

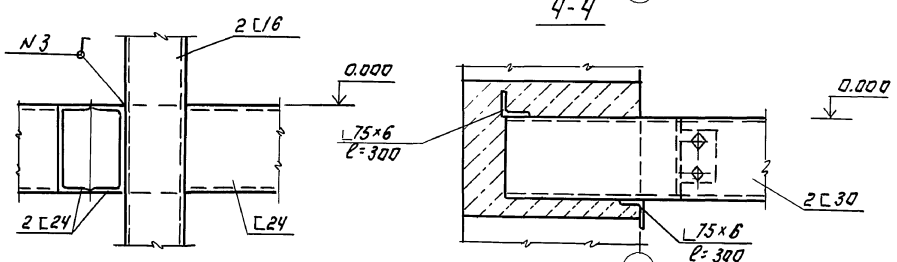

1. Сварку на монтаже осуществлять по ГОСТ 5264-80 с последующим восстановлением защитного покрытия.
2. Сварку производить электродами Э42 по ГОСТ 9467-75.
3. Все металлические конструкции окрасить масляной краской (ГОСТ 8292-85) за 2 раза по грунту ГФ-021 (ГОСТ 25125-82).

				ТП 902-5-49.88		-КМ	
Привязан:							
Инв			Провер.	Зайцева		Корпус обезвоживания осадка сточных вод с 6 фильтр-прессами АМП 10-1Г-01	Стадия: Р; Лист: 8; Листов:
			Инженер	Базанов			
			Рук. гр.	Зайцева			
			Гип	Лисьман		Схемы расположения металлических площадок. Узлы 1-8.	ЦНИИЭП инженерного оборудования г. Москва
			Н. контр.	Данилевский			
			Нач. отд.	Красавин			

Инв.№ подл. | Подпись и дата | Взам. инв.№

Альбом III

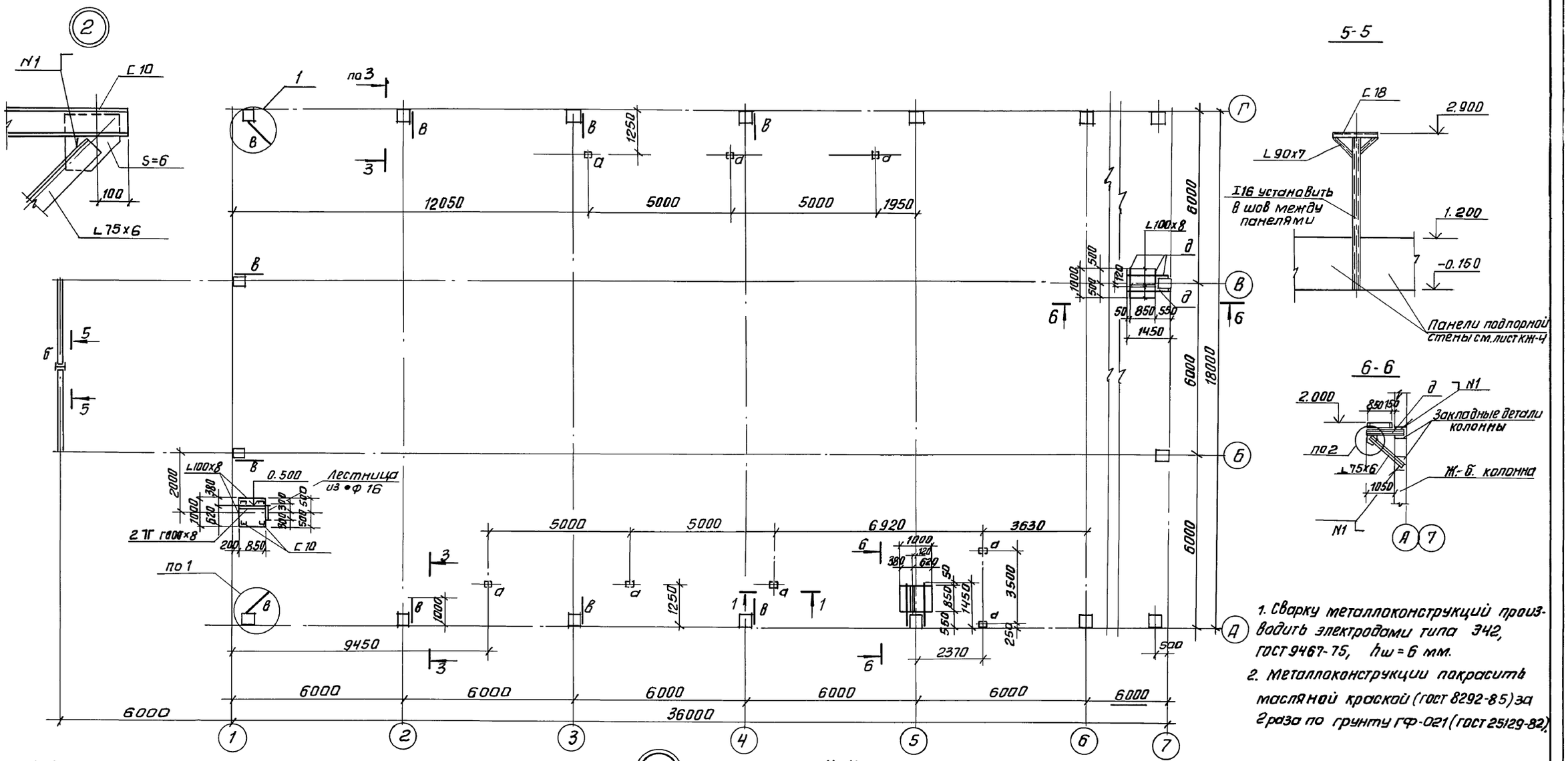

1. Сварку металлоконструкций производить электродами типа Э42, ГОСТ 9467-75, $h_ш$ = 6 мм.
2. Металлоконструкции покрасить масляной краской (ГОСТ 8292-85) за 2 раза по грунту ГФ-021 (ГОСТ 25129-82).

Ведомость элементов

Марка	Сечение: Эскиз	Поз	Состав	Расчетные усилия: М кН м	Q кН	N кН	Группа констр	Марка металла	Примеч.
а	СС		2 С14	по гибкости			4	Вст3пс6	
б	I		I 16	конструктивно			4	Вст3пс6	
в	L		С10	по прогибу			4	Вст3кп2	
д	С		С16	конструктивно			4	Вст3пс6	

Привязан			
Инв. №			
Провер.	Зайцева		
Инж.	Базанов		
Рук. гр.	Зайцева		
ГИП	Письман		
Н. контр	Данилевский		
Нач. отд	Красавин		

ТП 902-5-49.88 КМ

Корпус обезвоживания осадка сточных вод с 6 фильтр-прессами ЛМП10-1Г-01

Схема расположения металлических стоек. Сечения. Узел 1.

стадия	лист	листов
Р	9	

ЦНИИЭП инженерного оборудования г. Москва

Копировал: Антипова. 22890-03 49 Формат А2

Инв. № подл. | Подп. и дата | Взам. инв. №

Альбом III

Схема расположения площадки на отм. 3.600

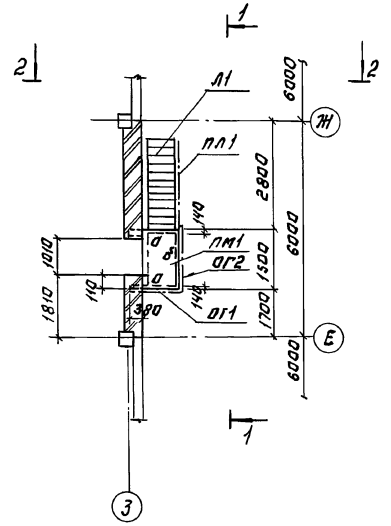

Схема расположения козырька над воротами.



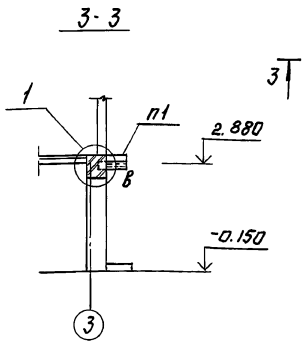

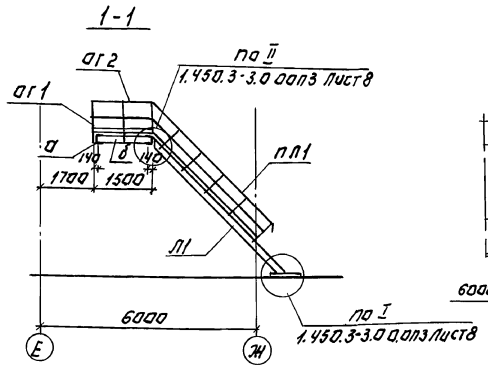

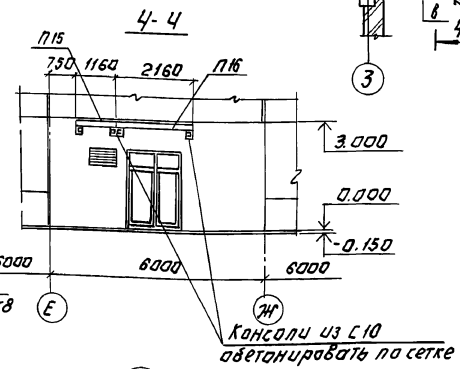

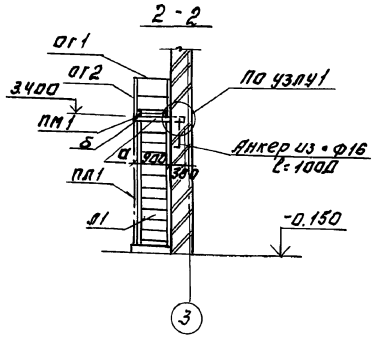

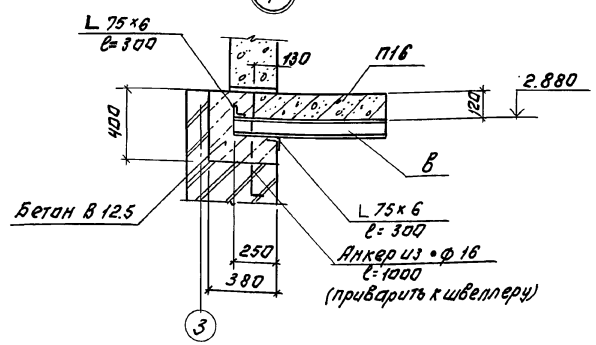

Спецификация к схемам расположения металлических площадок.

Марка	Обозначение	Наименование	Кол.	Масса ед.кг	Примеч.
ПМ1	1.450.3-3 Вып.1	Площадка ПМХШ-15.8	1	56.4	
Л1	1.450.3-3 Вып.1	Лестничный марш ЛМХШ45.36.8	1	151.2	
ОГ1	1.450.3-3 Вып.1	Ограждение площадки ОГПМХ36-10.9	1	10.5	
ОГ2	1.450.3-3 Вып.1	Ограждение площадки ОГПМХ36-10.15	1	16.7	
ПЛ1	1.450.3-3 Вып.1	Ограждение марша ОГЛМХ45103б	1	24.4	

Ведомость элементов.

Марка	Сечение эскиз	Паз.	Состав	Расчетные усилия М кН.м	Q кН	N кН	Группа констр.	Марка металла	Примеч.
а	[		[16	по гибкости			4	Вст3пс6	
б	[		[10	по гибкости			4	Вст3пс6	
в	[		[10	по гибкости			4	Вст3пс6	

1. Сварку производить электродами типа Э 42, ГОСТ 9467-75. Катет шва = 6 мм.
2. Все металлоконструкции покрасить масляной краской ГОСТ 8292-85 в 2 слоя по грунтовке железным суриком на олифе „Оксоль" или грунту ГФ-021 (ГОСТ 25129-82).
3. Плиты П15, П16 - см. спецификацию листа КЖ-25.

Привязан:

Инв.№

Провер.	Зайцева		
Инжен.	Базанов		
Рук. гр.	Зайцева		
ГИП	Любман		
Н.контр.	Данилевский		
Нач. отд.	Красавин		

ТП 902-5-49.88 -КМ

Корпус обезвоживания осадка сточных вод с фильтр-прессами АМП 10-1Г-01

Стадия Р | Лист 10 | Листов

Наружная площадка. Схема расположения козырьков над воротами.

ЦНИИЭП инженерного оборудования г. Москва

22890-03 50

Копировал: Логинова

Формат: А2

Инв.№ подл. | Подпись и дата | Взам.инв.№

Альбом III

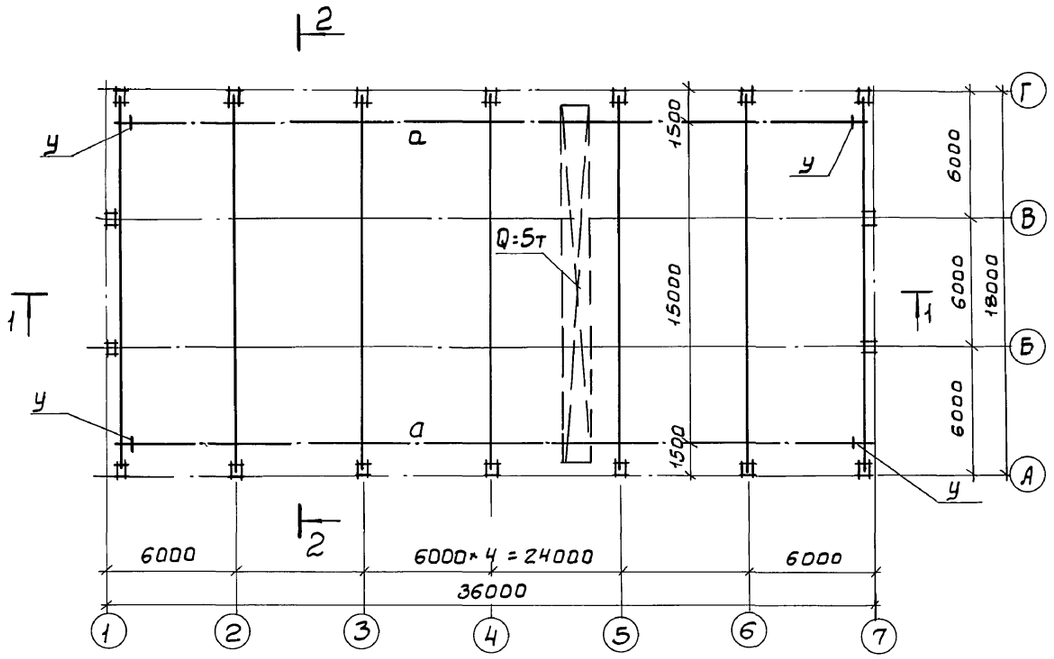

1 - 1

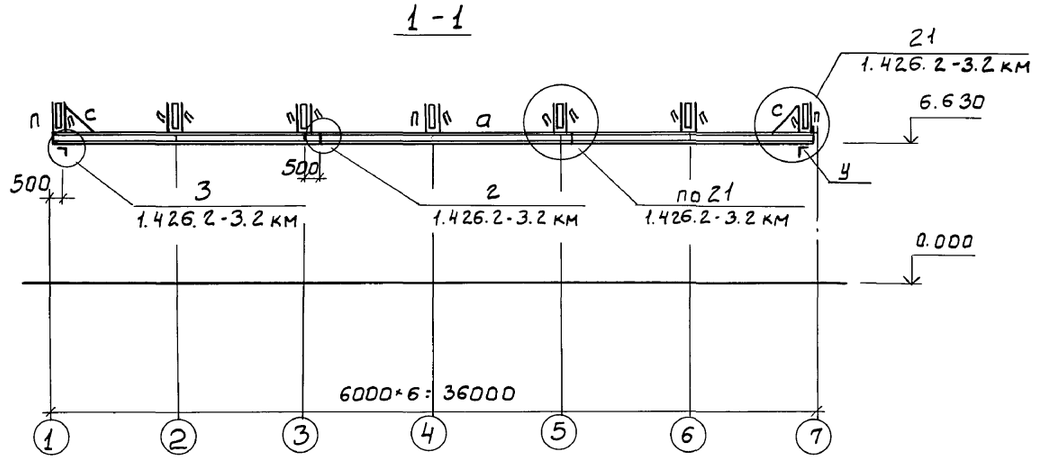

2 - 2

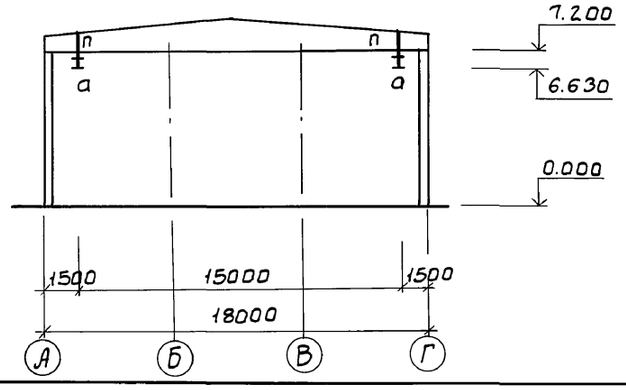

Ведомость элементов

Марка	Сечения: Эскиз	Поз.	Состав	Опорные усилия: М кН.м	Q кН	N кН	Группа конст.	Марка металла	Примечание
а	I		I 36м	2.0	83.0		2	Вст3Гпс5	
п			2[80×60×4	2.0			2	Вст3Гпс5-1	
с			L63×5	по гибкости			2	Вст3кп2	
у			L100×7	конструктивно			2	Вст3кп2	

1 Материал конструкций для балок путей - сталь марки Вст3Гпс5 по ГОСТ380-71*, для связей и вспомогательных элементов - сталь марки Вст3кп2 по ГОСТ 380-71*.

2 Сварку производить электродами Э42 по ГОСТ9467-75, hш -6мм.

3 Все стальные конструкции после монтажа окрасить масляной краской ГОСТ8292-85 за 2 раза по грунту ГФ-021(ГОСТ25129-82). На ездовую поверхность краску не наносить.

ПРИВЯЗАН	ПРОВЕР.	ЗАЙЦЕВА		ТП 902-5-49.88	- КМ
	ИНЖ	БАЗАНОВ			
	РУК.ГР.	ЗАЙЦЕВА		Корпус обезвоживания осадка сточных вод с 6 фильтр - прессами ЛМП 10-1Г-01	Стадия: Р; Лист: 11; Листов:
	ГИП	ПИСЬМАН		Схема расположения подвесных путей. Сечения 1-1; 2-2	ЦНИИЭП инженерного оборудования г. Москва.
ИНВ. №	Н.КОНТР.	ДАНИЛЕВСКИЙ			
	НАЧ.ОТД	КРАСАВИН			

СОГЛАСОВАНО

ВЗАМ.ИНВ.N

ПОДП. И ДАТА

ИНВ.№ ПОДЛ

22890-03 51

Копировал: Боброва

Формат: А2

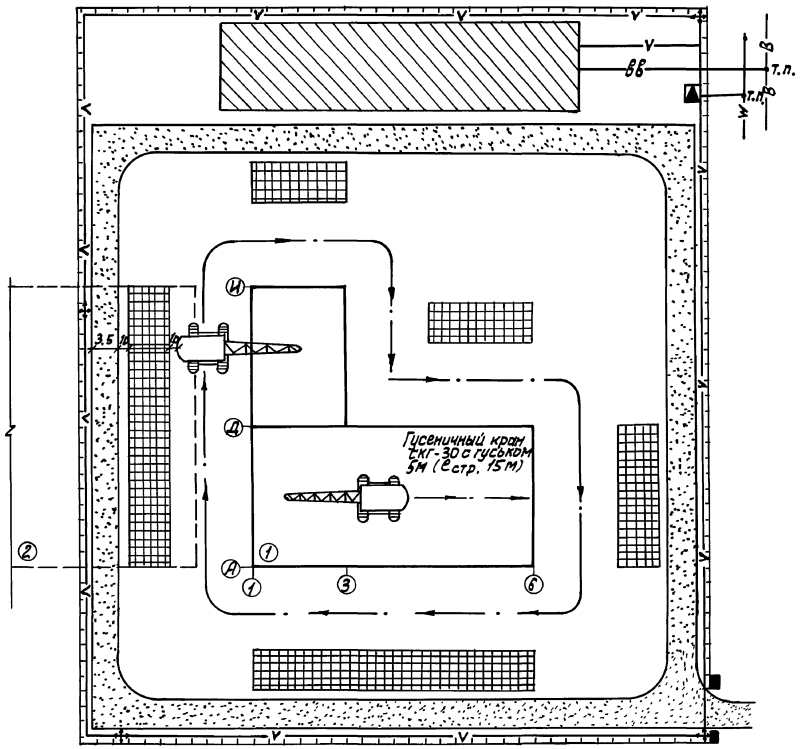

Экспликация зданий и сооружений

NN по генпл.	Наименование зданий и сооружений	Примечание
1.	Корпус механического обезвоживания осадка	ЦНИИЭП инженерного оборудования
2.	Площадка временного складирования обезвоженного осадка	—"—

Условные обозначения

- проектируемые сооружения
- участок для размещения временных зданий и сооружений
- открытые складские площадки
- временные автодороги.
- путь движения монтажного крана
- прожектор на мачте
- V — временная электросеть с ПКТП
- вв — временный водопровод
- временное ограждение

1. Монтаж каркаса и плит покрытия производственной части здания (в осях „А-Д") осуществляется гусеничным краном СКГ-30 г/п 30 т $E_{стр.}$ = 15 с гуськом 5 м с ходом крана „на себя" в осях „Б-В" Максимальная масса монтажного элемента - балки покрытия - 16ДР18-2А IV т - 8.4 т. Монтаж стеновых панелей производственной части здания и сб. ж.б. конструкций административно-бытовой части здания (в осях Г-И) осуществляется гусеничным краном СКГ-30 $E_{стр.}$ = 20м с гуськом 5м с ходом крана вокруг здания.
2. Материалы и детали складируются в зоне действия монтажного крана на специально спланированных площадках
3. Состав проектируемых временных зданий и сооружений принимается в зависимости от конкретных условий строительства.

				ТП 902-5-49.88			ОС
ПРОВЕР.	ЧУХРОВА			КОРПУС ОБЕЗВОЖИВАНИЯ ОСАДКА СТОЧНЫХ ВОД С БЛЕНТОЧНЫМИ ФИЛЬТР ПРЕССАМИ ТИПА ЛМП 10-1Г-01	СТАДИЯ	ЛИСТ	ЛИСТОВ
ИНЖЕН.	ПАВЛОВА				Р	1	3
РУК.ГР.	ЧУХРОВА			СХЕМА СТРОЙГЕНПЛАНА	ЦНИИЭП ИНЖЕНЕРНОГО ОБОРУДОВАНИЯ Г. МОСКВА.		
Н.КОНТ.	ПАНИНА						
НАЧ.ОТД	ГРИГОРЬЕВА						

22890-03 52

Копировал: Алешикова

Формат: А2

АЛЬБОМ III

СОГЛАСОВАНО

ГИП | Локтюшин

ИНВ. № ПОДЛ | ПОДП. И ДАТА | ВЗАМ. ИНВ. N

Альбом III

N/N	Наименование работ	Об'ем работ: Единица измерения	Об'ем работ: Количество	Затраты труда: чел-дн	Затраты труда: Маш.см	Численность рабочих в смену	Число смен	Продолжительность работ (дни)
I	Подготовительный период							3 мес.
II	Общестроительные работы							
1	Земляные работы							
	- разработка грунта	м3	3551	224	31	3	2	38
	- обратная засыпка	м3	1938	177	30	5	2	18
2	Устройство фундаментов							
	- бетонная подготовка	м3	15.59	166	11	6	2	14
	- песчаное основание	"	8.16					
	- монолитные ж.б. конструкции	"	107.15					
	- сборные ж.б. конструкции	"	121.39					
	- горизонтальная гидроизоляция	м2	14					
	- монолитные участки	м3	11.72					
3	Устройство подпорной стенки	м3	3.5	4	0.5	3	1	2
4	Монтаж каркаса							
	- установка колонн	м3	32.38	108	7	5	2	11
	- укладка балок, покрытия	"	23.52					
	- укладка ригелей	"	13.61					
	- монтаж фахверка	т	1.72					
	- монтаж лестниц	м3	2.54	2				
5	Монтаж сборных ж.б. плит							
	- перекрытия	м3	26.24	105	7	5	2	11
	- покрытия	"	76.40					
6	Установка стен							
	- панельных	м3	214.74	252	15	5	2	26
	- кирпичных	"	37.25	43	2	3	2	8
	- диафрагм жесткости	"	11.47					
7	Устройство кровли							
	- 4х слойной рулонной	м2	216	54		5	2	6
	- из 1 слоя рубероида с защитным слоем из гравия в осях „А-Г" и „1-7"	м2	657	92		5	2	10
8	Монтаж металлоконструкций							
	- подвесные пути для тельферов	т	4.57	101	6	5	2	10
	- лестницы и площадки	т	11.60					
9	Внутренние работы							
	- устройство перегородок	м2	447.8	83		4	2	11
	- установка окон	"	204.16	76		3	2	13
	- установка дверей	"	71.40	18		3	2	3
	- установка ворот	"	5.19	9		3	2	2

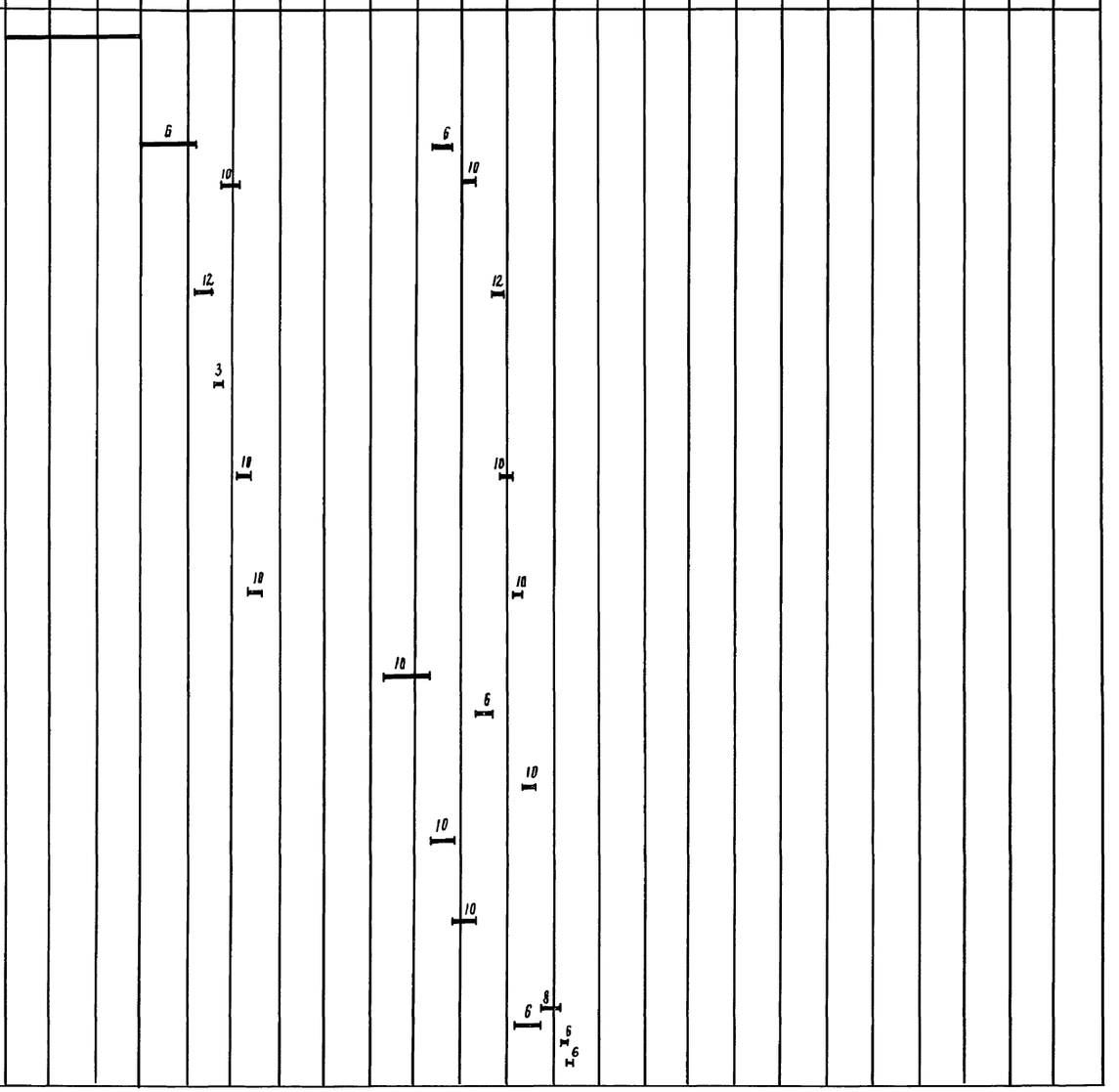

График работ (месяцы): 1 2 3 4 5 6 7 8 9 10 11 12 13 14 15 16 17 18 19 20 21 22 23 24

Согласовано: Отд. Кг Лактюшин

Инв. N подл. | Подпись и дата | Взам. инв. N

Провер.	Чухрова	
Ст. инж.	Панина	
Рук. гр.	Чухрова	
Н. контр.	Павлова	
Нач. отд.	Григорьева	

ТП 902-5-49.88 ОС

Корпус обезвоживания осадка сточных вод с 6 ленточными фильтр-прессами типа АМП10-11-01

Стадия	Лист	Листов
Р. П.	2	3

График производства работ (начало)

ЦНИИЭП инженерного оборудования г. Москва

22890-03 53

Копировал Годлевская

формат А2

Альбом III

N/N	Наименование работ	Об'ем работ: Единица измерения	Об'ем работ: Количество	Затраты труда: Чел-дн	Затраты труда: Маш-см	Численность рабочих в смену	Число смен	Продолжительность работ (дни)	График работ (месяцы) 1	2	3	4	5	6	7	8	9	10	11	12	13	14	15	16	17	18	19	20	21	22	23	24
10	Устройство полов																															
	- из керамических плиток	м2	93	159	–	5	2	16																		10						
	- цементных	"	844																													
	- из линолеума	"	259																													
11	Отделочные работы																															
	А. Внутренняя отделка																															
	- облицовка плиткой	м2	145	697	6	6	2	58																				2				
	- штукатурка	"	815																													
	- сплошное выравнивание	"	3748																													
	окраска	"	5137																													
	Б Наружная отделка	м2	1300	44	–	4	2	6																					8			
12	Устройство венткамеры			121	–	5	2	12													10											
13	Прочие работы			14	–	4	2	2																					8			
III	Специально-строительные работы																															
	- Устройство фундаментов под оборудование	м3	170.31	477	2	5	2	48							10																	
	- Укладка плит канальных	"	2.46																													
IV	Механо-монтажные работы.			770		6	2	64								12						12										
V	Санитарно-технические работы			281		5	2	28																10								
VI	Электромонтажные работы			544		5	2	55																	10			10				
	Итого			4621	117.5			20 мес																								

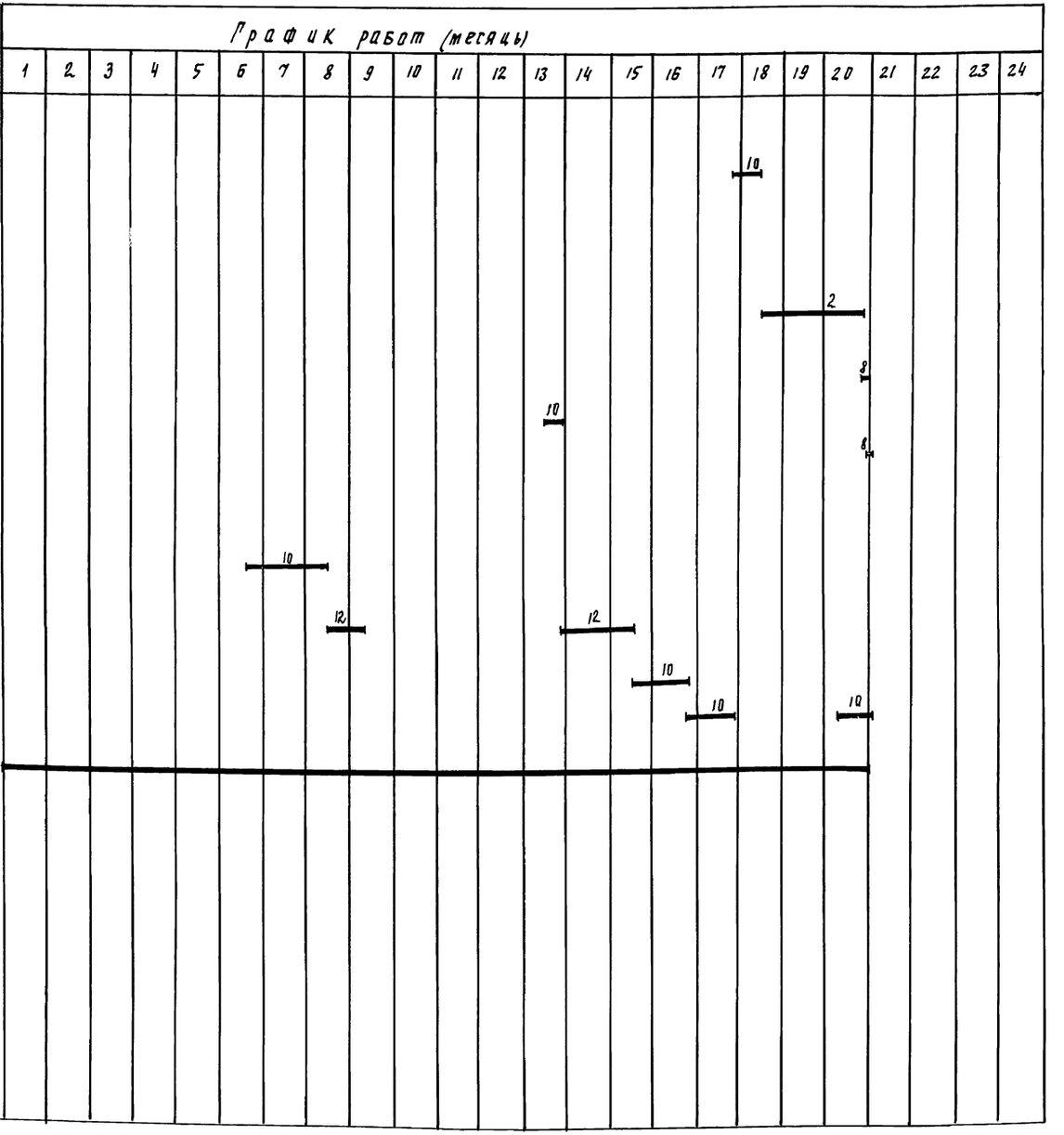

Примечание: Строительство корпуса обезвоживания осадка осуществляется в 2 этажа.

1 этап - строительство производственной части здания в осях 1-7; А-П

2 этап - строительство „административно-бытовой части здания в осях „1-3 „Д-И."

Провер.	Чухрова	
Ст. инж.	Панина	
Рук. пр.	Чухрова	
Н. контр.	Павлова	
Нач. отд.	Григорьева	

ТП 902-5-49.88 ОС

Корпус обезвоживания осадка сточных вод с 6 ленточными фильтр-прессами типа ЛМП-10-1Г-01

Стадия	Лист	Листов
РП	3	3

График производства работ (окончание)

ЦНИИЭП инженерного оборудования г. Москва

22890-03 (54)

Копировал Подлевская

Формат А2

Согласовано: Отд. кг Локтюшин

Взам. инв. N | Подпись и дата | Инв. N

gost.e-ecolog.ru