ТИПОВОЙ ПРОЕКТ

902-5-49.88

КОРПУС ОБЕЗВОЖИВАНИЯ ОСАДКА СТОЧНЫХ ВОД С 6 ЛЕНТОЧНЫМИ ФИЛЬТР-ПРЕССАМИ ТИПА ЛМП10-1Г-01

АЛЬБОМ II

ТЕХНОЛОГИЧЕСКИЕ, САНИТАРНО-ТЕХНИЧЕСКИЕ РЕШЕНИЯ.
НЕСТАНДАРТИЗИРОВАННОЕ ОБОРУДОВАНИЕ.

22890-02
ЦЕНА

Привязан

Инв.№

gost.e-ecolog.ru

ТИПОВОЙ ПРОЕКТ

902-5-49.88

КОРПУС ОБЕЗВОЖИВАНИЯ ОСАДКА СТОЧНЫХ ВОД С 6 ЛЕНТОЧНЫМИ ФИЛЬТР-ПРЕССАМИ ТИПА АМП10-1Г-01

СОСТАВ ПРОЕКТА:

Альбом I — Пояснительная записка.
Альбом II — Технологические, санитарно-технические решения. Нестандартизированное оборудование.
Альбом III — Архитектурно-строительные решения. Конструкции железобетонные и металлические.
Альбом IV — Строительные изделия.
Альбом V — Электротехнические решения. Автоматизация. Связь и сигнализация.
Альбом VI — Спецификации оборудования.
Альбом VII — Ведомости потребности в материалах.
Альбом VIII — Сметы. Часть I. Часть II.

Примененные типовые материалы
7.902-4 Бак разрыва струи емкостью 180 литров

Разработан проектным институтом
ЦНИИЭП инженерного оборудования
Главный инженер института А. Кетаов
Главный инженер проекта В. Локтюшин

АЛЬБОМ II

Утвержден Госгражданстроем
приказ № 361 от 3 ноября 1986 г.

Привязан

Инв.№

СОДЕРЖАНИЕ АЛЬБОМА

N.N п.п.	Наименование	N N листов	N; N стр.
1	2	3	4
1	Содержание альбома		2
	Технологическая часть		
2	Общие данные	ТХ-1	3
3	Принципиальная технологическая схема	ТХ-2	4
4	Планы на отм. 0.000; 3,600; -3.000.	ТХ-3	5
	Экспликация помещений		
5	Разрезы 1-1; 2-2. Экспликация оборудования	ТХ-4	6
6	План на отм. 0.000.	ТХ-5	7
7	План на отм. -3.000. Разрез 1-1	ТХ-6	8
8	Разрезы 2-2; 3-3. Планы в осях 6-7; А-Б	ТХ-7	9
	Вид „А"		
9	Разрезы 4-4; 5-5	ТХ-8	10
10	Схема Ц9.	ТХ-9	11
11	Схема Х1	ТХ-10	12
12	Схема В9	ТХ-11	13
13	Схема А0	ТХ-12	14
14	Схема Ц13	ТХ-13	15
15	Схемы Ц7; К3	ТХ-14	16
16	Линия транспорта обезвоженного осадка.		
	Общий вид. Разрезы.	ТХ-15	17
17	Линия транспорта обезвоженного осадка. Схема.	ТХ-16	18
	Разрезы.		
18	Линия транспорта обезвоженного осадка.	ТХ-17	19
	Виды. Выносной элемент.		
19	Бак- распределитель осадка.	ТХН-1	20
20	Резервуар осадка.	ТХН-2	21 22
21	Поддон для мешков.	ТХН-3	23
22	Подвеска для мешков.	ТХН-4	24
23	Захват.	ТХН-5	25
24	Бак расходный флокулянта	ТХН-6	26
25	Течка кека.	ТХН-7	27
26	Течка кека	ТХН-8	27
27	Рама натяжки	ТХН-9	28
28	Рама привода.	ТХН-10	28
	Санитарно - техническая часть.		
	Отопление и вентиляция.		
29	Общие данные.	ОВ-1	29
30	Общие данные.	ОВ-2	30
31	План на отм. 0.000 в осях 1-6 и А-Д	ОВ-3	31
32	План на отм. - 3.000 в осях 1-2 и Д-И.	ОВ-4	32
	Планы на отм. 0.000 и 3.600 в осях 1-3 и Г-И		
33	Схема системы отопления. Узел управления.	ОВ-5	33
34	Схема теплоснабжения систем П1; П2; А1; А2; А3	ОВ-6	34
35	Схема вентиляции П1; П2; В1; В2; В3; В4; В5; В6; ВЕ1	ОВ-7	35
36	Установки П1; П2; В1; В2. Разрез 1-1; 2-2	ОВ-8	36
	Спецификация.		
37	Установки П1; П2; В1; В2. Разрез 3-3.	ОВ-9	37
	Спецификация.		
38	Конфузор.	ОВН-1	38
39	Переход.	ОВН-2	38
	Водопровод и канализация		
40	Общие данные	ВК-1	39
41	План на отм. 0.000.	ВК-2	40
42	План кровли. Экспликация.	ВК-3	41
	помещений.		
43	Схема В1	ВК-4	42
44	Схемы Т3; Т4	ВК-5	43
45	Схемы К1; К2	ВК-6	44

Типовой проект 902-5-49.88 Альбом II

Инв. № подл. | Подпись и дата | Взам. инв. №

привязан

Инв. №

Альбом III

Ведомость чертежей основного комплекта ТХ

Лист	Наименование	Примечан.
1	Общие данные	
2	Принципиальная технологическая схема	
3	Планы на отм. 0.000; 3.600; -3.000. Экспликация помещений	
4	Разрезы 1-1; 2-2. Экспликация оборудования	
5	План на отм. 0.000	
6	План на отм. -3.000. Разрез 1-1	
7	Разрезы 2-2; 3-3. План в осях Б-Г; А-Б. Вид „А"	
8	Разрезы 4-4; 5-5	
9	Схема И9	
10	Схема Х1	
11	Схема В9	
12	Схема А0	
13	Схема И13	
14	Схемы И7; К3	
15	Линия транспорта обезвоженного осадка.	
	Общий вид. Разрезы	
16	Линия транспорта обезвоженного осадка.	
	Схема. Разрезы.	
17	Линия транспорта обезвоженного осадка.	
	Виды. Выносной элемент	

Ведомость основных комплектов

Обозначение	Наименование	Примечан.
ТХ	Технологические решения	Альбом III
ОВ	Отопление и вентиляция	Альбом II
ВК	Внутренние водопровод и канализация	Альбом II
АР	Архитектурные решения	Альбом III
КЖ	Конструкции железобетонные	Альбом III
КМ	Конструкции металлические	Альбом III
ЭМ	Силовое оборудование	Альбом V
АТХ	Автоматизация	Альбом V
ЭО	Электроосвещение	Альбом V
СС	Связь и сигнализация	Альбом V

Типовой проект разработан в соответствии с действующими нормами и правилами и правилами и предусматривает мероприятия, обеспечивающие пожарную безопасность при эксплуатации здания

Главный инженер проекта В. Локтюшин

Ведомость ссылочных и прилагаемых документов

Обозначение	Наименование	Примечан.
	Ссылочные документы	
т.п.7.902-4	Бак разрыва струи емкостью 180 литров	
Серия 3.903-9.81	Изоляция трубопроводов надземной и подземной канальной прокладки водяных тепловых сетей паропроводов и конденсаторов	
ГОСТ 9.015-74*	Защита от коррозии	
	Прилагаемые документы	
ТХ.СО	Спецификации оборудования	
ТХ.ВМ	Ведомости потребности в материалах	
	Нетиповые технологические конструкции	
ТХН-1	Бак-распределитель осадка	
ТХН-2	Резервуар осадка	
ТХН-3	Поддон для мешков	
ТХН-4	Подвеска для мешков	
ТХН-5	Захват	
ТХН-6	Бак расходный флокулянта	
ТХН-7	Течка кека	
ТХН-8	Течка кека	
ТХН-9	Рама натяжки	
ТХН-10	Рама привода	

Условные обозначения

Обозначение	Наименование	Примечание
——И9——	Уплотненная смесь сырого осадка и избыточного активного ила	
——И7——	Обезвоженный осадок	
——И13——	Фильтрат	
——А0——	Воздух	
——Х1——	Флокулянт	
——В9——	Производственный водопровод	
——К3——	Производственная канализация	

Схема генплана

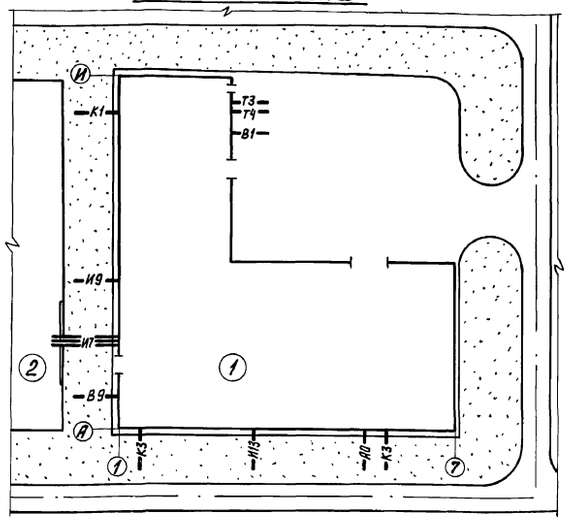

Экспликация зданий и сооружений

N: N: поз.	Наименование	Примеч.
1	Корпус механического обезвоживания осадка	
2	Площадка временного складирования обезвоженного осадка	

Отметка 0.000 соответствует абсолютной отметке ☐.

Граница проектирования коммуникаций - 1,5 м от осей здания.

Вводы коммуникаций, не приведенные на данном листе, смотри соответствующие разделы данного проекта.

Стальные трубы, прокладываемые в помещении, покрыть масляной краской за 2 раза и покрыть опознавательными цветами по ГОСТ 14202-69.

Стальные трубы, прокладываемые в земле, покрыть весьма усиленной изоляцией.

Привязан

Инв. N:

т.п. 902-5-49.88 ТХ

Провер.	Поплавская	
Инжен.	Артемова	
ГИП	Локтюшин	
Гл. спец.	Сирота	
Н. контр.	Каганович	
Нач. отд.	Гольдман	

Корпус обезвоживания осадка сточных вод с 6 ленточными фильтр-прессами типа ЛМП 10-1Г-01

Стадия	Лист	Листов
Р	1	17

Общие данные

ЦНИИЭП инженерного оборудования г. Москва

22890-02 4

Коп. Яровая

Инв. N: подл. | Подп. и дата | Взам. инв. N

Альбом II

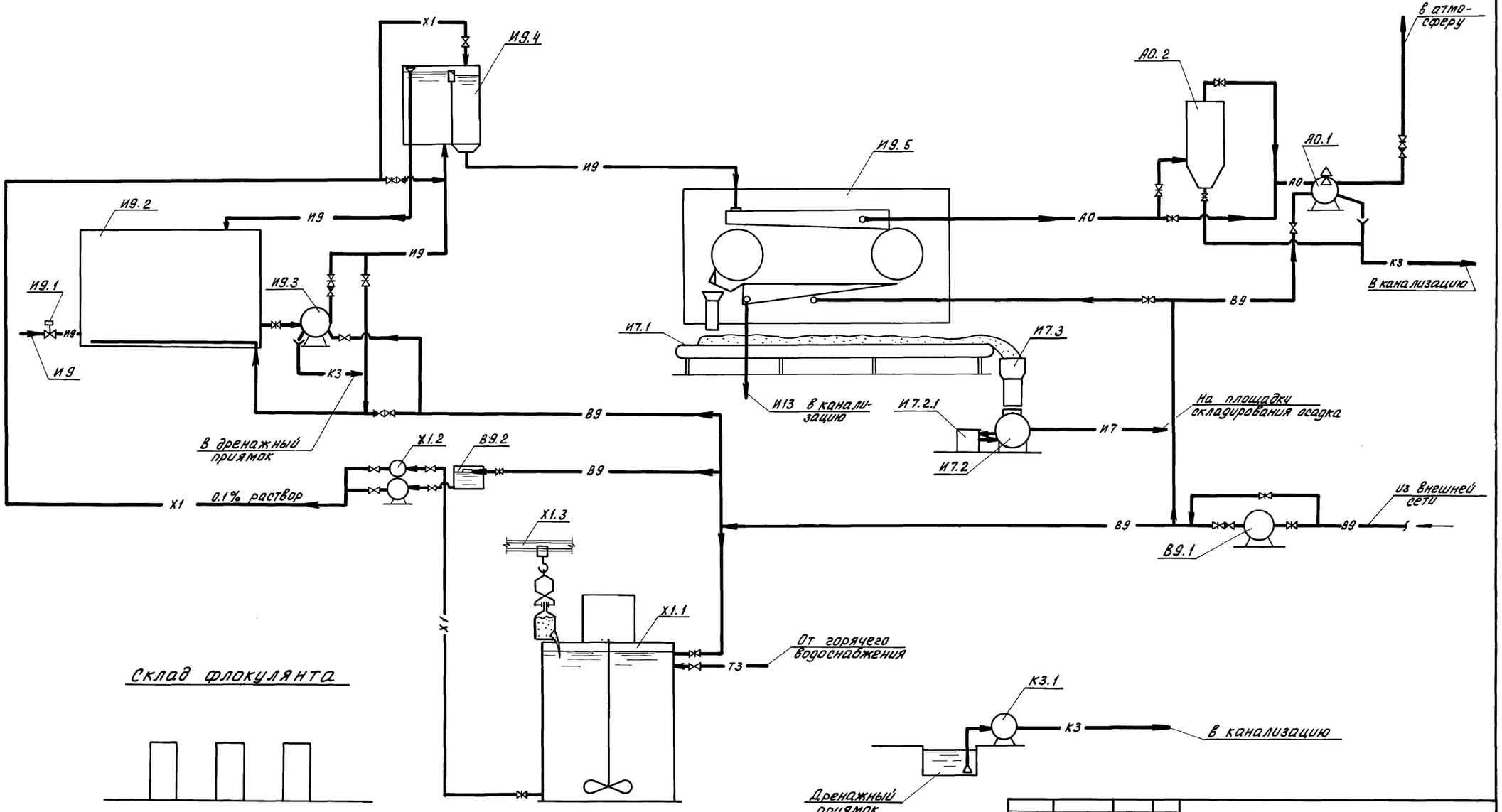

				т.п. 902-5-49.88	ТХ
Привязан	ПРОВЕР.	Поплавская		Корпус обезвоживания осадка сточных вод с 6 фильтр-прессами типа ЛМП 10-1Г-01	Стадия: Р; Лист: 2; Листов:
	ИНЖЕН.	Артемова			
	ГИП	Локтюшин			
	Гл. спец.	Сирота		Принципиальная технологическая схема	ЦНИИЭП инженерного оборудования г. Москва
	Н. контр.	Каганович			
Инв. №:	НАЧ. ОТД.	Гольдман			

22890-02 5

Коп. Яровая

Инв. №: подл. | Подп. и дата | Взам. инв. №

Альбом II

План на отм. 0.000

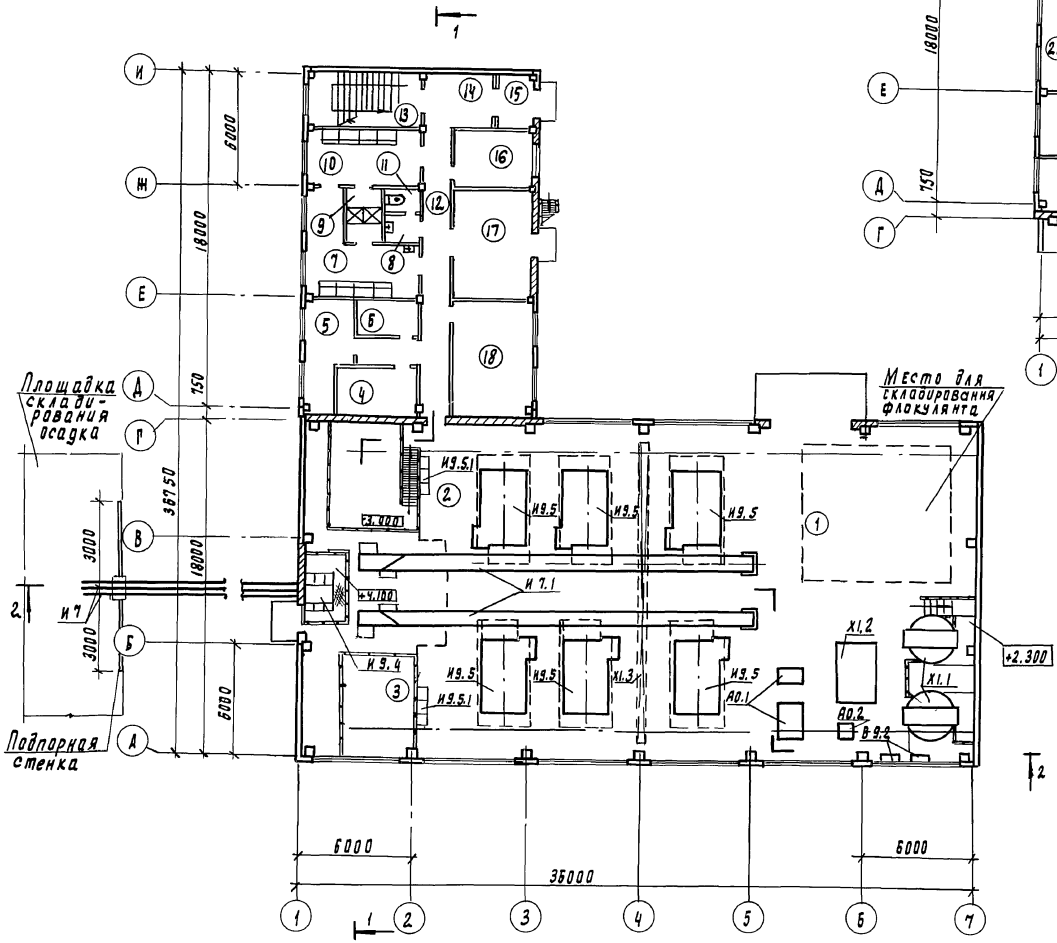

План на отм. 3.600

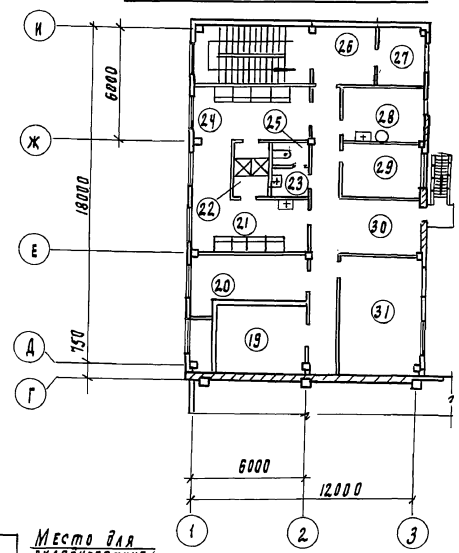

План на отм. -3.000

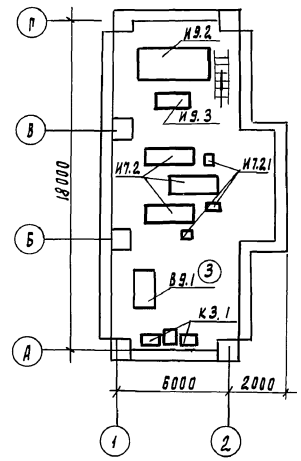

Экспликация помещений

Лист	Наименование	Примечан.
1	Отделение реагентов	
2	Зал фильтр-прессов	
3	Насосное отделение	
4	Помещение для сушки одежды	
5	Кладовая грязной специальной одежды	
6	Кладовая чистой специальной одежды	
7	Женский гардероб специальной одежды	
8	Женская умывальная	
9	Женская душевая	
10	Женский гардероб уличной и домашней одежды	
11	Женский туалет	
12	Коридор	
13	Лестничная клетка	
14	Вестибюль	
15	Тамбур	
16	Помещение водопроводного и теплового ввода	
17	КТП	
18	Операторская	
19	Венткамера	
20	Приточная венткамера	
21	Мужской гардероб специальной одежды	
22	Мужская душевая	
23	Мужская умывальная	
24	Мужской гардероб уличной и домашней одежды	
25	Мужской туалет	
26	Вестибюль	
27	Подсобное помещение	
28	Комната приема пищи	
29	Комната начальника	
30	Коридор	
31	Комната обслуживающего персонала	

				ТП 902-5-49.88			ТХ
Привя	Провер.	Поплавская		Корпус обезвоживания осадка сточных вод с 6 фильтр прессами типа ЛМП10-1Г 01	Стадия	Лист	Листов
	Инженер	Артемова			Р	3	
	ГИП	Поктюжин					
	Гл. спец.	Сирота		Планы на отм. 0.000; 3.600 -3.000. Экспликация помещений.	ЦНИИЭП инженерного оборудования г. Москва		
	Н. контр.	Каралович					
Инв №	Нач. отд.	Гольдман					

22890-02 6

Инв. № подл. | Подпись и дата | Взам. инв. №

Копировал Годлевская

Формат А2

Альбом II

1-1

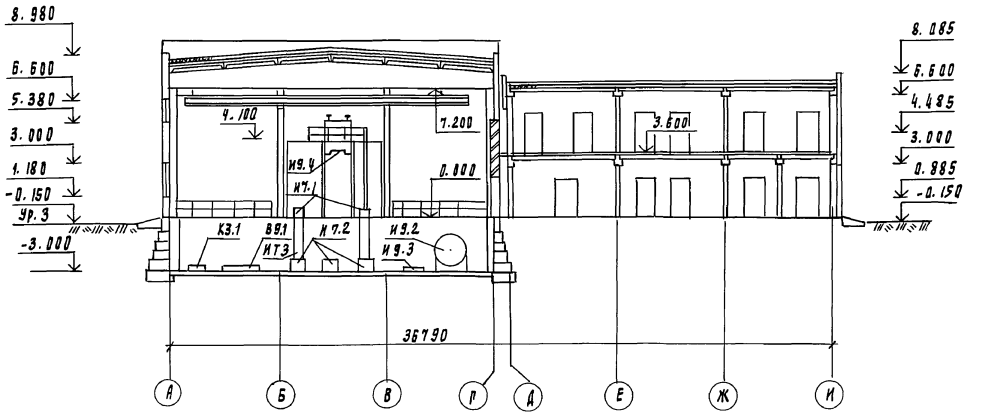

2-2

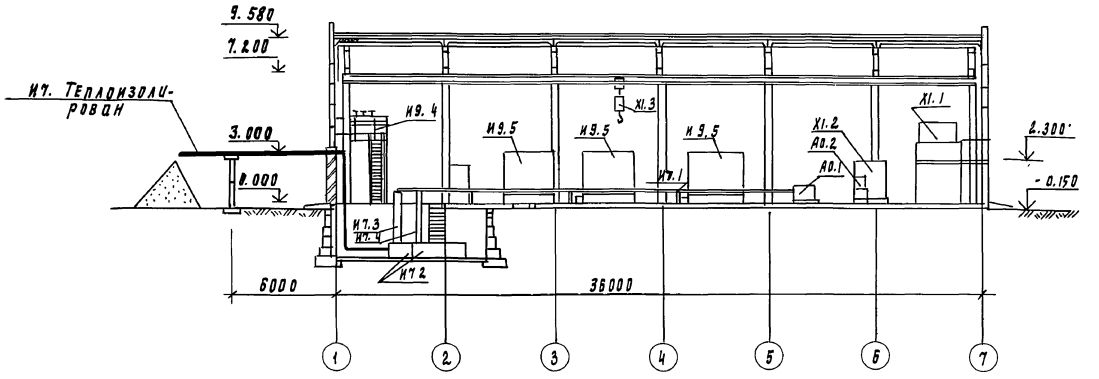

Экспликация оборудования

N поз	Наименование	Кол	Примечание
И9.1	Электрофицированная задвижка	1	
	30ч 90 бр с эл. двиг. 4АА56В4У3 N=0.18кВт		
И9.2	Приемный резервуар осадка	1	
И9.3	Насос СД 80/18а Q=80м³/ч H=15м		
	с эл. двиг. 4А132S4У3 N=7.5 кВт	2	
И9.4	Бак-распределитель осадка	1	
И9.5	Фильтр-пресс ленточный ЛМП 10-1Г-01	6	
	эл. двиг. привода ПБ2П160 N=4.75 кВт		
И9.5.1	Щит управления фильтр-прессом	6	
И7.1	Конвейр ленточный B=500 L=21800	2	
И7.2	Установка для транспортирования на-		
	воза УТН-10 с эл. двиг. 4А160S4СУ1 N=15кВт	3	
И7.2.1	Гидроприводная станция для УТН-10	3	
И7.3	Течка кека (основная)	2	
И7.4	Течка кека (резервная)	1	
В9.1	Насос К80-50-200 Q=50м³/ч H=50м	2	
	с эл. двиг. 4А160S2 N=15 кВт		
В9.2	Бак разрыва струи	2	
Х1.1	Резервуар 1% раствора флокулянта		
	с эл. двиг. 4А160S8У3 N=7.5 кВт	2	
Х1.2	Насос-дозатор 6ДА2.5Р2ДА2.5Р630/10-Д		
	4ДА2.5Р2500/5Д14В с эл. двиг. ВЯО-42-4У2 N=5.5кВт	2	
Х1.3	Кран L=15м подвесной электрич. P=5.0т	1	
А0.1	Вакуум-насос ВВН1-6 Q=6м³/ч		
	H=0.04 МПа с эл. двиг. 4А160М4У3 N=18,5кВт	3	
А0.2	Ресивер	1	
К3.1	Насос ВКС 4/24А-У2 Q=14.4м³/ч H=24м		
	с эл. двигателем 4А132S4 N=7.5кВт	2	

				ТП 902-5-49.88			ТХ
Привязан	Провер	Поплавская		Корпус обезвоживания осадка сточных вод с 6 фильтр-прессами типа АМП10-1Г-01	Стадия	Лист	Листов
	Инженер	Артемова			Р	4	
	РИП	Локтюшин					
	Гл. спец	Сирота		Разрез 1-1; 2-2 Экспликация оборудования	ЦНИИЭП инженерного оборудования г. Москва		
Инв. №	Н. контр.	Каганович					
	Нач. отд.	Гольдман					

22890-02 7

Инв. N подл | Подпись и дата | Взам. инв. №

Копировал Годлевская

Формат А2

Альбом III

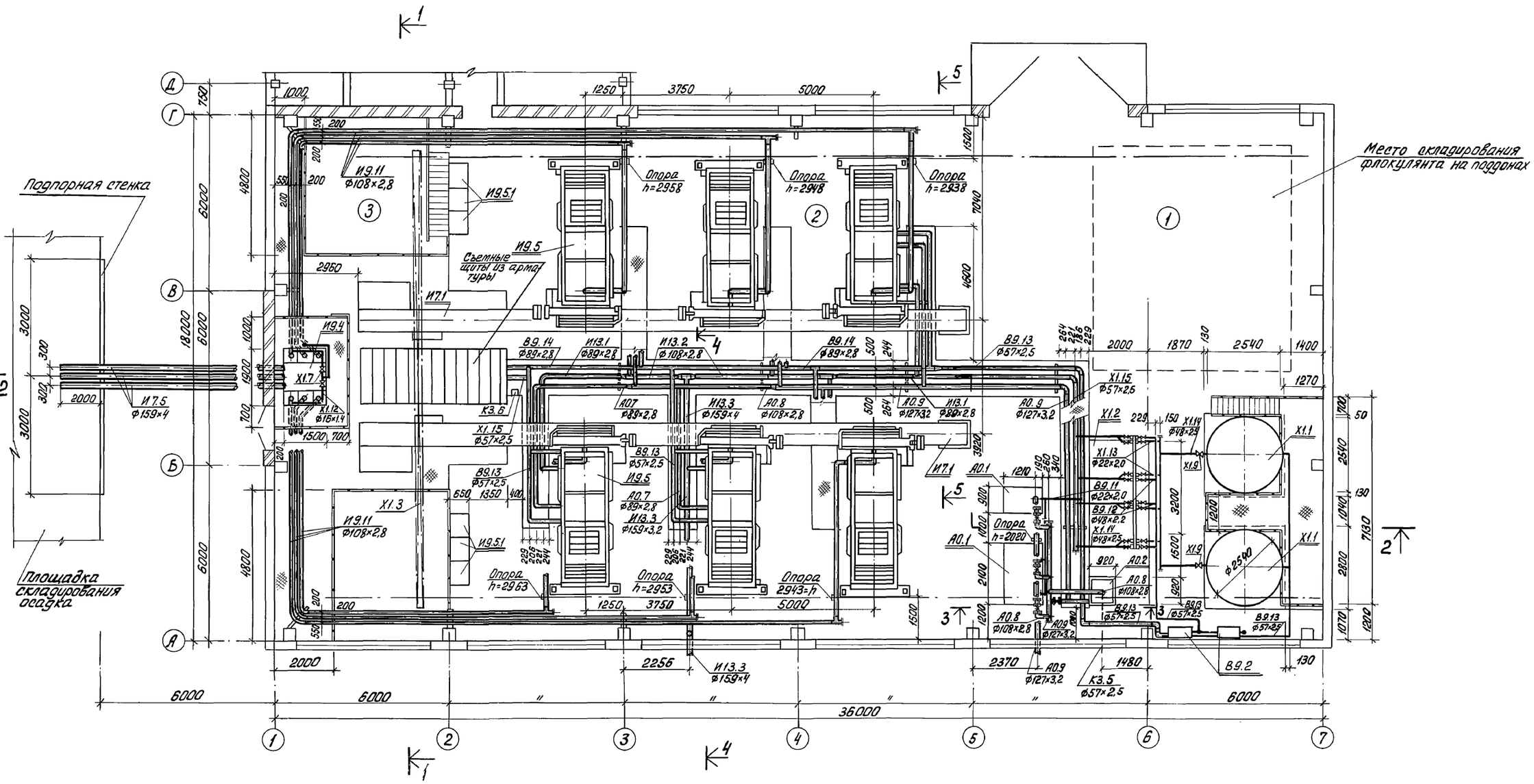
Подпорная стенка
Площадка складирования осадка
Место укладирования флокулянта на поддонах
Опора h=2958
Опора h=2948
Опора h=2938
Опора h=2963
Опора h=2953
Опора 2943=h
Опора h=2020
Съемные щиты из арматуры
И9.11 ф108×2,8
И9.5.1
И9.5
И7.1
И9.4
И9.51
И7.5 ф159×4
Х1.7
Х1.12 ф15×1,4
Х1.3
К3.6
Х1.15 ф57×2,5
В9.14 ф89×2,8
И13.1 ф89×2,8
И13.2 ф108×2,8
А07 ф89×2,8
И13.3 ф159×4
А0.8 ф108×2,8
А0.9 ф127×3,2
В9.13 ф57×2,5
А0.1
А0.2
Х1.13 ф22×2,0
В9.11 ф22×2,0
В9.12 ф48×2,2
Х1.14 ф48×2,5
Х1.9
Х1.1
ф2540
В9.2
К3.5 ф57×2,5
1
2
3
4
5
6
7
А
Б
В
Г
Д
6000
36000
2540
2820
1070
1200
7130
1040
4600
3200
1270
1400
2540
1870
2000
2370
1480
2256
1250
3750
5000
2950
4800
6000
3000
1500
700
1350
650
400
1210
920
1200
1500
2400
1200
1900
1000
300
2000
1500
200
550
130
50
254
244
229
206
221
244
340
260
190
150
229
264
254
236
229
130
1270
1400
2540
1870
2000
1480
2370
1200
1500
3200
2400
1400
920
1210
3220
2540
1040
4600
7040
1500
1000
6000
4800
6000
3000
300
3000
2000
1500
700
200
550
130
50
1200
1500
2400
1200
1900
1000
300
2000
1500

АЛЬБОМ II

План на отм. -3.000

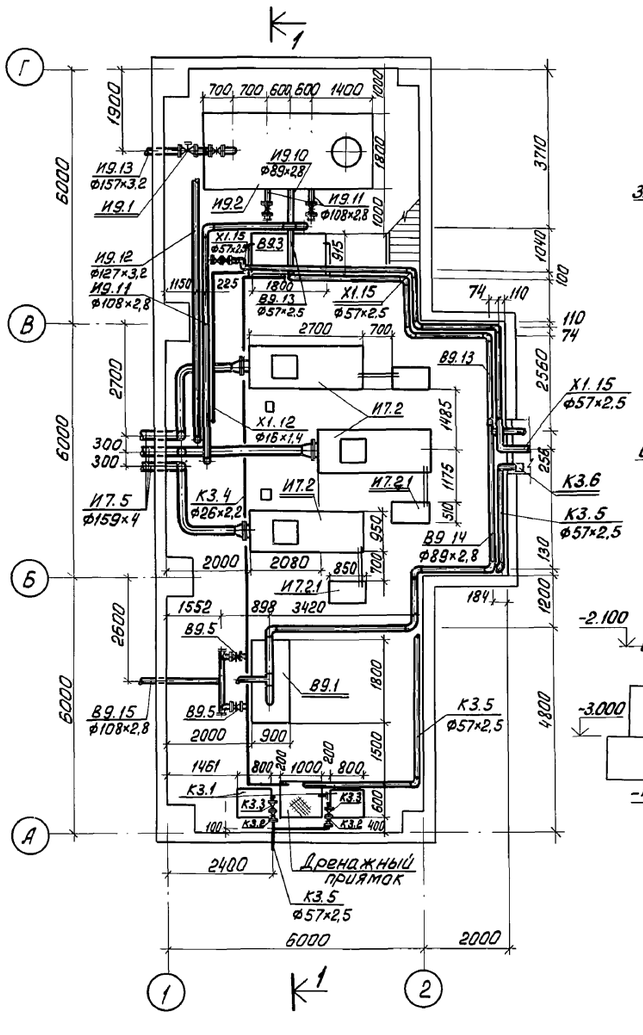

1 - 1
М 1:50

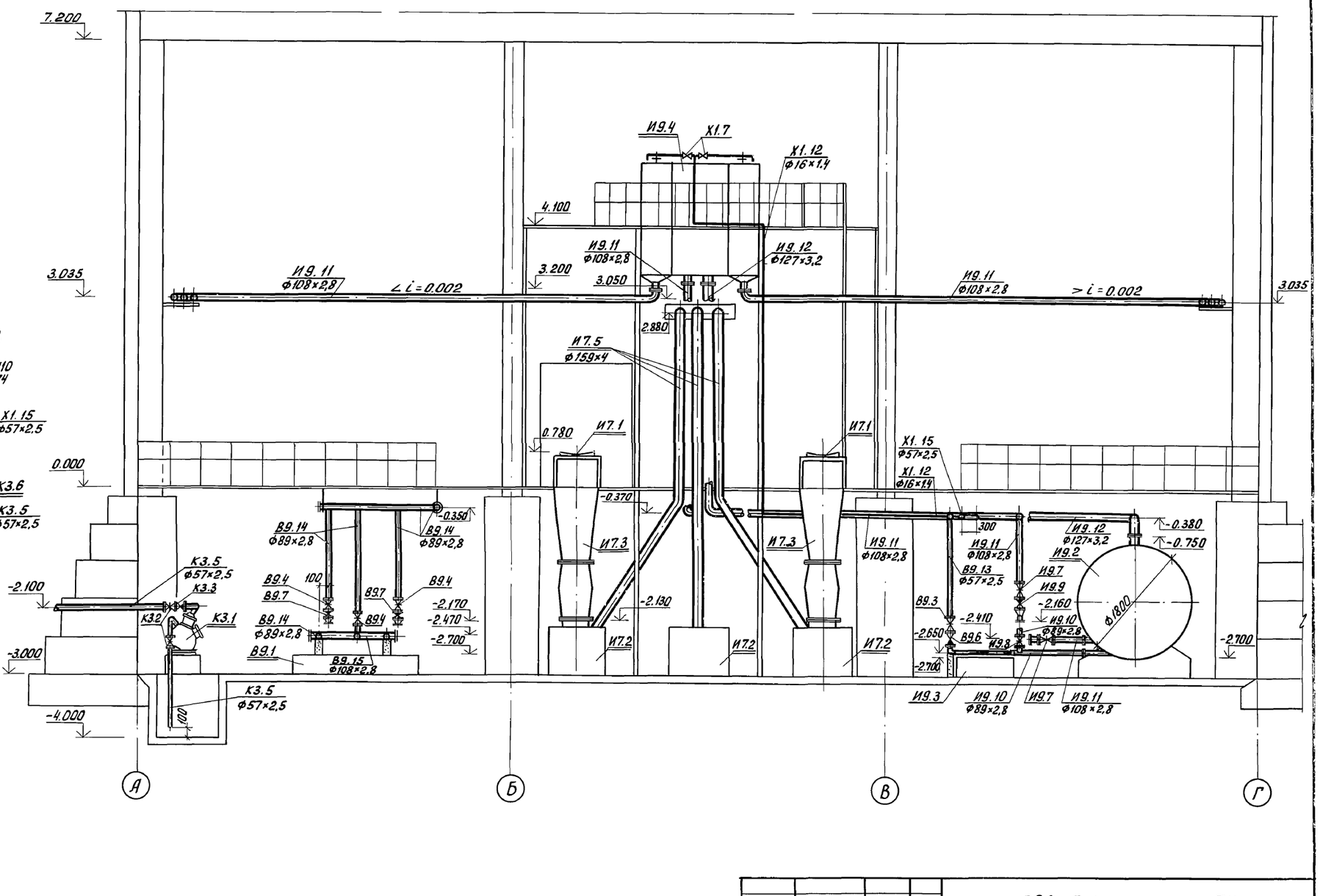

				т.п. 902-5-49.88 ТХ	
Привязан		ПРОВЕР.	Поплавская	Корпус обезвоживания осадка сточных вод с 6 ленточными фильтр-прессами типа ЛМП 10-1Г-01	Стадия: Р; Лист: 6; Листов:
		ИНЖЕН.	Артемова		
		ГИП	Локтюшин		
		ГЛ. СПЕЦ.	Сирота	План на отм. -3.000 Разрез 1-1.	ЦНИИЭП инженерного оборудования г. Москва
Инв. №		Н. КОНТР.	Каганович		
		НАЧ. ОТД.	Гольдман		

22890-02 9

Кол. Яровая

Инв. №: подл. | Подп. и дата | Взам. инв. №

2 - 2
М 1:100

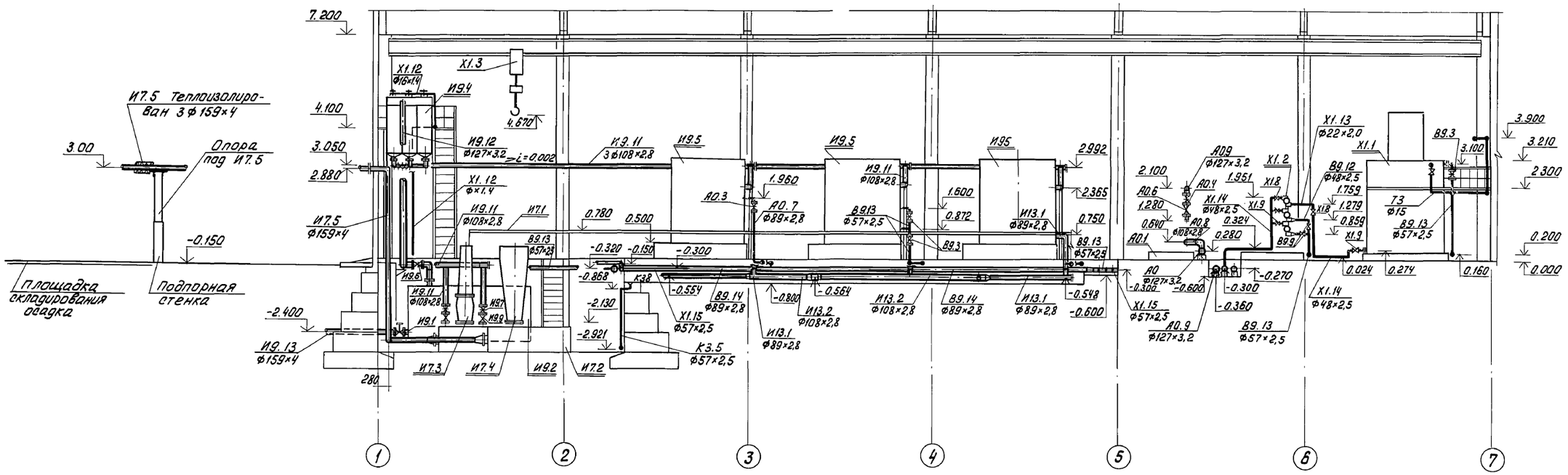

3 - 3
М 1:50

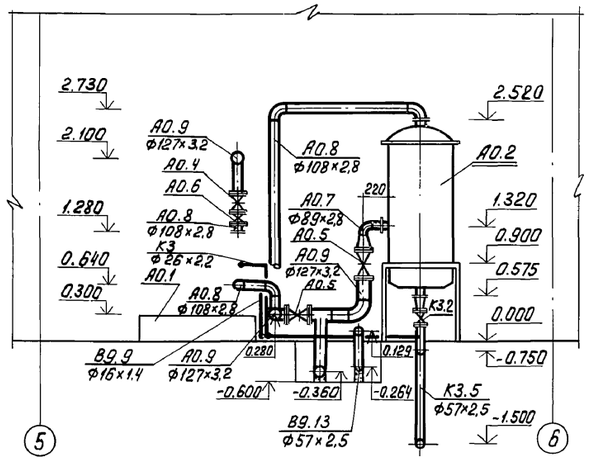

Вид „А"
М 1:50

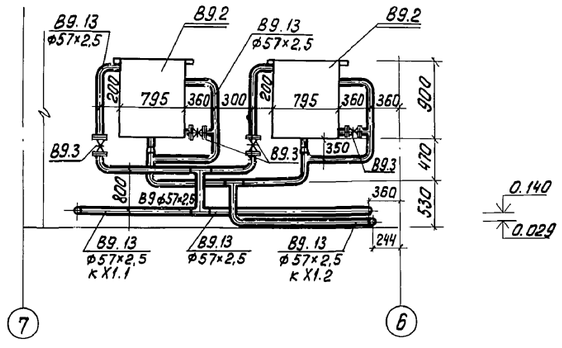

План в осях 6-7; А-Б
М 1:50

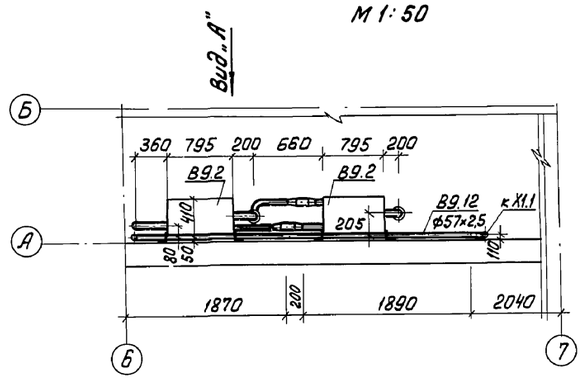

				т.п. 902-5-49.88 ТХ	
Привязан	ПРОВЕР.	Поплавская		Корпус обезвоживания осадка сточных вод с 6 ленточными фильтр-прессами типа ЛМП 10-1Г-01	Стадия Р; Лист 7; Листов
	ИНЖЕН.	Артемова			
	ГИП	Локтюшин			
	ГЛ.СПЕЦ.	Сирота		Разрезы 2-2; 3-3. Планы в осях 6-7; А-Б Вид „А".	ЦНИИЭП инженерного оборудования г. Москва
Инв. N:	Н. КОНТР.	Каганович			
	НАЧ. ОТД.	Гольдман			

22890-02 10

Коп. Яравая

Инв. N: подл. | Подп. и дата | Взам. инв. N:

Альбом II

4 - 4
м 1:50

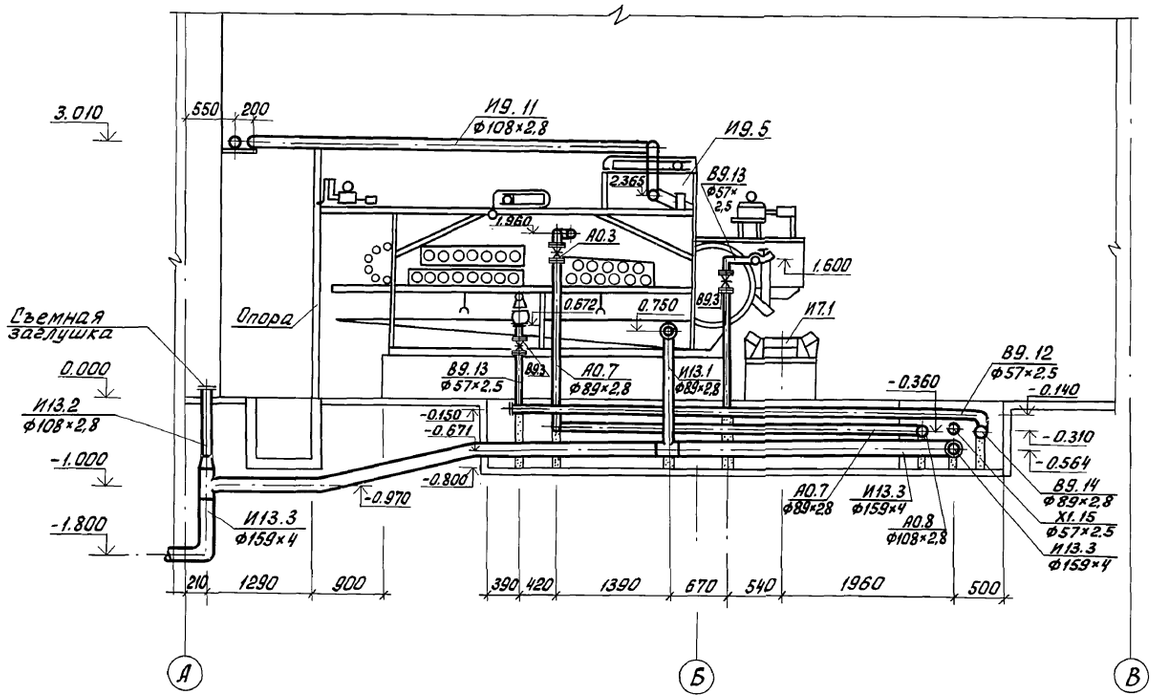

5 - 5
м 1:50

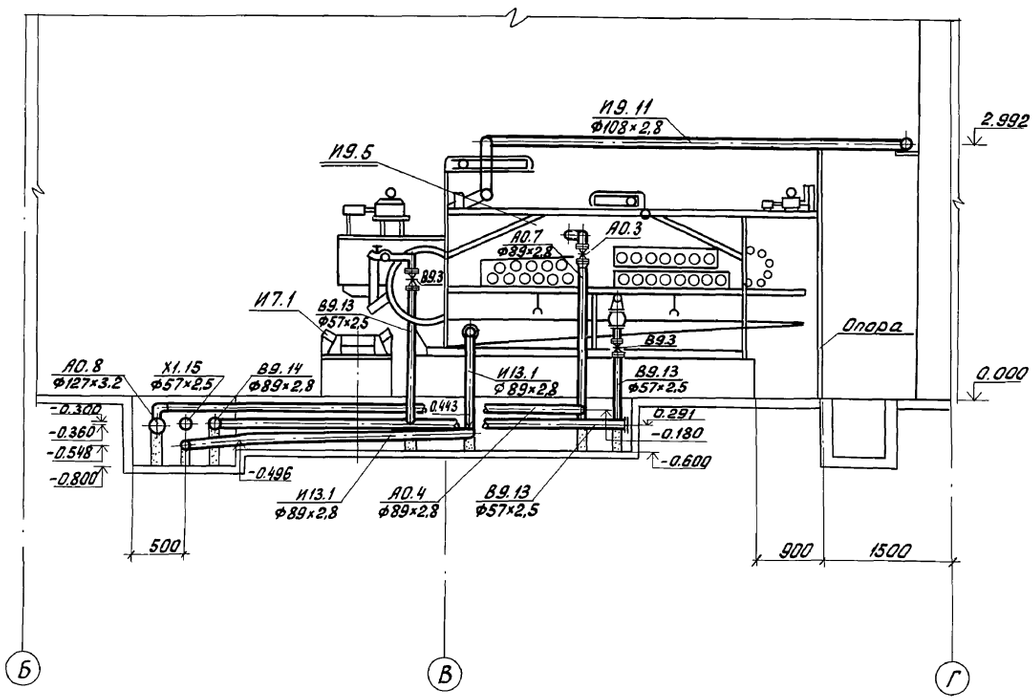

				т.п. 902-5-49.88 ТХ	
Привязан				Корпус обезвоживания осадка сточных вод с 6 ленточными фильтр-прессами типа АМП 10-1Г-01	Стадия: Р; Лист: 8; Листов:
Инв. №:				Разрезы 4-4; 5-5	ЦНИИОМТП инженерного оборудования г. Москва
	Провер.	Поплавская			
	Инженер.	Артемова			
	ГИП	Локтюшин			
	Гл. спец.	Сирота			
	Н. контр.	Каганович			
	Нач. отд.	Гольдман			

Инв. № подл. | Подп. и дата | Взам. инв. №

22890-02 11

Коп. Яровая

Альбом II

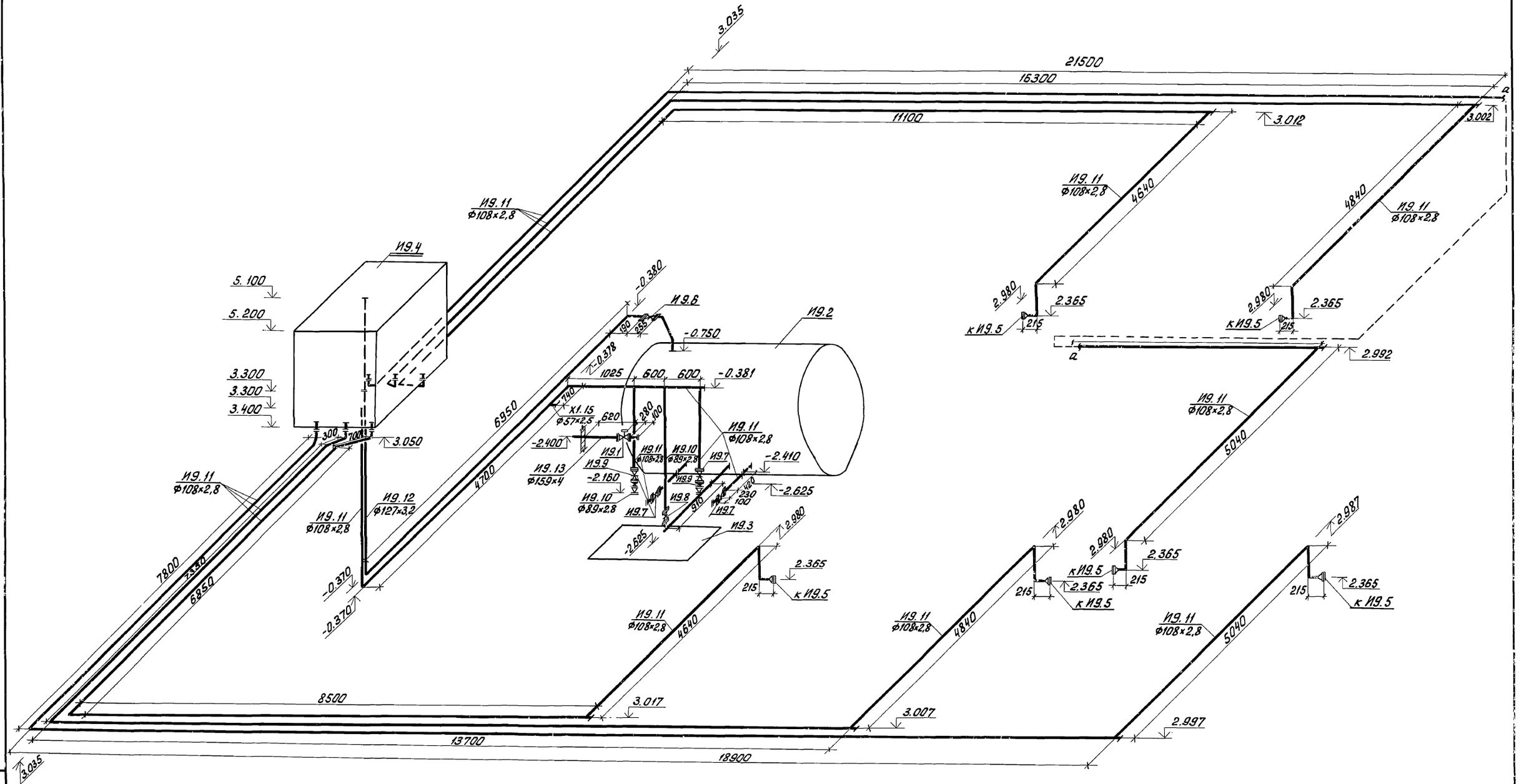

				т.п 902-5-49.88 ТХ		
ПРИВЯЗАН		ПРОВЕР.	ПОПЛАВСКАЯ	Корпус обезвоживания осадка сточных вод с 6 ленточными фильтр-прессами типа ЛМП 10-1Г-01	СТАДИЯ	ЛИСТ	ЛИСТОВ
		ИНЖЕН.	АРТЕМОВА		Р	9	
		ГИП	ЛОКТЮШИН				
		ГЛ. СПЕЦ.	СИРОТА	Схема И9	ЦНИИЭП инженерного оборудования г. Москва		
		НОРМ. КОН.	КАГАНОВИЧ				
ИНВ. N:		НАЧ. ОТД.	ГОЛЬДМАН				

22890-02 12

Коп Яровая

ИНВ N° ПОДЛ | ПОДП. И ДАТА | ВЗАМ. ИНВ. N°

Альбом III

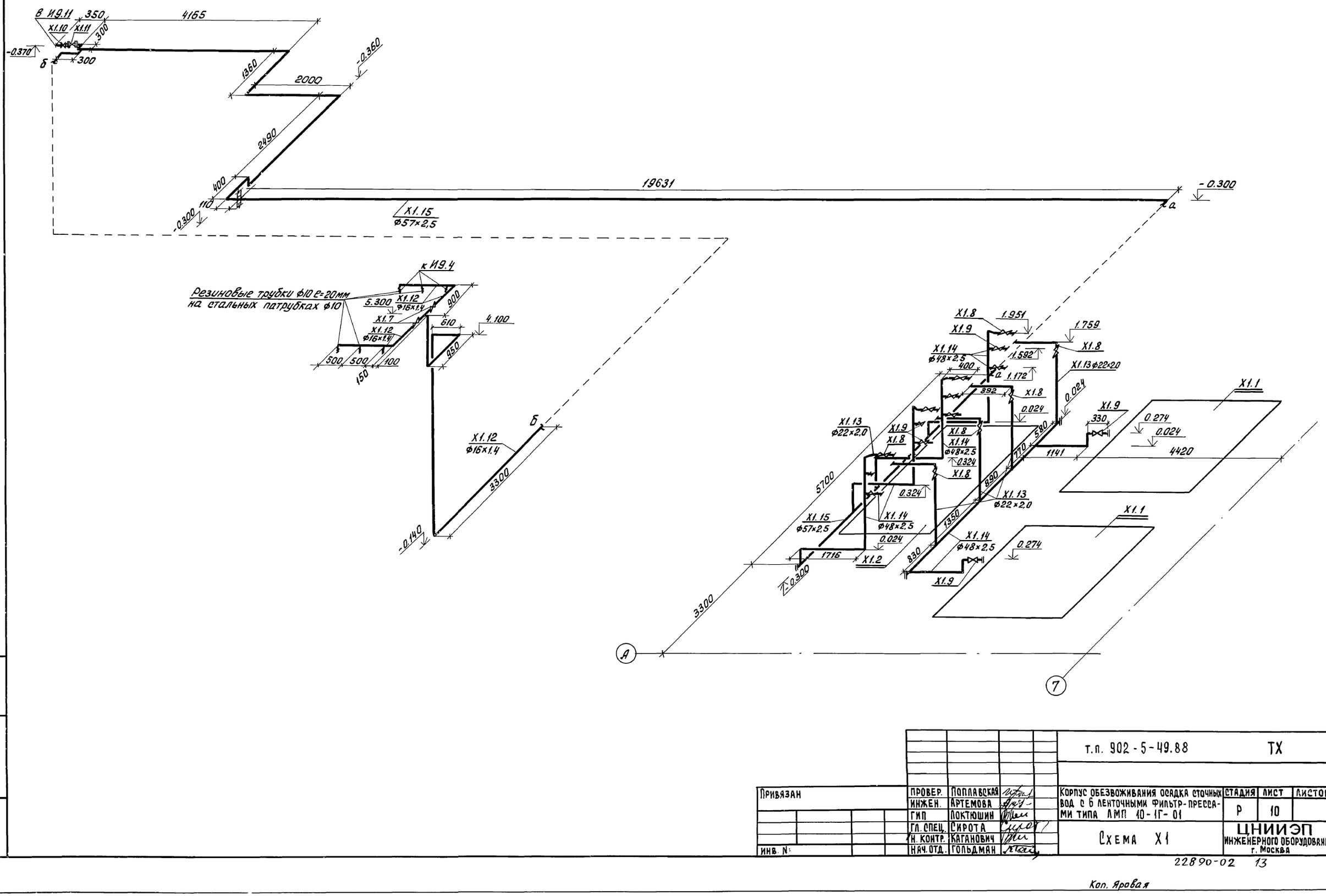

Привязан			т.п. 902-5-49.88 ТХ		
			Корпус обезвоживания осадка сточных вод с 6 ленточными фильтр-прессами типа ЛМП 10-1Г-01	Стадия: Р	Лист: 10	Листов:
Инв. №:			Схема X1	ЦНИИЭП инженерного оборудования г. Москва		

Провер.	Поплавская	
Инжен.	Артемова	
ГИП	Локтюшин	
Гл. спец.	Сирота	
Н. контр.	Каганович	
Нач. отд.	Гольдман	

Инв. №: подл. | Подп. и дата | Взам. инв. №

22890-02 13

Коп. Яровая

Альбом III

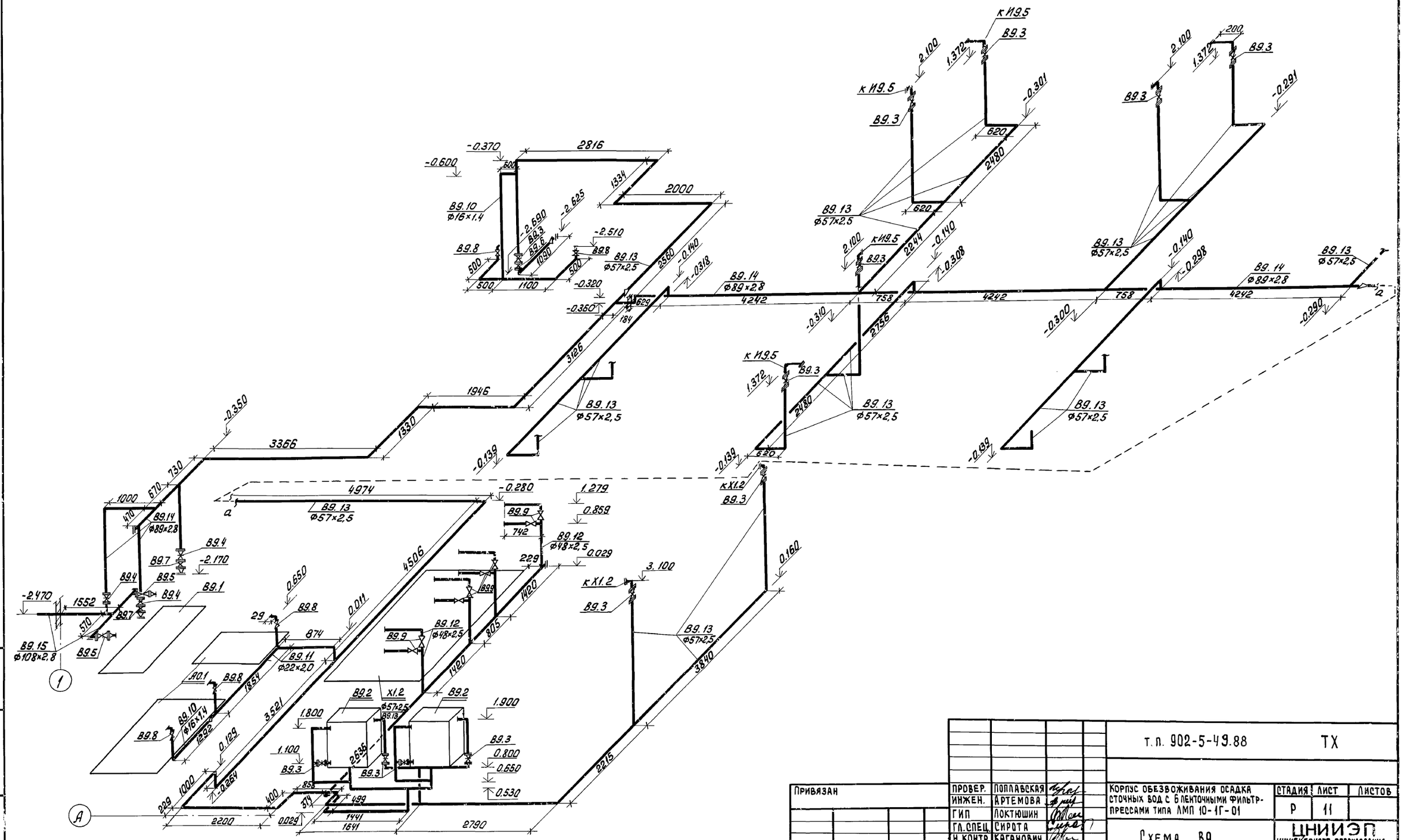

				т.п. 902-5-49.88 ТХ	
Привязан	ПРОВЕР.	Поплавская		Корпус обезвоживания осадка сточных вод с 6 ленточными фильтр-прессами типа ЛМП 10-1Г-01	СТАДИЯ: Р; ЛИСТ: 11; ЛИСТОВ:
	ИНЖЕН.	Артемова			
	ГИП	Локтюшин			
	ГЛ.СПЕЦ.	Сирота		Схема В9	ЦНИИЭП инженерного оборудования г. Москва
	Н.КОНТР.	Каганович			
Инв. N:	НАЧ.ОТД.	Гольдман			

Инв. N: подл. | Подп. и дата | Взам. инв. N:

22890-02 14

Кол. Яровая

Альбом II

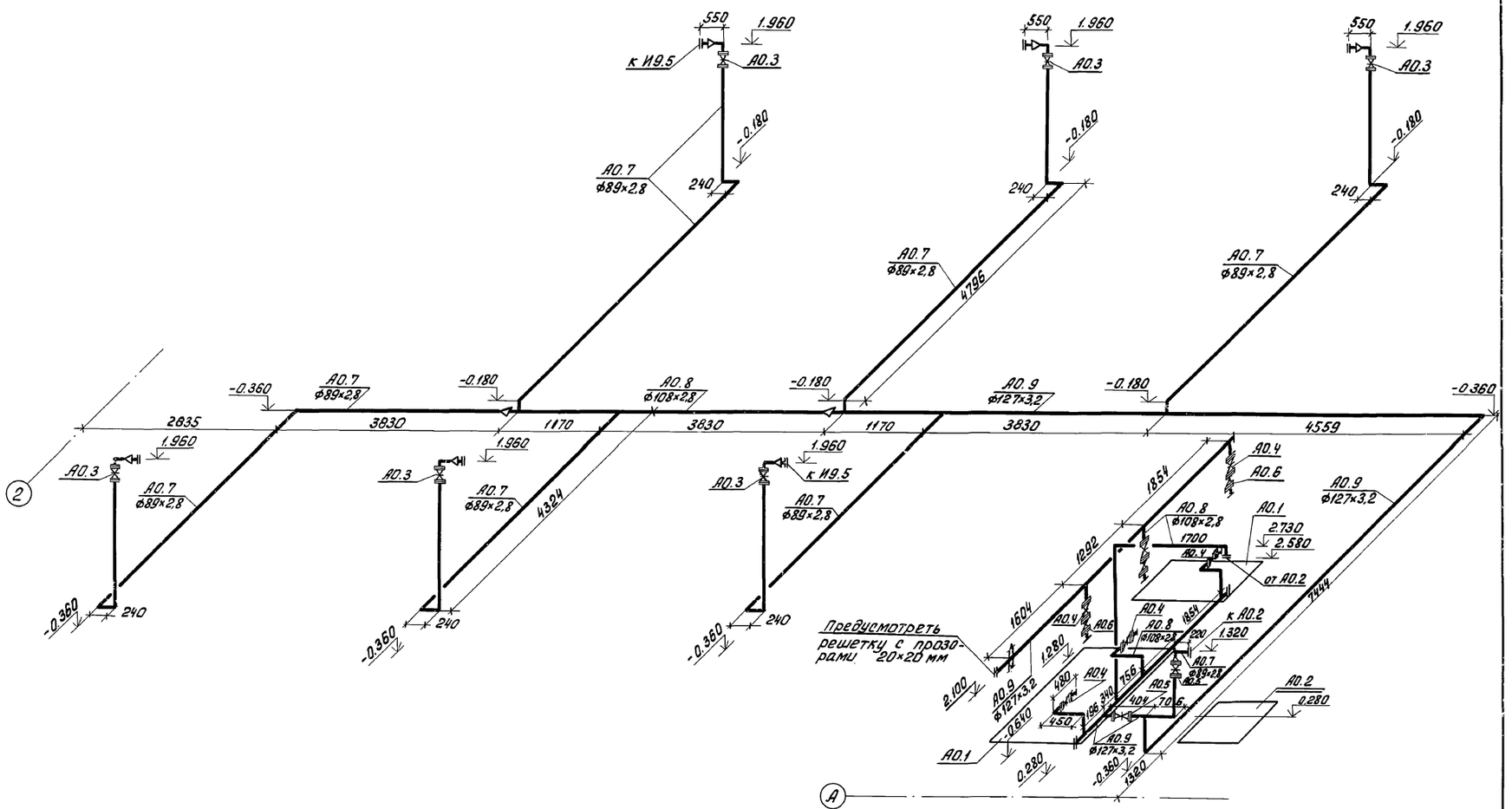

					тп 902-5-49.88 ТХ		
Привязан							

Альбом II

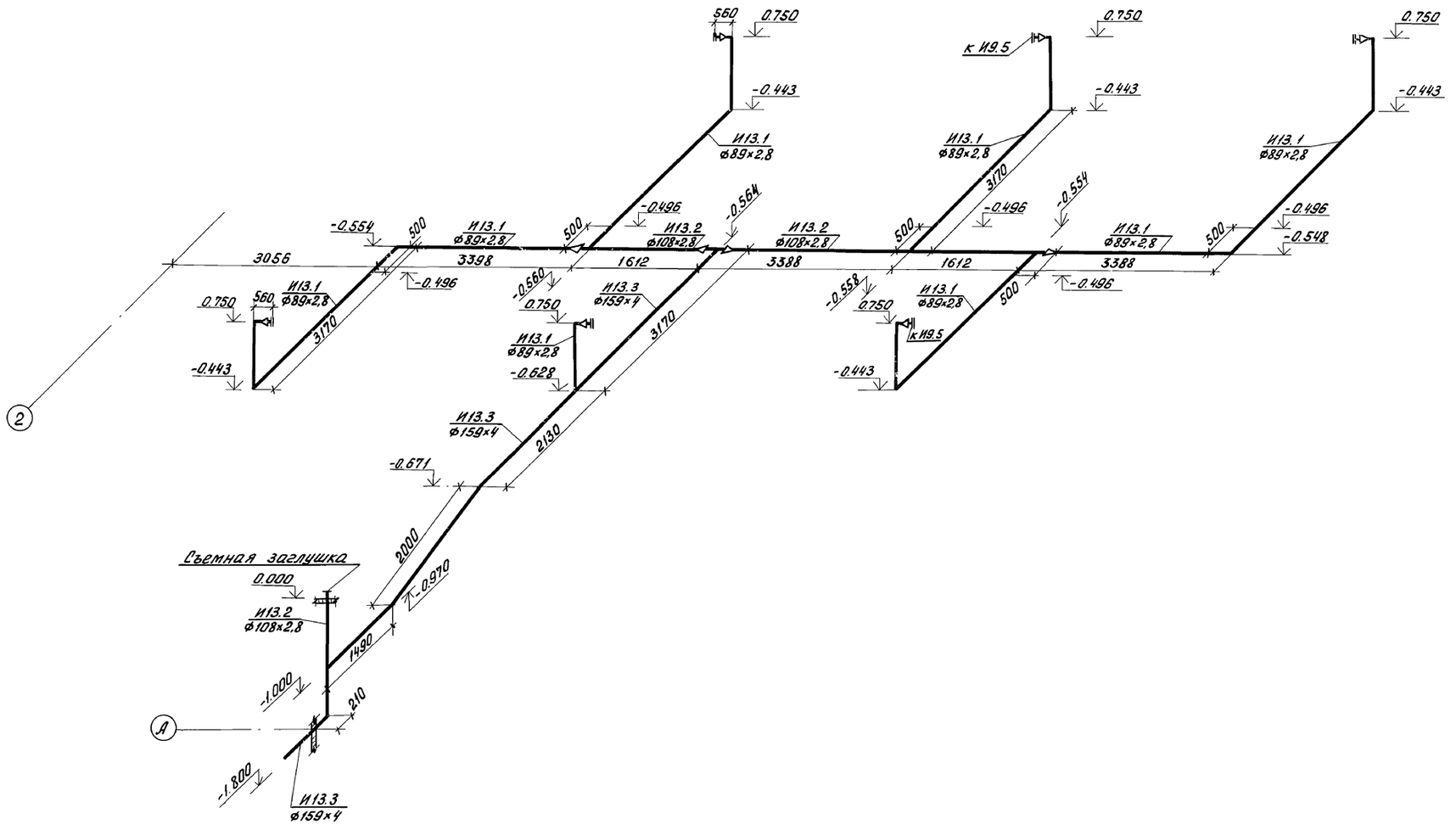

Привязан				т.п. 902-5-49.88 ТХ	
	ПРОВЕР.	ПОПЛАВСКАЯ		Корпус обезвоживания осадка сточных вод с 6 ленточными фильтр-прессами типа АМП 10-1Г-01	Стадия Р; Лист 13; Листов
	ИНЖЕН.	АРТЕМОВА			
	ГИП	ЛОКТЮШИН			
	ГЛ. СПЕЦ.	СИРОТА		Схема И13	ЦНИИЭП инженерного оборудования г. Москва
	Н. КОНТР.	КАГАНОВИЧ			
Инв. N:	НАЧ. ОТД.	ГОЛЬДМАН			

22890-02 16

Инв. N подл. | Подп. и дата | Взам. инв. N

Коп. Яровая

Альбом III

И7

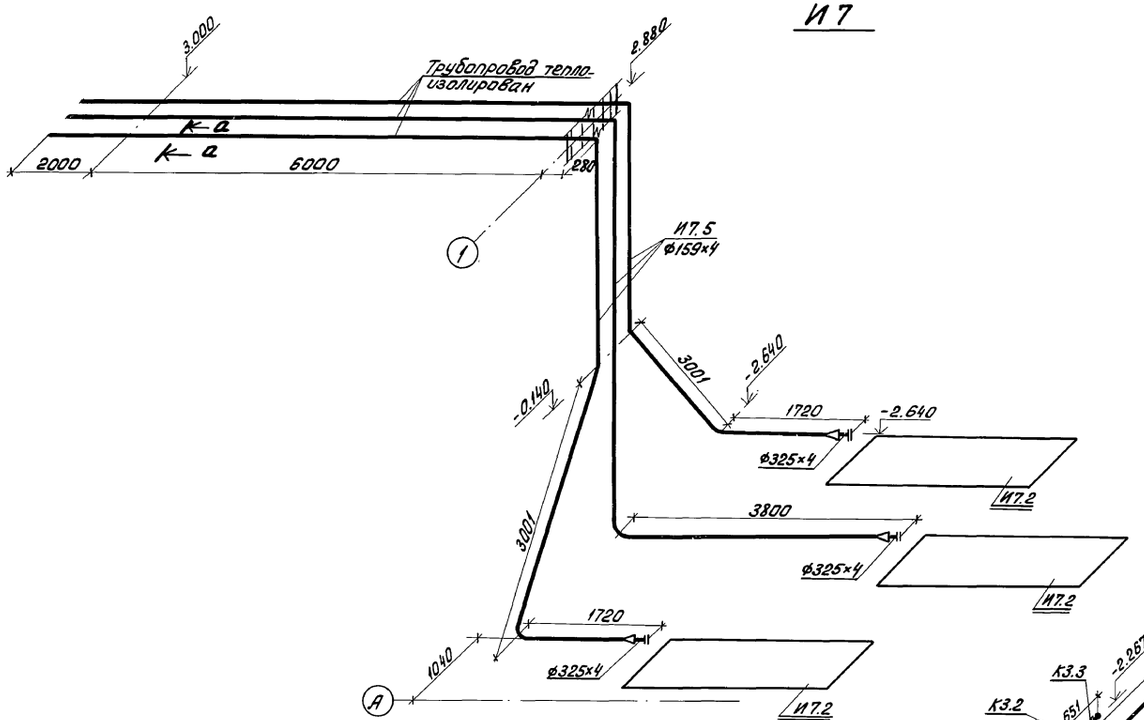

К3

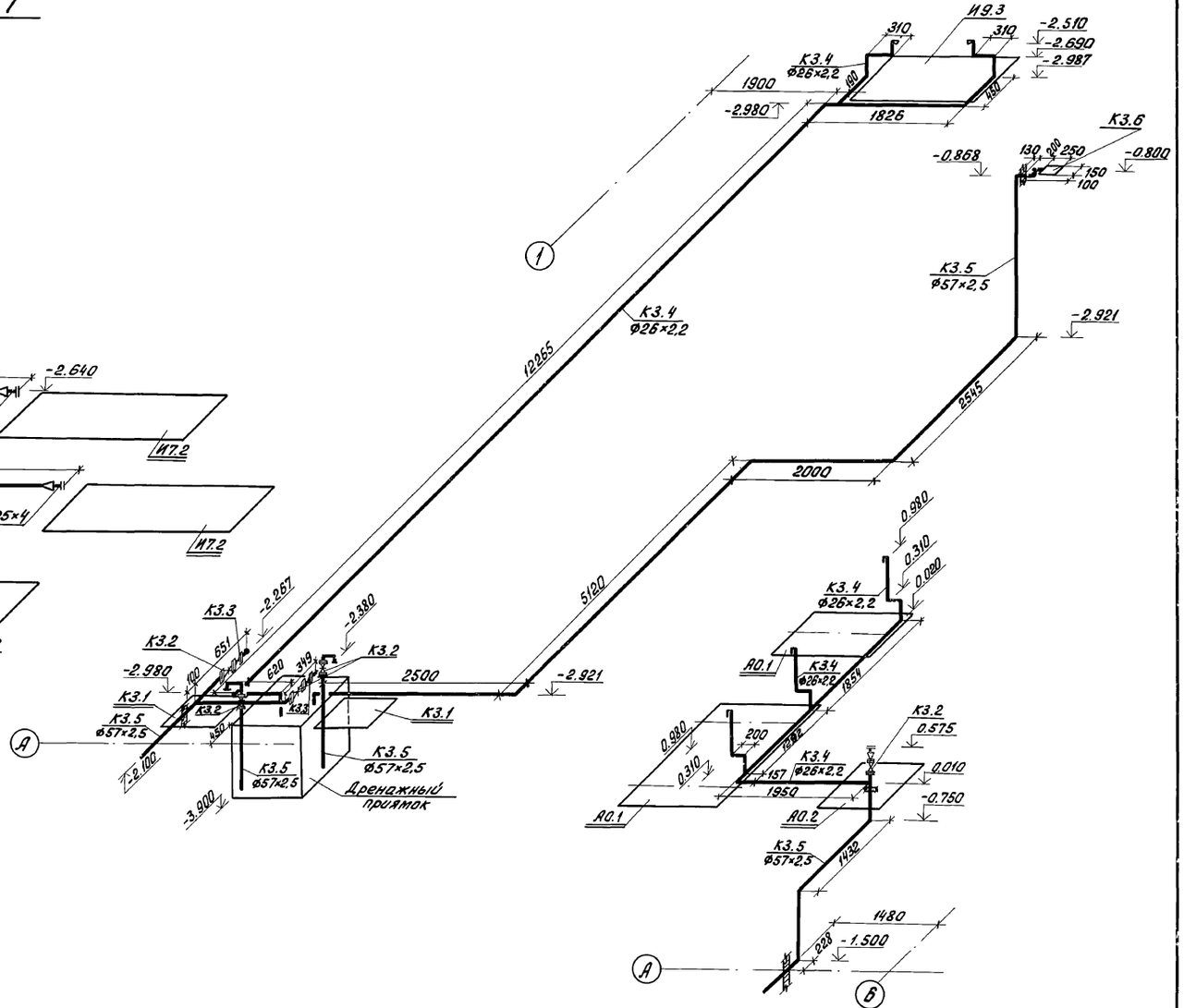

а - а

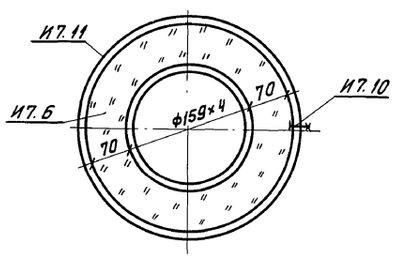

Привязан			т.п. 902-5-49.88 ТХ
	ПРОВЕР.	Поплавская	
	ИНЖЕН	Артемова	Корпус обезвоживания осадка сточных вод с 6 ленточными фильтр-прессами типа ЛМП 10-1Г-01
	ГИП	Локтюшин	Стадия Р; Лист 14; Листов
	ГЛ.СПЕЦ.	Сирота	Схемы И7; К3
	Н.КОНТР	Каганович	ЦНИИЭП инженерного оборудования г. Москва
Инв. N	НАЧ.ОТД	Гольдман	

22890-02 17

Коп. Яровая

Инв. N подл. | Подп. и дата | Взам. инв. N

Альбом II

А - А

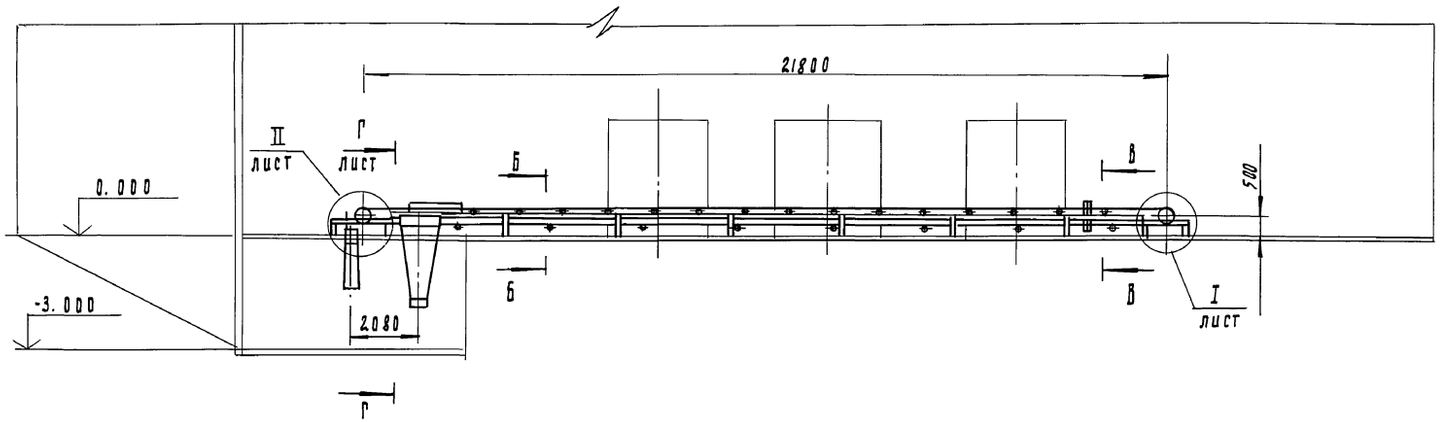

Б - Б

м 1:10

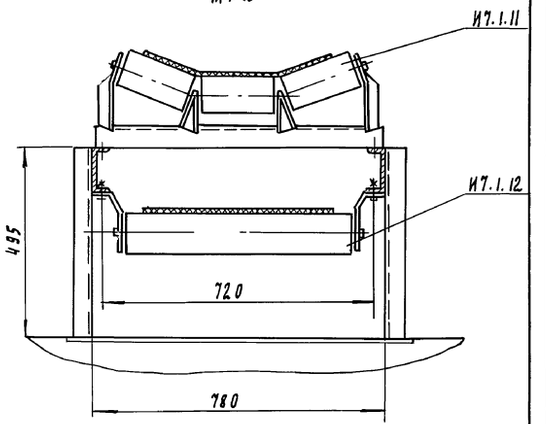

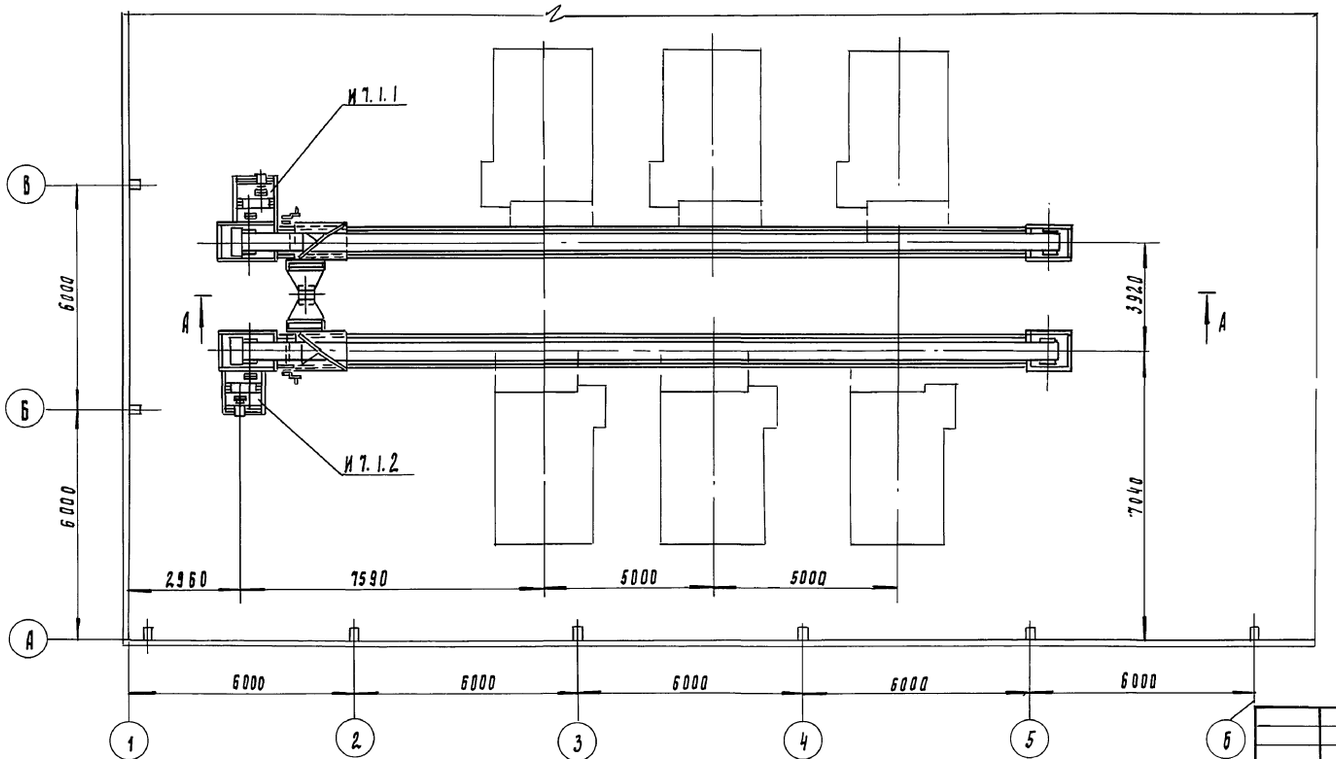

В - В

м 1:10

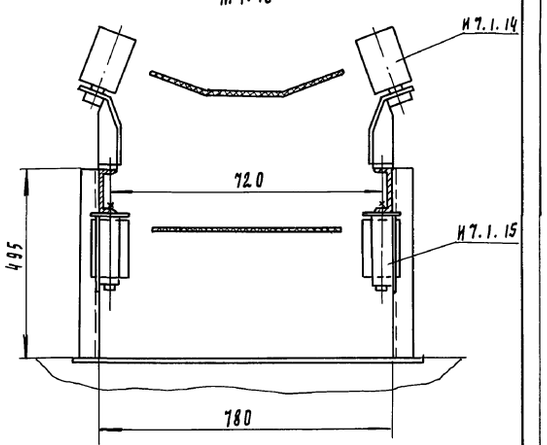

Т.П 902-5-49.88 ТХ

Привязан:	Ст. инж.	Буданкова	
	Рук. гр.	Горяинов	
	РИП	Шилков	
	ГКО	Кремнев	11.87
Инв.№	Нач. отд.	Сухаренко	

Корпус обезвоживания осадка сточных вод с 6 прессфильтрами АМП10-1Г-01

Линия транспорта обезвоженного осадка. Общий вид. Разрезы

Стадия	Лист	Листов
Р	15	

ЦНИИЭП инж. оборудования

22890-02 18

Копировал Родлевская

Формат А2

Инв.№ подл. | Подп. и дата | Взам. инв.№

Альбом III

I лист
м 1:10

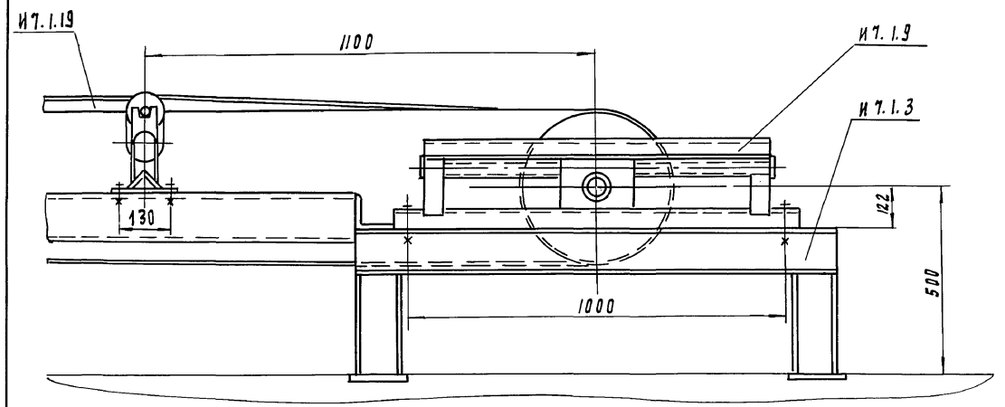

II лист
м 1:10

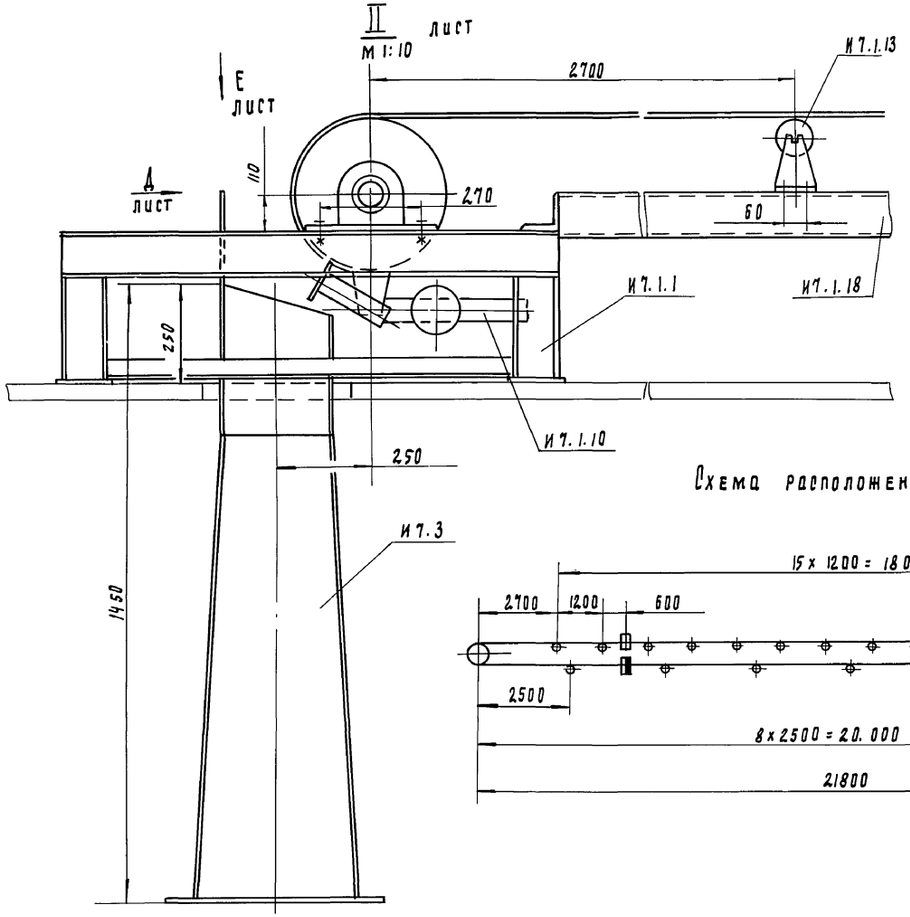

П - П лист
м 1:20

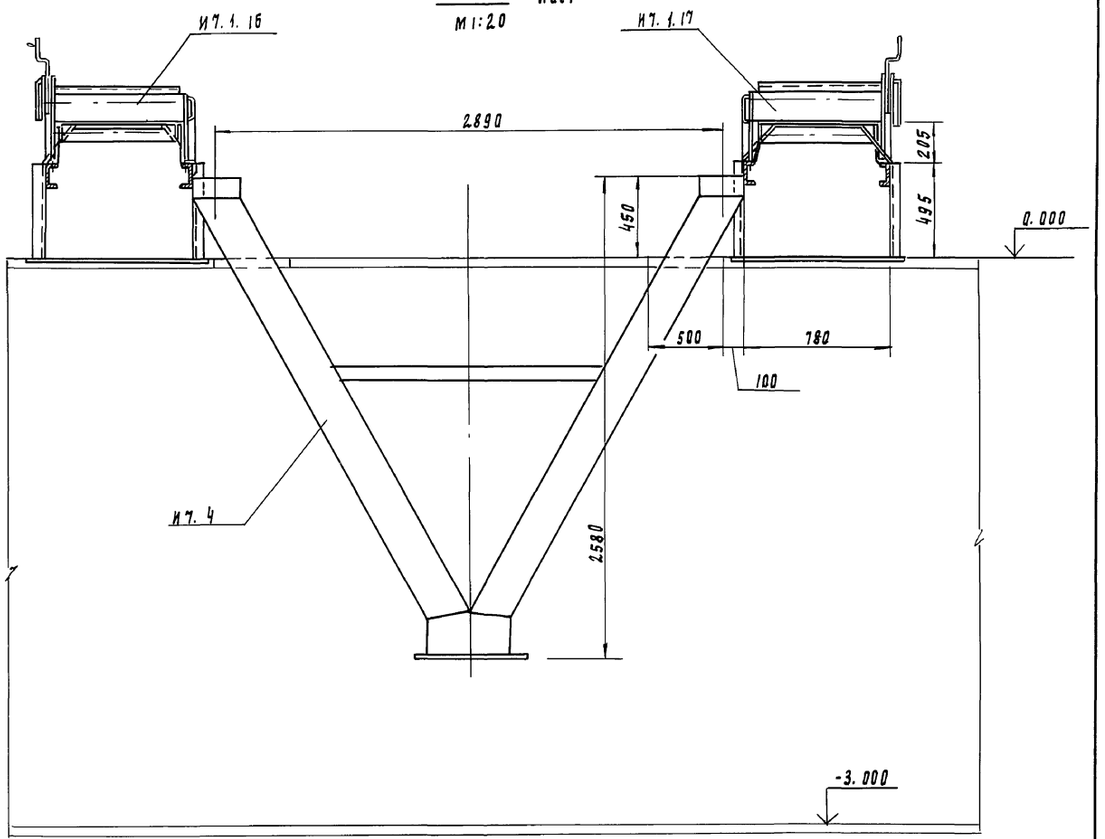

Схема расположения роликоопор

Условные обозначения

- роликоопора желобчатая
- роликоопора прямая верхняя высокая
- роликоопора нижняя
- ролик дефлекторный верхний
- ролик дефлекторный нижний
- барабан приводной
- барабан натяжной

Инв. № подл. | Подп. и дата | Взам. инв. №

Привязан				Т.П 902-5-49.88		ТХ	
			Ст. инж.	Буданкова			
			Рук. гр.	Ворянов			
			РНП	Шипков			
			РКО	Кремнев	11.87		
Инв. №			Нач. ОТД	Сухаренко			

Корпус обезвоживания осадка сточных вод с 6 фильтр-прессами АМП 10-1Г-01	Стадия	Лист	Листов
	Р	16	
Линия транспорта обезвоженного осадка. Схема. Разрезы.	ЦНИИЭП инж. оборудования		

22890-02 19

Копировал Родаевская

Формат А2

Альбом II

Вид Д лист
м 1:10

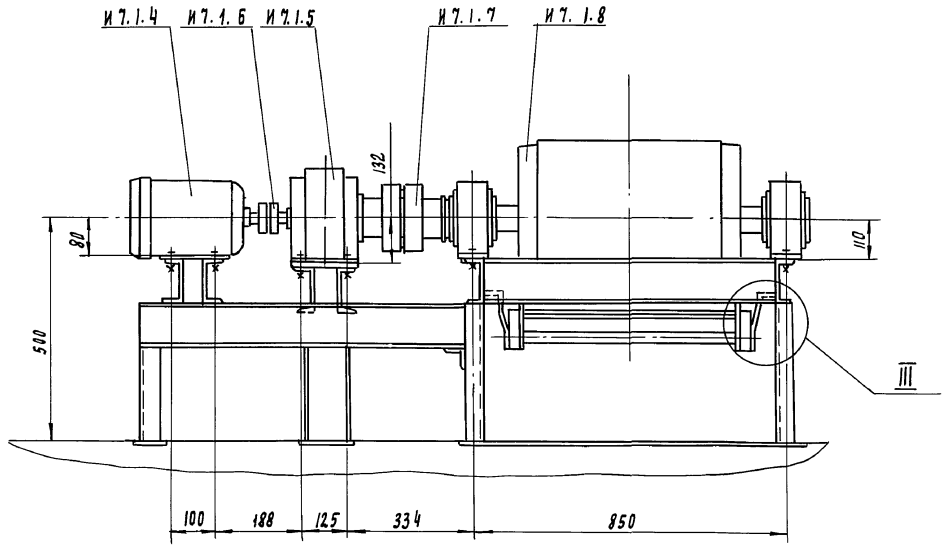

Вид Е лист
м 1:10

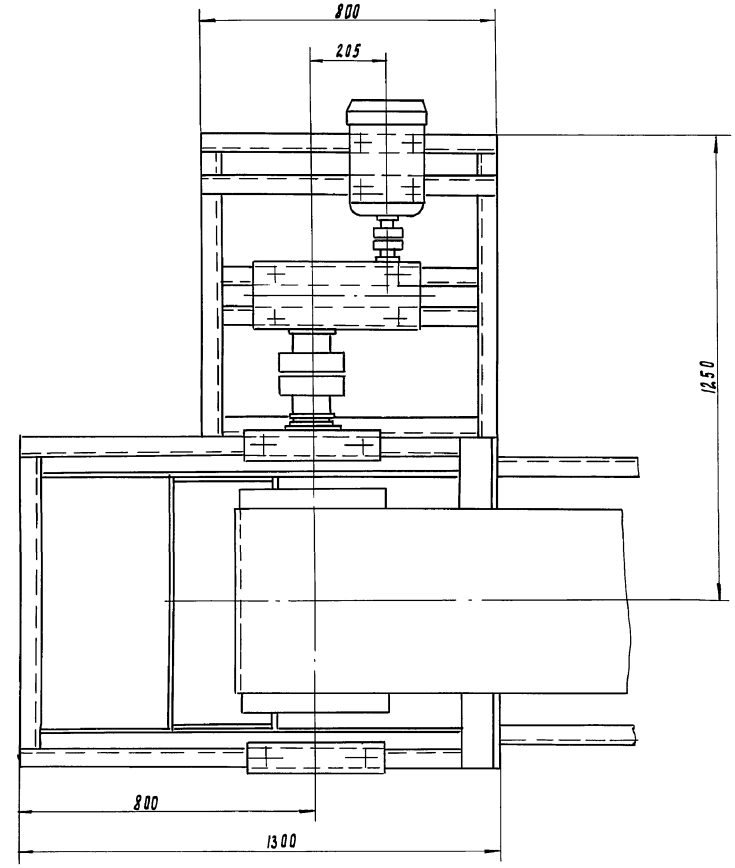

III
м 1:2

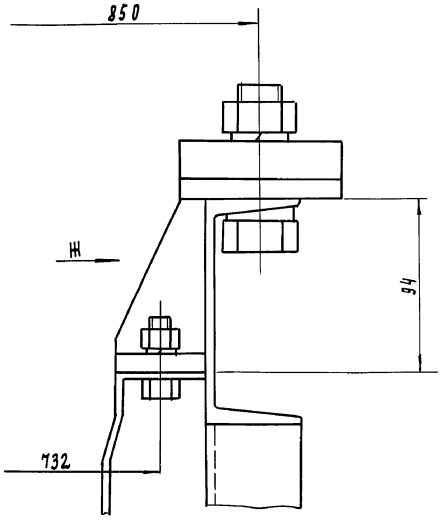

Вид Ж
м 1:2

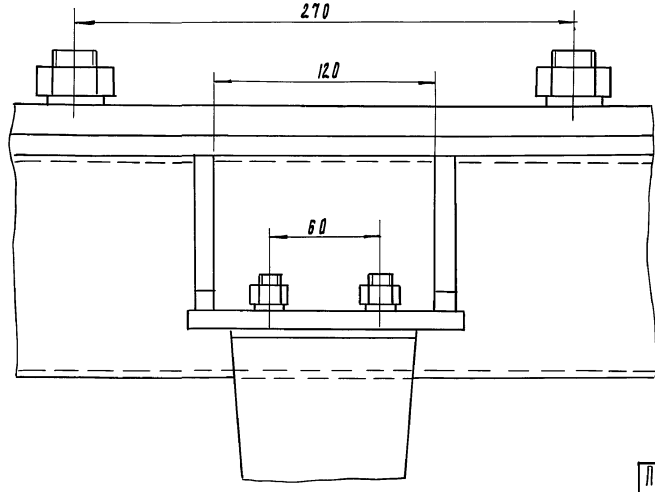

Привязан:				Т. П. 902-5-49.88 ТХ			
	Гл. инж.	Буданкова		Корпус обезвоживания осадка сточных вод с 6 фильтр-прессами ЛМП10-1Г-01	Стадия	Лист	Листов
	Рук. пр.	Поряников			Р	17	
	ГИП	Шипков		Линия транспорта обезвоженного осадка. Виды. Выносной элемент.	ЦНИИЭП оборудования		инж.
	ГКО	Кремнев	11.87				
Инв. №	Нач. отд.	Рухаренко					

22890-02 20

Копировал Родлевская

Формат А2

Инв. № подл. | Подп. и дата | Взам. инв. №

Альбом II

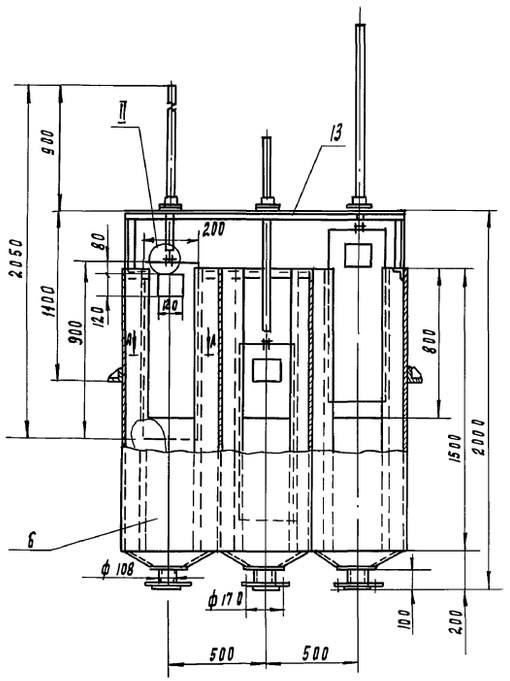

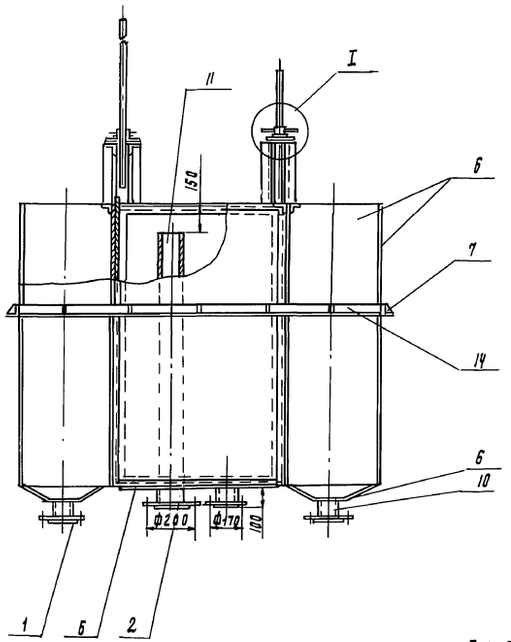

Б - Б
м 1:2

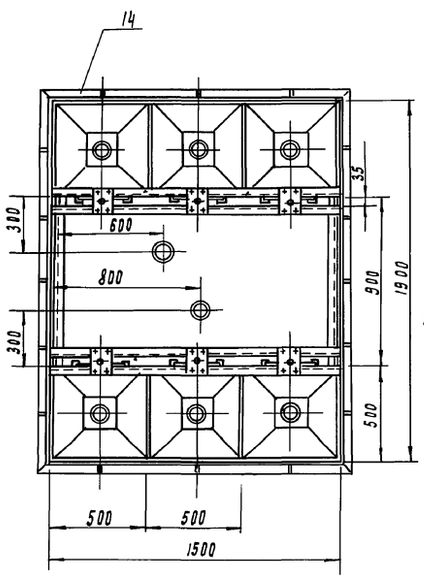

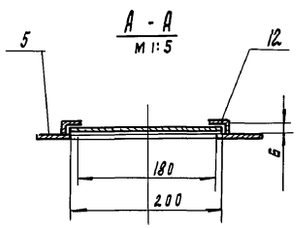

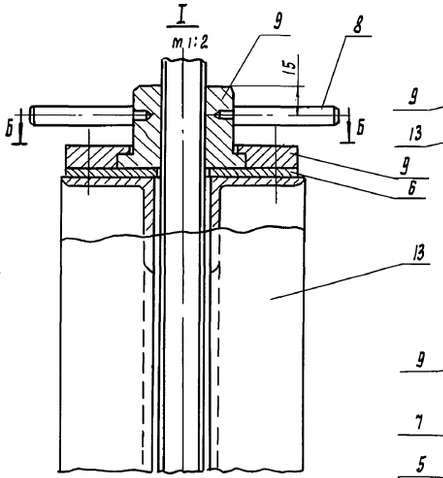

Болт М10-6g х 40.58
ГОСТ 7798-70 - 24 шт

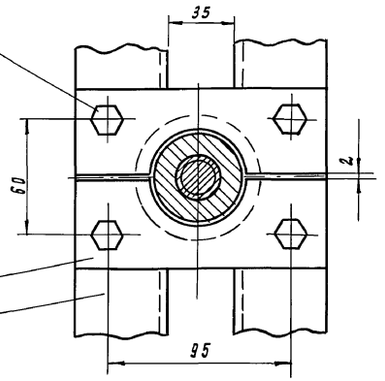

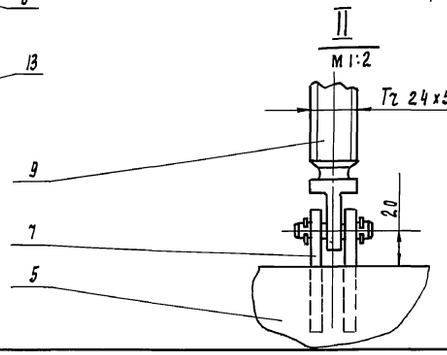

Поз	Наименование	Кол	Дополнительные указания
	Стандартные изделия		
1	Фланец 1-100-2,5 ГОСТ 12820-80	7	2,14 кг
2	Фланец 1-125-2,5 ГОСТ 12820-80	1	2,60 кг
	Материалы		
5	Лист Б-3 ГОСТ 19903-74 / Ст3 ГОСТ 16523-70	5,7 кг	
6	Лист Б-4 ГОСТ 19903-74 / Ст3 ГОСТ 14637-79	510 кг	
7	Лист Б-6 ГОСТ 19903-74 / Ст3 ГОСТ 14637-79	3,5 кг	
8	Круг 12-В ГОСТ 2590-71 / Ст3 ГОСТ 535-79	0,76 м	0,6 кг
9	Ст3 ГОСТ 380-71	28 кг	
10	Труба 108х2,8 ГОСТ 10704-76 / Д ГОСТ 10705-80	0,7 м	5 кг
11	Труба 133х3,2 ГОСТ 10704-76 / Д ГОСТ 10705-80	1,45 м	13 кг
12	Уголок 20х20х3-Б ГОСТ 8509-86 / Ст3 ГОСТ 535-79	18 м	16,6 кг
13	Уголок 50х50х5-Б ГОСТ 8509-86 / Ст3 ГОСТ 535-79	27 м	102 кг
14	Уголок 100х100х8-Б ГОСТ 8509-86 / Ст3 ГОСТ 535-79	7,2 м	79,2 кг

1. Сварные швы - по ГОСТ 5264-80 и 11534-75
2. Покрытие - эмаль ХВ-1100 ГОСТ 6993-79 в 2 слоя по грунту ФЛ-03К ГОСТ 9109-81.
3. Смазка трущихся частей затвора - солидол синтетический ГОСТ 4366-76.

Масса 785 кг

Разраб.	Окунецкая		Т.П. 902-5-49.88		ТХН-1
Пров.	Шифрина		Бак-распределитель осадка. Эскизный чертеж общего вида	Стадия	Лист	Листов
Н. контр.	Кремнев	1.87				
Утв.	Шпаков			ЦНИИЭП оборудования	инж.	

Инв. № подл. | Подп. и дата | Взам. инв. №

Копировал Родлевская

Формат А2

Альбом III

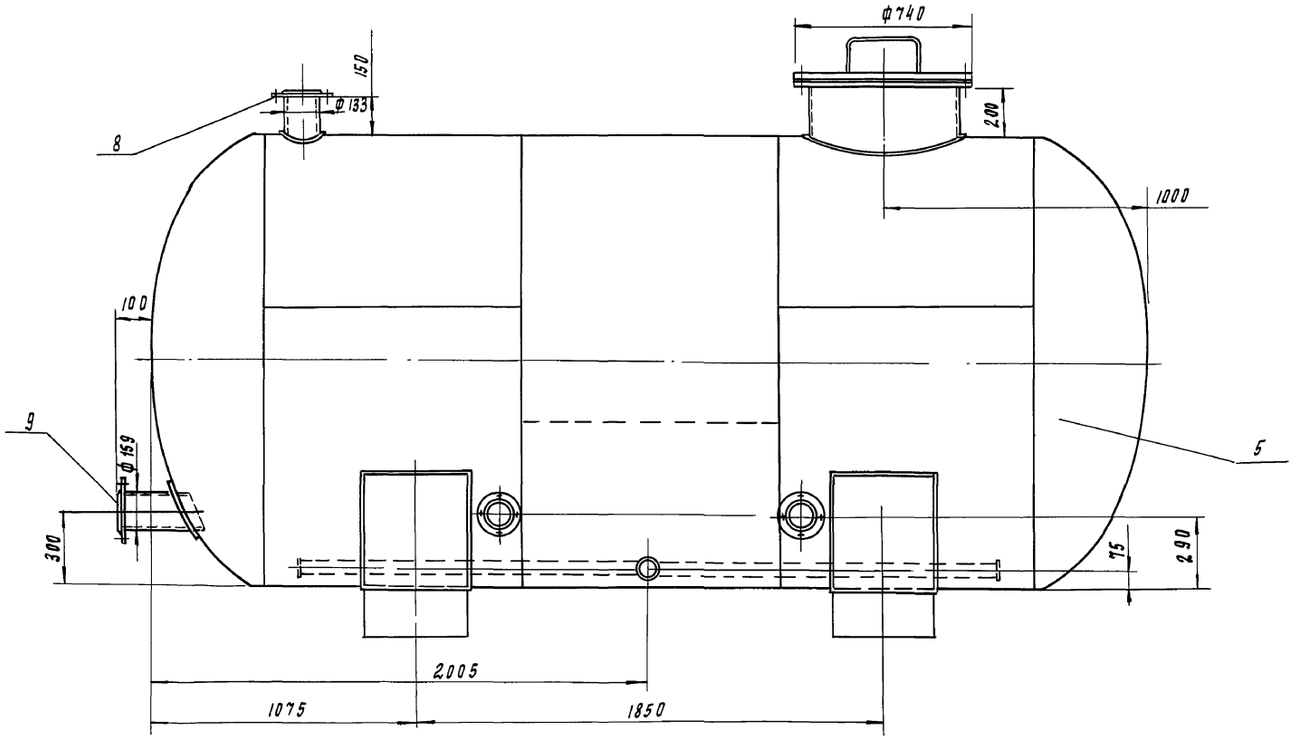

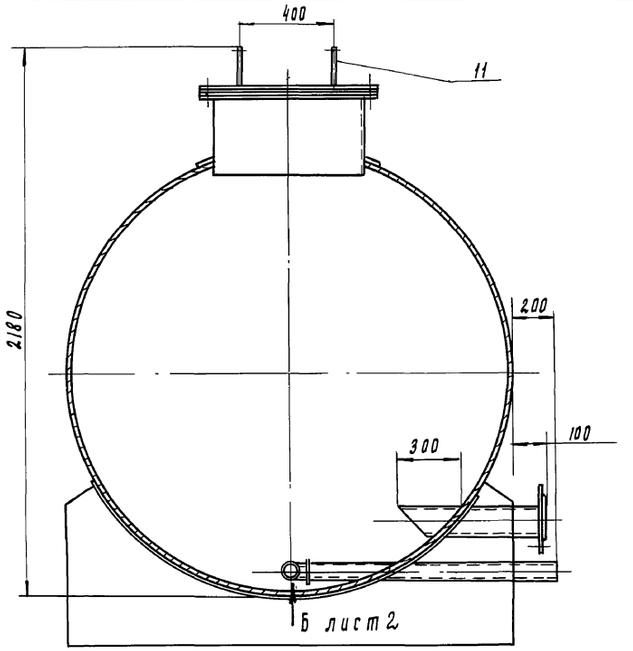

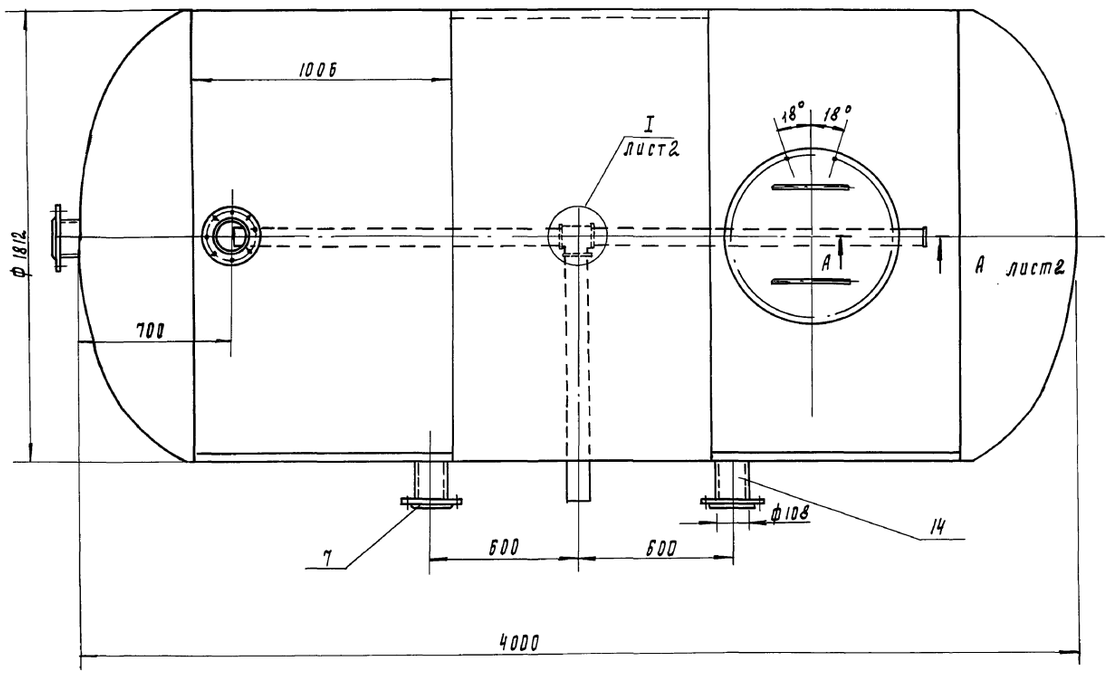

Техническая характеристика

1. Рабочее давление в резервуаре Рр. МПа (кг/см²) - 0.05 (0.5)
2. Объем резервуара V, м³

Технические требования

1. Сварные швы по ГОСТ 5264-80, ГОСТ 11534-75
2. Покрытие наружных и внутренних поверхностей - комплексное двухслойное грунтом ХС-010, эмалью ХС-710 и лаком ХС-76 по ГОСТ 9355-81
3. Испытать резервуар на прочность и плотность под пробным давлением Рпр=0.1МПа (1кг/см²)

Масса 1295 кг

				ТП 902-5-49.88		ТХН-2
Разраб.	Царыгина			Резервуар осадка. Эскизный чертеж общего вида	Стадия	Лист 1	Листов 2
Пров.	Шилков						
Н. контр.	Кремнев		11.87		ЦНИИЭП инж. оборудования.		
Утв.	Шилков						

Инв. № подл. | Подп. и дата | Взам. инв. №

Копировал Родаевская

Формат А2

Альбом II

А - А
м 1:2
лист 1

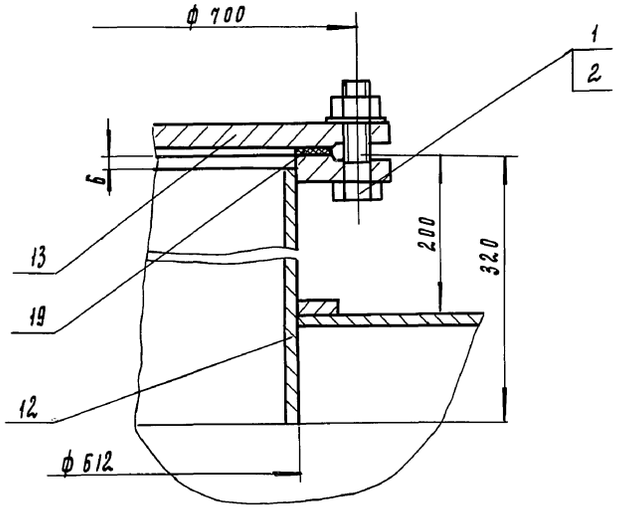

В - В
м 1:2

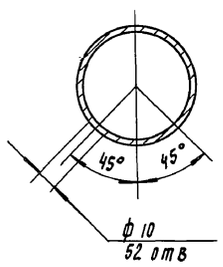

Вид б
м 1:2
лист 1

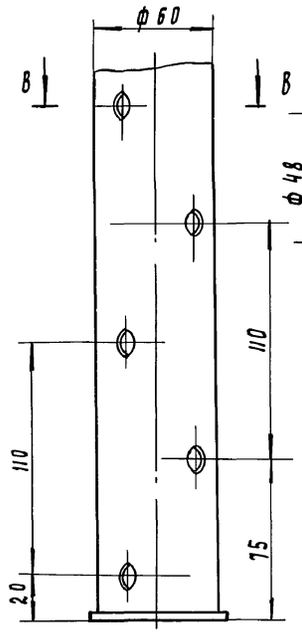

I
м 1:2
лист 1

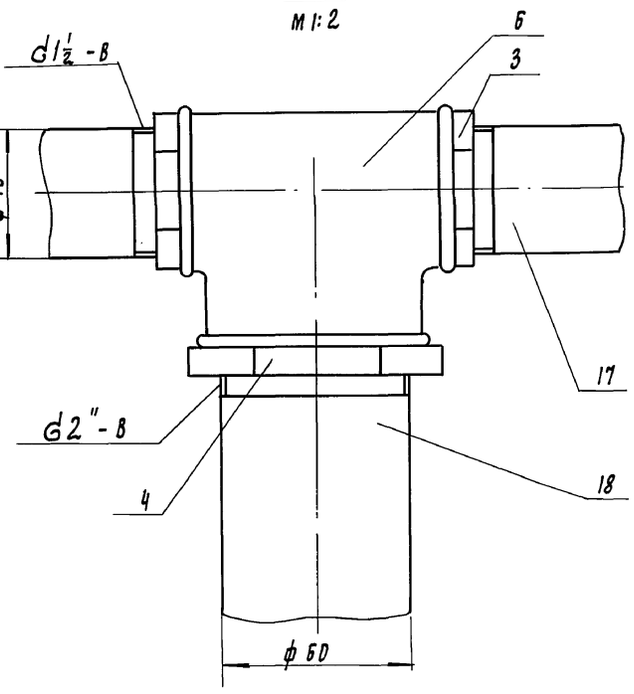

Поз	Наименование	Кол	Дополнительные указания
	Стандартные изделия		
1	Болт м20-6g × 50.58 пост 7798-70	20	
2	Гайка м20-6Н.5 пост 5915-70	20	
3	Контргайка 50 пост 8968-75	2	
4	Контргайка 80 пост 8968-75	1	
5	Днище 1800-6-450 пост 6533-78	2	
6	Тройник 40×50 пост 8949-75	1	
	Фланец пост 12820-80		
7	1-100-2.5	1	
8	1-125-2.5	1	
9	1-150-2.5	2	
	Материалы		
11	Круг 10-В-пост 2590-71 / Ст 3 пост 535-79	0.5м	0.4 кг
12	Лист Б-6 пост 19903-74 / ВСт3кп2 пост 14637-79	17.71м²	834 кг
13	Лист Б-12 пост 19903-74 / Ст 3 пост 14637-79	0.43м²	40.5 кг
	Труба пост 10704-76 / Д пост 10705-80		
14	108×2.8	1.5м	10.9 кг
15	133×3.2	0.35м	3.64 кг
16	159×4	0.35м	5.35 кг
	Труба пост 3262-75		
17	40×3	2.9м	12.4 кг
18	50×3	1.54м	11.3 кг
19	Пластина I, лист тмкщ-с-3		
	пост 7338-77	0.07м²	0.1 кг

Инв. № подл. | Подп. и дата | Взам. инв. №

Альбом II

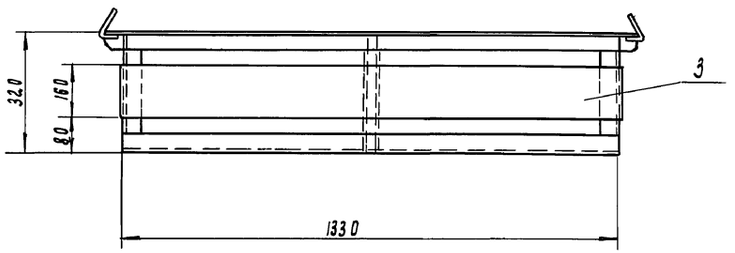

I
м 1:2

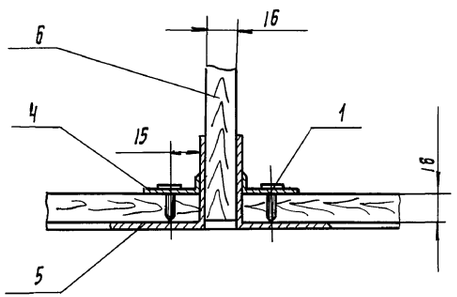

А - А
м 1:2

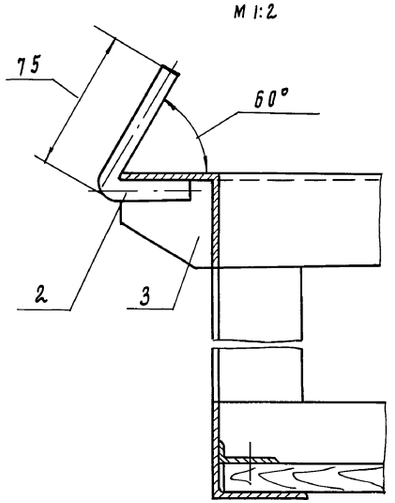

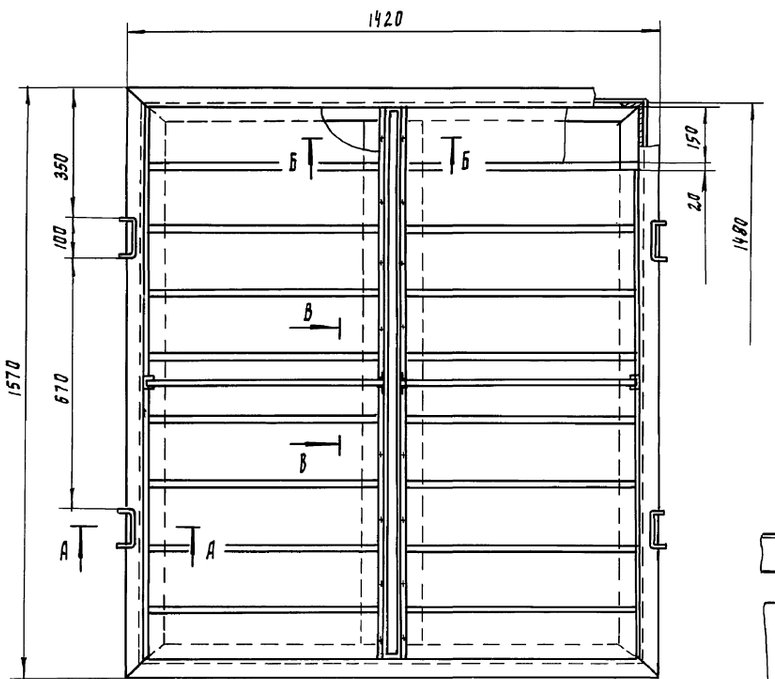

Б - Б
м 1:5

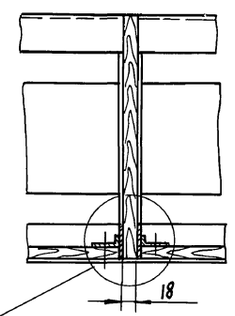

В - В повернуто
м 1:5

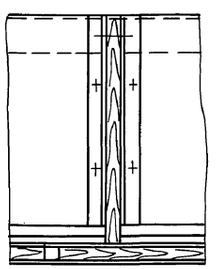

Поз.	Наименование	Кол.	Дополнительные указания
	Стандартные изделия		
1	Шуруп I.5×16 ГОСТ 1145-80	44	
	Материалы		
2	Круг 10-В ГОСТ 2590-71 / Ст.3 ГОСТ 535-79	1.4м	0.83 кг
3	Лист Б-2 ГОСТ 19903-74 / Ст.3 ГОСТ 16523-70	0.3м²	4.4 кг
	Уголок ГОСТ 8509-86 / Ст.3 сп ГОСТ 535-79		
4	25×25×3-Б	1.6м	1.8 кг
5	50×50×5-Б	15.5м	36 кг
6	Пиломатериалы лиственных		
	пород 150×16 ГОСТ 2695-83	3.5м²	36 кг

1. Сварные швы по ГОСТ 5264-80;
2. Покрытие металлических поверхностей - Эмаль ХВ-1100 ГОСТ 6993-79 в 2слоя по грунту ФЛ-03к ГОСТ 9109-81.

Масса 80кг

				Т.П 902-5-49.88		ТХН-3
Разраб	Буданкова			Поддон для мешков Эскизный чертеж общего вида	Стадия	Лист	Листов
Пров.	Шипков						
Н. контр.	Кремнев		11.87		ЦНИИЭП инж. оборудования		
Утв.	Шипков						

22890-02 24

Инв.№ подл. | Подп. и дата | Взам. инв.№

Копировал Родлевская

Формат А2

Альбом III

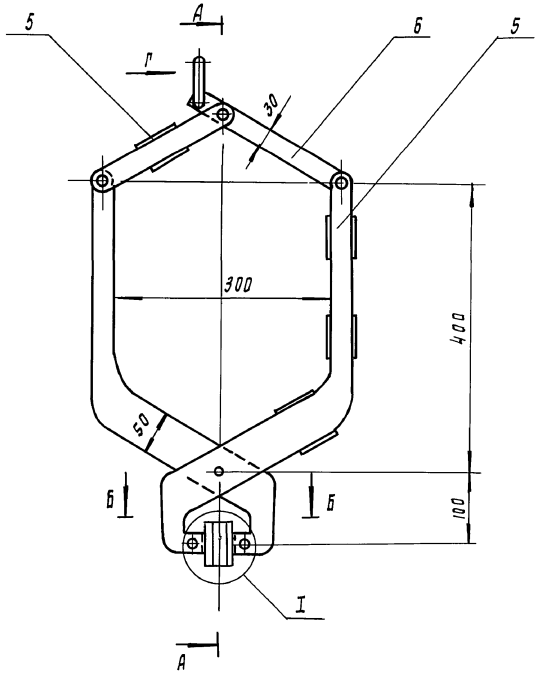

А - А

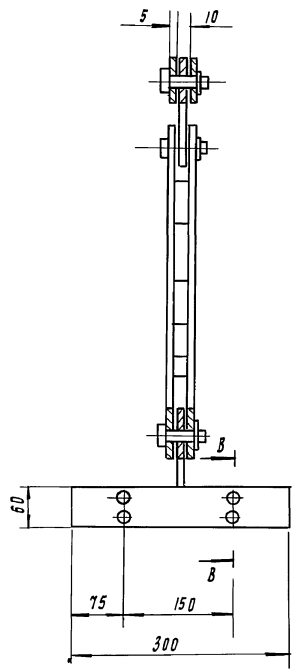

Поз	Наименование		Кол	Дополнительные указания
	Стандартные изделия			
1	Винт В2.М5-6g×20.48			
	ГОСТ 17475-80		4	
2	Шайба 16.01.01 ГОСТ 11371-78		6	
3	Шплинт 5×22 ГОСТ 397-79		6	
	Материалы			
4	Круг	10-В ГОСТ 2590-71		
		Ст.3 ГОСТ 535-79	0.35м	0.3кг
5	Лист	Б-5 ГОСТ 19903-74		
		Ст.3 ГОСТ 14637-79	0.08м²	3.2 кг
6	Лист	Б-8 ГОСТ 19903-74		
		Ст.3 ГОСТ 14637-79	0.08м²	4.6 кг
7	Ст.3 ГОСТ 380-71		0.53кг	
8	Пластина I, лист, ТМКЩ-С-10-9.9			
	ГОСТ 7338-77		0.04м²	0.5кг

Б - Б

М 1:2

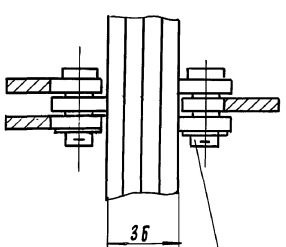

В - В

М 1:1

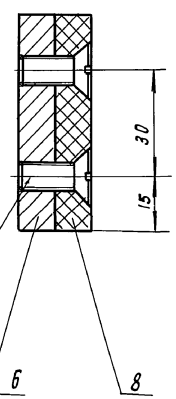

Вид Г

М 1:2

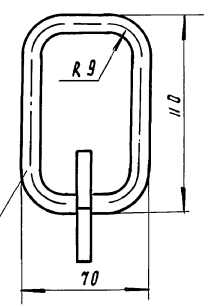

I

М 1:2

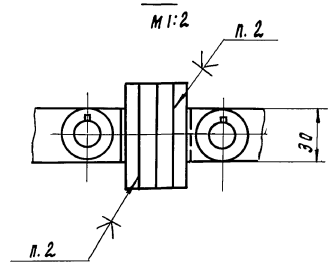

1. Сварные швы по ГОСТ 5264-80.
2. Клей 88НП, ТУ38-1055 40-85.
3. Покрытие - эмаль ХС-710, серая ГОСТ 9355-81 по грунту ХС-010 ГОСТ 9355-81.

Масса 10 кг

				Т.П 902-5-49.88		ТХН-4	
Разраб.	Буданкова			Подвеска для мешков. Эскизный чертеж общего вида	Стадия	Лист	Листов
Пров.	Шипков						1
Н.контр.	Кремнев		11.87		ЦНИИЭП оборудования инж.		
Утв.	Шипков						

22890-02 25

Инв.№ подл. | Подп. и дата | Взам. инв.№

Копировал Родлевская

Формат А2

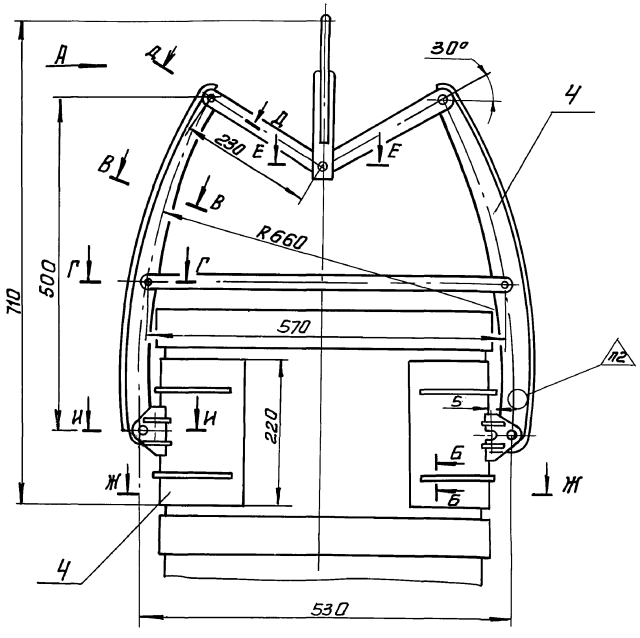

Вид А
м 1:2

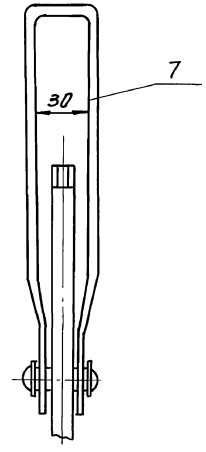

Б-Б
м 1:1

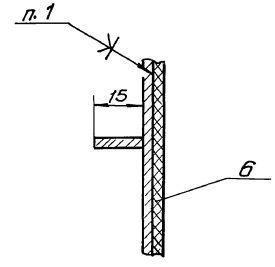

В-В повернуто
м 1:1

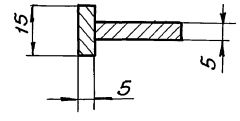

Г-Г
м 1:1

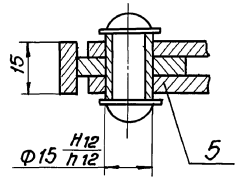

Д-Д повернуто
м 1:1

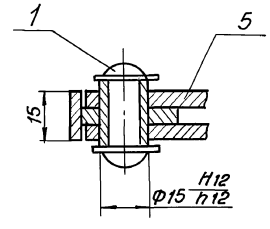

Ж-Ж

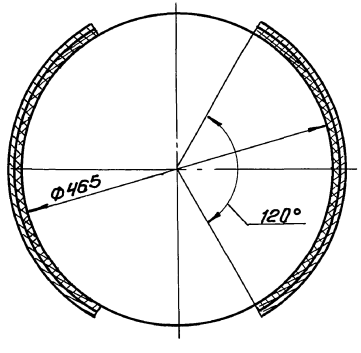

Е-Е
м 1:1

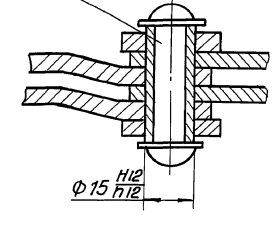

И-И
м 1:1

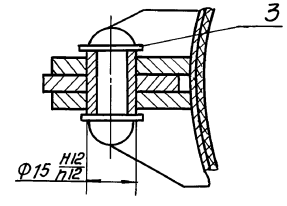

Поз.	Наименование	Кол.	Дополнительные указания
	Стандартные изделия		
	Заклепка ГОСТ 10299-80		
1	10 х 36.00	6	
2	10 х 45.00	1	
3	Шайба 10.02.ГОСТ 11371-78	14	
	Материалы		
4	Лист Б-2 ГОСТ 19903-74 / Ст.3 ГОСТ 16523-70		0.5кг
5	Лист Б-5 ГОСТ 19903-74 / Ст.3 ГОСТ 14637-79		4кг
6	Пластина I, лист ТМКЩ-С-3 ГОСТ 7338		1кг
7	Сталь 3 ГОСТ 380-71		0.9кг

Техническая характеристика.

1. Захват предназначен для подъёма фанерных барабанов V=100л. ГОСТ 9338-74, заполненных кремнефтористым натрием.
2. Давление на стенки, МПа, не более – 0.01
3. Грузоподъемность захвата, кг – 150
4. Скоба захвата предназначена для крюка грузоподъёмностью, кг – 1000

Технические требования.

1. Клей 88НП ТУ38-105540-85.
2. Клеймить после заводских испытаний (усилие-190кг) с указанием номера грузоподъёмности и даты испытаний.
3. Покрытие - эмаль ХС-710, серая ГОСТ 9355-81 по грунту ХС-010 ГОСТ 9355-81.

Масса 7кг

				Т.П. 902-5-49.88		ТХН-5	
Разраб.	Буданков			Захват эскизный чертеж общего вида	Стадия	Лист	Листов
Пров.	Шипков						1
Н. контр.	Кремнев		11.87		ЦНИИЭП инж. оборудования		
Утв.	Шипков						

Инв.№ подл. | Подп. и дата | Взам.инв.№

Альбом III

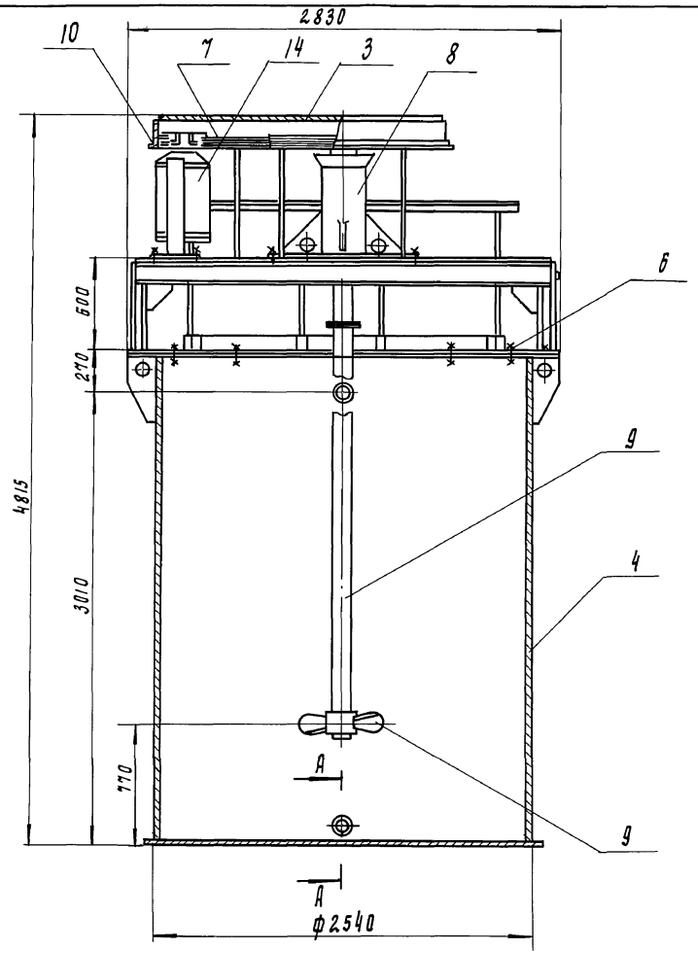

А - А
м1:4

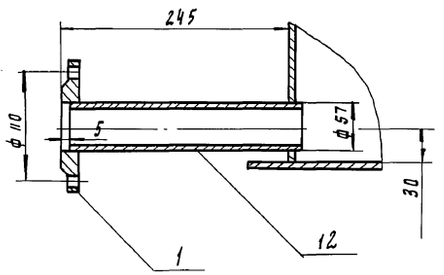

Б - Б повернуто
м1:4

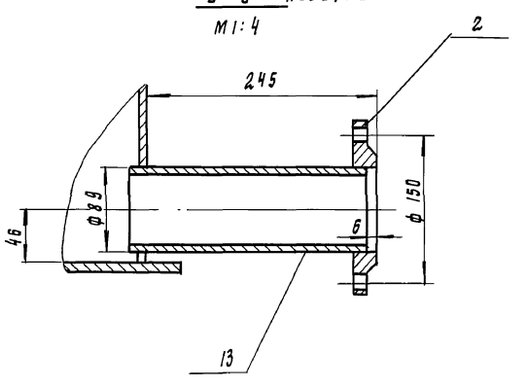

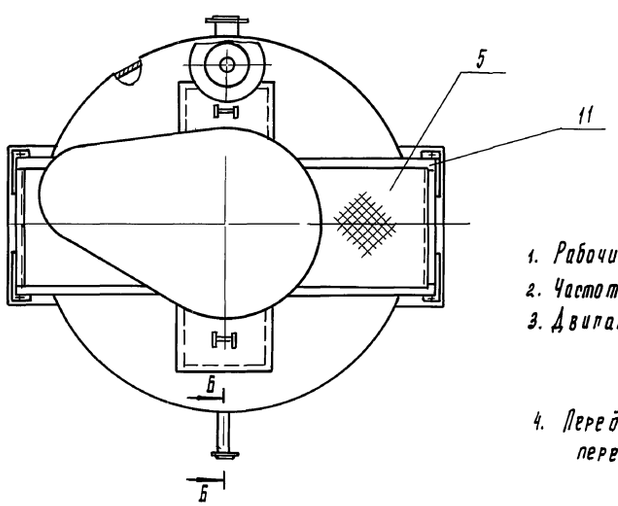

Поз	Наименование	Кол	Дополнительные указания
	Стандартные изделия		
	Фланец пост 12820-80		
1	1-50-2.5	2	2.04 кг
2	1-80-2.5	1	1.79 кг
	Материалы		
3	Лист Б-2 пост 19903-74 / Ст.3 пост 16523-70	2.8 м²	44 кг
4	Лист Б-6 пост 19903-74 / Ст.3 пост 14637-79	31.5 м²	1484 кг
5	Лист, ромб 4.0-Бст3сп пост 8568-77	6.5 м²	2.04 кг
6	Крепежные изделия		0.5 кг
7	Ремень С(В)-4000 Т пост 1284.1-80	3	0.2 кг
8	Ст. 3 пост 380-71		50 кг
9	Сталь 45 пост 1050-74		280 кг
10	Уголок 32х32х3-Б пост 8509-86 / Ст3 пост 535-79	11.5 м	16.8 кг
11	Уголок 50х50х5-Б пост 8509-86 / Ст.3 пост 535-79	12,6 м	45 кг
	Труба пост 10704-76 / Бст.3 пост 10706-76		
12	57х2.8	0.5 м	1.9 кг
13	89х3,2	0.25 м	1.7 кг
	Прочие изделия		
14	Двигатель 4А 160 S8 У3 ТУ 16-526-694-86	1	135 кг

Техническая характеристика

1. Рабочий объем бака, м³ - 12.5
2. Частота вращения мешалки, об/мин - 200
3. Двигатель 4А160S8У3 исп. IM 1031
   мощность, кВт - 7.5
   частота вращения, об/мин 750
4. Передаточное отношение клиноременной передачи, - 3.75

Технические требования

1. Сварные швы по пост 5264-80 и пост 16037-80
2. Покрытие - эмаль ХВ 1100 пост 6993-79 в два слоя по грунту фл-03к пост 9109-81

Масса 2270 кг.

				т.п.902-5-49.88	ТХН-6
Разраб.	Будникова			Бак расходный флокулянта Эскизный чертеж общего вида	Стадия: — Лист: — Листов: 1
Пров.	Шипков				ЦНИИЭП инж. оборудования
Н. контр.	Кремнев		11.87		
Утв	Шипков				

Инв. № подл. | Подп. и дата | Взам. инв. №

Копировал Подлевская

22890-02 27

Формат А2

Альбом II

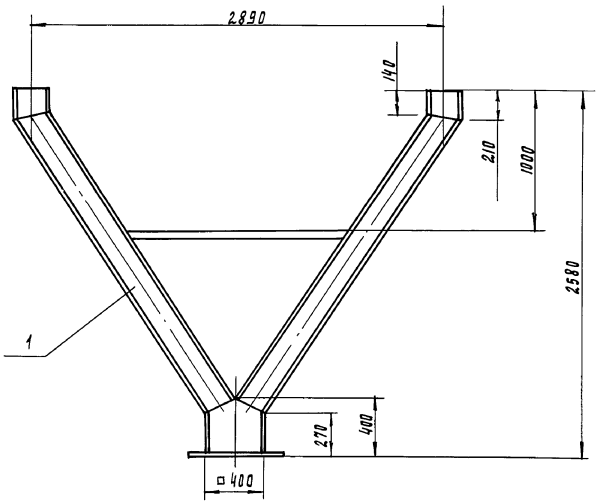

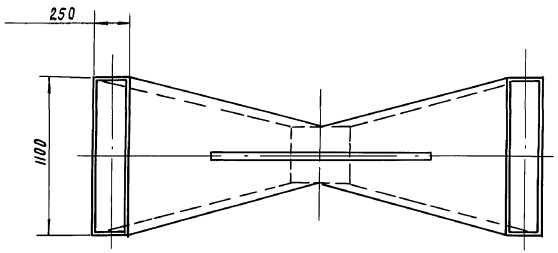

Поз	Наименование	Кол	Дополнительные указания
	Материалы		
1	Лист Б-2 ГОСТ 19903-74		
	Ст.3 ГОСТ 16523-70	7 м²	110 кг

1. Сварные швы по ГОСТ 5264-80. и ГОСТ 11534-75
2. Покрытие - эмаль ХВ-1100 ГОСТ 6993-79 в 2 слоя по грунту ФЛ-03К ГОСТ 9109-81.

Масса 112 кг

Разраб.	Буданкова		т.п 902-5-49.88 ТХН-7			
Пров.	Шипков					
Н.контр.	Кремнев	11.87	Течка КЕКА Эскизный чертеж общего вида	Стадия	Лист	Листов
Утв.	Шипков					1
				ЦНИИЭП инж. оборудования		

Инв.№ подл. | Подп. и дата | Взам. инв.№

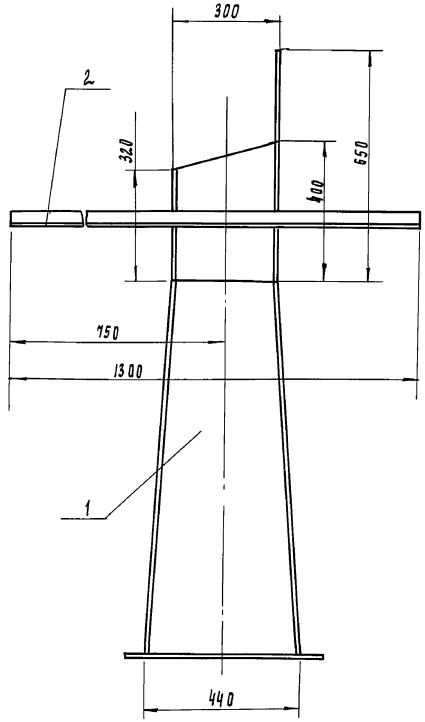

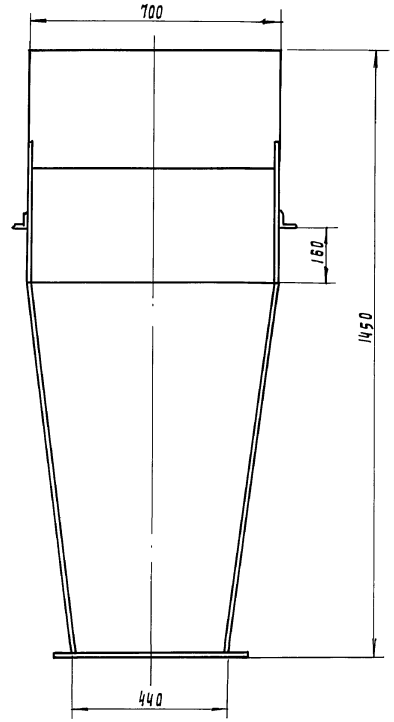

Поз.	Наименование	Кол.	Дополнительные указания
	Материалы		
1	Лист Б-2 ГОСТ 19903-74		
	Ст.3 ГОСТ 16523-70	3 м²	47 кг
2	Уголок 40×40×4-Б ГОСТ 8509-86		
	Ст.3-II ГОСТ 535-79	2.6 м	6.3 кг

1. Сварные швы по ГОСТ 5264-80 и ГОСТ 11534-75
2. Покрытие - эмаль ХВ-1100 ГОСТ 6993-79 в 2 слоя грунту ФЛ-03К ГОСТ 9109-81.

Масса 55 кг.

Разраб.	Буданкова		т.п. 902-5-49.88 ТХН-8			
Пров.	Шипков					
Н.контр.	Кремнев	11.87	Течка КЕКА Эскизный чертеж общего вида	Стадия	Лист	Листов
Утв.	Шипков					1
				ЦНИИЭП инж. оборудования		

Инв.№ подл. | Подп. и дата | Взам. инв.№

Копировал Радлевская

Формат А2

Альбом II

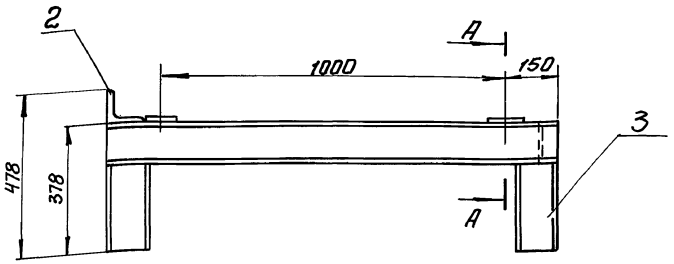

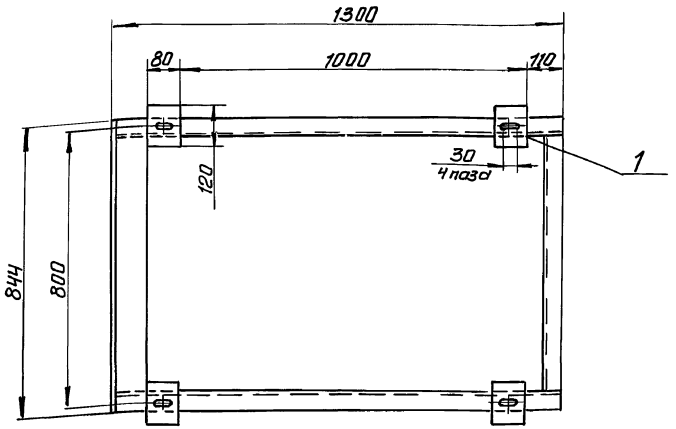

Д - Д
м 1:2

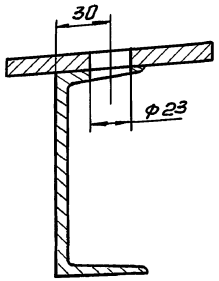

Поз.	Наименование	Кол.	Дополнительн. указания
	Материалы		
1	Лист Б-10 ГОСТ 19903-74 / Ст.3 ГОСТ 14637-79	0.04м²	3.2кг
2	Уголок 100×100×7-Б ГОСТ 8509-86 / Ст.3-II ГОСТ 535-79	0.9м	9.7кг
3	Швеллер 12 ГОСТ 8240-72 / Ст.3-II ГОСТ 535-79	4.4м	45.8кг

Сварные швы по ГОСТ 5264-80. Масса 60 кг

Разраб.	Буданкова		Т.П.902-5-49.88 ТХН-9		
Пров.	Шипков		Рама натяжки Эскизный чертеж общего вида	Стадия	Лист	Листов
Н.контр.	Кремнев	11.87				
Утв.	Шипков		ЦНИИЭП инж. оборудования			

Инв.№ подл. | Подп. и дата | Взам. инв.№

Рис.1

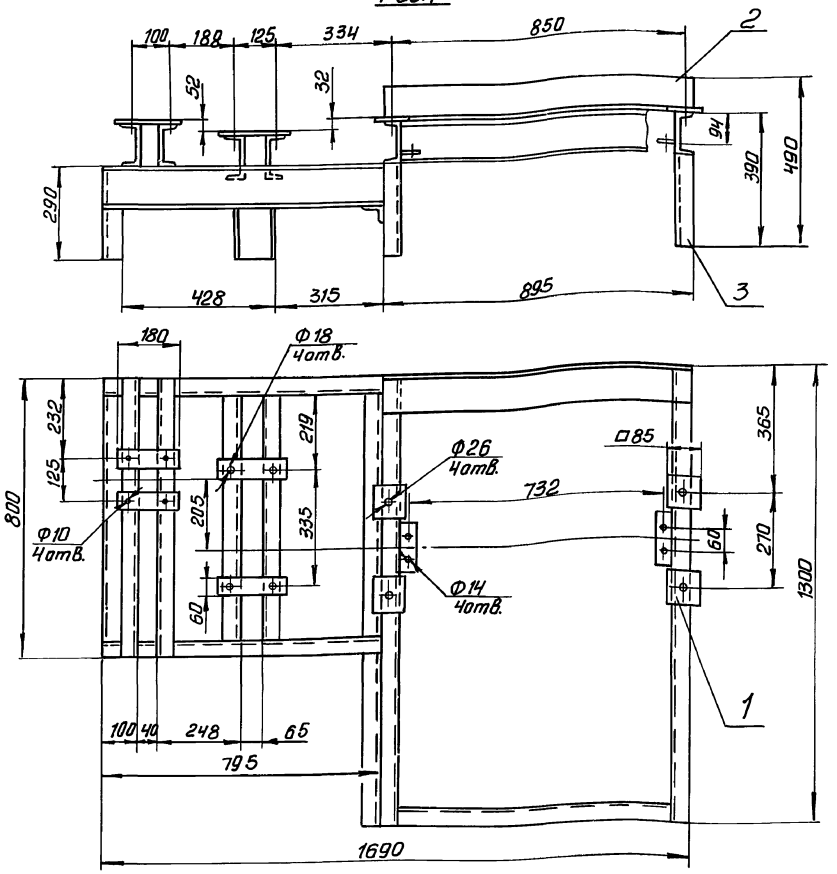

Рис.2

Остальное - см. рис. 1

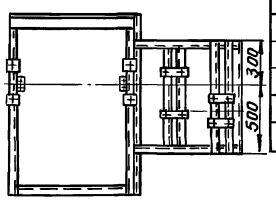

Поз.	Наименование	Кол.	Дополнительные указания
	Материалы		
1	Лист Б-10 ГОСТ 19903-74 / Ст.3 ГОСТ 14637-79	0.07м²	5.5кг
2	Уголок 100×100×7-Б ГОСТ 8509-86 / Ст.3-II ГОСТ 535-79	0,9м	9.7кг
3	Швеллер 12 ГОСТ 8240-72 / Ст.3-II ГОСТ 535-79	10м	104кг

Сварные швы по ГОСТ 5264-80. Масса 120 кг

Обозначение	Рис.
ТХН-10	1
-01	2

Разраб.	Буданкова		Т.П.902-5-49.88 ТХН-10		
Пров.	Шипков		Рама привода Эскизный чертеж общего вида	Стадия	Лист	Листов
Н.контр.	Кремнев	11.87				1
Утв.	Шипков		ЦНИИЭП инж. оборудования			

Инв.№ подл. | Подп. и дата | Взам. инв.№

Альбом II

Ведомость ссылочных и прилагаемых документов

Обозначение	Наименование	Примечание
	Ссылочные документы	
4.904-69	Детали крепления санитарно-тех-	
	нических приборов и трубопроводов	
5.904-10	Узлы прохода вытяжных вентиляцион	
	ных шахт через покрытия.	
5.904-4	Герметические двери и люки для	
	венткамер	
5.904-38	Гибкие вставки к ц/б. вентиляторам.	
5.904-10	Узлы прохода вытяжных вентиляци	
	онных шахт через покрытия.	
4.903-10.6.8	Изделия и детали трубопроводов	
	для тепловых сетей (грязевики)	
1.494-32	Зонты и дефлекторы вентсистем	
1.494-25	Подставки под калориферы	
1.494-10	Решетки щелевые регулирующие „Р"	
7.903.9-2	Изоляция трубопроводов с положи-	
	тельными температурами.	
5.903-2	Воздухосборники для систем отоплен	
	ния и теплоснабжения венгустановок	
4.903-10 В.4	Неподвижные опоры	
1.494-27. В.7	Воздухораспределительные	
	устройства.	
3.904-18.В.0	Клапан обратный искробезо-	
	пасный	
	Прилагаемые документы	
СО	Спецификация оборудования	
ВМ	Ведомость потребности в	
	материалах.	
ОВН1	Конфузор	
ОВН2	Переход	

Общие указания.

1. Исходными данными для разработки рабочих чертежей отопления и вентиляции являются:
- архитектурно-строительные и технологические чертежи, разработанные ЦНИИЭП инженерного оборудования.

2. Действующие нормативы: СНиП 2.04.05-86; СНиП II-92-76; СНиП 2.04.02-84; СНиП 3.05.01-85; СНиП 2.04.03-85.

При разработке проекта принято:

3. Расчетная зимняя температура наружного воздуха для проектирования отопления и вентиляции:

$t_{от} = -30°C$; $t_{вент.} = -19°C$.

4. Расчетные параметры внутреннего воздуха в соответствии с действующими СНиП 2.04.02-84.

5. Основные показатели по проектам отопления и вентиляции приведены в таблице (см. лист 1).

6. Теплоснабжение здания осуществляется от наружной тепловой сети. Теплоносителем служит вода с параметрами 150-70°С и 95-70°С (как дополнительный вариант). Присоединение к наружной теплосети осуществляется непосредственно по схемам:
- система горячего водоснабжения через клапан РТ или централизованно;
система отопления при теплоносителе 150-70° через элеватор. Для системы отопления температура в подающем трубопроводе (T_1) 105°С (95°С); в обратном трубопроводе (T_2) 70°С.

Потери напора системы отопления составляет 100кПа (1.0 кгс/см^2).

В здании запроектированы следующие системы отопления: - в помещении реагентов и фильтр-прессов - воздушное;
- в помещении насосной отопление не предусматривается в связи с большими теплоизбытками;
- в остальных помещениях водяная, однотрубная, с верхней разводкой тупиковая; в качестве нагревательных приборов приняты конвекторы типа „Комфорт-20". Регулирование теплопроизводительности конвекторов осуществляется воздушными клапанами, предусмотренными в конструкции прибора. Воздухоудаление из системы происходит через воздухосборник, установленный в высшей точке системы. Трубопроводы узла управления изолируются по серии 7.903.9-2.В.1 δ=30мм;
- шнур из минеральной ваты в оплетке марки 200 (7.903.9-2.1-13);
- покрытие защитное из стеклопластика рулонного РСТ (7.903.9-2.1-42).

7. В корпусе запроектирована приточно-вытяжная система вентиляции с механическим побуждением. В помещении насосной вытяжка рассчитана на ассимиляцию теплоизбытков. В остальных помещениях воздухообмены определялись по кратностям в соответствии со СНиП II-92-76.

Приточный воздух приготавливается в двух приточных установках и подается непосредственно в каждое помещение.

8. Монтаж вентоборудования предусматривается подъемно-транспортными средствами, предназначенными для технологических нужд здания (см. лист ТХ 3,5).

9. Воздуховоды приточных и вытяжных систем окрасить снаружи масляной краской по ГОСТ 8292-85.

10. Трубопроводы систем отопления изготовить из водогазопроводных труб по ГОСТ 3262-75 и электросварных труб по ГОСТ 10704-76. Трубопроводы узла управления системы теплоснабжения изготавить из электросварных труб по ГОСТ 10704-76.

11. Неизолированные трубопроводы систем теплоснабжения и отопления окрасить масляной краской по ГОСТ 8292-85 за 2 раза.

12. Расчеты систем отопления, вентиляции и теплоснабжения произведены по программам на ЭВМ.

13. Монтаж отопительных и вентиляционных систем производить в соответствии со СНиП 3.05.01-85.

14. Магистральные трубопроводы систем теплоснабжения изолируются по серии 7.903.9-2 В.1 δ=30мм: - шнур из минеральной ваты в оплетке марки 200 (7.903.9-2.1-13); - покрытие защитное из стеклопластика рулонного РСТ (7.903.9-2.1-42).

Взам. инв. № | Подп. и дата | Инв. № подл.

Привязан

Инв. №

Провер.	Тарасова		
Инжен.	Полева		
Ст. инж.	Кукушкина		
Рук. гр.	Тарасова		
ГИП	Горбачев		
Н. контр.	Кирюшин		
Нач. отд.	Платонов		

тп 902-5-49.88 ОВ

Корпус обезвоживания осадка сточных вод с фильтр-прессами АМП 10-11-01

Стадия	Лист	Листов
Р	2	

Общие данные (окончание)

ЦНИИЭП инженерного оборудования г. Москва

Копировал: Антипова 22890-02 31 Формат А2

Альбом III

Ведомость рабочих чертежей основного комплекта

Лист	Наименование	Примечание
ОВ1	Общие данные (начало)	
ОВ2	Общие данные (окончание)	
ОВ3	План на отм. 0.000 в осях 1-7 и А-Д	
ОВ4	План на отм. -3.000 в осях 1-2 и А-Г. Планы на отм. 0.000 и 3.600 в осях 1-3 и Г-Ц.	
ОВ5	Схема системы отопления. Узел управления	
ОВ6	Схема теплоснабжения систем П1, П2, А1, А2, А3	
ОВ7	Схемы вентиляции П1, П2, В1, В2, В3, В4, В5, В6, ВЕ1.	
ОВ8	Установка П1, П2, В1, В2. Разрез 1-1, 2-2. Спецификация.	
ОВ9	Установка П1, П2, В1, В2. Разрез 3-3. Спецификация.	

Основные показатели по чертежам отопления и вентиляции.

Наименование здания (сооружения), помещения	Объем, м³	Периоды года при $t_н$, °С	Расход тепла, Вт (ккал/ч)				Расход холода, Вт (ккал/ч)	Установл. эл. мощн. эл. двигат., кВт
			На отопление	На вентиляцию	На горячее водоснабжение	Общий		
Корпус обезвоживания осадка сточных вод	7934	-30°	252810 (225975)	120005 (103185)	100370 (86300)	483185 (415460)	—	7,72

Проект разработан в соответствии с действующими нормами и правилами и предусматривает мероприятия, обеспечивающие взрывную, взрывопожарную и пожарную безопасность при эксплуатации здания.

Главный инженер проекта Горбачев Ю.С.

Характеристика отопительно-вентиляционных систем.

Обозначение системы	Кол. систем	Наименование обслуживаемого помещения (технологического оборудования)	Тип установки	Вентилятор: Тип, исполнение взрывозащиты	Вентилятор: №	Вентилятор: Схема исполнение	Вентилятор: положение	Вентилятор: L, м³/ч	Вентилятор: P, Па (кгс/м²)	Вентилятор: n, об/мин	Электродвигатель: Тип, исполнение по взрывозащите	Электродвигатель: N, кВт	Электродвигатель: n, об/мин	Воздухонагреватель: Тип	Воздухонагреватель: №	Воздухонагреватель: Кол.	Воздухонагреватель: Т-ра нагрева, °С от	Воздухонагреватель: Т-ра нагрева, °С до	Воздухонагреватель: Расход тепла, Вт (ккал/ч)	Воздухонагреватель: ΔP, Па (кгс/м²)	Примечание
Теплоноситель Тп = 150° То = 70°																					
П1	1	Бытовые помещения	Е4.105-2	Ц4-75	4	1	Пр.0	2485	667 (68)	1420	4А80А4	1,1	1420	КСк3	6	1	-30	16	42120 (36215)	392 (40)	КВУ1000×600Б
П2	1	Насосное отделение	Е5.100-2	Ц4-75	5	1	Пр.0°	6040	530 (54)	1415	4А80В4	1,5	1415	КСк3	7	1	-19	16	77330 (66370)	1040 (106)	КВУ1000×600Б
В1	1	Бытовые помещения	Е4.095-2	Ц4-75	4	1	Пр.0	2105	392 (40)	1390	4А71А4	0,55	1390	—	—	—	—	—	—	—	
В2	1	Помещение для сушки одежды	Е2.5.110-1	Ц4-75	2,5	1	Пр.0	375	255 (26)	1375	4АА56А4	0,12	1375	—	—	—	—	—	—	—	
В3,4	2	Насосное отделение	ВКР5.00	25.6	5	—	—	3020	200 (20)	900	4А71В6	0,55	900	—	—	—	—	—	—	—	
В5,6	2	Зал фильтр-прессов	ВКР5.00	25.6	5	—	—	3170	350 (36)	900	4А71В6	0,55	900	—	—	—	—	—	—	—	
ВЕ1	1	Санузлы, души	СТД 210	00.000-01	—	—	—	400	—	—	—	—	—	—	—	—	—	—	—	—	
А1÷2	2	Зал фильтр-прессов	А02-63-01	В-06-300	4	—	—	6300	—	2840	4АХ71А2	0,75	2840	КВ6	9п	1	+16	+49,5	70875 (60940)	4709 (480)	
А3	1	Зал фильтр-прессов	А02-63-01	В-06-300	4	—	—	6300	—	2840	4АХ71А2	0,75	2840	КВ6	9п	1	+16	+49,5	70875 (60940)	4709 (480)	
Теплоноситель Тп = 95°С То = 70°С																					
П1	1	Бытовые помещения	Е4.105-2	Ц4-75	4	1	Пр.0	2485	667 (68)	1420	4А80А4	1,1	1420	КСк3	7	1	-30	16	42120 (36215)	4257 (434)	КВУ1000×600Б
П2	1	Насосное отделение	Е5.100-2	Ц4-75	5	1	Пр.0°	6040	530 (54)	1415	4А80В4	1,5	1415	КСк3	8	1	-19	16	77330 (66370)	11232 (1145)	КВУ1000×600Б
В1	1	Бытовые помещения	Е4.100-2	Ц4-75	4	1	Пр.0	2105	392 (40)	1390	4А71В4	0,55	1390	—	—	—	—	—	—	—	
В2	1	Помещение для сушки одежды	Е2.5.110-1	Ц4-75	2,5	1	Пр.0	375	255 (26)	1375	4АА56А4	0,12	1375	—	—	—	—	—	—	—	
В3,4	2	Насосное отделение	ВКР5.00	35.6	5	—	—	3020	200 (20)	900	4А71В6	0,55	900	—	—	—	—	—	—	—	
В5,6	2	Зал фильтр-прессов	ВКР5.00	25.6	5	—	—	3170	350 (36)	900	4А71В6	0,55	900	—	—	—	—	—	—	—	
А1÷2	2	Зал фильтр-прессов	А02-10-01	В-06-300	6,3	—	—	10000	—	1370	4АХ71В4	0,75	1370	КВ6	4п	2	+16	+37,2	70875 (60940)	12753 (1300)	
А3	1	Зал фильтр-прессов	А02-10-01	В-06-300	6,3	—	—	10000	—	1370	4АХ71В4	0,75	1370	КВ6	4п	2	+16	+37,2	70875 (60940)	12753 (1300)	
ВЕ1	1	Санузлы, души	СТД 210	00.000-01	—	—	—	400	—	—	—	—	—	—	—	—	—	—	—	—	

План-схема.

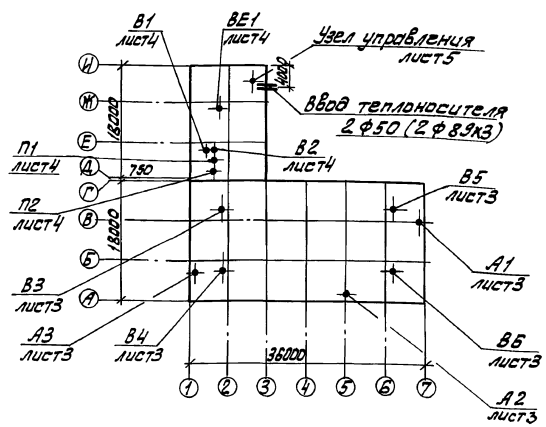

				ПРИВЯЗАН
				ИНВ. №
				ТП 902-5-49.88 ОВ
ПРОВЕР.	ТАРАСОВА		Корпус обезвоживания осадка сточных вод с б фильтр-прессами АМП10-1Г-01	СТАДИЯ Р; ЛИСТ 1; ЛИСТОВ
НАЧИН.	ПОЛЕВА			
СТ.ИНЖ.	КУКУШКИНА			
РУК.ГР.	ТАРАСОВА			
ГИП	ГОРБАЧЕВ		Общие данные. (начало)	ЦНИИЭП инженерного оборудования г. Москва.
Н.КОНТР.	ХИНЧИНА			
НАЧ.ОТД.	ПЛАТОНОВ			

22890-02 30

Копировал: Алешикова

Формат: А2

ИНВ.№ ПОДЛ. | ПОДП. И ДАТА | ВЗАМ. ИНВ. №

Альбом II

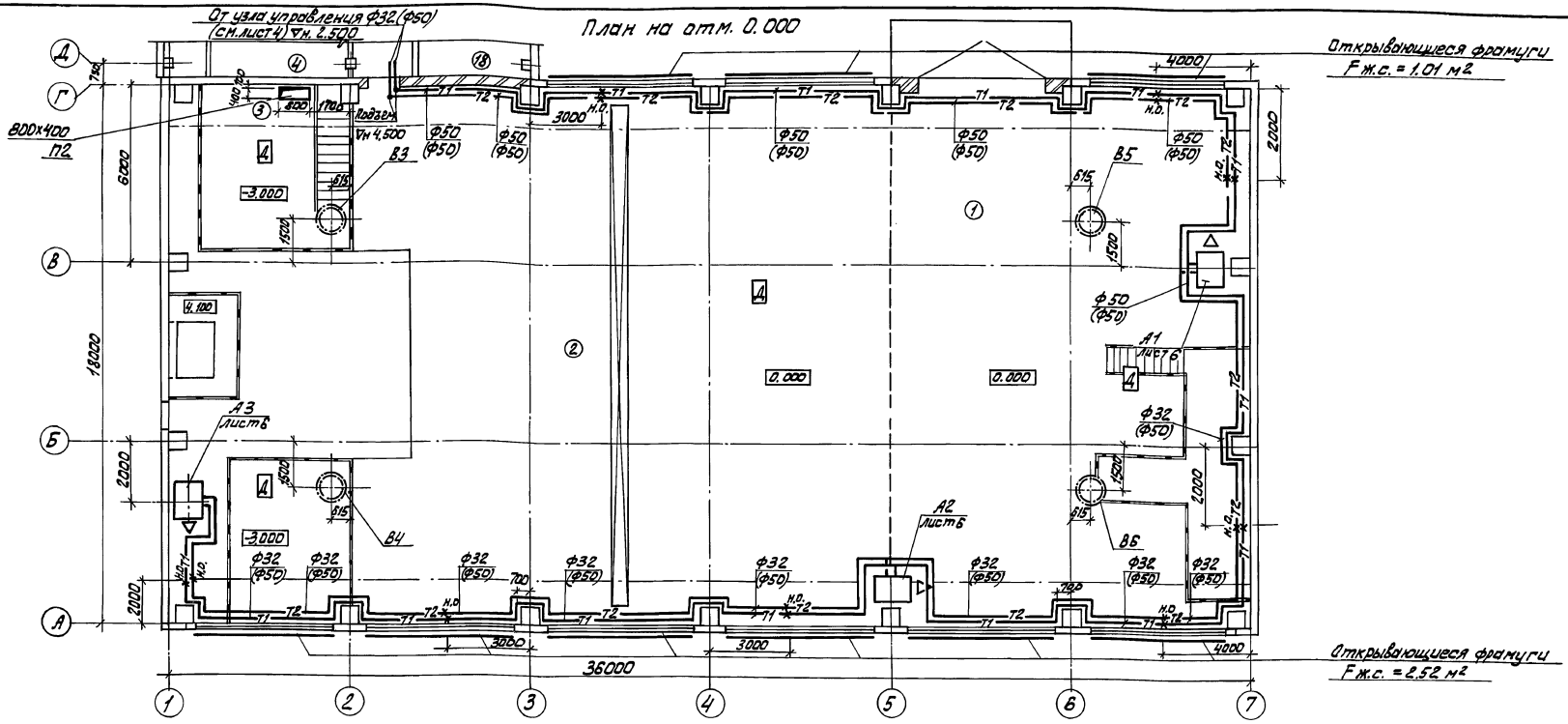

Экспликация помещений

Номер по плану	Наименование	Категория производства по взрывной, взрыво-пожарной и пожарной опасности.
1	2	3
1	Отделение реагентов	Д
2	Зал фильтр-прессов	Д
3	Насосное отделение	Д
4	Помещение для сушки одежды	—
5	Кладовая грязной специальной одежды	—
6	Кладовая чистой специальной одежды	—
7	Женский гардероб специальной одежды	—
8	Женская умывальная	—
9	Женская душевая	—
10	Женский гардероб уличной и домашней одежды	—

1	2	3
11	Женский туалет	—
12	Коридор	—
13	Лестничная клетка	—
14	Вестибюль	—
15	Тамбур	—
16	Помежение водопроводного и теплового ввода	Д
17	КТП	В
18	Операторская	Д
19	Венткамера	Д
20	Приточная венткамера	—
21	Мужской гардероб специальной одежды	—
22	Мужская душевая	—
23	Мужская умывальная	—
24	Мужской гардероб уличной и домашней одежды	—

1	2	3
25	Мужской туалет	—
26	Вестибюль	—
27	Подсобное помещение	В
28	Комната приема пищи	—
29	Комната начальника	—
30	Коридор	—
31	Комната обслуживающего персонала	—

В скобках даны размеры и диаметры для теплоносителя с параметрами $t = 95-70°C$

ПРОВЕР.	ТАРАСОВА		
ИНЖЕН.	ПОЛЕВА		
СТ.ИНЖ.	КУКУШКИНА		
РУК.ГР.	ТАРАСОВА		
ГИП	ГОРБАЧЕВ		
Н.КОНТР.	ХИНЧИНА		
НАЧ.ОТД.	ПЛАТОНОВ		

ПРИВЯЗАН

ИНВ. №

ТП 902-5-49.88 ОВ

КОРПУС ОБЕЗВОЖИВАНИЯ ОСАДКА СТОЧНЫХ ВОД С 6 ФИЛЬТР-ПРЕССАМИ ЛМП10-1Г-01

СТАДИЯ	ЛИСТ	ЛИСТОВ
Р	3	

ПЛАН НА ОТМ. 0.000 В ОСЯХ 1-7 И А-Д

ЦНИИЭП ИНЖЕНЕРНОГО ОБОРУДОВАНИЯ г. МОСКВА.

22890-02 32

Копировал: Алешикова

Формат: А2

ОТДЕЛ АСП		ДВОЙНИКА	
ОТДЕЛ АСП		ПИСЬМАН	
ОТДЕЛ КГ		ЛОКТЮШИН	
ОТДЕЛ ЭАД		МАТВЕЕВА	
ОТДЕЛ ЭАД		БОЕВА	

ИНВ. № ПОДЛ. | ПОДП. И ДАТА | ВЗАМ. ИНВ. №

Альбом II

План на отм. 0.000

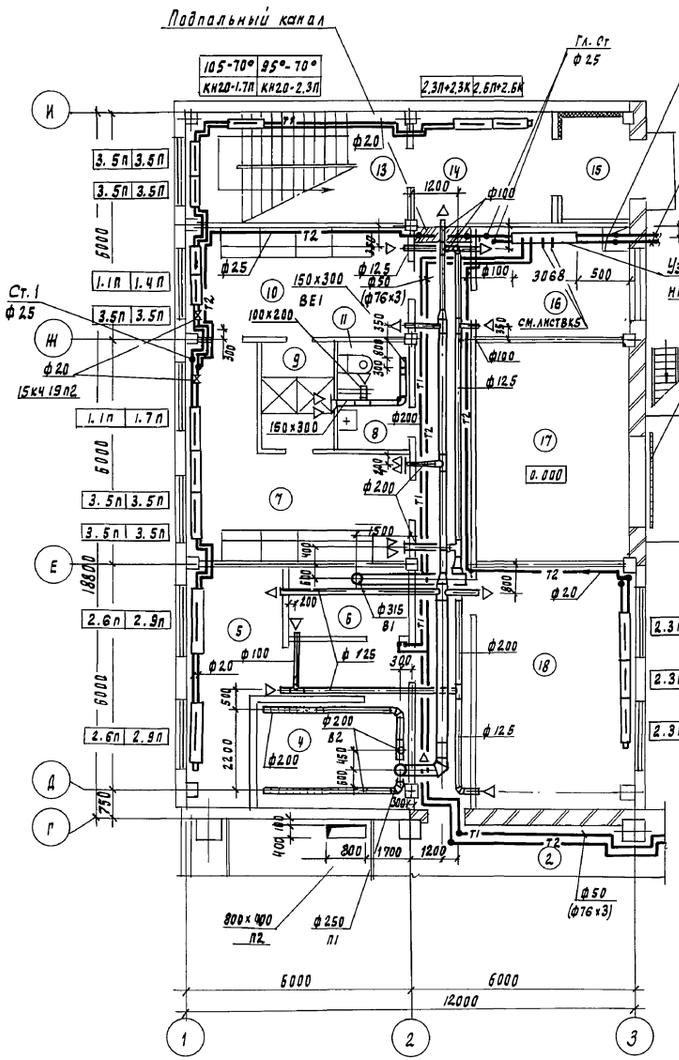

План на отм. 3.600

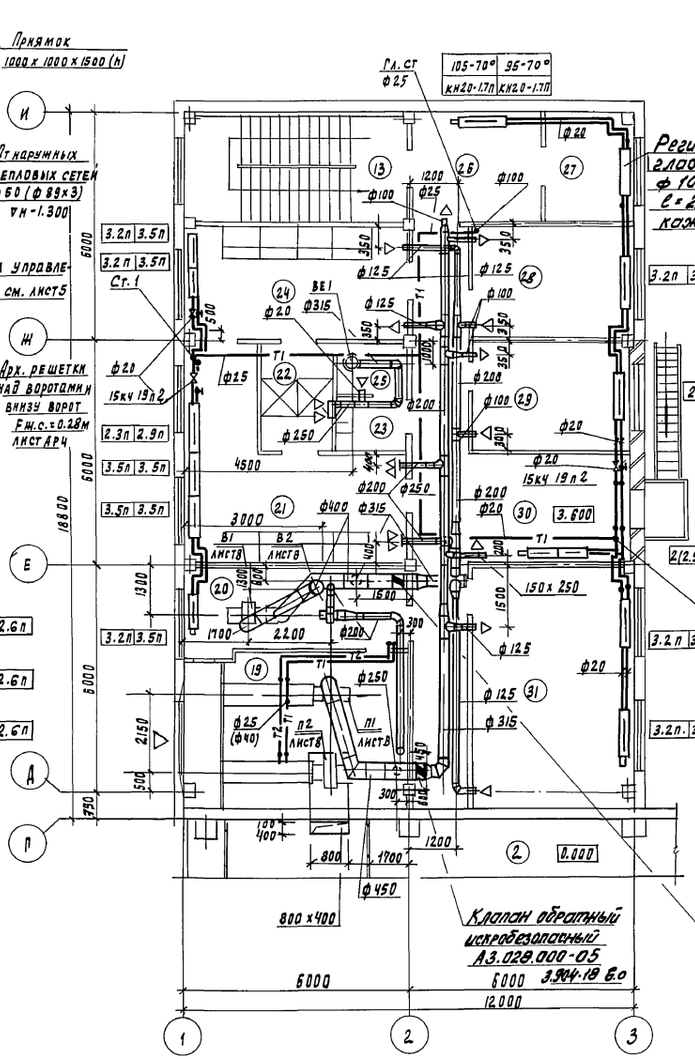

План на отм. -3.000

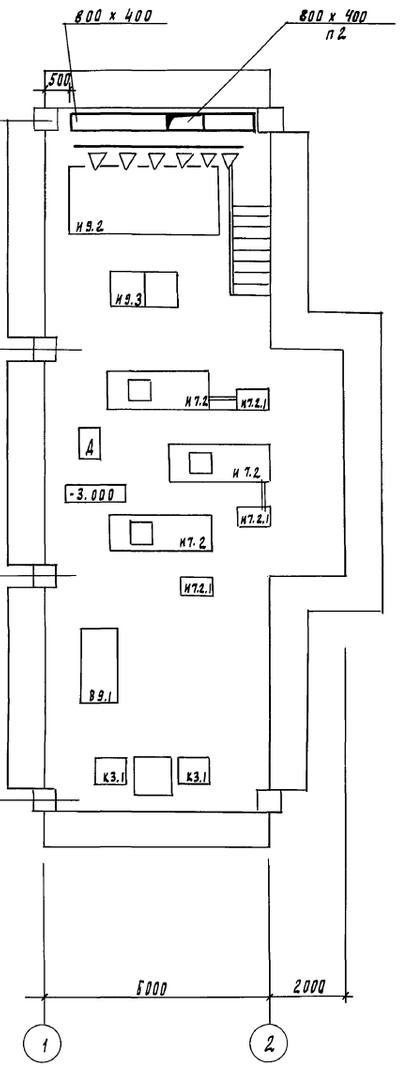

Примечания

1. Экспликация помещений см. лист 3
2. В скобках даны диаметры для теплоносителя с параметрами 95-70°

				ТП 902-5-49.88	ОВ
Привязан		Провер.	Тарасова	Корпус обезвоживания осадка сточных вод с 6 фильтр-прессами ЛМП10-1Г-01	Стадия: Р; Лист: 4; Листов:
		Гл. инж.	Кукушкина		
		Рук. пр.	Тарасова		
		Р.П.	Горбачев	План на отм.-3.000 в осях 1-2 и А-Р Планы на отм. 0.000 и 3.600 в осях 1-3 и Р-И	ЦНИИЭП инженерного оборудования г. Москва
Инв. №		Н. контр.	Хинчина		
		Нач. отд.	Платонов		

22890-02 33

Подлинник: Отдел АГП Ушомина; Отдел АСП Погромин; Отдел ЭМ Матвеева; Отдел КГ Покровский

Инв. № подл. | Подпись и дата | Взам. инв. №

Подлевская Подлевская

Формат А2

Альбом II

Схема системы отопления

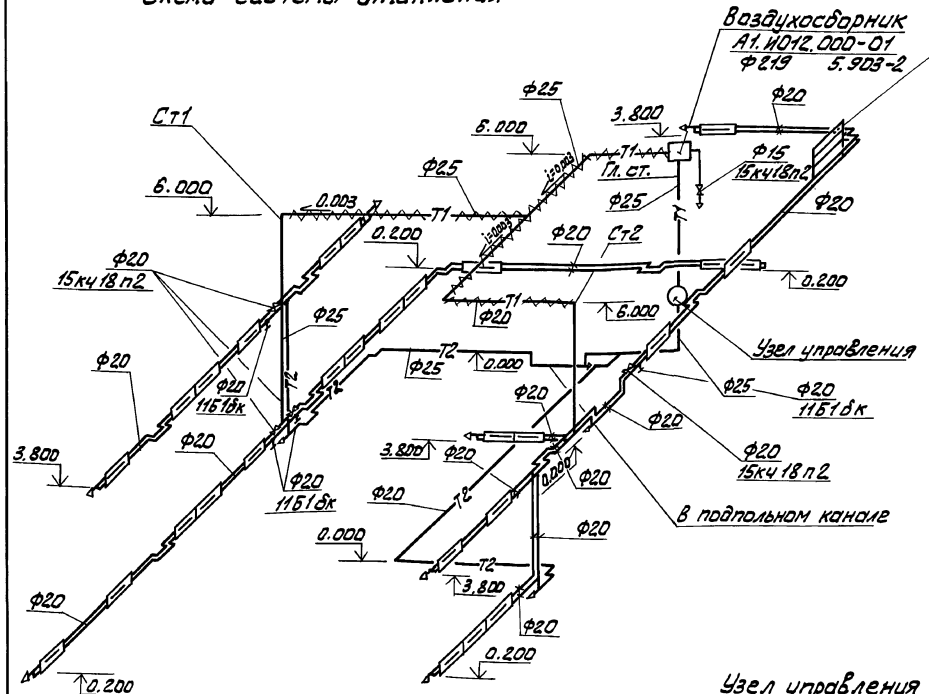

Узел управления (вариант с теплоносителем 150-70°С)

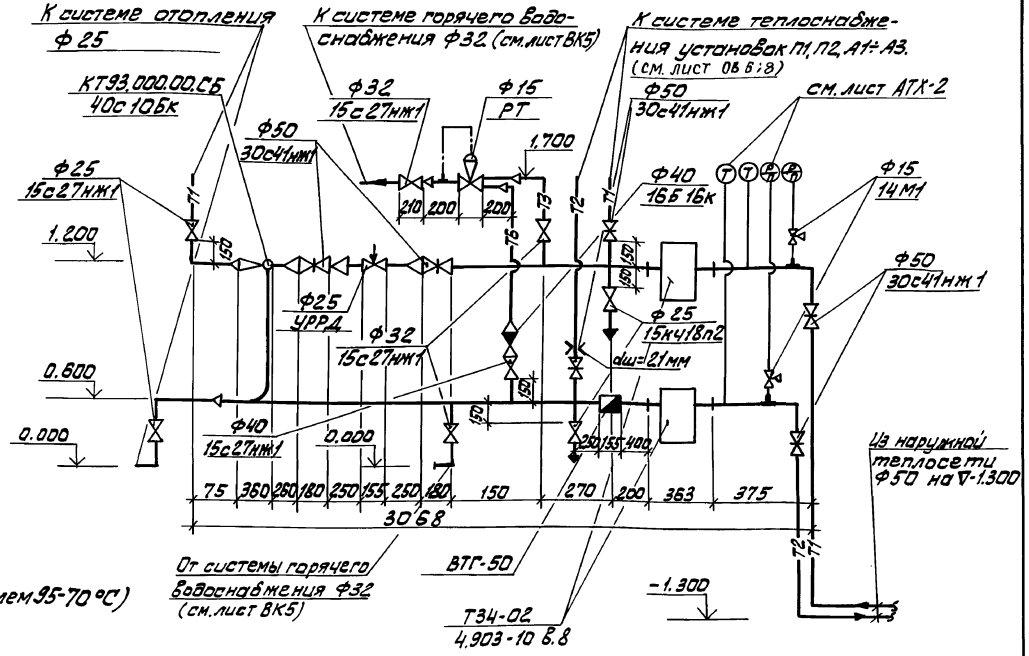

Узел управления (вариант с теплоносителем 95-70°С)

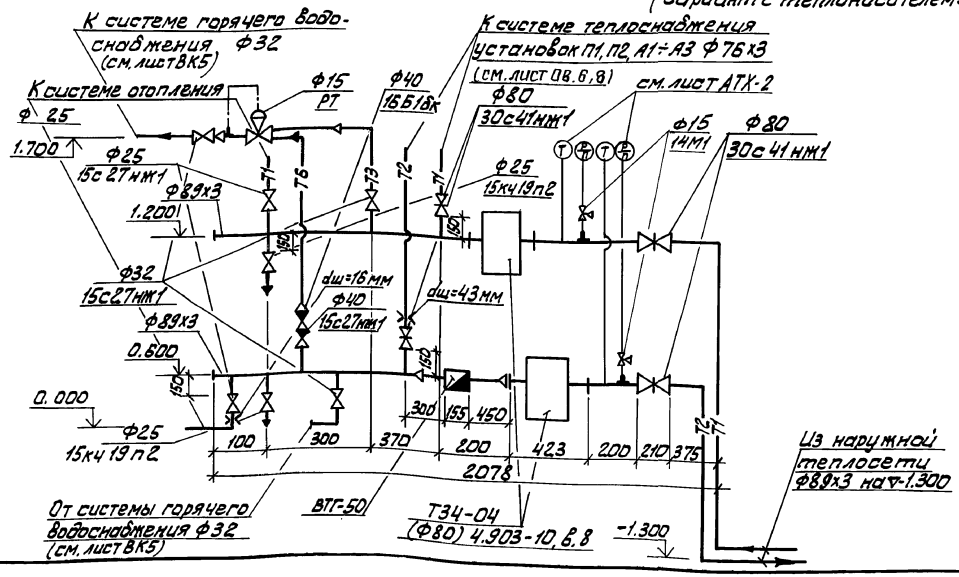

				ТП 902-5-49.88	ОВ
ПРИВЯЗАН	ПРОВЕР.	ТАРАСОВА		Корпус обезвоживания осадка сточных вод с 6 фильтр-прессами АМП 10-1Г-01	Стадия: Р; Лист: 5; Листов:
	СТ. ИНЖ.	КУКУШКИНА			
	РУК. ГР.	ТАРАСОВА			
	ГИП	ГОРБАЧЕВ		Схема системы отопления. Узел управления.	ЦНИИЭП инженерного оборудования г. Москва.
	Н. КОНТР.	ХИНЧИНА			
ИНВ. №	НАЧ. ОТД	ПЛАТОНОВ			

Инв.№ подл. | Подп. и дата | Взам. инв. №

22890-02 34

Копировал: Алешикова

Формат: А2

Альбом II

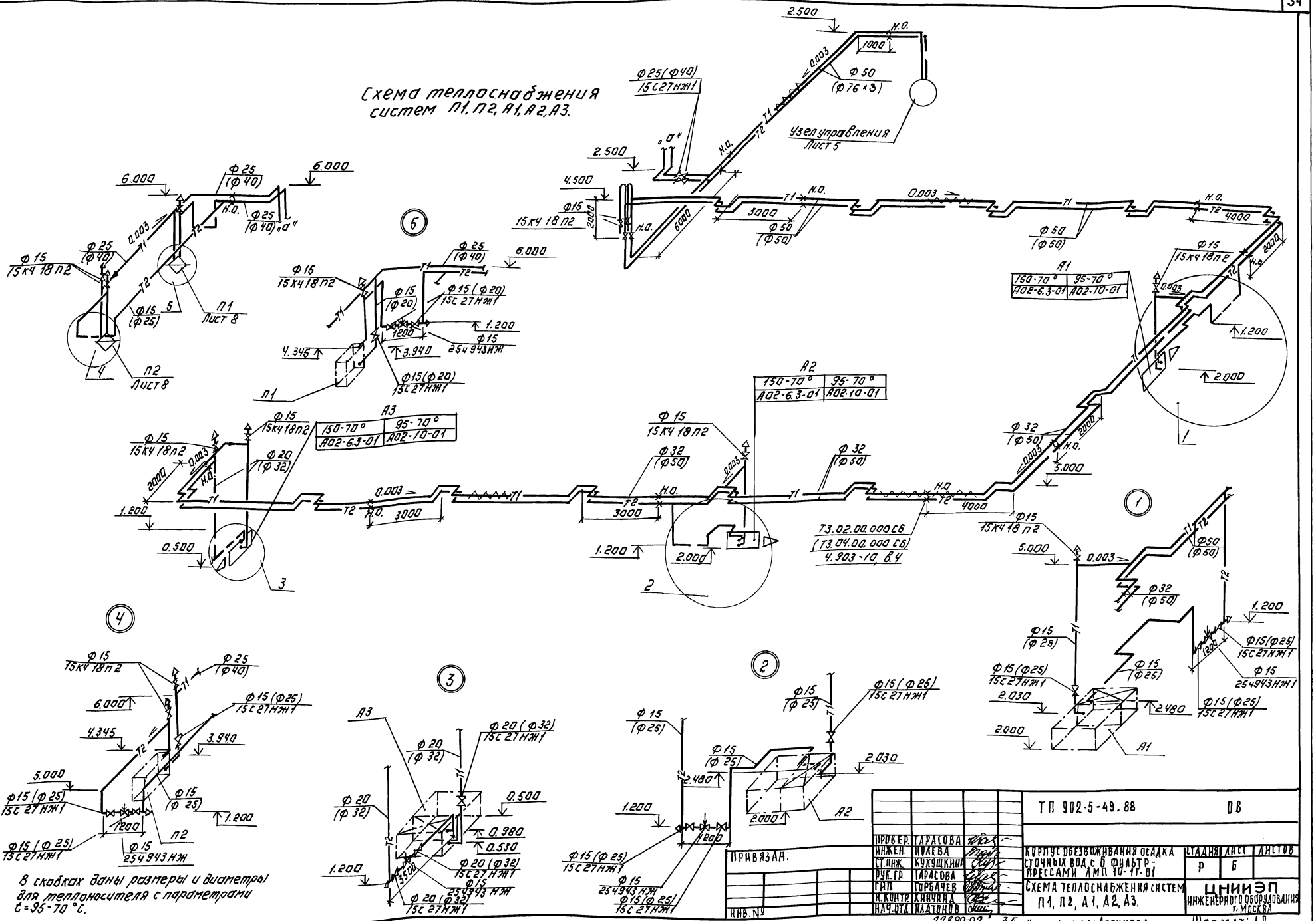
Схема теплоснабжения систем П1, П2, А1, А2, А3.
Узел управления Лист 5
П1 Лист 8
П2 Лист 8
А1
150-70° | 95-70°
А02-6.3-01 | А02-10-01
А2
150-70° | 95-70°
А02-6.3-01 | А02-10-01
А3
150-70° | 95-70°
А02-6.3-01 | А02-10-01
Т3.02.00.000 СБ
(Т3.04.00.000 СБ)
4.903-10, В.4
В скобках даны размеры и диаметры для теплоносителя с параметрами t=95-70 °С.
ПРИВЯЗАН:
ИНВ. №
ПРОВЕР. ГАРАСОВА
ИНЖЕН. ПОЛЕВА
СТ. ИНЖ. КУКУШКИНА
РУК. ГР. ГАРАСОВА
ГИП ГОРБАЧЕВ
Н. КОНТР. ХИНЧИНА
НАЧ. ОТД. ПЛАТОНОВ
ТП 902-5-49.88 ОВ
КОРПУС ОБЕЗВОЖИВАНИЯ ОСАДКА СТОЧНЫХ ВОД С 6 ФИЛЬТР-ПРЕССАМИ ЛМП 10-11-01
СХЕМА ТЕПЛОСНАБЖЕНИЯ СИСТЕМ П1, П2, А1, А2, А3.
СТАДИЯ Р
ЛИСТ Б
ЛИСТОВ
ЦНИИЭП ИНЖЕНЕРНОГО ОБОРУДОВАНИЯ г. МОСКВА
22890-02 35
КОПИРОВАЛ: ЛОГИНОВА
ФОРМАТ: А2
ИНВ. № ПОДЛ. ПОДПИСЬ И ДАТА ВЗАМ. ИНВ. №

Альбом III

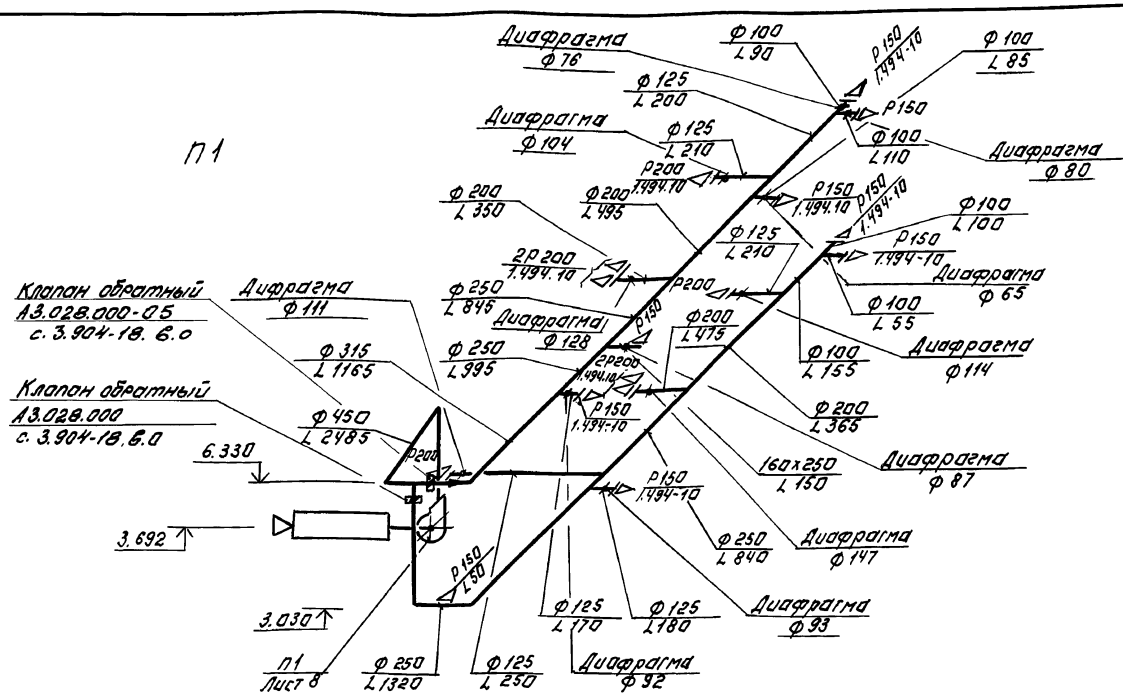

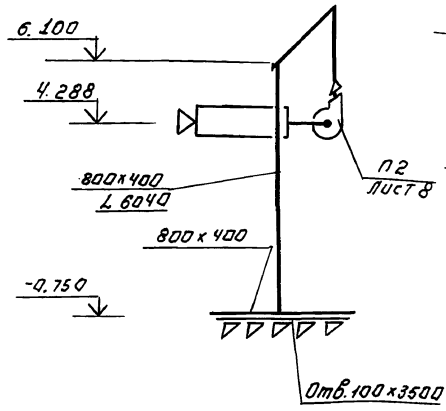

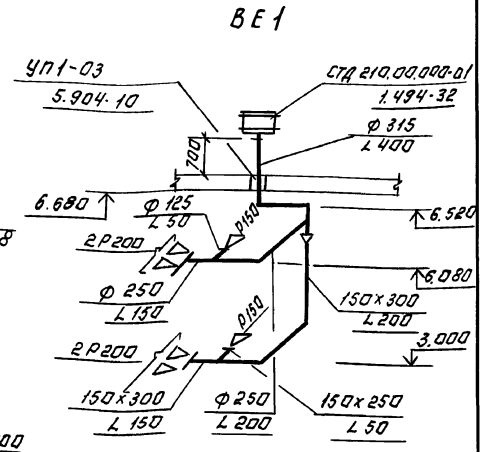

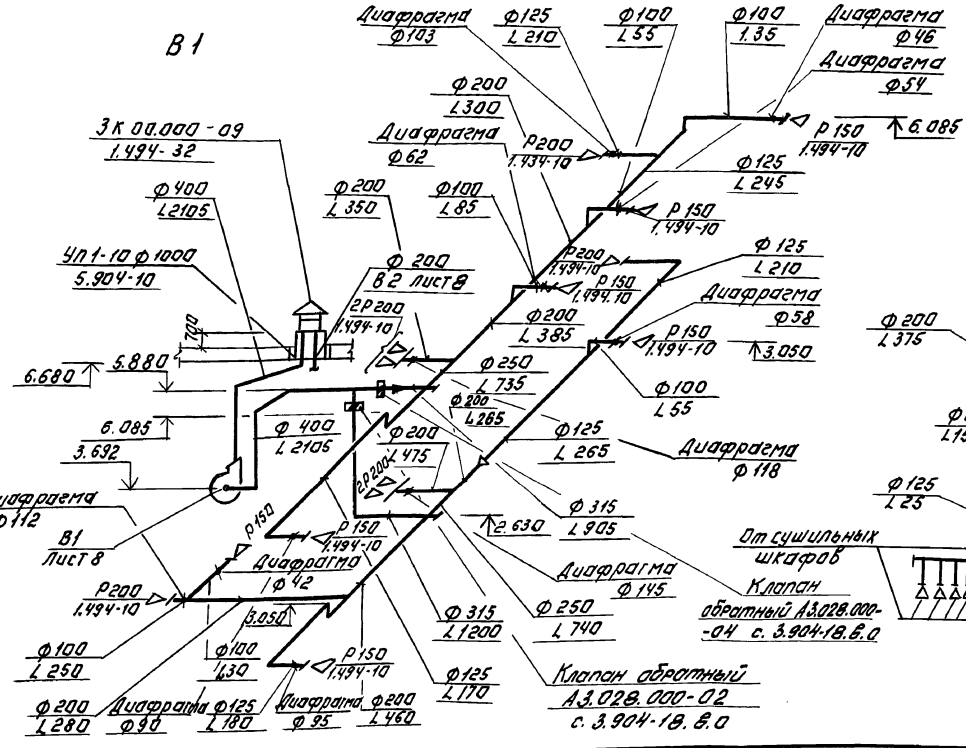

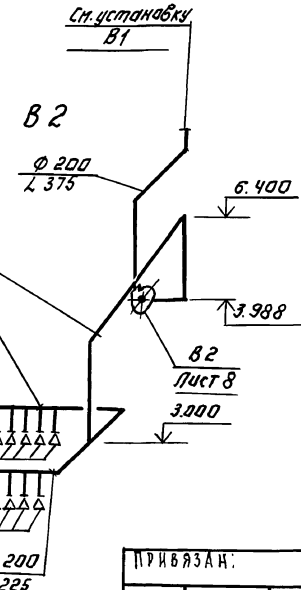

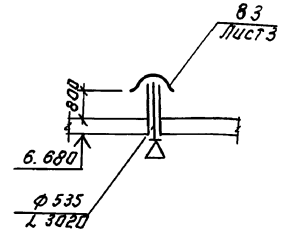

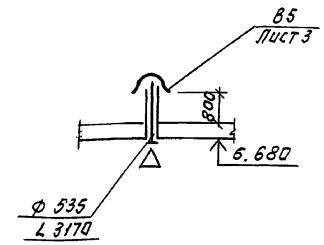

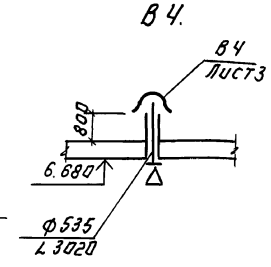

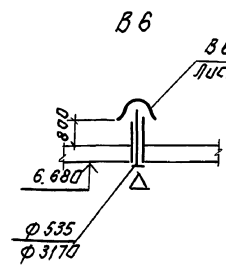

Инв.№ подл. | Подпись и дата | Взам.инв.№

Привязан:			ТП 902-5-49.88		08
	Провер.	Тарасова	Корпус обезвоживания осадка сточных вод с 6 фильтр-прессами АМП 10-11-01	Стадия	Лист	Листов
	Ст. инж.	Кукушкина		Р	7	
	Рук. гр.	Тарасова				
	ГИП	Горбачев	Схемы вентиляции П1, П2, В1, В2, В3, В4, В5, В6, ВЕ1.	ЦНИИЭП инженерного оборудования г. Москва		
Инв.№	Н.контр.	Кинчина				
	Нач.отд.	Клагинов				

22890-02 36 Копировал: Логинова Формат: А2

Альбом II

1-1

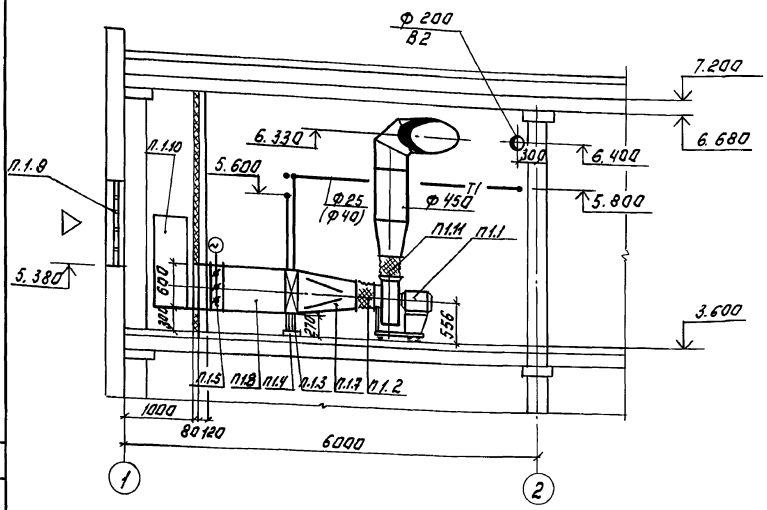

2-2

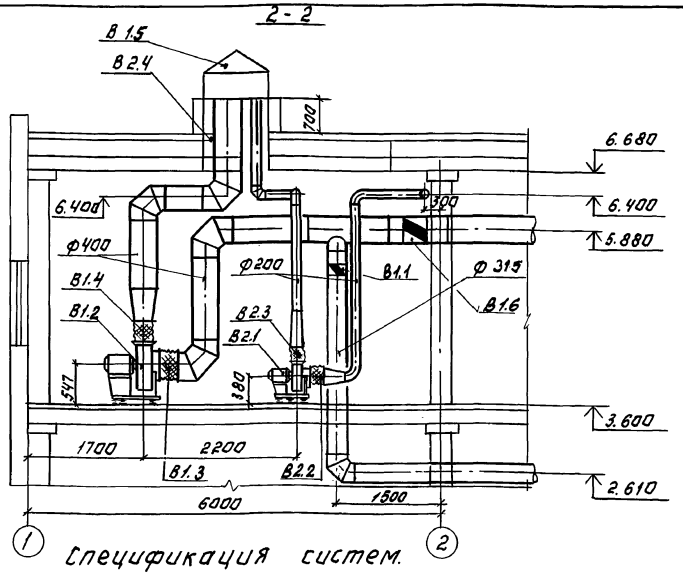

Спецификация систем.

План на отм. 3.600.

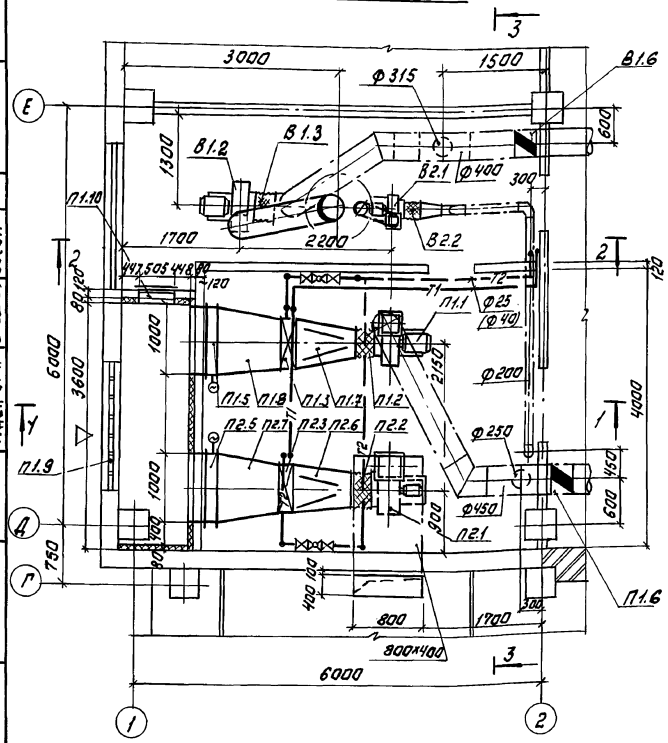

Марка, поз.	Обозначение	Наименование	Кол.	Масса ед, кГ	Примечание
		П1			
П1.1		Агрегат вентиляторный			
		Е 4.105-2 компл.	1	65.2	
		а. ц/б вентилятор			
		В. Ц4-75-4			
		исп. 1; пол. пр 0°			
		б. Электродвигатель			
		4А80А4 n=1420 об/мин.			
		N=1.1 кВт.			
П1.2	5.904-38	Гибкая вставка			
		В.00.00-08, ℓ=120 мм.	1	1.59	
П1.3		Калорифер КСК 3-6	1	41.2	t=160°-70°C
		КСК 3-7	1	46.1	t=95-70°C
П1.4	1.494-25	Подставки под кала-			
		рифер h=270 мм.	4	0.2	
П1.5		Клапан воздушный утеп-			
		ленный КВУ 1000×600Б			
		с исполнительным меха-			
		низмом МЭО-16/63-0,25-80	1	44.0	
П1.6	3.904-18, В.0	Клапан обратный искро-			
		безопасный А3.028.000-05	1	17.5	

Марка, поз.	Обозначение	Наименование	Кол.	Масса ед, кГ	Примечание
П1.7		Конфузор металличес-			
		кий δ=1 мм.			t=150-70°C
		Ф 400 на 578×503 ℓ=700 мм.	1	10.4	ОВН1
П1.7		Конфузор металличес-			
		кий δ=1 мм.			t=95-70°C
		Ф 400 на 703×503 ℓ=700 мм	1	11.0	ОВН1
П1.8		Переход металличес-			
		кий δ=2 мм.			
		с 578×503 на 1000×600			t=150-70°C
		ℓ=700 мм.	1	31.4	ОВН2
П1.8		Переход металличес-			
		кий δ=2 мм.			
		с 703×503 на 1000×600			t=95-70°C
		ℓ=700 мм.	1	33.80	ОВН2
П1.9	1.494-27 В.7	Воздухоприемное уст-			
		ройство 5С 111.000.000			
		Р 150×490	4	1.0	
		Р 150×580	4	1.2	
П1.10	5.904-4	Дверь утепленная			

В скобках даны размеры и диаметры для теплоносителя с параметрами t=95-70°C.

Т.П. 902-5-49, 88			ОВ
ПРИВЯЗАН:	ПРОВЕРИЛ	ТАРАСОВА	
	СТ. ИНЖ.	КУКУШКИНА	
	РУК. ГР.	ТАРАСОВА	
	ГИП	ГОРБАЧЕВ	
	И. КОНТР.	ЛИНЧИНА	
ИНВ. №	НАЧ. ОТД.	ПЛАТОНОВ	

КОРПУС ОБЕЗВОЖИВАНИЯ ОСАДКА СТОЧНЫХ ВОД С 6 ФИЛЬТР-ПРЕССАМИ ЛМП10-1Г-01

УСТАНОВКА П1, П2, В1, В2. РАЗРЕЗ 1-1, 2-2. СПЕЦИФИКАЦИЯ.

СТАДИЯ	ЛИСТ	ЛИСТОВ
Р	8	

ЦНИИЭП ИНЖЕНЕРНОГО ОБОРУДОВАНИЯ г. МОСКВА

22890-02 37

Копировал: Логинова

Формат: А2

ИНВ. № ПОДЛ. | ПОДПИСЬ И ДАТА | ВЗАМ. ИНВ. № | ОТДЕЛ АСП | ОТДЕЛ АСП | ОТДЕЛ ЗАД | ОТДЕЛ ЗАД | ДВОИНИНА | ПИСЬМАН | БОЕВА | МАТВЕЕВА

Альбом II

Спецификация систем.

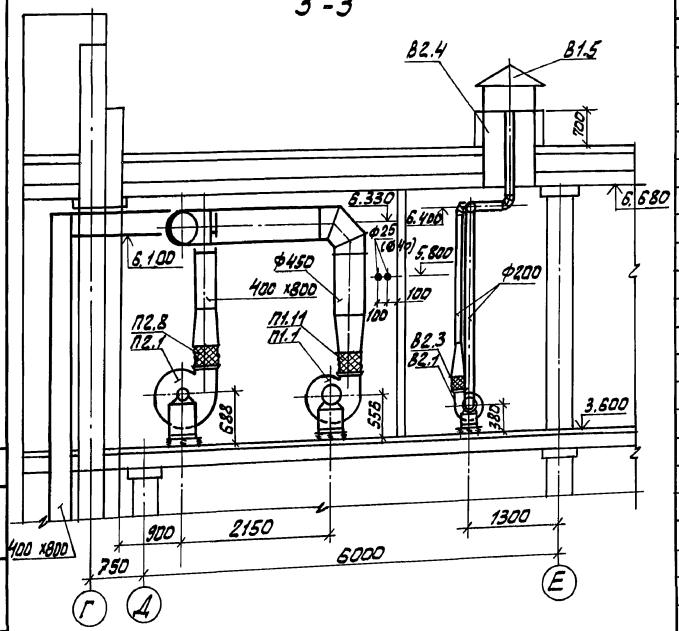

Марка, поз.	Обозначение	Наименование	Кол.	Масса ед, кг	Примечание
		герметическая Ду 0,5х1,25	1	33,6	
П1.11	5.904-38	Гибкая вставка	1	1,34	
		Н.00.00-08, ℓ=120 мм			
		П2			
П2.1		Агрегат вентиляторный			
		Е5.100-2 компл.	1	96,0	
		а. ц/б вентилятор			
		В.Ц4-75-5-01			
		исп. 1, пол. Пр0°			
		б. электродвигатель			
		4А80В4, n=1415об/м			
		N=1,5кВт			
П2.2	5.904-38	Гибкая вставка			
		В.00.00-09, ℓ=120	1	1,71	
П2.3		Калорифер КСК3-7	1	46,1	t=150-70°С
		КСК3-8	1	52,8	t=95-70°С
П2.4	1.494-25	Подставки под калори-			
		фер h=270мм	4	0,2	
П2.5		Клапан воздушный утеп-			
		ленный КВУ 1000х600Б			
		с исполнительным меха-			
		низмом МЭО-16/63-0,25-80	1	44,0	
П2.6		Конфузор металличес-			
		кий δ=1мм			t=150-70°С
		Ф500 на 703х503(h) ℓ=700мм	1	12,0	ОВН1
П2.6		Конфузор металличес-			
		кий δ=1мм			t=95-70°С
		Ф500 на 828х503(h) ℓ=700мм	1	12,8	ОВН1
П2.7		Переход металличес-			
		кий δ=2мм			ОВН2
		с 703х503 на 1000х600 ℓ=700 мм	1	33,8	t=150-70°С
П2.7		Переход металлический			
		δ=2мм			ОВН2
		с 828х503 на 1000х600 ℓ=700мм	1	35,4	t=95-70°С
П2.8	5.904-38	Гибкая вставка			
		Н.00.00-11, ℓ=120	1	1,64	
		В1			
В1.1	3.904-18, в.0	Клапан обратный иск-			
		робезопасный А3.028.000-02	1	8,9	

Марка, поз.	Обозначение	Наименование	Кол.	Масса ед, кг	Примечание
В1.2		Агрегат вентиляторный			
		Е4.095-2 компл.	1	62,8	
		а. ц/б вентилятор			
		В-Ц4-75-4 исп. 1			
		пол. Пр0°			
		б. электродвигатель			
		4А71А4 n=1390об/мин			
		N=0,55кВт			
В1.3	5.904-38	Гибкая вставка			
		В.00.00-08, ℓ=120	1	1,59	
В1.4	5.904-38	Н.00.00-08, ℓ=120	1	1,34	
В1.5	1.494-32	Зонт 3К.00.000-09	1	52,0	
В1.6	3.904-18, в.0	Клапан обратный искробезопасный А3.028.000-04	1	14,5	
		В2			
В2.1		Агрегат вентиляторный			
		Е2,5.110-1 компл.	1	26,2	
		а. ц/б вентилятор			
		В-Ц4-75-2,5			
		исп. 1, пол. Пр0°			
		б. электродвигатель			
		4АА56А4 n=1375об/мин			
		N=0,12кВт			
В2.2	5.904-38	Гибкая вставка			
		В.00.00-03, ℓ=120мм	1	0,91	
В2.3	5.904-38	Н.00.00-03, ℓ=120	1	0,86	
В2.4	5.904-10	Узлы проходы вентиля			
		ционных шахт			
		УП1-10 ф 1000	1	205,0	

ТП 902-5-49.88 ОВ

ПРОВЕР.	ТАРАСОВА		
СТ. ИНЖ.	КУКУШКИНА		
РУК. ГР.	ТАРАСОВА		
ГИП	ГОРБАЧЕВ		
Н. КОНТ.	ХИНЧИНА		
НАЧ. ОТД.	ПЛАТОНОВ		

ПРИВЯЗАН

ИНВ. №

КОРПУС ОБЕЗВОЖИВАНИЯ ОСАДКА СТОЧНЫХ ВОД С 6 ФИЛЬТР-ПРЕССАМИ ЛМП 10-1Г-01

СТАДИЯ	ЛИСТ	ЛИСТОВ
Р	9	

УСТАНОВКА П1, П2, В1, В2
РАЗРЕЗ 3-3. СПЕЦИФИКАЦИЯ.

ЦНИИЭП
ИНЖЕНЕРНОГО ОБОРУДОВАНИЯ
г. МОСКВА.

22890-02 38

Копировал: Алешикова

Формат: А2

ИНВ. № ПОДЛ. | ПОДП. И ДАТА | ВЗАМ. ИНВ. N | ОТДЕЛ АСП | ОТДЕЛ АСП | ОТДЕЛ ЗАД | ДВОЙНИНА | ПИСЬМАН | БОЕВА | ОТДЕЛ ЗАД | МАТВЕЕВА

Инв.№ подл	Подп. и дата	Взам. инв.№

Типовой проект
902-5-49-88

Корпус обезвоживания осадка сточных вод с 6 фильтр-прессами ЛМП.10-1Г-01

Альбом II

Эскизные чертежи общих видов нетиповых конструкций систем вентиляции.

				Привязан:
Инв.№				

Содержание

Обозначение	Наименование	Примечание
т.п. 902-5 ОВН1	Конфузор	
т.п. 902-5 ОВН2	Переход	

				Привязан:
Инв.№				
				ТП 902-5-49-88 ОВН
Пров.	Тарасова			Содержание
Ст.инж.	Кукушкина			Стадия Р; Лист 1; Листов 1
Рук.гр.	Тарасова			ЦНИИЭП инженерного оборудования г. Москва.
ГИП	Горбачев			
Н.контр.	Хинчина			
Нач.отд.	Платонов			

Вид А

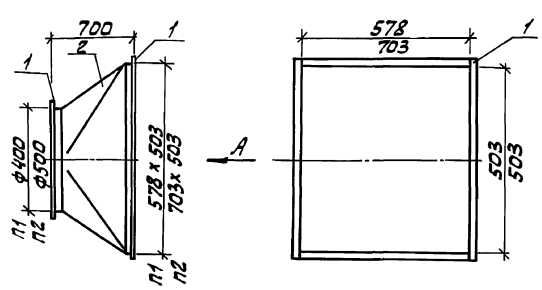

Поз.	Наименование	Кол.	Дополнительные данные
	Переменные данные для исполнения.		
	Материалы		
1	Уголок 50х50х3-Б ГОСТ 8509-72	3,3м	7,7 кг
	Ст.3сп ГОСТ 535-79	4,0м	9,28кг
2	Лист Б-1 ГОСТ 19903-74	1,3м²	10,4 кг
	Ст.3 ГОСТ 16523-70	1,5м²	12,0 кг

Сварные швы по ГОСТ 5264-80 и ГОСТ 16037-80

Окрасить масляной краской по ГОСТ 8292-85

В числителе-для системы П1
В знаменателе-для системы П2.
Масса изделия - 39,38 кг

				Привязан:
Инв.№				
				ТП 902-5-49.88 ОВН1
Пров.	Тарасова			Конфузор
Ст.инж.	Кукушкина			Стадия Р; Лист 1; Листов 1
Рук.гр.	Тарасова			ЦНИИЭП инженерного оборудования г. Москва.
ГИП	Горбачев			
Н.контр.	Хинчина			
Нач.отд.	Платонов			

Вид А

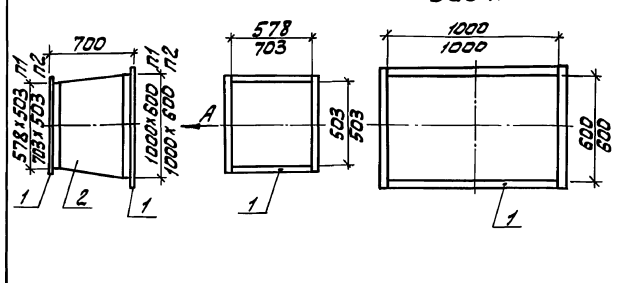

Поз.	Наименование	Кол.	Дополнительные данные
	Переменные данные для исполнения		
	Материалы		
1	Уголок 50х50х3-Б ГОСТ 8509-72	5,4м	12,5 кг
	Ст.3сп ГОСТ 535-79	5,6м	13,0 кг
2	Лист Б-2 ГОСТ 19903-74	2,0м²	31,4 кг
	Ст.3 ГОСТ 16523-70	2,2м²	33,8 кг

Температура воздуха внутри -30°С, снаружи +16°С.
Изолировать матами минераловатными прошивными по ГОСТ 21880-75 γ=125 кг/м³ δ=60 мм. с покрытием рулонным стеклопластиком РСТ. по ТУ6-11-145-80

Сварные швы по ГОСТ 5264-80 и ГОСТ 16037-80
В числителе-для системы п.1.
В знаменателе-для системы П2
Масса изделия - 90,7 кг.

				Привязан:
Инв.№				
				ТП 902-5-49.88 ОВН2
Пров.	Тарасова			Переход
Ст.инж.	Кукушкина			Стадия Р; Лист 1; Листов 1
Рук.гр	Тарасова			ЦНИИЭП инженерного оборудования г. Москва.
ГИП	Горбачев			
Н.конт.	Хинчина			
Нач.отд	Платонов			

Альбом II

Ведомость рабочих чертежей основного комплекта ВК

Лист	Наименование	Примечан.
1	Общие данные	
2	План на отм. 0.000	
3	План кровли. Экспликация	
	помещений	
4	Схема В1	
5	Схемы Т3 ; Т4	
6	Схемы К1 ; К2	

Основные показатели по чертежам водопровода и канализации

Наименование системы	Потребный напор на вводе. м	Расчетный расход м³/сут	м³/ч	л/с	при пожаре л/с	Установленная мощность эл.двигателей кВт	Примечан.
Хозяйственно-питьевой водопровод	20	2.2		1.2			
Горячее водоснабжение	20	3.3		0.9			
Бытовая канализация				2.0			

Ведомость ссылочных и прилагаемых документов

Обозначение	Наименование	Примечан.
	Ссылочные документы	
Серия 4-904-69	Детали крепления сантехнических приборов и трубопроводов	
ТУ-36-УССР-696-75	Водосточные воронки	
Серия 7.903.9-2. В1	Тепловая изоляция трубопроводов с положительными температурами	
	Прилагаемые документы	
ВК ВМ	Ведомости потребности в материалах	
ВК СО	Спецификации оборудования	

Условные обозначения

Обозначение	Наименование	Примечан.
—— В1 ——	Хозяйственно-питьевой водопровод	
—— К1 ——	Бытовая канализация	
—— К2 ——	Дождевая канализация	
—— Т3 ——	Подающий водопровод горячего водоснабжения	
—— Т4 ——	Циркуляционный трубопровод горячего водоснабжения	

Общие указания

1. Теплоизоляцию трубопроводов горячего водоснабжения Т3, Т4 выполнить по серии 7.903.9-2. В1.
2. Стальные трубы покрасить масляной краской за 2 раза по грунтовке.

Рабочий проект разработан в соответствии с действующими нормами и правилами и предусматривает мероприятия обеспечивающие пожарную безопасность при эксплуатации здания

Главный инженер проекта В. Локтюшин

Привязан

Инв. №:

т.п. 902-5-49.88 ВК

Провер.	Артемова		Корпус обезвоживания осадка сточных вод с 5 фильтр-прессами типа ЛМП 10-1Г-01
Инжен.	Пермякова		
ГИП	Локтюшин		
Гл.спец.	Сирота		Общие данные
Н.контр.	Локтюшин		
Нач.отд.	Гольдман		

Стадия	Лист	Листов
Р	1	6

ЦНИИЭП инженерного оборудования г. Москва

22890-02 40

Коп. Яровая

Инв. № подл. | Подп. и дата | Взам. инв. №

Альбом II

План на отм. 0.000

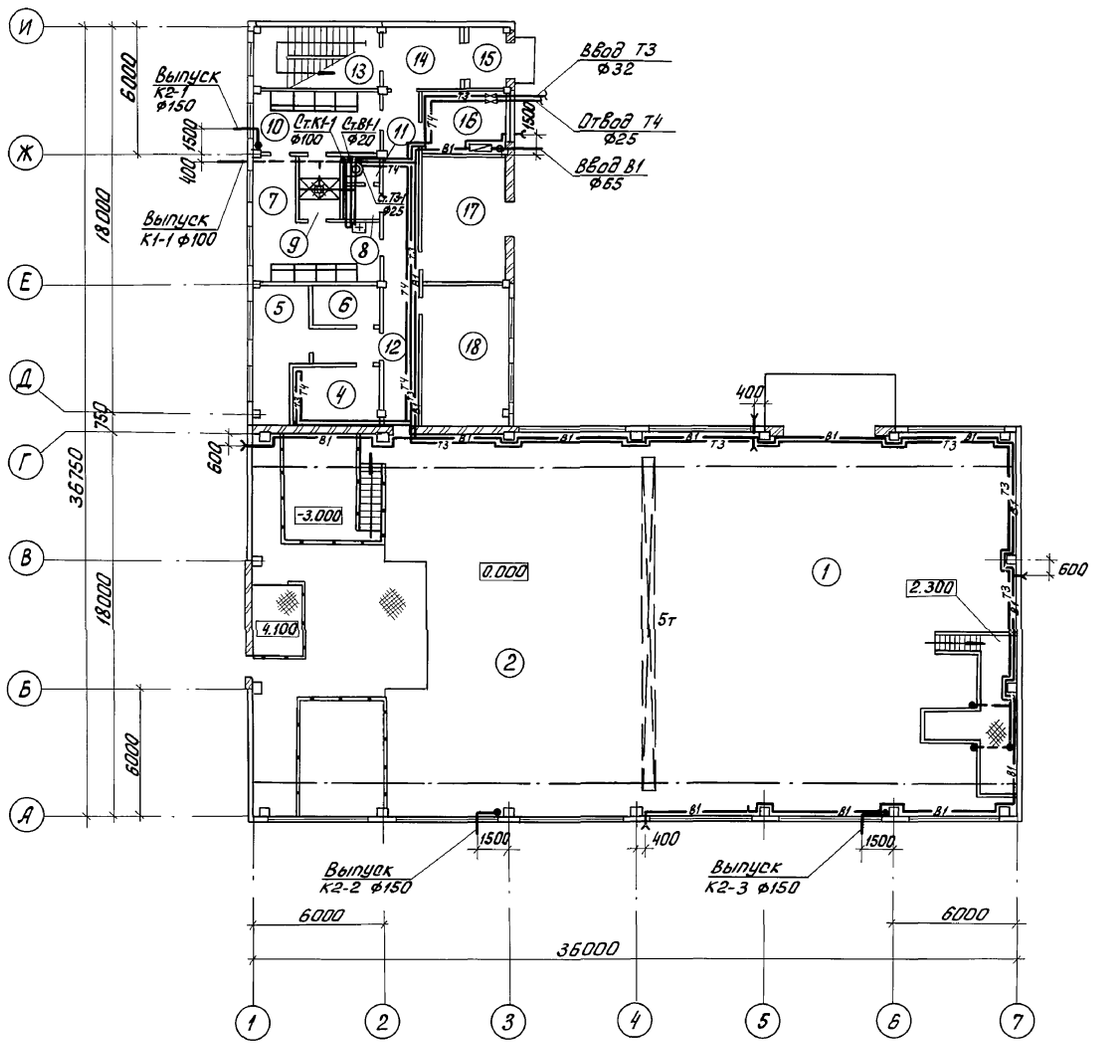

План на отм 3.600

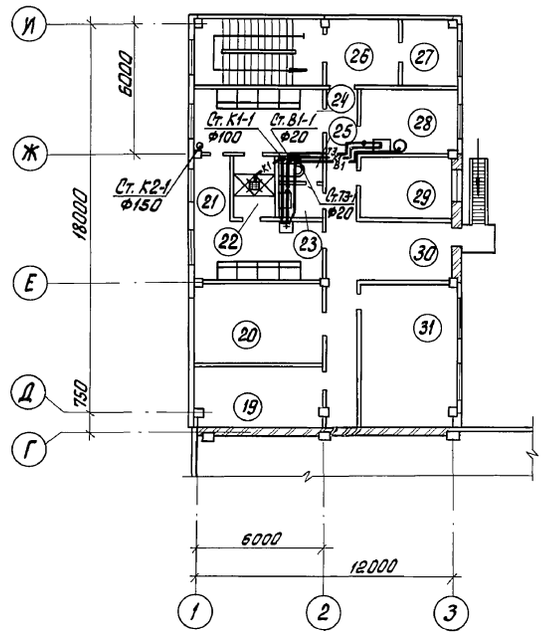

					Т.П. 902-5-49.88		ВК
Привязан		ПРОВЕР.	АРТЕМОВА		КОРПУС ОБЕЗВОЖИВАНИЯ ОСАДКА СТОЧНЫХ ВОД С 6 ЛЕНТОЧНЫМИ ФИЛЬТР-ПРЕССАМИ ТИПА ЛМП 10-1Г-01	СТАДИЯ	ЛИСТ	ЛИСТОВ
		ИНЖЕН.	ПЕРМЯКОВА			Р	2	
		ГИП	ЛОКТЮШИН					
		ГЛ. СПЕЦ.	СИРОТА		ПЛАНЫ НА ОТМ. 0.000; 3.600	ЦНИИЭП ИНЖЕНЕРНОГО ОБОРУДОВАНИЯ г. Москва		
		Н. КОНТР.	ЛОКТЮШИН					
ИНВ. N:		НАЧ. ОТД.	ГОЛЬДМАН					

22890-02 41

Коп. Яровая

ИНВ. N: ПОДЛ. | ПОДП. И ДАТА | ВЗАМ. ИНВ. N:

Альбом II

План кровли

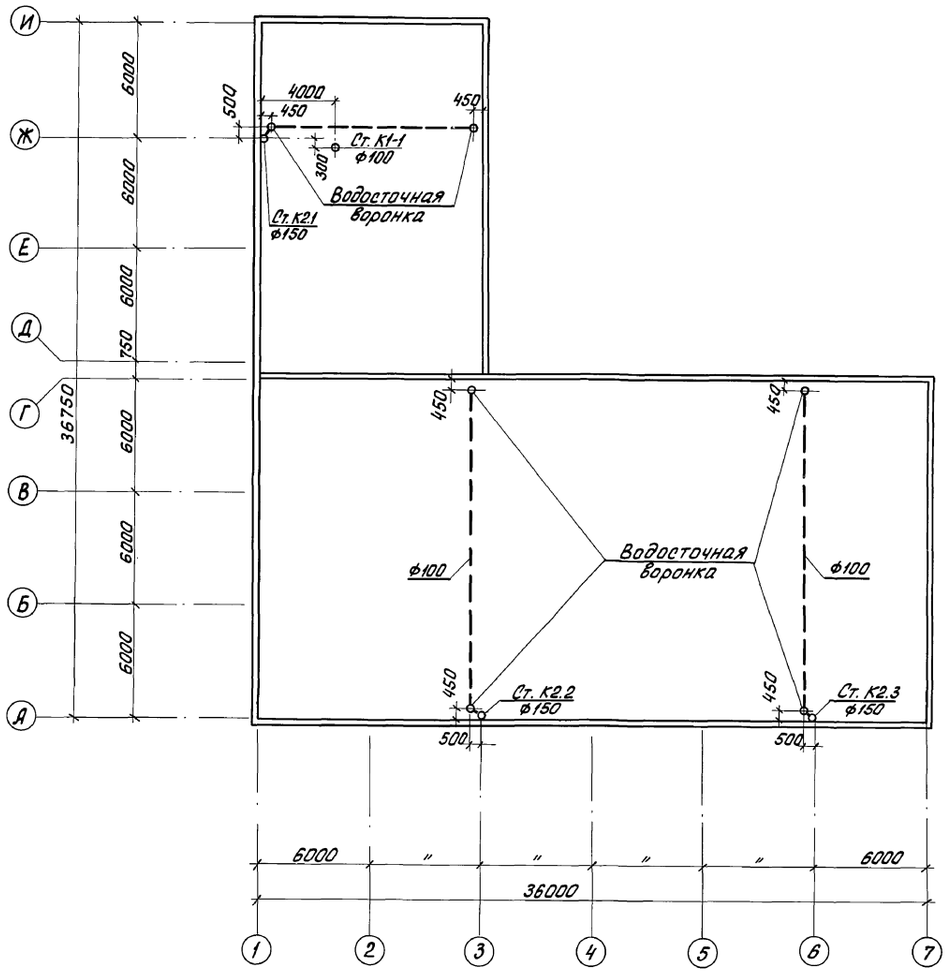

Экспликация помещений

Номер по плану	Наименование	Примечание
1	Отделение реагентов	
2	Зал фильтр-прессов	
3	Насосное отделение	
4	Помещение для сушки одежды	
5	Кладовая грязной специальной одежды	
6	Кладовая чистой специальной одежды	
7	Женский гардероб специальной одежды	
8	Женская умывальная	
9	Женская душевая	
10	Женский гардероб уличной и домашней одежды	
11	Женский туалет	
12	Коридор	
13	Лестничная клетка	
14	Вестибюль	
15	Тамбур	
16	Помещение водопроводного и теплового ввода	
17	КТП	
18	Операторская	
19	Венткамера	
20	Приточная венткамера	
21	Мужской гардероб специальной одежды	
22	Мужская душевая	
23	Мужская умывальная	
24	Мужской гардероб уличной и домашней одежды	
25	Мужской туалет	
26	Вестибюль	
27	Подсобное помещение	
28	Комната приема пищи	
29	Комната начальника	
30	Коридор	
31	Комната обслуживающего персонала	

Инв. № подл. | Подп. и дата | Взам. инв. №

Привязан

Инв. №

Провер.	Артемова	
Инжен.	Пермякова	
ГИП	Локтюшин	
Гл. спец.	Сирота	
Н. контр.	Локтюшин	
Нач. отд.	Гольдман	

Т.п. 902-5-49.88 ВК

Корпус обезвоживания осадка сточных вод с 6 ленточными фильтр-прессами типа ЛМП 10-1Г-01

Стадия	Лист	Листов
Р	3	

План кровли. Экспликация помещений

ЦНИИЭП инженерного оборудования г. Москва

Коп. Яровая

Альбом III

В1

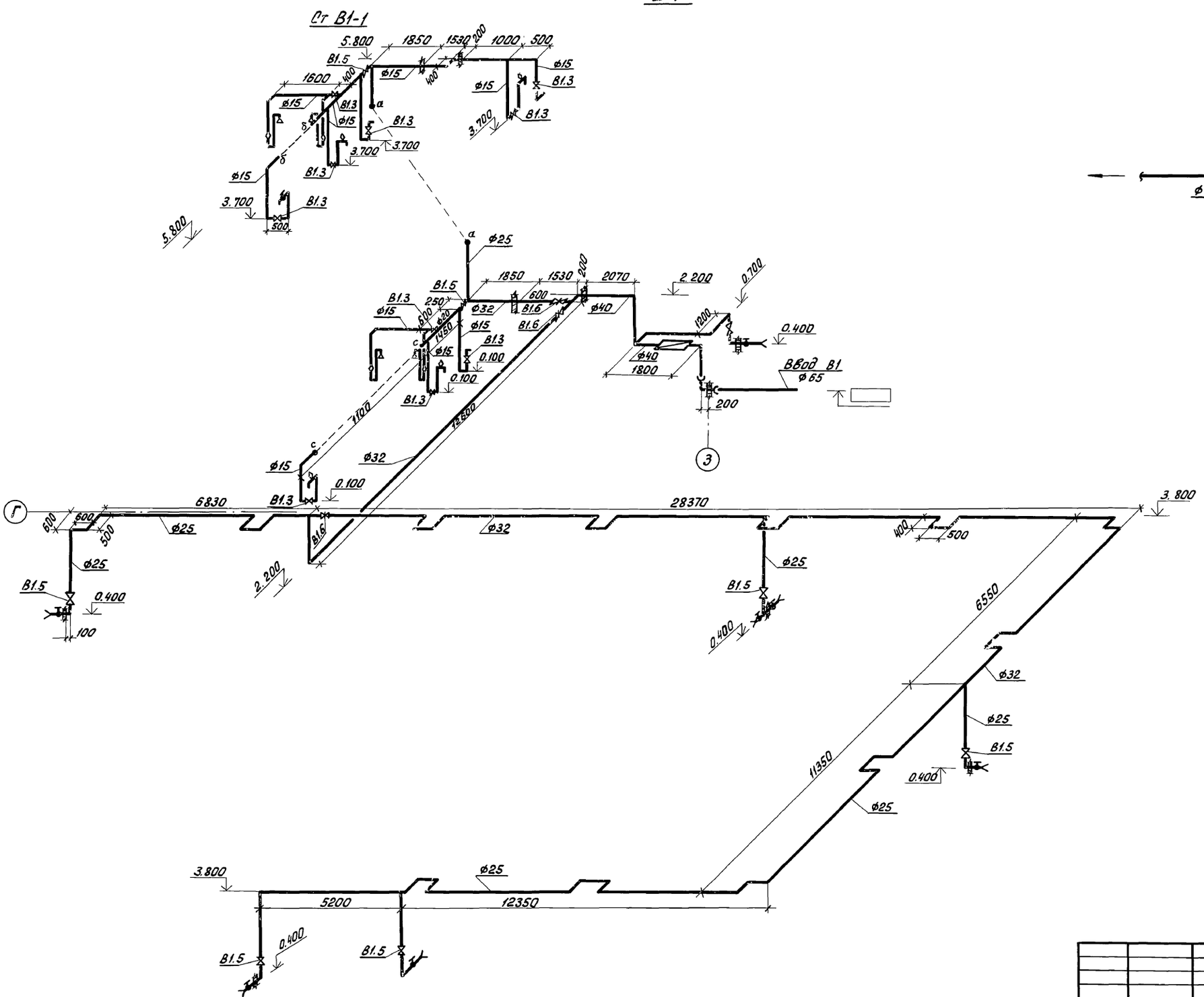

Водомерный узел

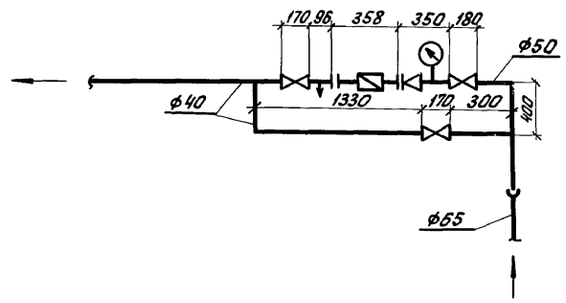

Инв. N: подл. | Подп. и дата | Взам. инв. N

Привязан				т.п. 902-5-49.88 ВК	
Инв. N:	ПРОВЕР.	Артемова		Корпус обезвоживания осадка сточных вод с 6 ленточными фильтр-прессами типа ЛМП 10-1Г-01	Стадия: Р; Лист: 4; Листов:
	ИНЖЕНЕР	Пермякова			
	ГИП	Локтюшин			
	ГЛ. СПЕЦ.	Сирота		Схема В1	ЦНИИЭП инженерного оборудования г. Москва
	Н. КОНТР.	Локтюшин			
	НАЧ. ОТД.	Гольдман			

22890-02 43

Коп. Яровая

Альбом II

Ст. Т3-1

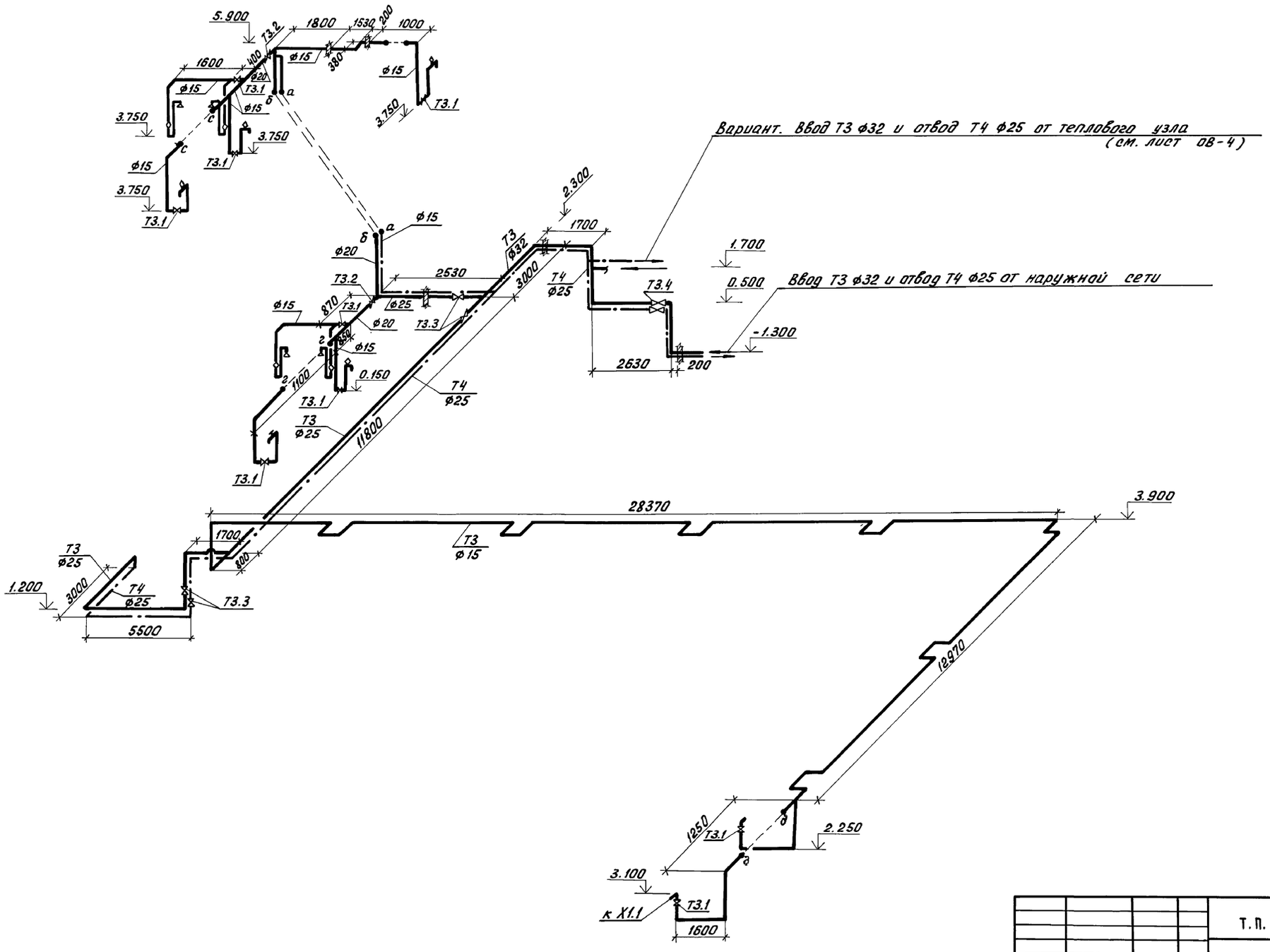

Привязан				т.п. 902-5-49.88	ВК
			Провер.	Артемова	
			Инжен.	Пермякова	Корпус обезвоживания осадка сточных вод с 6 фильтр-прессами типа ЛМП 10-1Г-01
			ГИП	Локтюшин	Стадия: Р; Лист: 5; Листов:
			Гл. спец.	Сирота	Схемы Т3, Т4
			Н. контр.	Локтюшин	ЦНИИЭП инженерного оборудования г. Москва
Инв. №:			Нач. отд.	Гольдман	

22890-02 44

Коп. Яровая

Инв. №: подл. | Подп. и дата | Взам. инв. №:

Альбом II

К1

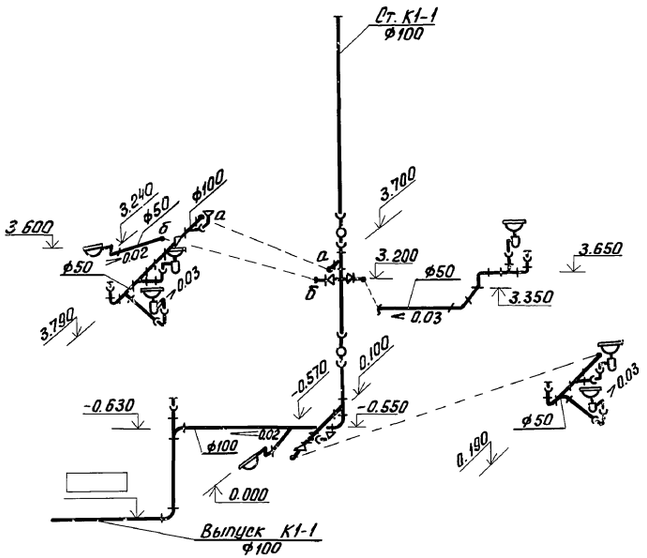

Ст. К2-2.3

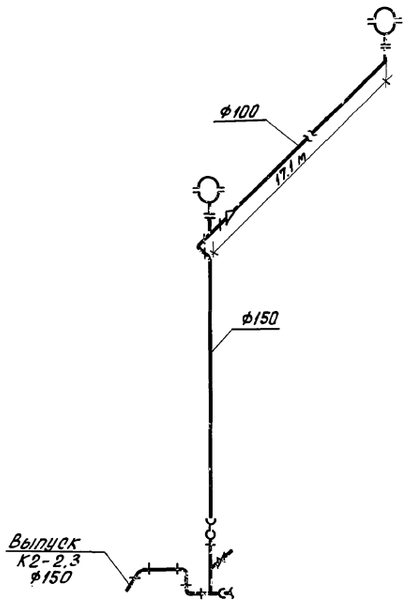

К2

Ст. К2-1

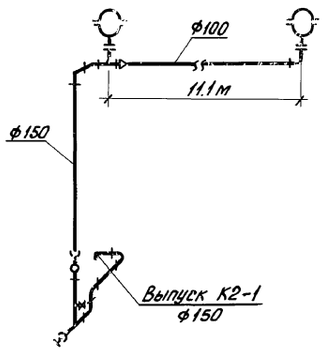

Выпуск на отмостку К2

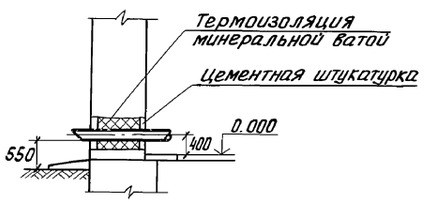

План

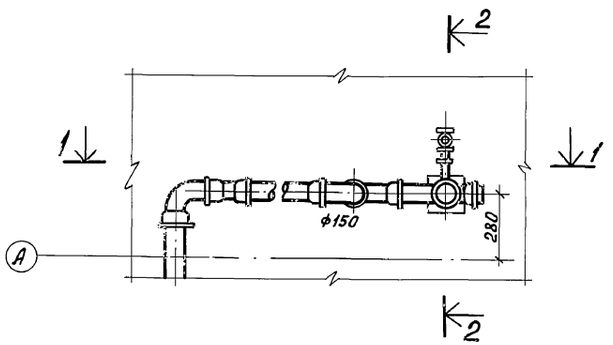

Стояки К2-2.3

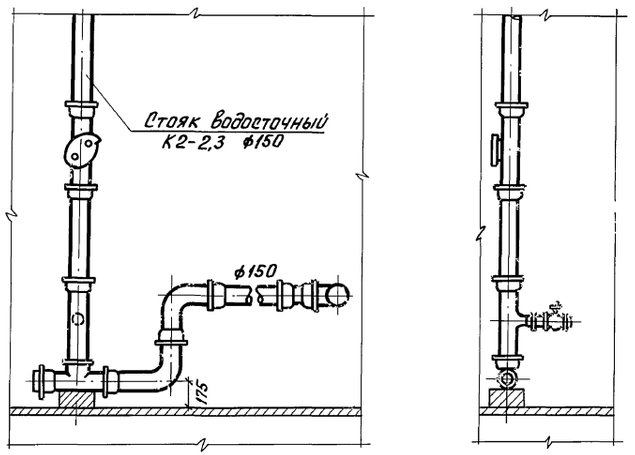

Привязан				т.п 902-5-49.88	ВК
		ПРОВЕР.	Артемова	Корпус обезвоживания осадка сточных вод с 6 ленточными фильтр-прессами типа ЛМП 10-1Г-01	Стадия Р; Лист 6; Листов
		ИНЖЕН.	Пермякова		
		ГИП	Локтюшин		
		Гл.спец.	Сирота	Схемы К1, К2	ЦНИИЭП инженерного оборудования г. Москва
Инв N:		Н.контр.	Локтюшин		
		Нач.отд.	Гольдман		

Инв N | Подп. и дата | Взам. инв.
gost.e-ecolog.ru