ТИПОВОЙ ПРОЕКТ

902-5-49.88

КОРПУС ОБЕЗВОЖИВАНИЯ ОСАДКА

сточных вод с 6 ленточными фильтр-прессами типа ЛМП10-1Г-01

Альбом V

22890-05

ЦЕНА 9-42

gost.e-ecolog.ru

ЦЕНТРАЛЬНЫЙ ИНСТИТУТ ТИПОВОГО ПРОЕКТИРОВАНИЯ
ГОССТРОЯ СССР

Москва. А-445. Смольная ул. 22

Сдано в печать II 1989 года

Заказ №1608 Тираж 400 экз

ТИПОВОЙ ПРОЕКТ

902-5-49.88

КОРПУС ОБЕЗВОЖИВАНИЯ ОСАДКА СТОЧНЫХ ВОД С 6 ЛЕНТОЧНЫМИ ФИЛЬТР-ПРЕССАМИ ТИПА АМП10-1Г-01

СОСТАВ ПРОЕКТА:

Альбом I — Пояснительная записка.
Альбом II — Технологические, санитарно-технические решения. Нестандартизированное оборудование.
Альбом III — Архитектурно-строительные решения. Конструкции железобетонные и металлические.
Альбом IV — Строительные изделия.
Альбом V — Электротехнические решения. Автоматизация. Связь и сигнализация.
Альбом VI — Спецификации оборудования.
Альбом VII — Ведомости потребности в материалах.
Альбом VIII — Сметы. Часть I. Часть II.

Примененные типовые материалы
7.902-4 Бак разрыва струи емкостью 180 литров

Разработан проектным институтом
ЦНИИЭП инженерного оборудования
Главный инженер института А. Кетаов
Главный инженер проекта В. Аоктюшин

Альбом V

Утвержден Госгражданстроем
приказ № 364 от 3 ноября 1986 г.

© ЦИТП Госстроя СССР, 1989

Привязан

Инв.№

Содержание альбома

Марка	Наименование	N стр.
	Электротехническая часть.	
	Силовое электрооборудование.	
ЭМ-1	Общие данные.	3
ЭМ-2	КТП-250. Питающая сеть ~ 380/220В	4
	Принципиальная схема.	
ЭМ-3	Распределительная сеть ~ 380/220В	5
	Принципиальная схема (начало)	
ЭМ-4	Распределительная сеть ~ 380/220В	6
	Принципиальная схема (продолжение)	
ЭМ-5	Распределительная сеть ~ 380/220В	7
	Принципиальная схема (окончание)	
ЭМ-6	Принципиальная схема управления	8
	насосами подачи осадка.	
ЭМ-7	Принципиальная схема управления	9
	задвижкой и конвейерами.	
ЭМ-8	Принципиальная схема управления насосами-	10
	дозаторами и вентиляторами В1, В3, В4	
ЭМ-9	Принципиальная схема управления вентиля-	11
	ционно-отопительными агрегатами и барабаном	
	фильтр-пресса.	
ЭМ-10	Принципиальная схема управления вакуум-	12
	насосами и насосами технической воды.	
ЭМ-11	Схема подключения (начало)	13
ЭМ-12	Схема подключения (продолжение).	14
ЭМ-13	Схема подключения (продолжение).	15
ЭМ-14	Схема подключения (продолжение).	16
ЭМ-15	Схема подключения (продолжение).	17
ЭМ-16	Схема подключения (продолжение)	18
ЭМ-17	Схема подключения (продолжение)	19
ЭМ-18	Схема подключения (продолжение)	20
ЭМ-19	Схема подключения (продолжение)	21
ЭМ-20	Схема подключения (окончание).	22
ЭМ-21	Кабельный журнал (начало)	23
ЭМ-22	Кабельный журнал (продолжение)	24
ЭМ-23	Кабельный журнал (продолжение)	25
ЭМ-24	Кабельный журнал (продолжение)	26
ЭМ-25	Кабельный журнал (продолжение)	27
ЭМ-26	Кабельный журнал (продолжение)	28
ЭМ-27	Кабельный журнал (продолжение)	29
ЭМ-28	Кабельный журнал (продолжение)	30
ЭМ-29	Кабельный журнал (окончание)	31
ЭМ-30	План расположения электрооборудования	32
	и прокладка кабеля (начало)	
ЭМ-31	План расположения электрооборудования	33
	и прокладка кабеля (продолжение)	
ЭМ-32	План расположения электрооборудования	34
	и прокладка кабеля (продолжение)	
ЭМ-33	План расположения электрооборудования	35
	и прокладка кабеля (окончание).	
ЭМ-34	КТП-250. Установка электрооборудования. План.	36
ЭМ-35	КТП-250. Заземление. План.	37
ЭМ-36	Щиток учета. *Общий вид. Принципиальная схема*	38
	Электрическое освещение	
ЭО-1	Общие данные.	39
ЭО-2	Электрическое освещение. План на отм. -3,000.	40
	Схема питающей сети. (Вариант с 4 фильтр-	
	прессами).	
ЭО-3	Электрическое освещение. План на отм. 0,000 и	41
	3,600 в осях 1÷3; Г÷И (Вариант с 4 фильтр-	
	прессами).	
ЭО-4	Электрическое освещение. План на отм. 0.000 в	42
	осях 1÷6; А÷Г. (Вариант с 4 фильтр-прессами)	
ЭО-5	Электрическое освещение. План на отм. -3.000.	43
	Схема питающей сети. (Вариант с 6 фильтр-прессами)	
ЭО-6	Электрическое освещение. План на отм. 0.000 и	44
	3,600 в осях 1÷3; Г÷И. (Вариант с 6 фильтр-прессами)	
ЭО-7	Электрическое освещение. План на отм. 0,000	45
	в осях 1÷7; А÷Г. (Вариант с 6 фильтр-прессами).	
	Автоматизация.	
АТХ-1	Общие данные.	46
АТХ-2	Схема автоматизации.	47
АТХ-3	Схема автоматизации приточной	
	системы.	48
АТХ-4	Схема аварийной сигнализации (начало)	49
АТХ-5	Схема аварийной сигнализации.	
	(продолжение).	50
АТХ-6	Схема аварийной сигнализации	
	(продолжение).	51
АТХ-7	Схема аварийной сигнализации	
	(окончание).	52
АТХ-8	Схема соединений внешних проводок	
	(начало).	53
АТХ-9	Схема соединений внешних проводок	
	(продолжение).	54
АТХ-10	Схема соединений внешних проводок	
	(окончание)	55
АТХ-11	План расположения (начало).	56
АТХ-12	План расположения (окончание)	57
	Связь и сигнализация.	
СС-1	Общие данные. План на отм. 0.000 с сетями	58
	связи и сигнализации.	
СС-2	План на отм. 3.600 с сетями связи и	59
	сигнализации.	
ЭМ.ОЛ-1	Опросный лист для заказа КТП-250	60
	Армэлектрозавода.	

Инв. № подл. | Подпись и дата | Взам. инв. №

Альбом V

Ведомость чертежей основного комплекта

Лист	Наименование	Примечание
ЭМ-1	Общие данные.	
ЭМ-2	КТП-250. Питающая сеть ~ 380/220В.	
	Принципиальная схема.	
ЭМ-3	Распределительная сеть ~ 380/220В	
	Принципиальная схема (начало)	
ЭМ-4	Распределительная сеть ~ 380/220В.	
	Принципиальная схема (продолжение)	
ЭМ-5	Распределительная сеть ~ 380/220В.	
	Принципиальная схема (окончание)	
ЭМ-6	Принципиальная схема управления	
	насосами подачи осадка.	
ЭМ-7	Принципиальная схема управления	
	задвижкой и конвейерами.	
ЭМ-8	Принципиальная схема управления насо-	
	сами - дозаторами и вентиляторами В1,В3,В4.	
ЭМ-9	Принципиальная схема управления венти-	
	ляционно- отопительными агрегатами	
	и барабаном фильтр-пресса.	
ЭМ-10	Принципиальная схема управления вакуум-	
	насосами и насосами технической воды	
ЭМ-11	Схема подключения (начало)	
ЭМ-12	Схема подключения (продолжение).	
ЭМ-13	Схема подключения (продолжение).	
ЭМ-14	Схема подключения (продолжение).	
ЭМ-15	Схема подключения (продолжение).	
ЭМ-16	Схема подключения (продолжение)	
ЭМ-17	Схема подключения (продолжение).	
ЭМ-18	Схема подключения (продолжение).	
ЭМ-19	Схема подключения (продолжение)	
ЭМ-20	Схема подключения (окончание)	
ЭМ-21	Кабельный журнал (начало)	
ЭМ-22	Кабельный журнал (продолжение)	
ЭМ-23	Кабельный журнал (продолжение)	
ЭМ-24	Кабельный журнал (продолжение)	
ЭМ-25	Кабельный журнал (продолжение).	
ЭМ-26	Кабельный журнал (продолжение).	
ЭМ-27	Кабельный журнал (продолжение).	
ЭМ-28	Кабельный журнал (продолжение)	
ЭМ-29	Кабельный журнал (окончание)	
ЭМ-30	План расположения электрооборудования	
	и прокладка кабеля. (начало)	
ЭМ-31	План расположения электрооборудования	
	и прокладка кабеля (продолжение)	
ЭМ-32	План расположения электрооборудования	
	и прокладка кабеля (продолжение)	
ЭМ-33	План расположения электрооборудования	
	и прокладка кабеля (окончание).	
ЭМ-34	КТП-250. Установка электрооборудования.	
	План.	
ЭМ-35	КТП-250. Заземление. План.	
ЭМ-36	Щиток учета. Общий вид. Принципиальная схема.	

Ведомость ссылочных и прилагаемых документов

Обозначение	Наименование	Примечание
	Ссылочные документы	
5.407- 88.	Узлы и детали для	
	прокладки кабелей.	
4.407-260. А159	Прокладка кабелей на	
	конструкциях.	
7.407-4. А172.	Прокладка кабелей в каналах	
5.407-11. А174.	Заземление и зануление	
	электроустановок.	
5.407-63. А444	Прокладка проводов в поли-	
	этиленовых трубах в производст-	
	венных помещениях.	
5.407-62 А445.	Прокладка проводов в поли-	
	винилхлоридных трубах в	
	производственных помещениях.	
7.901.1-80	Автоматизация, управление и	
	электрооборудование очистных	
	водопроводных и канализацион-	
	ных сооружений на типовых	
	НКУ. Выпуск 0.1.11	
	Прилагаемые документы	
ЭМ.СО Альбом VI	Спецификация оборудования	
ЭМ.ВМ Альбом VII	Ведомость потребности	
	в материалах.	
ЭМ.ОЛ-1	Опросный лист для заказа	
	КТП-250 Армэлектрозавода.	

Основные показатели

Наименование	Един. изм.	Технические данные
Установленная мощность силового электрооборудования.	кВт	197,8/235,2
Расчетная мощность силового электрооборудования.	кВт	113/143
Расчетный ток силового электрооборудования.	А	251/311
Коэффициент мощности	cos φ	0,95

В числителе - вариант с 4-мя фильтр- прессами.
В знаменателе - вариант с 6-ю фильтр- прессами.

В данном альбоме разработан проект для 4 и 6 фильтр- прессов.

Рабочие чертежи основного комплекта марки ЭМ выполнены в соответствии с действующими строительными нормами и правилами предусматривают технические решения, обеспечивающие безопасность при соблюдении установленных правил безопасности эксплуатации зданий.

Главный инженер проекта — / Моссеенко/

Указания по привязке проекта

Скорректировать кабельный журнал , прокладку кабелей - ненужное зачеркнуть.

привязан.

Инв. №

ТП. 902-5-49.88 ЭМ

Нач.отд	Данилов		
Н.контр.	Моссеенко		
Гл.спец.	Гольцман		
ГИП	Моссеенко		
Рук.гр.	Боева		
Техник	Меньшикова		

Корпус обезвоживания осадка сточных вод с 6 фильтр-прессами АМП10-1Г-01.

Стадия	Лист	Листов
Р	1	36

Общие данные.

ЦНИИЭП инженерного оборудования г. Москва

Инв.№ подл. | Подпись и дата | Взам. инв.№

22890-05 4 Копировал: Хюппенен Формат А2

Альбом V

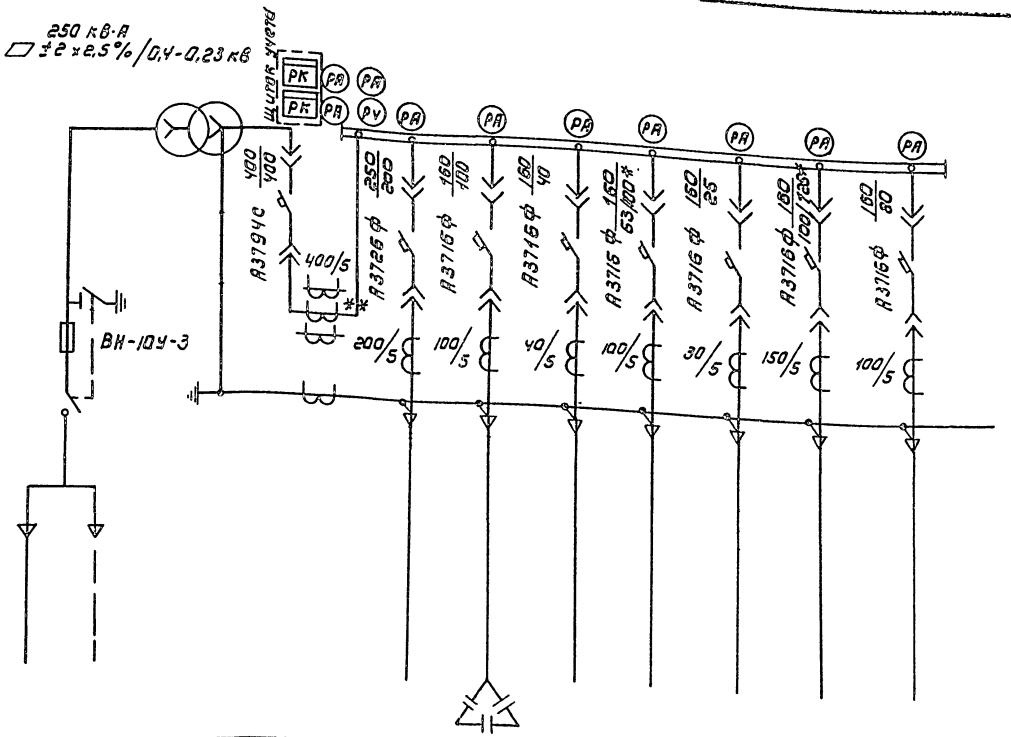

Схема принципиальная однолинейная										
Марка и сечение проводника										
Условное графическое изображение										
№ линии			1	2	3	4	5	6	7	8
Наименование отходящей линии	Ввод кВ	Силовой трансформатор	Автомат ввода 0,4кВ	ШР N1 ШР N2	Конденсаторная установка	Рабочее освещение	ШР N3	Эвакуационное освещение	ШР N4	Резерв
расчетная мощность, кВт				75,7*/76,1	50 кВар	11,5*/12,2	23*/40	4,68	14,25*/28	
расчетный ток линии, А				143*/144	76	20,1*/21,7	43*/80	8,06	65*/87	
№ шкафа			1				2			
Тип шкафа	ШВВ-3	ТМФ-250/□	ШВН-1				ШЛН-1			

* в числителе для варианта с 4 мя фильтрпрессами,
в знаменателе для варианта с 6 ю фильтрпрессами

** трансформатор тока устанавливается дополнительно по месту.

Согласовано.
ОТА ЗАА Ильяева
ОТА ЗАА Боева

Инв. № подл. | Подпись и дата | Взам. инв. №

Привязан

ТП 902-5-49.88			ЭМ
Корпус обезвоживания осадка сточных вод с 6 фильтрпрессами АМП 10-1Г-04	стадия	Лист	Листов
	Р	2	
КТП-250. Питающая сеть ~ 380/220В. Принципиальная схема.	ЦНИИЭП инженерного оборудования г. Москва		

Нач. отд.	Данилов	
Н. контр.	Стрельцов	
ГИП	Постникова	
Вед. инж.	Стрельцова	
Ст. техн.	Чернышева	

Копировал: Коршунова 22890-05 Формат: А2

Альбом V

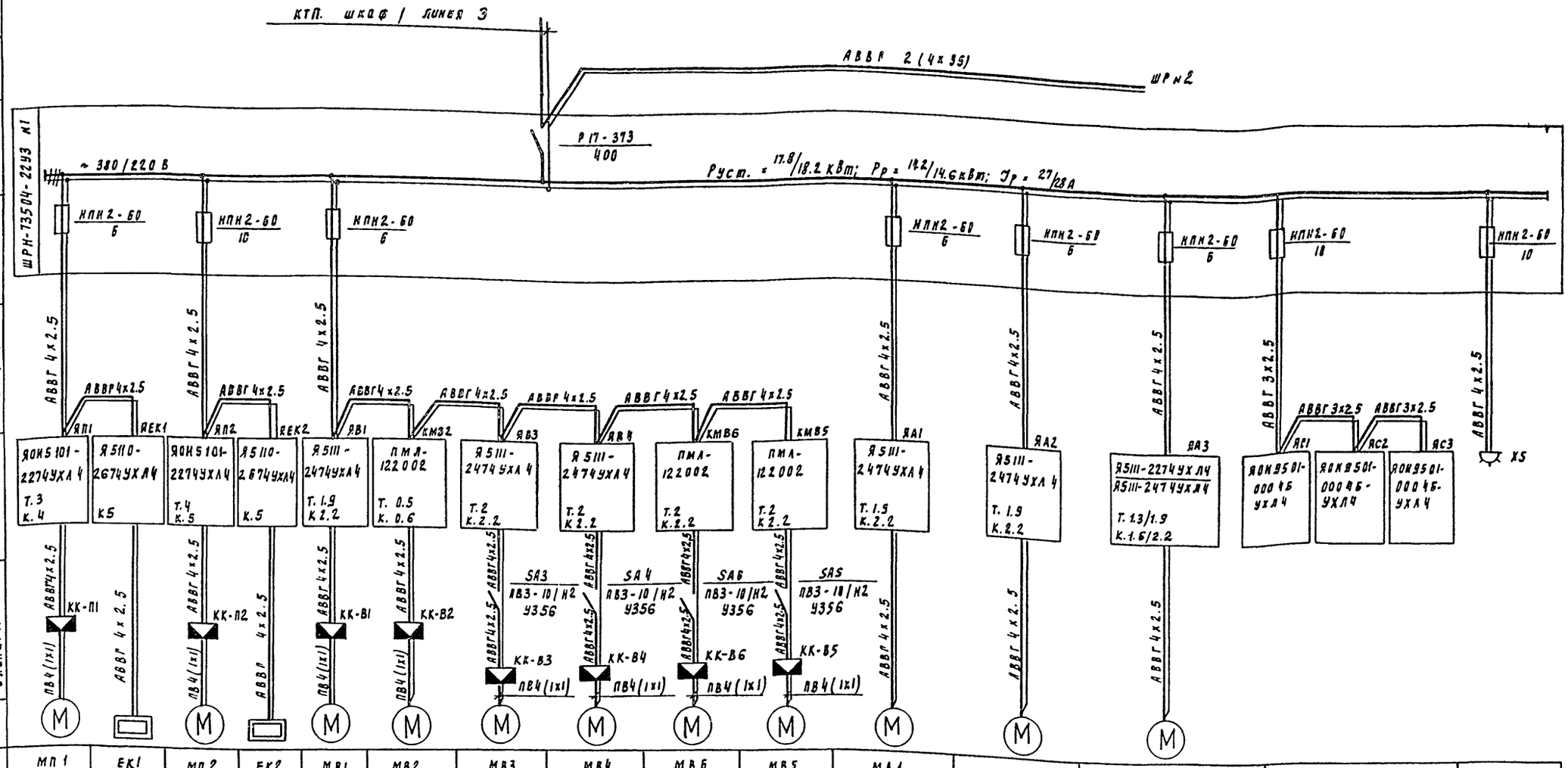

Данные питающей сети	
Шинопровод. распределительный пункт.	Аппарат на вводе тип I ном. А Расцепитель А
	Обозначение тип напряжение Руст. кВт Iрасч. А
Аппарат, отходящей линии	Тип I ном. А Расцепитель или плавкая вставка
Марка и сечение проводника	Обозначение участка сети. длина. м Обозначение трубы на плане по стандарту длина, м
Пусковой аппарат	Обозначение Тип I ном. А Расцепитель. А уставка теплового реле А.
Марка и сечение проводника	Обозначение участка сети, длина м Обозначение трубы на плане по стандарту длина. м

Электроприемник																		
Условное изображение																		
Номер по плану		МП1	ЕК1	МП2	ЕК2	МВ1	МВ2	МВ3	МВ4	МВ6	МВ5	МА1	МА2	МА3				
Тип		4А80А4		4А80В4		4А71А4	4АА56А4	4А71В6		4А71В6		I вариант: 4АХ71А2 / 4АХ71А2; II вариант: 4АХ71В4 / 4АХ71В4		4АА63В4 / 4АХ71А2; 4АА63В4 / 4АХ71В4				
Рном. кВт		1.1	1.6	1.5	1.6	0.55	0.12	0.55		0.55		0.75		0.37 / 0.75				6
Ток. А	I ном	2.76	4	3.5	4	1.7	0.44	1.74		1.74		1.7		1.2 / 1.7				9
	I пуск	13.8	—	17.8	—	7.7	1.5	7.0		7.0		9.4		5.0 / 9.4				
Наименование механизма		Приточный вентилятор П1	Нагревательный элемент заслонки	Приточный вентилятор П2	Нагревательный элемент заслонки	Вытяжные вентиляторы В1	В2	Крышные вентиляторы В3	В4	Крышные вентиляторы В6	В5	Отопительно-вентиляционный агрегат А1	А2	Отопительно-вентиляционный агрегат А3	Ящики сигнализации N1	N2	N3	Электрокипятильник
Обозначение чертежа принципиальной схемы		7.901-18.2 лист 153	—	7.901-18.2 лист 153	—	ЭМ-8	—	ЭМ-8		—		ЭМ-9			АТХ-4	АТХ-5	АТХ-6	

Привязан	Нач. отд.	Данилов		ТП 902-5-49.88			ЭМ
	Н. контр.	Мосеенко		Корпус обезвоживания осадка сточных вод с 6 фильтр-прессами АМП10-1Г-81	Стадия	Лист	Листов
	Ра спец.	Рольцман			Р	3	
	ГИП	Мосеенко		Распределительная сеть ~380/220 Принципиальная схема (начало)	ЦНИИЭП инженерного оборудования г. Москва		
Инв. №	Рук. гр.	Боева					
	Техник	Меновщикова					

22890-05 6

Инв. № подл. | Подпись и дата | Взам. инв. №

Формат А2

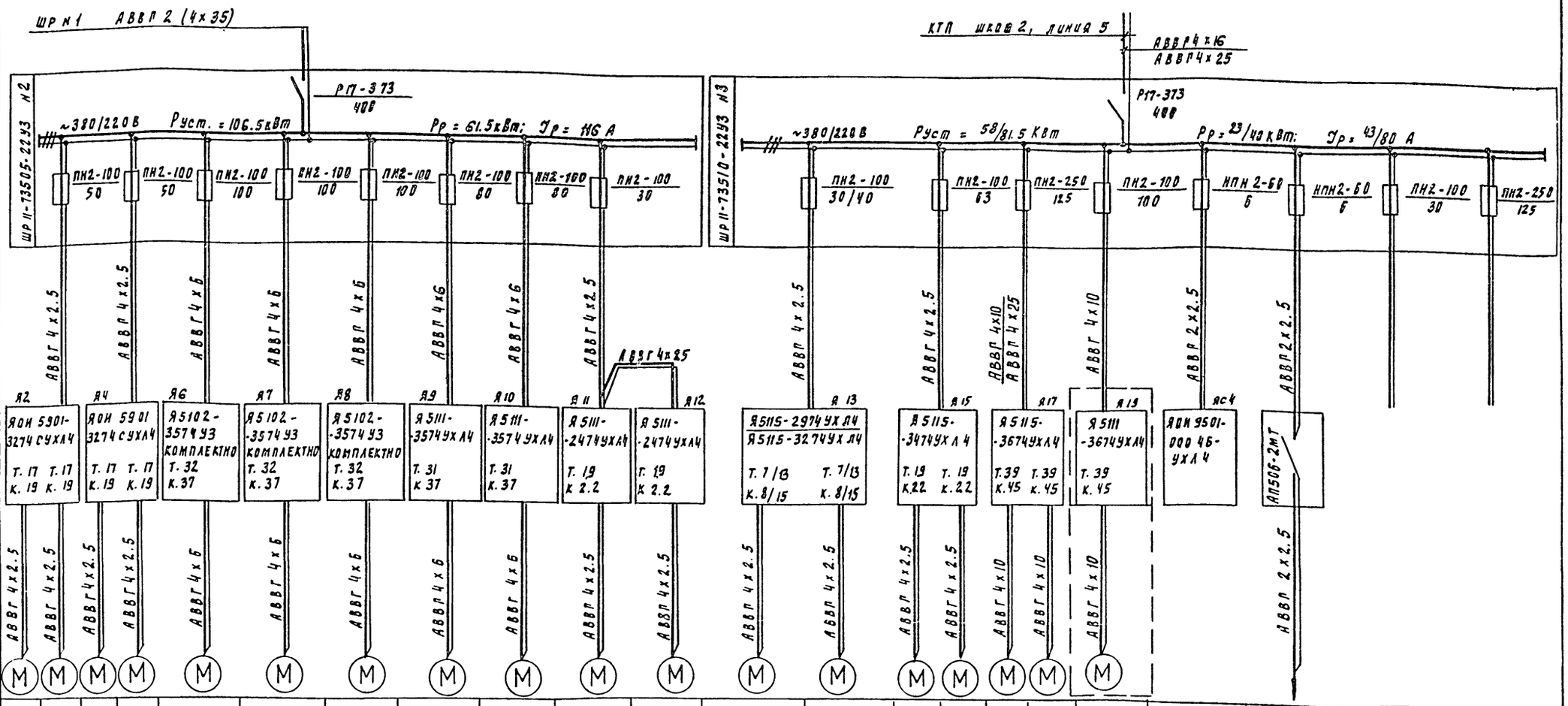

Данные питающей сети																						
Шинопровод, распределительный пункт	Аппарат на вводе тип I ном. А Расцепитель А																					
	Обозначение тип напряжение Р уст. кВт I расч. А																					
Аппарат, отходящей линии	Тип I ном А Расцепитель или плавкая вставка																					
Марка и сечение проводника	Обозначение участка сети длина, м Обозначение трубы на плане по стандарту длина, м																					
Пусковой аппарат	Обозначение тип I ном. А Расцепитель А уставка теплового реле, А																					
Марка и сечение проводника	Обозначение участка сети, длина, м Обозначение трубы на плане по стандарту длина, м																					
Электроприемник	Условное изображение																					
	Номер по плану	2	3	4	5	6	7	8	9	10	11	12	13	14	15	16	17	18	19			
	Тип	4А132S4У3		4А132S4У3		4А160S4			4А160S2		4А80А5У3		2В100S4У2-5/ВА0-42-4У2		4А160S8У3		4А160М4У3					
	Рном. кВт	7.5		7.5		15			15		0.75		3/5.5		7.5		18.5					
	Ток. А I ном	15.1		15.1		29.3			28.5		1.7		6/12		17.7		35.7					
	Ток. А I пуск	113.3		113.3		205.1			199.5		9.4		42/84		106.2		249.9					
	Наименование механизма	Насос подачи осадка		Дренажный насос		Насос подачи обезвоженного осадка			Насос технической воды		Конвейеры		Насосы-дозаторы		Мешалки		Вакуум-насосы			Ящик сигнализации	Питание приборов КИП	Резерв
		№1	№2	№1	№2	№1	№2	№3	№1	№2	№1	№2	№1	№2	№1	№2	№1	№2	№3	№4		
Обозначение чертежа принципиальной схемы		ЭМ-6		7.901-1 В.1 лист 46		—			ЭМ-10		ЭМ-7		ЭМ-8		—		ЭМ-10			АТХ-7	—	

Инв. № подл. | Подпись и дата | Взам. инв. №

Привязан	Нач. отд.	Данилов	
	Н. контр.	Мосеенко	
	Рл. спец.	Рольцман	
	РИП	Мосеенко	
	Рук. гр.	Боева	
Инв. №	Техник	Меновщикова	

ТП 902-5-49.88 ЭМ

Корпус обезвоживания осадка сточных вод с 6 фильтр-прессами АМП10-1Г-01

Распределительная сеть -380/220 Принципиальная схема. (продолжение)

Стадия	Лист	Листов
Р	4	

ЦНИИЭП инженерного оборудования г. Москва

22890-05 7

Альбом V

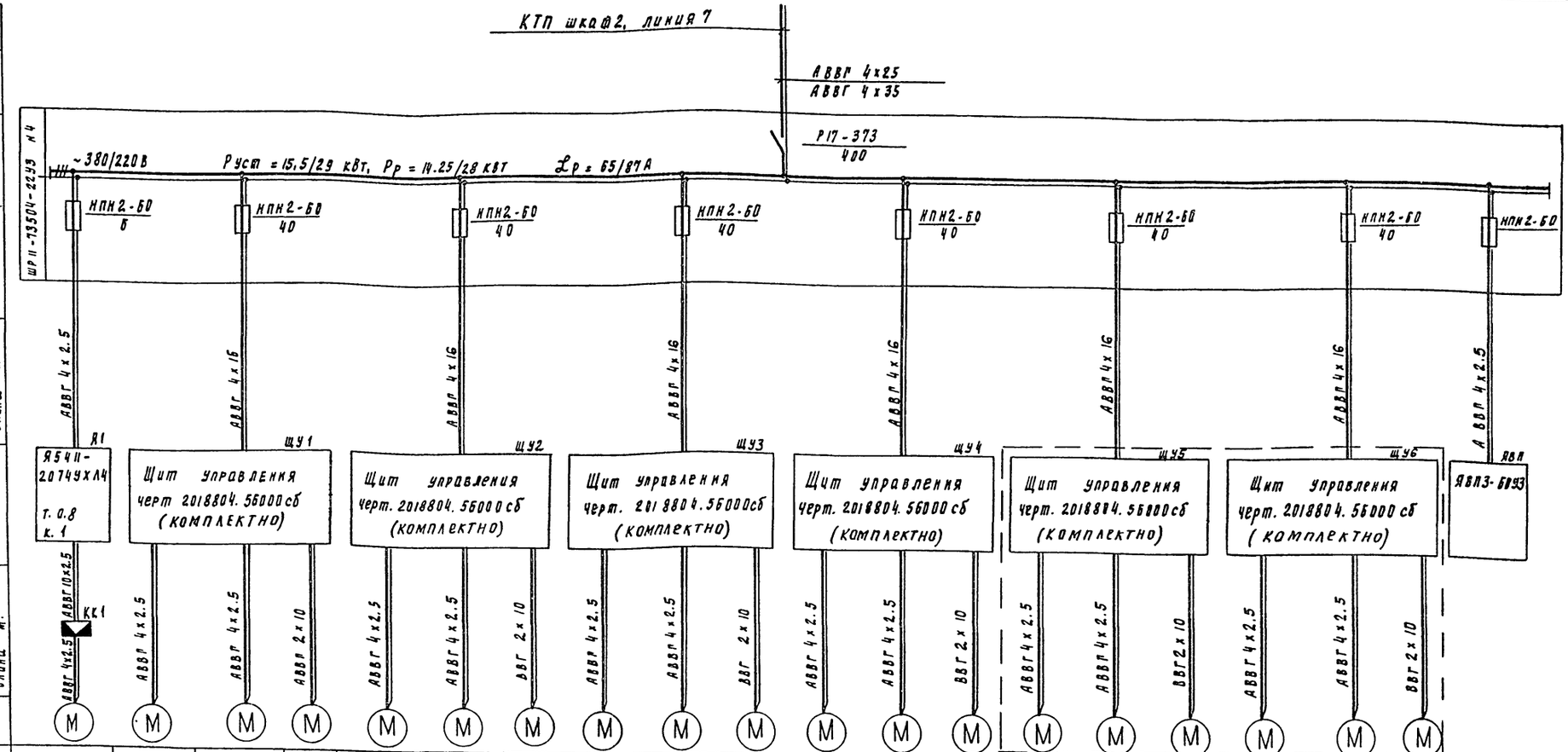

Электроприемник	Номер по плану	1	1-1	2-1	3-1	1-2	2-2	3-2	1-3	2-3	3-3	1-4	2-4	3-4	1-5	2-5	3-5	1-6	2-6	3-6								
	Тип	4АА56В4У3	АОЛ-2-091-4У2		ПБ2П160 МУХЛ4	АОЛ-2-091-4У2		ПБ2П160 МУХЛ4	АОЛ-2-091-4У2		ПБ2П160 МУХЛ4	АОЛ-2-091-4У2		ПБ2П160 МУХЛ4	АОЛ-2-091-4У2		ПБ2П160 МУХЛ4	АОЛ-2-091-4У2		ПБ2П160 МУХЛ4								
	Рном. кВт	0.18	0.25		4.75	0.25		4.75	0.25		4.75	0.25		4.75	0.25		4.75	0.25		4.75	9,2							
	Ток, А Iном	0.66	0.54		2.1	0.54		2.1	0.54		2.1	0.54		2.1	0.54		2.1	0.54		2.1								
	Ток, А Iпуск	2.31	2.43			2.43			2.43			2.43			2.43			2.43										
	Наименование механизма	Задвижка	Механизм центрирования верхней фильтрующей ленты	Механизм центрирования нижней фильтрующей ленты	Привод барабана	Механизм центрирования верхней фильтрующей ленты	Механизм центрирования нижней фильтрующей ленты	Привод барабана	Механизм центрирования верхней фильтрующей ленты	Механизм центрирования нижней фильтрующей ленты	Привод барабана	Механизм центрирования верхней фильтрующей ленты	Механизм центрирования нижней фильтрующей ленты	Привод барабана	Механизм центрирования верхней фильтрующей ленты	Механизм центрирования нижней фильтрующей ленты	Привод барабана	Механизм центрирования Верхней, фильтрующей ленты	Механизм центрирования нижней фильтрующей ленты	Привод барабана	Кран поворотный							
			Фильтр-пресс №1			Фильтр-пресс №2			Фильтр-пресс №3			Фильтр-пресс №4			Фильтр-пресс №5			Фильтр-пресс №6										
Обозначение чертежа принципиальной схемы		эм-7	черт. 2018804.55000 93																									

Фидеры, обведенные пунктиром, для варианта с 4мя фильтр-прессами становятся резервными.

Привязан																												
Инв. №																												

Альбом V

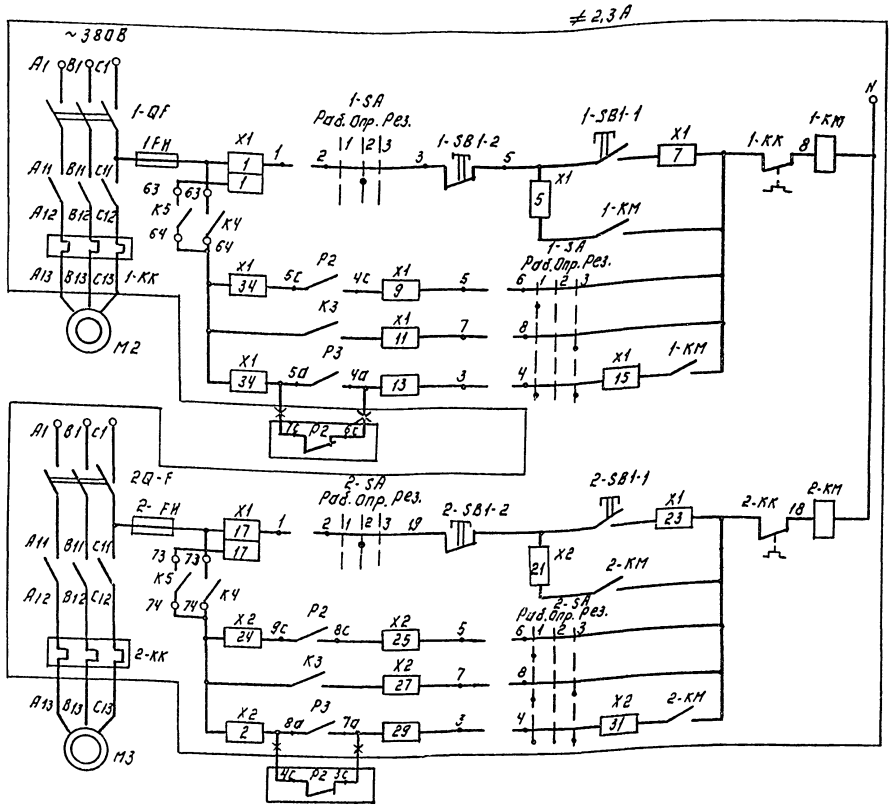

Диаграмма замыкания контактов ключей 3-SA, 2-SA.

Соединяемые контакты	Положение рукоятки		
	раб. 1	опр. 2	рез. 3
1-2	—	×	—
3-4	×	—	×
5-6	×	—	—
7-8	—	—	×

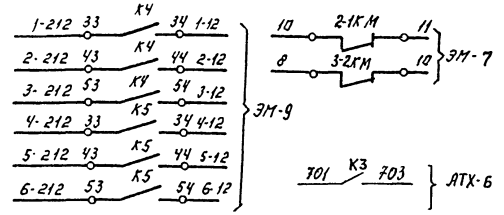

Общие цепи управления ≠2,3А.

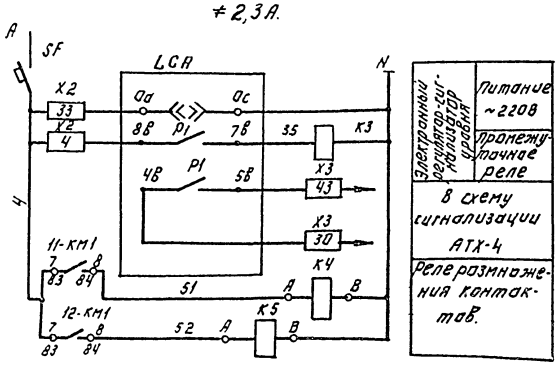

✱ — демонтировать. ▱ — Заполнить при привязке проекта.

Диаграмма замыкания контактов сигнализатора уровня LCA

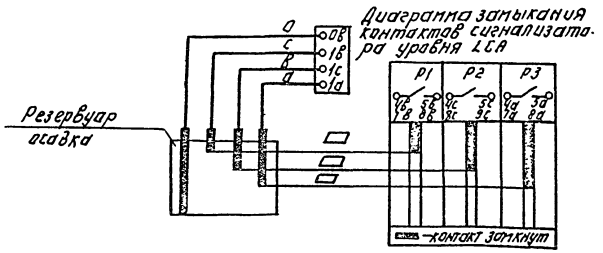

Позиционное обозначение	Наименование	Кол.	Примечание
	Аппаратура по месту.		
≠2,3А	Элементы управления электродвигателями М 2,3.		
А	Ящик управления ЯОИ 5901-3274С УХЛ 4.	1	
К4, К5	Реле промежуточное ПЭ37-8ОУ3	2	установить в зоне монтажа
М2, М3	Эл. двигатель 4А132S4У3; 7,5 кВт.	2	

				ТП 902-5-49.88	ЭМ
Привязан:		НАЧ ОГД	ДАНИЛОВ	Корпус обезвоживания осадка сточных вод с 6 фильтр-прессами ДМП 10-1С-01.	Стадия Р; Лист 6; Листов
		Н.КОНТР.	МОСЕЕНКО		
		ГА.СПЕЦ	ГОЛЬЦМАН		
		ГИП	МОСЕЕНКО	Принципиальная схема управления насосами подачи осадка.	ЦНИИЭП инженерного оборудования г. Москва
Инв.№		РУК.ГР.	БОЕВА		
		ТЕХНИК	МЕНОВЩИКОВА		

Инв.№ подл. | Подпись и дата | Взам. инв.№

22890-05 9

Копировал: Логинова

Формат: А2

Альбом V

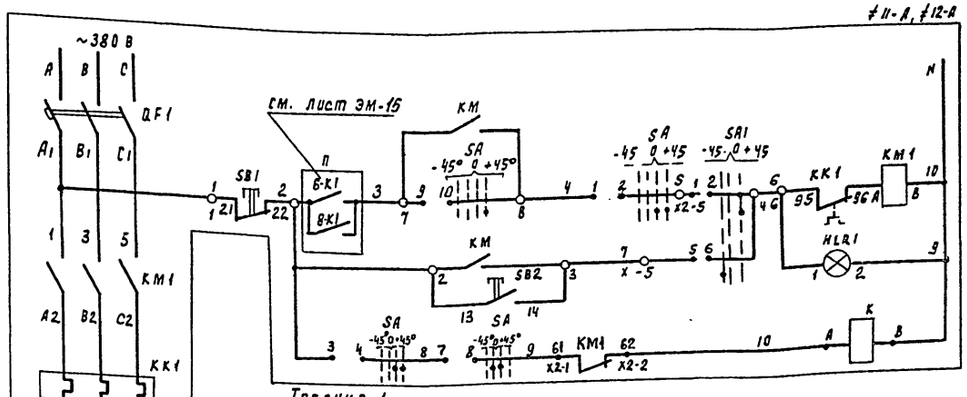

Питание ~220 В
Управление электродвигателем М11 конвейера №1

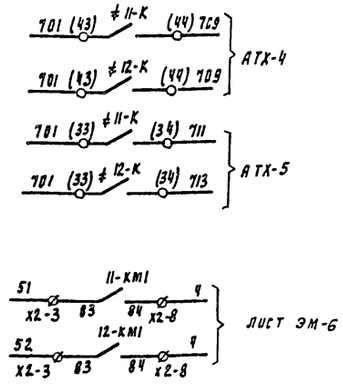

Диаграмма замыкания контактов переключателя ≠ 11.12 SA

Контакты	Положение рукоятки -45° откл.	-0 0		+45° вкл.	
1-2	—	—	×	×	
3-4	—	—	×	×	
5-6	×	×	—	—	*
7-8	—	×	×	—	
9-10	—	—	—	×	
11-12	×	—	—	—	*

*- свободные контакты

Таблица 1

Конвейеры	Двигатель	Обозначение функциональной группы	Маркировка цепей	П
1	М11	≠ 11	11	6-К1, 8-К1
2	М12	≠ 12	12	7-К1, 8-К1

Схема управления электродвигателем М12 конвейера №2 аналогична схеме управления электродвигателем М11 конвейера №1 с изменениями согласно таблице 1

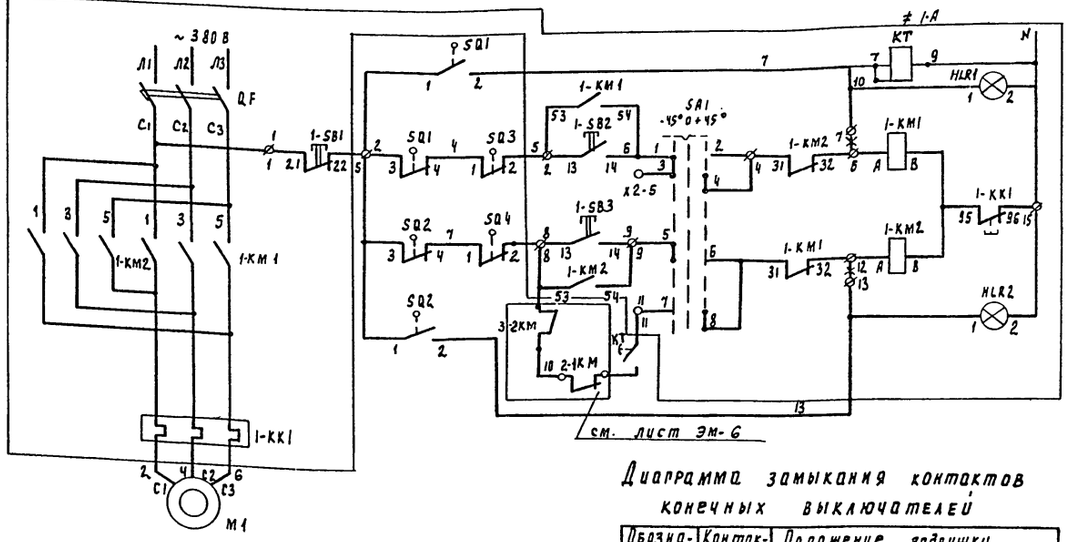

Управление электродвигателем задвижки на подаче осадка.	Открытие	Ручное
	Закрытие	Ручное
		Автоматическое

Позиционное обозначение	Наименование	Кол	Примечание
	Аппаратура по месту.		
≠1-А	Элементы управления электродвигателем М1		
А	Ящик управления Я5411-2074УХЛ4	1	
КТ	Реле времени ВЛ-54	1	
≠11	Элементы управления электродвигателем М11		
А	Ящик управления Я5111-2474УХЛ4	1	
SA1	Переключатель ПКУ3-12А3020У2	1	Установить в
К	Реле промежуточное электромагнитное ПЭ-37-80У3	1	зоне монтажа
≠12	Элементы управления электродвигателем М12		
А	Ящик управления Я5111-2474УХЛ4	1	
SA1	Переключатель ПКУ3-12А-3020У2	1	Установить
К	Реле промежуточное электромагнитное		в зоне монтажа
	ПЭ-37-80У3		
М1	Эл. двигатель 4АА56В4У3; 0.18 кВт	1	
М11, М12	Эл. двигатель 4А80А6У3; 0,75 кВт	2	

Диаграмма замыкания контактов переключателя ≠ 1-SA1, ≠ 11-SA1; ≠ 12-SA1

№№ секции	№№ контактов		Положение рукоятки 1 +45° Мест	2 0° 0	3 -45° авт	
I	1	2	—	—	×	
II	3	4	—	—	×	*
III	5	6	×	—	—	
IV	7	8	×	—	—	*

Диаграмма замыкания контактов конечных выключателей

Обозначение	Контакты	Положение задвижки Открыто	Промежуточное	Закрыто
SQ1	1-2	▬		
	3-4		▬	▬
SQ2	1-2	▬	▬	▬
	3-4			
SQ3	1-2	▬	▬	▬
	3-4			
SQ4	1-2	▬	▬	▬
	3-4			

▬ — контакт замкнут

Инв. № подл.	Подпись и дата	Взам. инв. №

Привязан	Нач. отд.	Данилов	
	Н. контр.	Мосеенко	
	Вл. спец.	Рольцман	
	ГИП	Мосеенко	
	Рук. гр.	Боева	
Инв. №	Техник	Меновщикова	

ТП 902-5-49.88 ЭМ

Корпус обезвоживания осадка сточных вод с 6 фильтр-прессами ЛМП10-1Г-01

Принципиальная схема управления задвижкой и конвейерами.

Стадия	Лист	Листов
Р	7	

ЦНИИЭП инженерного оборудования г. Москва

22890-05 10

Корнеева Воллеверкая

Формат А2

Альбом V

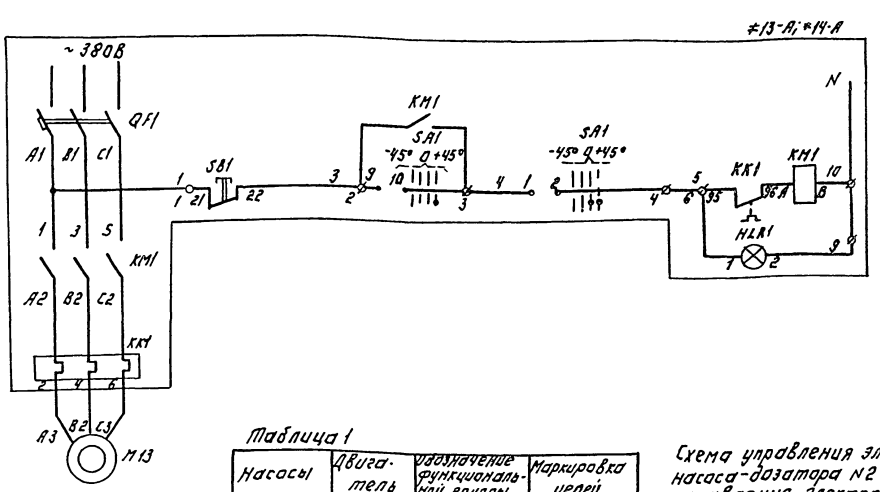

Питание ~220В

Управление электродвигателем М13 насоса-дозатора N1

Диаграмма замыкания контактов переключателя ≠13,14-SA1.

Контакты	Положение рукоятки -45°	→ 0 ←	+45°
	откл.	0	вкл.
1-2	—	—	×
3-4	—	—	×
5-6	×	×	—
7-8	—	×	×
9-10	—	—	×
11-12	×	—	—

*-Свободные контакты

Диаграмма замыкания контактов переключателя ≠В1-SA1; ≠В3-SA1; ≠В4-SA1.

Соединение контактов	Способ фиксации А Положение рукоятки -45°	0°	+45°
1-2	—	—	×
3-4	—	—	× *
5-6	×	—	—
7-8	×	—	— *

*-Свободные контакты

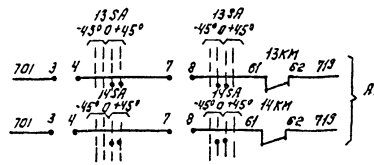

Таблица 1

Насосы	Двигатель	Обозначение функциональной группы.	Маркировка жил
1	М13	≠13	13
2	М14	≠14	14

Схема управления электродвигателем М14 насоса-дозатора N2 аналогична схеме управления электродвигателем М13 насоса-дозатора N1 с изменениями согласно таблице 1.

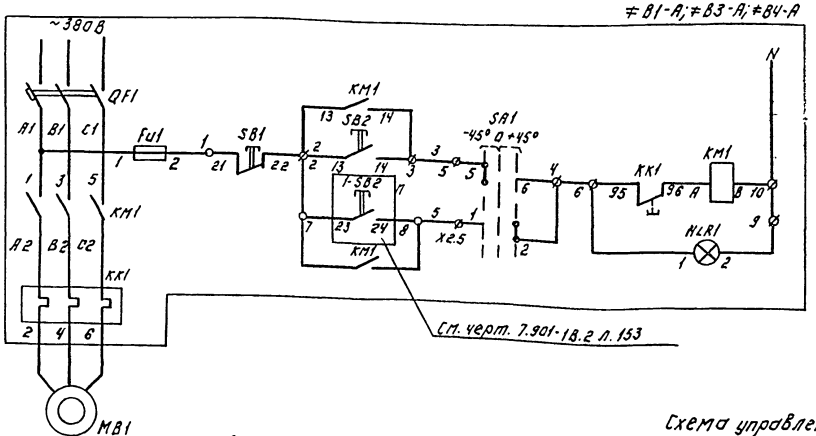

Питание ~220В

Управление электродвигателем М81 вытяжного вентилятора В1.

Таблица 2.

Вентилятор	Двигатель	Обозначение функциональной группы.	П
В1	М81	В1	В1-2 / 23 — 1-SB2 — В1-5 / 24
В3	М83	В3	В3-2 / 83 — 2-SB2 — В3-5 / 84
В4	М84	В4	В4-2 / 41 — КМ — В4-5 / 42

Схема управления электродвигателями М83, М84 крышных вентиляторов В3, В4 аналогична схеме управления электродвигателем М81 вытяжного вентилятора В1 с изменениями согласно таблице 2.

Позиционное обозначение	Наименование	Кол.	Примечание
	Аппаратура по месту.		
≠13-А	Элементы управления электро-		
≠14-А	двигателями М13, М14.		
А	Ящик управления Я5115-2974УХЛ4	1	для варианта 4-ю фильтр-прессами
А	Ящик управления Я5115-3274УХЛ4	1	для варианта с 6-ю фильтр-прессами
SA1	Переключатель ПКУ3-12А-3020У2	2	Установить в зоне монтажа.
≠В1-А	Элементы управления электродвига-		
≠В3-А ≠В4-А	телями М81, М83, М84.		
А	Ящик управления Я5111-2474УХЛ4	3	
М13, М14	Эл.двигатель 2В100S4У2-5; 3 кВт.	2	для варианта с 4-ю фильтр-прессами
М13, М14	Эл.двигатель ВАО-42-4У2; 5,5 кВт.	2	для варианта с 6-ю фильтр-прессами
М81	Эл.двигатель 4А71А4; 0,55 кВт.	1	
М83, М84	Эл.двигатель 4А71В6; 0,55 кВт.	2	

Инв.№ подл. | Подпись и дата | Взам. инв.№

Привязан:

Инв.№

Нач.отд.	Данилов		
Н.контр.	Мосеенко		
Гл.спец.	Гольцман		
ГИП	Мосеенко		
Рук.гр.	Боева		
Техник	Меновщикова		

ТП 902-5-49.88 ЭМ

Комплекс обезвоживания осадка сточных вод с 6-ю фильтр-прессами ЛМП10-3/11-01.

Принципиальная схема управления насосами-дозаторами и вентиляторами В1, В3, В4.

Стадия	Лист	Листов
Р	8	

ЦНИИЭП инженерного оборудования г. Москва

22890-05 11 Копировал: Логинова Формат: А2

Альбом V

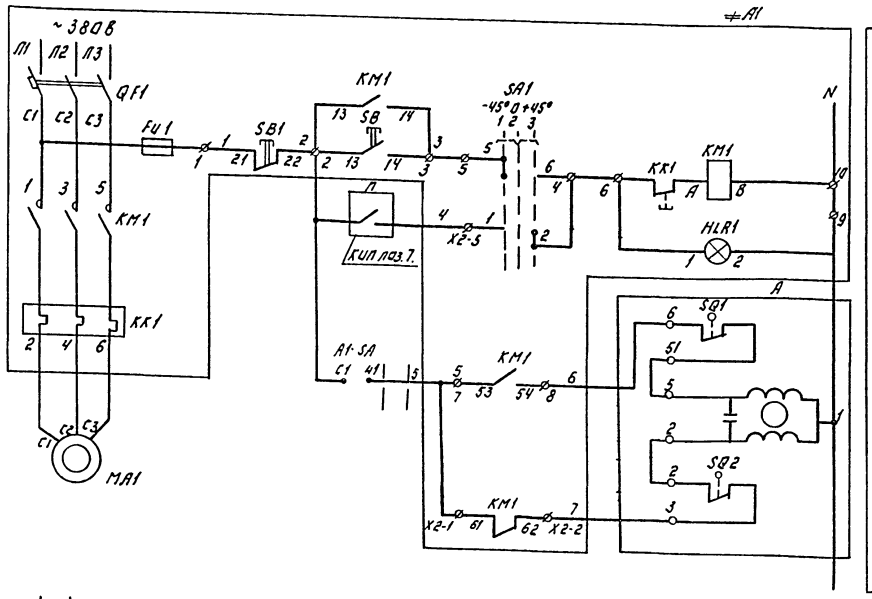

Управление вентиляционно-отопительным агрегатом	Включение вентилятора	Местное
Включение исполнительного механизма	Автоматическое	
	Открытие	
	Закрытие	

Диаграмма замыкания контактов переключателя ≠A1-SA1; ≠A2-SA1; A3-SA1.

Соединение контактов	Способ фиксации A			
	Положение рукоятки			
	-45°	0°	+45°	
1-2	—	—	×	
3-4	—	—	×	*
5-6	×	—	—	
7-8	×	—	—	*

* - свободные контакты

Таблица 1.

Вентиляционно-отопительные агрегаты	Двигатель	Обозначение функциональной группы	Маркировка	П
1	MA1	≠A1	A1	поз.7
2	MA2	≠A2	A2	поз.6
3	MA3	≠A3	A3	поз.6

Схема управления вентиляционно-отопительными агрегатами A2, A3 аналогично схеме управления вентиляционно-отопительным агрегатом A1 с изменениями согласно таблице 1.

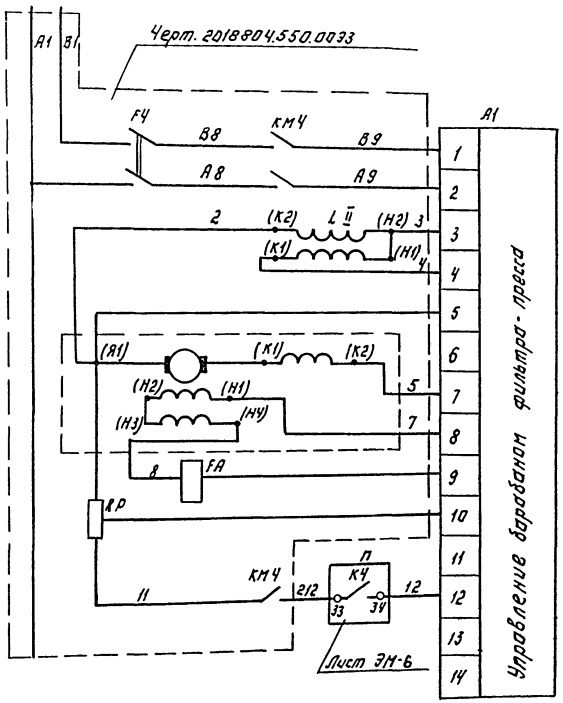

Таблица 2.

Фильтр-пресс.	Двигатель	Обозначение функциональной группы	Маркировка цепей	П
1	M3-1	≠ 3-1	≠ 3-1	11-212 K4 1-12 33 34
2	M3-2	≠ 3-2	≠ 3-2	2-212 K4 2-12 33 34
3	M3-3	≠ 3-3	≠ 3-3	3-212 K4 3-12 33 34
4	M3-4	≠ 3-4	≠ 3-4	4-212 K5 4-12 33 34
5	M3-5	≠ 3-5	≠ 3-5	5-212 K5 5-12 33 34
6	M3-6	≠ 3-6	≠ 3-6	6-212 K5 6-12 33 34

Схема управления барабаном фильтр-прессов N2÷N6 аналогична схеме управления барабаном фильтр-пресса N1 с изменениями согласно таблице N2.
Схема управления электродвигателем барабаном фильтр-пресса выполнена на основании заводского чертежа 2018804.550.00ЭЗ.

Позиционное обозначение	Наименование	Кол.	Примечание
	Аппаратура по месту.		
≠A1 ≠A2 ≠A3	Элементы управления электродвигателями MA1, MA2, MA3.		
A1, A2	Ящик управления Я5111-2474УХЛ4	2	
A3	Ящик управления Я5111-2274УХЛ4	1	для варианта с 4-ю фильтр-прессами
A3	Ящик управления Я5111-2474УХЛ4	1	для варианта с 6-ю фильтр-прессами.
MA1, MA2 MA3	Эл. двигатель 4АХ71А2; 0,75 кВт.	3	I вариант для 6-ти фильтр-прессами.
MA1, MA2 MA3	Эл. двигатель 4АХ71В4; 0.75 кВт.	3	II вариант для 6-ти фильтр-прессами.
MA1, MA2	Эл. двигатель 4АХ71А2; 0,75 кВт.	2	I вариант для 4-х фильтр-прессов
MA3	Эл. двигатель 4АА63В4; 0.37 кВт.	1	I вариант для 4-х фильтр-прессов.
MA1, MA2	Эл. двигатель 4АХ71В4; 0,75 кВт.	2	II вариант для 4-х фильтр-прессов
MA3	Эл. двигатель 4АА63В4; 0.37 кВт.	1	II вариант для 4-х фильтр-прессов.
SA	Переключатель ПВ2-10/Н2.	3	

ТП 902-5-49.88 ЭМ

НАЧ.ОТД.	ДАНИЛОВ		
Н.КОНТР.	МОСЕЕНКО		
ГЛ.СПЕЦ.	ГОЛЬЦМАН		
ГИП	МОСЕЕНКО		
РУК.ГР.	БОЕВА		
ТЕХНИК	МЕНОВЩИКОВА		

ПРИВЯЗАН:

ИНВ.№

КОРПУС ОБЕЗВОЖИВАНИЯ ОСАДКА СТОЧНЫХ ВОД С 6 ФИЛЬТР-ПРЕССАМИ ЛМП10-11-01.

ПРИНЦИПИАЛЬНАЯ СХЕМА УПРАВЛЕНИЯ ВЕНТИЛЯЦИОННО-ОТОПИТЕЛЬНЫМИ АГРЕГАТАМИ И БАРАБАНОМ ФИЛЬТР-ПРЕССА.

СТАДИЯ	ЛИСТ	ЛИСТОВ
Р	9	

ЦНИИЭП ИНЖЕНЕРНОГО ОБОРУДОВАНИЯ г. МОСКВА

22890-05 12

КОПИРОВАЛ: ЛОГИНОВА ФОРМАТ: А2

ИНВ.№ ПОДЛ. ПОДПИСЬ И ДАТА ВЗАМ.ИНВ.№

Альбом V

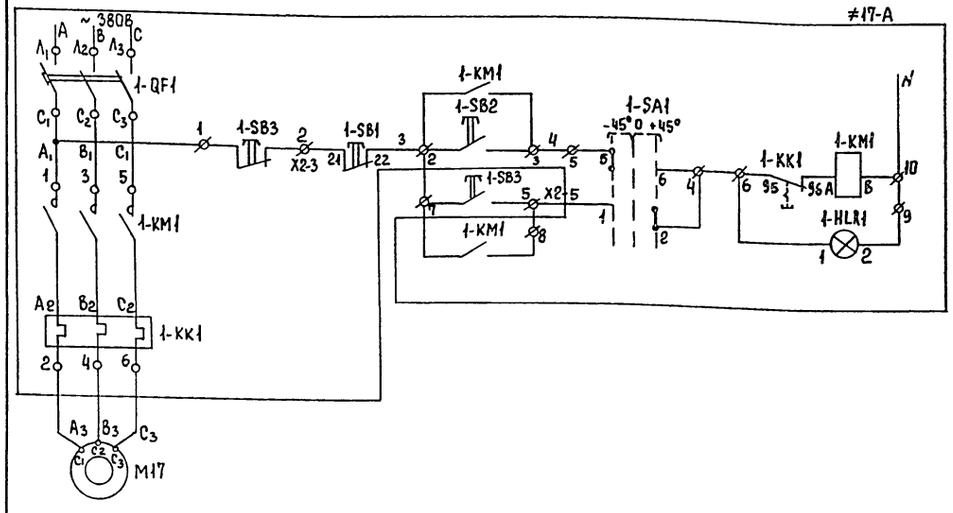

Питание ~220В		
Управление электродвигателем М17 вакуум-насоса N1	Местное	
	Дистанционное	

Диаграмма замыкания контактов переключателя ≠9-SA1; ≠10-SA1; ≠17SA1÷≠18SA1, 19SA1

№№ секции	№№ контактов		Положение рукоятки 1 +45° МЕСТ.	2 0° 0	3 -45° АВТ.	
I	1	2	—	—	×	
II	3	4	—	—	×	*
III	5	6	×	—	—	
IV	7	8	×	—	—	*

* - свободные контакты

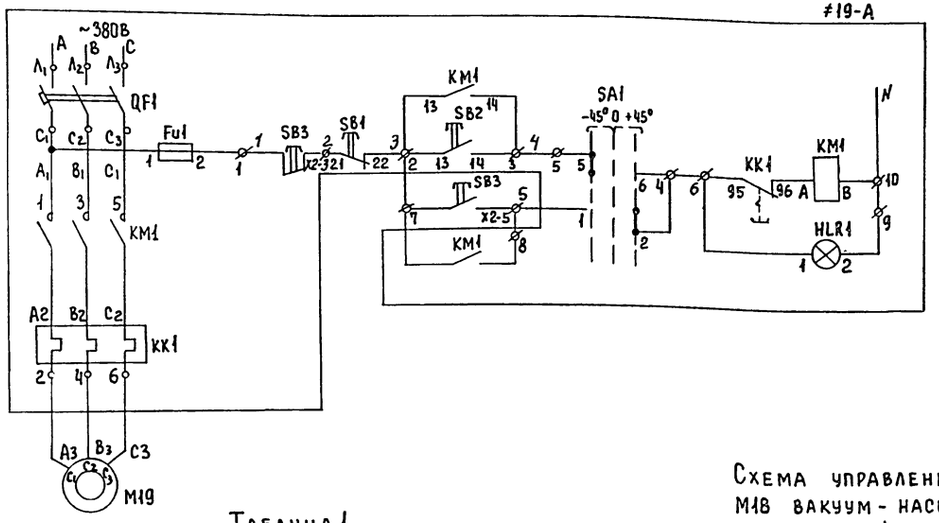

Питание ~220В		
Управление электродвигателем М19 вакуум-насоса N3	Местное	
	Дистанционное	

Позиционное обозначение	Наименование	Поз.	Примечание
	Аппаратура по месту		
≠17-А	Элементы управления электро-		
≠18-А	двигателями М17, М18		
А	Ящик управления Я5115-3674УХЛ4	1	
17÷19SB3	Кнопка ПКЕ-222-2У3	3	
≠19-А	Элементы управления электродви-		
	гателем М19		
А	Ящик управления Я5111-3674УХЛ4	1	для варианта с 6-ю фильтр-прессами
9 10SB3	Кнопка ПКЕ-222-2У3	2	
≠9-А	Элементы управления электро-		
≠10-А	двигателями М9, М10		
А	Ящик управления Я5111-3574УХЛ4	2	
М17÷М19	Эл. двигатель 4А160М4У3; 18,5 квт	3	
М9, М10	Эл. двигатель 4А160S2У3; 15 квт	2	

Схема управления электродвигателями М18 вакуум-насоса N2 и М9, М10 насосов технической воды N1, N2 аналогична схеме управления электродвигателем М17 вакуум-насоса N1 с изменениями согласно таблице N1

Таблица 1

	Насосы	Двигатель	Обозначение функциональной группы	Маркировка цепей
Насосы вакуум	N1	М17	≠17	17
	N2	М18	≠18	18
Насосы технического воды	N1	М9	≠9	9
	N2	М10	≠10	10

Инв. № подл. | Подпись и дата | Взам. инв. №

Привязан

Инв. №

ТП 902-5-49.88 ЭМ

Нач. отд	Данилов	
Н. контр	Мосеенко	
Гл. спец.	Гольцман	
ГИП	Мосеенко	
Рук. гр.	Боева	
Техник	Меновщикова	

Корпус обезвоживания осадка сточных вод с 6 фильтр-прессами ЛМП10-1Г-01

Принципиальная схема управления вакуум-насосами и насосами технической воды

Стадия	Лист	Листов
Р	10	

ЦНИИЭП инженерного оборудования г. Москва

22890-05 13 Копировал Еремченко Формат А2

Альбом V

Ящик управления насосами подачи осадка М2, М3. Вид спереди.

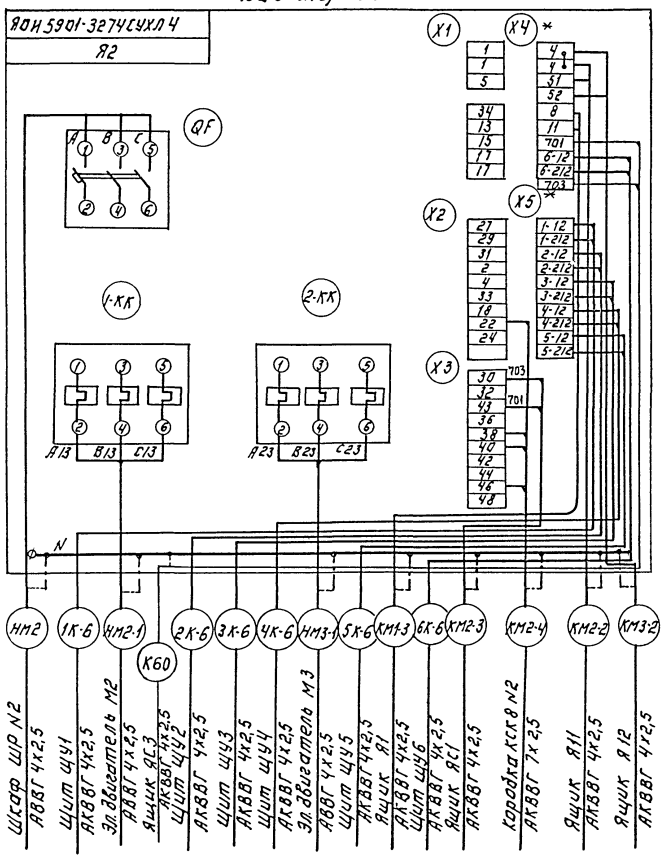

Ящик управления дренажными насосами М4, М5. Вид спереди.

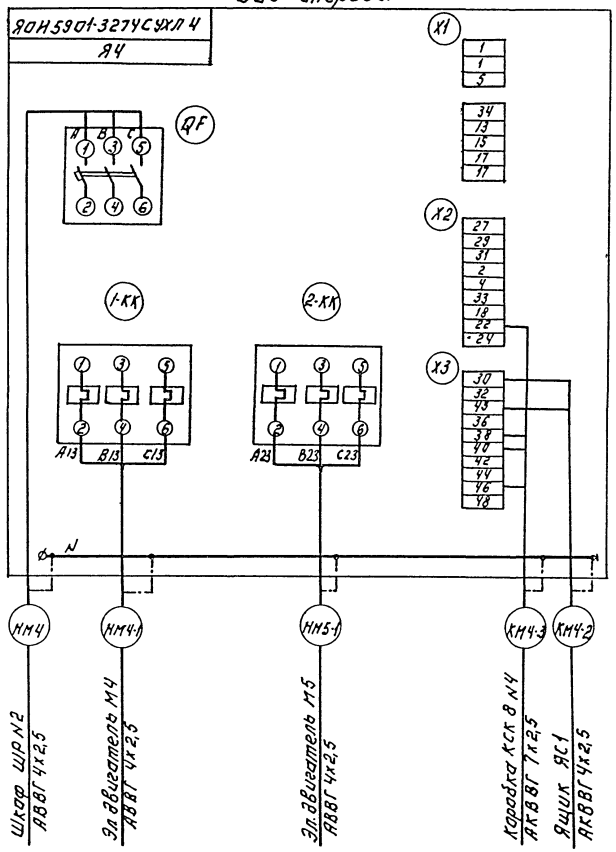

Магнитный пускатель КМ8 2.

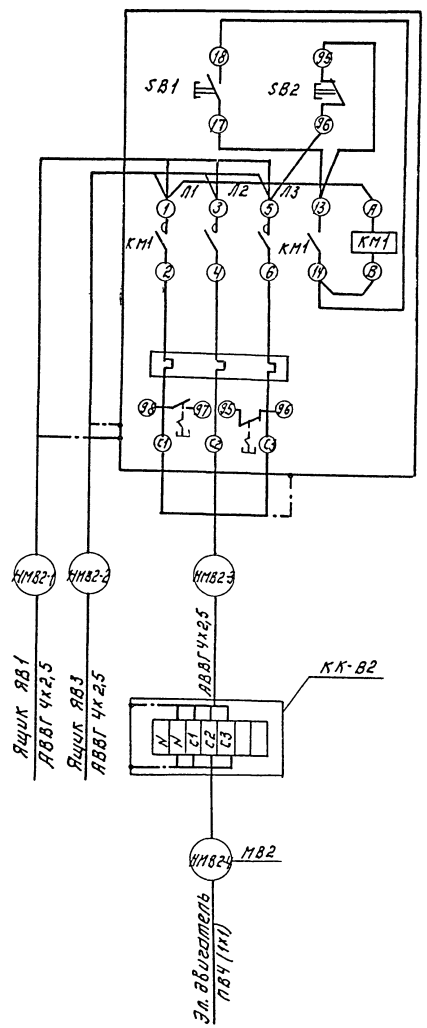

Зануление электрооборудования выполнить согласно ПУЭ-85 п. 1.7.39.

* Установить дополнительно.

Привязан:			ТП 902-5-49.88		ЭМ
	Нач.отд.	Данилов	Корпус обезвоживания осадка сточных вод г. Б. Фильтр-прессами ЛМП 10-11-01.	Стадия	Лист	Листов
	Н.контр.	Моссенко		Р	11	
	Гл.спец.	Гольцман	Схема подключения. (начало).	ЦНИИЭП инженерного оборудования г. Москва.		
	Гип	Моссенко				
	Рук.гр.	Боева				
Инв.№	Техник	Меновщикова				

Инв.№ подл. | Подпись и дата | Взам.инв.№

22890-05 14 Копировал: Логинова Формат: А2

Альбом V

Магнитный пускатель КМВ5, КМВ6

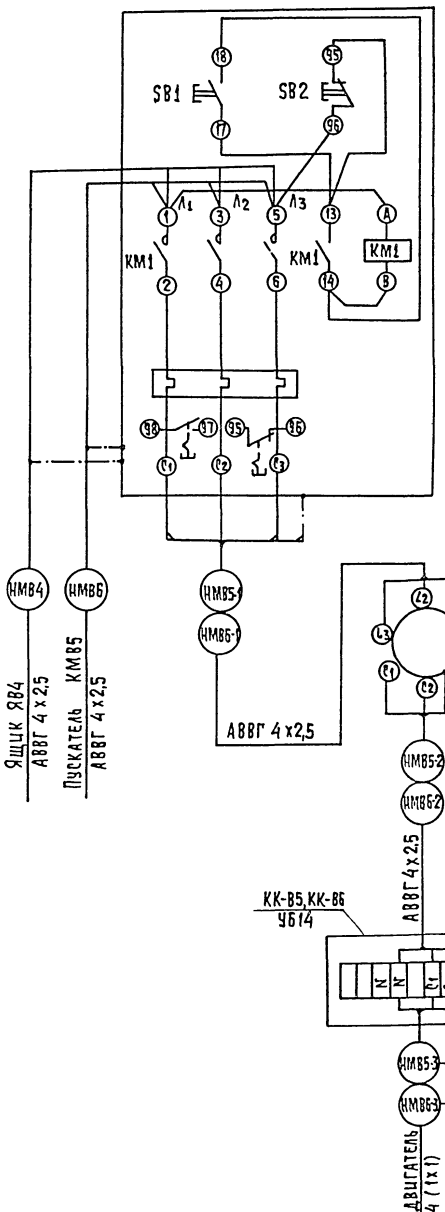

Ящик управления крышными вентиляторами Я83, Я84

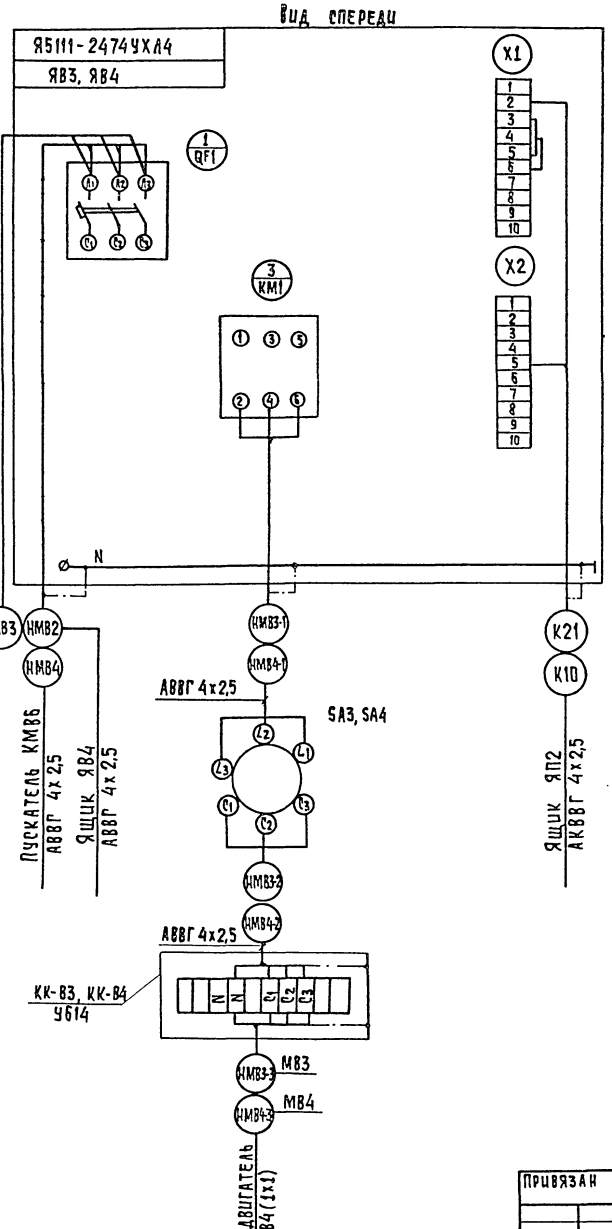

Ящик управления вытяжным вентилятором Я81

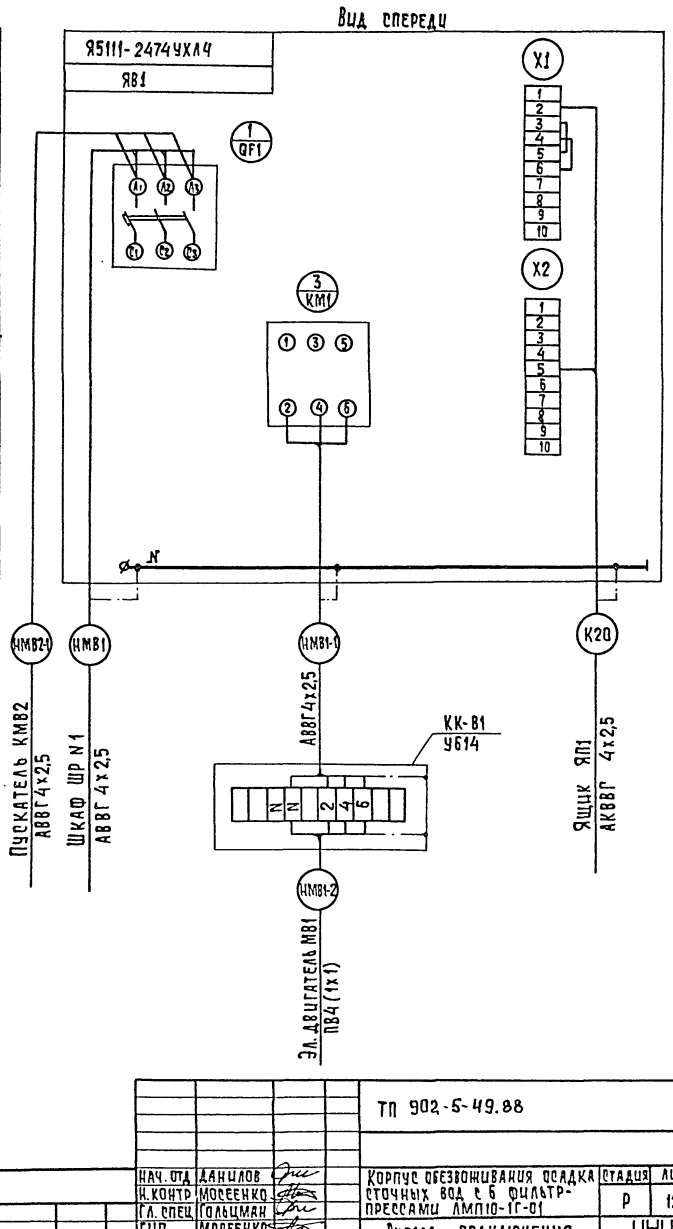

				ТП 902-5-49.88	ЭМ

Альбом V

Ящик управления отопительно-вентиляционными агрегатами МА1, МА2

Ящик управления отопительно-вентиляционным агрегатом МА3

Ящик управления ЯП-1, ЯП-2

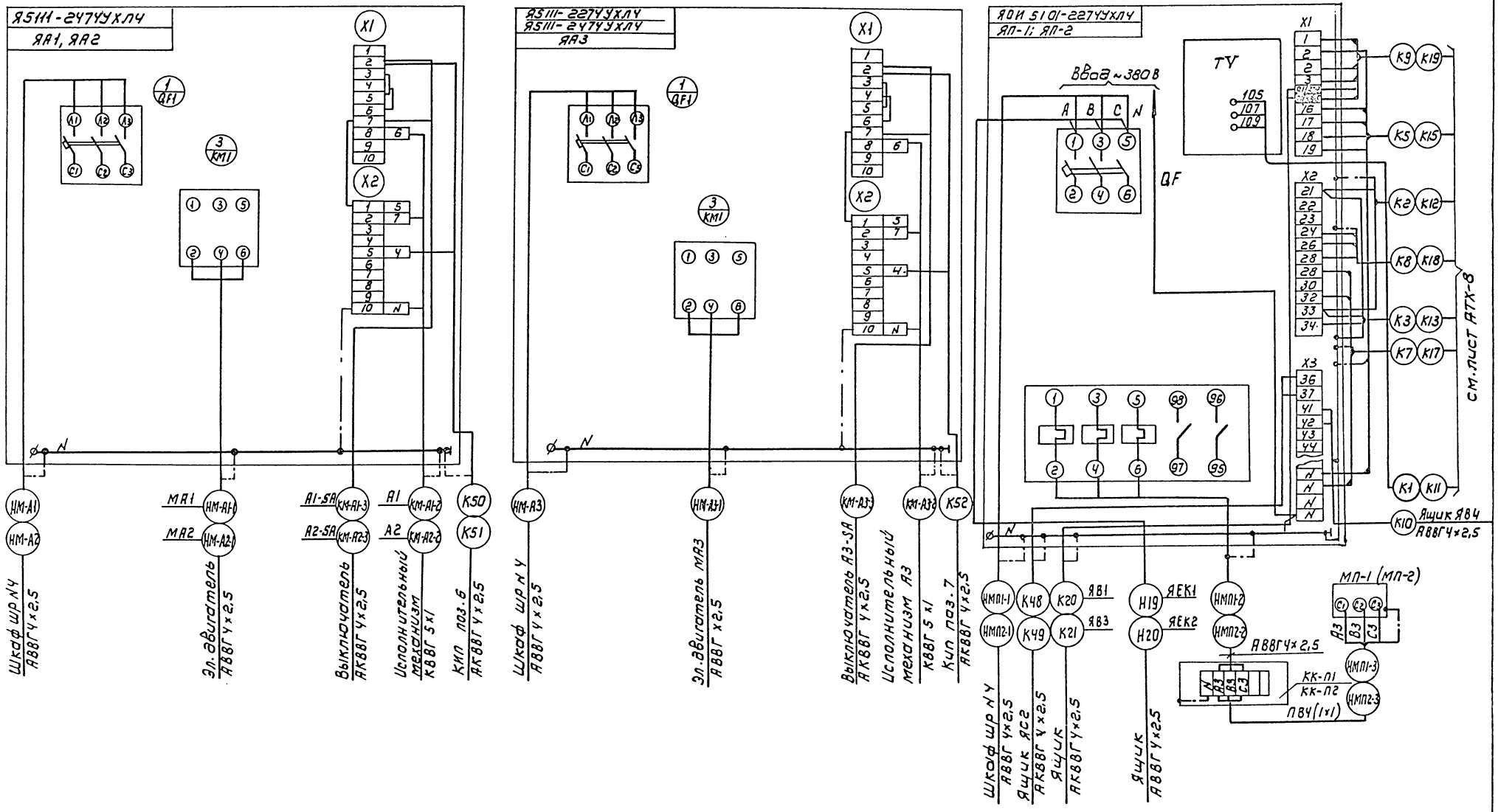

				ТП 902-5-49.88	ЭМ
Привязан					
Инв.№					
	Нач.отд	Данилов		Корпус обезвоживания осадка сточных вод с 6 фильтр-прессами ЛМП10-1Г-01	Стадия: Р; Лист: 13; Листов:
	Н.контр.	Моссеенко			
	Гл.спец.	Гольцман			
	ГИП	Моссеенко		Схема подключения (продолжение)	ЦНИИЭП инженерного оборудования г. Москва
	Руч.гр.	Боева			
	Техник	Меновщикова			

Копировал: Коршунова 22890-05 16 Формат: А2

Инв.№ подл. | Подпись и дата | Взам.инв.№

Альбом V

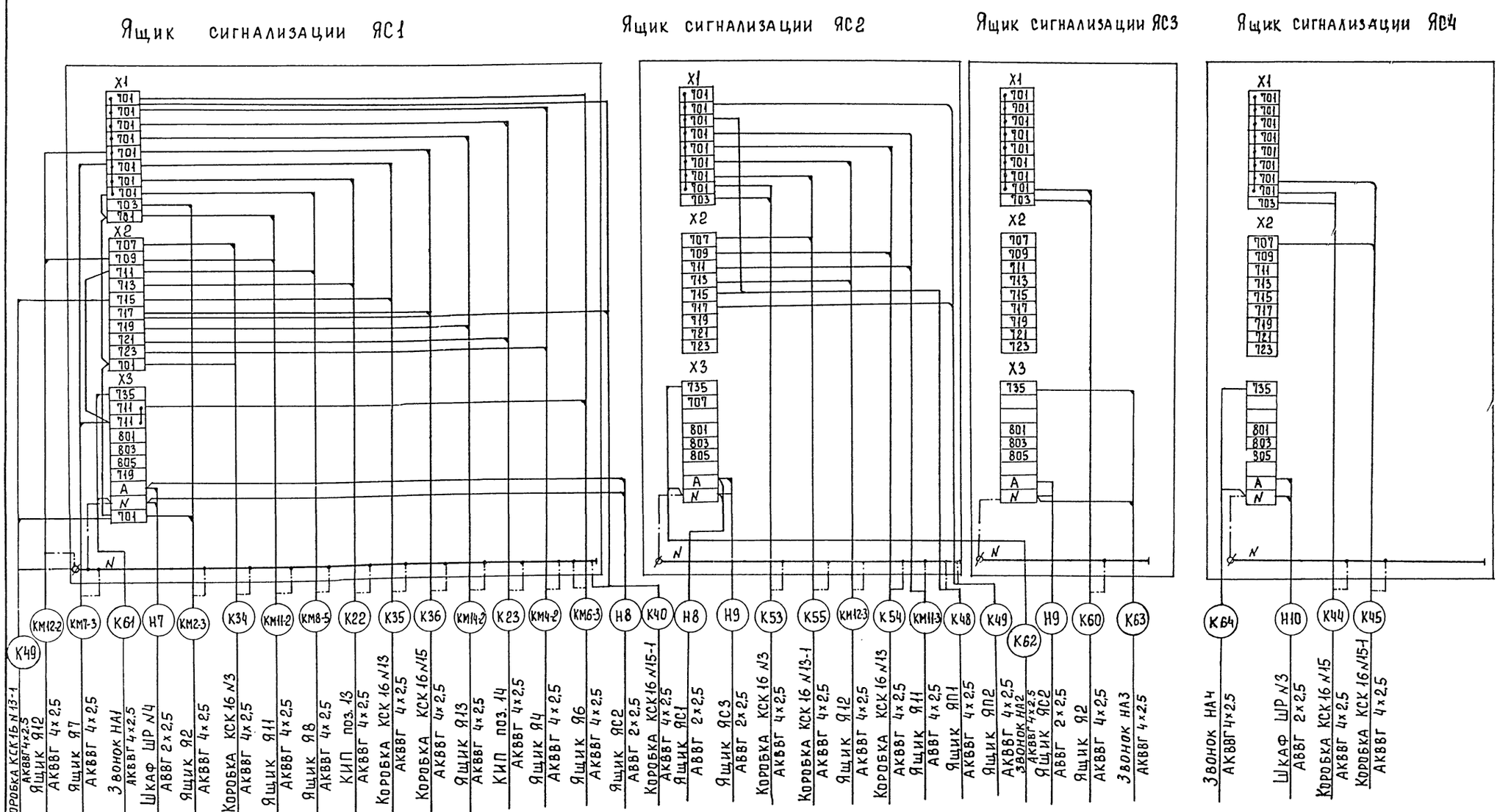

Инв. № подл. | Подпись и дата | Взам. инв. №

Привязан		Нач. отд.	Данилов	ТП 902-5-49.88	ЭМ
		Н. контр.	Мосеенко		
		Гл. спец.	Гольцман	Корпус обезвоживания осадка сточных вод с 6 фильтр-прессами ЛМП10-1Г-01	Стадия: Р; Лист: 14; Листов:
		ГИП	Мосеенко	Схема подключения (продолжение)	ЦНИИЭП инженерного оборудования г. Москва
Инв. №		Рук. гр.	Бреева		
		Техник	Меновщикова		

Копировал Еремченко 22890-05 17 Формат А2

Альбом V

Конечные выключатели задвижки 1SQ

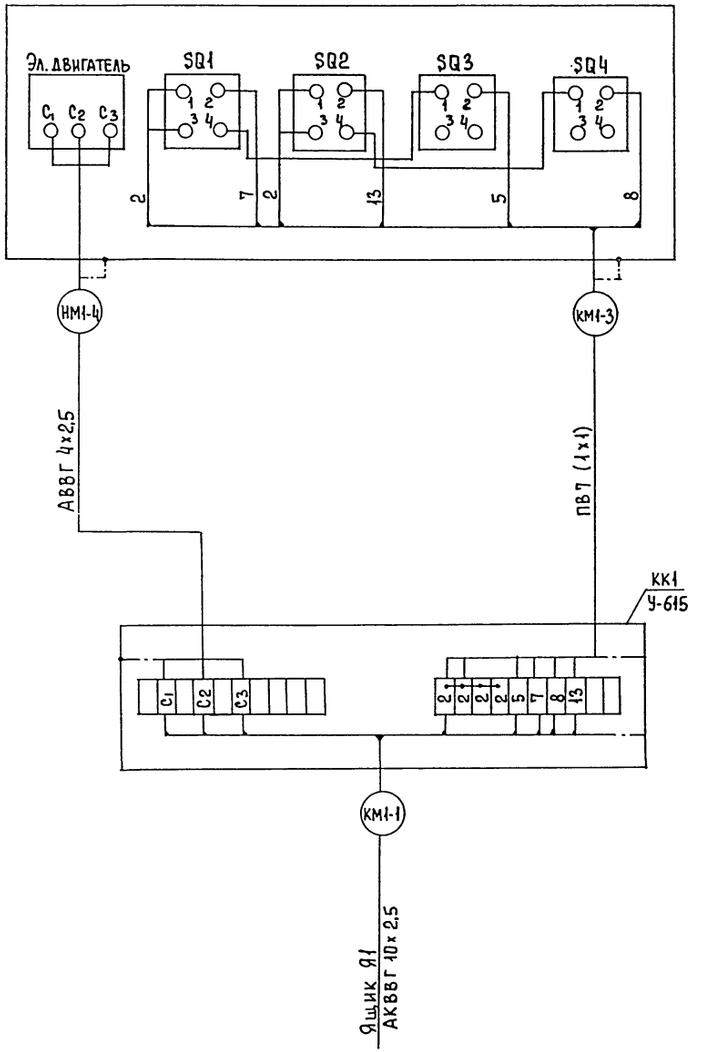

Ящик управления насосами подачи обезвоженного осадка Я6, Я7

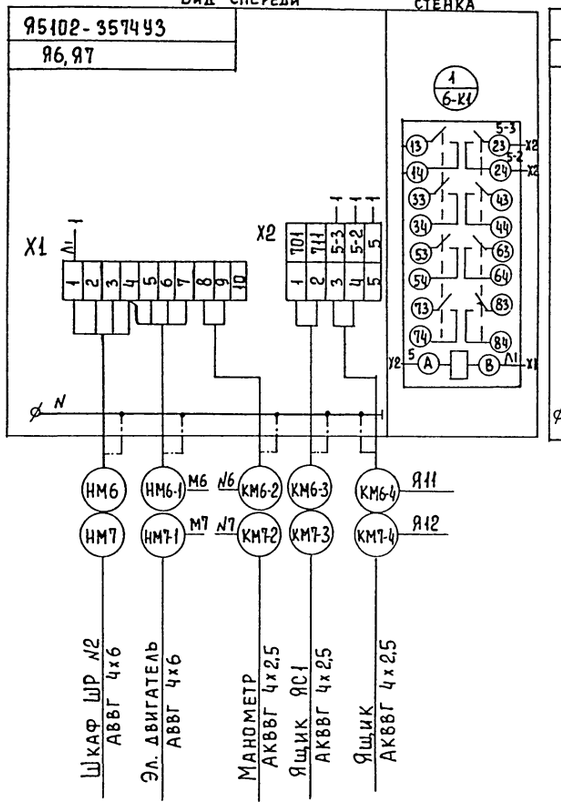

Ящик управления насосом подачи обезвоженного осадка Я8.

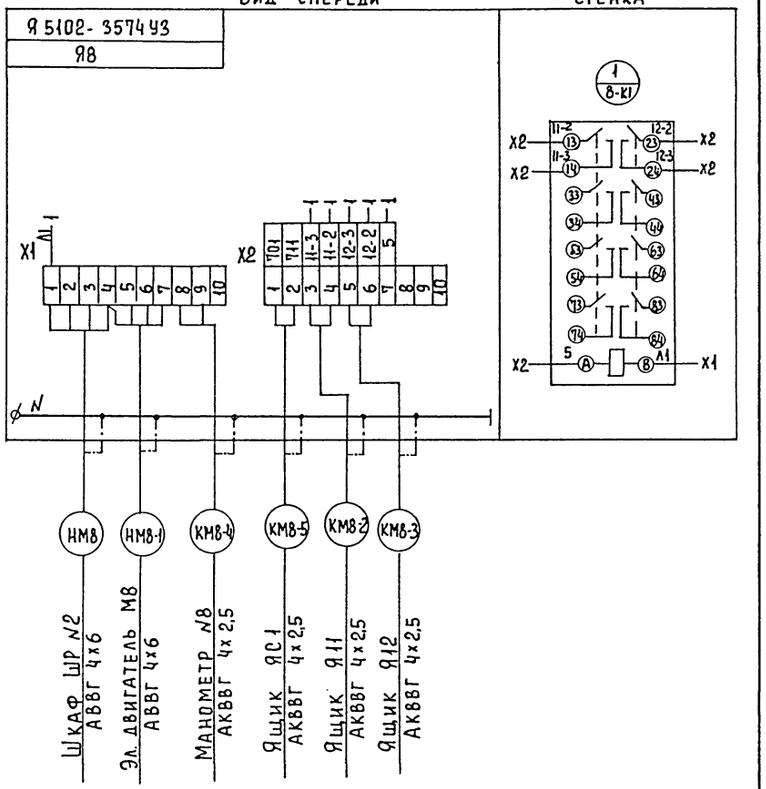

Инв. № подл. | Подпись и дата | Взам. инв. №

				ТП 902-5-49.88	ЭМ
Привязан		Нач. отд	Данилов	Корпус обезвоживания осадка сточных вод с 6 фильтр-прессами ЛМП10-1Г-01	Стадия: Р; Лист: 15; Листов:
		Н. контр	Мосеенко		
		Гл. спец	Гольцман		
		ГИП	Мосеенко	Схема подключения (продолжение)	ЦНИИЭП инженерного оборудования г. Москва
		Рук. гр	Боева		
Инв. №		Техник	Меновщикова		

22890-05 18 Копировал Еремченко Формат А2

Альбом V

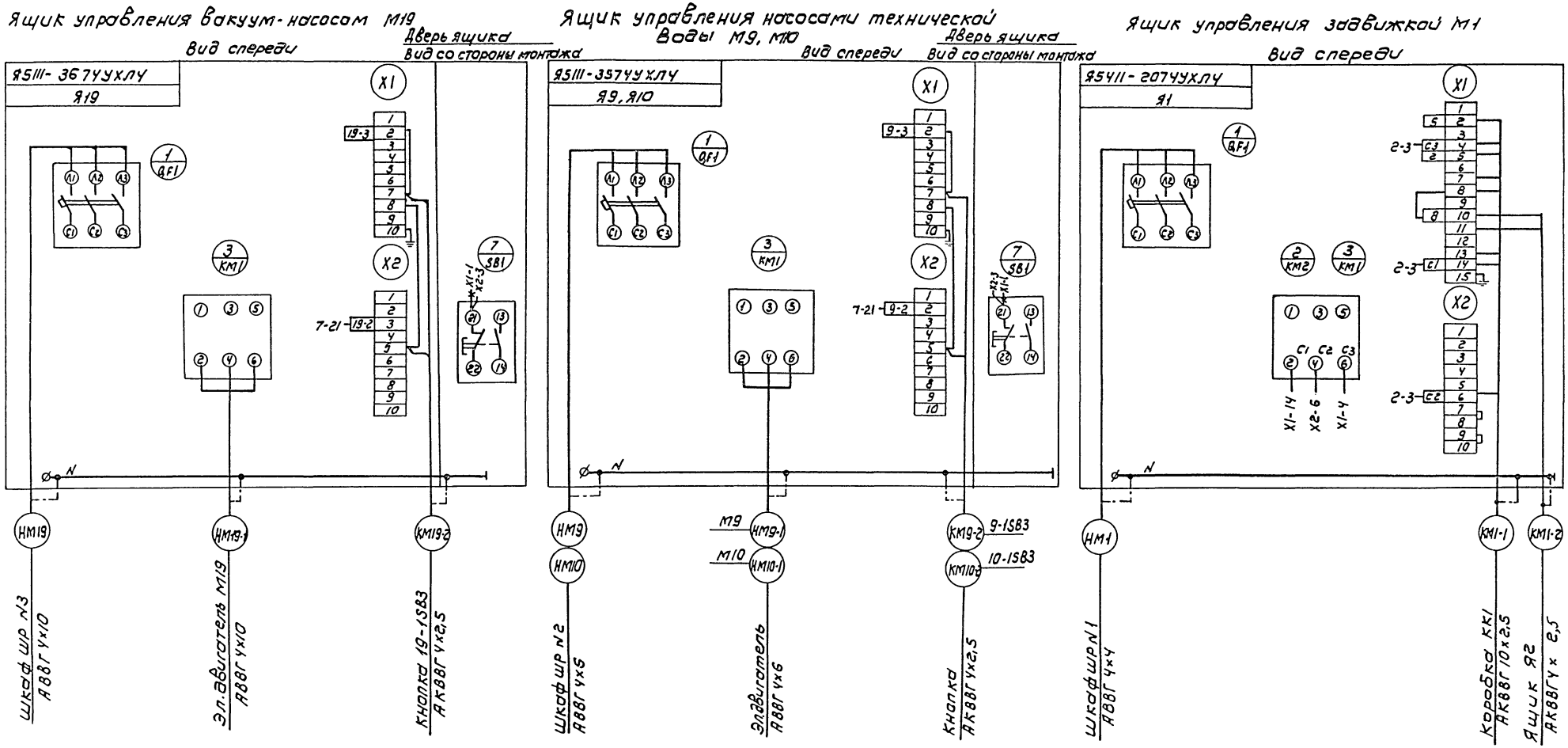

* – демонтировать

				ТП 902-5-49.88	ЭМ
Привязан		Нач.отд.	Данилов	Корпус обезвоживания осадка сточных вод с 6 фильтр-прессами ЛМП10-1Г-01	Стадия: Р; Лист: 16; Листов:
		Н.контр.	Мосеенко		
		Гл.спец.	Гольцман		
		ГИП	Мосеенко	Схема подключения. (продолжение)	ЦНИИЭП инженерного оборудования г. Москва
Инв.№		Рук.гр.	Бобева		
		Техник	Меньщикова		

Копировал: Коршунова 22890-05 19 Формат: А2

Инв.№ подл. | Подпись и дата | Взам. инв.№

Альбом V

Ящик управления конвейерами М11, М12

Наружная боковая стенка

Вид спереди

Я5111-2474УХЛ4

Я11, Я12

Дверь ящика

Вид со стороны монтажа

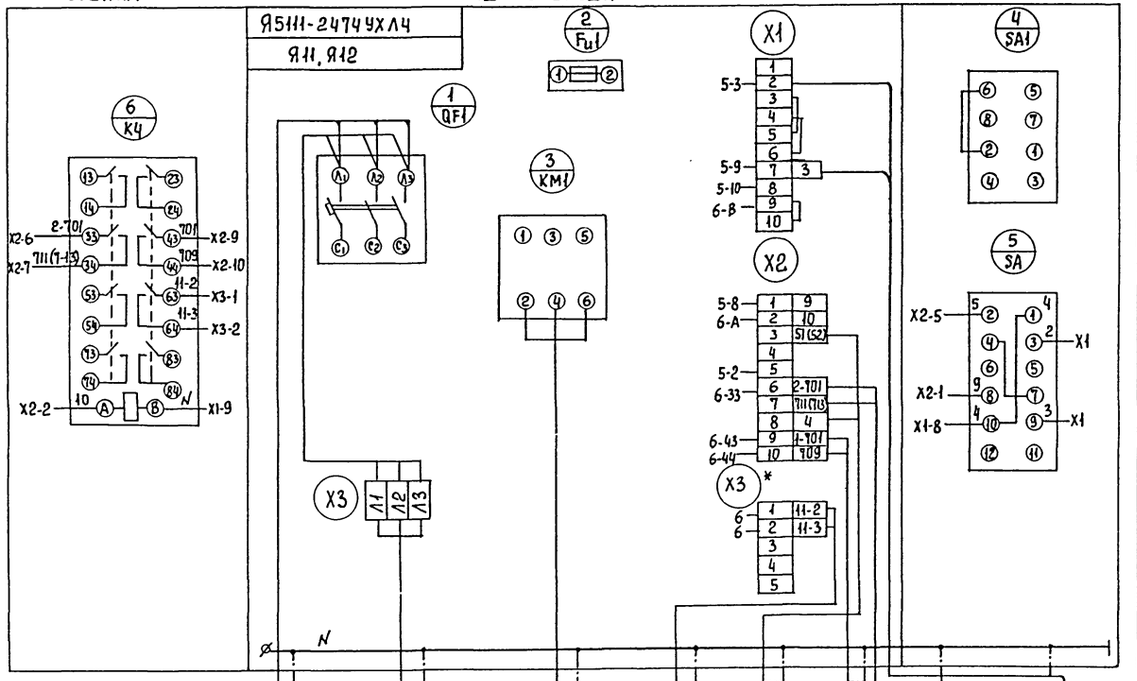

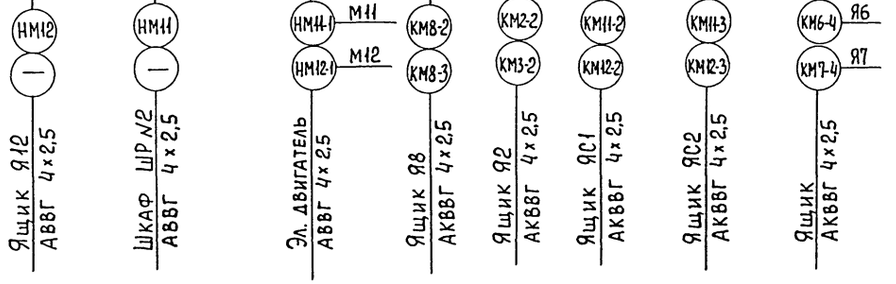

Ящик управления вакуумнасосами М17, М18

Вид спереди

Дверь ящика

Вид со стороны монтажа

Я5115-3674УХЛ4

Я17

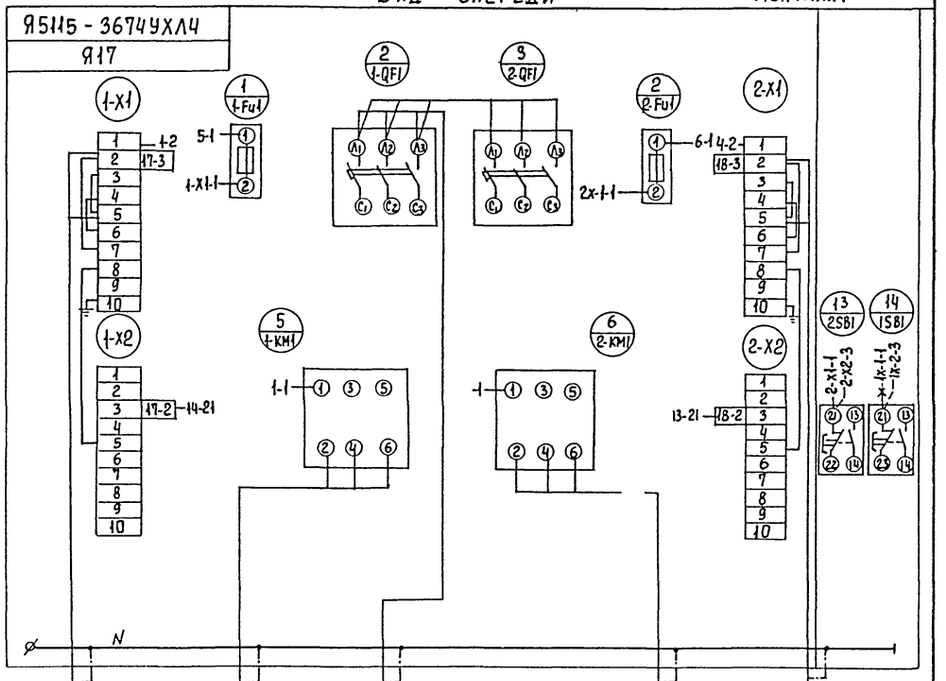

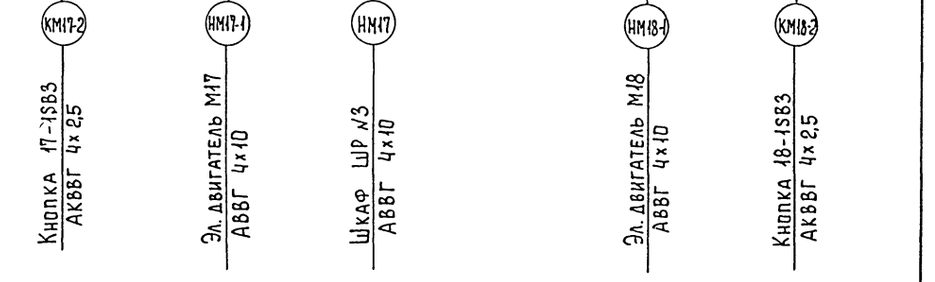

* - Демонтировать

Привязан			ТП 902-5-49.88		ЭМ
	Нач. отд	Данилов	Корпус обезвоживания осадка сточных вод с 6 фильтр-прессами ЛМП10-1Г-01	Стадия	Лист	Листов
	Н. контр	Мосеенко		Р	17	
	Гл. спец	Гольцман				
	ГИП	Мосеенко	Схема подключения (продолжение)	ЦНИИЭП инженерного оборудования г. Москва		
	Рук. гр	Боева				
Инв. №	Техник	Меновщикова				

Копировал Еремченко 22890-05 20 Формат А2

Инв. № подл. | Подпись и дата | Взам. инв. №

Альбом V

Ящик управления насосами-дозаторами М13, М14.

Вид спереди

Я5115-2974УХЛ4
Я5115-3274УХЛ4
Я13

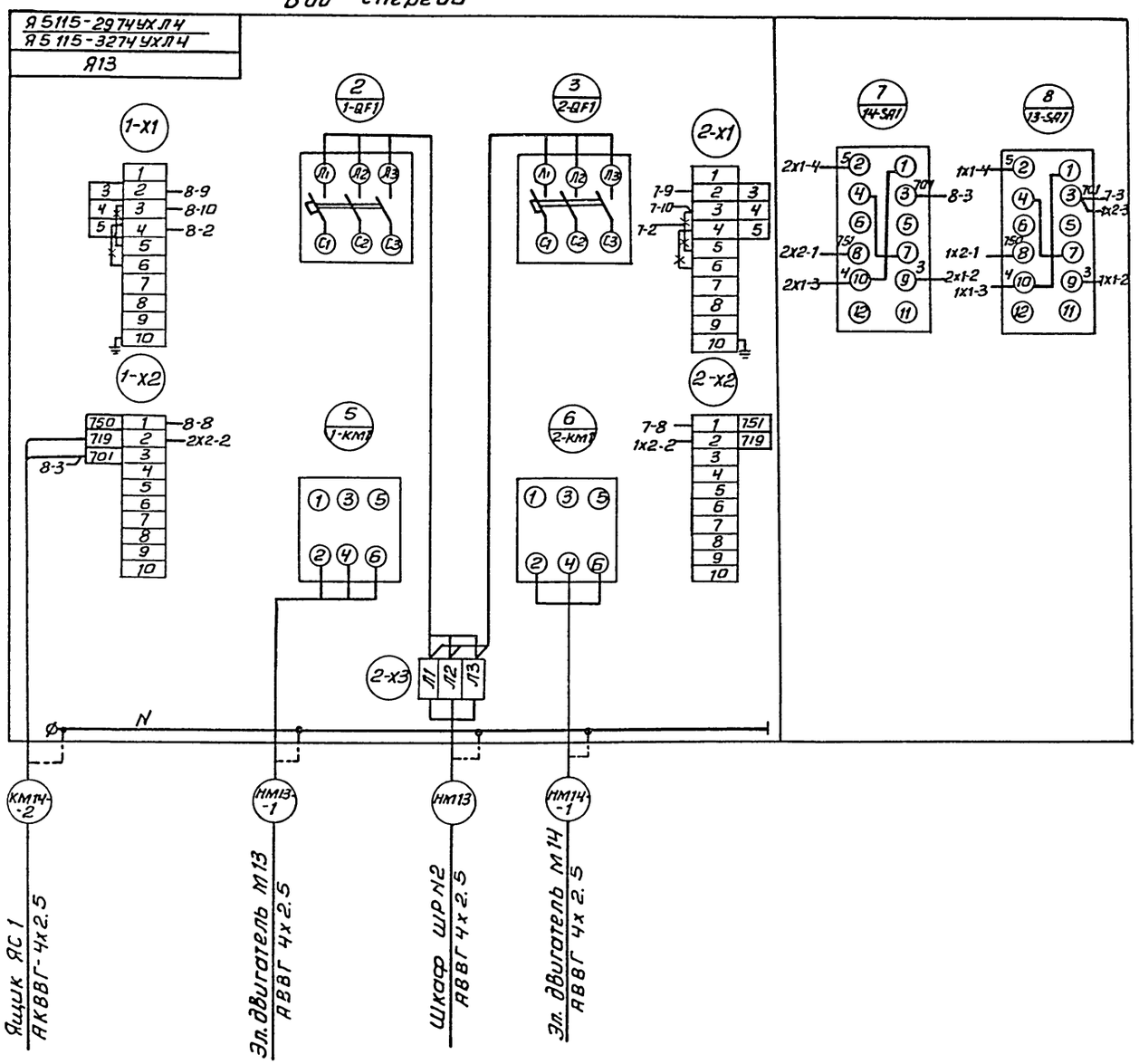

Ящик управления мешалками М15, М16

Вид спереди

Я5115-3474УХЛ4
Я15

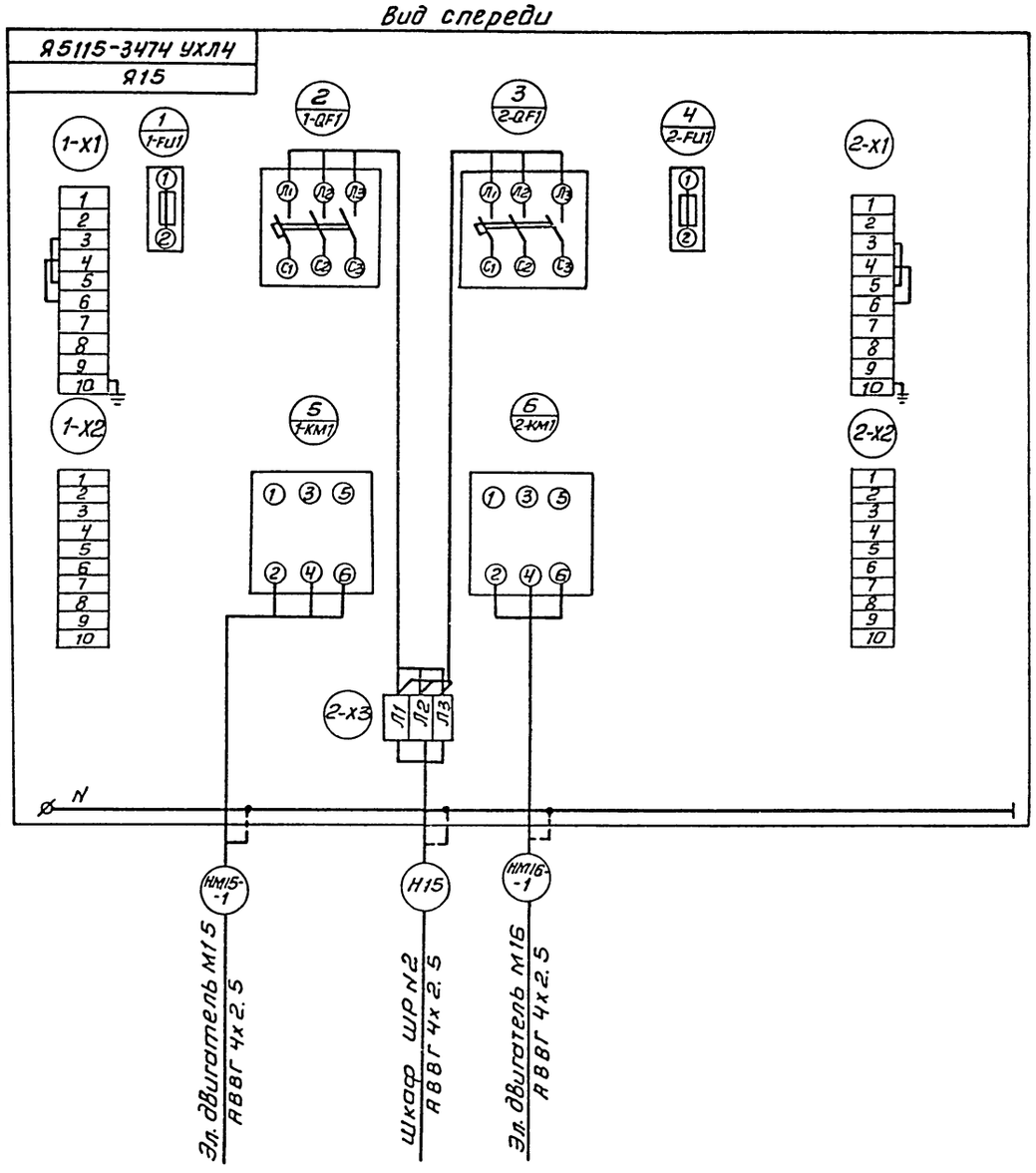

Инв.№подл. | Подп. и дата | Взам.инв.№

Привязан		Нач.отд	Данилов	ТП 902-5-49.88	ЭМ
		Н.контр	Мосеенко	Корпус обезвоживания осадка сточных вод с 6 фильтрпрессами ЛМП 10-1Г-01	Стадия Р; Лист 18; Листов
		Гл.спец	Гольцман		
		ГИП	Мосеенко	Схема подключения (продолжение)	ЦНИИЭП инженерного оборудования г. Москва
Инв.№		Рук.гр.	Боева		
		Техник	Мезенцикова		

Копировал: Антипова 22890-05 21 Формат А2

Альбом V

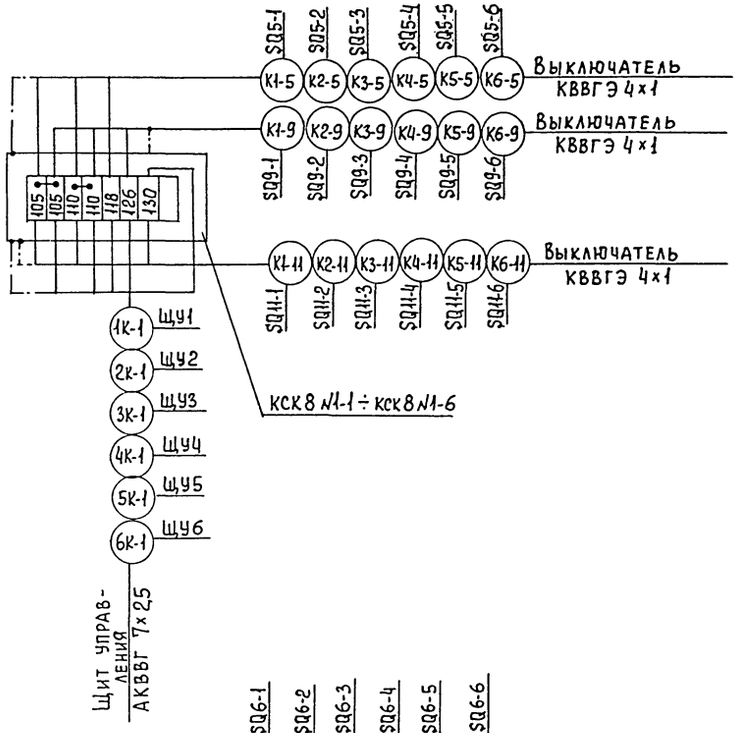

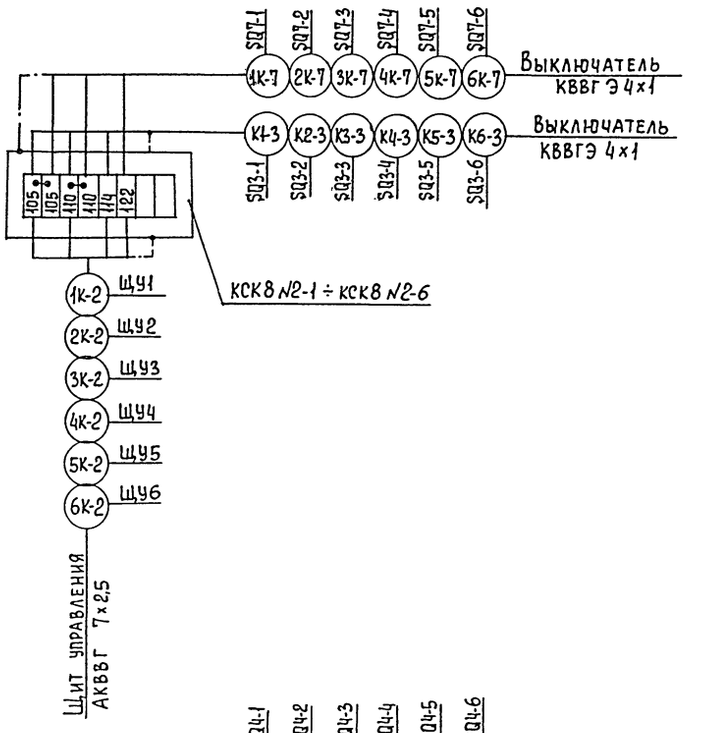

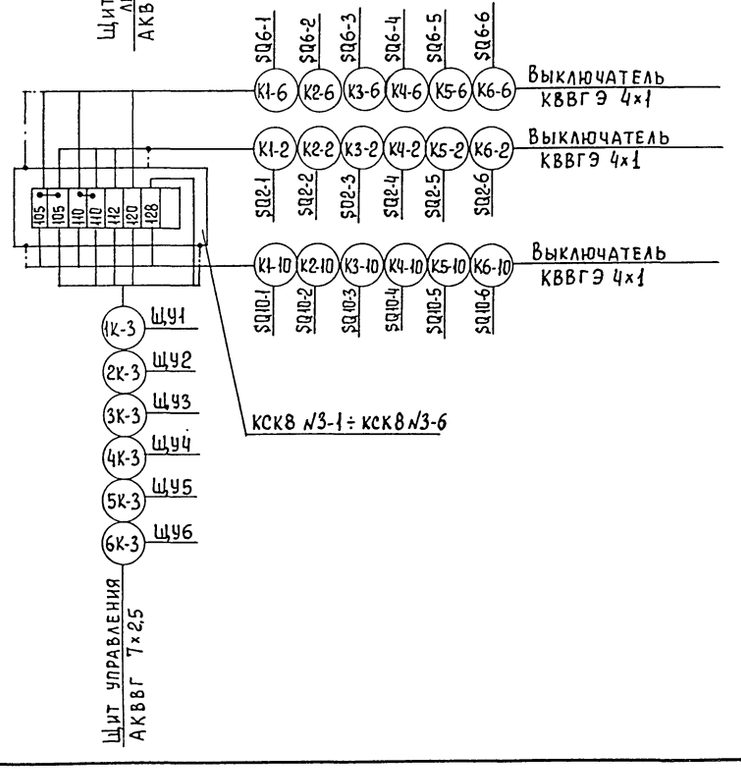

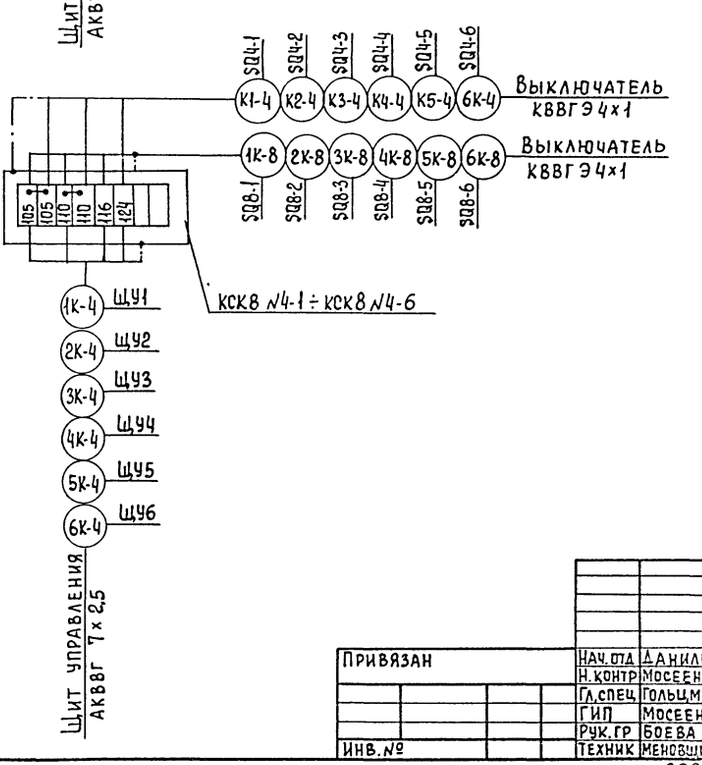

Ящик управления нагревательными элементами заслонки ЕК1, ЕК2.

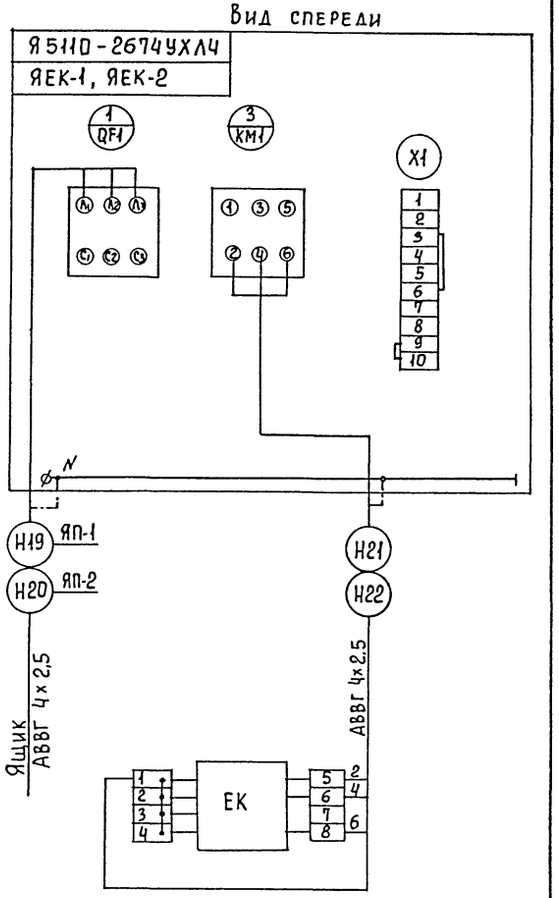

				ТП 902-5-49.88	ЭМ
Привязан		Нач. отд	Данилов	Корпус обезвоживания осадка сточных вод с 6 фильтр-прессами ЛМП10-1Г-01	Стадия: Р; Лист: 19; Листов:
		Н. контр	Мосеенко		
		Гл. спец	Гольцман		
		ГИП	Мосеенко	Схема подключения (продолжение).	ЦНИИЭП инженерного оборудования г. Москва
		Рук. гр	Боева		
Инв. №		Техник	Меновщикова		

22890-05 22 Копировал Еремченко Формат А2

Инв. № подл. | Подпись и дата | Взам. инв. №

Альбом V

Щит управления ЩУ1-ЩУ6

Стенка правая. Стенка передняя. Стенка левая.

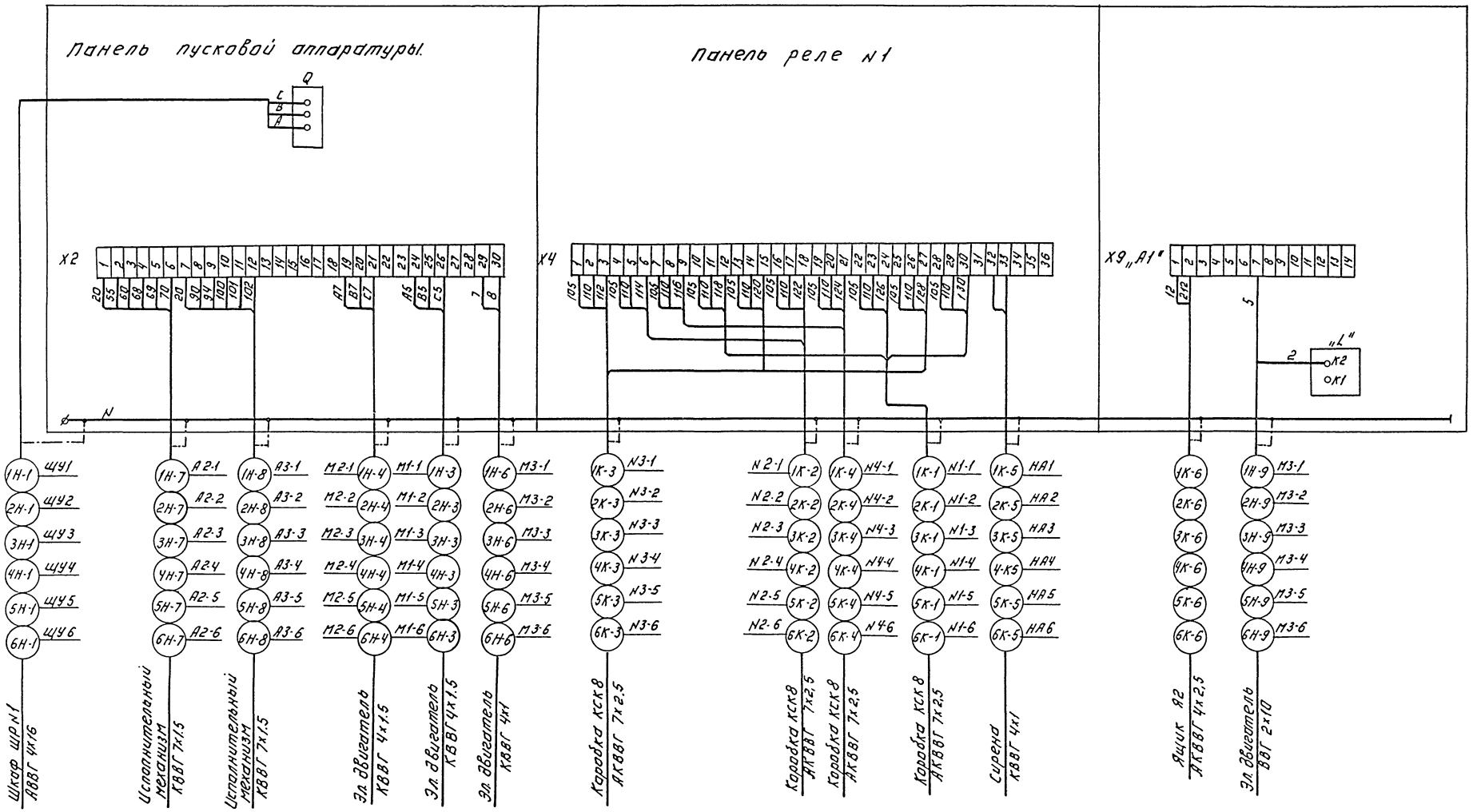

Привязан:	Начотд	Данилов	Корпус обезвоживания осадка сточных вод с б фильтр-прессами ЛМП 10-11-01	Стадия	Лист	Листов
	Н.контр	Моссеенко		Р	20	
	Гл.спец	Ольцман	Схема подключения (окончание)	ЦНИИЭП инженерного оборудования г. Москва		
	ГИП	Моссеенко				
Инв. №	Рук.гр	Боева				
	Техник	Меньшикова				

ТП 902-5-49.88 ЭМ

Инв. № подл. | Подпись и дата | Взам. инв. №

22809-05 23 Копировал: Логинова Формат: А2

Кабельный журнал

Маркировка	Трасса		Кабель					
			По проекту			Пролажен		
	Начало	Конец	Марка	Количество кабелей, число и сечение жил	Длина м	Марка	Количество кабелей, число и сечение жил, напряжение	Длина м
Н	Ввод №1	КТП						
Н1	КТП, шкаф 1, линия 3	Шкаф ШР №1	АВВГ	2(4х35)	60			
Н2	КТП, шкаф 2, линия 5	Шкаф ШР №3	АВВГ	4х16 / 4х25	108 / 120			
Н3	КТП, шкаф 2, линия 7	Шкаф ШР №4	АВВГ	4х25 / 4х35	80			
Н4	Шкаф ШР №1	Шкаф ШР №2	АВВГ	2(4х35)	40/60			
Н5	КТП	ККУ	АВВГ	4х50	10			
Н6	КТП	Щиток учёта	АКВВГ	10х2.5	10			
ЧМП1-1	Шкаф ШР №1	Ящик ЯП-1	АВВГ	4х2.5	20			
ЧМП1-2	Ящик ЯП-1	Коробка КК-П1	АВВГ	4х2.5	4			
ЧМП1-3	Коробка КК-П1	Эл. двигатель МП1	ПВ	4(1х1)	12			
К20	Ящик ЯП-1	Ящик ЯВ1	АКВВГ	4х2.5	12			
К48	Ящик ЯП-1	Ящик ЯС2	АКВВГ	4х2.5	40			
Н19	Ящик ЯП-1	Ящик ЯЕК-1	АВВГ	4х2.5	3			
Н21	Ящик ЯЕК-1	Нагревательный элемент заслонки ЕК1	АВВГ	4х2.5	10			
НМП2-1	Шкаф ШР №1	Ящик ЯП-2	АВВГ	4х2.5	25			
НМП2-2	Ящик ЯП-2	Коробка КК-П2	АВВГ	4х2.5	4			
НМП2-3	Коробка КК-П2	Эл. двигатель МП2	ПВ	4(1х1)	12			
К10	Ящик ЯП-2	Ящик ЯВ4	АКВВГ	4х2.5	25			
К21	Ящик ЯП-2	Ящик ЯВ3	АКВВГ	4х2.5	25			
К49	Ящик ЯП-2	Ящик ЯС2	АКВВГ	4х2.5	40			
Н20	Ящик ЯП-2	Ящик ЯЕК-2	АВВГ	4х2.5	3			
Н22	Ящик ЯЕК-2	Нагревательный элемент заслонки ЕК-2	АВВГ	4х2.5	10			
НМВ1	Шкаф ШР №1	Ящик ЯВ1	АВВГ	4х2.5	32			
НМВ1-1	Ящик ЯВ1	Коробка КК-В1	АВВГ	4х2.5	4			
НМВ1-2	Ящик ЯВ1	Эл. двигатель МВ1	ПВ	4(1х1)	3			

Маркировка	Трасса		Кабель					
			По проекту			Пролажен		
	Начало	Конец	Марка	Количество кабелей, число и сечение жил, напряжение	Длина м	Марка	Количество кабелей, число и сечение жил, напряжение	Длина м
НМВ2-1	Ящик ЯВ1	Пускатель КМВ2	АВВГ	4х2.5	5			
НМВ2-2	Пускатель КМВ2	Ящик ЯВ3	АВВГ	4х2.5	20			
НМВ2-3	Пускатель КМВ2	Коробка КК-В2	АВВГ	4х2.5	4			
НМВ2-4	Коробка КК-В2	Эл. двигатель МВ2	ПВ	4(1х1)	12			
НМВ2	Ящик ЯВ3	Ящик ЯВ4	АВВГ	4х2.5	3			
НМВ3-1	Ящик ЯВ3	Выключатель SA3	АВВГ	4х2.5	15			
НМВ3-2	Выключатель SA3	Коробка КК-В3	АВВГ	4х2.5	3			
НМВ3-3	Коробка КК-В3	эл. двигатель МВ3	ПВ	4(1х1)	3			
НМВ4	Ящик ЯВ4	Пускатель КМВ6	АВВГ	4х2.5	40			
НМВ4-1	Ящик ЯВ4	Выключатель SA4	АВВГ	4х2.5	12			
НМВ4-2	Выключатель SA4	Коробка КК-В4	АВВГ	4х2.5	3			
НМВ4-3	Коробка КК-В4	Эл. двигатель МВ4	ПВ	4(1х1)	12			
НМВ6	Пускатель КМВ6	Пускатель КМВ5	АВВГ	4х2.5	3			
НМВ5-1	Пускатель КМВ5	Выключатель SA5	АВВГ	4х2.5	10			
НМВ5-2	Выключатель SA5	Коробка КК-В5	АВВГ	4х2.5	3			
НМВ5-3	Коробка КК-В5	Эл. двигатель МВ5	ПВ	4(1х1)	12			
НМВ6-1	Пускатель КМВ6	Выключатель SA6	АВВГ	4х2.5	10			
НМВ6-2	Выключатель SA6	Коробка КК-В6	АВВГ	4х2.5	3			
НМВ6-3	Коробка КК-В6	Эл. двигатель МВ6	ПВ	4(1х1)	3			

Альбом V

Инв. № подл. | Подп. и дата | Взам. инв. №

ТП 902-5-49.88 ЭМ

Привязан

Инв. №

Нач. отд.	Данилов		
Н. контр.	Мосеенко		
Гл. спец.	Гольцман		
ГИП	Мосеенко		
Рук. гр.	Боева		
Техник	Меновщикова		

Корпус обезвоживания осадка сточных вод с 6 фильтрпрессами ЛМП10-1Г-01

Стадия	Лист	Листов
Р	21	

Кабельный журнал (начало)

ЦИИНЭП инженерного оборудования г. Москва

Копировал: Антипова 22890-05 24 Формат А2

Кабельный журнал.

Маркировка	Трасса		Кабель					
			По проекту			Проложен		
	Начало	Конец	Марка	Количество кабелей, число и сечение жил	Длина м	Марка	Количество кабелей, число и сечение жил, напряжение	Длина м
НМ-А1	Шкаф ШР №1	Ящик ЯА1	АВВГ	4х2.5	53			
НМ-А1-1	Ящик ЯА1	Эл. двигатель МА1	АВВГ	4х2.5	5			
КМ-А1-2	Ящик ЯА1	Исполнительный механизм А1	КВВГ	5х1	5			
К50	Ящик ЯА1	КИП поз.6	АКВВГ	4х2.5	Длина учитывается в части АТХ			
КМ-А1-3	Ящик ЯА1	Выключатель А1-SA	АКВВГ	4х2.5	5			
НМ-А2	Шкаф ШР №1	Ящик ЯА2	АВВГ	4х2.5	65			
НМ-А2-1	Ящик ЯА2	Эл. двигатель МА2	АВВГ	4х2.5	5			
КМ-А2-2	Ящик ЯА2	Исполнительный механизм А2	КВВГ	5х1	5			
КМ-А2-3	Ящик ЯА2	Выключатель А2-SA	АКВВГ	4х2.5	5			
К51	Ящик ЯА2	КИП поз.6	АКВВГ	4х2.5	Длина учитывается в части АТХ			
НМ-А3	Шкаф ШР №1	Ящик ЯА3	АВВГ	4х2.5	40			
НМ-А3-1	Ящик ЯА3	Эл. двигатель МА3	АВВГ	4х2.5	5			
КМ-А3-2	Ящик ЯА3	Исполнительный механизм А3	КВВГ	5х1	5			
КМ-А3-3	Ящик ЯА3	Выключатель А3-SA	АКВВГ	4х2.5	5			
К52	Ящик ЯА3	КИП поз.7	АКВВГ	4х2.5	Длина учитывается в части АТХ			
Н7	Шкаф ШР №1	Ящик ЯС1	АВВГ	2х2.5	10			
Н8	Ящик ЯС1	Ящик ЯС2	АВВГ	2х2.5	40			
К34	Ящик ЯС1	Коробка КСК8 №3	АВВГ	4х2.5	30			
К35	Ящик ЯС1	Коробка КСК8 №13	АКВВГ	4х2.5	26			

Маркировка	Трасса		Кабель					
			По проекту			Проложен		
	Начало	Конец	Марка	Количество кабелей, число и сечение жил, напряжение	Длина м	Марка	Количество кабелей, число и сечение жил, напряжение	Длина м
К36	Ящик ЯС1	Коробка КСК16 №15	АКВВГ	4х2.5	75			
К40	Ящик ЯС1	Коробка КСК16№15-1	АКВВГ	4х2.5	77			
К61	Ящик ЯС1	Звонок НА1	АКВВГ	4х2.5	2			
К62	Ящик ЯС2	Звонок НА2	АКВВГ	4х2.5	2			
Н9	Ящик ЯС2	Ящик ЯС3	АВВГ	2х2.5	20			
К54	Ящик ЯС2	Коробка КСК16 №13	АКВВГ	4х2.5	34			
К55	Ящик ЯС2	Коробка КСК16 №13-1	АКВВГ	4х2.5	32			
Н17	Коробка КСК16 №13-1	Коробка КСК8 №3	АВВГ	2х2.5	50			
К60	Ящик ЯС3	Ящик ЯА2	АКВВГ	4х2.5	20			
К63	Ящик ЯС3	Звонок НА3	АКВВГ	4х2.5	2			
Н25	Шкаф ШР №1	Электрокипятильник	АВВГ	4х2.5	15			
НМ2	Шкаф ШР №2	Ящик Я2	АВВГ	4х2.5	15			
НМ2-1	Ящик Я2	Эл. двигатель М2	АВВГ	4х2.5	7			
НМ3-1	Ящик Я2	Эл. двигатель М3	АВВГ	4х2.5	8			
КМ2-2	Ящик Я2	Ящик Я11	АКВВГ	4х2.5	8			
КМ2-3	Ящик Я2	Ящик ЯС1	АКВВГ	4х2.5	15			
КМ2-4	Ящик Я2	Коробка КСК8 №2	АКВВГ	7х2.5	7			
КМ3-2	Ящик Я2	Ящик Я12	АКВВГ	4х2.5	15			

Альбом V

Инв.№подл. | Подп. и дата | Взам.инв.№

Привязан

Инв.№

Нач.отд.	Данилов	
Н.контр.	Мосеенко	
Гл.спец.	Гольцман	
ГИП	Мосеенко	
Рук.гр.	Боева	
Техник	Мосеенко	

ТП 902-5-49.88 ЭМ

Корпус обезвоживания осадка сточных вод с 6 фильтрпрессами ЛМП10-1Г-01

Стадия	Лист	Листов
Р	22	

Кабельный журнал (продолжение)

ЦНИИЭП инженерного оборудования г. Москва

Копировал: Антипова 22890-05 25 Формат А2

Альбом V

Кабельный журнал

Маркировка	Трасса: Начало	Трасса: Конец	Кабель: По проекту: Марка	Кабель: По проекту: Количество кабелей, число и сечение жил	Кабель: По проекту: Длина м	Кабель: Проложен: Марка	Кабель: Проложен: Количество кабелей, число и сечение жил, напряжение	Кабель: Проложен: Длина м
НМ4	Шкаф ШР N2	Ящик Я4	АВВГ	4х2.5	25			
НМ4-1	Ящик Я4	Эл. двигатель М4	АВВГ	4х2.5	7			
НМ5-1	Ящик Я4	Эл. двигатель М5	АВВГ	4х2.5	6			
КМ4-2	Ящик Я4	Ящик ЯС1	АКВВГ	4х2.5	45			
КМ4-3	Ящик Я4	Коробка КСК8 N4	АКВВГ	7х2.5	7			
НМ6	Шкаф ШР N2	Ящик Я6	АВВГ	4х6	46			
НМ6-1	Ящик Я6	Эл. двигатель М6	АВВГ	4х6	6			
КМ6-2	Ящик Я6	Манометр N6	АКВВГ	4х2.5	7			
КМ6-3	Ящик Я6	Ящик ЯС1	АКВВГ	4х2.5	65			
КМ6-4	Ящик Я6	Ящик Я11	АКВВГ	4х2.5	30			
НМ7	Шкаф ШР N2	Ящик Я7	АВВГ	4х6	45			
НМ7-1	Ящик Я7	Эл. двигатель М7	АВВГ	4х6	6			
КМ7-2	Ящик Я7	Манометр N7	АКВВГ	4х2.5	7			
КМ7-3	Ящик Я7	Ящик ЯС1	АКВВГ	4х2.5	64			
КМ7-4	Ящик Я7	Ящик Я12	АКВВГ	4х2.5	28			

Маркировка	Трасса: Начало	Трасса: Конец	Кабель: По проекту: Марка	Кабель: По проекту: Количество кабелей, число и сечение жил, напряжение	Кабель: По проекту: Длина м	Кабель: Проложен: Марка	Кабель: Проложен: Количество кабелей, число и сечение жил, напряжение	Кабель: Проложен: Длина м
НМ8	Шкаф ШР N2	Ящик Я8	АВВГ	4х6	45			
НМ8-1	Ящик Я8	Эл. двигатель М8	АВВГ	4х6	8			
КМ8-2	Ящик Я8	Ящик Я11	АКВВГ	4х2.5	30			
КМ8-3	Ящик Я8	Ящик Я12	АКВВГ	4х2.5	28			
КМ8-4	Ящик Я8	Манометр N8	АКВВГ	4х2.5	7			
КМ8-5	Ящик Я8	Ящик ЯС1	АКВВГ	4х2.5	64			
НМ9	Шкаф ШР N1	Ящик Я9	АВВГ	4х6	40			
НМ9-1	Ящик Я9	Эл. двигатель М9	АВВГ	4х6	6			
КМ9-2	Ящик Я9	Кнопка 9-1SB3	АКВВГ	4х2.5	45			
НМ10	Шкаф ШР N2	Ящик Я10	АВВГ	4х6	40			
НМ10-1	Ящик Я10	Эл. двигатель М10	АВВГ	4х6	6			
КМ10-2	Ящик Я10	Кнопка 10-1SB3	АКВВГ	4х2.5	45			
НМ11	Шкаф ШР N2	Ящик Я11	АВВГ	4х2.5	20			
НМ11-1	Ящик Я11	Эл. двигатель М11	АВВГ	4х2.5	6			
КМ11-2	Ящик Я11	Ящик ЯС1	АКВВГ	4х2.5	21			
КМ11-3	Ящик Я11	Ящик ЯС2	АКВВГ	4х2.5	22			

Инв. № подл. | Подп. и дата | Взам. инв. №

Привязан	Нач. отд.	Данилов	
	Н. контр.	Мосеенко	
	Гл. спец.	Гольцман	
	ГИП	Постникова	
	Рук. гр.	Баева	
Инв. №	Техник	Меновщикова	

ТП 902-5-49.88 ЭМ

Корпус обезвоживания осадка сточных вод с 6 фильтр-прессами ЛМП 10-1Г-01

Стадия	Лист	Листов
Р	23	

Кабельный журнал (продолжение)

ЦНИИЭП инженерного оборудования г. Москва

Копировал: Антипова 22890-05 26 Формат А2

Кабельный журнал

Маркировка	Трасса: Начало	Трасса: Конец	Кабель: По проекту: Марка	По проекту: Количество кабелей, число и сечение жил	По проекту: Длина м	Проложен: Марка	Проложен: Количество кабелей, число и сечение жил, напряжение	Проложен: Длина м
НМ12	Ящик Я11	Ящик Я12	АВВГ	4х2.5	10			
НМ12.1	Ящик Я12	Эл. двигатель М12	АВВГ	4х2.5	6			
КМ12-2	Ящик Я12	Ящик ЯС1	АКВВГ	4х2.5	28			
КМ12-3	Ящик Я12	Ящик ЯС2	АКВВГ	4х2.5	15			
НМ13	Шкаф ШР №3	Ящик Я13	АВВГ	4х2.5	6			
НМ13-1	Ящик Я13	Эл. двигатель М13	АВВГ	4х2.5	6			
НМ14-1	Ящик Я13	Эл. двигатель М14	АВВГ	4х2.5	8			
КМ14-2	Ящик Я13	Ящик ЯС4	АКВВГ	4х2.5	25			
НМ15	Шкаф ШР №3	Ящик Я15	АВВГ	4х2.5	12			
НМ15-1	Ящик Я15	Эл. двигатель М15	АВВГ	4х2.5	12			
НМ16-1	Ящик Я15	Эл. двигатель М16	АВВГ	4х2.5	12			
НМ17	Шкаф ШР №3	Ящик Я17	АВВГ	4х10	30			
НМ17-1	Ящик Я17	Эл. двигатель М17	АВВГ	4х10	6			
КМ17-2	Ящик Я17	Кнопка 17-1SB3	АКВВГ	4х2.5	30			

Маркировка	Трасса: Начало	Трасса: Конец	Кабель: По проекту: Марка	По проекту: Количество кабелей, число и сечение жил, напряжение	По проекту: Длина м	Проложен: Марка	Проложен: Количество кабелей, число и сечение жил, напряжение	Проложен: Длина м
НМ18-1	Ящик Я17	Эл. двигатель М18	АВВГ	4х10	5			
КМ18-2	Ящик Я17	Кнопка 18-1SB3	АКВВГ	4х2.5	30			
НМ19	Шкаф ШРН3	Ящик Я19	АВВГ	4х10	30		для вариан-	
НМ19-1	Ящик Я19	Эл.двигатель м19	АВВГ	4х10	5		тас 6 фильтр	
КМ19-2	Ящик Я19	Кнопка 19-1SB3	АКВВГ	4х2.5	30		-прессами	
Н10	Шкаф ШРН3	Ящик ЯС4	АВВГ	2х2.5	18			
К44	Ящик ЯС4	Коробка КСК16Н15	АКВВГ	4х2.5	8			
К45	Ящик ЯС4	Коробка КСК16Н15-1	АКВВГ	4х2.5	6			
К64	Ящик ЯС4	Звонок НАЧ	АКВВГ	4х2.5	2			
Н12	Шкаф ШРН3	Автомат QF	АВВГ	2х2.5	7			
Н13	Автомат QF	Коробка КСК16Н15	АВВГ	2х2.5	15			
Н14	Коробка КСК16Н15	Коробка КСК16Н15-1	АВВГ	2х2.5	5			
Н15	Коробка КСК16Н15-1	Коробка КСК16Н13	АВВГ	2х2.5	15			
Н16	Коробка КСК16Н13	Коробка КСК16Н13-1	АВВГ	2х2.5	10			

Альбом V

Инв. № подл. | Подп. и дата | Взам. инв. №

Привязан

Инв. №

Нач. отд.	Данилов	
Н. контр.	Масевнко	
Гл. спец.	Гольцман	
ГИП	Масевнко	
Рук. гр.	Боева	
Техник	Клиновщикова	

ТП 902-5-49.88 ЭМ

Корпус обезвоживания осадка сточных вод с 6 фильтрпрессами ЛМП-10-1Г-01

Стадия	Лист	Листов
Р	24	

Кабельный журнал (продолжение)

ЦНИИЭП инженерного оборудования г. Москва

Копировал: Антипова 22890-05 27 Формат А2

Кабельный журнал

Маркировка	Трасса		Кабель					
			По проекту			Проложен		
	Начало	Конец	Марка	Количество кабелей, число и сечение жил.	Длина м	Марка	Количество кабелей, число и сечение жил, напряжение	Длина м
НМ1	Шкаф ШР№4	Ящик Я1	АВВГ	4х2.5	30			
НМ1-4	Коробка КК1	Эл. двигатель М1	АВВГ	4х2.5	6			
КМ1-1	Ящик Я1	Коробка КК-1	АВВГ	10х2.5	5			
КМ1-2	Ящик Я1	Ящик Я2	АКВВГ	4х2.5	3			
КМ1-3	Коробка КК-1	Выключатель 1SQ	ПВ	4(1х1)	20			
1Н-1	Шкаф ШР№4	Щит ЩУ1	АВВГ	4х16	35			
1Н-3	Щит ЩУ1	Эл. двигатель М1-1	КВВГ	4х1.5	14			
1Н-4	Щит ЩУ1	Эл. двигатель М2-1	КВВГ	4х1.5	11			
1Н-6	Щит ЩУ	Эл. двигатель М3-1	КВВГ	4х1	15			
1Н-7	Щит ЩУ1	Исполнительный						
		механизм А2-1	КВВГ	7х1.5	14			
1Н-8	Щит ЩУ1	Исполнительный						
		механизм А3-1	КВВГ	7х1.5	11			
1Н-9	Щит ЩУ1	Эл. двигатель М3-1	ВВГ	2х10	15			
1К-1	Щит ЩУ1	Коробка КСК8Н1-1	АКВВГ	7х2.5	13			
К1-5	Коробка КСК8Н1-1	Выключатель SQ5-1	КВВГЭ	4х1	3			
К1-9	Коробка КСК8Н1-1	Выключатель SQ9-1	КВВГЭ	4х1	3			
К1-11	Коробка КСК8Н1-1	Выключатель SQ11-1	КВВГЭ	4х1	6			
1К-2	Щит ЩУ1	Коробка КСК8Н2-1	АКВВГ	7х2.5	14			
К1-3	Коробка КСК8Н2-1	Выключатель SQ3-1	КВВГЭ	4х1	5			
К1-7	Коробка КСК8Н2-1	Выключатель SQ7-1	КВВГЭ	4х1	3			

Маркировка	Трасса		Кабель					
			По проекту			Проложен		
	Начало	Конец	Марка	Количество кабелей, число и сечение жил, напряжение	Длина м	Марка	Количество кабелей число и сечение жил, напряжение	Длина м
1К-3	Щит ЩУ1	Коробка КСК8Н3-1	АКВВГ	7х2.5	11			
К1-2	Коробка КСК8Н3-1	Выключатель SQ2-1	КВВГЭ	4х1	3			
К1-6	Коробка КСК8Н3-1	Выключатель SQ6-1	КВВГЭ	4х1	3			
К1-10	Коробка КСК8Н3-1	Выключатель SQ10-1	КВВГЭ	4х1	6			
1К-4	Щит ЩУ1	Коробка КСК8Н4-1	АКВВГ	7х2.5	8			
К1-4	Коробка КСК8Н4-1	Выключатель SQ4-1	КВВГЭ	4х1	3			
К1-8	Коробка КСК8Н4-1	Выключатель SQ8-1	КВВГЭ	4х1	3			
1К-5	Щит ЩУ1	Сирена НА1	АКВВГ	4х2.5	3			
1К-6	Щит ЩУ1	Ящик Я2	АКВВГ	4х2.5	15			
2Н-1	Шкаф ШР№4	Щит ЩУ2	АВВГ	4х16	37			
2Н-3	Щит ЩУ2	Эл. двигатель М1-2	КВВГ	4х1.5	20			
2Н-4	Щит ЩУ2	Эл. двигатель М2-2	КВВГ	4х1.5	17			
2Н-6	Щит ЩУ2	Эл. двигатель М3-2	КВВГ	4х1	21			
2Н-7	Щит ЩУ2	Исполнительный						
		механизм А2-2	КВВГ	7х1.5	20			
2Н-8	Щит ЩУ2	Исполнительный						
		механизм А3-2	КВВГ	7х1.5	17			
2Н-9	Щит ЩУ2	Эл. двигатель М3-2	ВВГ	2х10	21			

Альбом V

Взам. инв.№

Подп. и дата

Инв.№ подл.

Привязан

Инв.№

Нач.отд	Данилов	
Н.контр	Мосеенко	
Гл.спец	Гольцмон	
ГИП	Мосеенко	
Рук.гр.	Бобра	
Техник	Ивенская	

ТП 902-5-49.88 ЭМ

Корпус обезвоживания осадка сточных вод с 6 фильтрпрессами ЛМП10-1Г-01

Стадия	Лист	Листов
Р	25	

Кабельный журнал (продолжение)

ЦНИИЭП инженерного оборудования г. Москва

Копировал: Антипова 22890-05 28 Формат А2

Кабельный журнал

Маркировка	Трасса		Кабель					
			По проекту			Проложен		
	Начало	Конец	Марка	Количество кабелей, число и сечение жил	Длина м	Марка	Количество кабелей, число и сечение жил, напряжение	Длина м
2К-1	Щит ЩУ2	Коробка КСК8Н1-2	АКВВГ	7х2.5	20			
К2-5	Коробка КСК8Н1-2	Выключатель SQ5-2	КВВГЭ	4х1	3			
К2-9	Коробка КСК8Н1-2	Выключатель SQ9-2	КВВГЭ	4х1	3			
К2-11	Коробка КСК8Н1-2	Выключатель SQ11-2	КВВГЭ	4х1	6			
2К-2	Щит ЩУ2	Коробка КСК8Н2-2	АКВВГ	7х2.5	20			
К2-3	Коробка КСК8Н2-2	Выключатель SQ3-2	КВВГЭ	4х1	5			
К2-7	Коробка КСК8Н2-2	Выключатель SQ7-2	КВВГЭ	4х1	3			
2К-3	Щит ЩУ2	Коробка КСК8Н3-2	АКВВГ	7х2.5	17			
К2-2	Коробка КСК8Н3-2	Выключатель SQ2-2	КВВГЭ	4х1	3			
К2-6	Коробка КСК8Н3-2	Выключатель SQ6-2	КВВГЭ	4х1	3			
К2-10	Коробка КСК8Н3-2	Выключатель SQ10-2	КВВГЭ	4х1	6			
2К-4	Щит ЩУ2	Коробка КСК8Н4-1	АКВВГ	7х2.5	14			
К2-4	Коробка КСК8Н4-2	Выключатель SQ4-2	КВВГЭ	4х1	3			
К2-8	Коробка КСК8Н4-2	Выключатель SQ8-2	КВВГЭ	4х1	3			
2К-5	Щит ЩУ2	Сирена НА2	АКВВГ	4х2.5	3			
2К-6	Щит ЩУ2	Ящик Я42	АКВВГ	4х2.5	16			

Маркировка	Трасса		Кабель					
			По проекту			Проложен		
	Начало	Конец	Марка	Количество кабелей, число и сечение жил, напряжение	Длина м	Марка	Количество кабелей, число и сечение жил, напряжение	Длина м
3Н-1	Шкаф ШР Н4	Щит ЩУ3	АВВГ	4х16	40			
3Н-3	Щит ЩУ3	Эл. двигатель М1-3	КВВГ	4х1.5	26			
3Н-4	Щит ЩУ3	Эл. двигатель М2-3	КВВГ	4х1.5	23			
3Н-6	Щит ЩУ3	Эл. двигатель М3-3	КВВГ	4х1	27			
3Н-7	Щит ЩУ3	Исполнительный						
		механизм А2-3	КВВГ	7х1.5	26			
3Н-8	Щит ЩУ3	Исполнительный						
		механизм А3-3	КВВГ	7х1.5	23			
3Н-9	Щит ЩУ3	Эл. двигатель М3-3	ВВГ	2х10	27			
3К-1	Щит ЩУ3	Коробка КСК8Н1-3	АКВВГ	7х2.5	26			
К3-5	Коробка КСК8Н1-3	Выключатель SQ5-3	КВВГЭ	4х1	3			
К3-9	Коробка КСК8Н1-3	Выключатель SQ9-3	КВВГЭ	4х1	3			
К3-11	Коробка КСК8Н1-3	Выключатель SQ11-3	КВВГЭ	4х1	6			
3К-2	Щит ЩУ3	Коробка КСК8Н2-3	АКВВГ	7х2.5	26			
К3-3	Коробка КСК8Н2-3	Выключатель SQ3-3	КВВГЭ	4х1	5			
К3-7	Коробка КСК8Н2-3	Выключатель SQ7-3	КВВГЭ	4х1	3			
3К-3	Щит ЩУ3	Коробка КСК8Н3-3	АКВВГ	7х2.5	23			
К3-2	Коробка КСК8Н3-3	Выключатель SQ2-3	КВВГЭ	4х1	3			
К3-6	Коробка КСК8Н3-3	Выключатель SQ6-3	КВВГЭ	4х1	3			
К3-10	Коробка КСК8Н3-3	Выключатель SQ10-3	КВВГЭ	4х1	6			

Альбом V

Взам. инв.№ | Подп. и дата | Инв.№ подл.

Привязан

Инв.№

ТП 902-5-49.88 ЭМ

Нач.отд.	Антипов		
Н.контр.	Рассенко		
Гл.спец.	Ольшина		
ГИП	Рассенко		
Рук.гр.	Мезо		
Техни...	...ткая		

Корпус обезвоживания осадка сточных вод с 6 фильтрпрессами АМП-10-1Г-01

стадия	лист	листов
Р	26	

Кабельный журнал (продолжение)

ЦНИИЭП инженерного оборудования г. Москва

Копировал: Антипова 22890-05 29 Формат А2

Кабельный журнал

Маркировка	Трасса		Кабель					
			По проекту			Проложен		
	Начало	Конец	Марка	Количество кабелей, число и сечение жил	Длина м	Марка	Количество кабелей, число и сечение жил, напряжение	Длина м
ЗК-4	Щит ЩУ3	Коробка КСК8N4-3	АКВВГ	7х2.5	20			
КЗ-4	Коробка КСК8N4-3	Выключатель SQ4-3	КВВГЭ	4х1	3			
КЗ-8	Коробка КСК8N4-3	Выключатель SQ8-3	КВВГЭ	4х1	3			
ЗК-5	Щит ЩУ3	Сирена НАЗ	АКВВГ	4х2.5	3			
ЗК-6	Щит ЩУ3	Ящик Я2	АКВВГ	4х2.5	17			
4Н-1	Шкаф ШРN4	Щит ЩУ4	АВВГ	4х16	5			
4Н-3	Щит ЩУ4	Эл. двигатель М1-4	КВВГ	4х1.5	14			
4Н-4	Щит ЩУ4	Эл. двигатель М2-4	КВВГ	4х1.5	11			
4Н-6	Щит ЩУ4	Эл. двигатель М3-4	КВВГ	4х1	13			
4Н-7	Щит ЩУ4	Исполнительный						
		механизм А2-4	КВВГ	7х1.5	14			
4Н-8	Щит ЩУ4	Исполнительный						
		механизм А3-4		7х1.5	11			
4Н-9	Щит ЩУ4	Эл. двигатель М3-4	ВВГ	2х10	15			
4К-1	Щит ЩУ4	Коробка КСК8N1-4	АКВВГ	7х2.5	13			
К4-5	Коробка КСК8N1-4	Выключатель SQ5-4	КВВГЭ	4х1	3			
К4-9	Коробка КСК8N1-4	Выключатель SQ9-4	КВВГЭ	4х1	3			
К4-11	Коробка КСК8N1-4	Выключатель SQ11-4	КВВГЭ	4х1	6			

Маркировка	Трасса		Кабель					
			По проекту			Проложен		
	Начало	Конец	Марка	Количество кабелей, число и сечение жил, напряжение	Длина м	Марка	Количество кабелей, число и сечение жил, напряжение	Длина м
4К-2	Щит ЩУ4	Коробка КСК8N2-4	АКВВГ	7х2.5	14			
К4-3	Коробка КСК8N2-4	Выключатель SQ3-4	КВВГЭ	4х1	5			
К4-7	Коробка КСК8N2-4	Выключатель SQ7-4	КВВГЭ	4х1	3			
4К-3	Щит ЩУ4	Коробка КСК8N3	АКВВГ	7х2.5	11			
К4-2	Коробка КСК8N3-4	Выключатель SQ2-4	КВВГЭ	4х1	3			
К4-6	Коробка КСК8N3-4	Выключатель SQ6-4	КВВГЭ	4х1	3			
К4-10	Коробка КСК8N3-4	Выключатель SQ10-4	КВВГЭ	4х1	6			
4К-4	Щит ЩУ4	Коробка КСК8N4-4	АКВВГ	7х2.5	8			
К4-4	Коробка КСК8N4-4	Выключатель SQ4-4	КВВГЭ	4х1	3			
К4-8	Коробка КСК8N4-4	Выключатель SQ8-4	КВВГЭ	4х1	3			
4К-5	Щит ЩУ4	Сирена НА4	АКВВГ	4х2.5	3			
4К-6	Щит ЩУ4	Ящик Я2	АКВВГ	4х2.5	30			
5Н-1*	Шкаф ШРN4	Щит ЩУ5	АВВГ	4х16	37			
5Н-3*	Щит ЩУ5	Эл. двигатель М1-5	КВВГ	4х1.5	20			
5Н-4*	Щит ЩУ5	Эл. двигатель М2-5	КВВГ	4х1.5	17			
5Н-6*	Щит ЩУ5	Эл. двигатель М3-5	КВВГ	4х1	21			
5Н-7*	Щит ЩУ5	Исполнительный						
		механизм А2-5	КВВГ	7х1.5	20			

*– для варианта с 6 фильтр-прессами

Альбом V

Инв.№ подл. | Подп. и дата | Взам. инв.№

Привязан

Инв.№

Нач.отд	Данилов	
Н.конт	Мосеенко	
Гл.спец	Гольцман	
ГИП	Мосеенко	
Рук.гр.	Боева	
Техник	Мановщикова	

ТП 902-5-49.88 ЭМ

Корпус обезвоживания осадка сточных вод с 6 фильтрпрессами ЛМП10-1Г-01

Стадия	Лист	Листов
Р	27	

Кабельный журнал (продолжение)

ЦНИИЭП инженерного оборудования г. Москва

Копировал: Антипова 22890-05 30 Формат А2

Кабельный журнал

Маркировка	Трасса		Кабель					
			по проекту			проложен		
	Начало	Конец	Марка	Количество кабелей, число и сечение жил.	Длина м	Марка	Количество кабелей, число и сечение жил, напряжение	Длина м
5Н-8*	Щит ЩУ5	Исполнительный						
		механизм А3-5	КВВГ	7х1.5	17			
5Н-9*	Щит ЩУ5	Эл. двигатель М3-5	ВВГ	2х10	21			
5К-1*	Щит ЩУ5	Коробка КСК8Н1-5	АКВВГ	7х2.5	20			
К5-5*	Коробка КСК8Н1-5	Выключатель SQ5-5	КВВГЭ	4х1	3			
К5-9*	Коробка КСК8Н1-5	Выключатель SQ9-5	КВВГЭ	4х1	3			
К5-11*	Коробка КСК8Н1-5	Выключатель SQ11-5	КВВГЭ	4х1	6			
5К-2*	Щит ЩУ5	Коробка КСК8Н2-5	АКВВГ	7х2.5	20			
К5-3*	Коробка КСК8Н2-5	Выключатель SQ3-5	КВВГЭ	4х1	5			
К5-7*	Коробка КСК8Н2-5	Выключатель SQ7-5	КВВГЭ	4х1	3			
5К-3*	Щит ЩУ5	Коробка КСК8Н3-5	АКВВГ	7х2.5	17			
К5-2*	Коробка КСК8Н3-5	Выключатель SQ2-5	КВВГЭ	4х1	3			
К5-6*	Коробка КСК8Н3-5	Выключатель SQ6-5	КВВГЭ	4х1	3			
К5-10*	Коробка КСК8Н3-5	Выключатель SQ10-5	КВВГЭ	4х1	6			
5К-4*	Щит ЩУ5	Коробка КСК8Н4-5	АКВВГ	7х2.5	14			
К5-4*	Коробка КСК8Н4-5	Выключатель SQ4-5	КВВГЭ	4х1	3			
К5-8*	Коробка КСК8Н4-5	Выключатель SQ8-5	КВВГЭ	4х1	3			
5К-5*	Щит ЩУ5	Сирена НА5	АКВВГ	4х2.5	3			
5К-6*	Щит ЩУ5	Ящик Я2	АКВВГ	4х2.5	29			

Маркировка	Трасса		Кабель					
			По проекту			проложен		
	Начало	Конец	Марка	Количество кабелей, число и сечение жил, напряжение	Длина м	Марка	Количество кабелей, число и сечение жил, напряжение	Длина м
6Н-1*	Шкаф ШРН4	Щит ЩУ6	АВВГ	4х16	40			
6Н-3*	Щит ЩУ6	эл. двигатель М1-6	КВВГ	4х1.5	26			
6Н-4*	Щит ЩУ6	Эл. двигатель М2-6	КВВГ	4х1.5	23			
6Н-6*	Щит ЩУ6	Эл. двигатель М3-6	КВВГ	4х1	27			
6Н-7*	Щит ЩУ6	Исполнительный						
		механизм А2-6	КВВГ	7х1.5	26			
6Н-8*	Щит ЩУ6	Исполнительный						
		механизм А3-6	КВВГ	7х1.5	23			
6Н-9*	Щит ЩУ6	Эл. двигатель М3-6	ВВГ	2х10	27			
6К-1*	Щит ЩУ6	Коробка КСК8Н1-6	АКВВГ	7х2.5	26			
К6-5*	Коробка КСК8Н1-6	Выключатель SQ5-6	КВВГЭ	4х1	3			
К6-9*	Коробка КСК8Н1-6	Выключатель SQ9-6	КВВГЭ	4х1	3			
К6-11*	Коробка КСК8Н1-6	Выключатель SQ11-6	КВВГЭ	4х1	6			
6К-2*	Щит ЩУ6	Коробка КСК8Н2-6	АКВВГ	7х2.5	26			
К6-3*	Коробка КСК8Н2-6	Выключатель SQ3-6	КВВГЭ	4х1	5			
К6-7*	Коробка КСК8Н2-6	Выключатель SQ7-6	КВВГЭ	4х1	3			
6К-3*	Щит ЩУ6	Коробка КСК8Н3-6	АКВВГ	7х2.5	23			
К6-2*	Коробка КСК8Н3-6	Выключатель SQ2-6	КВВГЭ	4х1	3			
К6-6*	Коробка КСК8Н3-6	Выключатель SQ6-6	КВВГЭ	4х1	3			
К6-10*	Коробка КСК8Н3-6	Выключатель SQ10-6	КВВГЭ	4х1	6			

Альбом V

Инв. № подл. | Подп. и дата | Взам. инв. №

Привязан

Инв. №

Нач. отд	Данилов	
Н. контр	Масеенко	
Гл. спец	Гольцман	
ГИП	Масеенко	
Рук. гр.	Боева	
Техник	Меновщикова	

ТП 902-5-49.88 ЭМ

Корпус обезвоживания осадка сточных вод с 6 фильтрпрессами ЛМП-10-1Г-01

Стадия	Лист	Листов
Р	28	

Кабельный журнал (продолжение)

ЦНИИЭП инженерного оборудования г. Москва

Копировал: Антипова 22890-05 31 Формат А2

Альбом V

Кабельный журнал

Маркировка	Трасса: Начало	Трасса: Конец	Кабель: по проекту: Марка	Кабель: по проекту: Количество кабелей, число и сечение жил.	Кабель: по проекту: Длина м	Кабель: проложен: Марка	Кабель: проложен: Количество, кабелей, число и сечение жил, напряжение	Кабель: проложен: Длина м
6К-4 *	Щит ЩУ6	Коробка КСК8 N4-6	АКВВГ	7х2,5	20			
К6-4 *	Коробка КСК8 N4-6	Выключатель SQ4-6	КВВГЭ	4х1	3			
К6-8 *	Коробка КСК8 N4-6	Выключатель SQ8-6	КВВГЭ	4х1	3			
6К-5 *	Щит ЩУ6	Сирена НА6	АКВВГ	4х2,5	3			
6К-6 *	Щит ЩУ6	Ящик Я2	АКВВГ	4х2,5	28			
Н23	Шкаф ШР N4	Ящик ЯВП	АВВГ	4х2,5	36			
Н24	Ящик ЯВП	Кран подъемный	АВВГ	4х2,5	15			

Сводка кабелей и проводов, учтенных кабельным журналом

Число жил, сечение	Марка, напряжение: АВВГ	ВВГ	АКВВГ	КВВГЭ	КВВГ	ПВ						
4х35	100/200											
4х25	80/120											
4х16	255/310											
4х10	145											
2х10		90/145										
4х6	285											
10х2,5			20									
7х2,5			320/510									
4х2,5	1050/1140		1400/1500									
3х2,5	140											
2х2,5	80											
7х1,5					160/255							
4х1,5					160/255							
5х1					25							
4х1				180/270	90/145							
1х1						200						
4х50	10											

Привязан

Инв. №

Нач.отд	Данилов		
Н.контр.	Моссенко		
Гл.спец.	Гольцман		
ГИП	Моссенко		
Рук.гр.	Боева		
Техник	Меновщикова		

ТП 902-5-49.88 ЭМ

Корпус обезвоживания осадка сточных вод с 6 фильтр-прессами АМП10-1Г-01

Кабельный журнал (окончание)

Стадия	Лист	Листов
Р	29	

ЦНИИЭП инженерного оборудования г. Москва

Инв. № подл. | Подпись и дата | Взам. инв. №

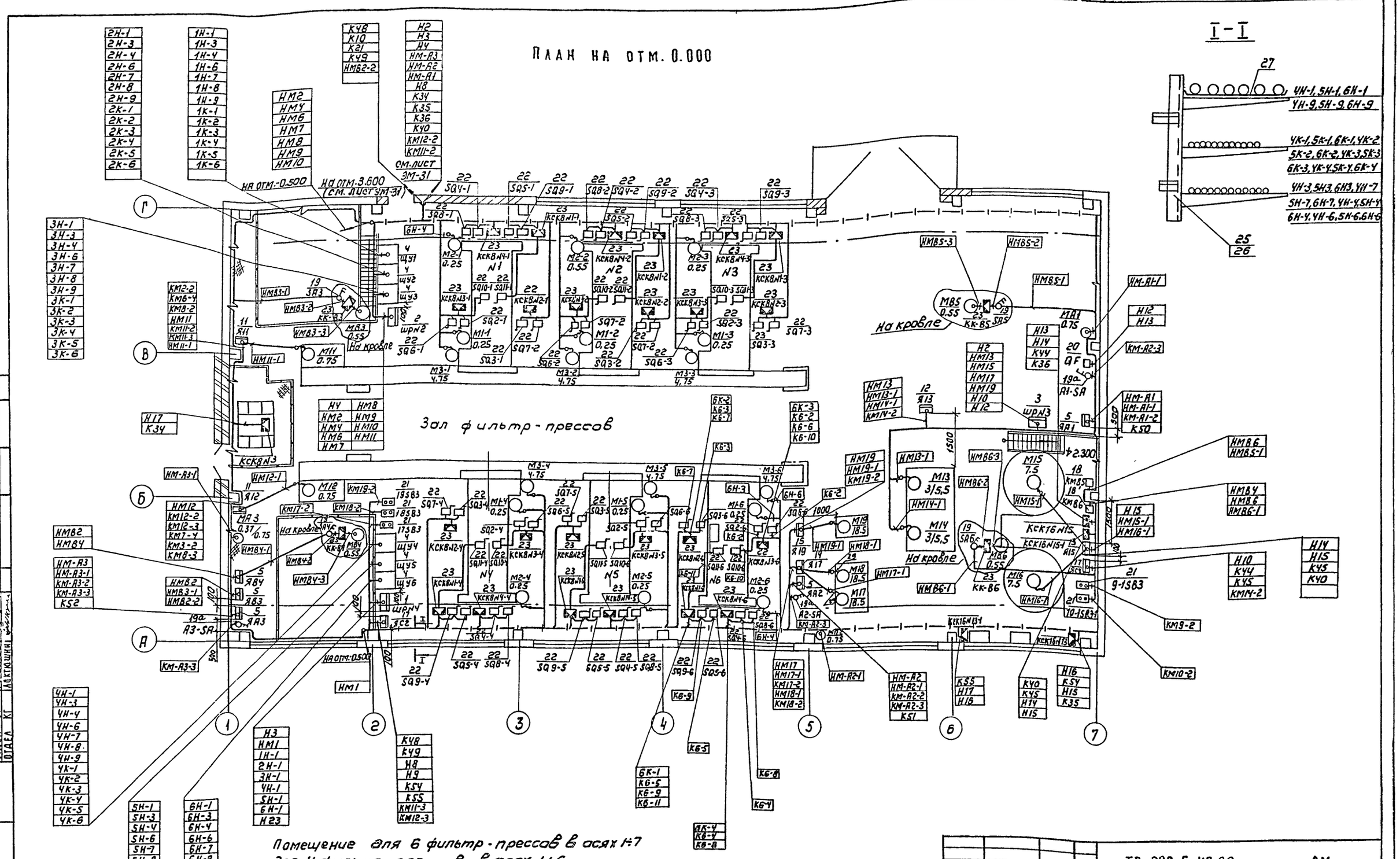

Помещение для 6 фильтр-прессов в осях 1÷7
для 4 фильтр-прессов в осях 1÷6.
Разводка кабеля дана для фильтр-пресса N6
для фильтр-прессов N1÷N5: аналогична
(см. кабельный журнал ЭМ-25÷ЭМ-29)
Рассматривать совместно с листами ЭМ-31, ЭМ-32

Нач.отд.	Данилов		
Н.контр.	Мосеенко		
Гл.спец.	Гольцман		
ГИП	Мосеенко		
Рук.гр.	Боева		
Техник	Меновщикова		

ТП 902-5-49.88 ЭМ

Корпус обезвоживания осадка сточных вод с 6 фильтр прессами ЛМП10-1Г-01

План расположения электрооборудования и прокладка кабеля. (Начало)

Стадия	Лист	Листов
Р	30	

ЦНИИЭП инженерного оборудования г. Москва

Привязан

Инв.№

Копировал: Коршунова 22890-05 33 формат: А2

Альбом V

Согласовано:
Отдел АСП Давоянина
Отдел СТ Горбачев
Отдел КТ Локтюшин
Отдел АСП Мельман

Инв.№ подл. | Подпись и дата | Взам. инв.№

Альбом V

План на отм. 3.600.

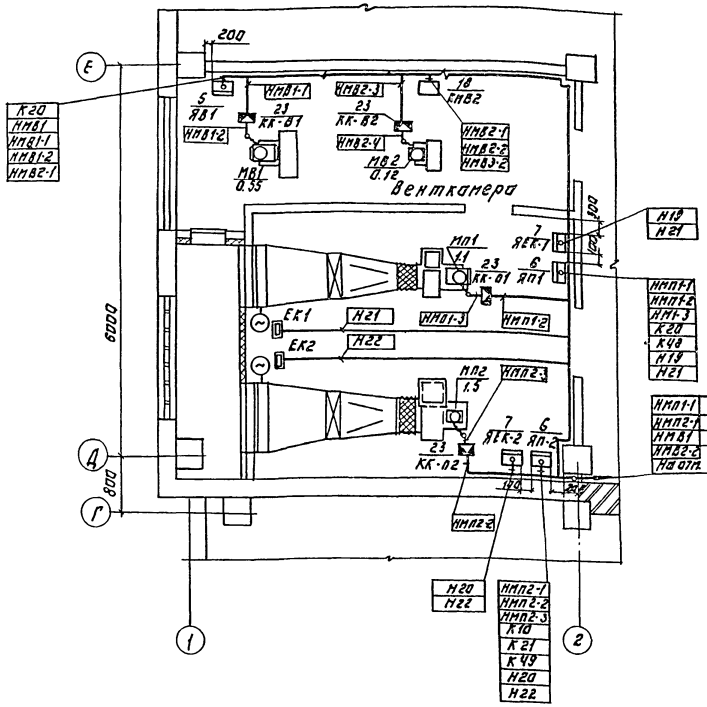
Венткамера
ЯВК-1
ЯВК-2
ЯП1
ЯП2
ЯС1
ЯК-81
ЯК-82
ЯК-Л2
ЯВ1
ЯВ2
ЯК1
ЯК2
МВ1 0.55
МВ2 0.12
МП1 1.1
МП2 1.5
ВК1
ВК2
6000
800
200
1400
1500
1400
1400
1400

План на отм. -3.000.

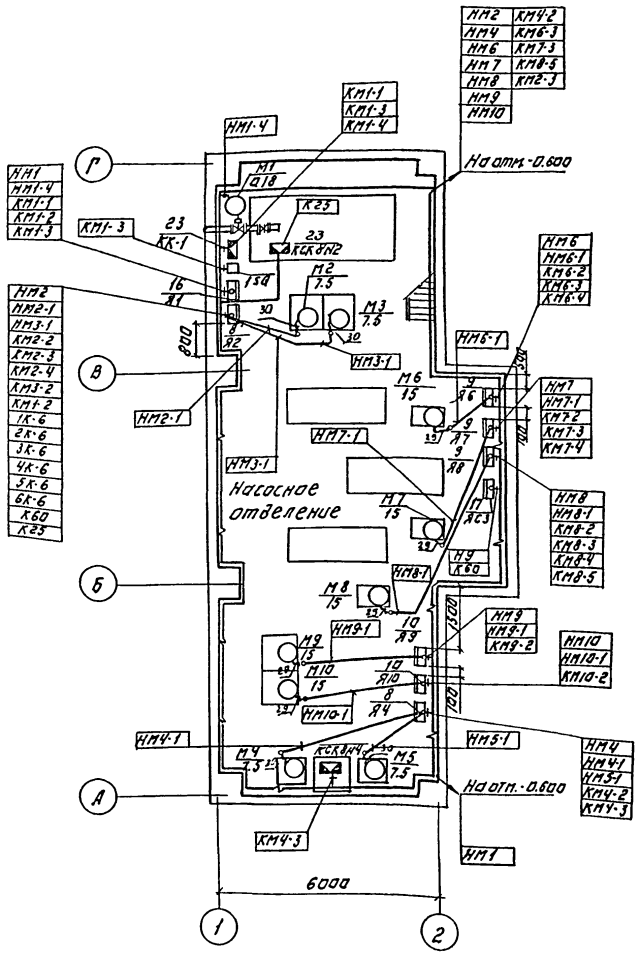

Марка, поз.	Обозначение	Наименование	Кол.	Масса ед. кг	Примечание
1	ШР N1, ШР N4	Шкаф силовой распределительный			
		ШР11-73504-22У3	2		
2	ШР N2	Шкаф силовой распределительный			
		ШР11-73505-22У3	1		
3	ШР N3	Шкаф силовой распределительный			
		ШР11-73510-22У3	1		
4	ЩУ1, ЩУ2, ЩУ3, ЩУ4; ЩУ5, ЩУ6	Щит управления	6		
5	ЯВ3, ЯВ4, ЯА1, ЯА2, ЯА3,	Ящик управления			
	ЯВ1	Я5111-2474УХЛ4	5		
5	ЯА3	Ящик управления			для 4 фильтр-прессов
		Я5111-2274УХЛ4	1		
6	ЯП1, ЯП2	Ящик управления			
		ЯОИ5101-2274УХЛ4	2		
7	ЯЕК-1, ЯЕК-2	Ящик управления			
		Я5110-2674УХЛ4	2		
8	Я2, Я4	Ящик управления			
		ЯОИ5901-3274СУХЛ4	2		
9	Я6, Я7, Я8	Ящик управления			
		Я5102-3574У3	3		Комплектно
10	Я9, Я10	Ящик управления			
		Я5111-3574УХЛ4	2		
11	Я11, Я12	Ящик управления			
		Я5111-3474УХЛ4	2		
12	Я13	Ящик управления			
		Я5115-2974УХЛ4	1		для 4 фильтр-прессов
12	Я13	Ящик управления			
		Я5115-3274УХЛ4	1		
13	Я15	Ящик управления			
		Я5115-3474УХЛ4	1		
14	Я17	Ящик управления			
		Я5115-3674УХЛ4	1		
15	Я19	Ящик управления			для 6 фильтр-прессов
		Я5111-3674УХЛ4	1		
16	Я1	Ящик управления			
		Я5411-2074УХЛ4.	1		

Марка, поз.	Обозначение	Наименование	Кол.	Масса ед. кг	Примечание
17	ЯС1, ЯС2, ЯС3, ЯС4	Ящик сигнализации			
		ЯОИ9501-0004БУХЛ4	4		
18	КМВ2, КМВ5, КМВ6	Пускатель			
		ПМЛ-12202	3		
19	SA3, SA4, SA5, SA6	Пакетный выключатель			
		ПВ3-10/Н2У356	4		
19а	A1-SA ÷ A3-SA	ПВ2-10/Н2У356	3		
20	QF	АП50Б-2МГ	1		
21	9-1SB3, 10-1SB3, 17SB3.	Пост управления			
	18SB3, 19SB3	ПКЕ-222-2У3	5		
22		Конечный выключатель	40/50		Комплектно
23	КК-В1÷КК-В4, КК-П1, КК-П2, КК-1	Клеммная коробка	24/32		
	1КСК8N1-1÷КСК8N4-1÷(КСК8N1-6÷КСК8N4-6)	У614			
24		Розетка			
		РШ-30-0-Н-25/380УХЛ4	1		
25		Стойка К1151У3	120		
26		Полка К1163У3	250		
27		Лоток НЛ20-П2У3	300		
28		Полка К1160	50		
29		Ввод гибкий К1085У3	11/14		
30		К1082У3	32/36		
31		Металлорукав			
		РЗЦХ-32	140/200		
32		РЗЦХ-25	70/100		
		Труба полиэтиленовая			
33		d 25 мм.	140		
34		d 32 мм	60/70		
35		d 50 мм.	20		
		Труба поливинилхлоридная			
36		d = 25 мм.	200/210		
37		d 32 мм	100		
38		d 50 мм	25		
		Труба водогазопроводная			
39		d 32 мм	6		
40		d 25 мм	6		
41		d 50 мм.	3		

Лист рассматривать совместно с листами ЭМ-30, ЭМ-31.

Альбом V

СОГЛАСОВАНО:
ОТДЕЛ АСП — ДВОИНИНА
ОТДЕЛ СТ — ГОРБАЧЕВ
ОТДЕЛ КТ — ПОКТЮШИН

ИНВ. № ПОДЛ. | ПОДПИСЬ И ДАТА | ВЗАМ. ИНВ. №

ТП 902-5-49.88 ЭМ

ПРИВЯЗАН:

ИНВ. №

НАЧ. ОТД.	ДАНИЛОВ	
Н. КОНТР.	МОСЕЕНКО	
ГЛ. СПЕЦ.	ГОЛЬЦМАН	
ГИП	МОСЕЕНКО	
РУК. ГР.	БОЕВА	
ТЕХНИК	МЕНОВЩИКОВА	

КОРПУС ОБЕЗВОЖИВАНИЯ ОСАДКА СТОЧНЫХ ВОД С 6 ФИЛЬТР-ПРЕССАМИ ЛМП10-1Г-01

ПЛАН РАСПОЛОЖЕНИЯ ЭЛЕКТРООБОРУДОВАНИЯ И ПРОКЛАДКА КАБЕЛЯ (ПРОДОЛЖЕНИЕ).

СТАДИЯ	ЛИСТ	ЛИСТОВ
Р	32	

ЦНИИЭП инженерного оборудования г. Москва

22890-05 35

КОПИРОВАЛ: ЛОГИНОВА ФОРМАТ: А2

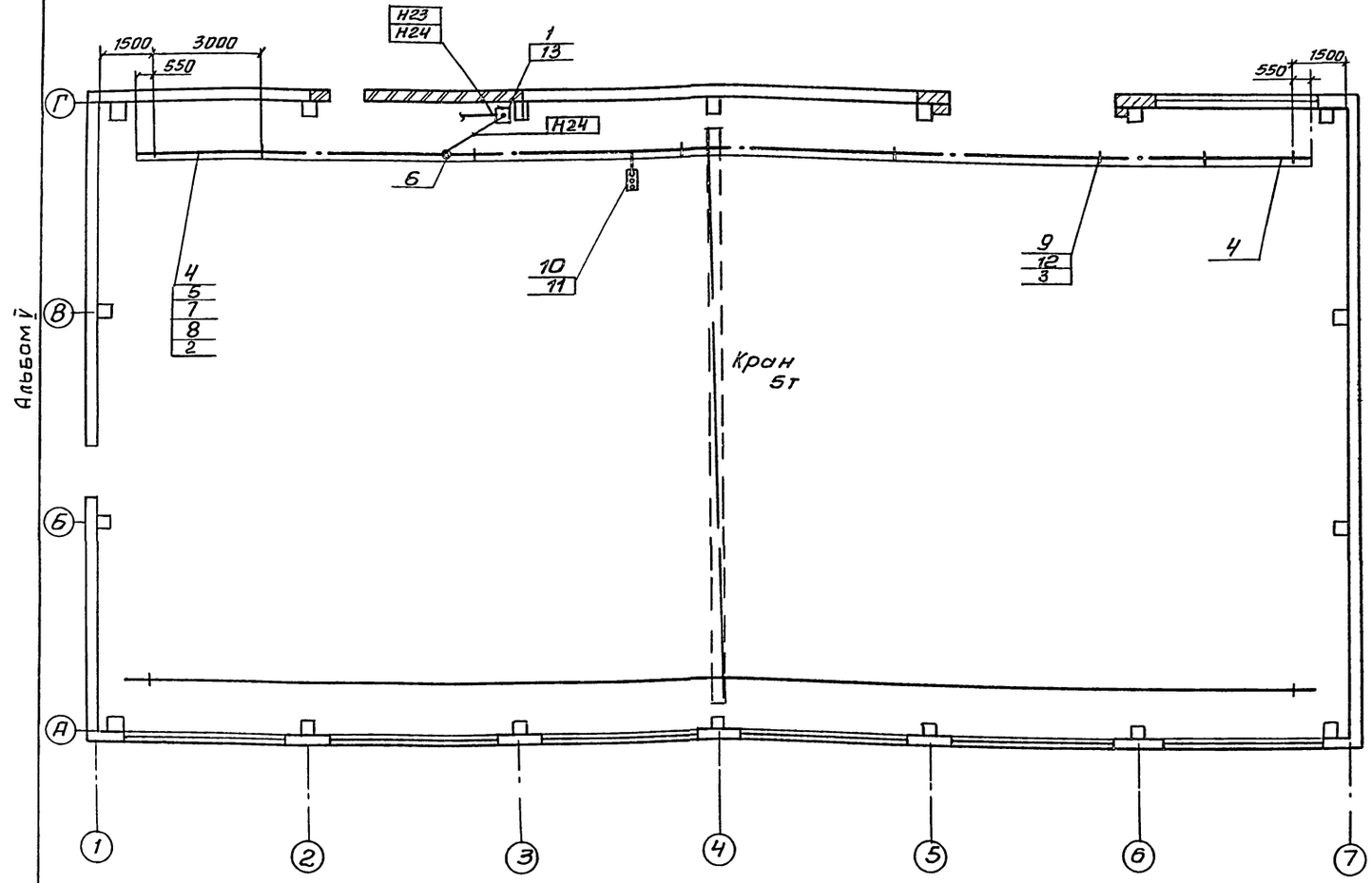

Марка поз.	Обозначение	Наименование	Кол.	Масса ед. кг	Примечание
		Электрооборудование			
1		Ящик силовой			
		ЯВПЗ-60УЗ	1	шт	
		Изделия заводов ГЭМ			
		Секция прямая			
2		У2604УЗ	3	шт	
3		У2605УЗ	3/4	шт	
4		Секция концевая			
		У2606УЗ	1	шт	шинопровод
5		Секция для ввода			
		каретки У2607УЗ	1	шт	ШТА-75
6		Клеммы присоедини-			УЗ на
		тельные У2623УЗ	1	шт	250А
7		Каретка токосъем-			
		ная У2328УЗ	1	шт	
8		Скоба ведущая			
		У2321УЗ	1	шт	
9		Кронштейн К781УЗ	7/8	шт	
10		Светофор У2629УЗ	1	шт	
		Сборочные единицы			
11	4.407-262-020	Установка свето-			
		фора на шинопроводе	1	шт	
12	4.407-262-018	Установка кронштейна	7/8	шт	
13	4.407-249-020	Комплект установки			
		ящиков с рубильника-			
		ми	1		

Помещение для 4 фильтр-прессов в осях 1÷6
для 6 фильтр-прессов в осях 1÷7.

В числителе - вариант с 4-мя фильтр-прессами
в знаменателе - вариант с 6-ью фильтр-прессами

Нач.отд	Данилов		ТП 902-5-49.88		ЭМ
Н.контр.	Масеенко				
Гл.спец	Гольцман		Корпус обезвоживания осадка сточных вод с 6 фильтр-прессами ЛМП10-1Г-01	Стадия	Лист	Листов
ГИП	Масеенко			Р	33	
Рук.гр.	Боева		План расположения электрооборудования и прокладка кабеля (окончание)	ЦНИИЭП инженерного оборудов. г. Москва		
Техник	Меновщикова					

Привязан

Инв.№ подл. | Подп. и дата | Взам.инв.№

Копировал: Антипова 22890-05 36 Формат А2

Альбом V

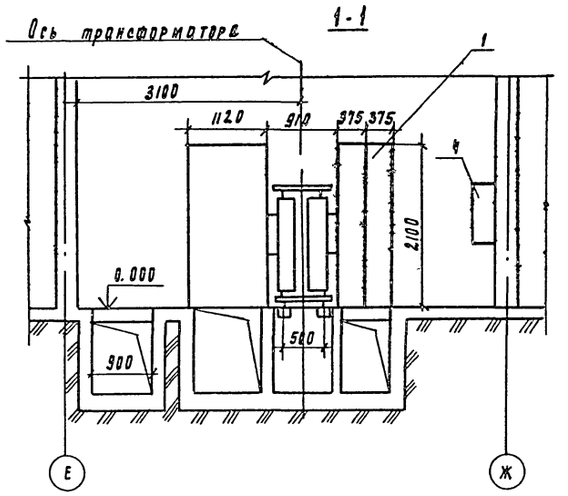

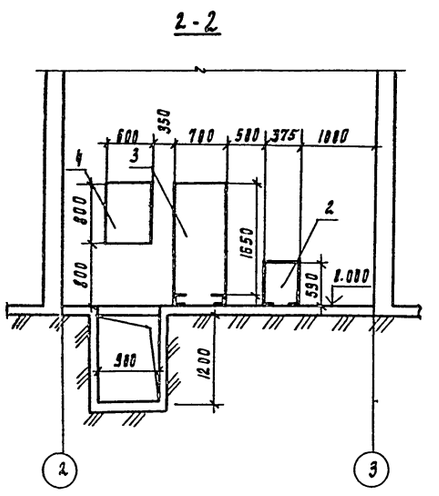

▱ – заполняется при привязке проекта

Марка поз	Обозначение	Наименование	Кол	Масса ед. кг	Примечание
1		Комплектная трансформаторная подстанция КТП-250-▱/0.4 Армэлектрозавода	1		
2		Установка конденсаторная УК2-0.38-50У3	1		
3		Шкаф распределительный ШР	1		
4		Шиток учета	1		см. лист ЭМ-36
5		Кабель марки АВВГ-4×50 м	10		
6		Кабель марки АКВВГ-10×2.5 м	10		

План на отм. 0.000

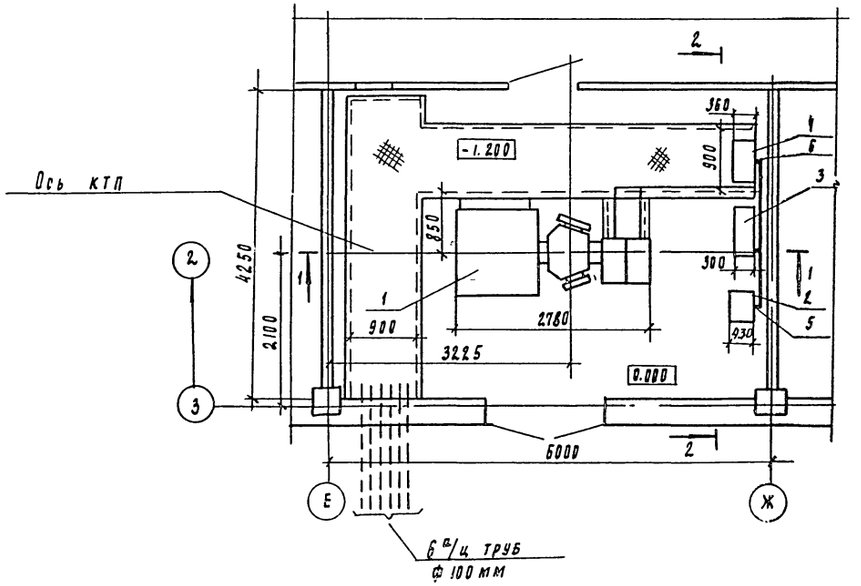

Согласовано:
Отдел АСП Авонина
Отдел АСП Икельман
Инв. № подл. | Подпись и дата | Взам. инв. №

Привязан

Инв. №

Нач. отд.	Данилов	
Н. контр.	Постникова	
Г.И.П.	Постникова	
Сов. инж.	Стрельцова	
Ст. техн.	Чернышова	

ТП 902-5-49.88 ЭМ

Корпус обезвоживания осадка сточных вод с 6 фильтр прессами АМП 10-1т-01

КТП-250 Установка электрооборудования.

Стадия	Лист	Листов
Р	34	

ЦНИИЭП инженерного оборудования г. Москва

22890-05 37

Копировал Подлевская

Формат А2

План на отм 0.000

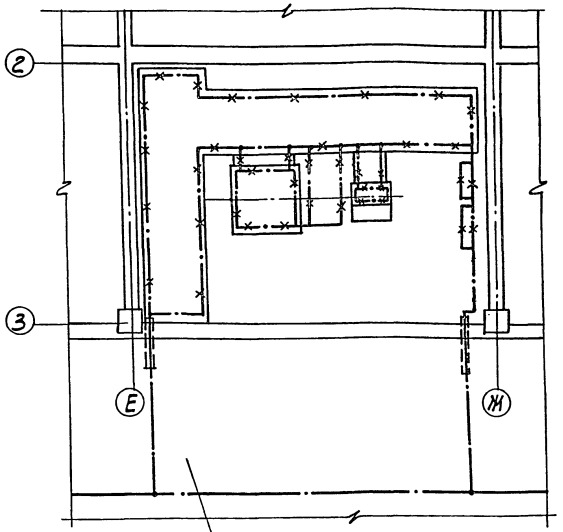

Марка поз.	Обозначение	Наименование	Кол	Масса ед.кг	Примечание
		Внутренний контур заземления			
1		Сталь полосовая			
		25х4 ГОСТ 103-76	10м		
		Наружный контур заземления			
2		Электрод ф12, ℓ=5м	Лт		
		ГОСТ 2590-71*			
3		Сталь полосовая			
		40х4; ГОСТ 103-76	Лм		

1. Заземляющее устройство выполняется в соответствии с ПУЭ-85 п.1.7
2. Общее сопротивление заземляющего контура не должно превышать 4,0-х Ом.
3. Заземление металлоконструкций электрооборудования осуществляется ответвлениями от основной магистрали и выполняется полосовой сталью сечением 25х4 мм.
4. В помещении КТП в качестве магистралей заземления используются закладные детали для установки КТП и обрамление кабельных каналов.
5. Расчет заземления уточняется при привязке проекта к конкретным условиям с учетом данных о токе замыкания на землю и удельном сопротивлении грунта.

——·—— – Линия заземления

—×—·—×— – Конструкции металлические, используемые в качестве магистралей заземления

▱ – Заполняется при привязке проекта

СОГЛАСОВАНО: ЭМ Гл.инж. Гл.спец.

ИНВ.№ ПОДЛ | ПОДП. И ДАТА | ВЗАМ.ИНВ.№

ТП 902-5-49.88 ЭМ

ПРИВЯЗАН	НАЧ.ОТД	ДАНИЛОВ	
	Н.КОНТР	ПОСТНИКОВА	
	ГИП	ПОСТНИКОВА	
	ВЕД.ИНЖ	СТРЕЛЬЦОВА	
ИНВ.№	СТ.ТЕХ.	ЧЕРНЫШЕВА	

Корпус обезвоживания осадка сточных вод с фильтр-прессами АМП-10-1Г-01

КТП-250. ЗАЗЕМЛЕНИЕ. ПЛАН.

СТАД	ЛИСТ	ЛИСТОВ
Р	35	

ЦНИИЭП инженерного оборудования г. МОСКВА.

22890-05 38

Копировал: Дарищикова Формат: А2

Альбом V

Общий вид.
М1:10

Вид спереди.
Дверь не показана.

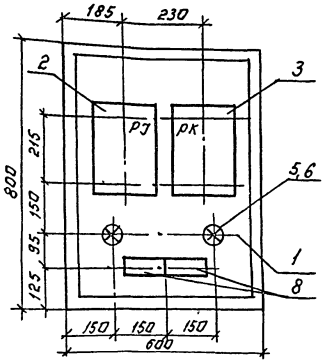

Дверь шкафа.
Вид спереди.

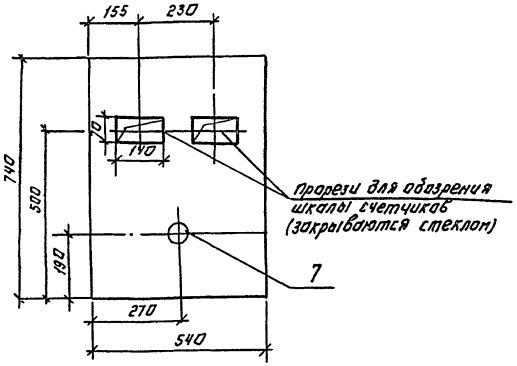

Принципиальная схема.

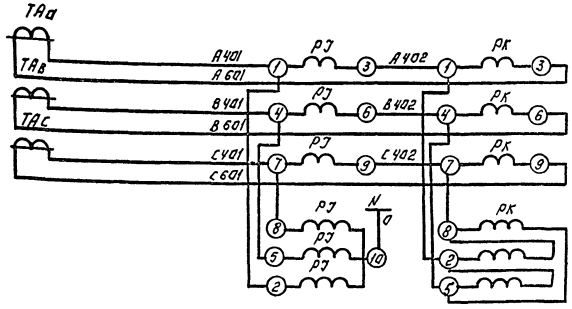

Измерительные приборы	
Цепи напряжения	Цепи тока.

Монтажная схема соединений.

Шкаф со снятой дверью.
(Вид спереди).

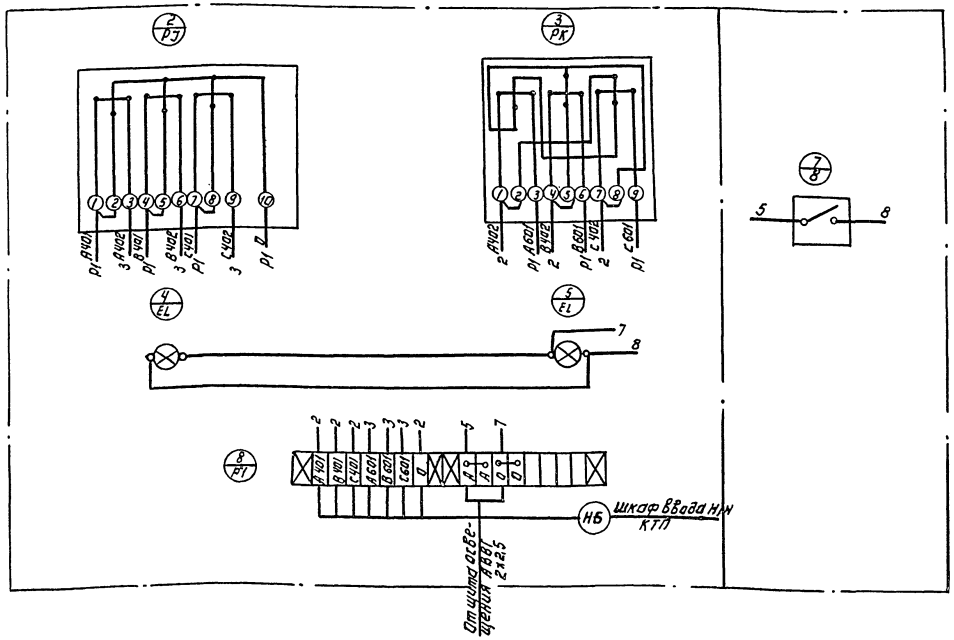

Дверь шкафа
(Вид сзади)

Марка поз.	Обозначение	Наименование	Кол	Масса ед. кг	Примеч.
1		Шкаф навесной по ОСТ			
		-160684-116-74АУЭ-0863	1		
2		Счетчик 3х фазный актив-			
		ной энергии 380В, 5А			
		СА4У-Н 672м (РЭ)	1		
3		Счетчик 3х фазный реак-			
		тивной энергии 380В, 5А			
		СР4У-Н 673м (РК)	1		
4, 5		Лампа накаливания			
		220В; 60Вт, НБ-220-60(EL)	2		
6		Патрон потолочный 250В,5А	2		
7		Выключатель нормальный			
		250В; 6А индекс 02020(В)	1		
8		Колодка на 10 зажимов			
		6317-23 (Р1)	2		
9		Провод АПР-660 1х2,5 ГОСТ 20520-75.	3м		

Т.П. 902-5-49.88 ЭМ

Нач.отд.	Данилов	Корпус обезвоживания осадка сточных вод с 6 фильтр-прессами АМП-10-1Г-01.	Стадия: Р; Лист: 36; Листов:
Н.контр.	Постникова		
Гип	Постникова	Щиток учета. Общий вид. Принципиальная схема.	ЦНИИЭП инженерного оборудования г. Москва
Вед.инж.	Стрельцова		
Ст.техн.	Чернышева		

Привязан:

Инв. №

22890-05 39

Копировал: Логинова Формат: А2

Согласовано:

Инв. № подл. | Подпись и дата | Взам. инв. №

Альбом VI

Ведомость рабочих чертежей основного проекта.

Лист	Наименование	Примечание
ЭО-1	Общие данные.	
ЭО-2	Электрическое освещение. План на отм. 3.000.	
	Схема питающей сети (Вариант с 4 фильтр-прессами)	
ЭО-3	Электрическое освещение. План на отм. 0.000 и 3.600 в осях 1÷3; Г÷Ц; (Вариант с 4 фильтр-прессами)	
ЭО-4	Электрическое освещение. План на отм. 0.000 в осях 1-6; А÷Г (Вариант с 4 фильтр-прессами)	
ЭО-5	Электрическое освещение. План на отм. -3.000	
	Схема питающей сети (Вариант с 6 фильтр-прессами)	
ЭО-6	Электрическое освещение. План на отм. 0.000 и 3.600 в осях 1÷3; Г÷И (Вариант с 6 фильтр-прессами)	
ЭО-7	Электрическое освещение. План на отм. 0.000 в осях 1÷7; А÷Г (Вариант с 6 фильтр прессами)	

Ведомость ссылочных и прилагаемых документов.

Обозначение	Наименование	Примечание
	Ссылочные документы	
5.407-91 А 234	Установка одиночных светильников с ртутными лампами высокого давления и лампами накаливания.	
5.407-64 П447-1	Установки одиночных навесных и протяжных ящиков, коробок с зажимами и щитков освещения и токоподводы.	
5.407-78 А 450	Установка светильников с лампами накаливания и разрядными лампами высокого давления на кронштейнах.	
	Проводки на тросах поперёк железобетонных ферм.	
А 625А	Установка взрывозащищенных светильников с лампами накаливания во взрывоопасных зонах.	Применительно.
	Прилагаемые документы.	
ЭО.СО	Спецификация оборудования материалов к основному комплекту	
Альбом VI	чертежей марки ЭО.	
ЭО.ВМ	Ведомость потребности в материалах к основному комплекту	
Альбом VII	чертежей марки ЭО.	

Основные технические показатели

Наименование	Ед. изм.	Технические данные *
Установленная мощность рабочего электроосвещения	кВт.	14.2 / 15
Установленная мощность аварийного электроосвещения.	кВт.	4.9 / 4.9
Освещаемая площадь.	м²	1080 / 1200
Числа установленных светильников.	шт.	116 / 121
Числа штепсельных розеток.	шт.	18 / 20

* - В графе „Технические данные" в числителе приведены данные для варианта с 4 фильтр-прессами; в знаменателе - с 6 фильтр-прессами.

Рабочие чертежи основного комплекта марки ЭО выполнены в соответствии с действующими строительными нормами и правилами и предусматривают технические решения, обеспечивающие безопасность при соблюдении установленных правил безопасности эксплуатации зданий.

Главный инженер проекта: Г.М. Золотовская

Инв.№ подл. | Подпись и дата | Взам.инв.№

Инв.№

ТП 902-5-49.88			ЭО
Нач.отд.	Данилов		
Н. контр.	Матвеева		
Зам.гл.инж.	Золотовская		
Рук.гр.	Матвеева		
Вед.инж.	Сусманова		
Провер.	Матвеева		

Корпус обезвоживания осадка сточных вод с 6-ю фильтр-прессами типа ЛИП 40-11-03

Стадия	Лист	Листов
Р	1	7

Общие данные

ЦНИИЭП инженерного оборудования г. Москва

22890-05 40

Копировал: Логинова Формат: А2

Альбом V

План на отм. -3.000

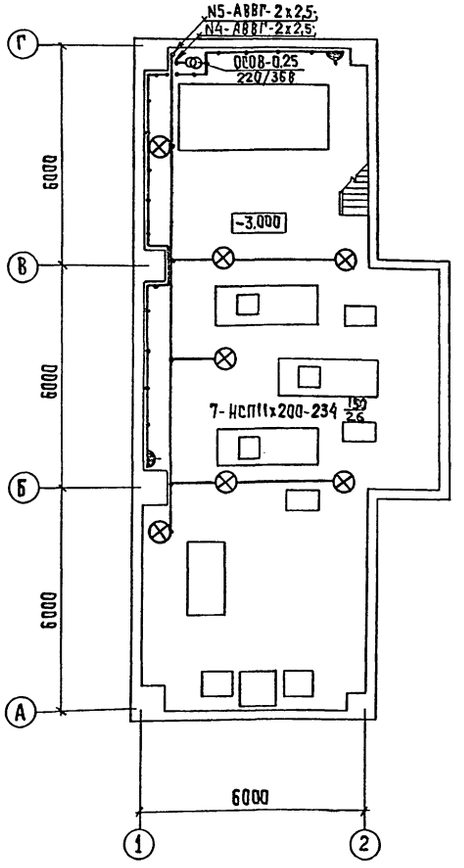

Условные обозначения приняты по ГОСТ 2.754-72 и ГОСТ 21.608-84

Напряжение сети освещения: рабочего и эвакуационного-380/220В, переносного-36 в.

Питание сетей рабочего освещения и эвакуационного освещения осуществляется самостоятельными линиями от распределительных шкафов КТП.

Питающие сети выполняются кабелем АВВГ, прокладываемым на скобах по строительным конструкциям.

Групповые сети выполняются проводом АППВ, проложенным скрыто в пустотах плит перекрытия, под слоем штукатурки, открыто по гипсобетонным перегородкам и кабелем АВВГ, проложенным открыто по строительным конструкциям и подвешенным на тросе.

Для зануления элементов электрооборудования используется нулевой рабочий провод сети.

Данные о групповых щитках с автоматическими выключателями

Номер щитка	Тип	Установленная мощность, кВт	Номера автоматических выключателей				Ток расцепителя, А	
			Однополюсные		Трехполюсные			
			Занятые	Резерв.	Занятые	Резерв.	на вводе	на линиях
Щ01	ОЩВ-6А	6.472	1÷6	—	—	—	25	16
Щ02	ЯОУ 8504	4.13	—	—	1÷2	—	—	16
Щ03	ОЩВ-6А	3.544	1÷4	5÷6	—	—	25	16
А-1	АП50Б-3МТ	1.060	—	—	—	—	—	16
А-2	АП50Б-3МТ	3.800	—	—	—	—	—	16

Схема питающей сети

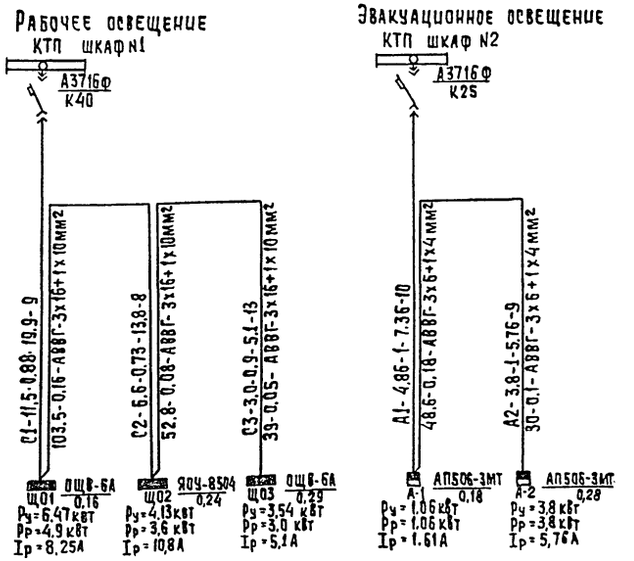

Ведомость узлов установки электрического оборудования на плане расположения.

Поз.	Обозначение	Наименование	Кол.	Примеч.
	5.407-91	Установка светильника типа НСП11		
		на крюке под перекрытием толщи-		
		ной более 100мм	15	
	5.407-78.1.140.М4	Установка светильников с лампами на		
		каливания и разрядными лампами вы-		
		сокого давления на кронштейнах Проводки		
		на тросах поперёк железобетонных ферм	5	
	по типу 5.407-64.130М4	Установка осветительного щитка		применительно.
		ЯОУ 8504 на стене.	1	
	5.407-64.130М4	Установка осветительного щитка		
		ОЩВ-6А на стене.	2	
	А625-03-01-00	Кронштейн L=600мм для светильника	15	
		РСП08-250		

Согласовано: Инв. № подл. | Подпись и дата | Взам. инв. №					ТП 902-5-49.88		30
					Корпус обезвоживания осадка сточных вод с 6 фильтр-прессами типа АМП10-1Г-01	Стадия: Р; Лист: 2; Листов:	
Привязан	Нач.отд.	Данилов			Электрическое освещение. План на отм. -3,000. Схема питающей сети. (Вариант с 4 фильтр-прессами).	ЦНИИЭП инженерного оборудования г. Москва	
Инв. №	Н.контр.	Матвеева					
	Зам.н.отд.	Золотовская					
	Рук.гр.	Матвеева					
	Вед.инж.	Гусманова					
	Провер.	Матвеева					

Согласовано: ОТА. АСП Давоцинин; ОТА. КГ Моктошин; ОТА. ВС Тарасова; ОТА. АСП Писсман; ОТА. ЭЗАА Боева

27890-05 41 Копировал: Хюппенен Формат А2

Альбом V

План на отм. 0.000

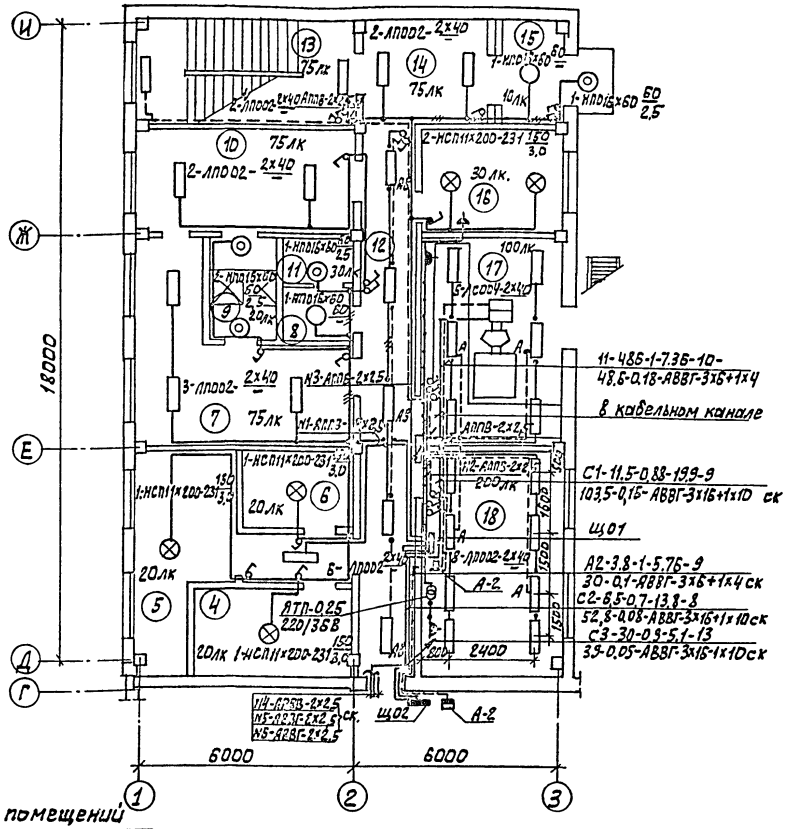

План на отм. 3.600

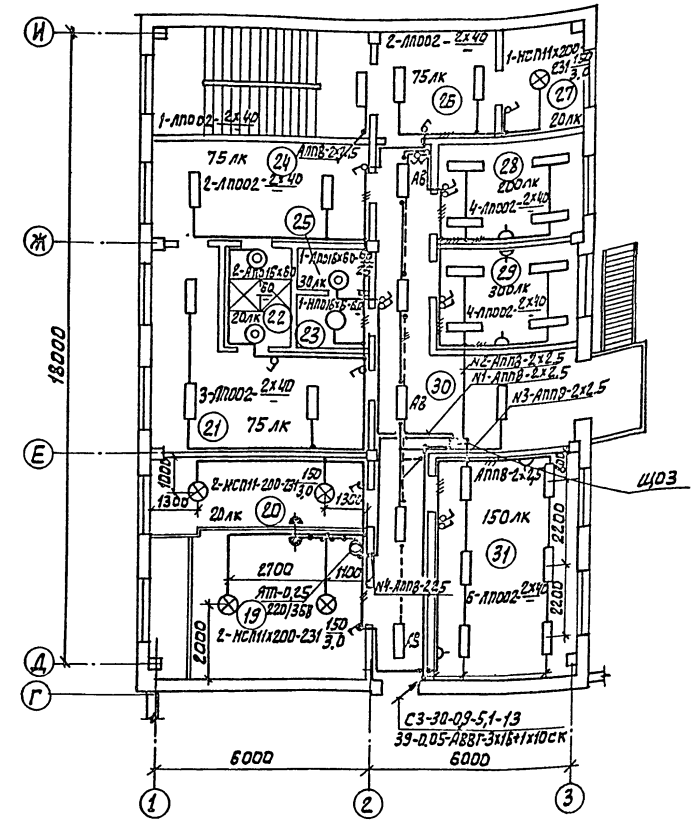

Экспликация помещений

Номер по плану	Наименование
1	Отделение реагентов
2	Зал фильтр-прессов
3	Насосное отделение
4	Помещение для сушки одежды
5	Кладовая грязной спец. одежды
6	Кладовая чистой спец. одежды
7	Женский гардероб спец. одежды
8	Женская умывальная
9	Женская душевая
10	Женский гардероб уличной и домашней одежды
11	Женский туалет
12	Коридор
13	Лестничная клетка
14	Вестибюль
15	Тамбур
16	Помещение водопроводного и теплового узла
17	КТП
18	Операторска
19	Венткамера
20	Венткамера
21	Мужской гардероб спец. одежды
22	Мужская душевая
23	Мужская умывальная
24	Мужской гардероб уличной и домашней одежды
25	Мужской туалет
26	Вестибюль
27	Подсобное помещение
28	Комната приема пищи
29	Комната начальника
30	Коридор
31	Комната обслуживающего персонала

ТП 902-5-49.88					30
Привязан	Нач.отд.	Данилов	Корпус обезвоживания осадка сточных вод с 4 фильтр прессами типа АМП10-1Г-01	Стадия	Лист	Листов
	Н. конт.	Матвеева		Р	3	
	Зам.н.отд	Золотовская				
	Рук.гр.	Матвеева	Электрическое освещение. План на отм. 0.000 и 3.600 в осях 1-3; Г-И (вариант с 4 фильтр-прессами).	ЦНИИЭП инженерного оборудования г. Москва.		
Инв.№	Вед.инж.	Усманова				
	Провер.	Матвеева				

Согласовано: ОТА. АСП Лавинович; ОТА. КГ Мочюшин; ОТА. ВС Гарасова; ОТА. ЭЗАД Боева; ОТА. ВОВ Письмак

Инв.№ подл. | Подп. и дата | Взам.инв.№

22890-05 42

Копировал Лавшинович

Формат: А2

Альбом V

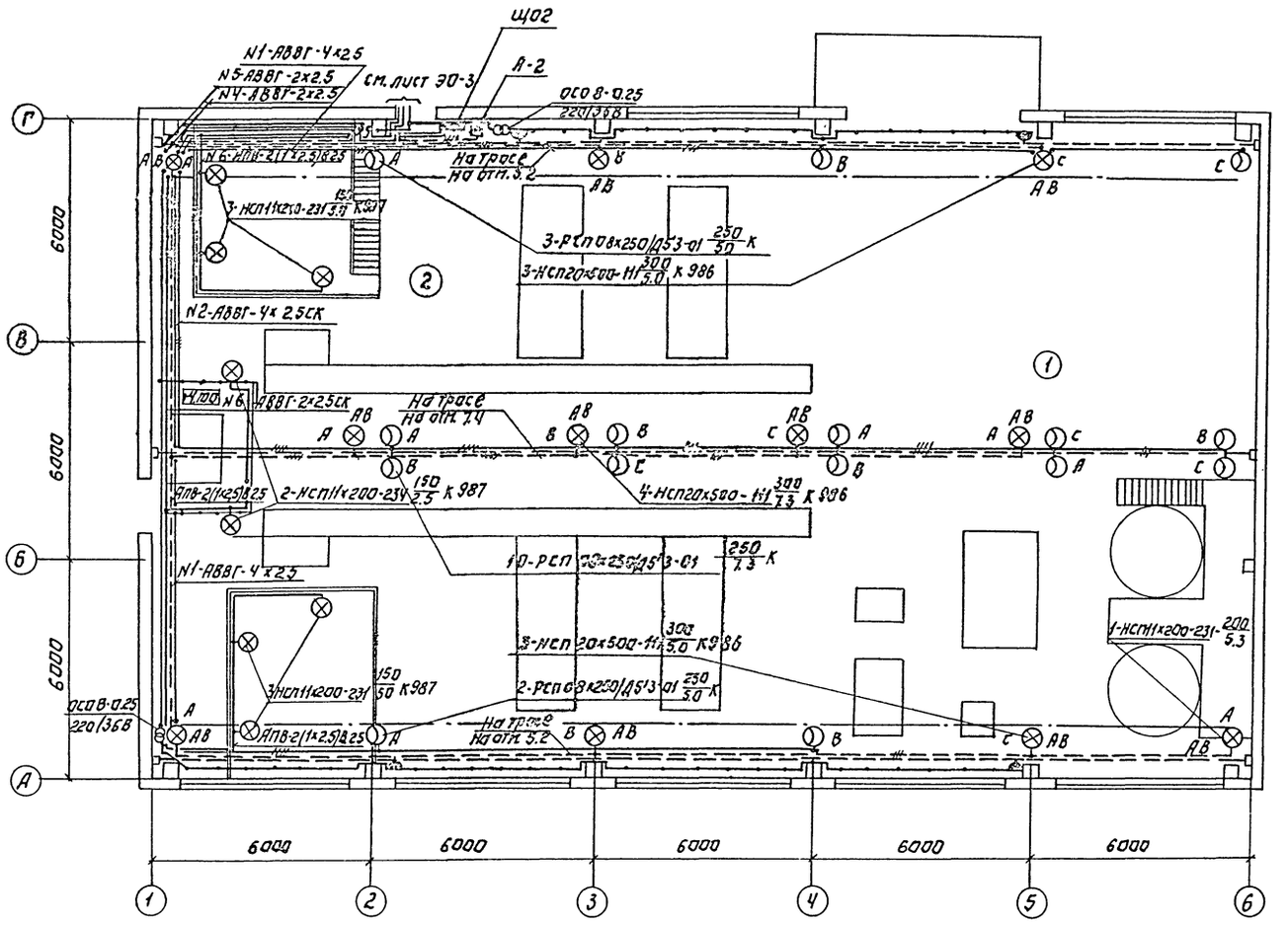

ТП 902-5-49.88								ЭО
ПРИВЯЗАН:								
				НАЧ. ОТД.	ДАНИЛОВ		КОРПУС ОБЕЗВОЖИВАНИЯ ОСАДКА СТОЧНЫХ ВОД С 6 ФИЛЬТР-ПРЕССАМИ ТИПА АМП 10-1Г-01	СТАДИЯ: Р; ЛИСТ: 4; ЛИСТОВ:
				Н. КОНТ.	МАТВЕЕВА			
				ЗАМ. Н. ОТД.	ЗОЛОТОВСКАЯ			
				РУК. ГР.	МАТВЕЕВА		ЭЛЕКТРИЧЕСКОЕ ОСВЕЩЕНИЕ. ПЛАН НА ОТМ. 0.000 В ОСЯХ (÷Б, А-Г. (ВАРИАНТ С 4 ФИЛЬТР-ПРЕССАМИ)	ЦНИИЭП ИНЖЕНЕРНОГО ОБОРУДОВАНИЯ г. МОСКВА
				ВЕД. ИНЖ.	КУСМАНОВА			
НИВ. №				ПРОВЕР.	МАТВЕЕВА			

22890-05 43

Копировал: Логинова Формат: А2

СОГЛАСОВАНО: ОТД. АСП, ОТД. АГ, ОТД. ВС, ОТД. АСП, ОТД. ЭЗА Д, ОТД. ЭЗА Д, ПИСЬМАН, ВОЕВА

СОГЛАСОВАНО: ОТД. АСП, ОТД. АГ, ОТД. ВС, ЛОБОВНИКИН, КОНТЮШИН, ПАРАСОВА

НИВ № ПОДЛ	ПОДПИСЬ И ДАТА	ВЗАМ. НИВ №

Условные обозначения приняты по ГОСТ 2,754-72 и ГОСТ 21.608-84

Напряжение сети освещения: рабочего и эвакуационного - 380/220в, переносного - 36в.

Питание сетей рабочего освещения и эвакуационного освещения осуществляется самостоятельными линиями от распределительных шкафов КТП

Питающие сети выполняются кабелем АВВГ, прокладываемым на скобах по строительным конструкциям.

Групповые сети выполняются проводом АППВ, проложенным скрыто в пустотах плит перекрытия, под слоем штукатурки, открыто по гипсобетонным перегородкам и кабелем АВВГ, проложенным открыто по строительным конструкциям и подвешенным на тросе

Для зануления элементов электрооборудования используется нулевой рабочий провод сети.

План на отм. -3.000

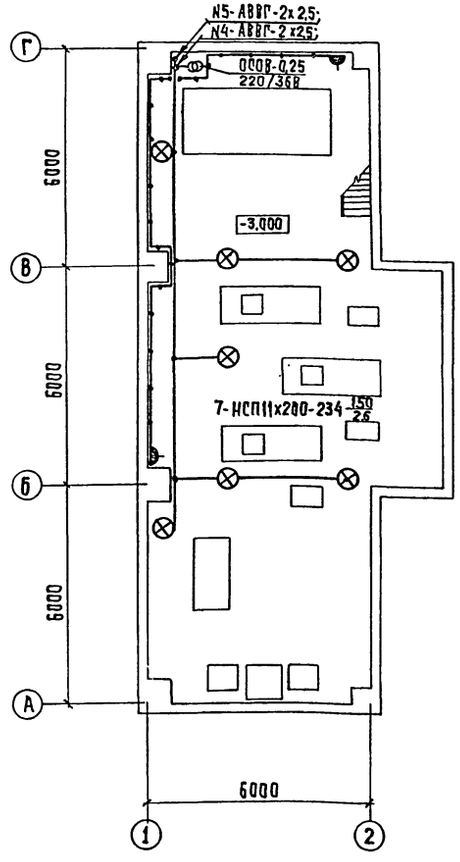

Схема питающей сети

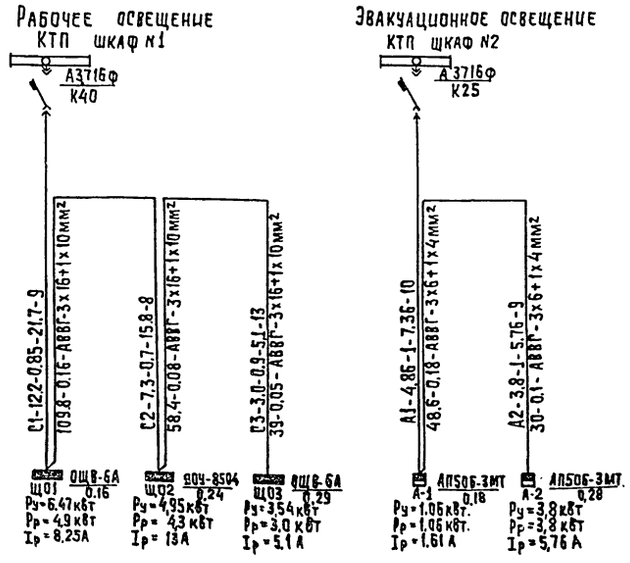

Данные о групповых щитках с автоматическими выключателями

Номер щитка	Тип	Установленная мощность, кВт	Номера автоматических выключателей: Однополюсные, Занятые	Однополюсные, Резервные	Трехполюсные, Занятые	Трехполюсные, Резервные	Ток расцепителя, А: на вводе	на линиях
ЩО1	ОЩВ-6А	6.472	1÷6	—	—	—	25	16
ЩО2	ЯОУ 8504	4,95	—	—	1÷2	—	–	16
ЩО3	ОЩВ-6А	3.544	1÷4	5÷6	—	—	25	16
А-1	АП50Б-3МТ	1.060	—	—	—	—	—	16
А-2	АП50Б-3МТ	3,800	—	—	—	—	—	16

Ведомость узлов установки электрического оборудования на плане расположения

Поз.	Обозначение	Наименование	Кол.	Примеч.
	5.407-91	Установка светильника типа НСП11		
		на крюке под перекрытием толщи-		
		ной более 100мм.	15	
	5.407-78.1.140.МЧ	Установка светильников с лампами		
		накаливания и разрядными лампа-		
		ми высокого давления на кронштейнах. Про-		
		водки на тросах поперек железобетонных ферм	6	
	по типу 5.407-64.130М4	Установка осветительного щитка		примени-
		ЯОУ 8504 на стене	1	тельно
	5.407-64.130М4	Установка осветительного щитка		
		ОЩВ-6А на стене.	2	
	А625-03-01-00	Кронштейн L=600мм для светильника	18	
		РСП08-250		

Альбом V

Согласовано: Отд. АСП, Двойнина; Отд. КГ, Локтюшин; Отд. ВС, Тарасова; Отд. АСП, Письман; Отд. ЭЭАД, Боева

Согласовано: Отд. АСП, Двойнина; Отд. КГ, Локтюшин; Отд. ВС, Тарасова; Отд. АСП, Письман; Отд. ЭЭАД, Боева

Инв. № подл. | Подпись и дата | Взам. инв. №

Нач. отд.	Данилов		ТП 902-5-49.88	ЭО
Н. контр.	Матвеева		Корпус обезвоживания осадка сточных вод с 6 фильтр прессами типа АМП10-1Г01	Стадия: Р; Лист: 5; Листов:
Зам. н. отд.	Золотовская			
Рук. гр.	Матвеева		Электрическое освещение. План на отм.-3,000. Схема питающей сети. (вариант с 6 фильтр-прессами).	ЦНИИЭП инженерного оборудования г. Москва
Вед. инж.	Сусманова			
Провер.	Матвеева			

Привязан

Инв. №

22890-05 44 Копировал: Хюппенен Формат А2

Альбом V

План на отм. 0,000

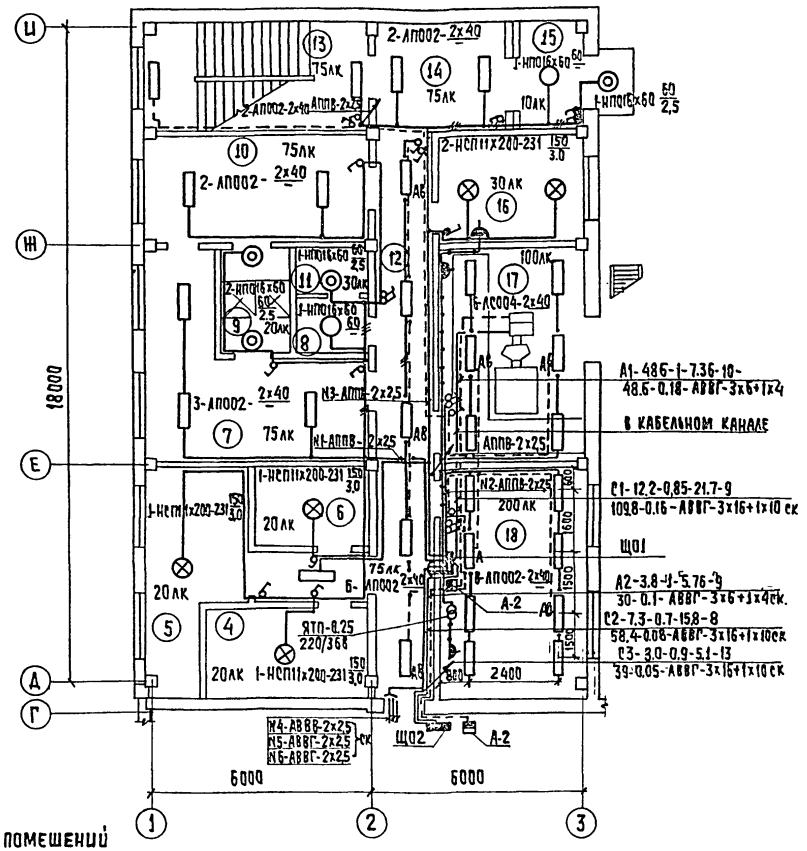

План на отм. 3,600

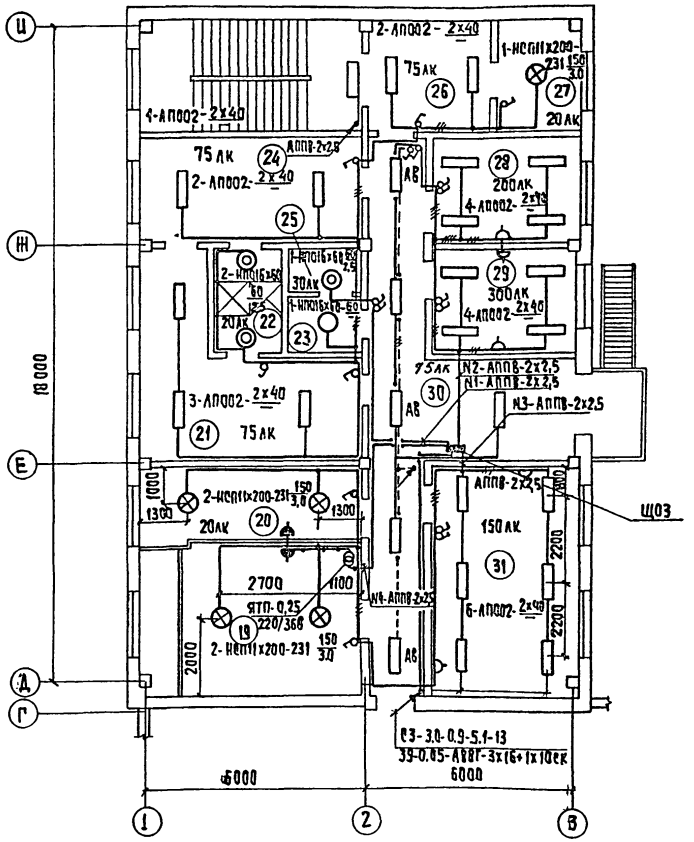

Экспликация помещений

Номер по плану	Наименование
1	Отделение реагентов.
2	Зал фильтр-прессов.
3	Насосное отделение.
4	Помещение для сушки одежды.
5	Кладовая грязной спец. одежды.
6	Кладовая чистой спец. одежды.
7	Женский гардероб спец. одежды.
8	Женская умывальная.
9	Женская душевая.
10	Женский гардероб уличной и домашней одежды.
11	Женский туалет.
12	Коридор.
13	Лестничная клетка.
14	Вестибюль.
15	Тамбур.
16	Помещение водопроводного и теплового узла
17	КТП
18	Операторская
19	Венткамера
20	Венткамера.
21	Мужской гардероб спец. одежды
22	Мужская душевая.
23	Мужская умывальная.
24	Мужской гардероб уличной и домашней одежды.
25	Мужской туалет.
26	Вестибюль.
27	Подсобное помещение.
28	Комната приёма пищи.
29	Комната начальника
30	Коридор.
31	Комната обслуживающего персонала

Согласовано: Отд. АКП Пичман; Отд. ЭЗиА Бусева; Отд. ВС Тарасова; Отд. АКП Радчинин; Отд. КГ Пожтошин; Отд. ВС

Инв. № подл. | Подпись и дата | Взам. инв. №

Привязан		ТП 902-5-49.88	30
Инв. №	Нач. отд. Данилов; Н. конт. Матвеева; Зам. н. отд. Золотовская; Рук. гр. Матвеева; Вед. инж. Сусманова; Провер. Матвеева	Корпус обезвоживания осадка сточных вод с 6 фильтрпрессами типа АМПО-11-01	Стадия Р; Лист 6; Листов
		Электрическое освещение. План на отм. 0,000 и 3,600 в осях 1-3; Г-И. Вариант с 6 фильтр-прессами	ЦНИИЭП инженерного оборудования г. Москва
	22890-05	Копировал: Хюппенен	Формат А2

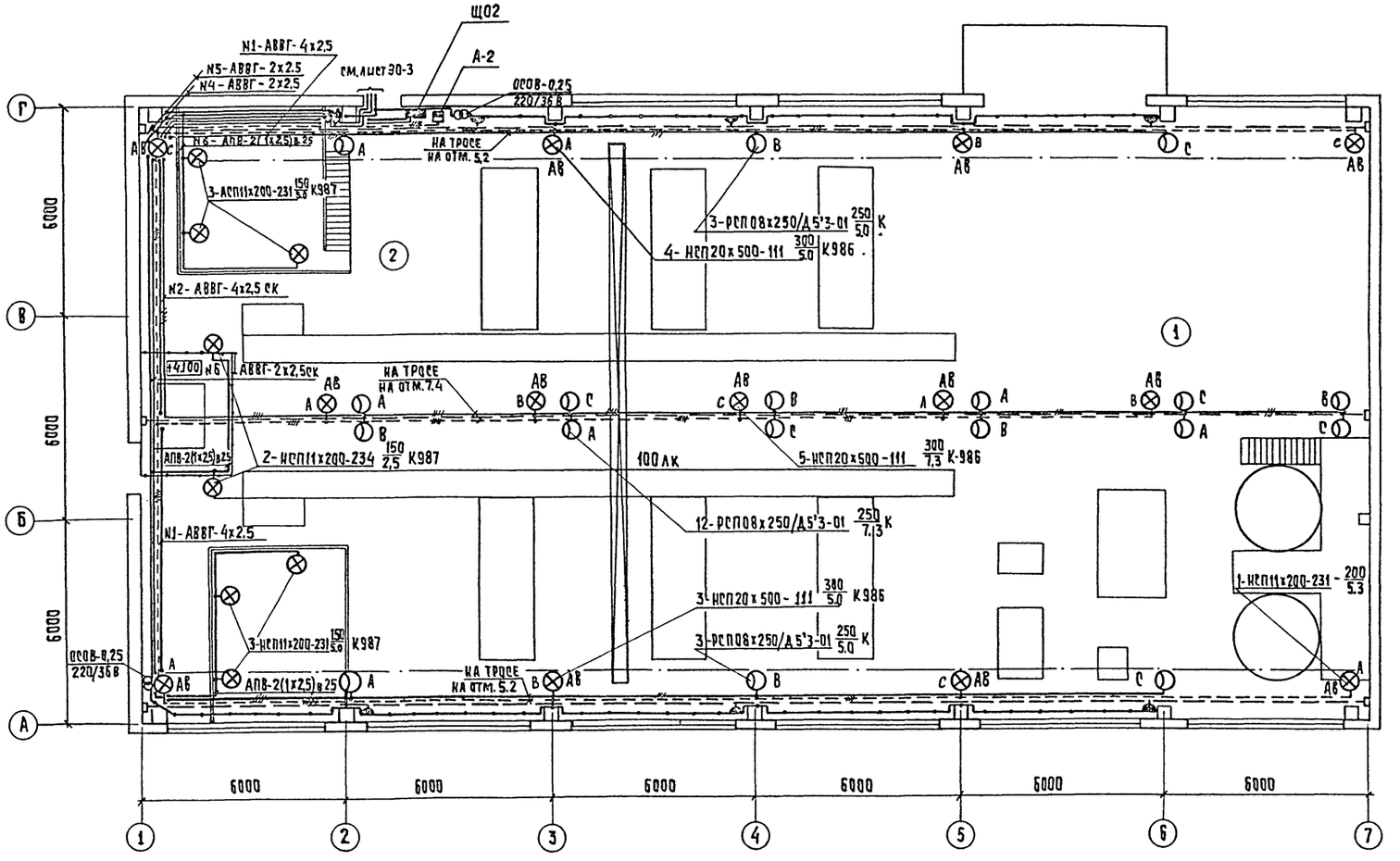

				ТП 902-5-49.88	ЭО
Привязан	Нач отд.	Данилов		Корпус обезвоживания осадка сточных вод с 6 фильтр-прессами типа АМП10-1Г-01.	Стадия: Р; Лист: 7; Листов:
	Н конт.	Матвеева			
	Зам.н отд	Золотовская			
	Рук.гр.	Матвеева		Электрическое освещение. План на отм. 0.000 в осях 1÷9; А÷Г. (вариант с 6-фильтр-прессами).	ЦНИИЭП инженерного оборудования г. Москва
Инв. №	Вед.инж.	Сусманова			
	Провер.	Матвеева			

22890-05 46 Копировал: Хюппенен Формат А2

Альбом V

Согласовано: Отд. АСП Двойнина; Отд. КГ Лактюшин; Отд. ВС Тарасова

Согласовано: Отд. АСП Письман; Отд. ЭЭАД Боева

Инв. № подл. | Подпись и дата | Взам. инв. №

Альбом V

Ведомость чертежей основного комплекта

Лист	Наименование	Примечание
АТХ-1	Общие данные.	
АТХ-2	Схема автоматизации.	
АТХ-3	Схема автоматизации приточной системы.	
АТХ-4	Схема аварийной сигнализации (начало).	
АТХ-5	Схема аварийной сигнализации (продолжение).	
АТХ-6	Схема аварийной сигнализации (продолжение).	
АТХ-7	Схема аварийной сигнализации. (окончание).	
АТХ-8	Схема соединений внешних проводок (начало)	
АТХ-9	Схема соединений внешних проводок (продолжение)	
АТХ-10	Схема соединений внешних проводок. (окончание)	
АТХ-11	План расположения (начало)	
АТХ-12	План расположения (окончание)	

Ведомость ссылочных и прилагаемых документов

Обозначение	Наименование	Примечание
	Ссылочные документы	
ГОСТ21.404-85	Обозначения условные приборов и средств автоматизации в схемах.	
5.407-88 А153	Узлы и детали для прокладки кабелей.	
7.901.1-80	Автоматизация, управление и электрооборудования очистных водопроводных и канализационных сооружений на типовых НКУ. Выпуск 0.1 II	
4.407-260. А159	Прокладка кабелей на конструкциях.	
7.407-4. А172	Прокладка кабелей в каналах.	
5.407-62 А445	Прокладка проводов в поливинилхлоридных трубах в производственных помещениях.	
	Прилагаемые документы	
АТХ.СО Альбом V	Спецификация оборудования	
АТХ.ВМ Альбом VII	Ведомость потребности в материалах.	

Рабочие чертежи основного комплекта марки АТХ выполнены в соответствии с действующими строительными нормами и правилами и предусматривают технические решения, обеспечивающие безопасность при соблюдении установленных правил безопасности эксплуатации зданий.
Главный инженер проекта / Мосеенко/

Инв. № подл. | Подпись и дата | Взам. инв. №

Нач. отд.	Данилов		
Н. контр.	Мосеенко		
Гл. спец.	Гольцман		
ГИП	Мосеенко		
Рук. гр	Боева		
Техник	Меновщикова		

Привязан

Инв. №

ТП 902-5-49.88 АТХ

Корпус обезвоживания осадка сточных вод с 6 фильтр-прессами АМП10-1Г-01

Стадия	Лист	Листов
Р	1	12

Общие данные

ЦНИИЭП инженерного оборудования г. Москва

22890-05 47 Копировал: Хюппелен Формат А2

Альбом V

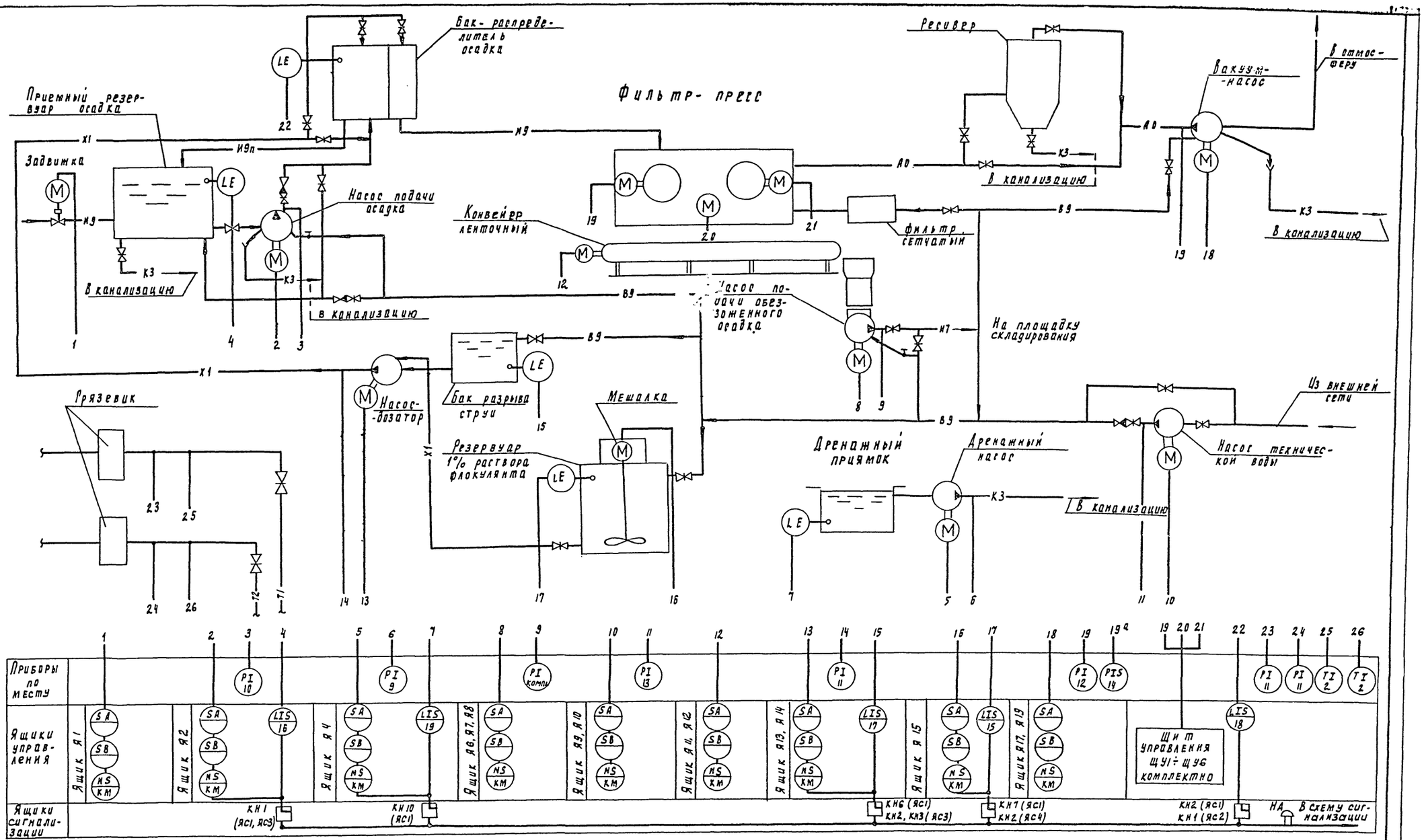

Обозначение трубопроводов см. технологическую часть проекта альбом II лист ТХ-1

—Т1— —Т2— } Теплосеть

Нач отд	Данилов		ТП 902-5-49.88		АТХ
Н. контр	Мосеенко		Корпус обезвоживания осадка сточных вод с 6 фильтр-прессами ЛМП10-1Г-01	Стадия	Лист	Листов
Гл спец.	Гольцман			Р	2	
РНП	Мосеенко		Схема автоматизации	ЦНИИЭП инженерного оборудования г. Москва		
Рук. гр	Боева					
Техник	Меновщикова					

Привязан

Инв. №

22890-05 48

Формат А2

Инв. № подл | Подпись и дата | Взам. инв. №

Альбом V

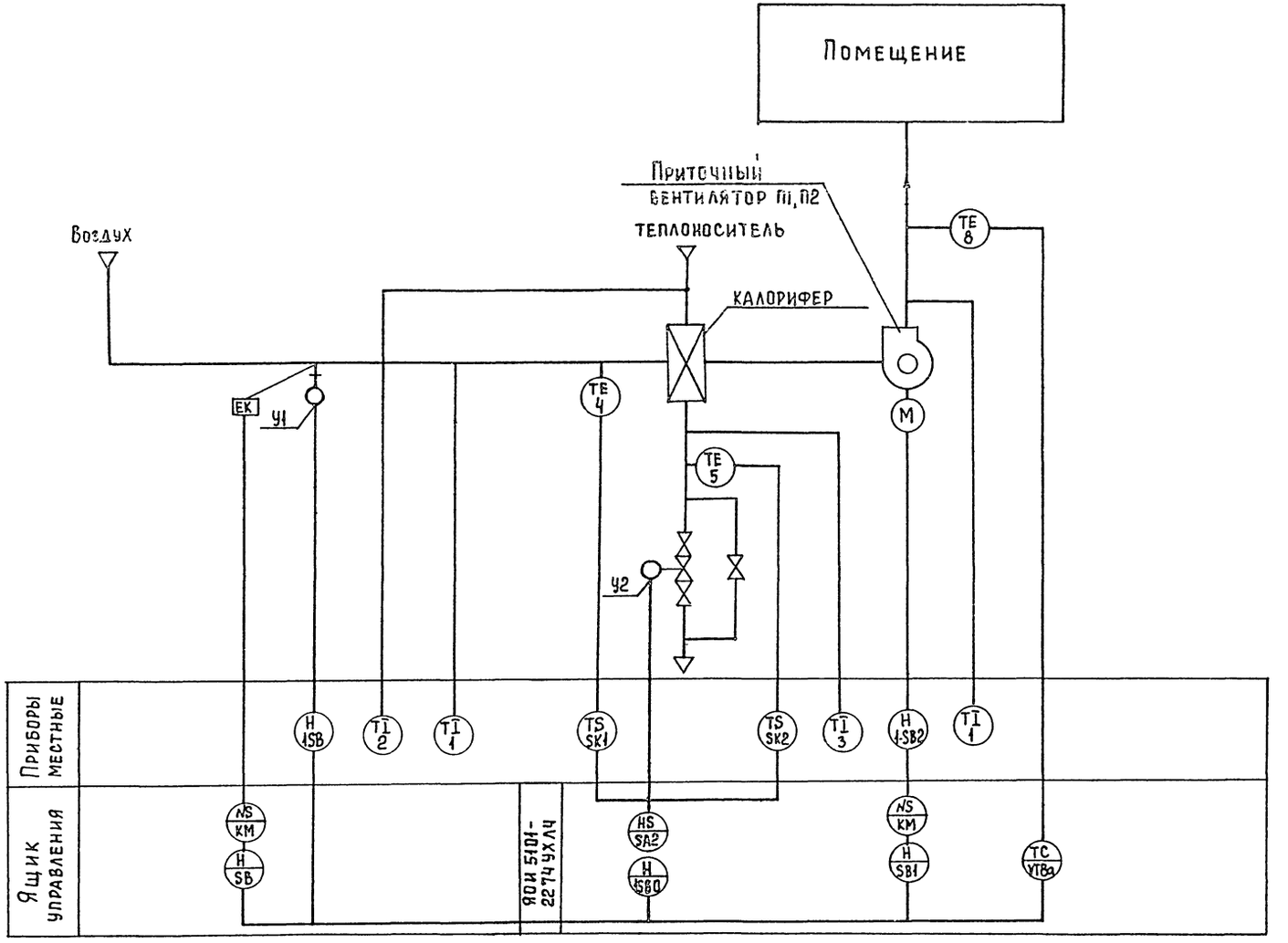

				ТП 902-5-49.88		АТХ	
Привязан		Нач. отд.	Данилов	Корпус обезвоживания осадка сточных вод с 6 фильтр-прессами ЛМП10-1Г-01	Стадия	Лист	Листов
		Н. контр.	Мосеенко		Р	3	
		Гл. спец.	Гольцман				
		ГИП	Мосеенко	Схема автоматизации приточной системы	ЦНИИЭП инженерного оборудован. г. Москва		
Инв. №		Рук. гр.	Боева				
		Техник	Меновщикова				

Инв. № подл. | Подпись и дата | Взам. инв. №

22890-05 49 Копировал Еремченко Формат А2

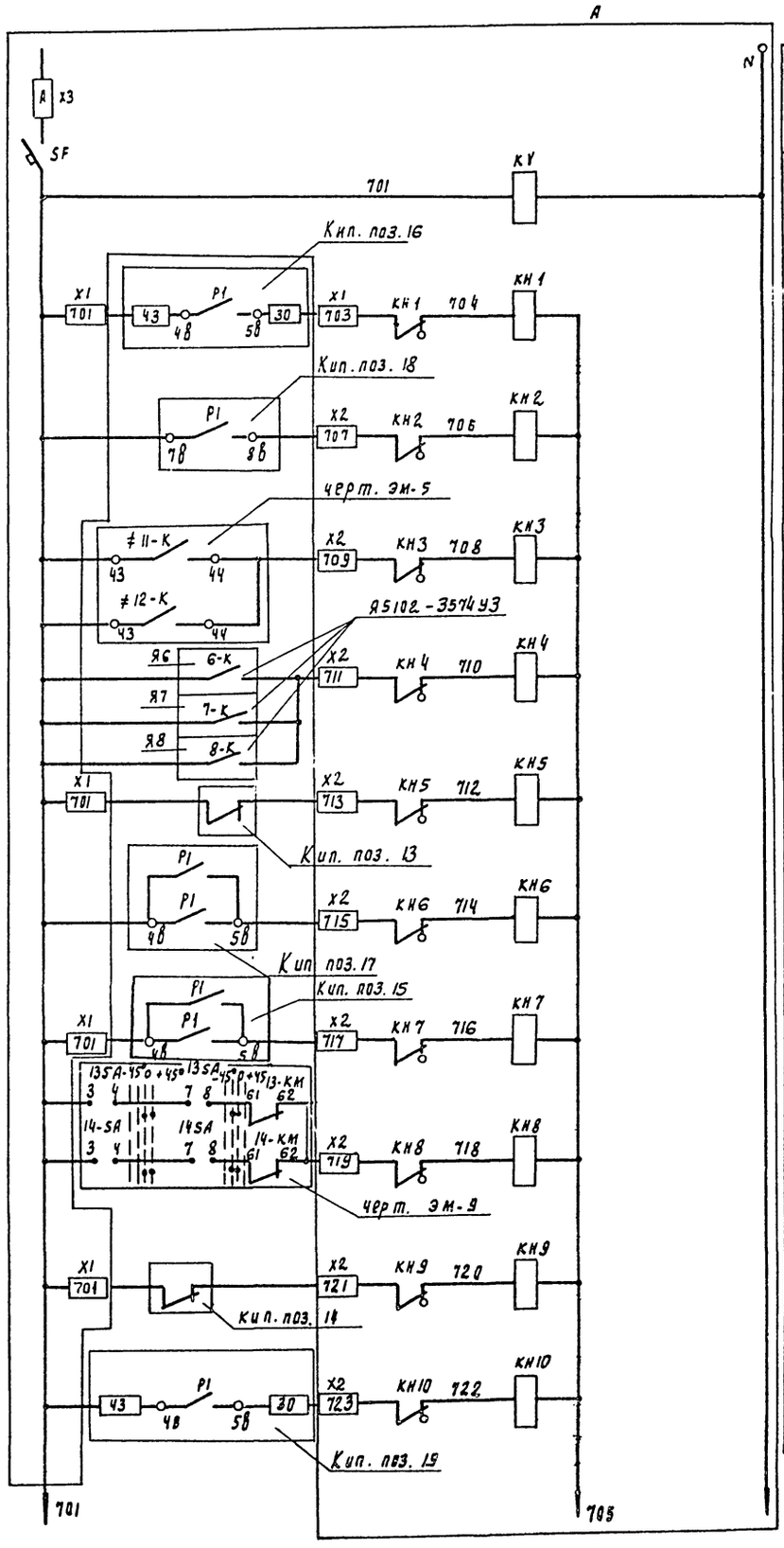

Автомат цепей управления	
Реле контроля напряжения	
Аварийный уровень в приемном резервуаре осадка	
Аварийный уровень в баке распределителе осадка	
Авария конвейеров	N1
	N2
Авария насосов УТН	N1
	N2
	N3
Авария насосов технической воды	
Аварийный уровень в баке разрыва струи	N1
	N2
Аварийный уровень в резервуаре 1% раствора флокулянта	N1
	N2
Авария насосов дозаторов	N1
	N2
Авария вакуум-насосов	
Аварийный уровень в дренажном приямке	

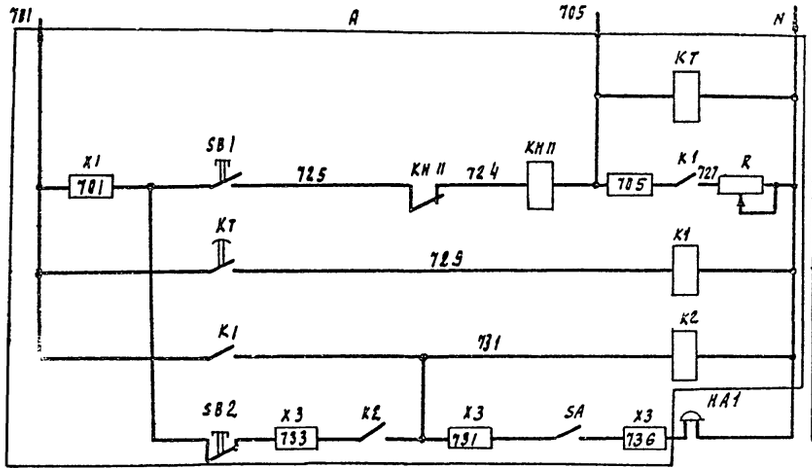

Реле отстройки от ложных сигналов	
Срабатывание сигнальных реле	
Запоминание сигнала	
Реле аварии	
Снятие звукового сигнала	

Свободные контакты

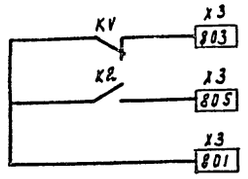

Позиционное обозначение	Наименование	Кол	Примечание
A	Ящик сигнализации (ЯС1)		Заказывается
	ЯОИ9501-0004БУХЛ4	1	В части ЭМ
	Аппаратура по месту		
HA1	Звонок электрический	1	
	ЗВП-220 ТУ16.739.059-76		

Альбом V

Инв. № подл. | Подпись и дата | Взам. инв. №

Нач. отд.	Данилов		
Н. контр.	Мосеенко		
Гл. спец.	Родицман		
ГИП	Мосеенко		
Рук. пр.	Боева		
Техник	Меловщикова		

Привязан

Инв. №

ТП 902-5-49.88 АТХ

Корпус обезвоживания осадка сточных вод с 6 фильтр-прессами ЛМП10-1Г-01

Схема аварийной сигнализации. (начало)

Стадия	Лист	Листов
Р	4	

ЦНИИЭП инженерного оборудования г. Москва

22890-05 50

Копировал Подлевская

Формат А2

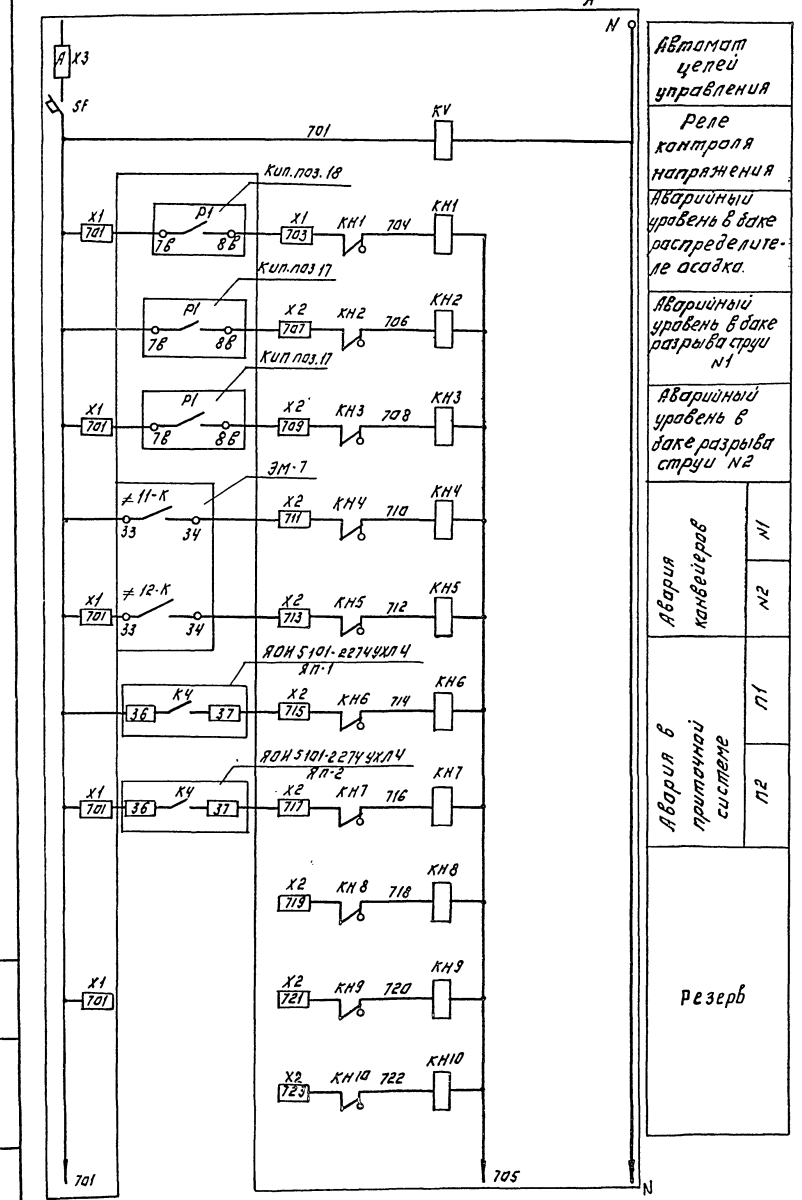

Автомат цепей управления	
Реле контроля напряжения	
Аварийный уровень в баке распределителе осадка.	
Аварийный уровень в баке разрыва струи N1	
Аварийный уровень в баке разрыва струи N2	
Авария конвейеров	N1
	N2
Авария в приточной системе	П1
	П2
Резерв	

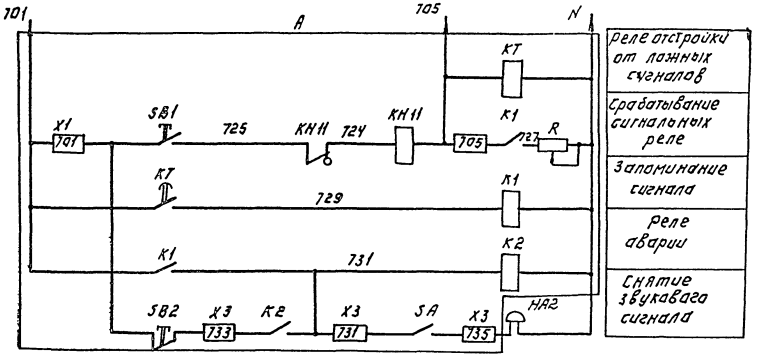

Реле отстройки от ложных сигналов	
Срабатывание сигнальных реле	
Запоминание сигнала	
Реле аварии	
Снятие звукового сигнала	

Свободные контакты.

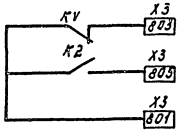

	Наименование	Кол.	Примечание
A	Ящик сигнализации (ЯС2)		Заказывается
	ЯОИ 9501-000 4БУХЛ4.	1	в части ЭМ
	Аппаратура по месту.		
HA2	Звонок электрический		
	ЗВП-220 ТУ16.739.059-76	1	

Альбом V

Т.П. 902-5-49.88				АТХ	
Привязан:	Нач.отд.	Данилов	Корпус обезвоживания осадка сточных вод с 6 фильтр-прессами ЛМП10-11-01.	Стадия	Лист	Листов
	Н.контр.	Мосеенко		Р	5	
	Гл.спец.	Гольцман				
	Гип	Мосеенко	Схема аварийной сигнализации. (продолжение)	ЦНИИЭП инженерного оборудования г. Москва		
Инв. №	Рук.гр.	Боева				
	Техник	Меньшикова				

22890-05 51 Копировал: Логинова Формат: А2

Инв. № подл. | Подпись и дата | Взам. инв. №

Альбом V

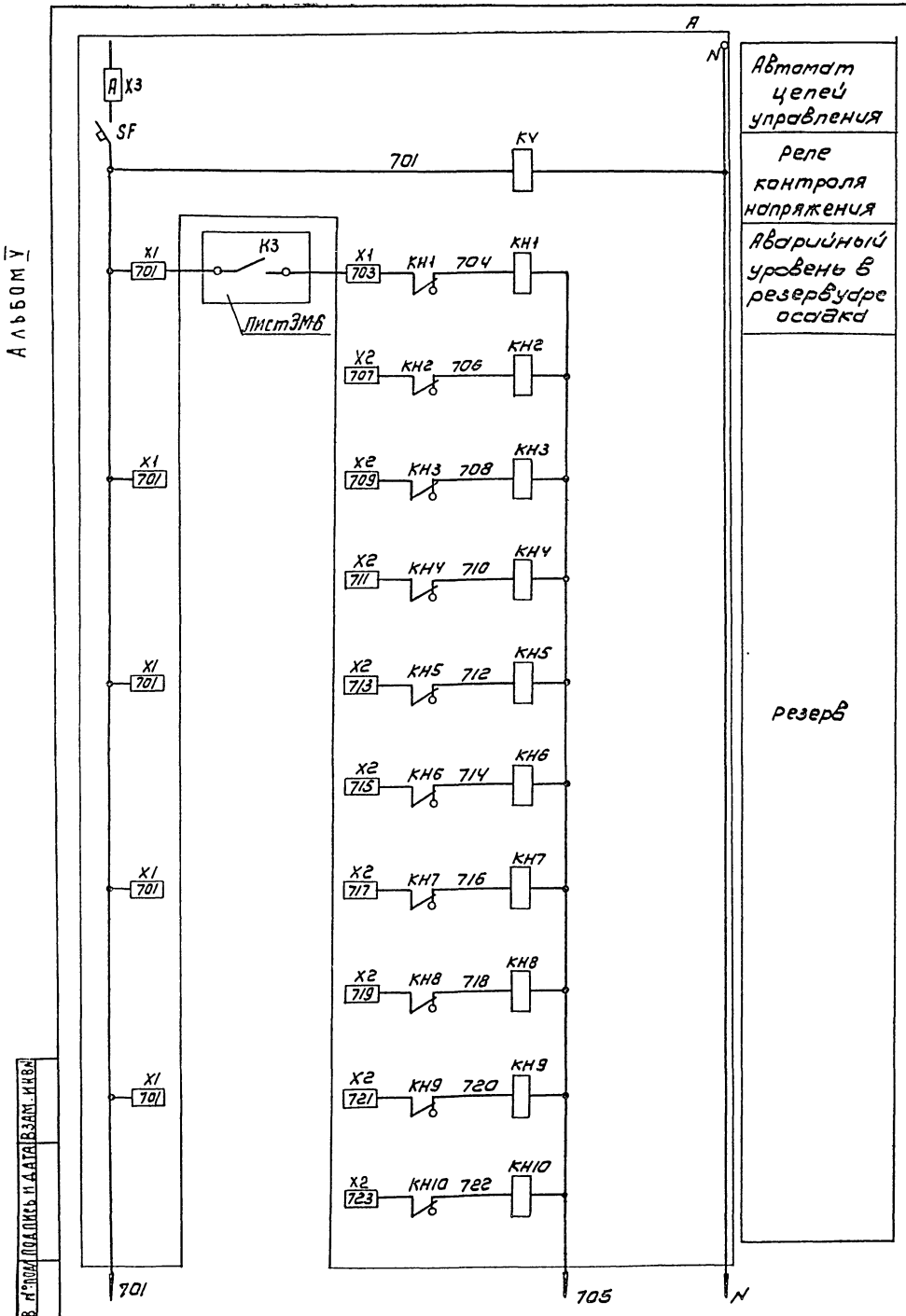

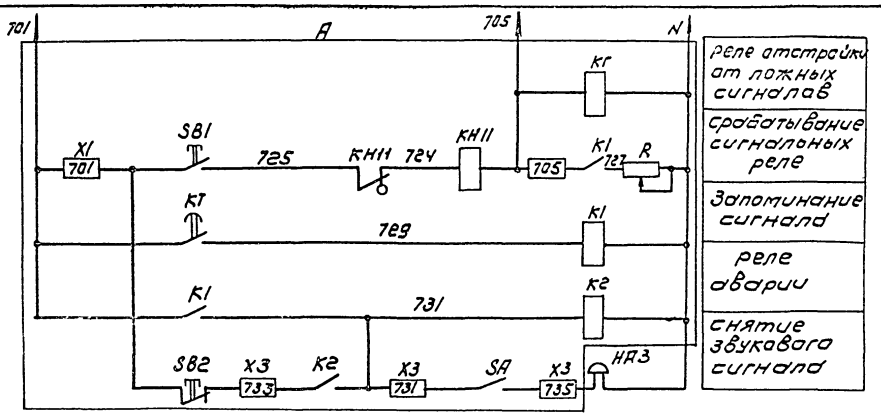

Свободные контакты

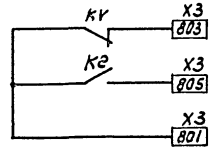

Позиционное обозначение	Наименование	Кол	Примечание
A	Ящик сигнализации (ЯСЗ)		Заказывается
	ЯОИ9501-000УБУХЛУ	1	в части ЭМ
	Аппаратура по месту		
HA3	Звонок электрический		
	ЗВП-220 ТУ16.739.059.76	1	

Привязан		ТП 902-5-49.88	АТХ
Инв.№			
Нач.отд	Данилов	Корпус обезвоживания осадка сточных вод с 6 фильтр-прессами АМП10-1Г-01	Стадия Р; Лист 6; Листов
Н.контр	Мосеенко		
Гл.спец	Гольцман		
ГИП	Мосеенко	Схема аварийной сигнализации (продолжение)	ЦНИИЭП инженерного оборудования г. Москва
Рук.гр.	Боева		
Техник	Меновщикова		

Копировал: Коршунова 22890-05 62 Формат: А2

Инв.№ подл. | Подпись и дата | Взам. инв.№

Альбом V

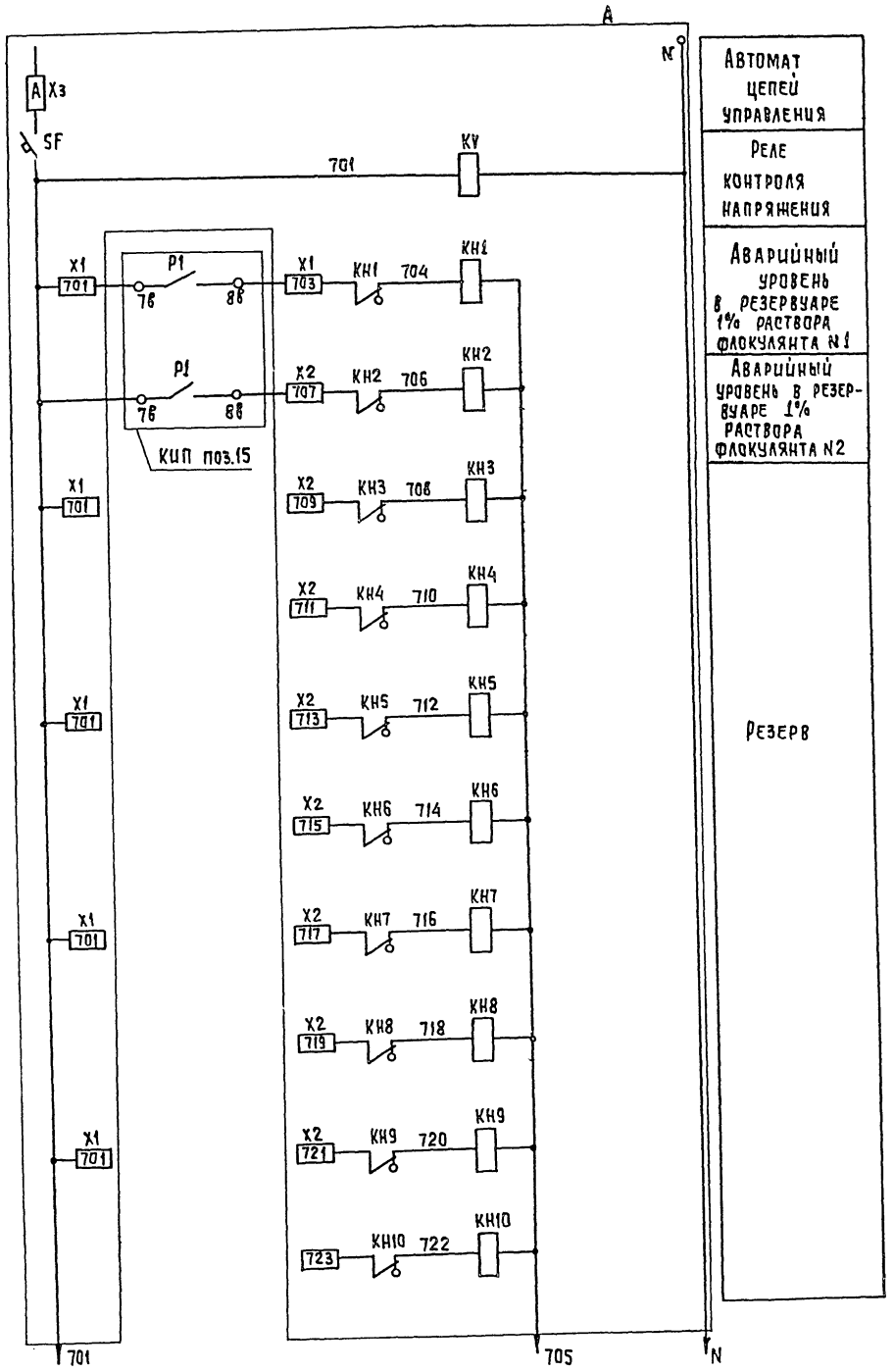

Автомат цепей управления
Реле контроля напряжения
Аварийный уровень в резервуаре 1% раствора флокулянта №1
Аварийный уровень в резервуаре 1% раствора флокулянта №2
Резерв

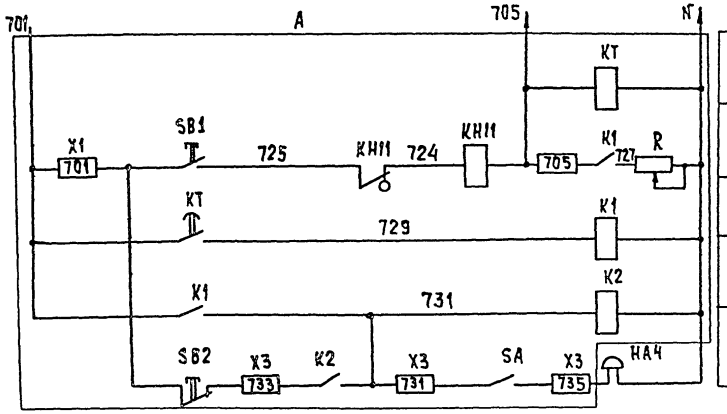

Реле отстройки от ложных сигналов
Срабатывание сигнальных реле
Запоминание сигнала
Реле аварии
Снятие звукового сигнала

Свободные контакты

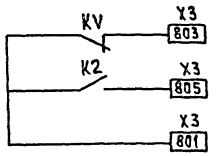

Позиционное обозначение	Наименование	Кол.	Примечание
A	Ящик сигнализации (ЯС4)		Заказывается
	ЯОЦ9501-0004БУХЛ4	1	В части ЭМ
	Аппаратура по месту		
НАЧ	Звонок электрический		
	ЗВП-220 ТУ16 739.059.76	1	

Привязан

Инв. № подл. | Подпись и дата | Взам. инв. №

Нач.отд.	Данилов		
Н.конт.	Моссенко		
Гл.спец.	Гольцман		
ГИП	Моссенко		
Рук.гр.	Боева		
Техник	Меновщикова		

ТП 902-5-49.88 АТХ

Корпус обезвоживания осадка сточных вод с 6 фильтр-прессами АМП10-1г-01

Стадия Р | Лист 7 | Листов

Схема аварийной сигнализации. (окончание)

ЦНИИЭП инженерного оборудования г. Москва

22890-05 53 Копировал: Хюппенен Формат А2

Альбом V

Наименование параметра и место отбора импульса	температура										
	Приточный воздуховой		Камера перед калорифером		Трубопровод после калорифера		до калорифера	Воздушный клапан наружного воздуха	Клапан на обратном теплоносителе калорифера	У клапана	У двигателя
Обозначение чертежа, установки	ТМ4 50-73	ТМ4-142-75	ТМ4-172-75	ТМ4-142-75	ТМ4-170-75	ТМ4-144-75		ТК4-3172-70			
позиция	8	1	4	1	5	3	2	У1	У2	1SB0, 1SB3	1-SB2

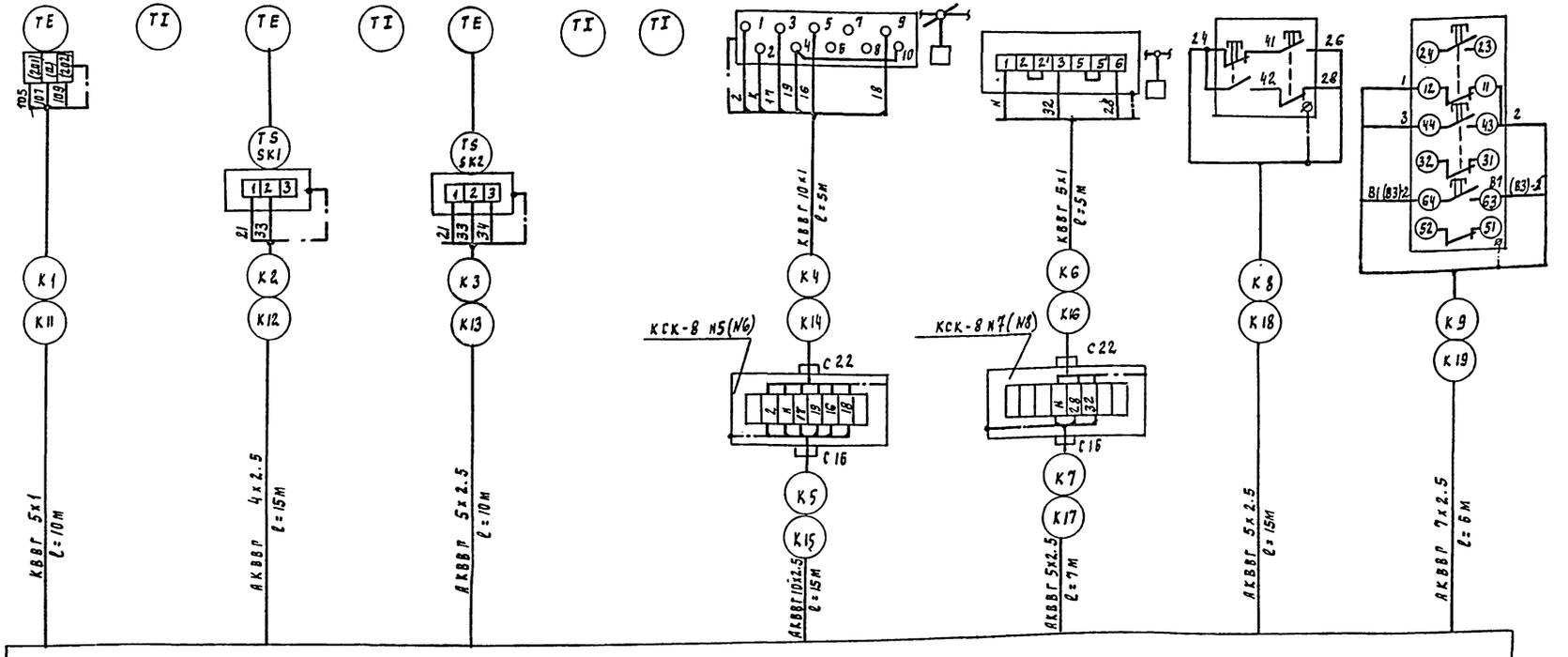

Ящик управления ЯП1, ЯП2 (ЯОИ 5101-2274 УХЛ4) заказываются в части ЭМ

1. Позиции приборов соответствуют спецификации АТХ-СО. Альбом V.
2. Зануление приборов, соединительных коробок, каркасов щитов выполнить согласно ПУЭ-85 п. 1.7.39

Инв. № подл. | Подпись и дата | Взам. инв. №

				ТП 902-5-49.88	АТХ
Привязан					
Инв. №	Нач. отд	Данилов		Корпус обезвоживания осадка сточных вод с фильтр-прессами ЛИП 10-11-01	Стадия: Р; Лист: 8; Листов:
	Н. контр	Могеренко			
	Гл. спец.	Польцман			
	ГИП	Могеренко		Схема соединения внешних проводок (начало)	ЦНИИЭП инженерного оборудования г. Москва
	Рук. гр.	Боева			
	Техник	Мельшикова			

22890-05 54

Копировал Подберезов

Формат А2

Альбом V

Наименование параметра и места отбора импульса	Давление							Осадок. Уровень. Приемный резервуар осадка	Вода. Уровень. Дренажный приямок	Осадок. Уровень. Бак распределительный осадка
	Осадок	Вода	Вода	Воздух	Вода	Воздух				
	Напорный патрубок									
	М2, М3	М4, М5, М7, М8	Теплосеть	М11, М18, М19	М9, М10	М11, М18, М19				
Обозначение монтажного чертежа	ТК4-313-6-70							ТМ4-122-74; ТМ4У-132-74	ТМ4-122-74; ТМ4-132-74	ТМ4-122-74; ТМ4-132-74
Позиция	10, 14а	9	11	11	12	13	14	16	19	18

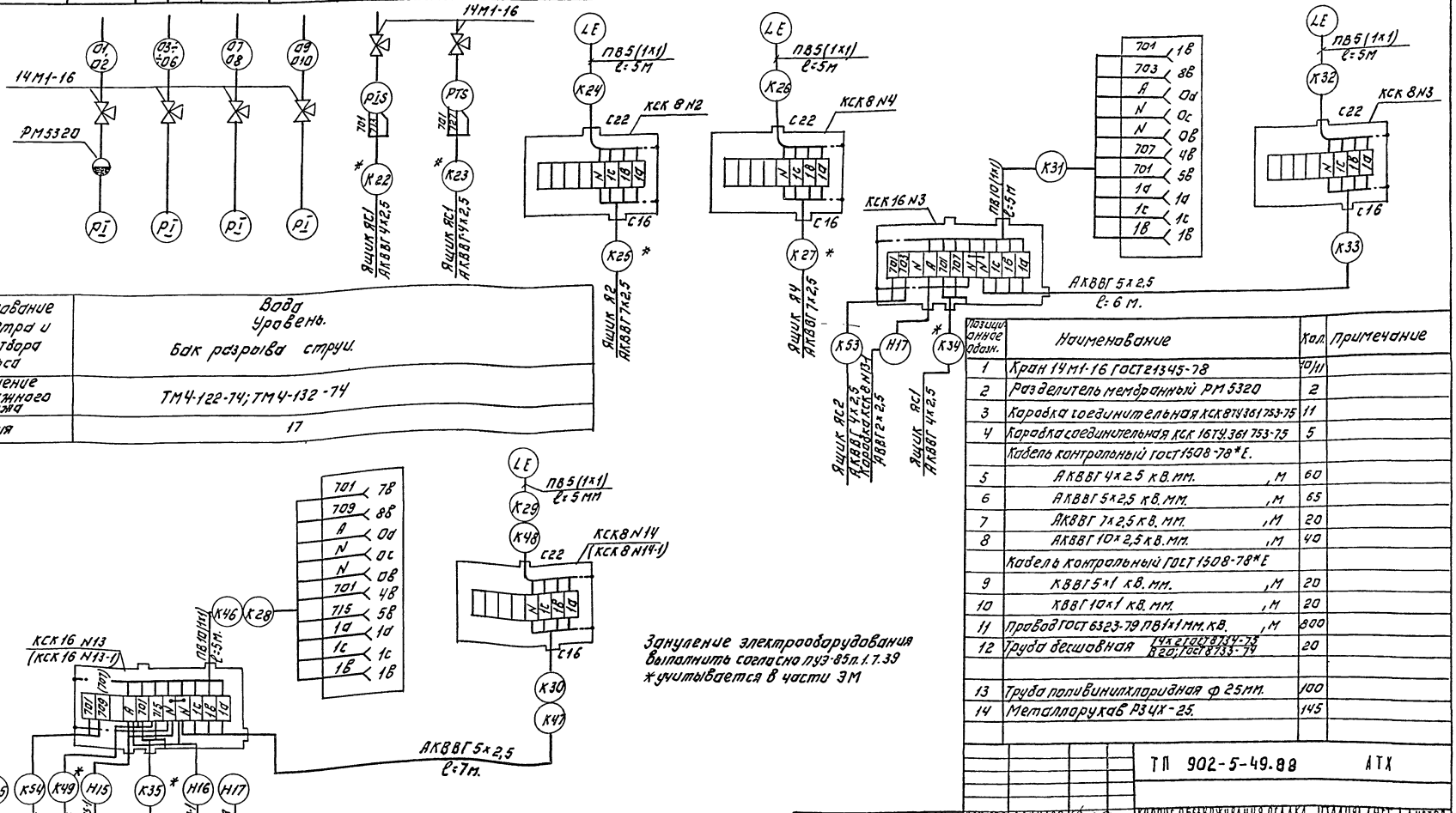

Наименование параметра и места отбора импульса	Вода. Уровень. Бак разрыва струи.
Обозначение монтажного чертежа	ТМ4-122-74; ТМ4-132-74
Позиция	17

Зануление электрооборудования выполнить согласно ПУЭ-85 п. 1.7.39 учитывается в части ЭМ

Позиционное обозн.	Наименование	Кол.	Примечание
1	Кран 14М1-16 ГОСТ 21345-78	10/11	
2	Разделитель мембранный РМ 5320	2	
3	Коробка соединительная КСК 8 ТУ 36 1753-75	11	
4	Коробка соединительная КСК 16 ТУ 36 1753-75	5	
	Кабель контрольный ГОСТ 1508-78*Е.		
5	АКВВГ 4х2,5 кв.мм. ,М	60	
6	АКВВГ 5х2,5 кв.мм. ,М	65	
7	АКВВГ 7х2,5 кв.мм. ,М	20	
8	АКВВГ 10х2,5 кв.мм. ,М	40	
	Кабель контрольный ГОСТ 1508-78*Е		
9	КВВГ 5х1 кв.мм. ,М	20	
10	КВВГ 10х1 кв.мм. ,М	20	
11	Провод ГОСТ 6323-79 ПВ1 1х1 мм. кв. ,М	800	
12	Труба бесшовная 14х2 ГОСТ 8734-75 и 20х2 ГОСТ 8733-74	20	
13	Труба поливинилхлоридная ф 25мм.	100	
14	Металлорукав Р3ЦХ-25.	145	

Привязан:

Инв. №

Нач. отд.	Данилов		
Н. контр.	Моссенко		
Н. отд.	Гольцман		
ГИП	Моссенко		
Рук. гр.	Быева		
Техник	Меновщикова		

ТП 902-5-49.88 АТХ

Корпус обезвоживания осадка сточных вод с фильтр-прессами ЛМП 10-1Г-01

Схема соединений внешних проводок. (Продолжение)

Стадия	Лист	Листов
Р	9	

ЦНИИЭП инженерного оборудования г. Москва

22890-05 55 Копировал: Логинова Формат: А2

Инв. № подл. | Подпись и дата | Взам. инв. №

Наименование параметра и место отбора импульса	Флокулянт Уровень Резервуар 1% раствора флокулянта	Осадок Фильтр-пресс Циркулирующий ролик верхней фильтрующей ленты	Осадок Фильтр-пресс Циркулирующий ролик нижней фильтрующей ленты
Обозначение монтажного чертежа	ТМ4-122-74; ТМ4-132-74	Комплектно	Комплектно
Позиция	15	А2	А3

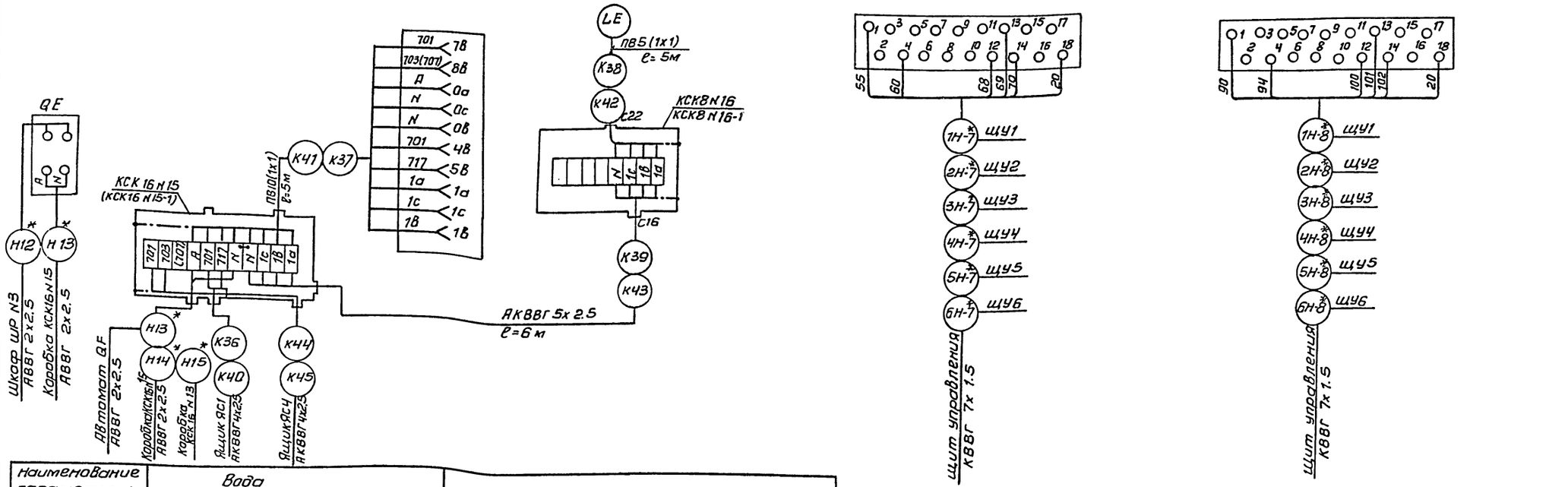

Наименование параметра и место отбора импульса	Вода Вентиляционно-отопительный агрегат	Температура помещение
Обозначение монтажного чертежа	Комплектно	ТМ4-41-73
Позиция	А1	6,7

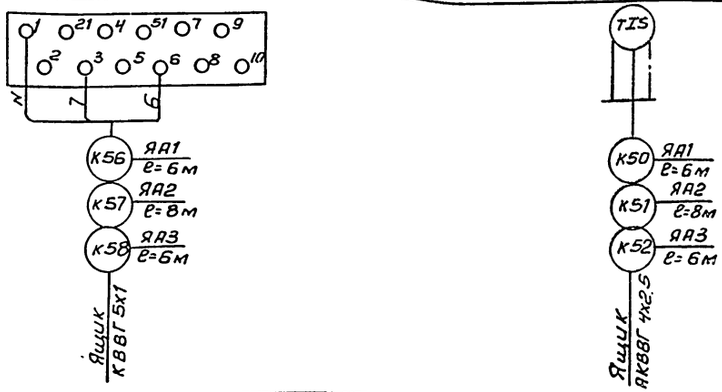

Альбом V

Инв.№ подл.	Подп. и дата	Взам. инв.№

Привязан	Нач.отд	Данилов	ТП 902-5-49.88	АТХ
	Н.контр.	Мосеенко	Корпус обезвоживания осадка сточных вод с 6 фильтр прессами ЛМП10-1Г-01	Стадия Р, лист 10, листов
	Гл.спец	Гольцман		
	ГИП	Мосеенко	Схема соединений внешних проводок. (окончание)	ЦНИИЭП инженерного оборудования г.Москва
	Рук.гр.	Боева		
Инв.№	Техник	Меновщикова		

Копировал: Антипова 22890-05 56 Формат А2

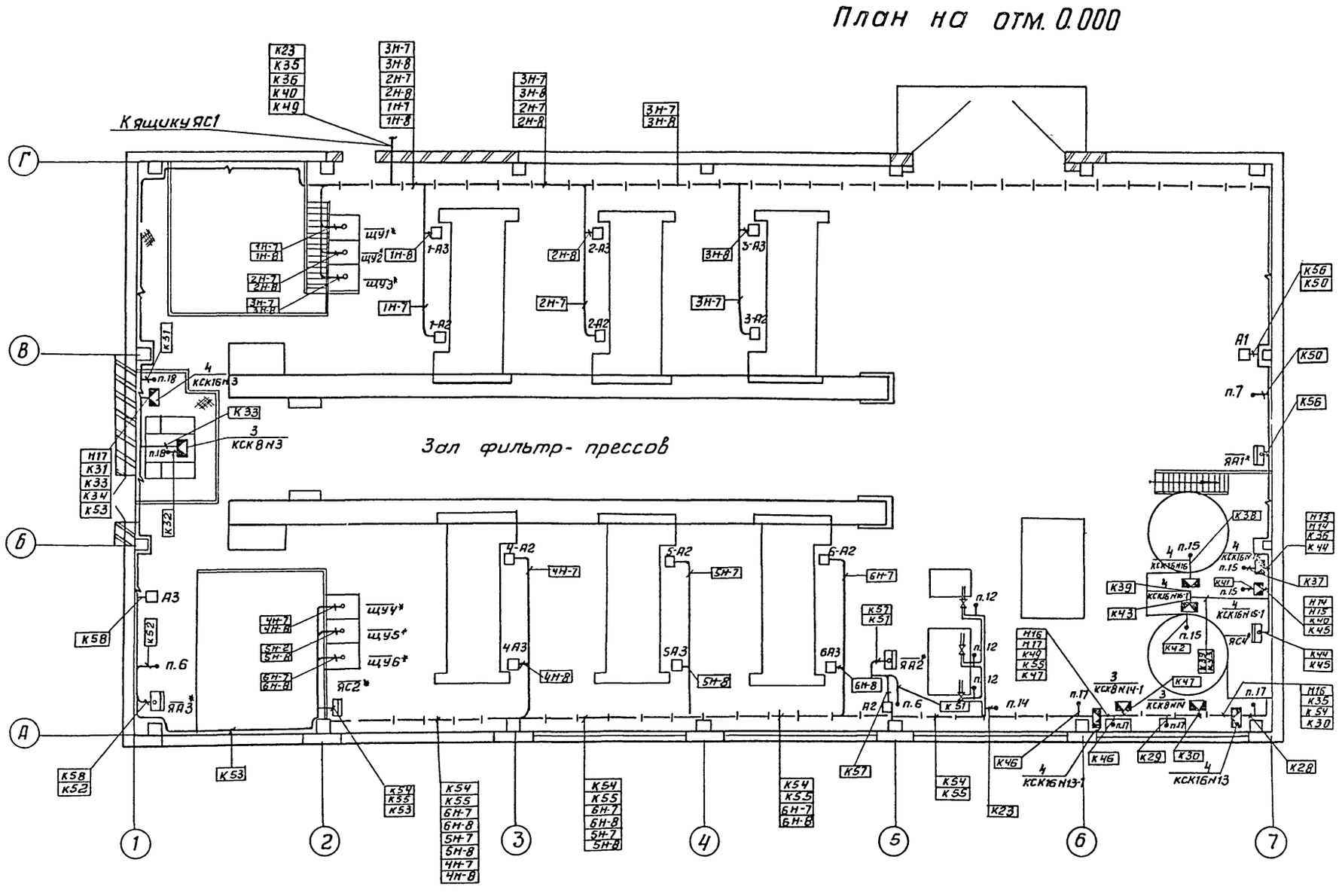

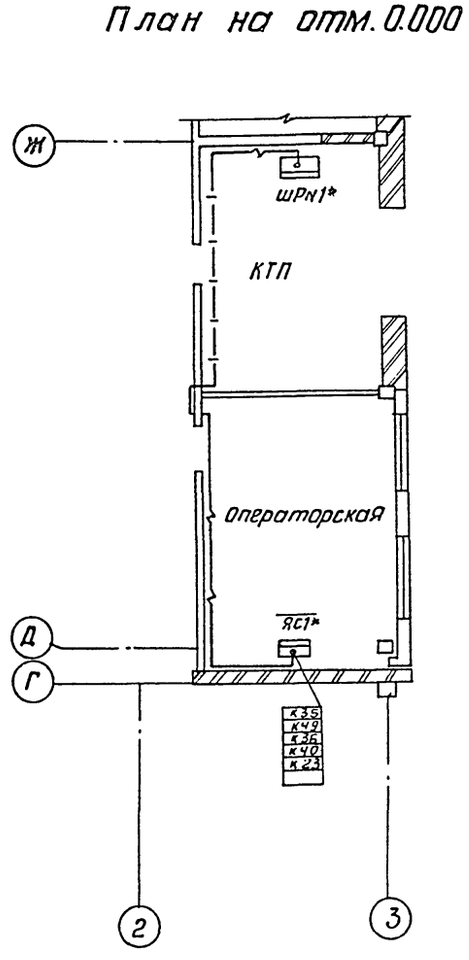

Альбом V

Согласовано:			
Отдел АСП	Дворянина		
Отдел СТ	Горбачев		
Отдел КГ	Локтюшин		
Взам. инв.			
Подп. и дата			
Инв. № подл.			

Привязан	Нач. отд.	Данилов	
	Н. контр.	Мосеенко	
	Гл. спец.	Гольцман	
	ГИП	Мосеенко	
	Рук. гр.	Боева	
Инв. №	Техник	Меновщикова	

ТП 902-5-49.88 АТХ

Корпус обезвоживания осадка сточных вод с 6 фильтр-прессами ЛМП 10-1Г-01

Стадия	Лист	Листов
Р	11	

План расположения (начало).

ЦНИИЭП инженерного оборудования г. Москва

Копировал: Антипова 22890-05 67 Формат А2

Альбом V

План на отм. -3.000

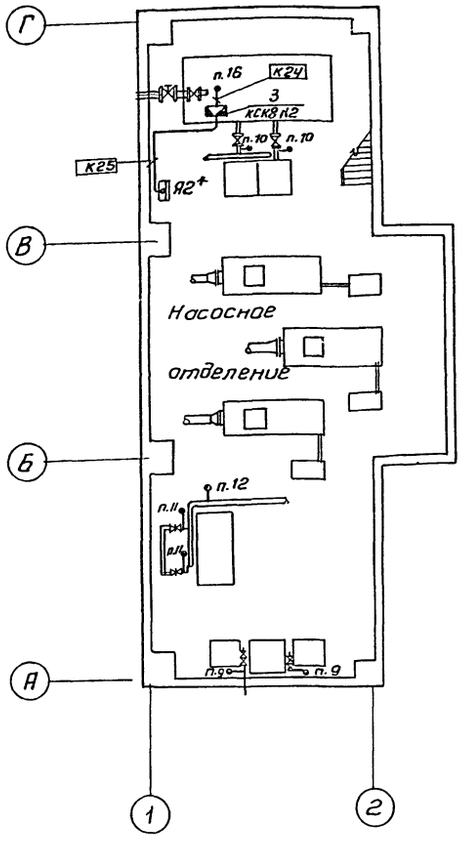

План на отм. 3.600

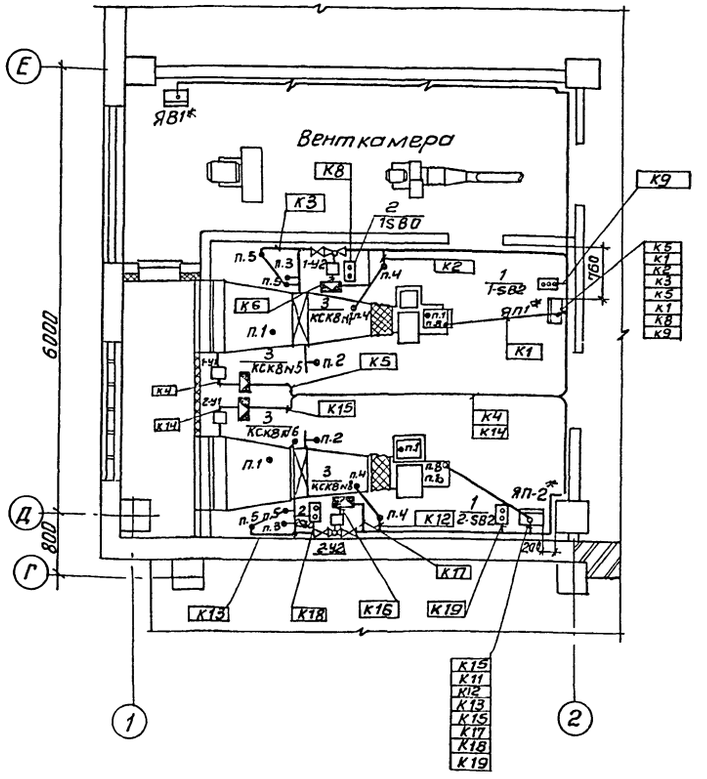

Марка поз.	Обозначение	Наименование	Кол.	Масса ед. кг	Примечание
		Электрооборудование			
1	1-SB2, 2-SB2	Кнопка ПКЕ-222-3У3	2		
2	1SB0, 2SB0	Кнопка ПКЕ 222-2У3	2		
		Изделия ГМА			
3	КСК8 п2, КСК8 п3, 16, 16-1.	Коробка соединительная КСК8	11	шт	
	КСК8 п4, п5÷п8, п14, 14-1				
4	КСК16 п3, КСК16 п13, п13-1, п15.	Коробка соединительная КСК 16	5	шт	
	п15-1.				
		Материалы			
5		Труба ПВХ-В-Р			
		ЭП 25У ТУ6-19-215-83	100	м	
6		Металлорукав			
		РЗЦХ 25	143	м	
7		Труба бесшовная			
		14х2	20	м	
8		Провод ПВ1	800	м	

1. Строительная часть принята на основании листов марки АР, КМ.
2. Технологическая часть принята на основании листов марки ТХ.
3. Кабели проложенные на высоте до двух метров от уровня пола защищаются поливинилхлоридными трубами.
4. Кабели прокладываются по стенам на кабельных конструкциях учтенных в чертежах марки ЭМ.
5. Зануление электрооборудования выполнить согласно ПУЭ §1-7-39.

* Учтено в разделе ЭМ.

Инв.№ подл. | Подп. и дата | Взам.инв.№

Привязан

Инв.№

Нач.отд.	Данилов		
Н.контр.	Мосеенко		
Гл.спец.	Гольцман		
ГИП	Мосеенко		
Рчк.гр.	Боева		
Техник	Меновщикова		

ТП 902-5-49.88 АТХ

Корпус обезвоживания осадка сточных вод с 6 фильтр-прессами ЛМП10-1Г-01

План расположения (окончание)

Стадия	Лист	Листов
Р	12	

ЦНИИЭП инженерного оборудования г. Москва

Копировал: Антипова 22890-05 58 Формат А2

Альбом V

Ведомость чертежей основного комплекта СС

Лист	Наименование	Примечания
СС-1	Общие данные	
	План на отм.0.000 с сетями связи	
	и сигнализации	
СС-2	План на отм. 3.600 с сетями	
	и сигнализации	

Ведомость ссылочных прилагаемых документов

Обозначение	Наименование	Примечание
	Прилагаемые документы	
Альбом VI	Спецификация оборудования	СС.СО
Альбом VII	Ведомость потребности в	СС
	материалах	

План на отм. 0.000

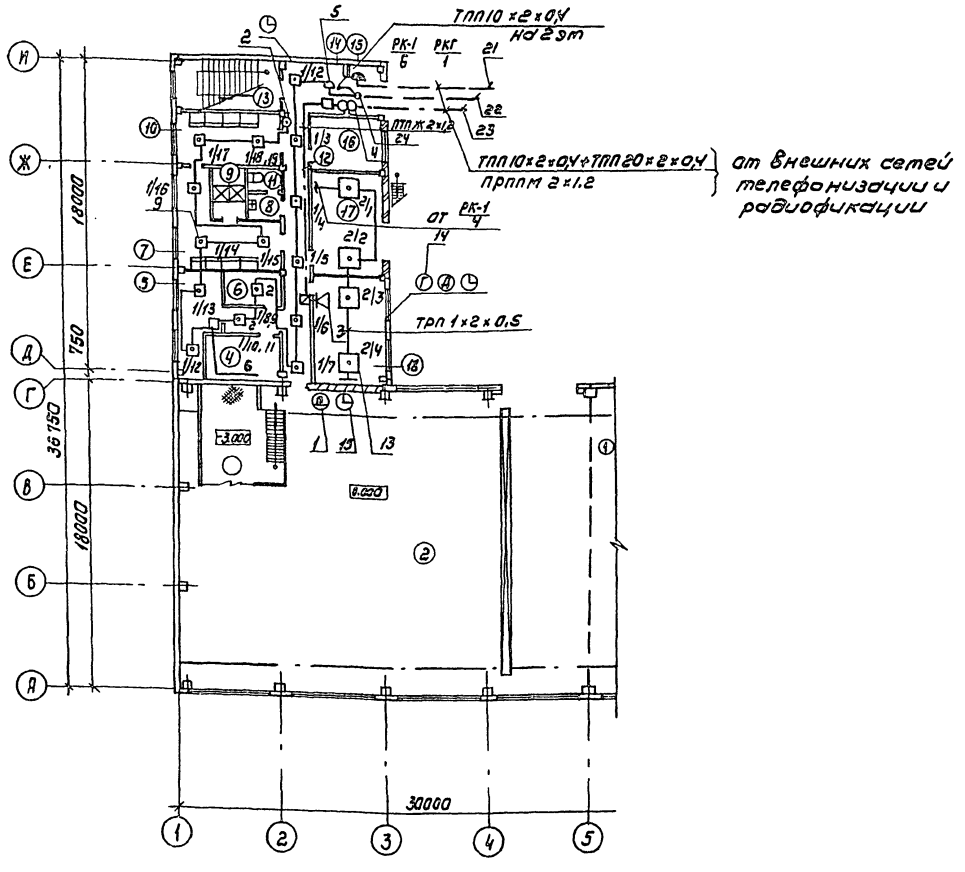

Рабочие чертежи основного комплекта марки СС выполнены в соответствии с действующими строительными нормами и правилами и предусматривают технические решения обеспечивающие безопасность при соблюдении установленных правил безопасности эксплуатации зданий.

Главный инженер проекта Данилов

Спецификация

Марка, поз.	Обозначение	Наименование	Кол	Масса ед.,кг	Примечание
		Оборудование			
1	ТАН-76-4 ГОСТ 7153-85	Аппарат телефонный	4	шт	
2	ИПР 512, 40д. 004 ТУ	Извещатель пожарный ручной	2	шт	
3	0,25 ГД-III ГОСТ 5961-84	Громкоговоритель сельскентский	4	шт	
4	ТРМУ-10 ТТО.У33.004 ТУ	Трансформатор сельскентский	1	шт	
5	КРТП-10 ГОСТ 8525-78 Е	Коробка телефонная распределительная	3	шт	
6	УК-2П ГОСТ 10470-75 Е	Коробка универсальная ответвительная	35	шт	
7	УК-2Р ГОСТ 10470-75 Е	Коробка универсальная ограничительная	4	шт	
8	РШО-1 ГОСТ 6659-78	Радиорозетка	4	шт	
9	ИП-104-1 ТУ25.09.1-83	Извещатель пожарный тепловой	50	шт	
10	МЛТ-0,25-11кОм±5% ГОСТ 7113-77	Резистор	60	шт	
11	КД-521А аро3.362.035 ТУ	Диод	3	шт	
12	МЛТ-0,25-4,3кОм±5% ГОСТ 7113-77	Резистор	5	шт	
13	ДИП-2 ТУ25-09.050-81	Извещатель пожарный дымовой	7	шт	
14	ТАН-76 ГОСТ 7153-85	Аппарат телефонный	2	шт	
15	8ИСИ-МЗП8-24Р-300-323К ГОСТ 22524-77	Часы электровторичные	6	шт	
		Материалы		м	
16	ПТПЖ 2×1,2 ГОСТ 10254-75 Е	Провод радиотрансляционный	50	м	
17	ПТПЖ 2×0,6 ГОСТ 10254-75 Е	Провод радиотрансляционный	100	м	
18	ТРП 1×2×0,5 ГОСТ 20575-75 Е	Провод однопарный	350	м	
19	50×50×5 ГОСТ 8509-86	Уголок равнополочный	10	м	
20	32×1,8 ТУ6-019-051-249-79	Труба винипластовая	20	м	
21	ТПП10×2×0,4 ГОСТ 22498-77 Е	Кабель телефонный	20	м	
22	ТПП20×2×0,4 ГОСТ 22498-77 Е	Кабель телефонный	15	м	
23	ППпМ 2×1,2 ТУ16-505.755-80 Е	Кабель радиотрансляционный	15	м	
24	ЕМК 20×2 ТУ16-538.149-80	Муфта кабельная разветвительная	1	шт	

Данный лист аналогичен для корпуса обезвоживания осадка с 4 фильтр-прессами.

Привязан:

Инв. №

ТП 902-5-49.88 СС

Нач.отд.	Данилов		Корпус обезвоживания осадка сточных вод с 6 фильтр-прессами ЛМП10-11-01	Стадия	Лист	Листов
Н.контр.	Парусова			Р	1	2
Рук.гр.	Парусова		Общие данные План на отм. 0.000 с сетями связи и сигнализации	ЦНИИЭП инженерного оборудования г.Москва		
Гл.инж.	Сарьян					
Провер.	Мишакова					

22890-05 59 Копировал: Коршунова Формат: А2

Инв.№подл. | Подпись и дата | Взам.инв.№

Согласовано: Госстрой СССР 15.12.88

Инв.№

Альбом V

План на отм. 3.600

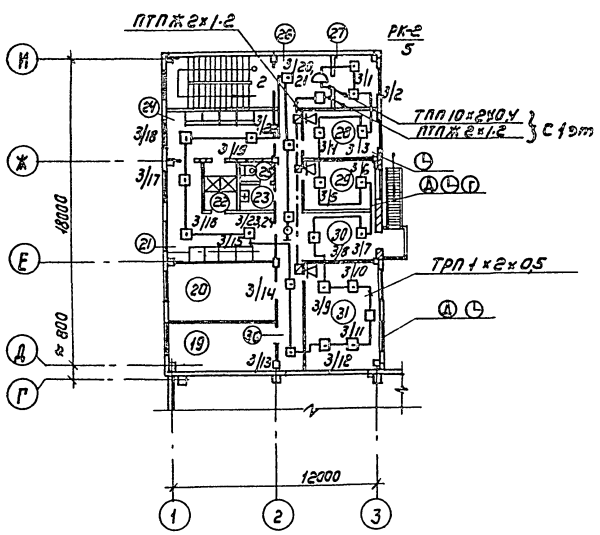

Экспликация помещений

№ по плану	Экспликация помещей
1	Отделение реагентов
2	Зал фильтр-прессов
3	Насосное отделение
4	Помещение для сушки одежды
5	Кладовая грязной специальной одежды
6	Кладовая чистой специальной одежды
7	Женский гардероб специальной одежды
8	Женская умывальная
9	Женская душевая
10	Женский гардероб уличной и домашней одежды
11	Женский туалет
12	Коридор
13	Лестничная клетка
14	Вестибюль
15	Тамбур
16	Помещение водопроводного и теплового ввода
17	КТИ
18	Операторская
19	Венткамера
20	Приточная венткамера
21	Мужской гардероб специальной одежды
22	Мужская душевая
23	Мужская умывальная
24	Мужской гардероб уличной и домашней одежды.
25	Мужской туалет
26	Вестибюль
27	Подсобное помещение
28	Комната приема пищи
29	Комната начальника
30	Коридор
31	Комната обслуживающего персонала

Скелетная схема комплексной сети

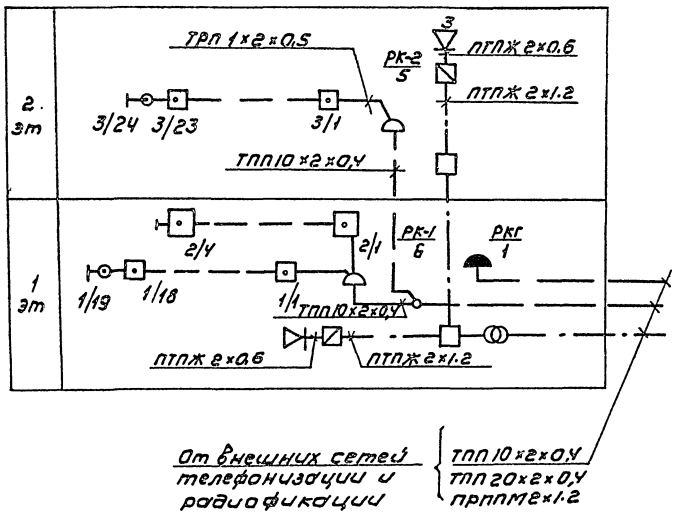

Привязан				ТП 902-5-49.88	СС
	НАЧ.ОТД.	ДАНИЛОВ	Корпус обезвоживания осадка сточных вод с 6 фильтр-прессами ЛМП 10-1Г-01	СТАДИЯ: Р	ЛИСТ: 2 / ЛИСТОВ: 2
	Н.КОНТР.	ПАРУСОВА			
	РУК.ГР.	ПАРУСОВА	ПЛАН НА ОТМ. 3.600 С СЕТЯМИ СВЯЗИ И СИГНАЛИЗАЦИИ	ЦНИИЭП ИНЖЕНЕРНОГО ОБОРУДОВАНИЯ г. МОСКВА	
	СТ.ИНЖ.	САРЬЯН			
ИНВ.№	ПРОВЕР.	МИШАКОВА			

Копировал: Коршунова 22890-05 60 Формат: А2

СОГЛАСОВАНО: ОТДЕЛ ДСП ГАВОЙНИНА; КГ ЛОКТЮШИН

ИНВ.№ ПОДЛ. | ПОДПИСЬ И ДАТА | ВЗАМ. ИНВ.№

Альбом V

Наименование и адрес	Заказчика	
	Проектной организации	
	Объекта	
Реквизиты заказчика	Платежные	
	Отгрузочные	
Условное обозначение подстанции		КТП-250-□/0.4-113-80У3
Номер технических условий		ТУ16-530 284-82
Количество подстанций		1
Тип и количество линейных шкафов		ШВН-1=1шт; ШЛН-1=1шт

Порядковый номер ячейки аппарата	Аппарат: тип	Аппарат: Каталожный № или ток расцепителя автомата	Возможная замена, другим аппаратом: тип	Возможная замена, другим аппаратом: Каталожный № или ток расцепителя автомата	Номинальный ток трансформатора тока, А	Шкала амперметра А
1	А3794С	I_p = 400А			400/5	0÷400
2	А3726Ф	I_p = 200А			200/5	0÷200
3	А3716Ф	I_p = 100А			100/5	0÷100
4	А3716Ф	I_p = 40А			40/5	0÷50
5	А3716Ф	I_p = 63/100*А			100/5	0÷100
6	А3716Ф	I_p = 25А			30/5	0÷50
7	А3716Ф	I_p = 100/125*А			150/5	0÷200
8	А3716Ф	I_p = 80А			100/5	0÷100

Схема принципиальная однолинейная

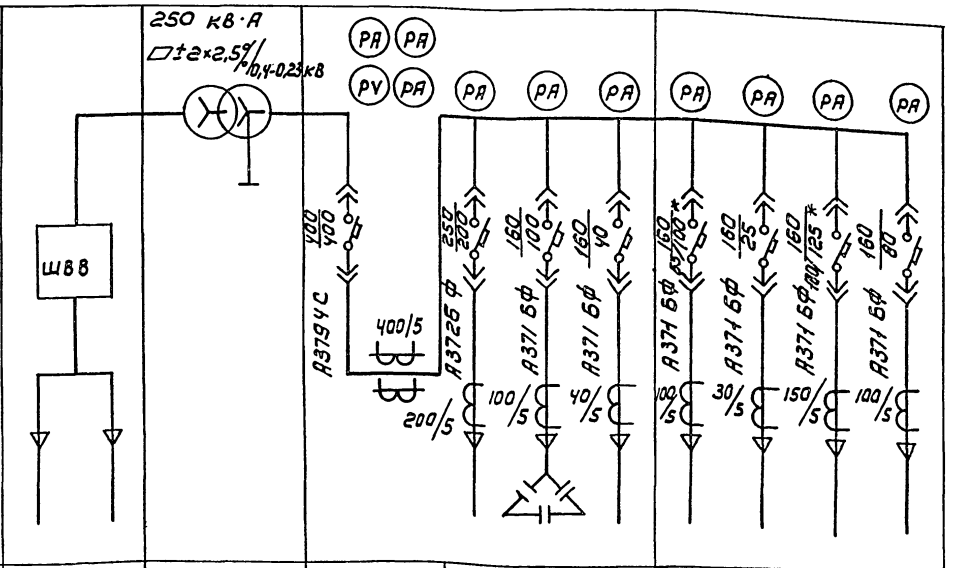

№ автоматов			1	2	3	4	5	6	7	8
Наименование отходящей линии	Ввод □ кВ	Трансформатор силовой	автомат ввода 0,4кВ	ШРЛ1 ШРЛ2	Конденсаторная установка	Рабочее освещение	ШРЛ3	Эвакуационное освещение	ШРЛ4	резерв
Расчетный ток, А				143*/144	76,0	20,1*/21,7	43*/80	6,06	65*/87	
№ шкафа			1				2			
Тип шкафа	ШВВ-3	Тр-р ТМФ/□	ШВН-1				ШЛН-1			

План расположения КТП

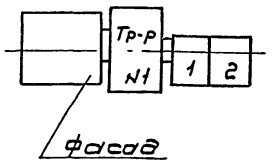

* В числителе для варианта с 4мя фильтрпрессами, в знаменателе для варианта с 6ю фильтрпрессами.

ТП 902-5-49.88							ЭМ. ОЛ
Привязан				Корпус обезвоживания осадка сточных вод с 6 фильтрпрессами ЛМП-10-1Г-01	Стадия	Лист	Листов
					Р	1	1
				Опросный лист для заказа КТП-250 Армэлектрозавода	ЦНИИЭП инженерного оборудования г. Москва		
Нач. отд.	Данилов						
Н. контр.	Постникова						
ГИП	Постникова						
Вед. инж.	Стрельцова						
Ст. тех.	Чернышева						
№ инв.							

Согласовано: Боева

Взам. инв. | Подпись и дата | Инв.

Копировал: Коршунова 22890-05 61 Формат: А2

gost.e-ecolog.ru