ТИПОВОЙ ПРОЕКТ
902-5-49.88

КОРПУС ОБЕЗВОЖИВАНИЯ ОСАДКА СТОЧНЫХ ВОД С 6 ЛЕНТОЧНЫМИ ФИЛЬТР-ПРЕССАМИ ТИПА ЛМП 10-1Г-01

АЛЬБОМ IV
Строительные изделия

22890-04
ИСПР. 2-43

gost.e-ecolog.ru

				Привязан
Инв. N:				

ЦЕНТРАЛЬНЫЙ ИНСТИТУТ ТИПОВОГО ПРОЕКТИРОВАНИЯ
ГОССТРОЯ СССР

Москва. А-445. Смольная ул., 22

Сдано в печать II 1989 года

Заказ № 1607 Тираж 400 экз

ТИПОВОЙ ПРОЕКТ
902-5-49.88

КОРПУС ОБЕЗВОЖИВАНИЯ ОСАДКА СТОЧНЫХ ВОД С 6 ЛЕНТОЧНЫМИ ФИЛЬТР-ПРЕССАМИ ТИПА ЛМП 10-1Г-01

АЛЬБОМ IV
Строительные изделия

УТВЕРЖДЕН ГОСГРАЖДАНСТРОЕМ
ПРИКАЗ №: 361 от 3 НОЯБРЯ 1986 г.

РАЗРАБОТАН ПРОЕКТНЫМ ИНСТИТУТОМ
ЦНИИЭП ИНЖЕНЕРНОГО ОБОРУДОВАНИЯ
Главный инженер института КЕТАОВ
Главный инженер проекта Локтюшин

© ЦИТП Госстроя СССР, 1989

				Привязан
Инв. №:				

Содержание альбома

Обозначение	Наименование	Стр.
	Содержание альбома	2
ТП 902-5-49.88 -КЖИ 01.00	Колонны (2К03.36-2.1а; 2К03.36-2.1б; 2К03.36-2.1в; 2К03.36-2.1г; 2К03.36-2.1е; 2К03-36-2.1ж)	3,5
02.00	Колонны (2КД3.36-2.4а; 2КД 3.36-2.4б, 2КД3.36-24в)	6,7
03.00	Колонны (1К03.36-2.1а; 1К03,36-2.1б)	8
04.00	Колонна (2К3.36-1)	9
05.00	Колонны (К72-5а; К72-5б)	10
06.00	Колонны (К72-5в; К72-5д; К72-5е)	11
07.00	Колонна (К72-5ж)	12
08.00	Колонны (6Кф85-4а; 6Кф85-4б)	13
09.00	Колонна (6Кф85-4в)	14
11.00	Балка (1БДР18-2АIVТ-1)	15
12.00	Балка (1БДР18-3АIVТ-1)	16
13.00	Плиты (1ПГ-2АIVТ-100ЛН-300мв; 1ПГ-2АIVТ-100ЛН-300мв	
	1ПГ-2АIVТ-100ЛН-300мв)	17
14.00	Плита покрытия (1ПВ7-3АIVТ-100ЛН-300мд)	18
20.00	Плита покрытия (ПРС56.15.4АIVТ-д; ПРС56.15.4АIVТ-б)	19
21.00	Плита покрытия (ПРС56.15-6АIVТ-в; ПРС56.15-6АIVТ-д)	20

Обозначение	Наименование	Стр.
ТП 902-5-49.88-КЖИ.22.00	Ригель (Р3.57-а)	21
23.00	Диафрагма жесткости (1АП26.36-а)	22
100.00	Элемент соединительный МС1; МС2	23
110.00	Элемент соединительный МС3	23
120.00	Элемент соединительный МС4	24
130.00	Каркас Кр-1	24
140.00	Каркас Кр-2	25
150.00	Каркас Кр-3	25
160.00	Щит металлический Щ2	26
170.00	Щит металлический Щ1	26
180.00	Решетка Р1	27
190.00	Металлический щит Щ3	27
200.00	Изделие закладное МН1	28
210.00	Изделие закладное МН2	28
220.00	Решетка металлическая Р2; Р3	29
230.00	Рамка металлическая РМ1	30
240.00	Рамка металлическая РМ2	30

Рис.1

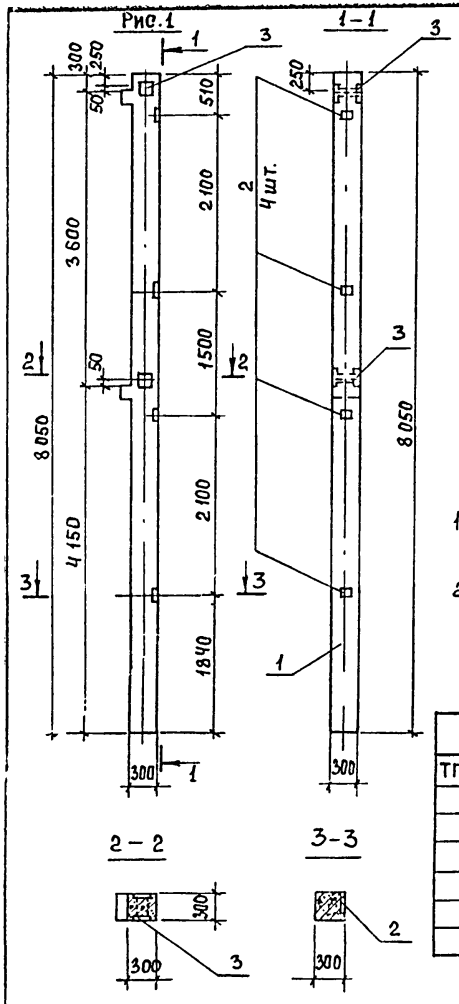

Формат	Зона	Поз.	Обозначение	Наименование	Кол-во на исполнение						
					–	01	02	03	04	05	
				Сборочные единицы							
А4		1	1.020-1/83 2-1 08-02	Колонна 2К03.36-2.1	1	1	1	1	1	1	
А4		2	1.020-1/83 2-15 24-06	Изделие закладное МН-33	4	8	8	8	–	4	
А4		3	1.020-1/83 2-15 24-09	Изделие закладное МН-41	2				2	2	
А4		4	1.020-1/83 2-15 24-08	Изделие закладное МН-40		2	2	2			
А4		5	1.020-1/83 2-15 26-01	Изделие закладное МН-28				1			
А4		6	1.020-1/83 2-15 23	Изделие закладное МН-13					8	13	
А4		7	1.020-1/83 2-15 26	Изделие закладное МН-27				2			

1. Покрытие закладных деталей - Гор. ц 50-60.
2. Рабочие узлы закладных изделий см. серию 1.020-1/83 2-15.

Обозначение	Марка	Рис.
ТП902-5-49.88-КЖИ.01.00	2К03.36-2.1а	1
-01	2К03.36-2.1б	2
-02	2К03.36-2.1в	3
-03	2К03.36-2.1г	4
-04	2К03.36-2.1е	5
-05	2К03.36-2.1ж	6

Ведомость расхода стали на дополнительные закладные изделия на один элемент, кг.

Марка элемента	Изделия закладные												Общий расход
	Арматура класса А-III ГОСТ 5781-82						Прокат марки Вст3кп2 ГОСТ 19903-74						
	ф8	ф12	ф14	ф18		Итого	S=6	S=8	S=10	S=12		Итого	
2К03.36-2.1а	2.0	2.08				4.08	4.52	5.64				10.16	14.24
2К03.36-2.1б	8.0	2.08				10.08	18.08	2.82				20.96	31.04
2К03.36-2.1в	8.0	2.08				10.08	18.08	2.82				20.96	31.04
2К03.36-2.1д		1.06	2.34	75.36		18.76		5.64	8.81	35.80		44.61	63.37
2К03.36-2.1е	5.2	2.08				7.28	9.04	5.64				15.68	22.96
2К03.36-2.1ж	6.8	2.08				8.88	19.21	5.64				24.85	33.73

Привязан

Инв.№

Провер.	Зайцева	
Ст.инж.	Киселева	
Рук.гр.	Зайцева	
ГИП	Письман	
Н.контр.	Данилевский	
Нач.отд	Красавин	

ТП 902-5-49.88 КЖИ.01.00

Колонны 2К03.36-2.1а; 2К03.36-2.1б; 2К03.36-2.1в; 2К03.36-2.1д; 2К03.36-2.1е; 2К03.36-2.1ж.

Стадия	Масса	Масштаб
Р	1845	1:50
Лист 1	Листов 3	

ЦНИИЭП инженерного оборудования г. Москва

Рис. 2

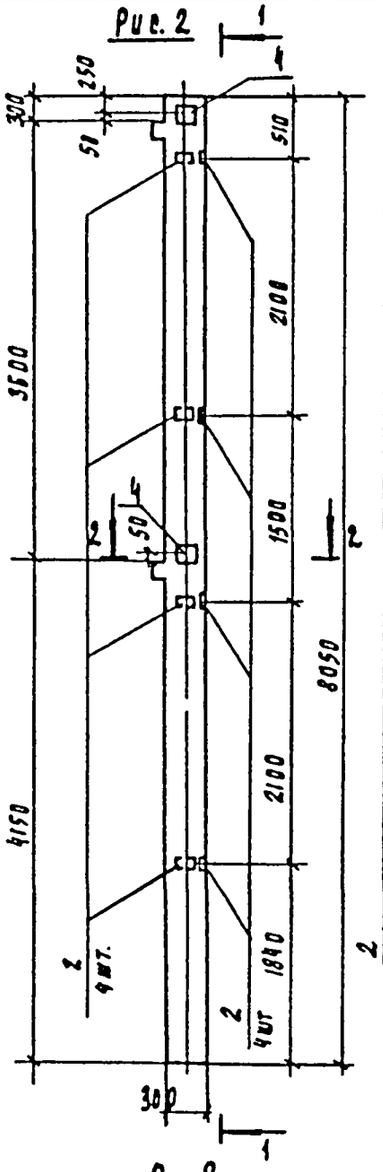

1-1

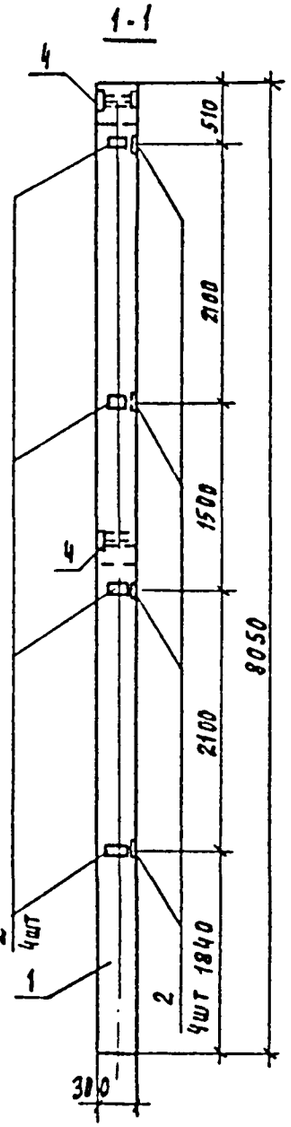

2-2

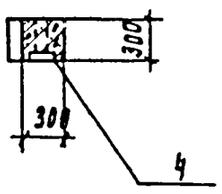

Рис. 3

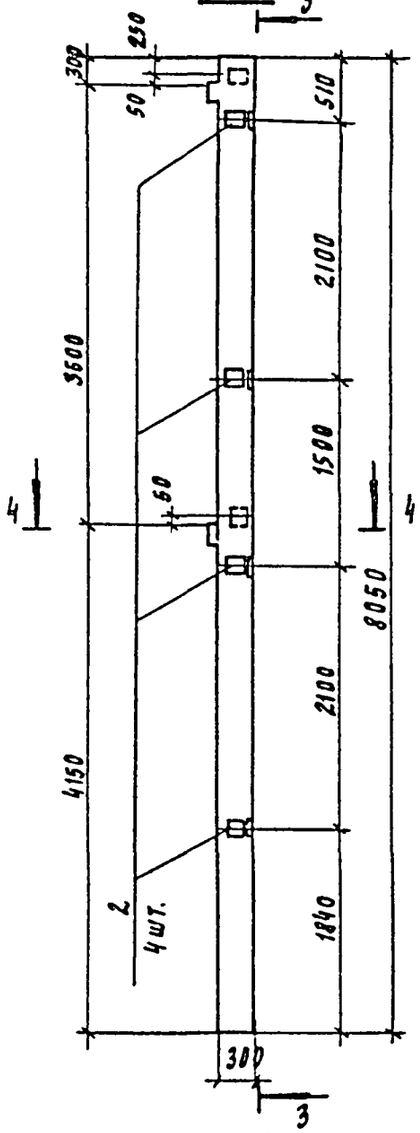

3-3

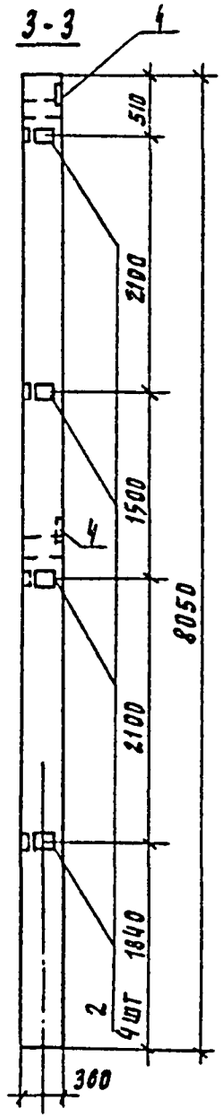

4-4

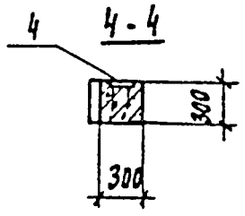

Привязан

Инв. №

ТП 902-5-49.88 КЖИ. 01.00

Лист 2

22890-04 5

Копировал Родаевская

Формат А3

Рис. 4

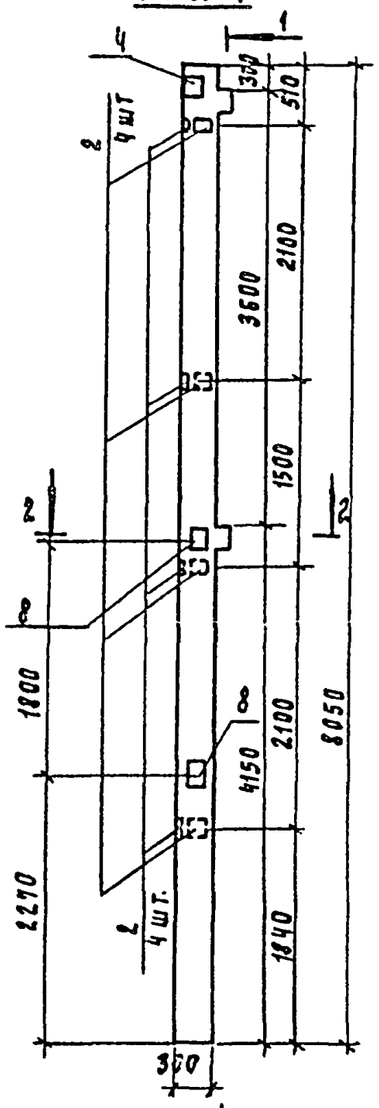

1-1

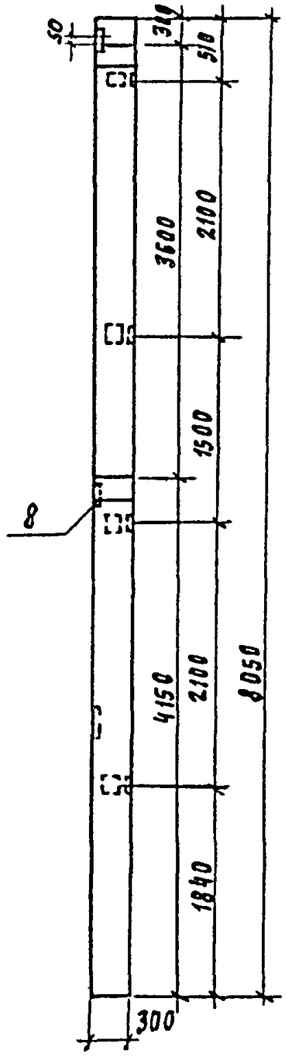

2-2

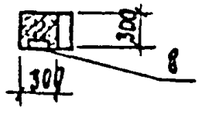

Рис.5

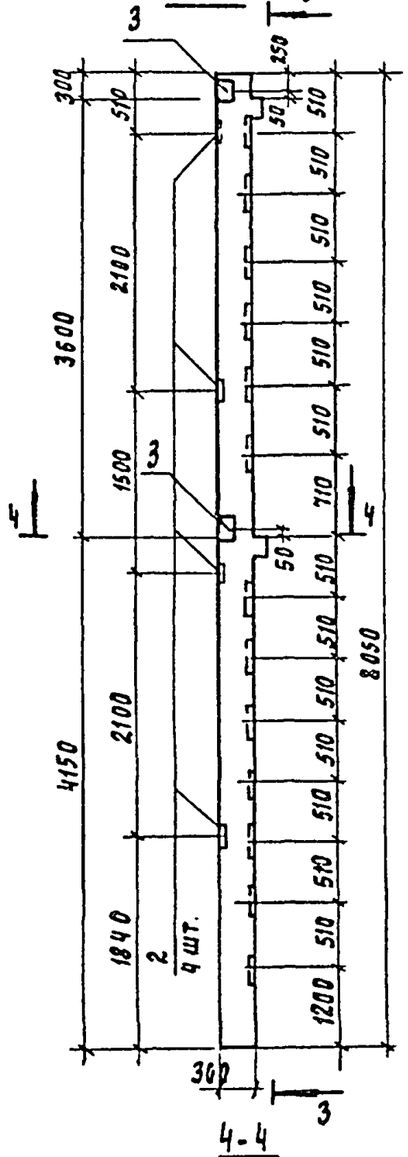

3-3

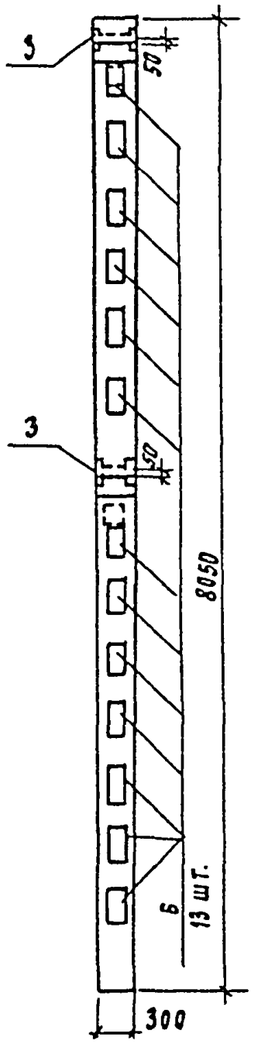

4-4

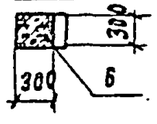

Рис 6

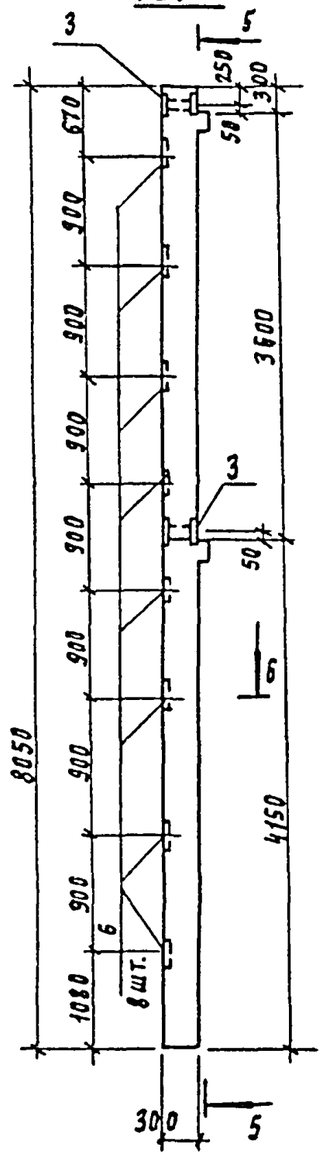

5-5

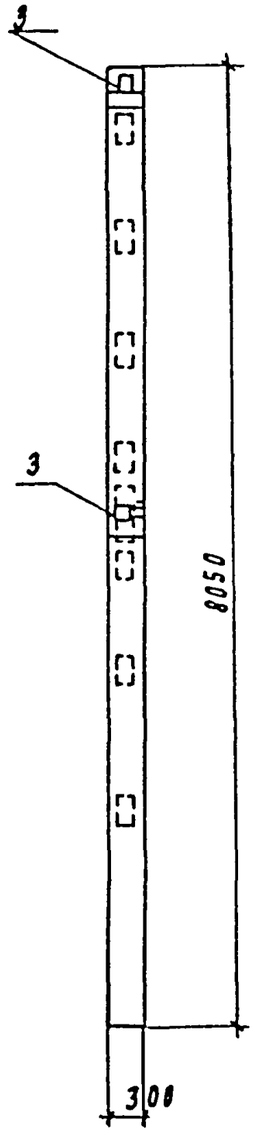

Б-Б

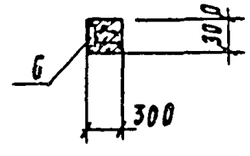

Привязан

Инв. N

ТП 902-5-49.88 КЖИ. 01.00

Лист 3

22890-04 6

Копировал Подлевская Формат А3

Рис. 1

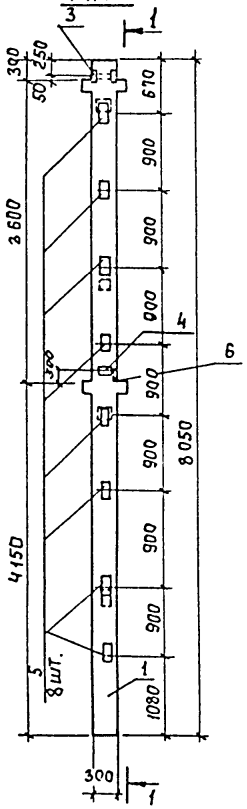

1–1

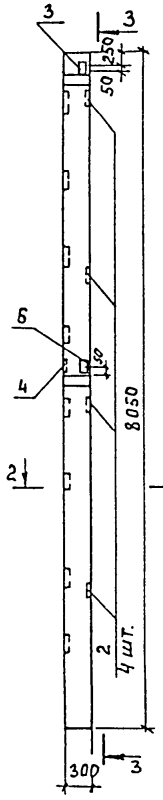

3–3

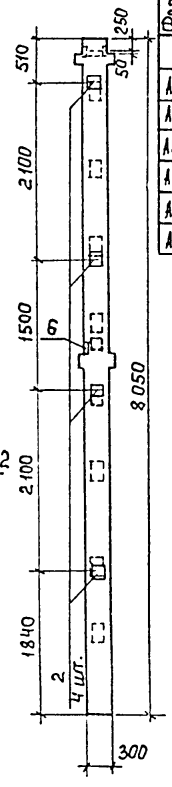

2 – 2

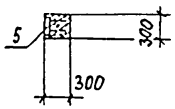

Формат	Зона	Поз.	Обозначение	Наименование	Кол-во на исполнение –	01	02	Примечан
				Сборочные единицы				
А4		1	1.020-1/83 2-1 04-01	Колонна 2КД 3.36-2.4	1	1	1	
А4		2	1.020-1/83 2-15 24-06	Изделие закладное МН-33	4	–	4	
А4		3	1.020-1/83 2-15 24-09	Изделие закладное МН-41	1	2	2	
А4		4	1.020-1/83 2-15 24	Изделие закладное МН-19	1	–	–	
А4		5	1.020-1/83 2-15 23	Изделие закладное МН-13	8	21	–	
А4		6	1.020-1/83 2-15	Изделие закладное МН-40	1	–	–	

Ведомость расхода стали на дополнительные изделия на один элемент, кг.

Марка элемента	Изделия закладные: Арматура класса А-III ГОСТ 5781-82 ф8	ф12	ф16	Итого	Прокат марки Вст3кп2 ГОСТ 19903-74 S=6	S=8	S=12	Итого	Общий расход
2КД3.36-2.4а	4.8	1.04	2.04	7.88	12.56	2.82	2.83	18.21	26.09
2КД3.36-2.4б	8.4	2.08		10.48	23.73	5.64		29.37	35.85
2КД3.36-2.4в	1.6	2.08		3.68	4.52	5.64		10.16	13.84

1. Покрытие закладных деталей – Гор. ц 50-60.
2. Рабочие узлы закладных изделий см серию 1.020-1/83 2-15.

Обозначение	Марка	Рис.
ТП902-5-43.88-КЖИ 02.00	2КД3.36-2ч	1
-01	2КД3.36-2чб	2
-02	2КД3.36-2ч5	3

Привязан

Инв. №

Провер.	Зайцева	
Ст. инж	Киселева	
Рук. гр.	Зайцева	
ГИП	Письман	
Н. контр.	Данилевский	
Нач. отд	Красавин	

ТП 902-5-49.88 КЖИ. 02.00

Колонны 2КД 3.36-2.4а; 2КД3.36-2.4б; 2КД 3.36-2.4в.

Стадия	Масса	Масштаб
Р	1845	1:50

Лист 1 | Листов 2

ЦНИИЭП инженерного оборудования г. Москва

Рис.2

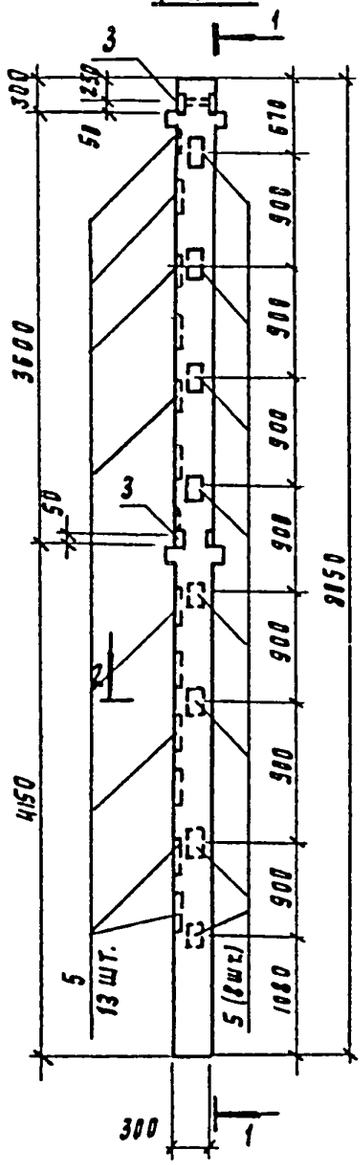

1-1

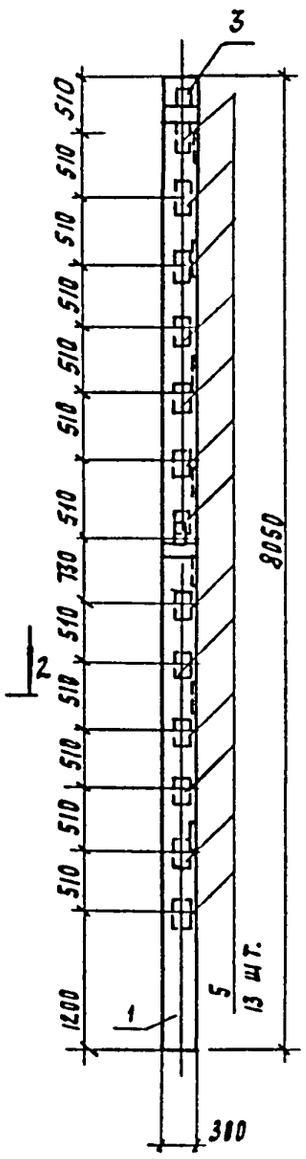

2-2

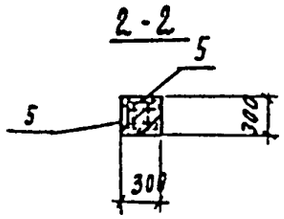

Рис.3

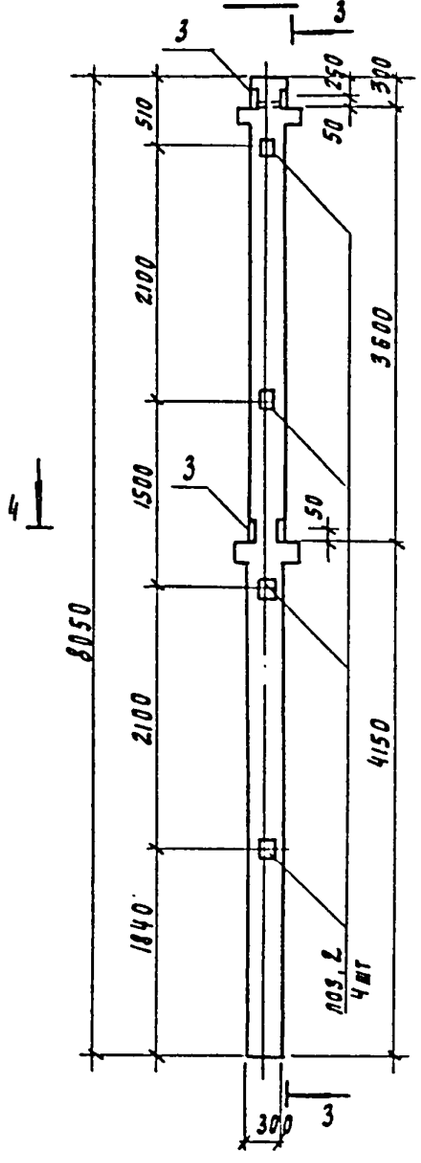

3-3

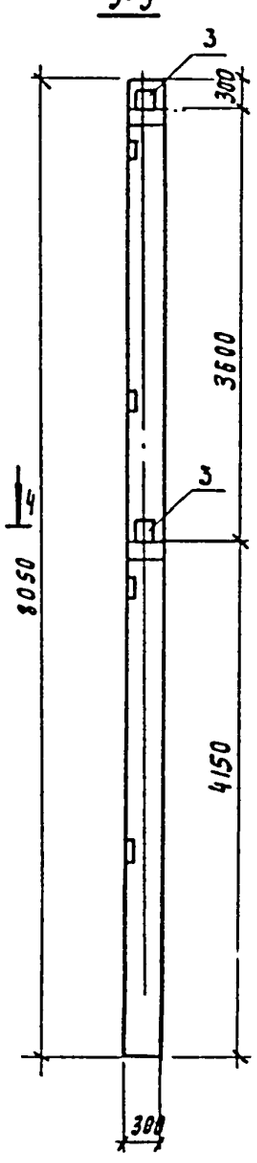

4-4

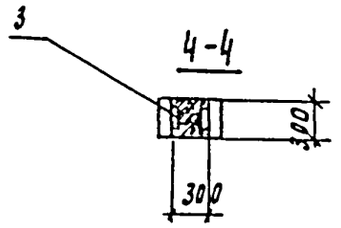

Привязан				
Инв.№				

ТП 902-5-49.88 КЖ.И. 02.00

Лист 2

22890-04 8

Копировал Родаевская

Формат А3

Рис.1

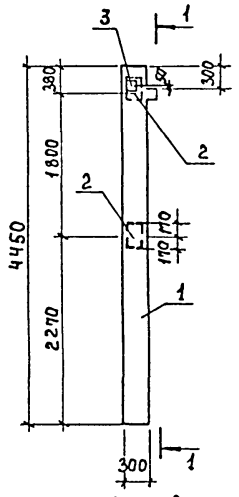

1-1

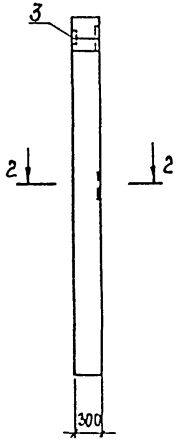

2-2

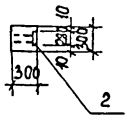

Рис.2

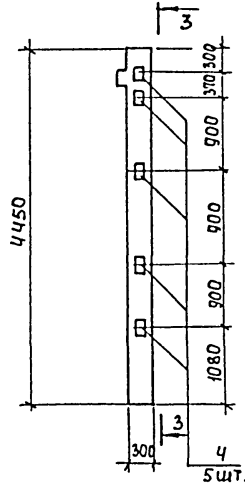

3-3

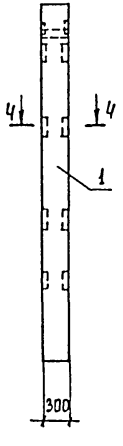

4-4

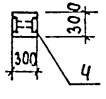

Формат	Зона	Поз.	Обозначение	Наименование	Кол-во на исполнение –	01		Примечан.
				Сборочные единицы				
А4		1	1.020-1/83 2-1 04-01	Колонна 1 КО3.36-2.1	1	1		
А4		2	1.020-1/83 2-15 26	Изделие закладное МН-27	1	–		
А4		3	1.020-1/83 2-15 24-08	Изделие закладное МН-40	1	–		
А4		4	1.020-1/83 2-15 24-01	Изделие закладное МН-20	–	5		

Ведомость расхода стали на дополнительные изделия на один элемент, кг.

Марка элемента	Изделия закладные: Арматура класса А-III ГОСТ 5781-82 ф12	ф18		Итого	Прокат марки Вст3 кп2 ГОСТ 19903-74 S=8	S=12			Итого	Общий расход
1 КО3.36-2.1а	1.48	7.68		9.16	1.41	17.90			19.35	28.51
1 КО3.36-2.1 б	0.72	6.06		7.68	–	17.94			17.94	26.62

1. Покрытие закладных деталей: Гор.Ц 50-60.
2. Рабочие узлы закладных изделий см. серию 1.020-1/83 2-15.

Обозначение	Марка	Рис.
ТП902-5-49.88-КЖИ.03.00	1КО3.36-2.1а	1
-01	1КО3.36-2.1б	2

Привязан

Инв.№

Провер	Зайцева	
Ст.инж.	Киселева	
Рук.гр	Зайцева	
ГИП	Письман	
Н.контр.	Данилевский	
Нач.отд	Красавин	

ТП 902-5-49.88 КЖИ.03.00

Колонны 1 КО3.36-2.1 а 1 КО3.36-2.1 б

Стадия	Масса	Масштаб
Р	1018	1:50

Лист 1 Листов 1

ЦНИИ ЭП инженерного оборудования г. Москва

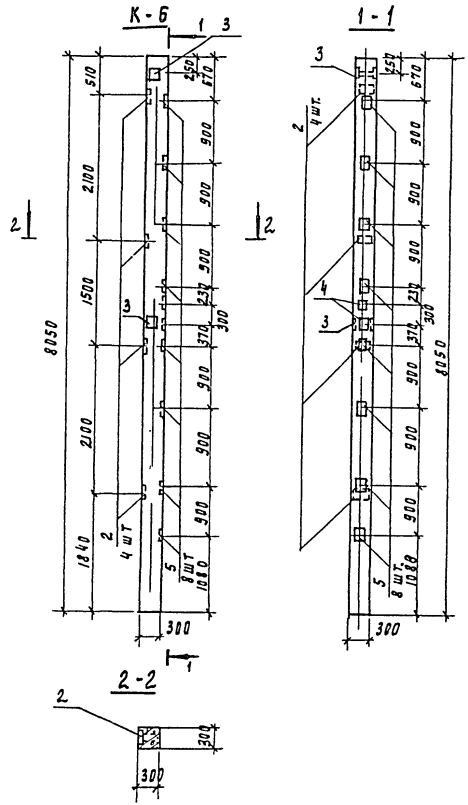

Формат	Зона	Поз	Обозначение	Наименование	Кол	Прим.
				Сборочные единицы		
А4		1	1.020-1/83 2-1	Колонна 2К3.36-1	1	
А4		2	1.020-1/83 2-15 24-06	Изделие закладное мн-33	4	
А4		3	1.020-1/83 2-15 24-09	Изделие закладное мн-41	2	
А4		4	1.020-1/83 2-15 24	Изделие закладное мн-19	2	
А4		5	1.020-1/83 2-15 23	Изделие закладное мн-13	8	

Ведомость расхода стали на дополнительные изделия на один элемент, кг

Марка элемента	Изделия закладные										Общий расход
	Арматура класса А-III ГОСТ 5781-82					Прокат марки ВСт3кп2 ГОСТ 19903-74					
	ф8	ф12	ф16		Итого	S=6	S=8	S=12		Итого	
2К3.36-1	4.8	4.20	4.08		13.08	1.91	4.84	5.66		28.41	41.49

1. Покрытие закладных деталей - пор. ц. 50-60.
2. Рабочие узлы закладных изделий см серию 1.020-1/83 2-15

Привязан		ТП 902-5-49.88	КЖИ. 04.00
Инв. №		Колонна 2К3.36-1	Стадия: Р; Масса: 1811; Масштаб: 1:50
Провер.	Зайцева		Лист 1 Листов 1
Ст. инж.	Киселева		ЦНИИЭП инженерного оборудования г. Москва
Рук. гр.	Зайцева		
Рип	Письман		
Н. контр.	Данилевский		
Нач. отд.	Крагавин		

22890-04 10

Копировал Родлевская

Формат А3

Рис.2

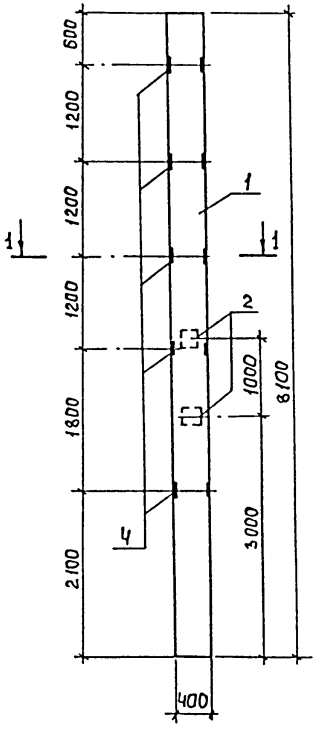

Рис.1

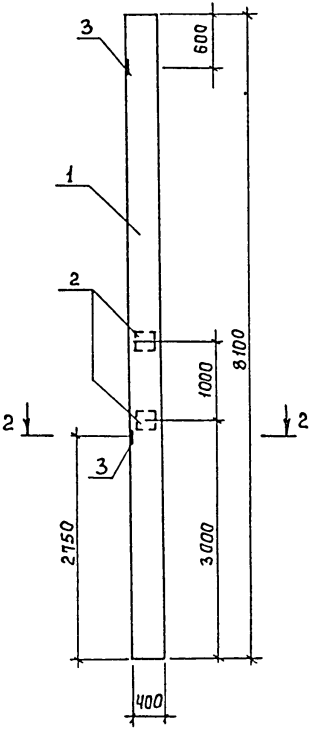

1-1

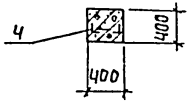

2-2

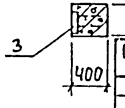

Формат	Зона	Поз.	Обозначение	Наименование	Кол-во на исполнен. –	01		Примечан
				Сборочные единицы				
А4		1	1.423-3 вып. 0-1	Колонна К72-5	1	1		
А4		2	1.423-3 вып. 3	Изделие закладное НМ1-4	2	2		
А4		3	1.423-3 вып. 3	Изделие закладное М1-12-1	2	-		
А4		4	1.423-3 вып. 3	Изделие закладное М1-14	-	5		

Условное обозначение	Марка	Рис.
ТП 902-5-49.88 - КЖИ. 05.00	К72-5а	1
-01	К72-5б	2

Ведомость расхода стали на дополнительные закладные изделия, кг.

Марка элемента	Изделия закладные										Общий расход
	Арматура класса						Прокат марки				
	А-I		А-III				В Ст3 кп2				
	ГОСТ 5781-82						ГОСТ 8509-86 ГОСТ 19903-74				
	ф6	Итого	ф12	ф14	ф22	Итого	L63×5	S=10		Итого	
К72-5а	0.4	0.4	2.8	5.6	2.8	11.2	—	22.8		22.8	36.8
К72-5б	0.4	0.4	16.5	5.6	2.8	24.9	7.2	13.6		20.8	45.7

1. Покрытие закладных деталей - Гор.ц 50-60.
2. Рабочие узлы закладных изделий см. серию 1.423-3.

Привязан

Инв. №

Провер.	Зайцева	
Ст. инж.	Киселева	
Рук. гр.	Зайцева	
Г И П	Письман	
Н. контр.	Данилевский	
Нач. отд	Красавин	

ТП 902-5-49.88 КЖИ. 05.00

Колонна (К-72-5а; К72-5б)

Стадия	Масса	Масштаб
Р	3300	1:50
Лист 1	Листов 1	

ЦНИИЭП инженерного оборудования г. Москва

Рис. 1

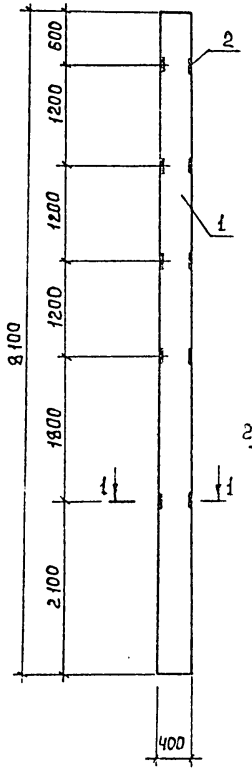

Рис. 2

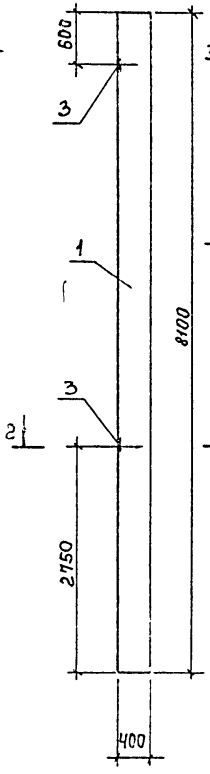

Рис. 3

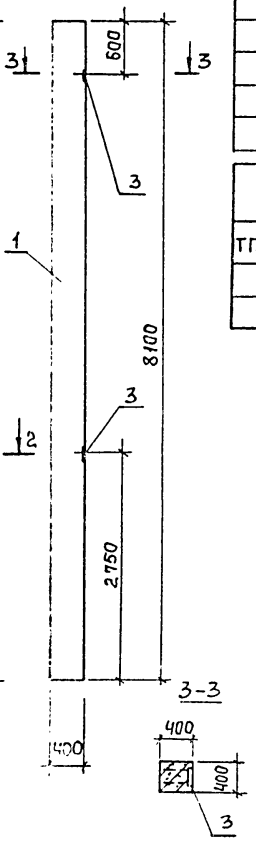

Формат	Зона	Поз.	Обозначение	Наименование	Кол-во на исполнение –	01	02	Примечан.
				Сборочные единицы				
		1	1.423-3 вып. 0-1	Колонна К 72-5	1	1	1	
		2	1.423-3 вып. 3	Изделие закладное М1-14	5	–	–	
		3	1.423-3 вып. 3	Изделие закладное М1-12-1	–	2	2	

Условное обозначение	Марка	Рис.
ТП 902-5-49.88-КЖИ.06.00	К72-5а	1
-01	К72-5б	2
-02	К72-5б	3

Ведомость расхода стали на дополнительные закладные изделия на один элемент, кг.

Марка элемента	Изделия закладные: Арматура класса А-III ГОСТ 5781-82 ф12		Итого	Прокат марки Вст 3 кп2 ГОСТ 8509-86 L63×5	ГОСТ 19903-74 ф10			Итого	Общий расход
К 72-5г	1.65		1.65	7.20				7.20	8.85
К 72-5д	2.8		2.8		9.2			9.2	12.00
К 72-5е	2.8		2.8		9.2			9.2	12.00

1. Покрытие закладных деталей – Гор. ц 50-60.

Привязан			
Инв №	Пробер	Зайцева	
	Стинж.	Киселева	
	Рук. гр	Зайцева	
	ГИП	Письман	
	Н. контр	Данилевский	
	Нач. отд	Красавин	

ТП 902-5-49.88 КЖИ.06.00

Колонна (К72-5б; К72-5д; К72-5е)

Стадия	Масса	Масштаб
Р	3300	1:50

Лист 1 Листов 1

ЦНИИЭП инженерного оборудования г. Москва

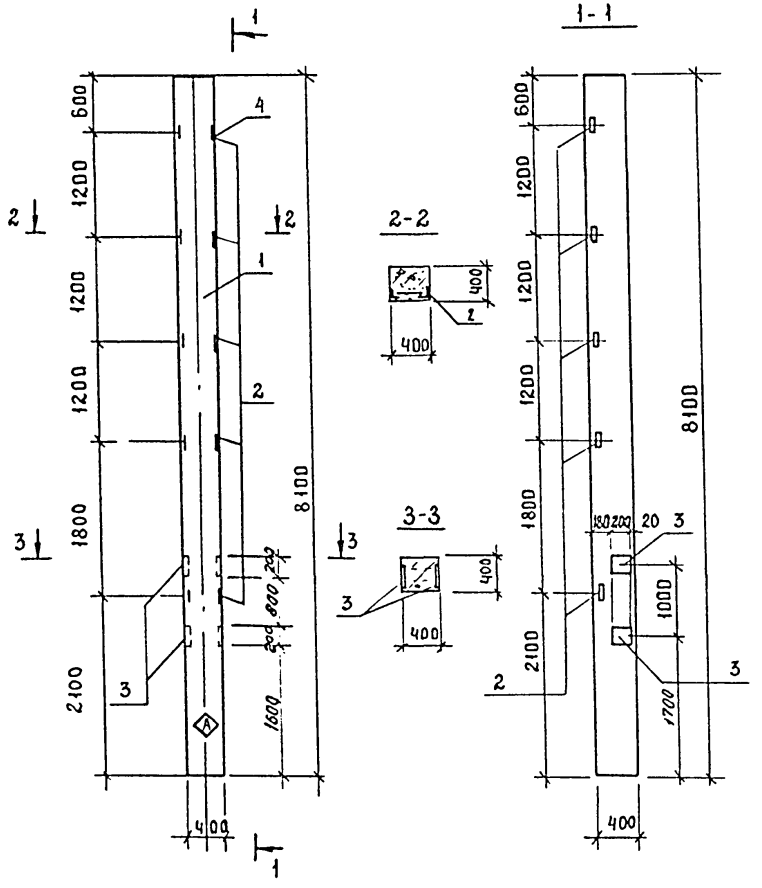

ОБОЗНАЧЕНИЕ	МАРКА
ТП 902-5-49.88 – КЖИ.07.00	К72-5ж

ФОРМАТ	ЗОНА	ПОЗ.	ОБОЗНАЧЕНИЕ	НАИМЕНОВАНИЕ	КОЛ.	ПРИМЕЧАН
				ДОКУМЕНТАЦИЯ		
			1.423-3 ВЫП.1	ЖЕЛЕЗОБЕТОННЫЕ КОЛОННЫ ПРЯМОУГОЛЬНОГО СЕЧЕНИЯ ДЛЯ		
				ОДНОЭТАЖНЫХ ПРОИЗВОДСТВЕННЫХ ЗДАНИЙ БЕЗ МОСТОВЫХ КРАНОВ		
				ВЫСОТОЙ ДО 9,6М		
				СБОРОЧНЫЕ ЕДИНИЦЫ		
		1	1.423-3 ВЫП.1	КОЛОННА К72-5	1	
		2	1.423-3 ВЫП.3	ИЗДЕЛИЕ ЗАКЛАДНОЕ МН4	5	
		3	1.423-3 ВЫП.3	ИЗДЕЛИЕ ЗАКЛАДНОЕ МН4	4	

ВЕДОМОСТЬ РАСХОДА СТАЛИ НА ДОПОЛНИТЕЛЬНЫЕ ЗАКЛАДНЫЕ ИЗДЕЛИЯ НА ОДИН ЭЛЕМЕНТ, КГ

МАРКА ЭЛЕМЕНТА	ИЗДЕЛИЯ ЗАКЛАДНЫЕ									ОБЩИЙ РАСХОД
	АРМАТУРА КЛАССА						ПРОКАТ МАРКИ			
	А-I		А-III				ВСТ 3 КП2			
	ГОСТ 5781-82						ГОСТ 8509-86	ГОСТ 19903-74		
	Ф6	ИТОГО	Ф12	Ф14	Ф22	ИТОГО	L63х5	S=10	ИТОГО	
К72-5 ж	0.8	0.8	1.65	11,2	5.6	18.45	7.2	27.2	34.4	53.65

1. Знак Ⓐ нанести несмываемой краской.
2. Покрытие закладных деталей – гор.ц.50-60.
3. Рабочие узлы закладных изделий см серию 1.423-3 вып. 3.

ТП 902-5-49.88 – КЖИ.07.00			
Колонна (К72-5ж)	СТАДИЯ	МАССА	МАСШТАБ
	Р	3300	1:50
	ЛИСТ 1	ЛИСТОВ 1	
ЦНИИЭП инженерного оборудования г. Москва.			

ПРОВЕР.	ЗАЙЦЕВА	
СТ.ИНЖ.	АНАНЬЕВА	
РУК.ГР.	ЗАЙЦЕВА	
ГИП	ПИСЬМАН	
Н.КОНТР.	ДАНИЛЕВСКИЙ	
НАЧ.ОТД.	КРАСАВИН	

ПРИВЯЗАН

ИНВ. №

Рис. 1

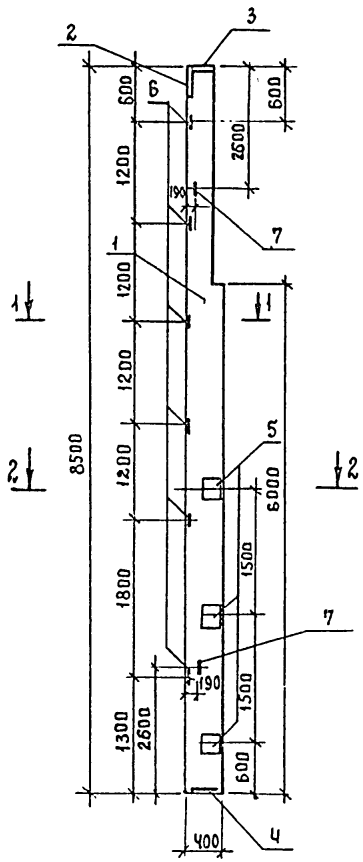

Рис. 2

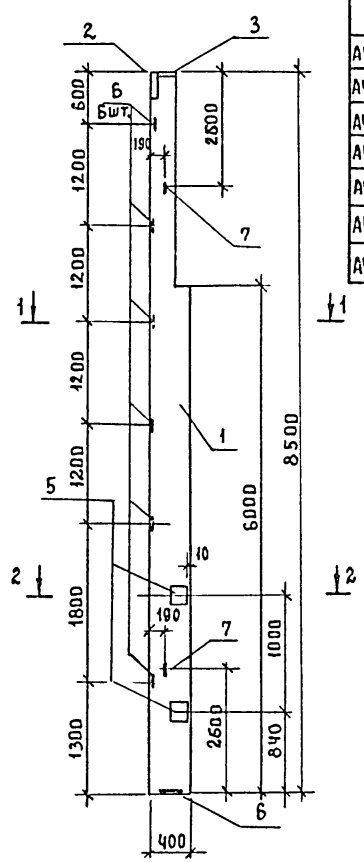

1 — 1

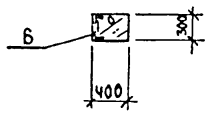

2 — 2

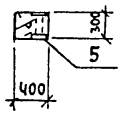

ФОРМАТ	ЗОНА	ПОЗ	ОБОЗНАЧЕНИЕ	НАИМЕНОВАНИЕ	КОЛ-ВО НА ИСПОЛНЕНИЕ			
					–	01		
				Сборочные единицы				
А4		1	1.427.1-3	Колонна 6КФ85-4	1	1		
А4		2	1.427.1-3.2-0.06.0	Изделие закладное МН1	1	1		
А4		3	1.427.1-3.2-0.07.0	Изделие закладное МН2	1	1		
А4		4	1.427.1-3.2-0.12.0	Изделие закладное МН7	1	1		
А4		5	1.427.1-3.2-0.15.0	Изделие закладное МН13	3	2		
А4		6	1.427.1-3.2-0.20.0	Изделие закладное МН30	6	6		
А4		7	1.020-1.83 2-15 24СБ	Изделие закладное МН34	2	2		

Условное обозначение	Марка	Рис.
ТП 902-5-49.88-КНИ 08.00	6КФ85-4а	1
-01	6КФ85-4б	2

Ведомость расхода стали на дополнительные закладные изделия на один элемент, кг.

Марка элемента	Изделия закладные										Общий расход
	Арматура класса					Прокат марки					
	А-I		А-III			ВСт3кп2					
	ГОСТ 5781-82					ГОСТ 19903-74		ГОСТ 8509-86			
	ф14	Итого	ф10	ф12	Итого	S=8	S=10	L63х5	L90х7	Итого	
6КФ85-4а	3.2	3.2	3.26	9.3	12.56	24.9	4.7	11.4	4.2	45.2	61.0
6КФ85-4б	3.2	3.2	3.26	7.7	10.96	18.5	4.7	11.4	4.2	38.8	53.0

1. Покрытие закладных деталей - гор. ц. 50-60.
2. Рабочие чертежи закладных изделий см серию 1.427-3 вып. 1 стр. 23... 27.

Привязан			
Инв. №			
Провер.	Зайцева		
Ст. инж.	Киселева		
Рук. гр.	Зайцева		
ГИП	Письман		
Н. конт.	Данилевский		
Нач. отд	Красавин		

ТП 902-5-49.88 - КНИ.08.00

Колонны (6КФ85-4а; 6КФ85-4б)

Стадия	Масса	Масштаб
Р	2400	1:50
Лист 1	Листов 1	

ЦНИИЭП инженерного оборудования г. Москва.

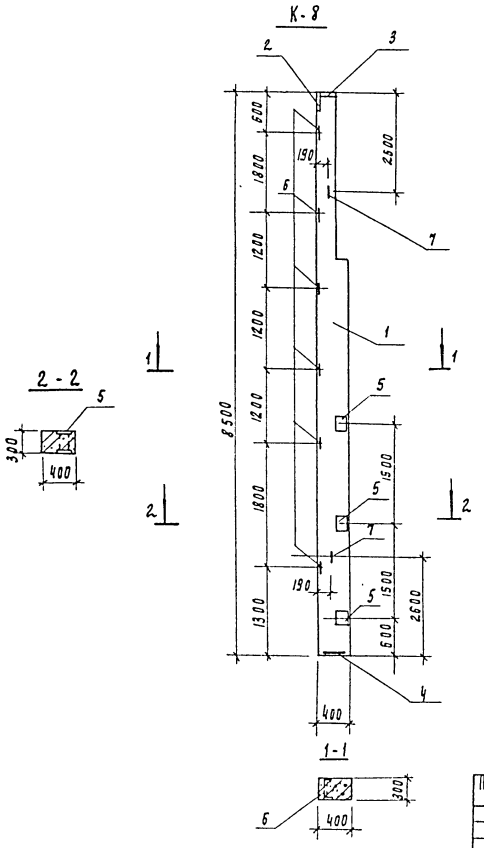

Формат	Зона	Поз	Обозначение	Наименование	Кол	Примеч
				Сборочные единицы		
А4		1	1.427.1-3	Колонна БКФ 85-4	1	
А4		2	1.427.1-3.2-0.06.0	Изделие закладное мн-1	1	
А4		3	1.427.1-3.2-0.07.0	Изделие закладное мн-2	1	
А4		4	1.427.1-3.2-0.12.0	Изделие закладное мн-7	1	
А4		5	1.427.1-3.2-0.15.0	Изделие закладное мн-13	3	
А4		6	1.427.1-3.2-0.20.0	Изделие закладное мн-30	6	
А4		7	1.427.1-3.2-0.21.0	Изделие закладное мн-34	2	

Ведомость расхода стали на дополнительные изделия на один элемент, кг

Марка элемента	Изделия закладные												Общий расход
	Арматура класса						Прокат марки						
	А-I		А-III				В Ст3 кп2						
	ГОСТ 5781-82						ГОСТ 19903-74		ГОСТ 8509-86				
	ф14	Итого	ф10	ф12		Итого	б=8	б=10	∠63×5	90×7		Итого	
6КФ85-4в	3,2	3,2	3,26	8,3		11,56	24,9	4,7	11,4	4,2		45,2	59,96

1. Покрытие закладных деталей - гор. Ц 50-60
2. Рабочие узлы закладных изделий см серию 1.427-3 вып.1 стр. 23.... 27

Привязан	Провер.	Зайцева	
	Гл. инж	Кигелева	
	Рук. гр.	Зайцева	
	ГИП	Гирьман	
	Н. контр	Даниловский	
Инв. №	Нач. отд	Крагавин	

ТП 902-5-49.88 - КЖИ. 09.00

Колонна БКФ 85-4-в

Стадия	Масса	Масштаб
Р	2400	1:50
Лист 1	Листов 1	

ЦНИИЭП инженерного оборудования г. Москва

22890-04 15

Копировал Подлевская Формат А3

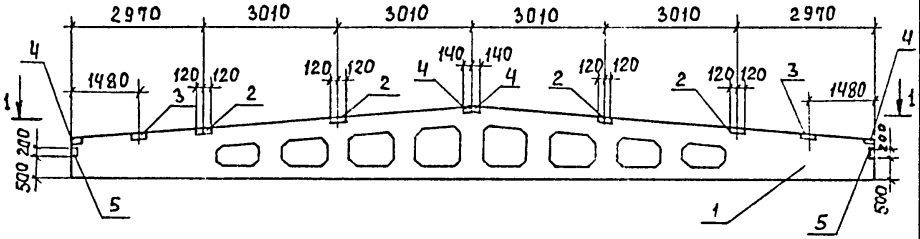

1 – 1

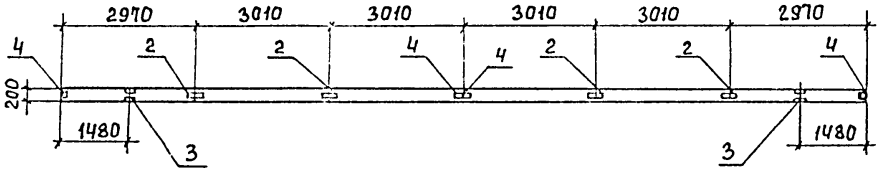

Формат	Зона	Поз.	Обозначение	Наименование	Кол.	Примеч.
				Документация		
			1.462.1-3/80	Железобетонные предварительнонапряженные двускатные решетчатые балки для покрытий промышленных зданий.		
				Сборочные единицы		
		1	1.462.1-3/80-1-1	Балка 1БДР18-2АIV-Т		
		2	1.400-6/76 Вып.1	Изделие закладное МЧ-3-3	4	
		3	1.400-6/76 Вып.1	Изделие закладное МЧ-22	2	
		4	1.400-6/76 Вып.1	Изделие закладное МЧ-1-2	4	
		5	1.030.1-1.0-3 2210	Изделие закладное МД-1	2	

Ведомость расхода стали на дополнительные закладные изделия на элемент, кг.

Марка элемента	Изделия закладные									Общий расход
	Прокат марки				Итого	Арматура класса			Итого	
	Вст3кп2					А-III				
	ГОСТ 103-76		ГОСТ 8510-86			ГОСТ 5781-82				
	6×190	6×140	80×50×5	∠110×70×8		ф6	ф10	ф8		
1БДР18-2АIV-Т-1	8.8	5.2	4.8	10.4	28.2	0.1	2.8	0.4	3.3	31.5

1. Балка 1БДР18-2АIV-Т-1 отличается от серийной наличием дополнительных закладных деталей.
2. Покрытие закладных деталей – Гор.ц 50-60.

Привязан			
Инв.№			

Пробер	Зайцева	
Ст.инж	Киселева	
Рук.гр	Зайцева	
ГИП	Письман	
Н.контр	Данилевский	
Нач.отд	Красавин	

ТП 902-5-49.88 КЖИ.11.00

Балка (1БДР18-2АIV-Т-1)

Стадия	Масса	Масштаб
Р	8400	1:100
Лист 1	Листов 1	

ЦНИИЭП инженерного оборудования г. Москва

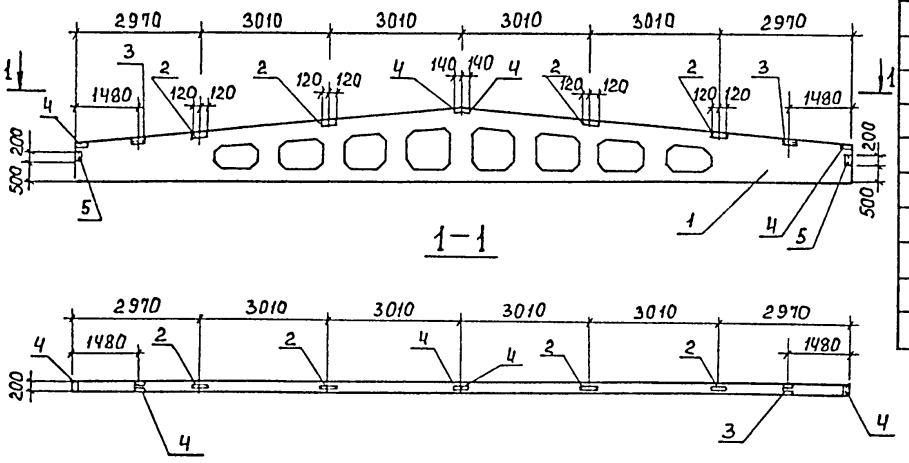

Формат	Зона	Поз.	Обозначение	Наименование	Кол.	Примеч.
				Документация		
			1.462.1-3/80	Железобетонные предварительно напряженные двускатные решетчатые балки для покрытий промышленных зданий.		
				Сборочные единицы		
		1	1.462.1-3/80.1-1	Балка 1БДР18-3АIV-Т	1	
		2	1.400-6/76 вып.1	Изделие закладное МЧ-3-3	4	
		3	1.400-6/76 вып.1	Изделие закладное МЧ-22	2	
		4	1.400-6/76 вып.1	Изделие закладное Ч-1-2	4	
		5	1.030.1-1.0-3 2210	Изделие закладное МД-1	2	

Ведомость расхода стали на дополнительные закладные изделия на элемент, кг

Марка элемента	Изделия закладные: прокат марки Вст3кп2 ГОСТ 103-76 -6х190	-6х140	ГОСТ 8510-86 190х50х6	110х70х8	Итого	Арматура класса А-III ГОСТ 5781-82 ф6	ф8	ф10	Итого	Общий расход
1БДР18-3АIV-Т-1	8.8	5.2	4.8	10.4	28.2	0.1	2.8	0.4	3.3	31.5

1. Балка 1БДР18-3АIV-Т-1 отличается от серийной наличием дополнительных закладных деталей.
2. Покрытие закладных деталей – Гор.ц 50-60.

Привязан		
Инв. №		
Провер.	Зайцева	
Ст.инж.	Киселева	
Рук.гр.	Зайцева	
Г.И.П.	Письман	
Н.контр.	Данилевский	
Нач.отд.	Красавин	

ТП 902-5-49.88 КЖИ. 12.00.

Балка (1БДР18-3АIV-Т-1)

Стадия	Масса	Масштаб
Р	8400	1:100
Лист 1	Листов 1	

ЦНИИЭП инженерного оборудования г. Москва

Рис. 1

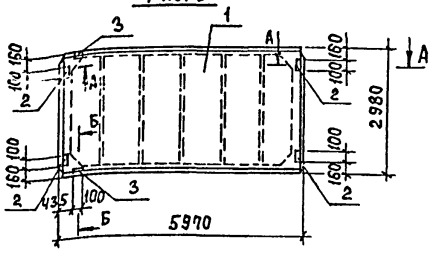

Рис. 3

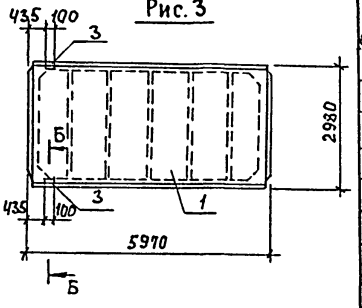

Рис. 2

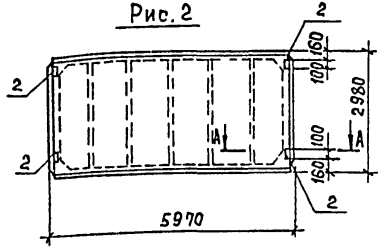

А – А

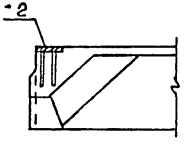

Б – Б, повернуто

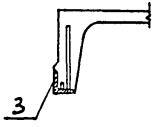

Формат	Зона	Поз.	Обозначение	Наименование	Кол.	Примеч.
				Документация		
			1.465.1-10/82	Комплексные железобетонные плиты покрытий одноэтажных промышленных зданий.		
				Сборочные единицы		
		1	1.465.1-10/82.1-01 СБ	Плита 1ПГ-2АVТ-100Лн-300М	1	
				Переменные данные для исполнения		
				ТП 902-5-49.88 -КЖИ.13.00		
				Сборочные единицы		
		2	ГОСТ 22701.5-77	Изделие закладное М8	4	
		3	ГОСТ 22701.5-77	Изделие закладное М9	2	
				ТП 902-5-49.88 -КЖИ.13.00-01		
				Сборочные единицы		
		2	ГОСТ 22701.5-77	Изделие закладное М8	4	
				ТП 902-5-49.88 КЖИ.13.00-02		
				Сборочные единицы		
		2	ГОСТ 22701.5-77	Изделие закладное М9	2	

Ведомость расхода стали на дополнительные закладные изделия, кг.

Марка элемента	Закладные изделия								Общий расход
	Арматура класса А-III			Прокат марки Вст3 кп2					
	ГОСТ 5781-82			ГОСТ 8509-86		ГОСТ 103-76			
	ф10	ф14	Итого	L70×8	Итого	-8×100		Итого	
1ПГ-2АVТ-100Лн-300Ма	2.22	0.2	2.42	1.68	1.68	5.2		6.88	9.30
1ПГ-2АVТ-100Лн-300Мб	1.60	–	1.60	–	–	5.2		5.20	5.80
1ПГ-2АVТ-100Лн-300Мв	0.82	0.2	0.82	1.68	1.68			1.68	2.50

1. Покрытие закладных деталей - Гор. ц 50-60.

Обозначение	Марка	Рис.	Масса ед., т
ТП902-5-49.88КЖИ.13.00	1ПГ-2АVТ-100Лн-300Ма	1	2.65
-01	1ПГ-2АVТ-100Лн-300Мб	2	2.65
-02	1ПГ-2АVТ-100Лн-300Мв	3	2.65

Привязан

Инв. №

Провер.	Зайцева	
Ст. инж.	Киселева	
Рук. гр.	Зайцева	
ГИП	Письман	
Н. контр.	Данилевский	
Нач. отд.	Красавин	

ТП902-5-49.88 КЖИ.13.00

Плиты (1ПГ-2АVТ-100Лн-300Ма, 1ПГ-2АVТ-100Лн-300Мб, 1ПГ-2АVТ-100Лн-300Мв)

Стадия	Масса	Масштаб
Р	см таблицу	1:50
Лист 1	Листов 1	

ЦНИИЭП инженерного оборудования г. Москва

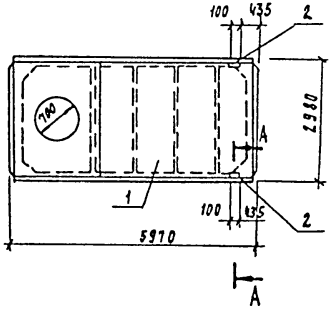

А - А, повернуто

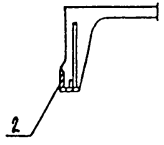

Покрытие закладных деталей - гор. ц. 50-60

Формат	Зона	Поз	Обозначение	Наименование	Кол	Примеч.
				Документация		
			1.465.1-10/82	Комплексные железобетонные плиты покрытий одноэтажных промышленных зданий		
				Сборочные единицы		
		1	1.465.1-10/82.1-07 СБ	плита 1ПВТ-3АУТ-100Л-300т	1	
		2	ГОСТ 22701.5-77	Изделие закладное №9	2	1.25 кг

Покрытие закладных деталей - гор. ц. 50.60

Ведомость расхода стали на дополнительные закладные изделия, кг

Марки элемента	Изделия закладные						Общий расход
	Арматура класса			Прокат марки			
	А-III			Вст3кп2			
	ГОСТ 5781-82			ГОСТ 8509-86			
	ф10	ф14	Итого	170×8		Итого	
1ПВТ-3АУТ-100Л-300т-ц	0.62	0.2	0.82	1.68		1.68	2.50

Привязан	Проверил	Зайцева	
	Ст. инж.	Киселева	
	Рук. гр.	Зайцева	
	РКП	Лисьман	
Инв. №	Н. контр.	Данилевский	
	Нач. отд.	Красавин	

ТП 902-5-49.88 -КЖ.И.14.00

Плита покрытия (1ПВТ-3АУТ-100Л-300т-ц)

Стадия	Масса	Масштаб
Р	3100	1:50

Лист 1 Листов 1

ЦНИИЭП инженерного оборудования г. Москва

22890-04 19

Копировал Родаевская Формат А3

Рис.1

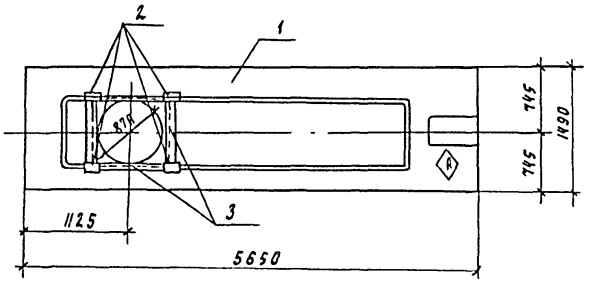

Рис.2

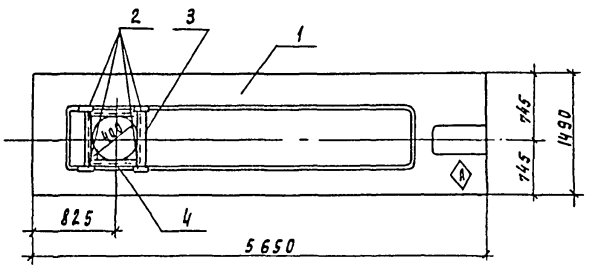

Формат	Зона	Поз	Обозначение	Наименование	Кол на изд		Примеч
					–	01	
				Сборочные единицы			
А4		1	1.041.1-16 2.0.0.0.0	ПРС 56.15-4АIVт	1	1	
А4		2	3.400-6/76	Изделие закладное МИ4-43	4	4	
Б4		3	ТП902-5-49.88 КЖ.И. 20.01	Уголок 110×63×8 ГОСТ 8510-86 / Вст3пс6 ГОСТ 535-79			
				ℓ=870	4	2	8.6кг
Б4		4	.02	Уголок 110×63×8 ГОСТ 8510-86 / Вст3пс6 ГОСТ 535-79			
				ℓ=400	–	2	3.95кг

Ведомость расхода стали на дополнительные закладные изделия на один элемент, кг

Марка элемента	Изделия закладные					Общий расход
	Арматура класса			Прокат марки		
	A-III			Вст3пс6		
	ГОСТ 5781-82			ГОСТ 8510-86		
	ф8	ф12	Итого	∠110×63	Итого	
ПРС 56.15.4АIVт-а	0.8	4.0	4.8	47.6	47.6	52.4
ПРС 56.15.4АIVт-б	0.8	4.0	4.8	38.3	38.3	43.1

1. Знак Ⓐ нанести несмываемой краской.
2. Покрытие поверхности закладных деталей: пор.ц.50-60.

Обозначение	Марка	Рис
т.п.902-5-49.88-КЖ.И 20.00	ПРС 56.15-4АIVта	1
-01	ПРС 56.15-4АIVт-б	2

Привязан

Инв №

Проверил	Зайцева	
Ст инж	Киселева	
Рук. пр	Зайцева	
ГИП	Письман	
Н контр.	Даниевский	
Нач отд	Красавин	

ТП 902-5-49.88 КЖ.И. 20.00

Плита перекрытия (ПРС 56.15.4АIVт-а; ПРС 56.15.4АIVт-б)

Стадия	Масса	Масштаб
Р	2.890	1:50
Лист 1	Листов 1	

ЦНИИЭП инженерного оборудования г. Москва

22890-04 20

Копировал Родаевская

Формат А3

Формат	Зона	Поз.	Обозначение	Наименование	Кол. на изд.		Примечан.
					—	01	
				Сборочные единицы			
		1	1.041.1-1	ПРС 56.15-6АIVт	1	1	
				Детали			
		2	ТП 902-5-49.88 -КЖИ.21.01	А-III-8-ГОСТ 5781-82 ℓ=1460	6	5	

Рис. 1

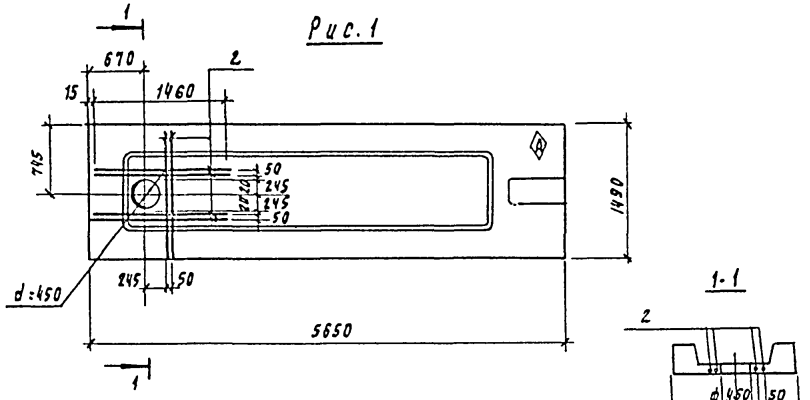

Рис. 2

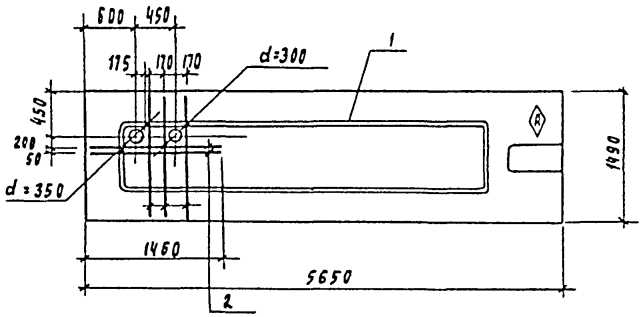

Ведомость расхода стали на дополнительные закладные детали на элемент, кг

Марка элемента	Изделия закладные			
	Арматура класса А-III ГОСТ 5781-82			Всего
	ф 8			
ПРС 56.15-6АIVт-а	3.5			3.5
ПРС 56.15-6АIVт-б	2.9			2.9

1. Знак Ⓐ нанести несмываемой краской
2. Покрытие поверхности закладных деталей гор. ц. 50-60.

Обозначение	Марка	Рис
ТП 902-5-49.88 -КЖИ.21.00	ПРС 56.15-6АIVт-в	1
-01	ПРС 56.15-6АIVт-д	2

Привязан

Инв. №

Провер	Зайцева	
Ст. инж.	Андреева	
Рук. гр.	Зайцева	
ГИП	Лисьман	
Н. контр.	Даниелевский	
Нач. отд.	Красавин	

ТП 902-5-49.88 КЖИ.21.00

Плита перекрытия (ПРС 56.15-6АIVт-в, ПРС 56.15-6АIVт-д)

Стадия	Масса	Масштаб
Р	2890	1:20
Лист 1	Листов 1	

ЦНИИЭП инженерного оборудования г. Москва

22890-04 21

Копировал Родлевская

Формат А3

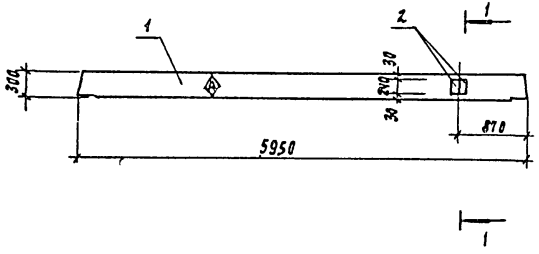

1-1

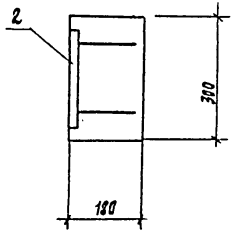

Формат	Зона	Поз	Обозначение	Наименование	Кол	Примеч.
				Сборочные единицы		
А3		1	1.020-1/83.3-1 17-01	Р 3.57	1	
Я4		2	1.020-1/83.3.3 2.8	Изделие закладное мн-33	2	

Ведомость расхода стали на дополнительные закладные изделия на элемент, кг

Марка элемента	Изделия закладные					Всего
	Арматура класса		Прокат марки			
	А-III		Вст3 кп2			
	ГОСТ 5781-82		ГОСТ 103-76			
	ф 12	Итого	-18х130		Итого	
Р 3.57-а	1.76	1.76	3.06		3.06	4.82

1. Покрытие поверхности закладных деталей гор ц. 50-60
2. Знак ⊗ нанести несмываемой краской.

Привязан			
Инв N			

Провер	Зайцева	
Ст инж	Киселева	
Рук гр	Зайцева	
ГИП	Пигарман	
Н контр	Данилевский	
Нач отд	Красавин	

ТП 902-5-49.88 кн.и. 22. 00

Ригель (Р3. 57-а)

Стадия	Масса	Масштаб
Р	770	-
Лист 1	Листов 1	

ЦНИИЭП инженерного оборудования г. Москва

22890-04 22

Копировал Родаевская Формат А3

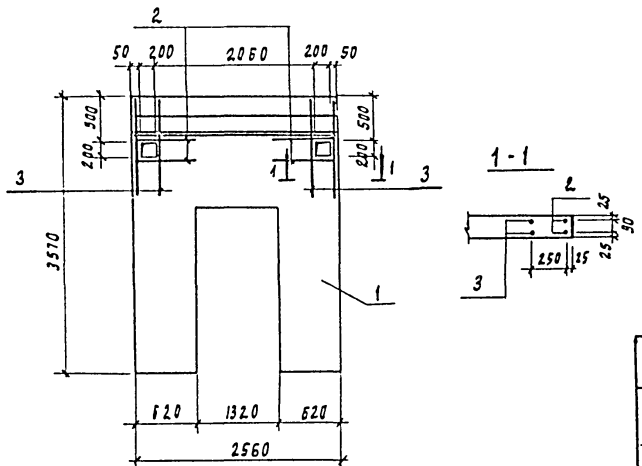

Формат	Зона	Поз	Обозначение	Наименование	Кол	Примеч.
				Сборочные единицы		
		1	1.020-1/83. 4-1 30	Диафрагма жесткости 1ДП 26.36	1	
				Детали		
БЧ		2	ТП 902-5-49.88 – КЖ.И. 23.01	А-III-8- ГОСТ 5781-82 ℓ = 1420	8	0.56 кг
БЧ		3	.02	А-III-8- ГОСТ 5781-82 ℓ = 1200	4	0.47 кг

Ведомость деталей

№№ поз	Эскиз
2	710 (110)

Ведомость расхода стали на дополнительные закладные детали, кг

Марка элемента	Изделия закладные				
	Арматура класса А-III ГОСТ 5781-82				Всего
	ф8			Итого	
1ДП 26.36-а	6.4			6.4	6.4

Обозначение	Марка
ТП 902-5-43.88 -КЖ.И. 23.00	1ДП26-36-а

Привязан

Инв. №

Провер	Зайцева	
Т. конт	Ананьева	
Рук. гр	Зайцева	
Р.П.	Лисьман	
Н. контр	Данилевский	
Нач. отд	Красавин	

ТП 902-5-49.88 -КЖ.И. 23.00

Диафрагма жесткости (1ДП 26.36-а)

Стадия	Масса	Масштаб
Р	2630	1:50
Лист 1	Листов 1	

ЦНИИЭП инженерного оборудования г. Москва

22890-04 23

Копировал Родлевская

Формат А3

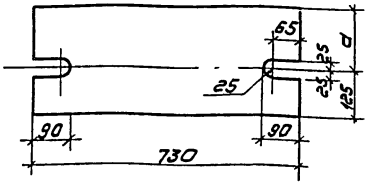

Покрытие - гор. Ц50-60

Обозначение	Марка	Размеры d		Масса ед., кг
ТП 902-5-49.88 КЖИ 100.00	МС1	125		28.6
-01	МС2	205		37.8

Привязан

Инв.№

Пров.	Зайцева		
Ст. инж.	Киселева		
Рук. гр	Зайцева		
ГИП	Письман		
Н. контр	Даниалевский		
Нач. отд	Красавин		

ТП 902-5-49.88 КЖИ. 100.00

Элемент соединительный (МС1, МС2)

Стадия	Масса	Масштаб
Р	см. таблицу	1:10

Лист 1 Листов 1

Лист 6-20 ГОСТ 19903-74 ℓ=730
В ст 3 кл 2-1 ГОСТ 19637-79

ЦНИИЭП инженерного оборудования г. Москва

Формат А4

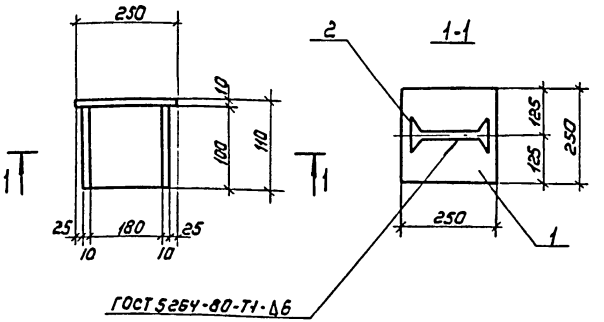

Формат	Зона	Поз.	Обозначение	Наименование	Кол	Примечание
				Детали		
Б4		1	ТП 902-5-49.88 -КЖИ 110.00	Лист: Б-10 х 250 ГОСТ 19903-74 / В ст 3 кл 2 ГОСТ 14637-79 ℓ=250	1	4.9 кг
Б4		2	.01	Двутавр 20 ГОСТ 8239-72 / В ст 3 кл 2 ГОСТ 535-79 ℓ=200	1	2.1 кг

1. Покрытие - гор. Ц50-60
2. Сварку производить электродами типа Э-42 ГОСТ 9467-75

Инв.№ подл. | Подпись и дата | Взам. инв.№

Провер.	Зайцева		
Ст. инж.	Киселева		
Рук. гр.	Зайцева		
ГИП	Письман		
Н. контр	Даниалевский		
Нач. отд	Красавин		

ТП 902-5-49.88 КЖИ. 110.00

Элемент соединительный МС3

Стадия	Масса	Масштаб
Р	7.0	1:10

Лист 1 Листов 1

ЦНИИЭП инженерного оборудования г. Москва

Копировал: Каршунова 22890-04 24 Формат А4

Развертка

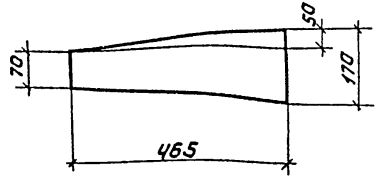

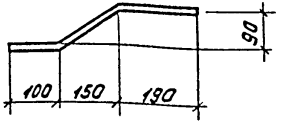

Покрытие - гор. Ц 50-60.

ПРИВЯЗАН

ИНВ №

Провер.	Зайцева	[signature]	
Ст. инж.	Киселева	[signature]	
Рук. гр.	Зайцева	[signature]	
ГИП	Письман	[signature]	
Н. контр.	Данилевский	[signature]	
Нач. отд.	Красавин	[signature]	

ТП 902-5-49.88 КЖИ 120 00

ЭЛЕМЕНТ СОЕДИНИТЕЛЬНЫЙ МС4

Стадия	Масса	Масштаб
Р	4,4	1:10

Лист 1 Листов 1

Лист Б-20 ГОСТ 19903-74 / В СТ3 КП2-I ГОСТ 14631-79 Е-165

ЦНИИЭП инженерного оборудования г. Москва

Формат А4

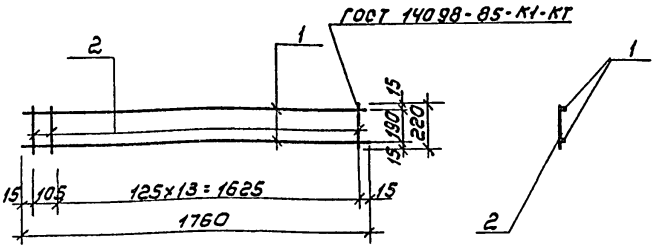

Формат	Зона	Поз.	Обозначение	Наименование	Кол	Примечание
				Детали		
Б4		1	ТП 902-5-49.88 -КЖИ.130.01	А-III-16-ГОСТ 5781-82, Е=1760	2	2,78кг
Б4		2	02	А-I-6-ГОСТ 5781-82, Е=220	15	0,05кг

ПРИВЯЗАН

ИНВ №

ИНВ № ПОДЛ. | ПОДПИСЬ И ДАТА | ВЗАМ. ИНВ №

Провер.	Зайцева	[signature]	
Ст. инж.	Киселева	[signature]	
Рук. гр.	Зайцева	[signature]	
ГИП	Письман	[signature]	
Н. контр.	Данилевский	[signature]	
Нач. отд.	Красавин	[signature]	

ТП 902-5-49.88 КЖИ. 130.00

КАРКАС Кр-1

Стадия	Масса	Масштаб
Р	3.53	1:10

Лист 1 Листов 1

ЦНИИЭП инженерного оборудования г. Москва

Копировал: Коршунова 22890-04 25 Формат: А4

ГОСТ 14098-85-К1-КТ

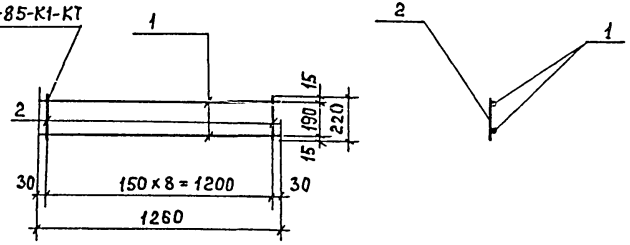

Формат	Зона	Поз.	Обозначение	Наименование	Кол.	Примеч.
				Детали		
БЧ		1	ТП 902-5-49.88 КЖИ. 140.-01	А-III-12-ГОСТ 5781-82, ℓ=1260	2	1,12 кг
БЧ		2	-02	А-I-6-ГОСТ 5781-82, ℓ=220	9	0,05 кг

Привязан

Инв. №

Провер.	Зайцева		
Ст. инж.	Киселева		
Рук. гр.	Зайцева		
ГИП	Письман		
Н. контр	Данилевский		
Нач. отд	Красавин		

ТП 902-5-49.88 КЖИ. 140.00

Каркас Кр 2

Стадия	Масса	Масштаб
Р	2,10	1:10

Лист 1 | Листов 1

ЦНИИЭП инженерного оборудования г. Москва

Формат А4

ГОСТ 14098-К1-КТ

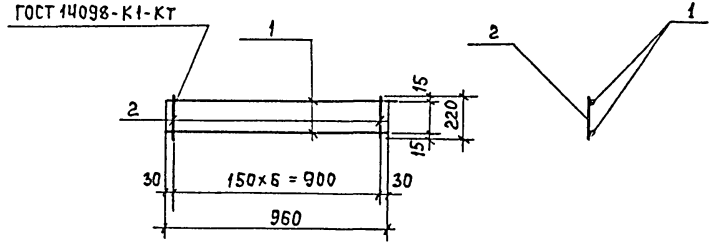

Формат	Зона	Поз.	Обозначение	Наименование	Кол.	Примеч.
				Детали		
БЧ		1	ТП 902-5-49.88 КЖИ. 150-01	А-III-12-ГОСТ 5781-82; ℓ=960	2	0,85 кг
БЧ		2	-02	А-I-6-ГОСТ 5781-82; ℓ=220	7	0,05 кг

Привязан

Инв. №

Взам. инв. N | Подпись и дата | Инв. № подл.

Провер.	Зайцева		
Ст. инж	Киселева		
Рук гр.	Зайцева		
ГИП	Письман		
Н. контр	Данилевский		
Нач. отд	Красавин		

ТП 902-5-49.88 КЖИ. 150.00

Каркас Кр 3

Стадия	Масса	Масштаб
Р	2,05	1:10

Лист 1 | Листов 1

ЦНИИЭП инженерного оборудования г. Москва

Формат А4

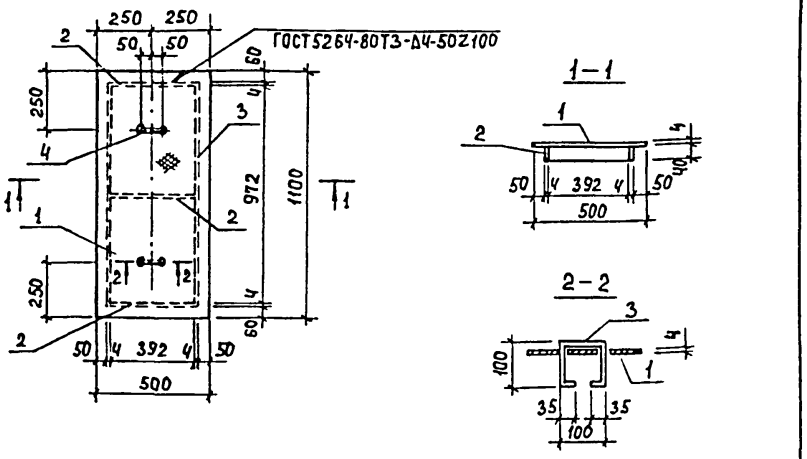

Формат	Зона	Поз.	Обозначение	Наименование	Кол.	Примеч.
				Детали		
БЧ		1	ТП 902-5-49.88 -КЖИ. 160.-01	Лист ромб К-40х500х1000 ГОСТ 8568-77 Бст3кп2	0.55м²	23.8 кг
БЧ		2	-02	Полоса Б-4х40 ГОСТ 103-76 Бст3кп2-III ГОСТ 535-79 ℓ=400	3	0.5 кг
БЧ		3	-03	Полоса Б-4х40 ГОСТ 103-76 Бст3кп2-I ГОСТ 535-79 ℓ=980	2	1.24 кг
БЧ		4	-04	А-I-10-ГОСТ 5781-82 ℓ=370	2	0.23 кг

Изделие окрасить масляной краской (ГОСТ 8292-85)
за 2 раза по грунту ГФ-021
(ГОСТ 25129-82).

Привязан

Инв.№

ТП 902-5-49.88 КЖИ. 160.00

Провер.	Зайцева	
Техник	Исаева	
Рук.гр.	Зайцева	
ГИП	Письман	
Н.контр.	Данилевский	
Нач.отд	Красавин	

Щит металлический Щ2

Стадия	Масса	Масштаб
Р	28.2	1:20
Лист 1	Листов 1	

ЦНИИЭП инженерного оборудования г. Москва

Формат А4

Альбом

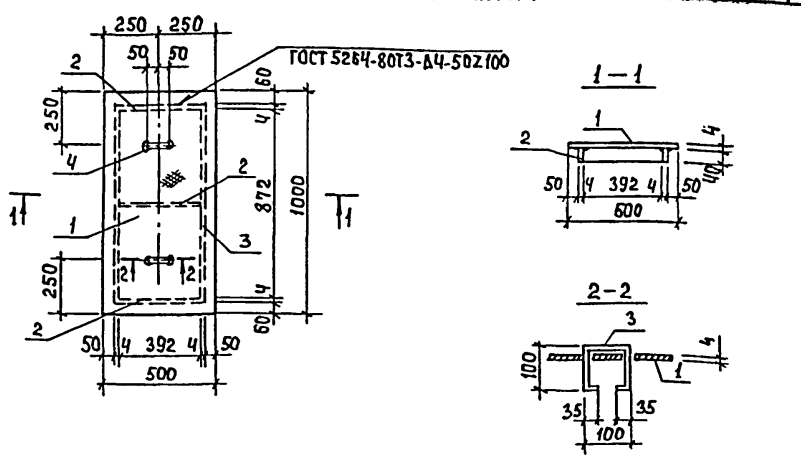

Формат	Зона	Поз.	Обозначение	Наименование	Кол.	Примеч.
				Детали		
БЧ		1	ТП 902-5-49.88 -КЖИ.170.01	Лист ромб К-40х500х1000 ГОСТ 8568-77 Бст3кп2	0.5м²	21.6 кг
БЧ		2	02	Полоса Б-4х40 ГОСТ 103-76 Бст3кп2-III ГОСТ 535-79 ℓ=400	3	0.5 кг
БЧ		3	03	Полоса Б-4х40 ГОСТ 103-76 Бст3кп2-I ГОСТ 535-79 ℓ=880	2	1.11 кг
БЧ		4	04	А-I-10-ГОСТ 5781-82 ℓ=370	2	0.23 кг

Изделие окрасить масляной краской (ГОСТ 8292-85)
за 2 раза по грунту ГФ-021
(ГОСТ 25129-82).

Привязан

Инв.№

Инв.№подл | Подпись и дата | Взам.инв.№

ТП 902-5-49.88 КЖИ. 170.00

Провер.	Зайцева	
Техник	Исаева	
Рук.гр.	Зайцева	
ГИП	Письман	
Н.контр.	Данилевский	
Нач.отд	Красавин	

Щит металлический Щ1

Стадия	Масса	Масштаб
Р	25.3	1:20
Лист 1	Листов 1	

ЦНИИЭП инженерного оборудования г. Москва

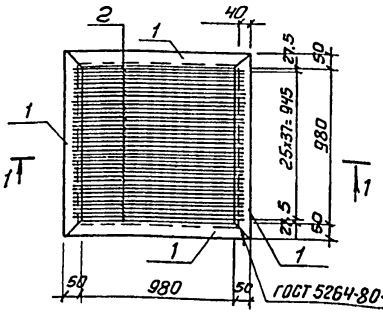

Разрез 1-1

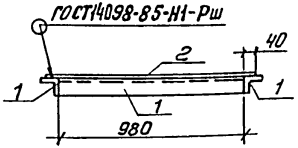

Форм.	Зона	Поз.	Обозначение	Наименование	Кол.	Примеч.
				Детали		
БЧ		1	ТП 902-5-49.88 КЖИ.180.01	Уголок $\frac{\text{Б-50х50х5 ГОСТ 8509-86}}{\text{Вст3кп2-1 ГОСТ 535-79}}$ ℓ=1080	4	4.1кг
БЧ		2	02	А-I-12-ГОСТ 5781-82 ℓ=1060	38	0.9кг

Металлическое изделие покрасить масляной краской (ГОСТ 8292-75) за 2 раза по грунту ГФ-021 (ГОСТ 25129-82).

Привязан

Инв. №

Взам. инв. №

Подп. и дата

Инв. № подл.

Провер.	Зайцева		
Техник	Исаева		
Рук. гр.	Зайцева		
ГИП	Письман		
Н. контр.	Данилевский		
Нач. отд	Красавин		

ТП 902-5-49.88 – КЖ.И.180.00

Решетка Р1

Стадия	Масса	Масштаб
Р	50.6	1:20

Лист 1 Листов 1

ЦНИИЭП инженерного оборудования г. Москва

Формат А4

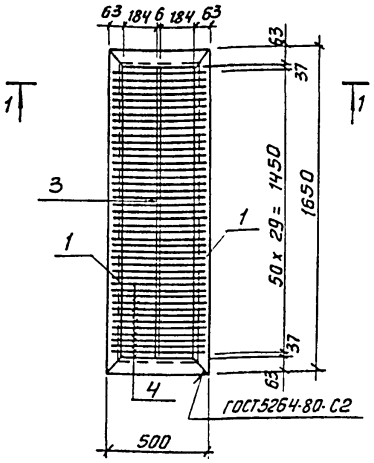

1-1

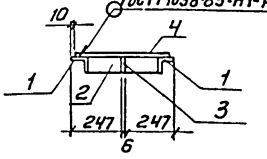

Формат	Зона	Поз.	Обозначение	Наименование	Кол.	Примеч.
				Детали		
		1	ТП 902-5-49.88 КЖИ.190.01	Уголок $\frac{\text{Б-63х63х5 ГОСТ 8509-86}}{\text{Вст3кп2-1 ГОСТ 535-79}}$ ℓ=1650	2	7.9кг
		2	02	Уголок $\frac{\text{Б-63х63х5 ГОСТ 8509-86}}{\text{Вст3кп2-1 ГОСТ 535-79}}$ ℓ=500	2	2.4кг
		3	03	Полоса $\frac{\text{Б 6х60-ГОСТ 103-76}}{\text{Вст3кп2-1 ГОСТ 535-79}}$ ℓ=1522	1	4.3кг
		4	04	А-I-16-ГОСТ 5781-82 ℓ=480	30	0.76кг

Металлические конструкции окрасить масляной краской (ГОСТ 8292-75) за 2 раза по грунту ГФ-021 (ГОСТ 25129-82).

Привязан

Инв. №

Провер.	Зайцева		
Техник	Исаева		
Рук. гр.	Зайцева		
ГИП	Письман		
Н. контр.	Данилевский		
Нач. отд	Красавин		

ТП 902-5-49.88 КЖ.И.190.00

Металлический щит Щ3

Стадия	Масса	Масштаб
Р	47.7	1:20

Лист 1 Листов 1

ЦНИИЭП инженерного оборудования г. Москва

Копировал: Антипова 22890-04 28 Формат А4

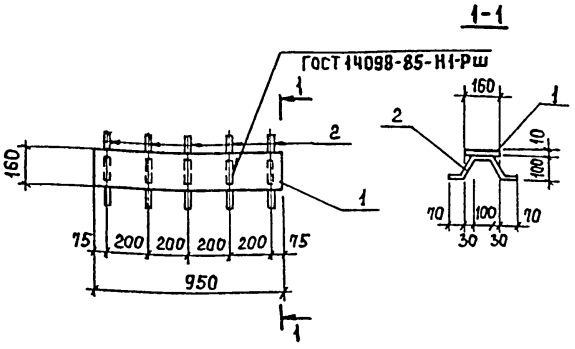

Форм.	Зона	Поз.	Обозначение	Наименование	Кол.	Примеч.
				Детали		
БЧ		1	ТП 902-5-49.88 КЖИ.200.01	Полоса $\frac{Б-10\times160\ ГОСТ\ 103-76}{Вст3кп2-1\ ГОСТ\ 535-79}$ ℓ=950	1	12.0 кг
БЧ		2	02	А-III-8-ГОСТ 5781-82 ℓ=450	5	0,2 кг

1. В спецификации в графе „примечание" указана масса одной детали.
2. Сварку производить электродами типа Э-42 по ГОСТ 9467-75.
3. Закладную деталь покрасить масляной краской (ГОСТ 8292-85) за 2 раза по грунту ГФ-021 (ГОСТ 25129-82).

Привязан

Инв.№

Провер.	Зайцева		
Ст. инж.	Киселева		
Рук. гр.	Зайцева		
ГИП	Письман		
Н. контр.	Данцевский		
Нач. отд.	Красавин		

ТП 902-5-49.88 КЖИ.200.00

Изделие закладное МН1

Стадия	Масса	Масштаб
Р	13,0	1:20

Лист 1 | Листов 1

ЦНИИЭП инженерного оборудования г. Москва

Формат А4

Альбом

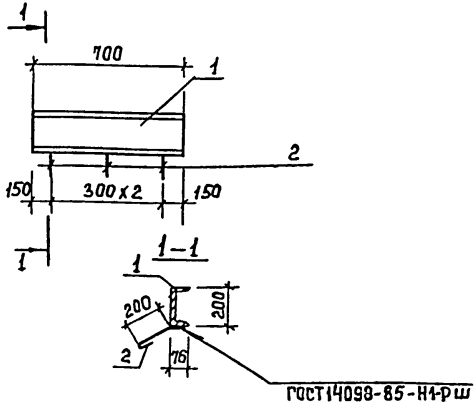

Форма	Зона	Поз.	Обозначение	Наименование	Кол.	Примеч.
				Детали		
БЧ		1	ТП 902-5-49.88 КЖИ.210.01	Швеллер $\frac{20\ ГОСТ\ 8240-72}{Вст3кп2\ ГОСТ\ 535-79}$ ℓ=700	1	12,9 кг
БЧ		2	02	А-I-6-ГОСТ 5781-82 ℓ=300	3	0,07 кг

Изделие окрасить масляной краской (ГОСТ 8292-85) за 2 раза по грунту ГФ-021 (ГОСТ 25129-82).

Привязан

Инв.№

Взам. инв.№ | Подпись и дата | Инв.№ подл.

Провер.	Зайцева		
Ст. инж.	Киселева		
Рук. гр.	Зайцева		
ГИП	Письман		
Н. контр.	Данцевский		
Нач. отд.	Красавин		

ТП 902-5-49.88 КЖИ.210.00

Изделие закладное МН2

Стадия	Масса	Масштаб
Р	13,1	1:20

Лист 1 | Листов 1

ЦНИИЭП инженерного оборудования г. Москва

Формат А4

Сечение 1-1

Рис. 1

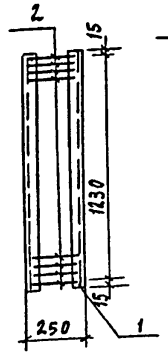

Рис. 2

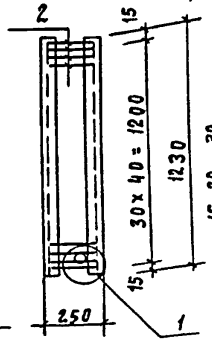

Съемная крышка

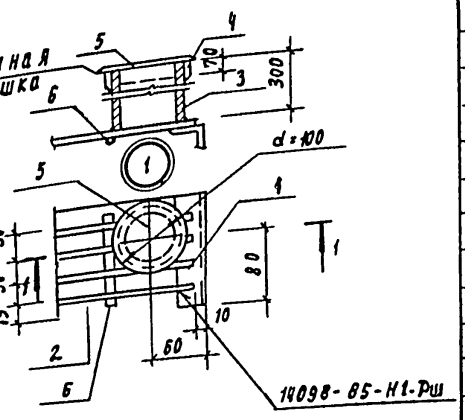

Формат	Зона	Поз	Обозначение	Наименование	Кол	Примеч
				Детали		
		1		Швеллер 12 ГОСТ 8240-72 / Ст.3кп2-1 ГОСТ 535-79; ℓ = 1230	2	12.60
		2		А-III-8 ГОСТ 5781-82, ℓ = 240	50	0.1
				Переменные данные для исполнений		
			ТП 902-5-49.88	КЖИ 220.00		
				отсутствуют		
				КЖИ. 220.00-01		
				Деталь		
		3	ТП 902-5-49.88 -КЖИ.220.01	Труба 70х3 ГОСТ 8732-78 / Ст3кп2 ГОСТ 8731-74; ℓ = 300	1	2.8
		4	220.02	Полоса 5х70 ГОСТ 103-76 / Ст3кп2-1 ГОСТ 535-79; ℓ = 260	1	0.07
		5	220.03	Полоса 5х100 ГОСТ 103-76 / Ст3кп2-1 ГОСТ 535-79; ℓ = 100	1	0.04
		6	220.04	А-III-8 ГОСТ 5781-82; ℓ = 90	1	0.03

Обозначение	Марка	Рис	Масса кг
ТП 902-5-49.88 – КЖИ. 220.00	Р2	1	30.58
- 01	Р3	2	33.52

Покрытие: металлоконструкции покрыть эмалью (ТУ 6310-1052-75) за 2 раза по грунтовке ВЛ-02 (ГОСТ 12707-77)

Привязан

Инв. №

Провер.	Зайцева	
Ст. инж.	Киселева	
Рук. гр.	Зайцева	
ГИП	Письман	
Н. контр.	Даниалевский	
Нач. отд.	Красавин	

ТП 902-5-49.88 КЖИ. 220.00

Решетка металлическая (Р2; Р3)

Стадия	Масса	Масштаб
Р	рм. таблицы	1:25
Лист 1	Листов 1	

ЦНИИЭП инженерного оборудования г. Москва

22890-04 30

Копировал Подлевская

Формат А3

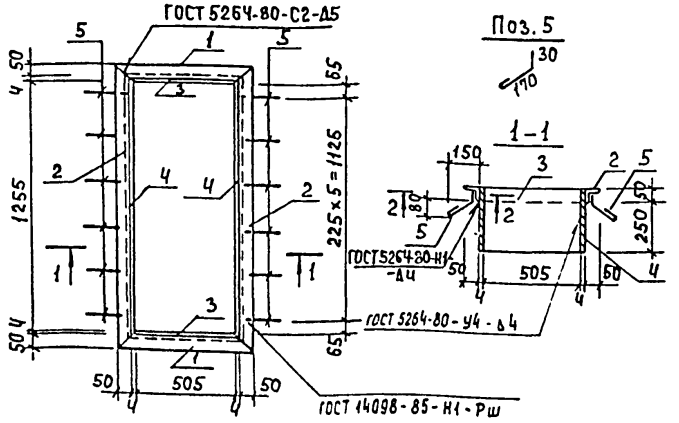

Формат	Зона	Поз.	Наименование	Обозначение	Кол.	Примеч.
				Детали		
БЧ		1	ТП 902-5-49.88 -КЖИ.230.01	Уголок Б-50х50х5 ГОСТ 8509-86 Вст3кп2-Т ГОСТ 535-79 ℓ=615	2	2,3 кг
БЧ		2	02	Уголок Б-50х50х5 ГОСТ 8509-86 Вст3кп2-Т ГОСТ 535-79 ℓ=1365	2	5.1 кг
БЧ		3	03	Лист Б Ч х300 ГОСТ 19903-74 Вст3кп2 ГОСТ 14637-79 ℓ=505	2	4.8 кг
БЧ		4	04	Лист Б Ч х300 ГОСТ 19903-74 Вст3кп2 ГОСТ 14637-79 ℓ=1255	2	11.9 кг
БЧ		5	05	А-I-Б-ГОСТ 5781-82 ℓ=250	12	0,05 кг

Изделие окрасить масляной краской (ГОСТ 8292-85) за 2 раза по грунту ГФ-021 (ГОСТ 25129-82).

Привязан

Инв.№

ТП 902-5-49.88 КЖИ. 230.00

Проверил	Зайцева	
Ст.инж.	Киселева	
ГИП	Письман	
Н.контр.	Данилевский	
Нач.отд.	Красавин	

Рамка металлическая РМ1

Стадия	Масса	Масштаб
Р	48.8	1:10

Лист 1 Листов 1

ЦНИИЭП инженерного оборудования г. Москва

Формат А4

gost.e-ecolog.ru

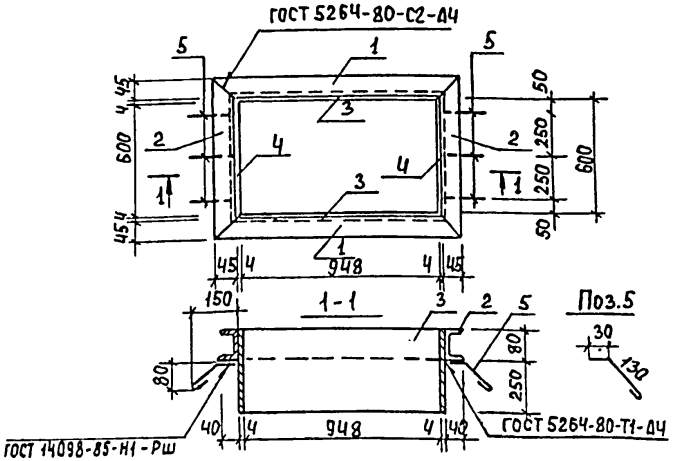

Формат	Зона	Поз.	Наименование	Обозначение	Кол.	Примеч.
				Детали		
БЧ		1	ТП 902-5-49.88 -КЖИ.240.01	Швеллер 10 ГОСТ 8240-72 Вст3кп2 ГОСТ 535-79 ℓ=1048	2	9.00 кг
БЧ		2	02	Швеллер 10 ГОСТ 8240-72 Вст3кп2 ГОСТ 535-79 ℓ=698	2	5.99 кг
БЧ		3	03	Лист Б -Ч х210 ГОСТ 19903-74 Вст3кп2 ГОСТ 14637-79 ℓ=956	2	6.33 кг
БЧ		4	04	Лист Б -Ч х210 ГОСТ 19903-74 Вст3кп2 ГОСТ 14637-79 ℓ=609	2	4.01 кг
БЧ		5	05	А-I-Б-ГОСТ 5781-82 ℓ=240	6	0,05 кг

Изделие окрасить масляной краской (ГОСТ 8292-85) за 2 раза по грунту ГФ-021 (ГОСТ 25129-82).

Привязан

Инв.№

Инв.№подл. | Подпись и дата | Взам.инв.№

ТП 902-5-49.88 КЖИ. 240.00

Провер.	Ананьева	
Ст.инж.	Киселева	
ГИП	Письман	
Н.контр.	Данилевский	
Нач.отд.	Красавин	

Рамка металлическая РМ2.

Стадия	Масса	Масштаб
Р	51.0	1:10

Лист 1 Листов 1

ЦНИИЭП инженерного оборудования г. Москва