Типовой проект
902-5-48.88

КОРПУС ОБЕЗВОЖИВАНИЯ ОСАДКА СТОЧНЫХ ВОД С 4 ЛЕНТОЧНЫМИ ФИЛЬТР-ПРЕССАМИ ТИПА ЛМП10-1Г-01

Альбом III

gost.e-ecolog.ru

ЦЕНТРАЛЬНЫЙ ИНСТИТУТ ТИПОВОГО ПРОЕКТИРОВАНИЯ
ГОССТРОЯ СССР

Москва, А-445, Смольная ул., 22

Сдано в печать II 1989 года

Заказ №1649 Тираж 250 экз

ТИПОВОЙ ПРОЕКТ

902-5-48.88

КОРПУС ОБЕЗВОЖИВАНИЯ ОСАДКА СТОЧНЫХ ВОД С 4 ЛЕНТОЧНЫМИ ФИЛЬТР-ПРЕССАМИ ТИПА АМП10-1Г-01

СОСТАВ ПРОЕКТА:

Альбом I – Пояснительная записка. (из типового проекта 902-5-49.88)
Альбом II – Технологические, санитарно-технические решения. Нестандартизированное оборудование.
Альбом III – Архитектурно-строительные решения. Конструкции железобетонные и металлические.
Альбом IV – Строительные изделия. (из типового проекта 902-5-49.88)
Альбом V – Электротехнические решения. Автоматизация. Связь и сигнализация. (из типового проекта 902-5-49.88
Альбом VI – Спецификации оборудования.
Альбом VII – Ведомости потребности в материалах.
Альбом VIII – Сметы. Часть I. Часть II.

Примененные типовые материалы
7.902-4 бак разрыва струи емкостью 180 литров

Разработан проектным институтом
ЦНИИЭП инженерного оборудования

Главный инженер института А. Кетаов
Главный инженер проекта В. Локтюшин

Утвержден Госграждастроем
приказ № 361 от 3 ноября 1986 г.

АЛЬБОМ III

© ЦИТП Госстроя СССР, 1989

Привязан

Инв.№

Типовой проект 902-5-48.88 Альбом III

Содержание альбома

Марка	Наименование	Стр.
	Содержание альбома	2
	Архитектурные решения	
АР-1	Общие данные	3
АР-2	Планы на отм. 0.000; -3.000; -3.600	4
АР-3	Разрезы 1-1; 2-2. Узлы I, II, III	5
АР-4	Фасады 1-6; А-Н; 6-1; Н-А	6
АР-5	Фрагменты 1 и 2	7
АР-6	Ведомость и спецификация перемычек	8
	Ведомость проемов ворот и дверей. Спецификация элементов заполнения проемов	
АР-7	План кровли; план полов на отм. 0.000 и 3.600	9
	Экспликация полов. Ведомость отделки помещений	
АР-8	Планы перегородок на отм. 0.000 и 3.600	10
	Спецификация сборных перегородок. Узлы IV, V, VI	
	Конструкции железобетонные	
КЖ-1	Общие данные (начало)	11
КЖ-2	Общие данные (продолжение)	12
КЖ-3	Общие данные (окончание)	13
КЖ-4	Схема расположения фундаментов, фундаментных балок и подпорных стен	14
КЖ-5	Схема расположения фундаментов, фундаментных балок и подпорных стен. Сечения	15
КЖ-6	Опалубочный чертеж Фм1... Фм6	16
	Фм1, Фм2. Армирование.	
КЖ-7	Фм3... Фм6 Армирование	17
КЖ-8	Фм7. Опалубочный чертеж. Армирование	18
КЖ-9	Фундаменты Фм8... Фм11. Опалубочный чертеж	19
КЖ-10	Фундаменты Фм12... Фм14. Опалубочный чертеж	20
КЖ-11	Фундаменты Фм15, Фм16, Фм17	21
	Опалубочный чертеж	
КЖ12	Фундаменты Фм8, Фм9, Фм10	22
	Армирование	
КЖ-13	Фундаменты Фм11; Фм12. Армирование	23
КЖ-14	Фундаменты Фм13, Фм14 Армирование.	24
КЖ-15	Фундаменты Фм15... Фм17. Армирование.	25
КЖ-16	Фундаменты Фм18, Фм19, Фм20	26
	Армирование.	
КЖ-17	Схема расположения подпольного канала	27
	и приямка в осях 1...3; Д... И	
КЖ-18	Схема расположения фундаментов под	28
	оборудование в осях 1...7; А...Г	
КЖ19	Фундаменты Фо 1... Фо4	29
	Опалубочный чертеж	
КЖ-20	Фундаменты Фо5... Фо9	30
	Опалубочный чертеж.	
КЖ-21	Схема расположения колонн и балок	31
	покрытия в осях 1...7; А...Г	
КЖ-22	Схема расположения плит покрытия	32
	в осях 1...7; А-Г	
КЖ-23	Схемы расположения стеновых панелей	33
	по осям А; Г; 1; 7	
КЖ-24	Схема расположения колонн, диафрагм	34
	жесткости, ригелей на отм. 3.600 и	
	7.200 в осях 1...3; Д... И	
КЖ-25	Схемы расположения плит перекрытия	35
	и покрытия на отм. 3.600 и 7.200 в	
	осях 1...3; Д... И	
КЖ-26	Схемы расположения стеновых панелей	36
	по осям 1; 3; Д; И	
КЖ-27	Приточная венткамера на отм. 3.600	37
	в осях Е-Г у оси 1	
КЖ-28	Схема расположения лестничных маршей,	38
	проступей и верхней лестничной площадки в осях 2; И	
КЖ-29	Схема расположения монолитной	39
	лестничной площадки МП-1 у	
	оси „2."	
	Армирование. Узлы.	
КЖ30	КТП. Схема расположения каналов и приямков в осях Е-Ж; 2-3	40
	Конструкции металлические	
КМ-1	Общие данные	41
КМ-2	Техническая спецификация металла (начало)	42
КМ-3	Техническая спецификация металла (окончание)	43
КМ-4	Техническая спецификация металла на типовые конструкции	44
КМ-5	Ведомость металлоконструкций по видам профилей.	
КМ-6	Схемы расположения металлических площадок на отм 0,000; 4.100; 2.300	45
КМ-7	Металлические площадки. Сечения 1-1... 7-7	46
КМ-8	Схемы расположения металлических площадок. Узлы 1... 8.	47
КМ-9	Схема расположения металлических стоек. Сечения. Узел 1.	48
КМ-10	Наружная площадка. Схема расположения козырьков над воротами.	49
КМ-11	Схема расположения подвесных путей. сечения 1-1; 2-2	50
	Организация строительства	
ОС-1	Стройгенплан	51
ОС-2	График производства работ (начало)	52
ОС-3	График производства работ (окончание)	53

Альбом III

Ведомость рабочих чертежей основного комплекта марки АР

Лист	Наименование	Примечание
1	Общие данные	
2	Планы на отм. 0.000; -3.000; 3.600.	
3	Разрезы 1-1; 2-2. Узлы I; II; III	
4	Фасады 1-6; А-И; 6-1; И-А.	
5	Фрагменты 1 и 2.	
6	Ведомость и спецификация перемычек.	
	Ведомость проемов ворот и дверей. Спецификация	
	элементов заполнения проемов.	
7.	План кровли; План полов на отм. 0.000 и 3.600; Экспликация	
	полов. Ведомость отделки помещений.	
8.	Планы перегородок на отм. 0.000 и 3.600.	
	Спецификация сборных перегородок.	
	Узлы IV, V VI.	

Основные строительные показатели.

Наименование	Ед. изм.	Количество
Площадь застройки	м²	802.0
Общая площадь	м²	1049.0
Строительный объем здания	м³	6964.0
в том числе подземный	м³	354

Ведомость ссылочных и прилагаемых документов.

Обозначение	Наименование	Примечан.
ГОСТ 12506-81	Окна деревянные для производственных зданий.	
ГОСТ 6785-80	Плиты подоконные железобетонные.	
ГОСТ 11214-78	Окна и балконные двери деревянные с двойным остеклением для жилых и общественных зданий.	
ГОСТ 24698-81	Двери деревянные наружные для жилых и общественных зданий.	
1.136-10	Двери деревянные внутренние для жилых и общественных зданий	
1.435.9-17, вып.1	Ворота распашные. Ворота из трубчатого профиля.	
1.038.1-1, вып.1	Перемычки железобетонные для зданий с кирпичными стенами.	
2.436-17, вып.0,1	Узлы окон с деревянными переплетами по ГОСТ 12506-81.	
2.460-18, вып.1	Узлы покрытий одноэтажных производственных зданий с рулонными кровлями и железобетонными плитами.	
2.430-20, вып.0,1,2	Узлы стен из кирпича одноэтажных зданий промышленных предприятий	
1.431-6	Кирпичные перегородки для одноэтажных и многоэтажных производственных зданий.	
2.260-1 вып. 4	Детали покрытий общественных зданий.	
1.030.9-2 вып. 0.1.2.6.7	Перегородки панельных зданий промышленных и сельскохозяйственных предприятий.	
	Прилагаемые документы	
АР. ВМ.	Ведомость потребности материалов.	
АР. СО	Спецификация оборудования.	

Ведомость спецификаций

Лист	Наименование	Примечан.
АР-6	Спецификация элементов заполнения проемов.	
АР-6	Спецификация перемычек.	
АР-8	Спецификация сборных перегородок.	

Общие указания

1. Здание II степени огнестойкости.
2. За относительную отметку 0.000 принят уровень чистого пола 1-го этажа, соответствующий абсолютной отметке.
3. Ограждающие конструкции здания - керамзитобетонные панели γ=900 кг/м³, кирпичные вставки.
4. Кирпичные вставки, стены и перегородки выполняются из кирпича КР100/1800/15/ ГОСТ 530-80 на растворе марки 25.
5. Наружные поверхности панелей окрашиваются цементно-перхлорвиниловыми красками.
6. Наружные поверхности кирпичных вставок штукатурятся цементно-песчаным раствором М50 с разделкой швами и окраской под панели.
7. Горизонтальная гидроизоляция стен от капиллярной влаги осуществляется слоем цементно-песчаного раствора состава 1:2, толщиной 20мм на отм. -0.030.
8. Вокруг здания устраивается отмостка с асфальтовым покрытием шириной 0,75 м.
9. Оконные и дверные откосы в кирпичных стенах оштукатуриваются цементно-песчаным раствором М50 и окрашиваются цементно перхлорвиниловыми красками.
10. Столярные изделия окрашиваются масляной краской за 2 раза.
11. При производстве работ в зимнее время в проект должны быть внесены коррективы в соответствии со СНиП II-22-81; СНиП III-17-78; СНиП III-15-76.

Типовой проект разработан в соответствии с действующими нормами и правилами и предусматривает в части архитектурно-строительных решений мероприятия, обеспечивающие взрывную, взрывопожарную и пожарную безопасность при эксплуатации зданий.

Главный инженер проекта /Письман/

Инв. № подл. | Подпись и дата | Взам. инв. №

Привязан

Инв. №

Т.П. 902-5-48.88 АР

Провер.	Двойнина		
Ст. арх.	Галеева		
Рук. гр.	Двойнина		
ГИП	Письман		
Н. контр.	Шилова		
Нач. отд.	Красавин		

Корпус обезвоживания осадка сточных вод с 4 фильтр-прессами АМП 40-1Г-01

Стадия	Лист	Листов
Р	1	8

Общие данные

ЦНИИЭП инженерного оборудования г. Москва

22889-02 4

Копировал Еремченко Формат А2

Альбом III

План на отм. 0.000

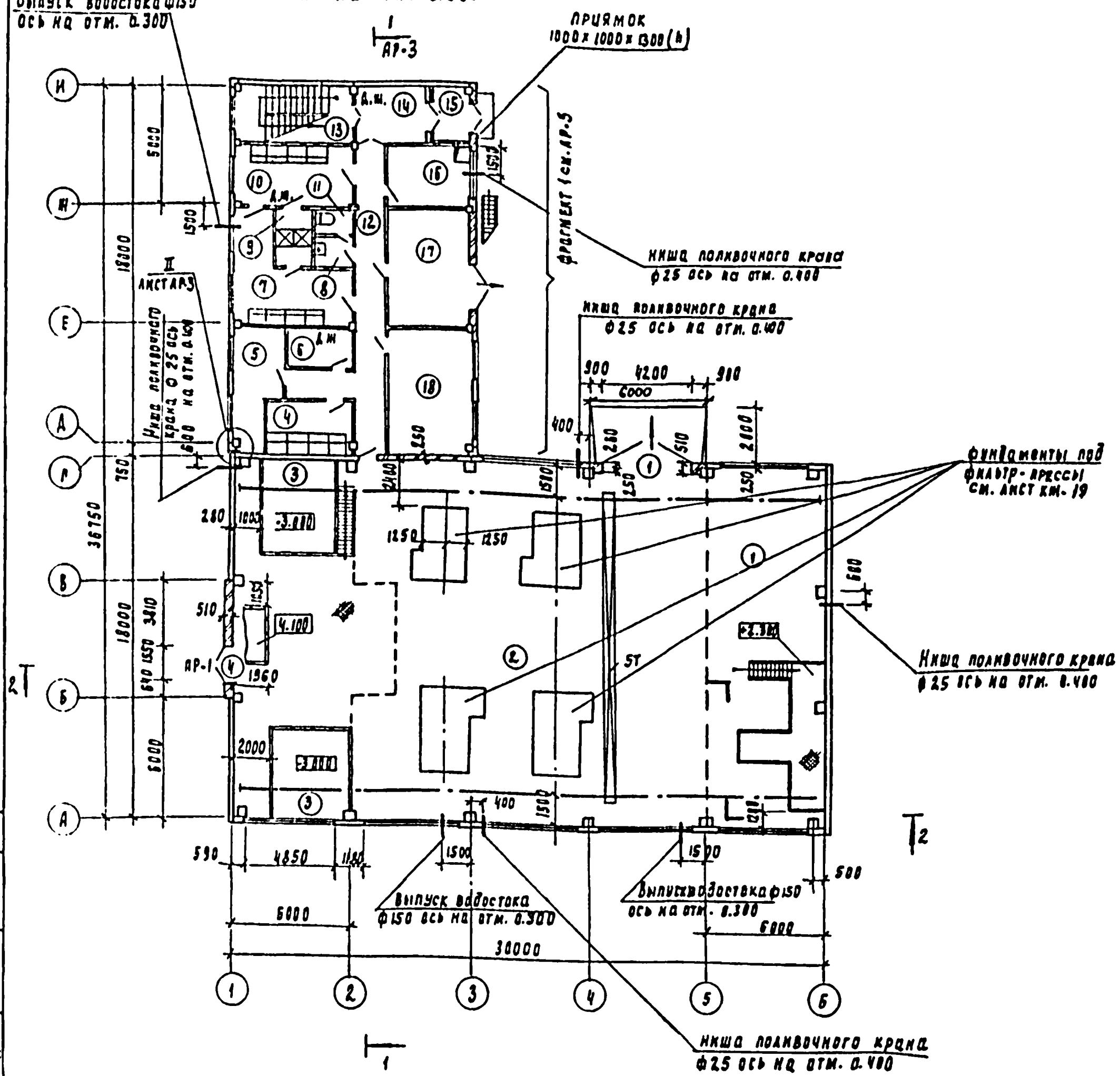

План на отм. 3.600

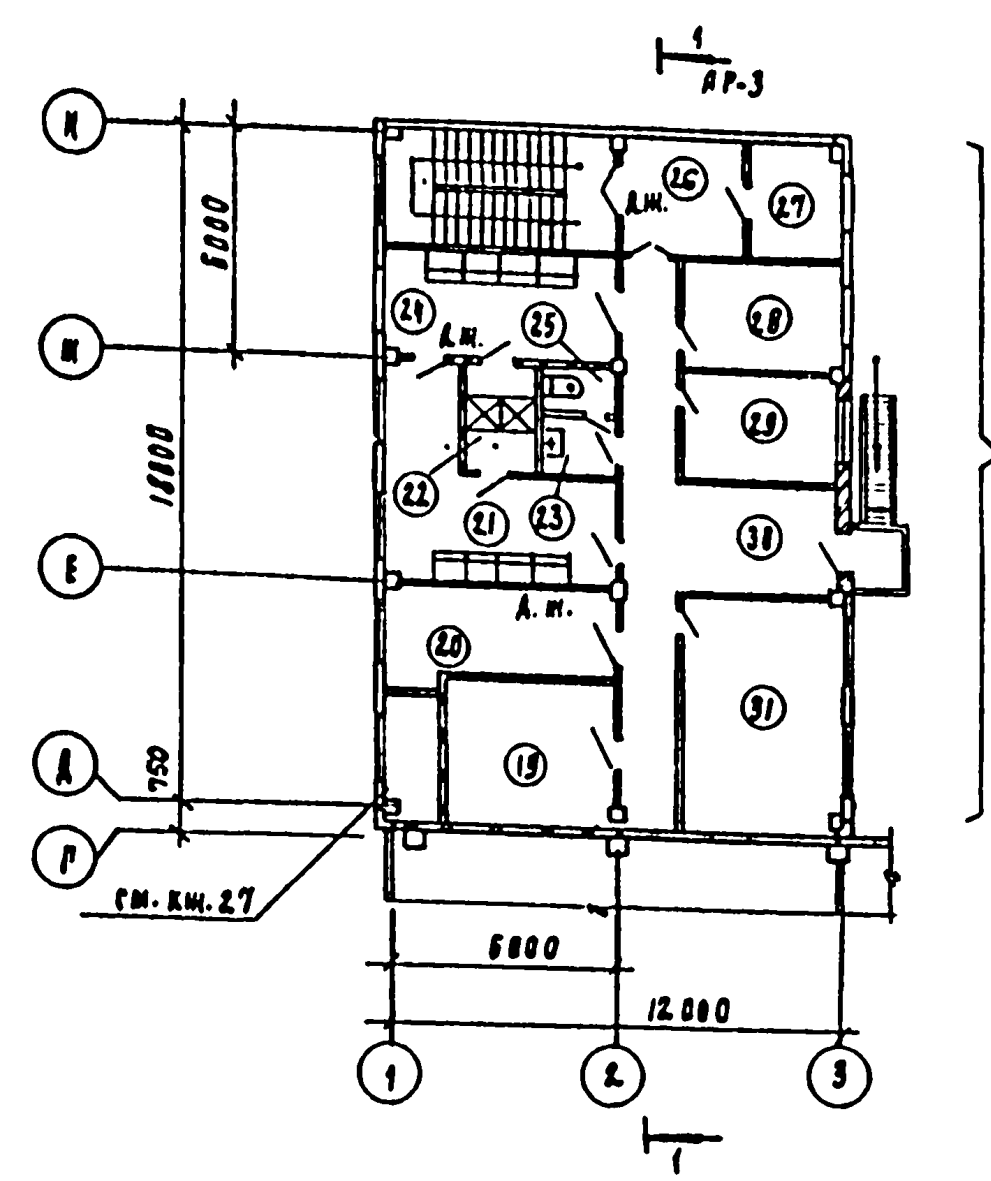

План на отм. 3.000

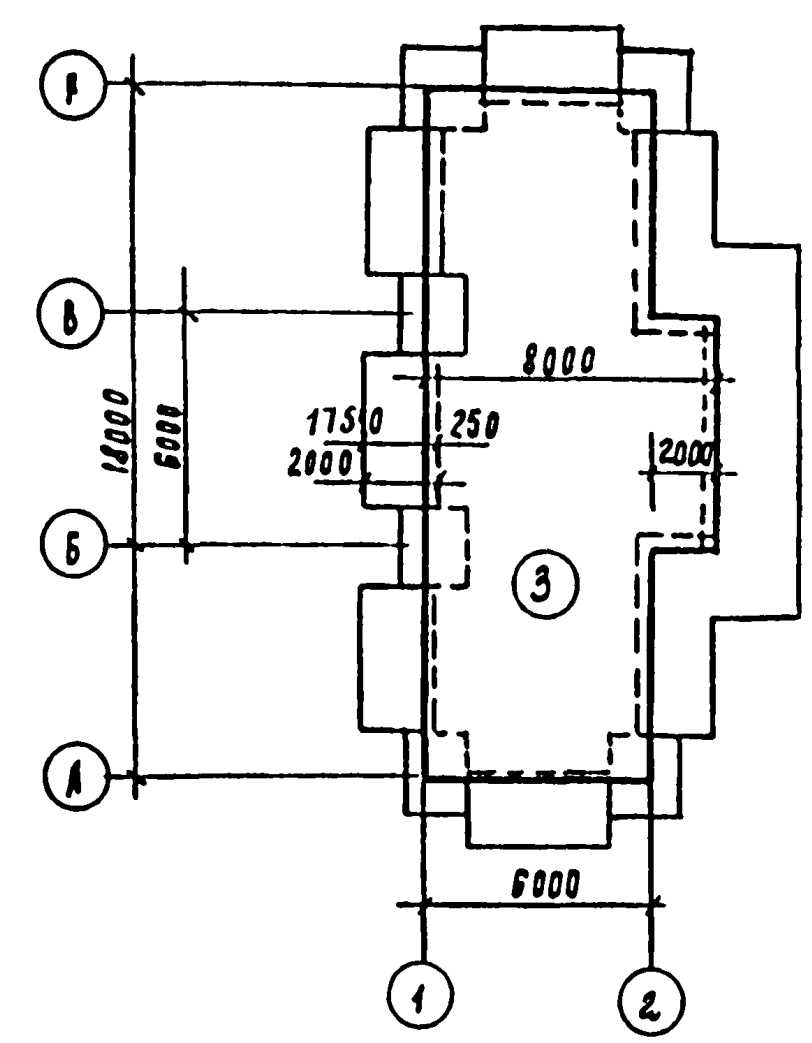

Экспликация помещений

Номер по плану	Наименование	Площадь м²	Категория производств по взрывной, взрыво-пожарной и пожарной опасности
1	Отделение реагентов		А
2	Зал фильтр-прессов	540.0	А
3	Насосное отделение	118.0	А
4	Помещение для сушки одежды	11.2	—
5	Кладовая грязной специальной одежды	16.2	—
6	Кладовая чистой специальной одежды	6.0	—
7	Женский гардероб специальной одежды	24.6	—
8	Женская умывальная	3.5	—
9	Женская душевая	5.4	—
10	Женский гардероб уличной и домаш-	17.6	—
	ней одежды		—
11	Женский туалет	1.6	—
12	Коридор	26.6	—
13	Лестничная клетка	19.0	—
14	Вестибюль	11.9	—
15	Тамбур	5.5	—
16	Помещение водопроводного и тепло-	12.5	А
	вого ввода		
17	КТП	25.2	В
18	Операторская	27.2	А
19	Венткамера	26.8	А
20	Приточная венткамера	12.8	А
21	Мужской гардероб специальной одежды	24.1	—
22	Мужская душевая	5.4	—
23	Мужская умывальная	3.5	—
24	Мужской гардероб уличной и домаш-	17.6	—
	ней одежды		—
25	Мужской туалет	1.62	—
26	Вестибюль	10.9	—
27	Кладовая хозинвентаря	7.8	В
28	Комната приема пищи	12.2	—
29	Комната начальника	12.4	—
30	Коридор	34.8	—
31	Комната обслуживающего персонала	27.2	—

1. В соответствии со СНиП 2.10.02-85 „Противопожарные нормы" п. 4.15 Двери марок ДС 21-9 ГТ - 1 шт, ДС 21-13 ГТ - 1 шт и ДС 19-9 ГТ - 3 шт - оборудовать закрывателем ЗД 1- ГОСТ 5091-78 и замком ЗН1А ГОСТ 5089-80, открывающимся изнутри без ключа. Замки и закрыватели включены в смету и в спецификацию оборудования к основному комплекту чертежей марки АР.

Согласовано			
Отдел КГ			
Отдел ВС	Горбачев		
Отдел ЭЛД	Мосесько		

Инв. № подл. | Подпись и дата | Взам. инв. №

Т.П. 902-5-48.88		АР
Проверил	Двойнина	
Ст. арх.	Гадеева	
Рук. группы	Двойнина	
ГИП	Письман	
Н. контр.	Шилова	
Нач. отд.	Красавин	

Привязан

Инв. №

Корпус обезвоживания осадка сточных вод с 4 фильтр-прессами АМП 10-1г-81	Стадия	Лист	Листов
	Р	2	
Планы на отм 0.000, -3.000, 3.600:	ЦНИИЭП инженерного оборудования г. Москва		

22889-02 5

Альбом III

Разрез 1-1

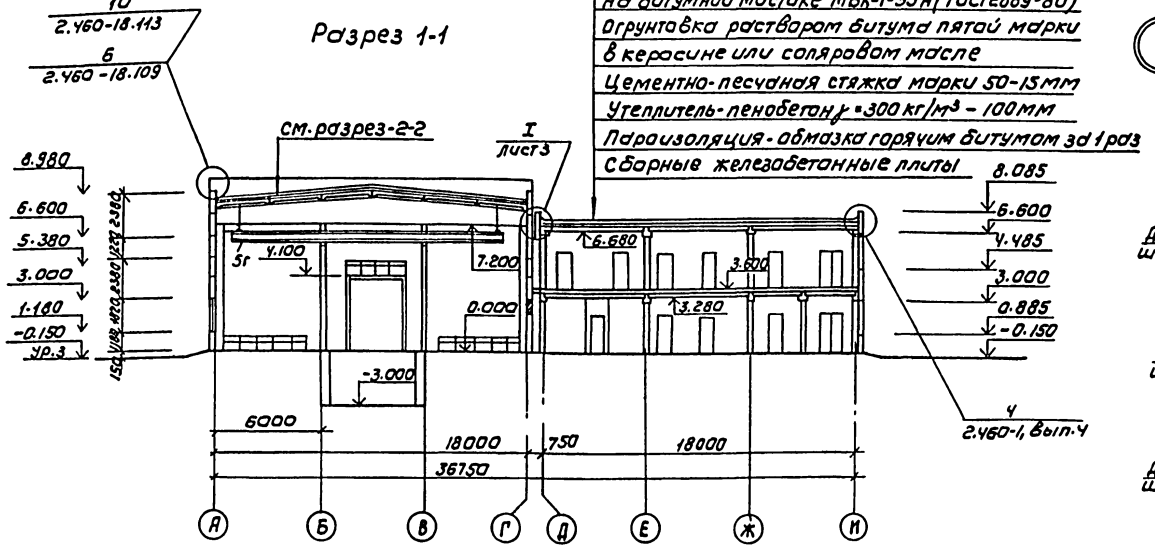

Слой гравия (ГОСТ 8268-82, Ғ 71100) на битумной мастике МБК-Г-55г (ГОСТ 2889-80) - 10мм
4 слоя рубероида кровельного РКП-350А (ГОСТ 10923-82) на битумной мастике МБК-Г-55А (ГОСТ 2889-80)
Огрунтовка раствором битума пятой марки в керосине или соляровом масле
Цементно-песчаная стяжка марки 50-15мм
Утеплитель-пенобетон γ = 300 кг/м³ - 100мм
Пароизоляция - обмазка горячим битумом за 1 раз
Сборные железобетонные плиты

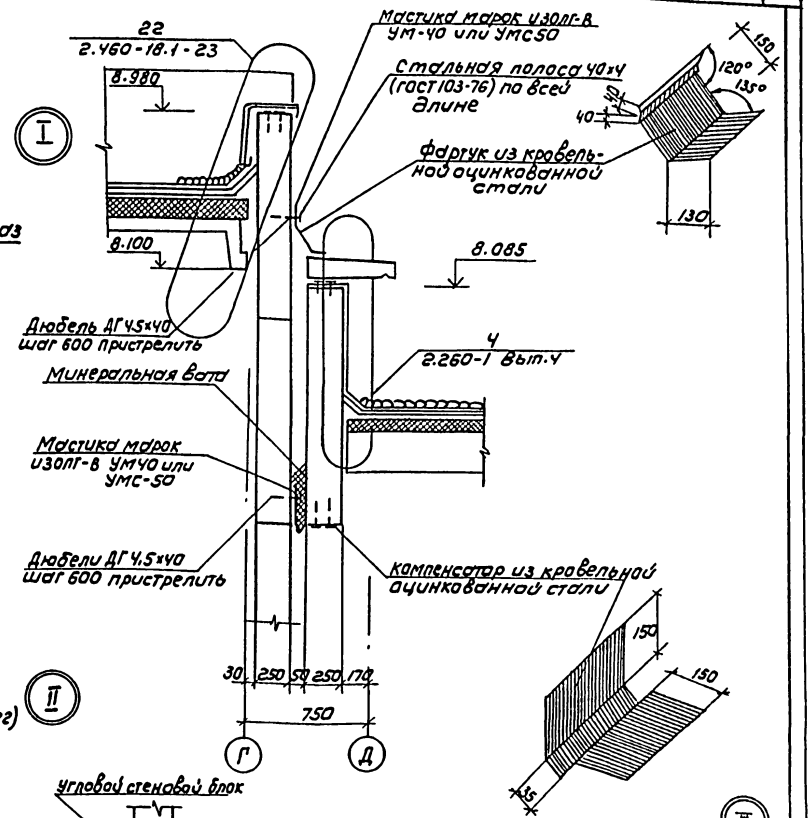

Разрез 2-2

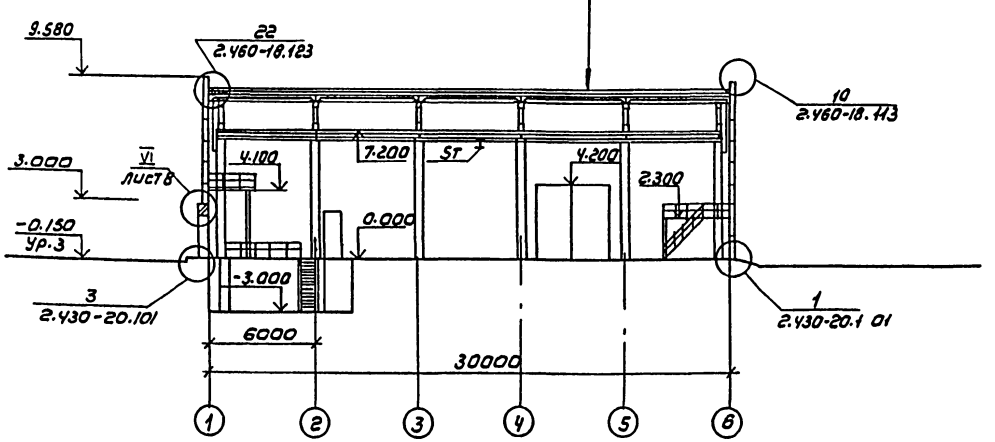

Слой гравия (ГОСТ 8268-82, Ғ 71100) на битумной мастике МБК-Г-55г (ГОСТ 2889-80) - 10мм
1 слой рубероида кровельного РКП-350А (ГОСТ 10923-82) на битумной мастике МБК-Г-55А (ГОСТ 2889-80)
Комплексные железобетонные плиты

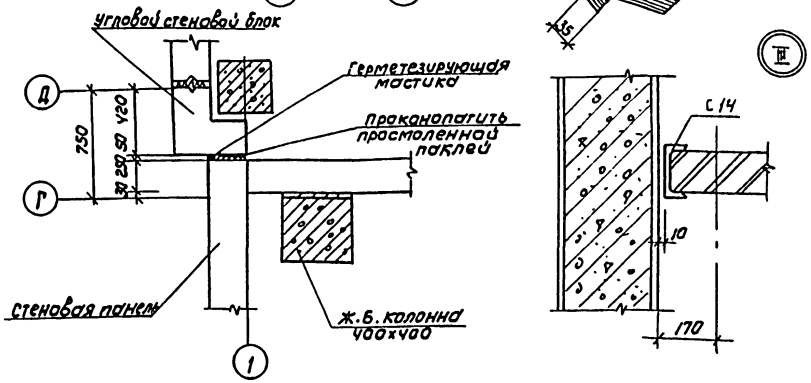

Привязан			ТП 902-5-48.88		АР	
	Провер.	Двойнина	Корпус обезвоживания осадка сточных вод с 4 фильтр-прессами ЛМП 10-1Г-01	Стадия	Лист	Листов
	Ст-арх	Галеева		Р	3	
	Рук. гр.	Двойнина	Разрез 1-1; 2-2 Узлы I, II, III	ЦНИИЭП инженерного оборудования г. Москва		
Инв.№	Гип	Письман				
	Н. контр	Шилова				
	Нач. отд	Красавин				

Согласовано: Стаса Ал. (Ростехнадзор), Стаев Вс. (Промрачев)

Инв.№ подл. | Подпись и дата | Взам. инв.№

Копировал: Коршунова 22889-02 6 Формат: А2

Альбом VII

Фасад 1-6

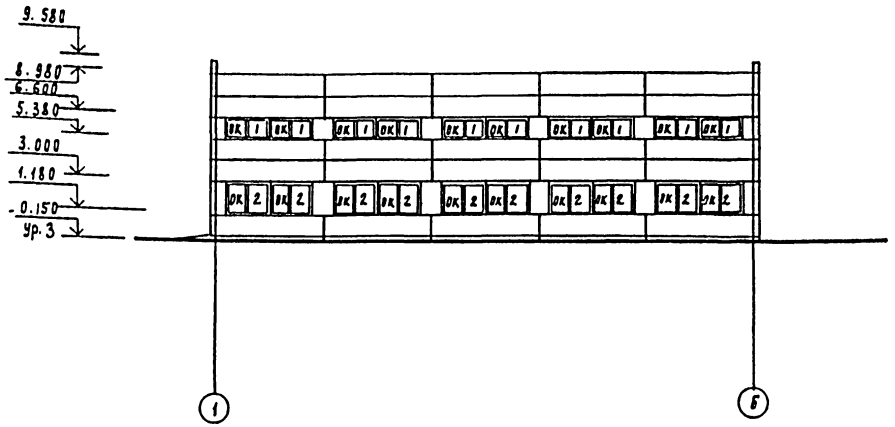

Фасад А-И

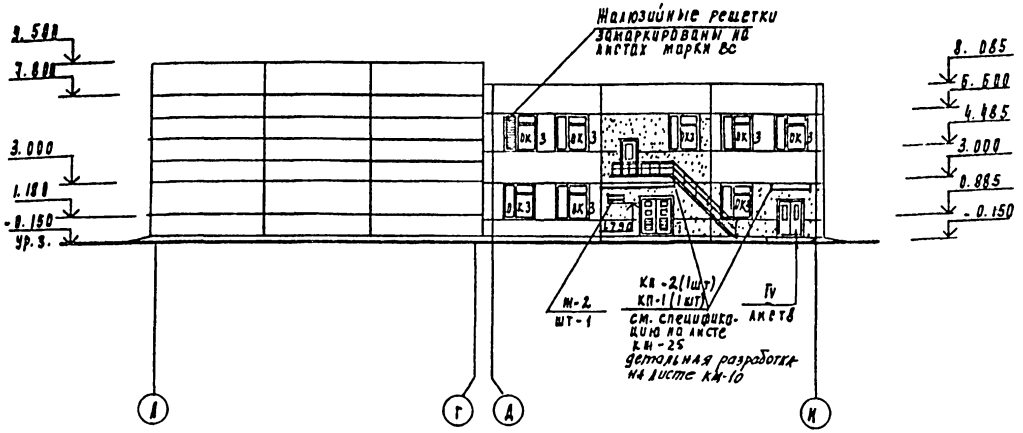

Фасад б-1

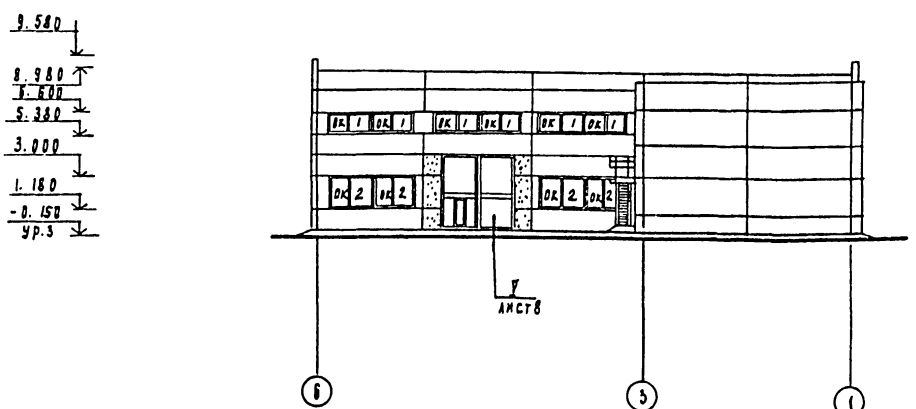

Фасад И-А

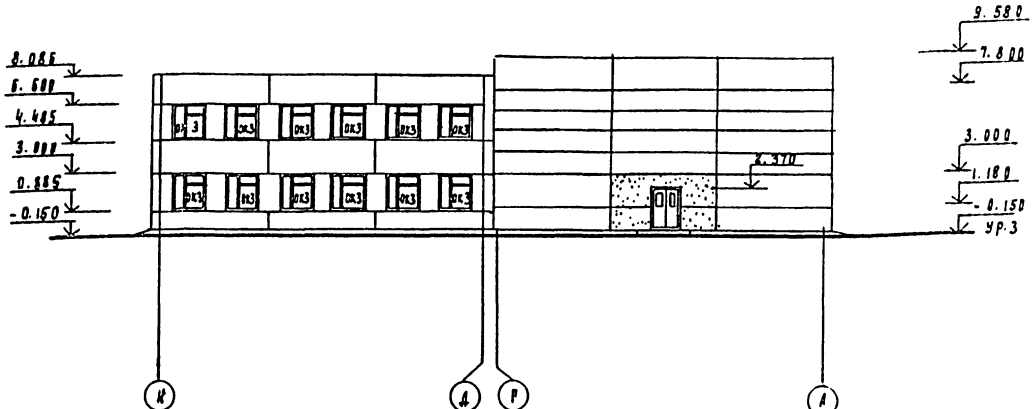

Схемы заполнения оконных проемов

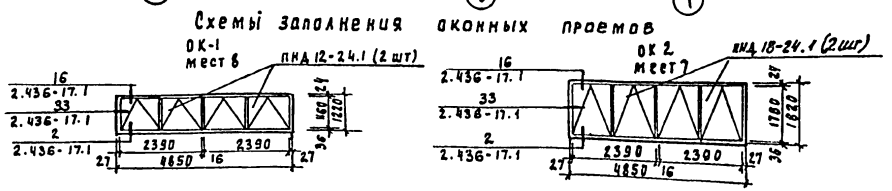

Привязан

Инв. № подл.	Подпись и дата	Взам. инв. №

Гл. инж. проекта	Мягков	
Гл. спец.	Гурьянов	
Нач. отд.	Ивлиева	
Нач. сект.	Ольга ВС	
Нач. сект.	Ольга ЭМ	

Провер.	Двойнина	
Ст. инж.	Алеева	
Рук. гр.	Двойнина	
ГИП	Письман	
Н. контр.	Шилова	
Нач. отд.	Красавин	

ТП 902-5-48.88 АР

Комплекс обезвоживания осадка рабочих вод с фильтр-прессами АМП 18-1Г-01

Фасады 1-6; А-И; б-1, И-А

Стадия	Лист	Листов
Р	4	

ЦНИИЭП инженерного оборудования г. Москва

22889-02 7

Альбом 27

Фрагмент 1

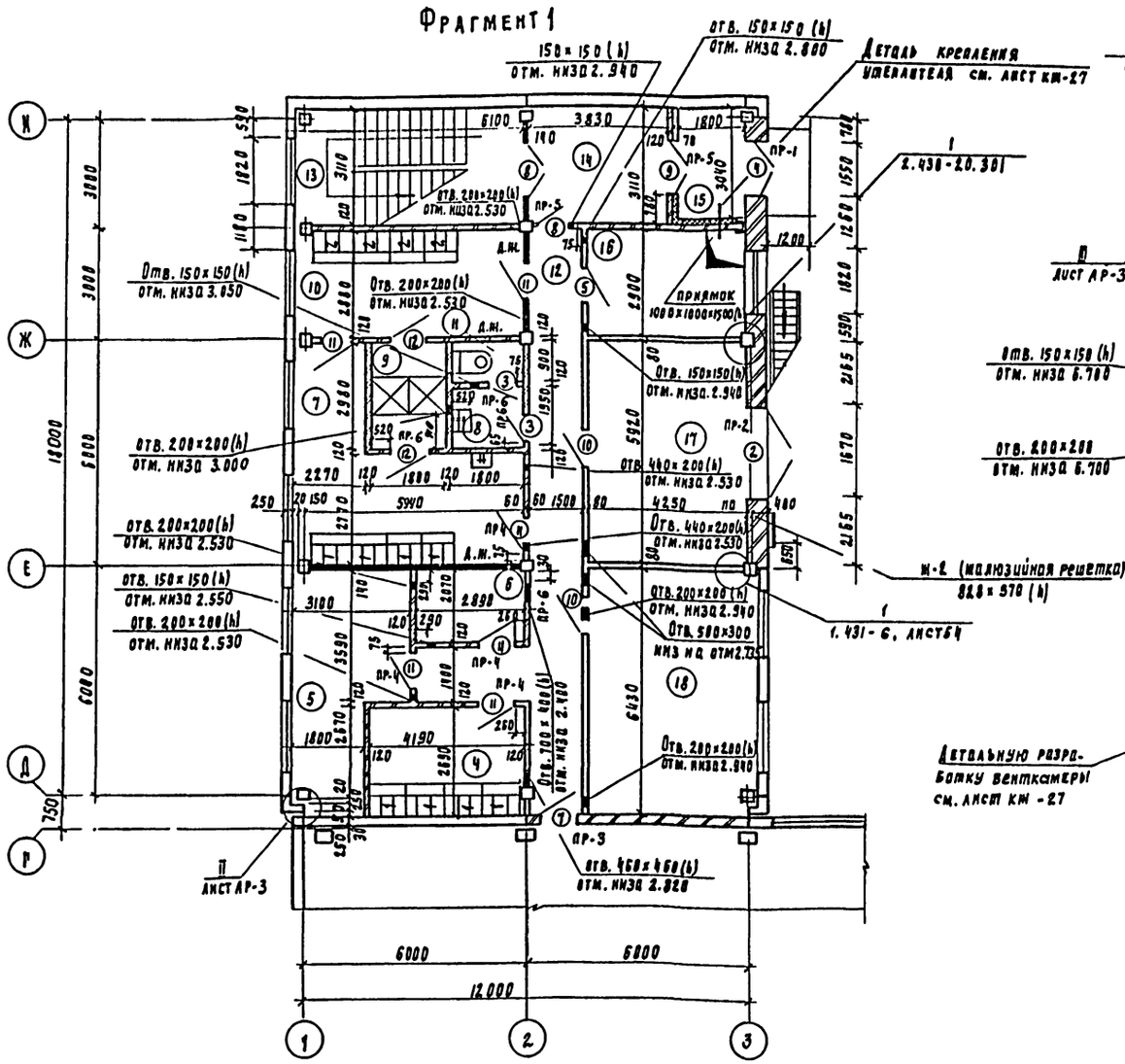

Фрагмент 2

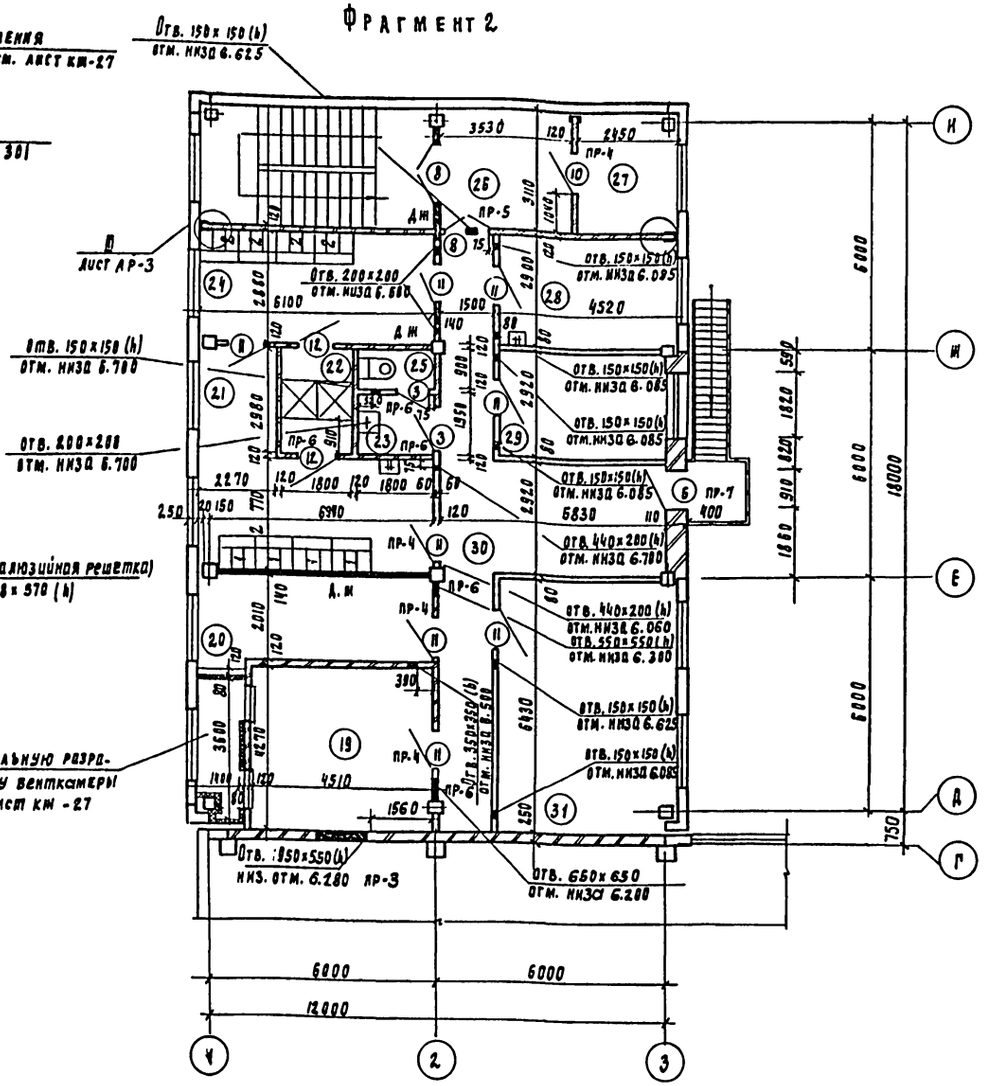

1. Марка кровельной мастики в скобках (см. разрез 1-1; 2-2), лист 3 дана для районов строительства, расположенных южнее географической широты 50° для европейской и 53° для азиатской частей СССР
2. Мастика в местах примыканий принята МБК-Г-85 (МБК-Г-100).

Привязан			ТП 902-5-40.88		АР
	Провер.	Двойнина	Корпус обезвоживания осадка сточных вод с 4 фильтр-прессами АМП-10-1Р-01	Стадия	Лист	Листов
	Ст. Арх.	Палеева		Р	5	
	Рук. гр.	Двойнина	Фрагмент 1 и 2	ЦНИИЭП инженерного оборудования г. Москва		
	ГИП	Лисьман				
Инв. №	Н. контр.	Шилова				
	Нач. отд.	Красавин				

Инв. № подл. | Подпись и дата | Взам. инв. №

Отд. ГАП Бс Двойнина
Отд. КГ Палеева
Отд. ЗАА Листовой Шилова

22889-02 8

Ведомость перемычек

Марка, позиция	Схема сечения
ПР-1	
ПР-2	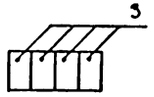
ПР-3	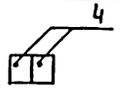
ПР-4	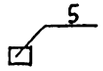
ПР-5	

Марка, позиция	Схема сечения
ПР-6	
ПР-7	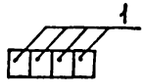
ПР-8	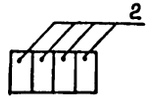

Ведомость проемов ворот и дверей

Марка, поз.	Размер проема, мм
1	4200 × 4200
2	1670 × 2360
3	710 × 2070
4	1550 × 2370
5	910 × 2070
6	910 × 2210
7	1310 × 2070
8	1340 × 2070
9	1510 × 2370
10	910 × 1870
11	1010 × 2070
12	710 × 2070

Спецификация элементов заполнения проемов

Марка, поз.	Обозначение	Наименование	Кол. на этаж 1	Кол. на этаж 2	Всего	Масса ед., кг	Примечание
1	1.435.9-17, вып.1	Ворота ВР 42×42Т	1	—	1	377	
2	Т.П. 407-3-349.84 Альбом II	Ворота В2	1	—	1	1,9	
3	1.136-10	Дверной блок ДГ 21-7А	2	2	4		
4	ГОСТ 24698-81	Дверной блок ДН 24-15А	2	—	2		
5	ГОСТ 24698-81	Дверной блок ДС 21-9ГТ	1	—	1		
6	ГОСТ 11214-78	Балконная дверь БС 22-9	—	1	1		
7	ГОСТ 24698-81	Дверной блок ДС 21-13ГТ	1	—	1		
8	1.136-10	Дверной блок ДО 21-13	2	2	4		
9	1.136-10	Дверной блок ДГ 24-15	1	—	1		
10	ГОСТ 24698-81	Дверной блок ДС 19-9ГТ	2	1	3		
11	1.136-10	Дверной блок ДГ 21-10	6	8	14		
12	1.136-10	Дверной блок ДГ 21-7В	2	2	4		
ОК-1	ГОСТ 12506-81	ПНД 12-24.1	16	—	16		
ОК-2	ГОСТ 12506-81	Окно ПНД 18-24.1	14	—	14		
ОК-3	ГОСТ 11214-78	ОС 21-18В	9	11	20		
Подоконная доска	ГОСТ 6785-80	ПОГ-19.45.45-1	1	1	2		для ОК-3 в кирпиче
	ГОСТ 6785-80	ПОГ-19.15.45-1	8	10	18		для ОК-3 в панелях
	ГОСТ 6785-80	ПОГ-18.15.35	21	—	21		для ОК-2
ЖР-1	Типовой проект 407-3-349.84 ал. II	Жалюзийная решетка Ж-2	1	—	1	0,4	

Спецификация перемычек

Марка поз.	Обозначение	Наименование	Колич.	Масса ед., кг	Примечание
1	1.038.1-1 вып.1	2ПБ19-3	10	81	
2	1.038.1-1 вып.1	3ПБ-18-8	8	119	
3	1.038.1-1 вып.1	3ПБ-27-8	4	180	
4	1.038.1-1 вып.1	2ПБ16-2	4	65	
5	1.038.1-1 вып.1	1ПБ-13-1	8	25	
6	1.038.1-1 вып.1	2ПБ13-1	9	54	

Альбом III

Согласовано

Инв. № подл. | Подпись и дата | Взам. инв. №

Привязан

Инв. №

Провер.	Двойнина		
Ст. арх.	Галеева		
Рук. гр.	Двойнина		
ГИП	Письман		
Н. контр.	Шилова		
Нач. отд.	Красавин		

Т.П 902-6-48.86 АР

Корпус обезвоживания осадка сточных вод с 4 фильтр-прессами ДАПП-40-1Г-01

Стадия	Лист	Листов
Р	6	

Ведомость и спецификация перемычек. Ведомость проемов ворот и дверей. Спецификация элементов заполнения проемов

ЦНИИЭП инженерного оборудования г. Москва

22889-02 9

Копировал Еремченко

Формат А2

Альбом III

План кровли

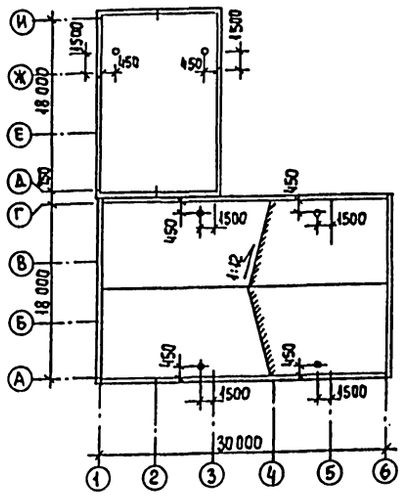

План полов на отм. 0.000

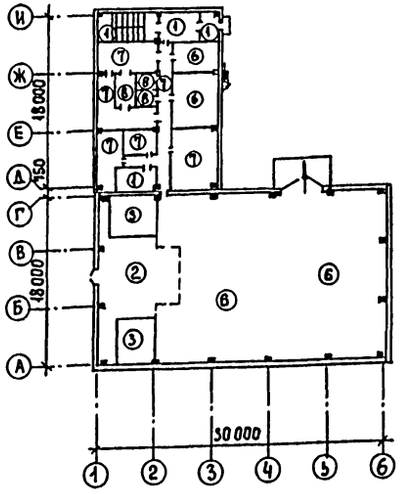

План полов на отм. 3,600

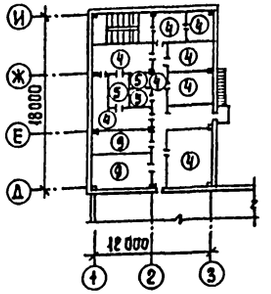

Экспликация полов

Наименование или номер помещения	Тип пола	Схема пола или номер узла по серии	Элементы пола и их толщина	Площадь пола, м²
4; 13; 14; 15.	1		Покрытие - плитка керамическая по ГОСТ 6787-80 - 13 мм Заполнение швов - цементно-песчаный раствор М 150. Прослойка - цементно-песчаный раствор М 150 - 17 мм Подстилающий слой - бетон В7,5 - 100 мм Основание - уплотненный грунт с втрамбованным в него слоем щебня или гравия крупностью 40-60 мм - 100 мм	47,6
2	2		Покрытие - рифленая сталь	84,0
3	3		Покрытие - цементно-песчаный раствор М 200 30 мм Подстилающий слой - бетон В7,5 - 100 мм Гидроизоляция - 2 слоя гидроизола на битумной мастике 5 мм Стяжка из бетона класса В12,5 - 50 мм Основание - уплотненный грунт с втрамбованным в него слоем щебня или гравия крупностью 40-60 мм - 100 мм	118,0
21, 24, 26, 27, 28, 29, 30, 31.	4		Покрытие - линолеум с теплозвукоизоляционным слоем ГОСТ 18108-80 - 5 мм Прослойка - холодная мастика на водостойких вяжущих Стяжка - легкий бетон γ = 1100-1200 кг/м³ Утеплитель - древесно- - 75 мм Волокнистые плиты γ = 250 кг/м³ (М-2) - 20 мм Основание - сборная железобетонная плита	142,0
22, 23, 25	5		Покрытие - плитка керамическая по ГОСТ 6787-80 - 13 мм Заполнение швов - цементно-песчаный раствор М 150 Прослойка - цементно-песчаный раствор М 150 - 17 мм Гидроизоляция - 4 слоя гидроизола на битумной мастике - 5 мм Стяжка - цементно-песчаный раствор М 150 - 60 мм Основание - сборная железобетонная плита.	10,5
1, 2 16, 17	6		Покрытие - цементно-песчаный раствор М 200 с железнением - 20 мм Подстилающий слой - бетон В7,5 - 100 мм Основание - уплотненный грунт с втрамбованным в него слоем щебня или гравия крупностью 40-60 мм - 100 мм	457
5, 6, 7, 10, 12, 18	7		Покрытие - линолеум с теплозвукоизоляционным слоем ГОСТ 18108-80 - 5 мм Прослойка - холодная мастика на водостойких вяжущих. Стяжка - цементно-песчаный раствор М 150 - 20 мм Подстилающий слой - бетон В7,5 - 100 мм Основание - уплотненный грунт с втрамбованным в него слоем щебня или гравия крупностью 40-60 мм - 100 мм	113,0
8, 9, 11	8		Покрытие - плитка керамическая по ГОСТ 6787-80 - 13 мм. Заполнение швов - цементно-песчаный раствор М 150. Прослойка - цементно-песчаный раствор М 150 - 17 мм Гидроизоляция - 4 слоя гидроизола на битумной мастике Подстилающий слой - бетон В7,5 - 100 мм Основание - уплотненный грунт с втрамбованным в него слоем щебня или гравия крупностью 40-60 мм - 100 мм	10,5
19, 20	9		Покрытие - цементно-песчаный раствор М 200 - 20 мм. Стяжка - цементно-песчаный раствор М 150 - 60 мм. Утеплитель - древесно-волокнистые плиты γ = 250 кг/м³ - 20 мм Основание - сборная ж.-б. плита	39,6

Ведомость отделки помещений Площадь м²

Наименование или номер помещения	Потолок		Стены или перегородки		Низ стен или перегородок (панель)			Колонна		Примечан.
	Площадь	Вид отделки	Площадь	Вид отделки	Площадь	Вид отделки	Высота, мм	Площадь	Вид отделки	
1, 2, 3, 18 17, 28, 29 31.	762,0	Затирка швов цементно-песчаным раствором. Поливинилацетатная окраска ВА-27А	381,9	Штукатурка кирпичных стен цементно-песчаным р-ром				149,0	Поливинилацетатная окраска ВА-27А	
			1224,0	Затирка швов панельных стен цементно-песчаным р-ром.						
			1585,0	Поливинилацетатная окраска ВА-27А						
13, 14, 15, 24, 26, 10	141,3	Затирка швов цементно-песчаным раствором	162,3	Штукатурка кирпичных стен сложным раствором.				18,0	Поливинилацетатная окраска ВА-27А	Швы между плитами 5 мм
7, 8, 11, 21, 23, 25.		Поливинилацетатная окраска ВА-27А	144,3	Затирка швов панельных стен цементно-песчаным раствором	104,0	Глазурованная плитка	1500			
			307,0	Поливинилацетатная окраска ВА-27А						
4, 9, 22	22,0	Затирка швов цементно-песчаным раствором Окраска масляной краской за 2 раза	48,5	Штукатурка кирпичных стен сложным раствором	41,5	Глазурованная плитка	1800	—		Швы между плитами 5 мм
			48,5	Окраска масляной краской за 2 раза						
12, 27, 30.	69,2	Клеевая побелка	107,3	Штукатурка кирпичных стен цементно-песчаным р-ром				10,0	Поливинилацетатная окраска ВА-27А	
			128,2	Затирка панельных стен цементно-песчаным раствором						
			235,5	Поливинилацетатная окраска ВА-27А						
5, 6, 16, 19, 20	74,1	Известковая побелка	128,3	Штукатурка кирпичных стен цементно-песчаным раст-ром				10,0	Известковая побелка	
			66,7	Затирка швов панельных стен цементно-песчаным р-ром.						
			195,0	Известковая побелка						

Т.П 902-5-48.88 АР

Привязан

Инв №

Провер	Двойнина	
Ст. арх	Галеева	
Рук. гр.	Двойнина	
ГИП	Письман	
Н. контр.	Шилова	
Нач. отд	Красавин	

Корпус обезвоживания осадка сточных вод с 4 фильтр-прессами ЛМП 10-1Г-01

План кровли; план полов на отм. 0,000 и 3,600; экспликация полов. Ведомость отделки помещен.

Стадия	Лист	Листов
Р	7	

ЦНИИЭП инженерного оборудован. г. Москва

22889-02 10 Копировал Еремченко Формат А2

Согласовано

Отдел КГ Локтюшин

Инв. № подл. | Подпись и дата | Взам. инв. №

План перегородок на отм. 0.000.

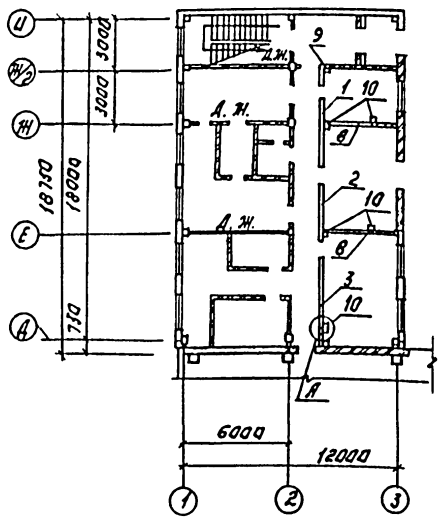

План перегородок на отм. 3.600.

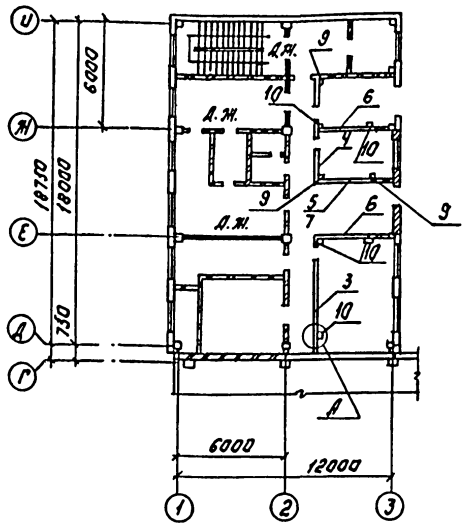

Спецификация сборных перегородок.

Марка позиц.	Обозначение	Наименование	Кол.	Масса ед.т.	Примечание
1	1.030.9-2 Вып.0;1	ПГ30.27-2-Л-Д1	1	0.77	
2	1.030.9-2 Вып.0;1	ПГ60.27-Д	1	1.28	
3	1.030.9-2 Вып.0;2	ПГ60.27-Г-Д1	2	1.43	
4	1.030.9-2 Вып.0,26?	ПГ60.27-Г-2Д	1	1.20	
5	1.030.9-2 Вып.0,1	ПГ30.6-2-Л	1	0.22	
6	1.030.9.-2 Вып.0,26?	ПГ30.30-Г	2	0.89	
7	1.030.9-2 Вып.0;1	ПГ30.27-2-Л	1	1.04	
8	1.030.9-2 Вып.0.1	ПГ30.30-2-Л	2	1,14	
	Соединительные элементы			кг	
9	1.030.9-2 Вып.0;4	СФ4	4	51	
10	1.030.9-2 Вып.0;4	СФ3	10	48	
	1.030.9-2.1-11.0-01	ОП2	14	2.7	
	1.030.9-2.7-2-0,16.0-03	Мс6	63	0.2	
	1.030.9-2.7-2-0,16.0-02	Мс5	59	0.3	
	1.030.9-2.7-2-0.17.0	Мс3	15	1.7	
	1.030.9-2.7-2-0.16.0-06	Мс11	10	1.8	
	11761.00.00.000	Дюбель ДРК М10	40	0.04	
		Болт М10х30.88.016 с шайбой 10.02.Ст3.Т.Х.Р.019 ГОСТ 11371-78	40	0.03	
	1.030.9-2.7-2-0.53.0-01	Мс105	20	2.1	
	1.030.9-2.7-2-0.19.0-02	Мс15	2	0.5	
	Тоже 0.19.0-03	Мс15а	2	0.5	
	1.030.9-2.7-2.0.16.0-01	М14	2	0.2	
	1.030.9-2.7-2-0.20.0-01	Мс12	5	2.9	
	Тоже 0.22.0	Мс16	5	1.6	

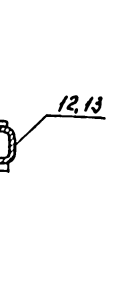

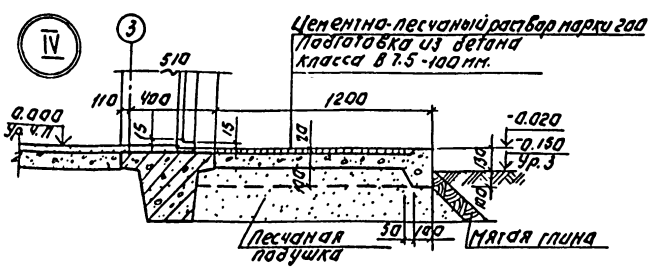

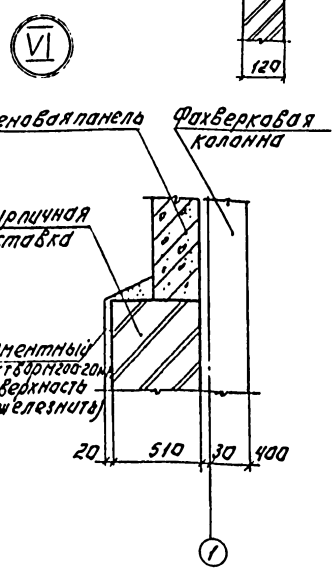

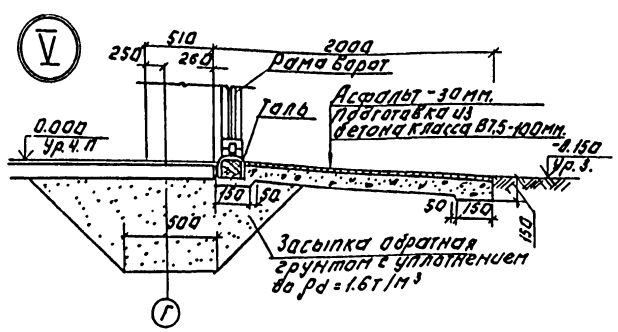

Маркировка сборных перегородок.

5 — Верхняя панель

7 — Нижняя панель.

Все стальные элементы перегородок помещения КТП покрыть цементно-песчаной штукатуркой марки 50, толщиной 25 мм.

Альбом III

Инв. № подл. | Подпись и дата | Взам. инв. №

					Т.П. 902-5-48.88		АР
Привязан:							
Инв. №							
			Провер.	Двойнина	Корпус обезвоживания осадка сточных вод с ч. фильтр-прессами АМП-10 (1Г-01	Стадия	Лист	Листов
			Ст.арх.	Галеева		Р	8	
			Рук.гр.	Двойнина				
			ГИП	Письман	Планы перегородок на отм. 0.000 и 3.600. Спецификация сборных перегородок. Узлы IV; V; VI.			
			Н.контр.	Шилова				
			Нач.отд.	Красавин		ЦНИИЭП инженерного оборудования г. Москва		

22889-02 11 Копировал: Логинова Формат А2

Альбом III

Ведомость рабочих чертежей основного комплекта

Лист	Наименование	
1	Общие данные (начало)	
2	Общие данные (продолжение)	
3	Общие данные (окончание)	
4	Схема расположения фундаментов, фундаментных балок и подпорных стен.	
5	Схема расположения фундаментов, фундаментных балок и подпорных стен. Сечения.	
6	Опалубочный чертеж Фм1... Фм6. Фм1, Фм2. Армирование.	
7	Фм3... Фм6. Армирование.	
8	Фм7. Опалубочный чертеж. Армирование.	
9	Фундаменты Фм8... Фм11. Опалубочный чертеж.	
10	Фундаменты Фм12... Фм14. Опалубочный чертеж.	
11	Фундаменты Фм15, Фм16, Фм17. Опалубочный чертеж.	
12	Фундаменты Фм8, Фм9, Фм10 Армирование	
13	Фундаменты Фм11, Фм12. Армирование.	
14	Фундаменты Фм13, Фм14. Армирование	
15	Фундаменты Фм15... Фм17. Армирование	
16	Фундаменты Фм18, Фм19, Фм20 Армирование	
17	Схема расположения подпольного канала и приямка в осях 1...3; Д...И	
18	Схема расположения фундаментов под оборудование в осях 1...6; А...Г.	

Ведомость рабочих чертежей основного комплекта

Лист	Наименование	Стр.
19	Фундаменты Фо1... Фо4. Опалубочный чертеж.	
20	Фундаменты Фо5... Фо9. Опалубочный чертеж.	
21	Схема расположения колонн и балок покрытия в осях 1...6; А...Г.	
22	Схема расположения плит покрытия в осях 1...6; А...Г	
23	Схемы расположения стеновых панелей по осям А; Г; 1; 6	
24	Схема расположения колонн, диафрагм жесткости, ригелей на отм. 3.600 и 7.200 в осях 1...3; Д...И.	
25	Схемы расположения плит перекрытия и покрытия на отм. 3.600 и 7.200 в осях 1...3; Д...И	
26	Схемы расположения стеновых панелей по осям 1; 3; Д; И.	
27	Приточная венткамера на отм. 3.600 в осях Е-Г у оси 1.	
28	Схема расположения монолитной лестничной площадки МП-1 у оси „2" Армирование. Узлы.	
29	Схемы расположения лестничных маршей, проступей и верхней лестничной площадки в осях 2; И	
30	КТП. Схема расположения каналов и приямков в осях Е-Ж; 2-3.	

Ведомость объемов сборных бетонных и железобетонных изделий

N N строки	Наименование группы элементов конструкций	Код	Кол-во м³	Примеч.
1	Фундаменты	5812 000 000	12,2	
2	Блоки фундаментов.	5811 000 000	79,37	
3	Плиты фундаментов.	5813 000 000	22,4	
4	Колонны.	5821 000 000	29,78	
5	Балки стропильные.	5822 000 000	20.16	
6	Ригели.	5825 000 000	13.61	
7	Стеновые панели	5832 000 000	197,00	
8	Диафрагмы жесткости.	5832 000 000	10,86	
9	Плиты покрытия.	5841 000 000	70,04	
10	Плиты перекрытия.	5842 000 000	26,24	
11	Лестничные марши, площадки, проступи.	5891 000 000	2,54	
12	Плиты канальные.	5841 000 000	2,10	
13	Стаканы под дефлекторы.	5896 000 000	0,63	
14	Фундаментные балки.	5812 000 000	9,88	

Типовой проект разработан в соответствии с действующими нормами и правилами и предусматривает в части железобетонных конструкций мероприятия, обеспечивающие взрывную, взрывопожарную и пожарную безопасность при эксплуатации здания.

Главный инженер проекта: / Письман Г.Р./

Инв. № подл. | Подпись и дата | Взам. инв. №

Привязан

Инв. №

ТП 902-5-48.88 КЖ

Провер.	Зайцева		Корпус обезвоживания осадка сточных вод с 4 фильтр-прессами Амп10-1Г-01	Стадия	Лист	Листов
Ст. инж.	Ананьева			Р	1	30
Рук. гр.	Зайцева					
ГИП	Письман		Общие данные. (начало)	ЦНИИЭП инженерного оборудования г. Москва		
Н. контр.	Данилевский					
Нач. отд.	Красавин					

22889-02 12 Копировал: Хюппенен Формат А2

Альбом III

Ведомость ссылочных и прилагаемых документов

Обозначение	Наименование	Примечан.
	Ссылочные документы	
ГОСТ 22701.0-77 22701.1-77 22701.2-77 22701.5-77	Плиты железобетонные ребристые предварительно напряженные размерами 6х3м для покрытий производственных зданий. Технические условия: Плиты типа ПГ. Плиты типа ПВ. Закладные детали	
ГОСТ 23279-85	Сетки арматурные сварные для железобетонных конструкций и изделий. Общие технические условия.	
ГОСТ 13579-78	Блоки бетонные для стен подвалов.	
ГОСТ 13580-85	Плиты железобетонные ленточных фундаментов.	
1.462.1-3/80, Вып.1,2	Железобетонные предварительно напряженные балки пролетом 12м для покрытий зданий с плоской и скатной кровлей.	
1.423-3 Вып.0-1; 1; 2	Железобетонные колонны прямоугольного сечения для одноэтажных производственных зданий без мостовых кранов высотой до 9,6м.	
1.427.1-3 Вып. 0.1,2	Колонны железобетонные прямоугольного сечения для продольного и торцового фахверка одноэтажных производственных зданий высотой 3.0-14.4м.	
1.020-1/83 Вып. 0-0; 0-1; 1-1; 2-1; 3-1; 4-1; 6-1; 7-1.	Конструкции каркаса межвидового применения для многоэтажных общественных и вспомогательных зданий промышленных предприятий.	
1.041.1-2 Вып. 1.5	Сборные железобетонные многопустотные плиты перекрытий многоэтажных общественных зданий, производственных и вспомогательных зданий промышленных предприятий.	
1.030.1-1 Вып. 0-0; 0-1; 0-2; 0-3; 0-4; 1-1; 1-2; 1-3; 3-1; 3-2; 4-1; 4-2	Стены наружные из однослойных панелей или каркасных общественных зданий, производственных и вспомогательных зданий промышленных предприятий.	
1.415-1 Вып. 1	Железобетонные фундаментные балки для стен производственных зданий.	

Ведомость ссылочных и прилагаемых документов

Обозначение	Наименование	Примечание
1.412.1-4	Монолитные железобетонные фундаменты на естественном основании под железобетонные стойки фахверка.	
1.410-3 Вып.1	Сетки для армирования железобетонных конструкций	
1.412.-1/77 Вып.3	Монолитные железобетонные фундаменты под типовые колонны прямоугольного сечения одноэтажных производственных зданий. Арматурные изделия. Рабочие чертежи.	
3.006.1-2/82 Вып.1-1, 1-2	Сборные железобетонные каналы и тоннели из лотковых элементов.	
1.494-24 Вып.1	Стаканы для крепления крышных вентиляторов, дефлекторов и зонтов.	
3.400-6/76	Унифицированные закладные детали сборных железобетонных конструкций. Инженерных сооружений промышлен. предприятий.	
3.002.1-1 Вып. 0; 1	Сборные железобетонные подпорные стены межотраслевого применения с высотой подпора грунта 1.2 - 4.8 м.	
1.465.1-10/82 Вып. 0; 1	Комплексные железобетонные плиты покрытий одноэтажных промышленных зданий.	
1.050.1-2 Вып. 1, 2	Сборные ж.-б. марш площадки и проступи для многоэтажных общественных зданий, производственных и вспомогательных зданий промышленных предприятий.	
	Прилагаемые документы.	
КЖ.ВМ1	Ведомость потребности в материалах. Сборные конструкции.	
КЖ.ВМ2	Ведомость потребности в материалах. Монолитные конструкции.	

Инв.№подл. | Подп. и дата | Взам. инв.№

Привязан:

Инв.№

Провер.	Зайцева		
Ст. инж.	Ананьева		
Рук. гр.	Зайцева		
ГИП	Письман		
Н. контр.	Данилевский		
Нач. отд.	Красавин		

ТП 902-5-48.88 - КЖ

Корпус обезвоживания осадка сточных вод с 4 фильтр-прессами ЛМП 10-1Г-01

Стадия	Лист	Листов
Р	2	

Общие данные (продолжение)

ЦНИИЭП инженерного оборудования г. Москва

Копировал: Антипова 22889-02 13 Формат А2

Альбом III

Ведомость спецификаций

Лист	Наименование	Примеч.
4	Спецификация сборных и монолитных фундаментов, фундаментных балок, плит и блоков.	
6	Спецификация монолитных фундаментов Фм1; Фм2	
7	Спецификация монолитных фундаментов Фм3... Фм6	
8	Спецификация монолитного фундамента Фм7	
12	Спецификация монолитных фундаментов Фм8; Фм9; Фм10.	
13	Спецификация монолитных фундаментов Фм11; Фм12	
16	Спецификация монолитных фундаментов Фм13; Фм14	
15	Спецификация монолитных фундаментов Фм15... Фм17	
16	Спецификация монолитных фундаментов Фм18 ... Фм20	
17	Спецификация к схеме расположения фундаментов под оборудование	
19	Спецификация монолитных фундаментов под оборудование Фо1... Фо4	
20	Спецификация монолитных фундаментов под оборудование Фо5... Фо9	
21	Спецификация к схеме расположения колонн и балок.	
22	Спецификация плит покрытия и стаканов под дефлекторы.	
23	Спецификация к схеме расположения стеновых панелей.	
24	Спецификация элементов железобетонного каркаса.	
25	Спецификация плит перекрытия и покрытия.	

Ведомость спецификаций

Лист	Наименование	Примеч.
26	Спецификация к схемам расположения стеновых панелей.	
27	Спецификация к схеме расположения элементов вентКамеры.	
28	Спецификация к схемам расположения элементов лестницы.	
29	Спецификация монолитной ж.-б. лестничной площадки МП1	
30	Спецификация к схеме расположения каналов и приямков. Спецификация к монолитным балкам БМ1, БМ2, БМ3.	

Общие указания.

1. Проект разработан для следующих природных условий: расчетная температура наружного воздуха – минус 30°С; скоростной напор ветра – для I географического района – 0,23 кПа; поверхностная снеговая нагрузка – для III географического района – 1,00 кПа.
2. Рельеф территории спокойный, грунтовые воды отсутствуют, грунты непучинистые, непросадочные со следующими нормативными характеристиками:
   $\varphi^н = 28°$; $C^н = 2$ кПа; $E = 14.7$ мПа; $\rho = 1,8$ г/м³; $K_p = 1$
3. За условную отметку 0,000 принята отметка чистого пола, что соответствует абсолютной отметке ____

Материалы на изготовление сборных бетонных и железобетонных конструкций учтены в ведомости потребности в материалах и отдельно не учитываются.

Инв. № подл. | Подпись и дата | Взам. инв. №

Привязан

Инв. №

Провер.	Защцева		
Ст. инж.	Ананьева		
Рук. гр.	Защцева		
ГИП	Письман		
Н. контр.	Данилевский		
Нач. отд.	Красавин		

ТП 902-5-46.88 КЖ

Корпус обезвоживания осадка сточных вод с 4 фильтр-прессами АМП10-1Г-01

Стадия	Лист	Листов
Р	3	

Общие данные (окончание)

ЦНИИЭП инженерного оборудования г. Москва

Копировал: Хюппенен Формат А2

Альбом III

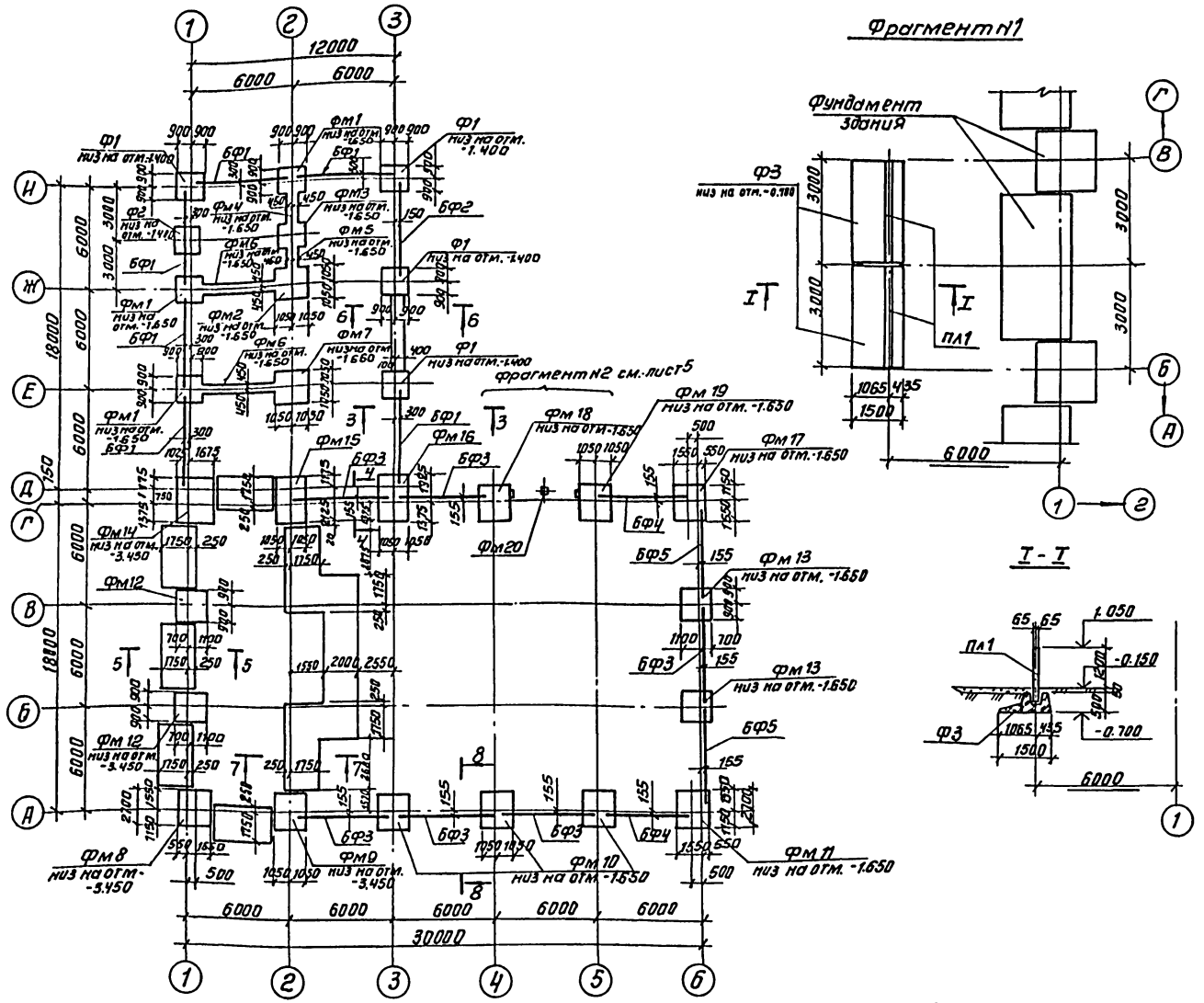

Фрагмент №1

Т - Т

Спецификация к схеме расположения фундаментов, фундаментных балок и подпорных стен

Марка	Обозначение	Наименование	Кол.	Масса ед., кг	Примечание
	Фундаменты сборные ж.-б				
Ф1	1.020-1/83	1Ф 18.9-1	4	4300	
Ф2	1.020-1/83	1Ф 15.9-1	1	3200	
Ф3	3.002.1-1.1-10-01	ПФ1-2	2	2900	
	Фундаменты монолитные ж-б.				
Фм1	лист 6	Фм 1	3		
Фм2	лист 6	Фм 2	1		
Фм3	лист 7	Фм 3	1		
Фм4	лист 7	Фм 4	1		
Фм5	лист 7	Фм 5	1		
Фм6	лист 7	Фм 6	2		
Фм7	лист 8	Фм 7	1		
Фм8	лист 9, 12	Фм 8	1		
Фм9	лист 9, 12	Фм 9	1		
Фм10	лист 9, 12	Фм 10	3		
Фм11	лист 9, 13	Фм 11	1		
Фм12	лист 10, 13	Фм 12	2		
Фм13	лист 10, 14	Фм 13	2		
Фм14	лист 10, 14	Фм 14	1		
Фм15	лист 11, 15	Фм 15	1		
Фм16	лист 11, 15	Фм 16	1		
Фм17	лист 11, 15	Фм 17	1		
Фм18	лист 16	Фм 18	1		
Фм19	лист 16	Фм 19	1		
Фм20	лист 16	Фм 20	1		
	Фундаментные балки				
БФ1	1.415-1 Вып.1	ФБ6-1	6	1.6т	
БФ2	1.415-5 Вып.1	ФБ6-29	1	1.9т	
БФ3	1.415-1 Вып.1	ФБ6-2	6	1.3т	
БФ4	1.415-1 Вып.1	ФБ6-4	2	1.2т	
БФ5	1.415-1 Вып.1	ФБ6-3	2	1.2т	
	Плиты ленточных фундаментов				
ФЛ1	ГОСТ 13580-85	ФЛ 20.12	21	2.4т	
ФЛ2	ГОСТ 13580-85	ФЛ 20.8	9	1.6т	
	Сборная ж-б. подпорная стена				
ИЛ1	3.002.1-1.1-01-01	ПЛ1-2	2	1500т	

Спецификация к схеме расположения фундаментов, фундаментных балок и подпорных стен (продолжение)

Марка	Обозначение	Наименование	Кол.	Масса ед., т	Примечание
	Блоки стен подвалов				
ФБ 1	ГОСТ 13579-78	ФБС 24.6.6т	35	1.96	
ФБ 2	ГОСТ 13579-78	ФБС 12.6.6т	11	0.96	
ФБ 3	ГОСТ 13579-78	ФБС 9.6.6т	157	0.70	
ФБ 4	ГОСТ 13579-78	ФБС 24.5.6т	2	1.63	
ФБ 5	ГОСТ 13579-78	ФБС 9.5.6т	4	0.61	
ФБ 6	ГОСТ 13579-78	ФБС 12.4.3т	18	0.31	

Фрагмент №2 см лист 5

Привязан

Инв.№

Взам. инв.№ | Подп. и дата | Инв.№ подл.

Провер.	Зайцева		ТП 902-5-40.88 КЖ
Инж.	Базанов		
Ст. инж	Ананьева		Корпус обезвоживания осадка сточных вод с 4 фильтр-прессами ЛМП 10-1Г-01
Рук. гр.	Зайцева		Стадия Р; Лист 4; Листов
ГИП	Лисьман		Схема расположения фундаментов, фундаментных балок и подпорных стен
Н. контр.	Даниевский		ЦНИИЭП инженерного оборудования г. Москва
Нач. отд.	Красавин		

22889-02 15 Копировал: Антипова Формат А2

Альбом III

Фрагмент №2

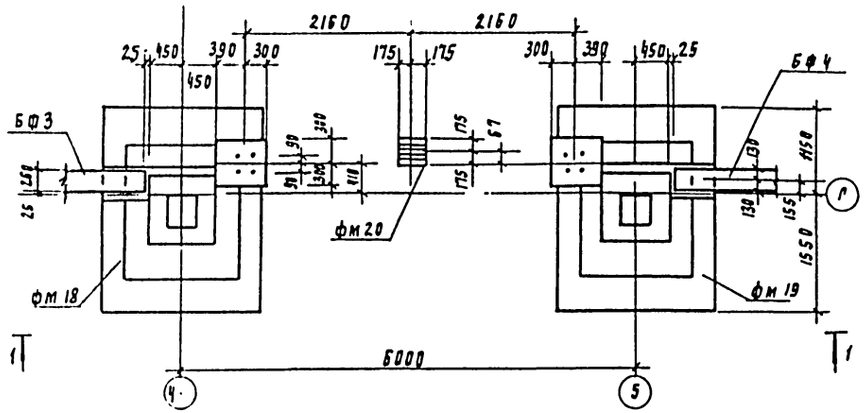

1-1

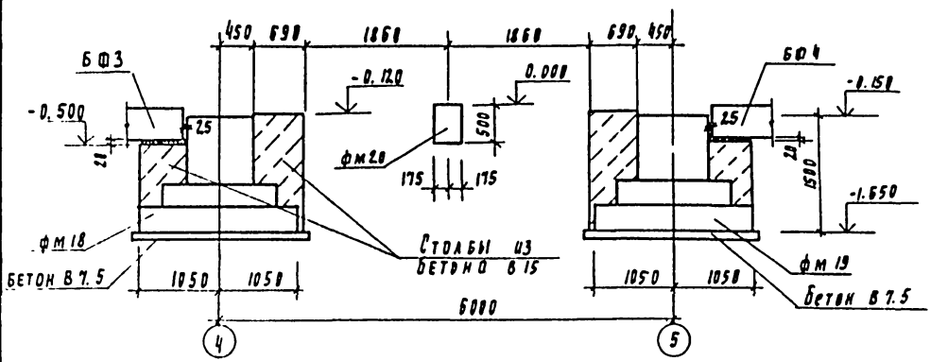

4-4

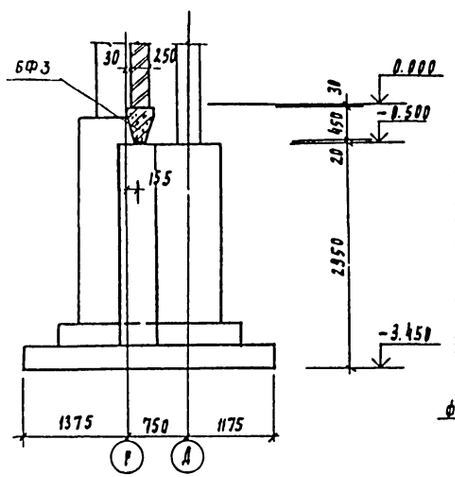

5-5

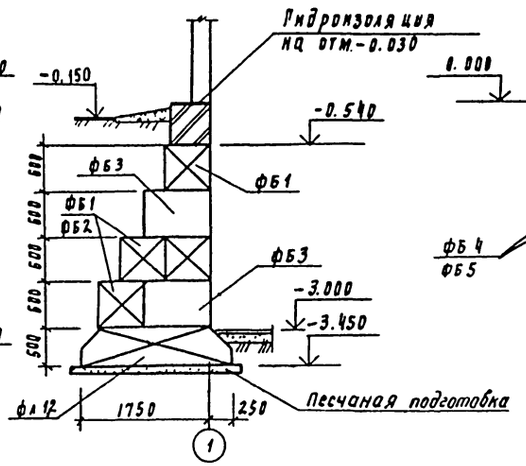

7-7

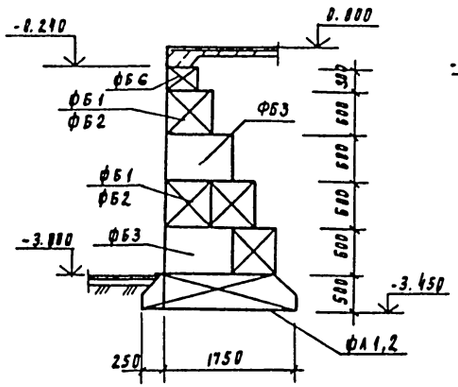

8-8

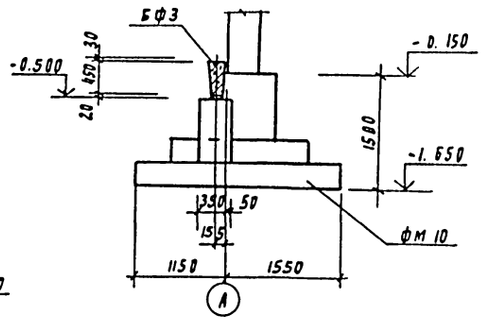

3-3

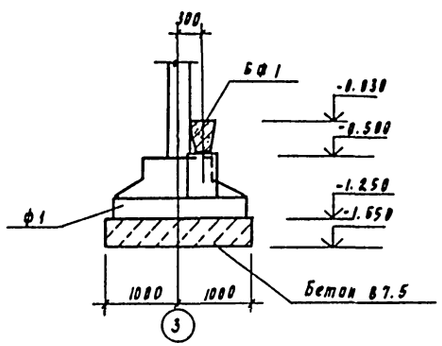

6-6

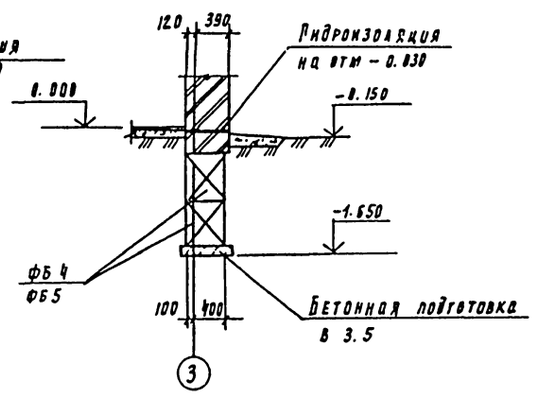

1. Под всеми столбчатыми монолитными фундаментами предусмотреть бетонную подготовку из бетона класса В3,5 толщиной 100 мм.
2. Под всеми ленточными фундаментами из блоков предусмотреть слой уплотненного песка h=100 мм
3. Обратную засыпку пазух фундаментов производить грунтом без включения строительного мусора с уплотнением в соответствии с требованиями СН 536-81 и СНиП 3.02.01-83*
4. Фундаментные блоки укладывать на цементный раствор М150 толщиной 20 мм.
5. Бетонные блоки укладывать на цементный раствор М50 с перевязкой швов не менее 300 мм.
6. Монолитные участки между блоками выполнять из бетона класса В7.5 ГОСТ 26633-85.
7. Горизонтальную гидроизоляцию стен выполнять на отм.-0.030 из цементного раствора состава 1:2 толщиной 30мм.
8. Набетонку по верху стаканной части фундаментов до отм. -0.030 выполнять из бетона В7,5 после монтажа колонн и фундаментных балок.

Привязан				ТП 902-5-48.88			КЖ
				Корпус обезвоживания осадка сточных вод с 4 фильтр-прессами АМП 10-11 01	Стадия	Лист	Листов
					Р	5	
Инв.№	Провер.	Зайцева		Схема расположения фундаментов, фундаментных балок и подпорных стен Сечения	ЦНИИЭП инженерного оборудования г. Москва		
	Нач.отд.	Красавин					
	Рук.гр.	Зайцева					
	Н.контр.	Данилевский					
	Гип	Лисьман					
	Нач.отд.	Красавин					

Инв.№ подл. | Подпись и дата | Взам.инв.№

Альбом III

ФМ1...ФМ6

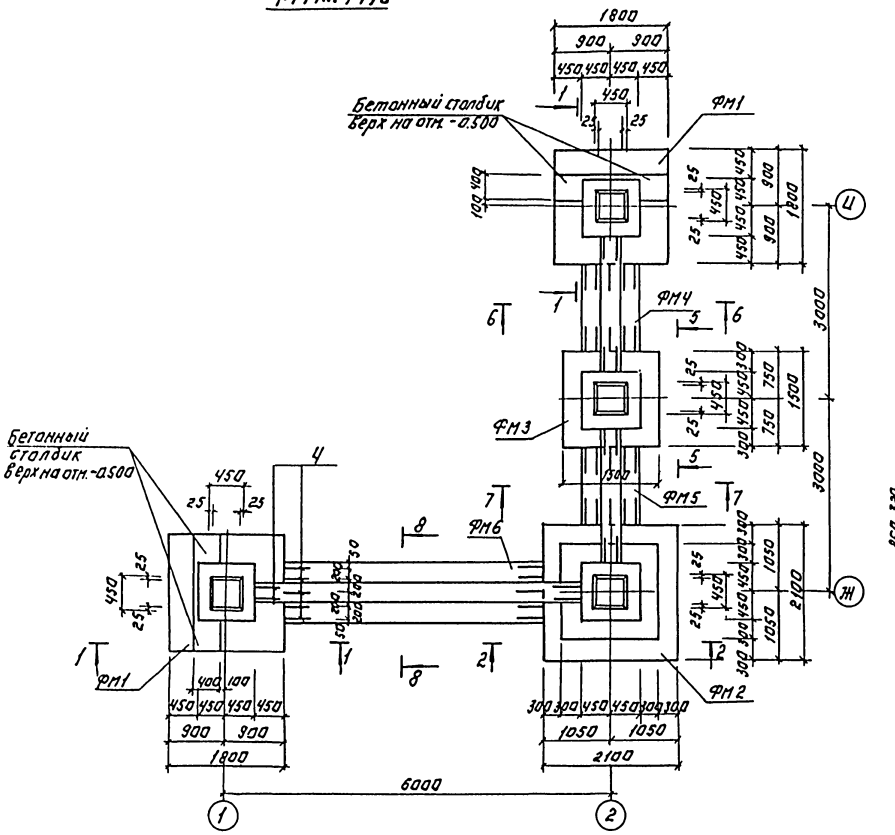

3-3

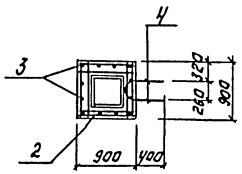

4-4

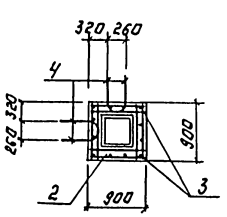

Ведомость деталей.

N поз.	Эскиз
4	650, 100

1-1

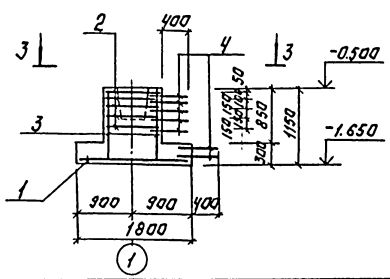

2-2

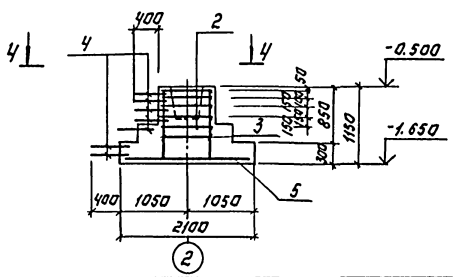

Спецификация монолитных фундаментов ФМ1, ФМ2.

Формат	Зона	Поз.	Обозначение	Наименование	Кол. шт.	Примеч.
				ФМ 1		
				Сборочные единицы		
		1	1.410-3 Вып.1	2с 12Ат-III / 12Ат-III 175×175	1	28.0
		2	1.020-1/83.1-1 0.3.0-01	С 13	5	2.7
		3		Детали.		
		3	Лист 6	А-III-8 ГОСТ 5781-82; ℓ=1110	16	0.40
		4	Лист 6	А-III-12 ГОСТ 5781-82 ℓ=750	20	0.47
				Материалы:		
				Бетон В 15; F 50	2.3	м³
				ФМ 2		
				Сборочные единицы.		
		2	1.020-1/83.1-10.3.0-01	С 13	5	2.7
		5	1.410-3 Вып.1	2с 12Ат-III / 12Ат-III 205×205	1	40.0
				Детали.		
		3	Лист 6	А-III-8 ГОСТ 5781-82 ℓ=1110	16	0.40
		4	Лист 6	А-III-12 ГОСТ 5781-82 ℓ=750	40	0.47
				Материалы.		
				Бетон В 15; F 50.	2.4	м³

Ведомость расхода стали на один элемент, кг.

Марка элемента	Изделия арматурные								Всего
	Арматура класса								
	А-I				А-III				
	ГОСТ 5781-82								
	Ф8			Итого	Ф8	Ф12		Итого	
ФМ1	13.5			13.5	6.4	37.4		43.8	57.3
ФМ2	13.5			13.5	6.4	58.8		65.2	78.7

Согласовано.

Инв.№ подл. | Подпись и дата | Взам. инв.№

Привязан:	Пробер	Зайцева	
	Инженер	Базанов	
	Рук. гр.	Зайцева	
	ГИП	Письман	
Инв. №	Н. контр.	Даниелбек	
	Нач. отд.	Арагавин	

ТП 902-5-48.88 -КЖ

Корпус обезвоживания осадка сточных вод с ч. фильтр-прессами АНП-10-1Г-01

Стадия: Р | Лист: 6 | Листов:

Опадубочный чертеж ФМ1...ФМ6. ФМ1, ФМ2 Армирование

ЦНИИЭП инженерного оборудования г. Москва

22889-02 17 Копировал: Логинова Формат: А2

Альбом III

5-5

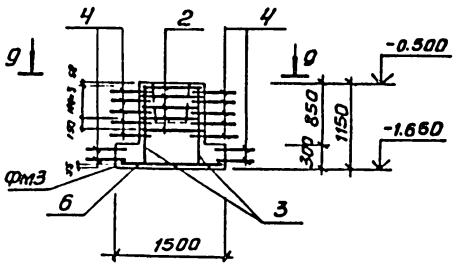

6-6

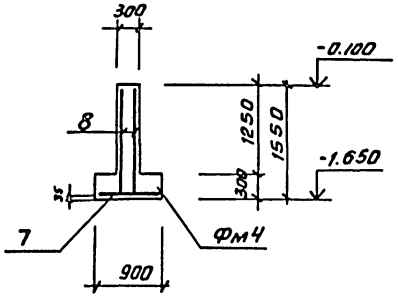

7-7

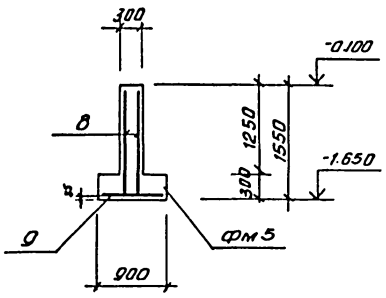

9-9

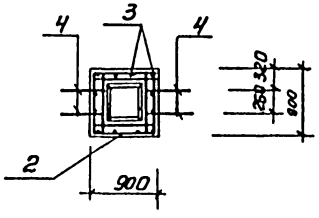

8-8

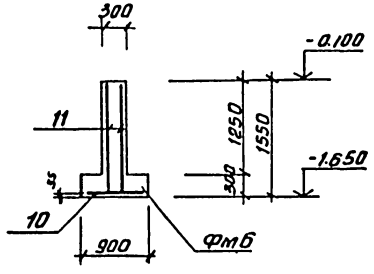

Ведомость расхода стали на один элемент, кг

Марка элемента	Изделия арматурные								Всего
	Арматура класса								
	A-I				A-III				
	ГОСТ 6781-82								
	Ф8			Итого	Ф8	Ф12		Итого	
фм3	13.5			13.5	6.4	30.0		36.4	49.9
фм4						69.5		69.5	69.5
фм5						69.3		69.3	69.3
фм6						174.6		174.6	174.6

Спецификация монолитных участков фм3÷фм6

Форма	Зона	Поз	Обозначение	Наименование	Кол. шт.	Примеч
				фм3		
				Сборочные единицы		
		2	1.020-1/83.1-1.0.3.0-01	с13	5	2.7
		6	1.410.3 Вып.1	2с $\frac{12AIII}{12AIII}$ 145×145	1	20.6
				Детали		
		3	лист 7	А-III-8-ГОСТ 5781-82 ℓ=1110	16	0.40
		4	лист 7	А-III-12-ГОСТ 5781-82 ℓ=750	40	0.47
				Материалы:		
			лист 7	Бетон В15; F50	1.51	м³
				фм4		
				Сборочные единицы		
		7	ГОСТ 23279-85	2с $\frac{12AIII}{12AIII}$ 85×130 $\frac{50}{25}$	1	11.1
		8	ГОСТ 23279-85	2с $\frac{12AIII}{12AIII}$ 150×205 $\frac{25}{50}$	2	29.2
				Материалы:		
			лист 7	Бетон В15; F50	1.14	м³
				фм5		
				Сборочные единицы		
		9	ГОСТ 23279-85	2с $\frac{12AIII}{12AIII}$ 85×120 $\frac{100}{25}$	1	10.9
		18	ГОСТ 23279-85	2с $\frac{12AIII}{12AIII}$ 150×205 $\frac{25}{50}$	2	29.2
				Материалы:		
			лист 7	Бетон В15; F50	1.09	м³
				фм6		
				Сборочные единицы		
		10	ГОСТ 23279-85	2с $\frac{12AIII}{12AIII}$ 85×400 $\frac{100}{25}$	1	33.6
		11	ГОСТ 23279-85	2с $\frac{12AIII}{12AIII}$ 150×505 $\frac{25}{50}$	2	7.05
				Материалы:		
			лист 7	Бетон В15, F50	2.98	м³

Согласовано

Инв.№подл. | Подп. и дата | Взам. инв.№

Привязан

Инв.№

Проверил	Зайцева		
Инженер	Базанов		
Рук.гр.	Зайцева		
ГИП	Письман		
Н.контр.	Данилевский		
Нач.отд.	Красавин		

ТП 902-5-48.88 КЖ

Корпус обезвоживания осадка сточных вод с 4 фильтр-прессами ЛМП-10-1Г-01

фм3 ... фм6 Армирование

Стадия	Лист	Листов
Р	7	

ЦНИИЭП инженерного оборудования г. Москва

Копировал: Антипова 22889-02 18 Формат А2

Альбом III

Фм7

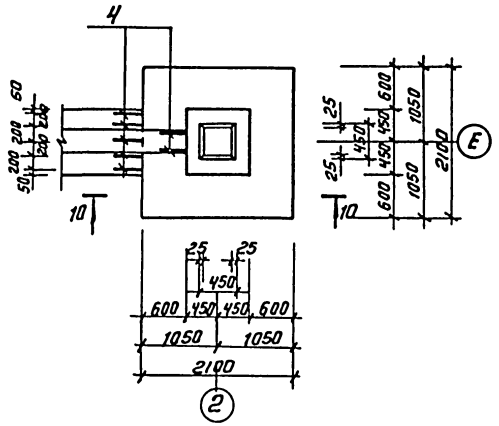

10-10

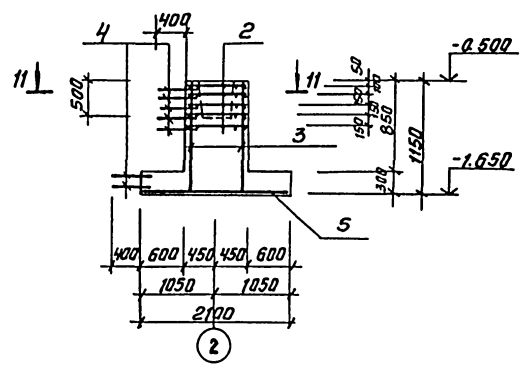

11 - 11

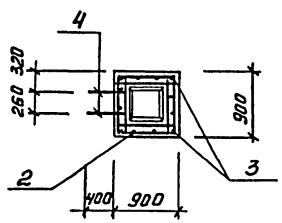

Расчетная схема фм7

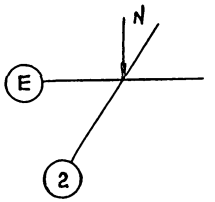

N = 598,6 кН

Спецификация монолитных фундаментов ФМ7

Формат	Зона	Поз.	Обозначение	Наименование	Кол. шт.	Примеч.
				Фм 7		
				Сборочные единицы		
		2	1.020-1/83.1-1.030-01	С13	5	2.7
		5	1.410.3 Вып.1	2С $\frac{12АIII}{12АIII}$ 205х205	1	40.0
				Детали		
		3	лист 8	А-III-8-ГОСТ 5781-82 ℓ=1110	16	0.44
		4	лист 8	А-III-12-ГОСТ 5781-82 ℓ=750	40	0.69
				Материалы:		
				Бетон В 15; F50	2.45	м³

Ведомость расхода стали на один элемент, кг.

Марка элемента	Изделия арматурные								Всего
	Арматура класса								
	А I				А III				
	ГОСТ 5781-82				ГОСТ 5781-82				
	Ф8			Итого	Ф8	Ф12		Итого	
Фм7	13.5			13.5	7.0	67.6		74.6	88.1

Привязан	Провер.	Зайцева		ТП 902-5-48.88	КЖ
	Инжен.	Базанов		Корпус обезвоживания осадка сточных вод с 4 фильтрпрессами ЛМП-10-1Г-01	Стадия Р, Лист 8, Листов
	Рук. гр.	Зайцева			
	ГИП	Письман		Опалубочный чертеж Армирование. Фм7	ЦНИИЭП инженерного оборудования г. Москва
Инв. №	Н. контр.	Данилевский			
	Нач. отд.	Красавин			

Согласовано

Инв. № подл. | Подп. и дата | Взам. инв. №

Копировал: Антипова 22889-02 19 Формат А2

Альбом III

Фм 8

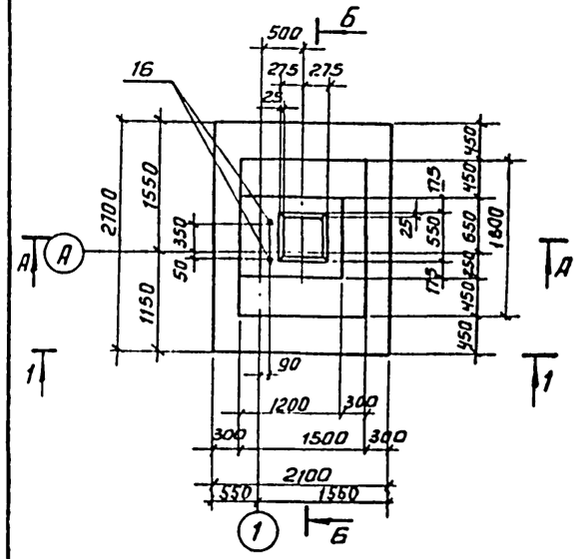

1-1

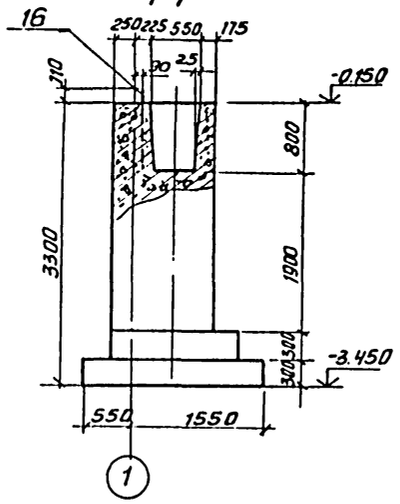

Фм 9; Фм 10

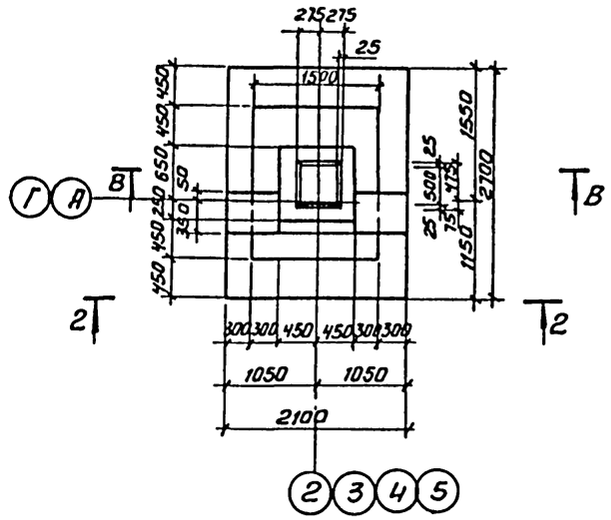

2-2 (для Фм 9)

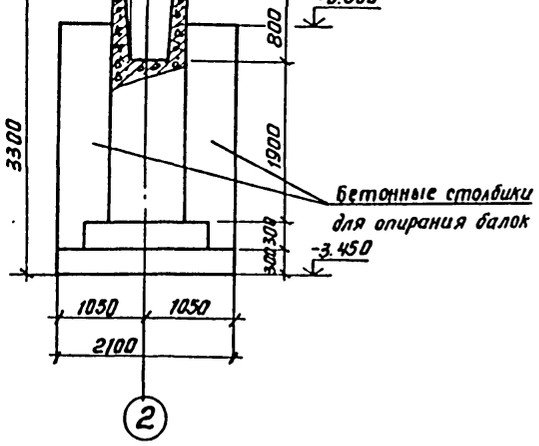

2-2 (для Фм 10)

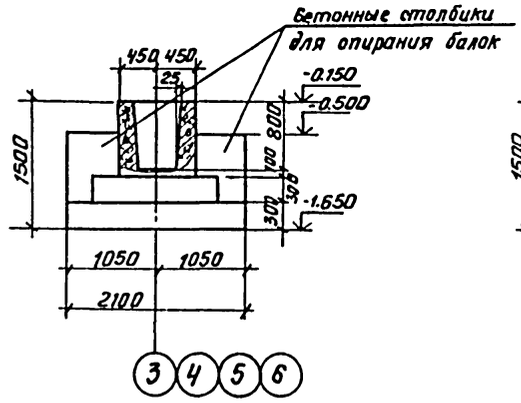

3-3

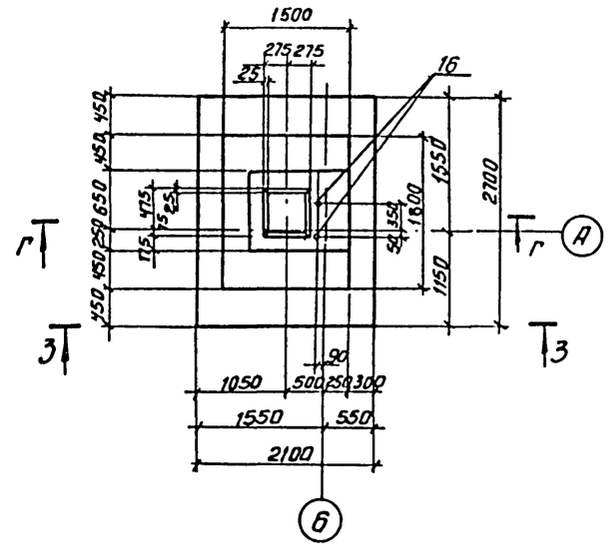

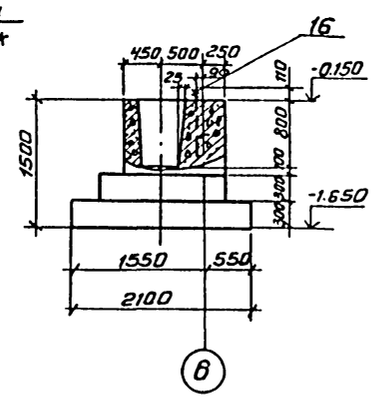

Расчетная схема Фм8

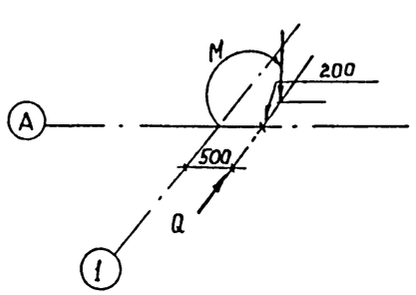

N = 497 кН
M = 75.3 кНм
Q = 17.4 кН

Расчетная схема Фм 9, Фм 10

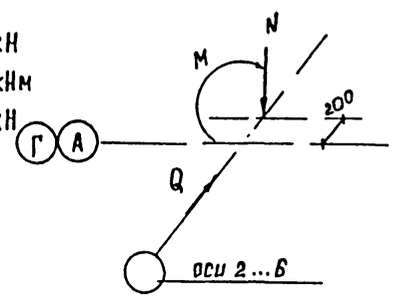

N = 809.2 кН
M = 150.5 кНм
Q = 33.8 кН

				ТП 902-5-48.88		КЖ	
Привязан		Провер.	Зайцева		Корпус обезвоживания осадка сточных вод с Ч Фильтр-прессами ЛМП10-1Г-01	стадия	лист	листов
		Инж.	Базанов			Р	9	
		Техник	Исаева					
		Рук. гр.	Зайцева		Фундаменты Фм8...Фм 11. Опалубочный чертеж	ЦНИИЭП инженерного оборудования г. Москва		
Инв. №		ГИП	Письман					
		Н. контр.	Данилевский					
		Нач. отд.	Красавин					

Инв. № подл. | Подп. и дата | Взам. инв. №

Копировал: Антилова 22889-02 20 Формат А2

Альбом III

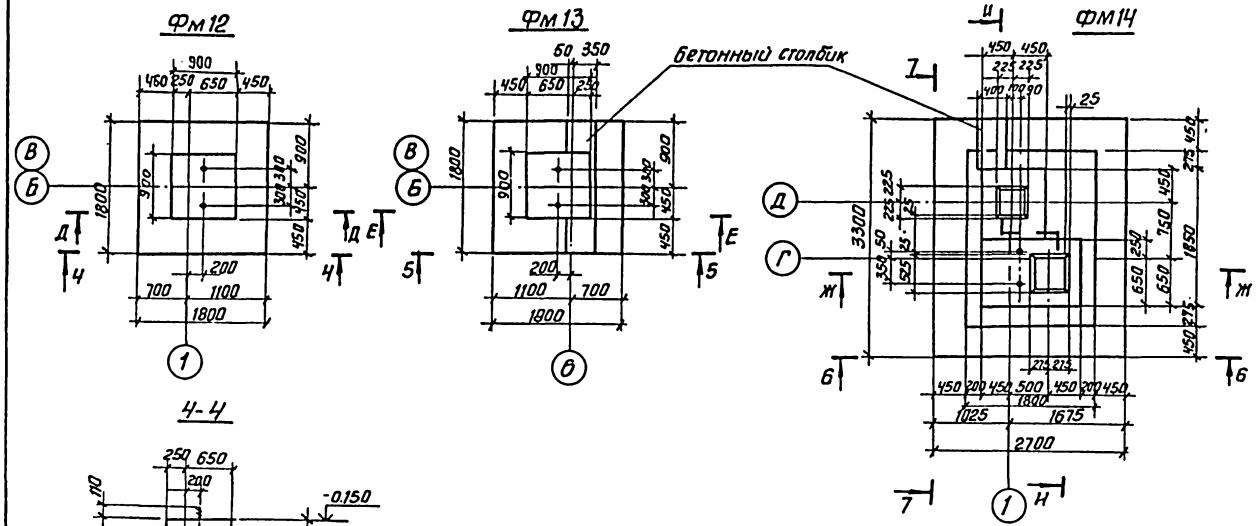

Расчетная схема фм12, фм13

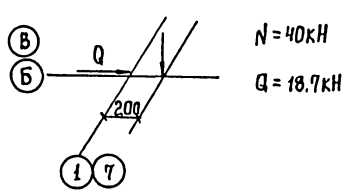

Расчетная схема фм14

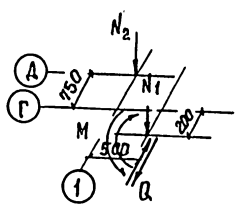

				ТП 902-5-48.88		КЖ
Привязан	Пробер.	Зайцева				
	Инж.	Базанов		Корпус обезвоживания осадка сточных вод с 4 фильтрпрессами ЛМП10-1Г-01	Стадия: Р	Лист: 10	Листов:
	Техник	Усаева				
	Рук.гр.	Зайцева				
	ГИП	Письман		Фундаменты Фм12...Фм14. Опалубочный чертеж	ЦНИИЭП инженерного оборудования г. Москва	
	Н.контр.	Даниловская				
Инв.№	Нач.отд.	Красавин				

Копировал: Антипова 22889-02 21 Формат А2

Инв.№ подл. | Подп. и дата | Взам. инв.№

Альбом III

Фм15; Фм16

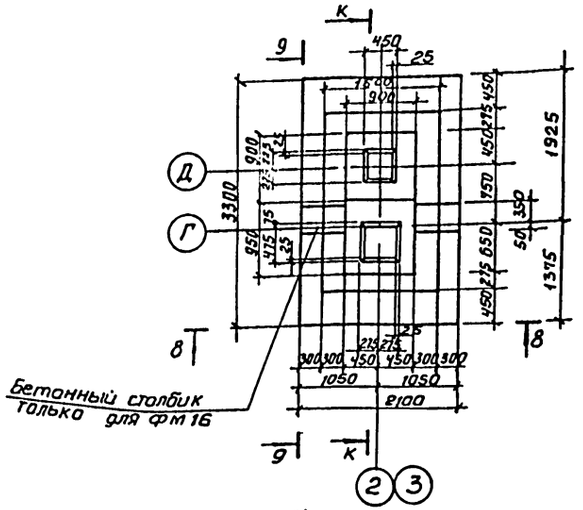

9-9 (для Фм16)

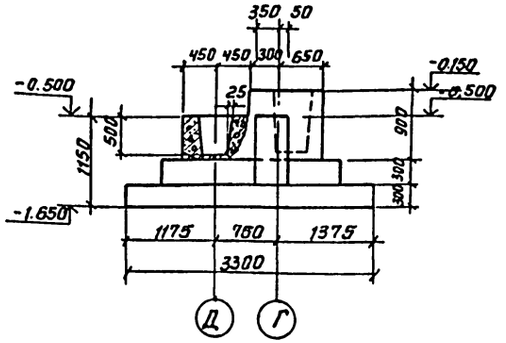

Фм17

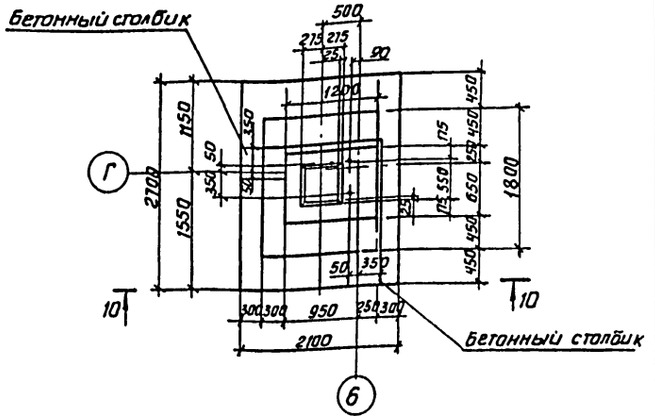

8-8 (для Фм15)

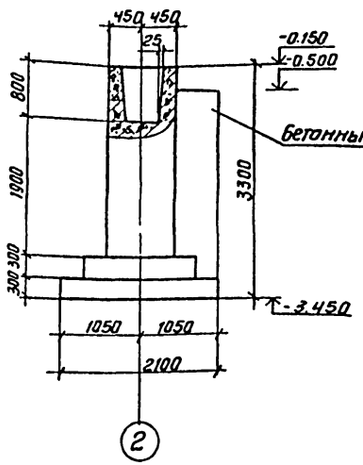

8-8 (для Фм16)

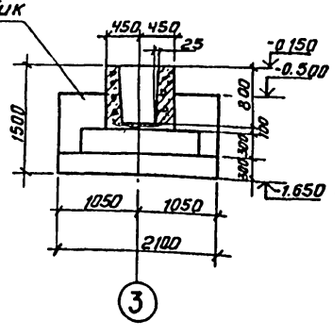

9-9 (для Фм15)

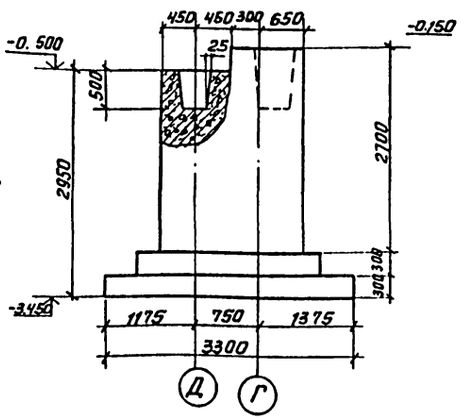

10÷10

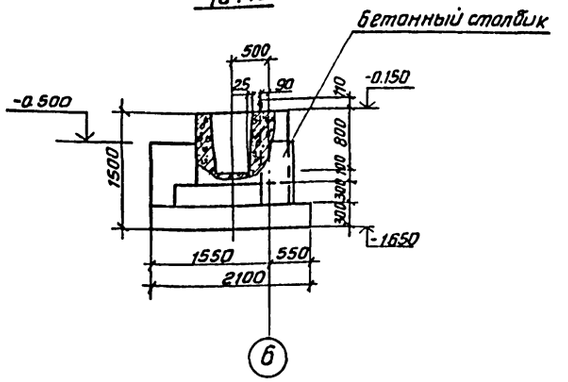

Расчетная схема Фм15, Фм16

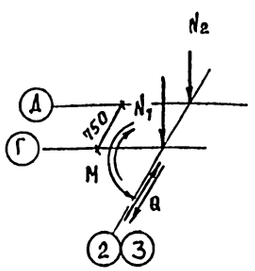

N_1 = 809.2 кН

N_2 = 306.5 кН

M = 150.5 кНм

Q = 33.8 кН

Расчетная схема Фм17

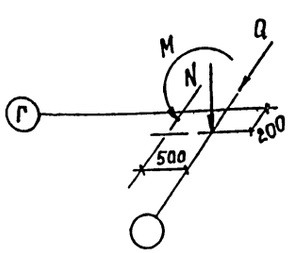

N = 497 кН

M = 75.3 кН·м

Q = 17.4 кН

Привязан				ТП 902-5-48.88	КЖ
	Провер.	Зайцева			
	Инж.	Базанов			
	Техник	Исаева		Корпус обезвоживания осадка сточных вод с 4 фильтрпрессами ЛМП-10-11-01	Стадия: Р; Лист: 11; Листов:
	Рук.гр.	Зайцева			
	ГИП	Лусьман		Фундаменты Фм15, Фм16, Фм17. Опалубочный чертеж	ЦНИИЭП инженерного оборудования г. Москва
Инв. №	Н.контр.	Данилевский			
	Нач.отд	Краковин			

Инв. № подл. | Подп. и дата | Взам. инв. №

Копировал: Антипова 22889-02 22 Формат А2

Альбом III

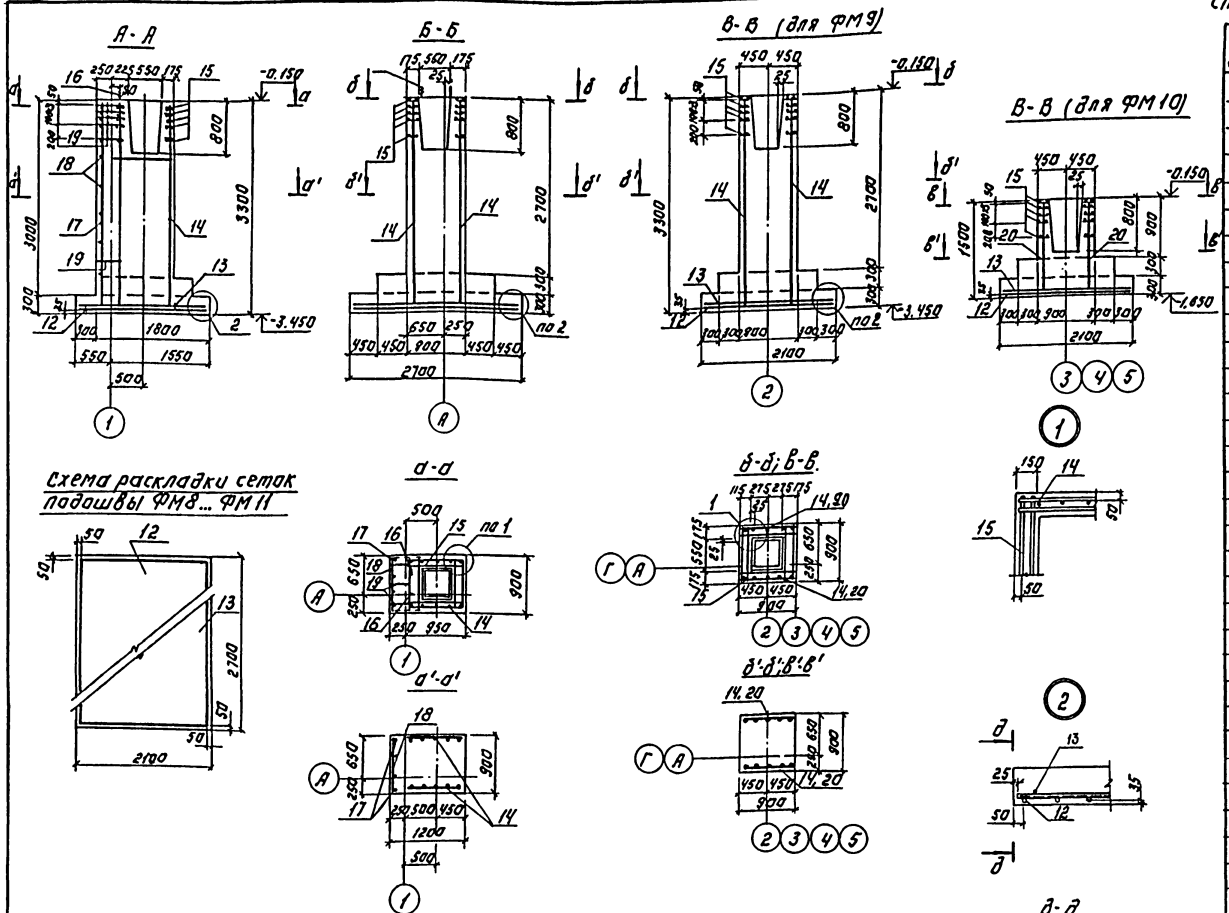

Схема раскладки сеток подошвы ФМ8... ФМ11

Ведомость расхода стали на один элемент, кг

Марка элемента	Изделия арматурные						Изделия закладные						Общий расход
	Арматура класса					Всего	Прокат марки					Всего	
	А-I	А-III					ВСт3кп2			ВСт3кп2			
	ГОСТ 5781-82						ГОСТ 2590-71			ГОСТ 103-76			
	ф8	ф6	ф8	ф12	ф14		ф24		Итого	Ф×60	Итого		
ФМ8	13.5	2.2	11.6	40.4	69.9	137.6	6.0		6.0	0.8	0.8	6.8	144.4
ФМ9	13.5	2.2	8.3	28.8	69.9	122.7							122.7
ФМ10	13.5	1.2	8.3	12.8	69.9	105.7							105.7

У сетки со знаком * верхний стержень снять.

Спецификация монолитных фундаментов ФМ 8; ФМ9; ФМ10.

Формат	Зона	Поз.	Обозначение	Наименование	Кол.	Примечание
				ФМ 8		
				Сборочные единицы.		
		12	1.410-3 Вып.1	1С $\frac{14А-III}{8А-III}$ 205×265	1	39.3
		13	1.410-3 Вып.1	1С $\frac{14А-III}{8А-III}$ 265×205	1	38.9
		14	1.410-3 Вып.1	*1С $\frac{12А-III}{6А-III}$ 85×325	2	15.5
		15	1.412-1/77-В3-020	СА-8АI	5	2.7
		16	1.412.1-4.060	Изделие закладное МН1	2	3.4
				Детали.		
		17	Лист 12	А-III-12-ГОСТ 5781-82-ℓ=3260	4	2.9
		18	Лист 12	А-III-8-ГОСТ 5781-82-ℓ=810	10	0.3
		19	Лист 12	А-III-8-ГОСТ 5781-82-ℓ=350	18	0.12
				Материалы		
				Бетон В15; F50	5.43	м³
				ФМ 9.		
				Сборочные единицы.		
		12	1.410-3 Вып.1	1С $\frac{14А-III}{8А-III}$ 205×265	1	39.3
		13	1.410-3 Вып.1	1С $\frac{14А-III}{8А-III}$ 265×205	1	38.9
		14	1.410-3 Вып.1	*1С $\frac{12А-III}{6А-III}$ 85×325	2	15.5
		15	1.412-1/77-В3-020	СА-8АI	5	2.7
				Материалы.		
				Бетон В15; F50	5.9	м³
				ФМ 10		
				Сборочные единицы.		
		12	1.410-3 Вып.1	1С $\frac{14А-III}{8А-III}$ 205×265	1	39.3
		13	1.410-3 Вып.1	1С $\frac{14А-III}{8А-III}$ 265×205	1	38.9
		15	1.412-1/77-В3-020	СА-8АI	5	2.7
		20	1.410-3 Вып.1	*1С $\frac{12А-III}{6А-III}$ 85×145	2	7.0
				Материалы.		
				Бетон В15; F50.	3.64	м³

ТП 902-5-48.88 -КЖ

ПРОВЕР.	ЗАЙЦЕВА		
ИНЖЕН.	БАЗАНОВ		
ТЕХНИК	ИСАЕВА		
РУК.ГР.	ЗАЙЦЕВА		
ГИП	ПИСЬМАН		
Н.КОНТР.	ДАНИЛЕВСКИЙ		
НАЧ.ОТД.	КРАСАВИН		

ПРИВЯЗАН:

ИНВ.№

КОРПУС ОБЕЗВОЖИВАНИЯ ОСАДКА СТОЧНЫХ ВОД С 4 ФИЛЬТР-ПРЕССАМИ ЛМП-40-15-01

СТАДИЯ	ЛИСТ	ЛИСТОВ
Р	12	

ФУНДАМЕНТЫ ФМ8; ФМ9; ФМ10. АРМИРОВАНИЕ

ЦНИИЭП ИНЖЕНЕРНОГО ОБОРУДОВАНИЯ г. МОСКВА

22889-02 23

КОПИРОВАЛ: ЛОГИНОВА ФОРМАТ: А2

ИНВ.№ ПОДЛ. | ПОДПИСЬ И ДАТА | ВЗАМ. ИНВ.№

Альбом III

Г-Г

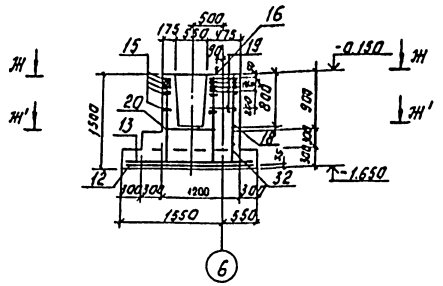

А-А

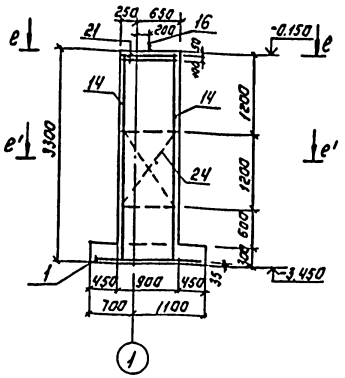

Ж-Ж

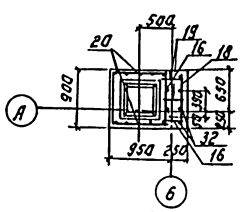

е-е

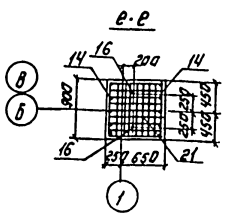

Ж'-Ж'

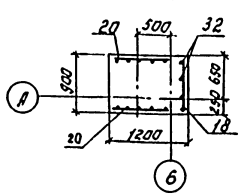

е'-е'

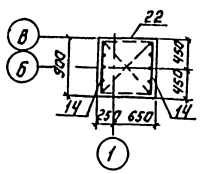

Схема сборки пространственного каркаса вертикального армирования подколонника для ФМ12.

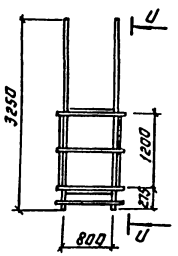

У-У

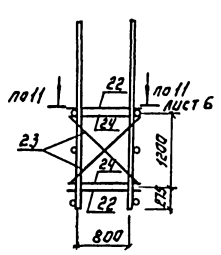

Спецификация монолитных фундаментов ФМ11, ФМ12

Формат	Зона	Поз.	Обозначение	Наименование	Кол.	Примечание
				ФМ11		
				Сборочные единицы		
		12	1.410-3 Вып.1	1С 14А-III/6А-III-205×265	1	39.3
		13	1.410-3 Вып.1	1С 14А-III/6А-III-265×205	1	38.9
		15	1.412-1/77-83-020	СА-8А.I	5	2.7
		20	1.410-3 Вып.1	1С 12А-III/6А-III-85×145	2	7.0
		16	1.412.1-4.060	Изделие закладное мн1	2	3.4
				Детали		
		18	Лист 13	А-III-8-1 ГОСТ 5781-82-ℓ=810	7	0.3
		19	Лист 13	А-III-8-1 ГОСТ 5781-82-ℓ=350	15	0.2
		32	Лист 13	А-III-12 ГОСТ 5781-82 ℓ=1460	4	2.9
				Материалы:		
			Лист 13	Бетон В15; F50	3.48	м³
				ФМ12		
				Сборочные единицы		
		1	1.410-3 Вып.1	2С 12АIII/6АIII-175×175	1	28.0
		14	1.410-3 Вып.1	1С 12АIII/6АIII-85×325	2	15.5
		16	1.412.1-4.060	Изделие закладное мн1	2	3.4
		21	1.412.1-4.071	СН-6А.I	2	3.5
				Детали		
		22	1.412.1-4.081	Соединительный элт мм1	4	0.73
		23	-01	мм2	4	0.85
		24	-02	мм3	4	0.52
				Материалы:		
			Лист 13	Бетон В15; F50.	4.7	м³

Ведомость расхода стали на один элемент, кг

Марка элемента	Изделия арматурные									Изделия закладные					Общий расход
	Арматура класса								Всего	Прокат марки				Всего	
	А-I			А-III						ВСт3кп2 ГОСТ 2590-71		ВСт3кп2 ГОСТ 103-76			
	ГОСТ 5781-82														
	ф6	ф8	Итого	ф6	ф8	ф12	ф14	Итого		ф24	Итого	8×63	Итого		
ФМ11		13.5	13.5	1.2	33.1	24.4	69.9	128.6	142.1	6.0	6.0	0.8	0.8	6.8	148.9
ФМ12	8.4		8.4	17.0		52.0		69.0	67.4	6.0	6.0	0.8	0.8	6.8	74.2

Инв.№ подл. | Подпись и дата | Взам.инв.№

Привязан:

Инв.№

Провер.	Зайцева		
Инженер	Базанов		
Техник	Исаева		
Рук.гр.	Зайцева		
ГИП	Письман		
Н.контр.	Данилевский		
Нач.отд.	Красавин		

ТП 902-5-48 88 -КЖ

Корпус обезвоживания осадка сточных вод с 4 фильтр-прессами АМП-10-11-01

Стадия	Лист	Листов
Р	13	

Фундаменты ФМ11; ФМ12 Армирование

ЦНИИЭП инженерного оборудования г. Москва

22889-02 24

Копировал: Логинова

Формат А2

Альбом III

Е-Е

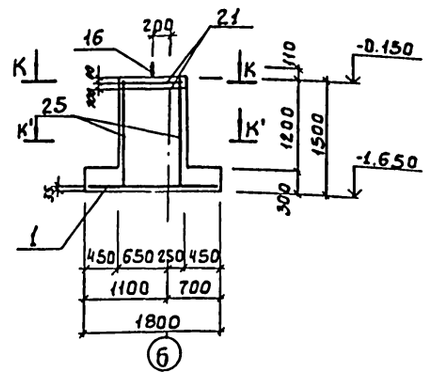

Ж-Ж

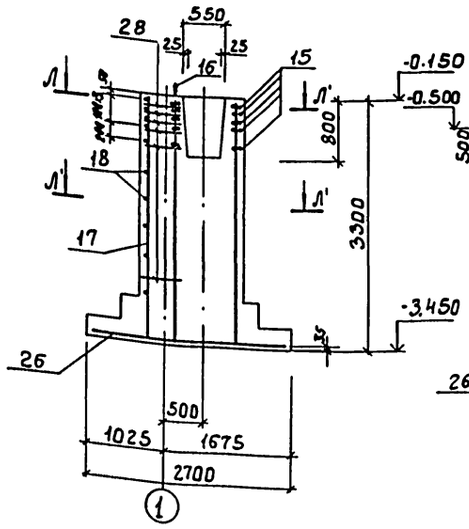

Ц-Ц

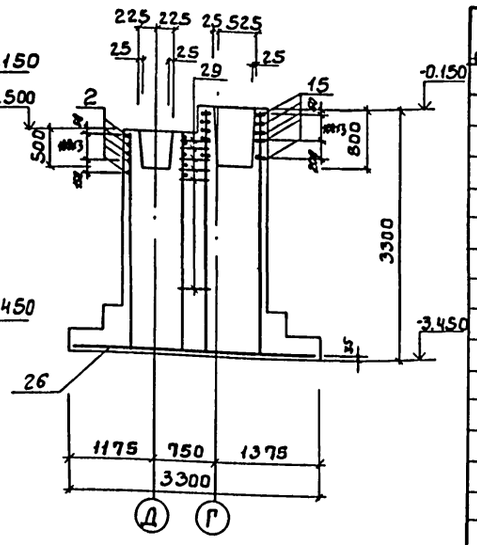

К-К

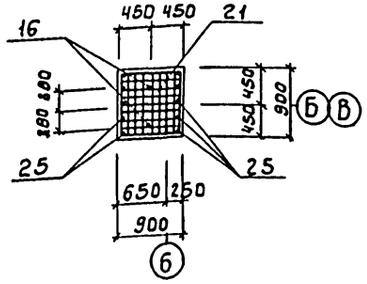

Л-Л

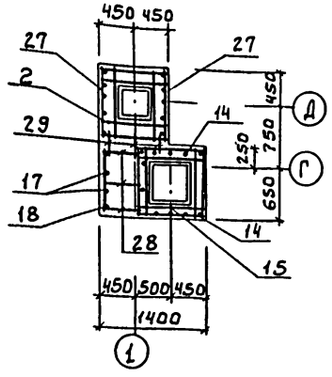

Л'-Л'

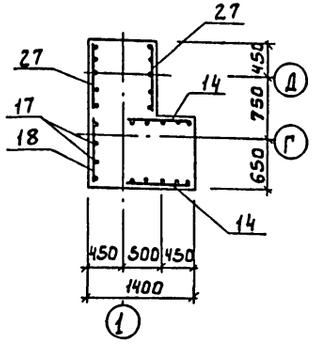

К'-К'

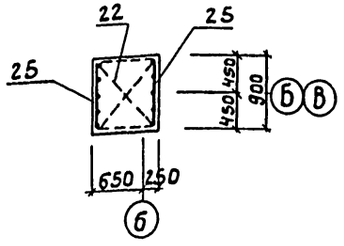

Спецификация монолитных фундаментов ФМ13, ФМ14

Формат	Зона	Поз.	Обозначение	Наименование	Кол. шт.	Примечание
				ФМ 13		
				Сборочные единицы		
		1	1.410-3 Вып. 1	2с $\frac{12А\text{III}}{12А\text{III}}$ 175×175	1	28.0
		2.5	1.410-3. 1-01	*1с $\frac{12А\text{III}}{6А\text{III}}$ 85×145	2	7.0
		21	1.412-1-4.071	СН-6АI	2	3.5
		16	1.412.1-4.060	Изделие закладное МН1	2	3.4
				Детали		
		22	1.412.1-4.081	Соединительный эл-нт ММ1	4	0.73
		23	-01	ММ2	4	0.85
		24	-02	ММ3	4	0.52
				Материалы		
				Бетон В15; F50	2.14	м³
				ФМ 14		
				Сборочные единицы		
		26	1.410-3 Вып. 1	2с $\frac{14А\text{III}}{14А\text{III}}$ 265×325	1	109.4
		2	1.020-1/83.1-1 0.30-01	с13	5	2.7
		15	1.412-1/77. ВЗ-020	СА-8АI	5	2.7
		27	1.410-3 Вып. 1	*1с $\frac{12А\text{III}}{6А\text{III}}$ 85×295	2	14.0
		16	1.412.1-4.060	Изделие закладное МН1	2	3.4
		14	1.410-3 Вып. 1	*1с $\frac{12А\text{III}}{6А\text{III}}$ 85×325	2	15.5
				Детали		
		32	Лист 14	А-III-12-ГОСТ5781-82 ℓ=1460	4	2.9
		18	Лист 14	А-III-8-ГОСТ5781-82 ℓ=810	7	0.3
		28	Лист 14	А-III-8-ГОСТ5781-82 ℓ=420	18	0.2
		29	Лист 14	А-III-8-ГОСТ5781-82 ℓ=220	18	0.1
				Материалы:		
				Бетон В15; F50	2.6	м³

У сеток со знаком * верхний стержень снять.

Ведомость расхода стали на один элемент, кг

Марка элемента	Изделия арматурные											Изделия закладные				Общий расход
	Арматура класса											Прокат марки				
	А-I			А-II			А-III					ВСт3кп2		ВСт3кп2		
	ГОСТ 5781-82											ГОСТ 2590-71		ГОСТ 103-76		
	ф6	ф8		Итого				ф6	ф8	ф12	ф14	Итого	ф24	Итого	-6×80	Итого	
ФМ13	15.4			15.4				1.2		40.8		42.0	6.0	6.0	0.8	0.8	64.2
ФМ14		27.0		27.0				5.2	7.5	65.2	109.4	194.8	6.0	6.0	0.8	0.8	228.6

Схема сборки пространственного каркаса производится аналогично ФМ 12 лист 13.

				ТП 902-5-48.88	-КЖ
				Корпус обезвоживания осадка сточных вод с ч фильтр-прессами АМП 10-1Г-0.1	Стадия Р; Лист 14; Листов
ПРИВЯЗАН	ПРОВ.	ЗАЙЦЕВА		Фундаменты ФМ13, ФМ14 Армирование.	ЦНИИЭП инженерного оборудования г. Москва.
	ИНЖ.	БАЗАНОВ			
	РУК.ГР.	ЗАЙЦЕВА			
	ГИП	ПИСЬМАН			
	Н.КОНТР	ДАНИЛЕВСКИЙ			
ИНВ.№	НАЧ.ОТД	КРАСАВИН			

Инв.№ подл. | Подп. и дата | Взам. инв.№

Альбом III

К-К (для ФМ 15)

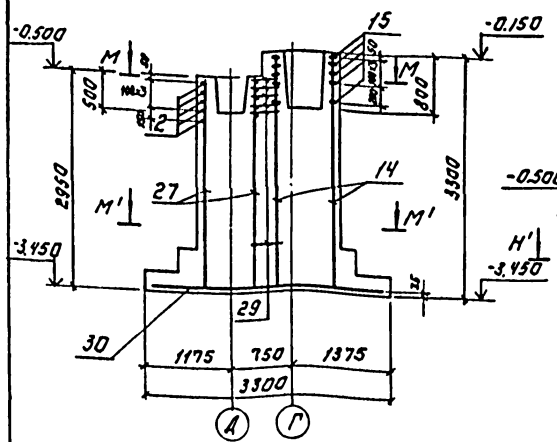

К-К (для ФМ 16)

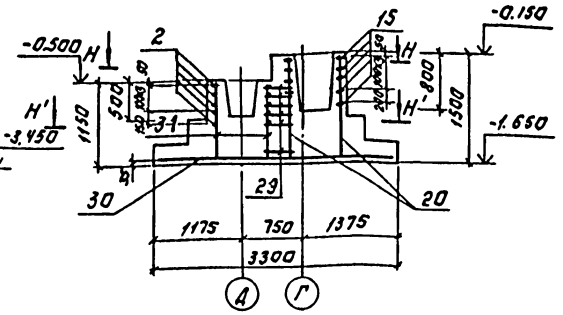

Л-Л (для ФМ 17)

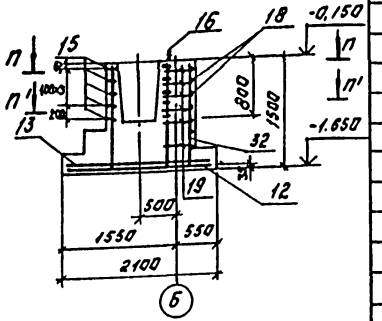

М-М

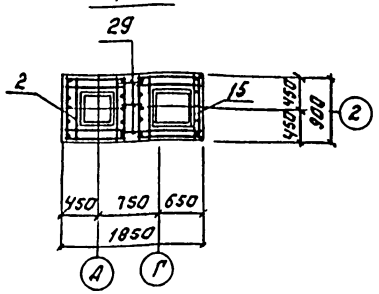

Н-Н

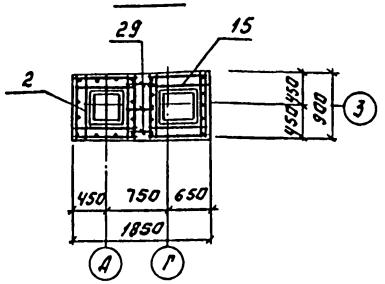

П-П

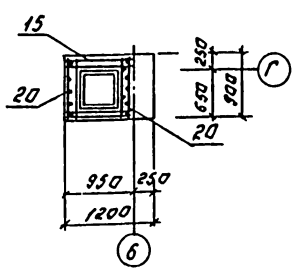

М'-М'

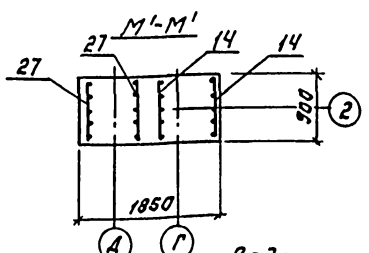

Н'-Н'

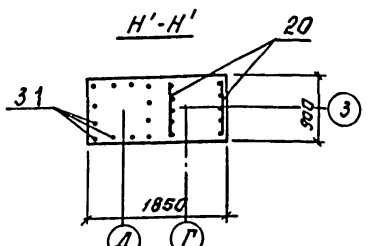

П'-П'

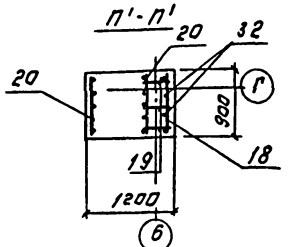

Спецификация монолитных фундаментов ФМ15, ФМ16, ФМ17.

Формат	Зона	Поз.	Обозначение	Наименование	Кол. шт.	Примеч.
				ФМ15		
				Сборочные единицы.		
		30	ГОСТ 23279-85	2С 1УА III / 1УА III 205×325	1	68.6
		15	1.412-1/77 ВЗ-020	СА-8АI	5	2.7
		2	1.020-1/83.1-1 0.3.0-01	С13	5	2.7
		14	1.410-3 Вып.1	*1С 12АIII / 6АIII 85×325	2	15.5
		27	1.410-3 Вып.1	*1С 12АIII / 6АIII 85×295	2	14.0
				Детали		
		29	Лист 15	А-III-8-ГОСТ 5781-82 ℓ=220	18	0.1
				Материалы		
			Лист 15	Бетон В15; F50	8.0	м³
				ФМ16		
				Сборочные единицы.		
		30	ГОСТ 23279-85	2С 1УА III / 1УА III 205×325	1	68.6
		15	1.412-1/77 ВЗ-020	СА-8АI	5	2.7
		2	1.020-1/83.1-1 030-01	С13	5	2.7
		20	1.410.3 Вып.1	*1С 12АIII / 6АIII 85×145	2	7.0
				Детали.		
		31	Лист 15	А-II-12-ГОСТ 5781-82 ℓ=1100	12	1.0
		29	Лист 15	А-III-8-ГОСТ 5781-82 ℓ=220	18	0.1
				Материалы:		
			Лист 15	Бетон В15; F50	4.6	м³
				ФМ 17		
				Сборочные единицы.		
		15	1.412.1/77 ВЗ-020	СА-8АI	5	2.7
		20	1.410.3 Вып.1	*1С 12АIII / 6АIII 85×145	2	7.0
		12	1.410-3 Вып.1	1С 1УА III / 8АIII 205×265	1	32.3
		13	1.410-3 Вып.1	1С 1УА III / 8АIII 265×205	1	38.9
		16	1.412.1-4.060	Изделие закладное МН1	2	3.4
				Детали		
		32	Лист 15	А-II-12-ГОСТ 5781-82 ℓ=1460	4	2.9
		18	Лист 15	А-II-8-ГОСТ 5781-82 ℓ=810	7	0.3
		19	Лист 15	А-III-8-ГОСТ 5781-82 ℓ=350	18	0.2
			Лист 15	Бетон В15 F50	3.7	м³

Ведомость расхода стали на один элемент, кг

Марка элемента	Изделия арматурные: Арматура класса A-I ГОСТ 5781-82 Ø6	Ø8	Итого	A-II Ø12	Ø14	Итого	A-III Ø6	Ø8	Ø12	Ø14	Итого	Изделия закладные: Прокат марки Вст3кп2 ГОСТ 2590-71 Ø24	Итого	Вст3кп2 ГОСТ 103-76 -8×60	Итого	Общий расход
ФМ 15	–	27.0	27.0				4.0	1.8	55.0	68.6	129.4					156.4
ФМ 16	–	27.0	27.0				2.4	1.8	23.6	68.6	96.4					123.4
ФМ 17	–	13.5	13.5				2.4	12.7	23.2	70.1	108.4	6.0	6.0	0.8	0.8	128.7

1. У сеток со знаком * верхний стержень снять.
2. Сечения К-К, Л-Л нанесены на листе 11.

Привязан:

Инв. № подл. | Подпись и дата | Взам. инв. №

Нач. ПТО	Краевин		
Инженер	Зайцева		
Инженер	Базанов		
Рук. гр.	Зайцева		
ГИП	Письман		
Н. контр.	Даниевский		

ТП 902-5-48.88 -КЖ

Корпус обезвоживания осадка сточных вод с ч фильтр-прессами АМП 10-11-81

Стадия: Р | Лист: 15 | Листов:

Фундаменты ФМ15...ФМ17. Армирование.

ЦНИИЭП инженерного оборудования г. Москва

22889-02 26 Копировал: Логинова Формат А2

Альбом III

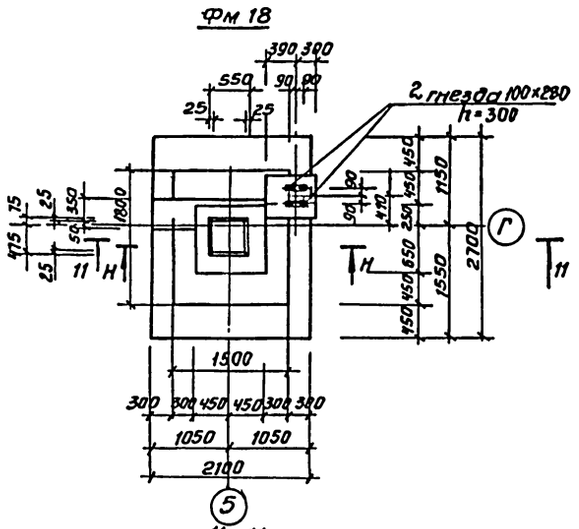

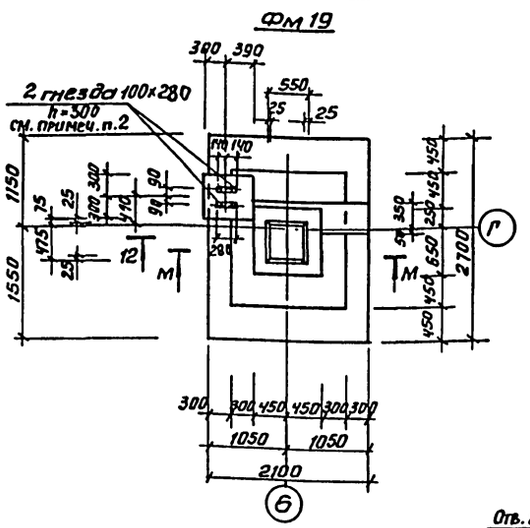

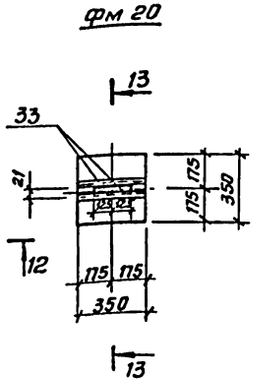

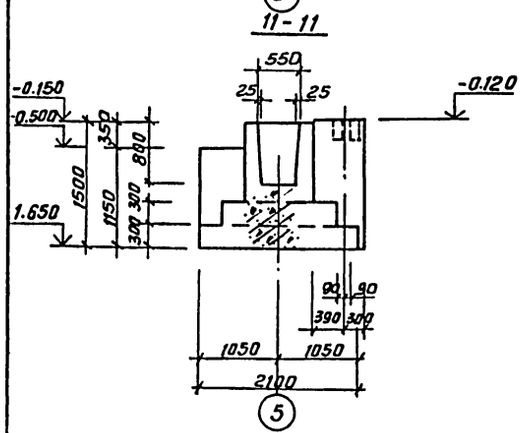

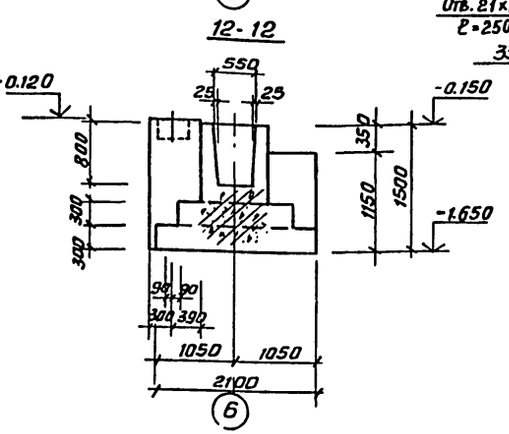

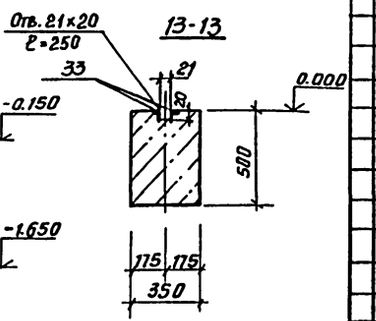

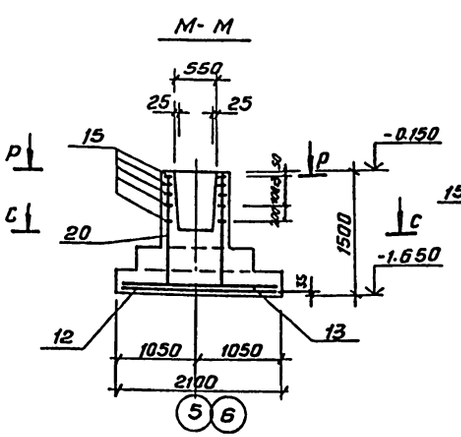

Спецификация монолитных фундаментов Фм÷Фм20

Форм.	Зона	Поз.	Обозначение	Наименование	Кол. шт.	Примеч.
				Фм 18		
				Сборочные единицы		
		12	1.410-3 Вып.1	1с 14АIII 8АIII 205×265	1	39.3
		13	1.410-3 Вып.1	1с 14АIII 8АIII 265×205	1	38.9
		20	1.410-3 Вып.1	* 1с 12АIII 6АIII 85×145	2	7.0
		15	1.412-1/77-83-020	СА 8АI	5	2.7
				Материалы:		
			лист 16	Бетон В15; F50	3,9	м³
				Фм 19		
				Сборочные единицы		
		12	1.410-3 Вып.1	1с 14АIII 8АIII 205×265	1	39.3
		13	1.410-3 Вып.1	1с 14АIII 8АIII 265×205	1	38.9
		20	1.410-3 Вып.1	* 1с 12АIII 6АIII 85×145	2	7.0
		15	1.412-1/77-83-020	СА 8АI	5	2.7
				Материалы:		
				Бетон В15; F50	3.9	м³
				Фм 20		
				Детали		
		33	лист 16	L 60×5, ГОСТ 8509-86 ℓ=350	2	1.3
				Материалы		
				Бетон В15; F50	0.06	м³

Ведомость расхода стали на один элемент, кг

Марка элемента	Изделия арматурные							Изделия закладные		Общий расход
	Арматура класса							Прокат марки ВСт3кп2		
	A-III ГОСТ 5781-82					AI ГОСТ 5781-82		ГОСТ 8509-86		
	Ф14	Ф12	Ф8	Ф6	Итого	Ф8	Итого	L50×5	Итого	
Фм 18	69.9	12.8	8.3	1.2	92.2	13.5	13.5	—	—	105.7
Фм 19	69.9	12.8	8.3	1.2	92.2	13.5	13.5	—	—	105.7
Фм 20	—	—	—	—	—	—	—	2.8	2.6	2.6

1. У сетки со знаком * верхний стержень снять.
2. Разбивку установочных болтов под ворота см установочный чертеж, серия 1.435.9-17 Вып. 1.

Расчетная схема Фм18, Фм19

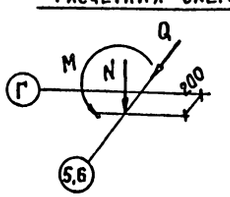

N = 690,7 кН
M = 150,5 кН·м
Q = 33,8 кН

Привязан

Инв. №

Провер.	Зайцева		
Инж.	Базанов		
Рук.гр.	Зайцева		
ГИП	Письман		
Н.контр	Панлевский		
Нач.отд	Красавин		

ТП 902-5-48.88 КЖ

Корпус обезвоживания осадка сточных вод с 4 фильтрпрессами ЛМП 10-11-01

Стадия	Лист	Листов
Р	16	

Фундаменты Фм 18, Фм19, Фм 20. Опалубочный чертеж. Армирование.

ЦНИИЭП инженерного оборудования г. Москва

Инв.№подл. | Подп. и дата | Взам. инв.№

Копировал: Антипова 22889-02 27 Формат А2

Альбом III

Согласовано

Инв.№ подл. | Подп. и дата | Взам. инв.№

Спецификация к схеме расположения фундаментов под оборудование

Марка	Обозначение	Наименование	Кол. шт	Масса кг	Примеч.
Фо1	лист 19	Фо1	6		
Фо2	лист 19	Фо2	1		
Фо3	лист 19	Фо3	2		
Фо4	лист 20	Фо4	1		
Фо5	лист 20	Фо5	1		
Фо6	лист 20	Фо6	1		
Фо7	лист 20	Фо7	1		
Фо8	лист 17, 20	Фа8	2		
1	3.006 1-2/82 1-2-10-000	Плита П19-5	34	40	
1а	3.006.1-2/82.1-2.10.016	П5д-5	32	100	
2	ТП902-5-49.88КЖИ180.00	Решетка Р1	2	50.6	
3	3.400-6/76	Изделие закладное МИ4-46	108пм	4.4кг/пм	
4	ТП902-5-49.88КЖИ170.00	Щит Щ1	60	25.3	
5	КЖИ160.00	Щит Щ2	28	28.2	
6	лист 18	L75х6 ГОСТ8509-86, ℓ=1200	7	8.3	
7	ТП902-5-49.88КЖН200.00	Изделие закладное МН1	10	12.9	
8	лист 18	-6х60, ГОСТ 103-76 ℓ=1000	2	2.8	
9	лист 18	-6х60, ГОСТ 103-76 ℓ=2000	2	5.6	
10	лист 18	-6х60 ГОСТ 103-76 ℓ=1200	2	3.4	
11	3.400-6/76	Изделие закладное МН3-1	12	0.8	
12	лист 17	С20, ГОСТ 8240-72, ℓ= 1500	4	27.6	
13	3.400-6/76	Изделие закладное МН1-24	13	2.3	
14	3.400-6/76	Изделие закладное МН1-1	144пм	3.3кг/пм	
15	3.400-6/76	Изделие закладное МН4-24	16	5.2кг/пм	
		Материалы			
		Бетон В7.5 на каналы и приямки		62.0м³	

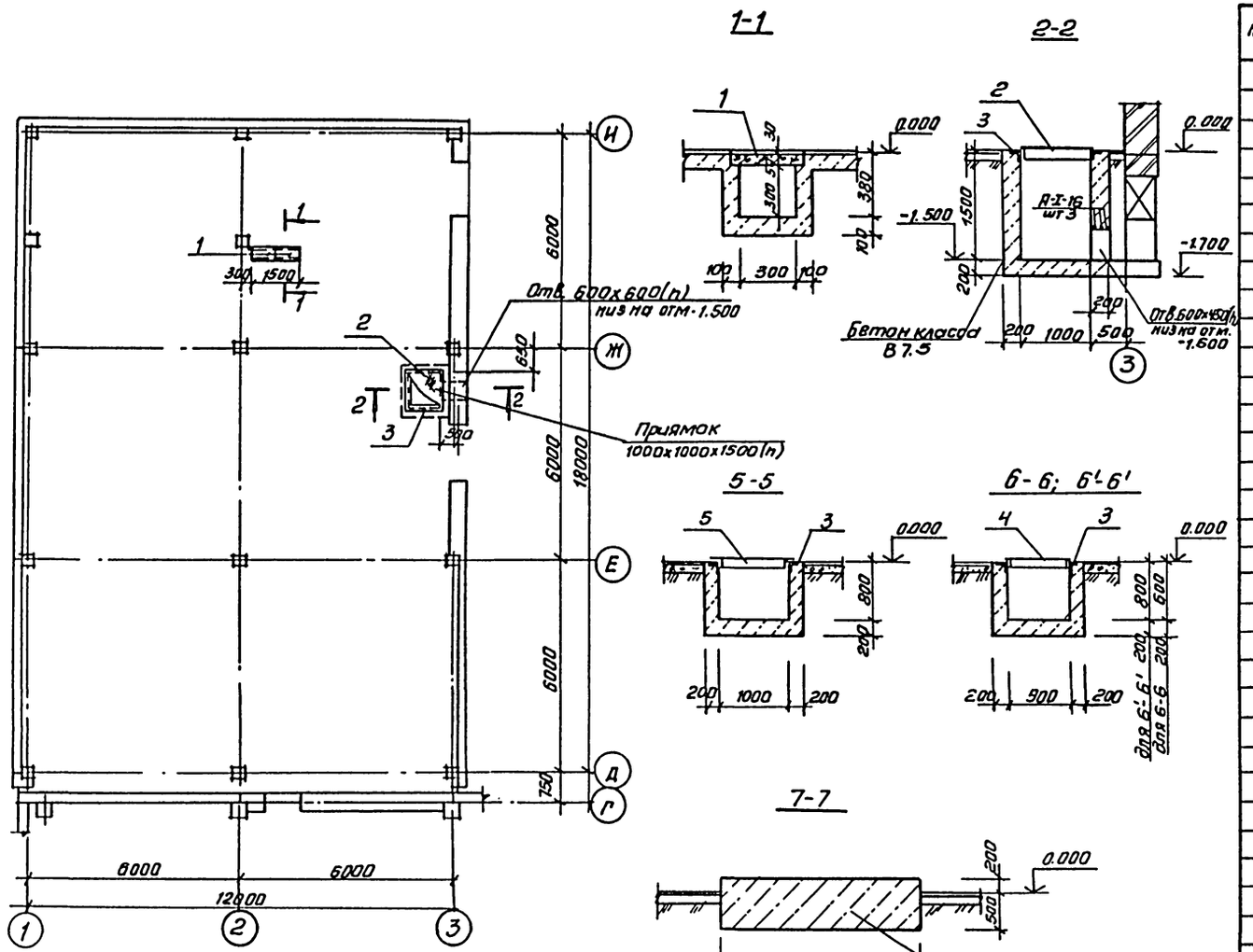

Привязан	Провер.	Зайцева		ТП 902-5-48.88 КЖ	
	Инж.	Базанов		Корпус обезвоживания осадка сточных вод с 4 фильтр-прессами АМП 10-1Г-01	Стадия: Р; Лист: 17; Листов:
	Рук. гр.	Зайцева		Схема расположения подпольного канала и приямка в осях 1..3; Д...И	ЦНИИЭП инженерного оборудования г. Москва
	ГИП	Письман			
Инв.№	Н. контр.	Данилевский			
	Нач. отд.	Красавин			

Копировал: Антипова 22889-02 28 Формат А2

Альбом III

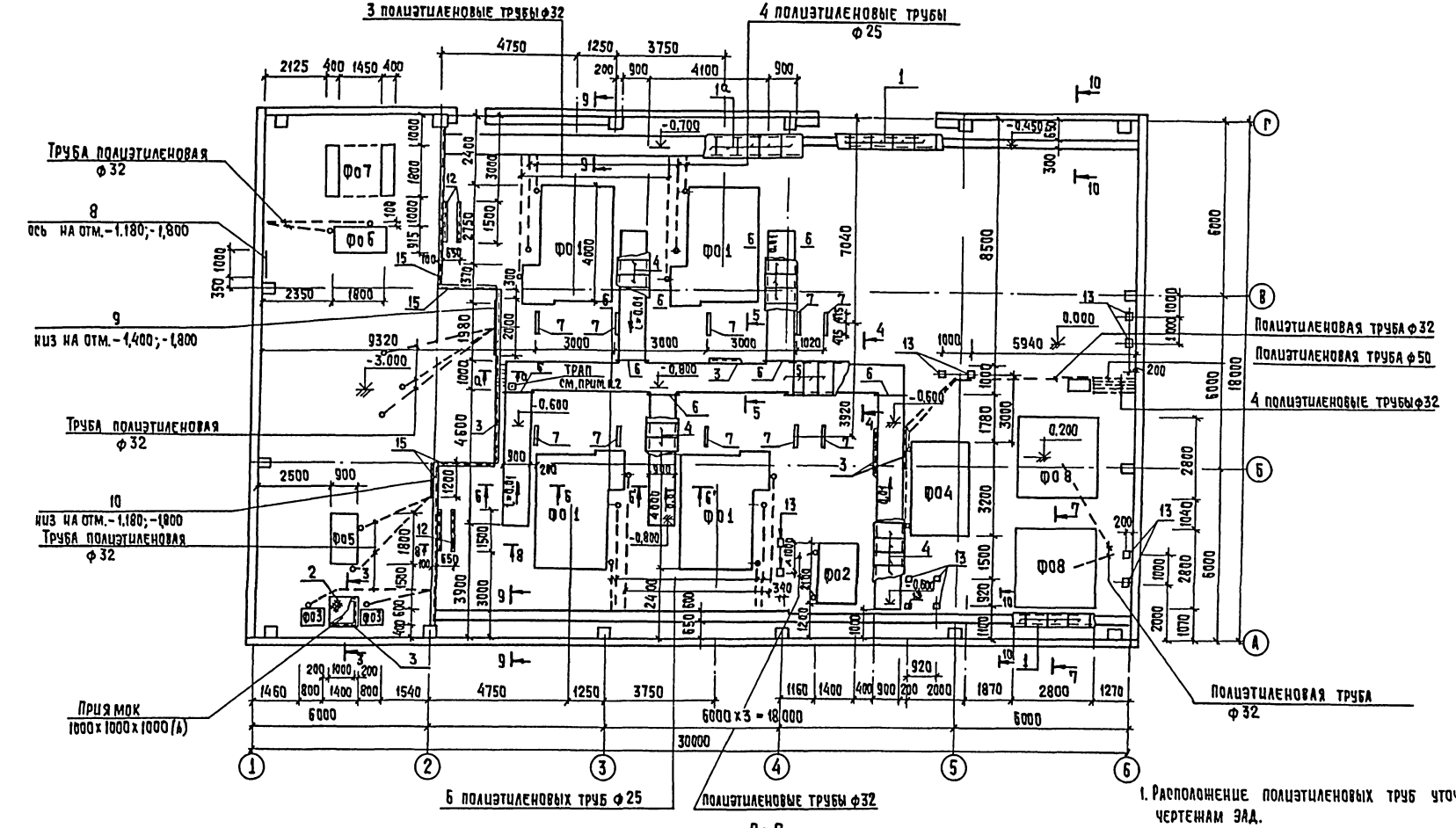

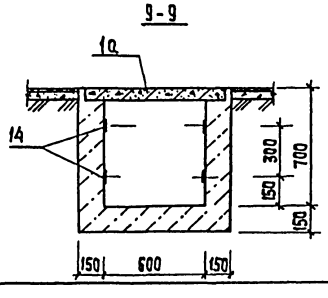

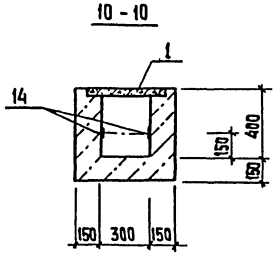

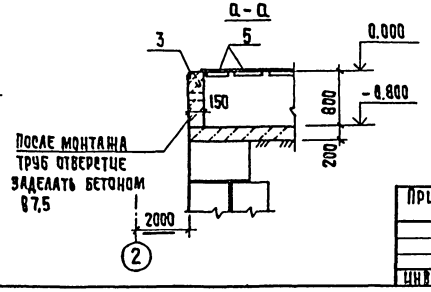

1. Расположение полиэтиленовых труб уточнить по чертежам ЭАД.
2. Трап установить по чертежам КГ.
3. В канале сеч. 1000×800(h) под трубы выполнить бетонные столбики 100×100×h (уточнить при монтаже труб)

				ТП. 902-5-48.88			-КЖ
Привязан							
				Корпус обезвоживания осадка сточных вод с 4 фильтр-прессами АМП 10-1г-01	Стадия	Лист	Листов
					Р	18	
				Схема расположения фундаментов под оборудование в осях 1...6; А...Г	ЦНИИЭП инженерного оборудования г. Москва		
Инв. №							

Провер.	Зайцева	
Инж.	Базанов	
Рук. гр.	Зайцева	
Гип	Письман	
Н. контр.	Данилевский	
Нач. отд.	Красавин	

22889-02 29 Копировал: Хюппенен Формат А2

Согласовано

Инв. № подл. | Подпись и дата | Взам. инв. №

Альбом III

Ф01

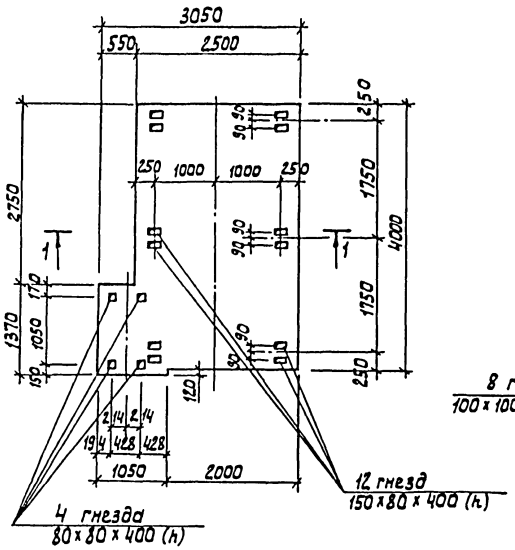

Ф02

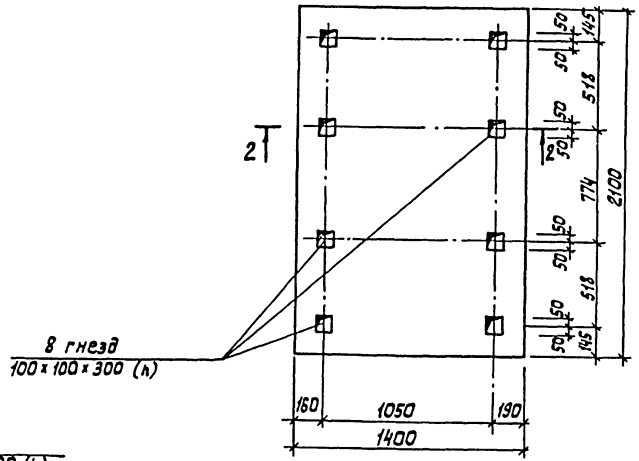

Спецификация монолитных фундаментов под оборудование

Формат	Зона	Поз.	Обозначение	Наименование	Кол. шт.	Примеч.
				Ф01		
				Материалы:		
			лист 19	Бетон В12,5		23,3 м³
				Ф02		
				Материалы:		
			лист 19	Бетон В12,5		3,82 м³
				Ф03		
				Материалы		
			лист 19	Бетон В12,5		0,34 м³

1-1

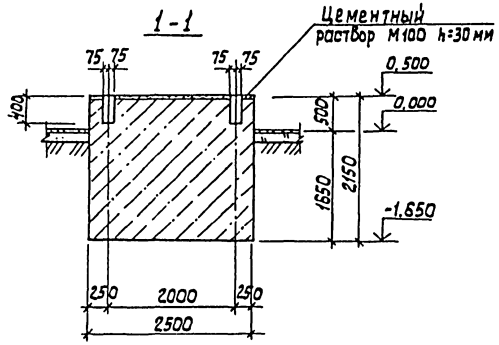

2-2

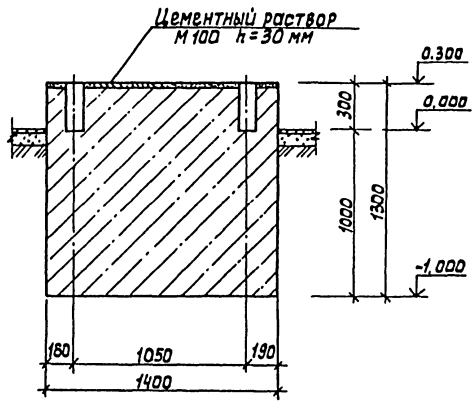

Ф03

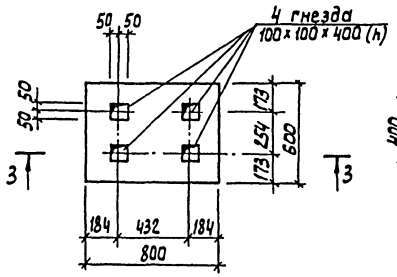

3-3

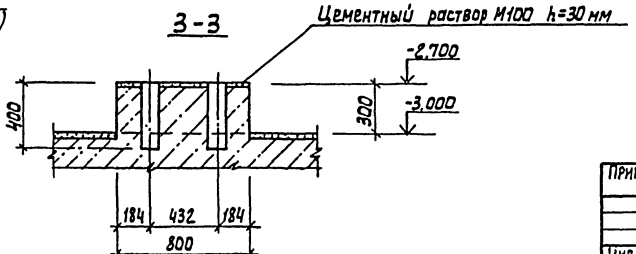

1. Схему расположения фундаментов см. лист 18.
2. Разбивку и размеры гнезд уточнить при получении оборудования.

Согласовано

Инв. № подл. | Подпись и дата | Взам. инв. №

Привязан

Инв. №

Провер.	Зайцева		
Инж.	Базанов		
Рук. гр.	Зайцева		
ГИП	Письман		
Н. контр.	Данилевский		
Нач. отд.	Красавин		

Т.П 902-5-48.88 -КЖ

Корпус обезвоживания осадка сточных вод с 4 фильтр-прессами ЛМП-10-11-01

Фундаменты Ф01... Ф03. Опалубочный чертеж.

Стадия	Лист	Листов
Р	19	

ЦНИИЭП инженерного оборудования г. Москва.

Альбом III

Спецификация монолитных фундаментов под оборудование.

Формат	Зона	Поз.	Обозначение	Наименование	Кол. шт.	Примеч.
				ФО 5		
				Материалы:		
			Лист 20	Бетон В12.5		8.3м³
				ФО 6		
				Материалы:		
			Лист 20	Бетон В12.5		1.21м³
				ФО 7		
				Материалы.		
			Лист 20	Бетон В12.5		1.24м³
				ФО 8		
				Сварочные единицы.		
		1	ГОСТ23279-85	2с $\frac{12Ат III}{12Ат III}$ 175х220	1	
				Материалы:		
			Лист 20	Бетон В12.5		2.62м³
				ФО 9		
				Материалы		
			Лист 18	Бетон В12.5		5.5м³

ФО5

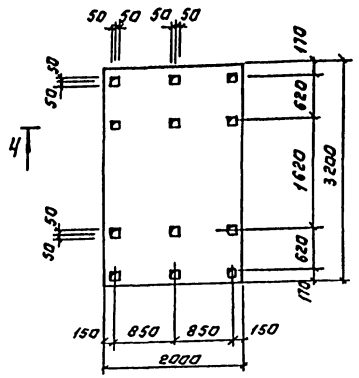

ФО6

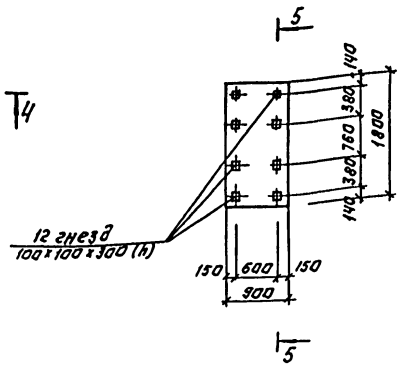

ФО7

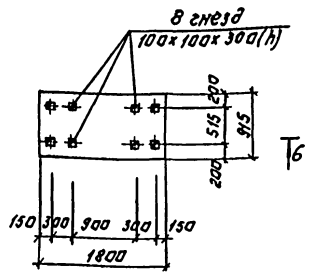

Ч-Ч

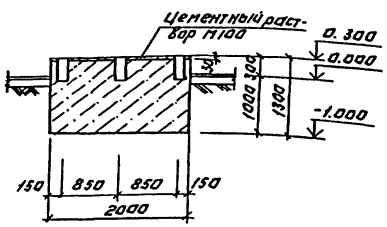

5-5

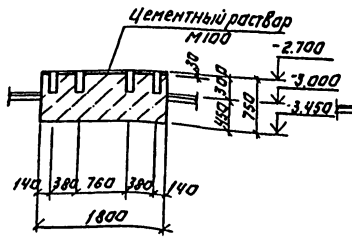

6-6

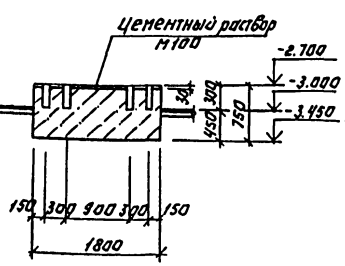

ФО8

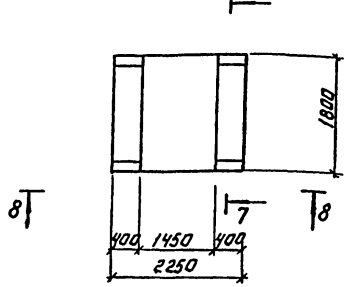

7-7

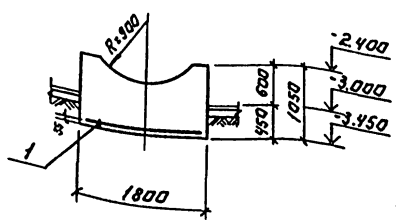

8-8

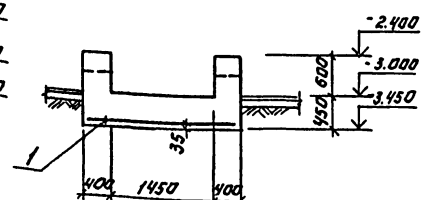

1. Схему расположения фундаментов см. лист 18.
2. Разбивку и размеры гнезд уточнить при получении оборудования.

Согласовано.

Инв.№ подл. | Подпись и дата | Взам. инв.№ | Инв.№ дубл. | Подпись и дата

Привязан:

Инв.№

Т.П. 902-5-48.88			-КЖ
Корпус обезвоживания осадка сточных вод с ч. фильтр-прессами АМП 10-1Г-01	Стадия	Лист	Листов
	Р	20	
Фундаменты ФО5...ФО9. Опалубочный чертеж.	ЦНИИЭП инженерного оборудования г. Москва		

Нрувер.	Зайцева	
Инжен	Базанов	
Рук гр	Зайцева	
Гип	Письман	
Н.контр	Данилевский	
Нач отд	Красавин	

Копировал: Логинова

Формат: А2

Альбом III

Схема расположения колонн и балок

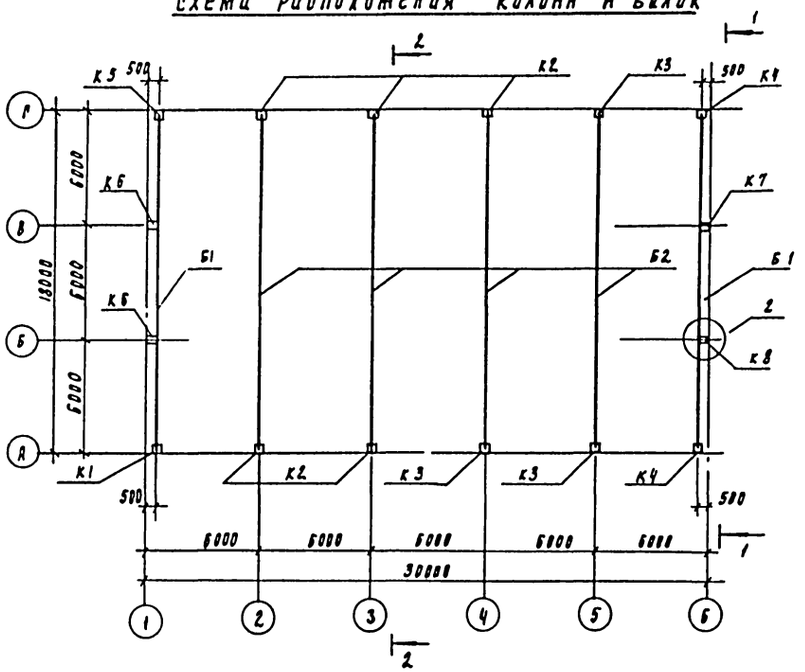

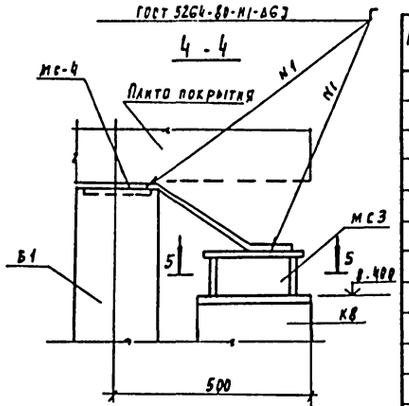

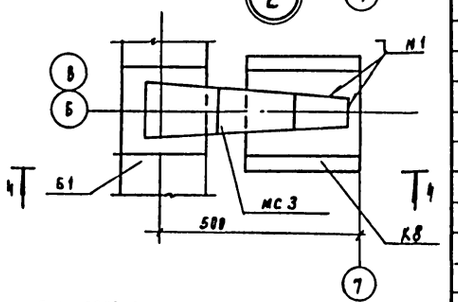

Спецификация к схеме расположения колонн и балок

Марка	Обозначение	Наименование	Кол	Масса ед. кг	Примеч
		Колонны			
К1	ТП902-5-49.88 КЖИ 05.00	К72-5-а	1	3300	
К2	ТП902-5-49.88 КЖИ -01	К72-5 б	5	3300	
К3	ТП902-5-49.88 КЖИ 06.00	К72-5 в	2	3300	
К4	ТП902-5-49.88 КЖИ -01	К72-5 д	2	3300	
К5	ТП902-5-49.88 КЖИ -02	К72-5 е	1	3300	
К6	ТП902-5-49.88 КЖИ 08.00	6КФ85-4 а	2	2400	
К7	ТП902-5-49.88 КЖИ -01	6КФ85-4 б	1	2400	
К8	ТП902-5-49.88 КЖИ 09.00	6КФ85-4 в	1	2400	
К9	ТП902-5-49.88 КЖИ 07.00	К72-5 м	1	3300	
		Балки			
Б1	ТП902-5-49.88 КЖИ 11.00	1БДР18-2АIV-Т-1	2	8400	
Б2	ТП902-5-49.88 КЖИ 12.00	1БДР18-3АIV-Т-1	5	8400	
		Соединительные элементы			
мс1	ТП902-5-49.88 КЖИ 100.00	мс1	2	28.6	
мс2	ТП902-5-49.88 КЖИ -01	мс2	2	37.8	
мс3	ТП902-5-49.88 КЖИ 110.00	мс3	4	7.0	
мс4	ТП902-5-49.88 КЖИ 120.00	мс4	4	4.4	

Разрез 1-1

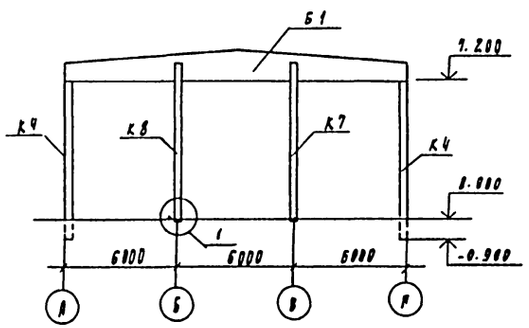

Разрез 2-2

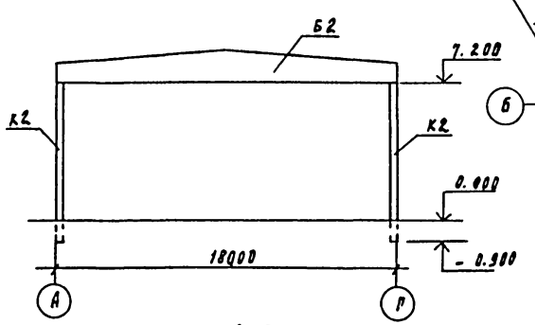

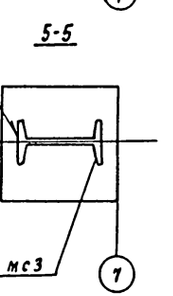

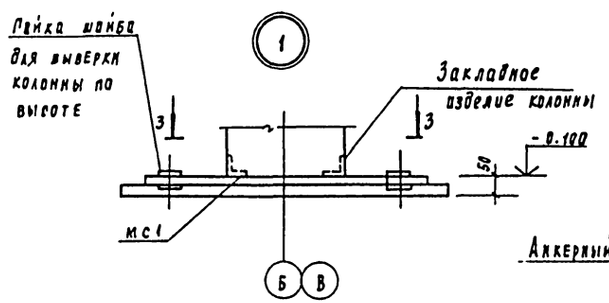

3-3

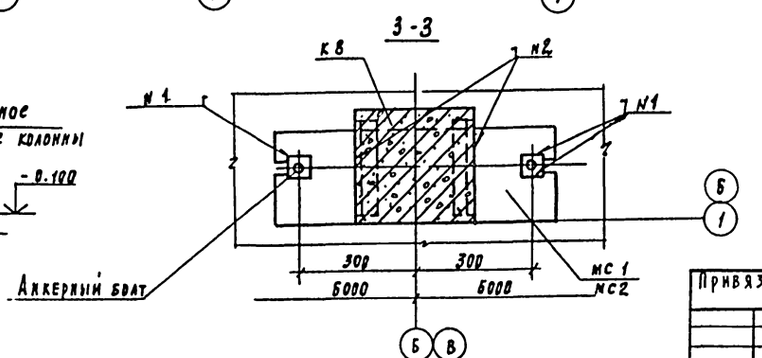

1. Монтаж железобетонных конструкций осуществляется в соответствии со СНиП III-16-80 и указаниями серий 1.423-3, 1.427.1-3.
2. Соединительный элемент мс2 установить под колонны К6, мс1 - под колонны К7 и К8.
3. Сварку на монтаже осуществить по ГОСТ 5264-80.
4. Сварные швы и участки закладных и соединительных изделий с нарушенным защитным покрытием должны быть дополнительно металлизированы согласно СНиП 2.03.11-85, п.п. 2.40... 2.45 и п.п 5.22, 5,23.

Привязан

Инв. №

Провер	Замцева		
Ст. инж	Андреева		
Рук. гр	Замцева		
ГИП	Пигьман		
Н. контр	Даниловский		
Нач. отд	Красавин		

ТП 902-5-48.88 КЖ

Корпус обезвоживания осадка сточных вод с 4 фильтр-прессами АМП10-1Р-01

Схема расположения колонн и балок покрытия в осях 1...6 А... Г

Стадия	Лист	Листов
Р	21	

ЦНИИЭП инженерного оборудования г. Москва

Инв. № подл. | Подпись и дата | Взам. инв. №

Альбом III

Схема расположения плит покрытия

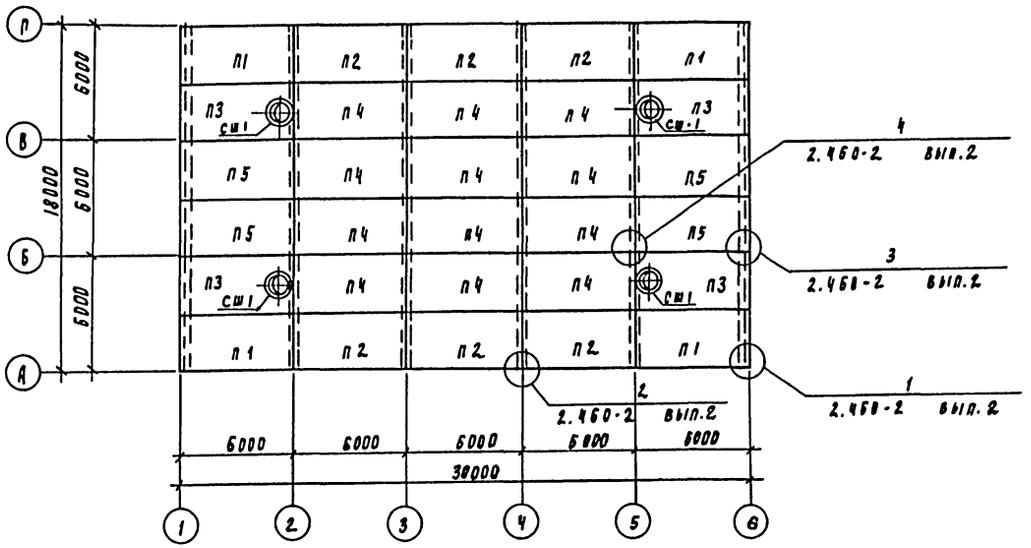

Схема расположения стальных элементов фахверка

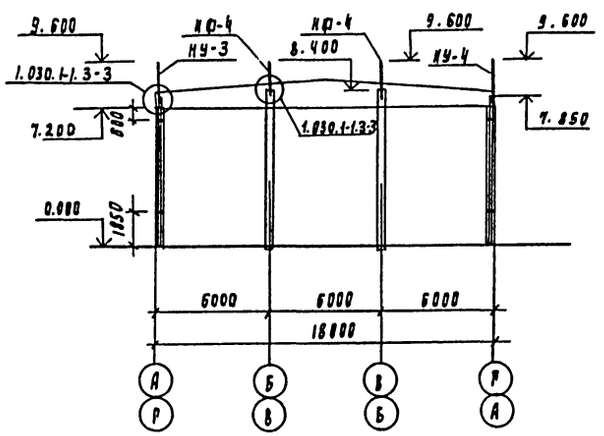

Спецификация плит покрытия и стаканов под дефлекторы

Марка, поз	Обозначение	Наименование	Кол.	Масса ед. кг	Примечание
		Плиты покрытия			
П1	ТП902-5-49.88-КЖИ 13.00	1 ПГ-2А VT-100АН-300м а	4	3520	
П2	ТП902-5-49.88-КЖИ -01	1 ПГ-2А VT-100АН-300м б	6	3520	
П3	ТП902-5-49.88-КЖИ 14.00	1 ПВ7-3А VT-100АН-300м в	4	3890	
П4	1.465.1-10/82.1-01 СБ	1 ПГ-2А VT-100АН-300м	12	3520	
П5	ТП902-5-49.88-КЖИ 13.00 -02	1 ПГ-2А VT-100АН-300м д	4	3520	
	Сборные ж.-б. стаканы под дефлекторы				
СШ1	1.494-24 вып.1	СБ 7Б1	4	290	
	Стальные элементы фахверка				
СФ-7	1.030.1-1.4-2-10-06	Стойка СФ-7	4	417.9	
НФ-4	1.030.1-1.4-1-010-03	Насадка НФ-4	4	35.2	
НУ-3	1.030.1-1.4-1-020-02	Насадка НУ-3	2	43.0	
НУ-4	1.030.1-1.4-1-020-03	Насадка НУ-4	2	43.0	

1. Монтаж конструкций производить в соответствии с указаниями серий 1.465.1-10/82, 1.494-24.
2. Сварные швы и участки закладных и соединительных изделий с нарушенным защитным покрытием должны быть дополнительно металлизированы согласно СНиП 2.03.11-85, п.п. 2.40 ÷ 2.45 и п.п. 5.22; 5.23;

Привязан	Провер.	Зайцева		ТП 902-5-48.88 КЖ		
	Ст. инж.	Ананьева		Корпус обезвоживания осадка сточных вод с 4 фильтр-прессами АМП10-1Г-01	Стадия	Лист	Листов
	Рук. пр.	Зайцева			Р	22	
	ГИП	Письман		Схема расположения плит покрытия в осях 1...6; А...Г.	ЦНИИЭП инженерного оборудования г. Москва		
Инв. №	Н. контр.	Данилевский					
	Нач. отд.	Красавин					

Согласовано: Отдел ВС, Горячев

Инв. № подл. | Подпись и дата | Взам. инв. №

22889-02 33

Альбом III

Схемы расположения стеновых панелей по оси „А"

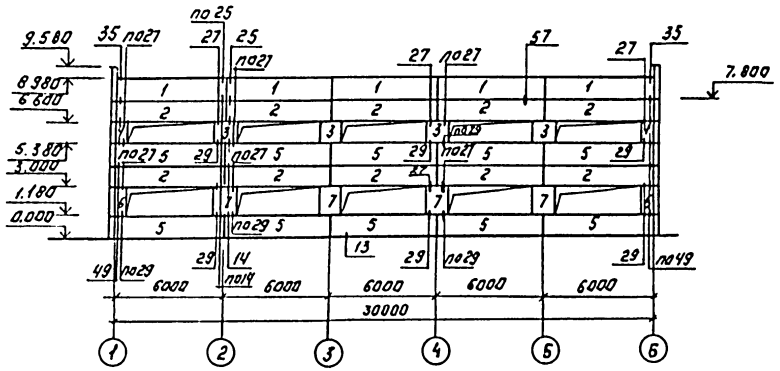

По оси „Г"

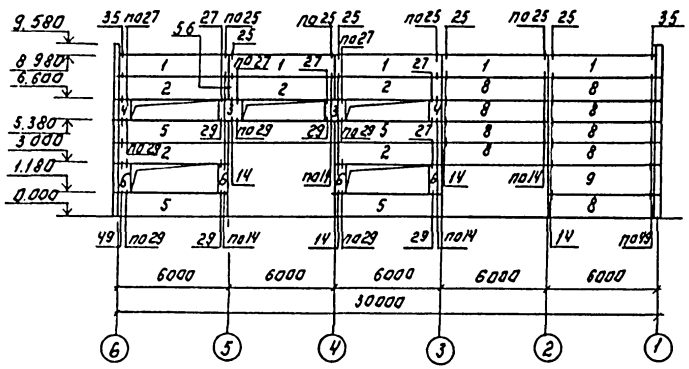

По оси 1

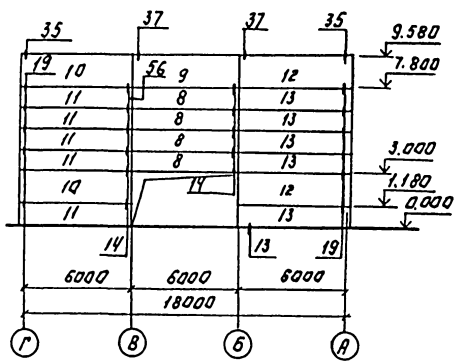

По оси 7.

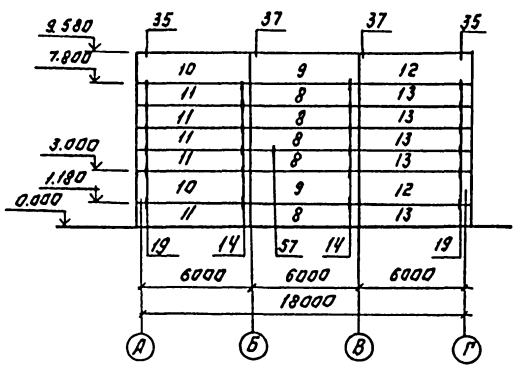

Спецификация к схемам расположения стеновых панелей.

Марка	Обозначение	Наименование	Кол.	Масса ед, кг	Примеч.
		Панели стеновые.			
1	1.030.1-1.1-1 05-03	ПС60.12.2.5-3Л-34	10	2710	
2	1.030.1-1.1-1 05-03	ПС60.12.2.5-4Л-37	15	2710	
3	1.030.1-1.1-1 60-01	2ПС12.12.2.5-Л-59	6	530	
4	1.030.1-1.1-1 58-01	2ПС6.12.2.5-Л-60	4	260	
5	1.030.1-1.1-1 05-03	ПС60.12.2.5-4Л-36	15	2710	
6	1.030.1-1.1-1 59-01	2ПС6.18.2.5-Л-60	6	390	
7	1.030.1-1.1-1 61-01	2ПС12.18.2.5-Л-59	4	790	
8	1.030.1-1.1-1 05-03	ПС60.12.2.5-3Л-31	19	2710	
9	1.030.1-1.1-1 07-05	ПС60.18.2.5-2Л-31	5	4070	
10	1.030.1-1.1-1 24-06	ПС63.18.2.5-2Л-2.31	4	4280	
11	1.030.1-1.1-1 24-03	ПС63.12.2.5-3Л-2.31	10	2840	
12	1.030.1-1.1-1 16-06	ПС63.18.2.5-2Л-1.31	4	4280	
13	1.030.1-1.1-1 16-03	ПС63.12.2.5-3Л-1.31	10	2840	
		Металлические изделия			
Т3	1.030.1-1.4 – 120	Деталь крепления Т3	158	0.4	
Т5	– 130	Т5	24	0.4	
Т8	– 140	Т8	16	0.5	
Т19	– 220-02	Т19	20	0.5	
	1.030.1-1.3-2 – 514	Полоса $\frac{Б\text{-}8\times80\text{-}Г\text{ОСТ}19903\text{-}74}{ВСТ3КП2ГОСТ14637\text{-}79}$			
		$l=140$	68	0.7	

1. Кирпичные участки стен выполнять по чертежам марки АР.
2. К монтажу панелей приступать после выполнения кирпичных стен.
3. Схемы расположения стеновых панелей по осям „А", „Н", 1, 3, 6 см лист 26.
4. Монтаж панелей выполнять в соответствии с указаниями СНиП III-16-80 и серии 1.030.1-1 вып. 0-0, 0-2; 0-3.
5. Все узлы замаркированы по серии 1.030.1-1 вып. 3-3.
6. Панели изготавливать из керамзитобетона $\gamma = 900$ кг/м³.

				Т.П. 902-5-48.88		КЖ
ПРОВЕР	ЗАЙЦЕВА					
ИНЖЕН	ЖУЙКОВА			КОРПУС ОБЕЗВОЖИВАНИЯ ОСАДКА СТОЧНЫХ ВОД С 4 ФИЛЬТР-ПРЕССАМИ ЛМП 10-1Г-01	СТАДИЯ	ЛИСТ	ЛИСТОВ
СТ. ИНЖ	АНДИЬЕВА				Р	23	
РУК. ГР.	ЗАЙЦЕВА						
ГИП	ПИСЬМАН			СХЕМЫ РАСПОЛОЖЕНИЯ СТЕНОВЫХ ПАНЕЛЕЙ ПО ОСЯМ А, Г, 1, 6.	ЦНИИЭП ИНЖЕНЕРНОГО ОБОРУДОВАНИЯ г. МОСКВА		
Н. КОНТР	ДАНИЛЕВСКИЙ						
НАЧ. ОТД	КРАСАВИН						

ПРИВЯЗАН:

ИНВ. №

ИНВ. № ПОДЛ. | ПОДПИСЬ И ДАТА | ВЗАМ. ИНВ. №

СОГЛАСОВАНО: ГАП АСП Глебов

22889-02 34 КОПИРОВАЛ: ЛОГИНОВА ФОРМАТ: А2

Альбом III

Схема расположения колонн, диафрагм жесткости и ригелей на отм. 3.600

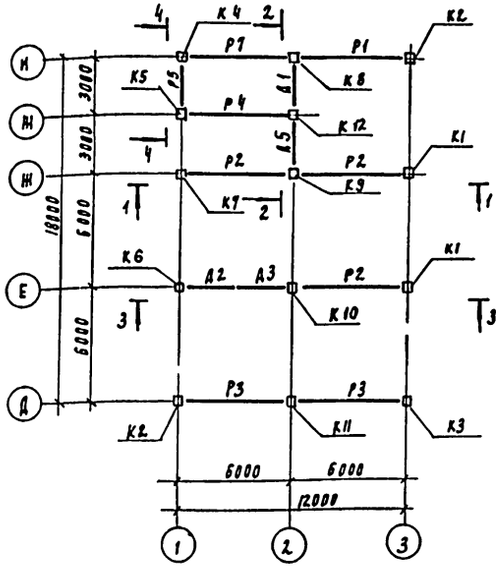

Схема расположения колонн, диафрагм жесткости и ригелей на отм. 7.200

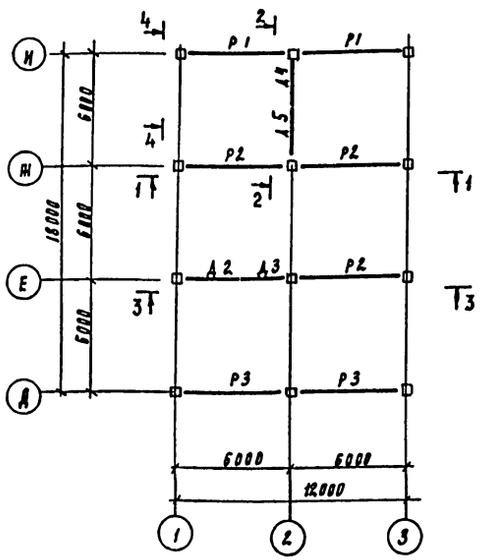

Разрез 1-1

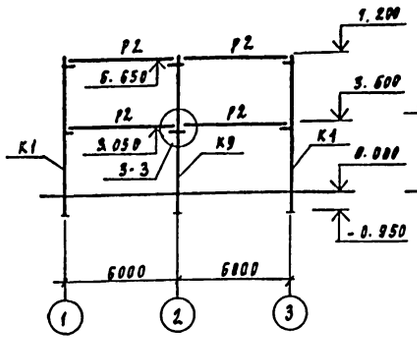

Разрез 2-2

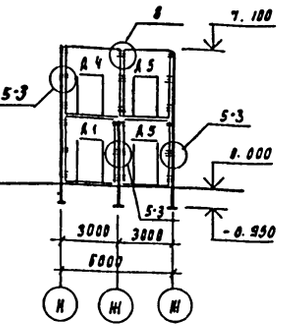

Разрез 3-3

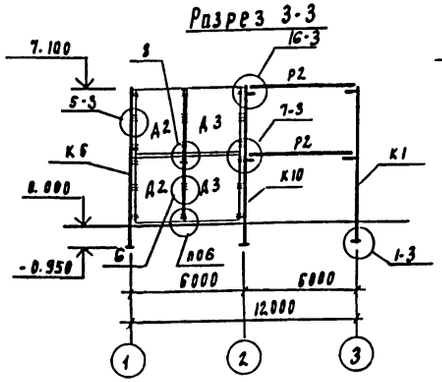

Разрез 4-4

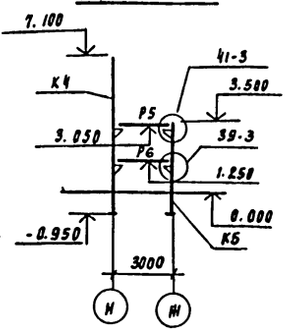

1. При монтаже колонн, ригелей, диафрагм жесткости со знаком А ориентировать согласно данному чертежу.
2. Монтажные узлы, замаркированные на данном листе, см серию 1.020-1/83. Вып. 6-1.
3. Сварные швы и участки закладных и соединительных изделий с нарушенным защитным покрытием должны быть дополнительно металлизированы согласно СНиП 2.03.11-85, п.п.2.40..., 2.45 и п.п.5.22, 5.23.
4. Соединительные элементы учтены в спецификации на листе 25.
5. Металлоконструкции крепления козырька учтены на чертежах марки КМ.
6. Монтаж каркаса вести согласно серии 1.020-1/83.

Спецификация элементов железобетонного каркаса

Марка поз.	Обозначение	Наименование	Кол.	Масса ед. кг	Примечание
		Ж.-б. колонны			
К1	ТП 902-5-49.88 ККЖ01.00	2 К03.36-2.1а	3	1845	
К2	-01	2 К03.36-2.1 б	1	1845	
К3	-02	2 К03.36-2.1в	1	1845	
К4	-03	2 К03.36-2.1 д	1	1845	
К5	КЖИ 03.00	1 К03.36	1	1818	
К6	04.00	2 К3.36-1	1	1811	
К7	КЖИ 01.00 -05	2 К03.36-2.1ж	1	1845	
К8	02.00	2 КД 3 36-2.4	1	1845	
К9	-01	2 КД 3.36-2.4	1	1845	
К10	КЖИ 01.00 -04	2 К03.36-2.1 е	1	1845	
К11	02.00 -02	2 КД 3.36-2.4	1	1845	
К12	03.00 -01	1 К03.36	1	1818	
		Ж.-б. диафрагмы			
А1	1.020-1/83 4-1 30-01	1 АП 26.36	1	2630	
А2	1.020-1/83 4-1 31-01	2 А 30.36	2	4050	
А3	1.020-1/83 4-1 21	2 А 26.36	2	3230	
А4	1.020-1/83 4-1 22	1 АП 30.36	1	4710	
А5	ТП 902-5-49.88- КЖИ 23.00	1 АП 26.36-а	2	2630	
		Ж.-б. ригели			
Р1	1.020-1/83 3-1 07-01	РПП 4.57-30 АтV	3	2070	
Р2	1.020-1/83 3-1 02	РА П 4.57-60 АтV	6	2600	
Р3	1.020-1/83 3-1 07-02	РПП 4.57-40 АтV	4	2070	
Р4	1.020-1/83 3-1 06	РАП 4.57-30 АтV	1	1920	
Р5	1.020-1/83 3-1 17-03	Р 3.27	1	570	
Р6	1.020-1/83 3-1 16	РАП 4.27-40 АтV	1	880	
Р7	ТП 902-5-49.88-КЖИ 22.00	Р 3.57-а	1	770	

Привязан

Инв. №

Провер.	Зайцева		
Гл. инж.	Аникеева		
Рук. гр.	Зайцева		
ГИП	Письман		
Н. контр.	Аникеевский		
Нач. отд.	Красавин		

ТП 902-5-48.88 КЖ

Корпус обезвоживания осадка сточных вод с 4 фильтр-прессами АМП 10-1Г-01

Схема расположения колонн, диафрагм жесткости, ригелей на отм. 3.600 и 7.200 в осях 1...3; А...Н

Стадия	Лист	Листов
Р	24	

ЦНИИЭП инженерного оборудования г. Москва

Инв. № подл. | Подпись и дата | Взам. инв. №

Альбом III

Схема расположения плит перекрытия на отм. 3.600

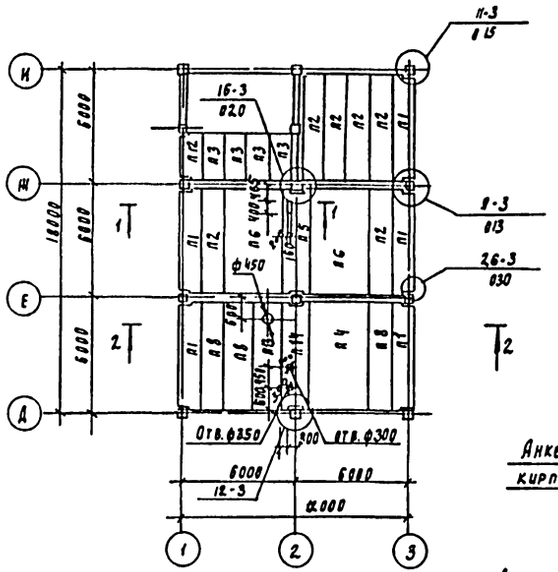

Разрез 1-1

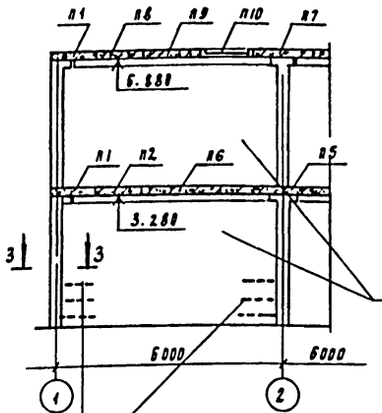

3-3

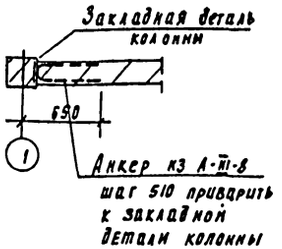

Диафрагма жесткости из кирпичной кладки

Анкеры по всей высоте кирпичной кладки

Разрез 2-2

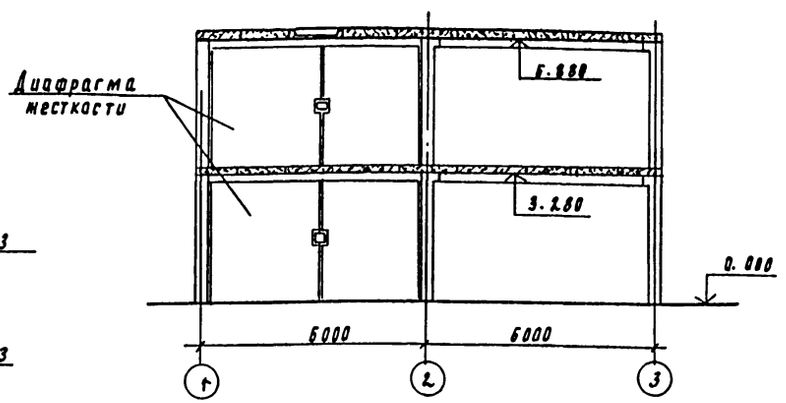

Схема расположения плит покрытия на отм. 7.200

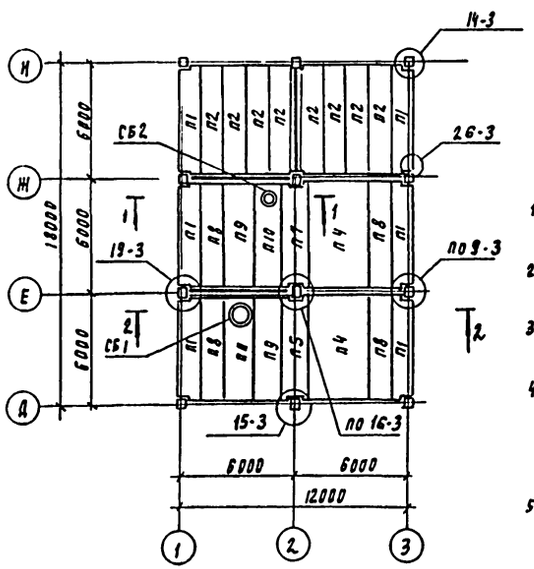

1. Узлы, замаркированные на листе, см. серию 1.020-1/83 вып. 6-1
2. Стыки между плитами заделать бетоном в 15.
3. Замоноличивание полок ригелей в зоне колонн выполнить по документу 1.020-1/83 6-1 049
4. В спецификации на соединительные элементы мс-7, мс-1 мс-13, мс-15, мс-18, мс-21. мс-23 в графе обозначения отсутствует начальная запись 1.020 1/83 6-1.
5. Сварные швы и участки закладных и соединительных изделий с нарушенным защитным покрытием должны быть дополнительно металлизированы согласно СН и П 2.03.11-85, п.п. 2.40... 2.45 и п.п. 5.22; 5.23.

Спецификация плит перекрытия и покрытия

Марка	Обозначение	Наименование	Кол	Масса ед. кг	Примеч.
	Плиты перекрытия и покрытия				
п1	1.041.1-2.1.200-01	ПК56.12-8АТ-IV СТ-1	11	2000	
п2	1.041.1-2.1.100-21	ПК56.12-6АТ-IV СТ	14	2000	
п3	1.041.1-2.5.1000	ПК27.12-5АIIIТ	4	900	
п4	1.041.1-2.1.700-01	ПК56.30-9АТ IV СТ	3	5000	
п5	1.041.1-2.1.400-02	ПК56.15-8АТIV СТ-2	2	2600	
п6	1.041.1-2.1.700	ПК56.30-6АТ IVСТ	2	5000	
п7	1.041.1-2.1.400-01	ПК56.15-6АТ IVСТ-2	1	2600	
п8	1.041.1-2.1.100-02	ПК56.12-8АТ IVСТ	7	2000	
п9	1.041.1-2.1.300-02	ПК56.15-8АТ IVСТ	2	2600	
п10	ТП 902-5-49.88-КЖИ 20.00	ПРС56.15-6А IVТ а	1	2890	
п11	ТП -01	ПРС56.15-10А IVТ б	1	2950	
п12	1.041.1-2.5.4000	ПК27.12-5А IIIТ-2	1	900	
п13	ТП 902-5-49.88-КЖИ 21.00	ПРС56.15-6А IVТ в	1	2890	
п14	ТП -01	ПРС56.15-6А IVТ д	1	2890	
	Соединительные элементы				
мс-3	1.020-1/83 7-1-020	мс-3	36	2.43	
мс-4	1.020-1/83 7-1-040	мс-4	36	0.13	
мс-5	1.020-1/83 7-1 30	мс-5	2	1.32	
мс-7	120.18.060.200	мс-7	6	2.26	
мс-8	1.020-1/83 7-1 40	мс-8	6	0.16	
мс-9	1.020-1/83 7-1 30-01	мс-9	12	1.60	
мс-11	22.011.540	мс-11	10	1.61	
мс-13	14.011.600	мс-13	6	0.73	
мс-14	1.020-1/83 7-1 50	мс-14	7	0.66	
мс-15	16.011.300	мс-15	16	0.45	
мс-18	14.011.350	мс-18	10	0.41	
мс-19	1.020-1/83 7-1 50-02	мс-19	16	0.51	
мс-21	260.10.070.260	мс-21	11	0.55	
мс-23	100.10.060.110	мс-23	12	0.86	
мс-26	1.020-1/83 7-1 80	мс-26	24	9.20	
мс-27	1.020-1/83 7-1 90	мс-27	4	11.26	
п15	3.006.1-2/82.1-2.1.0-033	Плита перекрытия п9д-15	1	260	
п16	-058	п17д-3	2	480	
Анкер	лист 25	А-III-8-ГОСТ 5781-82, l_x 1230	28	0.5	
	Сборные ж.-б. стаканы под дефлектор				
СБ1	1.494-24 вып.1	СБ 10 А-1	1	290	
СБ2	1.494-24 вып.1	СБ 4 А-1	1	130	

ТП 902-5-48.88 КЖ

Привязан	Провер	Зайцева	
	Ст. инж	Ананьева	
	Рук. пр	Зайцева	
	РИП	Лисьман	
	Н. контр	Данилевский	
Инв. №	Нач. отд	Красавин	

Корпус обезвоживания осадка сточных вод с 4 шильтр-прессами АМП 10-1Г-01

Схема расположения плит перекрытия и покрытия на отм 3.600, 7 200 в осях 1 3; Д..И

Стадия	Лист	Листов
Р	25	

ЦНИИЭП инженерного оборудования г. Москва

Инв. № подл. | Подпись и дата | Взам. инв. | Итаса | ВС | Горбачев

22889-02 36

Схемы расположения стеновых панелей

По оси 1

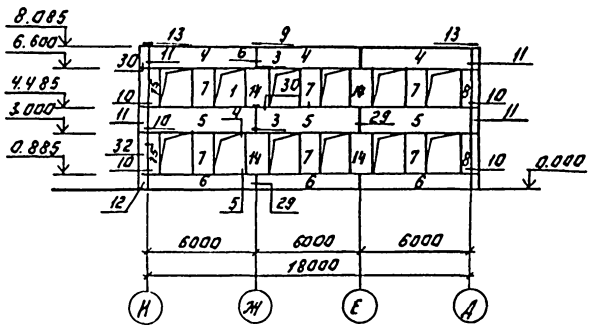

По оси „Д"

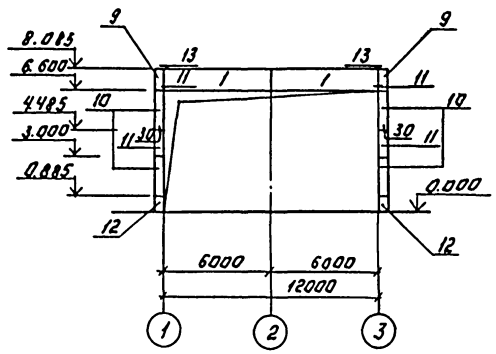

По оси 3.

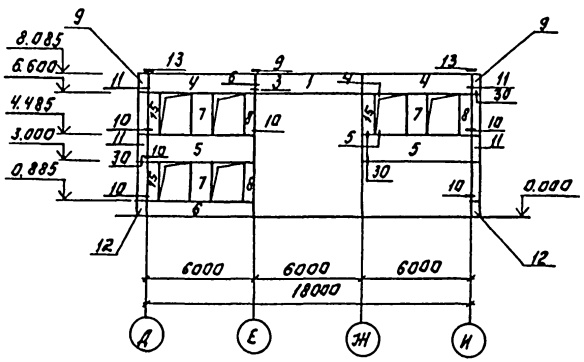

По оси „И"

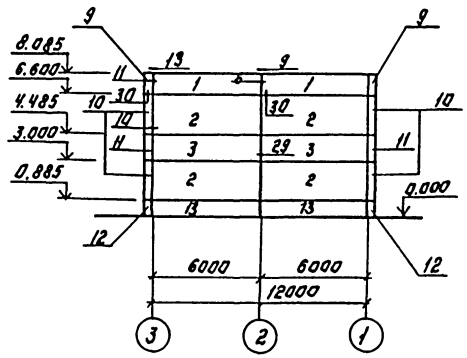

Спецификация к схемам расположения стеновых панелей.

Марка	Обозначение	Наименование	Кол.	Масса	Примеч.
		Панели стеновые			
1	1.030.1-1.1-1 05-03	ПС60.12.2.5-3Л-2	5	2710	
2	1.030.1-1.1-1 07-12	ПС60.21.2.5-1Л-1	4	4750	
3	1.030.1-1.1-1 06-04	ПС60.15.2.5-2Л-1	2	3390	
4	1.030.1-1.1-1 05-03	ПС60.12.2.5-3Л-12	5	2710	
5	1.030.1-1.1-1 06-04	ПС60.15.2.5-2Л-9	5	3390	
6	1.030.1-1.1-1 04-08	ПС60.9.2.5-2Л-6	4	2020	
7	1.030.1-1.1-1 61-05	2ПС12.21.2.5-Л-4	9	940	
8	1.030.1-1.1-1 59-05	2ПС6.21.2.5-Л-2	5	460	
9	1.030.1-1.1-1 68-10	3ПС41.120.25-Л-2	4	260	
10	1.030.1-1.1-1 68-14	3ПС41.210.25-Л-1	8	450	
11	1.030.1-1.1-1 68-12	3ПС41.150.25-Л-1	4	320	
12	1.030.1-1.1-1 68-09	3ПС41.90.25-Л-1	4	190	
13	1.030.1-1.1-1 04-08	ПС60.9.2.5-2Л-3	2	2020	
14	1.030.1-1.1-1 61-05	2ПС12.21.2.5-Л-1	4	940	
15	1.030.1-1.1-1 59-05	2ПС6.21.2.5-Л-3	5	460	
МС-1	1.030.1-1.4-1-270	Изделие соединительное МС-1	70	0.26	
МС-2	лист 26	Полоса 6х70 ГОСТ 103-76 / ВСТ3ПС ГОСТ 535-79			
		ℓ=80	76	0.28	
МС-2	лист 26	А-III-6-ГОСТ 5781-82 ℓ=150	36	0.032	
МС-3	1.030.1-1.4-1-270-01	МС-3	20	0.52	
МС-4	лист 26	Лист 6-ЛН10 ГОСТ 19903-74 / ВСТ3ПС ГОСТ 14637-75			
		(260х260) Н14	6	5.1	
МС-6	лист 26	А-I-12-ГОСТ 5781-82 ℓ=300	14	0.26	
МС-7	лист 26	Полоса 6х60 ГОСТ 103-76 / ВСТ3ПС ГОСТ 535-79			
		ℓ=80	8	0.25	

1. Узлы крепления стеновых панелей приняты по серии 1.030.1-1 вып. 3-1
2. Монтажную сварку элементов крепления производить электродами типа Э42 по ГОСТ 9467-75.
3. Кирпичные участки стен выполнять по чертежам марки АР.
4. К монтажу панелей приступать после выполнения кирпичных стен.
5. Панели изготавливать из керамзитобетона γ=900 кг/м³
6. Монтаж панелей выполнять в соответствии с указаниями СНиП III-16-80 и серии 1.030.1-1 вып. 0-0, 0-2.

ТП 902-5-48.88 -КЖ

Привязан:	Провер	Зайцева		Корпус обезвоживания осадка сточных вод с 4 фильтр-прессами ЛМП 10-11-01	Стадия	Лист	Листов
	Инжен	Жуйкова			Р	26	
	Рук.гр.	Зайцева					
	ГИП	Письман		Схемы расположения стеновых панелей по осям 1;3; Д; И.	ЦНИИЭП инженерного оборудования г. Москва		
Инв.№	Н.контр	Данилевский					
	Нач.отд.	Красавин					

22889-02 37 Копировал: Логинова Формат: А2

Альбом III

Согласовано: ГАП АСП Глебов

Инв.№ подл. | Подпись и дата | Взам. инв.№

Альбом III

Схема расположения элементов венткамеры на отм. 3.600.

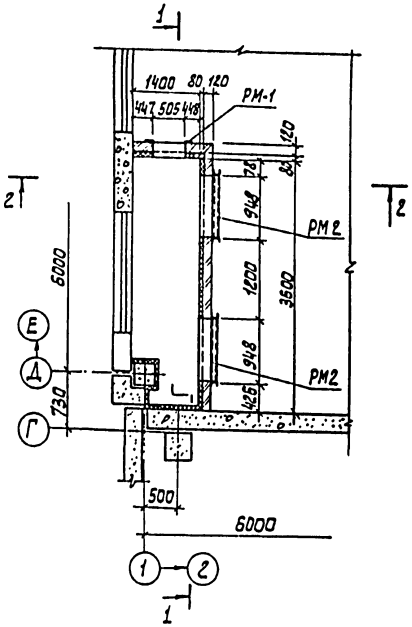

Разрез 1-1

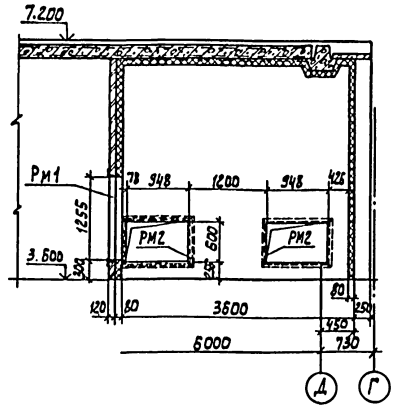

Деталь крепления утеплителя к потолку

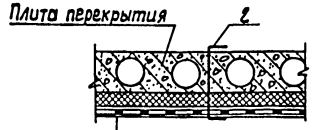

Штукатурка цементным раствором по металлической сетке 50-30 ГОСТ5336-80-20мм
Минераловатные плиты γ=125 кг/м³ - 80мм
Ж-6 плита перекрытия

Разрез 2-2

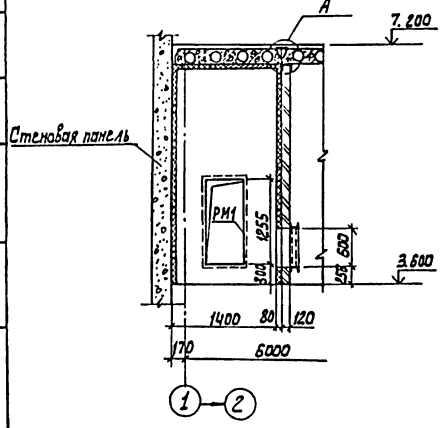

А

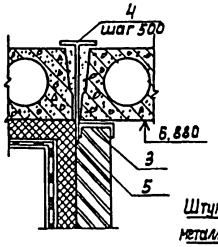

Деталь крепления утеплителя к стене камеры

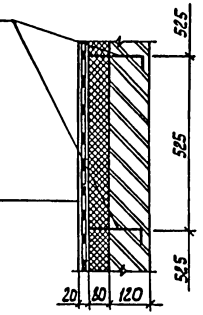

Штукатурка цементным раствором по металлической сетке 50-3,0 ГОСТ5336-80-20мм
Минераловатные плиты γ=125 кг/м³ - 80мм
Кирпичная стенка - 120мм

Спецификация к схеме расположения элементов венткамеры

Марка	Обозначение	Наименование	Кол.	Масса ед., кг	Примечан
		Изделие закладное			
РМ1	тп902-5-49.88КЖИ	РМ1	1	49.0	
РМ2	тп902-5-49.88-КЖИ	РМ2	2	51.0	
1	лист 27	А-I-6; ГОСТ5181-82, ℓ=280	91	0,06	
2	лист 27	А-I-6; ГОСТ5181-82, ℓ=500	24	51.0	
	ГОСТ5336-80	Сетка 50-30	23	53	
3	лист 27	[14 ГОСТ8240-72*, ℓ=3300	1	47	
4	лист 27	Полоса 6-6×150 ГОСТ103-76 / Вст3кп2-1 ГОСТ535-79 ℓ=150	7	1,06	
5	лист 27	Полоса 6-6×100 ГОСТ103-76 / Вст3кп2-1 ГОСТ103-79 ℓ=300	7	1,41	

Согласовано				ТП 902-5-48.88			-КЖ
Отдел ВС	Горбачев						
Взам. инв. №							
Подпись и дата							
Инв. № подл.							

Привязан	Провер.	Зайцева		Корпус обезвоживания осадка сточных вод с 4 фильтр-прессами ЛМП 10-1Г-01	Стадия	Лист	Листов
	Техник	Исаева			Р	27	
	Рук. гр.	Зайцева					
	ГИП.	Письман		Приточная венткамера на отм. 3.600 в осях Е-Г у оси 1	ЦНИИЭП Инженерного оборудования г. Москва.		
	Н. контр.	Данилевский					
Инв. №	Нач. отд.	Красавин					

22889-02 38

Альбом III

Согласовано

Инв. № подл. | Подпись и дата | Взам. инв. №

Схема расположения лестничных маршей

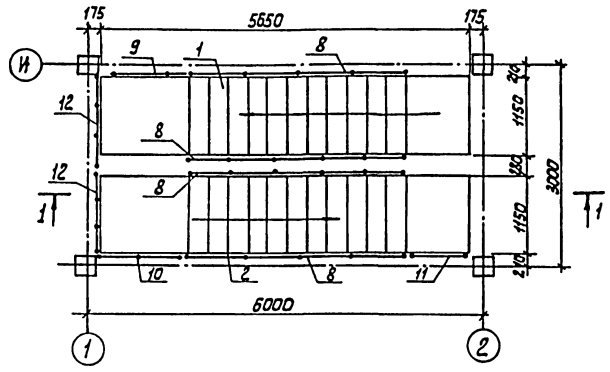

Схема расположения верхней лестничной площадки

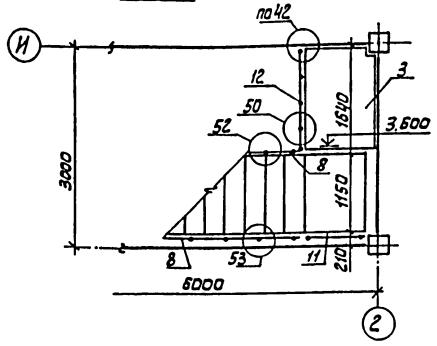

Схема расположения проступей на лестничных маршах

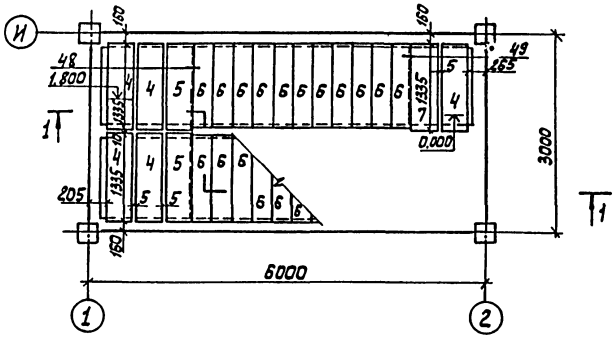

Схема расположения проступей верхней лестничной площадки

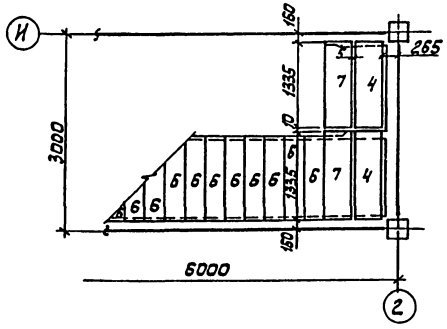

Разрез 1-1

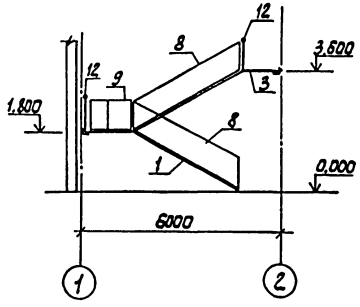

Спецификация к схемам расположения элементов лестницы

Марка, поз.	Обозначение		Наименование	Кол.	Масса ед. кг.	Приме-чание
			Лестничные марши			
1	1.050.1-2	Вып.1	ЛМП 57.11.18-5-1	1	2400	
2	1.050.1-2	Вып.1	ЛМП 57.11.18-5-2	1	2400	
			Лестничная площадка			
3	лист 29		МП1	1		
			Проступи			
4	1.050.1-2	Вып.1	2ЛН 13.5	7	60	
5	1.050.1-2	Вып.1	2ЛН 13.58	2	60	
6	1.050.1-2	Вып.1	1ЛН 12.3	22	40	
7	1.050.1-2	Вып.1	2ЛН 13.38	3	40	
			Ограждение площадки			
9	1.050.1-2	Вып.2	ОМВ 14-1	1	21.1	
10	1.050.1-2	Вып.2	ОМН 14-1	1	15.5	
11	1.050.1-2	Вып.2	ОМН 18-1	1	14.2	
12	1.050.1-2	Вып.2	ОП 12-1	3	18.3	
			Ограждение лестницы			
8	1.050.1-2	Вып.2	ОМ 18-1	4	43.9	
			Соединительные элементы лестницы			
МС-33	12.20.060.100		МС-33	11	0.50	
МС-35	6.100.060.65		МС-35	12	0.31	
МС-36	6.100.060.15		МС-36	12	0.07	

1. Монтажные узлы, замаркированные на данном листе, см серию 1.020-1/83 Вып. 6-1.
2. Накладные проступи укладываются по слою цементно-песчаного раствора марки 100.

Привязан			ТП 902-5-48.88	-КЖ
	Провер	Зайцева	Корпус обезвоживания осадка сточных вод с 4 фильтр-прессами ЛМП 10-11-01	Стадия: Р; Лист: 28; Листов:
	Техник	Исаева		
	Рук. гр.	Зайцева		
	ГИП	Письман	Схемы расположения лестничных маршей, проступей и верхней лестничной площадки в осях 2,И	ЦНИИЭП инженерного оборудования г. Москва
Инв №	Н.контр.	Данилевский		
	Нач. отд	Красавин		

Альбом III

Схема расположения МП-1

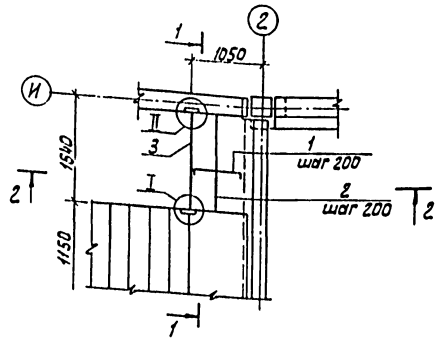

Разрез 1-1

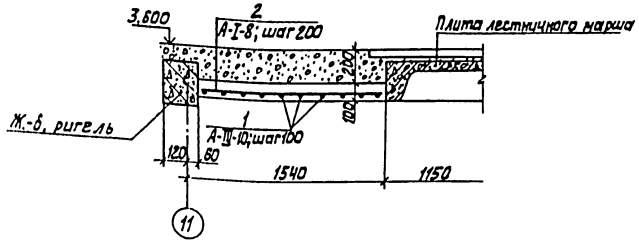

Разрез 2-2

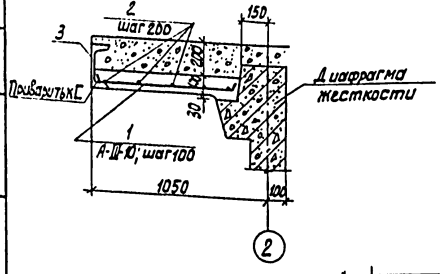

Ведомость деталей

№№ поз.	Эскиз
1	70 970 70

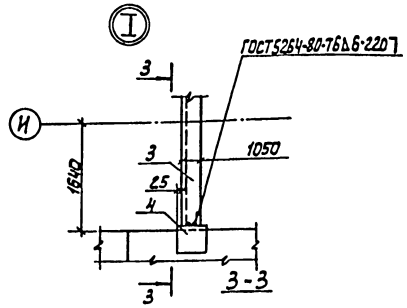

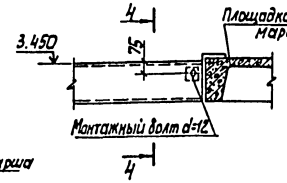

4-4

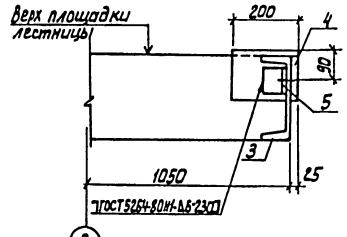

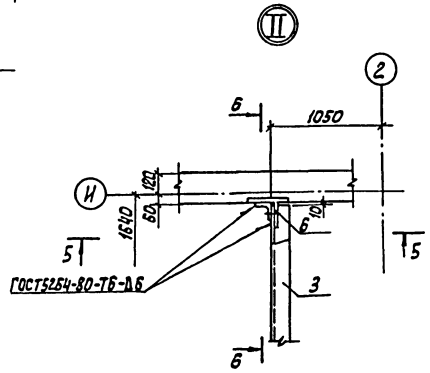

5-5

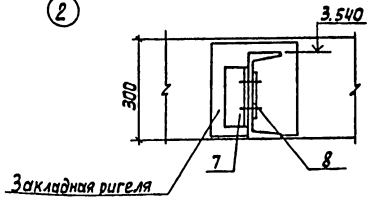

Б-Б

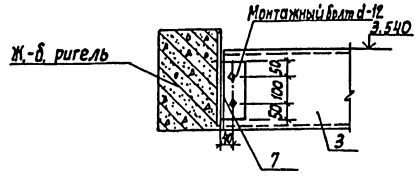

Спецификация монолитной ж-б. лестничной площадки МП1

Формат	Зона	Поз.	Обозначение	Наименование	Кол.	Примеч.
				Детали		
		1	лист 29	А-III-10-ГОСТ 5781-82, ℓ=1110	16	0,69 кг
		2	лист 29	А-III-8-ГОСТ 5781-82, ℓ=1500	5	0,6 кг
		3	лист 29	[24, ГОСТ 8240-82; ℓ=1530	1	36,7 кг
		4	лист 29	L 140×10, ГОСТ 8509-86; ℓ=200	1	4,3 кг
		5	лист 29	L 75×6, ГОСТ 8509-86; ℓ=80	1	0,5 кг
		6	лист 29	-10×100; ГОСТ 103-76; ℓ=120	1	0,9 кг
		7	лист 29	L 75×6, ГОСТ 8509-86; ℓ=200	1	1,38 кг
		8	лист 29	-10×100; ГОСТ 103-76; ℓ=180	1	1,4 кг
				Материалы		
				Бетон В15; F50		0,14 м³

Ведомость расхода стали на один элемент, кг

Марка элемента	Изделия арматурные					Изделия закладные											Общий расход
	Арматура класса А-III ГОСТ 5781-82				Всего	Прокат марки В Ст3 кп2										Всего	
						ГОСТ 103-76				ГОСТ 8509-86			ГОСТ 8240-72				
	Ф8	Ф10		Итого		-10×100			Итого	L140×10	L75×6	Итого	[24		Итого		
МП-1	3,0	11,04		14,04	14,04	2,3			2,3	4,3	1,88	6,18	36,7		36,7	45,18	59,22

1. МС-30 см. серию 1020-1/83, Вып. 7-1 100.
2. Сварку производить электродами типа Э-42 ГОСТ 9467-75.

Согласовано

Инв. № подл. | Подпись и дата | Взам. инв. №

Привязан

Инв. №

Провер.	Зайцева		
Техник	Исаева		
Рук. гр.	Зайцева		
ГИП	Письман		
Н.контр.	Данилевский		
Нач. отд.	Красавин		

ТП 902-5-48.88 -КЖ

Корпус обезвоживания осадка сточных вод с 4 фильтр-прессами ЛМП 10-1Г-01

Стадия: Р | Лист: 29 | Листов:

Схема расположения монолитной лестничной площадки МП-1 у оси „2". Армирование. Узлы

ЦНИИЭП инженерного оборудования г. Москва

Альбом III

Схема расположения каналов и приямков осях Е-Ж; 2-3

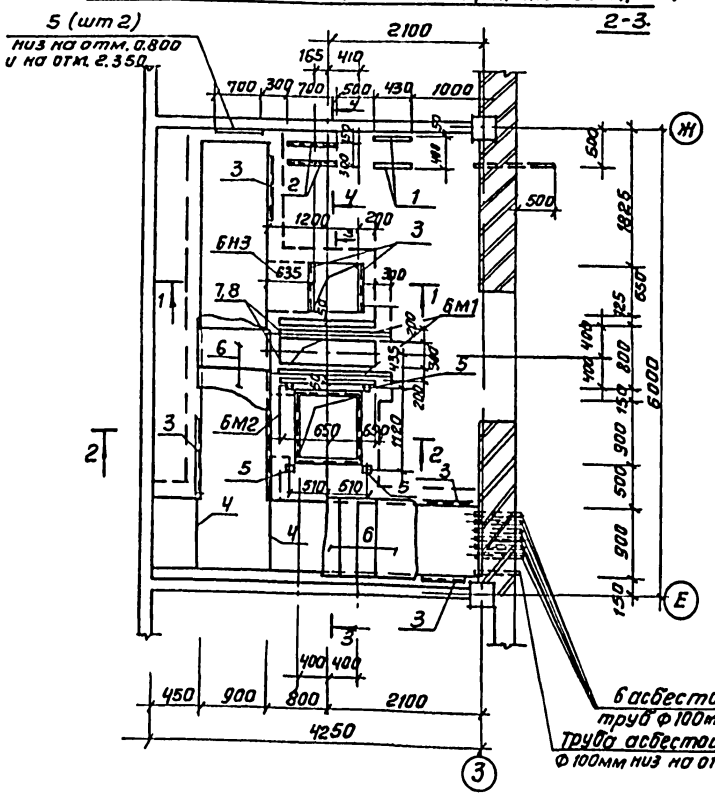

3-3

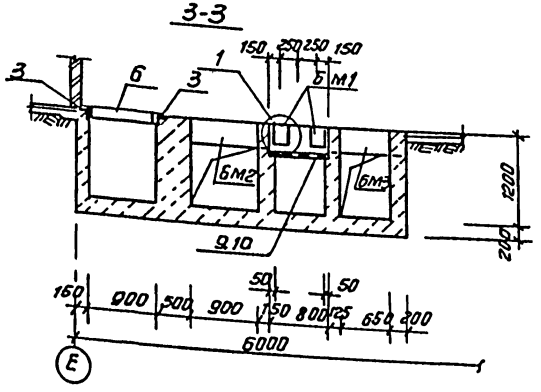

4-4

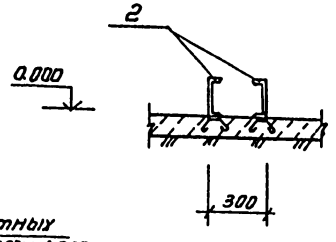

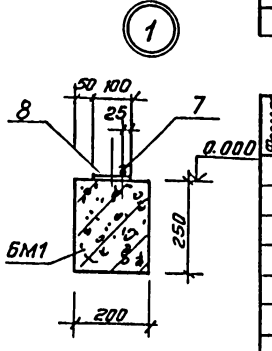

Спецификация к схеме расположения каналов и приямков

Марка	Обозначение	Наименование	Кол. шт	Масса ед. кг	Прим.
1	3.400-6/76	Изделие Закладное	МИ 1-1 ℓ=430	2	3.3 кг/шт
2	ТП 902-5-49.88-КЖИ 2.000	Изделие Закладное	МН2	2	13.1
3	3.400-6/76	Изделие Закладное	МИЧ-46	20.6 п.м	4.4 кг/п.м
4	лист 30	L 75х6, ГОСТ 8509-86 ℓ=1200		2	6.8
5	3.400-6/76	Изделие Закладное	МИ 1-1 ℓ=100	4	3.3 кг/шт
6	ТП 902-5-43.88-КЖИ 170.00	Щит	Щ1	18	25.3
БМ1	лист 30	Балка монолитная	БМ1	2	
БМ2	лист 30	Балка монолитная	БМ2	1	
БМ3	лист 30	Балка монолитная	БМ3	1	
9	ТП 902-5-43.88-КЖИ-220.00	Решетка металлическая	Р2	2	30.6
10	ТП -01	Решетка металлическая	Р3	1	33.5

Спецификация монолитных балок БМ1; БМ2; БМ3

Формат	Зона	Поз.	Обозначение	Наименование	Кол. шт.	Примеч.
				БМ1		
		12	ТП 902-5-43.88-КЖИ-130.00	Каркас КР1	2	3.5
		13	лист 30	А-I-6-ГОСТ 5781-82 ℓ=180	8	0.04 кг
		7	лист 30	Круг В-20 ГОСТ 2590-71* ℓ=1800 Вст3кп2 ГОСТ 535-79	1	0.4 кг
		8	3.400-6/76	Изделие закладное МИ1-9	18	5.1 кг
				Материал:		
				Бетон В15; F50	0.09	м3
				БМ2		
		14	ТП 902-5-43.88-КЖИ-140.00	Каркас КР2	3	2.7
		15	лист 30	А-I-6-ГОСТ 5781-82 ℓ=380	6	0.08
		3	3.400-6/76	Изделие закладное МИЧ-46	2.2 п.м	4.4 кг/п.м
				Материалы		
				Бетон В15; F50	0.13	м3
				БМ3		
		16	ТП 902-5-43.88-КЖИ 130.00	Каркас КР3	4	2.05
		17	лист 30	А-I-6-ГОСТ 5781-82 ℓ=610	6	0.13
		3	3.400-6/76	Изделие закладное МИЧ-46	2.4	4.4 кг/п.м
				Материалы		
				Бетон В15; F50	0.16	м3

1-1

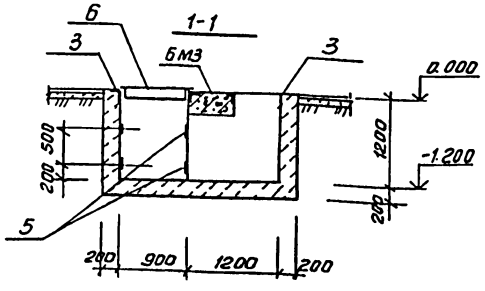

2-2

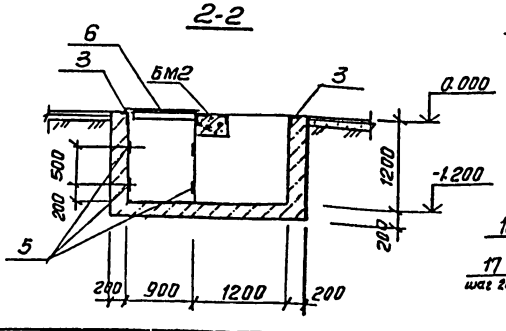

БМ1

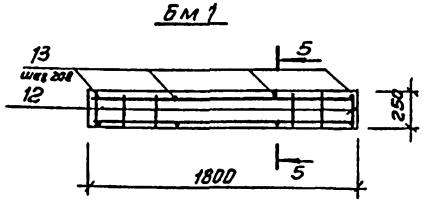

5-5

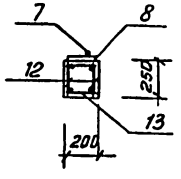

БМ2

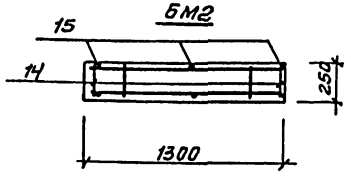

6-6

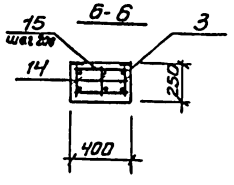

БМ3

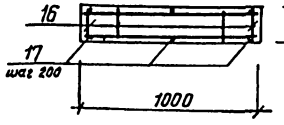

7-7

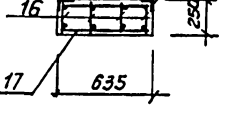

Привязан

Провер.	Зайцева		
Инж.	Базанов		
Рук. гр.	Зайцева		
ГИП	Письман		
Н. контр.	Данилевский		
Нач. отд	Красавин		

Инв. №

ТП 902-5-48.88 КЖ

Корпус обезвоживания осадка сточных вод с 4 фильтр-прессами ЛМП 10-1Г-01

Стадия	Лист	Листов
Р	30	

КТП
Схема расположения каналов и приямков в осях Е-Ж; 2-3

ЦНИИЭП инженерного оборудования г. Москва

Согласовано

Инв. № подл. | Подп. и дата | Взам. инв. №

Копировал: Антипова 22889-02 41 Формат А2

Альбом III

Ведомость рабочих чертежей основного комплекта

Лист	Наименование	Примечан.
1	Общие данные.	
2	Техническая спецификация металла (начало).	
3	Техническая спецификация металла (окончание).	
4	Техническая спецификация металла на типовые конструкции.	
5	Ведомость металлоконструкций по видам профилей.	
6	Схемы расположения металлических площадок на отм. 0.000; 4.100; 2.300.	
7	Металлические площадки. Сечения 1-1...7-7.	
8	Схемы расположения металлических площадок, Узлы 1...8.	
9	Схема расположения металлических стоек Сечения. Узел 1.	
10	Наружная площадка. Схема расположения козырьков над воротами.	
11	Схема расположения подвесных путей. Сечения 1-1; 2-2.	

Ведомость ссылочных документов

Обозначение	Наименование	Примеч.
1.426.2-3 вып. 2	Стальные подкрановые балки, пути подвесного транспорта пролетом 6м. Чертежи КМ	
1.450.3-3 вып. 0; 1	Стальные лестницы, переходные площадки и ограждения.	

Ведомость спецификаций

Лист	Наименование	Примечан.
2 3	Техническая спецификация металла (начало) Техническая спецификация металла (окончание)	
4	Техническая спецификация металла на типовые конструкции.	
5	Ведомость металлоконструкций по видам профилей.	
6	Спецификация к схеме расположения металлических площадок.	
10	Спецификация к схеме расположения металлических площадок.	

Типовой проект разработан в соответствии с действующими нормами и правилами и предусматривает в части металлических конструкций мероприятия, обеспечивающие взрывную, взрывопожарную и пожарную безопасность при эксплуатации здания.

Главный инженер проекта: / Письман Г.Р./

Инв. № подл. | Подпись и дата | Взам. инв. №

Инв. №

Привязан

Инв. №

Провер.	Зайцева	
Инжен.	Базанов	
Ст. инж.	Ананьева	
Рук. гр.	Зайцева	
ГИП	Письман	
Н. контр.	Данцевский	
Нач. отд.	Красавин	

ТП 902-5-48.88 - КМ

Корпус обезвоживания осадка сточных вод с 4 фильтр-прессами АМП10-1г-01

Стадия	Лист	Листов
Р	1	11

Общие данные

ЦНИИЭП инженерного оборудования г. Москва

22889-02 42 Копировал: Хюппелен Формат А2

Альбом III

Вид профиля и ГОСТ, ТУ	Марка металла и ГОСТ	Обозначение и размер профиля мм	№ п/п	Код: марка металла	Код: вид профиля	Код: размера профиля	Количество, шт.	Длина, мм	Масса металла по элементам конструкций, т: Подвесные пути	Стойки рабочих площадок	Балки рабочих площадок	Площадки для обслуживания технологического оборудов.							Общая масса, т	Площадь поверхности стальных конструкций, м2	Масса потребности в металле по кварталам (заполняется изготовителем), т				Заполняется ВЦ
									Код элемента конструкции: 526235	526233	526233	526391												
1	2	3	4	5	6	7	8	9																
Балки двутавровые для подкрановых путей ТУ14-2-427-80	Вст3Гпс5-1 ГОСТ 380-71	I 36м	1			53910			3.46										3.46					
	Итого		2						3.46										3.46					
Всего профиля			3	12360					3.46										3.46					
Балки двутавровые ГОСТ 8239-72	Вст3сп5 ТУ14-1-3023-80	I 16	4							0.06									0.06					
Всего профиля			5							0.06									0.06					
Швеллеры ГОСТ 8240-72	Вст3пс6-1 ТУ14-1-3023-80	[8	6			26166						0.06							0.06					
		[10	7							0.33	0.22								0.55					
		[14	8							0.35									0.35					
		[16	9							0.80	0.06	0.64							1.50					
		[20	10								1.37								1.37					
	Вст3пс6 ГОСТ 380-71	[24	11								0.92								0.92					
		[27	12								0.53								0.53					
		[30	13								0.77								0.77					
	Итого		14	12360						1.45	3.87	0.70							6.02					
Всего профиля			15							1.45	3.87	0.70							6.02					
Сталь угловая равнополочная ГОСТ 8509-86	Вст3пс6-1 ТУ14-1-3023-80	∟ 50х5	16									0.34							0.34					
		∟ 63х5	17						0.05										0.05					
		∟ 75х6	18									0.32							0.32					
		∟ 100х7	19						0.01										0.01					
	Итого		20	12360					0.06			0.66							0.78					
Всего профиля			21						0.06			0.66							0.72					
Швеллеры стальные гнутые равнополочные ГОСТ 8278-83	Вст3Гпс5-1 ГОСТ 16523-70	[80х60х4	22						0.21										0.21					
Всего профиля			23		73007				0.21										0.21					
Сталь листовая рифленая ГОСТ 8568-77	Вст3кп2 ГОСТ 380-71	S=4	24									2.73							2.73					
Всего профиля			25	11240	71331							2.73							2.73					

Инв. № подл. | Подп. и дата | Взам. инв. №

Привязан

Инв. №

Провер.	Зайцева		
Ст. инж.	Ананьева		
Рук. гр.	Зайцева		
ГИП	Письман		
Н. контр.	Данилевский		
Нач. отд.	Красавин		

ТП 902-5-48.88 КМ

Корпус обезвоживания осадка сточных вод с ч фильтрпрессами ЛМП10-1Г-01

Техническая спецификация металла (начало).

Стадия	Лист	Листов
Р	2	

ЦНИИЭП инженерного оборудования г. Москва

Копировал: Антипова 22889-02 43 Формат А2

Альбом III

Вид профиля и ГОСТ, ТУ	Марка металла и ГОСТ	Обозначение и размер профиля мм	№ п/п	Код: Марка металла	Код: Вида профиля	Код: Размера профиля	Количество, шт.	Длина, мм	Масса металла по элементам конструкций, т: Подвесные пути	Стойки рабочих площадок	Балки рабочих площадок	Площадки для обслуживания технологического оборудов.							Общая масса, т	Площадь поверхности стальных конструкций, м2	Масса потребности в металле по кварталам (заполняется изготовителем) т: I	II	III	IV	Заполняется ВЦ
									Код элемента конструкции: 526235	526233	526233	526391													
1	2	3	4	5	6	7	8	9																	
Сталь листовая горячекатаная ГОСТ 19903-74	Вст3пс6-1 ТУ14-1-3023-80	S=8	26							0.10									0.10						
		S=10	27							0.05									0.05						
		S=20	28							0.15									0.15						
	Итого		29	12360						0.30									0.30						
	Вст3сп5 ТУ14-1-3023-80	S=6	30						0.02										0.02						
		S=10	31						0.12										0.12						
		S=14	32						0.34										0.34						
	Итого		33						0.48										0.48						
Всего профиля			34	14460					0.48	0.36									0.78						
Итого масса металла			35						4.21	1.81	3.87	4.11							14.0						
лестницы	лист 4		36	11240															0.40						
площадки	лист 4		37	11240															0.13						
ограждения	лист 4		38	11240															0.63						
Всего масса металла			39						4.21	1.81	3.87	4.11							15.16						
В том числе по маркам стали	Вст3сп5		40						0.48	0.06									0.54						
	Вст3пс6		41							1.45	1.55								3.00						
	Вст3гпс5-1		42						3.67										3.67						
	Вст3пс6-1		43						0.06	0.30	2.32	1.38							4.06						
	Б ст3 кп2		44									2.73							2.73						
Масса поставки элементов по кварталам (заполняется заказчиком)		I	45																						
		II	46																						
		III	47																						
		IV	48																						

Согласовано

Инв.№ подл. | Подп. и дата | Взам. инв.№

Привязан

Инв.№

Провер.	Зайцева	
Ст.инж.	Аманьева	
Рук.гр.	Зайцева	
ГИП.	Письман	
Н.контр	Данилевский	
Нач.отд	Красавин	

ТП 902-5-48.88 КМ

Корпус обезвоживания осадка сточных вод с 4 фильтрпрессами ЛМП10-1Г-01

Техническая спецификация металла (окончание).

Стадия	Лист	Листов
Р	3	

ЦНИИЭП инженерного оборудования г. Москва

Копировал: Антипова 22889-02 44 Формат А2

Альбом III

Вид профиля и ГОСТ, ТУ	Марка металла и ГОСТ	Обозначение и размер профиля мм	NN п/п	Код: Марка металла	Код: Вида профиля	Код: Размера профиля	Количество, шт.	Длина, мм	Масса металла по элементам конструкций, т: Лестницы	Площадки	Ограждение		Общая масса, т	Масса потребности в металле по кварталам (заполняется изготовителем), т: I	II	III	IV	Заполняется ВЦ
									Код элемента конструкции									
1	2	3	4	5	6	7	8	9	526391	526391								
Сталь холодногнутая ГОСТ 8278-83	Вст3кп2 ГОСТ 380-71*	⊏180×50×4	1		78007				0,21	0,047								
	итого		2	11240					0,21	0,05			0,26					
Сталь холодногнутая ГОСТ 8281-80	Вст3кп2 ГОСТ 380-71	⊏50×40×(2÷2,5)	3						0,03	0,02	0,29							
	Итого		4	11240					0,03	0,02	0,29		0,34					
Сталь холодногнутая УМТУ2-130-70	Вст3кп2 ГОСТ 380-71	⊐130×38×2,5×3	5	11240					–	0,01	0,20							
	Итого		6	11240						0,01	0,20		0,21					
Сталь угловая равнополочная ГОСТ 8509-72	Вст3кп2 ГОСТ 380-71	∠25×3	7		21113				0,01	0,01	0,07							
		∠50×5	8		21113						0,06							
		∠75×6	9							0,02								
	итого		10	11240					0,011	0,02	0,13		0,16					
Сталь листовая ГОСТ 19903-74	Вст3кп2 ГОСТ 380-71	S=40	11		71110				0,016	0,01	0,01							
		S=1,9	12		71110				0,13	0,04								
			13															
	итого		14						0,15	0,05	0,01		0,21					
Всего масса металла			15						0,40	0,13	0,63		1,17					
в том числе по маркам	Вст3кп2		16															
Масса поставки элементов по кварталам, заполняется заказчиком	I		17															
	II		18															
	III		19															
	IV		20															

Альбом

Наименование конструкции по номенклатуре прейскуранта № 01-09	Поз. по прейскуранту № 01-09	NN п/п	Код конструкции	Масса конструкций, т: Всего стали по элементам конструкций (заполняется изготовителем)	По видам профилей стали: Балки и швеллеры	Круглая, полосовая сталь	Уголки равнополочные	Уголки неравнополочные	Швеллеры	Широкополосная сталь	Толстолистовая сталь	Гнутые с квадратными углами	Трубы	Прочие	Всего	Количество, шт.	Серия типовых конструкций
1	2	3	4	5	6	7	8	9	10	11	12	13	14	15	16	17	18
Подвесные пути			526235		3,56	0,01	0,05		0,47			0,22			4,30		
Стойки рабочих площадок			526233		1,70				0,35						2,05		
Балки рабочих площадок			526233		3,82										3,82		
Площадки для обслуживания технологического оборудования			526391		0,73		0,69		2,81						4,23		
Лестницы	697		526242		0,22	0,03		0,01	0,02		0,135				0,42		
Площадки	697		526241		0,05	0,02		0,01	0,04		0,01				0,13		
Ограждения	697		526244		–	0,57		0,08							0,65		
Всего:					10,08	0,63	0,74	0,10	3,69		0,145	0,22			15,61		

Инв. № подл. | Подпись и дата | Взам. инв. №

Привязан

Инв. №

Провер	Зайцева		
Ст. инж.	Ананьева		
Рук. гр.	Зайцева		
ГИП	Письман		
Н. контр.	Данилевский		
Нач. отд.	Красавин		

ТП 902-5-48.88 КМ

Корпус обезвоживания осадка сточных вод с 4 фильтр-прессами АМП10-1Г-01

Стадия	Лист	Листов
Р	4	

Техническая спецификация металла на типовые конструкции

ЦНИИЭП инженерного оборудования г. Москва

Ведомость металлоконструкций по видам профилей.

Стадия	Лист	Листов
Р	5	

ЦНИИЭП инженерного оборудования г. Москва

Альбом III

Схема расположения металлических площадок и лестниц на отм. 0.000.

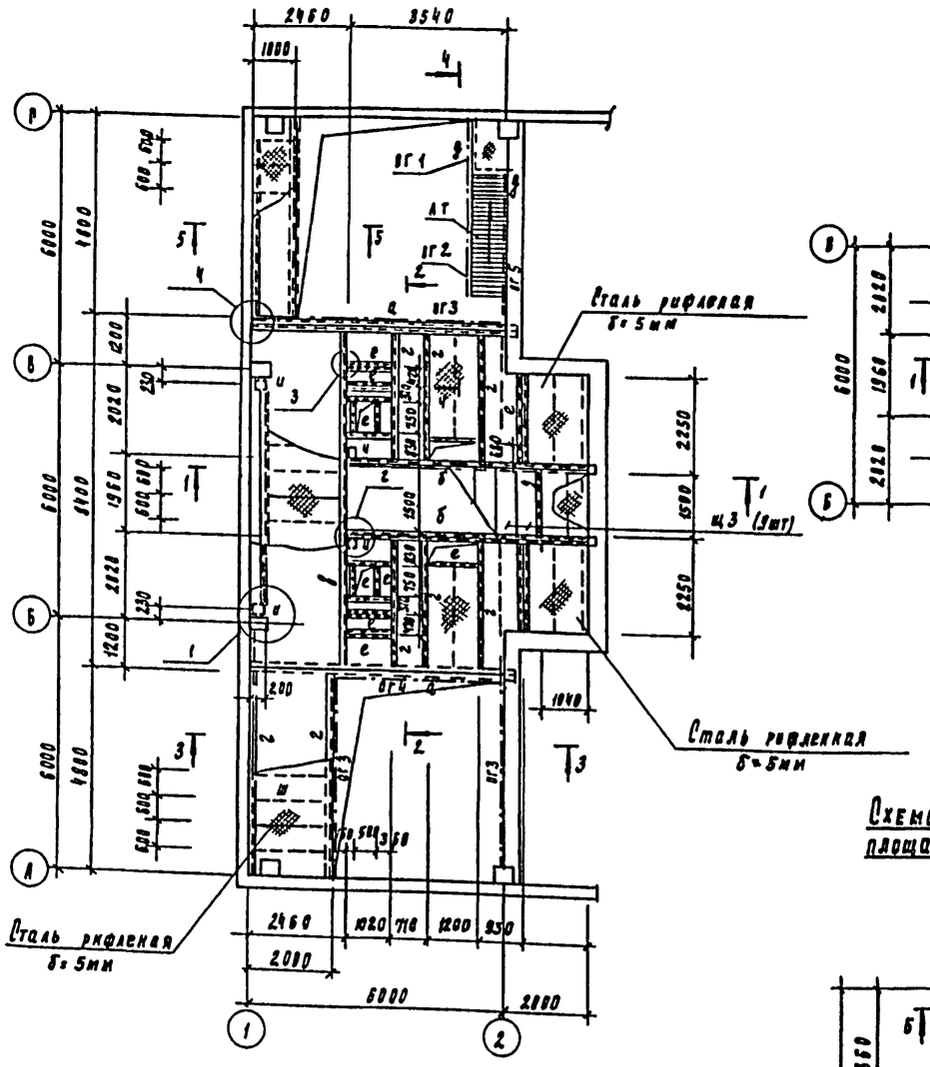

Схема расположения металлических площадок и лестниц на отм. 4.100

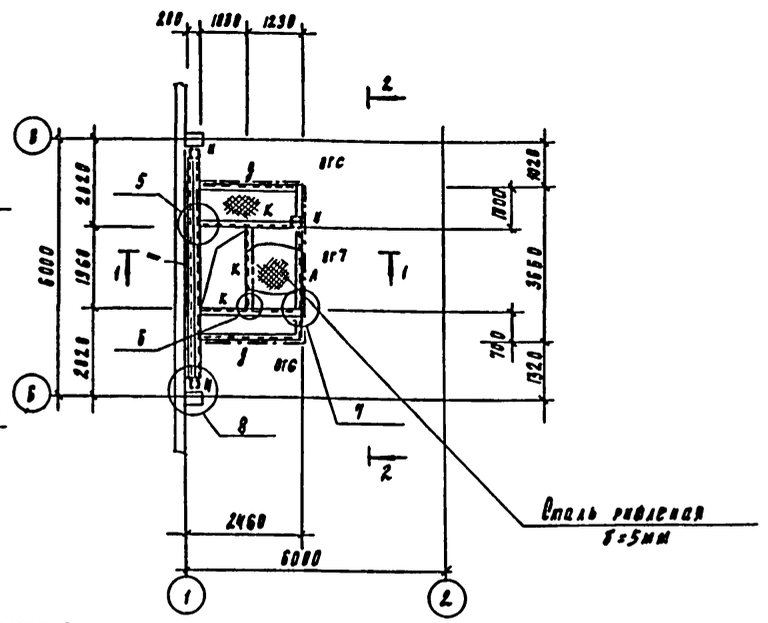

Схема расположения металлических площадок и лестниц на отм. 2.300

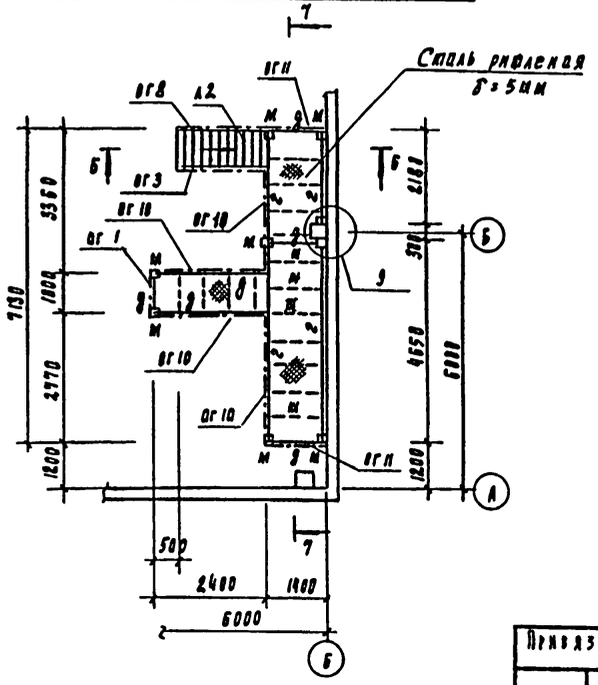

Спецификация к схеме расположения металлических площадок

Марка	Обозначение	Наименование	Кол шт.	Масса кг	Примеч.
Л1	1.450.3-3 вып. 0	Лестница МЛХЩ 45-30.8	1	126.1	
С1	1.450.3-3 вып. 0	Стремянка СХ-40	1	65.8	
ОГ1	1.450.3-3 вып. 0	Ограждения площадок ОГПМХЭБ-10.12	2	12.5	
ОГ2	1.450.3-3 вып. 0	Ограждение лестничных маршей ОГПМЛХ45-10.30	1	21.2	
ОГ3	1.450.3-3 вып. 0	Ограждение площадок ОГПМХЭБ-10.48	4	45.3	
ОГ4	1.450.3-3 вып. 0	Ограждение площадок ОГПМЛЭБ-10.42	1	39.3	
ОГ5	1.450.3-3 вып. 0	Ограждение площадок ОГПМХЭБ-10.36	1	33.1	
ОГ6	1.450.3-3 вып. 0	Ограждение площадок ОГПМХЭБ-10.21	2	20.8	
ОГ7	1.450.3-3 вып. 0	Ограждение площадок ОГПМХЭБ-10.30	1	29.0	
ОГС	1.450.3-3 вып. 0	Ограждение стремянки ОГС 18.4	2	18.0	
Л2	1.450.3-3 вып. 0	Лестница МЛХЩ 45-24.8	1	129.5	
ОГ8	1.450.3-3 вып. 0	Ограждение лестничных маршей ОГПМЛХ45-10.24	1	19.8	
ОГ9	1.450.3-3 вып. 0	Ограждение лестничных маршей ОГЛ МЛХ45-10.24	1	19.8	
ОГ10	1.450.3-3 вып. 0	Ограждение площадок ОГПМХЭБ-10.24	4	22.8	
ОГ11	1.450.3-3 вып. 0	Ограждение площадок ОГПМХЭБ-10.14	2	13.9	
Щ3	ТП 902-5-49.88 КЖИ 190.00	Металлический щит Щ3	9	47.7	

Ведомость элементов

Марка	Сечение: Эскиз	Поз.	Состав	Расчетные усилия: М кн.м	Q кн	N кн	Группа констр.	Марка металла	Примеч.
а	[]		2[30	по прогибу			4	Вст3пс6	
б	[]		2[24	по прогибу			4	Вст3пс6	
в	[		[24	по прогибу			4	Вст3пс6	
г	[		[20	13.8	—	—	4	Вст3пс6	
д	[		[10	конструктивно			4	Вст3пс6	
е	JL		2L75x6	по гибкости			4	Вст3кп2	
ж	L		L50x5	конструкция			4	Вст3кп2	
и	[]		2[16	по гибкости			4	Вст3пс6	
к	[		[27	по гибкости			4	Вст3пс6	
л	[		[16	по гибкости			4	Вст3пс6	
м	[]		2[10	по гибкости			4	Вст3пс6	
н	[]		2[27	по гибкости			4	Вст3пс6	
п	L		L75x6	по гибкости			4	Вст3кп2	

Инв. № подл. | Подпись и дата | Взам. инв. №

Привязан

Инв. №

Провер.	Зайцева	
Инж.	Базанов	
Рук. пр.	Зайцева	
РИП	Письман	
Н. констр.	Данилевский	
Нач. отд.	Красавин	

ТП 902-5-48.88 КМ

Корпус обезвоживания осадка сточных вод с 4 фильтр-прессами АМП 10-1г-01

Схемы расположения металлических площадок на отметках 0.000, 4.000, 2.300

Стадия	Лист	Листов
Р	6	

ЦНИИЭП инженерного оборудования г. Москва

22889-02 46

Альбом III

1-1

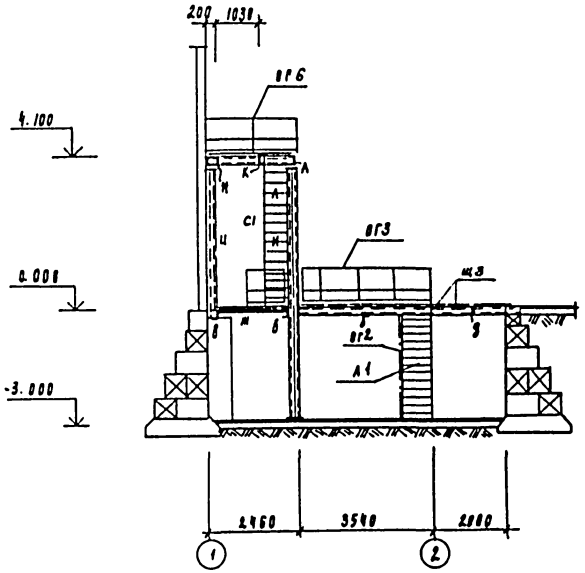

2-2

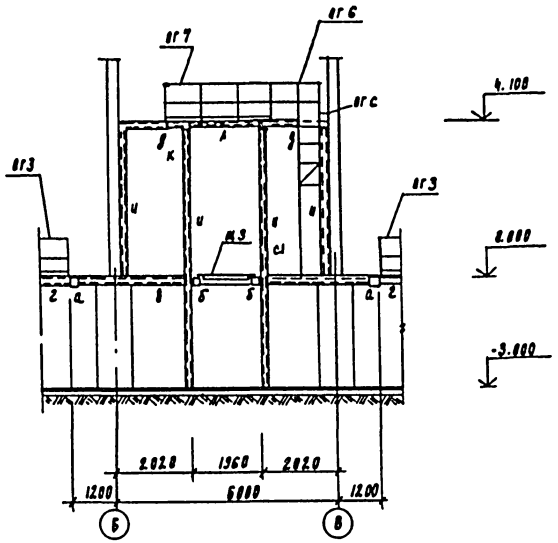

3-3

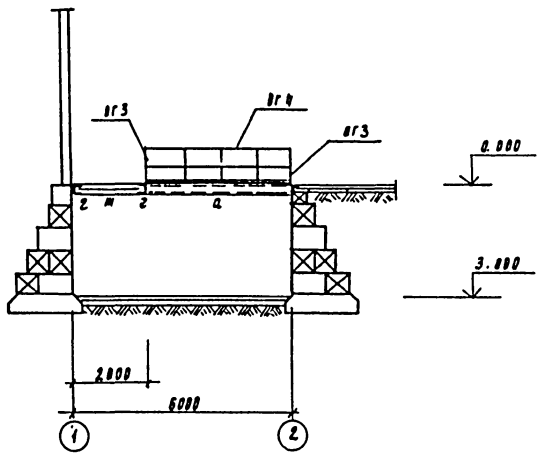

4-4

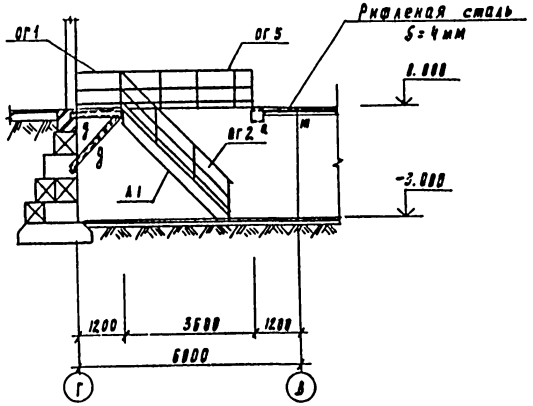

5-5

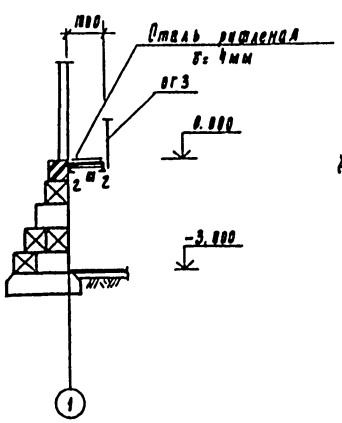

6-6

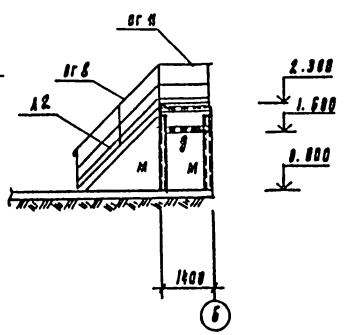

7-7

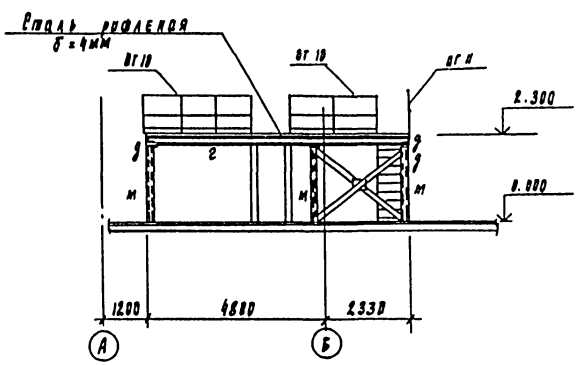

					ТП902-5-48.88		КМ
Привязан		Привер.	Зайцева		Корпус обезвоживания осадка сточных вод с 4 фильтр-прессами АМП 10-17-01	Стадия	Лист	Листов
		Инж.	Базанов			Р	7	
		Рук. гр.	Зайцева		Металлические площадки сеч. 1-1 ... 7-7	ЦНИИЭП инженерного оборудования г. Москва		
		ГИП	Письман					
Инв. №		Н. контр.	Данилевский					
		Нач. отд.	Краснин					

Инв. № подл. | Подпись и дата | Взам. инв. №

Альбом

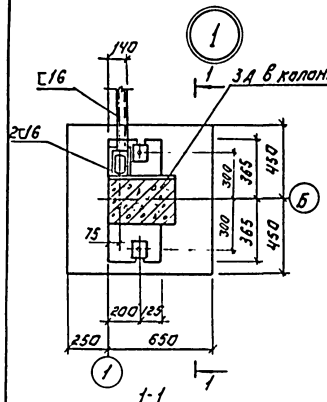

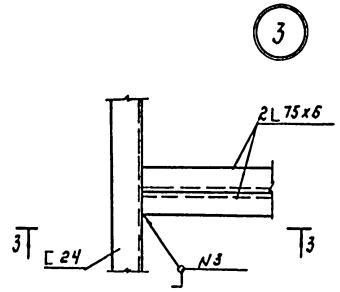

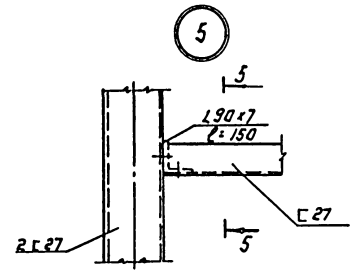

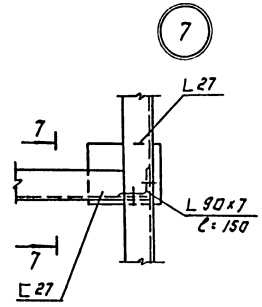

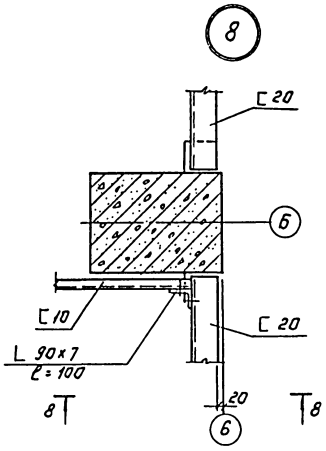

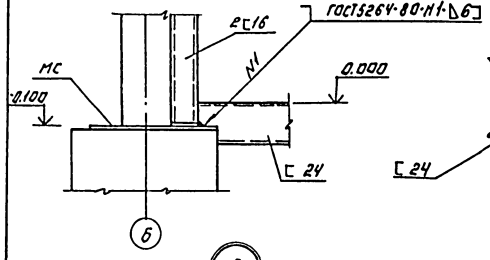

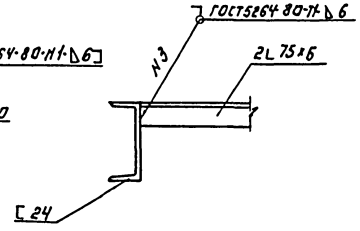

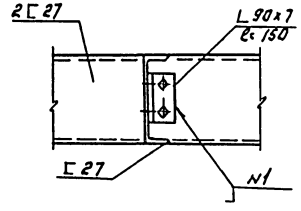

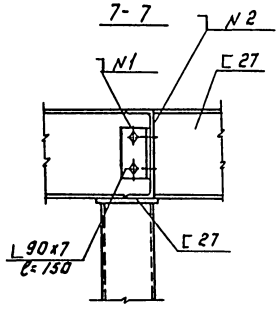

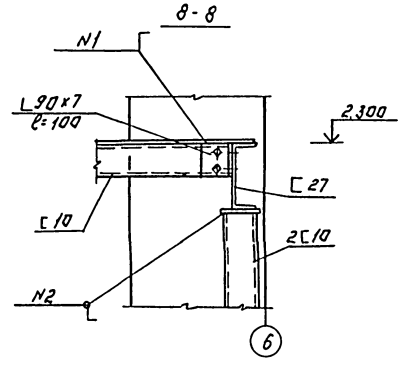

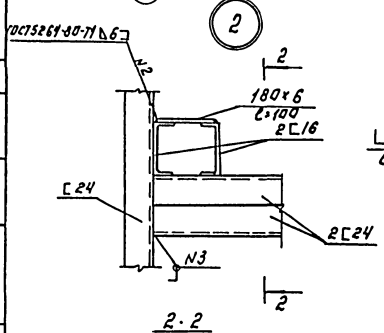

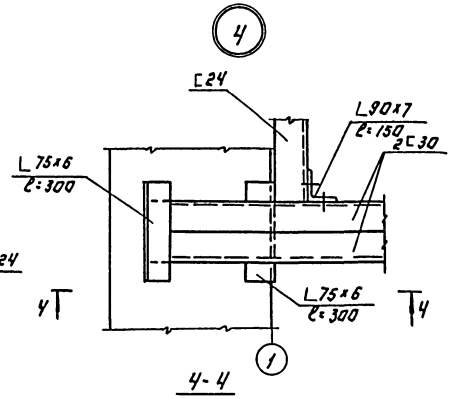

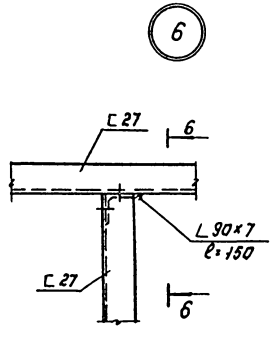

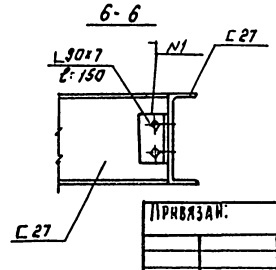

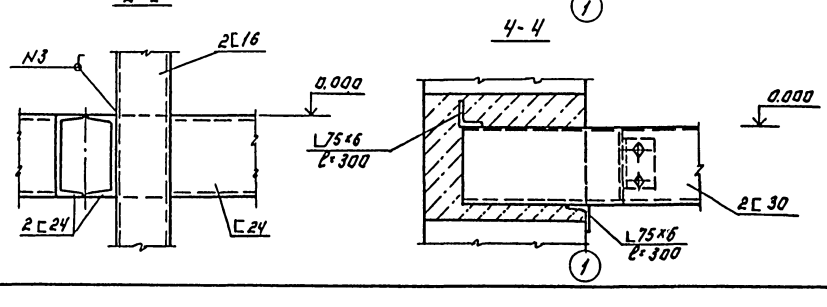

1. Сварку на монтаже осуществлять по ГОСТ 5264-80 с последующим восстановлением защитного покрытия.
2. Сварку производить электродами Э42 по ГОСТ 9467-75.
3. Все металлические конструкции покрасить масляной краской (ГОСТ 8292-85) за 2 раза по грунту ГФ-021 (ГОСТ 25129-82).

Согласовано.

Инв.№ подл. | Подпись и дата | Взам.инв.№

Привязан:

Инв.№

Провер.	Зайцева		
Инженер	Базанов		
Рук.гр.	Зайцева		
ГИП	Письман		
Н.контр.	Даниловский		
Нач.отд.	Красавин		

ТП 902-5-48.88 -КМ

Корпус обезвоживания осадка сточных вод с ч.фильтр-прессами АМП 10-1Г-01.

Схемы расположения металлических площадок. Узлы 1 ... 6.

Стадия	Лист	Листов
Р	8	

ЦНИИЭП инженерного оборудования г. Москва

22889-02 48 Копировал: Логинова Формат: А2

Альбом III

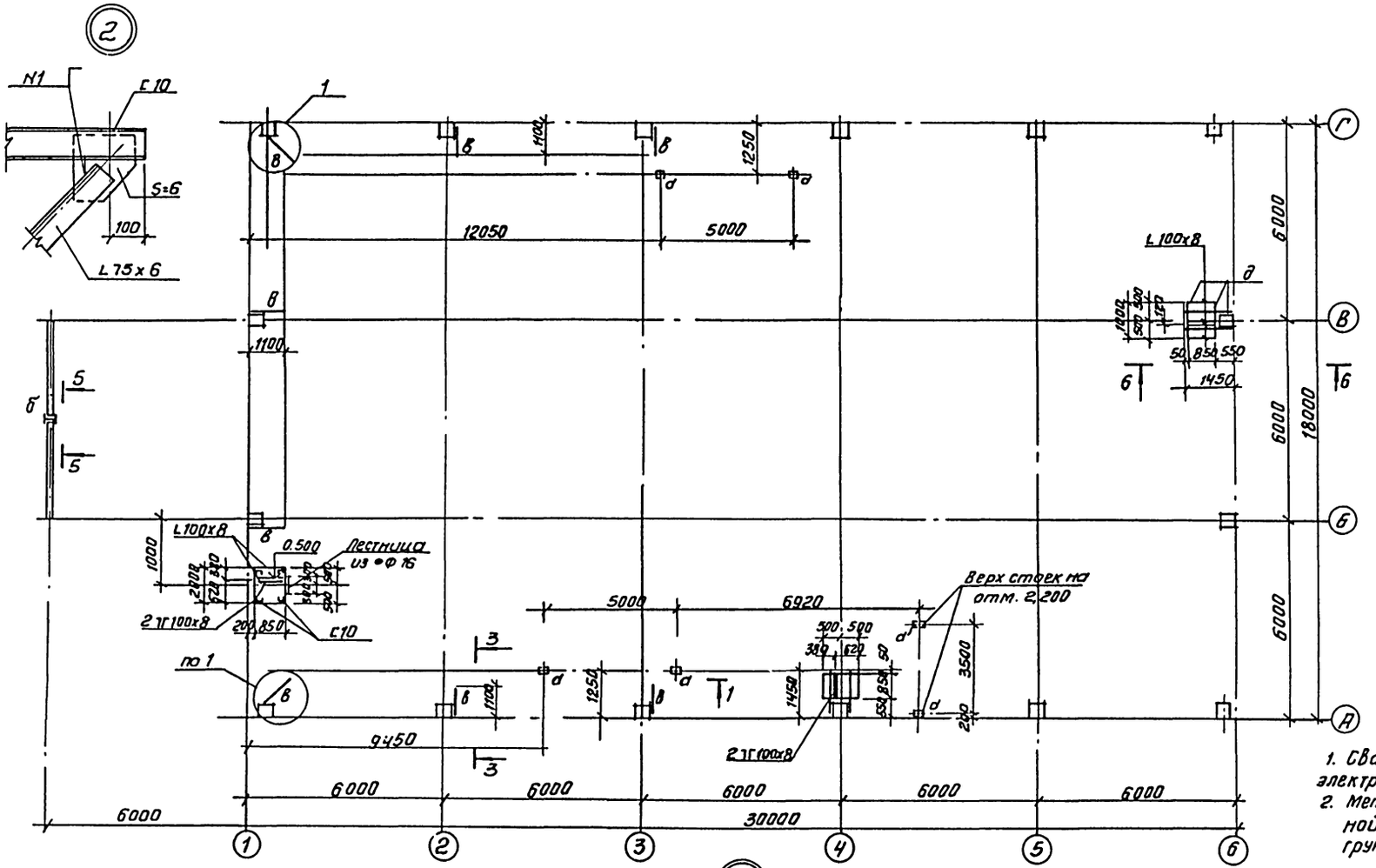

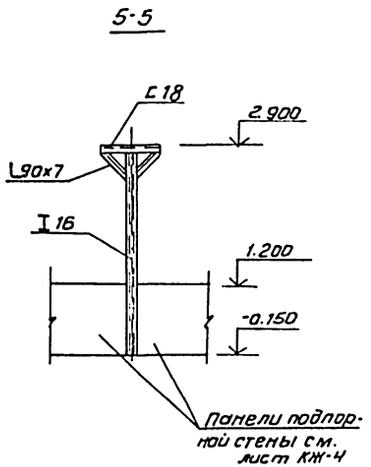

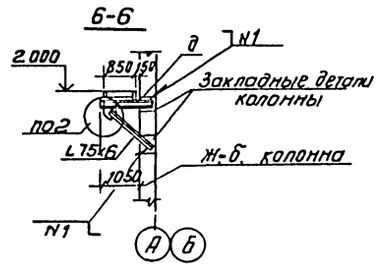

1. Сварку металлоконструкций производить электродами типа Э42, ГОСТ 9467-75, hш=6мм.
2. Металлоконструкции покрасить масляной краской (ГОСТ 8292-85) за 2 раза по грунту ГФ-021 (ГОСТ 25129-82).

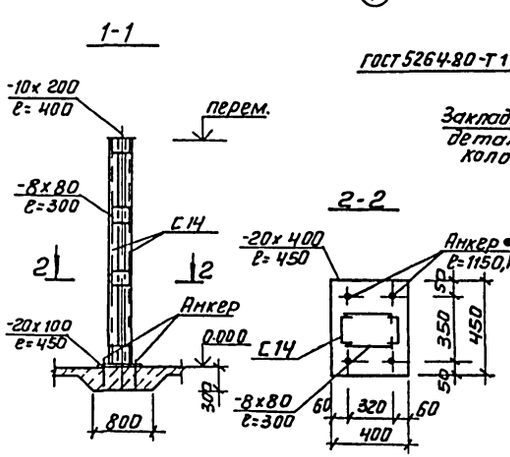

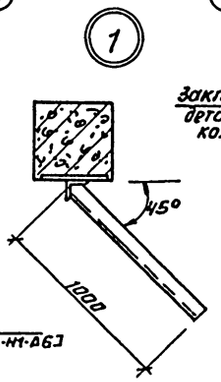

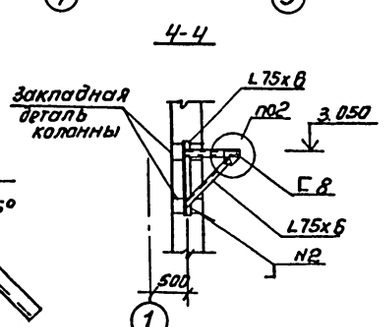

Ведомость элементов

Марка	Сечение: Эскиз	Поз.	Состав	Расчетные усилия: M кН·м	Q кН	N кН	Группа констр.	Марка металла	Примечание
а	[]		2 СЧ	по прогибу			4	Вст3пс6	
б	I		I 16	конструктивно			4	Вст3пс6	
в	L		L 90х7	по прогибу			4	Вст3кп2	
д	С		С 16	конструктивно			4	Вст3пс6	

Привязан	Провер.	Зайцева	
	Инж.	Базанов	
	Рук.гр.	Зайцева	
	ГИП	Письман	
	Н.контр	Данилевск	
	Нач.отд	Красавин	

ТП. 902-5-48 88 КМ

Корпус обезвоживания осадка сточных вод с 4 фильтр-прессами ЛМП 10-1Г-01

Стадия Р | Лист 9 | Листов

Схема расположения металлических стоек сечения. Узел 1.

ЦНИИЭП инженерного оборудования г. Москва

Согласовано

Инв.№ подл. | Подп. и дата | Взам.инв.№

Инв. №

22889-02 49 Копировал: Антипова Формат А2

Альбом III

Схема расположения площадки на отм. 3.600

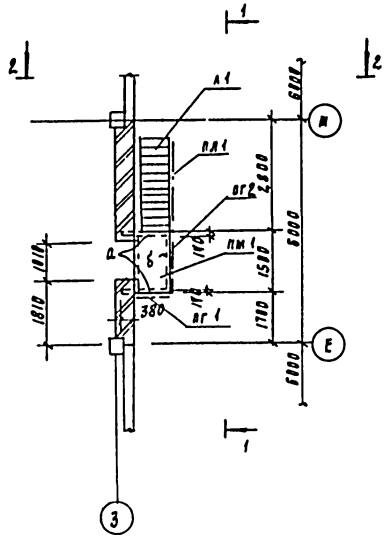

Схема расположения козырька над воротами

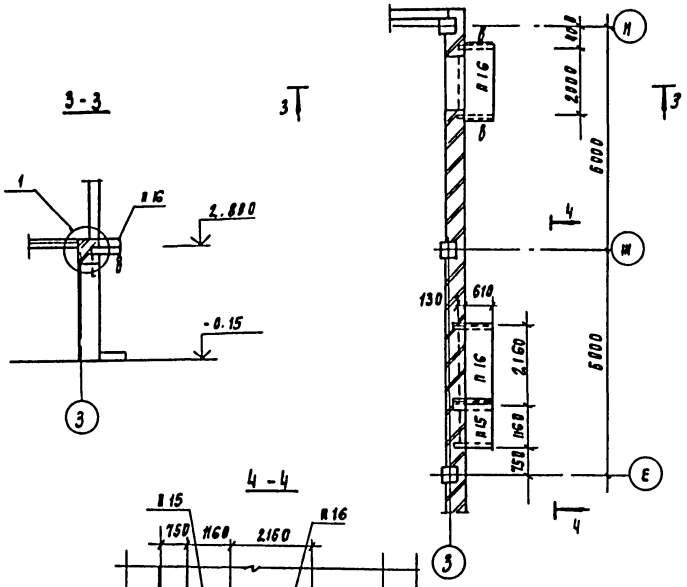

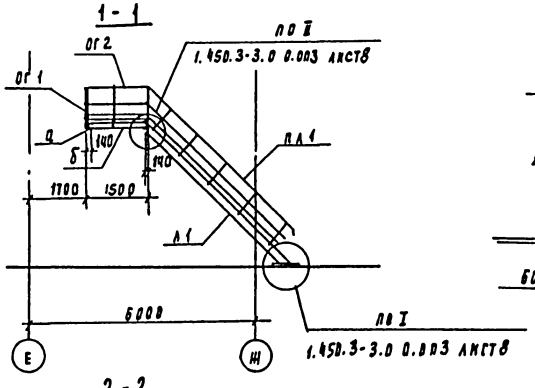

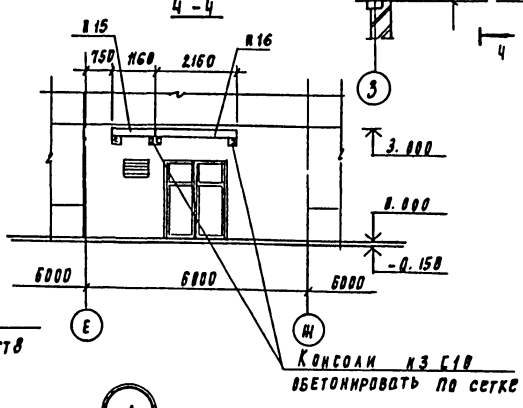

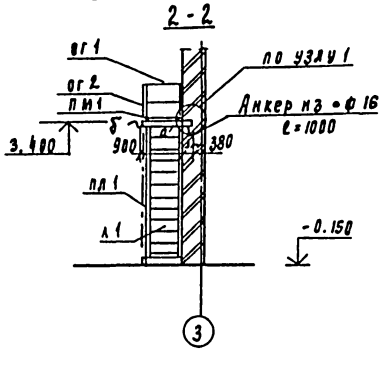

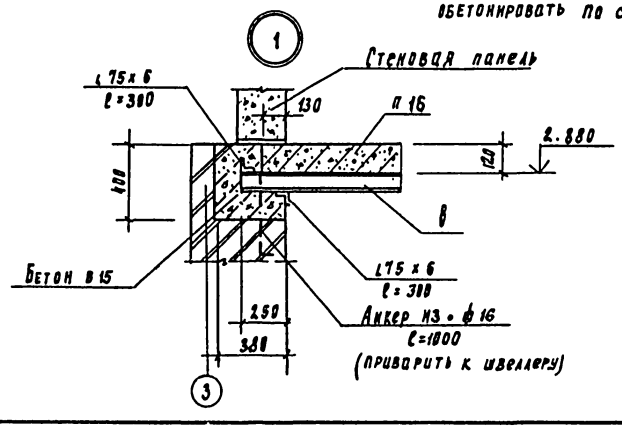

Спецификация к схемам расположения металлических площадок

Марка	Обозначение	Наименование	Кол. шт.	Масса ед.кг	Примеч.
пм1	1.450.3-3 вып. 1	Площадка, пмхш-15.8	1	56.4	
л1	1.450.3-3 вып.1	Лестничный марш мхш 45.36.8	1	151.2	
ог1	1.450.3-3 вып. 1	Ограждение площадки огпмх3б-10.9	1	10.5	
ог2	1.450.3-3 вып. 1	Ограждение площадки огпмх3б.10.15	1	16.7	
пл1	1.450.3-3 вып. 1	Ограждение марша оглмх45-10.36	1	24.4	

Ведомость элементов

Марка	Сечение			Расчетные усилия			Группа констр.	Марка металла	Примеч.
	Эскиз	Поз.	Состав	м кн.м	а кн	н кн			
а	с		С16	по	гибкости		4	Вст3пс6	
б	с		С10	по	гибкости		4	Вст3пс6	
в	с		С10	по	гибкости		4	Вст3пс6	

1. Сварку производить электродами типа Э42 ГОСТ 9467-76 катет шва = 6 мм.
2. Все металлоконструкции окрасить масляной краской ГОСТ 8292-85 в 2 слоя по грунтовке железным суриком на олифе „оксоль" или грунту ГФ-021 (ГОСТ 25129-82).
3. Плиты п15, п16 - см. спецификацию листа КЖ-25.

Привязан	Провер.	Зайцева		ТП 902-5-48.88			КМ
	Ст. инж.	Базанов		Корпус обезвоживания осадка сточных вод с 4 фильтр-прессами АМП 10-1Г-01	Стадия	Лист	Листов
	Рук. пр.	Зайцева			Р	10	
	ГИП	Лисьман		Наружная площадка	ЦНИИЭП		
	Н. контр.	Данилевский		Схема расположения козырьков над воротами	инженерного оборудования г. Москва		
Инв. №	Нач. отд.	Красавин					

22889-02 50

Альбом III

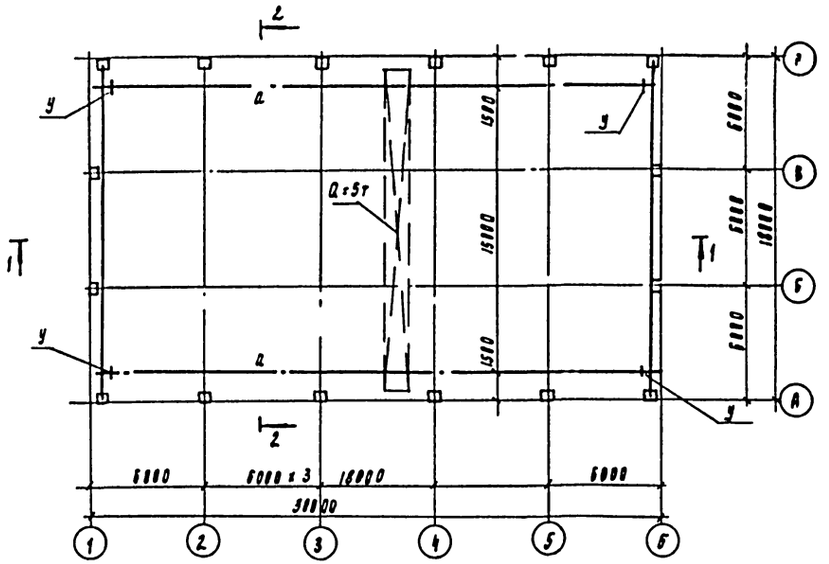

1-1

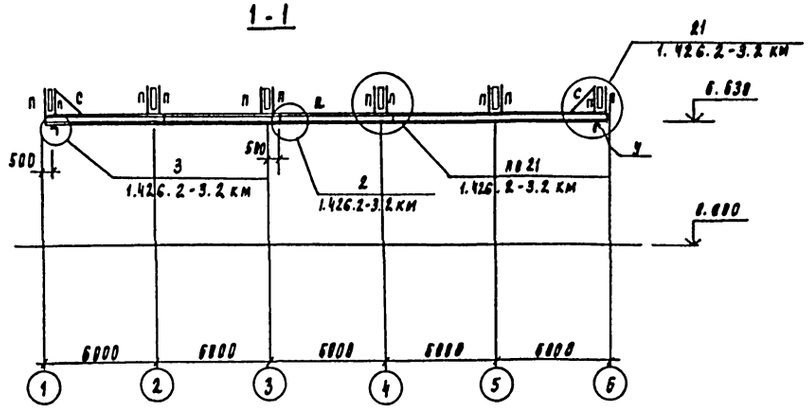

2-2

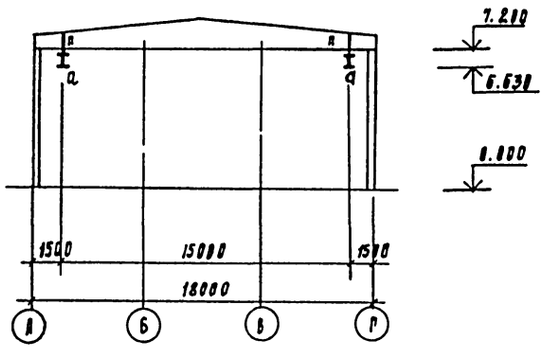

Ведомость элементов

Марка	Сечения: Эскиз	Поз.	Состав	Опорные усилия: М кНм	Q кН	N кН	Группа констр.	Марка металла	Примечание
а	I		I 36 М	2.1	83.0		2	Вст3гпс5	
п			2 С80х60х4	2.1			2	Вст3гпс51	
с			L 63х5	по гибкости			2	Вст3кп2	
у			L 100х7	конструктивно			2	Вст3кп2	

1. Материал конструкций для балок путей - сталь марки Вст3гпс5 по ГОСТ 380-71*, для связей и вспомогательных элементов - сталь марки Вст3кп2 по ГОСТ 380-71*.
2. Сварку производить электродами Э42 по ГОСТ 9467-75 h_w - 6 мм.
3. Все стальные конструкции после монтажа покрасить масляной краской ГОСТ 8292-85 за 2 раза по грунту ГФ-021 (ГОСТ 25129-82). На сварную поверхность краску не наносить.

Инв. № подл. | Подпись и дата | Взам. инв. №

Привязан

Инв. №

Провер.	Зайцева	
Нач.	Базанов	
Рук. гр.	Зайцева	
Н.КП	Лисьман	
Н. контр.	Данилевский	
Нач. отд.	Красавин	

ТП 902-5-48.88 КМ

Корпус обезвоживания осадка сточных вод с ч. фильтр-прессами АМП 10-1г-01

Схема расположения подвесных путей. Сечения 1-1; 2-2

Стадия	Лист	Листов
Р	11	

ЦНИИЭП инженерного оборудования г. Москва

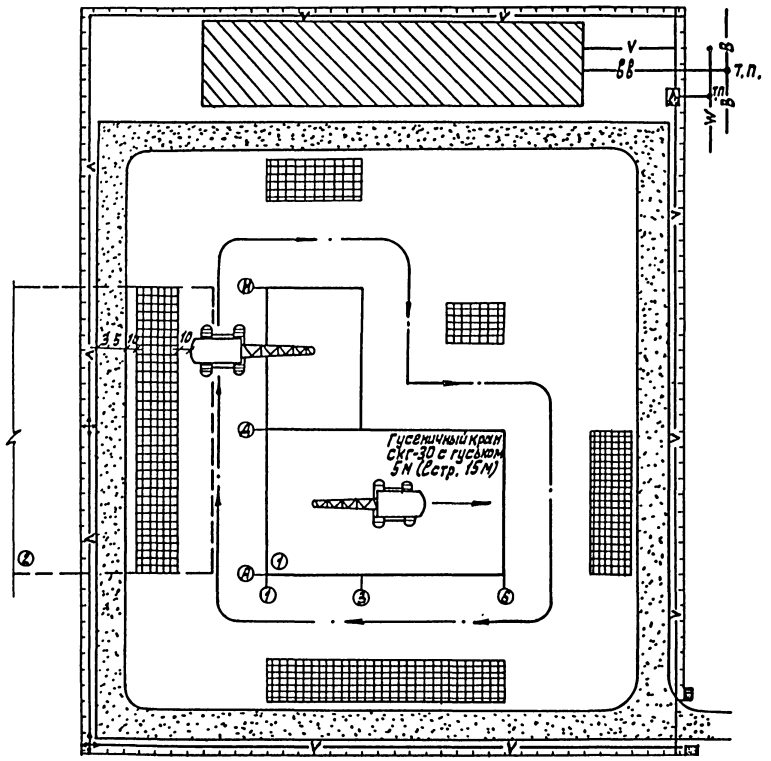

Экспликация зданий и сооружений

NN по генпл.	Наименование зданий и сооружений	Примечание
1.	Корпус механического обезвоживания осадка	ЦНИИЭП инженерного оборудования
2.	Площадка временного складирования обезвоженного осадка	—"—

Условные обозначения

- проектируемые сооружения
- участок для размещения временных зданий и сооружений
- открытые складские площадки
- временные автодороги
- путь движения монтажного крана
- прожектор на мачте
- —V— временная электросеть с ПКТП
- —вв— временный водопровод
- временное ограждение

Примечания.

1. Монтаж каркаса и плит покрытия производственной части здания (в осях „А-Д") осуществляется гусеничным краном СКГ-30 Q/п 30 т Lстр=15 м с гуськом 5 м с ходом крана „на себя" в осях „Б-В". Максимальная масса монтажного элемента - балки покрытия - 1БДР18-2А IV Т-8,4 т. Монтаж стеновых панелей производственной части здания и сборных ж.б. конструкций административно-бытовой части здания (в осях „Г-И") осуществляется гусеничным краном СКГ-30 Lстр.=20 м с гуськом 5 м с ходом крана вокруг здания.
2. Материалы и детали складируются в зоне действия монтажного крана на специально спланированных площадках.
3. Состав проектируемых временных зданий и сооружений принимается в зависимости от конкретных условий строительства.

				ТП 902-5-48.88		ОС	
ПРОВЕР.	ЧУХРОВА			КОРПУС ОБЕЗВОЖИВАНИЯ ОСАДКА СТОЧНЫХ ВОД С ЧЛЕНТОЧНЫМИ ФИЛЬТРПРЕССАМИ ТИПА ЛМП-10-1Г-01	СТАДИЯ	ЛИСТ	ЛИСТОВ
ИНЖЕН.	ПАВЛОВА				Р	1	3
РУК.ГР.	ЧУХРОВА			СХЕМА СТРОЙГЕНПЛАНА	ЦНИИЭП ИНЖЕНЕРНОГО ОБОРУДОВАНИЯ Г. МОСКВА.		
Н.КОНТР	ПАНИНА						
НАЧ.ОТД	ГРИГОРЬЕВА						

22889-02 52

АЛЬБОМ III

СОГЛАСОВАНО

ГИП | ЛОКТЮШИН

ИНВ.№ПОДЛ | ПОДП.И ДАТА. | ВЗАМ.ИНВ.N

Альбом III

№ п/п	Наименование работ	Объем работ: Единица измерения	Объем работ: Количество	Затраты труда: Чел.-дн	Затраты труда: Маш.-см	Численность рабочих в смену	Число смен	Продолжительность работ (дни)
I	Подготовительный период							2 мес
II	Общестроительные работы							
1	Земляные работы							
	- разработка грунта	м³	3185	185	27	3	2	20
	- обратная засыпка	"	1638	179	26	5	2	18
2	Устройство фундаментов							
	- бетонная подготовка	м³	14.26					
	- песчаное основание	"	8.16					
	- монолитные ж. б. конструкции	"	99.87	15.7	9	6	2	13
	- сборные ж. б. конструкции	"	128.35					
	- горизонтальная гидроизоляция	м²	14					
	- монолитные участки	м³	11.58					
3	Устройство подпорной стенки	м³	3.50	4	0.5	3	1	2
4	Монтаж каркаса							
	- установка колонн	м³	29.78					
	- укладка балок покрытия	"	20.16					
	- укладка ригелей	"	13.61	102	6	5	2	11
	- монтаж фахверка	т	1.72					
	- монтаж лестниц	м³	2.54	2				
5	Монтаж сборных железобетонных плит							
	- перекрытия	м³	26.24	93	6	5	2	10
	- покрытия	"	76.04					
6	Установка стен							
	- панельных	м³	197.00	233	12	5	2	24
	- кирпичных	"	37.25	43	2	3	2	7
	- диафрагм жесткости	"	11.45					
7	Устройство кровли							
	- 4-х слойной рулонной	м²	216	54		5	2	6
	- из 1 слоя рубероида с защитным слоем из гравия в осях „Д-И" и „1-3"	"	548	78		5	2	8
8	Монтаж металлоконструкции							
	- подвесные пути для тельферов	т	3.75	94	6	5	2	10
	- лестницы и площадки	"	11.28					
9	Внутренние работы							
	- устройство перегородок	м²	447.8	83		4	2	11
	- установка окон	"	179.12	67		3	2	11
	- установка дверей	"	71.40	18		3	2	3
	- установка ворот	"	5.19	9		3	2	2

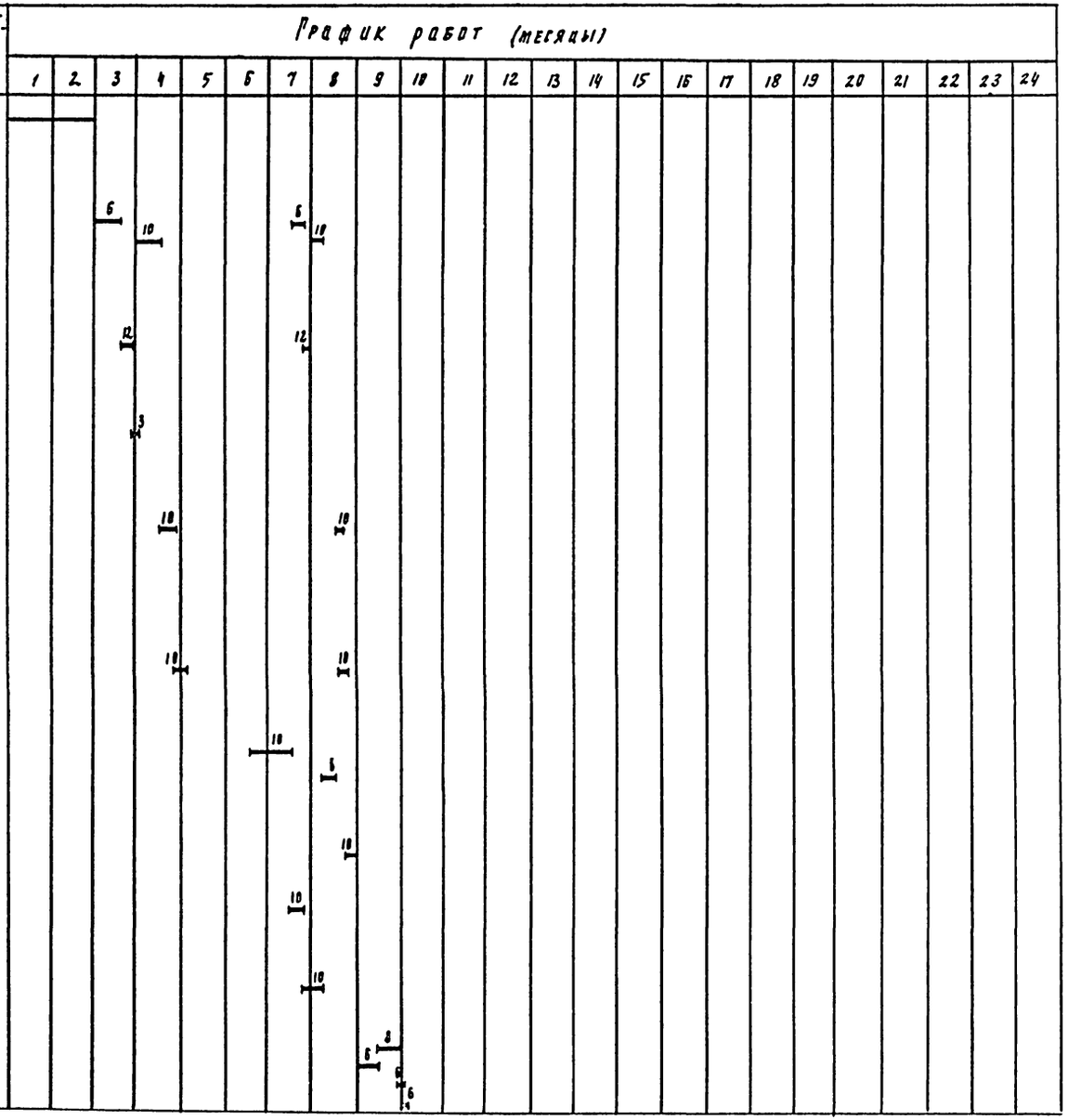

Согласовано:

Инв. № подл. | Подпись и дата | Взам. инв. №

ГИП	Чухрова		
Гл. инж.	Ланина		
Рук. гр.	Чухрова		
Н. контр.	Павлова		
Нач. отд.	Григорьева		

ТП 902-5-48.88 ОС

Корпус обезвоживания осадка сточных вод с 4 ленточными фильтр-прессами типа ЛМП-10 II-ОК

Стадия	Лист	Листов
Р П	2	3

График производства работ (начало)

ЦНИИЭП инженерного оборудования г. Москва

Альбом III

№/№	Наименование работ	Об'ем работ: Единица измерения	Об'ем работ: Количество	Затраты труда: чел-дн	Затраты труда: маш-см	Численность рабочих в смену	Число смен	Продолжительность работ (дни)
10	Устройство полов							
	– из керамических плиток	м²	93	155	–	5	2	16
	– цементных	"	156					
	– из линолеума	"	299					
11	Отделочные работы							
	А. Внутренняя отделка							
	– облицовка плиткой	м²	145	602	6	6	2	50
	– штукатурка	"	815					
	– сплошное выравнивание	"	3020					
	– окраска	"	4376					
	Б Наружняя отделка	м²	1140	42	–	4	2	7
12	Устройство венткамеры			121	–	5	2	12
13	Прочие работы			12	–	3	2	2
III	Специально-строительные работы							
	Устройство фундаментов под оборудование	м³	123.71	404	1	5	2	41
	– Укладка плит канальных	"	2.10					
IV	Механо-монтажные работы			619	–	6	2	52
V	Санитарно-технические работы			257	–	5	2	26
VI	Электромонтажные работы			504		5	2	51
	Итого			4097	101.5			17 мес

График работ (месяцы)

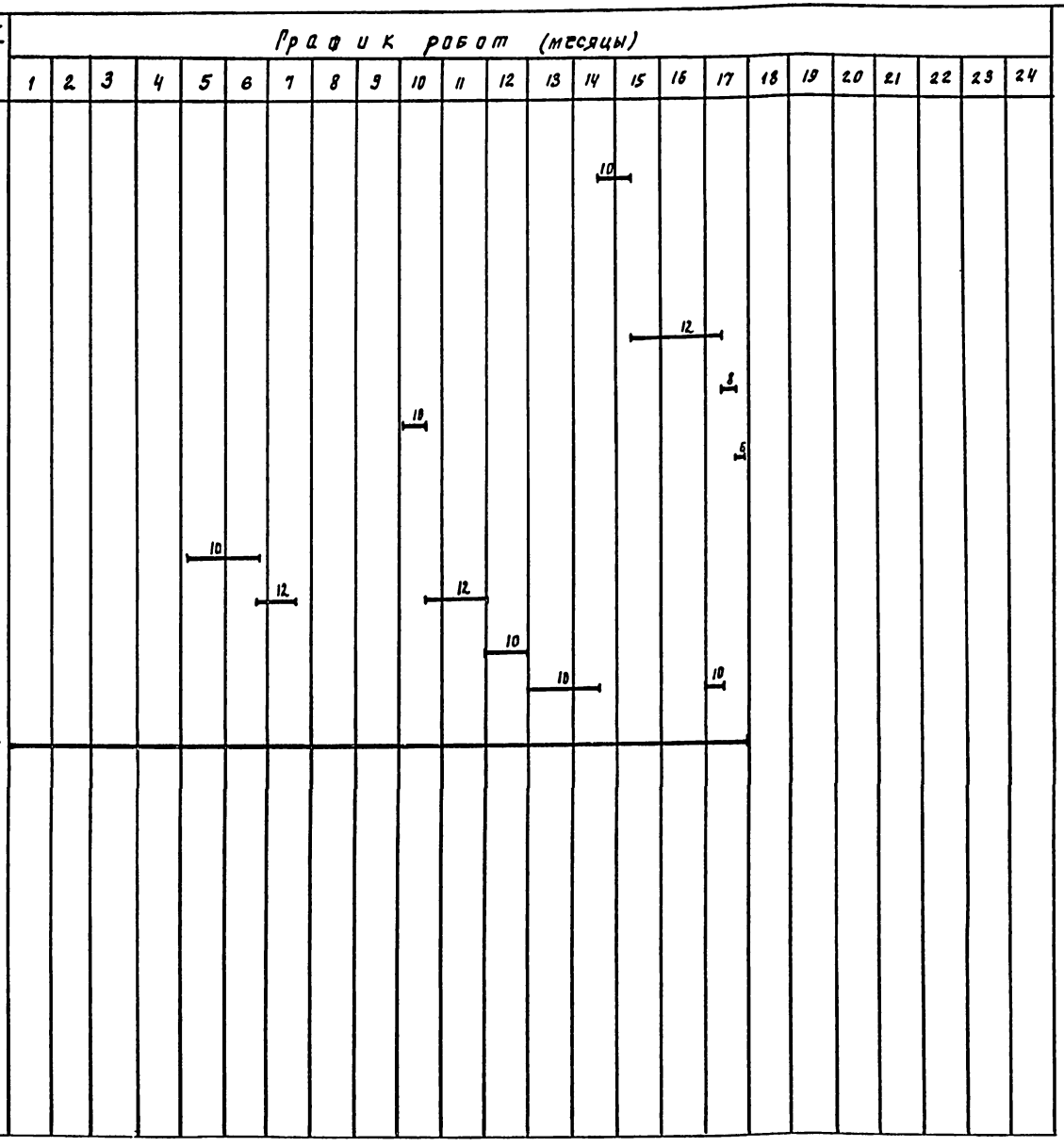

Примечание: Строительство корпуса обезвоживания осадка осуществляется в 2 этапа:

1 этап – строительство производственной части здания в осях „1÷6, А-Г"

2 этап – строительство административно-бытовой части здания в осях „1÷3, А÷Н".

Провер.	Чухрова		
Ст. инж.	Панина		
Рук. гр.	Чухрова		
Н. контр.	Павлова		
Нач. отд.	Григорьева		

ТП 902-5-48.88 ОС

Корпус обезвоживания осадка сточных вод с 4 ленточными фильтр-прессами типа АМП-10-1Г-01

Стадия	Лист	Листов
РП	3	3

График производства работ (окончание)

ЦНИИЭП инженерного оборудования г. Москва

22889-02 (54)

Согласовано: Ст. Инв. № подл. | Подпись и дата | Взам. инв. №

gost.e-ecolog.ru