ИСПОЛНИТЕЛЬНЫЙ КОМИТЕТ ЛЕНИНГРАДСКОГО ГОРОДСКОГО СОВЕТА НАРОДНЫХ ДЕПУТАТОВ
ГЛАВНОЕ АРХИТЕКТУРНО-ПЛАНИРОВОЧНОЕ УПРАВЛЕНИЕ

ТИПОВЫЕ КОНСТРУКЦИИ И ДЕТАЛИ ЗДАНИЙ И СООРУЖЕНИЙ
ДЛЯ СТРОИТЕЛЬСТВА В ЛЕНИНГРАДЕ

СЕРИЯ 2.030 КЛ-1.

УЗЛЫ И ДЕТАЛИ КИРПИЧНЫХ СТЕН И ПЕРЕГОРОДОК ЖИЛЫХ И ОБЩЕСТВЕННЫХ ЗДАНИЙ

ВЫПУСК 7

УНИФИЦИРОВАННЫЕ АРМАТУРНЫЕ ИЗДЕЛИЯ ДЛЯ АРМИРОВАНИЯ КИРПИЧНЫХ СТЕН

1992

gost.e-ecolog.ru

ИСПОЛНИТЕЛЬНЫЙ КОМИТЕТ ЛЕНИНГРАДСКОГО ГОРОДСКОГО СОВЕТА НАРОДНЫХ ДЕПУТАТОВ

ГЛАВНОЕ АРХИТЕКТУРНО-ПЛАНИРОВОЧНОЕ УПРАВЛЕНИЕ

ТИПОВЫЕ КОНСТРУКЦИИ И ДЕТАЛИ ЗДАНИЙ И СООРУЖЕНИЙ ДЛЯ СТРОИТЕЛЬСТВА В ЛЕНИНГРАДЕ

СЕРИЯ 2.030 КЛ-1

УЗЛЫ И ДЕТАЛИ КИРПИЧНЫХ СТЕН И ПЕРЕГОРОДОК ЖИЛЫХ И ОБЩЕСТВЕННЫХ ЗДАНИЙ

ВЫПУСК 7

УНИФИЦИРОВАННЫЕ АРМАТУРНЫЕ ИЗДЕЛИЯ ДЛЯ АРМИРОВАНИЯ КИРПИЧНЫХ СТЕН

РАЗРАБОТАНЫ

Указание N 28-у
от 02.06.92

1992

ЛЕНИНГРАДПРОЕКТ

Номе изм.	Основание изменений	Краткое содержание изменений	корректировка	дополнение	аннулирование	ГИП, ГАП	Гл.спец.

Взам.инв.№

Подпись и дата

Инв.№ подл.

Нач. отд.	Бунич		05.92г	2.030 КЛ-1 7 ИК	
Гл. отд.	Бунич		"		
Рук. гр.	Куратова		"		
Проверил	Куратова		"	Информационная карта	Стадия: Р; Лист: 1; Листов: —
Исполнил	Усатенко		"		ЛЕННИИПРОЕКТ ОКУ
Н. контр.	Бунич		"		

Обозначение	Наименование	№ стр.	Примечание
	Обложка		
	Титульный лист	1	
2.030 КА-1 7 ИК	Информационная карта	2	
СС	Состав серии	3	
С	Содержание	4,5	
ПЗ	Пояснительная записка	6,7	
01	Сетка С-1	8	
02	Сетка С-2	9	
03	Сетка С-3	10	
04	Сетка С-4	11	
05	Сетка С-5	12	
06	Сетка С-6	13	
07	Сетка С-7	14	
08	Сетка С-8	15	
09	Сетка С-9	16	
10	Сетка С-10	17	
11	Сетка С-11	18	
12	Сетка С-12	19	
13	Сетка С-13	20	
14	Сетка С-14	21	
15	Сетка С-15	22	
16	Сетка С-16	23	

Нач. отд.	Бунич		05.92г
Гл. к. отд.	Бунич		"
Рук. гр.	Муратова		"
Проверил	Муратова		"
Исполнил	Усатенко		"
Н. контр.	Бунич		"

2.030 КА-1 7 С

Содержание

Стадия	Лист	Листов
Р	1	2

ЛЕННИИПРОЕКТ ОКУ

Инв. № подл. | Подпись и дата | Взам. инв. №

Обозначение	Наименование	№ стр.	Примечание
2.030 КЛ-1 7 17	Сетка С-17	24	
18	Сетка С-18	25	
19	Сетка С-19	26	
20	Сетка С-20	27	
21	Сетка С-21	28	
22	Сетка С-22	29	
23	Сетка С-23	30	
24	Сетка Т1-1	31	
25	Сетка Т1-2	32	
26	Сетка Т1-3	33	
27	Сетка Т1-4	34	
28	Сетка Т1-5	35	
29	Связи ВС1-1 ÷ ВС1-10	36,37	
30	Связи ВС2-1 ÷ ВС2-32,ВС3-1	38-40	

Инв.№ подл. | Подпись и дата | Взам.инв. №

I. ОБЩИЕ ПОЛОЖЕНИЯ.

I.I Настоящая серия содержит рабочие чертежи унифицированных узлов и деталей кирпичных стен и перегородок жилых и общественных зданий.
Настоящий выпуск содержит унифицированные арматурные изделия для армирования кирпичных стен.

I.2 Унифицированные арматурные изделия для применения при разработке конкретных проектов зданий и непосредственно на строительстве.

I.3 Детали армирования кирпичных стен с маркировочными схемами арматурных изделий даны в выпуске 6 настоящей серии, материалы для проектирования и указания по применению даны в серии I.0I0КЛ-I "Армокирпичные стены с унифицированными арматурными изделиями".

2. Технические требования.

2.I Арматурные изделия должны удовлетворять требованиям ГОСТ I0922-90, ГОСТ I30I5.0-83 и настоящим рабочим чертежам.

2.2 Арматурные изделия выполняются из сталей:
- Вр-I по ГОСТ 6727-80
- AI по ГОСТ 578I-82.

2.3 Изготовление унифицированных арматурных изделий следует производить контактно-точечной сваркой в соответствии с требованиями ГОСТ I4098-~~85~~.91;

2.4 Технические требования, методы испытания, правила приемки должны соответствовать требованиям ГОСТ I0922-90.

3. ПЕРЕЧЕНЬ НОРМАТИВНО-ТЕХНИЧЕСКОЙ ДОКУМЕНТАЦИИ.

Нач. отд.	БУНИЧ		05.92	2.030 КЛ-1 7 ПЗ			
Гл. констр.	БУНИЧ						
Рук. гр.	МУРАТОВА			Пояснительная записка	Стадия	Лист	Листов
Провер.	МУРАТОВА				?	1	2
Разработ.	—				ЛЕННИИПРОЕКТ ОКУ		
Исполнил	СВАСЬЯ						
Н.контр.	БУНИЧ						

Взам.инв.№ | Подпись и дата | Инв.№ подл.

Формат 11

3. ПЕРЕЧЕНЬ НОРМАТИВНО-ТЕХНИЧЕСКОЙ ДОКУМЕНТАЦИИ.

ГОСТ 10922-90	Арматурные и закладные изделия сварные, соединения сварные арматуры и закладных изделий железобетонных конструкций.
ГОСТ 14098-85	Соединения сварные арматуры и закладных изделий железобетонных конструкций.
ГОСТ 6727-80	Проволока из низкоуглеродистой стали холоднотянутая для армирования железобетонных конструкций.
ГОСТ 5781-82	Сталь горячекатанная для армирования железобетонных конструкций.

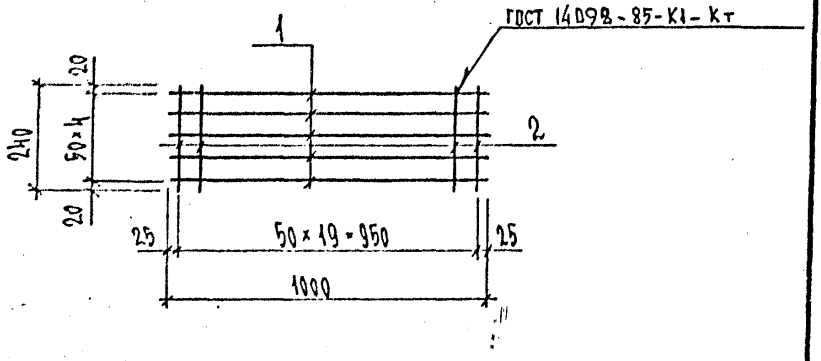

Формат	Зона	Поз.	Обозначение	Наименование	Кол.	Примечание
				Документация		
				Пояснительная записка		
				Детали		Масса поз. кг
		1	ГОСТ 6727-80	4-Вр-I l=1000	5	0,09
		2		4-Вр-I l=240	20	0,02

Изм	№ уч.	Лист	№ докум	Дата	Подп.	Фамилия

Нач. отд.	Бунин	[signature]	05.92
Гл. констр.	Бунин	[signature]	"
Рук. гр.	Муратова	[signature]	"
Проверил	Муратова	[signature]	"
Разработ.	Никифоров	[signature]	"
Исполнил	Мухина	[signature]	"
Н. контроль	Бунин	[signature]	"

2.030 КЛ-1 7 . 01

Сетка С-1

Стадия	Масса	Масштаб
Р	0,90	—

Лист | Листов —

ЛЕННИИПРОЕКТ ОКУ

Взам. инв. №

Подпись и дата

Инв. № подл.

Форма Т-762

КЛ

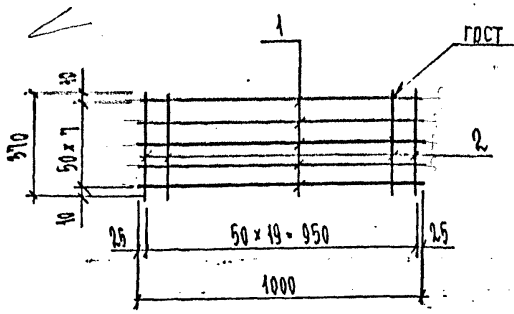

Формат	Зона	Поз.	Обозначение	Наименование	Кол.	Приме-чание
				Документация		
				Пояснительная записка		
				Детали		Масса поз. кг.
		1	ГОСТ 6727-80	Н-Вр-I ℓ=1000	8	0,09
		2		Н-Вр-I ℓ=370	20	0,03

Согласовано

Инв.№ подл. | Подпись и дата | Взам.инв.№

Изм.	Кол. уч.	Лист	№ докум.	Дата	Подп.	Фамилия

Нач. отд.	Бунич		0592т
Гл. констр.	Бунич		"
Рук. гр.	Муратова		"
Проверил	Муратова		"
Разработ.	Никифоров		"
Исполнил	Мухина		"
Н. контр.	Бунич		"

2.030 КЛ-1 7 02

Сетка С-2

Стадия	Масса	Масштаб
Р	1,18	—
Лист 1	Листов —	

ЛЕННИИПРОЕКТ ОКУ

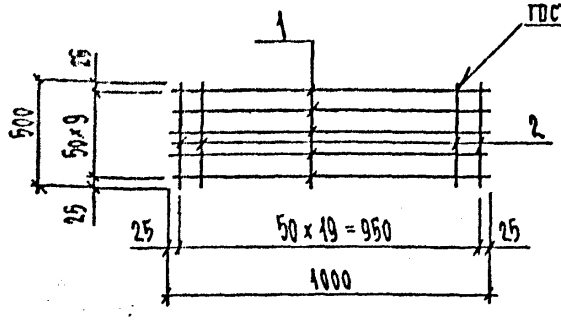

Формат	Зона	Поз.	Обозначение	Наименование	Кол.	Примечание
				Документация		
				Пояснительная записка		
				Детали		Масса поз. кг
		1	ГОСТ 6727-80	4-Вр-I ℓ = 1000	10	0,09
		2		4-Вр-I ℓ = 500	20	0,04

Изм.	Кол. уч.	Лист	№ докум.	Дата	Подп.	Фамилия

2.030 КЛ-1 7 ВЗ

Сетка С-3

Стадия	Масса	Масштаб
Р	1,84	—
Лист 1	Листов —	

ЛЕННИИПРОЕКТ ОКУ

Нач. отд.	Бунин		05.92г
Гл. констр.	Бунин		"
Рук. гр.	Муратова		"
Проверил	Муратов		"
Разработ.	Никифорова		"
Исполнил	Михина		"
Н. контр.	Бунин		"

Инв. № подл. | Подпись и дата | Взам. инв. №

Альбом Т-762

КЛ

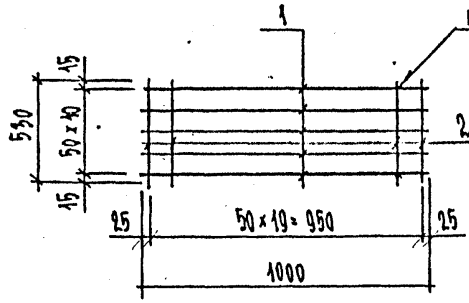

Формат	Зона	Поз.	Обозначение	Наименование	Кол.	Примечание
				Документация		
				Пояснительная записка		
				Детали		Масса поз. кг
		1	ГОСТ 6727-80	А-Вр-I ℓ = 1000	11	0,09
		2		А-Вр-I ℓ = 530	20	0,05

Изм.	№ уч.	Лист	№ докум.	Дата	Подп.	Фамилия

2.030 КЛ-1 7 04

Нач. отд.	Бунич		05.92г.
Гл. констр.	Бунич		"
Рук. гр.	Муратова		"
Проверил	Муратова		"
Разработ.	Никифоров		"
Исполнил	Мухина		"
Н. контроль	Бунич		"

Сетка С-4

Стадия	Масса	Масштаб
Р	2,01	—
Лист 1	Листов —	

ЛЕННИИПРОЕКТ ОКУ

Согласовано

Инв.№ подл. | Подпись и дата | Взам.инв.№

КЛ

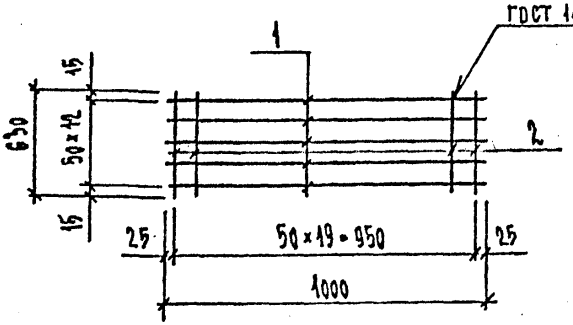

Формат	Зона	Поз.	Обозначение	Наименование	Кол.	Примечание
				Документация		
				Пояснительная записка		
				Детали		Масса поз. кг
		1	ГОСТ 6727-80	4-Вр-I ℓ= 1000	13	0,09
		2		4-Вр-I ℓ= 630	20	0,06

Изм.	№ уч.	Лист	№ докум.	Дата	Подп.	Фамилия

Нач. отд.	Бунич		05.90
Гл. конструктор	Бунич		"
Рук. гр.	Муратова		"
Проверил	Муратова		"
Разработал	Никифоров		"
Исполнитель	Мухина		"
Н. контр.	Бунич		"

2.030 КЛ-1 7 05

Сетка С-5

Стадия	Масса	Масштаб
Р	2,36	—
Лист 1	Листов —	

ЛЕННИИПРОЕКТ ОКУ

К1

Согласовано

Взамен инв. №

Подпись и дата

Инв. № подл.

Форма Т-262

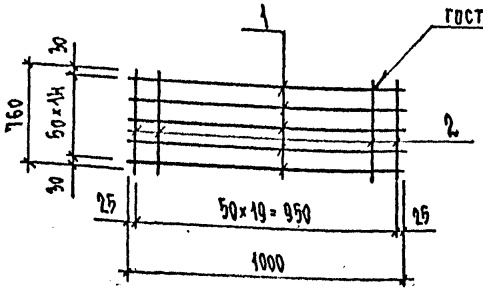

Формат	Зона	Поз.	Обозначение	Наименование	Кол.	Примечание
				Документация		
				Пояснительная записка		
				Детали		Масса поз. кг
		1	ГОСТ 6727-80	4-Вр-I ℓ = 1000	15	0,09
		2		4-Вр-I ℓ = 760	20	0,07

Изм.	№ уч.	Лист	№ докум.	Дата	Подп.	Фамилия

Взам. инв. №

Подпись и дата

Инв. № подл.

Нач. отд.	Бунич		05.92г
Гл. констр.	Бунич		"
Рук. гр.	Муратова		"
Проверил	Муратова		"
Разработ.	Никифорова		"
Исполнил	Мухина		"
Н. контрол.	Бунич		"

2.030 КІ-1 7 06

Сетка С-6

Стадия	Масса	Масштаб
Р	2,98	—
Лист 1	Листов —	

ЛЕННИИПРОЕКТ
ОКЧ

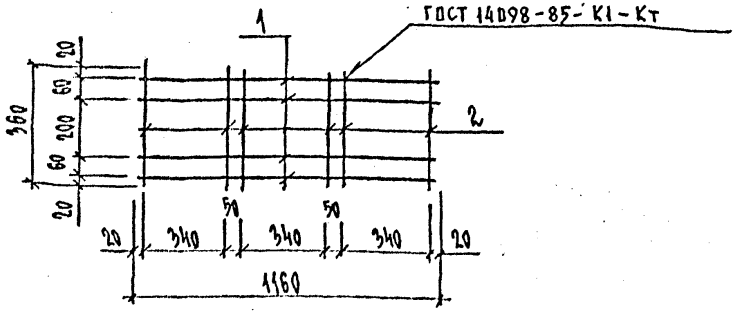

Формат	Зона	Поз.	Обозначение	Наименование	Кол.	Примечание
				Документация		
				Пояснительная записка		
				Детали		
		1	ГОСТ 6727-80	4-ВР-I ℓ=1160	4	0,11
		2		4-ВР-I ℓ=360	6	0,03

Изм	№ уч.	Лист	№ докум	Дата	Подп.	Фамилия

2.030 КЛ-1 7 07

НАЧ. ОТД.	БУНИЧ		05.92г
ГЛ. КОНСТ.	БУНИЧ		"
РУК. ГР.	МУРАТОВА		"
ПРОВЕРИЛ	МУРАТОВА		"
РАЗРАБОТ.	[illegible]		"
[illegible]	[illegible]		"
Н. КОНТРОЛ	БУНИЧ		"

Сетка С-7

Стадия	Масса	Масштаб
Р	0,63	—

Лист 1 Листов —

ЛЕННИИПРОЕКТ ОКУ

Взам. инв. №

Подпись и дата

Инв. № подл.

К1

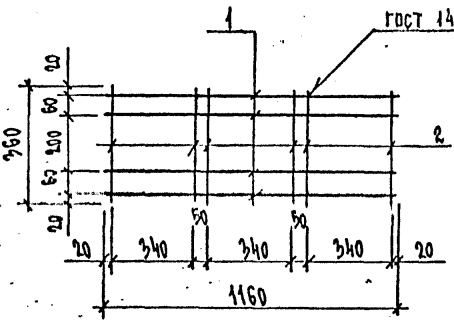

Зона	Поз.	Обозначение	Наименование	Кол.	Примечание
			Документация		
			Пояснительная записка		
			Детали		
	1	ГОСТ 6727-80	5-Вр-I ℓ = 1160	4	0,17
	2		5-Вр-I ℓ = 360	6	0,05

Изм.	Кол. уч.	Лист	№ докум.	Дата	Подп.	Фамилия

2.030-КЛ-1 7 08

Сетка С-8

Стадия	Масса	Масштаб	
Р	0,98	—	
Лист 1	Листов —		

ЛЕННИИПРОЕКТ ОКУ

НАЧ. ОТД.	Бучич		05.92
ГА. КОНСТР.	Бучич		"
РУК. ГР.	Муратова		"
ПРОВЕРИЛ	Муратова		"
РАЗРАБОТ.	Никифоров		"
ИСПОЛНИЛ	Мухина		"
Н. КОНТРОЛ.	Бучич		"

Согласовано

Взамен инв. №

Подпись и дата

Инв. № подл.

КЛ

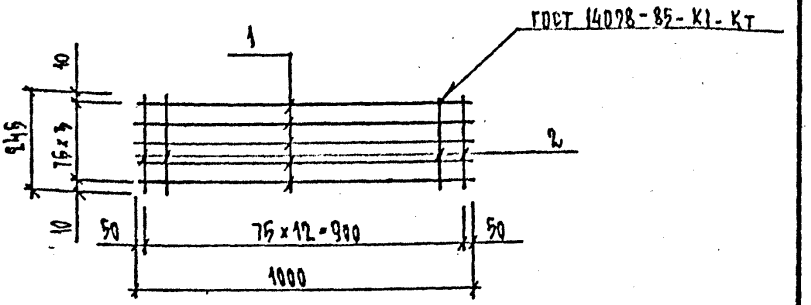

Формат	Зона	Поз.	Обозначение	Наименование	Кол.	Примечание
				Документация		
				Пояснительная записка		
				Детали		Масса поз. кг.
		1	ГОСТ 6727-80	5-Вр-I ℓ = 1000	4	0,15
		2		5-Вр-I ℓ = 245	13	0,04

Взам.инв. №

Подпись и дата

Инв.№ подл.

Изм.	Кол. уч.	Лист	№ докум.	Подп.	Дата

2.030 КЛ-1.М 7 09

Сетка С-9

Стадия	Масса	Масштаб
Р	1.05	—
Лист 1	Листов —	

ГИП

ЛЕННИИПРОЕКТ ГКЦ

КЛ

Нач. отд.	Бунич		05.92г
Гл. конструктор	Бунич		
Рук. гр.	Муратова		
Проверил	Муратова		
Разработал	Никифорец		
Исполнил	Мухина		
Н. контроль	Бунич		

Форма Т-762

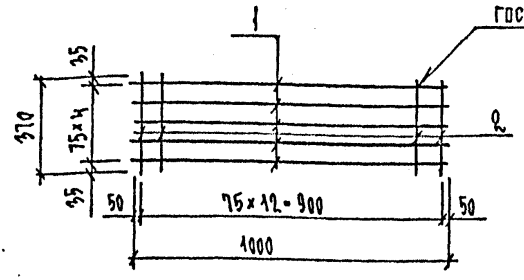

Формат	Зона	Поз.	Обозначение	Наименование	Кол.	Примечание
				Документация		
				Пояснительная записка		
				Детали		масса поз. кг
		1	ГОСТ 6727-80	5-ВР-I ℓ = 1000	5	0,14
		2		5-ВР-I ℓ = 370	13	0,05

Изм.	№ уч.	Лист	№ докум.	Дата	Подп.	Фамилия

2.030 К1-1 7 10

Сетка С-10

Стадия	Масса	Масштаб
Р	1,41	—
Лист 1	Листов —	

ЛЕННИИПРОЕКТ ОКУ

Нач. отд.	Бунич	05.92
Гл. констр.	Бунич	"
Рук. гр.	Мурадова	"
Проверил	Мурадова	"
Разработ.	Никифорова	"
Исполнил	Мухина	"
Н. контр.	Бунич	"

Согласовано

Взам. инв. №

Подпись и дата

Инв. № подл.

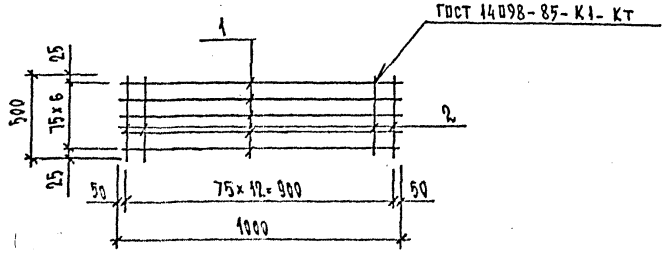

Формат	Зона	Поз.	Обозначение	Наименование	Кол.	Примечание
				Документация		
				Пояснительная записка		
				Детали		
		1	ГОСТ 6727-80	5-ВР-I $l=1000$	7	0,14
		2		5-ВР-I $l=500$	13	0,07

Изм	№ уч.	Лист	№ докум	Дата	Подп.	Фамилия

Ин. отд.	Бунич		05.95
Гл. констр.	Бунич		v
Рук. гр.	Муратова		v
Проверил	Муратова		v
Разработ.	[illegible]		v
Исполнил	Мухина		v
Н. контроль	Бунич		v

2.030 КЛ-1 7 11

Сетка С-11

Стадия	Масса	Масштаб
Р	1.95	—

Лист | Листов —

ЛЕННИИПРОЕКТ ОКУ

Взамен. №

Подпись и дата

Инв. № подл.

КЛ

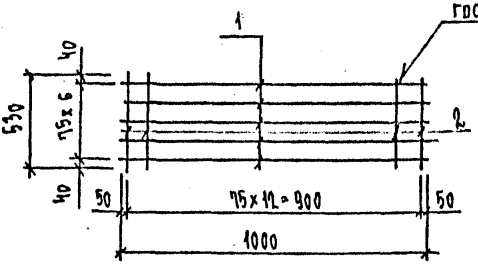

Формат	Зона	Поз.	Обозначение	Наименование	Кол.	Примечание
				Документация		
				Пояснительная записка		
				Детали		
		1	ГОСТ 6727-80	5-Вр-I ℓ=1000	7	0,14
		2		5-Вр-I ℓ=530	13	0,08

Согласовано

Взам.инв.№

Подпись и дата

Инв.№ подл.

Изм.	Кол. уч.	Лист	№ докум.	Дата	Подп.	Фамилия

2.030 КА-1 7 12

Сетка С-12

Нач. отд.	Бунич		0592
Гл. констр.	Бунич		"
Рук. гр.	Муратова		"
Проверил	Муратова		"
Разработ.	Никифоров		"
Исполнил	Мухина		"
Н. контрол.	Бунич		"

Стадия	Масса	Масштаб
Р	2,0	—
Лист 1	Листов —	

ЛЕННИИПРОЕКТ
ОКУ

КА

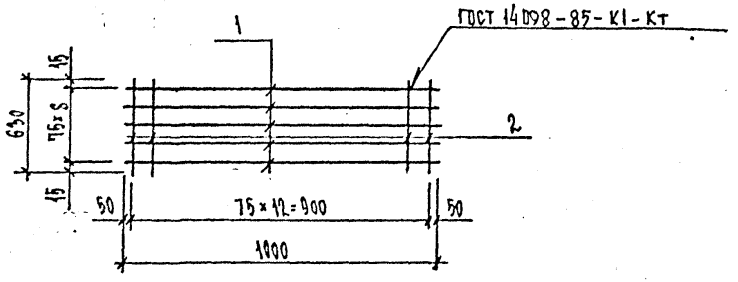

17,19 пм

Формат	Зона	Поз.	Обозначение	Наименование	Кол.	Примечание
				Документация		
				Пояснительная записка		
				Детали		
		1	ГОСТ 6727-80	5-Вр-I ℓ= 1000	9	0,14
		2		5-Вр-I ℓ= 630	13	0,09

Изм.	№ уч.	Лист	№ докум.	Дата	Подп.	Фамилия

Взамен. №

Подпись и дата

Инв. № подл.

Нач. отд.	Бунич		05.92
Гл. констр.	Бунич		и
Рук. гр.	Муратова		и
Проверил	Муратова		и
Разработ.	Никифоров		и
Исполнил	Мухина		и
Н. контр.	Бунич		и

2.030 КЛ-1 7 13

Сетка С-13

Стадия	Масса	Масштаб
Р	2,48	—
Лист	Листов —	

ЛЕННИИПРОЕКТ
ОКУ

Форма Т-762

КЛ

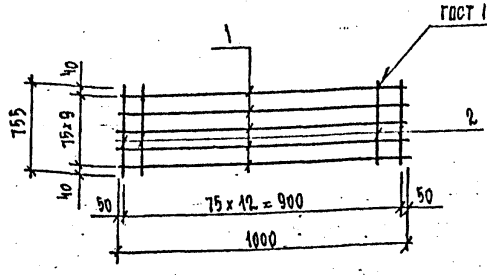

Формат	Зона	Поз.	Обозначение	Наименование	Кол.	Примечание
				Документация		
				Пояснительная записка		
				Детали		
		1	ГОСТ 6727-80	5-ВР-I ℓ=1000	10	0,14
		2		5-ВР-I ℓ=755	15	0,11

Согласовано

Инв.№ подл. | Подпись и дата | Взам.инв.№

Изм.	Кол. уч.	Лист	№ докум.	Подп.	Дата

Нач. отд.	Бунич		05.92г
Гл. констр.	Бунич		"
Рук. гр.	Муратова		"
Проверил	Муратова		"
Разработ.	Никифоров		"
Исполнил	Мухина		"
Н. контроль	Бунич		"

2.030 КЛ-1 7 14

Сетка С-14

Стадия	Масса	Масштаб
Р	2,96	—
Лист 1	Листов —	

ЛЕННИИПРОЕКТ
ОКЗ

КЛ

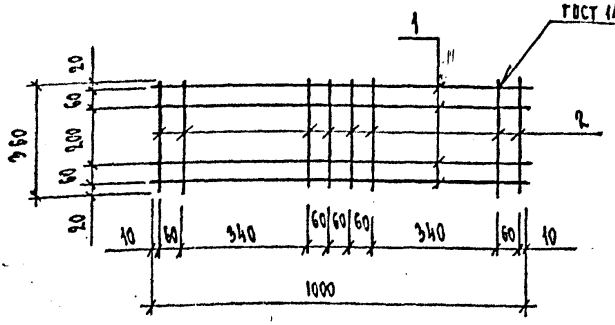

Формат	Зона	Поз.	Обозначение	Наименование	Кол.	Примечание
				Документация		
				Пояснительная записка		
				Детали		
		1	ГОСТ 6727-80	4-Вр-I ℓ = 1000	4	0,09
		2		4-Вр-I ℓ = 360	8	0,03

Инв. № подл. | Подпись и дата | Взам. инв. №

Изм.	Кол. уч.	Лист	№ докум.	Дата	Подп.	Фамилия

Нач. отд.	Бунич		05.92
Рук. конструкт.	Бунич		
Рук. гр.	Мухатова		
Проверил	Мухатова		
Разработал	Никифорова		
Исполнил	Мухина		
Н. контр.	Бунич		

2.030 КЛ-1 7 15

Сетка С-15

Стадия	Масса	Масштаб
Р	0,63	—
Лист	Листов — 1	

ЛЕННИИПРОЕКТ ОКУ

Форма Т-762

КЛ

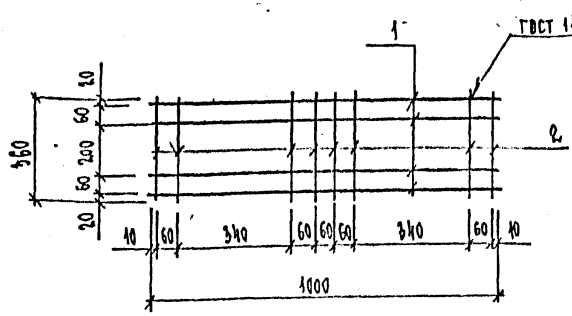

Формат	Зона	Поз.	Обозначение	Наименование	Кол.	Примечание
				Документация		
				Пояснительная записка		
				Детали		
		1	ГОСТ 6727-80	5-ВР-I ℓ = 1000	4	0,14
		2		5-ВР-I ℓ = 360	8	0,05

Согласовано

Взам.инв.№

Подпись и дата

Инв.№ подл.

Изм.	№ уч.	Лист	№ докум.	Дата	Подп.	Фамилия

Нач. отд.	Бучич		05.98г
Рук. констр.	Бучич		"
Рук. гр.	Муратова		"
Проверил	Муратова		"
Разработ.	Никифоров		"
Исполнил	Мухина		"
Н. контр.	Бучич		"

2.030 КЛ-1 7 16

Сетка С-16

Стадия	Масса	Масштаб
Р	1.00	—
Лист 1	Листов —	

ЛЕННИИПРОЕКТ
ОКЧ

КЛ

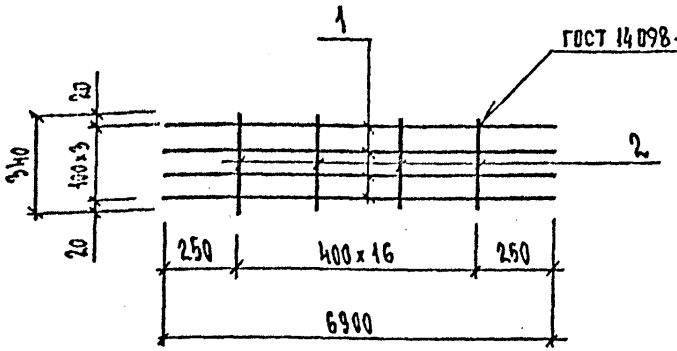

Формат	Зона	Поз.	Обозначение	Наименование	Кол.	Примечание
				Документация		
				Пояснительная записка	X	
				Детали		Масса поз. кг.
		1	ГОСТ 5781-82	12-А-I ℓ = 6900	4	6,14
		2	ГОСТ 6727-80	4-Вр-I ℓ = 340	17	0,03

Изм.	№ уч.	Лист	№ докум.	Дата	Подп.	Фамилия

Нач. отд.	Бунич		05.92
Гл. конст.	Бунич		"
Рук. гр.	Муратова		"
Проверил	Муратова		"
Разработ.	Никифоров		"
Исполнил	Мухина		"
Н. контр.	Бунич		"

2.030 КЛ-1 7 17

Сетка С-17

Стадия	Масса	Масштаб
Р	25,09	—
Лист 1	Листов —	

ЛЕННИИПРОЕКТ
СКУ

К1

Согласовано

Взам. инв. №

Подпись и дата

Инв. № подл.

Серия Т-762

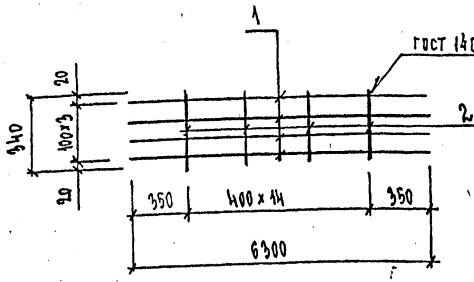

Формат	Зона	Поз.	Обозначение	Наименование	Кол.	Примечание
				Документация		
				Пояснительная записка	X	
				Детали		Масса поз. кг.
		1	ГОСТ 5781-82	12-А-I ℓ = 6300	4	5,61
		2	ГОСТ 6727-80	4-Вр-I ℓ = 340	15	0,03

Изм.	№ уч.	Лист	№ докум.	Дата	Подп.	Фамилия

Взам.инв. №

Подпись и дата

Инв.№ подл.

2.030 КЛ-1 7 18

Нач. отд.	Бунич		05.90г.
Гл. конст.	Бунич		
Рук. гр.	Муратова		
Проверил	Муратова		
Разработ.	Никифоров		
Исполнил	Мухина		
Н. контр.	Бунич		

Сетка С-18

Стадия	Масса	Масштаб
Р	22.91	—
Лист	Листов —	

ЛЕННИИПРОЕКТ
ОКУ

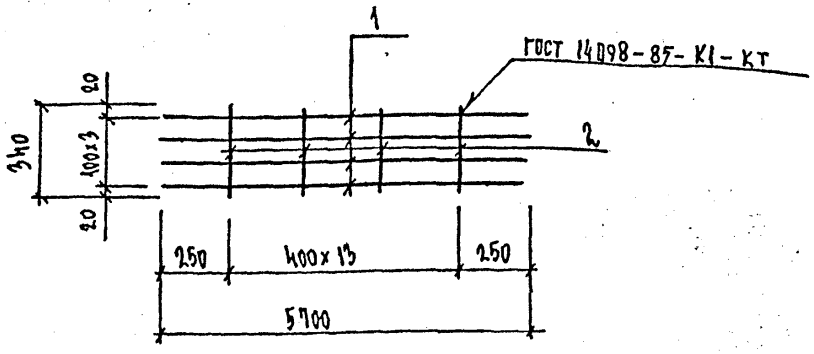

Формат	Зона	Поз.	Обозначение	Наименование	Кол.	Примечание
				Документация		
				Пояснительная записка	X	
				Детали		Масса поз. кг.
		1	ГОСТ 5781-82	12-А-I ℓ=5700	4	5,07
		2	ГОСТ 6727-80	Н-Вр-I ℓ=340	14	0,03

Изм.	№ уч.	Лист	№ докум.	Дата	Подп.	Фамилия

2.030 КЛ-1 7 19

Нач. отд.	Бунич	
Гл. констр.	Бунич	
Рук. гр.	Мулатова	
Проверил	Мулатова	
Разработ.	Никифоров	
Исполнил	Мухина	
Н. контроль	Бунич	

85.92т

Сетка С-19

Стадия	Масса	Масштаб
Р	20,72	—
Лист 1	Листов —	

ЛЕННИИПРОЕКТ
ОКУ

Инв.№ подл. | Подпись и дата | Взам.инв.№

КЛ

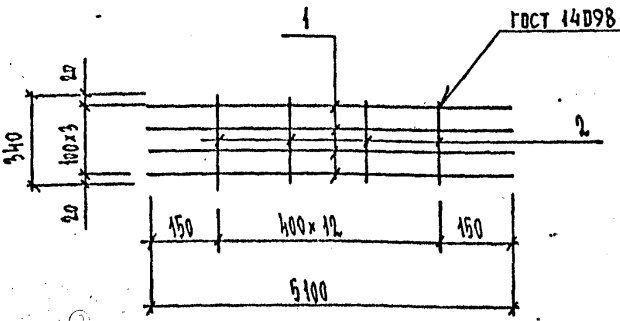

Формат	Зона	Поз.	Обозначение	Наименование	Кол.	Примечание
				Документация		
				Пояснительная записка	X	
				Детали		Масса поз. кг.
		1	ГОСТ 5781-82	12-А-I ℓ=5100	4	4,54
		2	ГОСТ 6727-80	4-ВР-I ℓ=340	13	0,03

Изм.	№ уч.	Лист	№ докум.	Дата	Подп.	Фамилия

Нач. отд.	Бунич		05.92г
Гл. констр.	Бунич		
Рук. гр.	Муратова		
Проверил	Муратова		
Разработ.	Никифоров		
Исполнил	Мухина		
Н. контрол.	Бунич		

2.030 КЛ-1 7 20

Сетка С-20

Стадия	Масса	Масштаб
Р	18,56	—
Лист 1	Листов —	

ЛЕННИИПРОЕКТ ОКУ

КЛ

Инв. № подл. | Подпись и дата | Взам. инв. №

Альбом Т-263

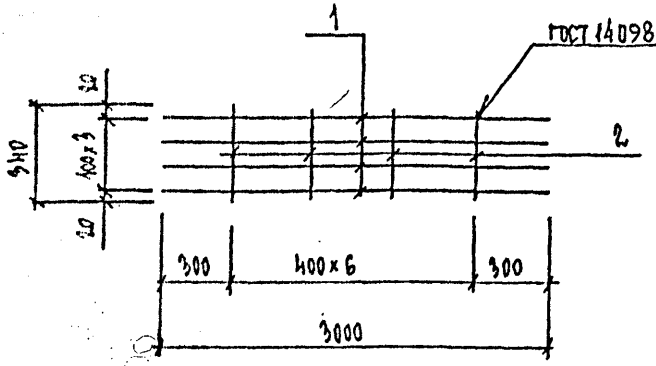

Формат	Зона	Поз.	Обозначение	Наименование	Кол.	Примечание
				Документация		
				Пояснительная записка	X	
				Детали		Масса поз. кг.
		1	ГОСТ 5781-82	12-А-I ℓ = 3000	4	2,67
		2	ГОСТ 6727-80	4-ВР-I ℓ = 340	7	0,03

Изм.	Кол. уч.	Лист	№ докум.	Дата	Подп.	Фамилия

Взам. инв. №

Подпись и дата

Инв. № подл.

Нач. отд.	Бунин		05.92г
Гл. конст.	Бунин		"
Рук. гр.	Мухатова		"
Проверил	Мухатова		"
Разработ.	Никифоров		"
Консульт.	Мухина		"
Н. контр.	Бунин		"

2.030 КЛ-1 7 21

Сетка С-21

Стадия	Масса	Масштаб
Р	10,90	—
Лист 1	Листов —	

ЛЕННИИПРОЕКТ ОКУ

КЛ

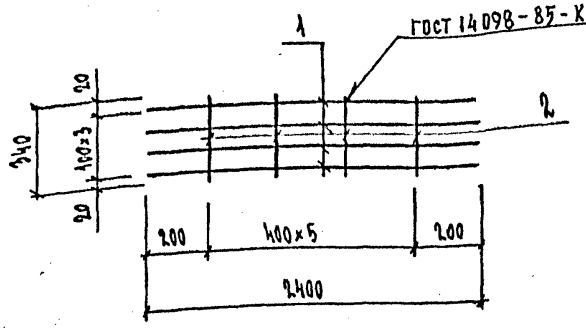

Формат	Зона	Поз.	Обозначение	Наименование	Кол.	Примечание
				Документация		
				Пояснительная записка	X	
				Детали		Масса поз. кг.
		1	ГОСТ 5781-82	12-А-I ℓ=2400	4	2,14
		2	ГОСТ 6727-80	4-Вр-I ℓ=340	6	0,03

Изм	№ уч.	Лист	№ докум	Дата	Подп.	Фамилия

Согласовано

Взам.инв.№

Подпись и дата

Инв.№ подл.

Нач. отд.	Бунин		05.92г.
Гл. конст.	Бунин		
Рук. гр.	Муратова		
Проверил	Муратова		
Разработ.	Никифоров		
Исполнил	Мухина		
Н. контр.	Бунин		

2.030 К1-1 7 22

Сетка С-22

Стадия	Масса	Масштаб
Р	8,75	—
Лист	Листов —	

ЛЕННИИПРОЕКТ ОКУ

К1

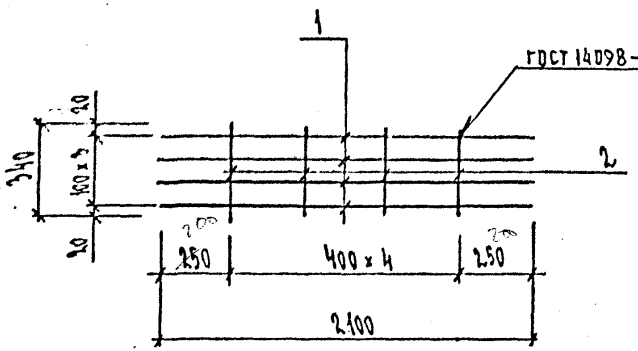

Зона	Поз.	Обозначение	Наименование	Кол.	Примечание
			Документация		
			Пояснительная записка	X	
			Детали		Масса поз. кг.
	1	ГОСТ 5781-82	12-А-I ℓ= 2100	4	1,87
	2	ГОСТ 6727-80	4-В1-I, ℓ= 340	5	0,03

Изм.	№ уч.	Лист	№ докум.	Дата	Подп.	Фамилия

Подпись и дата

Инв. № подл.

Взам. инв. №

2.030 КЛ-1 7 23

Нач. отд.	Бунич		05.92г
Гл. констр.	Бунич		
Рук. гр.	Мирятова		
Проверил	Мирятова		
Разработ.	Никифоров		
Исполнил	Мухина		
Н. контроль	Бунич		

Сетка С-23

Стадия	Масса	Масштаб
Р	7.64	—
Лист	Листов —	

ЛЕННИИПРОЕКТ ОКУ

Серия Т-762

КЛ

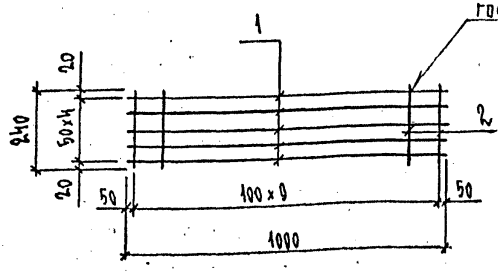

Формат	Зона	Поз.	Обозначение	Наименование	Кол.	Примечание
				Документация		
				Пояснительная записка	X	
				Детали		масса поз. кг
		1	ГОСТ 6727-80	5-ВР-I ℓ = 1000	5	0,14
		2		4-ВР-I ℓ = 240	10	0,02

Изм.	№ уч.	Лист	№ докум.	Дата	Подп.	Фамилия

2.030 КА-1 7 24

Сетка Т1-1

Стадия	Масса	Масштаб	
Р	0,94	—	
Лист 1	Листов —		

ЛЕННИИПРОЕКТ ОКУ

НАЧ. ОТД.	БУНИЧ		05.90г.
ГЛ. КОНСТ.	БУНИЧ		"
РУК. ГР.	МУРАТОВА		"
ПРОВЕРИЛ	МУРАТОВА		"
РАЗРАБОТ.	НИКИФОРОВ		"
ИСПОЛНИЛ	МУХИНА		"
Н. КОНТРОЛ.	БУНИЧ		"

Согласовано

Взам. инв. №

Подпись и дата

Инв. № подл.

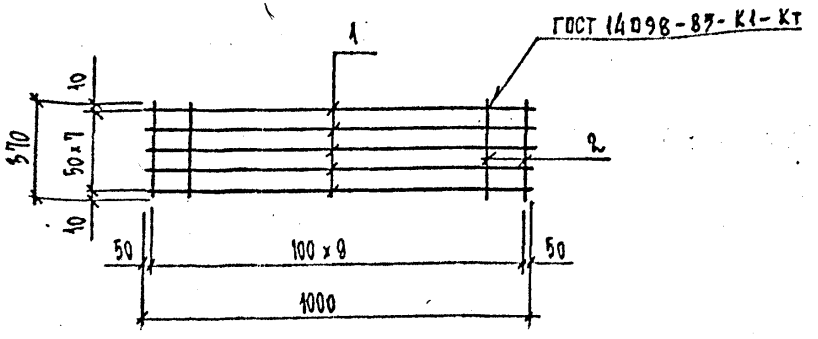

Формат	Зона	Поз.	Обозначение	Наименование	Кол.	Примечание
				Документация		
				Пояснительная записка	X	
				Детали		Масса поз. кг.
		1	ГОСТ 6727-80	5-ВР-I l= 1000	8	0,14
		2.		4-ВР-I l= 370	10	0,03

Изм	№ уч.	Лист	№ докум	Дата	Подп.	Фамилия

2. 030 КЛ-1 7 25

Нач. отд.	Бунич		05.92
Гл. констр.	Бунич		"
Рук. гр.	Муратова		"
Проверил	Муратова		"
Разработ.	Никифоров		"
Исполнил	Мухина		"
Н. контрол.	Бунич		"

Сетка Т1-2

Стадия	Масса	Масштаб
1	1,49	—

Лист 1 Листов —

ЛЕННИИПРОЕКТ ОКУ

Взамен №

Подпись и дата

Инв. № подл.

КЛ

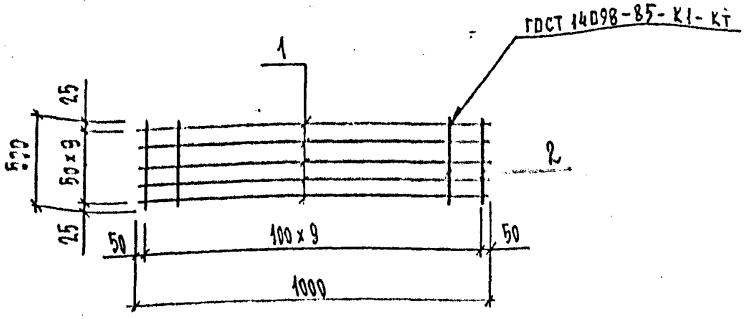

Формат	Зона	Поз.	Обозначение	Наименование	Кол.	Примечание
				Документация		
				Пояснительная записка	X	
				Детали		Масса поз. кг
		1	ГОСТ 6727-80	5-ВР-I ℓ = 1000	10	0,14
		2		4-ВР-I ℓ = 500	10	0,05

Изм.	№ уч.	Лист	№ докум.	Дата	Подп.	Фамилия

Согласовано

Взам. инв. №

Подпись и дата

Инв. № подл.

Нач. отд.	Бучин		
Гл. констр.	Бучин		07.92
Рук. гр.	Муратова		
Проверил	Муратова		
Разработ.	Никифоров		
Исполнил	Мухина		
Н. контр.	Бучин		

2.030. КЛ-1 7 26

Сетка Т1-3

Стадия	Масса	Масштаб
Р	1,90	—
Лист 1	Листов —	

ЛЕННИИПРОЕКТ
ОКЧ

КЛ

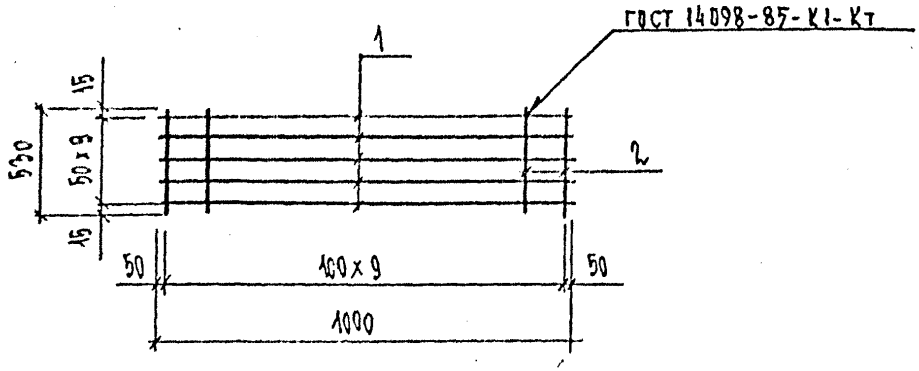

Формат	Зона	Поз.	Обозначение	Наименование	Кол.	Примечание
				Документация		
				Пояснительная записка		
				Детали		Масса поз кг
		1	ГОСТ 6727-80	5-ВР-I l = 1000	11	0,14
		2		4-ВР-I l = 530	10	0,05

Изм	№ уч.	Лист	№ докум	Дата	Подп.	Фамилия

Нач. отд.	Бунич		02.92г
Гл. констр.	Бунич		"
Инж. гр.	Муратова		"
Проверил	Муратова		"
Разработ.	Никифоров		"
Исполнил	Мухина		"
Н. контроль	Бунич		"

2.030 КЛ-1 7 27

Сетка Т1-4

Стадия	Масса	Масштаб
Р	2,08	—

Лист | Листов —

ЛЕННИИПРОЕКТ
ОКУ

Взам.инв.№ | Подпись и дата | Инв.№ подл.

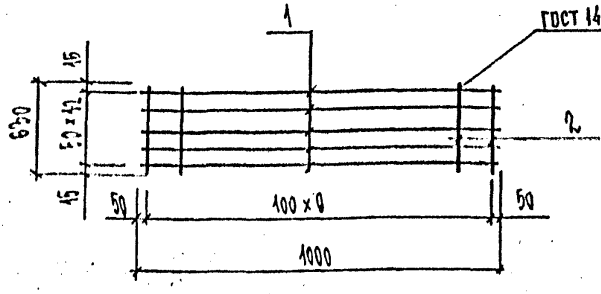

Формат	Зона	Поз.	Обозначение	Наименование	Кол.	Приме-чание
				Документация		
				Пояснительная записка	X	
				Детали		масса поз. кг.
		1	ГОСТ 6727-80	5-ВІ-І ℓ=1000	15	0,14
		2		4-ВР-І ℓ=630	10	0,06

Изм.	Кол. уч.	Лист	№ докум.	Дата	Подп.	Фамилия

НАЧ. ОТД.	БУНИЧ		05.90
ГА КОНСТР	БУНИЧ		"
РУК. ГР.	МУРАТОВА		"
ПРОВЕРИЛ	МУРАТОВА		"
РАЗРАБОТ.	НИКИФОРОВ		"
ИСПОЛНИЛ	МУХИНА		"
Н КОНТРОЛ	БУНИЧ		"

2.030 КЛ-1 7 28

Сетка Т 1-5

Стадия	Масса	Масштаб
Р	2,45	——
Лист	Листов	

ЛЕННИИПРОЕКТ ОКУ

КЛ

Взам.инв. № | Подпись и дата | Инв.№ подл.

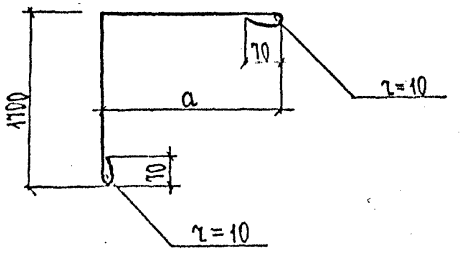

Марка изделия	a мм
ОС1 – 1	1700
ОС1 – 2	2000
ОС1 – 3	2200
ОС1 – 4	2400
ОС1 – 5	2600
ОС1 – 6	2800
ОС1 – 7	3000
ОС1 – 8	3200
ОС1 – 9	3400
ОС1 – 10	3600

Инв.№ подл. | Подпись и дата | Взам.инв.№

Нач.отд.	Бунич		05.91
Рук.гр.	Муратова		
Провер.	Муратова		
Разработ.	—		
Исполнил	Соколова		
Н.контр.	Бунич		

2.030 КЛ-1 7 29

Связи ОС1-1 ÷ ОС1-10

Стадия	Лист	Листов
Р	1	2

ЛЕННИИПРОЕКТ ОКУ

Формат 11

КЛ

Формат	Зона	Поз.	Обозначение	Наименование	Кол.	Примечание
				ДОКУМЕНТАЦИЯ		
				Сборочный чертеж		
				Пояснительная записка		
				ДЕТАЛИ		
				ГОСТ 5781-82		Масса поз
		ОС1-1		ф 8 AI ℓ = 3550	1	1.40
		ОС1-2		ф 8 AI ℓ = 3850	1	1.52
		ОС1-3		ф 8 AI ℓ = 4050	1	1.60
		ОС1-4		ф 8 AI ℓ = 4250	1	1.68
		ОС1-5		ф 8 AI ℓ = 4450	1	1.76
		ОС1-6		ф 8 AI ℓ = 4650	1	1.84
		ОС1-7		ф 8 AI ℓ = 4850	1	1.92
		ОС1-8		ф 8 AI ℓ = 5050	1	2.00
		ОС1-9		ф 8 AI ℓ = 5250	1	2.08
		ОС1-10		ф 8 AI ℓ = 5450	1	2.16

Взам.инв. №

Подпись и дата

Инв.№ подл.

К1

ОС2-1 ÷ ОС2-32 ОС3-1

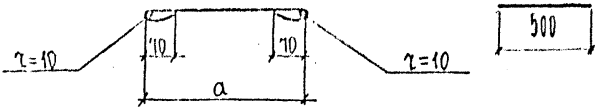

Марка изделия	a мм
ОС2-1	1700
ОС2-2	2000
ОС2-3	2200
ОС2-4	2400
ОС2-5	2600
ОС2-6	2800
ОС2-7	3000
ОС2-8	3200
ОС2-9	3400
ОС2-10	3600
ОС2-11	3800
ОС2-12	4000
ОС2-13	4200
ОС2-14	4400
ОС2-15	4600
ОС2-16	4800
ОС2-17	5000
ОС2-18	5200

Марка изделия	a мм
ОС2-19	5400
ОС2-20	5600
ОС2-21	5800
ОС2-22	6000
ОС2-23	6200
ОС2-24	6400
ОС2-25	6600
ОС2-26	6800
ОС2-27	7000
ОС2-28	7200
ОС2-29	7400
ОС2-30	7600
ОС2-31	7800
ОС2-32	8000
ОС3-1	500

Взам.инв.№ | Подпись и дата | Инв.№ подл.

Нач.отд.	Бунин		03.92
Рук.гр.	Муратова		
Гл.спец.	Муратова		
Разработ.			
Исполнил	Соколова		
Н.контр.	Бунин		

2.030 КЛ-1 7 30

СВЯЗИ ОС2-1 ÷ ОС2-32
ОС3-1

Стадия	Лист	Листов
Р	1	3

ЛЕННИИПРОЕКТ
ОКУ

Формат 11

Формат	Зона	Поз.	Обозначение	Наименование	Кол.	Примечание
				Документация		
				Сборочный чертеж		
				Пояснительная записка		
				Детали		
				ГОСТ 5781-82		Масса поз.
		ОС2-1		ф8 AI ℓ = 1850	1	0,73
		ОС2-2		ф8 AI ℓ = 2150	1	0,84
		ОС2-3		ф8 AI ℓ = 2350	1	0,92
		ОС2-4		ф8 AI ℓ = 2550	1	1.00
		ОС2-5		ф8 AI ℓ = 2750	1	1.08
		ОС2-6		ф8 AI ℓ = 2950	1	1.16
		ОС2-7		ф8 AI ℓ = 3150	1	1.24
		ОС2-8		ф8 AI ℓ = 3350	1	1.32
		ОС2-9		ф8 AI ℓ = 3550	1	1.40
		ОС2-10		ф8 AI ℓ = 3750	1	1.48
		ОС2-11		ф8 AI ℓ = 3950	1	1.56
		ОС2-12		ф8 AI ℓ = 4150	1	1.64
		ОС2-13		ф8 AI ℓ = 4350	1	1.72
		ОС2-14		ф8 AI ℓ = 4550	1	1.80
		ОС2-15		ф8 AI ℓ = 4750	1	1.88
		ОС2-16		ф8 AI ℓ = 4950	1	1.96
		ОС2-17		ф8 AI ℓ = 5150	1	2.04
		ОС2-18		ф8 AI ℓ = 5350	1	2.12
		ОС2-19		ф8 AI ℓ = 5550	1	2.20

Инв.№ подл. | Подпись и дата | Взам.инв.№

Формат	Зона	Поз	Обозначение	Наименование	Кол.	Примечание
				ГОСТ 5781-82		Масса поз.
		[illegible]		Ф 8 AI ℓ = 5150	1	2.28
		[illegible]		Ф 8 AI ℓ = 5950	1	2.36
		[illegible]		Ф 8 AI ℓ = 6150	1	2.44
		[illegible]		Ф 8 AI ℓ = 6350	1	2.52
		[illegible]		Ф 8 AI ℓ = 6550	1	2.56
		[illegible]		Ф 8 AI ℓ = 6750	1	2.66
		[illegible]		Ф 8 AI ℓ = 6950	1	2.74
		[illegible]		Ф 8 AI ℓ = 7150	1	2.82
		[illegible]		Ф 8 AI ℓ = 7350	1	2.90
		[illegible]		Ф 8 AI ℓ = 7550	1	2.98
		[illegible]		Ф 8 AI ℓ = 7750	1	3.06
		[illegible]		Ф 8 AI ℓ = 7950	1	3.14
		[illegible]		Ф 8 AI ℓ = 8150	1	3.22
		[illegible]		⌀ 16 AI ℓ = 500	1	0,79

Взам. инв. №

Подпись и дата

Инв. № подл.

gost.e-ecolog.ru

2.03D КЛ-1 7 " 3D

Лист 3