ИСПОЛНИТЕЛЬНЫЙ КОМИТЕТ ЛЕНИНГРАДСКОГО ГОРОДСКОГО СОВЕТА НАРОДНЫХ ДЕПУТАТОВ
ГЛАВНОЕ АРХИТЕКТУРНО-ПЛАНИРОВОЧНОЕ УПРАВЛЕНИЕ

ТИПОВЫЕ КОНСТРУКЦИИ И ДЕТАЛИ ЗДАНИЙ И СООРУЖЕНИЙ ДЛЯ СТРОИТЕЛЬСТВА В ЛЕНИНГРАДЕ

СЕРИЯ 2.030 КЛ-1

УЗЛЫ И ДЕТАЛИ КИРПИЧНЫХ СТЕН И ПЕРЕГОРОДОК ЖИЛЫХ И ОБЩЕСТВЕННЫХ ЗДАНИЙ

ВЫПУСК 6

ДЕТАЛИ АРМИРОВАНИЯ КИРПИЧНЫХ СТЕН

1992

gost.e-ecolog.ru

ИСПОЛНИТЕЛЬНЫЙ КОМИТЕТ ЛЕНИНГРАДСКОГО ГОРОДСКОГО СОВЕТА НАРОДНЫХ ДЕПУТАТОВ

ГЛАВНОЕ АРХИТЕКТУРНО-ПЛАНИРОВОЧНОЕ УПРАВЛЕНИЕ

ТИПОВЫЕ КОНСТРУКЦИИ И ДЕТАЛИ ЗДАНИЙ И СООРУЖЕНИЙ ДЛЯ СТРОИТЕЛЬСТВА В ЛЕНИНГРАДЕ

СЕРИЯ 2.030 КЛ-1

УЗЛЫ И ДЕТАЛИ КИРПИЧНЫХ СТЕН И ПЕРЕГОРОДОК ЖИЛЫХ И ОБЩЕСТВЕННЫХ ЗДАНИЙ

ВЫПУСК 6

ДЕТАЛИ АРМИРОВАНИЯ КИРПИЧНЫХ СТЕН

Указание № 28-У
от 02.06.92

1992

Номер изм.	Основание изменений	Краткое содержание изменений	Номера листов			Подписи	
			корректировка	дополнение	аннулирование	ГИП, ГАП	спец.

Взам.инв.№

Подпись и дата

Инв.№подл.

Нач.отд.	Бунин		05.92
Гл.конс.	Бунин		
Рук.гр.	Чуралова		
Провер.			
Разраб.			
Исполн.			
Н.контр.	Бунин		

2.030 КЛ-1 6

Информационная карта

Стадия	Лист	Листов
Р	1	1

ЛЕННИИПРОЕКТ
ОКУ

Номер выпуска	Наименование выпуска	Документ утверждения	Документ изменения
Серия 2.030КЛ-I	Узлы и детали кирпичных стен и перегородок жилых и общественных зданий.		
Выпуск I	Облицовка стен жилых зданий фасадной ж.б. плиткой.		
Выпуск 2	Облицовка стен акустическими материалами.		
Выпуск 3	Облицовка стен цоколя есетественным камнем.		
Выпуск 4	Детали установки оконных и дверных блоков.		
Выпуск 5	Детали крепления кирпичных и гипсобетонных перегородок.		
Выпуск 6	Детали армирования кирпичных стен.	Ук. N 28-У от 02.06.92	
Выпуск 7	Унифицированные арматурные изделия для армирования кирпичных стен.	Ук. N 28-У от 02.06.92	

Взам. инв. №

Подпись и дата

Инв. № подл.

Нач. отд.	Бумаж		05.92г
Гл. к отд.	Бумаж		
Тех. гр.	Нарушева		

2.030 КЛ-1 6 СС

Состав серии

Стадия	Лист	Листов
Р	—	1

ЛЕННИНПРОЕКТ
ДУЧ

Обозначение	Наименование	№ стр.	Примечание
	Обложка		
	Титульный лист		
2.030 КА-1 6 ИК	Информационная карта	2	
СС	Состав серии	3	
С	Содержание	4;5	
ПЗ	Пояснительная записка	6;8	
01	Схема армирования кирпичной кладки стен.	9	
02	Схема расположения армированных швов в кирпичной кладке стен.	10	
03	Схема расположения связей в кирпичной кладке стен	11	
04	Деталь 1	12	
05	Деталь 2	13	
06	Деталь 3	14	
07	Деталь 4	15	
08	Детали 5а; 5б; 5в	16	
09	Деталь 6	17	
10	Деталь 7	18	
11	Деталь 8	19	
12	Деталь 9	20;21	

Нач. отд.	Бунич		05.92
Гл. конс.	Бунич		
Рук. гр.	Мурашова		
Проект.	Мурашова		
Разраб.			
Ст. техн.	Колтакова		
Н. контр.	Бунич		

2.030 КА-1 6 С

Содержание

Стадия	Лист	Листов
Р	1	2

ЛЕННИИПРОЕКТ ОКУ

Обозначение	Наименование	№ стр.	Примечание
2.030 КЛ-1 в 13	ДЕТАЛЬ 10	22;23	
14	ДЕТАЛЬ 11	24	
15	ДЕТАЛЬ 12	25	
16	ДЕТАЛЬ 13	26	
17	ДЕТАЛЬ 14	27	
18	ДЕТАЛЬ 15	28	
19	ДЕТАЛЬ 16	29	
20	ДЕТАЛЬ 17	30	

I. ОБЩИЕ ПОЛОЖЕНИЯ.

I.I Настоящая серия содержит рабочие чертежи унифицированных узлов и деталей кирпичных стен и перегородок жилых и общественных зданий.

Настоящий выпуск 6 содержит рабочие чертежи унифицированных деталей армирования кирпичных стен.

I.2 Унифицированные детали предназначены для применения при разработке конкретных проектов зданий и непосредственно на строительстве.

I.3 Общие положения, указания по проектированию и расчету кирпичных стен, указания по производству работ даны в серии I.0I0КЛ-I; унифицированные арматурные изделия (сетки и связи) для кирпичных стен даны в выпуске 7 настоящей серии.

2. КОНСТРУКТИВНАЯ ХАРАКТЕРИСТИКА И РЕКОМЕНДАЦИИ ПО ПРОЕКТИРОВАНИЮ.

2.I В выпуске разработаны унифицированные детали следующих видов:

- детали армирования кирпичной кладки стен ~~стен~~ косвенного армирования;
- детали армирования швов;
- детали перевязки кирпичных стен стальными связями.

2.2 Сетчатое армирование горизонтальных швов кирпичной кладки рекомендуется применять в случаях, когда повышение марок кирпича и растворов не обеспечивает требуемой прочности кладки.

2.3 Сетчатое армирование кирпичных стен и простенков выполняется унифицированными рулонными сетками из арматуры класса 4Вр-I и 5Вр-I шириной соответствующей толщины стены (см.таблицу маркировки сеток ПЗ лист 3) и раз-

Нач.отд.	БУНИЧ		05.92	2.030 КЛ-1 6 ПЗ			
Гл.конс.	БУНИЧ						
Рук.гр.	МУРАТОВА			Пояснительная записка	Стадия	Лист	Листов
Провер.					1	1	3
Разработ.					ЛЕННИИПРОЕКТ ОКУ		
Исполнил	СЕДОВА						
Н.контр.	БУНИЧ						

Инв.№ подл. | Подпись и дата | Взам.инв.№

Т-583

Формат 11

КЛ

работанные в выпуске 7 настоящей серии.

2.4 Армированные швы рекомендуется выполнять в зданиях на ленточных фундаментах при слабых неравномерно сжимаемых грунтах.

Армированные швы располагаются в одной горизонтальной плоскости непрерывно по всем продольным и поперечным стенам на уровне оконных перемычек в каждом этаже или через этаж в зависимости от грунтовых условий. Для армирования швов применяются рулонные унифицированные сетки, разработанные в выпуске 7.

2.5 Для перевязки кирпичной кладки в зданиях высотой выше 7 этажей следует устанавливать в каждом этаже в уровне перекрытий стальные связи из арматуры класса AI, разработанные в выпуске 7.

2.6 В настоящем выпуске разработаны также детали армирования зон вентканалов, усиление армирования под концами перемычек и балок, армирование пилястр.

3. ПЕРЕЧЕНЬ НОРМАТИВНО-ТЕХНИЧЕСКОЙ ДОКУМЕНТАЦИИ.

СНиП II-22-81	Каменные и армокаменные конструкции. Пособие по проектированию каменных и армокаменных конструкций. (к СНиП II-22-81).

Маркировка сеток

Толщина стен мм	Сетка ф 4 Вр I ячейка 50×50 мм	Сетка ф 5 Вр I ячейка 75×75 мм
250	С 1	С 9
380	С 2	С 10
510	С 3	С 11
540	С 4	С 12
640	С 5	С 13
770	С 6	С 14
стена с вентканалами 380	С 7	С 8
	С 15	С 16

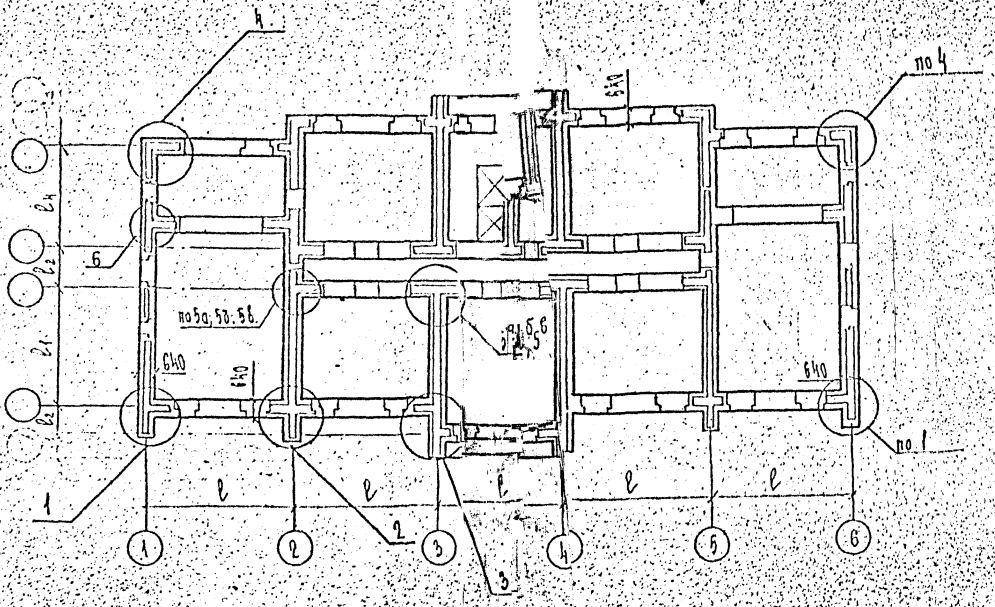

Нач. отд.	Бычич		05.92
Гл. констр.	Бычич		
Рук. гр.	Муратова		
Провер.	Муратова		
Разработ.	Каптелова		
Исполнил	Бычич		
Н. контр.			

1.090 КЖ-1 6 01

Схема армирования кирпичной кладки стен

Стадия	Лист	Листов
Р	1	

ЛЕННИИПРОЕКТ ОКУ

Формат 12

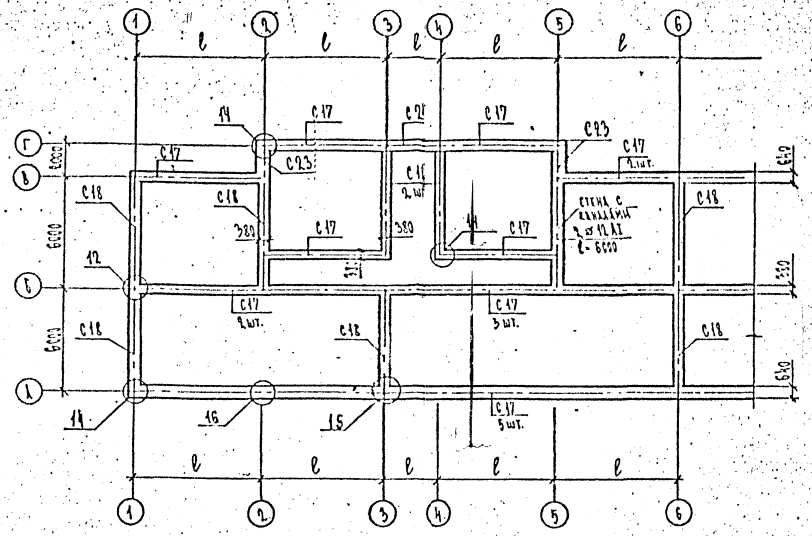

Нач. отд.			05.92	2.090 КЛ-1 6 .02
Гл. инж.				
Рук. гр.				Схема расположения армированных швов в кирпичной кладке стен
Пропор.				Стадия: Р; Лист: 1; Листов:
Разработ.				ЛЕННИИПРОЕКТ ОКУ
Исполнил				
Н.контр.				

Формат А3

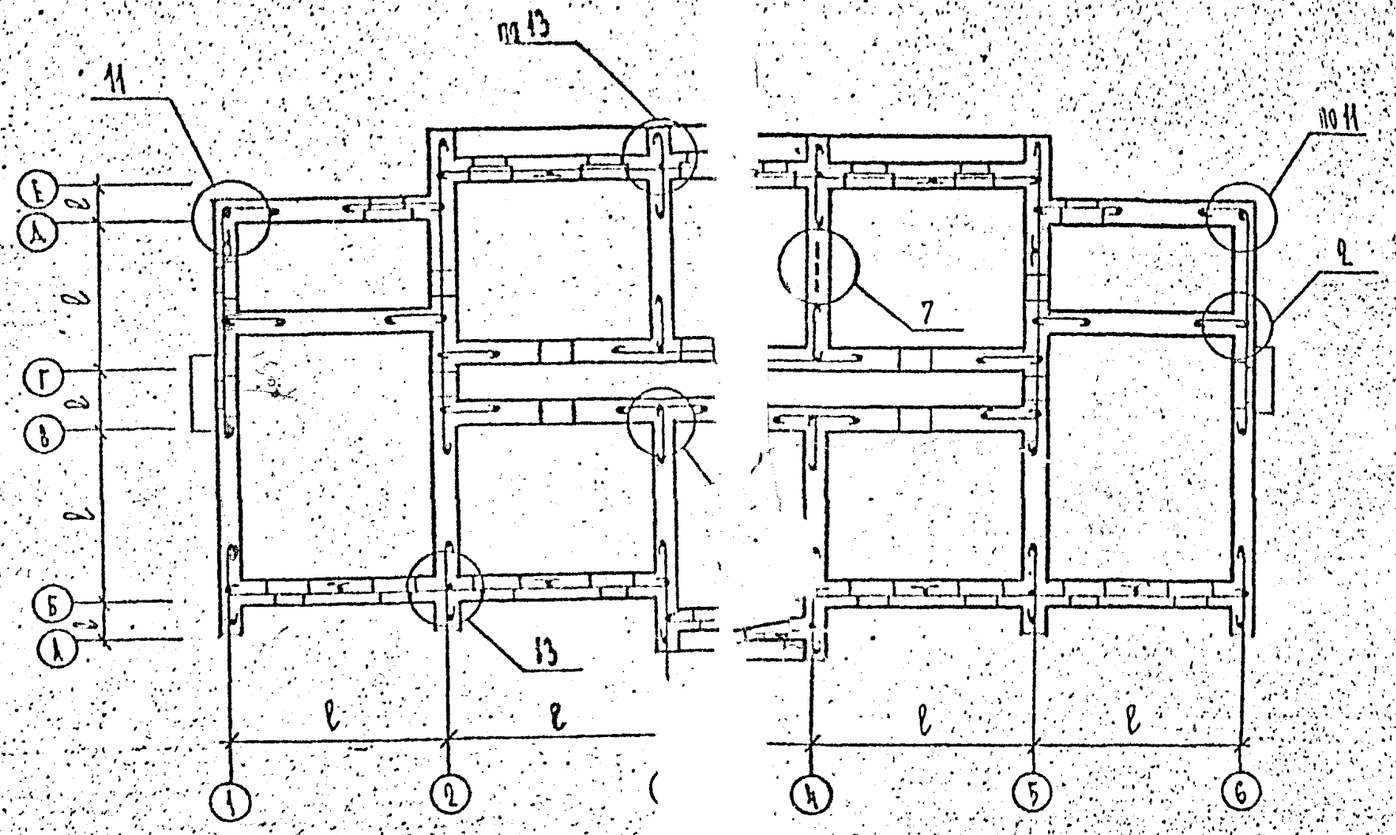

ГА	БУНИЧ		5.92	2.030 КА-1 6 .13			
	БУНИЧ						
	МУРАТОВА			СХЕМА РАСПОЛОЖЕНИЯ СВЯЗЕЙ В КИРПИЧНОЙ КЛАДКЕ СТЕН	Стадия	Лист	П
	МУРАТОВА				Р	1	
	СТЕПАНОВА				ЛЕННИИПР ОКУ		
	МУХИНА						

1

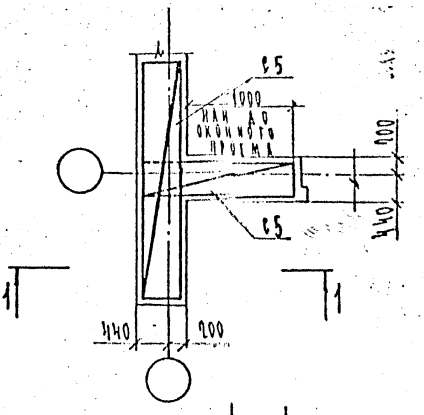

1—1

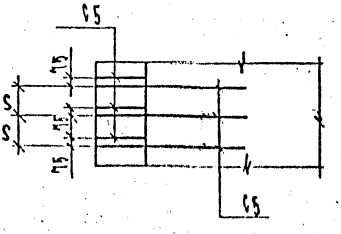

Нач.отд.	БУНИЧ		05.92	2.030 КЛ-1	6		04
Гл.конс.	БУНИЧ		"				
Рук.гр.	МУРАТОВ		"	ДЕТАЛЬ 1	Стадия	Лист	Листов
Провер.	МУРАТОВА		"		Р	1	
Разработ.	СОПТЕЛОВА		"		ЛЕННИИПРОЕКТ		
Исполнил.	СОПТЕЛОВА		"		ОКЧ		
Н.контр.	БУНИЧ		"				

Инв.№ подл. | Подпись и дата | Взам.инв.№

Т-583

Формат 11

2

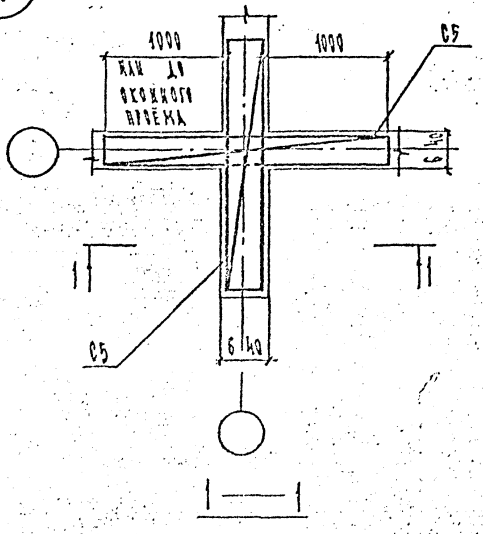

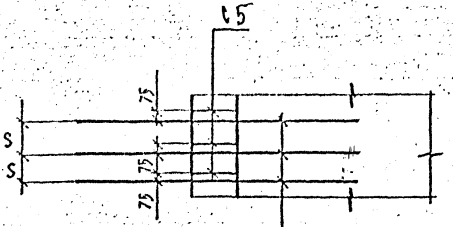

С5 СДВИНУТЬ ПО ВЕРТИКАЛИ ОТНОСИТЕЛЬНО СЕТОК С5 НА 1 РЯД КЛАДКИ

НАЧ. ОТД.	БУНИЧ		05.92	2.030 КА-1	6	15	
ГЛ. КОНСТР.	БУНИЧ						
РУК. ТР.	МУРАТОВА			ДЕТАЛЬ 2	Стадия	Лист	Листов
Провер.	МУРАТОВА				1	1	
Разработ.	[illegible]				ЛЕННИИПРОЕКТ		

Взам. инв. №

Подпись и дата

Инв. № подл.

Г-583

Формат 11

КА

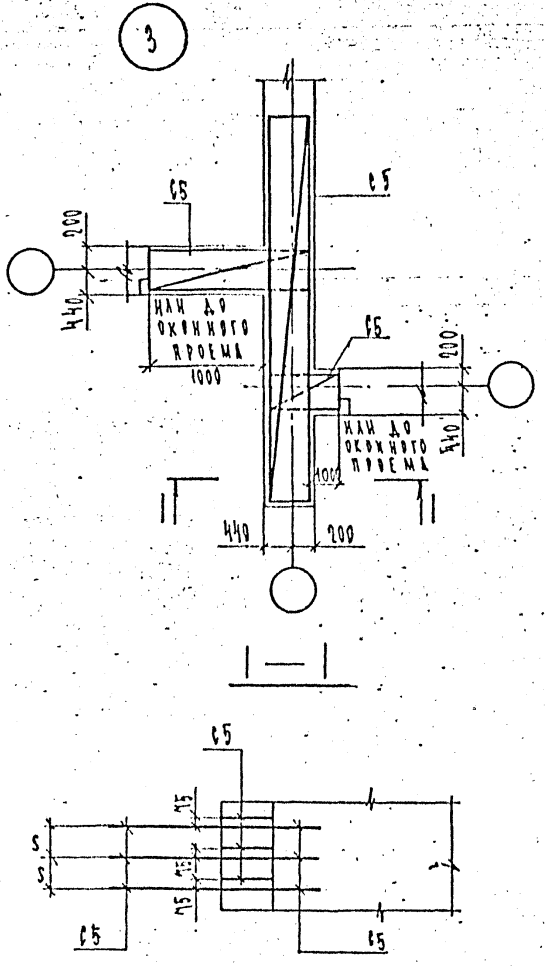

Инв.№ подл.	Подпись и дата	Взам.инв.№				

4

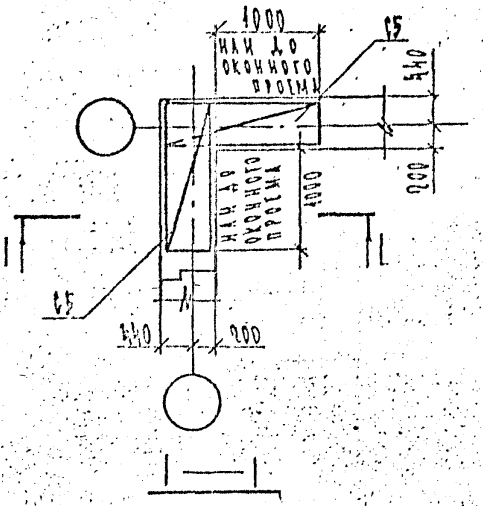

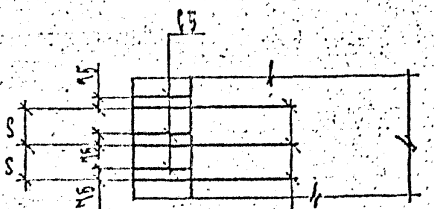

С5 СДВИНУТЬ ОТНОСИТЕЛЬНО ДРУГ ДРУГА ПО ВЕРТИКАЛИ НА 1 РЯД КЛАДКИ

Нач.отд.	[illegible]		25.92	2.030 КЛ-1 6 07		
Гл.конс.	[illegible]		"			
Рук.тр.	[illegible]		"	Деталь 4	Стадия	Лист	Листов
Провер.	[illegible]		"		Р	1	
Разработ.	[illegible]		"		ЛЕННИИПРОЕКТ		
Исполн.	[illegible]		"				

Взам.инв.№ | Подпись и дата | Инв.№ подл.

Г-583

Формат 11

КЛ

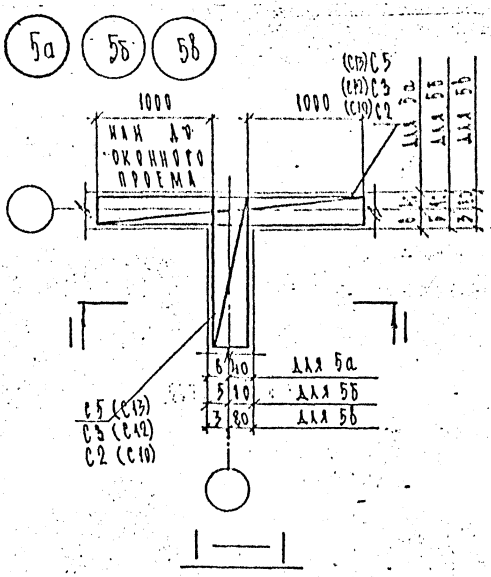

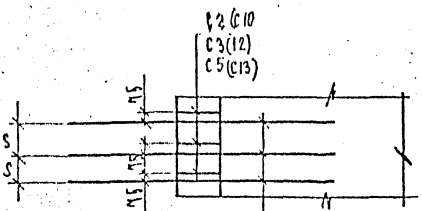

СЕТКИ СДВИНУТЬ ПО ВЕРТИКАЛИ ОТНОСИТЕЛЬНО ДРУГ ДРУГА: НА 1 РЯД КЛАДКИ

Нач. отд.	Бунич		05.92	2.030 КЛ-1	6	08	
Гл. конс.	Бунич		"				
Рук. гр.	Муратова		"	Детали: 5а; 5б; 5в.	Стадия	Лист	Листов
Провер.	Муратова		"		Р	1	
Разработ.	Контелова		"		ЛЕННИИПРОЕКТ ОКУ		
Исполнил	Контелова		"				
Н. контр.	Бунич		"				

Взам. инв. №

Подпись и дата

Инв. № подл.

Т-583

Формат 11

КЛ

6

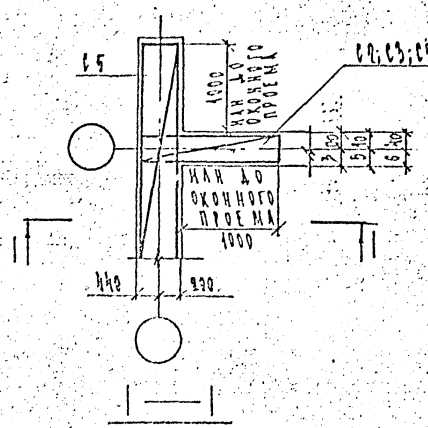

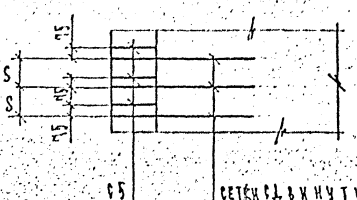

Нач. отд.			05.92	2.030 КЛ-1 6 09		
Гл. конс.						
Нач. гр.						
Провер.				Деталь 6	Стадия: Р; Лист: 1; Листов:	
Разработ					ЛЕННИИПРОЕКТ ОКУ	
Исполнил						
Н.контр.						

Инв.№ подл. | Подпись и дата | Взам.инв.№

Т-5.93

Формат 11

7

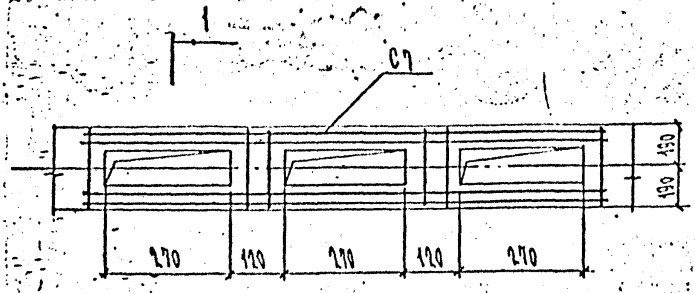

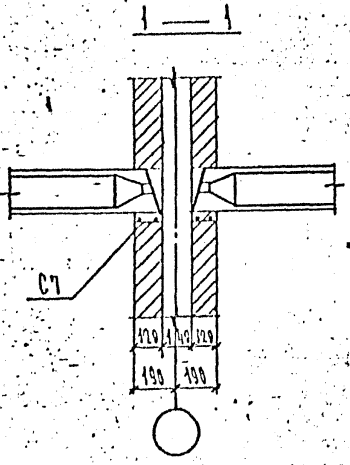

Нач. отд.	Бунич		05.92
Гл. конст.	Бунич		
Рук. гр.	Муратова		
Провер.	Муратова		
Разработ.	Никифоров		
Исполнил	Коптелова		
Н. контр.	Бунич		

2.030 КЛ-1 6 10

Деталь 7

Стадия	Лист	Листов
Р		1

ЛЕННИИПРОЕКТ ОКУ

Взам. инв. №

Подпись и дата

Инв. № подл.

Т-503

Формат 11

КЛ

8

Местное армирование под концами перемычек

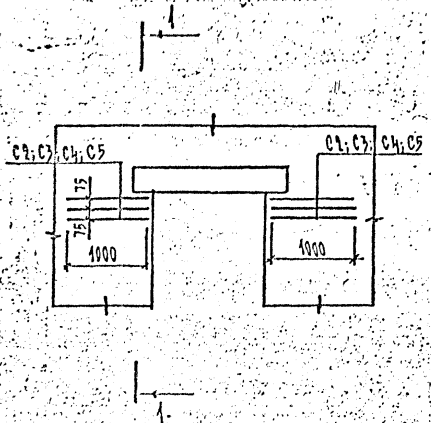

1 – 1

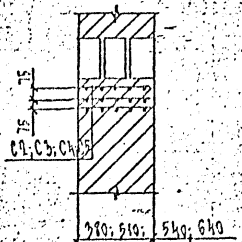

Нач. отд.	Бунич		05.9
Гл. конст.	Бунич		
Рук. гр.	Муратова		
Провер.	Муратова		
Разработ.	Никифоров		
Исполнит.	Коптелов		
Н. контр.	Бунич		

2.030 КЛ-1 6 11

Деталь 8

Стадия	Лист	Листов
Р		1

ЛЕННИИПРОЕКТ ОКУ

Инв. № подл. | Подпись и дата | Взам. инв. №

Формат А1

9 Местное армирование кладки под балками

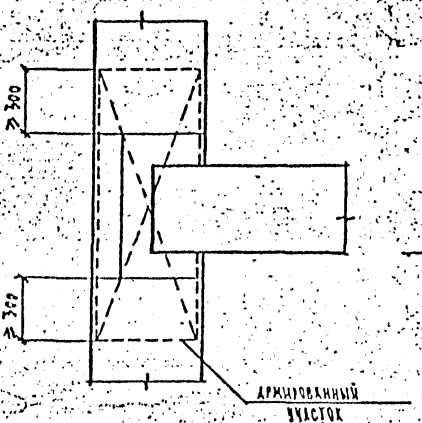

Нач.отд	Бунич		05.92
Гл.констр	Бунич		
Рук.гр	Муратова		
Провер.	Муратова		
Разработ	Никифоров		
Исполнил	Коптелова		
Н.контр.	Бунич		

2.030 КЛ-1 6 12

Деталь 9

Стадия	Лист	Листов
Р	1	2

ЛЕННИИПРОЕКТ ОКУ

Формат 11

Инв.№ подл. | Подпись и дата | Взам.инв.№

Т-583

КЛ

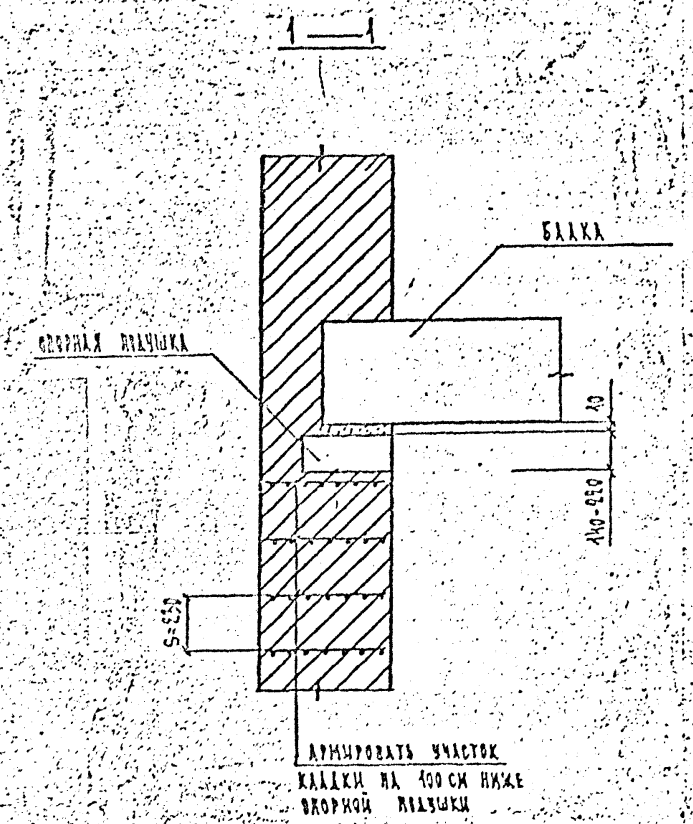

2.030 КЛ-1	6	12	Лист 2

Формат 11

-584

(10) Местное армирование кладки под балками при опирании балок на пилястры

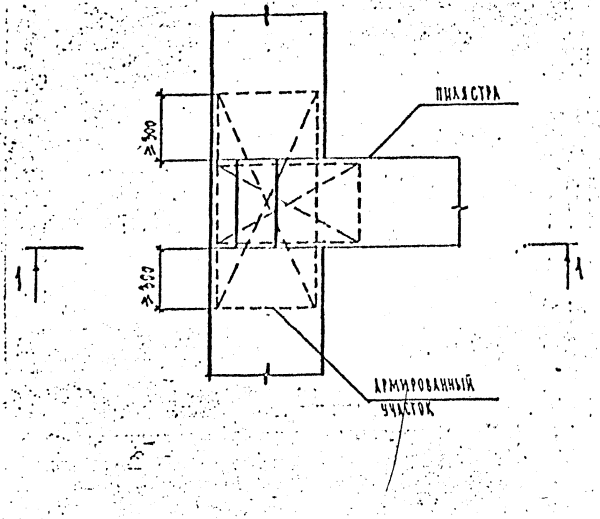

Нач.отд	Бунич		05.92
Гл.конст	Бунич		
Рук.гр	Муратова		
Провер.	Муратова		
Разработ.	Никифорова		
Исполнил	Коптелова		
Н.контр.	Бунич		

2.030 КЛ-1 6 13

Деталь 10

Стадия	Лист	Листов
Р	1	2

ЛЕННИИПРОЕКТ ОКУ

Формат А1

Т-583

КЛ.

Инв.№ подл. | Подпись и дата | Взам.инв.№

1 — 1

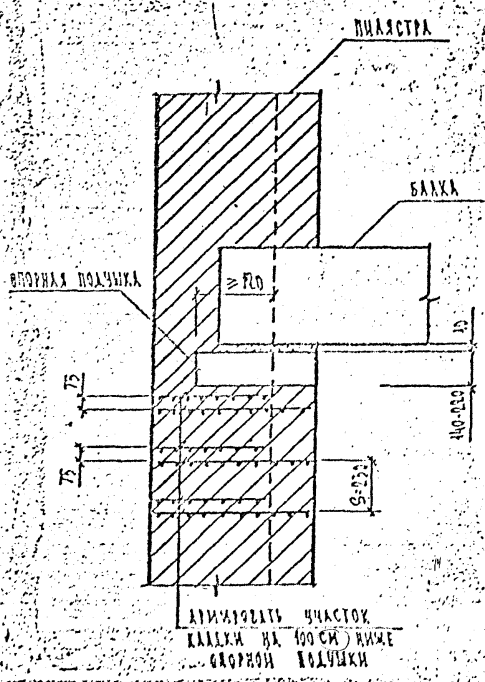

2.030 КЛ-1	6	13	Лист	2

Формат 11

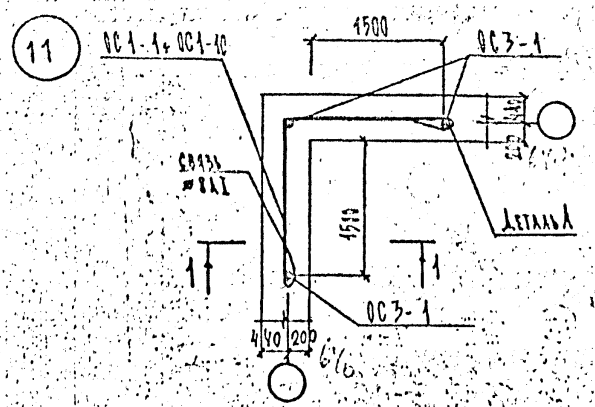

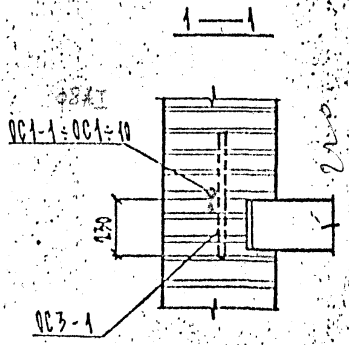

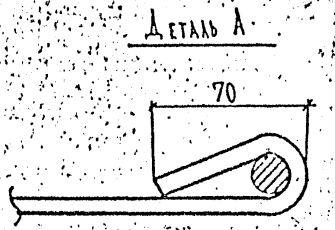

Нач.отд	Бунич		05.42	2.030 КЛ-1	6	14	
Гл.конст	Бунич						
Рук.гр	Муратова			Деталь 11	Стадия	Лист	Листов
Провер.	Муратова				Р		1
Разработ	Никифоров				ЛЕННИИПРОЕКТ ОКУ		
Исполнил	Коптелова						
Н.контр.	Бунич						

Взам.инв.№ | Подпись и дата | Инв.№ подл.

Т-583

Формат 11

КЛ

12

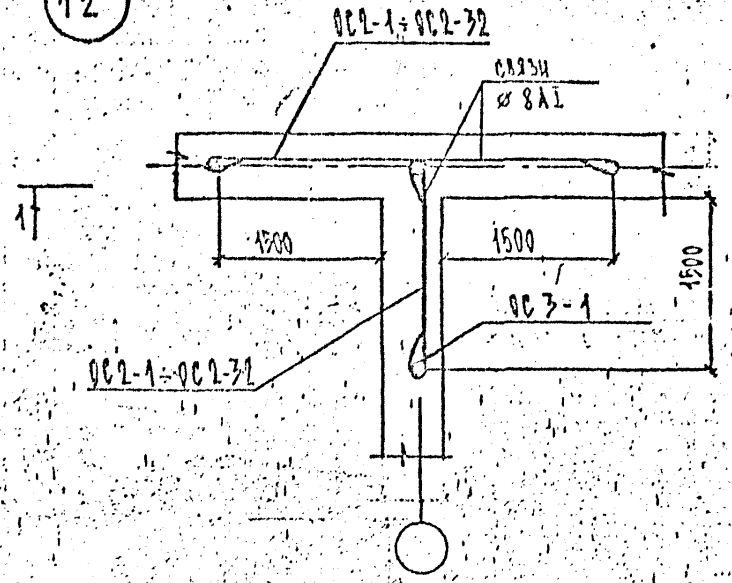

1 — 1

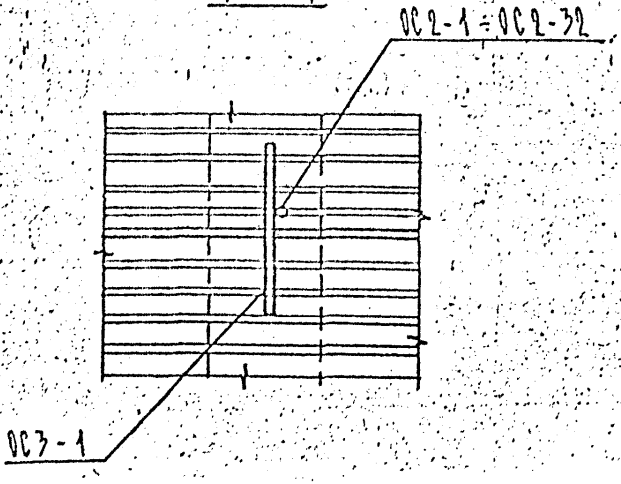

Нач.отд.	Бунич		05.92
Гл.конст.	Бунич		
Рук-гр	Муратова		
Провер.	Муратова		
Разработ.	Никифоров		
Исполн.	Коптелова		
Н.контр.	Бунич		

2.030 КЛ-1 6 15

Деталь 12

Стадия	Лис.	Листов
Р		1

ЛЕННИИПРОЕКТ ОКУ

Инв.№ подл. | Подпись и дата | Взам.инв.№

13

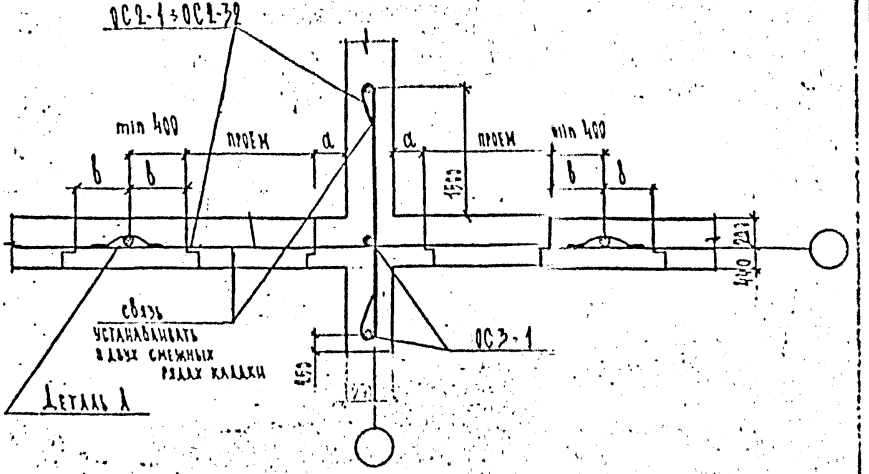

Деталь А

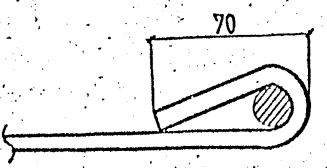

Нач.отд	Бунич		05.90	2.030 КЛ-1	6	16
Гл.констр	Бунич					
Рук.гр	Муратова					
Пролер.	Муратова			Деталь 13	Стадия	Лист	Листов
Разработ	Никифоров				Р		1
Исполнил.	Коптелова				ЛЕННИИПРОЕКТ ОКУ		
Н.контр.	Бунич						

Инв.№ подл. | Подпись и дата | Взам.инв.№

14

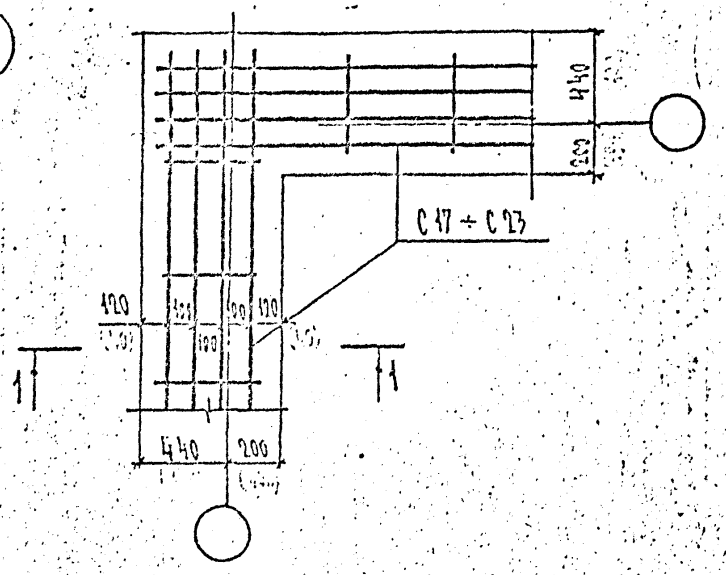

1—1

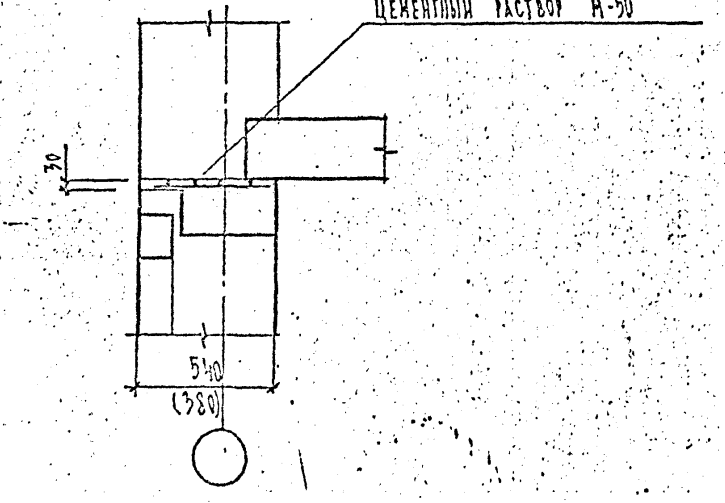

Нач.отд.	БУНИЧ		0592	2.030 КЛ-1 6 17	
Гл.констр.	БУНИЧ				
Рук.гр.	МУРАТОВА				Стадия: Р; Лист: 1; Листов:
Провер.	МУРАТОВА			Деталь 14	ЛЕННИИПРОЕКТ ОКУ
Разработ.	НИКИФОРОВ				
Исполнил	КОПТЕЛОВА				
Н.контр.	БУНИЧ				

Инв.№ подл. | Подпись и дата | Взам.инв.№

Формат 11

15

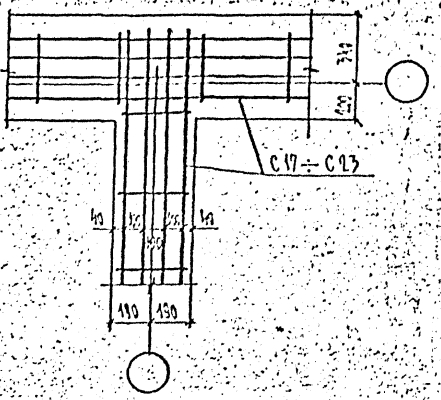

Нач. отд.	Бунич		05.92	2.030 КЛ-1: 6 18			
Гл. констр.	Бунич						
Рук. гр.	Муратова			Деталь 15	Стадия	Лист	Листов
Провер.	Муратова				Р	1	
Разработ.	Никифоров				ЛЕННИИПРОЕКТ ОКУ		
Исполн.	Коптелова						
Н. контр.	Бунич						

Инв. № подл. | Подпись и дата | Взам. инв. №

Формат 11

Т-583

КЛ

16

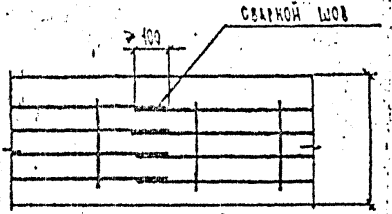

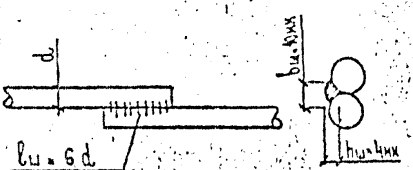

Инв.№ подл.	Подпись и дата	Взам.инв.№			
Нач.отд.	Бунич		05.90	2.030 КЛ-1 6	19
Гл.констр.	Бунич				
Рук.гр.	Муратова				
Проектр.	Муратова			Деталь 16	Стадия: Р; Лист: ; Листов: 1
Разработ.	Никифоров				
Исполнил.	Колтелова				ЛЕННИИПРОЕКТ ОКУ
Н.контр.	Бунич				

17

Деталь устройства армированного шва при пересечении шва проемом

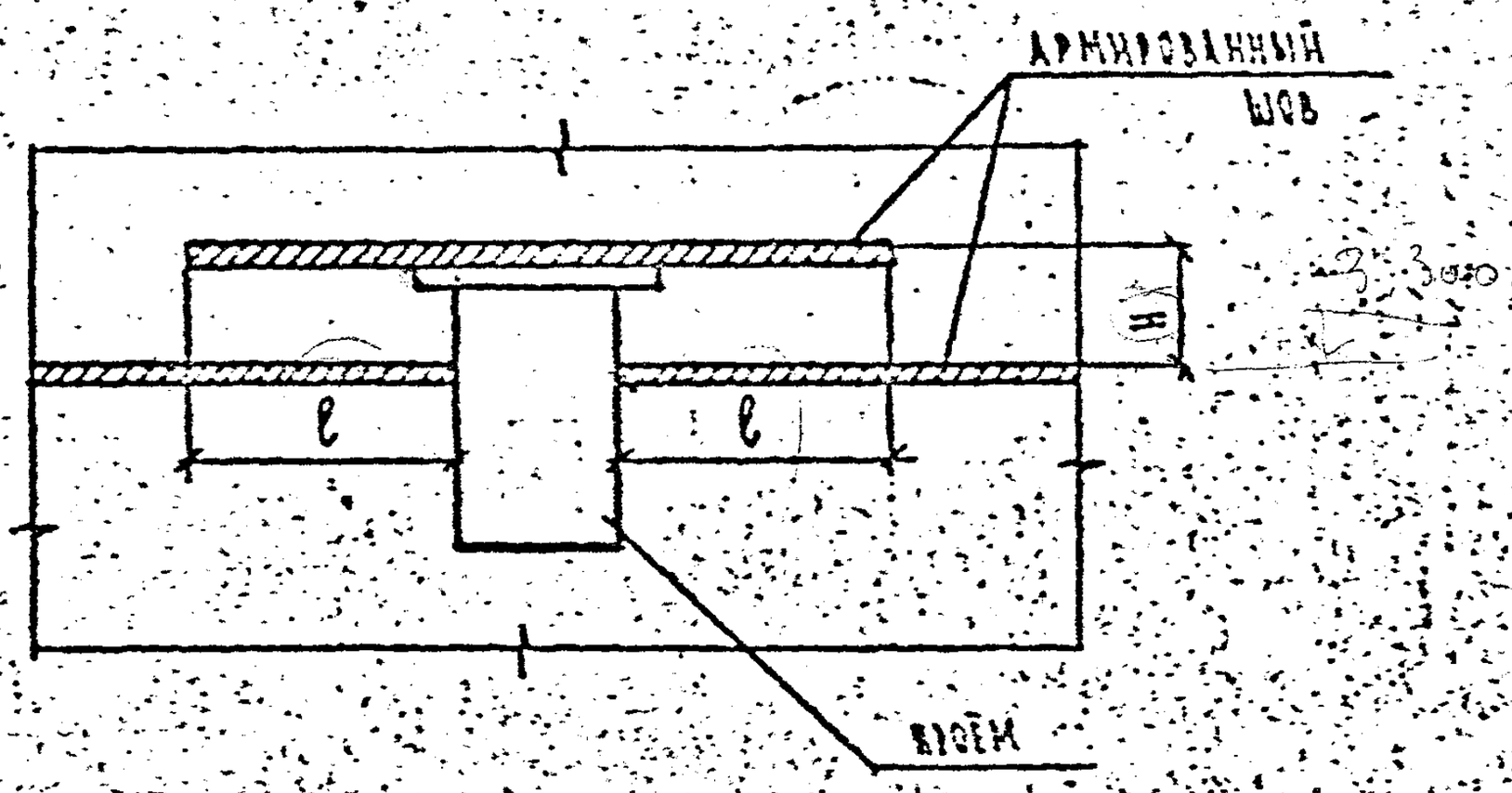

$l \geq 2H$

Нач.отд.	Бунич		05.90	2.030 КЛ-1		Б	20
Гл.констр.	Бунич						
Рук.гр.	Муратова			Деталь 17	Стадия	Лист	Листов
Провер.	Муратова				Р	1	
Разработ.	Никифоров				ЛЕННИИПРОЕКТ СКУ		
Исполн.	Коптелова						
Н.контр.	Бунич						

Формат 11