ИСПОЛКОМ ЛЕНИНГРАДСКОГО ГОРОДСКОГО СОВЕТА НАРОДНЫХ ДЕПУТАТОВ

ГЛАВАРХИТЕКТУРА

ТИПОВЫЕ КОНСТРУКЦИИ И ДЕТАЛИ ЗДАНИЙ И СООРУЖЕНИЙ ДЛЯ СТРОИТЕЛЬСТВА В ЛЕНИНГРАДЕ

СЕРИЯ 2.030 КЛ-1

УЗЛЫ И ДЕТАЛИ КИРПИЧНЫХ СТЕН И ПЕРЕГОРОДОК ЖИЛЫХ И ОБЩЕСТВЕННЫХ ЗДАНИЙ

ВЫПУСК 5

ДЕТАЛИ КРЕПЛЕНИЯ КИРПИЧНЫХ И ГИПСОБЕТОННЫХ ПЕРЕГОРОДОК

ЛЕНИНГРАД 1990

gost.e-ecolog.ru

ИСПОЛНИТЕЛЬНЫЙ КОМИТЕТ ЛЕНИНГРАДСКОГО ГОРОДСКОГО СОВЕТА НАРОДНЫХ ДЕПУТАТОВ

ГЛАВАРХИТЕКТУРА

ТИПОВЫЕ КОНСТРУКЦИИ И ДЕТАЛИ ЗДАНИЙ И СООРУЖЕНИЙ ДЛЯ СТРОИТЕЛЬСТВА В ЛЕНИНГРАДЕ

СЕРИЯ 2.030 КЛ-1

УЗЛЫ И ДЕТАЛИ КИРПИЧНЫХ СТЕН И ПЕРЕГОРОДОК ЖИЛЫХ И ОБЩЕСТВЕННЫХ ЗДАНИЙ

ВЫПУСК 5

ДЕТАЛИ КРЕПЛЕНИЯ КИРПИЧНЫХ И ГИПСОБЕТОННЫХ ПЕРЕГОРОДОК

РАЗРАБОТАНЫ
ИНСТИТУТОМ ЛЕНИНИИПРОЕКТОМ

ВВЕДЕНЫ В ДЕЙСТВИЕ
УКАЗАНИЕМ №101-9
ОТ 28.12.90

ЛЕНИНГРАД 1990

Номер изм.	Основание изменений	Краткое содержание изменений	Номера листов			Подписи	
			корректировка	дополнение	аннулирование	ГИП, ГАП	Гл.спец.

Инв.№ подл. | Подпись и дата | Взам.инв.№

Нач.отд.	Бунич		12.90
Гл.конст.	Бунич		12.90
ГАП	Шерохин		12.90
Провер.	Лопатина		12.90
Разработ.	—		—
Исполнил	Лопатина		12.90
Н.контр.	Шерохин		12.90

2.030 КЛ-1 5 ИК

Информационная карта

Стадия	Лист	Листов
Р	1	1

ЛЕННИИПРОЕКТ ОКУ

021

КЛ

Формат А4

Номер выпуска	Наименование выпуска	Документ утверждения	Документ изменения
Выпуск 1	облицовки стен жилых зданий фасадной керамобетонной плиткой	ук.№108-у от 28.12.84г.	
выпуск 2	детали облицовки стен.	ук.№92-у от 15.09.89г.	
выпуск 3	детали облицовки стен Цоколи естественным камнем	Ук.№ 101-у от 28.12.90г.	
выпуск 4	детали установки оконных и дверных блоков.	Ук.№ 101-у от 28.12.90г.	
выпуск 5	детали крепления кирпичных и гипсобетонных перегородок:	Ук.№ 101-у от 28.12.90г	

Инв.№ подл. | Подпись и дата | Взам.инв.№

Начальн.	Бунич		12.90
Гл.инж.пр.	Бунич		12.90
ГАП	Шерохин		12.90
Нач.сект.	Лопатина		12.90
Разработ.	—	—	—
Н.контр.	Лопатина		12.90
Н.контр.	Шерохин		12.90

2.030 КЛ-1 5 СС

Состав серии

Стадия	Лист	Листов
Р	1	1

ЛЕННИИПРОЕКТ ОКУ

Обозначение	Наименование	№ стр.	Примечание
	Общая часть		
	титульный лист	1	
2.030 КЛ-1 5 ИК	информационная карта	2	
2.030 КЛ-1 5 СС	состав серии	3	
2.030 КЛ-1 5 С	содержание	4-7	
2.030 КЛ-1 5 ОО ПЗ	пояснительная записка	8-12	
2.030 КЛ-1 5 01.00СБ	крепление перегородок к наружным стенам при помощи "краба".	13-14	
2.030 КЛ-1 5 02.00СБ	крепление перегородок к наружным стенам при помощи пристрелки пластины дюбель-гвоздем. вариант 1.	15-16	
2.030 КЛ-1 5 03.00СБ	крепление перегородок к наружным стенам при помощи пристрелки пластины дюбель-гвоздем. вариант 2.	17-18	
2.030 КЛ-1 5 04.00СБ	крепление сдвоенных перегородок к наружным стенам при помощи "краба".	19-20	
2.030 КЛ-1 5 05.00СБ	крепление сдвоенных перегородок к наружным стенам при помощи пристрелки пластины дюбель-гвоздем. вариант 1	21-22	
2.030 КЛ-1 5 06.00СБ	крепление сдвоенных перегородок к наружным стенам при помощи пристрелки пластины дюбель-гвоздем. вариант 2.	23-24	
2.030 КЛ-1 5 07.00СБ	крепление перегородок	25-26	
2.030 КЛ-1 5 08.00СБ	крепление сдвоенной перегородки к перегородке.	27-28	
2.030 КЛ-1 5 09.00СБ	крепление перегородок х-образ. стык.	29-30	
2.030 КЛ-1 5 10.00СБ	крепление сдвоенных перегородок в одной плоскости.	31-32	
2.030 КЛ-1 5 11.00СБ	крепление перегородок. угловой вариант 1	33-34	

Инв.№ подл. | Подпись и дата | Взам.инв.№

Нач.отд.	Бунич		12.90
Гл.конст.	Бунич		12.90
ГАП	Шерохин		12.90
Проверил	Лопатина		12.90
Разработ.	—	—	—
Исполнил	Лопатина		12.90
Н.контр.	Шерохин		12.90

2.030 КЛ-1 5 С

Содержание

Стадия	Лист	Листов
Р	1	4

ЛЕННИИПРОЕКТ ОКУ

Обозначение	Наименование	№ стр	Примечание
2.030 КЛ-1 5 I2.00СБ	крепление перегородок: углового варианта.	35-36	
2.030 КЛ-1 5 I3.00СБ	крепление сдвоенных перегородок угловой вариант.	37-38	
2.030 КЛ-1 5 I4.00СБ	крепление перегородок, опирающихся в одной плоскости.	39-40	
2.030 КЛ-1 5 I5.00СБ	крепление перегородок: Т-образный стык, Г-образный стык.	41-42	
2.030 КЛ-1 5 I6.00СБ	крепление перегородки к пустотно. панели перекрытий при помощи скобы с анкером. вариант I	43-44	
2.030 КЛ-1 5 I7.00СБ	крепление перегородки к пустотно. панели перекрытий при помощи скобы с анкером. вариант 2	45-46	
2.030 КЛ-1 5 I8.00СБ	крепление сдвоенной перегородки к пустотной панели при помощи скобы с анкером. вариант I	47-48	
2.030 КЛ-1 5 I9.00СБ	крепление сдвоенной перегородки к пустотной панели при помощи скобы с анкером. вариант 2	49-50	
2.030 КЛ-1 5 20.00СБ	крепление перегоро к пустотно. панели при помощи тов и пластин.	51-52	
2.030 КЛ-1 5 2I.00СБ	крепление сдвоенной перегородки к пустотной панели при помощи болтов и пластин.	53-54	
2.030 КЛ-1 5 22.00СБ	крепление перегородок к сплошным панелям перекрытий в тов при помощи стропочных потоль.	55	
2.030 КЛ-1 5 23.00СБ	крепление перегородок к сплошным панелям перекрытий при помощи притрелки.	56-57	
2.030 КЛ-1 5 24.00СБ	крепление одрониых перегородок к сплошным панелям перекрытий при помощи притрелки.	58-59	
2.030 КЛ-1 5 25.00СБ	опирание перегородки на перекрытие	60	
2.030 КЛ-1 5 26.00СБ	опирание сдвоенной перегородки на перекрытие.	61-62	
2.030 КЛ-1 5 27.00СБ	заделка стыков перегородок с перекрытием.	63	

Инв.№ подл. | Подпись и дата | Взам.инв.№

Обозначение	Наименование	По стр	Примечание
2·030 КЛ-I 5· 28·000СБ	Заделка стыков перегородок	64-65	
2·030 КЛ-I 5 29·000СБ	Крепление армированных кирпичных перегородок толщиной 120мм, глухой перегородка и перегородка с дверным блоком.	66	
2·030 КЛ-I 5 30·000СБ	Крепление к перекрытию армированной кирпичной перегородки толщиной 120мм при помощи стержня в шов. деталь I.	67	
2·030 КЛ-I 5 31·000СБ	Крепление к перекрытию армированной кирпичной перегородки толщ. 120мм. деталь 2	68-69	
2·030 КЛ-I 5 32·000СБ	Крепление к перекрытию кирпичной перегородки толщиной 120мм дюбелем. деталь 3.	70-71	
2·030 КЛ-I 5 33·000СБ	Крепление армированной кирпичной перегородки толщиной 120мм к наружной кирпичной стене. деталь 4.	72	
2·030 КЛ-I 5 34·000СБ	Крепление армированных кирпичных перегородок толщиной 65и120мм Армирование угла. детали 5,6.	73	
2·030 КЛ-I 5 35· 000СБ	Крепление армированных кирпичных перегородок толщиной 65мм. глухой перегородка и перегородка с дверным проёмом.	74	
2·030 КЛ-I 5 36·000СБ	Крепление к перекрытию армированной кирпичной перегородки толщиной 65мм при помощи стержня деталь 7.	75	
2·030 КЛ-I 5 37·000СБ	Крепление к перекрытию кирпичной перегородки толщиной 65мм дюбелем. деталь 8	76-77	
2·030 КЛ-I 5 38·000СБ	Крепление армированной перегородки толщ.65мм к перекрытию. деталь 9.	78-79	
2·030 КЛ-I 5 39·000СБ	Деталь 10. деталь 11.	80	
2· 030 КЛ-I 5 40·000СБ	Установка кирпичных перегородок толщ. 65 и 120мм на перекрытия. деталь 12,13.	81	

Взам.инв.№ | Подпись и дата | Инв.№ подл.

Изм.	№ уч.	Лист	№ докум.	Дата	Подп.	Фамилия

2.030 КЛ-1 5 С

Лист 3

Т-584

Формат 11

Обозначение	Наименование	№ стр	Примечание
2·030 КЛ-I 5 4I	ИМ-I	82	
2·030 КЛ-I 5 42	ИМ-2; ИМ-3	83	
2·030 КЛ-I 5 43	ИМ-4	84	
2·030 КЛ-I 5 44	ИМ-5	85	
2·030 КЛ-I 5 45	ИМ-6	86	
2·030 КЛ-I 5 46·ООСБ	ИМ-7	87	
2·030 КЛ-I 5 47.02	ИМ-II, ИМ-I2	88	
2·030 КЛ-I 5 48·ООСБ	ИМ-8	89	
2·030 КЛ-I 5 49·ООСБ	ИМ-9	90	
2·030 КЛ-I 5 50·ООСБ	ИМ-I0	91	
2·030 КЛ-I 5 5I·ООСБ	ИМ-I3	92	
2·030 КЛ-I 5 52	ИМ-I4	93	
2·030 КЛ-I 5 53·ООСБ	ИМ-I5	94	
2·030 КЛ-I 5 54·ООСБ	ИМ-I6	95	
2·030 КЛ-I 5 55·ООСБ	ИМ-I8	96	
2·030 КЛ-I 5 56·ООСБ	ИМ-I9	97	
2·030 КЛ-I 5 57	ИМ-20	98	
2·030 КЛ-I 5 58	ИМ-2I	99	

Инв.№ подл. | Подпись и дата | Взам.инв.№

Изм.	Кол. уч.	Лист	№ докум.	Дата	Подп.	Фамилия

2.030 КЛ-1 5 С

Лист 4

Т-504

Формат А4

ПОЯСНИТЕЛЬНАЯ ЗАПИСКА

I Общие положения.

I.I Настоящий выпуск содержит материалы для проектирования и рабочие чертежи узлов сопряжения кирпичных наружных стен и гипсобетонных перегородок; кирпичных наружных стен и кирпичных перегородок.

I.2. Панели гипсобетонных перегородок разработаны в серии I.[illegible].9-7, вып.2

I.3. В состав серии включены:

- материалы для проектирования
- узлы сопряжения гипсобетонных и кирпичных прегородок
- рабочие чертежи монтажных металлических изделий.

2. Конструктивное решение.

2.I. В выпуске разработаны детали сопряжения гипсобетонных перегородок между собой, с наружными стенами, перекрытиями; армированных кирпичных прегородок с наружными кирпичными стенами, перекрытиями, а так же деталь примыкания армированной кирпичной перегородки к дверному проёму, детали заделки швов и зазоров.

2.2. И разработаны детали крепления гипсобетонных перегородок толщиной 80мм и сдвоенных гипсобетонных перегородок с воздушным зазором 40мм.

2.3. Соединение сдвоенных гипсобетонных перегородок между собой осуществляется с помощью монтажных соединительных и накладных изделий прибиваемых с двух сторон гвоздями ГОСТ 4028-63.

2.4. Панели гипсобетонных перегородок устанавливаемые в зданиях с высотой 3.3м крепятся в 2-х точках на расстоянии 750мм от верха и низа панелей, а панели перегородок устанавливаемые в зданиях с высотой этажа 3.6м и 4.2м имеют

Изм	№№ уч	Лист	№ докум.	Дата	Подп	Фамилия

Нач. отд.	Бунич	[signature]	12.90
Гл. констр.	Бунич	[signature]	12.90
ГАП	Шерохин	[signature]	12.90
Проверил	Лопатина	[signature]	12.90
Разработ.	Лопатина	[signature]	12.90
Исполнил	Лопатина	[signature]	12.90
Н. контр.	Щегорин	[signature]	12.90

2.030 КЛ-1 5 00П3

Пояснительная записка

Стадия	Лист	Листов
Р	1	5

ЛЕННИИПРОЕКТ ОКУ

Согласовано

Взам. инв. №

Подпись и дата

Инв. № подл.

КЛ

дополнительное третье крепление посередине высоты панели. при этом панели перегородок длиной до 1,5м имеют одно крепление к перекрытию, свыше 1,5м до 4-х м – два крепления, свыше 4,0м – не менее трёх креплений с расстоянием между креплениями не более 1,5м.

2.5. перегородки, устанавливаемые поперёк плит перекрытий, крепятся с помощью монтажных накладных деталей, заанкеренных в швах между плитами.

2.6. перегородки, устанавливаемые вдоль плит перекрытий крепятся при помощи болтов, пропускаемые через пустоты плит, уголков, скоб, пристреливаемых дюбелем-гвоздем к перекрытию.

2.7. в панелях гипсобетонных перегородок до монтажа следует вырезать пазы глубиной 10мм 70х100 для скрытого размещения монтажных накладных изделий.

2.8. закладные монтажные изделия выполняются из гнутой полосовой стали ГОСТ 103-76. ГОСТ 6009-74.

2.9. крепление гипсобетонных перегородок к наружным кирпичным стенам выполняется как правило путём забивки "ерша". в альбоме разработаны и другие варианты, включающие пристрелку дюбелем-гвоздём пластин, уголков, скоб.

2.10. панели перегородок устанавливаются на междуэтажные перекрытия по слою раствора, равномерно распределённого по всей площади опирания перегородки.

2.11. при исполнении сопряжений армированных кирпичных перегородок необходимо:

- перегородки выполнить из эффективного кирпича,
- армирование кирпичной стены производится в процессе возведения стены с шагом 530мм по горизонтали и вертикали для стен толщиной 65мм. для кирпичных стен толщ. 120мм армирование по горизонтали выполняется с шагом по проекту.
- вертикальные и горизонтальные стержни связать между собой вязальной проволокой в каждом пересечении.

Инв.№ подл. | Подпись и дата | Взам.инв.№

Изм.	Кол.уч.	Лист	№докум.	Дата	Подп.	Техника

- монтаж кирпичных армированных перегородок к перекрытию производят путём заведения стержней в швы между панелями перекрытий (в случае совпадения шва с осью стены).
В случае поперечного положения армированной кирпичной стены к панелям перекрытий в панелях по месту высверливается отверстие под штыри монтажных элементов.
- можно армированную кирпичную стену толщ.65 или 120мм зафиксировать уголками с двух сторон перегороки путём пристрелки дюбелем-гвоздём стальных уголков к панелям перекрытий.

3. указания по монтажу.

3.1. Монтаж панелей гипсобетонных перегородок следует выполнять в соответствии с рабочими чертежами конкретных проектов.

3.2. Во время монтажа панели перегородк до окончательного их крепления к элементам здания раскрепляются временными связями.

3.3. Отклонение панелей перегородок от проектного положения по вертикали не должно превышать 10мм. Относительное смещение наружных поверхностей состыковываемых панелей в вертикальной стене не должно превышать 2мм.

3.4. Пристрелку дюбелей-гвоздей производить монтажно-поршневым пистолитом ПЦ-52-1 в соответствии с требованиями "Инструкции по применению пороховых инструментов при производстве монтажных и специальных работ" ВСН 410-80 ММСС СССР.

3.5 Панели перегородок монтировать до устройства перекрытия вышележащего этажа. Наружные стены должны быть возведены до установки перегородок.

3.6. Элементы крепления панелей перегородок к перекрытию при установке перегородок вдоль шва плит устанавливаются в швы плит перекрытий одновременно с их монтажом.

3.7. установку крепёжных элементов в сплошные панели перекрытий производить в гнёзда, высверленные в перекрытии по месту.

Изм	№№ уч.	Лист	№№ докум.	Дата		Фамилия

Инв.№ подл. | Подпись и дата | Взам. инв.№

2.030 КЛ-1 5 ПЗ

Лист 3

3.8. После крепления монтажных изделий в местах сопряжения и установки панели перегородки в проектное положение, свободные концы монтажных изделий отогнуть под прямым углом, после чего оба конца монтажного изделия закрепить гвоздями к перегородке.

3.9. Монтажные изделия после их изготовления должны быть покрыты антикоррозийным покрытием в соответствии с требованиями главы СНиП 2.03.11-85.

3.10. Для обеспечения звукоизоляции перегородок все вертикальные и горизонтальные стыки тщательно проконопатить паклей или минеральной ватой, смоченной в гипсовом молоке и промазать гипсовым раствором марки 25, конопатку уплотнить на 15-20мм с каждой стороны, одновременно с лицевой обработкой швов производят подмазку отдельных околов, выбоин, расшивку трещин, заполнение раствором швов в местах установки изделий.

3.11. Отделанные или проклеить полосами ткани (серпянкой, марлей, миткалем и т.д.), тщательно зашпаклевать под покраску.

4. Указания по применению при проектировании.

4.1. Варианты сопряжения перегородок, перекрытий, монтажные изделия, приведённые в настоящей серии, являются материалами рекомендуемыми для проектирования и к конкретным проектам не прилагаются.

4.2. При необходимости в конкретных проектах зданий могут быть разработаны дополнительные узлы сопряжения гипсобетонных и кирпичных перегородок.

Инв.№ подл. | Подпись и дата | Взам.инв.№

Изм.	Кол.уч.	Лист	№ докум.	Дата	Подп.	Фамилия

5. Условные обозначения.

5.1. НГ – кирпичная наружная стена
ПК – панель перекрытия пустотная
ПГ – перегородка гипсобетонная
КП – кирпичная стена
П – панель перекрытия сплошная

5.2. Графическое обозначение материалов принято по ГОСТ 2.306-69.

6. Перечень нормативно-технической документации, обязательной для руководства при монтаже.

ГОСТ 6009-74	сталь стальная горячекатаная
ГОСТ 103-76	полоса стальная горячекатаная сортамент.
ГОСТ 5781-82	арматурная сталь АI
ГОСТ 4028-63	гвозди строительные
ГОСТ 14098-85	соединения сварные арматуры и закладных изделий.
ГОСТ 52644-80	ручная дуговая сварка
ГОСТ 8684-86	древесина хвойных пород
ТУ 14-4-1141-81	дюбель-гвоздь
СНиП III-4-80	техника безопасности в строительстве
СНиП 2.03.11-85	защита строительных конструкций от коррозии.
СНиП III-21-73	правила производства и приёмки работ.

Инв.№ подл. | Подпись и дата | Взам.инв.№

Изм	Кол.уч.	Лист	№докум.	Дата	Подп	Фамилия

2.030 КЛ-1 5 ПЗ

Лист 5

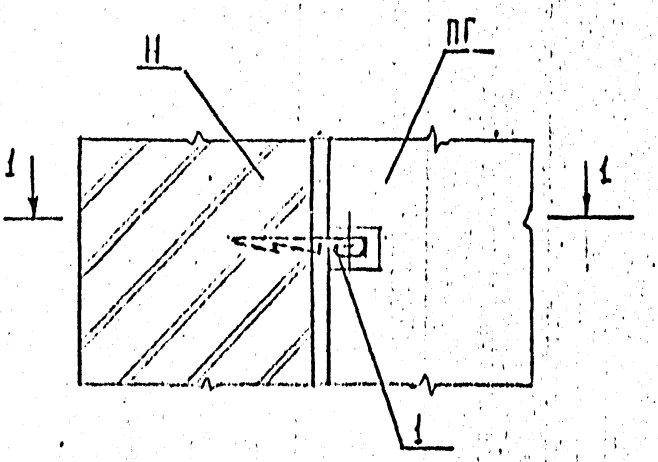

1-1

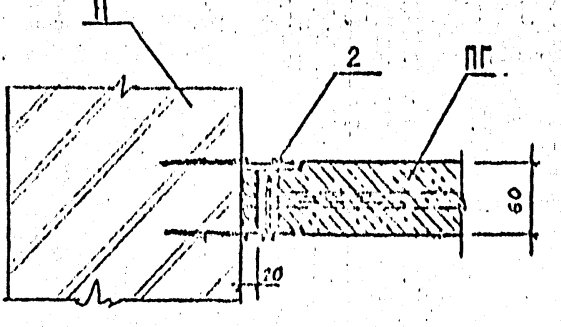

Изм	№ уч.	Лист	№ докум.	Дата	Подп.	Фамилия

Нач.отд.	[illegible]	[illegible]	[illegible]
Гл.констр.	[illegible]	[illegible]	[illegible]
ГАП	[illegible]	[illegible]	[illegible]
Провер.	[illegible]	[illegible]	[illegible]
Разработ.	[illegible]	[illegible]	[illegible]
Исполн.	[illegible]	[illegible]	[illegible]
Н.контр.	[illegible]	[illegible]	[illegible]

2,030 КЛ-1 5 01,00СБ

Крепление перегородок к наружным стенам при помощи „ершей"

Стадия	Лист	Листов
Р	1	2

ЛЕННИИПРОЕКТ ОКУ

Т-583

Форма 11

Формат	Зона	Поз.	Обозначение	Наименование	Кол.	Примеч.
				Документация		
А4			2.030 КЛ-1 5 01.00 СБ	Сборочный чертеж		
				Детали		
БЧ		1		Закреп. „срщ" ℓ=150 мм	2	Изготав. КМЗ ГАС
				Стандартные изделия		
		2		Гвозди К 2,5×60	2	
				ГОСТ 4028-63		

Изм	№ уч.	Лист	№ докум.	Дата	Подп.	Фамилия

2.030 КЛ-1 5 01.00 СБ

Лист 2

Взам. инв. №

Подпись и дата

Инв. № подл.

Т-584

Формат 11

КЛ

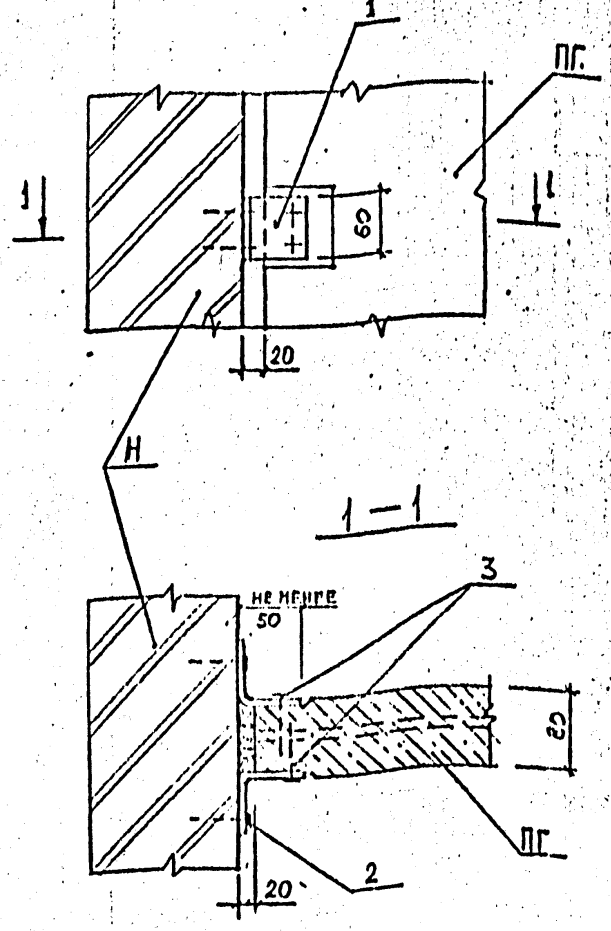

Изм	№ уч.	Лист	№ докум.	Дата	Подп.	Фамилия

Гл.конст.	Бунич		12.90
Гл.конст.	Бунич		12.90
ГАП	Шерохин		12.90
Пролер.	Лопатина		12.90
Разработ.	Лопатина		12.90
Исполни.	Лопатина		12.90
Н.контр.	Шерохин		12.90

2.030 КЛ-1 5 02.00СБ

Крепление перегородок к наружным стенам при помощи пристрелки пластины дюбелем-гвоздем. Вар. 1

Стадия	Лист	Листов
Р	1	2

ПЕННИИПРОЕКТ ОКУ

Т-583

Форма 11

КЛ

Формат	Зона	Поз.	Обозначение	Наименование	Кол.	Примеч.
				Документация		
А4			2.030 КЛ-1 5 02.00СБ	Сборочный чертеж		
				Детали		
А4		1	2.030 КЛ-1 5 41	ИМ-1	2	
				Стандартные изделия		
		2		Дюбель-гвоздь ДГ4,5×60 ТУ 14-4-1141-81	4	
		3		Гвозди К 2,5×60 ГОСТ 4028-63	4	

Инв. № подл. | Подпись и дата | Взам. инв. №

Изм.	№ уч.	Лист	№ докум.	Дата	Подп.	Фамилия

2.030 КЛ-1 5 02.00СБ

Лист 2

Формат 11

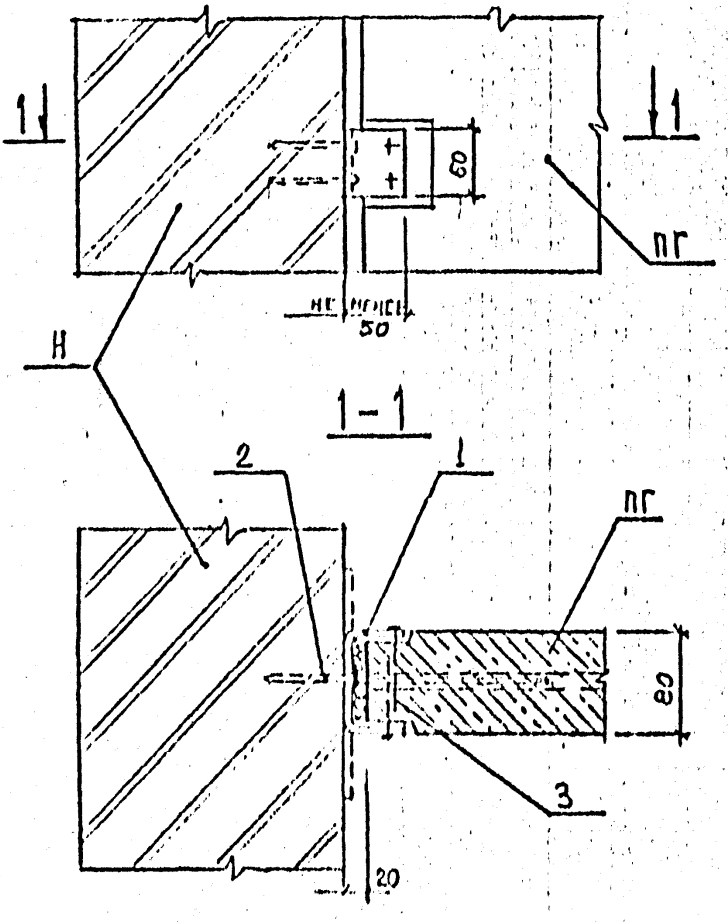

Изм	№ уч.	Лист	№ докум	Дата	Подп.	Фамилия

Рассчитал	Бунич	[signature]	[illegible]
Гл. конст.	Бунич	[signature]	[illegible]
Гл. ап.	[illegible]	[signature]	[illegible]
Проверил	[illegible]	[signature]	[illegible]
Разработал	[illegible]	[signature]	[illegible]
Исполнил	[illegible]	[signature]	[illegible]
Н. контр.	[illegible]	[signature]	[illegible]

2.030 КЛ-1 5 03.00 СБ

Крепление перегородок к наружным стенам при помощи пристрелки пластины дюбелем-гвоздем. Вар. 2

Стадия	Лист	Листов
Р	1	2

ЛЕНИНИПРОЕКТ ОКУ

Т-583

Форма 11

11

Формат	Зона	Поз.	Обозначение	Наименование	Кол.	Приме.
				Документация		
А4			2.030 КЛ-1 5 03,00СБ	Сборочный чертеж		
				Детали		
А4		1	2.030 КЛ-1 5 42	ИМ-2	1	
				Стандартные изделия		
		2		Дюбель-гвоздь ДГ-1,5×60	2	17г
				ТУ 14-4-1141-81		
		3		Гвозди К 2,5×60	4	
				ГОСТ 4028-63		

Инв.№ подл. | Подпись и дата | Взам.инв. №

Изм.	Кол. уч.	Лист	№докум.	Дата	Подп.	Фамилия

2.030 КЛ-1 5 03.00СБ

Лист 2

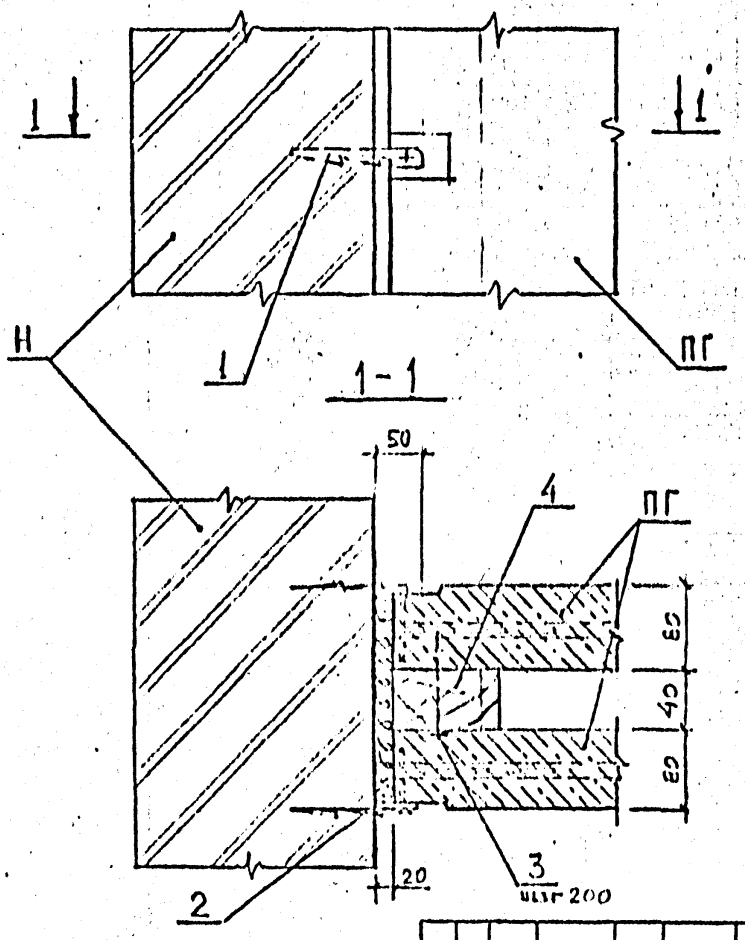

Изм.	№ уч.	Лист	№ докум.	Дата	Подп.	Фамилия

Нач. отд.	Бурич		12.90
Гл. констр.	Бурич		12.90
ГАП	Шерохин		12.90
Провер.	Лопатина		12.90
Разработ.	Лопатина		12.90
Исполн.	Лопатина		12.90
Н. контр.	Шерохин		12.90

2.030 КЛ-1 5 04.00 СБ

КРЕПЛЕНИЕ СДВОЕННЫХ ПЕРЕГОРОДОК К НАРУЖНЫМ СТЕНАМ ПРИ ПОМОЩИ „ЕРШЕЙ"

Стадия	Лист	Листов
Г	1	2

ЛЕННИИПРОЕКТ ОКУ

Т-583

Формат 11

КЛ

Формат	Зона	Поз.	Обозначение	Наименование	Кол.	Примечание
				Документация		
1.4			2.030 КЛ-1 5 04.00СБ	Сборочный чертеж		
				Детали		
5.4		1		Закреп - „ерш" ℓ=150	2	изготавл. КМЗ ГАС
5.4		4		Брус дерев. 100×40		по [illegible]
				ГОСТ 8486-86		
				Стандартные изделия		
		2		Гвозди К2,5×60	2	
				ГОСТ 4028-63		
		3		Гвозди К4×100		с шагом 800 мм
				ГОСТ 4028-63		

Изм	№ уч.	Лист	№ докум.	Дата	Подп.	Фамилия

2.030 КЛ-1 5 04.00СБ

Лист 2

Взам.инв.№ | Подпись и дата | Инв.№ подл.

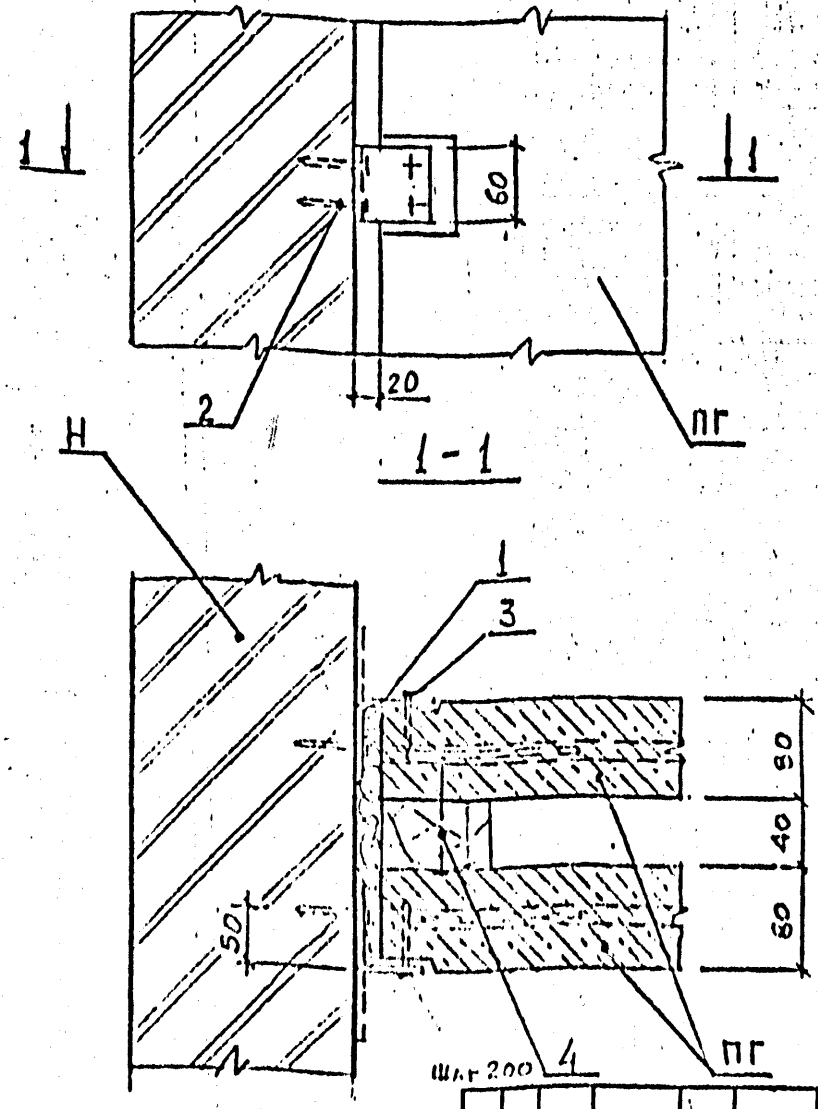

Изм	№ уч.	Лист	№ докум.	Дата	Подп.	Фамилия

Нач. отд.	Бунич		12.90
Гл. конст.	Бунич		12.90
ГАП	Е. Рохин		12.90
Провер.	Лопатина		12.90
Разработ.	Лопатина		12.90
Исполн.	Лопатина		12.90
Н. контр.	Шерохин		12.90

2.030 КЛ-1 5 . 05.00 СБ

Крепление сдвоенных перегородок к наружным стенам при помощи пристрелки пастины любелем-Гвоздем. Вар. 1

Стадия	Лист	Листов
Р	1	2

ЛЕННИИПРОЕКТ ОКУ

Формат 11

Т-583

11

Формат	Зона	Поз	Обозначение	Наименование	Кол.	Примечание
				Документация		
А4			2.030 КЛ-1 5 05.00СБ	Сборочный чертеж		
				Детали		
А4		1	2.030 КЛ-1 5 43	ИМ-4	4	
Б1		5		Брус дерев. 100×40		[illegible]
				ГОСТ 8486-86		
				Стандартные изделия		
		2		Дюбель-гвоздь ДГ 4,5×60	4	
				ТУ 14-4-1141-81		
		3		Гвозди К2,5×60	4	
				ГОСТ 4028-63		
		4		Гвозди К4×100		[illegible] 800 мм
				ГОСТ 4028-63		

Изм	№ уч.	Лист	№ докум.	Дата	Подп.	Фамилия

2.030 КЛ-1 5 05.00СБ

Лист 2

Взам. инв. №

Подпись и дата

Инв. № подл.

КЛ

Ф.[illegible] Ленинградсоюз Зак. 533 Тир. 100 Формат А4

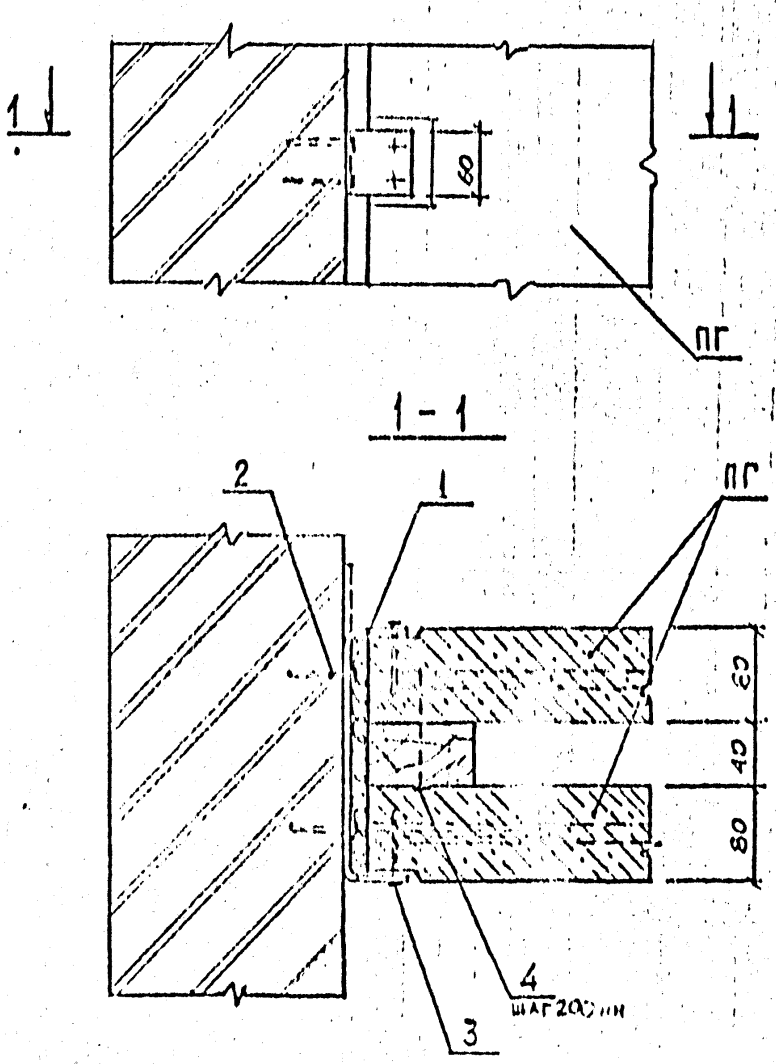

Изм.	№ уч.	Лист	№ докум.	Дата	Подп.	Фамилия

Нач.отд.	[illegible]	[illegible]	12.90
Гл.констр.	[illegible]	[illegible]	12.90
ГАП	Шерохин	[illegible]	12.90
Провер.	Лопатина	[illegible]	12.90
Разработ.	Лопатина	[illegible]	12.90
Исполнит.	Лопатина	[illegible]	12.90
Н.контр.	Шерохин	[illegible]	12.90

2.030 КЛ-[illegible] 5 06.00СБ

Крепление сдв[illegible]ных перегородок к н[illegible]ным стенам при п[illegible]щи пристрелки дюбел[illegible] [illegible]озден пластины. Вар[illegible]

Стадия	Лист	Листов
Р	1	2

ЛЕННИИПРОЕКТ ОКУ

Формат 11

Т-583

КЛ

Взам.инв.№ | Подпись и дата | Инв.№ подл.

Формат	Зона	Поз	Обозначение	Наименование	Кол.	Примечание
				Документация		
А4			2.030 КЛ-1 5 06.00СБ	Сборочный чертеж		
				Детали		
А4		1	2.030 КЛ-1 5 12,01	ИМ-3	1	
		5		Брус дерев, 100×40		по высоте перетороду
				ГОСТ 8486-86		
				Стандартные изделия		
		2		Дюбель-гвоздь ДГ4,5×60	4	
				ТУ 14-4-1141-81		
		3		Гвозди К25×60	4	
				ГОСТ 4028-63		
		4		Гвозди К4×100		с шагом 800 мм
				ГОСТ 4028-63		

Изм	№ уч.	Лист	№ докум.	Дата	Подп.	Фамилия

Взам. инв. №

Подпись и дата

Инв. № подл.

2.030 КЛ-1 5 06.00СБ

Лист 2

КЛ

Ф 9[illegible]-2 Ленинградпроект Зак. 533 Тир. 100 Формат А4

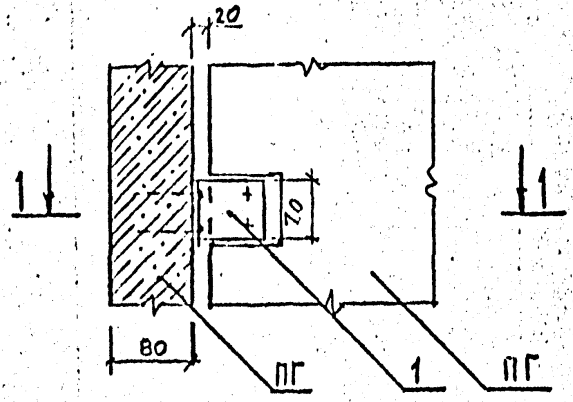

1-1

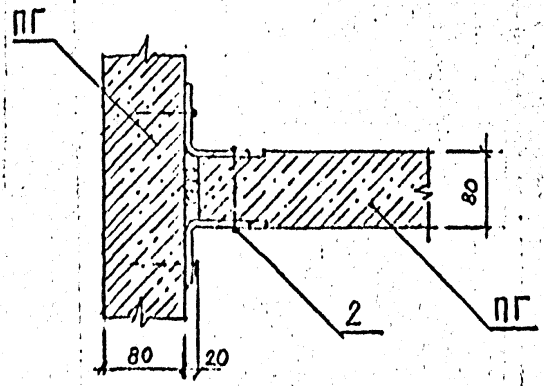

Изм.	№ уч.	Лист	№ докум.	Дата	Подп.	Фамилия

Нач. отд.	Бунич		12.90
Гл. констр.	Бунич		12.90
ГАП	Шерохина		12.90
Провер.	Ломатина		12.90
Разработ.	Ломатина		12.90
Н. контр.	Ломатина		12.90
Н. контр.	Шерохина		12.90

2.030 КЛ-1 5 07.00 СБ

Крепление перегородок

Стадия	Лист	Листов
Р	1	2

ЛЕННИИПРОЕКТ СКУ

Взам. инв. № | Подпись и дата | Инв. № подл.

Формат	Зона	Поз	Обозначение	Наименование	Кол.	Примечание
				Документация		
А4			2.030 КЛ-1 5 07.00СБ	Сборочный чертеж		
				Детали		
А4		1	2.030 КЛ-1 5. 41	ИМ-1	2	[illegible] 800 мм
				Стандартные изделия		
		2		гвозди К 2,5×60	8	
				ГОСТ 4028-63		

Изм	№ уч.	Лист	№ докум.	Дата	Подп.	Фамилия

2.030 КЛ-1 5 07.00СБ

Лист 2

Взам. инв. №

Подпись и дата

Инв. № подл.

КЛ

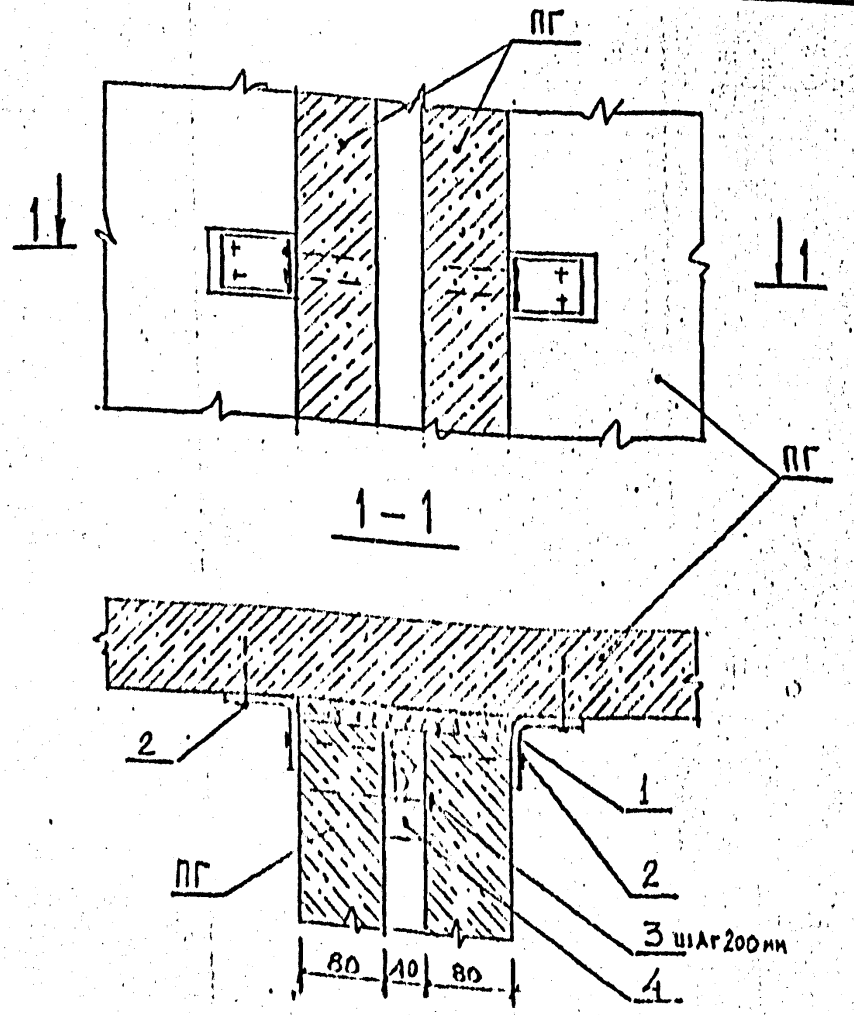

Изм	№ уч.	Лист	№ докум.	Дата	Подп.	Фамилия

Нач.отд.	Бунич		12.90
Гл.констр.	Бунич		12.90
ГАП	Шерохин		12.90
Провер.	Лопатина		12.90
Разработ.	Лопатина		12.90
Исполнил	Лопатина		12.90
Н.контр.	Шерохин		12.90

2.030 КЛ-1 5 08.00 СБ

Крепление сдвоенной перегородки к перегородке

Стадия	Лист	Листов
Р	1	2

ЛЕННИИПРОЕКТ ОКУ

Форма 11

КЛ

Формат	Зона	Поз.	Обозначение	Наименование	Кол.	Примечание
				Документация		
А4			2.030 КЛ-1 5 08.00СБ	Сборочный чертеж		
				Детали		
А4		1	2.030 КЛ-1 5.11	ИМ-1	2	С шагом 600 мм по высоте перегородки
БЧ		4		Брус дерев. 100×40 ГОСТ 8486-86		
				Стандартные изделия		
		2		Гвозди К 25×60 ГОСТ 4028-63		
		3		Гвозди К 4×100 ГОСТ 4028-63		

Инв.№ подл. | Подпись и дата | Взам.инв.№

Изм.	Кол. уч.	Лист	№ докум.	Дата	Подп.	Фамилия

2.030 КЛ-1 5 08.00СБ

Лист 2

КЛ

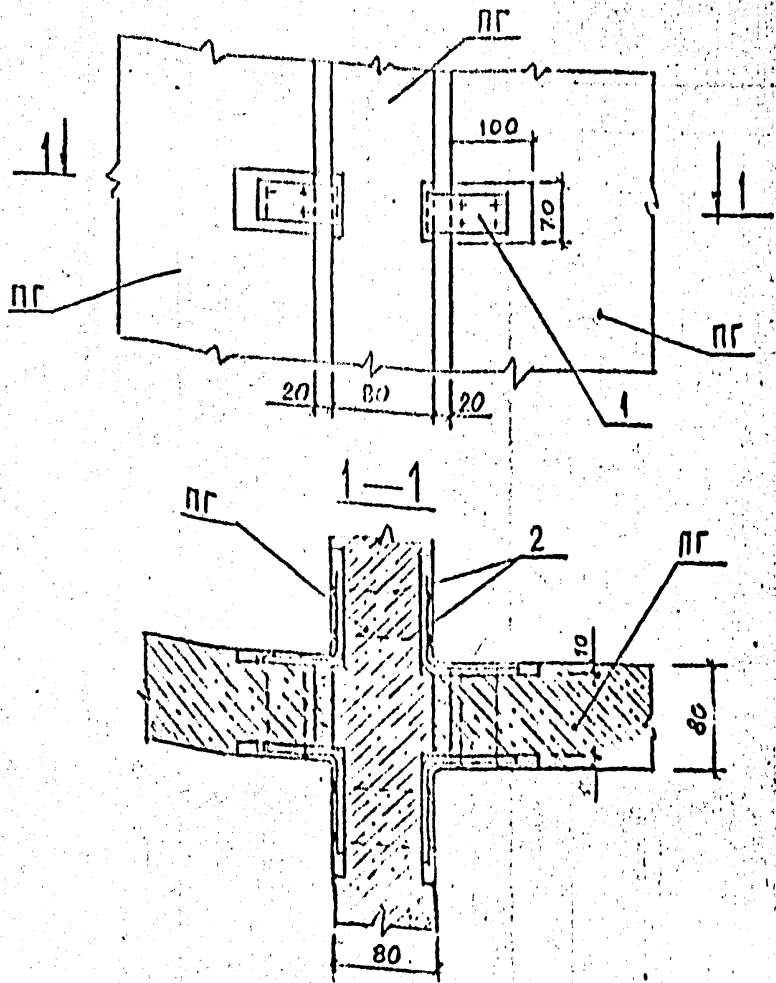

Изм.	№ уч.	Лист	№ докум.	Дата	Подп.	Фамилия

Нач.отд.	Сунич		12.90
Гл.инженер	Сунич		12.90
ГАП	Шерохин		12.90
Провер.	Лопатина		12.90
Разработ.	Лопатина		12.90
Исполнил	Лопатина		12.90
Н.контр.	Шерохин		12.90

2.030 КЛ-1 5 09.00 СБ

Крепление перегородок Х-образный стык

Стадия	Лист	Листов
Р	1	2

ЛЕННИИПРОЕКТ ОКУ

Инв.№ подл. | Подпись и дата | Взам.инв.№

Т-583

Формат А1

Формат	Зона	Поз.	Обозначение	Наименование	Кол.	Примечание
				Документация		
А4			2.030 КЛ-1 5 09.00СБ	Сборочный чертеж		
				Детали		
А4		1	2.030 КЛ-1 5.44	ИМ-5	4	
				Стандартные изделия		
		2		Гвозди К 2,5×60 ГОСТ 4028-63	32	

Изм	№ уч.	Лист	№ докум.	Дата	Подп.	Фамилия

2.030 КЛ-1 5 09.00СБ

Лист 2

Инв.№ подл. | Подпись и дата | Взам.инв.№

Т-920-2

Формат А4

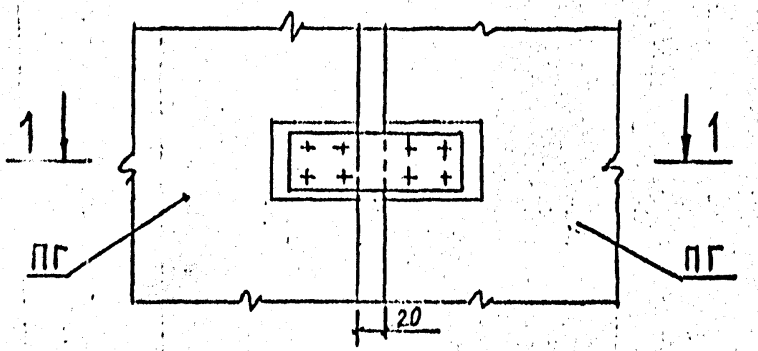

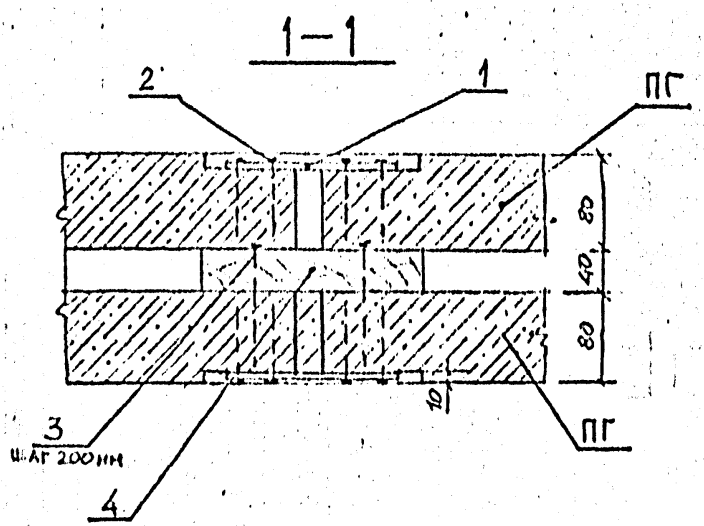

Изм	№ уч.	Лист	№ докум.	Дата	Подп.	Фамилия

Рач.отд.	Бунич		12.90
Гл.конст.	Бунич		12.90
ГАП	Шерохин		12.90
Провер.	Лопатина		12.90
Разработ.	Лопатина		12.90
Исполни.	Лопатина		12.90
Н.контр.	Шерохин		12.90

2,030 КЛ-1 5 10.00 СБ

Крепление сдвоенных перегородок в одной плоскости.

Стадия	Лист	Листов
Р	1	2

ЛЕННИИПРОЕКТ ОКУ

Формат 11

КЛ

Взам.инв.№ | Подпись и дата

-503

Формат	Зона	Поз.	Обозначение	Наименование	Кол.	Примечание
				Документация		
А4			2.030 КЛ-1 5 10.00СБ	Сборочный чертеж		
				Детали		
А4		1	2.030 КЛ-1 5 15	ИМ-6	2	
Б4		4		Брус дерев, 100×40		[illegible]
				ГОСТ 8486-86		
				Стандартные изделия		
		2		Гвозди К 2.5×60	16	
				ГОСТ 4028-63		
		3		Гвозди К 4×100		с шагом 200 мм
				ГОСТ 4028-63		

Изм	№ уч.	Лист	№ докум.	Дата	Подп.	Фамилия

2.030 КЛ-1 5 10.00СБ

Лист 2

Взам. инв. №

Подпись и дата

Инв. № подл.

КЛ

Ф 9[illegible]-2 Ленинградпроект Зак. 533 Тир. 100 Формат А4

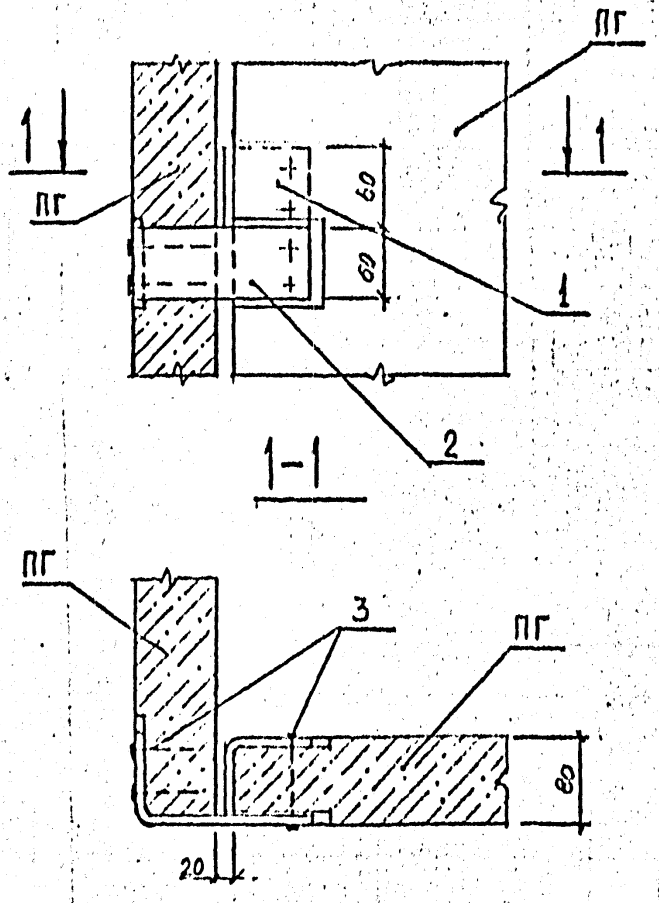

Изм.	Кол. уч.	Лист	№ докум.	Дата	Подп.	Фамилия

Нач. отд.	Сунич		12.90
Н. контр.	Сунич		12.90
ГАП	Шерохин		12.90
Провер.	Лопатина		12.90
Разработ.	Лопатина		12.90
Исполн.	Лопатина		12.90
Н. контр.	Шерохин		12.90

2.030 КЛ-1 5 11.00 СБ

Крепление перегородок
Угловой вариант №1

Стадия	Лист	Листов
Р	1	2

ЛЕННИИПРОЕКТ
ОКУ

Инв. № подл. | Подпись и дата | Взам. инв. №

Т-583

Формат А1

КЛ

Формат	Зона	Поз.	Обозначение	Наименование	Кол.	Примечание
				Документация		
Лч			2,030 КЛ-1 5 11.00 СБ	Сборочный чертеж		
				Детали		
Лч		1	2.030 КЛ-1 5.41	ИМ-1	1	[illegible]
Лч		2	2,030 КЛ-1 5.42	ИМ-3	1	
				Стандартные изделия		
		3		Гвозди К 2,5×60	6	
				ГОСТ 4028-63		

Взам.инв.№

Подпись и дата

Инв.№ подл.

Изм	№ уч.	Лист	№ докум.	Дата	Подп.	Фамилия

2,030 КЛ-1 5 11.00 СБ

Лист 2

КЛ

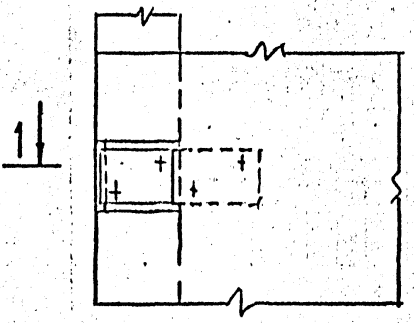

1—1

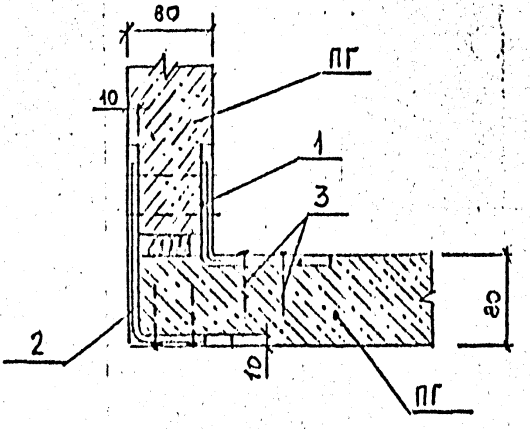

Изм.	Кол. уч.	Лист	№ докум.	Дата	Подп.	Фамилия

Нач. отд.	Булич		12,90
Гл. констр.	Булич		12,90
ГАП	Шерохин		12,90
Пров.	Лопатина		12,90
Разраб.	Лопатина		12,90
Исполн.	Лопатина		12,90
Н. контр.	Шерохин		12,90

2,030 КЛ-1 5 12,00СБ

Крепление перегородок. Угловой вариант №2

Стадия	Лист	Листов
Р	1	2

ПЕННИИПРОЕКТ ОКУ

Инв. № подл. | Подпись и дата | Взам. инв. №

Т-583

Формат А1

КЛ

Формат	Зона	Поз.	Обозначение	Наименование	Кол.	Примечание
				Документация		
А4			2.030 КЛ-1.5 12.00СБ	Сборочный чертеж		
				Детали		
А4		1	2.030 КЛ-1.5.11	ИМ-1	1	
А4		2	2.030 КЛ-1.5 12	ИМ-3	1	
				Стандартные изделия		
		3		Гвозди К 2,5×60 ГОСТ 4028-63	8	

Взам.инв.№ | Подпись и дата | Инв.№ подл.

Изм.	№ уч.	Лист	№ докум.	Дата	Подп.	Фамилия

2.030 КЛ-1 5 12.00СБ Лист 2

КЛ

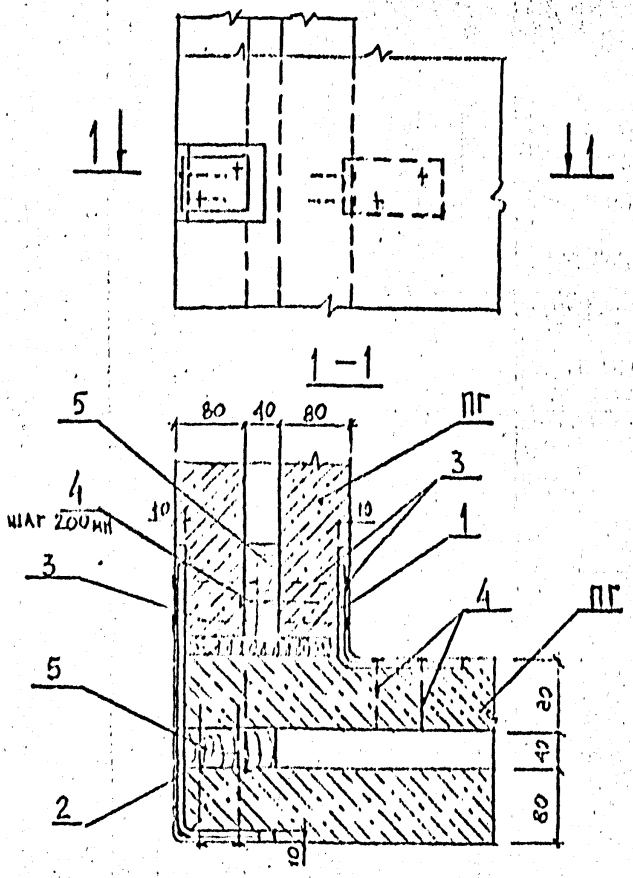

Изм	№ уч.	Лист	№ докум.	Дата	Подп.	Фамилия

Нач.отд.	Бунин		12.90
Гл.инжен.	Бунин		12.90
ГАП	Шерохин		12.90
Провер.	Лопатина		12.90
Разработ.	Лопатина		12.90
Исполн.	Лопатина		12.90
Н.контр.	Шерохин		12.90

2.030 КЛ-1 5 13.00СБ

КРЕПЛЕНИЕ СДВОЕННЫХ ПЕРЕГОРОДОК. УГЛОВОЙ ВАРИАНТ

Стадия	Лист	Листов
Р	1	2

ЛЕННИИПРОЕКТ ОКУ

Форма 11

КЛ

Формат	Зона	Поз.	Обозначение	Наименование	Кол.	Примечание
				Документация		
А4			2.030 КЛ-1 5 13.00СБ	Сборочный чертеж		
				Детали		
А4		1	2.030 КЛ-1 5.41	ИМ-1	1	
А4		2	2.030 КЛ-1 5.42	ИМ-3	1	
БЧ		5		Брус дерев. 100×40 ГОСТ 8684-86	2	На элемент конструкции
				Стандартные изделия		
		3		Гвозди К 2,5×60 ГОСТ 4028-63	8	
		4		Гвозди К 4×100 ГОСТ 4028-63		По количеству на листу

Инв.№ подл. | Подпись и дата | Взам.инв.№

Изм.	Кол. уч.	Лист	№ докум.	Дата	Подп.	Фамилия

2.030 КЛ-1 5 13.00СБ

Лист 2

К1

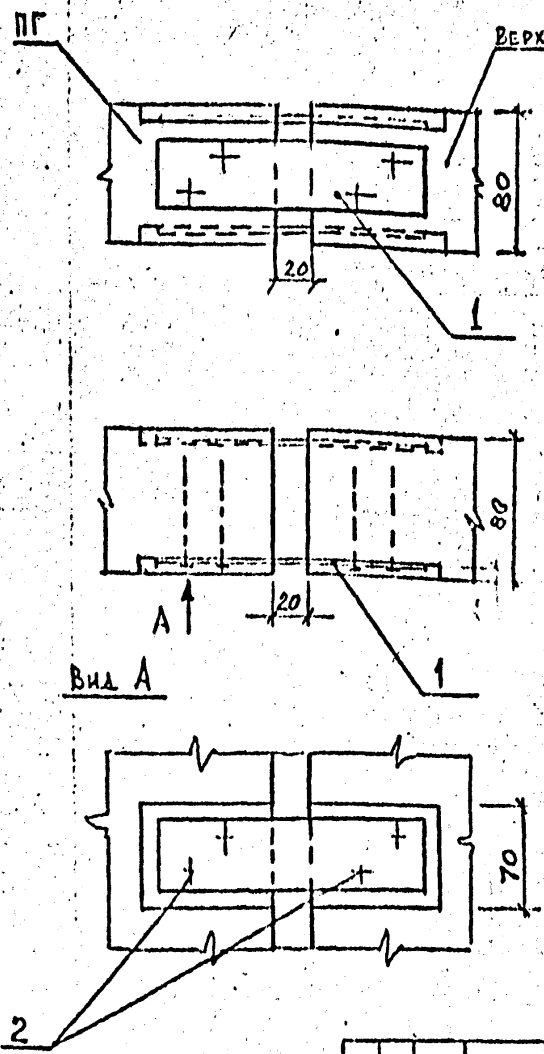

Изм	Кол. уч.	Лист	№ докум.	Дата	Подп.	Фамилия

Нач. отд.	Сынич		12.90
Гл. конструктор	Сынич		12.90
ГИП	Шепохин		12.90
Провер.	Ашатина		12.90
Разработ.	Ашатина		12.90
Исполнил	Ашатина		12.90
Н. контр.	Шепохин		12.90

2.030 КЛ-1 5 14.00СБ

Крепление перегородок, стыкующихся в одной плоскости

Стадия	Лист	Листов
Р	1	2

ЛЕННИИПРОЕКТ ОКУ

Инв. № подл. | Подпись и дата | Взам. инв. №

Т-583

Форма 11

КЛ

Формат	Зона	Поз	Обозначение	Наименование	Кол.	Примечание
				Документация		
А4			2.030 КЛ-1. 5 14.00СБ	Сборочный чертеж		
				Детали		
А4		1	2.030 КЛ-1.5 .15	ИМ-6	2	
				Стандартные изделия		
		2		Гвозди К 2,5×60 ГОСТ 4028-63	8	

Изм.	№ уч.	Лист	№ докум.	Дата	Подп.	Фамилия

2.030 КЛ-1 5 14.00СБ

Лист 2

Инв. № подл. | Подпись и дата | Взам. инв. №

Т-образный стык

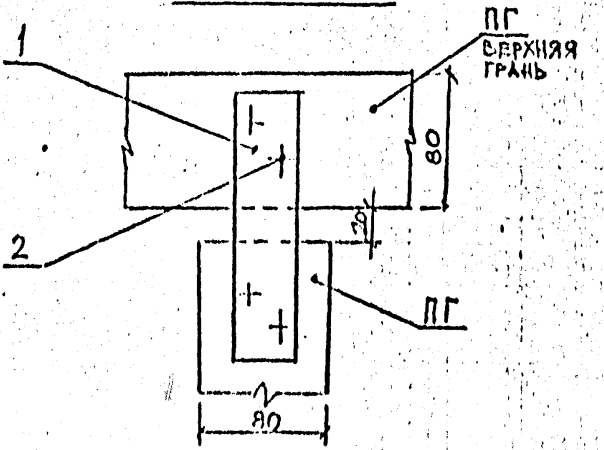

Г-образный стык

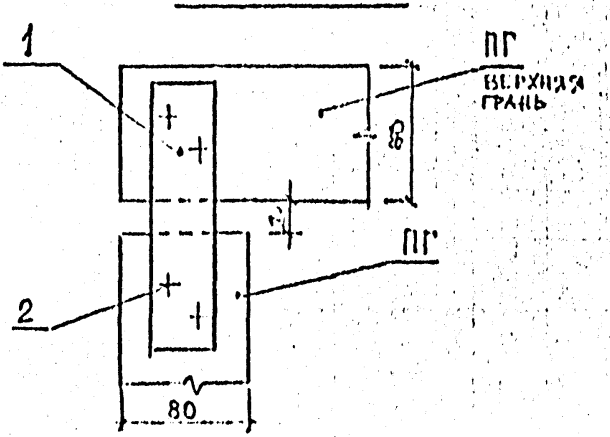

Изм.	Кол. уч.	Лист	№ докум.	Дата	Подп.	Фамилия

Гип			
Нач. отд.			
ГАП			
Провер.			
Разработ.			
Исполн.			
Инженер.			

2.230 КЛ-1 5 15.0085

Крепление перегородок: Т-образный стык, Г-образный стык

Стадия	Лист	Листов
Р	1	2

ЛЕННИИПРОЕКТ ОКУ

Т-583

Формат II

11

Зона	Поз.	Обозначение	Наименование	Кол.	Примечание
			Документация		
		2.030 КЛ-1. 5 15.00СБ	Сборочный чертеж		
			Детали		
	1	2.030 КЛ-1. 5. 45	ИМ-6	1	
			Стандартные изделия		
	2		Гвозди К25×60 ГОСТ 4028-63	4	

Изм.	Кол. уч.	Лист	№докум.	Дата	Подп.	Фамилия

2.030 КЛ-1 5 15.00СБ

Лист 2

Инв.№ подл. | Подпись и дата | Взам.инв.№

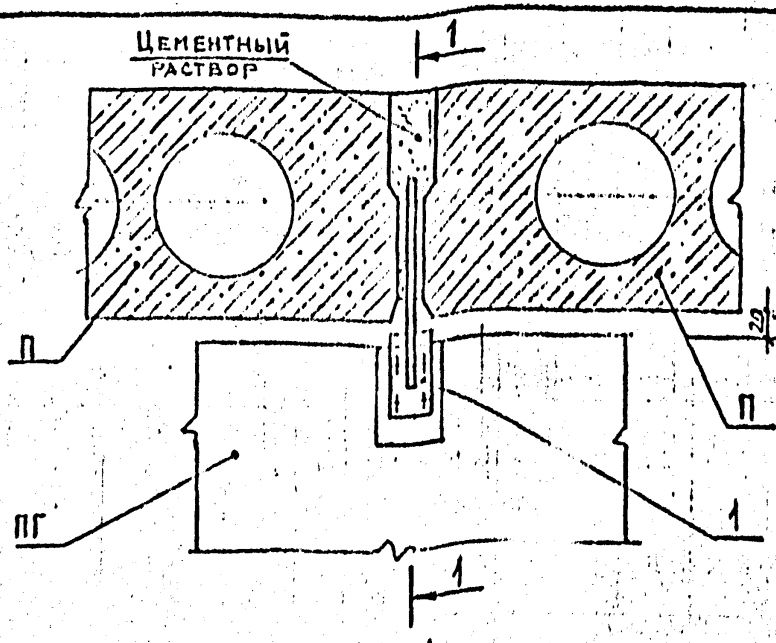

1-1

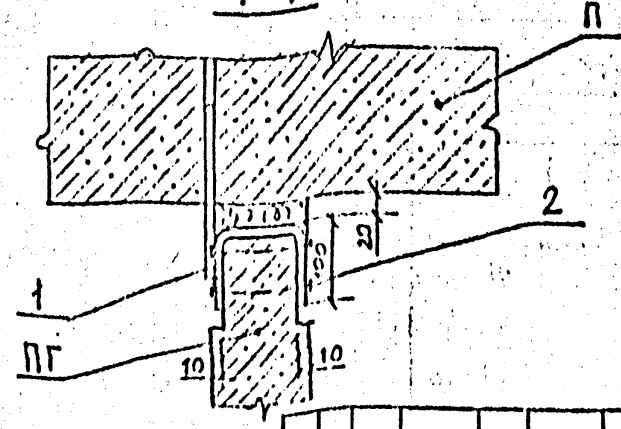

Изм	№ уч.	Лист	№ докум.	Дата	Подп.	Фамилия

Начальн.	[illegible]	[illegible]	12.90
Гл. конструктор	[illegible]	[illegible]	[illegible]
Гл. ин.	Щербакова	[illegible]	12.90
Провер.	Лопатина	[illegible]	12.90
Разработ.	Лопатина	[illegible]	12.90
Исполнит.	Лопатина	[illegible]	12.90
Н. контр.	[illegible]	[illegible]	12.90

2,030 КЛ-1 5 16,00СБ

Крепление перегородки к пустотной панели перекрытия при помощи скобы с анкером. Вариант 1

Стадия	Лист	Листов
Р	1	2

ЛЕННИИПРОЕКТ ОКУ

Инв. № подл. | Подпись и дата | Взам. инв. №

Т-583

Формат 11

21

Формат	Зона	Поз.	Обозначение	Наименование	Кол.	Примечание
				Документация		
А4			2.030 КЛ-1 5. 16.00СБ	Сборочный чертеж		
				Детали		
А4		1	2.030 КЛ-1,5 46.00СБ	ИМ-7	1	
				Стандартные изделия		
		2		Гвоздь К 2,5×60 ГОСТ 4028-63	4	

Взам.инв.№	Подпись и дата	Инв.№ подл.

Изм.	№ уч.	Лист	№ докум.	Дата	Подп.	Фамилия

2.030 КЛ-1 5 : 16.00СБ

Лист 2

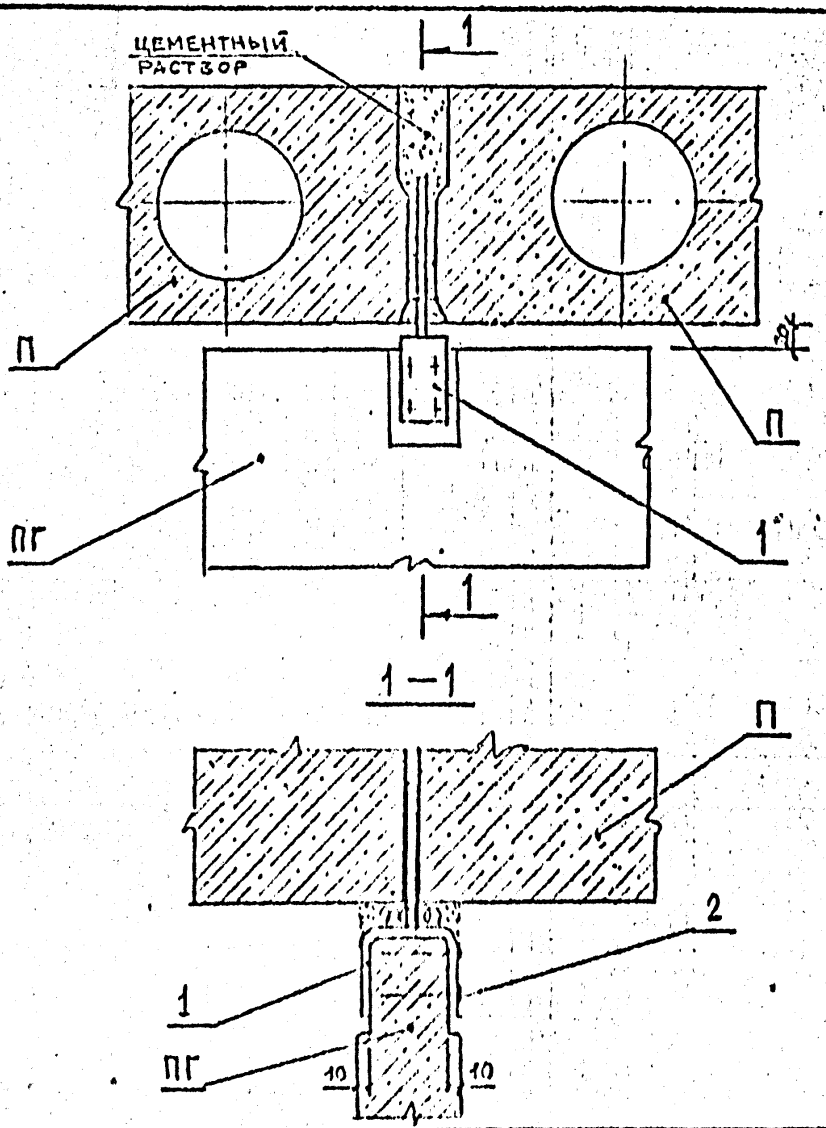

Изм	№ уч.	Лист	№ докум.	Дата	Подп.	Фамилия

Гл.инж.отд.	Бунич		12.[illegible]
Гл.инж.отд.	Бунич		12.[illegible]
ГАП	Шерохин		12.[illegible]
Провер.	Лопатина		12.[illegible]
Разработ.	Лопатина		12.[illegible]
Исполн.	Лопатина		12.[illegible]
Н.контр.	Шерохин		12.90

2.030 КЛ-1 5 17.00СБ

Крепление перегородки к пустотной панели перекрытий при помощи скобы с анкером. Вариант 2

Стадия	Лист	Листов
Р	1	2

ЛЕННИИПРОЕКТ ОКУ

Т-583

Форма 11

Взам. инв. № | Подпись и дата | Инв. № подл.

Формат	Зона	Поз.	Обозначение	Наименование	Кол.	Примечание
				Документация		
А4			2.030 КЛ-1 5 17.00СБ	Сборочный чертеж		
				Детали		
А4		1	2.030 КЛ-1. 5. 18.00СД	ИМ-8	1	
				Стандартные изделия.		
		2		Гвозди К 25×60 ГОСТ 4028-63	4	

Инв.№ подл. | Подпись и дата | Взам.инв.№

Изм.	Кол. уч.	Лист	№ докум.	Дата	Подп.	Фамилия

2.030 КЛ-1 5 17.00СБ

Лист 2

КЛ

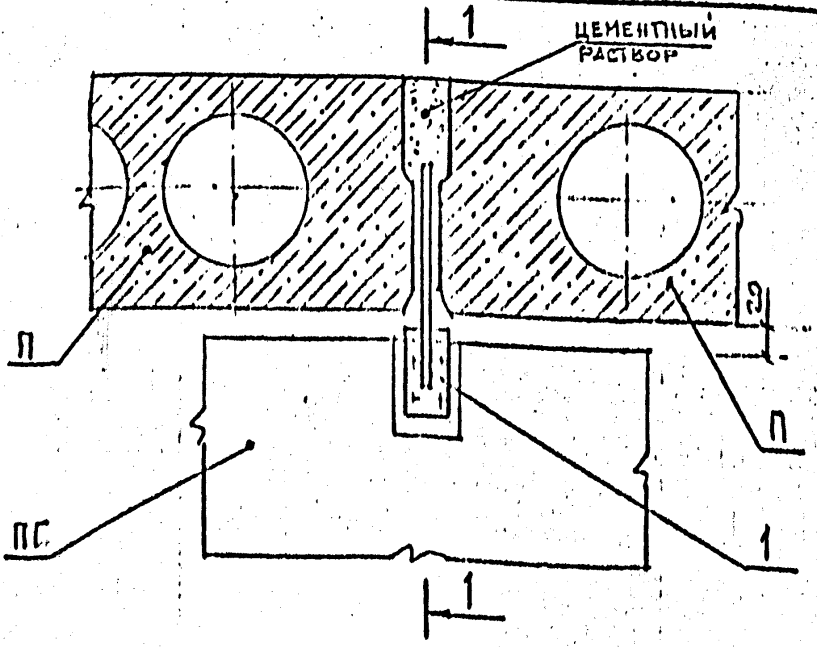

1-1

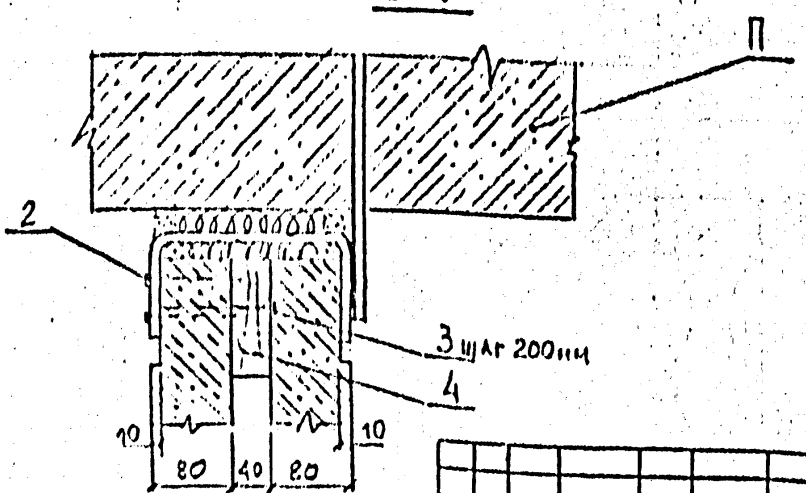

Изм	№ уч.	Лист	№ докум.	Дата	Подп.	Фамилия

Нач.отд.	Бунич		12.90
Гл.конст.	Бунич		12.90
ГАП	Шерохин		12.90
Провер.	Лопатина		12.90
Разработ.	Лопатина		12.90
Исполнил.	Лопатина		12.90
Н.контр.	Шерохин		12.90

2.030 КЛ-1 5 18.00СБ

Крепление сдвоенной перегородки к пустотной панели при помощи скобы с анкером. Вариант 1

Стадия	Лист	Листов
Р	1	2

ЛЕННИИПРОЕКТ ОКУ

Инв.№ подл. | Подпись и дата | Взам.инв.№

Формат 11

Т-583

Формат	Зона	Поз	Обозначение	Наименование	Кол.	Примечание
				Документация		
А11			2.030 КЛ-1 5 18.00СБ	Сборочный чертеж		
				Детали		
А4		1	2.030 КЛ-1 5 43.00СБ	ИМ-9	1	
Б,У		4		Брус дерев. 100×40		[illegible]
				ГОСТ 8486-86		
				Стандартные изделия		
		2		Гвозди К25×60	4	
				ГОСТ 4028-63		
		3		Гвозди К4×100		с шагом 200 мм
				ГОСТ 4028-63		

Взам. инв. №

Подпись и дата

Инв. № подл.

Изм	№ уч.	Лист	№ докум.	Дата	Подп.	Фамилия

2.030 КЛ-1 5 18.00СБ

Лист 2

КЛ

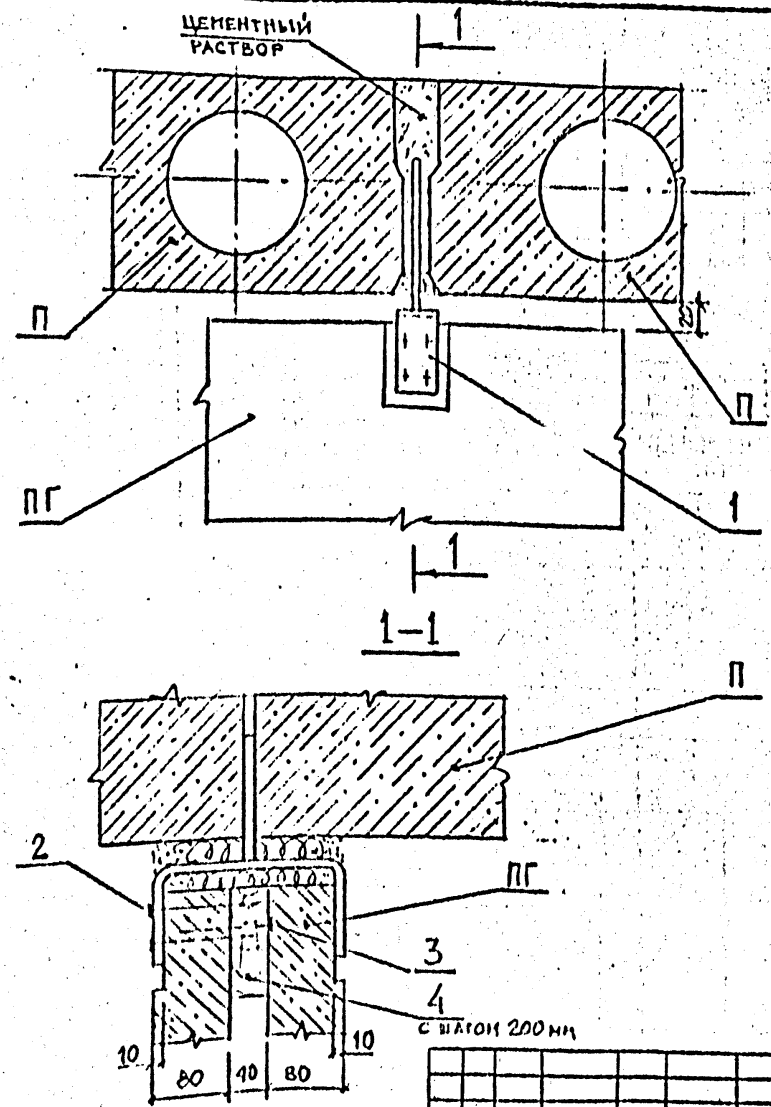

Изм.	Кол. уч.	Лист	№ докум.	Дата	Подп.	Фамилия

Нач. отд.	Бунич					
А. конс.	Бунич					
ГАП	Шерохин					
Пров.	Аникина					
Разраб.	Аникина					
Исполн.	Аникина					
Н. контр.	Шерохин					

2,030 КЛ-1 5 19.00 СБ

Крепление сдвоенной шпренгородки к пустотной панели при помощи скобы с анкерон. Вариант 2.

Стадия	Лист	Листов
Р	1	2

ЛЕННИИПРОЕКТ ОКУ

Формат А1

Инв. № подл. | Подпись и дата | Взам. инв. №

Т-583

Формат	Зона	Поз	Обозначение	Наименование	Кол.	Примечание
				Документация		
А4			2.030 КЛ-1 5 19.00СБ	Сборочный чертеж		
				Детали		
А4		1	2.030 КЛ-1 5 50.00СБ	ИМ-10	1	
БН		4		Брус дерев. 100×40		Наличие [illegible]
				ГОСТ 8486-86		
				Стандартные изделия		
		2		Гвозди К2,5×50	4	
				ГОСТ 4028-63		
		3		Гвозди К 4×100		С шагом 200 мм
				ГОСТ 4028-63		

Взам.инв. №

Подпись и дата

Инв.№ подл.

Изм	№ уч.	Лист	№ докум.	Дата	Подп.	Фамилия

2.030 КЛ-1 5 19.00СБ

Лист 2

КЛ

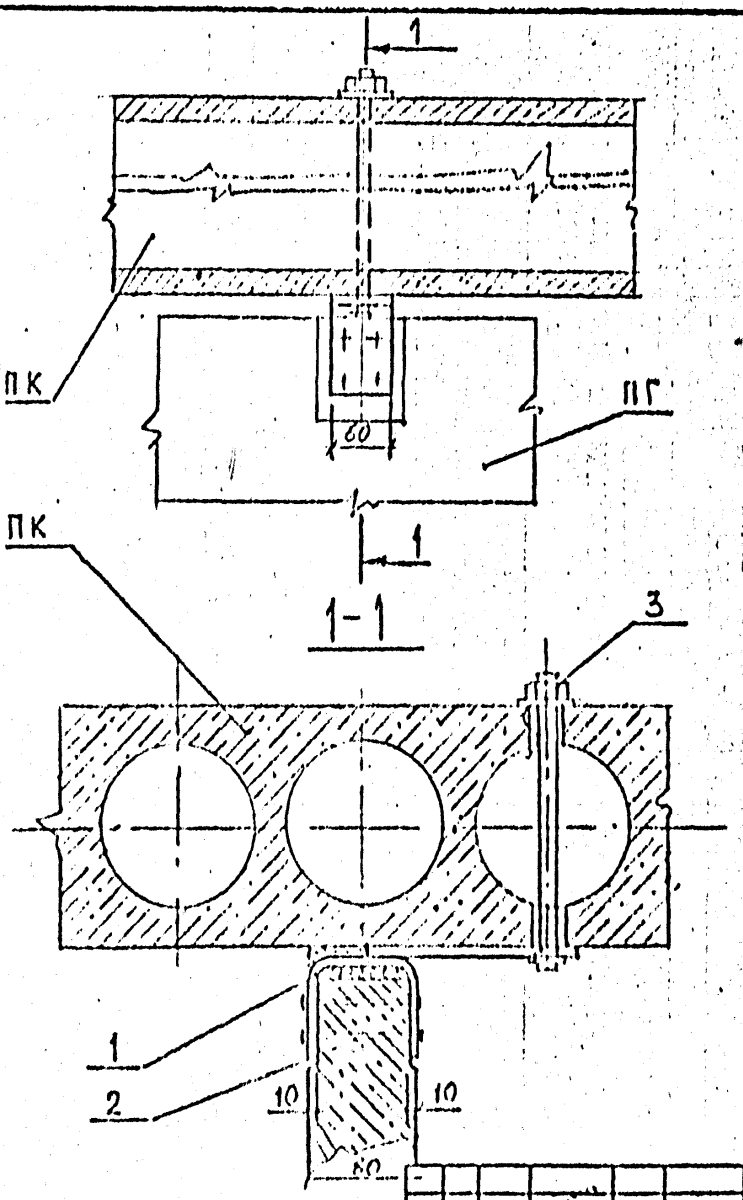

Изм	№ уч.	Лист	№ докум	Дата	Подп.	Фамилия

Разраб.	[illegible]	[illegible]	[illegible]
Гл.конст.	[illegible]	[illegible]	[illegible]
ГАП	Шерохин	[illegible]	[illegible]
Провер.	Лопатина	[illegible]	[illegible]
Разработ.	Лопатина	[illegible]	[illegible]
Исполн.	Лопатина	[illegible]	[illegible]
Н.контр.	Шерохин	[illegible]	[illegible]

2.030 КЛ-1 5 20.00СБ

Крепление перегородок к пустотной панели при помощи болтов и пластин.

Стадия	Лист	Листов
Р	1	2

ЛЕННИИПРОЕКТ ОКУ

Т-583

Формат 11

Формат	Зона	Поз.	Обозначение	Наименование	Кол.	Примечание
				Документация		
А4			2.030 КЛ-1 5. 20.00СБ	Сборочный чертеж		
				Детали		
А4		1	2.030 КЛ-1 5 51.00СБ	ПМ-13	1	
				Стандартные изделия		
		2		Гвозди К 2,5×60 ГОСТ 4028-63	8	
		3		Болт М12-260.36 ГОСТ 7798-70	1	

Инв.№ подл. | Подпись и дата | Взам.инв.№

Изм.	№ уч.	Лист	№ докум.	Дата	Подп.	Фамилия

2.030 КЛ-1 5 20.00СБ

Лист 2

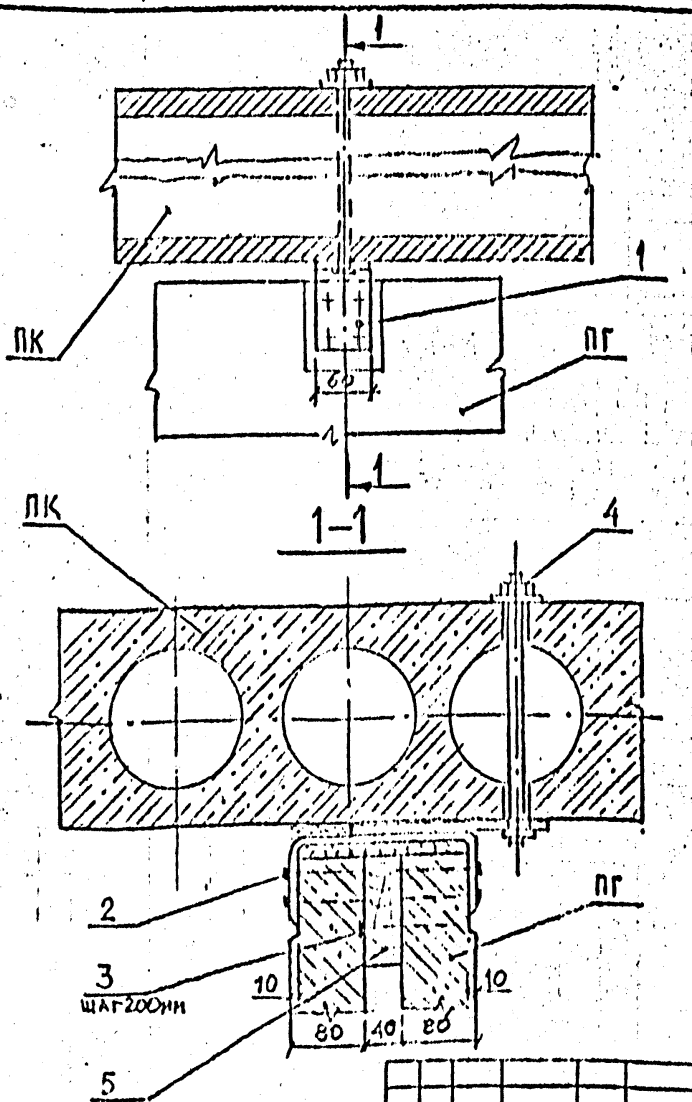

Изм.	Кол. уч.	Лист	№докум.	Дата	Подп.	Фамилия

Начальник	Бунич		12.90
Главный	Бунич		12.90
ГАП	Щеголихин		12.90
Провер.	Лопатина		12.90
Разработ.	Лопатина		12.90
Исполнил	Лопатина		12.90
Н.контр.	Щеголихин		12.90

2.030 КЛ-1 5 21.00СБ

Крепление сдвоенной перегородки к пустотной панели при помощи болтов и пластин.

Стадия	Лист	Листов
Р	1	2

ЛЕННИИПРОЕКТ ОКУ

Инв.№ подл. | Подпись и дата | Взам.инв.№

Формат 11

Т-583

КЛ

Формат	Зона	Поз	Обозначение	Наименование	Кол.	Примечание
				Документация		
А4			2.030 КЛ-1 5 21.00СБ	Сборочный чертеж		
				Детали		
А4		1	2.030 КЛ-1 5 53.00СБ	ИМ-15	1	
				Брус дерев. 100×40 ГОСТ 8486-86		по длине
				Стандартные изделия		
		2		Гвозди К2,5×60 ГОСТ 4028-63	8	
		3		Гвозди К4×100 ГОСТ 4028-63		с шагом 200 мм
		4		Болт М12-260.36 ГОСТ 7798-70	1	

Взам.инв. №

Подпись и дата

Инв.№ подл.

Изм	Кол.уч.	Лист	№докум.	Дата	Подп.	Фамилия

2.030 КЛ-1 5 21.00СБ

Лист 2

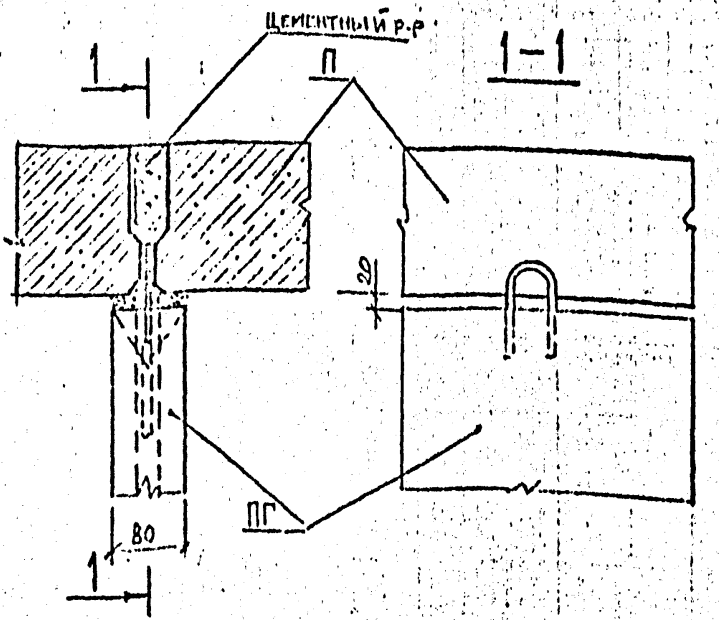

Изм.	Кол. уч.	Лист	№ докум.	Дата	Подп.	Фамилия

Нач. отд.	Бунич		12.93
Гл. констр.	Бунич		12.93
ГАП	Шерохин		12.93
Н. контр.	Лопатина		12.93
Разработ.	Лопатина		12.93
Н. контр.	Лопатина		12.93
Н. контр.	Шерохин		12.93

2.030 КЛ-1 5 . 22.00 СБ

Крепление перегородок к сплошным панелям перекрытий в шов при помощи строповочных петель

Стадия	Лист	Листов
Р	1	

ЛЕННИИПРОЕКТ АКУ

Инв. № подл. | Подпись и дата | Взам. инв. №

Т-503

Формат 11

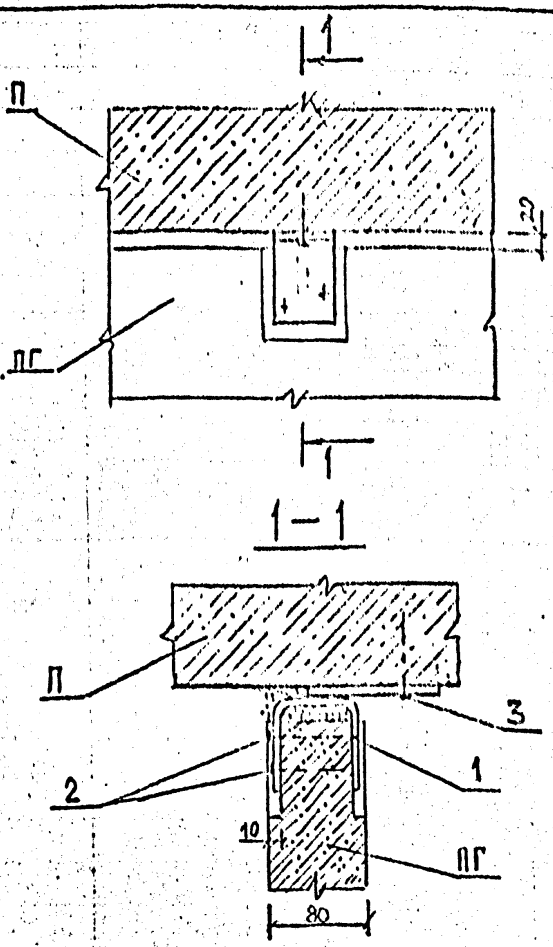

Согласовано

Инв.№ подл. | Подпись и дата | Взам.инв.№

Изм	№ уч.	Лист	№ докум.	Дата	Подп.	Фамилия

Нач.отд.	Бунич		12,90
Гл.конст.	Бунич		12,90
ГАП	Шерохин		12,90
Пролер.	Лопатина		12,90
Разработ.	Лопатина		12,90
Исполнил	Лопатина		12,90
Н.контр.	Шерохин		12,90

2,030 КЛ-1 5 23,00СБ

Крепление перегородок к сплошным панелям перекрытий при помощи пристрелки.

Стадия	Лист	Листов
Р	1	2

ЛЕННИИПРОЕКТ ОКУ

Т-583

Форма 11

К-1

Формат	Зона	Поз.	Обозначение	Наименование	Кол.	Примечание
				Документация		
А4			2.030 КЛ-1 5 23.00СБ	Сборочный чертеж		
				Детали		
А4		1	2.030 КЛ-1 5 54.00СБ	ИМ-16	1	
				Стандартные изделия		
		2		Гвозди К 2,5×60 ГОСТ 1028-63	4	
		3		Дюбель-гвоздь ДГ 1,5×60 ТУ 14-1-1141-81	2	

Изм.	Кол. уч.	Лист	№ докум.	Дата	Подп.	Фамилия

2.030 КЛ-1 5 23.00СБ

Лист 2

Инв. № подл. | Подпись и дата | Взам. инв. №

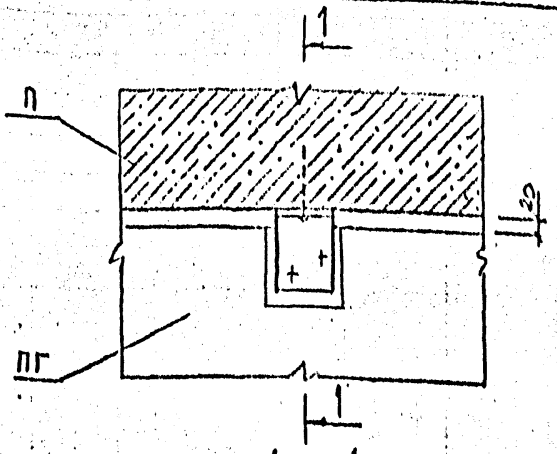

1 — 1

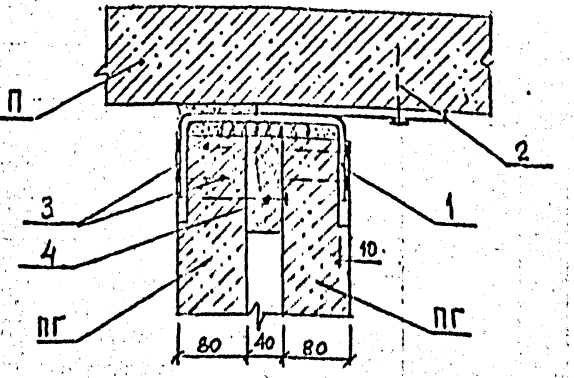

Изм	№ уч.	Лист	№ докум.	Дата	Подп.	Фамилия

Нач.отд.	Бунич		12.90
Гл.конструк.	Бунич		12.90
ГАП	Щерохин		12.90
Пролер.	Лопатина		12.90
Разработ.	Лопатина		12.90
Исполни.	Лопатина		12.90
Н.контр.	Щерохин		12.90

2.030 КЛ-1 5 24.00СБ

КРЕПЛЕНИЕ СДВОЕННЫХ ПЕРЕГОРОДОК К СПЛОШНЫМ ПАНЕЛЯМ ПЕРЕКРЫТИЙ ПРИ ПОМОЩИ ПРИСТРЕЛКИ.

Стадия	Лист	Листов
Р	1	2

ЛЕННИИПРОЕКТ ОКУ

Инв.№ подл. | Подпись и дата | Взам.инв.№

Т-583

Формат 11

КЛ

Формат	Зона	Поз.	Обозначение	Наименование	Кол.	Примечание
				Документация		
А4			2.030.КЛ-1 5 24.00СГ	Сборочный чертеж		
				Детали		
А4		1	2.030 КЛ-1 5 55.00СБ	ИМ-18	1	
БЧ		5		Брус дерев. 100×10 ГОСТ 8684-86		По длине панели
				Стандартные изделия		
		2		Дюбель-гвоздь ДГ4,5×60 ТУ 14-4-1141-81	1	
		3		Гвозди К 2,5×60 ГОСТ 4028-63	4	
		4		Гвозди К 4×100 ГОСТ 4028-63		С шагом 200 мм.

Инв.№ подл. | Подп. и дата | Взам.инв.№

Изм.	Кол. уч.	Лист	№ докум.	Дата	Подп.	Фамилия

2.030 КЛ-1 5 24.00СБ

Лист 2

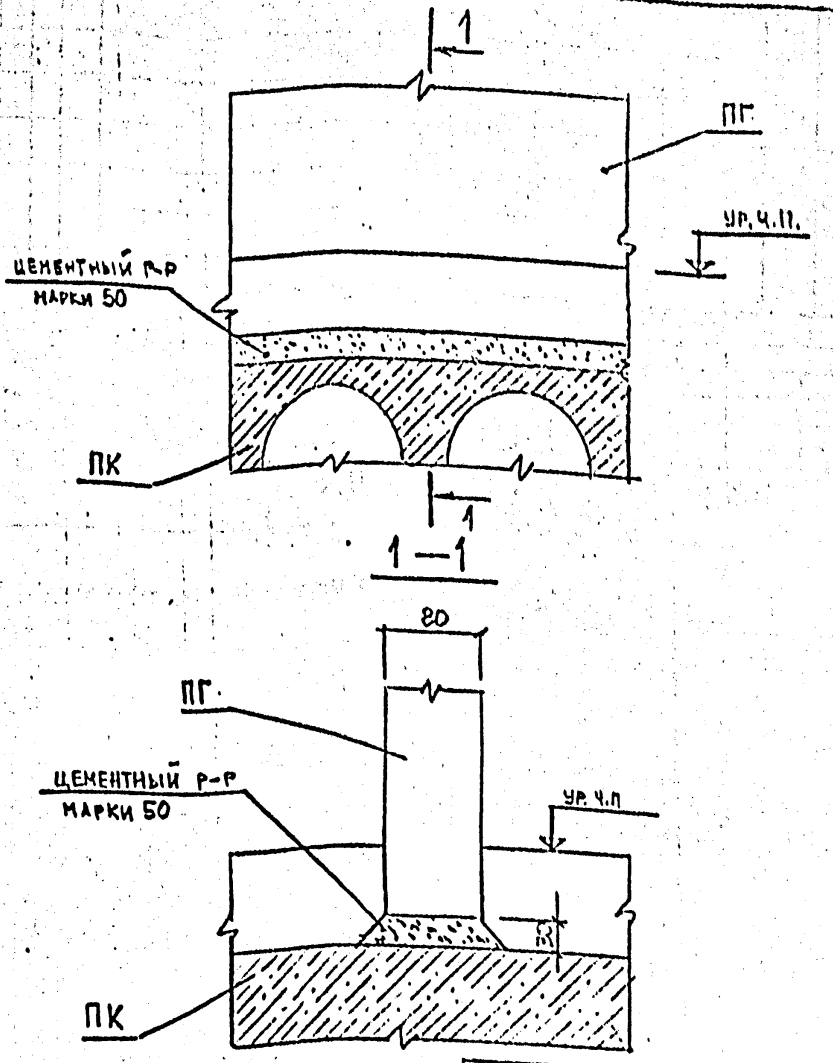

Изм	№ уч.	Лист	№ докум.	Дата	Подп.	Фамилия

Нач. отд.	Бунич		12.90
Гл. инженер	Бунич		12.90
ГАП	Шерохин		12.90
Провер.	Лопатина		12.90
Разработ	Лопатина		12.90
Исполнил	Лопатина		12.90
Н. контр.	Шерохин		12.90

2.030 КЛ-1 5 25.00 СБ

Опирание перегородки на перекрытие

Стадия	Лист	Листов
Р		1

ЛЕННИИПРОЕКТ ОКУ

Инв. № подл. | Подпись и дата | Взам. инв. №

Т-583

Формат А3

К-1

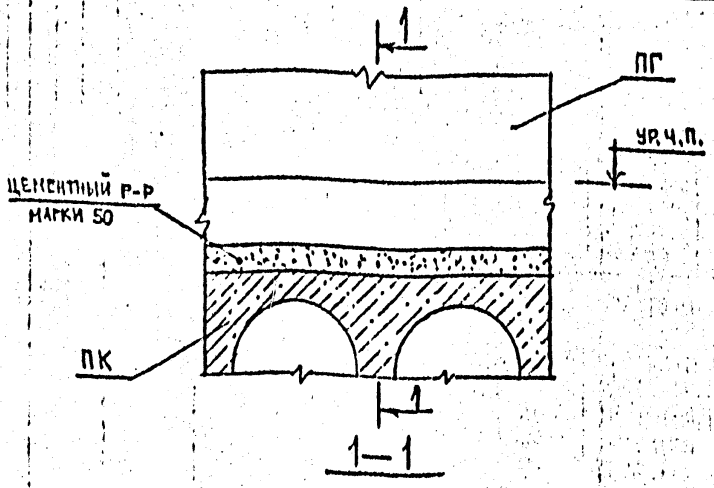

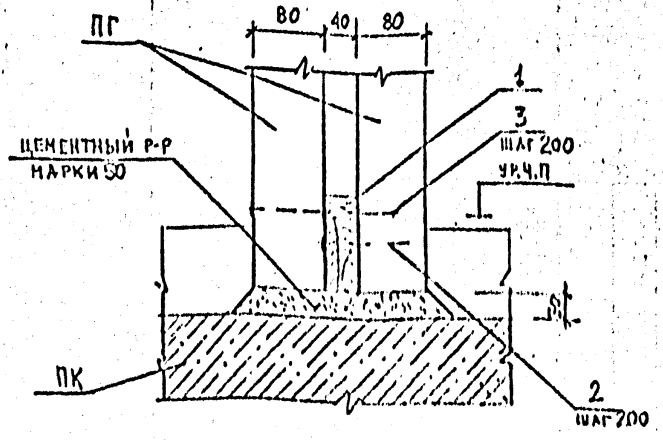

Изм.	№ уч.	Лист	№ докум.	Дата	Подп.	Фамилия

Нач.отд.	Бунич	[signature]	12.90
Гл.конст.	Бунич	[signature]	12.90
ГАП	Шерохин	[signature]	12.90
Провер.	Лопатина	[signature]	12.90
Разработ.	Лопатина	[signature]	12.90
Исполн.	Лопатина	[signature]	12.90
Н.контр.	Шерохин	[signature]	12.90

2.030 КЛ-1 5 26.00 СБ

Опирание сдвоенной перегородки на перекрытие

Стадия	Лист	Листов
Р	1	2

ЛЕННИИПРОЕКТ ОКУ

Формат 11

21

Формат	Зона	Поз.	Обозначение	Наименование	Кол.	Примечание
				Документация		
А4			2.030 КЛ-1 5 26.00СБ	Сборочный чертеж		
				Детали		
А4		1		Брус дерев. 100×40 ГОСТ 8824×86	1	ℓ=300
				Стандартные изделия		
		2		Гвозди К 25×60 ГОСТ 4028-63	2	
		3		Гвозди К 4×100 ГОСТ 4028-63	2	

Инв.№ подл. | Подпись и дата | Взам.инв.№

Изм.	№ уч.	Лист	№ докум.	Дата	Подп.	Фамилия

2.030 КЛ-1 5 26.00СБ

Лист 2

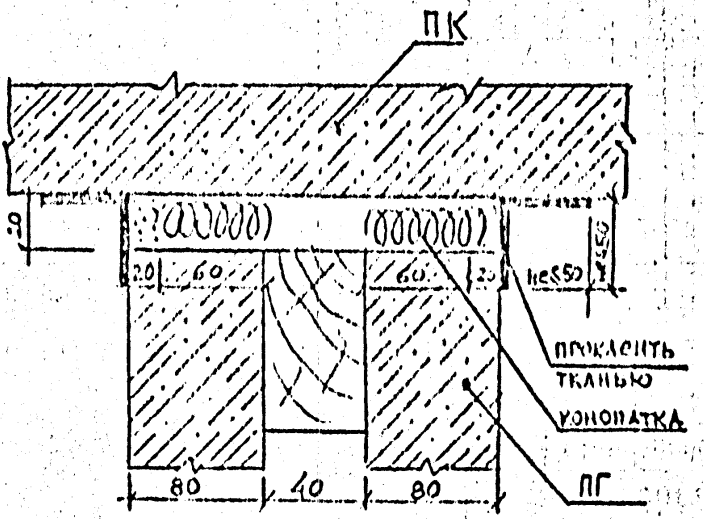

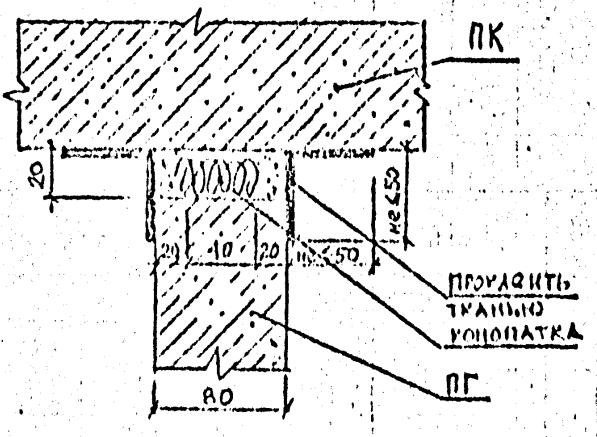

Изм	№ уч.	Лист	№ докум.	Дата	Подп.	Фамилия

Работа	Бунич	[signature]	12.90
Гл. конст.	Бунич	[signature]	12.90
ГАП	Щерохин	[signature]	12.90
Провер.	Лопатина	[signature]	12.90
Разработ.	Лопатина	[signature]	12.90
Исполнил	Лопатина	[signature]	12.90
Н. контр.	Щерохин	[signature]	12.90

2.230 КЛ-1 5 27.00 СБ

ЗАДЕЛКА СТЫКОВ ПЕРЕГОРОДОК С ПЕРЕКРЫТИЕМ

Стадия	Лист	Листов
Р		1

ГОЛЬНИИПРОЕКТ ОКУ

Формат 11

-583

41

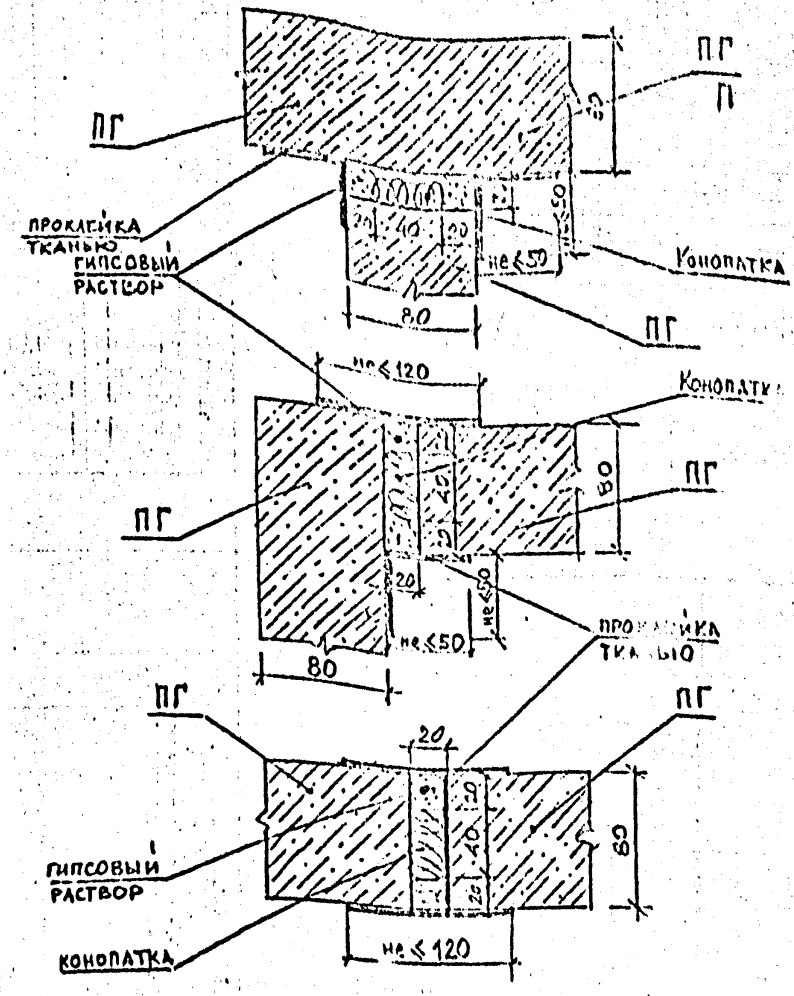

Согласовано

Взам.инв.№ | Подпись и дата | Инв.№ подл.

Изм.	Кол.уч.	Лист	№докум.	Дата	Подп.	Фамилия

Нач.отд.	Бунич		12.90
Гл.констр.	Бунич		12.90
ГАП	Шерохин		12.90
Пролер.	Копатина		12.90
Разработ.	Копатина		12.90
Исполнил	Копатина		12.90
Н.контр.	Шерохин		12.90

2.030 КЛ-1 5 28.00СБ

ЗАДЕЛКА СТЫКОВ ПЕРЕГОРОДОК

Стадия	Лист	Листов
Р	1	2

ЛЕННИИПРОЕКТ ОКУ

Т-583

Форма 11

КЛ

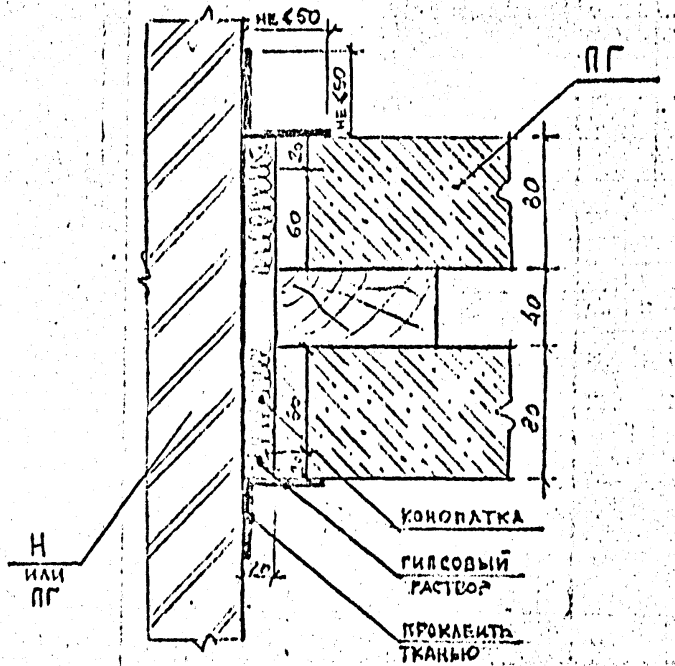

Изм.	Кол. уч.	Лист	№ докум.	Дата	Подп.	Фамилия

2.230 КЛ-1 5 28.00СБ

Лист 2

Инв. № подл. | Подпись и дата | Взам. инв. №

Т-504

Формат А1

Глухая перегородка

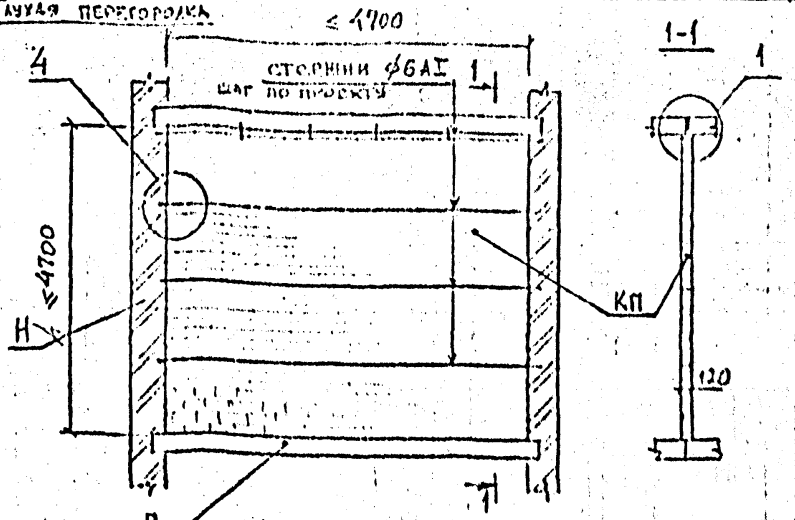

Перегородка с дверным проемом

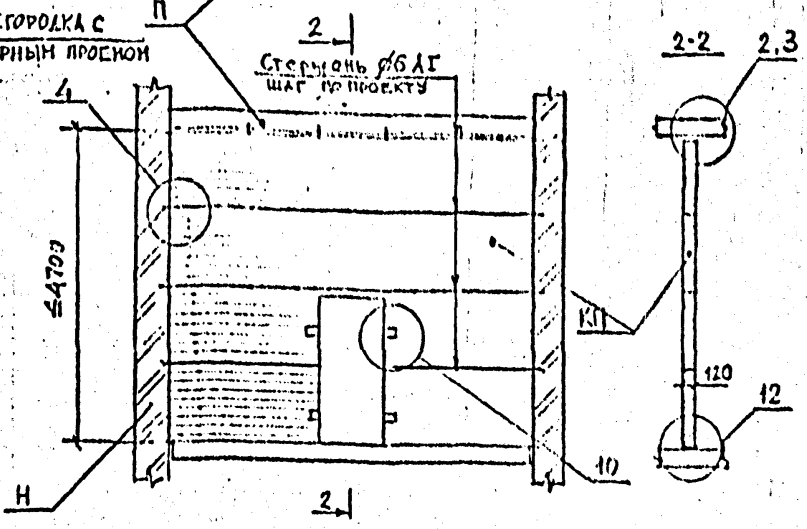

Изм.	Кол. уч.	Лист	№ докум.	Дата	Подп.	Фамилия

Нач. отд.	Бунич		12.90
Гл. констр.	Бунич		12.90
ГАП	Шерохин		12.90
Пролер.	Лопатина		12.90
Разработ.	Лопатина		12.90
Исполн.	Лопатина		12.90
Н. контр.	Шерохин		12.90

2.030 КЛ-1. 5 29.00 СБ

Крепление армированных кирпичных перегородок толщиной 120 мм
Глухая перегородка и перегородка с дверным проемом

Стадия	Лист	Листов
Р		1

ЛЕННИИПРОЕКТ ОКУ

Инв. № подл. | Подпись и дата | Взам. инв. №

Согласовано

Т-583

Форма № 11

21

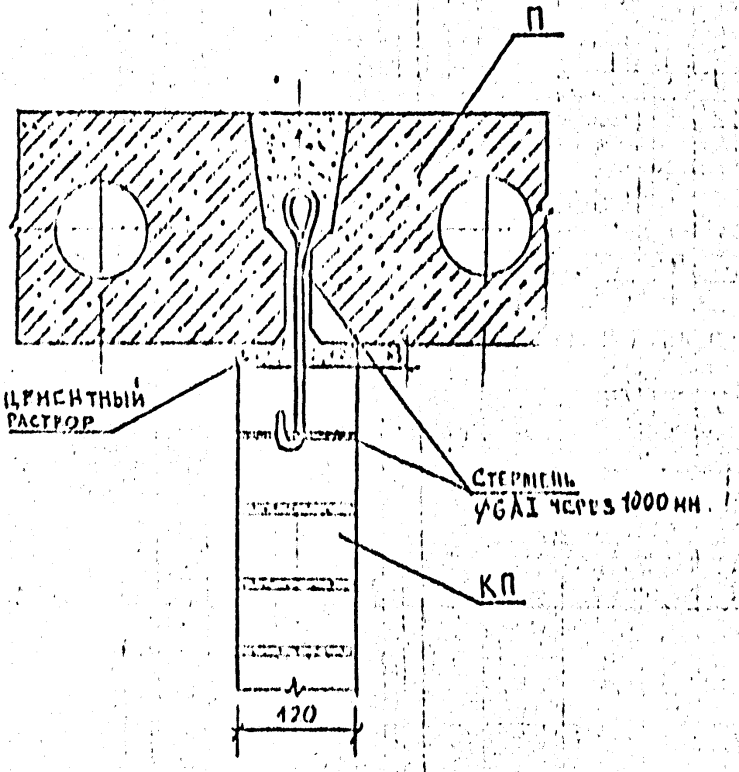

Изм	№ уч.	Лист	№ докум.	Дата	Подп.	Фамилия

Нач. отд.	Бунич		12.90
Гл. конст.	Бунич		12.90
ГАП	Щерохин		12.90
Провер.	Лопатина		12.90
Разработ.	Лопатина		12.90
Исполнил	Лопатина		12.90
Н. контр.	Щерохин		12.90

2.030 КЛ-1 5 30.00СБ

Крепление к перекрытию армированной кирпичной перегородки толщиной 120 мм при помощи стержня в шов
Деталь 1

Стадия	Лист	Листов
Р		1

ЛЕННИИПРОЕКТ ОКУ

Формат 11

Т-583

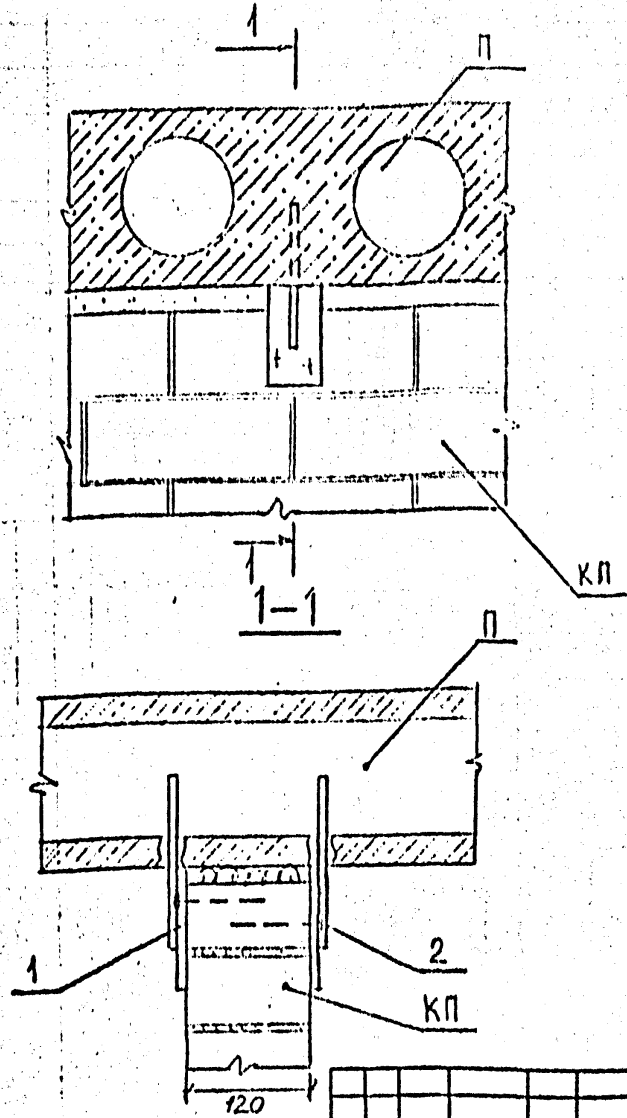

Изм.	№ уч.	Лист	№ докум.	Дата	Подп.	Фамилия

Нач.отд.	Бунич		12.90
Гл.констр.	Бунич		12.90
ГИП	Шепохин		12.90
Пропер.	Лопатина		12.90
Разработ.	Лопатина		12.90
Исполнил	Лопатина		12.90
Н.контр.	Шепохин		12.90

2.030 КЛ-1 5 31.00СБ

Крепление к перекрытию армированной кирпичной перегородки толщ. 120 мм
Деталь 2

Стадия	Лист	Листов
Р	1	2

ЛЕННИИПРОЕКТ ОКУ

Инв.№ подл. | Подпись и дата | Взам.инв.№

Т-583

Формат А1

КЛ

Формат	Зона	Поз.	Обозначение	Наименование	Кол.	Примечание
				Документация		
А4			2.030 КЛ-1 5 31.00СБ	Сборочный чертеж.		
				Детали		
А4		1	2.030 КЛ-1 5 56.00СБ	ИМ-19	2	с шагом 1000 мм
				Стандартные изделия		
Б.Ч		2		Дюбель-гвоздь ДГ 4,5×60 ТУ 14-4-1141-81	4	

Изм.	№ уч.	Лист	№ докум.	Дата	Подп.	Фамилия

2.030 КЛ-1 5 31.00СБ

Лист 2

Инв. № подл. | Подпись и дата | Взам. инв. №

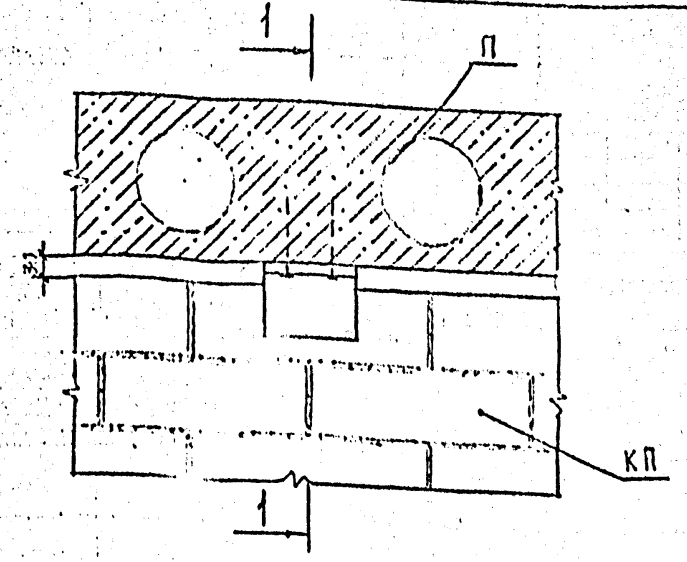

1–1

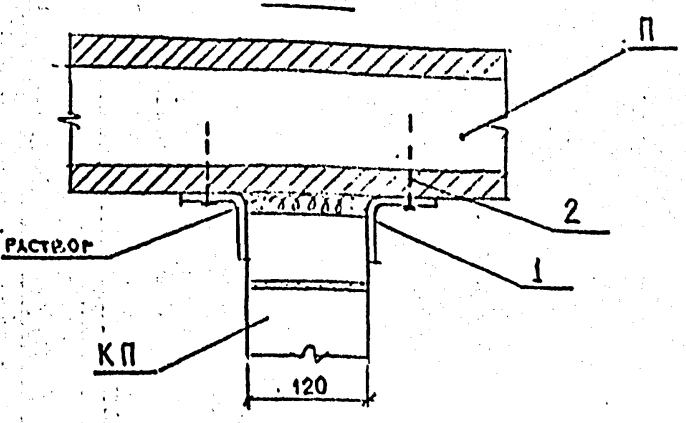

Изм.	№ уч.	Лист	№ докум.	Дата	Подп.	Фамилия

Нач.отд.	Бунич		12.90
Гл.констр.	Бунич		12.90
ГАП	Шегрохин		12.90
Провер.	Лопатина		12.90
Разраб.	Лопатина		12.90
Н.контр.	Шегрохин		12.90

2.030 КЛ-1 5 32,00 СБ

Крепление к перекрытию кирпичной перегородки толщиной 120мм дюбелем

Деталь 3

Стадия	Лист	Листов
Р	1	2

ЛЕННИИПРОЕКТ ОКУ

Инв. № подл. | Подпись и дата | Взам. инв. №

Копировал Формат А1

КЛ

Формат	Зона	Поз.	Обозначение	Наименование	Кол.	Примечание
				Документация		
А4			2.030 КЛ-1 5 32.00СБ	Сборочный чертеж		
				Детали		
А4		1	2.030 КЛ-1 5 68	ИМ – 21	2	Сталь гнутая
				Стандартные изделия		
		2		Дюбель-гвоздь ДГ-1,5×60 ТУ 14-4-1141-81	4	

Изм.	Кол. уч.	Лист	№докум.	Дата	Подп.	Фамилия

2.030 КЛ-1 5 32.00СБ

Лист 2

Инв.№ подл. | Подпись и дата | Взам.инв.№

Ленинградпроект Зак.533 Тир.100 Формат А4

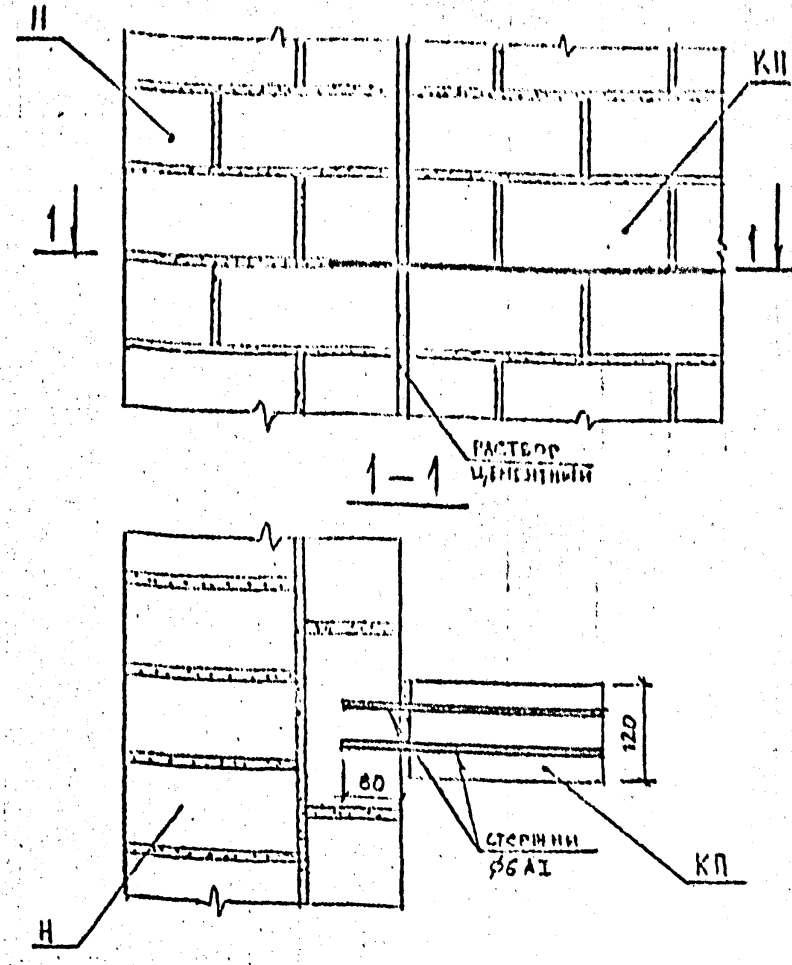

Изм.	Кол. уч.	Лист	№ докум.	Дата	Подп.	Фамилия

Гл.инж.отд.	Бунич		12.90
Гл.конст.	Бунич		12.90
ГАП	Шерохин		12.90
Прочер.	Лопатина		12.90
Разработ	Лопатина		12.90
Исполнит	Лопатина		12.90
Н.контр.	Шерохин		12.90

2.030 КЛ-1 5 33.00СБ

Крепление армированной кирпичной перегородки толщиной 120мм к наружной кирпичной стене. Деталь 4

Стадия	Лист	Листов
Р		1

ЛЕННИИПРОЕКТ ОКУ

Т-583

Формат 11

Б-1

Деталь 5

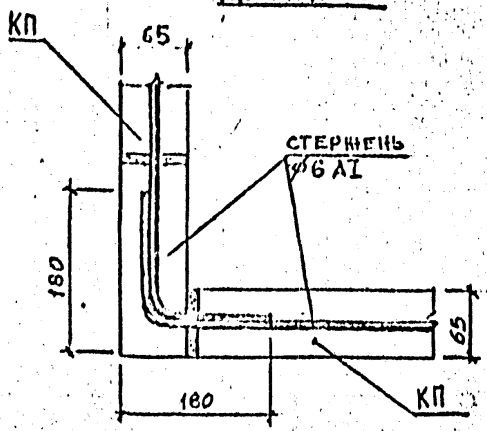

Деталь 5

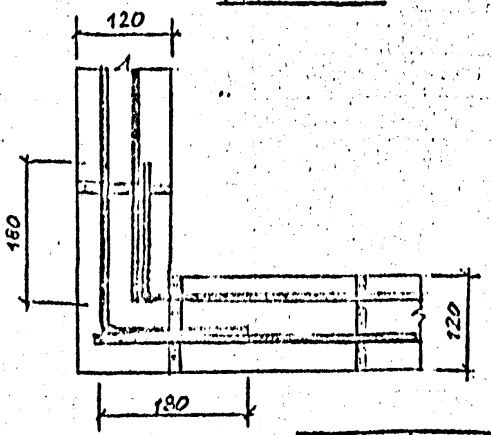

Изм.	№ уч.	Лист	№ докум.	Дата	Подп.	Фамилия

Нач. отд.	Бунич		12.90
Гл. констр.	Бунич		12.90
ГАП	Шевохин		12.90
Провер.	Лопатина		12.90
Разработ.	Лопатина		12.90
Исполнил	Лопатина		12.90
Н. контр.	Шевохин		12.90

2.030 КЛ-1 5 34.00 СБ

Крепление армированных кирпичных перегородок толщиной 65 и 120 мм. Армирование угла. Детали: 5,6

Стадия	Лист	Листов
Р	1	1

ЛЕННИИПРОЕКТ ОКУ

Формат 11

Т-583

КЛ

Глухая перегородка

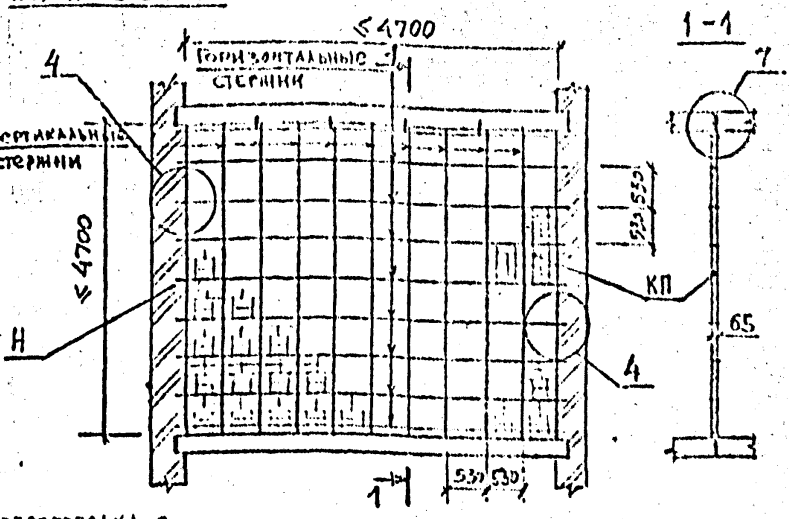

Перегородка с дверным проемом

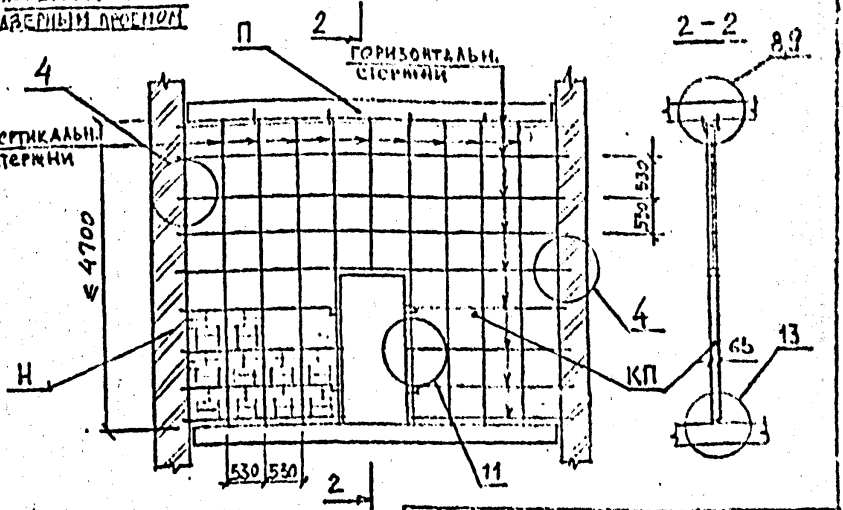

Изм	№ уч.	Лист	№ докум.	Дата	Подп.	Фамилия

Нач. отд.	Бунич		12,90
Гл. конст.	Бунич		12,90
ГАП	Шерохин		12,90
Прозер.	Лопатина		12,90
Разрабо:	Лопатина		12,90
Исполн.	Лопатина		12,90
Н. контр.	Шерохин		12,90

2.030 КЛ-1 5 ЭС.00СБ

Крепление армированных кирпичных перегородок толщиной 65 мм. Глухая перегородка и перегородка с дверным проемом

Стадия	Лист	Листов
Р	1	1

ЦЕННИИПРОЕКТ ОКУ

Форма 11

Инв. № подл. | Подпись и дата | Взам. инв. №

7-583

КЛ

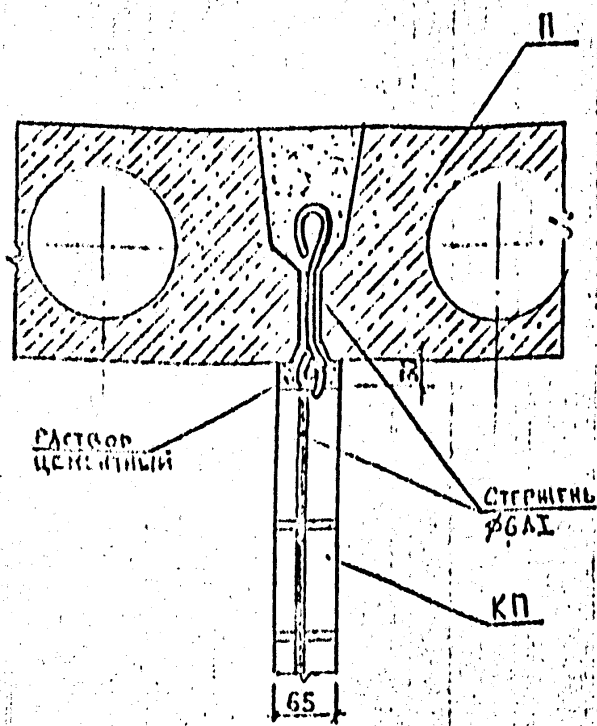

Изм.	Кол. уч.	Лист	Недокум.	Дата	Подп.	Фамилия

Начальн.	Бунич	[signature]	12.90	2.030	1-1	5	36.00СБ
Гл. конструктор	Бунич	[signature]	12.90				
ГАП	Шерохин	[signature]	12.90	Крепление к [illegible] скрытию армированной кирпичной перегородки толщиной 65мм при помощи стержня в шов. Деталь 7.	Стадия	Лист	Листов
Проверил	Лопатина	[signature]	12.90		Р	1	1
Разработ.	Лопатина	[signature]	12.90		ПЕННИИПРОЕКТ ОКУ		
Исполнил	Лопатина	[signature]	12.90				
Н. контр.	Шерохин	[signature]	12.90				

Формат 11

Т-583

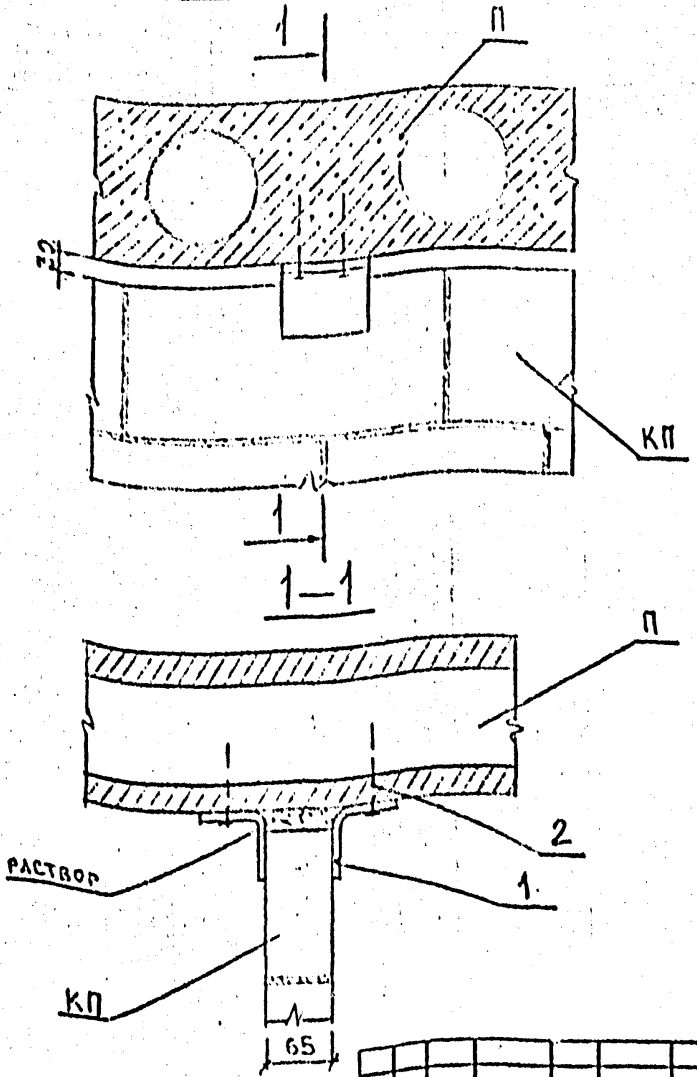

Изм.	Кол.уч.	Лист	№докум.	Дата	Подп.	Фамилия

Нач.отд.	Бунич		12.93
Гл.констр.	Бунич		12.93
ГАП	Шегохин		12.93
Провер.	Лопатина		12.93
Разработ	Лопатина		12.93
Исполнил	Лопатина		12.93
Н.контр.	Шегохин		12.93

2.030 КЛ-1 5 37.00СБ

Крепление к перекрытию кирпичной перегородки толщиной 65мм дюбелем. Деталь 8

Стадия	Лист	Листов
Р	1	2

ЛЕННИИПРОЕКТ ОКУ

Формат 11

Т-583

Формат	Зона	Поз.	Обозначение	Наименование	Кол.	Примечание
				Документация		
А4			2.030 КЛ-1 5 37.00СБ	Сборочный чертеж		
				Детали		
А4		1	2.030 КЛ-1 5.58	ИМ-21	2	Длина 1000 мм
				Стандартные изделия		
		2		Дюбель-гвоздь ДГ 4,5×60	4	
				ТУ И-4-1141-81		

Изм.	Кол. уч.	Лист	№ докум.	Дата	Подп.	Фамилия

2.030 КЛ-1 5 37.00СБ

Лист 2

Инв. № подл. | Подпись и дата | Взам. инв. №

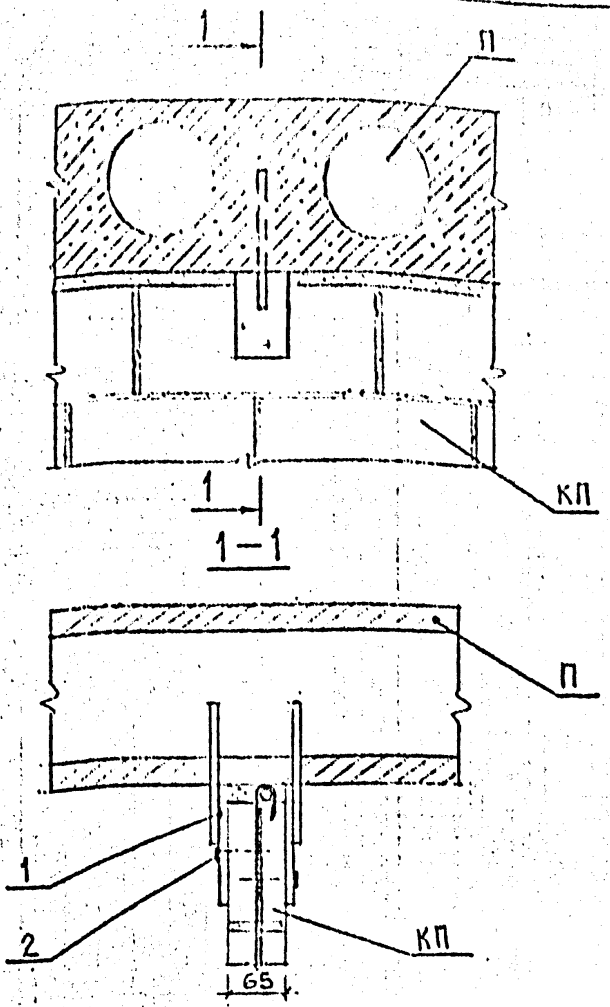

Изм.	Кол. уч.	Лист	№ докум.	Дата	Подп.	Фамилия

Инв.№ подл. | Подпись и дата | Взам.инв.№

Нач.отд.	Бунич		12.90
Гл.констр.	Бунич		12.90
ГАП	Шепкин		12.90
Провер.	Лопатина		12.90
Разработ	Лопатина		12.90
Исполнил	Лопатина		12.90
Н.контр.	Шепкин		12.90

2.030 КЛ-1 5 38.00СБ

Крепление армированной перегородки толщ. 65 мм. к перекрытию. Деталь 9

Стадия	Лист	Листов
Р	1	2

ЛЕННИИПРОЕКТ ОКУ

Т-583

Формат 11

КЛ

Формат	Зона	Поз	Обозначение	Наименование	Кол.	Примечание
				Документация		
А4			2.030 КЛ-1 5 38.00СБ	Сборочный чертеж		
				Детали		
А4		1	2.030 КЛ-1 5. 56.00СБ	ИМ-19	2	с шагом 1000 мм
				Стандартные изделия		
		2		Дюбель-гвоздь ДГ4,5×60 ТУ 14-4-1141-81	4	

Изм.	Кол. уч.	Лист	№ докум.	Дата	Подп.	Фамилия

2.030 КЛ-1 5 38.00СБ

Лист 2

Инв. № подл. | Подпись и дата | Взам. инв. №

Деталь 11

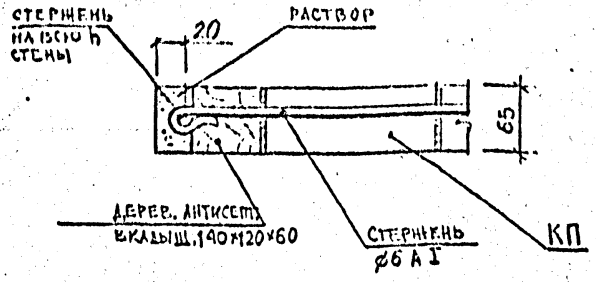

Деталь 10

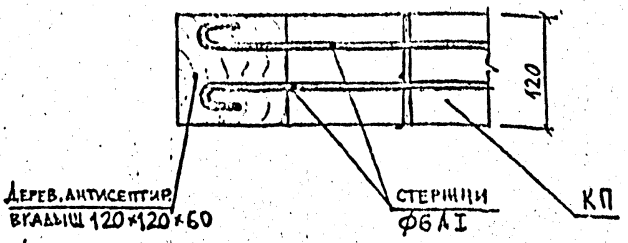

Изм.	Кол. уч.	Лист	№ докум.	Дата	Подп.	Фамилия

Нач. отд.	Бунич		12.90
Гл. констр.	Бунич		12.90
ГАП	Шерохин		12.90
Провер.	Арбатина		12.90
Разработ.	Арбатина		12.90
Н. контр.	Арбатина		12.90
Н. контр.	Шерохин		12.90

2.030 КЛ-1 5 39.00СБ

1. Деталь 11.
Деталь 10

Стадия	Лист	Листов
Р	1	1

ПЕННИИПРОЕКТ ОКУ

Инв. № подл. | Подпись и дата | Взам. инв. №

Т-503

Формат А1

Деталь 13

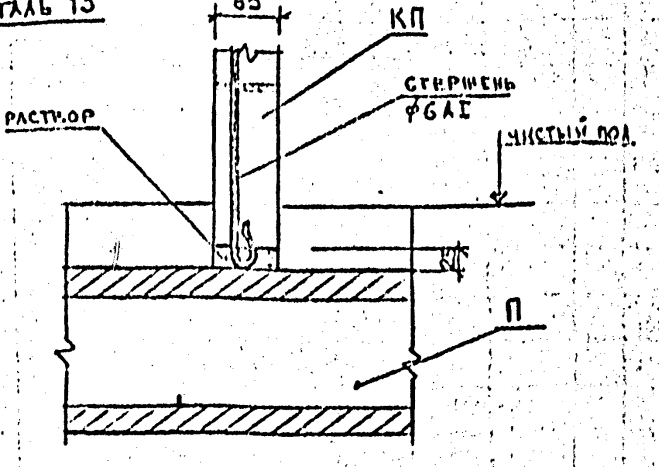

Деталь 12

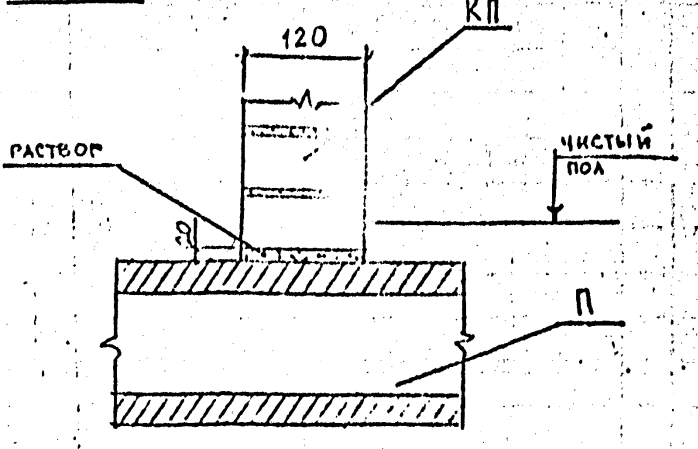

Изм.	№ уч.	Лист	№ докум.	Дата	Подп.	Фамилия

Нач. отд.	Бунич		12.90
Гл. констр.	Бунич		12.90
ГАП	Шерешкин		12.90
Провер.	Лопатина		12.90
Разработ.	Лопатина		12.90
Исполнит.	Лопатина		12.90
Н. контр.	Шешукин		12.90

2.030 КЛ-1 5 40.00 СБ

Установка кирпичных перегородок толщ. 65 и 120 мм на перекрытия. Деталь 12,13

Стадия	Лист	Листов
Р	1	1

ЛЕННИИПРОЕКТ ОКУ

Инв. № подл. | Подпись и дата | Взам. инв. №

Т-503

Формат 11

КЛ

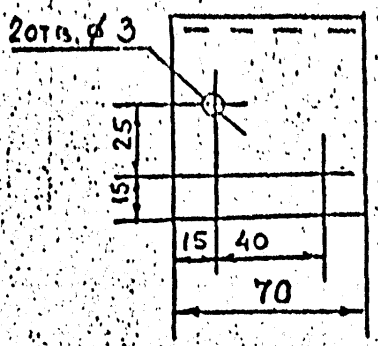

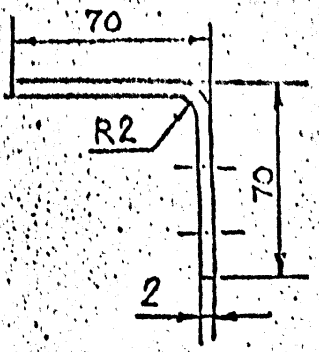

Изм.	Кол. уч.	Лист	№ докум.	Дата	Подп.	Фамилия	Н. контр. Подп.	Н. контр. Фамилия

2030 КЛ-1 5 41

Нач. отд.	Бунич		12.90		
Гл. конст.	Бунич		12.90	ИМ-1	Стадия: Р; Масса: 0,15; Масштаб: 1:2
ГАП	Шерохин		12.90		Лист 1; Листов 1
Провер.	Лопатина		12.90		
Разработ.	Лопатина		12.90	Лента 2×70 ГОСТ 6009-74 / Вст3кп ГОСТ 535-77	ЛЕННИИПРОЕКТ ОКУ КЛ
Исполнил	Кузнецков		12.90		
Н. контр.	Шерохин		12.90		

Инв. № подл. | Подпись и дата | Взам. инв. №

570и1

Формат А4

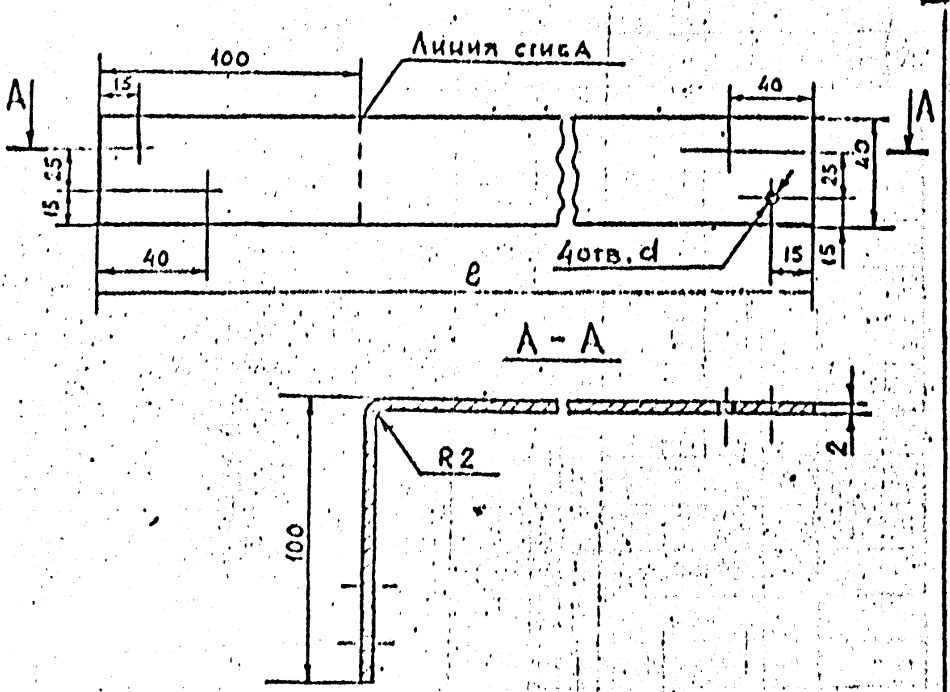

Обозначение	Марка	e	d	Масса
2.030 КЛ-1.5 12	ИМ-2	145	3	0,21
-01	ИМ-3	285	3	0,36

Изм.	Кол. уч.	Лист	№ докум.	Дата	Подп.	Фамилия	Н.контр. Подп.	Н.контр. Фамилия

2.030 КЛ-1.5 12

Изделия монтажные
ИМ-2; ИМ-3

Стадия	Масса	Масштаб
Р	сп. табл.	1:2
Лист 1	Листов 1	

Лента 2×40 ГОСТ 6009-74
Вст3кп ГОСТ 535-79

ЛЕННИИПРОЕКТ
ОКУ

Формат А1

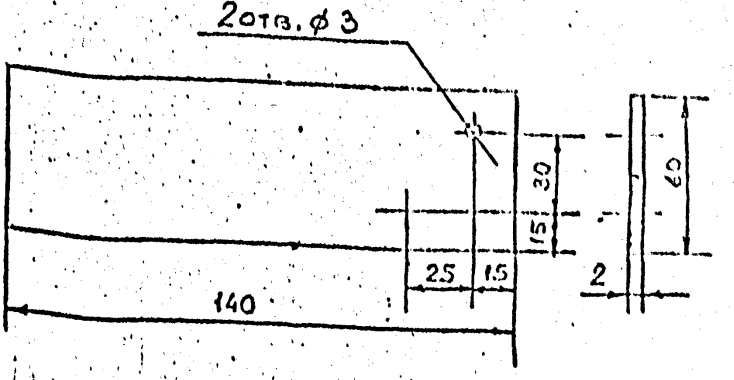

Изм	№ уч.	Лист	№ докум.	Дата	Подп.	Фамилия	Н.контр. Подп.	Фамилия

2,030 КЛ-1.5.43

Нач.отд.	Бунин		12.90
Гл.конст.	Бунич		12.90
ГАП	Шерохин		12.90
Провер.	Лопатина		12.90
Разработ	Лопатина		12.90
Исполнил	Кузнечик		12.90
Н.контр.	Шерохин		12.90

ИМ-4

Стадия	Масса	Масштаб
Р	0,087	1:2

Лист 1 | Листов 1

Лента 2х60ГОСТ6009-74
ВСТ3 ПК ГОСТ535-79

ЛЕННИИПРОЕКТ ОКУ КЛ

Взам. инв. №

Подпись и дата

Инв. № подл.

570 и1 Ленниипроект РТП. Зак 108 тир. 500 27.03.89 Формат М

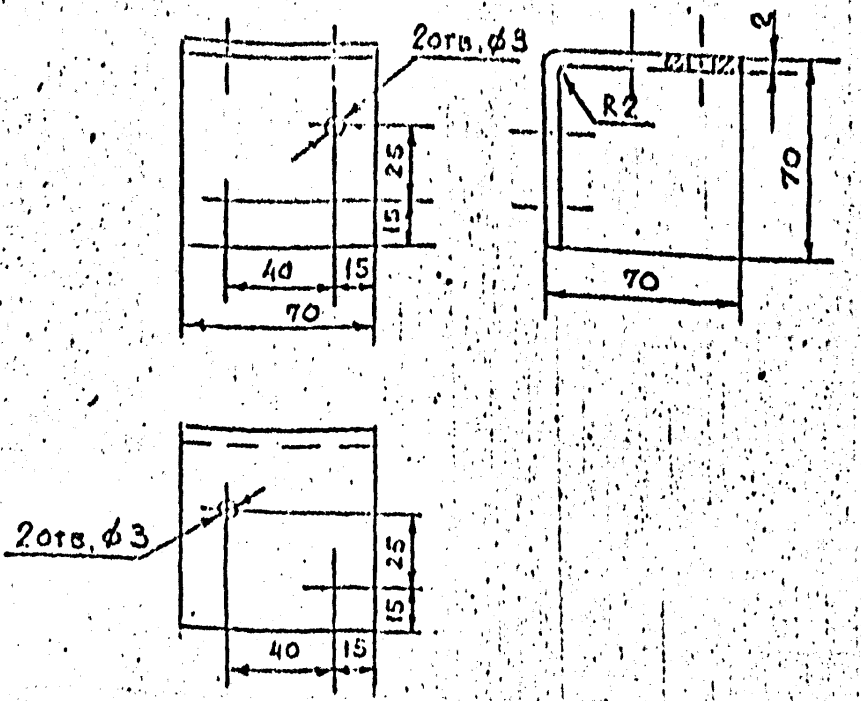

Изм.	Кол. уч.	Лист	№ докум.	Подп.	Дата
Разраб.					
Пров.					
Н. контр.					
ГИП					

2.030 КЛ-1. 5 АА

ИМ-5

Стадия	Масса	Масштаб
Р	0,15	1:2
Лист 1	Листов 1	

Лента 2×110 ГОСТ 6009-74
ВСт3кп2 ГОСТ 1535-79

ЛЕННИИПРОЕКТ ОКУ

Инв. № подл. | Подпись и дата | Взам. инв. №

Формат А4

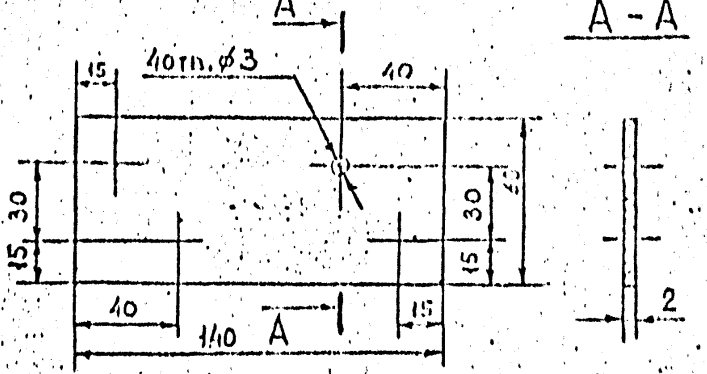

Согласовано

Инв. № подл. | Подпись и дата | Взам. инв. №

Изм.	Кол. уч.	Лист	№ докум.	Дата	Подп.	Фамилия	Н. контр. Подп.	Н. контр. Фамилия

2.030 КЛ-1 5 45

Нач. отд.	БУНИЧ		12.90
Гл. конст.	БУНИЧ		12.90
ГИП	ШЕРОХИН		12.90
Провер.	ЛОПАТИНА		12.90
Разработ.	ЛОПАТИНА		12.90
Исполнил	КУЗЬМИЧЕВ		12.90
Н. контр.	ШЕРОХИН		12.90

ИМ-6

Лента 2×40 ГОСТ 6009-74
Вст3кп ГОСТ 535-79

Стадия	Масса	Масштаб
Р	0,13	1:2
Лист 1	Листов 1	

ЦЕННИИПРОЕКТ ОКУ КЛ

Т-570.1

Формат А1

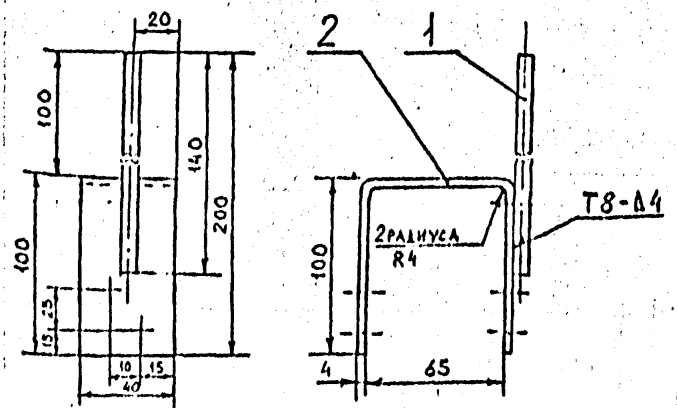

Поз.	Зона	Поз.	Обозначение	Наименование	Кол.	Примечание
				Документация		
А4			2.030 КЛ-1.5 46.00СБ.	Сборочный чертеж		
				Детали		
Б4		1	2.030 КЛ-1.5 46.01	Анкер арматурная		
				сталь ф8 А I ГОСТ5781-82	1	
А4		2	2.030 КЛ-1.5 47.02	Скоба ИМ-11	1	

Изм	№ уч.	Лист	№ докум.	Дата	Подп.	Фамилия

Нач. отд.	Бунич	[signature]	12.70
Гл. конст.	Бунич	[signature]	12.70
ГАП	Шерохин	[signature]	12.70
Проектир.	Лопатина	[signature]	12.70
Гл. арх.	Лопатина	[signature]	12.70
Исполн.	Кузнечик	[signature]	12.70
Н. конст.	Шерохин	[signature]	12.70

2.030 КЛ-1 5 46.00СБ

ИМ-7

Стадия	Масса	Масштаб
Р	0,39	1:2

Лист 1 | Листов 1

ЛЕННИИПРОЕКТ ОКУ

Инв. № подл. | Подпись и дата | Взам. инв. №

Форма Т-762

КЛ

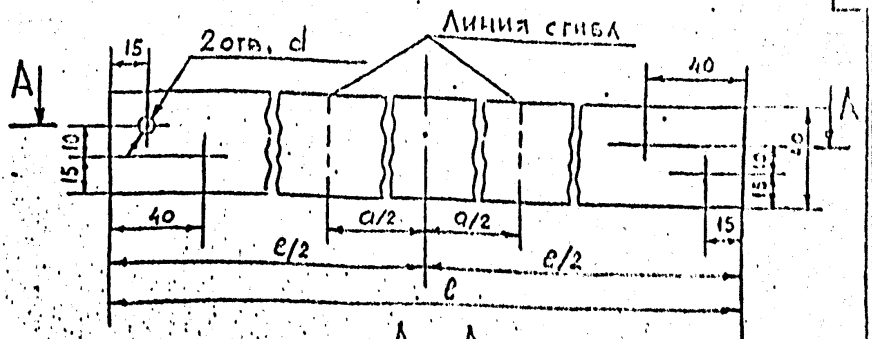

A – A

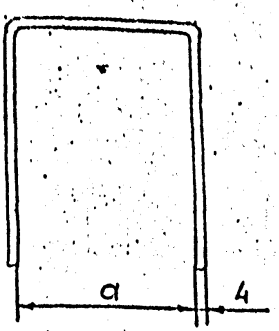

Обозначение	Марка	l	d	a	Масса кг
2.030 КЛ-1.5.47.02	ИМ-11	270	3	65	0,34
-03	ИМ-12	370	3	185	0,46

Изм	№ уч.	Лист	№ докум.	Дата	Подп.	Фамилия	Н.контр. Подп.	Фамилия

Нач. отд.	Бунич	[signature]	12,90
Гл. конст.	Бунич	[signature]	12,90
ГАП	Шерохин	[signature]	12,90
Провер.	Лопатина	[signature]	12,90
Разработ.	Лопатина	[signature]	12,90
Исполнил	Кузнечиков	[signature]	12,90
Н.контр.	Шерохин	[signature]	12,90

2.030 КЛ-1.5 47.02

ИМ-11; ИМ-12

Стадия	Масса	Масштаб
Р	См. табл.	1:2

Лист 1 Листов 1

Полоса 4х40 ГОСТ 103-76 / ВСТ3 кп 2 ГОСТ 535-79

ЛЕННИИПРОЕКТ ОКУ

Согласовано

Взам. инв. №

Подпись и дата

Инв. № подл.

-570 ИЦ Ленниипроект РТП. Зак 108 тир. 500 17.05.89 Формат А1

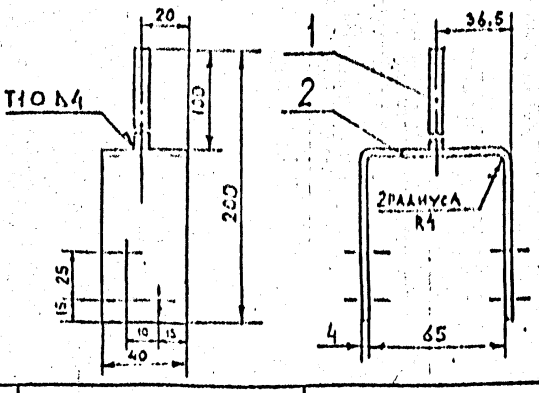

Формат	Зона	Поз.	Обозначение	Наименование	Кол.	Примечание
				Документация		
Л4			2,030 КЛ-1.5 48.00 СБ	Сборочный чертеж		
				Детали		
Б4		1	2,030 КЛ-1.5 48.01	Анкер арматурная		
				сталь Ф8 ЛГОСТ 5781-82	1	
Л4		2	2,030 КЛ-1.5 47.02	Скоба ИМ-11.	1	

Изм.	Лист	№ докум.	Дата	Подп.	Фамилия

2,030 КЛ-1.5. 48.00 СБ

ИМ-8

Стадия	Масса	Масштаб
Р	0,38	1:2

Лист 1 Листов 1

ЛЕННИ[illegible]РОЕКТ

Нач. отд.	Бунин		12.7
Ст. конст.	Бунин		12.7
ГАП	Шерохин		12.7
Пров.	Лопатина		12.7
Разраб.	Лопатина		12.7
Исполн.	Кузнецов		12.7
Н. контр.	Шерохин		12.7

Инв. № подл. | Подпись и дата | Взам. инв. №

Форма Т-762

КЛ

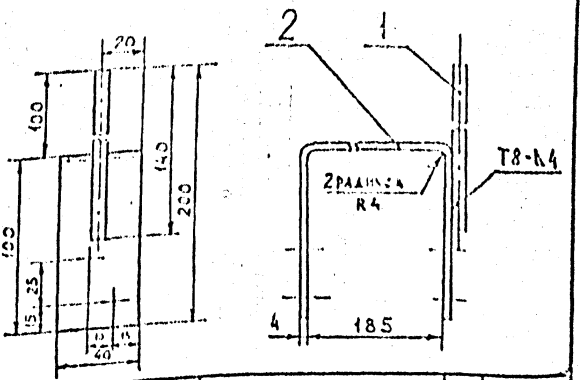

Формат	Зона	Поз.	Обозначение	Наименование	Кол.	Примечание
				Документация		
А4			2,030 КЛ-1.5 49.00СБ	Сборочный чертеж		
				Детали		
Б4		1	2,030 КЛ-1.5 49.01	Анкер арматурная		
				сталь Ф8 А1 ГОСТ 5781-82	1	
А4		2	2,030 КЛ-1.5 47.03	Скоба ИМ-12	1	

Изм	Кол. уч.	Лист	№ докум	Дата	Подп.	Фамилия

2,030 КЛ-1 5 49,00СБ

ИМ-9

Стадия	Масса	Масштаб
Р	0,51	1:2

Лист 1 | Листов 1

ЛЕННИИПРОЕКТ ОКУ

Нач.отд.	Бунич		12.70
Гл.конст.	Бунич		12.70
ГАП	Шерохин		12.70
Проверил	Лопатина		12.70
Разраб.	Лопатина		12.70
Исполн.	Кузнечиков		12.70
Н.контр.	Шерохин		12.70

Согласовано

Взам.инв. №

Подпись и дата

Инв.№ подл.

Форма Т-762

КЛ

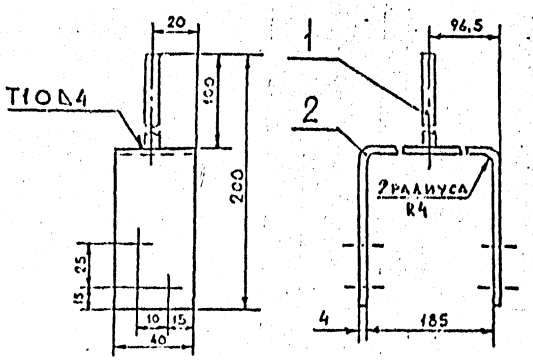

Формат	Зона	Поз.	Обозначение	Наименование	Кол.	Примечание
				Документация		
А4			2,030 КЛ-1,5 50,00СБ.	Сборочный чертеж		
				Детали		
Б4		1	2,030 КЛ-1.5 50.01	Анкер арматурная		
				сталь ⌀8 АI ГОСТ 5781-82	1	
А4		2	2.030 КЛ-1.5 47.03	Скоба ИИ-12	1	

Изм.	№ уч.	Лист	№ докум.	Дата	Подп.	Фамилия

2.030 КЛ-1 5 50,00СБ

ИМ-10

Стадия	Масса	Масштаб
Р	0,50	1:2

Лист 1 Листов 1

ЛЕННИИПРОЕКТ ОКУ

Взамен инв. №

Подпись и дата

Инв. № подл.

11

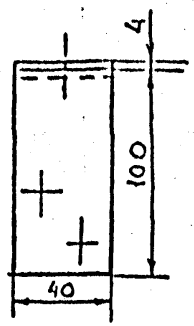

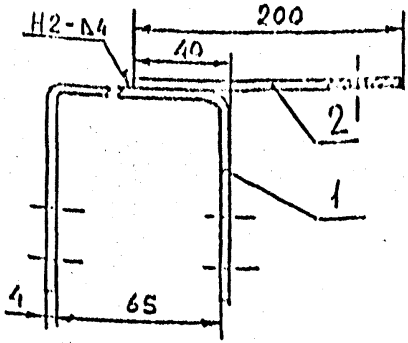

Формат	Зона	Поз.	Обозначение	Наименование	Кол.	Приме-чание
				Документация		
А4			2.030 КЛ-1 S 51,00СБ	Сборочный чертеж		
				Детали		
А4		1	2.030 КЛ-1 S 47.02	Скоба ИМ-12	1	
БЧ		2	2.030 КЛ-1 S 51,01	Пластина ИМ-13	1	

Согласовано

Взамен №

Подпись и дата

Инв.№ подл.

Изм.	Кол. уч.	Лист	№ докум.	Дата	Подп.	Фамилия

Нач.отд.	Бунич		12.90
Гл.конст.	Бунич		12.90
ГАП	Шерохин		12.90
Инж.-т. р.	Лопатина		12.90
Разработ.	Лопатина		12.90
Исполнил	Кузнечиков		12.90
Н.контр.	Шерохин		12.90

2.030 КЛ-1 S 51,00СБ

ИМ-13

Стадия	Масса	Масштаб
Р	0,59	1:2
Лист 1	Листов 1	

ЛЕННИИПРОЕКТ ОКУ

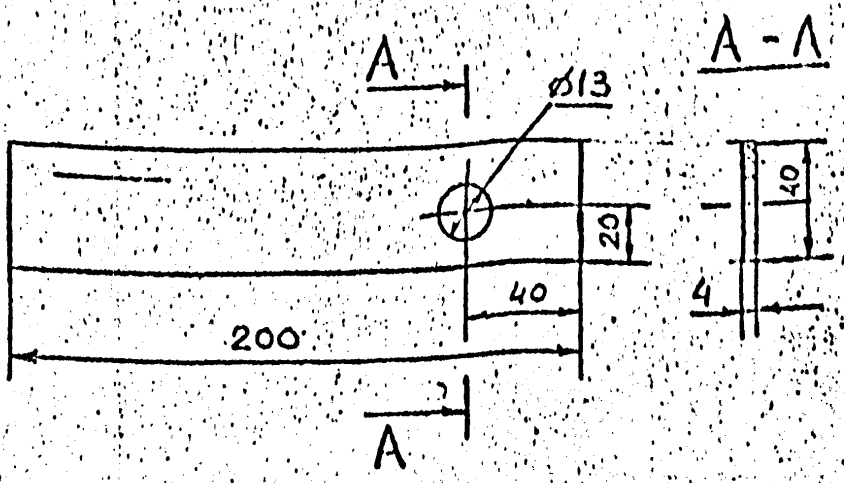

Изм.	Кол.уч.	Лист	№докум.	Дата	Подп.	Фамилия	Подп.	Дата

2.030 КА-1 5 52

ИП-14	Стадия	Масса	Масштаб
	Р	0,25	1:2
	Лист 1	Листов 1	
Полоса 4х40 ГОСТ 103-76 Ст3кп2 ГОСТ 535-79	ЛЕННИИПРОЕКТ ОКУ 11		

Формат А1

Инв.№ подл. | Подпись и дата | Взам.инв.№

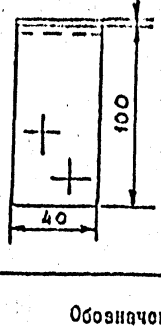

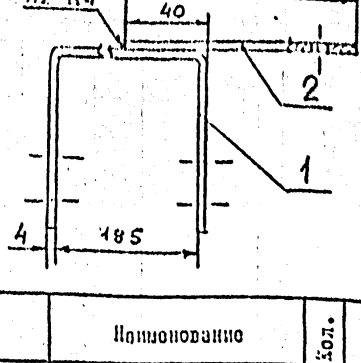

Формат	Зона	Поз.	Обозначение	Наименование	Кол.	Примечание
				Документация		
А4			2,030 КЛ-1 5 53.00 СБ	Сборочный чертеж		
				Детали		
А4		1	2,030 КЛ-1 5 47.03	Скоба ИМ-12	1	
Б4		2	2,030 КЛ-1 5 52	Пластина ИМ-14	1	

Изм.	Кол. уч.	Лист	№ докум.	Дата	Подп.	Фамилия

2,030 КЛ-1 5 53.00 СБ

ИМ-15

Стадия	Масса	Масштаб
Р	0,71	1:2
Лист 1	Листов 1	

ПЕНИИИПРОЕКТ ОКУ

Нач.отд.	Бунич		12.90
Гл.конст.	Бунич		12.90
ГАП	Шепохин		12.90
Констр.	Лопатина		12.90
Нормокт.	Лопатина		12.90
Исполн.	Лопатина		12.90
Н.контр.	Шепохин		12.90

Согласовано

Инв.№ подл. | Подпись и дата | Взам.инв.№

Форма Т-76

К1

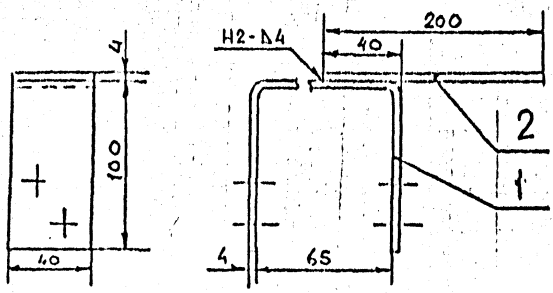

Формат	Зона	Поз.	Обозначение	Наименование	Кол.	Примечание
				Документация		
А4			2,030 КЛ-1 5 54.00СБ	Сборочный чертеж		
				Детали		
А4		1	2,030 КЛ-1 5 47,02	Скоба ИМ-11	1	
Б4		2	2,030 КЛ-1 5 54,01	Пластина ИМ-17	1	
				Полоса 4х40 ГОСТ 103-76 / 4х3 ГОСТ 535-79		

Изм.	№ уч.	Лист	№ докум.	Дата	Подп.	Фамилия

Инженер	Бунич	[signature]	12.9[illegible]
Инженер	Бунич	[signature]	12.9[illegible]
ГАП	Шерохин	[signature]	12.9[illegible]
Инженер	Абрамова	[signature]	12.9[illegible]
Инженер	Гонтарева	[signature]	12.9[illegible]
Инженер	Кучерова	[signature]	12.9[illegible]
Инженер	Шерохин	[signature]	12.9[illegible]

2,030 КЛ-1 5. 54 00СБ

ИМ-16

Стадия	Масса	Масштаб
Р	0,59	1:2

Лист 1 | Листов 1

ЛЕННИИПРОЕКТ ОКУ

КЛ.

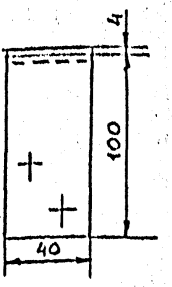

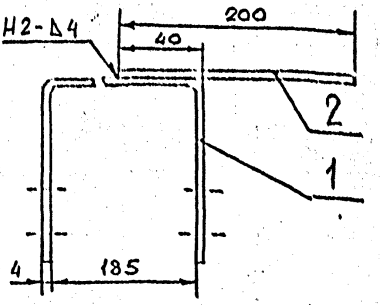

Позиция	Кол.	Ед.	Обозначение	Наименование	Ед.	Примечание
				Документация		
А4			2.030 КЛ-1 5 55.00СБ	Сборочный чертеж		
				Детали		
А2		1	2.030 КЛ-1 5 47.03	Скоба ИМ-12	1	
А4		2	2.030 КЛ-1 5 55.01	Пластина ИМ-17	1	
				Полоса $\frac{4\times40\ ГОСТ\ 103-76}{Вст3кп2\ ГОСТ\ 535-79}$		

Изм.	Кол. уч.	Лист	№ докум.	Дата	Подп.	Фамилия

Нач. отд.	Бунич		12.79
Гл. констр.	Бунич		12.79
ГАП	Шепухин		12.79
Проверил	Лопатина		12.79
Разработал	Лопатина		12.79
Исполнил	Кузнечихин		12.79
Н. контр.	Шепухин		12.79

Инв. № подл. | Подпись и дата | Взам. инв. №

2.030 КЛ-1 5 55.00 СБ

ИМ-18

Стадия	Масса	Масштаб
Р	0,71	1:2
Лист 1	Листов 1	

ЦЕННИИПРОЕКТ ОКУ

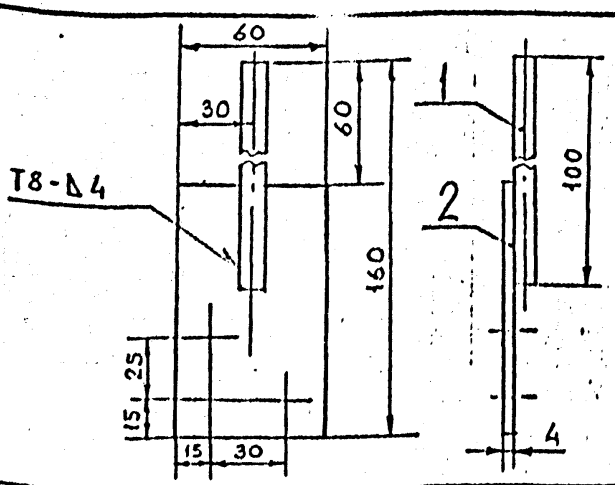

Формат	Зона	Поз.	Обозначение	Наименование	Кол.	Примечание
				Документация		
А4			2.030 КЛ-1 5. 56,00СБ	Сборочный чертеж		
				Детали		
Ст		1	2.030 КЛ-1 5 56,01	Анкер арматурная		
				сталь ф8 А I ГОСТ 5781-82	1	
А4		2	2,030 КЛ-1,5 57	Пластина ИМ-20	1	

Изм.	Кол. уч.	Лист	№ докум.	Дата	Подп.	Фамилия

2.030 КЛ-1 5 56.00СБ

Начальн.	Бонич		12.70
Инженер	Бонич		12.70
ГАП	Шелохин		12.70
Инженер	Арпатина		12.70
Инженер	Арпатина		12.70
Инженер	Кузнечников		12.70
Инженер	Шелохин		12.70

ИМ-19

Стадия	Масса	Масштаб
Р	0,23	1:2

Лист 1 Листов 1

ЛЕННИИПРОЕКТ ОКУ

КЛ

Согласовано

Инв. № подл. | Подпись и дата | Взам. инв. №

Форма Т-762

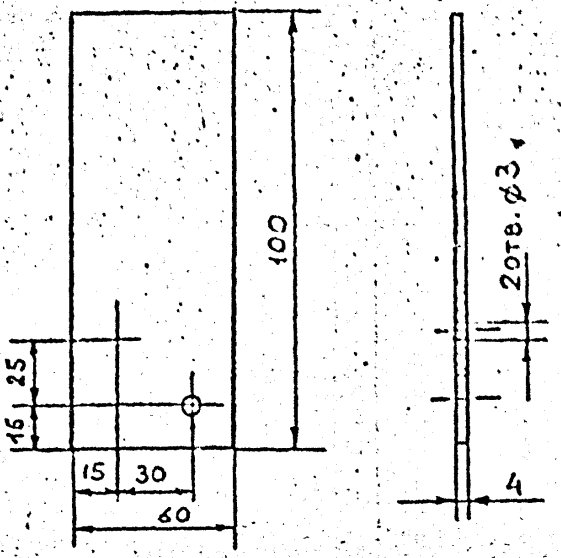

Изм.	Кол. уч.	Лист	№ докум.	Подп.	Дата

2.030 КЛ-1 5.57

Нач. отд.	Бунич		12.90
Гл. инж.	Бунич		12.90
ГАП	Цеховой		12.90
Провер.	Лопатина		12.90
Разработ.	Лопатина		12.90
Исполнил	Кузнечик		12.90
Н. контр.	Цеховой		12.90

ИМ-20

Полоса $\frac{4\times60\ \text{ГОСТ}\ 103-76}{\text{ВСТ3 кп2 ГОСТ}\ 535-79}$

Стадия	Масса	Масштаб
Р	0,18	1:2
Лист 1	Листов 1	

ЛЕННИИПРОЕКТ ОКУ КЛ

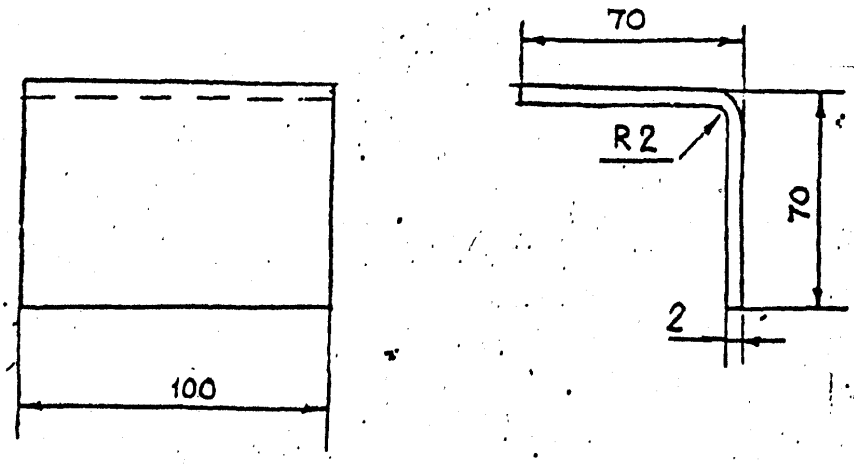

Изм	№ уч.	Лист	№ докум.	Дата	Подп.	Фамилия	Н.контр. Подп.	Н.контр. Фамилия

Нач. отд.	Бунин		12.9[illegible]
Ст. инж.	Бунин		12.9[illegible]
ГАП	Шерохин		12.9[illegible]
Провер.	Лопатина		12.9[illegible]
	[illegible]тина		12.9[illegible]
Исполнил	[illegible]		12.9[illegible]
Контр.	Шерохин		12.9[illegible]

2.030 КЛ-1.5 58

ИМ-21

Стадия	Масса	Масштаб
Р	0,22	1:2

Лист 1 | Листов 1

Лента $\frac{2 \times 140\ ГОСТ 6002-74}{ВСТ3КП2\ ГОСТ 535-79}$

ЛЕННИИПРОЕКТ ОКУ КЛ

gost.e-ecolog.ru