ИСПОЛНИТЕЛЬНЫЙ КОМИТЕТ ЛЕНИНГРАДСКОГО ГОРОДСКОГО СОВЕТА ДЕПУТАТОВ ТРУДЯЩИХСЯ

ГЛАВНОЕ АРХИТЕКТУРНО-ПЛАНИРОВОЧНОЕ УПРАВЛЕНИЕ

ЛЕНИНГРАДСКИЙ НАУЧНО-ИССЛЕДОВАТЕЛЬСКИЙ И ПРОЕКТНЫЙ ИНСТИТУТ ПО ЖИЛИЩНО-ГРАЖДАНСКОМУ СТРОИТЕЛЬСТВУ

ЛЕННИИПРОЕКТ

ТИПОВЫЕ КОНСТРУКЦИИ И ДЕТАЛИ ЗДАНИЙ И СООРУЖЕНИЙ ДЛЯ СТРОИТЕЛЬСТВА В ЛЕНИНГРАДЕ

СЕРИЯ 2.030 КЛ-1

УЗЛЫ И ДЕТАЛИ КИРПИЧНЫХ СТЕН И ПЕРЕГОРОДОК ЖИЛЫХ И ОБЩЕСТВЕННЫХ ЗДАНИЙ

ВЫПУСК 2

ОБЛИЦОВКА СТЕН АКУСТИЧЕСКИМИ МАТЕРИАЛАМИ

Ленинград

1985

gost.e-ecolog.ru

ИСПОЛНИТЕЛЬНЫЙ КОМИТЕТ ЛЕНИНГРАДСКОГО ГОРОДСКОГО СОВЕТА ДЕПУТАТОВ ТРУДЯЩИХСЯ

ГЛАВНОЕ АРХИТЕКТУРНО-ПЛАНИРОВОЧНОЕ УПРАВЛЕНИЕ

ЛЕНИНГРАДСКИЙ НАУЧНО-ИССЛЕДОВАТЕЛЬСКИЙ И ПРОЕКТНЫЙ ИНСТИТУТ ПО ЖИЛИЩНО-ГРАЖДАНСКОМУ СТРОИТЕЛЬСТВУ

ЛЕННИИПРОЕКТ

ТИПОВЫЕ КОНСТРУКЦИИ И ДЕТАЛИ ЗДАНИЙ И СООРУЖЕНИЙ ДЛЯ СТРОИТЕЛЬСТВА В ЛЕНИНГРАДЕ

СЕРИЯ 2.030 КЛ-1

УЗЛЫ И ДЕТАЛИ КИРПИЧНЫХ СТЕН И ПЕРЕГОРОДОК ЖИЛЫХ И ОБЩЕСТВЕННЫХ ЗДАНИЙ

ВЫПУСК 2

ОБЛИЦОВКА СТЕН АКУСТИЧЕСКИМИ МАТЕРИАЛАМИ

ВВЕДЕН В ДЕЙСТВИЕ
УКАЗАНИЕМ № 82-3
ОТ 05.08.85 г

Ленинград
1985

Номер изм.	Основание изменений	Краткое содержание изменений	Номера листов			Подписи	
			корректировка	дополнение	аннулирование	ГИП, ГАП	Гл.спец.

Согласовано

Взам.инв.№

Подпись и дата

Инв.№ подл.

НАЧ.ОТД.	[illegible]	[illegible]	08.89
ГЛ.КОНСТ.	БУНИН	[illegible]	-"-
ГЛ.АРХ.	ЗЮЛЬФУГАРОВ	[illegible]	-"-
Н.КОНТР.	БУНИН	[illegible]	-"-
ПРОВЕР.	Иов.Н-ва	[illegible]	-"-
РАЗРАБ.	—	—	—
ИСПОЛН.	БОРОВИЦКАЯ	[illegible]	-"-

2.030 КЛ-1 — 2. ИК

ИНФОРМАЦИОННАЯ КАРТА

Стадия	Лист	Листов
Р	1	1

ЛЕННИИПРОЕКТ ОКУ

Формат А4

Номер выпуска	Наименование выпуска	Документ утверждения	Документ изменения
Выпуск 1	Облицовка стен жилых зданий фасадной железобетонной плитой	Указание N 108-у от 28.12.84г	
Выпуск 2	Облицовка стен акустическими материалами.	Указание N 82-у от 05.08.85г	

Согласовано

Взам.инв.№

Подпись и дата

Инв.№ подл.

Нач.отд.	Печерский		08.85
Гл.конст.	Бунич		-"-
Гл.арх.	Зюльфугаров		-"-
Н.контр.	Бунич		-"-
Провер.	Ковалева		-"-
Разраб.	—	—	—
Исполнил	Боровицкая		-"-

2.030 КЛ-1 — 2. СС

Состав серии

Стадия	Лист	Листов
Р	1	1

ЛЕННИИПРОЕКТ ОКУ

Т-583

Формат 11

Обозначение	Наименование	№ стр.	Примечание
	Обложка	—	
2.030 КЛ-1	Титульный лист	1	
2.030 КЛ-1—2. ИК	Информационная карта	2	
СС	Состав серии	3	
С	Содержание	4÷7	
ПЗ	Пояснительная записка	8÷12	
01	Акустическая обработка стен асбестоцементными перфорированными плитами /крепление к деревянному каркасу/	13÷15	
02	Акустическая обработка стен асбестоцементными перфорированными плитами /крепление алюминиевыми раскладками/	16÷18	
03	Акустическая обработка стен асбестоцементными перфорированными плитами /крепление к металлическому каркасу/	19÷21	
04	Акустическая обработка стен звукопоглощающими гипсокартонными перфорированными плитами «АГШТ»	22÷24	

Инв.№ подл. | Подпись и дата | Взам. инв.№

Нач. отд.	Печерский		08.83
Гл. конст.	Бунич		
Гл. арх.	Зольфугаров	—	
Н. контр.	Бунич		
Проект.		—	
Разраб.	—	—	—
Испол.	Боровицкая		

2.030 КЛ-1 — 2. С

Содержание

Стадия	Лист	Листов
Р	1	4

ЛЕННИИПРОЕКТ ОКУ

Обозначение	Наименование	№ стр	Примечание
2.030 КЛ-1—2. 05	Акустическая обработка стен		
	плитами ПА/О; ПА/С.	25÷27	
06	Акустическая обработка стен		
	плитами «Силакпор»	28÷30	
07	Акустическая обработка стен		
	литыми гипсовыми плитами.	31÷33	
08	Акустическая обработка стен		
	плитами «Акмигран»	34÷36	
09	Акустическая обработка стен		
	декоративными гипсовыми		
	плитами	37÷39	
10	Акустическая обработка стен		
	блоками из винипора полужест-		
	кого.	40÷42	
11	Акустическая обработка стен		
	минераловатными плитами		
	и деревянными рейками.	43÷45	
12	Акустическая обработка стен		
	звукопоглотителем, затянутым		
	проволочной тканой сеткой	46÷48	
13	Акустическая обработка стен		
	древесно-волокнистыми и		
	древесно-стружечными		
	плитами.	49÷51	
14	Акустическая обработка стен		

Инв.№ подл. | Подпись и дата | Взам.инв. №

Обозначение	Наименование	№ стр	Примечание
	звукопоглощающими асбесто-		
	цементными перфорированными		
	плитами.	52÷54	
2.030 КЛ-1—2. 15	Акустическая обработка стен		
	алюминиевыми штампованны-		
	ми плитами.	55÷57	
16	Акустическая обработка стен		
	алюминиевым катаным		
	профилем СПА-1532.	58÷60	
17	Акустическая обработка стен		
	алюминиевыми рейками		
	ЛАГ-4Н.	61÷63	
18	Акустическая обработка стен		
	плоскими асбоцементными		
	листами / крепление к деревян-		
	ному каркасу /.	64÷66	
19	Акустическая обработка стен		
	плоскими асбоцементными		
	листами / крепление алюмини-		
	евыми раскладками /.	67÷69	
20	Акустическая обработка стен		
	плоскими асбестоцементными		
	листами / крепление к метал-		
	лическому каркасу /.	70÷72	
21	Крепежный элемент	73	

Инв. № подл. | Подп. и дата | Взам. инв. №

Обозначение	Наименование	№ стр	Примечание
2.030 КЛ-1 — 2.21-01	Крепежный элемент, поз 1.	74	
22	Пластина прижимная	75	
23	Зажим	76	
24	Направляющая II	77	
25	Подвеска	78	
26	Направляющая I	79	
27	Шайба	80	

Взам. инв. №

Подпись и дата

Инв. № подл.

I. ОБЩАЯ ЧАСТЬ.

I.I. Настоящая серия содержит материалы для проектирования облицовки стен акустическими материалами, предназначенные для применения при проектировании и строительстве жилых и общественных зданий в Ленинграде и его пригородах.

I.2. В настоящем альбоме включены типы акустической обработки стен, наиболее часто применяемые в проектах.

I.3. При разработке деталей использована серия 858, альбом II, разработанная ГСПИ МС СССР, Москва, 1979 г.

I.4. Выбор типа акустической облицовки стен выполнять с учётом требований к отделке помещений глав СНиП для общественных зданий (нормы проектирования).

I.5. Материалы, применяемые для акустической облицовки стен, приведены в таблице на страницах I0; II; I2.

Материалы, применяемые в конкретном проекте, должны быть согласованы с Главленинградстроем на стадии технических условий.

I.6. Акустическая обработка стен (из плит АГШ, "Акмигран", "Силакпор;" звукопоглощающих литых гипсовых плит, плит ПА/С; ПА/О; ПА/Д может быть применена в помещениях с относительной влажностью от 60 до 70%. Монтаж плит производится только в сухом помещении при положительных температурах.

I.7. Облицовку стен из плит "Силакпор" рекомендуется устраивать выше уровня их возможного повреждения.

I.8. Марка стеклоткани, вид звукопоглотителя, вид отделки панели определяются конкретным проектом по заданию сектора акустики инженерного отдела.

2. КОНСТРУКЦИЯ, ПРОИЗВОДСТВО РАБОТ.

2.I. В качестве каркаса для акустической облицовки стен приняты бруски из древесины хвойных пород, уголки равнобокие из

Начата	Печерский		08.85	2.030 КЛ-1 — 2. ПЗ		
Гл.констр	Бунич		-"-			
Н.контр	Бунич		-"-	ПОЯСНИТЕЛЬНАЯ ЗАПИСКА	Стадия	Лист	Листов
Провер.	Новлева		-"-		Р	1	5
Разработ.					ЛЕННИИПРОЕКТ ОКУ		
Исполнил	Чернов		-"-				

Инв.№ подл. | Подпись и дата | Взам.инв.№

Т-583

Формат 11

стали Вст3 кп2 ГОСТ 380-71[X], алюминиевые направляющие из сплава АД 31-Т5.

2.2. Крепление акустических облицовок к каркасу производится на шурупах, гвоздях, клее.

2.3. Возможно крепление плит "Агмигран" и "Силакпор" непосредственно к стенам и перегородкам с помощью клеевых каучуковой мастики КН-2, КН-3 ГОСТ 24064-80.

2.4. Элементы металлического каркаса и тканую проволочную сетку окрасить масляной краской до установки.

2.5. После монтажа акустических плит, при необходимости, возможна разовая покраска их тонким слоем водоэмульсионной краски ВА-27 с последующей прочисткой перфорации.

2.6. Алюминиевые профили должны быть покрыты цветной или бесцветной анодной пленкой. Алюминиевые профили и их монтаж должны соответствовать требованиям ТУ-400-2-158-73.

2.7. Рыхловолокнистый звукопоглотитель перед установкой в деревянную облицовку оборачивается стеклотканью.

2.8. Транспортировка, хранение акустических материалов осуществляется согласно стандартам на соответствующие материалы.

3. ПРОТИВОПОЖАРНЫЕ ТРЕБОВАНИЯ.

3.1. Выбор типа акустической обработки выполнять с учётом противопожарных требований к отделке помещений СНиП II-2-80 " Противопожарные нормы проектирования зданий и сооружений" и соответствующих глав СНиП для общественных зданий(нормы проектирования).

3.2. При облицовке стен сгораемыми материалами, воздушные прослойки между облицовкой и конструкциями должны быть разделены диафрагмами из несгораемых или трудносгораемых материалов на отсеки площадью не более 3 м^2.

3.3. Деревянные каркасы и облицовка должны быть подвергнуты глубокой антипиреновой пропитке с поглощением солей не менее 75 кг/м^3.

Перечень материалов и изделий для акустической отделки помещений

Таблица I

Назначение	№ п п	Наименование, тип, марка	Стандарт	Предприятие-изготовитель	Размеры, мм
Звукопоглощающие облицовки, материалы	I	Плиты звукопоглощающие гипсовые (литые) типа "Москва"	ОСТ 2I-26-76	Объединение по производству строительных материалов, деталей и конструкций "Победа"	600х600х55
	2	То же, типа "Мелодия"	То же	То же	600х600х38
	3	Плиты звукопоглощающие гипсокартонные перфорированные	ТУ 400-I-283-82	Комбинат облицовочных и строительных материалов (Ленинград)	500х500хI0
	4	Плиты звукопоглощающие из газосиликата типа "Силакпор" (следующих рисунков: "Струна", "Волна", "Амфитеатр", "Лунная поверхность", "Арктика", "Нида", "Пирамида")	ОСТ 2I-22-76	Вильнюсская опытно-производственная база "ВНИИтеплоизоляция"	450х450 и 400х х400 толщина 35, 40 и 45
	5	Плиты звукопоглощающие асбестоцементные перфорированные	РСТ Латв. ССР 475-74	Рижский цементно-шиферный завод	I200х600х5,5
	6	Плиты звукопоглощающие минераловатные типа "Акмигран"	ГОСТ 17918-72	Павшинский комбинат термозвукоизоляционных и гипсовых изделий (г.Красногорск, Московской обл.)	300х300х20
	7	Плиты ПА/О, ПА/С, ПА-Д	ТУ 2I-24-60-77	Комбинат асбестоцементных изделий "Красный строитель" (г.Воскресенск Московской области)	500х500х20
	8	Комплект алюминиевых элементов для реечных подвесных потолков типа ЛАК 03-60: марка лицевой рейки ЛАК-4	ТУ 33-I947-76	Воронежский завод строительных алюминиевых конструкций им. Ф.Б.Якубовского	6000х3I8х0,6
	9	Комплект алюминиевых элементов для панельных подвесных потолков типа ЛАП 06-06: марка лицевой панели ППП-6	То же	То же	600х600х0,6
	I0	Плиты алюминиевые для подвесных потолков штампованные (перфорированные)	ТУ 40I-07-530-80	Красногвардейский механический завод, производство № 2 (Ленинград)	500х500х(30)

Взам.инв.№ | Подпись и дата | Инв.№ подл.

2.030 КЛ-1—2. ПЗ

Лист 3

Формат 12

Т-586

КЛ

Таблица I продолжение

Назначение	№№ п п	Наименование, тип, марка	Стандарт	Предприятие-изготовитель	Размеры, мм
Звукопоглощающие облицовки, материалы	II	Ультратонкое штапельное базальтовое полотно (плотностью I0, I5,20 и 25 кг/м3)	ТУ 550-2-44-72	Ивотский стекольный завод (г.Ивот Брянской обл.)	Диаметр волокна 0,6 – I мкм Длина волокон I0, 20
	I2	Супертонкое стеклянное щелочное волокно (плотностью I5, 20,32 и 45 кг/м3)	ТУ 2I-0I-224-75	Ирпенский комбинат "Прогресс" Беличского НПО "Теплоизоляция" (Киевская обл.)	II00xI050x200 не более
	I3	Вата минеральная (плотностью 85 и I00 кг/м3)	ГОСТ 4640-84	Объединение по производству строительных материалов, деталей и конструкций "Победа"	
	I4	Маты из штапельного стеклянного волокна на синтетическом связующем ([redacted]) МС-35 МС-50 плотностью 35 и 50 кг/м³	ГОСТ I0499-78	Стекольные заводы: Саратовский; Салобатский; Ивотский; „Восстания" /Чудово Новгородской обл./ Константиновский Марефанский /Харьковская обл./	500; 900; 1000; 1500 толщина: 30; 40; 50 60; 70; 80.
	I5	Пленка полиэтилентерефталатная	ГОСТ 24234-80	Предприятие п/я А-7I0I.	толщина 0,025
	I6	Пленка полиэтиленовая	ГОСТ I0354-82		длина рулона 25м не более ширина 500 600 толщина 0,0I-0,5
	I7.	Винипор полужесткий	ТУ 6-05-301-09-78	Нелидовский завод пластических масс	500 × 600 × 20
Отделочные материалы и изделия	I	Плиты гипсовые декоративные (рельефные)	ТУ 2I-3I-I0-75	Объединение по производству строительных материалов, деталей и конструкций "Победа"	600x600x38
	2	Листы гипсокартонные	ГОСТ 6266-8I	Комбинат облицовочных и строительных материалов (Ленинград)	2500xI200xI4
	3	Панели стеновые на основе гипсокартонных листов с декоративным покрытием "Декорот" типы I-X, I-УП	ТУ 40I-08-597-8I	То же	
	4	Плиты древесно-волокнистые (твердые)	ГОСТ 4598-74	Дубровский деревообрабатывающий комбинат	3600-I200xI600 x 3 (4,5 и 6)
	5.	Изделия из алюминия	ГОСТ 4784-74*	Воронежский з-д строительных алюминиевых конструкций им. Ф.Б. Якубовского	

Инв.№ подл. | Подпись и дата | Взам.инв. №

2.030 КЛ-1 — 2. ПЗ

Лист 4

Формат 12

КЛ

Т-586

Таблица I продолжение

Назначение	№ пп	Наименование, тип, марка	Стандарт	Предприятие-изготовитель	Размеры, мм
Отделочные материалы и изделия	6	Плиты древесно-волокнистые (твердые) [illegible], с лакокрасочным покрытием	ГОСТ 8904-81	Усть-Ижорский фанерный завод ПО "Мосасботермокомбинат" (г.Железнодорожный Московской обл.)	2700xI700x3,2 (4,0)
	7	То же, декоративные с рисунком под ценные породы древесины	То же	То же	То же
	8	Плиты древесностружечные	ГОСТ I0632-77	П.О. "Лендревпром"	3500xI830xI9 + 25
	9	Листы асбестоцементные плоские	ТУ I2.48.I03-82	Пикалевский глиноземный комбинат	3600(3000,2800, 2400,I500,I200x xI500 3000(2800)xI200 толщ.6,8 и I0
Звукоизоляционно-прокладочные и другие материалы	I	Плиты теплоизоляционные минераловатные на синтетическом связующем (плотностью 75кг/м3)	ГОСТ 9573-82	Объединение по производству строительных материалов, деталей и конструкций "Победа"	I000x500x60
	2	Маты теплоизоляционные стекловолокнистые	ГОСТ I0499-78	ПО "Мосасботермокомбинат" (г.Железнодорожный Московской обл.)	6000xI500x60
	3	Сетки проволочные тканые	ГОСТ 3826 - 82		

Взам.инв. №
Подпись и дата
Инв.№ подл.

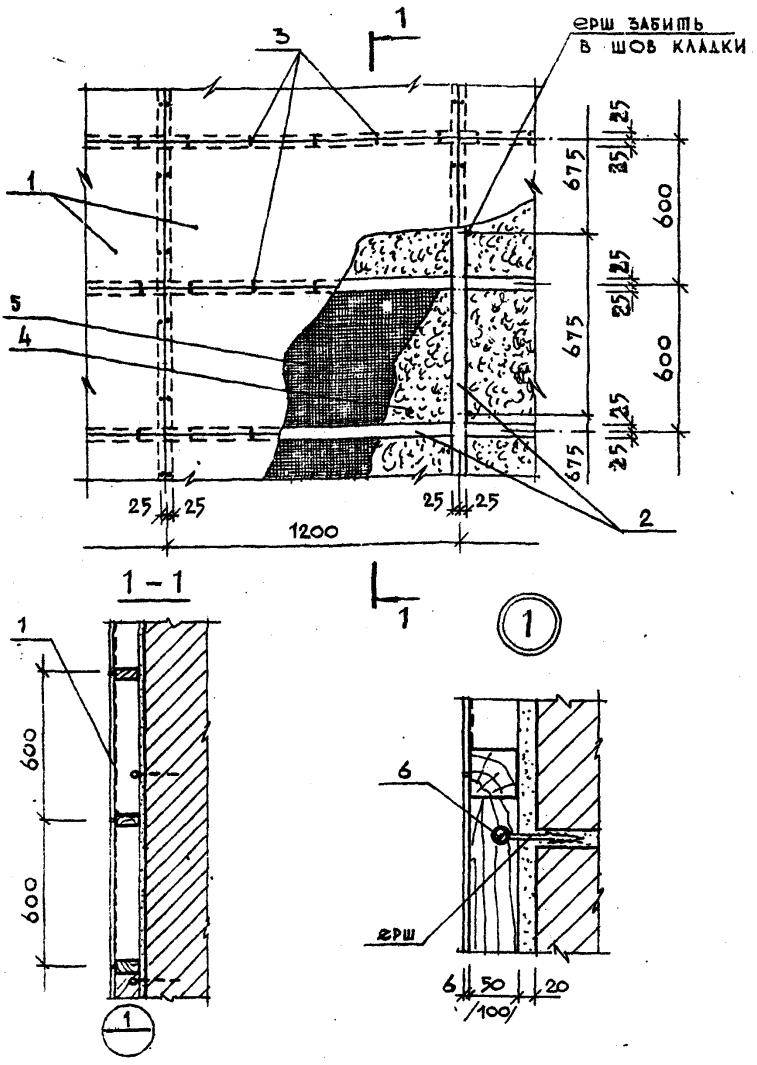

НАЧ. ОТД.	ПЕНЕРСКИЙ		08.85
ГЛ. КОНСТ.	БУНИН		08.85
ГЛ. АРХ.	ЗОЛЬФУТЫРОВ		08.85
НОРМ. КОНТ.	БУНИН		08.85
Провер.	МАЙЗАНИД		08.85
Разработ.	ДРЕМЛЮГ		08.85
Исполнил	ДРЕМЛЮГ		08.85

2.030 КЛ-1 – 2. 01

АКУСТИЧЕСКАЯ ОБРАБОТКА СТЕН АСБЕСТОЦЕМЕНТНЫМИ ПЕРФОРИРОВАННЫМИ ПЛИТАМИ / КРЕПЛЕНИЕ К ДЕРЕВЯННОМУ КАРКАСУ /

Стадия	Лист	Листов
Р	1	3

ЛЕННИИПРОЕКТ ОКУ

Инв. № подл. | Подпись и дата | Взам. инв. №

Т-583

Формат 11

КЛ

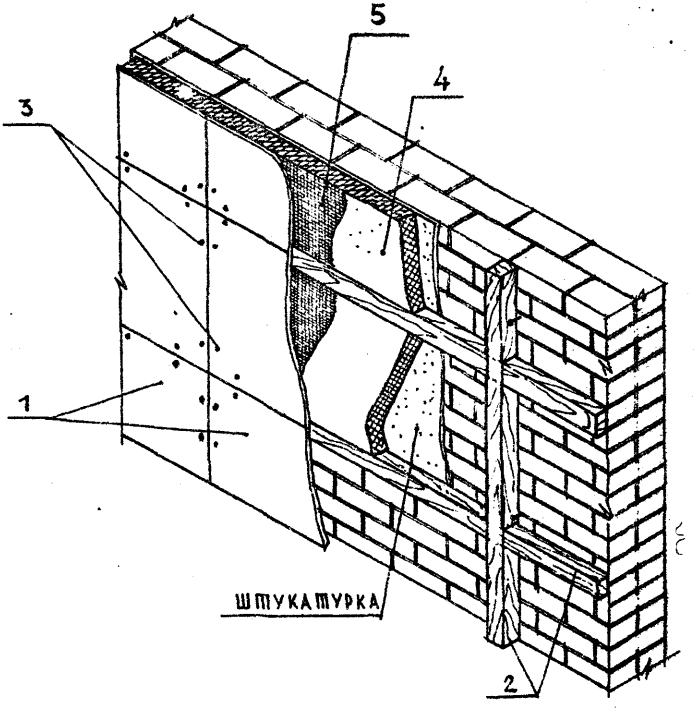

Инв.№ подл.	Подпись и дата	Взам.инв. №

2.030 КЛ-1 – 2.01

Лист 2

Т-584

Формат 11

КЛ

РАСХОД МАТЕРИАЛОВ НА 10 м² АКУСТИЧЕСКОЙ ОБРАБОТКИ СТЕН

№№ поз.	НАИМЕНОВАНИЕ ЭЛЕМЕНТА	СЕЧЕНИЕ /мм/	ЕД. ИЗМ.	ОБЩЕЕ КОЛ-ВО	МАТЕРИАЛ ГОСТ
1	ПЛИТА АСБЕСТОЦЕМ. ПЕРФОРИРОВАННАЯ	1200×600×5,5	шт / м²	14 / 10,0	РСТ ЛАТВ. ССР 475-74
2	ДЕРЕВЯННЫЕ БРУСКИ	50×50/h/	п.м / м³	25 / 0,06	ГОСТ 8486-66
	ДЕРЕВЯННЫЕ БРУСКИ	50×100/h/	п.м / м³	25 / 0,13	ГОСТ 24454-80
3	ШУРУПЫ	А3×30.09.1	шт / кг	200 / 0,27	ГОСТ 1145-80*
4	ЗВУКОПОГЛОТИТЕЛЬ	ПО ПРОЕКТУ			—
5	СТЕКЛОТКАНЬ	ПО ПРОЕКТУ			—
6	ШУРУПЫ	А4×40.09.1	шт / кг	20 / 0,063	ГОСТ 1145-80*

Взам. инв. №

Подпись и дата

Инв. № подл.

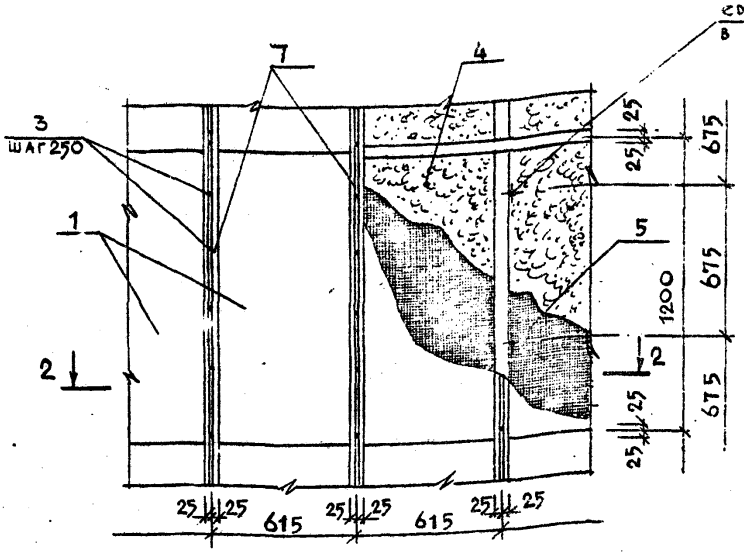

2 – 2

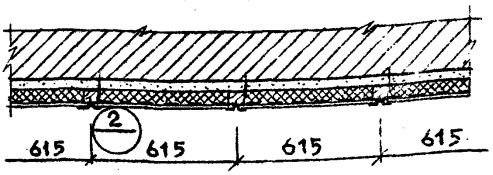

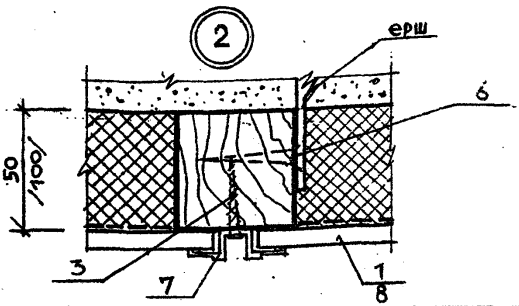

Нач. отд.	Печерский		08.86
Гл. конст.	Бунич		
Гл. арх.	Зюльфугаров		
Норм. конт.	Бунич		
Пробер.	Малышина		
Разработ.	Дремлюг		
Исполнил	Дремлюг		

2.030 КА-1 – 2. 02

Акустическая обработка стен асбестоцементными перфорированными плитами /крепление алюминиевыми раскладками/

Стадия	Лист	Листов
Р	1	3

ЛЕННИИПРОЕКТ ОКУ

Формат А1

Т-583

Согласовано

Инв.№ подл. | Подпись и дата | Взам.инв.№

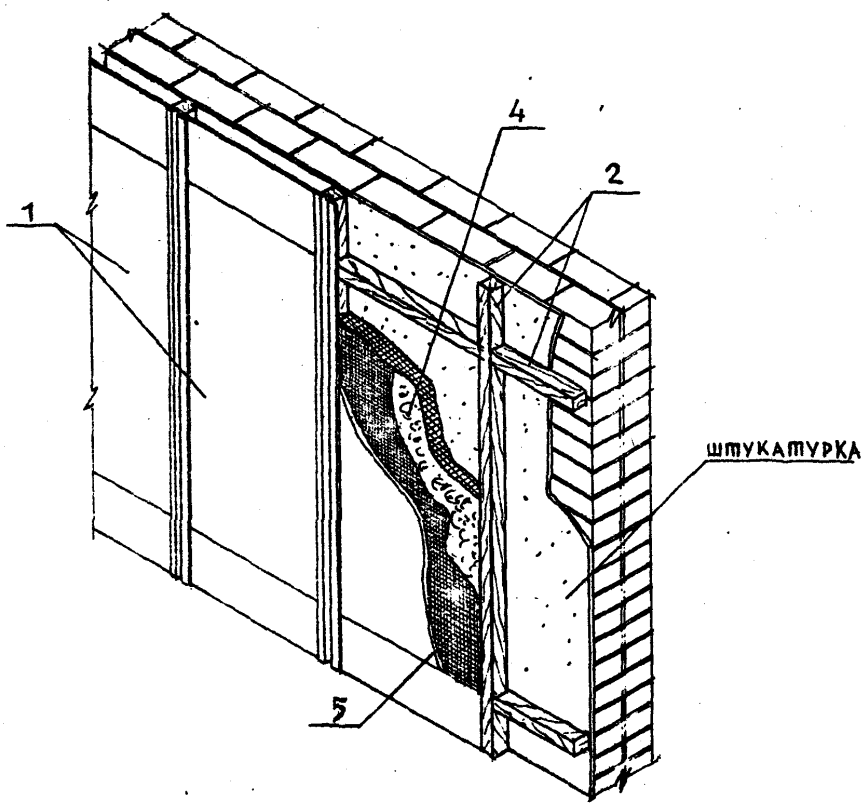

Инв.№ подл | Подпись и дата | Взам.инв.№

2.030 КЛ-1-2. 02

Лист 2

Т-584

Формат 11

КЛ

РАСХОД МАТЕРИАЛОВ НА 10 м² АКУСТИЧЕСКОЙ ОБРАБОТКИ СТЕН

NN поз.	НАИМЕНОВАНИЕ ЭЛЕМЕНТА	СЕЧЕНИЕ /мм/	ЕД. ИЗМ.	ОБЩЕЕ КОЛ-ВО	МАТЕРИАЛ ГОСТ
1	ПЛИТА АСБЕСТОЦЕМ. ПЕРФОРИРОВАННАЯ	1200×600×5,6	шт / м²	14 / 10.0	РСТ ЛатвССР 475 - 74
2	ДЕРЕВЯННЫЕ БРУСКИ	50×50	п.м / м³	25 / 0,06	ГОСТ 8486 - 66
	ДЕРЕВЯННЫЕ БРУСКИ	50×100	п.м / м³	25 / 0.13	ГОСТ 24454 - 80
3	ШУРУПЫ	А3×30.09.1	шт / кг	90 / 0.13	ГОСТ 1145 - 80*
4	ЗВУКОПОГЛОТИТЕЛЬ	ПО ПРОЕКТУ			—
5	СТЕКЛОТКАНЬ	ПО ПРОЕКТУ			—
6	ШУРУПЫ	А4×40.09.1	шт / кг	30 / 0.1	ГОСТ 1145 - 80
7	РАСКЛАДКА АЛЮМИНИЕВАЯ	—	п.м	15	АД 31-Т5 СПА - 2241

Взам.инв. № | Подпись и дата | Инв.№ подл.

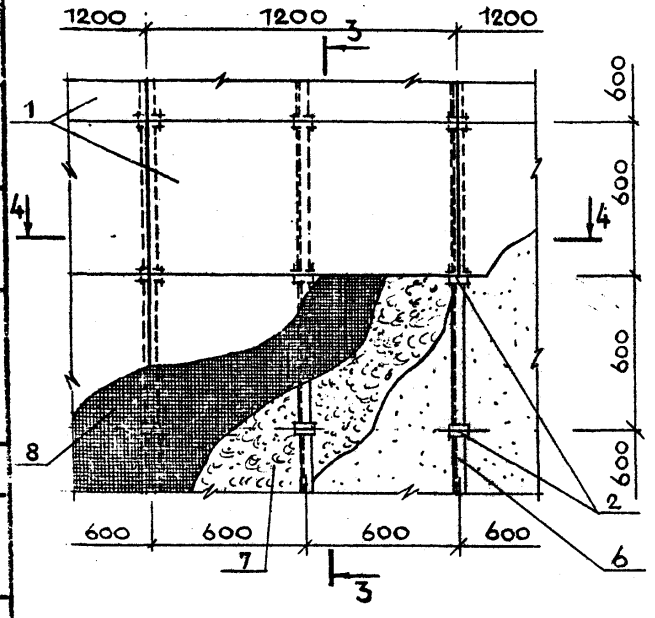

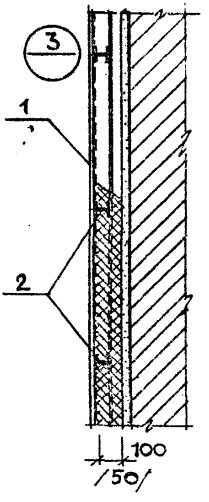

4 – 4

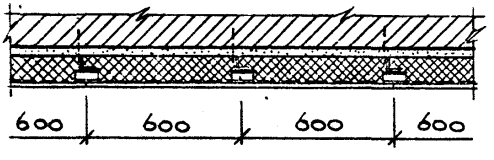

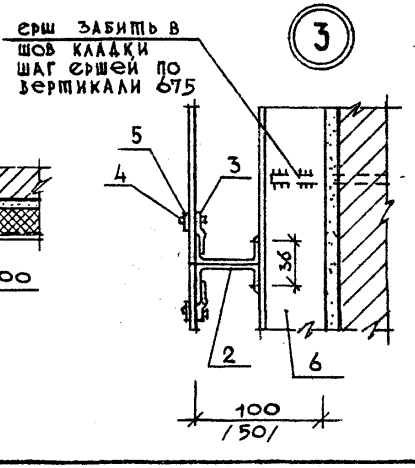

Нач. отд.	Печерский		08.85
Гл. конс.	Бунич		
Гл. арх.	Зюльфугаров		
Норм. конт.	Бунич		
Провер.	Жайлина		
Разработ.	Дремлюг		
Исполнил	Дремлюг		

2.030 КЛ-1 – 2.03

Акустическая обработка стен асбестоцементными перфорированными плитами. /Крепление к металлическому каркасу./

Стадия	Лист	Листов
Р	1	3

ЛЕННИИПРОЕКТ ОКУ

Подпись и дата | Взам. инв. № | Инв. № подл.

Т-583

Формат 11

КЛ

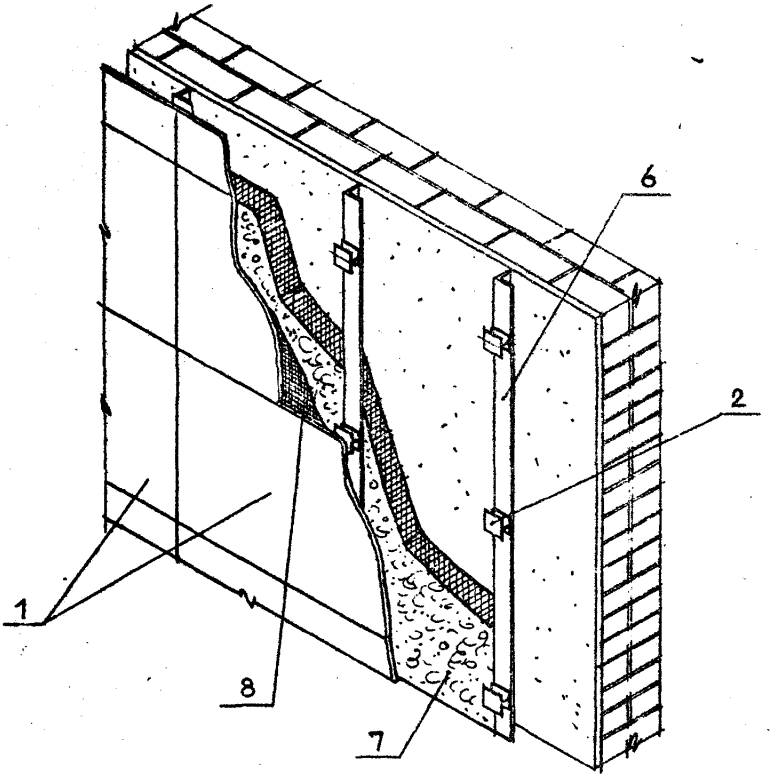
6
2
1
8
7

РАСХОД МАТЕРИАЛОВ НА 10 м² АКУСТИЧЕСКОЙ ОБРАБОТКИ СТЕН

№№ поз.	Наименование элемента	сечение /мм/	ед. изм.	общее кол-во	материал ГОСТ
1	Плита асбестоцем. перфорированная	1200×600×5,5	шт / м²	14 / 10.0	РСТ Латв ССР 475 - 74
2	Крепежный элемент	см лист 2.030 КА-1-2.21	шт / кг	30 / 2,7	—
3	Пластина прижимная	см лист 2.030 КА-1-2.22	шт / кг	60 / 1.2	—
4	Винт	2М4×20	шт / кг	50 / 0,1	ГОСТ 17473-80*
5	Шайба	4.02.01	шт / кг	50 / 0.01	ГОСТ 11371 - 78
6	Направляющая	L 50×5	п.м / кг	17 / 64,1	ГОСТ 8509 - 72*
7	Звукопоглотитель	по проекту			—
8	Стеклоткань	по проекту			—

При относе асбестоцементных перфорированных плит на 50мм, крепление крепежных элементов осуществляется шурупами к деревянным антисептированным пробкам.

Взам. инв. №

Подпись и дата

Инв. № подл.

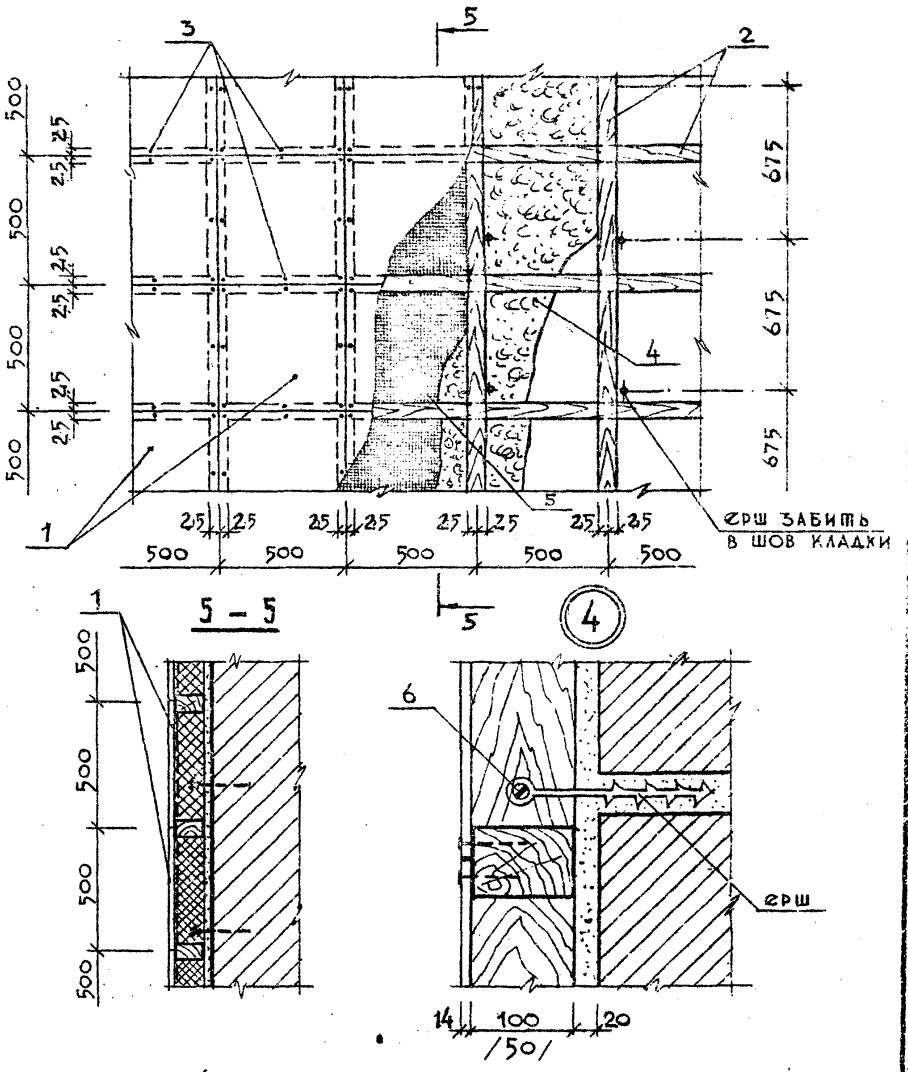

НАЧ.ОТД	ПЕЧЕРСКИЙ		08.85
ГЛ.КОНСТ	БУНИЦ		-"-
ГЛ. АРХ	ЗЮЛЬФУГАРОВ	—	-"-
НОРМ.КОНТ	БУНИЦ		-"-
Провер.	МАЙЗЛИНА		-"-
Разработ.	ДРЕМЛЮГ		-"-
Исполнил	ДРЕМЛЮГ		-"-

2.030 КЛ-1-2.04

АКУСТИЧЕСКАЯ ОБРАБОТКА СТЕН ЗВУКОПОГЛОЩАЮЩИМИ ГИПСОКАРТОННЫМИ ПЕРФОРИРОВАННЫМИ ПЛИТАМИ „АГШТ"

Стадия	Лист	Листов
Р	1	1

ЛЕННИИПРОЕКТ ОКУ

Формат 11

Согласовано

Взам.инв.№

Подпись и дата

Инв.№ подл.

Т-583

КЛ

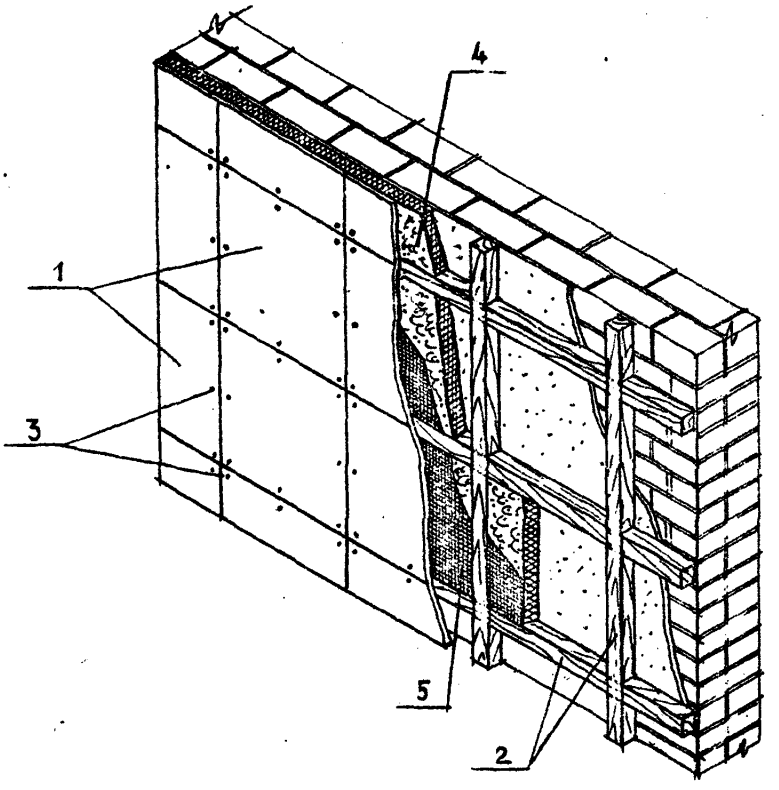

Взам.инв. №

Подпись и дата

Инв.№ подл.

2.030 КЛ-1—2.04

Лист 2

Т-584

Формат 11

КЛ

РАСХОД МАТЕРИАЛОВ НА 10 м² АКУСТИЧЕСКОЙ ОБРАБОТКИ СТЕН

NN поз	Наименование элемента	Сечение /мм/	Ед. изм.	Общее кол-во	Материал ГОСТ
1	Плиты АГШТ звукопоглощающие, гипсокартон. перфорированные	500×500×14	шт / м²	40 / 10	ТУ 400-1-283-82
2	Деревянные бруски	50×50/h/	п.м / м³	40 / 0,10	ГОСТ 6486-66
	Деревянные бруски	50×100/h/	п.м / м³	40 / 0,20	ГОСТ 24454-80
3	Шурупы	А3×30.09.1	шт / кг	320 / 0,44	ГОСТ 1145-80*
4	Звукопоглотитель	по проекту			—
5	Стеклоткань	по проекту			—
6	Шурупы	А4×40.09.1	шт / кг	40 / 0,13	ГОСТ 1145-80*

Взам. инв. №

Подпись и дата

Инв. № подл.

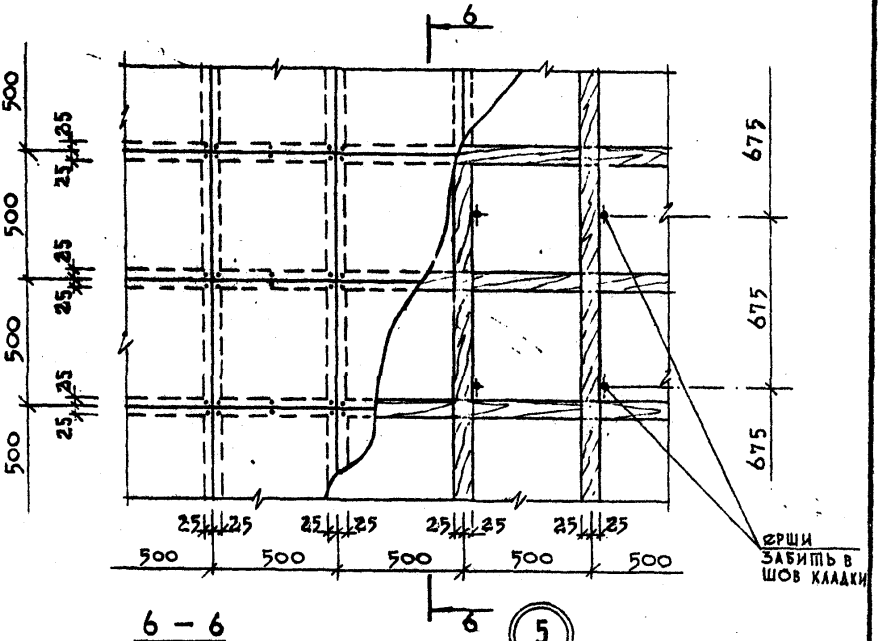

6 – 6

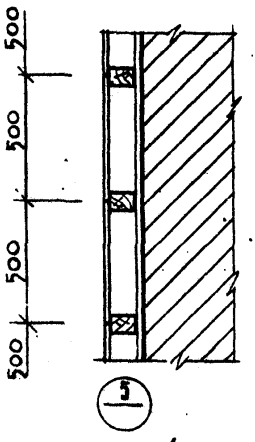

5

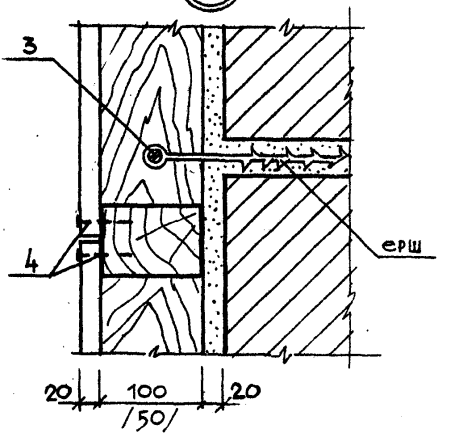

НАЧ.ОТД.	ПЕНЕРСКИЙ		08.85
ГЛ. КОНСТ.	БУНИН		
ГЛ. АРХ.	ЗЮЛЬТУРАЛОВ		
НОРМ. КОНТ.	БУНИН		
Провер.	[illegible]		
Разработ.	ДРЕМАКИН		
Исполнил	ДРЕМАКИН		

2.030 КЛ-1 — 2.05

АКУСТИЧЕСКАЯ ОБРАБОТКА СТЕН ПЛИТАМИ ПА/О; ПА/С

Стадия	Лист	Листов
Р	1	3

ЛЕННИИПРОЕКТ ОКУ

Взам. инв. №

Подпись и дата

Инв. № подл.

Т-583

Формат 11

К1

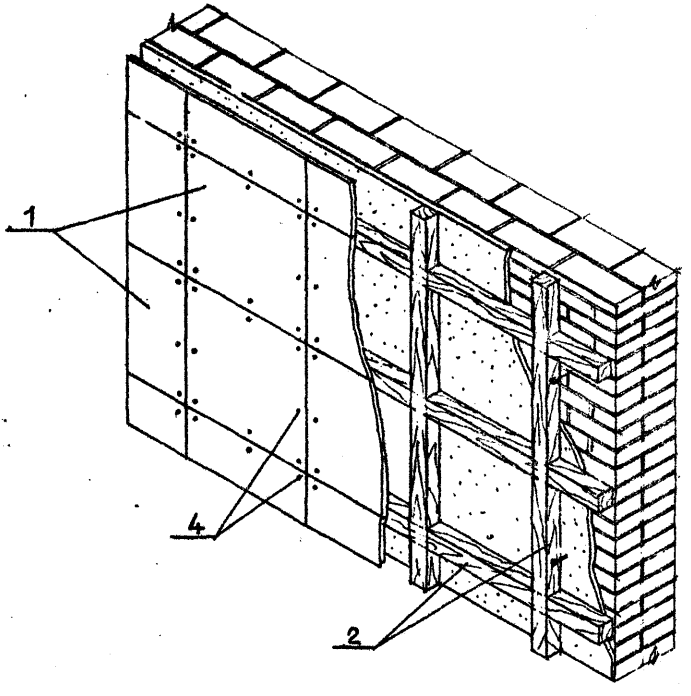

Взам.инв. №

Подпись и дата

Инв.№ подл.

2.030 КЛ-1 — 2.05

Лист 2

Формат 11

Т-584

КЛ

РАСХОД МАТЕРИАЛОВ НА 10 м² АКУСТИЧЕСКОЙ ОБРАБОТКИ СТЕН

NN поз.	Наименование элемента	сечение /мм/	ед. изм.	общее кол-во	материал ГОСТ
1	плиты ПА/О	500×500×20	шт / м²	40 / 10.0	ТУ21-24-60-77
	плиты ПА/С	500×500×20	шт / м²	40 / 10.0	ТУ21-24-60-77
2	деревянные бруски	50×50/h/	п.м / м³	40 / 0.10	ГОСТ 8486-66
	деревянные бруски	50×100/h/	п.м / м³	40 / 0.20	ГОСТ 24454-80
3	шурупы	А4×40.09.1	шт / кг	40 / 0.13	ГОСТ 1145-80*
4	гвозди	К 1.4×3.2	шт / кг	410 / 0.17	ГОСТ 4028-63*

Инв.№ подл. | Подпись и дата | Взам.инв. №

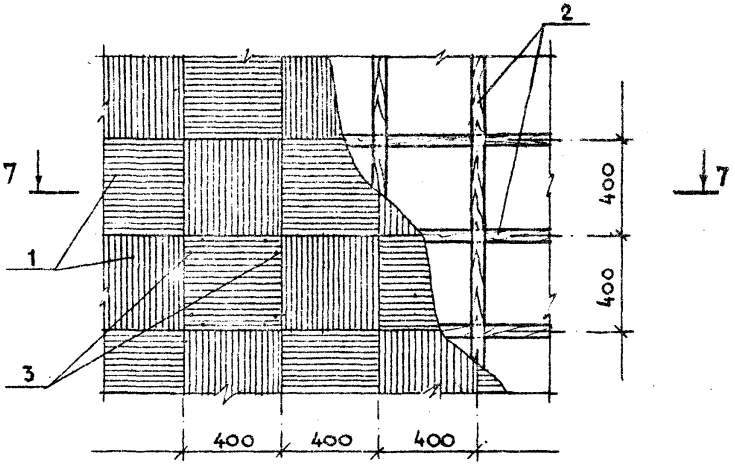

7 – 7

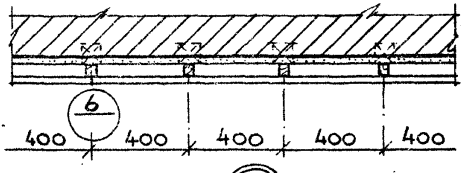

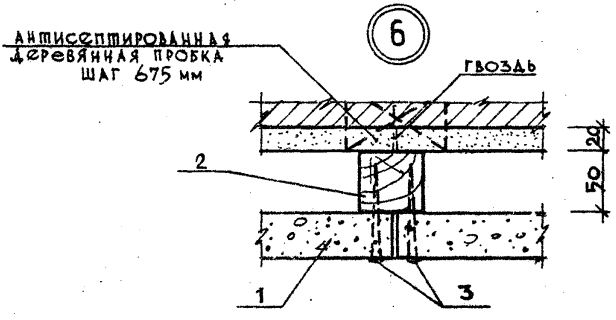

НАЧ. ОТД.	ПЕЧЕРСКИЙ		08.88
ГЛ. КОНСТ	БУНИЧ		-"-
ГЛ. АРХ	ЗЮЛЬФУГАРОВ		-"-
НОРМ. КОНТ	БУНИЧ		-"-
Провер.	МАНЗЛИНА		-"-
Разработ.	ДРЕМЛЮГ		-"-
Исполнил.	ДРЕМЛЮГ		-"-

2.030 КЛ-1 – 2.06

АКУСТИЧЕСКАЯ ОБРАБОТКА СТЕН ПЛИТАМИ „СИЛАКПОР"

Стадия	Лист	Листов
Р	1	3

ЛЕННИИПРОЕКТ ОКУ

Согласовано

Взам.инв.№

Подпись и дата

Инв.№ подл.

Т-583

Формат 11

КЛ

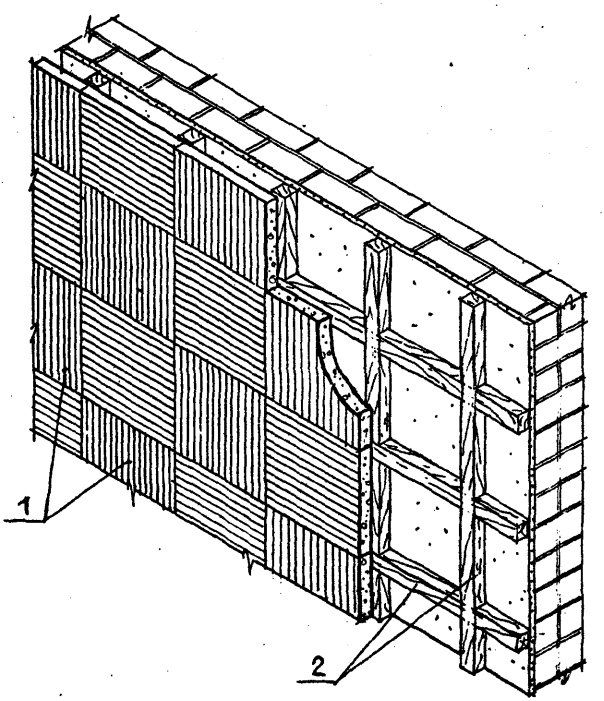

Инв.№ подл. | Подпись и дата | Взам.инв. №

2.030 КЛ-1—2.06

Лист 2

Т-584

Формат II

КЛ

РАСХОД МАТЕРИАЛОВ НА 10 м² АКУСТИЧЕСКОЙ ОБРАБОТКИ СТЕН

NN поз.	НАИМЕНОВАНИЕ ЭЛЕМЕНТА	СЕЧЕНИЕ /ММ/	ЕД. ИЗМ.	ОБЩЕЕ КОЛ-ВО	МАТЕРИАЛ ГОСТ
1	ПЛИТЫ «СИЛАКПОР»	400×400×45	шт / м²	63 / 10.0	ОСТ 21-22-76
2	ДЕРЕВЯННЫЕ БРУСКИ	50×50	п.м / м³	50 / 0.13	ГОСТ 8486-66 ГОСТ 24454-80
3	ШУРУПЫ	А4×60.09.1	шт. / кг	500 / 2.4	ГОСТ 1145-80*

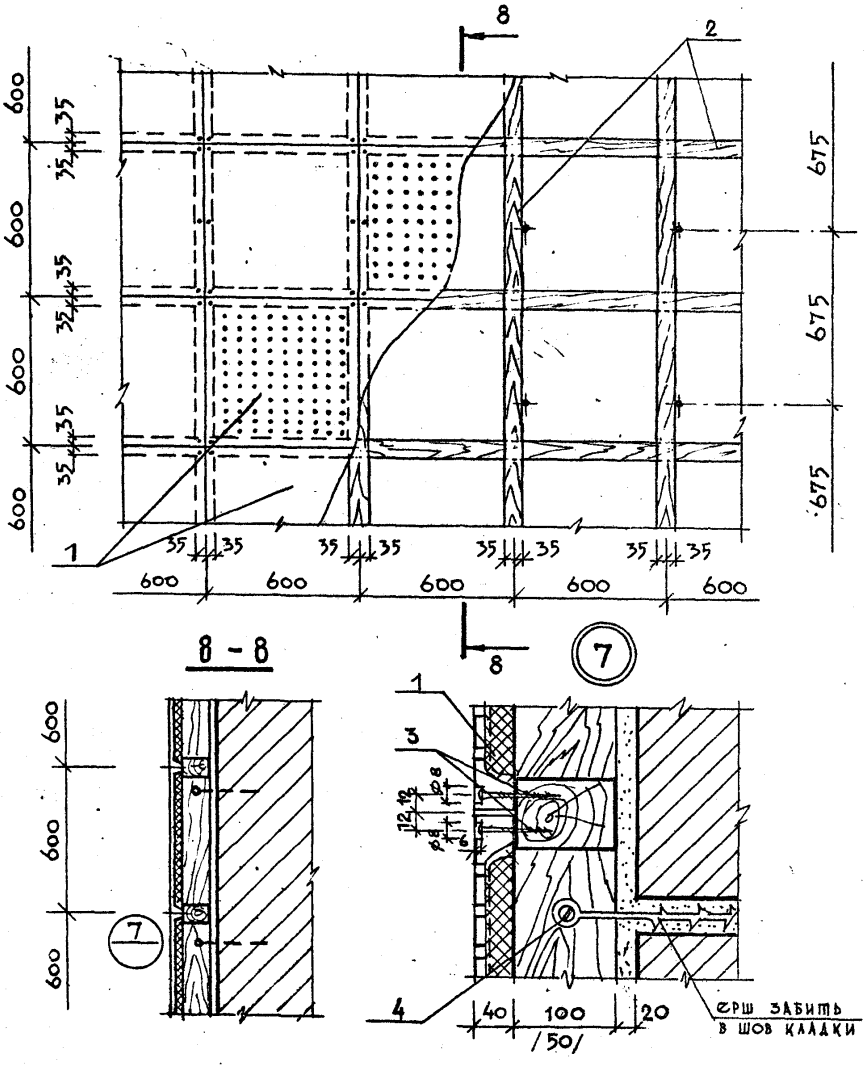

НАЧ.ОТД.	ПЕЧЕРСКИЙ		08.87
ГЛ. КОНСТ.	БУНИЧ		-"-
ГЛ. АРХ.	ЗЮЛЬФУГАРОВ		-"-
НОРМ. КОНТ.	БУНИЧ		-"-
Провер.	МАЙЗЛИНА		-"-
Разработ.	ДРЕМЛЮГ		-"-
Исполнил	ДРЕМЛЮГ		-"-

2.030 КЛ-1 — 2.07

АКУСТИЧЕСКАЯ ОБРАБОТКА СТЕН ЛИТЫМИ ГИПСОВЫМИ ПЛИТАМИ

Стадия	Лист	Листов
Р	1	3

ЛЕННИИПРОЕКТ ОКУ

Инв.№ подл. | Подпись и дата | Взам.инв.№

Т-583

Формат 11

К1

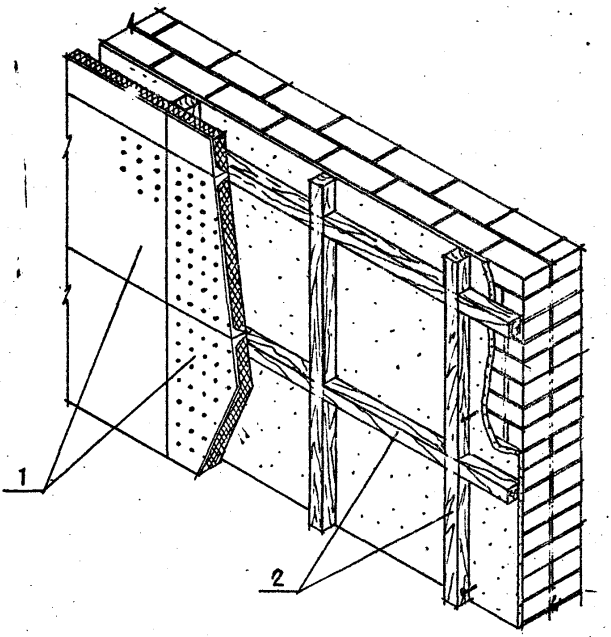

Инв.№ подл. | Подпись и дата | Взам.инв. №

2.030 КЛ-1 — 2. 07

Лист 2

Формат 11

Т-584

К1

РАСХОД МАТЕРИАЛОВ НА 10 м² АКУСТИЧЕСКОЙ ОБРАБОТКИ СТЕН

№№ поз.	НАИМЕНОВАНИЕ ЭЛЕМЕНТА	СЕЧЕНИЕ /мм/	ЕД. ИЗМ.	ОБЩЕЕ КОЛ-ВО	МАТЕРИАЛ ГОСТ
1	ПЛИТЫ ГИПСОВЫЕ ЛИТЫЕ ТИПА "МЕЛОДИЯ"	600×600×38	шт / м²	28 / 10.0	ОСТ 21-26-76
2	ДЕРЕВЯННЫЕ БРУСКИ	70×50 /h/	п.м / м³	33 / 0.12	ГОСТ 8486-66
	ДЕРЕВЯННЫЕ БРУСКИ	70×100 /h/	п.м / м³	33 / 0.24	ГОСТ 24454-80
3	ШУРУПЫ	А4×60.09.1	шт. / кг	224 / 1.1	ГОСТ 1145-80*
4	ШУРУПЫ	А4×40.09.1	шт. / кг	30 / 0.09	ГОСТ 8486-66

Инв.№ подл. | Подпись и дата | Взам.инв. №

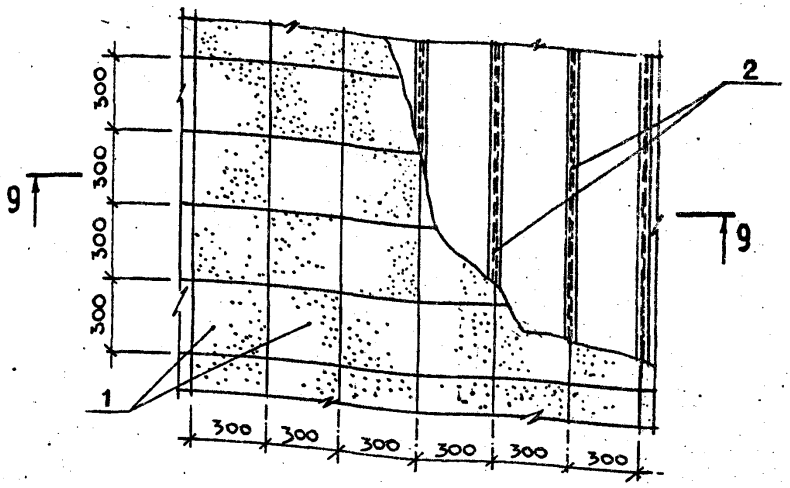

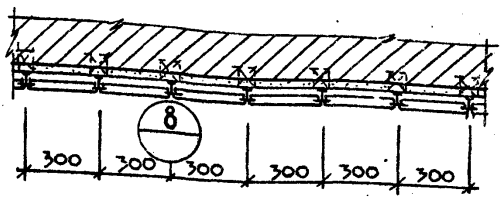

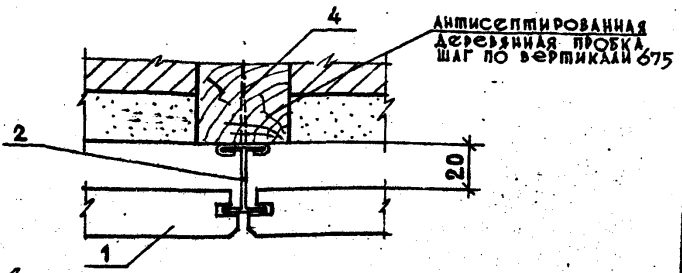

НАЧ.ОТД.	ПЕЧЕРСКИЙ		08.85
ГЛ.КОНСТР.	БУНИЧ		-"-
ГЛ. АРХ.	ЗЮЛЬФУГАРОВ		-"-
НОРМ.КОНТ.	БУНИЧ		-"-
Провер.	МАЙЗЛИНА		-"-
Разработ.	ДРЕМЛЮГ		-"-
Исполнил	ДРЕМЛЮГ		-"-

2.030 КЛ-1 — 2.08

АКУСТИЧЕСКАЯ ОБРАБОТКА СТЕН ПЛИТАМИ „АКМИГРАН"

Стадия	Лист	Листов
Р	1	3

ЛЕННИИПРОЕКТ ОКУ

Формат 11

Согласовано

Взам.инв.№

Подпись и дата

Инв.№ подл.

Т-583

КЛ

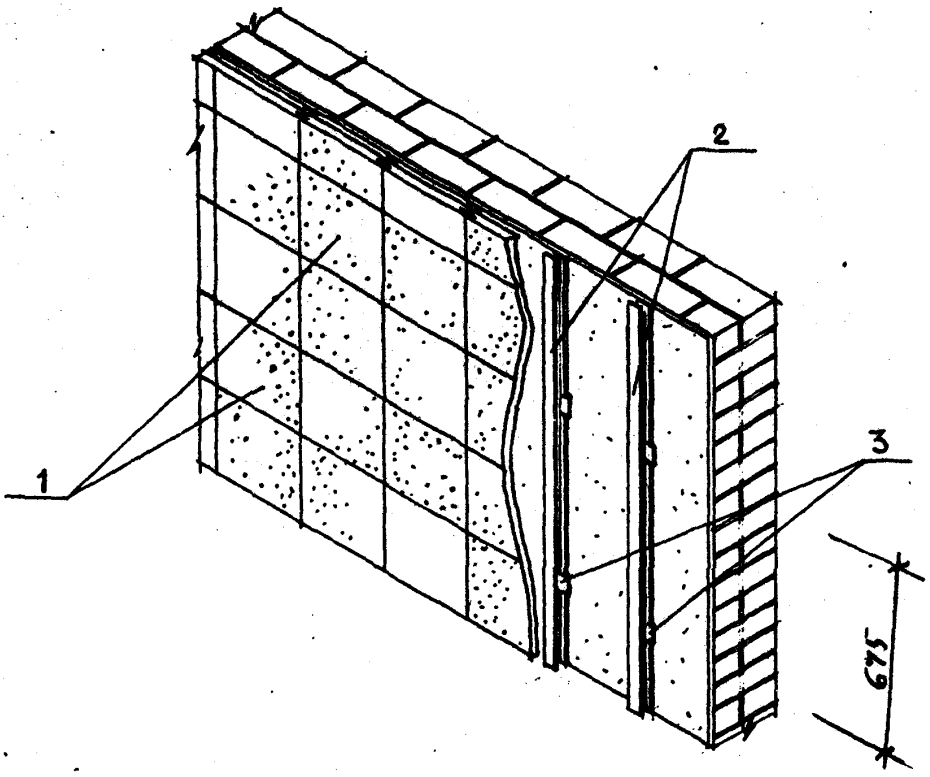

Взамен. №

Подпись и дата

Инв.№ подл.

2.030 КЛ-1 – 2.08

Лист 2

Т-584

Формат 11

КЛ

РАСХОД МАТЕРИАЛОВ НА 10 м² АКУСТИЧЕСКОЙ ОБРАБОТКИ СТЕН

№№ поз	Наименование элемента	Сечение /мм/	ед. изм.	общее кол-во	Материал ГОСТ
1	Плиты „Акмигран"	300×300×20	шт. / м²	112 / 10.0	ГОСТ 17918-72*
2	Направляющая	I 28	п.м / кг	~~34~~ / 7.1	АД-31-Т5 СПА-2022 ГОСТ 4784-74*
3	Зажим	см. лист 2.030 КЛ-1-2.23	шт. / кг	50 / 0.5	ГОСТ 14918-80
4	Гвозди	К 1,4×32	шт. / кг	50 / 0.02	ГОСТ 4028-63*

Взам.инв. №

Подпись и дата

Инв.№ подл.

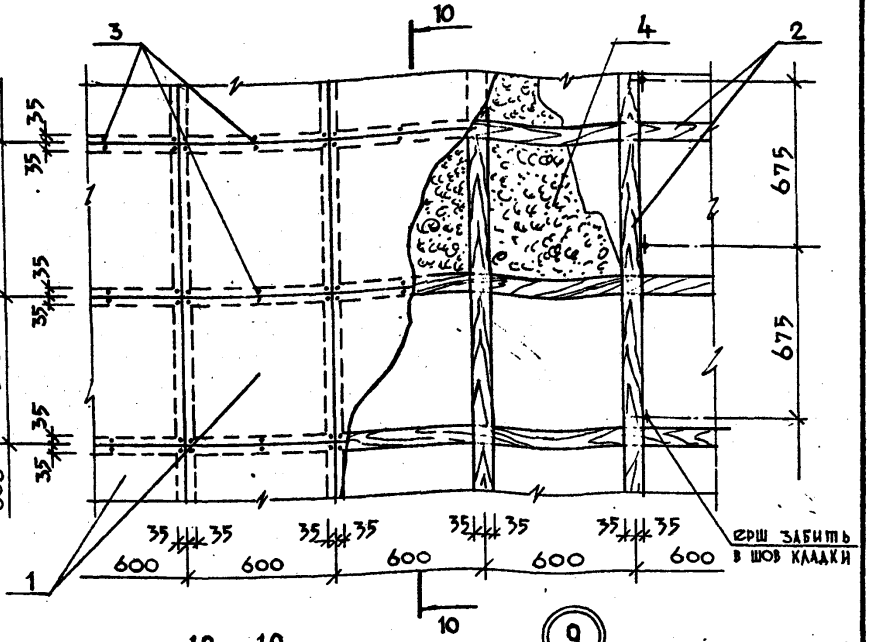

9

10 – 10

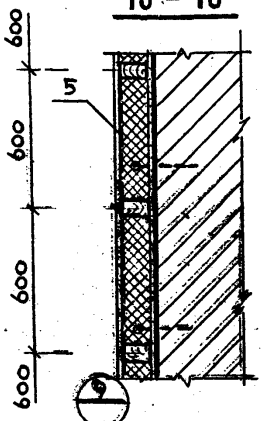

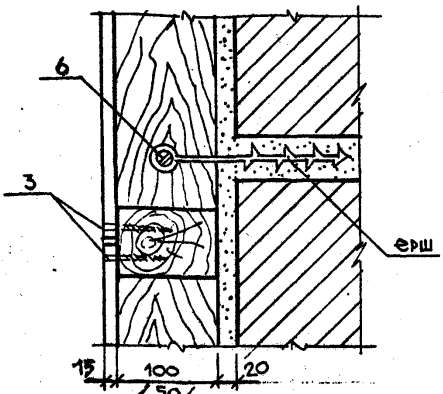

НАЧ.ОТД	ПЕЧЕРСКИЙ		08.85
ГЛ.КОНСТР	БУНИН		
ГЛ.АРХ	ЗЮЛЬФИГАРОВ		
Н.КОНТР	БУНИН		
Провер.	МАЙЗЕЛИН		
Разработ.	ДРЕМЛЮГ		
Исполнил	ДРЕМЛЮГ		

2.030 КЛ-1 — 2.09

АКУСТИЧЕСКАЯ ОБРАБОТКА СТЕН ДЕКОРАТИВНЫМИ ГИПСОВЫМИ ПЛИТАМИ

Стадия	Лист	Листов
Р	1	3

ЛЕННИИПРОЕКТ ОКУ

Формат 11

Согласовано

Взам.инв.№

Подпись и дата

Инв.№ подл.

Т-583

КЛ

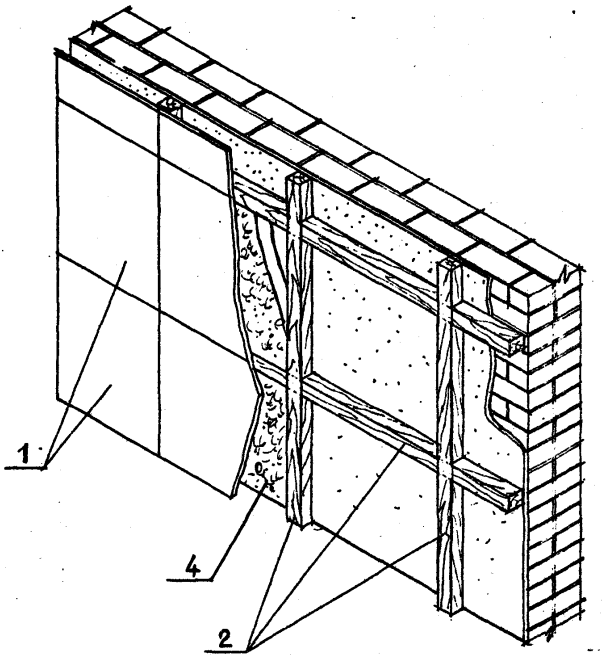

Инв.№ подл.	Подпись и дата	Взам.инв. №

2.030 КЛ-1 — 2.09

Лист 2

Т-584

Формат 11

КЛ

РАСХОД МАТЕРИАЛОВ НА 10 м² АКУСТИЧЕСКОЙ ОБРАБОТКИ СТЕН

№№ поз.	Наименование элемента	сечение /мм/	ед. изм.	общее кол-во	материал ГОСТ
1	ПЛИТЫ ГИПСОВЫЕ ДЕКОРАТИВНЫЕ	600×600×38	шт / м²	28 / 10.0	ТУ 21-31-10-75
2	ДЕРЕВЯННЫЕ БРУСКИ	70×50/h/	п.м. / м³	33 / 0.12	ГОСТ 8486-66
	ДЕРЕВЯННЫЕ БРУСКИ	70×100/h/	п.м / м³	33 / 0,24	ГОСТ 24454-80
3	ШУРУПЫ	А3×30.09.1	шт. / кг	224 / 0.28	ГОСТ 1145-80*
4	ЗВУКОПОГЛОТИТЕЛЬ	ПО ПРОЕКТУ			—
5	СТЕКЛОТКАНЬ	ПО ПРОЕКТУ			—
6	ШУРУПЫ	А4×40.09.1	шт. / кг	30 / 0,09	ГОСТ 8486-66

Взам.инв. №

Подпись и дата

Инв.№ подл.

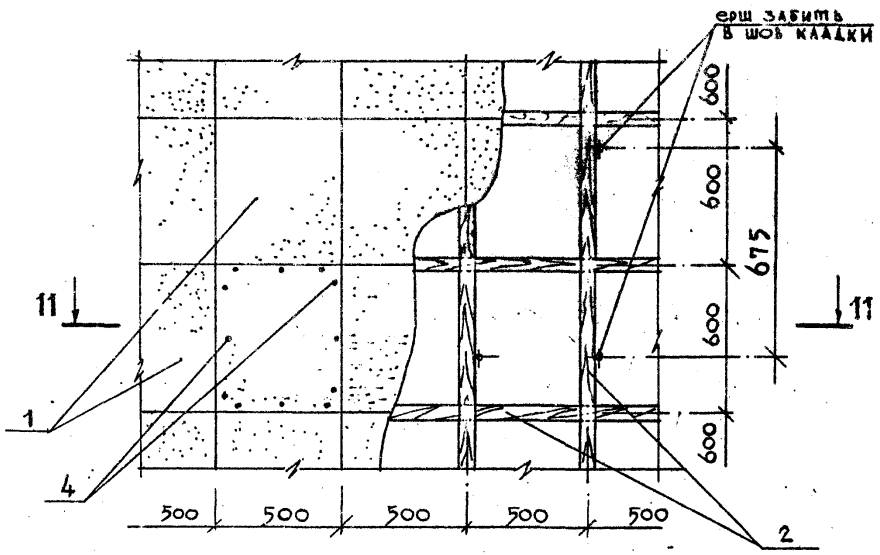

11 – 11

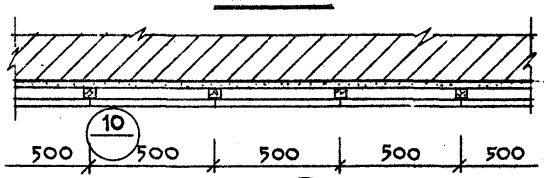

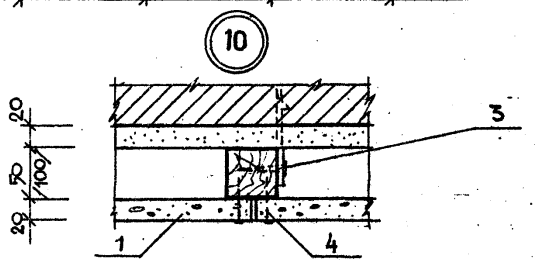

Согласовано

Взам.инв.№

Подпись и дата

Инв.№ подл.

Нач.отд	Печерский		06.85
Гл.конст	Бунич		--.--
Гл. арх	Зюльфугаров		--.--
Н. контр	Бунич		--.--
Провер.	Майзлина		--.--
Разработ.	Дремлюг		--.--
Исполнил	Дремлюг		--.--

2.030 КЛ-1 – 2.10

Акустическая обработка стен блоками из винипора полужесткого

Стадия	Лист	Листов
Р	1	3

ЛЕННИИПРОЕКТ ОКУ

Т-583

Формат 11

КЛ

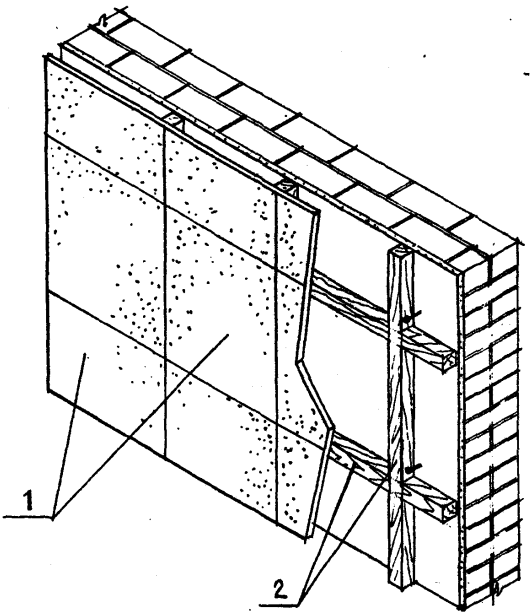

Инв.№ подл | Подпись и дата | Взам.инв.№

2.030 КЛ-1 – 2.10

Лист 2

Т-584

Формат 11

К1

РАСХОД МАТЕРИАЛОВ НА 10 м² АКУСТИЧЕСКОЙ ОБРАБОТКИ СТЕН

NN поз.	Наименование элемента	Сечение /мм/	Ед. изм.	Общее кол-во	Материал ГОСТ
1	ВИНИПОР ПОЛУЖЕСТКИЙ	500×600×20	шт / м²	34 / 10.0	ТУ6-05-301-07-78
2	Деревянные бруски	50×50	п.м / м³	35 / 0.01	ГОСТ 8486-66
	Деревянные бруски	50×100	п.м / м³	35 / 0.02	ГОСТ 24454-80
3	ШУРУПЫ	А4×40.09.1	шт / кг	30 / 0.09	ГОСТ 1145-80*
4	ГВОЗДИ	К1.4×32	шт / кг	410 / 0.17	ГОСТ 4028-63*

Взам.инв. № | Подпись и дата | Инв.№ подл.

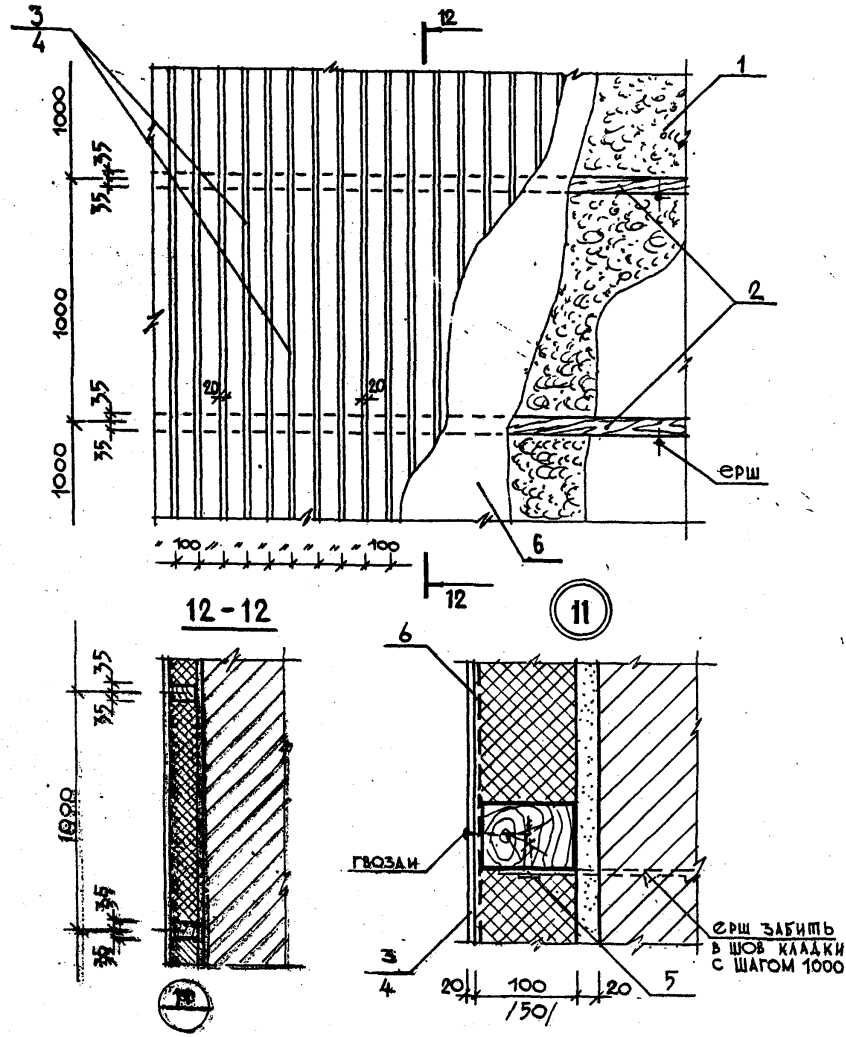

Нач. отд.	Нецерский		08.88
Гл. конст	Бунич		
Гл. арх	Зюльфугаров		
Н. контр	Бунич		
Пробер.	Майданик		
Разработ.	Дремлюг		
Исполнил	Дремлюг		

2.030 КЛ-1 — 2.11

Акустическая обработка стен минераловатными плитами и дерев. рейками

Стадия	Лист	Листов
Р	1	3

ЛЕННИИПРОЕКТ ОКУ

Т-583

Формат 11

КЛ

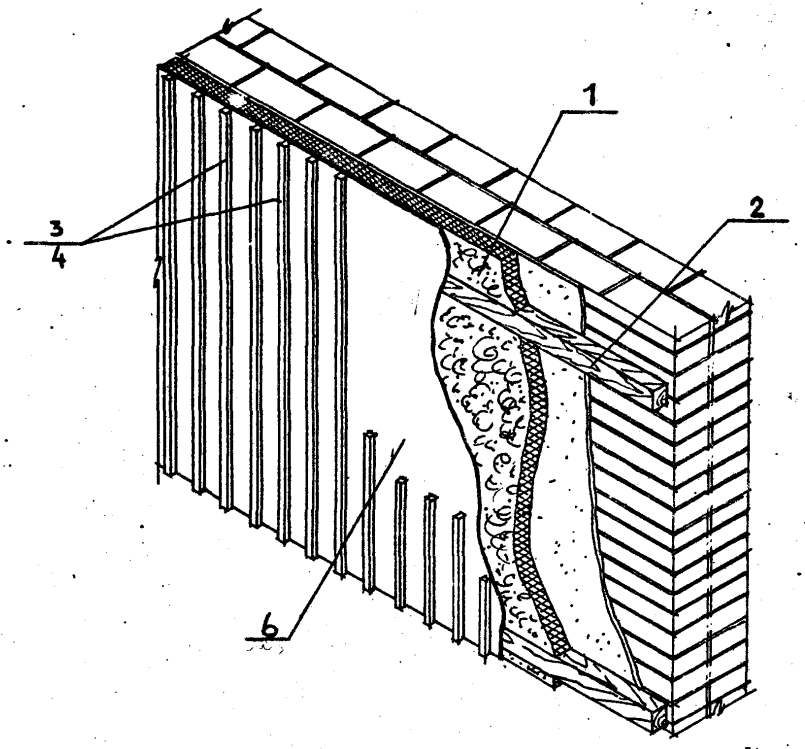

Инв.№ подл. | Подпись и дата | Взам.инв. №

2.030 КЛ-1 — 2.11

Лист 2

Т-584

Формат 11

КЛ

РАСХОД МАТЕРИАЛОВ НА 10 м² АКУСТИЧЕСКОЙ ОБРАБОТКИ СТЕН

№№ поз	Наименование элемента	сечение /мм/	ед. изм.	общее кол-во	материал ГОСТ
1	плиты минераловатные полужесткие	1000×500×60	шт / м³	20 / 0,5	ГОСТ 9573-82
2	деревянные бруски	70×50 /h/	п.м.	10.0	ГОСТ 8486-66
	деревянные бруски	70×100 /h/	п.м.	10.0	ГОСТ 24454-80
3	деревянные рейки	20×20	п.м.	100,0	ГОСТ 8486-66
4	алюминиевый профиль	по проекту	п.м.	100.0	АД 31-Т5 СПА-2022 ГОСТ 4784-74*
5	шурупы	А4×40.09.1	шт	10.	ГОСТ 1145-80*
6	стеклоткань	по проекту			—

Взам.инв.№ | Подпись и дата | Инв.№ подл.

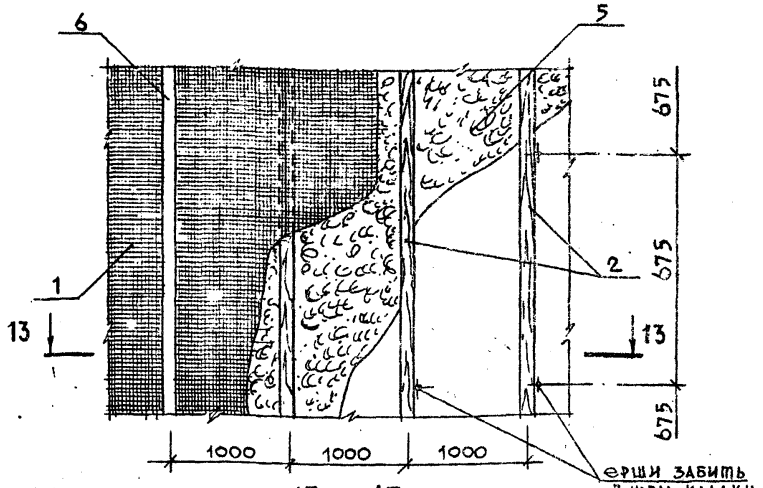

13 - 13

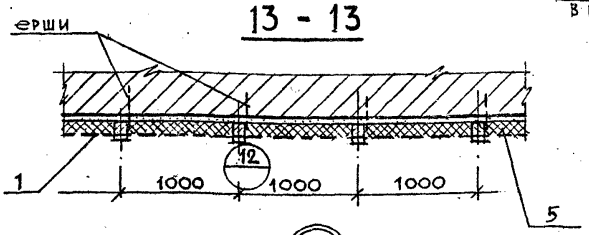

12

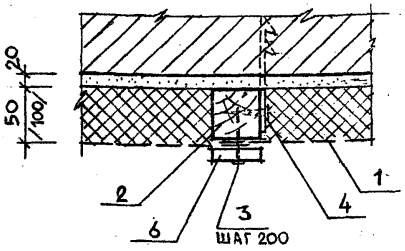

Нач. отд.	Печерский		08.85
Гл. конст.	Буниц		-"-
Гл. арх.	Зюльфугаров		-"-
Н. контр.	Буниц		-"-
Провер.	Шайдина		-"-
Разработ.	Дремлюг		-"-
Исполнил	Дремлюг		-"-

2.030 КЛ-1 — 2.12

Акустическая обработка стен звукопоглотителем, затянутым проволочной тканой сеткой

Стадия	Лист	Листов
Р	1	3

ЛЕННИИПРОЕКТ ОКУ

Формат 11

Согласовано

Взам. инв. №

Подпись и дата

Инв. № подл.

Т-583

К1

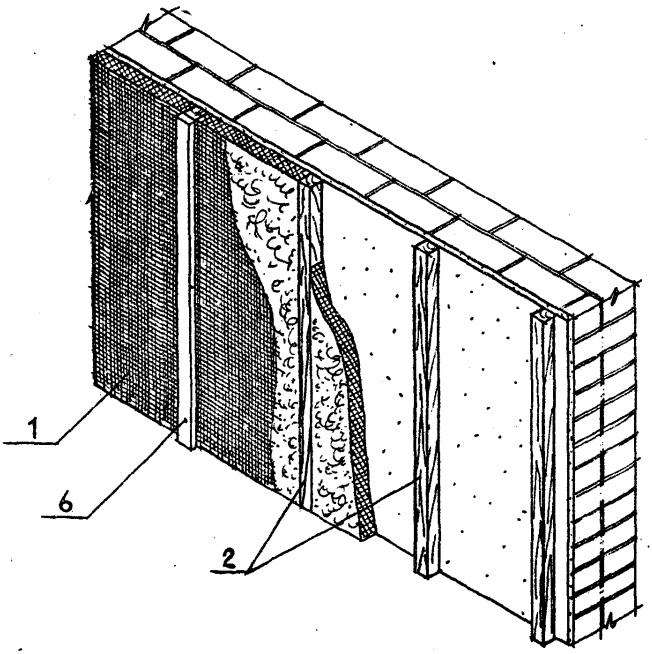

Инв.№ подл. | Подпись и дата | Взам.инв.№

2.030 КЛ-1 — 2.12

Лист 2

Т-584

Формат 11

К1

РАСХОД МАТЕРИАЛОВ НА 10 м² АКУСТИЧЕСКОЙ ОБРАБОТКИ СТЕН

№№ поз.	Наименование элемента	сечение /мм/	ед. изм.	общее кол-во	Материал ГОСТ
1	сетки проволочные тканые	№4 -1,2 Н	м²	10	ГОСТ 3826-82
2	деревянные бруски	50×50	п.м	10	ГОСТ 8486-66
	деревянные бруски	50×100	п.м.	10	ГОСТ 24454-80
3	гвозди	К1,6×40	шт. / кг	50 / 0,03	ГОСТ 4028-63*
4	шурупы	А4×30.09.1	шт / кг	20 / 0,05	ГОСТ 1145-80*
5	звукопоглотитель	по проекту			—
6	рейка деревянная	50×20/h/	п.м.	10	ГОСТ 8486-66

Инв.№ подл. | Подпись и дата | Взам.инв. №

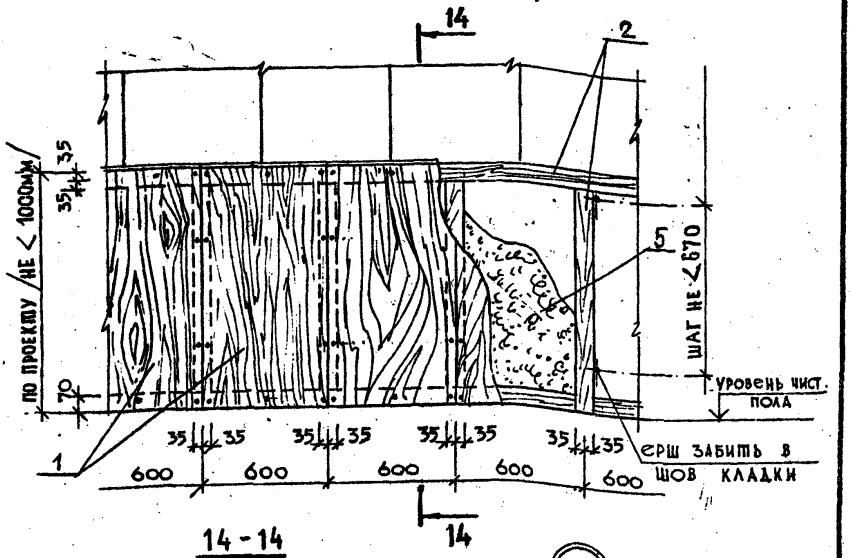

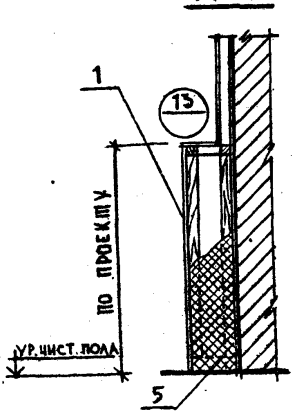

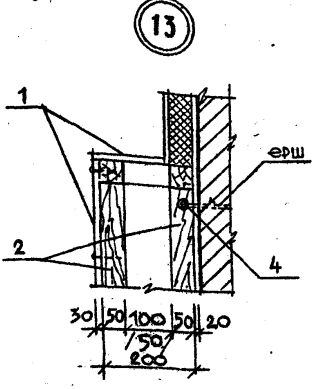

НАЧ. ОТД.	ПЕЧЕРСКИЙ		08.85
ГЛ. КОНСТ.	БУНИЧ		
ГД. АРХ.	ЗЮЛЬФУГАРОВ		
Н. КОНТР.	БУНИЧ		
Провер.	МАЙДАНИК		
Разработ.	ДРЕМЛЮГ		
Исполнил	ДРЕМЛЮГ		

2.030 КЛ-1 — 2.13

Акустическая обработка стен древесно-волокнистыми и древесно-стружечными плитами

Стадия	Лист	Листов
Р	1	3

ЛЕННИИПРОЕКТ ОКУ

Формат 11

Т-583

КЛ

Взам. инв. №

Подпись и дата

Инв. № подл.

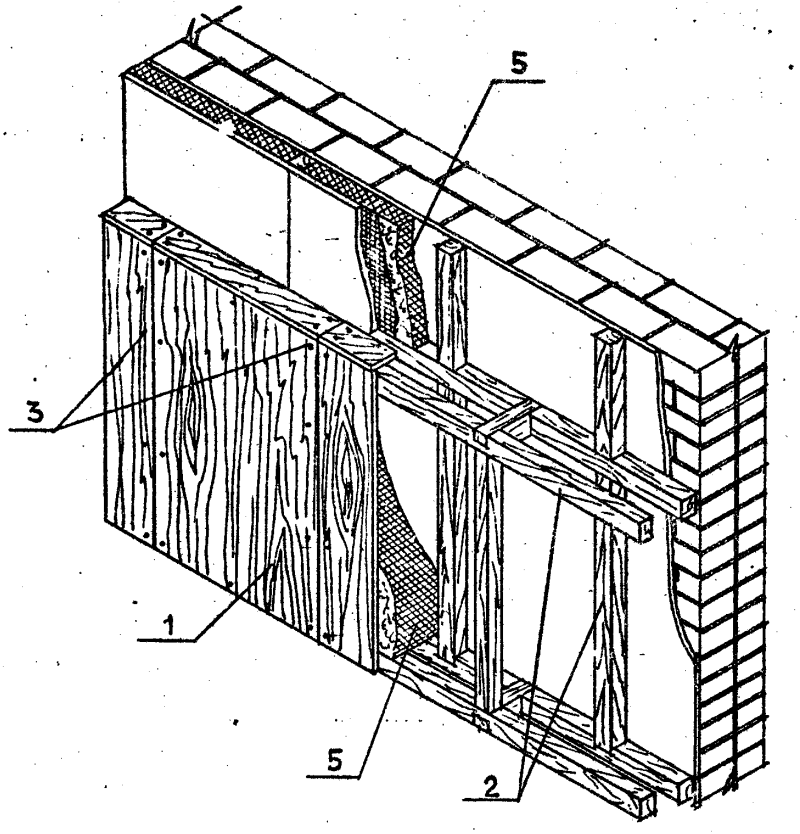
5
3
1
5
2

РАСХОД МАТЕРИАЛОВ НА 10 м² АКУСТИЧЕСКОЙ ОБРАБОТКИ СТЕН

NN поз	Наименование элемента	сечение /мм/	ед. изм.	общее кол-во на 1 п.м	материал ГОСТ
1	ПЛИТЫ ДРЕВЕСНО-ВОЛОКНИСТЫЕ /твердые/	3600×1200×30	шт / м²	17 / 10	ГОСТ 4598-74
	ТО ЖЕ С ЛАКОКРАСОЧНЫМ ПОКРЫТИЕМ	2700×1700×32	шт / м²	17 / 10	ГОСТ 8904-81
	ПЛИТЫ ДРЕВЕСНО-СТРУЖЕЧНЫЕ	3500×1830×25	шт / м²	17 / 10	ГОСТ 10632-77
2	ДЕРЕВЯННЫЕ БРУСКИ	70×50 /h/	п.м. / м³	75 / 0.24	ГОСТ 8486-66 ГОСТ 24454-80
3	ШУРУПЫ	А4×60.09.1	шт. / кг	180 / 0.8	ГОСТ 1145-80*
4	ШУРУПЫ	А4×40.09.1	шт / кг	35 / 0.11	ГОСТ 1145-80*
5	ЗВУКОПОГЛОТИТЕЛЬ	ПО ПРОЕКТУ			—

Взам. инв. №

Подпись и дата

Инв. № подл.

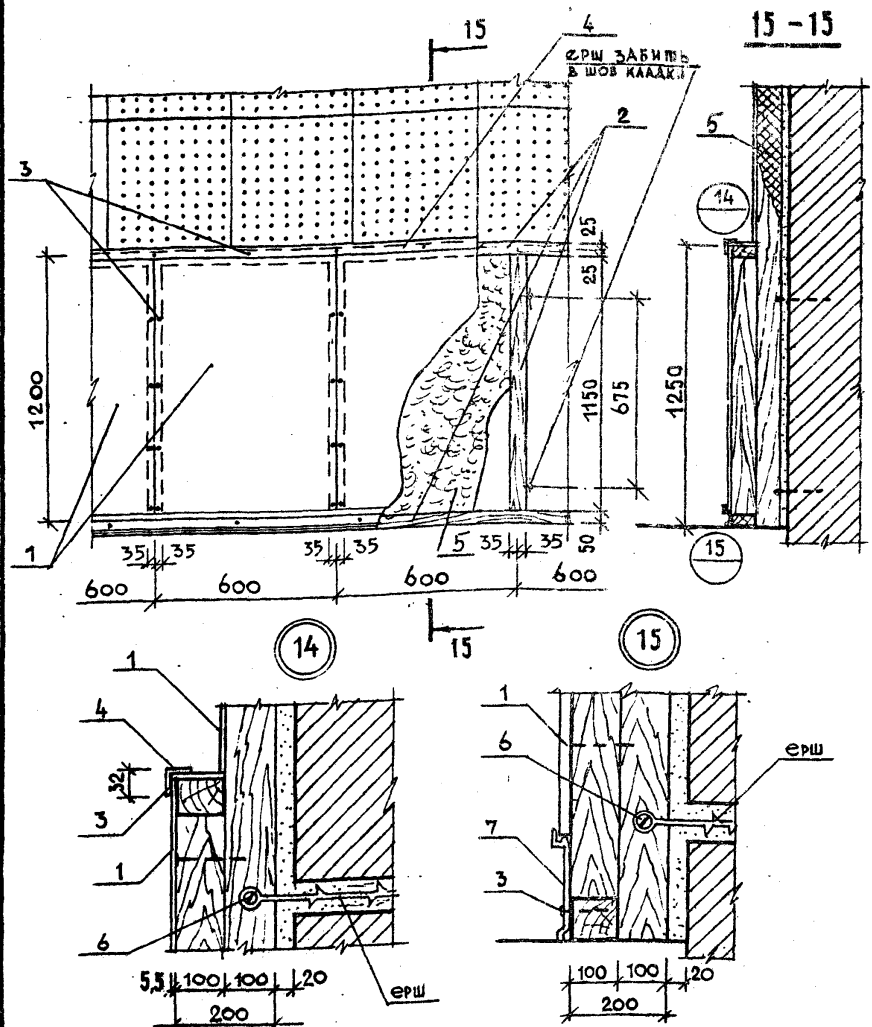

Согласовано

Инв.№ подл. | Подпись и дата | Взам.инв.№

Нач.отд.	Печерский		08.89
Гл.констр.	Бунич		-"-
Гл. арх.	Зюльфугаров		-"-
Н.контр.	Бунич		-"-
Пробер.	Жайлыма		-"-
Разработ.	Дремают		-"-
Исполнил	Дремают		-"-

2.030 КЛ-1 – 2.14

Акустическая обработка стен звукопоглощающими асбестоцементными перфорированными плитами

Стадия	Лист	Листов
Р	1	3

ЛЕННИИПРОЕКТ
ОКУ

Т-583

Формат 11

КЛ

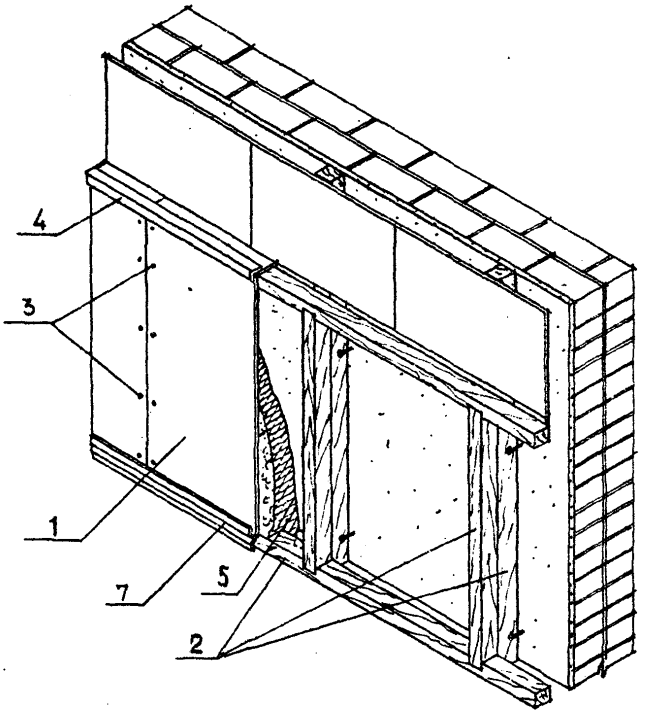

Инв.№ подл. | Подпись и дата | Взам.инв. №

2.030 КЛ-1 — 2.14

Лист 2

Т-584

Формат 11

КЛ

РАСХОД МАТЕРИАЛОВ НА 10 м² АКУСТИЧЕСКОЙ ОБРАБОТКИ СТЕН

NN поз.	наименование элемента	сечение /мм/	ед изм.	общее кол-во	материал ГОСТ
1	ПЛИТЫ ЗВУКОПОГЛОЩАЮЩИЕ АСБЕСТОЦЕМЕНТНЫЕ ПЕРФОРИРОВАННЫЕ	1200×600×5,5	шт / м²	13 / 10	РСТ ЛАТВ ССР 475-74
2	ДЕРЕВЯННЫЕ БРУСКИ	100 × 50	п.м. / м³	42 / 0.3	ГОСТ 9685-66 ГОСТ 24454-80
3	ШУРУПЫ	А3×30.09.1	шт. / кг	150 / 0.2	ГОСТ 1145-80*
4	АЛЮМИНИЕВЫЙ ПРОФИЛЬ	32 × 19	пм. / кг	10 / 2.7	АД 31-Т5 СПА-2275-2
5	ЗВУКОПОГЛОТИТЕЛЬ	ПО ПРОЕКТУ			—
6	ШУРУПЫ	А4×40.09.1	шт. / кг	30 / 0.1	ГОСТ 1145-80*
7	АЛЮМИНИЕВЫЙ ПРОФИЛЬ	ПО ПРОЕКТУ	п.м. / кг	10 / 7.8	АД 31-Т-5 СПА-2047

Взам.инв. № | Подпись и дата | Инв.№ подл.

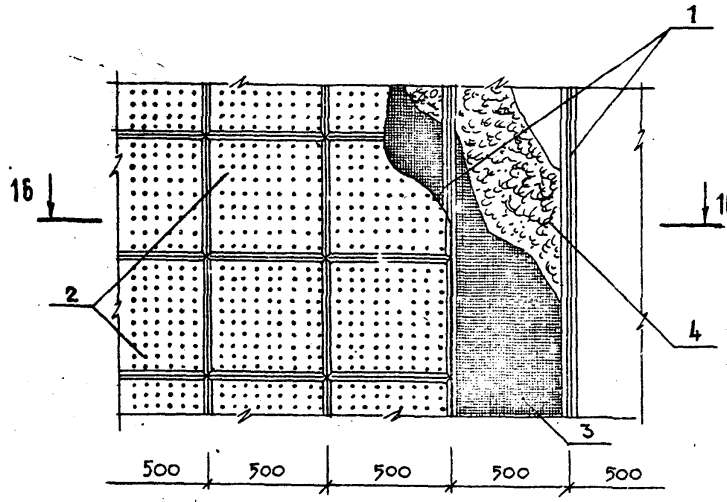

16 – 16

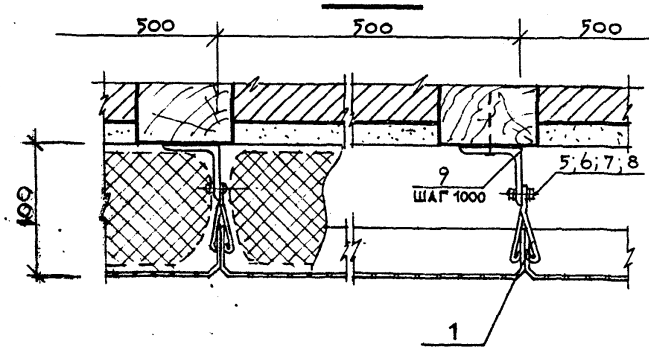

НАЧ.ОТД.	ПЕЧЕРСКИЙ		08.87
ГЛ. КОНСТР.	БУНИН		-"-
ГЛ. АРХ.	ЗЮЛЬФУГАРОВ		-"-
Н. КОНТР.	БУНИН		-"-
Провер.	МАЛЬЦЕВ		-"-
Разработ.	ДРЕМЛЮГ		-"-
Исполнил	ДРЕМЛЮГ		-"-

2.030 КА-1 – 2.15

АКУСТИЧЕСКАЯ ОБРАБОТКА СТЕН АЛЮМИНИЕВЫМИ ШТАМПОВАННЫМИ ПЛИТАМИ

Стадия	Лист	Листов
Р	1	3

ЛЕННИИПРОЕКТ ОКУ

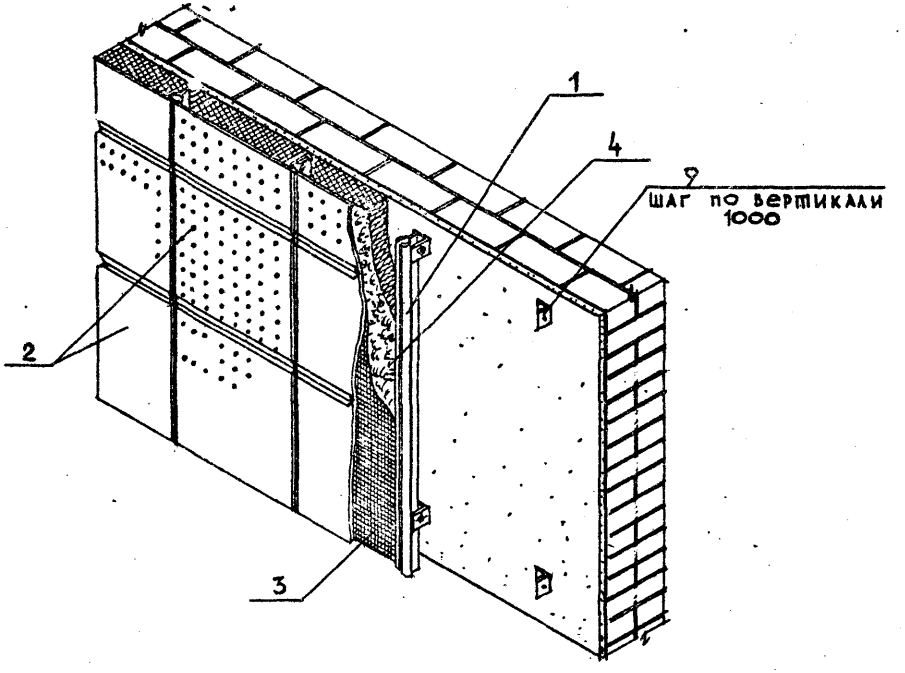

Взам.инв. №

Подпись и дата

Инв.№ подл.

2.030 КЛ-1 – 2.15

Лист 2

Т-584

Формат II

КЛ

РАСХОД МАТЕРИАЛОВ НА 10 м² АКУСТИЧЕСКОЙ ОБРАБОТКИ СТЕН

	НАИМЕНОВАНИЕ ЭЛЕМЕНТА	СЕЧЕНИЕ /ММ/	ЕД. ИЗМ.	ОБЩЕЕ КОЛ-ВО	МАТЕРИАЛ ГОСТ
1	НАПРАВЛЯЮЩАЯ II	СМ. ЛИСТ 2.030 КА-1-2.24	П.М. / КГ	20 / 11.9	ГОСТ 4784-74*
2	АЛЮМИНИЕВЫЕ ШТАМПОВАННЫЕ ПЛИТЫ	500 × 500	ШТ. / КГ	40 / 12.8	ТУ 401-07-530-80
3	СТЕКЛОТКАНЬ	ПО ПРОЕКТУ			
4	ЗВУКОПОГЛОТИТЕЛЬ	ПО ПРОЕКТУ			
5	БОЛТ	116×16.46.016	ШТ. / КГ	30 / 0.16	ГОСТ 7798-70*
6	ШАЙБА	6.65 Г01.9	ШТ. / КГ	30 / 0.16	ГОСТ 6402-70*
7	ГАЙКА	2М6.4.016	ШТ. / КГ	30 / 0.08	ГОСТ 5915-70*
8	ШАЙБА	6.02.01	ШТ. / КГ	30 / 0.03	ГОСТ 11371-78
9	ПОДВЕСКА	СМ. ЛИСТ 2.030 КА-1-2.25	ШТ. / КГ	30 / 5.7	ГОСТ 8509-72

Взам.инв. № | Подпись и дата | Инв.№ подл.

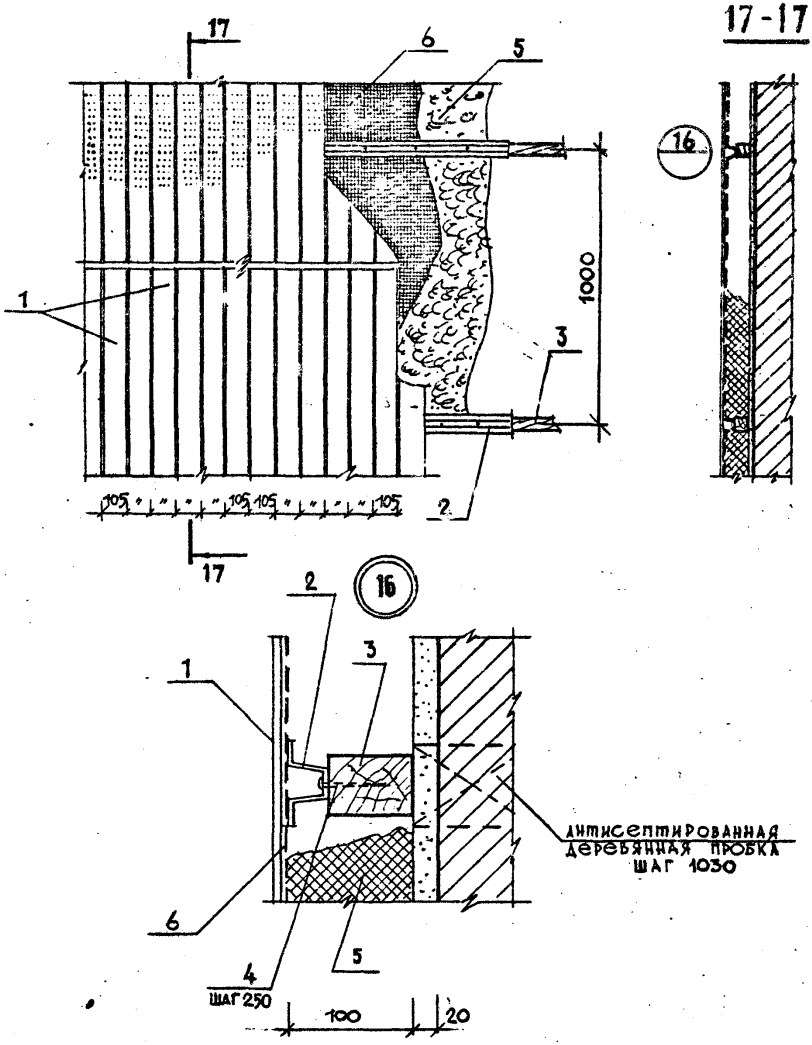

НАЧ.ОТД.	ПЕЧЕРСКИЙ		08.89
ГЛ.КОНСТ.	БУНИЧ		-"-
ГЛ. АРХ	ЗЮЛЬФУГАРОВ		-"-
Н. КОНТР	БУНИЧ		-"-
Провер.	МАЙЗЕНИЦ		-"-
Разработ.	ДРЕМЛЮГ		-"-
Исполнил.	ДРЕМЛЮГ		-"-

2.030 КЛ-1 — 2.16

АКУСТИЧЕСКАЯ ОБРАБОТКА СТЕН АЛЮМИНИЕВЫМ КАТАНЫМ ПРОФИЛЕМ СПА-1532

Стадия	Лист	Листов
Р	1	3

ЛЕННИИПРОЕКТ ОКУ

Согласовано

Инв.№ подл. | Подпись и дата | Взам.инв.№

Т-583

Формат 11

КЛ

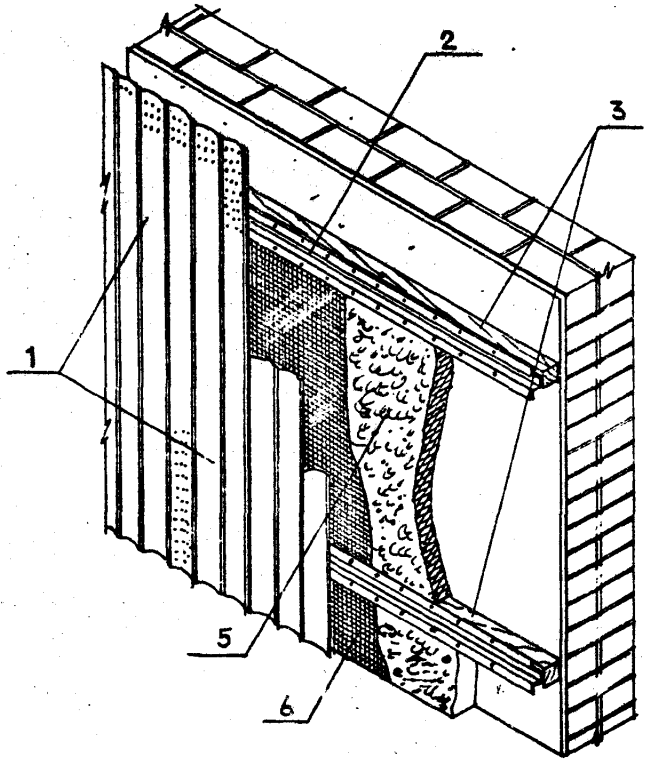

Взам.инв. №

Подпись и дата

Инв.№ подл

2.030 КЛ-1 — 2.16

Лист 2

Т-584

Формат 11

КЛ

РАСХОД МАТЕРИАЛОВ НА 10 м² АКУСТИЧЕСКОЙ ОБРАБОТКИ СТЕН

NN поз.	Наименование элемента	сечение /мм/	ед. изм.	общее кол-во	материал ГОСТ
1	Алюминиевая панель	—	п.м / кг	100 / 34	АМГ 2М СПА - 1532
2	Направляющая I	см. лист 2.030 КЛ-1-2.25	п.м. / кг	10 / 8.6	ГОСТ 4784 - 74*
3	Деревянный брусок	50 × 70	п.м / м³	10 / 0.07	ГОСТ 8486 - 66 ГОСТ 24454 - 80
4	Шурупы	А4×30.09.1	шт / кг	85 / 0.22	ГОСТ 1145 - 80*
5	Звукопоглотитель	по проекту			—
6	Стеклоткань	по проекту			—

Взам.инв. №

Подпись и дата

Инв.№ подл.

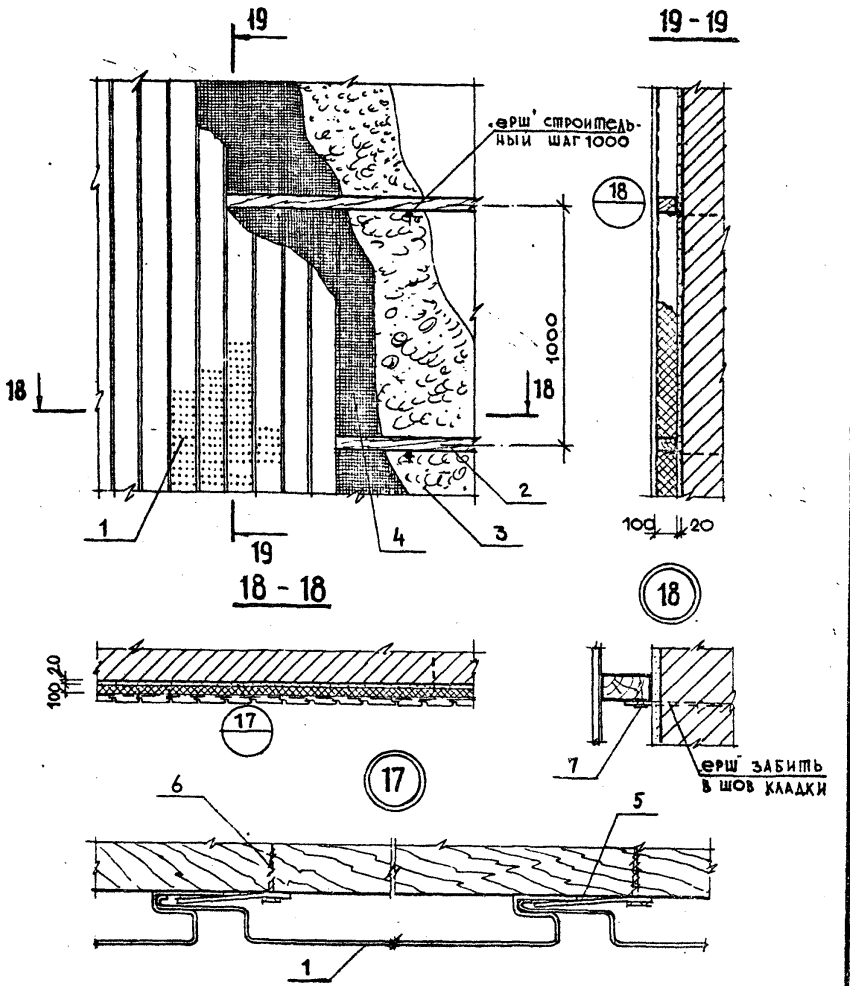

НАЧ. ОТД.	ПЕЧЕРСКИЙ		08.85
ГЛ. КОНСТР.	БУНИЧ		-"-
ГЛ. АРХ.	ЗЮЛЬФУГАРОВ	—	-"-
Н. КОНТР.	БУНИЧ		-"-
Провер.	МАЙЗАНИН		-"-
Разработ.	ДРЕМЛЮГ		-"-
Исполнил	ДРЕМЛЮГ		-"-

2.030 КЛ-1 — 2.17

АКУСТИЧЕСКАЯ ОБРАБОТКА СТЕН АЛЮМИНИЕВЫМИ РЕЙКАМИ ЛАГ-4Н

Стадия	Лист	Листов
Р	1	3

ЛЕННИИПРОЕКТ ОКУ

Согласовано

Взам. инв. №

Подпись и дата

Инв. № подл.

Т-583

Формат 11

К1

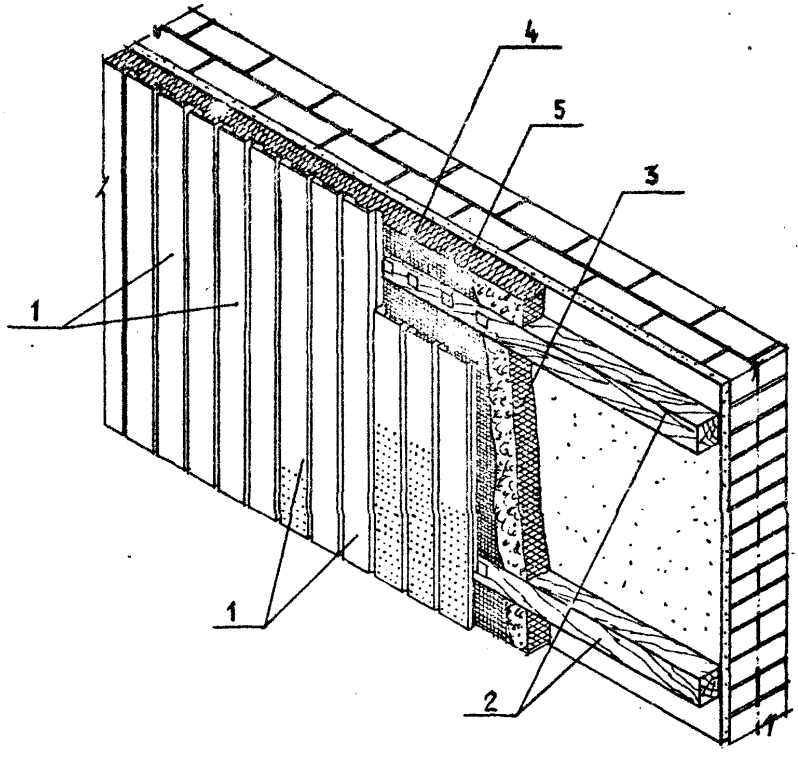
4
5
3
1
1
2

РАСХОД МАТЕРИАЛОВ НА 10 м² АКУСТИЧЕСКОЙ ОБРАБОТКИ СТЕН

№№ поз.	НАИМЕНОВАНИЕ ЭЛЕМЕНТА	СЕЧЕНИЕ /ММ/	ЕД. ИЗМ.	ОБЩЕЕ КОЛ-ВО	МАТЕРИАЛ ГОСТ
1	АЛЮМИНИЕВАЯ РЕЙКА	—	П.М / КГ	40 / 30,0	ААГ - 4м АМД - 2УТН-0,8
2	ДЕРЕВЯННЫЕ БРУСКИ	100 × 70/h/	П.М / М³	10 / 0,05	ГОСТ 8486 - 66 ГОСТ 24454-80
3	ЗВУКОПОГЛОТИТЕЛЬ	ПО ПРОЕКТУ			—
4	СТЕКЛОТКАНЬ	ПО ПРОЕКТУ			—
5	ШАЙБА	СМ.ЛИСТ 2.030КЛ-1-2.24	ШТ.	10	ГОСТ 14918 - 80
6	ШУРУПЫ	А3 × 30.09.1	ШТ. / КГ	40 / 0,06	ГОСТ 1145 - 80*
7	ШУРУПЫ	А4 × 40.09.1	ШТ. / КГ	10 / 0,03	ГОСТ 1145 - 80*

Взам.инв. №

Подпись и дата

Инв.№ подл.

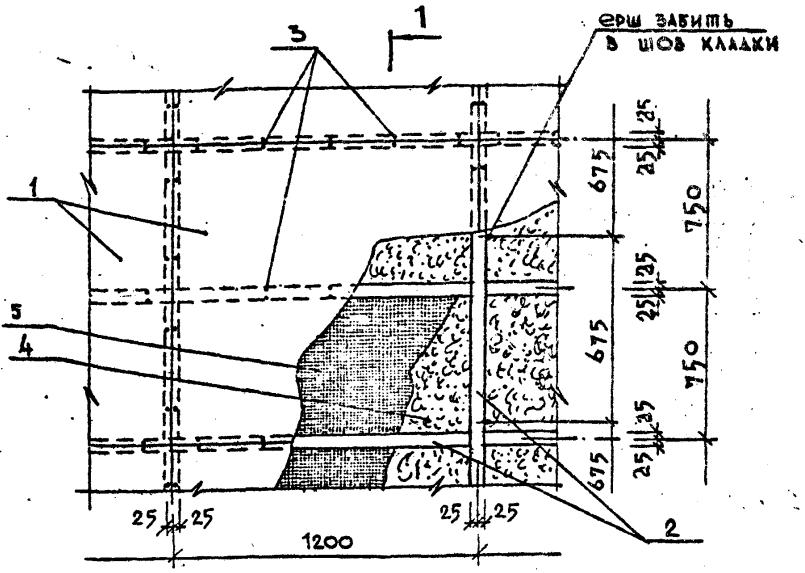

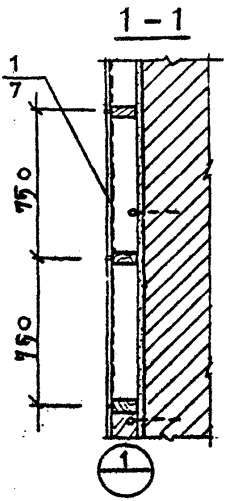

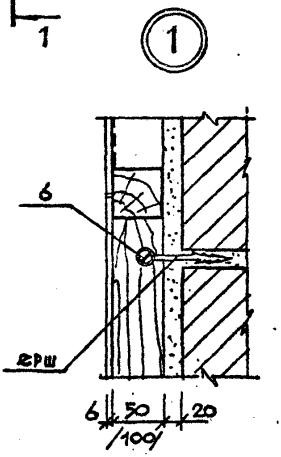

Согласовано

Инв.№ подл. | Подпись и дата | Взам.инв.№

Нач.отд	Печерский		08.89
Гл. конст	Бунич		
Гл. арх.	Зюльфугаров		
Норм. конт	Бунич		
Провер.	Майзлина		
Разработ.	Дремаюг		
Исполнил	Дремаюг		

2.030 КЛ-1 – 2.18

Акустическая обработка стен плоскими асбоцементными листами /крепление к деревянному каркасу/

Стадия	Лист	Листов
Р	1	3

ЛЕННИИПРОЕКТ ОКУ

Т-583

Формат 11

К1

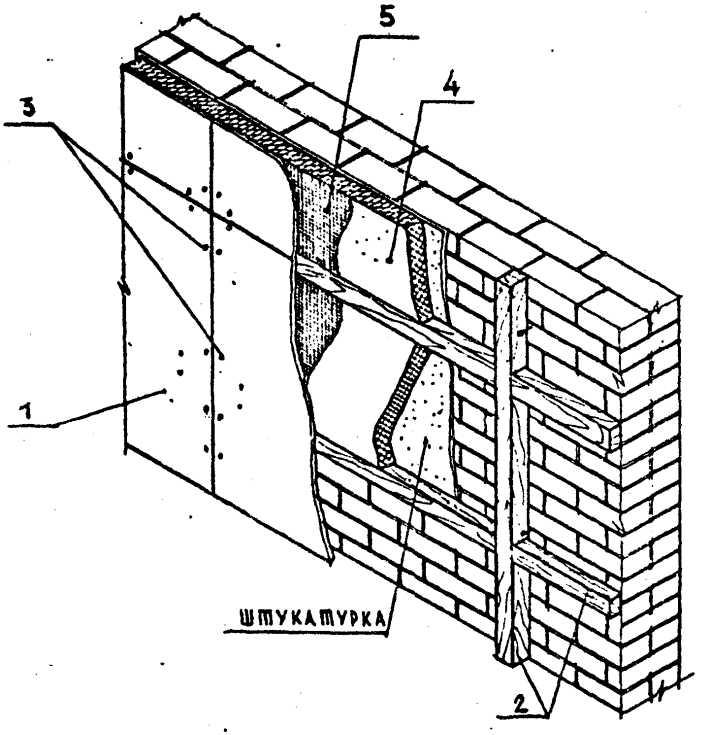

Инв.№ подл | Подпись и дата | Взам.инв. №

2.030 КЛ-1 – 2. 18

Лист 2

Т-584

Формат 11

КЛ

РАСХОД МАТЕРИАЛОВ НА 10 м² АКУСТИЧЕСКОЙ ОБРАБОТКИ СТЕН

№№ поз.	НАИМЕНОВАНИЕ ЭЛЕМЕНТА	СЕЧЕНИЕ /мм/	ЕД. ИЗМ.	ОБЩЕЕ КОЛ-ВО	МАТЕРИАЛ ГОСТ
1	ЛИСТЫ АСБЕСТОЦЕМ. ПЛОСКИЕ	1200×1500×6	шт / м²	14 / 10,0	ТУ 12.48.153-82
2	ДЕРЕВЯННЫЕ БРУСКИ	70×50/h/	п.м / м³	25 / 0,09	ГОСТ 8486-66
	ДЕРЕВЯННЫЕ БРУСКИ	70×100/h/	п.м / м³	25 / 0,18	ГОСТ 24454-80
3	ШУРУПЫ	А3×30.09.1	шт / кг	200 / 0.27	ГОСТ 1145-80*
4	ЗВУКОПОГЛОТИТЕЛЬ	ПО ПРОЕКТУ			
5	СТЕКЛОТКАНЬ	ПО ПРОЕКТУ			
6	ШУРУПЫ	А4×40.09.1	шт / кг	20 / 0.063	ГОСТ 1145-80*

Взам.инв. №

Подпись и дата

Инв.№ подл.

2.030 КЛ-1—2.18

Лист 3

Формат 11

Т-584

КЛ

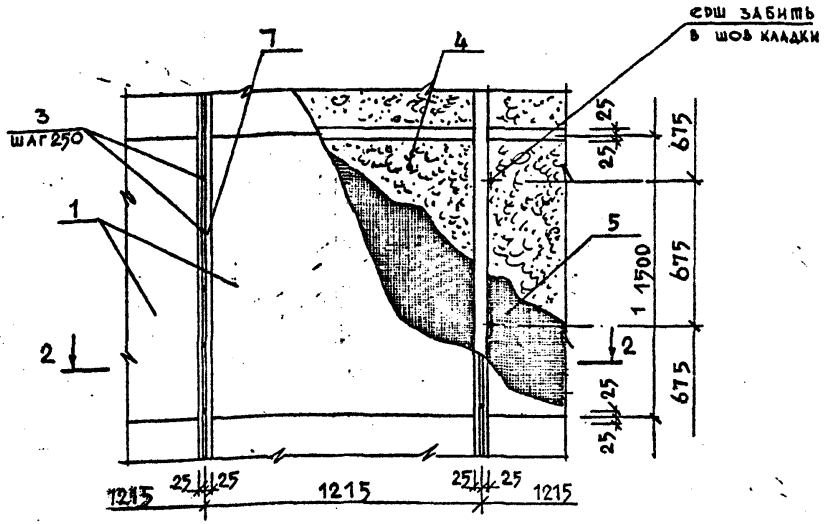

2 – 2

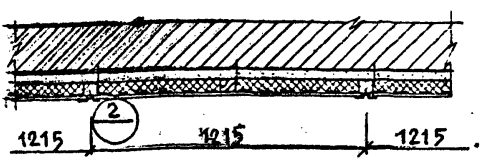

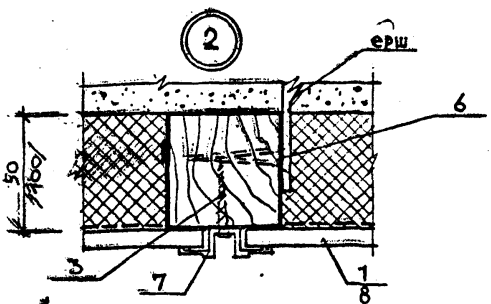

Нач. отд.	Печерский		08.89
Гл. конст.	Бунин		-"-
Гл. арх.	Зюльфугаров		-"-
Норм. конт.	Бунин		-"-
Провер.	Жанбалина		-"-
Разработ.	Дремлюг		-"-
Исполнит.	Дремлюг		-"-

2.030 КЛ-1 — 2.19

АКУСТИЧЕСКАЯ ОБРАБОТКА СТЕН ПЛОСКИМИ АСБОЦЕМЕНТНЫМИ ЛИСТАМИ /КРЕПЛЕНИЕ АЛЮМИНИЕВЫМИ РАСКЛАДКАМИ/

Стадия	Лист	Листов
Р	1	3

ЛЕННИИПРОЕКТ ОКУ

Согласовано

Взам. инв. №

Подпись и дата

Инв. № подл.

Т-583

Формат 11

КЛ

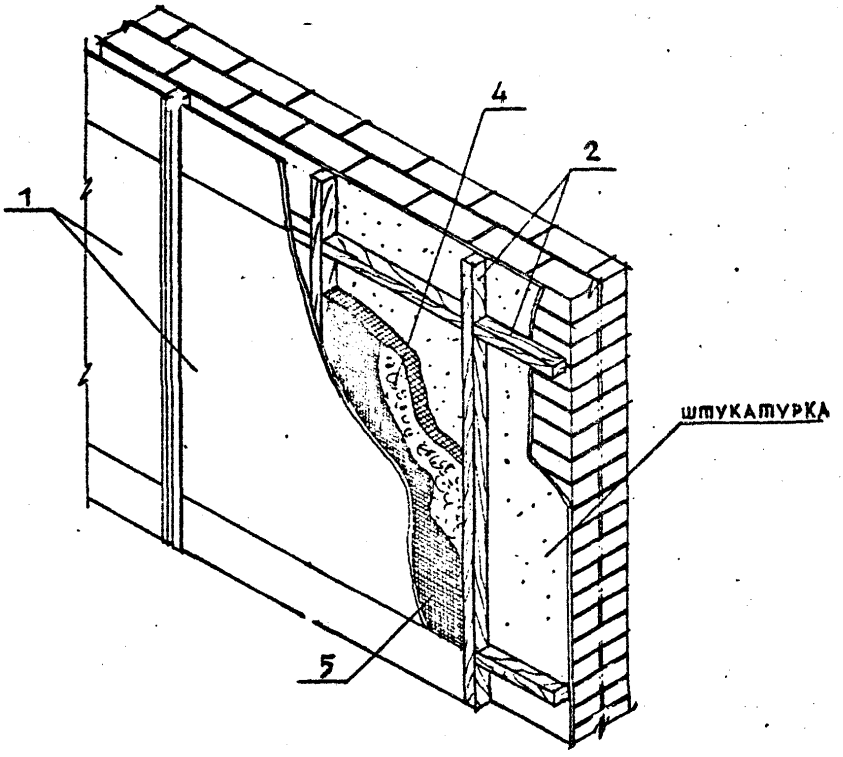

Инв.№ подл. | Подпись и дата | Взам.инв. №

2.030 КЛ-1—2.19

Лист 2

Формат 11

Т=584

КЛ

РАСХОД МАТЕРИАЛОВ НА 10 м² АКУСТИЧЕСКОЙ ОБРАБОТКИ СТЕН

№№ поз.	Наименование элемента	сечение /мм/	ед. изм.	общее кол-во	материал ГОСТ
1	ЛИСТЫ асбестоцем. плоские	1200×1500×6	шт / м²	14 / 10.0	ТУ 12.48.163-82
2	Деревянные бруски	50×50	п.м / м³	25 / 0,06	ГОСТ 8486-66
	Деревянные бруски	50×100	п.м / м³	28 / 0,13	ГОСТ 24454-80
3	ШУРУПЫ	А3×30.09.1	шт / кг	90 / 0,13	ГОСТ 1145-80*
4	ЗВУКОПОГЛОТИТЕЛЬ	по проекту			
5	СТЕКЛОТКАНЬ	по проекту			
6	ШУРУПЫ	А4×40.09.1	шт / кг	30 / 0,1	ГОСТ 1145-80
7	РАСКЛАДКА АЛЮМИНИЕВАЯ	—	п.м	15	АД 31-Т5 СПА-2241

Взам.инв.№ | Подпись и дата | Инв.№ подл.

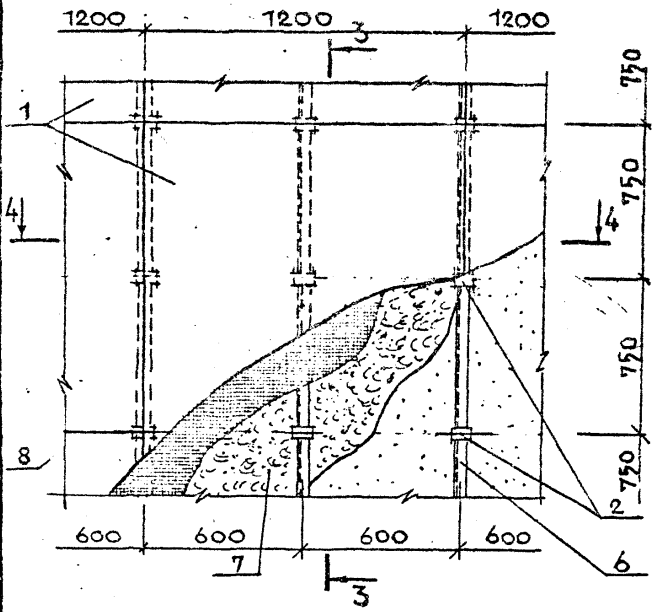

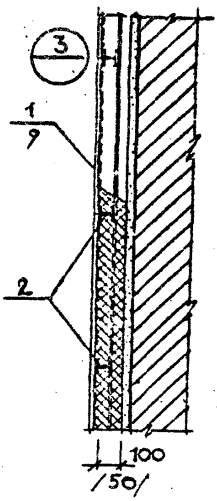

4 – 4

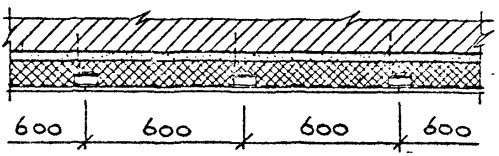

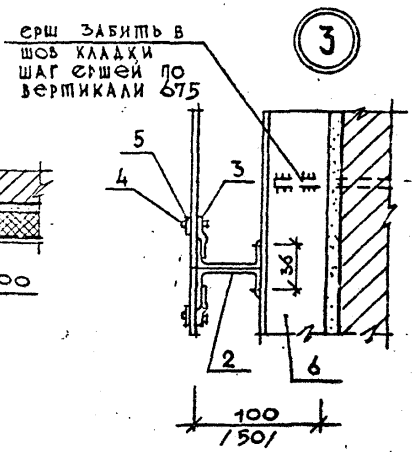

Согласовано

Взам.инв.№

Подпись и дата

Инв.№ подл.

Нач.отд.	Печерский		08.87
Гл.конст.	Бунич		-"-
Гл.арх.	Зюльфугаров		-"-
Норм.конт.	Бунич		-"-
Провер.	Майзлина		-"-
Разработ.	Дремлюг		-"-
Исполнил	Дремлюг		-"-

2.030 КЛ-1 – 2.20

Акустическая обработка стен плоскими асбоцементными листами /крепление к металлическому каркасу./

Стадия	Лист	Листов
Р	1	3

ЛЕННИИПРОЕКТ ОКУ

Т-583

Формат А1

КЛ

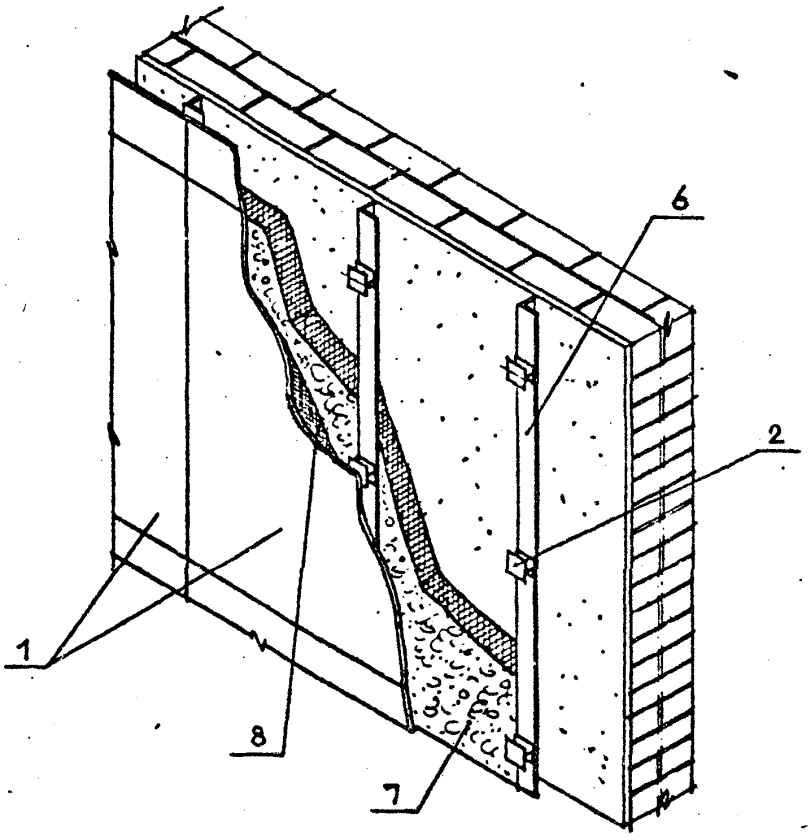

Инв.№ подл. | Подпись и дата | Взам.инв. №

2.030 КЛ-1—2.20

Лист 2

Т-584

Формат 11

КЛ

РАСХОД МАТЕРИАЛОВ НА 10 м² АКУСТИЧЕСКОЙ ОБРАБОТКИ СТЕН

№№ поз.	Наименование элемента	Сечение /мм/	Ед. изм.	Общее кол-во	Материал ГОСТ
1	Листы асбестоцем. плоские	1200×1500×6	шт / м²	14 / 10.0	ТУ 12.48.153-82
2	Крепежный элемент	См. лист 2.030 КЛ-1—2.21	шт / кг	30 / 2.7	ГОСТ 19904-74
3	Пластина прижимная	См. лист 2.030 КЛ-1—2.22	шт / кг	60 / 1.2	
4	Винт	2М4×20	шт / кг	50 / 0.1	ГОСТ 17473-80*
5	Шайба	4.02.01	шт / кг	50 / 0.01	ГОСТ 11371-78
6	Направляющая	L 50×5	п.м / кг	17 / 64.1	ГОСТ 8509-72*
7	Звукопоглотитель	по проекту			
8	Стеклоткань	по проекту			

Взам.инв. № | Подпись и дата | Инв.№ подл.

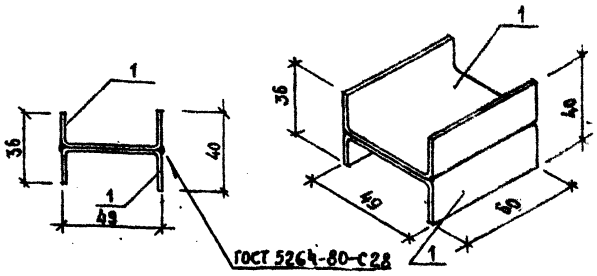

Формат	Зона	Поз.	Обозначение	Наименование	Кол.	Примечание
				Документация		
				Детали		
II		1	2.030 КЛ-1 — 2.21-01	Швелер	2	

СВАРКУ ВЕСТИ ЭЛЕКТРОДАМИ Э42
ГОСТ 9467-75

Изм.	Кол. уч.	Лист	№ докум.	Дата	Подп.	Фамилия

2.030 КЛ-1 — 2.21

Нач. отд.	Печерский		08.85
Гл. конст.	Бунич		— " —
Гл. арх. пр.	Зельфугаров		— " —
Н. контр.	Бунич		— " —
Проверил	Иванова		— " —
Разраб.	Дремлюг		— " —
Испол.	Дремлюг		— " —

КРЕПЕЖНЫЙ ЭЛЕМЕНТ

Стадия	Масса	Масштаб
Р	0.09кг	1:20
Лист 1	Листов 2	

ЛЕННИИПРОЕКТ ОКУ

Согласовано

Инв. № подл. | Подпись и дата | Взам. инв. №

К1

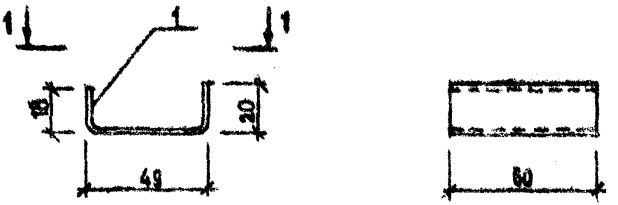

1-1

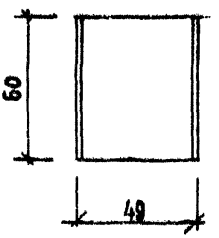

Согласовано

Взам. инв. №

Подпись и дата

Инв. № подл.

Изм.	№ уч.	Лист	№ докум.	Дата	Подп.	Фамилия

НАЧ. ОТД	Печерский		08.85
ГЛ. КОНСТ.	БУНИЧ		-"-
ГЛ. АРХ. ПР	ЗЮЛЬФУГАРОВ		-"-
Н. КОНТР	БУНИЧ		-"-
ПРОВЕРИЛ	Иовлева		-"-
РАЗРАБОТ	ДРЕМЛЮГ		-"-
ИСПОЛНИЛ	ДРЕМЛЮГ		-"-

2.030 КЛ-1 — 2.21-01

КРЕПЕЖНЫЙ ЭЛЕМЕНТ. ПОЗ 1

— 60×1 ГОСТ 19904-74

Стадия	Масса	Масштаб
Р	0.045кг	1:20
Лист 1	Листов 2	

ПЕННИИПРОЕКТ ОКУ

Формат А1

Т-634

К1

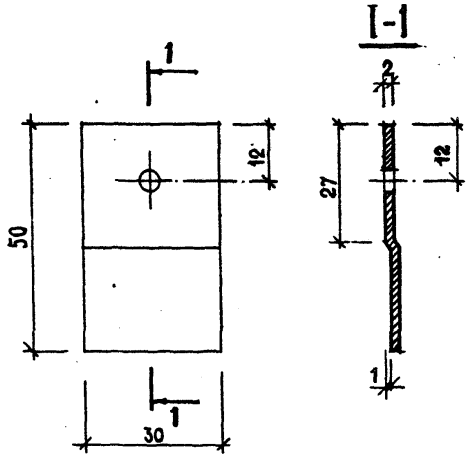

Согласовано

Взам инв №

Подпись и дата

Инв № подл

Изм	№ уч.	Лист	№ докум	Дата	Подп.	Фамилия

НАЧ. ОТД.	ПЕЧЕРСКИЙ		08.85
ГА. КОНСТР.	БУНИЧ		"
ГА. АРХ. ПР.	ЗЮЛЬФУГАРОВ		"
Н. КОНТР.	БУНИЧ		"
ПРОВЕРИЛ	Ивлева		"
РАЗРАБОТ	ДРЕМАЮТ		"
ИСПОЛНИЛ	ДРЕМАЮТ		"

2.030 КЛ-1 — 2.122

ПЛАСТИНА ПРИЖИМНАЯ

— 50×2 ГОСТ 19904-74

Стадия	Масса	Масштаб
Р	0.02кг	1:1
Лист	Листов	

ЛЕННИИПРОЕКТ ОКУ

Формат А1

КЛ

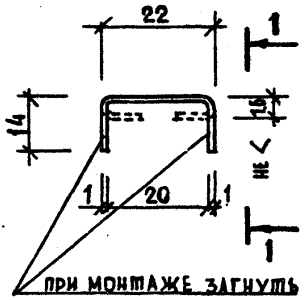

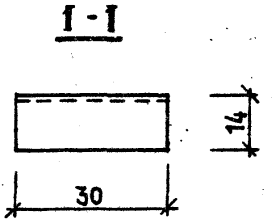

Согласовано

Взам.инв.№

Подпись и дата

Инв.№ подл.

Изм	№ уч.	Лист	№ докум	Дата	Подп.	Фамилия

2.030 КЛ-1 — 2.23

НАЧ.ОТД.	ПЕЧЕРСКИЙ		08.85
ГЛ.КОНСТР.	БУНИЦ		"
ГЛ.АРХ.ПР.	ЗЮЛЬФУГАРИВ		—
Н.КОНТР.	БУНИЦ		"
ПРОВЕРИЛ	Иовлева		"
РАЗРАБОТ.	Дремлюг		"
ИСПОЛНИЛ	Дремлюг		"

ЗАЖИМ

Стадия	Масса	Масштаб
Р	0.01кг	1:1
Лист	Листов	

— 50-1 ГОСТ 14918-80

ЛЕННИИПРОЕКТ ОКУ

Формат 11

Т-634

К1

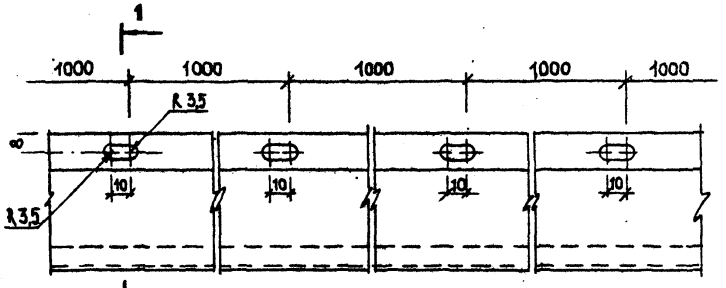

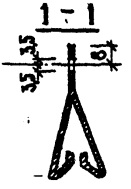

Согласовано

Взам. инв. №

Подпись и дата

Инв. № подл.

Изм.	№ уч.	Лист	№ докум.	Дата	Подп.	Фамилия

Нач. отд.	Печерский		68.85
Гл. конст.	Бунин		
Гл. арх. пр.	Знаменский		
Н. контр.	Бунин		
Проверил	Иванова		
Разработ.	Дремина		
Исполнил	Дремина		

2.030 КЛ-1 — 2.24

НАПРАВЛЯЮЩАЯ II

Стадия	Масса	Масштаб
Р	1 п.м. 0.594	1:2
Лист	Листов	

АД 31-Т5 ГОСТ 4784-74*

ЛЕННИИПРОЕКТ ОКУ

Формат II

Т-634

КЛ

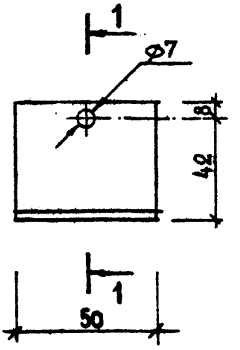

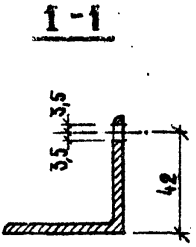

Огрунтовать грунтовкой
ГФ-020 ГОСТ 4056-63* /2 РАЗА/

Изм	№ уч.	Лист	№ докум	Дата	Подп.	Фамилия

НАЧ.ОТД	ПЕЧЕРСКИЙ		08.85
ГЛ.КОНСТ.	БУНИЦ		"
ГЛ.АРХ.ПР	ЗЮЛЬФУГАРОВ		"
Н.КОНТР	БУНИЦ		"
ПРОВЕРИЛ	ИОВЛЕВА		"
РАЗРАБОТ	ДРЕМАЮГ		"
РСПОДН.	ДРЕМАЮГ		"

2.030 КЛ-1 — 2.25

ПОДВЕСКА

Стадия	Масса	Масштаб
Р	0,19кг	1:2
Лист	Листов	

∠50×5 ГОСТ 8509 - 72

ЛЕННИИПРОЕКТ ОКУ

Формат 1!

Согласовано

Взам.инв.№

Подпись и дата

Инв.№ подл.

Т-634

К1

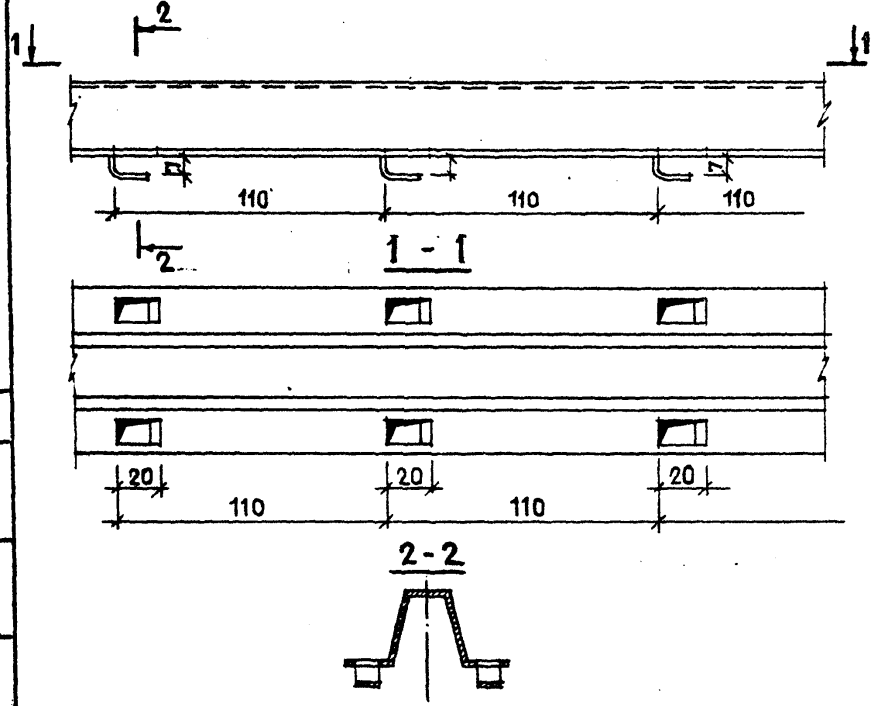

Изм	№ уч.	Лист	№ докум	Дата	Подп.	Фамилия

НАЧ. ОТД	ПЕЧЕРСКИЙ		08.85
ГЛ. КОНСТР	БУНИЧ		—
ГЛ. АРХ. ПР	ЗЮЛЬФУГАРОВ		—
Н. КОНТР	БУНИЧ		—
ПРОВЕРИЛ	ИОВАСВА		—
РАЗРАБОТ	ДРЕМЛЮГ		—
ИСПОЛН.	ДРЕМЛЮГ		—

2.030 КЛ-1 — 2.26

НАПРАВЛЯЮЩАЯ I

Стадия	Масса	Масштаб
Р	1 п.м 0.43кг	1:2

Лист 1 Листов 1

АД 31-Т5 ГОСТ 4784-74*

ЛЕННИИПРОЕКТ ОКУ

Формат 11

Т-634

К1

Взам. инв. №

Подпись и дата

Инв. № подл.

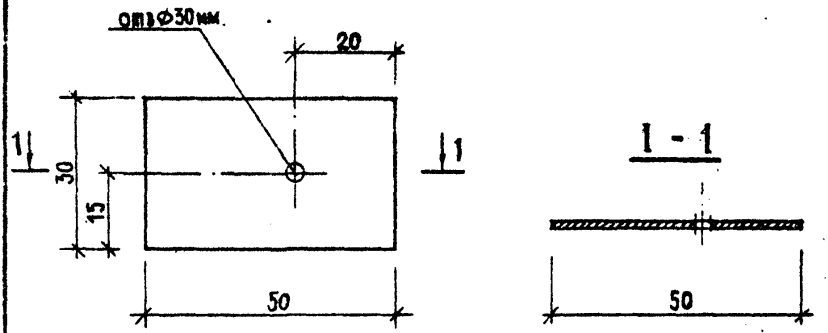

Согласовано

Взам.инв.№

Подпись и дата

Инв.№ подл.

Изм.	№ уч.	Лист	№ докум.	Дата	Подп.	Фамилия

2.030 КЛ-1—2.27

НАЧ.ОТД.	ПЕЧЕРСКИЙ		08.85
ГА. КОНСТР.	БУНИЦ		-"-
ГА. АРХ.ПР.	ЗЮЛЬФУГАРОВ	—	—
Н. КОНТР.	БУНИЦ		-"-
ПРОВЕРИЛ	Иовлева		-"-
РАЗРАБОТ.	ДРЕМЛЮГ		-"-
	ДРЕМЛЮГ		-"-

ШАЙБА

Стадия	Масса	Масштаб
Р	0.01кг	1:1
Лист 1	Листов 1	

— 50×1 ГОСТ 14918-80

ЛЕННИИПРОЕКТ ОКУ

Формат II

gost.e-ecolog.ru