ИСПОЛНИТЕЛЬНЫЙ КОМИТЕТ ЛЕНИНГРАДСКОГО ГОРОДСКОГО СОВЕТА ДЕПУТАТОВ ТРУДЯЩИХСЯ

ГЛАВНОЕ АРХИТЕКТУРНО-ПЛАНИРОВОЧНОЕ УПРАВЛЕНИЕ

ЛЕНИНГРАДСКИЙ НАУЧНО-ИССЛЕДОВАТЕЛЬСКИЙ И ПРОЕКТНЫЙ ИНСТИТУТ ПО ЖИЛИЩНО-ГРАЖДАНСКОМУ СТРОИТЕЛЬСТВУ

ЛЕННИИПРОЕКТ

ТИПОВЫЕ КОНСТРУКЦИИ И ДЕТАЛИ ЗДАНИЙ И СООРУЖЕНИЙ ДЛЯ СТРОИТЕЛЬСТВА В ЛЕНИНГРАДЕ

СЕРИЯ 2.030 КЛ-1

УЗЛЫ И ДЕТАЛИ КИРПИЧНЫХ СТЕН И ПЕРЕГОРОДОК ЖИЛЫХ И ОБЩЕСТВЕННЫХ ЗДАНИЙ

ВЫПУСК 1

ОБЛИЦОВКА СТЕН ЖИЛЫХ ЗДАНИЙ ФАСАДНОЙ ЖЕЛЕЗОБЕТОННОЙ ПЛИТКОЙ

Ленинград

1984

gost.e-ecolog.ru

ИСПОЛНИТЕЛЬНЫЙ КОМИТЕТ ЛЕНИНГРАДСКОГО ГОРОДСКОГО СОВЕТА ДЕПУТАТОВ ТРУДЯЩИХСЯ

ГЛАВНОЕ АРХИТЕКТУРНО-ПЛАНИРОВОЧНОЕ УПРАВЛЕНИЕ

ЛЕНИНГРАДСКИЙ НАУЧНО-ИССЛЕДОВАТЕЛЬСКИЙ И ПРОЕКТНЫЙ ИНСТИТУТ ПО ЖИЛИЩНО-ГРАЖДАНСКОМУ СТРОИТЕЛЬСТВУ

ЛЕННИИПРОЕКТ

ТИПОВЫЕ КОНСТРУКЦИИ И ДЕТАЛИ ЗДАНИЙ И СООРУЖЕНИЙ ДЛЯ СТРОИТЕЛЬСТВА В ЛЕНИНГРАДЕ

СЕРИЯ 2.030 КЛ-1

УЗЛЫ И ДЕТАЛИ КИРПИЧНЫХ СТЕН И ПЕРЕГОРОДОК ЖИЛЫХ И ОБЩЕСТВЕННЫХ ЗДАНИЙ

ВЫПУСК 1

ОБЛИЦОВКА СТЕН ЖИЛЫХ ЗДАНИЙ ФАСАДНОЙ ЖЕЛЕЗОБЕТОННОЙ ПЛИТКОЙ

РАЗРАБОТАНЫ

ОТДЕЛОМ КАТАЛОГА И УНИФИКАЦИИ

ВВЕДЕНЫ В ДЕЙСТВИЕ
УКАЗАНИЕ N 108-У
ОТ 28.12.84

Ленинград

1984

Номер изм.	Основание изменений	Краткое содержание изменений	Номера листов			Подписи	
			корректировка	дополнение	аннулирование	ГИП, ГАП	Гл.спец.

Согласовано

Взам.инв.№

Подпись и дата

Инв.№ подл.

Нач. ОКУ	Печерский		25.12.81
Гл. консп	Бунич		"
Гл. арх.	Зюльгаров		"
Рук. группы	Николенко		"
Проверил	—	—	—
Разработ.	—	—	—
Исполнил	—	—	—
Н. контр.	—	—	—

2.030 КЛ-1—1. ИК

Информационная карта.

Стадия	Лист	Листов
Р		

ЛЕННИИПРОЕКТ
ОКУ

Номера серии и выпусков	Наименование альбома	Документ ввода в действие	Документ изменения
Серия 2.030 КЛ-1-1	Узлы и детали кирпичных стен и перегородок жилых и общественных зданий.		
Выпуск 1.	Облицовка стен жилых зданий фасадной железобетонной плиткой.	Указание N 108-у от 28.12.84	

Согласовано

Взам.инв.№

Подпись и дата

Инв.№ подл.

Нач. ОКУ	Печерский		25.12.84
Гл. констр.	Бунич		"
Гл. арх.	Зюльфугаров		"
Гл. инж.	Николенко		"
Провер.	—	—	—
Разраб.	—	—	—
Исполнил	—	—	—
Н. контр.	—	—	—

2. 030 КЛ-1-1. С.С.

Состав серии

Стадия	Лист	Листов
Р		

ЛЕННИИПРОЕКТ ОКУ

Т-583

Формат 11

КЛ

Обозначение	Наименование	№ стр.	Примечание
	Обложка	—	
	Титульный лист	1	
2.030КЛ-1-1. ИК	Информационная карта	2	
СС	Состав серии	3	
С	Содержание	4-8	
ПЗ	Пояснительная записка	9-10	
Н	Номенклатура фасадных железобетонных плиток	11-13	
01	Схемы планировочных местоположений фасадных железобетонных плиток.	14-15	
02	Детали облицовки стен фасадными железобетонными плитками.	16-20	
03	Установка оконного блока, притолочной плитки ППР-1 и слива подоконного пс. Боковое сечение	21-23	
04	Установка оконного блока, притолочной плитки ППР-1 и слива подоконного пс. Сечение по низу проема.	24-25	

Нач. ОКУ	Печерский		25.12.87
Гл. констр.	Бунич		"
Гл. арх.	Зюльфугаров		"
Рук. группы	Николенко		"
Проверил	Зюльфугаров		"
Разработал	—	—	—
Исполнил	Лебедева		"
Н. контр.	Зюльфугаров		"

2.030КЛ-1-1. С.

Содержание

Стадия	Лист	Листов
Р	1	5

ЛЕННИИПРОЕКТ ОКУ

Взам. инв. №

Подпись и дата

Инв. № подл.

Обозначение	Наименование	№ стр	Приме-чание
05	Установка оконного блока,	26-28	
	облицовочной плиткой ПУ и		
	слива подоконного ПС.		
	Боковое сечение.		
06	Установка оконного блока,	29-30	
	облицовочной плитки ПУ и		
	слива подоконного ПС.		
	Сечение по низу проема.		
07	Облицовка простенков с	31	
	четвертью в 1,5; 2,0; 2,5		
	кирпича.		
08	Облицовка простенков с	32	
	четвертью в 3.; 3,5; 4		
	кирпича.		
09	Облицовка простенков с	33	
	четвертью в 4,5; 5 кирпича.		
10	Сечение 1-1.	34	
11	Фрагмент облицовки стены с	35	
	оконным блоком ОР15-6.		
12	Фрагмент облицовки стены с	36	
	оконным блоком ОР15-9.		
13	Фрагмент облицовки стены с	37	
	оконным блоком ОР15-12.		
14	Фрагмент облицовки стены с	38	
	оконным блоком ОР15-13,5.		

Инв. № подл. | Подпись и дата | Взам. инв. №

Обозначение	Наименование	№ стр	Приме-чание
15	Фрагмент облицовки стены с	39	
	оконным блоком ОР 15-15.		
16	Фрагмент облицовки стены с	40	
	оконным блоком ОР 15-18.		
17	Фрагмент облицовки стены с	41	
	оконным блоком ОР 15-21.		
18	Сечение 3-3.	42	
19	Фрагмент облицовки стены с	43	
	оконным блоком ОР 15-6 и		
	дверным блоком БР 22-7.5.		
20	Фрагмент облицовки стены с	44	
	оконным блоком ОР 15-6 и		
	дверным блоком БР 22-9.		
21	Фрагмент облицовки стены с	45	
	оконным блоком ОР 15-9 и		
	дверным блоком БР 22-7.5.		
22	Фрагмент облицовки стены с	46	
	оконным блоком ОР 15-9 и		
	дверным блоком БР 22-9.		
23	Фрагмент облицовки стены с	47	
	оконным блоком ОР 15-12 и		
	дверным блоком БР 22-7.5.		
24	Фрагмент облицовки стены с	48	
	оконным блоком ОР 15-12 и		
	дверным блоком БР 22-9.		

Взам. инв. №

Подпись и дата

Инв. № подл.

Обозначение	Наименование	№ стр	Приме-чание
25	Фрагмент облицовки стены с	49	
	оконным блоком ОР15-13.5 и		
	дверным блоком БР22-7.5.		
26	Фрагмент облицовки стены с	50	
	оконным блоком ОР15-15 и		
	дверным блоком БР22-7.5.		
27	Фрагмент облицовки стены с	51	
	оконным блоком ОР15-13.5 и		
	дверным блоком БР22-9.		
28	Фрагмент облицовки стены с	52	
	оконным блоком ОР15-15 и		
	дверным блоком БР22-9.		
29	Сечение 3-3.	53	
30	Сечение 4-4.	54	
31	Фрагмент облицовки стены фасад-	55	
	ными железобетонными плитками		
	ПР-1 (10).		
32.	Фрагмент облицовки стены	56	
	фасадными железобетонными		
	плитками ПР-1 (10) и ПП-1(10).		
33.	Фрагмент облицовки стены	57	
	фасадными железобетонными		
	плитками ПР-1 (10); ПР-11(15);		
	ПП-1 (10).		
34	Фрагмент облицовки стены	58	

Инв. № подл. | Подпись и дата | Взам. инв. №

Обозначение	Наименование	№ стр	Приме-чание
	ФАСАДНЫМИ ЖЕЛЕЗОБЕТОННЫМИ		
	ПЛИТКАМИ ПР-1(10) И ПУ-1(10).		

Взам.инв. №

Подпись и дата

Инв.№ подл.

2.030 КЛ-1—1. С.

Лист 5

Настоящая серия 2.030КЛ-I "Узлы и детали кирпичных стен и перегородок жилых и общественных зданий", выпуск I "Облицовка стен жилых зданий фасадной железобетонной плиткой" разработана на базе применения железобетонных плит серии I.I39КЛ-I "Плиты железобетонные для облицовки фасадов. Общие материалы" с учетом опыта проектирования и строительства массового жилища.

Узлы и детали облицовки стен фасадными железобетонными плитами предназначены для массового применения при проектировании и строительстве жилых кирпичных зданий с высотой этажа 2,8м

Выпуск содержит:

- номенклатуру железобетонных плиток;
- схемы планировочных местоположений, фасадных железобетонных плиток;
- детали облицовки стен фасадными железобетонными плитками;
- детали установки оконных блоков, притолочных плиток и подоконных сливов;
- примеры решения пластин фасада.

С целью расширения потребительских свойств узлов и деталей облицовки стен в номенклатуру фасадных железобетонных плит серии I.I39КЛ-I внесены изменения и дополнения, а именно:

- внесены изменения в размеры подоконных сливов ПС;
- номенклатура рядовых плит дополнена плитами ПР-01 и ПР-06, размером ℓ= I20мм;
- номенклатура угловых плит дополнена плитами ПУ-01 и ПУ-06, размером ℓ= 240мм.

Включены новые плиты:

- рядовые поворотные ПР-Iл и ПР-Iп при h= 620, 700мм и ℓ= 240мм;
- перемычечные поворотные ПП-Iл и ПП-Iп при h= 290, 380мм и ℓ= 240мм;

Нач. ОКУ	Печерский		25.12.84	2.030КЛ-1—1. ПЗ.	
Гл. констр.	Бунич		"		
Гл. арх.	Зюльфугаров		"		
Рук. груп.	Николенко		"		
Пробер.	—	—	—	Пояснительная записка	Стадия: Р; Лист: 1; Листов: 2
Разработ.	—	—	—		ЛЕННИИПРОЕКТ ОКУ
Исполнил	—	—	—		
Н.контр.	Зюльфугаров		"		

Согласовано

Инв.№ подл. | Подпись и дата | Взам.инв.№

Т-383

Формат 11

КЛ

- перемычечные поворотные ПП-11л и ПП-11п при h = 620мм и ℓ = 240мм.

Узлы и детали позволяют облицовывать фасады зданий простых и сложных конфигураций, имеющие сдвижки, ризалиты и имеющие в плане углы от 90 до 180°.

При производстве работ все зазоры между облицовочной бетонной плиткой и кирпичной стеной должна быть тщательно заполнены цементным раствором марки 100.

МАРКА	ЭСКИЗ	ГАБАРИТЫ ММ h	в	l	МАССА КГ	ОБЪЕМ БЕТОНА м³	МАРКА БЕТОНА	ПРИМЕЧАНИЯ
ПР-01	РЯДОВАЯ	620	30	120	8.1	0.004	200	НОВЫЕ
ПР-1		"	"	240	16.2	0.0065	"	
ПР-2		"	"	265	18.0	0.0071	"	
ПР-3		"	"	290	20.0	0.0080	"	
ПР-4		"	"	315	21.7	0.0086	"	
ПР-5		"	"	340	23.5	0.0093	"	
ПР-06		700	"	120	8.0	0.004	"	НОВЫЕ
ПР-6				240	17.2	0.0070	"	
ПР-7		"	"	265	19.0	0.0075	"	
ПР-8		"	"	290	21.0	0.0083	"	
ПР-9		"	"	315	22.7	0.0090	"	
ПР-10		"	"	340	24.5	0.0096	"	
ППР-1	ПРИТОЛОЧНАЯ	620	50	120	11.5	0.0045	"	
							"	
ПП-1	ПЕРЕМЫЧЕЧНАЯ	290	30	240	15.3	0.0060	"	В ЛОДЖНЯХ
ПП-2		"	"	265	16.6	0.0066	"	
ПП-3		"	"	290	17.9	0.0068	"	
ПП-4		"	"	315	18.2	0.0071	"	
ПП-5		"	"	340	19.5	0.0076	"	
ПП-6		380	"	240	16.8	0.0067	"	ПОД БАЛКОННОЙ ПЛИТОЙ
ПП-7		"	"	265	19.2	0.0076	"	
ПП-8		"	"	290	21.5	0.0085	"	
ПП-9		"	"	315	23.6	0.0093	"	
ПП-10		"	"	340	25.8	0.0106	"	

Согласовано

Взам.инв.№

Подпись и дата

Инв.№ подл.

Нач. ОКУ	Печерский	[signature]	25.12.84
Гл. конст.	Бунич	[signature]	"
Гл. арх.	Зюльфугаров	[signature]	"
Рук. группы	Николенко	[signature]	"
Проверил	Улина	[signature]	"
Разработ.	Лебедева	[signature]	"
Исполнил	Лебедева	[signature]	"
Н. контр.	Зюльфугаров	[signature]	"

2.030КЛ-1-1. Н.

НОМЕНКЛАТУРА ФАСАДНЫХ ЖЕЛЕЗОБЕТОННЫХ ПЛИТОК.

Стадия	Лист	Листов
Р	1	3

ЛЕННИИПРОЕКТ ОКУ

Т-583

Формат 11

КЛ

ПП-11	ПЕРЕМЫЧЕЧНАЯ 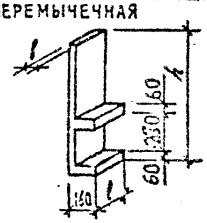	620	"	240	21.50	0.0085	"	
ПП-12		"	"	265	23.6	0.0093	"	
ПП-13		"	"	290	25.9	0.0106	"	
ПП-14		"	"	315	27.9	0.0110	"	
ПП-15		"	"	340	30.0	0.0120	"	
ПС-1	СЛИВ ПОДОКОННЫЙ 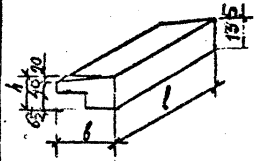	135	280	360	15.3	0.0061	"	ВИДЫ ИЗМЕНЕНИЯ В РАЗМЕРЫ "b" И "h"
ПС-2		"	"	470	20.0	0.0080	"	
ПС-3		"	"	770	32.7	0.0130	"	
ПС-4		"	"	1040	44.2	0.0180	"	
ПС-5		"	"	1240	52.7	0.0210	"	
ПС-6		"	"	1360	57.8	0.0230	"	
ПС-7		"	"	1620	68.9	0.0280	"	
ПС-8		"	"	1940	82.5	0.0330	"	
ПС-9		"	"	490	20.8	0.0083	"	ПРИ СТЫКОВКЕ ОКОННОГО БЛОКА С БАЛКОННОЙ ДВЕРЬЮ.
ПС-10		"	"	590	25.1	0.0100	"	
ПС-11		"	"	890	37.8	0.0150	"	
ПС-12		"	"	1160	49.3	0.0200	"	
ПС-13		"	"	1480	62.9	0.0250	"	
ПС-14		"	"	1740	74.0	0.0300	"	
ПС-15		"	"	2060	88.0	0.0350	"	
ПУ-01	УГЛОВАЯ 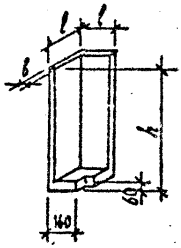	620	30	160	15.0	0.007	200	НОВЫЕ
ПУ-1		"	"	240	25.0	0.0100	"	
ПУ-2		"	"	265	28.2	0.0110	"	
ПУ-3		"	"	290	31.6	0.0125	"	
ПУ-4		"	"	315	35.0	0.0140	"	
ПУ-5		"	"	340	38.5	0.0150	"	
ПУ-06		700	30	160	18.0	0.090	200	НОВЫЕ
ПУ-6		"	"	240	27.0	0.0106	"	
ПУ-7		"	"	265	30.5	0.0120	"	
ПУ-8		"	"	290	34.5	0.0135	"	
ПУ-9		"	"	315	38.0	0.0150	"	
ПУ-10		"	"	340	41.5	0.0165	"	

Взам.инв. №

Подпись и дата

Инв.№ подл.

ПР-1А	РЯДОВАЯ ПОВОРОТНАЯ 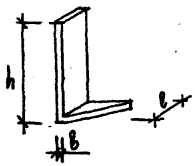	620	30	240	16.0	0.006	200	НОВЫЕ
ПР-1П		700	30	240	17.0	0.007	"	
ПП-1А	ПЕРЕМЫЧЕЧНАЯ ПОВОРОТНАЯ 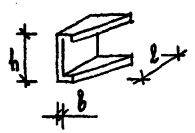	290	30	240	15.0	0.006	200	НОВЫЕ
ПП-1П		380	30	240	16.6	0.006	"	
ПП-11А	ПЕРЕМЫЧЕЧНАЯ ПОВОРОТНАЯ 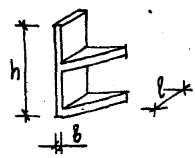	620	30	240	21.46	0.007	200	НОВЫЕ
ПП-11П		620	30	240	21.46	0.007	"	

Изделия не включенные в серию 1.139КП-1 (указанные в номенклатуре как новые) разрешается применять после выхода указания главного инженера по применению изделий.

Инв.№ подл. | Подпись и дата | Взамин. инв.№

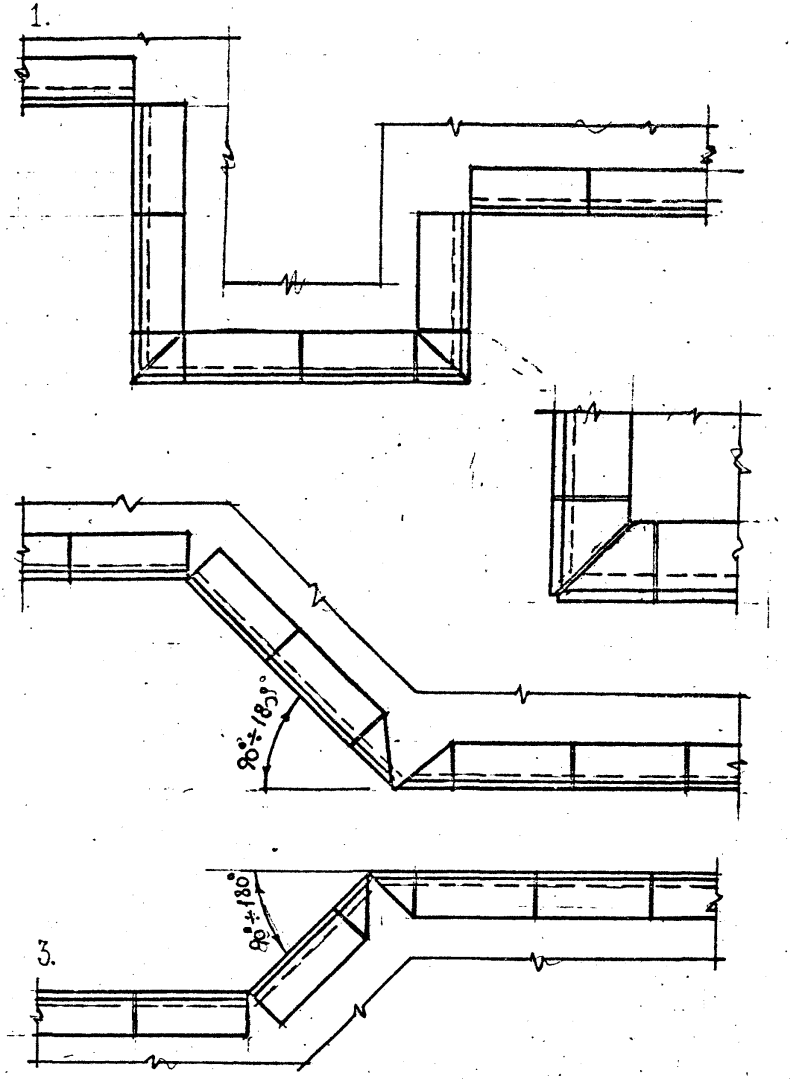

Нач. ОКУ	Печерский		25.12.84
Гл. констр.	Бунич		"
Гл. арх. пр-та	Зюльфугаров		"
Рук. группы	Николенко		"
Провер.	Улина		"
Разработ.	Лебедева		"
Исполнил	Лебедева		"
Н. контр.	Зюльфугаров		"

2.030 КЛ-1-1. 01.

Схемы планировочных местоположений фасадных железобетонных плиток.

Стадия	Лист	Листов
Р	1	2

ЛЕННИИПРОЕКТ ОКУ

Формат 11

Согласовано

Взам. инв. №

Подпись и дата

Инв. № подл.

Т-583

КЛ

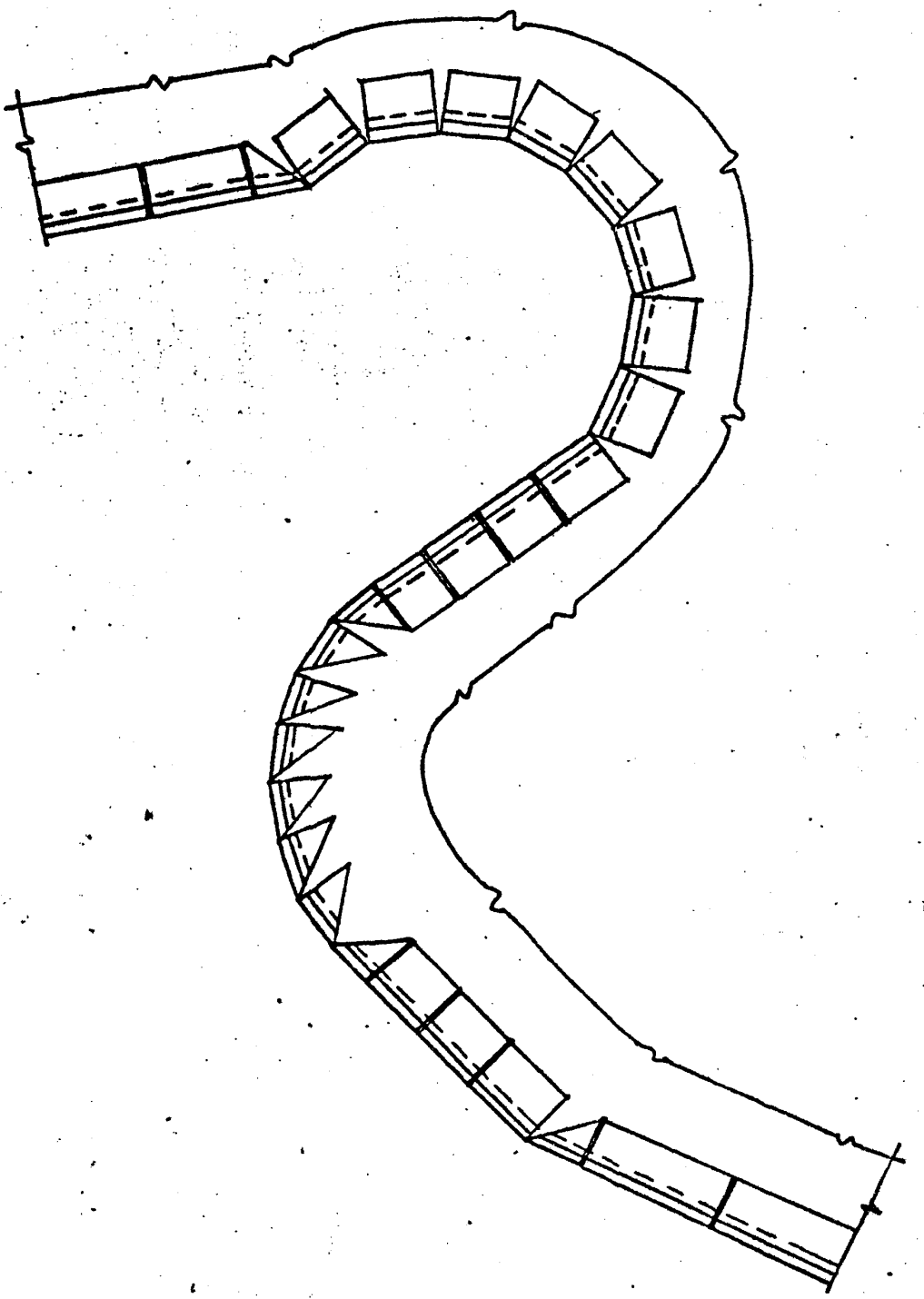

Взам. инв. №

Подпись и дата

Инв. № подл.

2.030 КЛ-1-1. 01.

Лист 2

Тр-508

Формат 11

КЛ

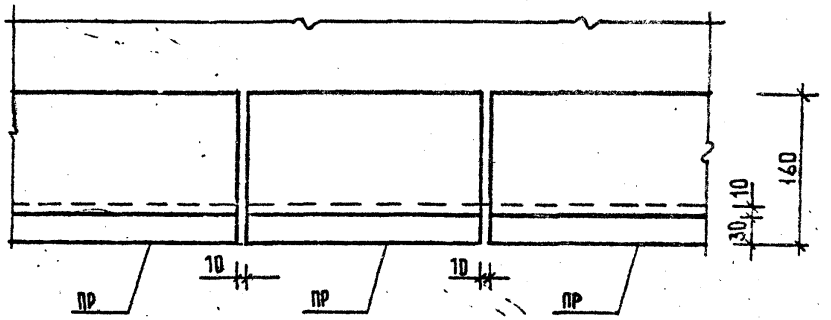

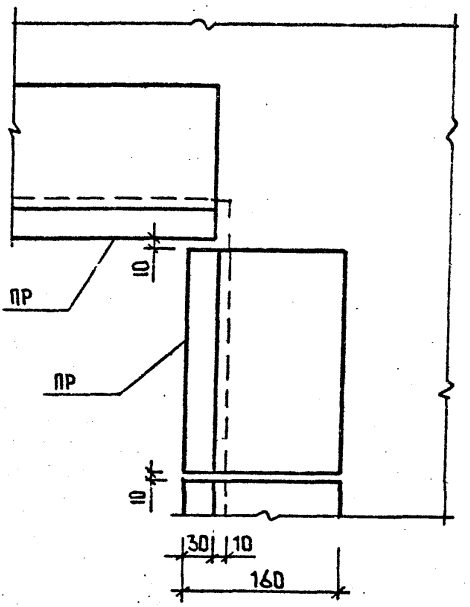

Согласовано

Взам.инв.№

Подпись и дата

Инв.№ подл.

Нач.ОКУ	Печерский		25.12.85
Гл.констр	Бунич		"
Гл.арх.пр-та	Зюльфугаров		"
Рук.группы	Николенко		"
Пробер.	Улина		"
Разработ.	Лебедева		"
Исполнил	Лебедева		"
Н.контр.	Зюльфугаров		"

2.030 КЛ-1-1. 02.

Деталь облицовки стен фасадными железобетонными плитками.

Стадия	Лист	Листов
Р	1	5

ЛЕННИИПРОЕКТ
ОКУ

Т-583

Формат 11

КЛ

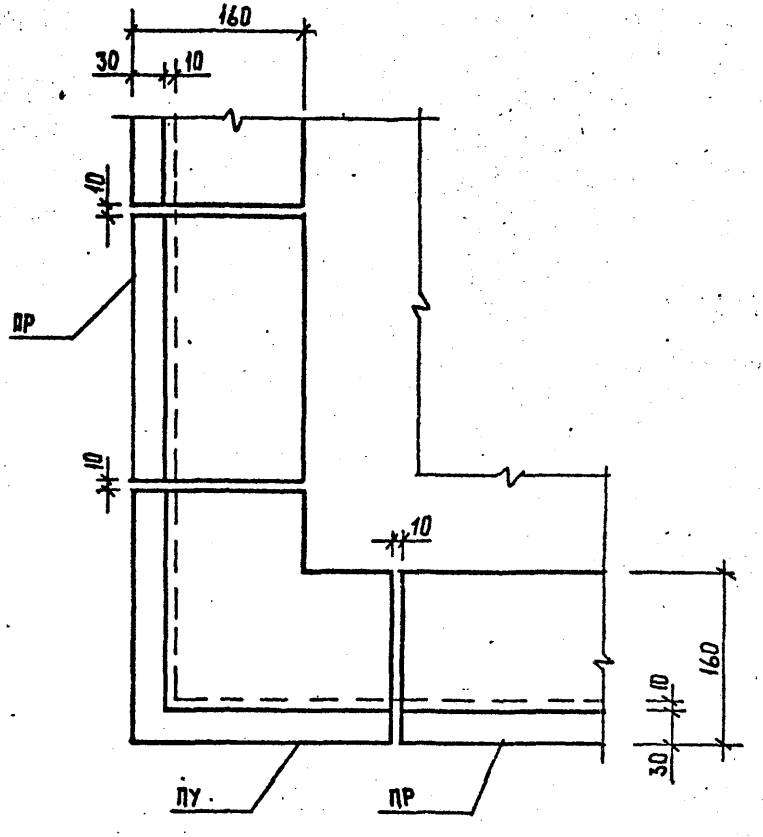

Инв.№ подл. | Подпись и дата | Взам.инв. №

2.030 КЛ-1-1. 02

Лист 2

Формат 11

Т-584

КЛ

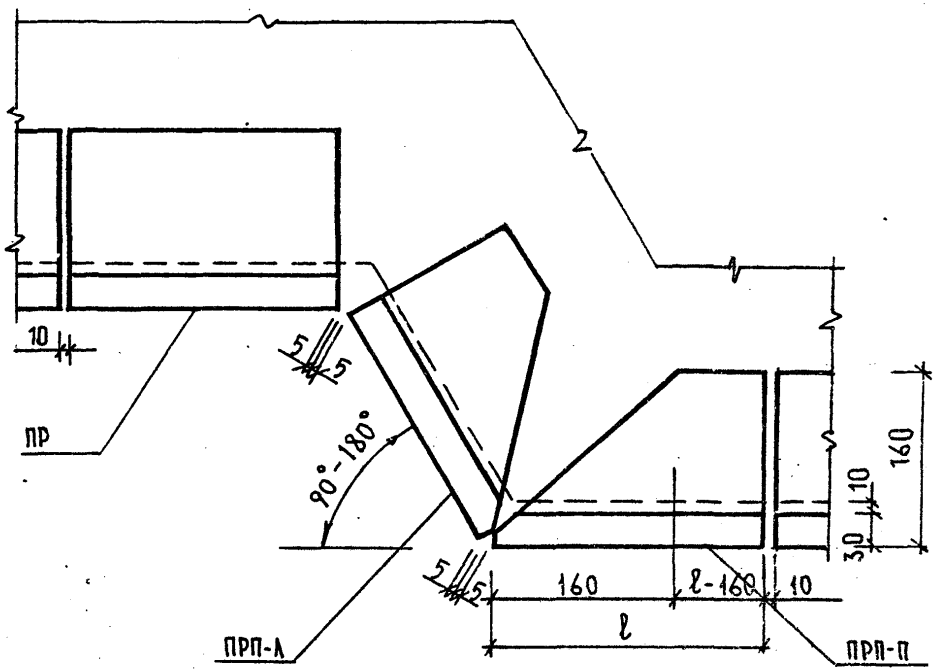

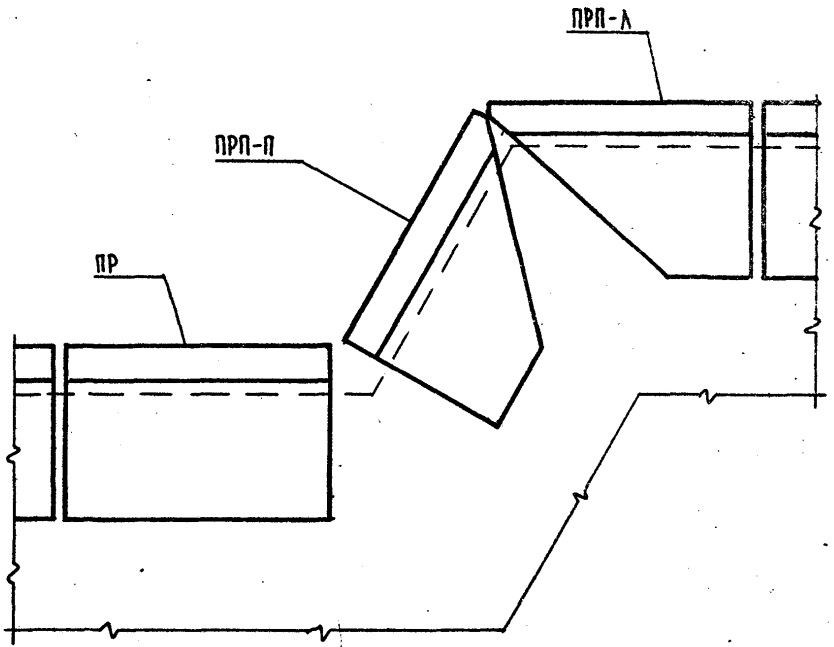

Инв.№ подл. | Подпись и дата | Взам.инв. №

2.030КЛ-1—1. 02.

Лист 3

Т-584

Формат 11

КЛ

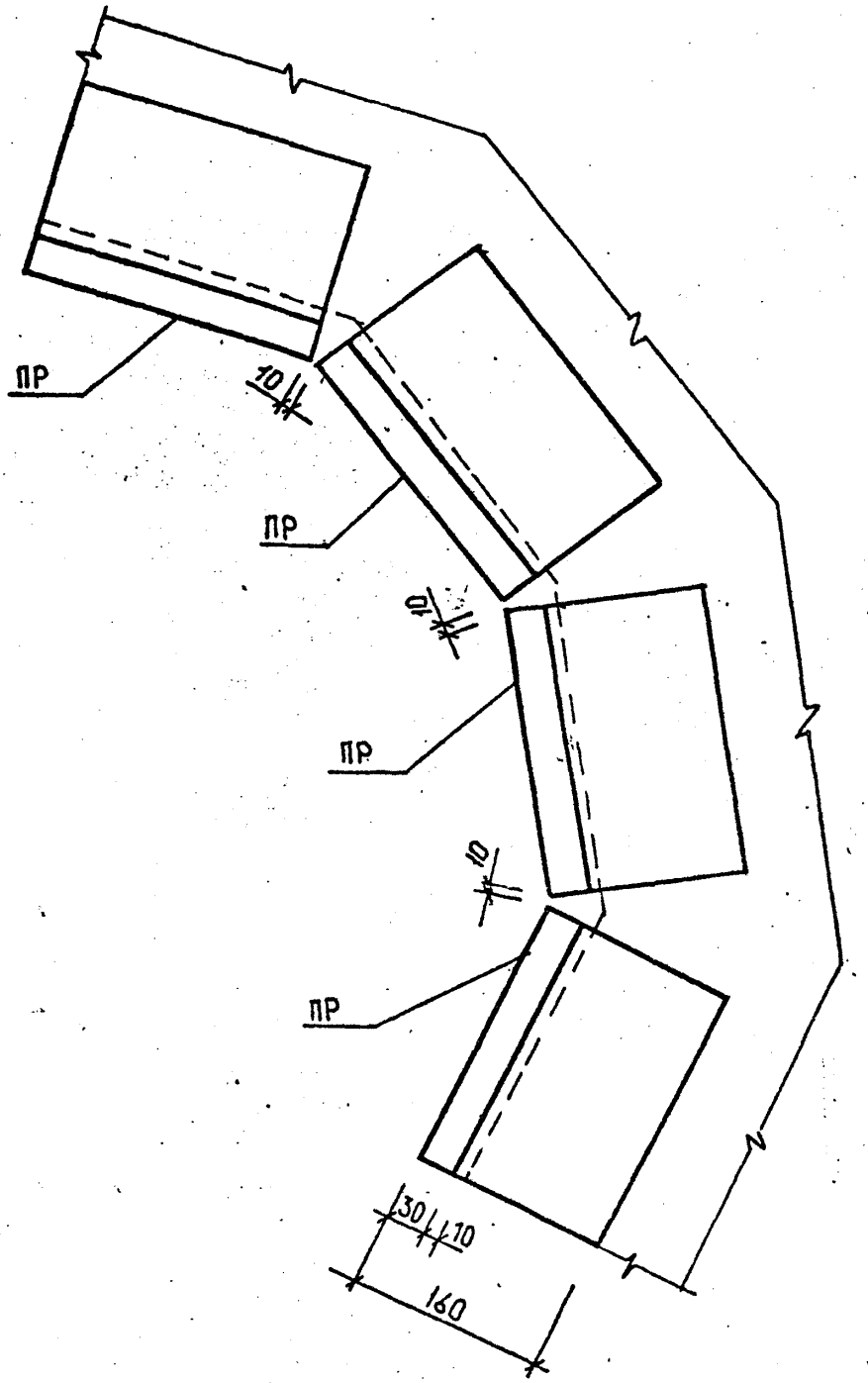

Инв.№ подл. | Подпись и дата | Взам.инв.№

2.030КЛ-1-1. 02.

Лист 4

Т-584

Формат 11

КЛ

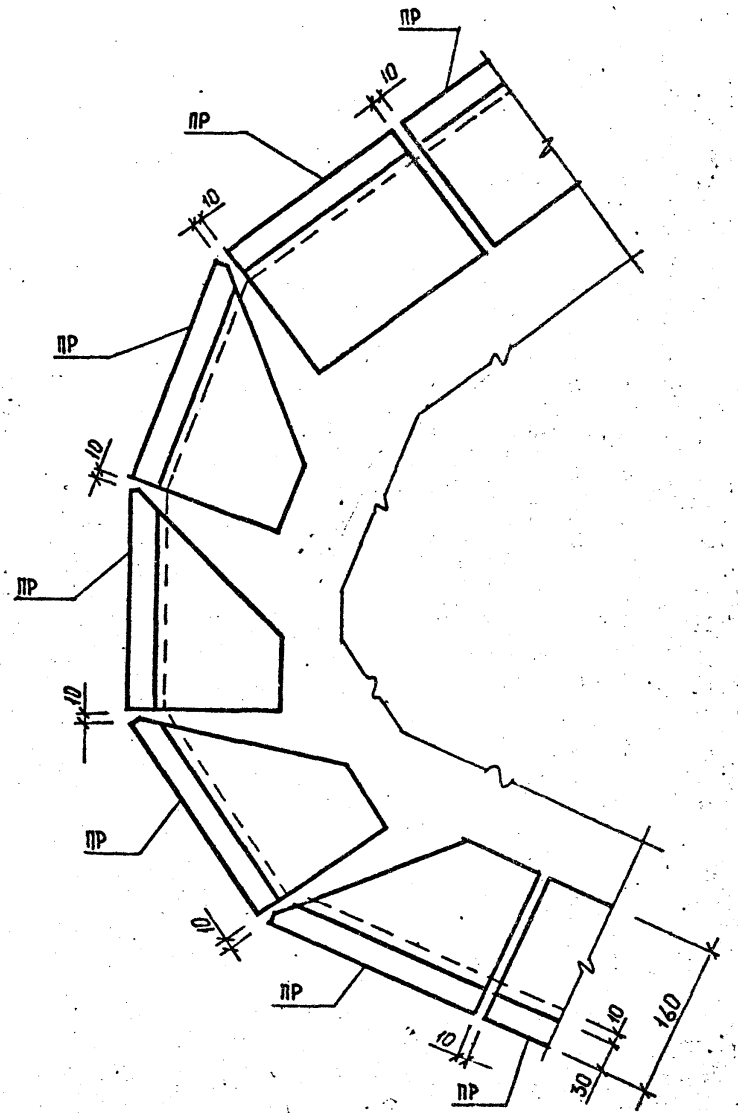

Инв.№ подл.	Подпись и дата	Взам.инв. №

2.030 КЛ-1-1.02.

Лист 5

Т-584

Формат 11

КЛ

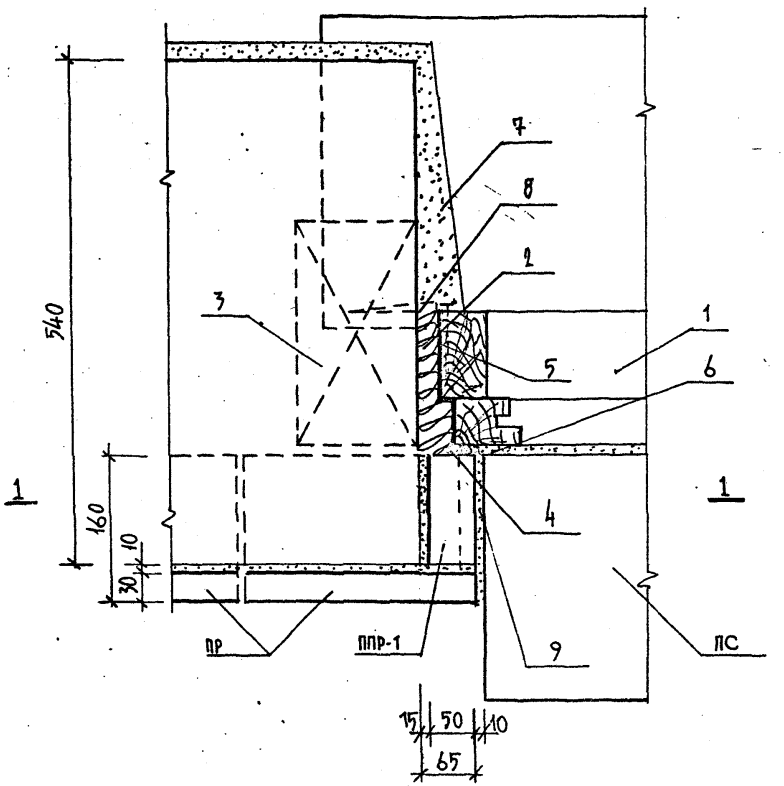

Нач. ОКУ	Печерский		25.12.84
Гл. констр.	Бунич		"
Гл. арх.	Зюльфугаров		"
Рук. группы	Николенко		"
Провер.	Улина		"
Разработ.	Лебедева		"
Исполнил	Лебедева		"
Н. контр.	Зюльфугаров		"

2.030КЛ-1—1. 03.

Установка оконного блока, притолочной плитки ППР-1 и слива подоконного ПС. Боковое сечение

Стадия	Лист	Листов
Р	1	3

ЛЕННИИПРОЕКТ ОКУ

Т-583

Формат 11

КЛ

Согласовано

Взам. инв. №

Подпись и дата

Инв. № подл.

1—1

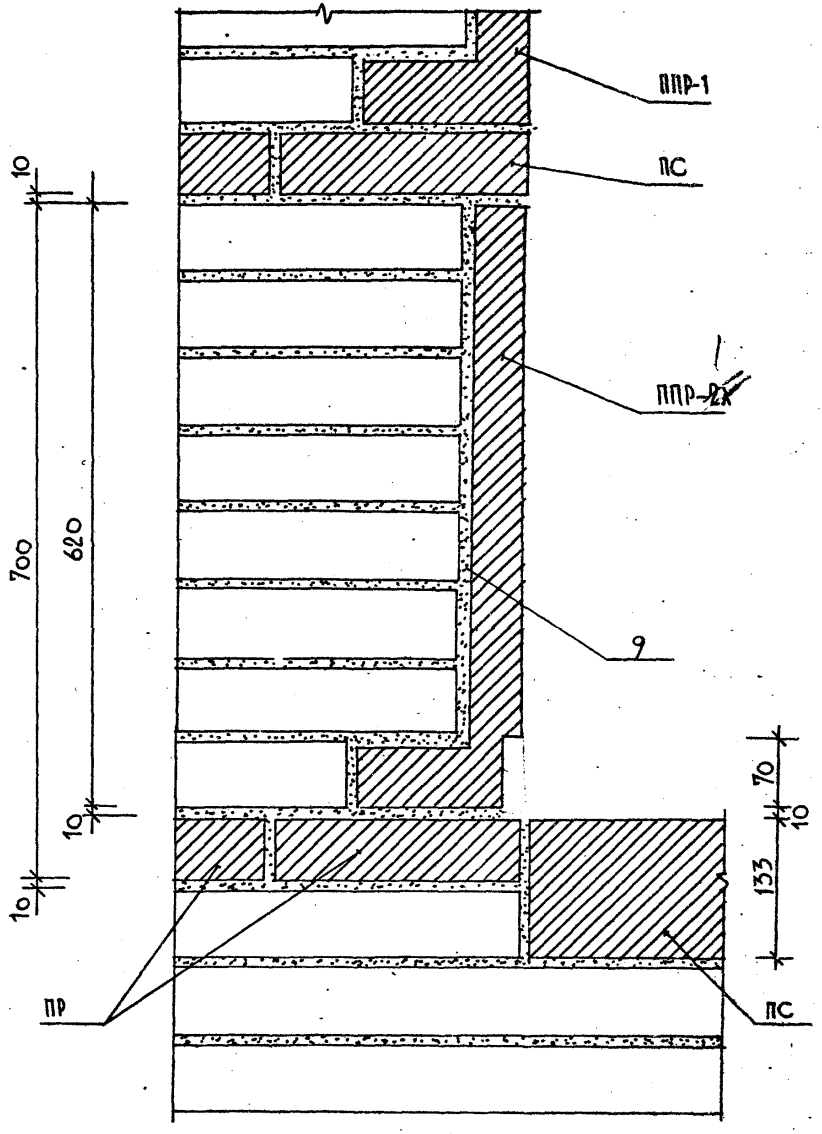

Взам.инв. №
Подпись и дата
Инв.№ подл.

2.030КЛ-1-1. 03

Лист 2

Формат 11

Т-584

КЛ

№ № поз.	Конструктивный элемент	Материал	ГОСТ	Примечание
1	оконный блок		11214-78	
2	конопатка	пакля смоленая	16183-77	
3	пробка	антисептированная деревянная пробка размером в кирпич		
4	Герметик	мастика УМС-50 по периметру		
5	Гидроизоляция	толь		
6	Защитный слой	Цементно-песчаный раствор		
7	Штукатурка	известково-цементный раствор М-50		
8	Костыль			
9	Заполнение шва	цементный раствор М-100		

Инв.№ подл. | Подпись и дата | Взам.инв. №

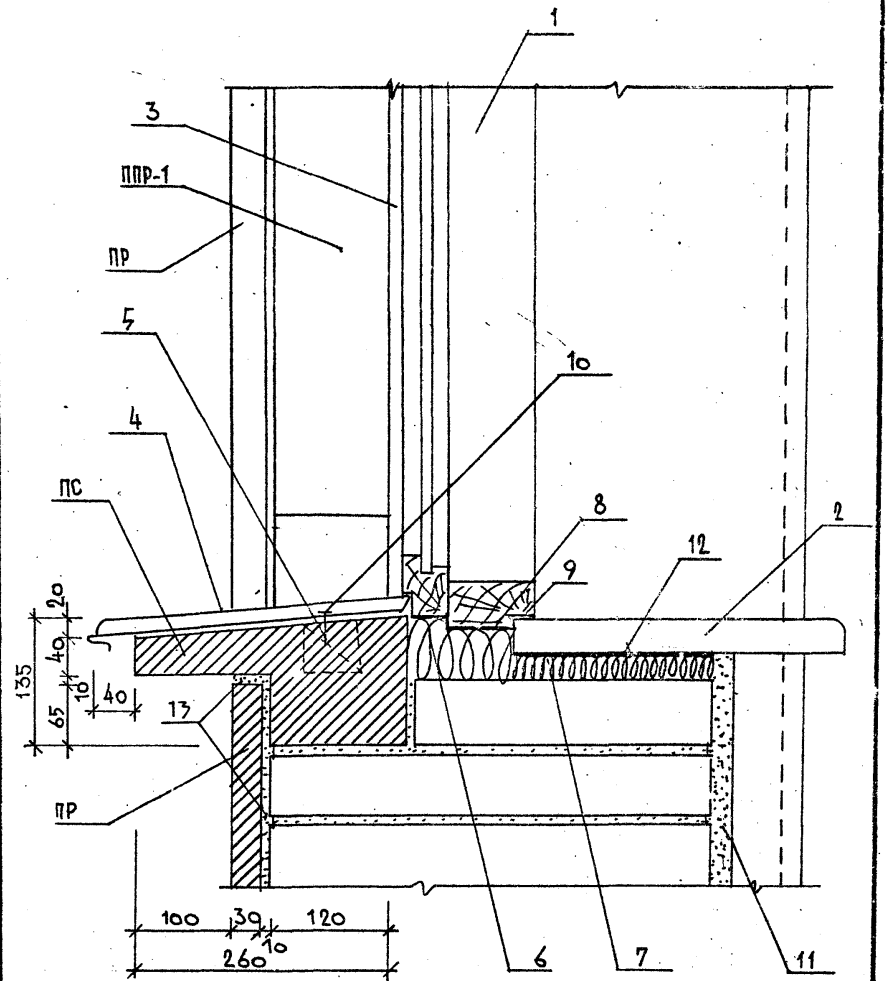

Нач. ОКУ	Печерский		26.12.89
Гл. констр.	Бунич		"
Гл. арх.	Зюльфугаров		"
Рук. групп	Николенко		"
Провер.	Чалина		"
Разработ.	Лебедева		"
Исполнил.	Лебедева		"
Н. контр.	Зюльфугаров		"

2.030 КЛ-1-1. 04.

Установка оконного блока притолочной плитки ППР-1 и слива подоконного ПС. Сечение по низу проема

Стадия	Лист	Листов
Р	1	2

ЛЕННИИПРОЕКТ
ОКУ

Формат 11

Т-583

КЛ

Согласовано

Взам. инв. №

Подпись и дата

Инв. № подл.

N № поз.	Конструктивный элемент	Материал	ГОСТ	Примечание
1	оконный блок		11214-78	
2	подоконная доска	дерево		
3	Защитный слой	цементно-песчаный раствор. М-50		
4	слив	оцинкованная кровельная сталь		
5	брусок для крепежа слива	дерево		
6	конопатка	смоляная пакля	16183-77	
7	уплотняющая прокладка	антисептированный войлок смоченный в гипсовом растворе		
8	гидроизоляция	толь		
9	Уплотняющая прокладка	Мастика УМС - 50		
10	гвозди	к. 1.4х40 шагом 300 мм	4028-63	
11	штукатурка	известково-цементный раствор М-50		
12		низ доски осмолить.		
13	Заполнение шва	цементный раствор М-100		

Инв.№ подл. | Подпись и дата | Взам.инв.№

2.030КЛ-1-1. 04

Лист 2

Т-584

Формат 11

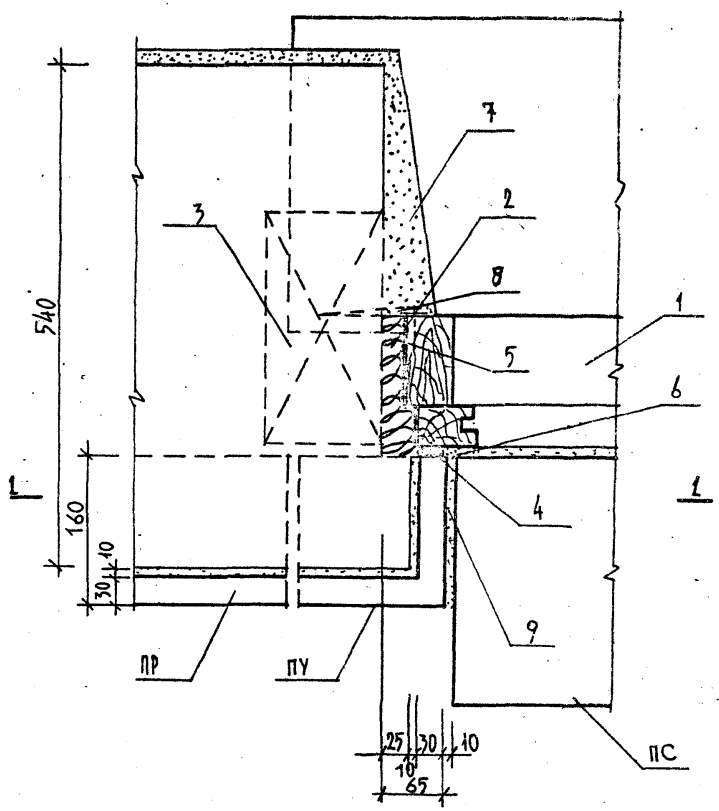

Нач. ОКУ	Печерский		25.12.87
Гл. констр.	Бунич		"
Гл. арх.	Зюльфугаров		"
Рук. группы	Николенко		"
Провер.	Улина		"
Разработ.	Лебедева		"
Исполнил	Лебедева		"
Н. контр.	Зюльфугаров		"

2.030КЛ-1-1. 05

Установка оконного блока, облицовочной плитки ПУ и слива подоконного ПС. Боковое сечение

Стадия	Лист	Листов
Р	1	3

ЛЕННИИПРОЕКТ ОКУ

Согласовано

Взам. инв. №

Подпись и дата

Инв. № подл.

Т-583

Формат 11

КЛ

1—1

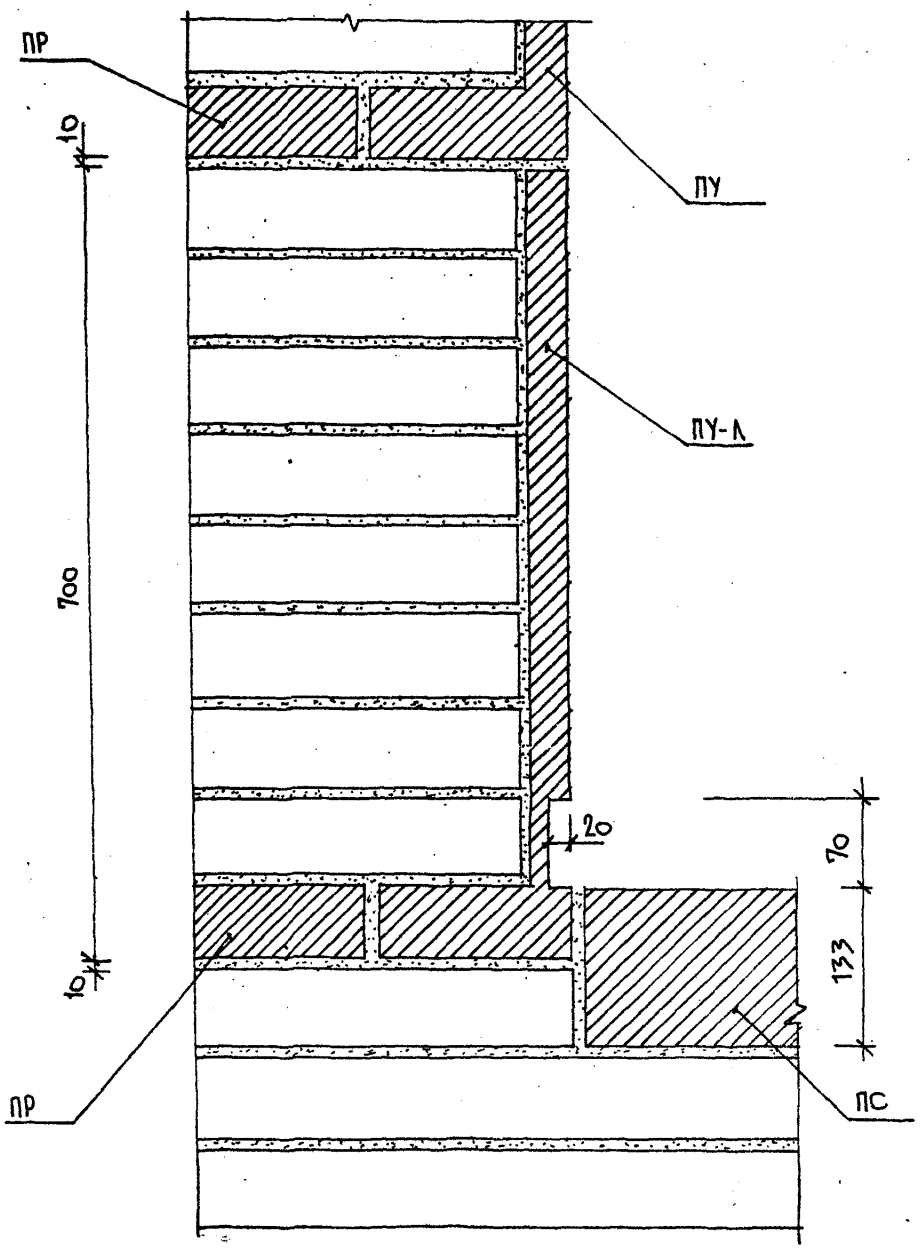

Инв.№ подл. | Подпись и дата | Взам.инв. №

2.030 КЛ-1—1. 05.

Лист 2

Формат 11

Т-584

КЛ

N № поз.	Конструктивный элемент	Материал	ГОСТ	Приме- -чание
1.	оконный блок		11214-78	
2.	конопатка	пакля смоляная	16183-77	
3.	пробка	антисептированная деревянная пробка размером в кирпич.		
4.	герметик	мастика УМС-50 по периметру.		
5.	гидроизоляция	толь		
6.	защитный слой	цементно-песчаный раствор.		
7.	штукатурка	известково- -цементный раствор М-50.		
8.	костыль			
9	заполнение шва	цементный раствор М-100.		

Взам.инв. №

Подпись и дата

Инв.№ подл.

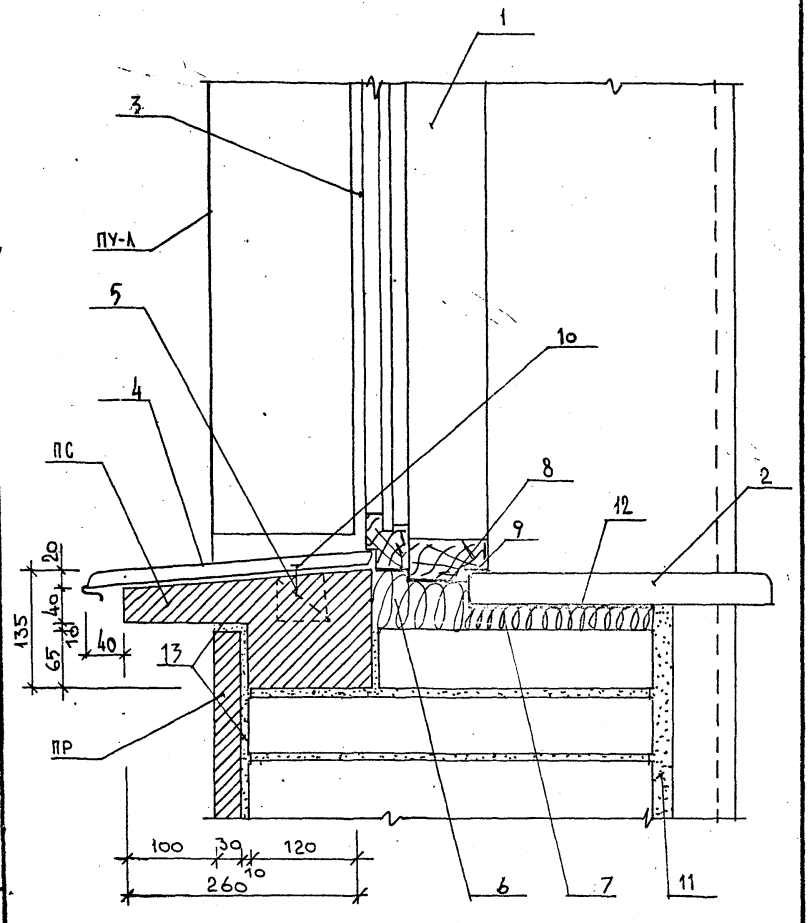

Нач. ОКУ	Печерский		05.1284
Гл. констр.	Бунич		11
Гл. Арх.	Зюльфугаров		11
Рук. группы	Николенко		11
Провер.	Чичина		11
Разработ.	Лебедева		11
Исполнил	Лебедева		11
Н. контр.	Зюльфугаров		11

2.030КЛ-1-1. 06.

Установка оконного блока, облицовочной плитки ПУ и слива подоконного ПС. Сечение по низу проема

Стадия	Лист	Листов
Р	1	2

ЛЕННИИПРОЕКТ ОКУ

Инв.№ подл. | Подпись и дата | Взам.инв.№

Т-583

Формат 11

КЛ

№ № поз.	Конструктивный элемент	Материал	ГОСТ	Примечание
1.	оконный блок		11214-78	
2.	подоконная доска	дерево		
3.	защитный слой	цементно-песчаный раствор М-50.		
4.	Слив	оцинкованная кровельная сталь		
5.	Брусок для крепежа слива	дерево		
6	Конопатка	Смоляная пакля	16183-77	
7	Уплотняющая прокладка			
8	Гидроизоляция	Толь		
9	Уплотняющая прокладка	Мастика УМС-50		
10	Гвозди	К. 14×40 шагом 300 мм	4028-63	
11	Штукатурка	известково-цементный раствор М-50		
12.		низ доски осмолить		
13.	Заполнение шва	цементный раствор М-100		

Взам.инв. №

Подпись и дата

Инв.№ подл.

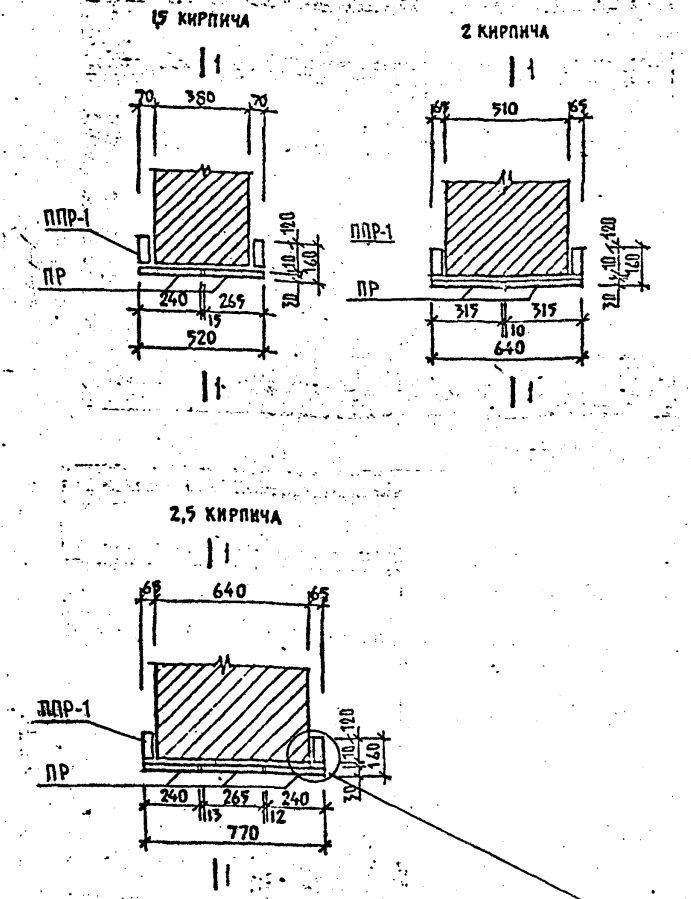

Установку оконного блока см. лист 1. 2.030КЛ-1-1.05.

Нач. ОКУ	Печерский		25.12.84
Гл. констр.	Бунич		
Гл. арх. пр-та	Зюзь-Кугаров		
Рук. группы	Николенко		
Пробегр.	Уланна		
Разработ.	Лебедева		
Исполнит.	Лебедева		
Н. контр.	Зюзь-Кугаров		

2.030КЛ-1-1.07.

Облицовка простенков с четвертью в 1,5; 2; 2,5 кирпича.

Стадия	Лист	Листов
Р	1	1

ЛЕННИИПРОЕКТ ОКУ

Т-583

Формат А1

КЛ

3 КИРПИЧА

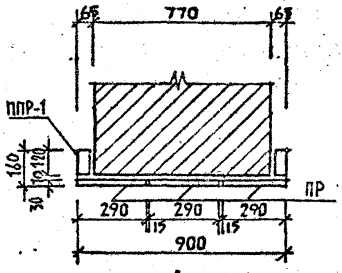

3,5 КИРПИЧА

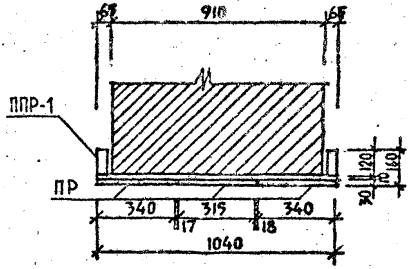

4 КИРПИЧА

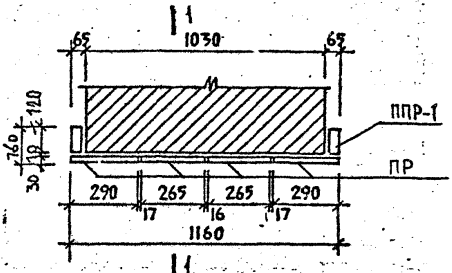

Нач. ОКУ	Печерский		25.12.89
Гл. констр.	Бунич		
Гл. Арх. проект	Зюльфугаров		
Рук. группы	Николенко		
Проверил	Улина		
Разработал	Лебедева		
Исполнил	Лебедева		
Н. контр.	Зюльфугаров		

2.030КЛ-1-1. 08.

Облицовка простенков с четвертью в 3; 3,5; 4. кирпича.

Стадия	Лист	Листов
Р	1	1

ЛЕННИИПРОЕКТ ОКУ

Формат 11

Т-583

КЛ

Согласовано

Инв. № подл. | Подпись и дата | Взам. инв. №

4,5 КИРПИЧА

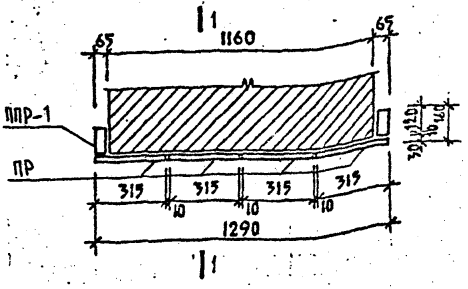

5 КИРПИЧЕЙ

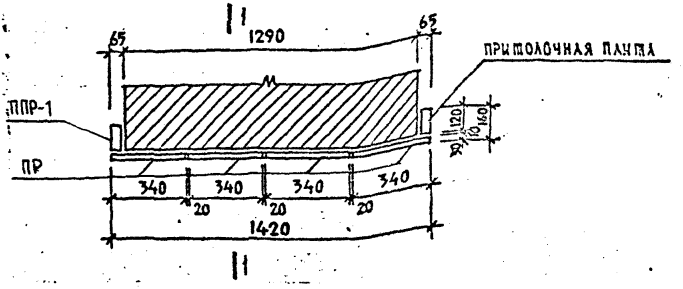

Нач. ОКУ	Печерский		25.12.84
Гл. констр.	Бунич		"
Гл. арх. пр-та	Зюльфугаров		"
Рук. группы	Николенко		"
Перепр.	Улина		"
Разработ.	Лебедева		"
Исполнил	Лебедева		"
Н. контр.	Зюльфугаров		"

2.030КЛ-1-1. 09.

Обмазовка проемов с четвертью 4,5; 5 кирпича.

Стадия	Лист	Листов
Р	1	1

ЛЕННИИПРОЕКТ ОКУ

Инв. № подл. | Подпись и дата | Взам. инв. №

Т-383

Формат А1

КЛ

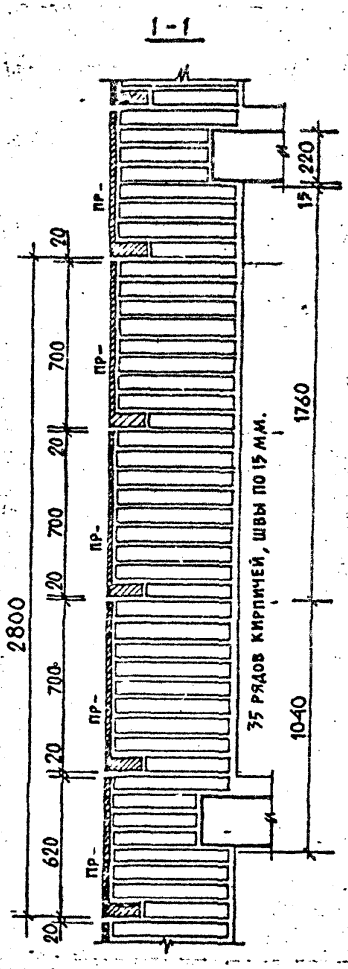

Нач. ОКУ	Печерский		25.12.84
Гл. констр.	Бунин		"
Гл. арх. ф-та	Зюльфугаров		"
Рук. группы	Николенко		"
Провер.	Улина		"
Разработ.	Лебедева		"
Исполнит.	Лебедева		"
Н. контр.	Зюльфугаров		"

2.030 КЛ-1-1. 10.

Сечение 1-1

Стадия	Лист	Листов
Р	1	1

ЛЕННИИПРОЕКТ
ОКУ

Формат 11

Согласовано

Взам. инв. №

Подпись и дата

Инв. № подл.

Т-583

КЛ.

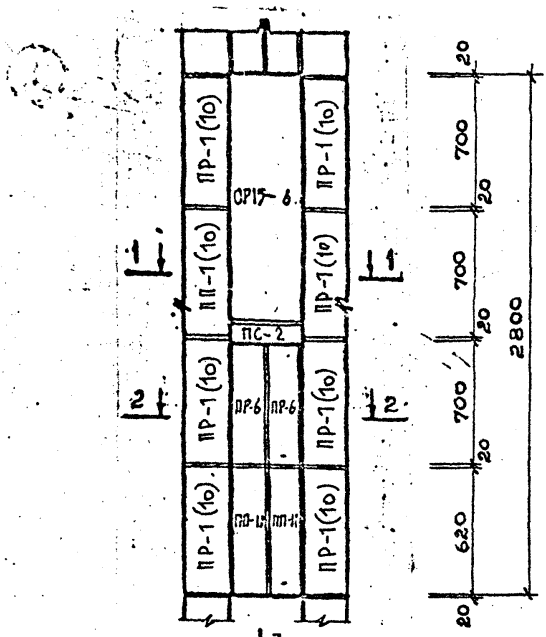

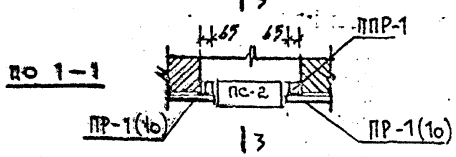

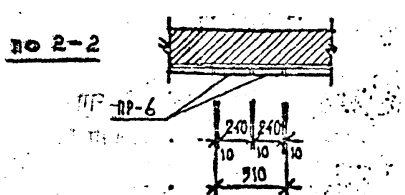

Инж. ОКУ	Печерский		25.12.81
Гл. инженер	Бунич		"
Гл. архитектор	Зюльчтаров		"
Конструктор	Николенко		"
Проверил	Чунина		"
Руководитель	Кебедева		"
Исполнитель	Кебедева		"
Н. контр.	Зюльчтаров		"

2.030 КЛ-1-1. 11.

Фрагмент облицовки стены с оконным блоком ОР15-6.

Стадия	Лист	Листов
Р	1	1

ЛЕННИИПРОЕКТ ОКУ

Инв. № подл. | Подпись и дата | Взам. инв. №

Т-583

Формат 11

КЛ

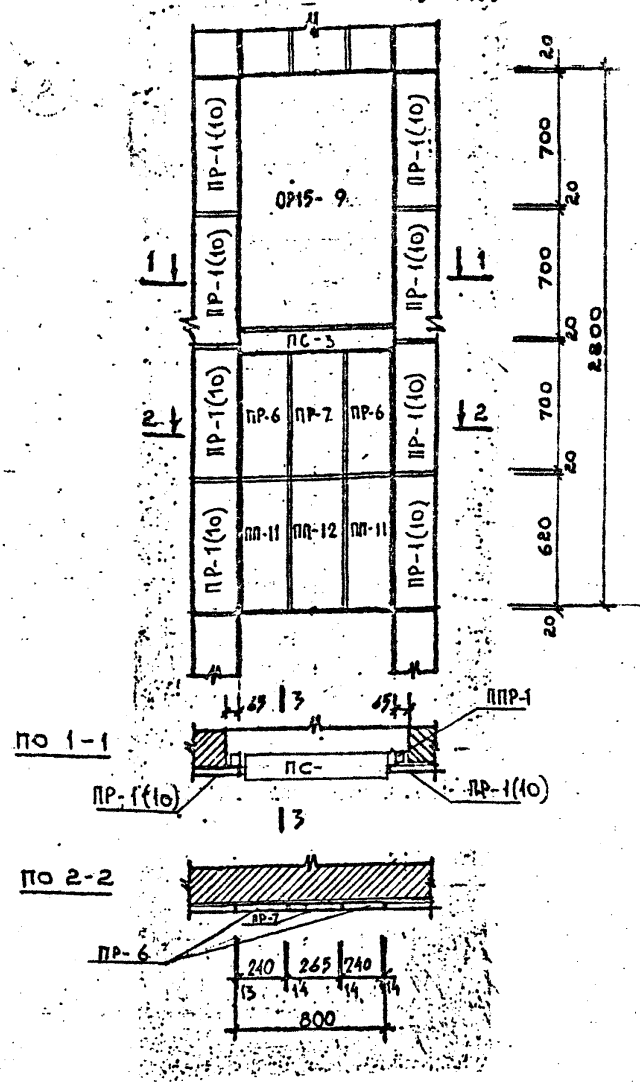

Нач. ОКУ	Печерский		25.12.89
Гл. констр.	Бунич		"
Гл. арх. проекта	Зюльфугаров		"
Рук. группы	Николенко		"
Проверил	Улина		"
Разработал	Лебедева		"
Исполнил	Лебедева		"
Н. контр.	Зюльфугаров		"

2.030 КЛ-1-1. 12.

Фрагмент облицовки стены с оконным блоком ОР15-9.

Стадия	Лист	Листов
Р	1	1

ЛЕННИИПРОЕКТ ОКУ

Формат 11

Т-583

Согласовано

Инв.№ подл. | Подпись и дата | Взам.инв.№

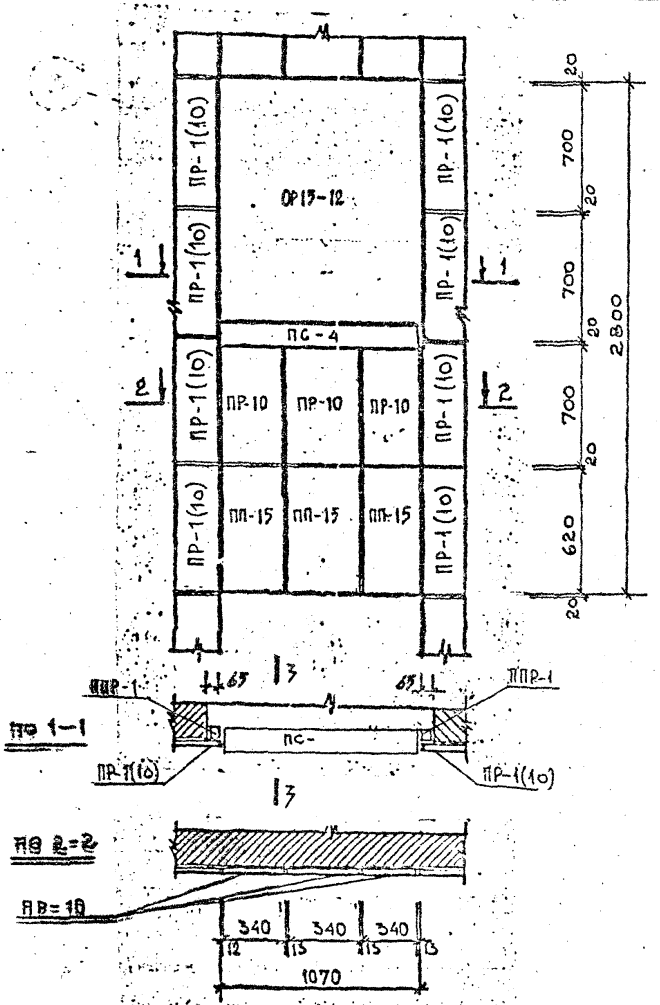

Нач.отд.	Печерский		12.12.84
Гл.констр.	Буинич		"
Гл.арх.пр-та	Зюльфугаров		"
Рук.группы	Николенко		"
Провер.	Улина		"
Разработ.	Лебедева		"
Исполнит.	Лебедева		"
Н.контр.	Зюльфугаров		"

2.030КЛ-1-1. 13.

Фрагмент облицовки стены с оконным блоком ОР15-12

Стадия	Лист	Листов
Р	1	1

ЛЕННИИПРОЕКТ ОКУ

Т-583

Формат 11

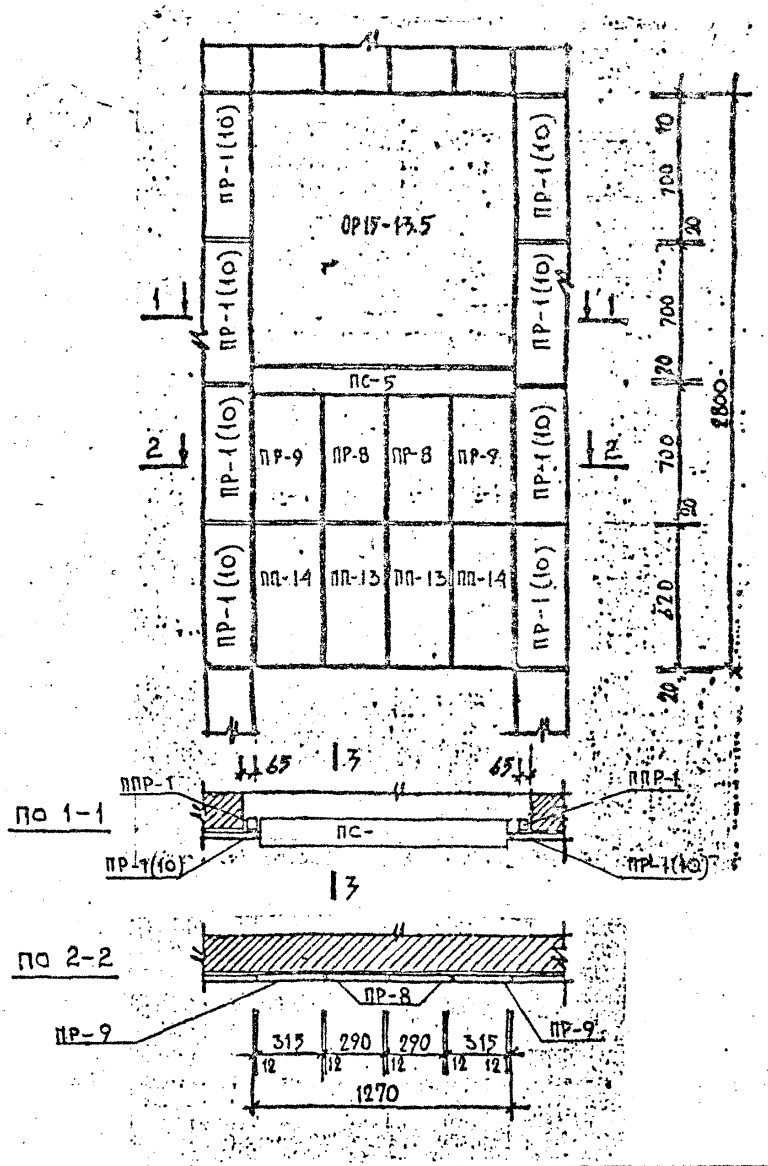

Нач. ОКУ	Печерский		25.12.84
Гл. констр.	Бунич		"
Гл. арх. гр-та	Зюльфугаров		"
Рук. группы	Николенко		"
Проверил	Улина		"
Разработал	Лебедева		"
Исполнил	Лебедева		"
Н. контр.	Зюльфугаров		"

2.030КЛ-1-1. 14.

Фрагмент облицовки стены с оконным блоком ОР15-13.5

Стадия	Лист	Листов
Р	1	1

ЛЕННИИПРОЕКТ
ОКУ

Инв.№ подл. | Подпись и дата | Взам.инв.№

Т-583

Формат 11

КЛ

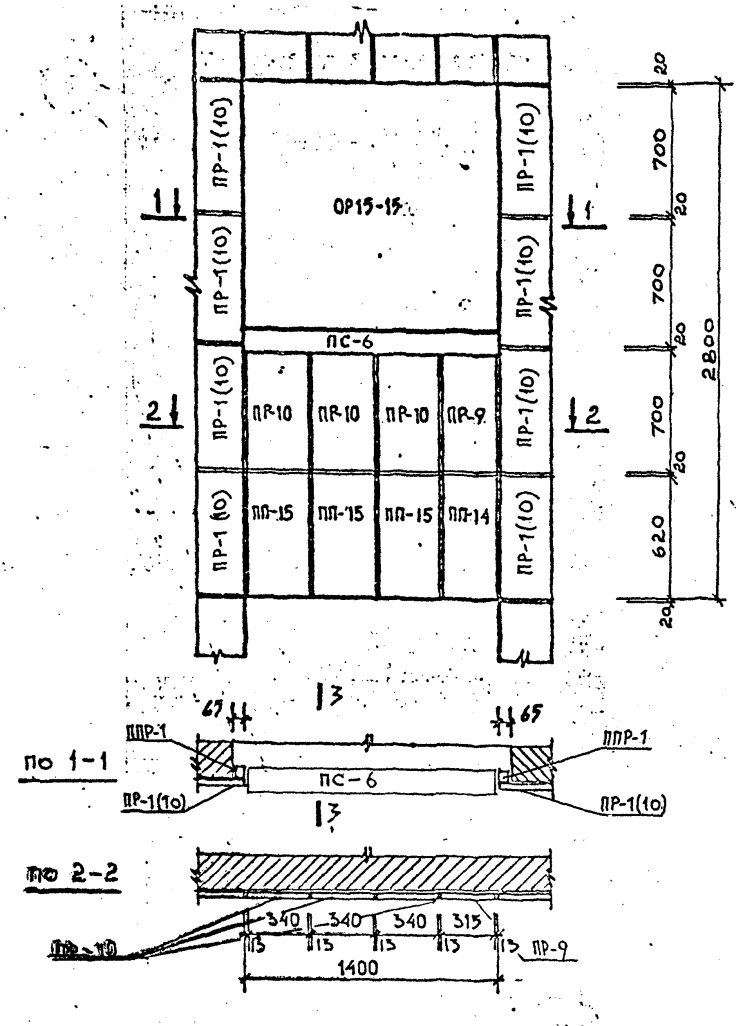

Нач. ОКУ	Печерский		28.12.84
Гл. констр.	Бунин		
Гл. арх. пр-та	Зюльфугаров		
Рук. группы	Николаев		
Пробер.	Чанин		
Разработ.	Лебедева		
Исполнит.	Лебедева		
Н. контр.	Зюльфугаров		

2.030 КЛ-1-1. 15

Фрагмент облицовки стены с оконным блоком ОР15-15.

Стадия	Лист	Листов
Р	1	1

ЛЕННИИПРОЕКТ ОКУ

Т-583

Формат 11

КЛ

Согласовано

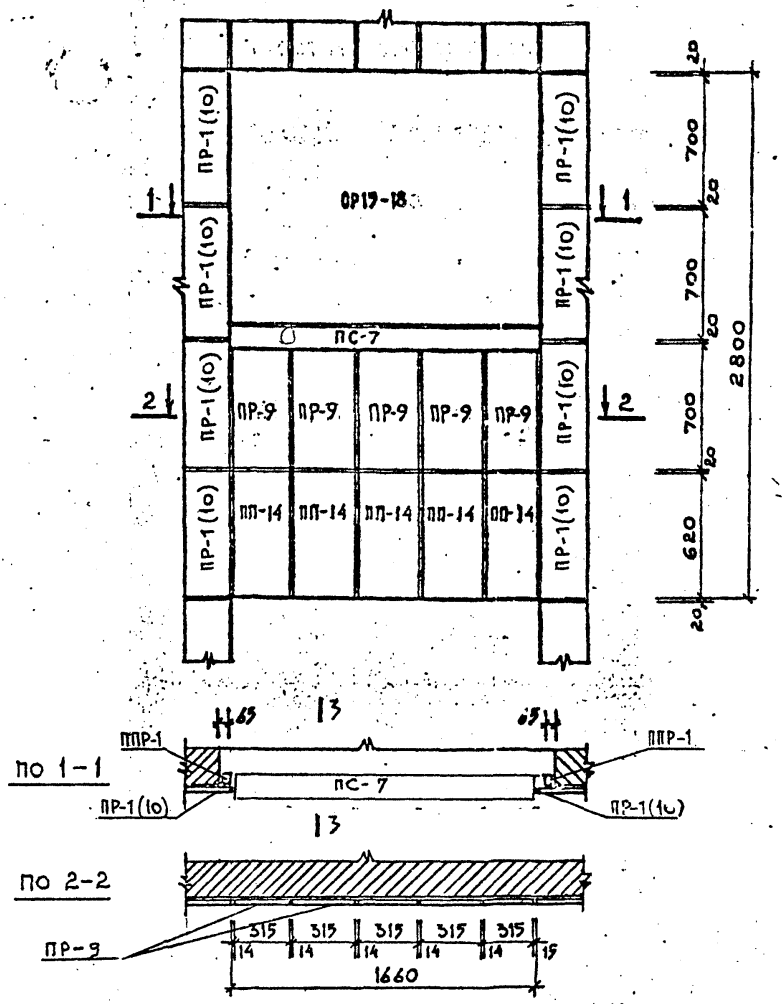

Нач. ОКУ	Кочерский		
Гл. констр.	Бунич		
Гл. архитектор	Зюльгутаров		
Рук. группы	Николенко		
Проверил	Ульянов		
Разработал	Лебедева		
Исполнил	Лебедева		
Н. контр.	Зюльфугаров		

2.030КЛ-1-1.16.

Фрагмент облицовки стены с оконным блоком ОР15-18

Стадия	Лист	Листов
Р	1	1

ЛЕННИИПРОЕКТ ОКУ

Инв.№ подл. | Подпись и дата | Взам.инв.№

Т-583

Формат А1

КЛ

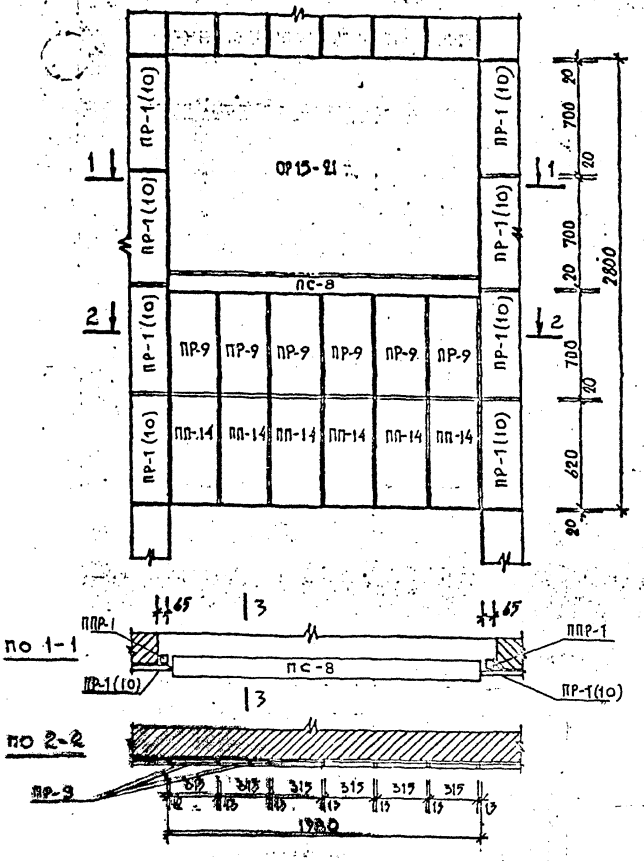

Нач. ОКУ	Печерский		25/12/14
Гл. констр.	Бунин		11
Гл. арх. проект.	Зюльфигаров		11
Рук. группы	Шуколенко		11
Провер.	Цанна		11
Разработ.	Лебедева		11
Исполнит.	Лебедева		11
Н. контр.	Зюльфигаров		11

2.030КЛ-1-1. 17.

Фрагмент обанцовки стены с оконным блоком ОР15-21.

Стадия	Лист	Листов
Р	11	1

ЛЕННИИПРОЕКТ ОКУ

Т-583

Формат 11

КЛ

Согласовано

Инв.№ подл. | Подпись и дата | Взам.инв.№

3-3

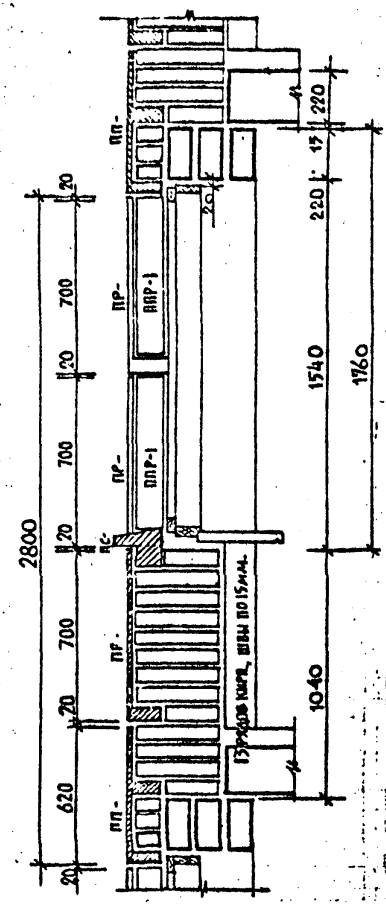
2800
20
700
120
700
120
700
20
620
20
1540
1960
1040
220
17
220
20
ПП-
ПР-
ПР-
ПГ-
ПП-
ВПР-1
ВПР-1
ВПР-1

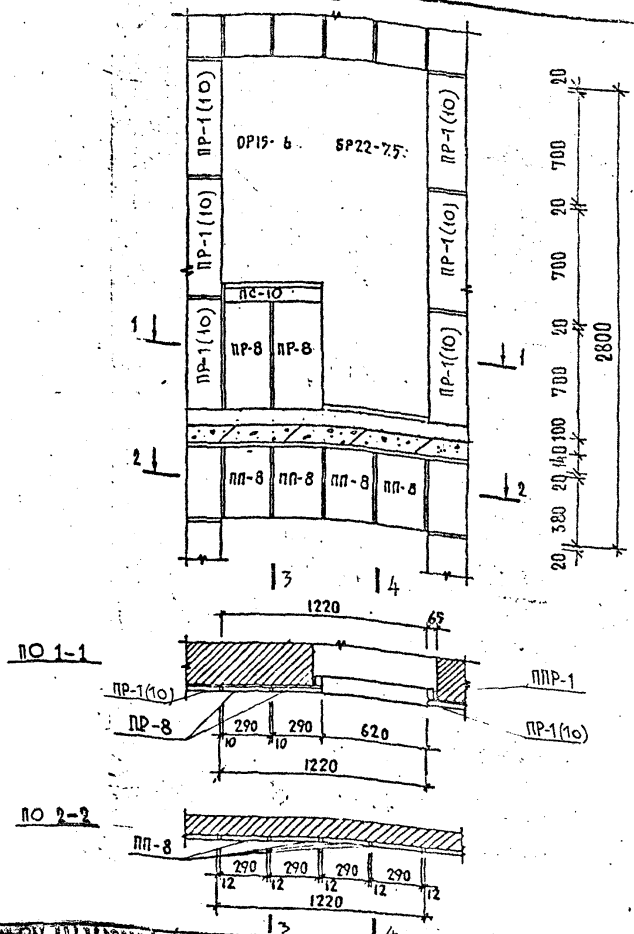

Зам. ОКУ	Пичерский		25.12.84
Гл. конструктор	Бунин		"
Гл. инж. пр-та	Зюльфугаров		"
Рук. группы	Николенко		"
Провер.	Улина		"
Разработ.	Лебедева		"
Исполнил	Лебедева		"
Н. контр.	Зюльфугаров		"

2.030КЛ-1-1. 19.

Фрагмент облицовки стены с оконным блоком ОР15-6 и дверным блоком БР22-7.5.

Стадия	Лист	Листов
Р	1	1

ЛЕННИИПРОЕКТ ОКУ

Формат 11

КЛ

Т-383

СОГЛАСОВАНО

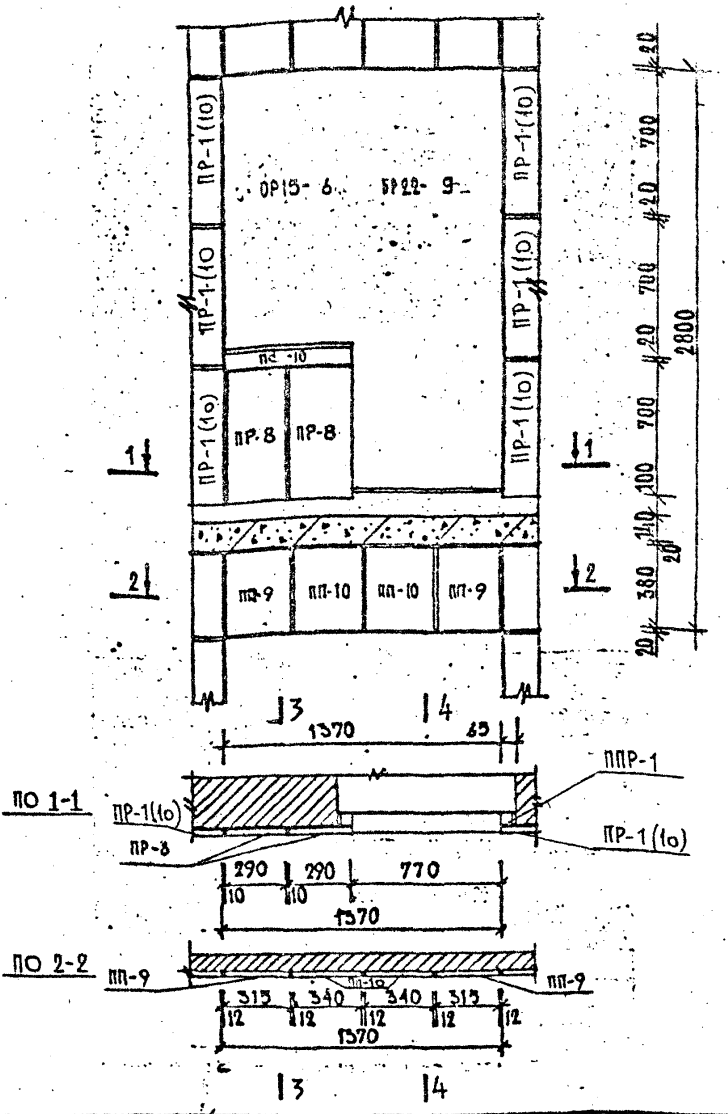

Нач. ОКУ	Печерский		25.12.86
Гл. констр.	Бунич		
Гл. архитр.	Зюльфугаров		
Рук. группы	Николенко		
Проверил	Удина		
Разработал	Лебедева		
Исполнил	Лебедева		
Н. контр.	Зюльфугаров		

2.030КЛ-1-1.20.

Фрагмент облицовки стены с оконным блоком ОР15-6 и дверным блоком БР22-9.

Стадия	Лист	Листов
Р	1	1

ЛЕННИИПРОЕКТ ОКУ

Инв.№ подл. | Подпись и дата | Взам.инв.№

Т-583

Формат 11

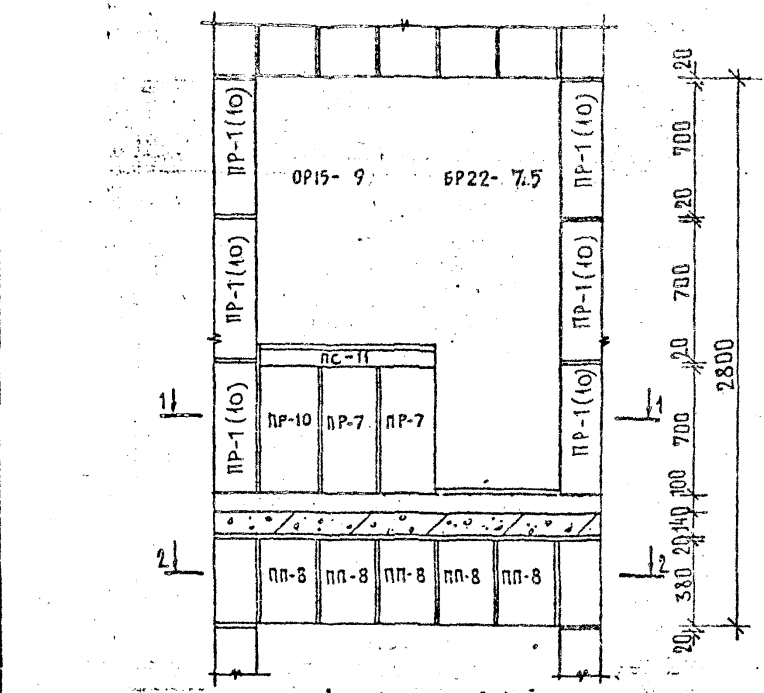

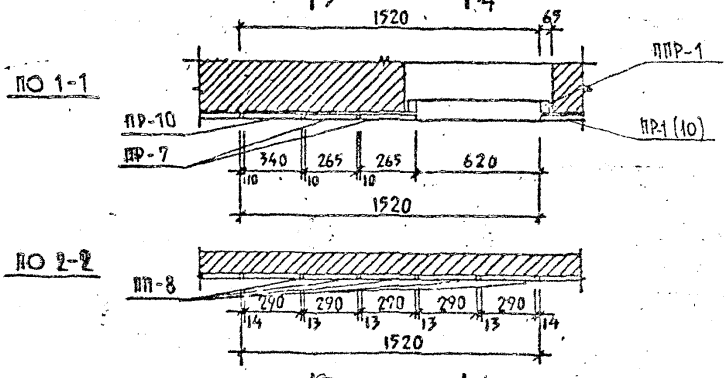

Нач. ОКУ	Печерский		25.12.84
Гл. констр.	Бунин		4
Гл. арх. пр-та	Зюльгаров		4
Рук. группы	Никоненко		4
Проверил	Ушина		4
Разработал	Лебедева		4
Исполнил	Лебедева		4
Н. контр.	Зюльгаров		4

2.030 КЛ-1-1. 21.

Фрагмент облицовки стены с оконным блоком ОР15-9 и дверным блоком БР22-7.5.

Стадия	Лист	Листов
Р	1	1

ЛЕННИИПРОЕКТ ОКУ

Инв. № подл. | Подпись и дата | Взам. инв. №

Т-383

Формат 11

КЛ

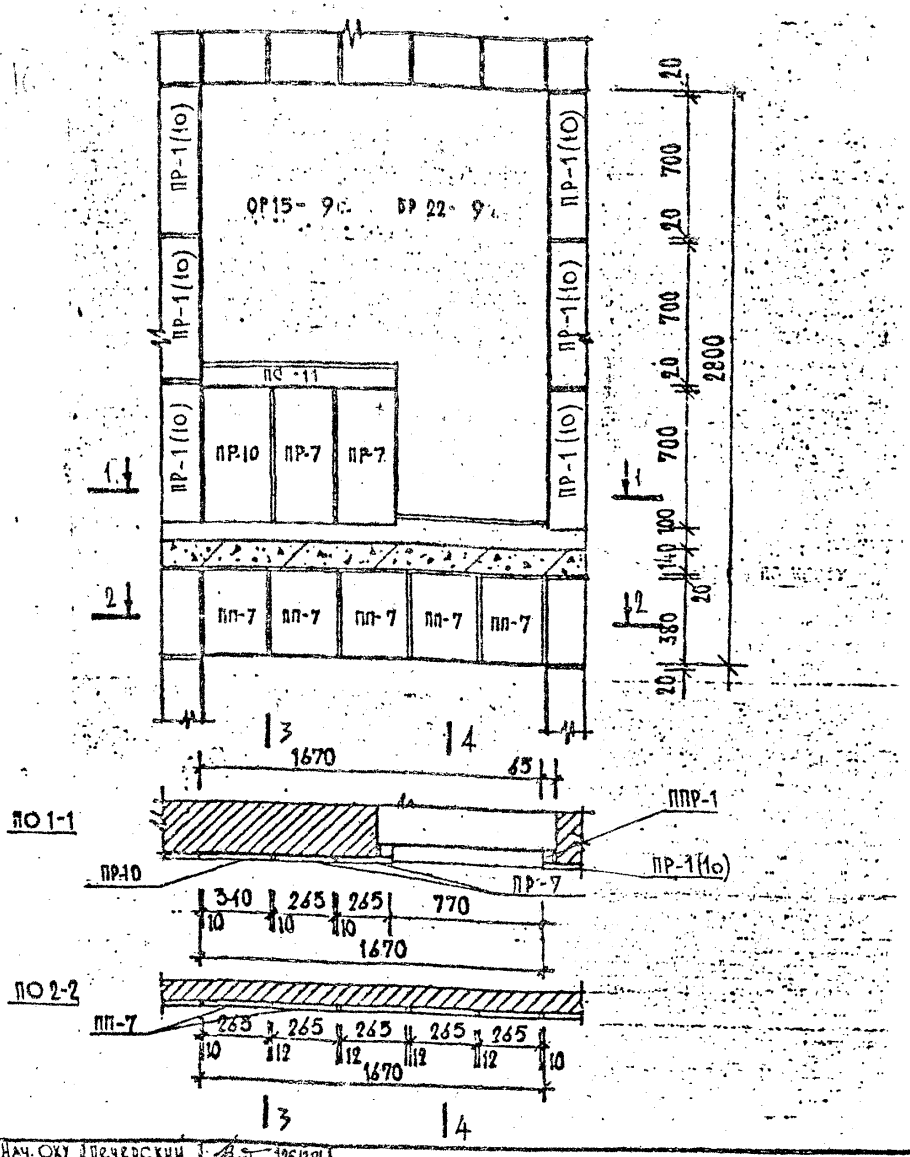

Нач. ОКУ	Печерский		25.12.84
Гл. констр.	Бунич		"
Гл. арх. пр-та	Зюльфугаров		"
Рук. группы	Николенко		"
Провер.	Улина		"
Разработ.	Лебедева		"
Исполнил	Лебедева		"
Н. контр.	Зюльфугаров		"

2.030-КЛ-1-1. 22.

Фрагмент облицовки стены с оконным блоком ОР15-9 и дверным блоком БР22-9.

Стадия	Лист	Листов
Р	1	1

ЛЕННИИПРОЕКТ ОКУ

Согласовано

Взам. инв. №

Подпись и дата

Инв. № подл.

Т-583

Формат 11

КЛ

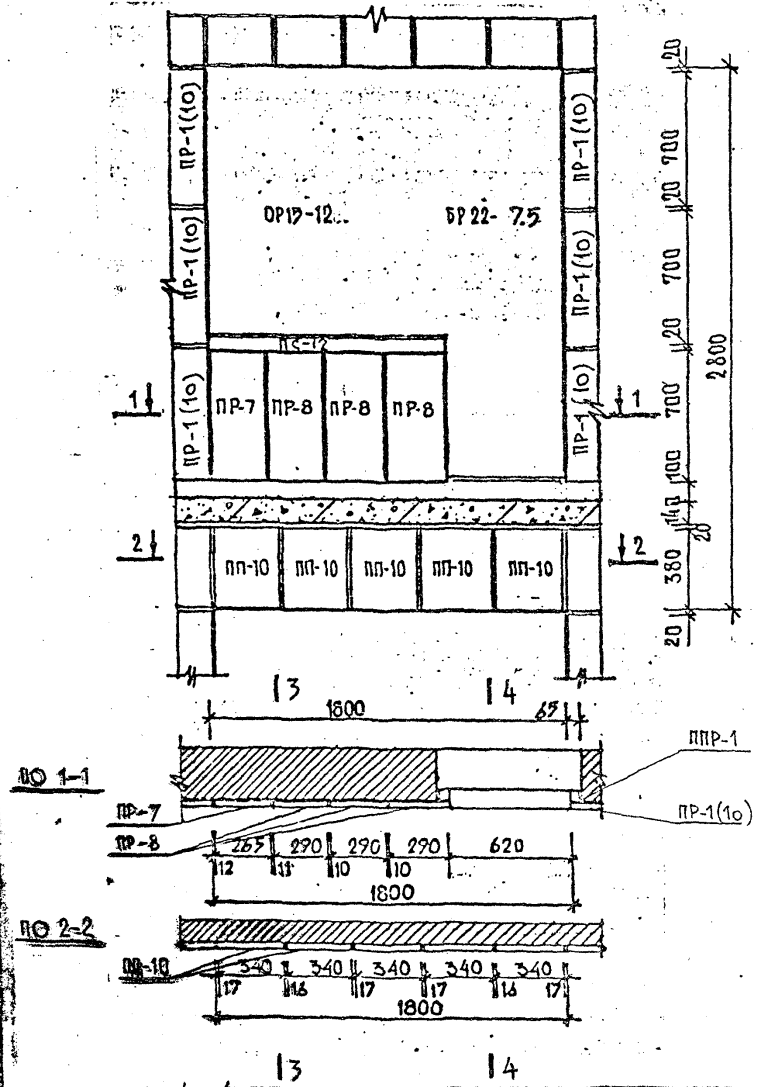

Нач. ОКУ	Пенерский		25.12.84
Гл. констр.	Бунин		"
Гл. арх. пр-та	Юльфугаров		"
Рук. группы	Николенко		"
Провер.	Улина		"
Разработ.	Лебедева		"
Исполнит.	Лебедева		"
Н. контр.	[illegible]		"

2.030 КЛ-1-1. 23

Фрагмент облицовки стены с оконным блоком ОР15-12 и дверным блоком БР22-7.5.

Стадия	Лист	Листов
Р	1	1

ЛЕННИИПРОЕКТ ОКУ

Формат 11

Р-583

Инв. № подл. | Подпись и дата | Взам. инв. №

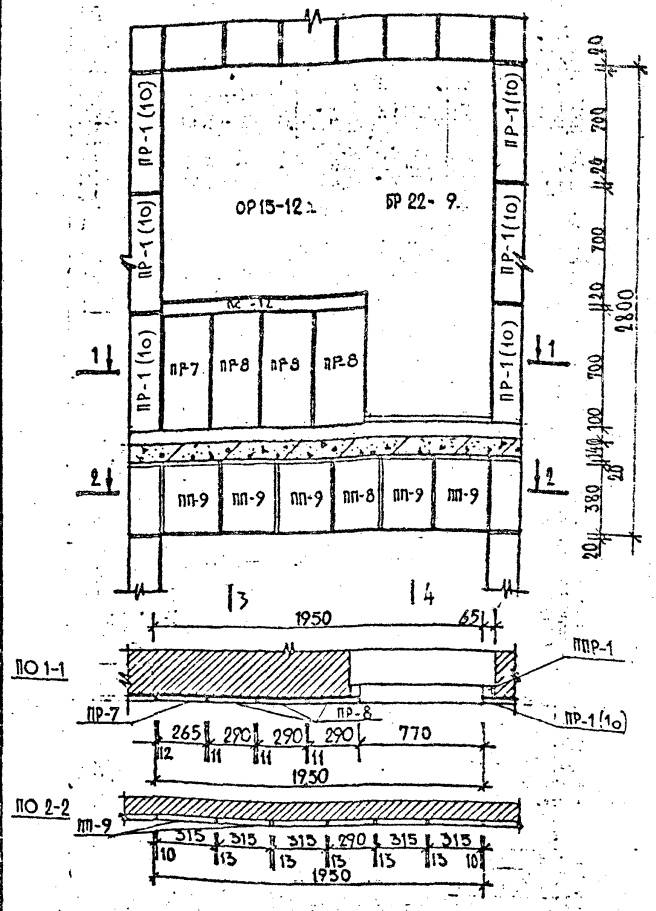

Нач. ОКУ	Печерский		3512.84
Гл. констр.	Бунич		
Гл. Арх. пр-ть	Зюльфугаров		
Рук. группы	Николенко		
Проверил	Улина		
Разработ.	Лебедева		
Исполнил	Лебедева		
Н. контр.	Зюльфугаров		

2.030 КЛ-1-1. 24

Фрагмент облицовки стен с оконным блоком ОР 15-12 и дверным блоком БР 22-9.

Стадия	Лист	Листов
Р	1	1

ЛЕННИИПРОЕКТ ОКУ

Т-583

Формат А1

Согласовано

Инв. № подл. | Подпись и дата | Взам. инв. №

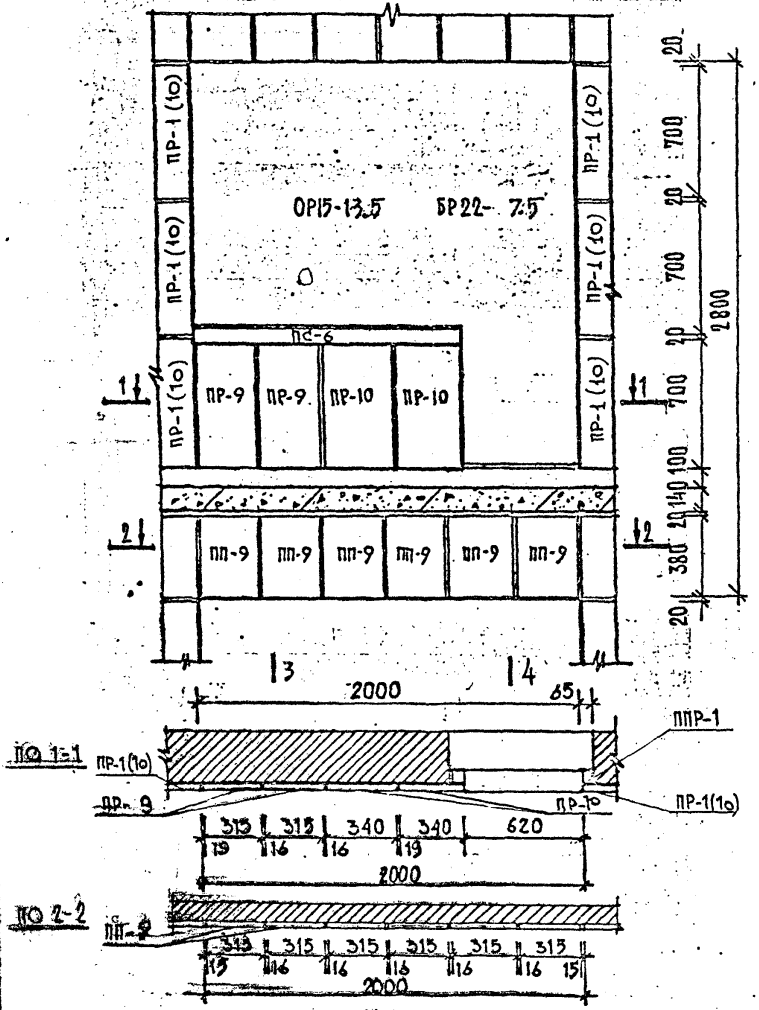

Нач. ОКУ	[illegible]	[illegible]	[illegible]
Гл. конструктор	[illegible]	[illegible]	[illegible]
Гл. арх. пр-та	Зюльфугаров	[illegible]	[illegible]
Рук. группы	Николенко	[illegible]	[illegible]
Проверил	[illegible]	[illegible]	[illegible]
Разработал	[illegible]	[illegible]	[illegible]
Исполнил	[illegible]	[illegible]	[illegible]
Мл. инж.	Зюльфугаров	[illegible]	[illegible]

2.030 КЛ-1-1. 25.

Фрагмент облицовки стен с оконным блоком ОР15-13.5 и дверным блоком БР22-7.5.

Стадия	Лист	Листов
Р	1	1

ЛЕННИИПРОЕКТ ОКУ

Формат 11

Т-583

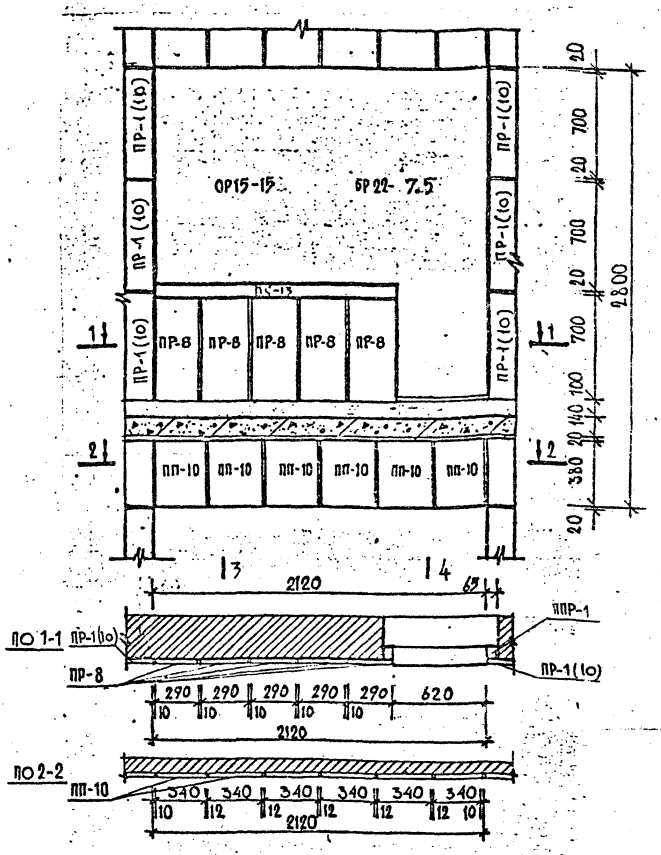

Нач. ОКУ	Печерский		25.12.84
Гл. констр.	Бунич		"
Гл. арх. пр-та	Зюльфугаров		"
Рук. группы	Николенко		"
Пр. обзор.	Улина		"
Разработ.	Лебедева		"
Исполнит.	Лебедева		"
Н. контр.	Зюльфугаров		"

2.030 КЛ-1-1. 26.

Фрагмент облицовки стены с оконным блоком ОР15-15 и дверным блоком БР22-7.5.

Стадия	Лист	Листов
Р	1	1

ЛЕННИИПРОЕКТ ОКУ

Формат 11

Согласовано

Взам. инв. №

Подпись и дата

Инв. № подл.

Т-583

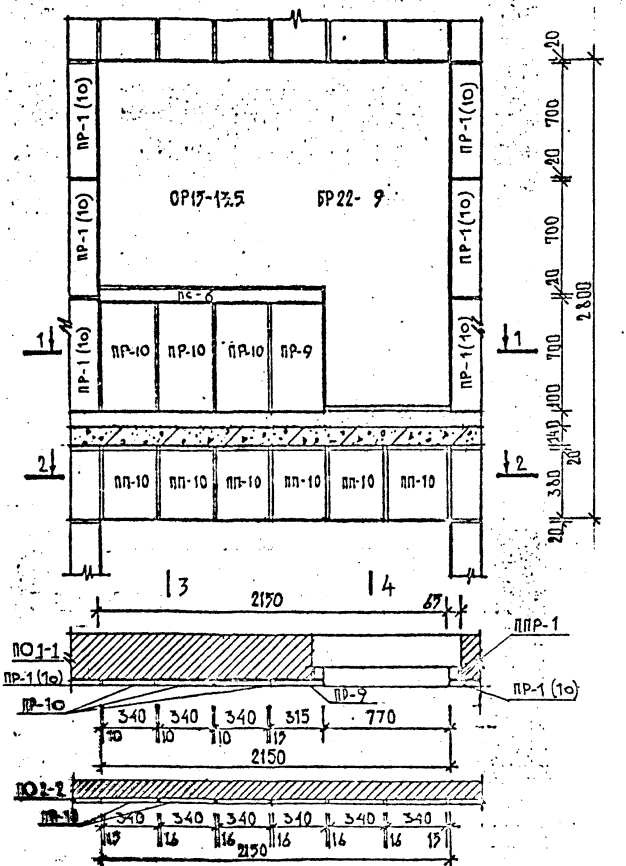

Нач. ОКУ	Печерский		25.12.84
Гл. консер.	Бунич		"
Гл. арх. пр-та	Зюльфугаров		"
Рук. группы	Миколенко		"
Пр. сер.	Ванина		"
Ряд. работ.	Лебедева		"
Исполнит.	Лебедева		"
Н. контр.	Зюльфугаров		"

2.030 КЛ-1-1. 27.

Фрагмент облицовки стены с оконным блоком ОР15-13.5 и дверным блоком БР22-9.

Стадия	Лист	Листов
Р	1	1

ЛЕННИИПРОЕКТ ОКУ

Формат 11

Т-583

КЛ

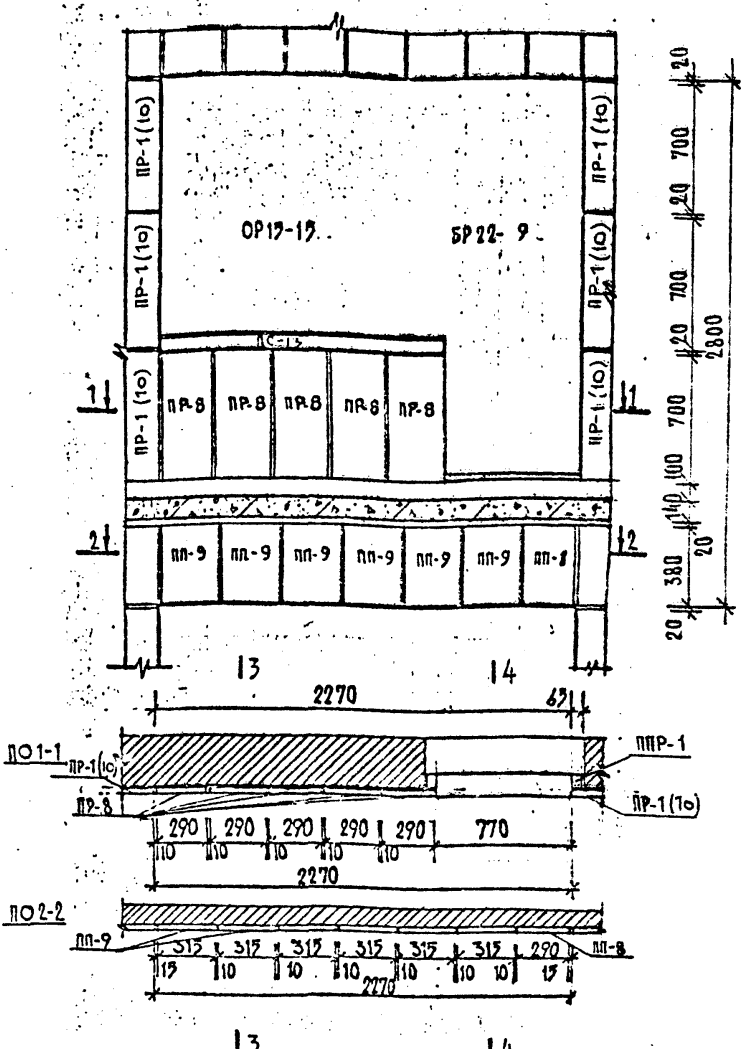

Нач.ОКУ	Печерский		25.12.84
Гл.констр.	Бунич		
Гл.арх.пр-та	Зюльчугаров		
Рук.группы	Николенко		
Провер.	Улина		
Разработ.	Лебедева		
Исполнил	Лебедева		
Н.контр.	Зюльчугаров		

2.030.1-КЛ-1-1.28.

Фрагмент облицовки стен с оконным блоком ОР15-15 и дверным блоком БР22-9.

Стадия	Лист	Листов
Р	1	1

ЛЕННИИПРОЕКТ ОКУ

Согласовано

Взам.инв.№

Подпись и дата

Инв.№ подл.

Т-583

Формат 11

3-3

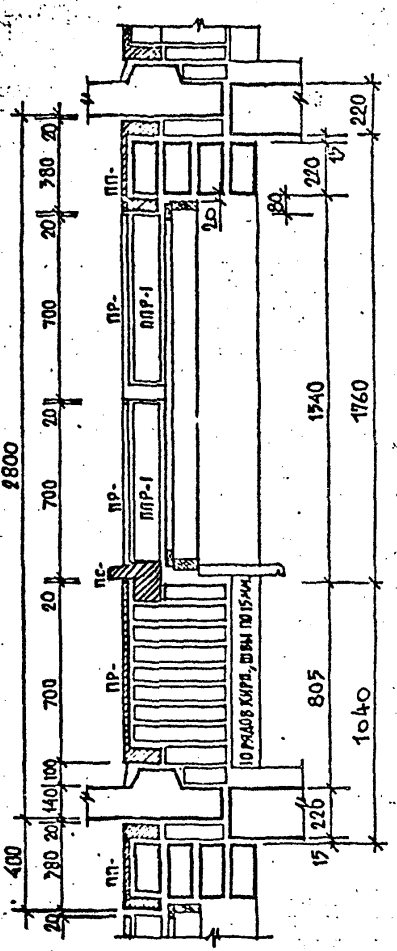

Нач. ОКУ-1	Печерский		25.12.84
Гл. конструктор	Б. Чинчинич		"
Гл. архитектор	З. Юльфуфаров		"
Рук. группы	Николенко		"
Инженер	Ульянина		"
Инженер	Лебедева		"
Инженер	Лебедева		"
Инженер	Юльфуфаров		"

2.030 КЛ-1-1. 29.

Сечение 3-3

Стадия	Лист	Листов
Р	1	1

ЛЕННИИПРОЕКТ ОКУ

Формат 11

Т-583

КЛ

4-4 (ЗЕРКАЛЬНО)

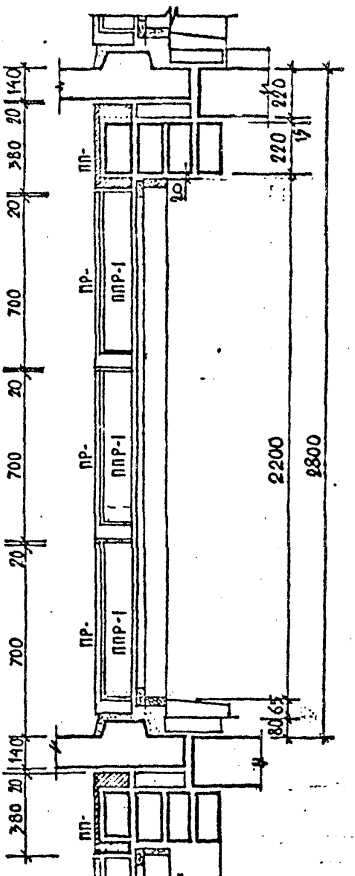

Согласовано

Взам.инв.№

Подпись и дата

Инв.№ подл.

Нач.ОКУ	Печерский		25.12.89
Гл.конст.	Бучин		
Гл.архит-р	Зюльфугаров		
Рук.группы	Николенко		
Проверил	Чулина		
Разработал	Лебедева		
Исполнил	Лебедева		
Н.контр.	Зюльфугаров		

2.030 КЛ-1-1.30.

Сечение 4-4

Стадия	Лист	Листов
Р	1	1

ЛЕННИИПРОЕКТ
ОКУ

Формат А1

Т-583

КЛ

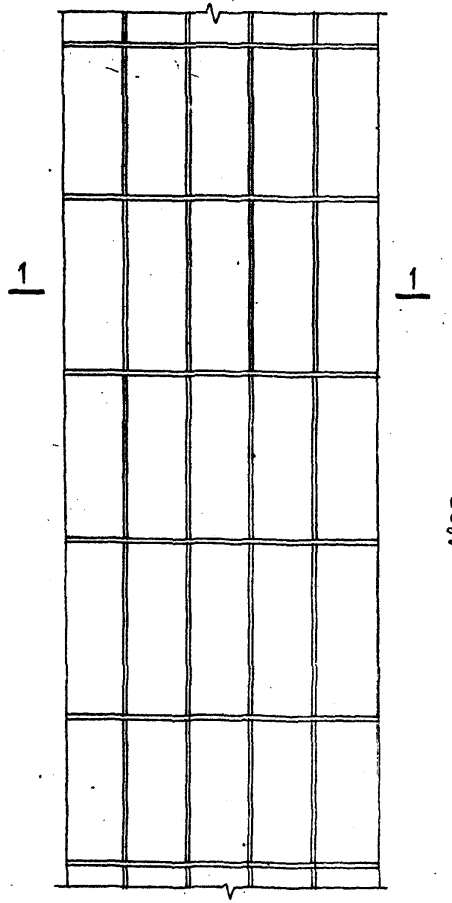

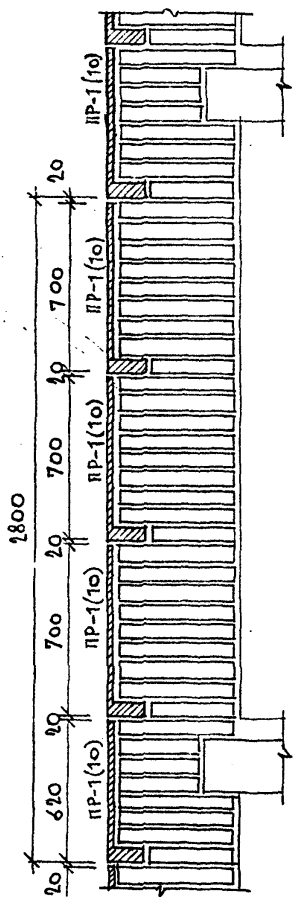

Согласовано

Инв.№ подл. | Подпись и дата | Взам.инв.№

Нач. ОКУ.	Печерский		25.12.84
Гл. констр.	Бунич		
Гл. арх.	Зюльфугаров		
Рук. гр.	Николенко		
Провер.	Чавва		
Разработ.	Лебедева		
Исполнил	Лебедева		
Н. контр.	Зюльфугаров		

2.030КЛ-1—1. 31.

Фрагмент облицовки стены фасадными железобетонными плитками ПР-1 (10).

Стадия	Лист	Листов
Р	1	1

ЛЕННИИПРОЕКТ ОКУ

Т-583

Формат 11

КЛ

Согласовано

Инв.№ подл. | Подпись и дата | Взам.инв.№

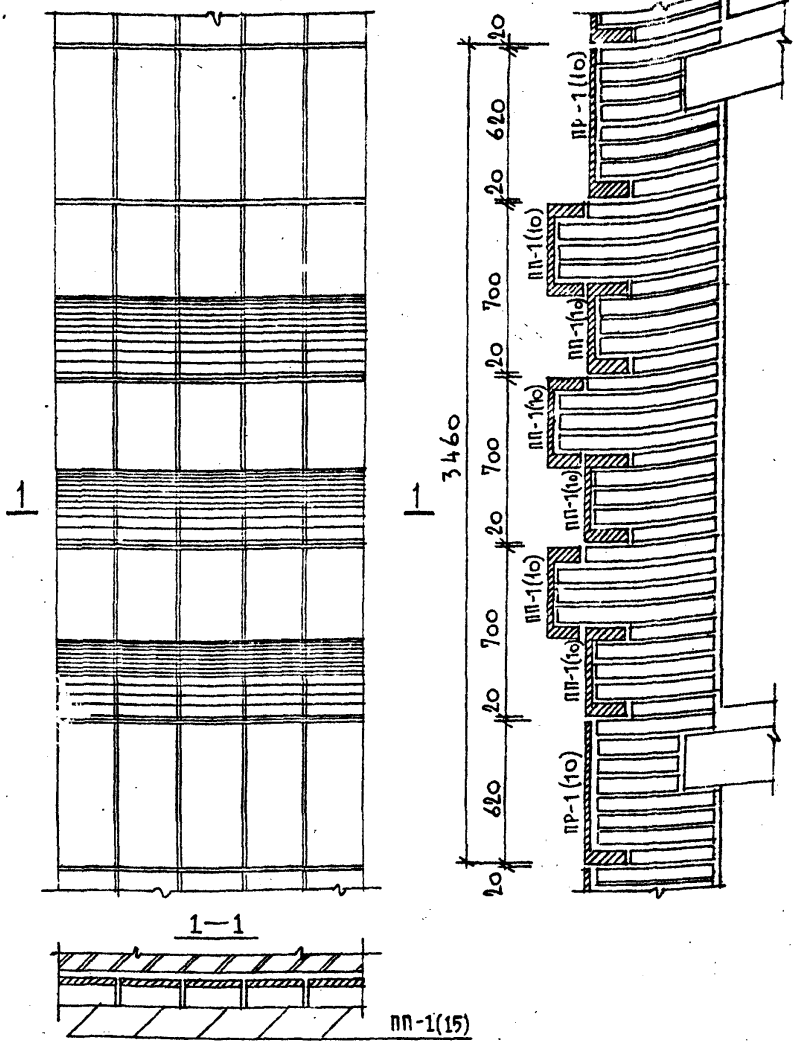

Нач.ОКУ	Печерский		25.12.84
Гл.констр.	Бунич		
Гл.арх.	Зюльфугаров		
Рук.группы	Николенко		
Провер.	Чанина		
Разработ.	Лебедева		
Исполнил	Лебедева		
Н.контр.	Зюльфугаров		

2.030КЛ-1—1.32

Фрагмент облицовки стены фасадными железобетонными плитками ПР-1(10) и ПП-1(10)

Стадия	Лист	Листов
Р	1	1

ЛЕННИИПРОЕКТ ОКУ

Т-583

Формат 11

КЛ

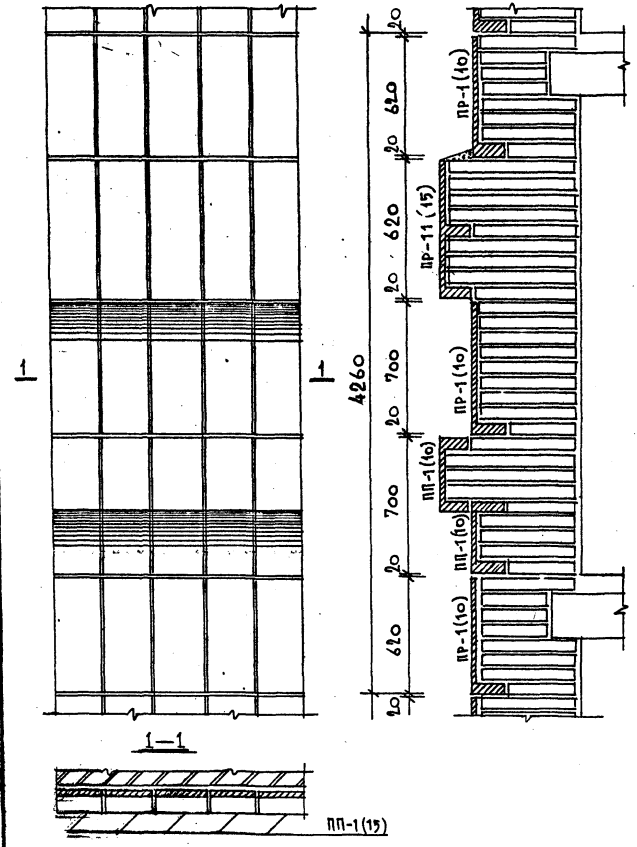

Согласовано

Взам.инв.№

Подпись и дата

Инв.№ подл.

Нач. ОКТ	[illegible]		11
Гл. констр.	[illegible]		11
Гл. Арх.	[illegible]		11
Рук. группы	[illegible]		11
Проверил	[illegible]		11
Разработал	[illegible]		11
Исполнил	[illegible]		11
Н. контр.	[illegible]		11

2.030КЛ-1—1. 33.

Фрагменты облицовки стены фасадными железобетонными плитками ПР-1(10); ПР-11(15); ПП-1(10).

Стадия	Лист	Листов
Р	1	1

ЛЕННИИПРОЕКТ
ОКУ

Т-583

Формат 11

К/1

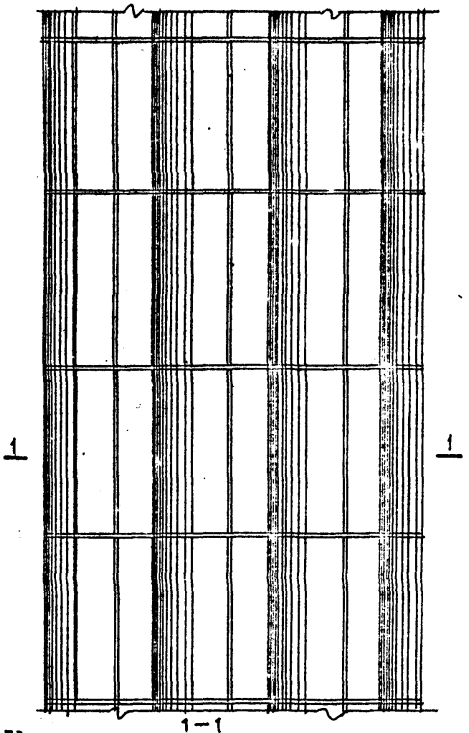

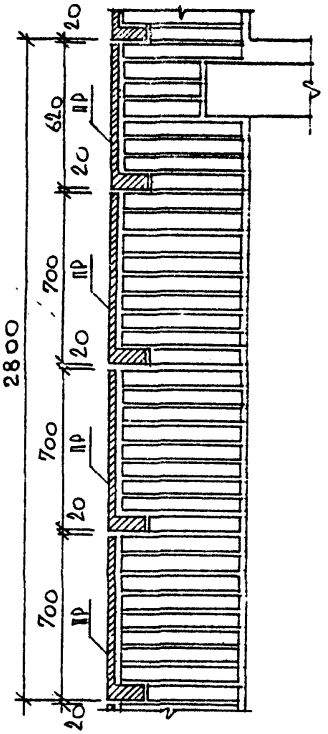

Согласовано

Взам.инв.№

Подпись и дата

Инв.№ подл.

Нач. ОКУ	Печерский		25.12.84
Гл. констр.	Бунич		
Гл. арх.	Зюльфигаров		
Рук. группы	Никоненко		
Пробер.	Удина		
	Гдева		
Исполнил	Лебедева		
Н. контр.	Зюльфигаров		

2.030КЛ-1—1. 34.

Фрагмент облицовки стены фасадными железобетонными плитками ПГ-1(10)ЦПУ-1(10)

Стадия	Лист	Листов
Р	1	1

ЛЕННИИПРОЕКТ ОКУ

Т-583

Формат 11

gost.e-ecolog.ru