ИСПОЛНИТЕЛЬНЫЙ КОМИТЕТ ЛЕНИНГРАДСКОГО ГОРОДСКОГО СОВЕТА НАРОДНЫХ ДЕПУТАТОВ

ГЛАВНОЕ АРХИТЕКТУРНО-ПЛАНИРОВОЧНОЕ УПРАВЛЕНИЕ

ТИПОВЫЕ КОНСТРУКЦИИ И ДЕТАЛИ ЗДАНИЙ И СООРУЖЕНИЙ ДЛЯ СТРОИТЕЛЬСТВА В ЛЕНИНГРАДЕ

# СЕРИЯ 1.232 КП-2

# ПАНЕЛИ НАРУЖНЫХ СТЕН КЕРАМЗИТОБЕТОННЫЕ ОБЩЕСТВЕННЫХ ЗДАНИЙ СО СВЯЗЕВЫМ КАРКАСОМ

## ВЫПУСК 2-1.1

АРМАТУРНЫЕ ИЗДЕЛИЯ

РАЗРАБОТАНЫ
ИНСТИТУТОМ ЛЕННИИПРОЕКТ

ЧАСТЬ 2

АКТЫ 115 пр.÷245

ВВЦ... Е
ПРИКАЗОМ № 325 от
30. 12. 80 г.

1982

ЛЕННИИПРОЕКТ

Гл. инж. проекта ПАНОВ
Рук. группы ГОВКАЧЕВ
Разработал САКАРКИН
Рассчитал ЗАХАРКИН
Исполнил ПЕТЕРСКИЙ

Главный инж. проекта БУНИЧ
Гл. инж. пр-та ПЕНЬКОВА
Рук. группы НОВЛЕВА
Разработал —
Рассчитал —
Исполнил ДУДИНА

Согласовано
П/Д БАРИКЛАД 11.11.82
Зам. нач. отд. Пак Р.С.

Проверил
Нормоконтролер

Внесены изменения
Дата | Рег. № | Должность | Подпись | Фамилия

Рег. №

gost.e-ecolog.ru

| N выпуска и год разработки | Наименование выпуска | Дата: Корректировка | Дата: Дополнения | Дата: Аннулирования |
|---|---|---|---|---|
| 0-1.1 1978г | Общие материалы и унифицированные детали | 1980г; 1981г; 1982г | 1980г | |
| 1-1.1 1978г | Панели ненесущие полосовой разрезки, армированные каркасами, для зданий высотой до 40 м | 1980г; редакция 1981г; 1982г | 1979г; 1982г | Вып. I-I.I по техн. расп. N133-80 |
| 1-1.2 1980г | Панели самонесущие полосовой разрезки для малоэтажных зданий. | 1982г. | — | |
| 1-1.3 | Панели самонесущие полосо разрезки для зданий с перепадом высот. | 1982г. | — | |
| 1-2 1980г | Панели простеночные и угловые | 1982г. | 1982г. | |
| 2-1.1 1978г. | Арматурные изделия Часть I. | 1980; 1981; 1982г | 1979г. | |
| 1980г. | Часть 2. | 1980; 1982г.г. | 1982г. | |

Взамен листа СС-1из

| КЛ | Арматурные изделия | серия 1.232 кл-2 | |
|---|---|---|---|
| 1980 | Состав серии | выпуск 2-1.1 | лист СС-1из |

ЛЕННИИПРОЕКТ

Гл. инж. по-та: Евдокимова
Рук. группы: Цовлева
Разработал: Печерский
Рассчитал: Бунич
Исполнил:
Нач. ОКУ: Гл. констр. ОКУ
Проверил: Евдокимова
Новомоконтролер: —
Внесены изменения: Дата, Рег. №, Должность, Подпись, Фамилия
Дата: 09.81, 03, Рук. гр.: Кремнева
Дата: 12.82, 04, Рук. гр.: Кац
Рег. №

| Номер и дата изменения | Краткое содержание изменения | №№ листов: Корректировка | №№ листов: Дополнение | №№ листов: Аннулирование |
|---|---|---|---|---|
| И4. 10.82 | ВЫПУСК ДОПОЛНЕН РАБОЧИМИ ЧЕРТЕЖАМИ АРМАТУРНЫХ ИЗДЕЛИЙ ДЛЯ РИЗОЛИТНЫХ ПАНЕЛЕЙ МАРОК НРЗ ПРОСТЕНОЧНЫХ ПАНЕЛЕЙ НА ВЫСОТУ Н=1,5М И ПАНЕЛЕЙ ТЕМПЕРАТУРНЫХ ШВОВ | П1И4<br>СС-1И4<br>С-2И3<br>С-1И4<br>С-3И3<br>С-4И2<br>С-5И3<br>С-7И1<br>С-8И1<br>С-6И1<br>ЛИСТЫ:<br>71И2÷117И2<br>175И1÷226И1 | ИК-2<br>С-9<br>ЛИСТЫ:<br>57-70<br>138÷144<br>227÷245 | П1И3<br>СС-1И3<br>С-2И2<br>С-1И3<br>С-3И2<br>С-4И1<br>С-5И2<br>С-7<br>С-8<br>С-6И3<br>71И1÷117И1<br>149И2<br>175÷226 |

| Номер и дата изменения | Краткое содержание изменения | №№ листов: Корректировка | №№ листов: Дополнение | №№ листов: Аннулирование |
|---|---|---|---|---|
| | | | | |

ЛЕННИИПРОЕКТ

| | | |
|---|---|---|
| Гл. инж. пр-та | Пенькова | |
| Рук. группы | Кац | |
| Разработал | | |
| Рассчитал | | |
| Исполнил | | |
| Нач. ОКУ | Печерский | |
| Гл. констр. ОКУ | Бунич | |

ОКУ

Рег. №

Проверил: Пенькова; Нормоконтролер: Кац

внесены изменения

| Дата | Рег. № | Должность | Подпись | Фамилия |
|---|---|---|---|---|
| | | | | |

| | | |
|---|---|---|
| КЛ | Арматурные изделия | серия 1.232 КЛ-2 |
| 1982 | Информационная карта | выпуск 2-1.1; лист ИК-2 |

| Наименование | № листа |
|---|---|
| Обложка | - |
| Титульный лист | - |
| Информационная карта | ИК-1инж.кж |
| Состав серии | СС-1ин |
| Содержание | С-1ин, С-2ИЗ, С-3ИЗ, С-4ИЗ, С-5ИЗ, С-6ИЗ, С-7ИЗ, С-8ИЗ |
| Пояснительная записка | П-1ин, |
| Часть 1 | |
| Пространственный каркас ПК-30.18 | 1 И1 |
| Пространственный каркас ПК-30.15 | 2 И1 |
| Пространственный каркас ПК-30.12 | 3 И1 |
| Пространственный каркас ПК-30.6 | 4 И1 |
| Пространственный каркас ПК-60.18 | 5 И1 |
| Пространственный каркас ПК-60.15 | 6 И1 |
| Пространственный каркас ПК-60.12 | 7 И1 |
| Пространственный каркас ПК-60.6 | 8 И1 |
| Пространственный каркасПК-72.18 | 9 И1 |
| Пространственный каркас ПК-72.15 | 10 И1 |
| Пространственный каркас ПК-72.12 | 11 И1 |
| Пространственный каркас ПК-90.18 | 12 И1 |
| Пространственный каркас ПК-90.15 | 13 И1 |
| Пространственный каркас ПК-90.12 | 14 И1 |
| Пространственный каркас ПК-24.18 | 15 И1 |
| Пространственный каркас ПК-24.15 | 16 И1 |
| Пространственный каркас ПК-24.12 | 17 И1 |
| Пространственный каркас ПК-24.6 | 18 И1 |
| Пространственный каркас ПК-54.18 | 19 И1 |
| Пространственный каркас ПК-54.15 | 20 И1 |
| Пространственный каркас ПК-54.12 | 21 И1 |
| Пространственный каркас ПК-54.6 | 22 И1 |
| Пространственный каркас ПК-66.18 | 23 И1 |
| Пространственный каркас ПК-66.15 | 24 И1 взамен 14.СИ3 |


КЛ 106

| | | | |
|---|---|---|---|
| КЛ | АРМАТУРНЫЕ ИЗДЕЛИЯ | серия | 1.252 КЛ-2 |
| 1980 | СОДЕРЖАНИЕ | выпуск 2 | лист С-4ИЗ |

ЛЕНГИПРОЭКТ

ОКЖ

Гл. инж. ОКУ Пензерский

Рук. гр. Бунин

Разработал

Проверил

Н. контр. ОКУ

Гл. конструктор ОКУ

Согласовано

Утверждено

Инв. № подл. | Подпись и дата | Взам. инв. №

Изм. | Кол. уч. | Лист | № док. | Подпись | Дата

Выпуск 1 ТМ 1.485 ГРУК.ГР. 16-91

Выпуск 1 ТМ 1.485 ГРУК.ГР. 10.221

| Наименование | № листа |
|---|---|
| Пространственный каркас ПК-66.I2 | 25 нл |
| Пространственный каркас ПК-84.I8 | 26 нл |
| Пространственный каркас ПК-84.I5 | 27 нл |
| Пространственный каркас ПК-84.I2 | 28 нл |
| Пространственный каркас ПК-27.I8 | 29 нл |
| Пространственный каркас ПК-27.I5 | 30 нл |
| Пространственный каркас ПК-27.I2 | 31 нл |
| Пространственный каркас ПК-27.6 | 32 нл |
| Пространственный каркас ПК-57.I8 | 33 нл |
| Пространственный каркас ПК-57.I5 | 34 нл |
| Пространственный каркас ПК-57.I2 | 35 нл |
| Пространственный каркас ПК-57.6 | 36 нл |
| Пространственный каркас ПК-69.I8 | 37 нл |
| Пространственный каркас ПК-69.I5 | 38 нл |
| Пространственный каркас ПК-69.I2 | 39 нл |
| Пространственный каркас ПК-87.I8 | 40 нл |
| Пространственный каркас ПК-87.I5 | 41 нл |
| Пространственный каркас ПК-87.I2 | 42 нл |
| Пространственный каркас ПК-21.I8 | 43 нл |
| Пространственный каркас ПК-21.I5 | 44 нл |
| Пространственный каркас ПК-21.I2 | 45 нл |
| Пространственный каркас ПК-21.6 | 46 нл |
| Пространственный каркас ПК-51.I8 | 47 нл |
| Пространственный каркас ПК-51.I5 | 48 нл |
| Пространственный каркас ПК-51.I2 | 49 нл |
| Пространственный каркас ПК-51.6 | 50 нл |
| Пространственный каркас ПК-63.I8 | 51 нл |
| Пространственный каркас ПК-63.I5 | 52 нл |
| Пространственный каркас ПК-63.I2 | 53 нл |
| Пространственный каркас ПК-81.I8 | 54 нл |


Взамен листа -С-2 нл

| | | |
|---|---|---|
| КЛ | АРМАТУРНЫЕ ИЗДЕЛИЯ | серия 1.232 КЛ-2 |
| 1980 | СОДЕРЖАНИЕ | выпуск 2-1.1, лист С-2 нз |

ЛЕННИИПРОЕКТ

Гл. инж. пр-та: Рук. группы — Разработал, Рассмотрел, Утвердил — Печерский, Бучич

Гл. констр. ОКУ — Гл. инж. ОКУ

Согласовано

Инв. № подл. | Подпись и дата | Взам. инв. №

Изм. | Кол. уч. | Лист | № док. | Подпись | Дата

| Наименование | № листа |
|---|---|
| Пространственный каркас ПК-81.15 | 55 ИЛ |
| Пространственный каркас ПК-81.12 | 56 ИЛ |
| ПРОСТРАНСТВЕННЫЙ КАРКАС ПК-22.18п | 57 |
| ПРОСТРАНСТВЕННЫЙ КАРКАС ПК-22.15п | 58 |
| ПРОСТРАНСТВЕННЫЙ КАРКАС ПК-22.12п | 59 |
| ПРОСТРАНСТВЕННЫЙ КАРКАС ПК-22.6п | 60 |
| ПРОСТРАНСТВЕННЫЙ КАРКАС ПК-22.42п | 61 |
| ПРОСТРАНСТВЕННЫЙ КАРКАС ПК-22.36п | 62 |
| ПРОСТРАНСТВЕННЫЙ КАРКАС ПК-22.33п | 63 |
| ПРОСТРАНСТВЕННЫЙ КАРКАС ПК-22.18л | 64 |
| ПРОСТРАНСТВЕННЫЙ КАРКАС ПК-22.15л | 65 |
| ПРОСТРАНСТВЕННЫЙ КАРКАС ПК-22.12л | 66 |
| ПРОСТРАНСТВЕННЫЙ КАРКАС ПК-22.6л | 67 |
| ПРОСТРАНСТВЕННЫЙ КАРКАС ПК-22.42л | 68 |
| ПРОСТРАНСТВЕННЫЙ КАРКАС ПК-22.36л | 69 |

| Наименование | № листа |
|---|---|
| ПРОСТРАНСТВЕННЫЙ КАРКАС ПК-22.33л | 70 |
| Пространственный каркас ПК-18.21 | 71 ИЛ |
| Пространственный каркас ПК-18.27 | 72 ИЛ |
| Пространственный каркас ПК-18.12 | 73 ИЛ |
| Пространственный каркас ПК-18.18 | 74 ИЛ |
| Пространственный каркас ПК-15.21 | 75 ИЛ |
| Пространственный каркас ПК-15.27 | 76 ИЛ |
| Пространственный каркас ПК-15.12 | 77 ИЛ |
| Пространственный каркас ПК-15.18 | 78 ИЛ |
| Пространственный каркас ПК-12.21 | 79 ИЛ |
| Пространственный каркас ПК-12.27 | 80 ИЛ |
| Пространственный каркас ПК-12.12 | 81 ИЛ |
| Пространственный каркас ПК-12.18 | 82 ИЛ |
| Пространственный каркас ПК-9.21 | 83 ИЛ |
| Пространственный каркас ПК-9.27 | 84 ИЛ2 взамен л.С |

| | | | |
|---|---|---|---|
| КП | АРМАТУРНЫЕ ИЗДЕЛИЯ | Серия 1.232 КЛ-2 | |
| 1980 | СОДЕРЖАНИЕ | Выпуск 2-1.1 | Лист С-3 ИЛ |

ЛЕННИИПРОЕКТ

Согласовано

Гл. инж. проекта Гл. конструктор Гл. инж. отдела Разработал Рассмотрел Исполнил

Изм. Кол.уч. Лист № док. Подпись Дата

Инв. № подл. | Подп. и дата | Взам. инв. №

КЛ-2.0

| Наименование | № листа |
|---|---|
| Пространственный каркас ПК-9.12 | 85 ИЗ |
| Пространственный каркас ПК-9.18 | 86 ИЗ |
| Пространственный каркасПК-8.27 | 87 ИЗ |
| Пространственный каркас ПК-8.21 | 88 ИЗ |
| Пространственный каркас ПК-8.18 | 89 ИЗ |
| Пространственный каркас ПК-8.12 | 90 ИЗ |
| Пространственный каркас ПК-7.27 | 91 ИЗ |
| Пространственный каркас ПК-7.21 | 92 ИЗ |
| Пространственный каркас ПК-7.18 | 93 ИЗ |
| Пространственный каркас ПК-7.12 | 94 ИЗ |
| Пространственный каркас ПК-6.21 | 95 ИЗ |
| Пространственный каркас ПК-6.27 | 96 ИЗ |
| Пространственный каркас ПК-6.12 | 97 ИЗ |
| Пространственный каркас ПК-6.18 | 98 ИЗ |
| Пространственный каркас ПК-5.27 | 99 ИЗ |

| Наименование | № листа |
|---|---|
| Пространственный каркас ПК-5.21 | 100 ИЗ |
| Пространственный каркас ПК-5.18 | 101 ИЗ |
| Пространственный каркас ПК-5.12 | 102 ИЗ |
| Пространственный каркас ПК-4.27 | 103 ИЗ |
| Пространственный каркас ПК-4.21 | 104 ИЗ |
| Пространственный каркас ПК-4.18 | 105 ИЗ |
| Пространственный каркас ПК-4.12 | 106 ИЗ |
| Пространственный каркас ПКУ-6.18 | 107 ИЗ |
| Пространственный каркас ПКУ-6.15 | 108 ИЗ |
| Пространственный каркас ПКУ-6.12 | 109 ИЗ |
| Пространственный каркас ПКУ-6.6 | 110 ИЗ |
| Пространственный каркас ПКУ-6.42 | 111 ИЗ |
| Пространственный каркас ПКУ-6.36 | 112 ИЗ |
| Пространственный каркас ПКУ-6.33 | 113 ИЗ |
| Пространственный каркас ПУ-6.27 | 114 ИЗ |


Всего листов - 6

| | | | |
|---|---|---|---|
| КП | АРМАТУРНЫЕ ИЗДЕЛИЯ | серия | 1.232 КА-2 |
| 1980 | СОДЕРЖАНИЕ | выпуск | 2-1.1 |
| | | лист | 6 ИЗ |

ГПИ Гражданпроект
Объект
Нач. ОКУ Печерский
Гл. констр. ОКУ Бунич
Разработал
Рассмотрел
Исполнил
Гл. инж. проекта Новоселова
Гл. архитектор проекта Новоселова
Нач. сектора Новоселова
Руководитель группы Новоселова
Проверил Новоселова
Согласовано Ведомственный Новоселова
Инв. № подл. | Подпись и дата | Взам. инв. №
Изм. | Кол. уч. | Лист | № док. | Подпись | Дата
КЖ
Ю.Н.

| Наименование | № листа |
|---|---|
| Пространственный каркас ПУ-6.21 | II5 ид |
| Пространственный каркас ПУ-6.18 | II6 ид |
| Пространственный каркас ПУ-6.12 | II7 ид |
| Каркасы К8-18; К6-15; К8-15; К8-12; К8-12; К6-6; К8-6 | II8 ид |
| Каркасы К5-30; К6-30; К6-60; К8-60; К10-60; К12-60 | II9 ид |
| Каркасы К8-72; К10-72; К10-90; К12-90 | I20 ид |
| Каркасы К5-24; К6-24; К6-54; К8-54; К10-54; К14-54 | I2I ид |
| Каркасы К8-66; К10-66; К10-84; К12-84 | I22 ид |
| Каркасы К5-42; К6-42; К10-42; К5-36; К6-36; К10-36 | I23 ид |
| Каркасы К5-27; К6-27; К6-57; К8-57; К10-57; К14-57 | I24 ид |
| Каркасы К8-69; К10-69; К10-87; К12-87 | I25 ид |
| Каркасы К5-21; К6-21; К6-51; К8-51; К10-51; К14-51 | I26 ид |
| Каркасы КП5-18; КП5-15; КП5-12; КП5-9; КП5-6; КП5-3; КП5-4; КП5-8; КП5-7 | I27 ид |
| Каркасы КП6-21; КП6-27; КП6-12; КП6-18 | I28 ид |
| Каркасы К1, К2, К3, К4 | I29 ид |
| Каркасы К5, К6, К7 | I30 ид |
| Отдельные стержни ОС I — ОС 3I | I3I ид |
| Каркасы К9; К9 | I32 ид |
| Каркасы К10; К11; К12; К13 | I33 ид |
| Каркасы К14; К15; К16; | I34 ид |
| | |
| | |
| Каркасы К8-18-1; К6-15-1; К8-15-1; К8-12-1; К8-12-1; К6-6-1; К8-6-1 | I37 ид |
| Каркасы К5-22а; К5-22в; К6-22а; К6-22в | I38 ид |
| Каркасы К8-18-2; К6-15-2; К6-12-2; К6-6-2 | I39 ид |
| Каркасы К8-18-3; К6-15-3; К6-12-3; К6-6-3 | I40 ид |
| Каркасы К8-42; К8-36; К8-33 | I4I |
| Каркасы К8-42-1; К8-36-1; К8-33-1 | I42 |
| Каркасы К8-42-2; К8-36-2; К8-33-2 | I43 |


ЛЕНИНПРОЕКТ

Гл. инж. проекта Якокимова
Рук. группы Полева
Разработал Дегтярский
Инженер Сучков
Нач. ОСУ
Гл. конструктор

Согласовано

Проверил Полева
Нормоконтролер
Внесены изменения
Заказ N Договор
Ф.А.Б. Н.В. Ряжск.

КЖ



ВЗАМЕН ЛИСТА С-5 ид

| Наименование | № листа |
|---|---|
| КАРКАСЫ К8-42-3; К8-36-3; К8-33-3 | 144 |
| | |
| | |
| | |
| Пространственный каркас ПК-42.18 | 151 И1 |
| Пространственный каркас ПК-42.15 | 152 И1 |
| Пространственный каркас ПК-42.12 | 153 И1 |
| Пространственный каркас ПК-42.6 | 154 И1 |
| Пространственный каркас ПК-36.18 | 155 И1 |
| Пространственный каркас ПК-36.15 | 156 И1 |
| Пространственный каркас ПК-36.12 | 157 И1 |
| Пространственный каркас ПК-36.6 | 158 И1 |
| Пространственный каркас ПК-39.18 | 159 И1 |
| Пространственный каркас ПК-39.15 | 160 И1 |
| Пространственный каркас ПК-39.12 | 161 И1 |

| Наименование | № листа |
|---|---|
| Пространственный каркас ПК-39.6 | 162 И1 |
| Пространственный каркас ПК-33.18 | 163 И1 |
| Пространственный каркас ПК-33.15 | 164 И1 |
| Пространственный каркас ПК-33.12 | 165 И1 |
| Пространственный каркас ПК-33.6 | 166 И1 |
| Каркасы К8-63;К10-63;К10-81;К12-81 | 167 И1 |
| Каркасы К5-39;К6-39;К10-39;К5-33;К6-33;К10-33 | 168 И1 |
| Каркасы КП 8-21;КП8-27;КП8-12;КП8-18 | 169 И1 |
| Сетки С-40;С-41;С-42;С-43;С-44;С-45;С-46;С-47 | 170-1 |
| Сетки С1÷С13 | 170 И1 |
| Сетки С-48;С-49;С-50;С-51;С-52;С-53;С-54;С-55 | 171-1 |
| Сетки С14÷С25 | 171 И1 |
| Сетки С-56;С-57;С-58;С-59;С-60;С-61;С-62;С-63 | 172-1 |
| Сетки С27-С32.0 отдельные стержни 0С36;0С37 | 172 И1 |
| Сетки С-64;С-65;С-66;С-67 | 173-1 |
| Сетки С33÷С37 | 173 И1 |
| | |
| | |
| | |

ВЗАМЕН 1.С-6 И3

ЛЕННИИПРОЕКТ

Гл. инж. проекта Рук. группы — Е.Адкинов, Н.Кудрева

Разработал — Рассчитал — Исполнил

Нач. СКУ — Гл. архитектор ОКУ

Проверил — Нормоконтролер

Согласовано

Внесены впервые. Дата введения 1981 г. Приказ № 1 Госкомитета Ленинграда по делам строительства

ПК-39 И3 | Рук. гр. | КОРЕНЕВ
К-33 И4 | Рук. гр. | КАЦ

| КП | АРМАТУРНЫЕ ИЗДЕЛИЯ | Серия 1.232 КП-2 |
|---|---|---|
| 1980 | СОДЕРЖАНИЕ | Выпуск 2-1.1 Лист С-6 И4 |

| Наименование | № листа |
|---|---|
| ЧАСТЬ 2 | |
| Пространственный каркас ПКМ-I | I75 мм |
| Пространственный каркас ПКМ-2 | I76 мм |
| Пространственный каркас ПКМ-3 | I77 мм |
| Пространственный каркас ПКМ-4 | I78 мм |
| Пространственный каркас ПКМ-5 | I79 мм |
| Пространственный каркас ПКМ-6 | I80 мм |
| Пространственный каркас ПКМ-7 | I8I мм |
| Пространственный каркас ПКМ-8 | I82 мм |
| Пространственный каркас ПКМ-9 | I83 мм |
| Пространственный каркас ПКМ-I0П | I84 мм |
| Пространственный каркас ПКМ-I0Л | I85 мм |
| Пространственный каркас ПКМ-II | I86 мм |
| Пространственный каркас ПКМ-I2 | I87 мм |
| Пространственный каркас ПКМ-I3 | I88 мм |
| Пространственный каркас ПКМ-I4 | I89 мм |

| Наименование | № листа |
|---|---|
| Пространственный каркас ПКМ-I5 | I90 мм |
| Пространственный каркас ПКМ-I6 | I9I мм |
| Пространственный каркас ПКМ-I7 | I92 мм |
| Пространственный каркас ПКМ-I8 | I93 мм |
| Пространственный каркас ПКМ-I9 | I94 мм |
| Пространственный каркас ПКМ-20 | I95 мм |
| Пространственный каркас ПКМ-2I | I96 мм |
| Пространственный каркас ПКМ-22 | I97 мм |
| Пространственный каркас ПКМ-23 | I98 мм |
| Пространственный каркаса ПКМ-24 | I99 мм |
| Пространственный каркас ПКМ-25 | 200 мм |
| Пространственный каркас ПКМ-26 | 20I мм |
| Пространственный каркас ПКМ-27 | 202 мм |
| Пространственный каркас ПКМ-28 | 203 мм |
| Пространственный каркас ПКМ-29 | 204 мм |

ВЗАМЕН ЛИСТА - С-7

ЛЕННИИПРОЕКТ

| | | | |
|---|---|---|---|
| Гл. инж. пр-та | | Проверил | Новлева |
| Рук. группы | | Нормоконтролер | |
| Разработал | | Дата | 10.82 |
| Рассчитал | | Рег. № | Н1 |
| Исполнил | | Должность | Рук. гр. |
| Нач. ОКУ | Печерский | Подпись | |
| Гл. констр. ОКУ | Бунич | Фамилия | Каш |

Рег. №

| | | |
|---|---|---|
| КП | АРМАТУРНЫЕ ИЗДЕЛИЯ | серия I.232КЛ-2 |
| 1980 | СОДЕРЖАНИЕ | выпуск 2-I.I; лист С-7 мм |

| Наименование | № листа |
|---|---|
| Пространственный каркас ПКМ-30 | 205 |
| Пространственный каркас ПКМ-31 | 206 |
| Пространственный каркас ПКМ-32 | 207 |
| Пространственный каркас ПКМ-33 | 208 |
| Пространственный каркас ПКМ-34 | 209 |
| Пространственный каркас ПКМ-35 | 210 |
| Пространственный каркас ПКМ-36 | 211 |
| Пространственный каркас ПКМ-37 | 212 |
| Пространственный каркас ПКМ-38 | 213 |
| Пространственный каркас ПКМ-39 | 214 |
| Пространственный каркас ПКМ-40 | 215 |
| Пространственный каркас ПКМ-41 | 216 |
| Пространственный каркас ПКМ-42 | 217 |
| Каркасы КМ-1;КМ-2;КМ-3;КМ-4;КМ-5 | 218 |
| Каркасы КМ-6;КМ-7;КМ-8;КМ-9;КМ-10 | 219 |

| Наименование | № листа |
|---|---|
| Каркасы КМ-11÷КМ-18 | 220 |
| Каркасы КМ-19÷КМ-22;сетки СМ-1-СМ-8 | 221 |
| Каркасы КМ-23;КМ-24;КМ-25.Сетка СМ-18.0 тдельные стержни ОС1;ОС2 | 222 |
| Каркасы КМ-26÷КМ-29; КМ-33 | 223 |
| Каркасы КМ-30÷КМ-32;КМ-34÷КМ-37 | 224 |
| Сетки СМ-9;СМ-17;СМ-19 | 225 |
| Сетки СМ-20÷СМ-23 | 226 |
| ПРОСТРАНСТВЕННЫЙ КАРКАС ПК-11.18 | 227 |
| ПРОСТРАНСТВЕННЫЙ КАРКАС ПК-11.15 | 228 |
| ПРОСТРАНСТВЕННЫЙ КАРКАС ПК-11.12 | 229 |
| ПРОСТРАНСТВЕННЫЙ КАРКАС ПК-11.6 | 230 |
| ПРОСТРАНСТВЕННЫЙ КАРКАС ПК-11.33 | 231 |
| ПРОСТРАНСТВЕННЫЙ КАРКАС ПК-11.36 | 232 |
| ПРОСТРАНСТВЕННЫЙ КАРКАС ПК-11.42 | 233 |
| КАРКАСЫ: КП6-15; КП8-15; К5-11; К6-11; К8-42 взамен листа С-8 | 234 |


ЛЕННИИПРОЕКТ

Гл. инж. пр-та Ефимцев
Рук. группы Ефимцев
Разработал Печенский
Рассчитал
Исполнил Бунин
Нач. ОКУ Ефимцев
Гл. констр. ОКУ Ефимцев
Проверил Ефимцев
Нормоконтролер Ефимцев

Внесены изменения
Дата 10.82 Инв. № подлинника Подпись Фамилия Ефимцев Рук. гр. Ефимцев

Согласовано
Ефимцев
Ефимцев

КП | АРМАТУРНЫЕ ИЗДЕЛИЯ | серия I.232КП-2
1980 | СОДЕРЖАНИЕ | выпуск 2-I.I | лист С-8

| Наименование | № листа | Наименование | № листа |
|---|---|---|---|
| КАРКАСЫ: К8-36, К8-33 | 235 | | |
| СЕТКИ: СМ-24; СМ-25; С68 | 236 | | |
| ПРОСТРАНСТВЕННЫЙ КАРКАС ПК-18.15 | 237 | | |
| ПРОСТРАНСТВЕННЫЙ КАРКАС ПК-15.15 | 238 | | |
| ПРОСТРАНСТВЕННЫЙ КАРКАС ПК-12.15 | 239 | | |
| ПРОСТРАНСТВЕННЫЙ КАРКАС ПК-9.15 | 240 | | |
| ПРОСТРАНСТВЕННЫЙ КАРКАС ПК-8.15 | 241 | | |
| ПРОСТРАНСТВЕННЫЙ КАРКАС ПК-7.15 | 242 | | |
| ПРОСТРАНСТВЕННЫЙ КАРКАС ПК-6.15 | 243 | | |
| ПРОСТРАНСТВЕННЫЙ КАРКАС ПК-5.15 | 244 | | |
| ПРОСТРАНСТВЕННЫЙ КАРКАС ПК-4.15 | 245 | | |
| | | | |
| | | | |
| | | | |
| | | | |

ЛЕННИИПРОЕКТ

Гл. инж. пр-та: Пеньковa
Рук. группы: Кац
Разработал
Рассчитал
Исполнил
Нач. ОКУ: Печерский
Гл. констр. ОКУ: Бунич
Согласовано
Проверил: Усатенко
Нормоконтролер
Внесены изменения
Дата | Рег. № | Должность | Подпись | Фамилия

| КЛ | АРМАТУРНЫЕ ИЗДЕЛИЯ | серия 1.232 КЛ-2 | |
|---|---|---|---|
| 1982 | СОДЕРЖАНИЕ | выпуск 2-1.1 | лист С-9 |

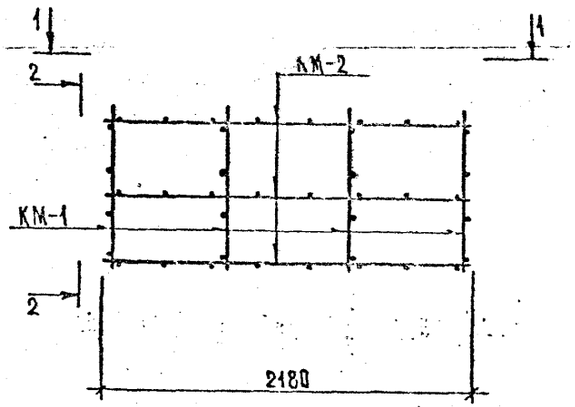


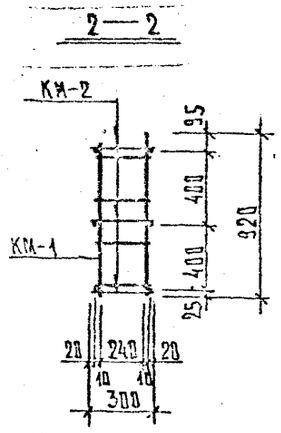


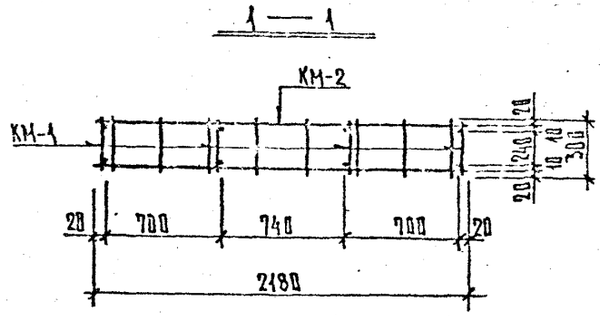


РАСХОД КОМПЛЕКТУЮЩИХ ДЕТАЛЕЙ НА ИЗДЕЛИЕ, ШТ.

| Марка | В. 2-1.1 | | | | | | | | | |
|---|---|---|---|---|---|---|---|---|---|---|
| | А.218ч1 | | | | | | | | | |
| | КМ-1 | КМ-2 | | | | | | | | |
| ПКМ-1 | 4 | 3 | | | | | | | | |
| | | | | | | | | | | |

ВЫБОРКА СТАЛИ НА ИЗДЕЛИЕ, КГ

| Марка | АI | | ВрI | | | | | | | Всего |
|---|---|---|---|---|---|---|---|---|---|---|
| | ø8 | | ø4 | ø5 | Итого | | | | | |
| ПКМ-1 | 2.84 | | 1.20 | 2.04 | 3.24 | | | | | 6.08 |
| | | | | | | | | | | |

ВЫБОРКА СТАЛИ, КГ (продолжение)

| Марка | | | | | | | | | | Всего |
|---|---|---|---|---|---|---|---|---|---|---|
| | | | | | | | | | | |
| | | | | | | | | | | |
| | | | | | | | | | | |

Общие указания по изготовлению пространственных каркасов даны в пояснительной записке

ВЗАМЕН ЛИСТА - 175

| КЛ | АРМАТУРНЫЕ ИЗДЕЛИЯ | серия 1.232 КЛ-2 | |
|---|---|---|---|
| 1980 | ПРОСТРАНСТВЕННЫЙ КАРКАС ПКМ-1. | выпуск 2-1.1 | лист 175 |

ЛЕННИИПРОЕКТ

ОКУ

Нач. ОКУ — Печерский

Гл. констр. ОКУ — Бучич

Гл. инж. проект. — Рук. гр. — Разработал — Рассчитал — Исполнил

Евдокимова — Новлева — Аудина — Новлева — Аудина

Согласовано

Проверил — Нач. контроль — Внесены изменения — Дата — Подпись — Фамилия — Рук. гр. — Кац

Рег. №

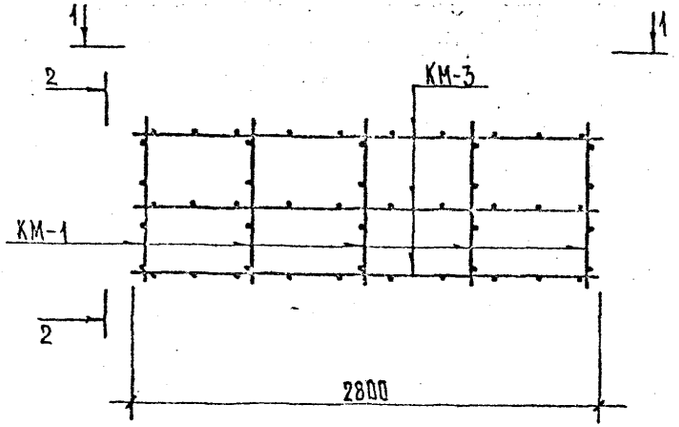


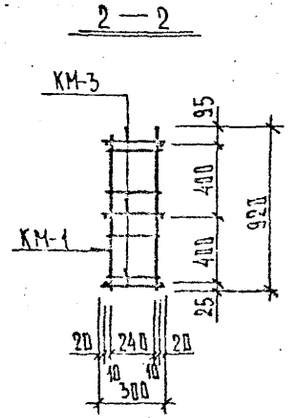


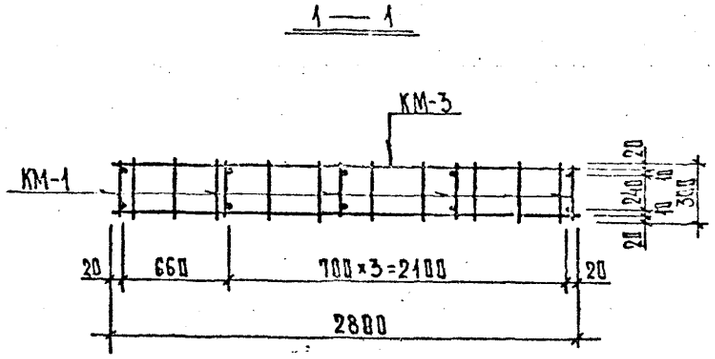


РАСХОД КОМПЛЕКТУЮЩИХ ДЕТАЛЕЙ НА ИЗДЕЛИЕ, ШТ.

| Марка | в. 2-1.1 | | | | | | | | | |
|---|---|---|---|---|---|---|---|---|---|---|
| | л. 218ш | | | | | | | | | |
| | КМ-1 | КМ-3 | | | | | | | | |
| ПКМ-2 | 5 | 3 | | | | | | | | |
| | | | | | | | | | | |

ВЫБОРКА СТАЛИ НА ИЗДЕЛИЕ, КГ

| Марка | AI | | BpI | | | | | | | ВСЕГО |
|---|---|---|---|---|---|---|---|---|---|---|
| | ⌀8 | | ⌀4 | ⌀5 | ИТОГО | | | | | |
| ПКМ-2 | 3.55 | | 1.50 | 2.58 | 4.08 | | | | | 7.63 |
| | | | | | | | | | | |

ВЫБОРКА СТАЛИ, КГ (продолжение)

| Марка | | | | | | | | | | Всего |
|---|---|---|---|---|---|---|---|---|---|---|
| | | | | | | | | | | |
| | | | | | | | | | | |
| | | | | | | | | | | |

Общие указания по изготовлению пространственных каркасов даны в пояснительной записке

ВЗАМЕН ЛИСТА - 176

| КЛ | АРМАТУРНЫЕ ИЗДЕЛИЯ | серия 1.232КЛ-2 | |
|---|---|---|---|
| 1980 | ПРОСТРАНСТВЕННЫЙ КАРКАС ПКМ-2 | вып/ск 2-1.1 | лист 116ш |

ЛЕННИИПРОЕКТ

ОКУ

Гл. инж. проекта — Евдокимова
Рук. гр. — Новлева
Разработал — Аудина
Рассчитал — Новлева
Исполнил — Аудина
Нач. ОКУ — Печерский
Гл. конструктор ОКУ — Бунич

Согласовано

Проверил — Новлева
Нормоконтролер

Внесены изменения

| Дата | Рис. № | Должность | Подпись | Фамилия |
|---|---|---|---|---|
| 10.82 | ИХ | Рук. гр. | | КАЦ |

Рег. №

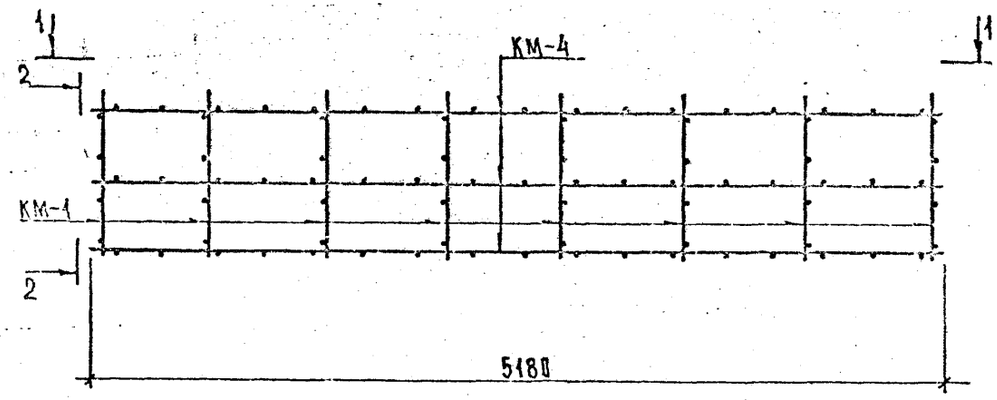


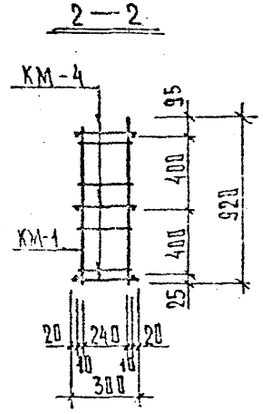


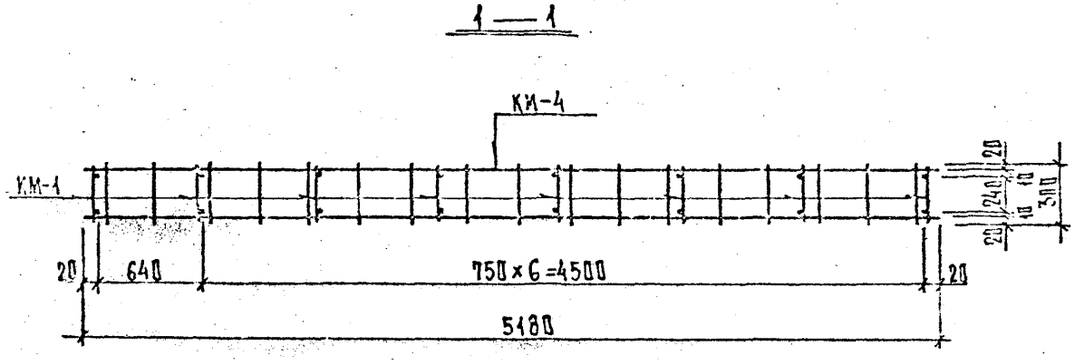


РАСХОД КОМПЛЕКТУЮЩИХ ДЕТАЛЕЙ НА ИЗДЕЛИЕ, ШТ.

| Марка | в.2-1.1 | | | | | | | | | |
|---|---|---|---|---|---|---|---|---|---|---|
| | А.218ш1 | | | | | | | | | |
| | КМ-1 | КМ-4 | | | | | | | | |
| ПКМ-3 | 8 | 3 | | | | | | | | |
| | | | | | | | | | | |

ВЫБОРКА СТАЛИ НА ИЗДЕЛИЕ, КГ

| Марка | АI | | ВрI | | | | | | | Всего |
|---|---|---|---|---|---|---|---|---|---|---|
| | ⌀8 | | ⌀4 | ⌀5 | итого | | | | | |
| ПКМ-3 | 5.68 | | 2.58 | 4.80 | 7.38 | | | | | 13.06 |
| | | | | | | | | | | |

ВЫБОРКА СТАЛИ, КГ (продолжение)

| Марка | | | | | | | | | | Всего |
|---|---|---|---|---|---|---|---|---|---|---|
| | | | | | | | | | | |
| | | | | | | | | | | |
| | | | | | | | | | | |

Общие указания по изготовлению пространственных каркасов даны в пояснительной записке

ВЗАМЕН ЛИСТА-177

| КЛ | АРМАТУРНЫЕ ИЗДЕЛИЯ | серия 1.232 КА-2 | |
|---|---|---|---|
| 1980 | ПРОСТРАНСТВЕННЫЙ КАРКАС ПКМ-3. | выпуск 2-1.1 | лист 177ш1 |

ЛЕННИИПРОЕКТ

ОКУ

Нач. ОКУ

Гл. инж. ОКУ

Гл. инж. проекта

Рук. гр.

Разработал

Рассчитал

Н. контр.

Рук. гр.

Подпись

Фамилия

КАЦ

Внесены изменения

Нормоконтролер

Проверил

Новлева

Согласовано

Евдокимова

Новлева

Дудина

Новлева

Лукина

Рег. №

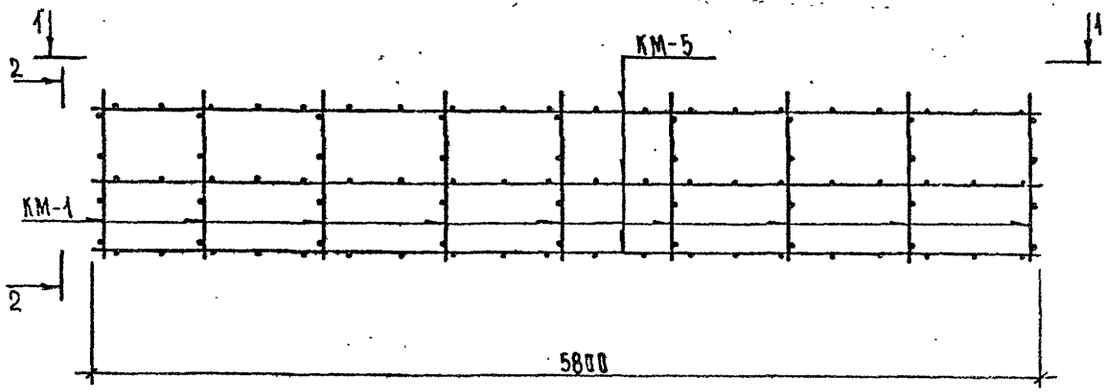


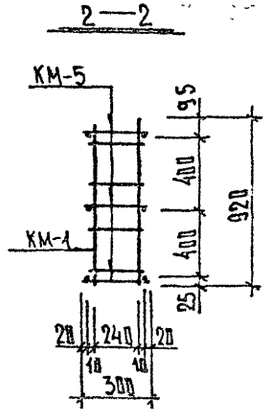


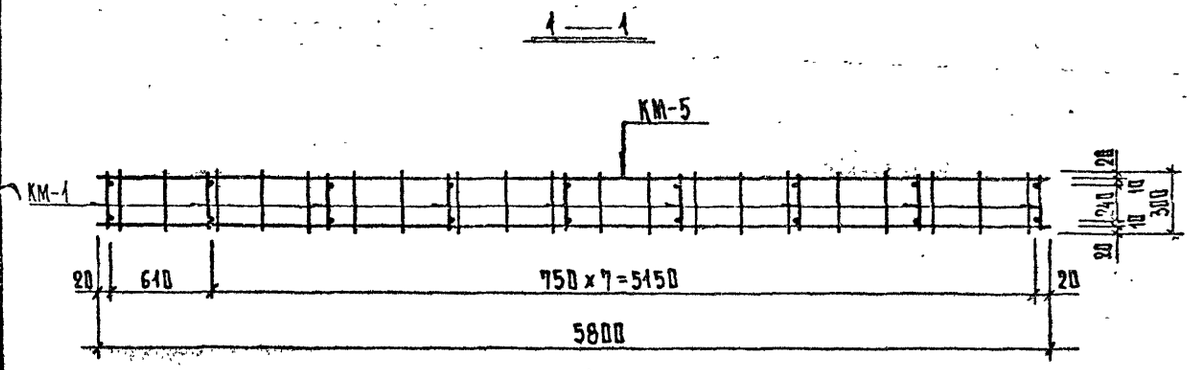


РАСХОД КОМПЛЕКТУЮЩИХ ДЕТАЛЕЙ НА ИЗДЕЛИЕ, ШТ.

| Марка | в.2-1.1 | | | | | | | | | |
|---|---|---|---|---|---|---|---|---|---|---|
| | а.218и1 | | | | | | | | | |
| | КМ-1 | КМ-5 | | | | | | | | |
| ПКМ-4 | 9 | 3 | | | | | | | | |
| | | | | | | | | | | |

ВЫБОРКА СТАЛИ НА ИЗДЕЛИЕ, КГ

| Марка | AI | | BpI | | | | | | | Всего |
|---|---|---|---|---|---|---|---|---|---|---|
| | ф8 | | ф4 | ф5 | итого | | | | | |
| ПКМ-4 | 6.39 | | 2.88 | 5.34 | 8.22 | | | | | 14.61 |
| | | | | | | | | | | |

ВЫБОРКА СТАЛИ, КГ (продолжение)

| Марка | | | | | | | | | | Всего |
|---|---|---|---|---|---|---|---|---|---|---|
| | | | | | | | | | | |
| | | | | | | | | | | |
| | | | | | | | | | | |

Общие указания по изготовлению пространственных каркасов даны в пояснительной записке

ВЗАМЕН ЛИСТА-178 КЛ-106

| КЛ | АРМАТУРНЫЕ ИЗДЕЛИЯ | серия 1.232 КЛ-2 | |
|---|---|---|---|
| 1980 | ПРОСТРАНСТВЕННЫЙ КАРКАС ПКМ-4. | выпуск 2-1.1 | лист 178 |

ЛЕННИИПРОЕКТ

ОКУ

Гл. инж. проекта — Евдокимова
Рук. гр. — Новлева
Разработал — Дудина
Рассчитал — Новлева
Исполнил — Дудина
Нач. ОКУ — Печерский
Гл. констр. ОКУ — Бунич

Проверил — Новлева
Нормоконтролер
Внесены изменения
Дата | Рег. № | Должность | Подпись | Фамилия
10.82 | 11 | Рук. гр. | Кац
Согласовано

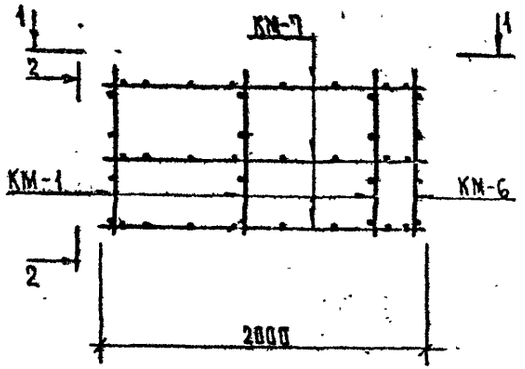


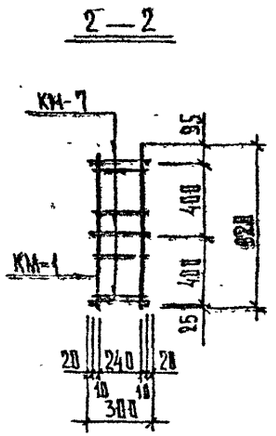


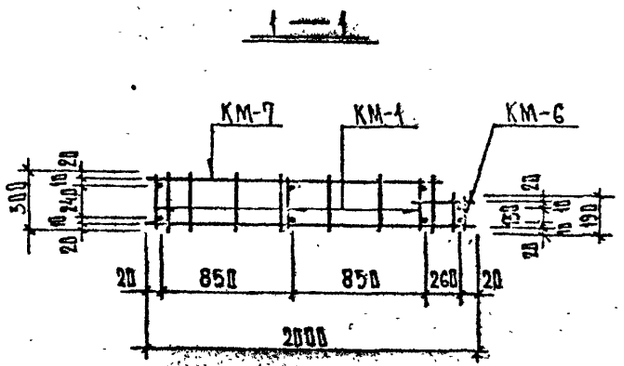


**РАСХОД КОМПЛЕКТУЮЩИХ ДЕТАЛЕЙ НА ИЗДЕЛИЕ, ШТ.**

| Марка | В.2-1.1 | | | | | | | | | |
|---|---|---|---|---|---|---|---|---|---|---|
| | л.218ин | л.219ин | | | | | | | | |
| | КМ-1 | КМ-6 | КМ-7 | | | | | | | |
| ПКМ-5 | 3 | 1 | 3 | | | | | | | |
| | | | | | | | | | | |

**ВЫБОРКА СТАЛИ НА ИЗДЕЛИЕ, КГ**

| Марка | А I | | Вр I | | | | | | | Всего |
|---|---|---|---|---|---|---|---|---|---|---|
| | ⌀8 | | ⌀4 | ⌀5 | итого | | | | | |
| ПКМ-5 | 2.87 | | 1.13 | 1.86 | 2.99 | | | | | 5.86 |
| | | | | | | | | | | |

**ВЫБОРКА СТАЛИ, КГ (продолжение)**

| Марка | | | | | | | | | | Всего |
|---|---|---|---|---|---|---|---|---|---|---|
| | | | | | | | | | | |
| | | | | | | | | | | |
| | | | | | | | | | | |

Общие указания по изготовлению пространственных каркасов даны в пояснительной записке

ЗАМЕН ЛИСТА – 179

| | | | |
|---|---|---|---|
| КЛ | АРМАТУРНЫЕ ИЗДЕЛИЯ | серия 1.232КЛ-2 | |
| 1980 | ПРОСТРАНСТВЕННЫЙ КАРКАС ПКМ-5. | выпуск 2-1.1 | лист 179 |

ЛЕННИИПРОЕКТ

ОКУ

Гл. инж. проекта — Евдокимова; Рук. гр. — Новлева; Разработал — Дудина; Рассчитал — Новлева; Исполнил — Дудина

Нач. ОКУ — Печерский; Гл. констр. ОКУ — Бунич

Рег. №

Проверил — Новлева; Нормоконтролер

Внесены изменения: Дата, Рег. №, Должность, Подпись, Фамилия — 10.82, Рук. гр., Кац

согласовано

Рег.№

| | | | | | | |
|---|---|---|---|---|---|---|
| Гл.инж.проекта | | Разработал | | Гл.конструктор ОКУ | | |
| Рук. гр. | | Рассчитал | | Нач. ОКУ | | |
| | | Исполнил | | | | |

ЛЕННИИПРОЕКТ

О К У

Изм. | Кол.уч. | Лист | № док. | Подпись | Дата

Внесены изменения

Согласовано

Привязан

Нормоконтролер

Ефимия

Подпись

Дата

Рук.гр.

Ковлева

Ефимия

Ковлева

Ефимова

Ефимова

Ефимова

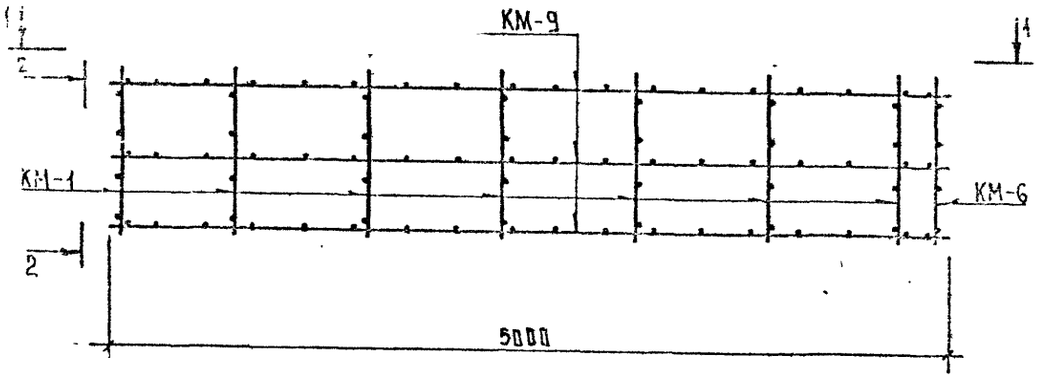


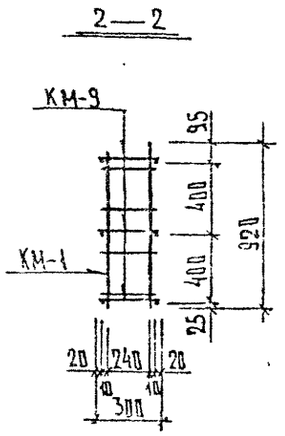


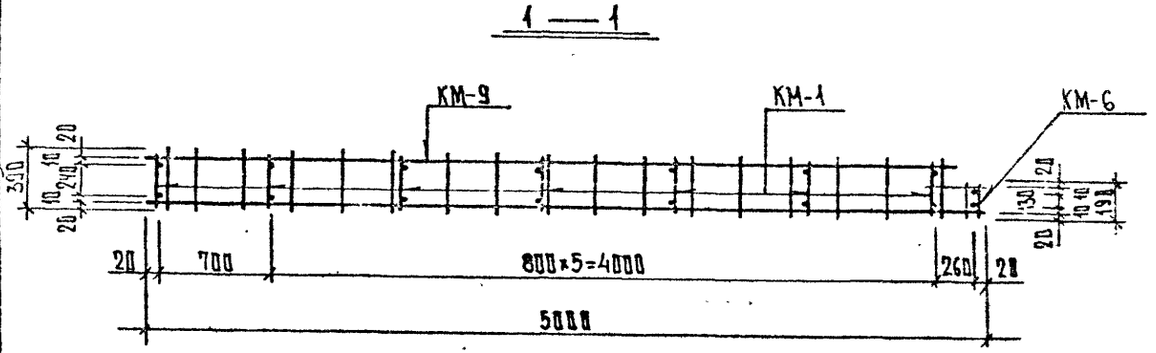


РАСХОД КОМПЛЕКТУЮЩИХ ДЕТАЛЕЙ НА ИЗДЕЛИЕ, ШТ.

| Марка | в. 2-1.1 | | | | | | | | | |
|---|---|---|---|---|---|---|---|---|---|---|
| | л.218ш | л.219ш | | | | | | | | |
| | КМ-1 | КМ-6 | КМ-9 | | | | | | | |
| ПКМ-7 | 7 | 1 | 3 | | | | | | | |
| | | | | | | | | | | |

ВЫБОРКА СТАЛИ НА ИЗДЕЛИЕ, КГ

| Марка | AI | | ВрI | | | | | | | Всего |
|---|---|---|---|---|---|---|---|---|---|---|
| | ø8 | | ø4 | ø5 | итого | | | | | |
| ПКМ-7 | 5.71 | | 2.51 | 4.62 | 7.13 | | | | | 12.84 |
| | | | | | | | | | | |

ВЫБОРКА СТАЛИ, КГ (продолжение)

| Марка | | | | | | | | | | Всего |
|---|---|---|---|---|---|---|---|---|---|---|
| | | | | | | | | | | |
| | | | | | | | | | | |
| | | | | | | | | | | |

Общие указания по изготовлению пространственных каркасов даны в пояснительной записке

ВЗАМЕН ЛИСТА -181

| КЛ | АРМАТУРНЫЕ ИЗДЕЛИЯ | серия 1.232 КЛ-2 | |
|---|---|---|---|
| 1980 | ПРОСТРАНСТВЕННЫЙ КАРКАС ПКМ-7. | выпуск 2-1.1 | лист 181ш |

ЛЕННИИПРОЕКТ

ОКУ

Нач. ОКУ

Гл. констр. ОКУ

Разработал

Рассчитал

Исполнил

ПЕЧЕРСКИЙ

СУНИЧ

Рег. №

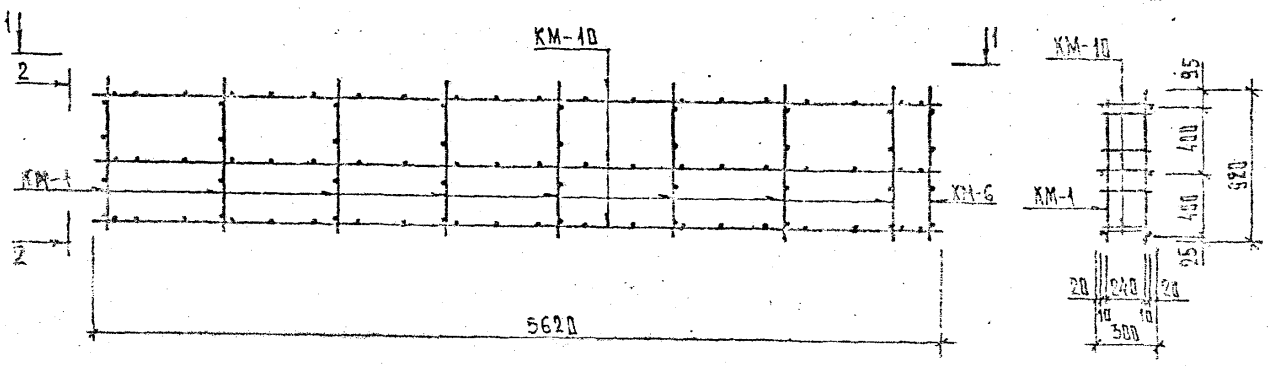


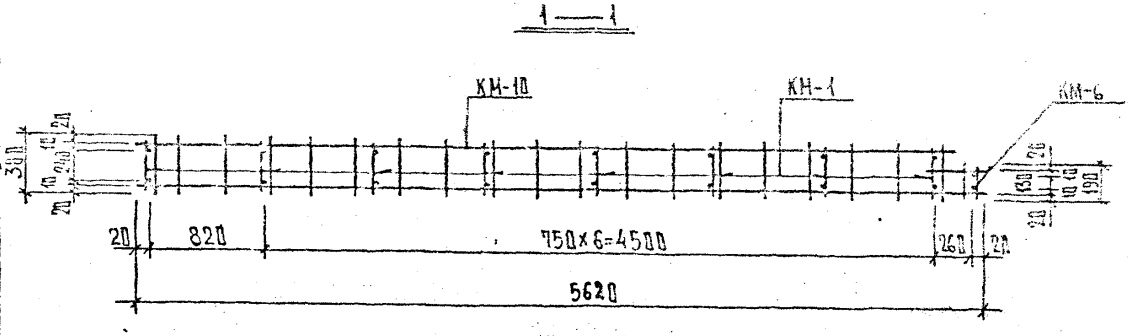


РАСХОД КОМПЛЕКТУЮЩИХ ДЕТАЛЕЙ НА ИЗДЕЛИЕ, ШТ.

| Марка | Б.2-1.1 вып.2 лист 18 | | | | | | | | | |
|---|---|---|---|---|---|---|---|---|---|---|
| | КМ-1 | КМ-6 | КМ-10 | | | | | | | |
| ПКМ-8 | 8 | 1 | 3 | | | | | | | |
| | | | | | | | | | | |

ВЫБОРКА СТАЛИ НА ИЗДЕЛИЕ, КГ

| Марка | AI | | BpI | | | | | | | Всего |
|---|---|---|---|---|---|---|---|---|---|---|
| | ⌀8 | | ⌀4 | ⌀5 | Итого | | | | | |
| ПКМ-8 | 6.42 | | 2.84 | 5.22 | 8.06 | | | | | 14.5 |
| | | | | | | | | | | |

ВЫБОРКА СТАЛИ, КГ (прокатная)

| Марка | | | | | | | | | Всего |
|---|---|---|---|---|---|---|---|---|---|
| | | | | | | | | | |
| | | | | | | | | | |
| | | | | | | | | | |

Общие указания по изготовлению пространственных каркасов даны в пояснительной записке

ВЗАМЕН ЛИСТА - 182

| КП | АРМАТУРНЫЕ ИЗДЕЛИЯ | серия 1.232 КЛ-2 | |
|---|---|---|---|
| 1980 | ПРОСТРАНСТВЕННЫЙ КАРКАС ПКМ-8. | выпуск 2-1.1 | лист 183 |

ЛЕНИНИПРОЕКТ

Гл. инж. проекта — Рук. ГА

Разработал — Рассмотрел — Исполнил

Нач. ОКУ — Гл. инж. ОКУ

ОКУ

Согласовано

Изм. | Кол. уч. | Лист | № док. | Подпись | Дата

Инв. № подл. | Подпись и дата | Взам. инв. №

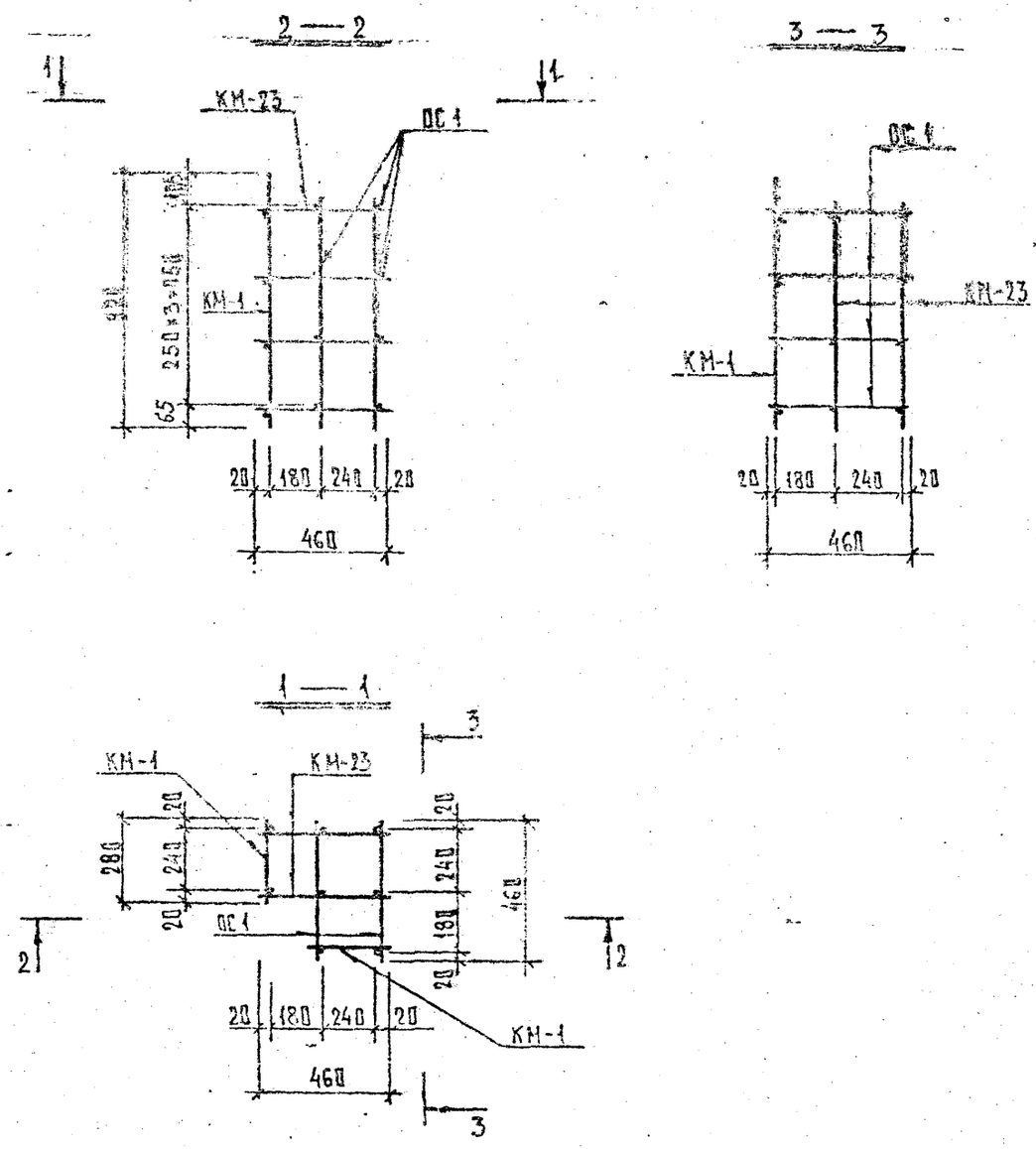


РАСХОД КОМПЛЕКТУЮЩИХ ДЕТАЛЕЙ НА ИЗДЕЛИЕ, ШТ.

| Марка | в.2-1.1 | | | | | | | | | |
|---|---|---|---|---|---|---|---|---|---|---|
| | л.218ш | л.222ш | | | | | | | | |
| | КМ-1 | КМ-23 | ОС1 | | | | | | | |
| ПКМ-9 | 2 | 2 | 8 | | | | | | | |
| | | | | | | | | | | |

ВЫБОРКА СТАЛИ НА ИЗДЕЛИЕ, КГ

| Марка | АI | | ВрI | | | | | | | Всего |
|---|---|---|---|---|---|---|---|---|---|---|
| | ⌀8 | | ⌀4 | | | | | | | |
| ПКМ-9 | 2.78 | | 1.04 | | | | | | | 3.82 |
| | | | | | | | | | | |

ВЫБОРКА СТАЛИ, КГ (продолжение)

| Марка | | | | | | | | | | Всего |
|---|---|---|---|---|---|---|---|---|---|---|
| | | | | | | | | | | |
| | | | | | | | | | | |
| | | | | | | | | | | |

Общие указания по изготовлению пространственных каркасов даны в пояснительной записке

ЗАМЕН ЛИСТА - 183

| КЛ | АРМАТУРНЫЕ ИЗДЕЛИЯ | серия 1.232 КЛ-2 | |
|---|---|---|---|
| 1980 | ПРОСТРАНСТВЕННЫЙ КАРКАС ПКМ-9. | выпуск 2-1.1 | лист 183 |

ЛЕННИИПРОЕКТ

Гл. инж. проекта | Рук. гр. | Разработал | Рассчитал | Исполнил | Гл. констр. ОКУ | Нач. ОКУ | Проверил | Нормоконтроль | Фамилия

ОКУ

ПЕЧЕРСКИЙ | ГУННЧ | ГЛАДКИНОВА | НОВАЕВА | АНДИНА | НОВАЕВА | АНДИНА

СОГЛАСОВАНО

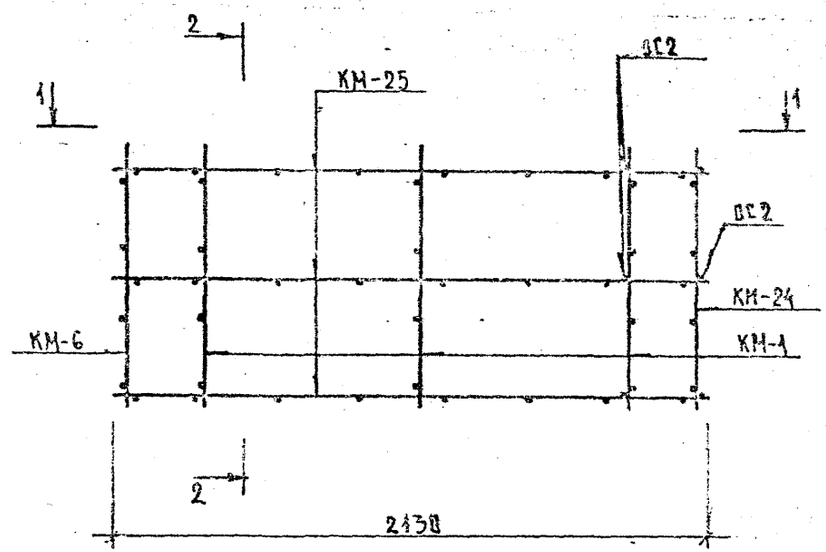


2 — 2

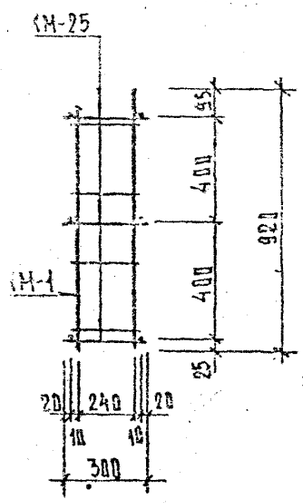


1 — 1

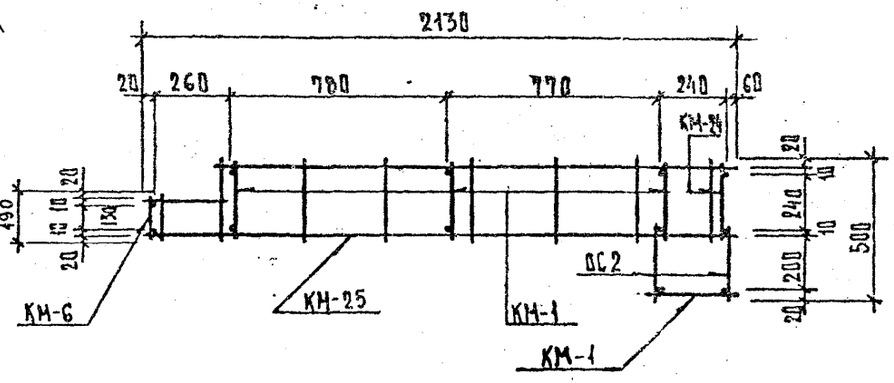


РАСХОД КОМПЛЕКТУЮЩИХ ДЕТАЛЕЙ НА ИЗДЕЛИЕ, ШТ.

| Марка | в. 2-1.1 | | | | | | | | | | |
|---|---|---|---|---|---|---|---|---|---|---|---|
| | 1.218-1 | 1.219-1 | 1.222-1 | | | | | | | | |
| | КМ-1 | КМ-6 | КМ-24 | КМ-25 | ОС2 | | | | | | |
| ПКМ-10п | 4 | 1 | 1 | 3 | 6 | | | | | | |

ВЫБОРКА СТАЛИ НА ИЗДЕЛИЕ, КГ

| Марка | AI | | BpI | | | | | | | | Всего |
|---|---|---|---|---|---|---|---|---|---|---|---|
| | ⌀8 | | ⌀4 | ⌀5 | | | | | | | |
| ПКМ-10п | 4.26 | | 1.49 | 1.98 | 3.49 | | | | | | 11.13 |

ВЫБОРКА СТАЛИ, КГ (продолжение)

| Марка | | | | | | | | | | Всего |
|---|---|---|---|---|---|---|---|---|---|---|
| | | | | | | | | | | |
| | | | | | | | | | | |
| | | | | | | | | | | |

Общие указания по изготовлению пространственных каркасов даны в пояснительной записке

ВЗАМЕН ЛИСТА -184

| КП | АРМАТУРНЫЕ ИЗДЕЛИЯ | серия 1.232 КЛ-2 | |
|---|---|---|---|
| 1980 | ПРОСТРАНСТВЕННЫЙ КАРКАС ПКМ-10п. | выпуск 2-1.1 | лист 184 и |

ЛЕННИИПРОЕКТ

Согласовано

Инв. № подл. | Подпись и дата | Взам. инв. №

Рег. №

Внесены изменения

Дата | Рег. №/Исполнитель | Подпись | Фамилия

Снегодская, Качуева, Рукгаз, Ивашкинцева, Новлева, Будина, Новлева, Будина

Гл. инж. проекта Рукгаз

Разработал Печерский

Рассчитал Бунич

Исполнил

Нач. ОКУ

Гл. констр. ОКУ

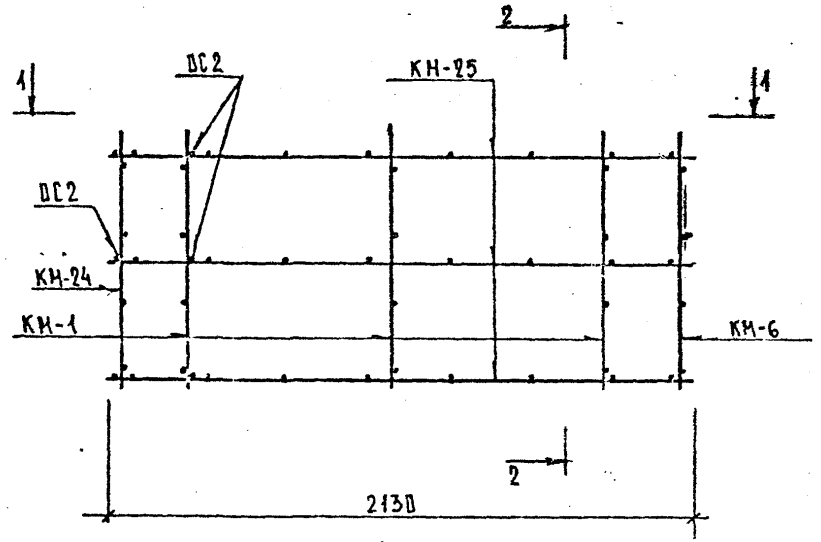


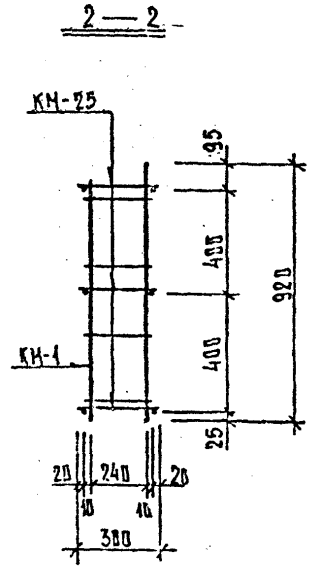


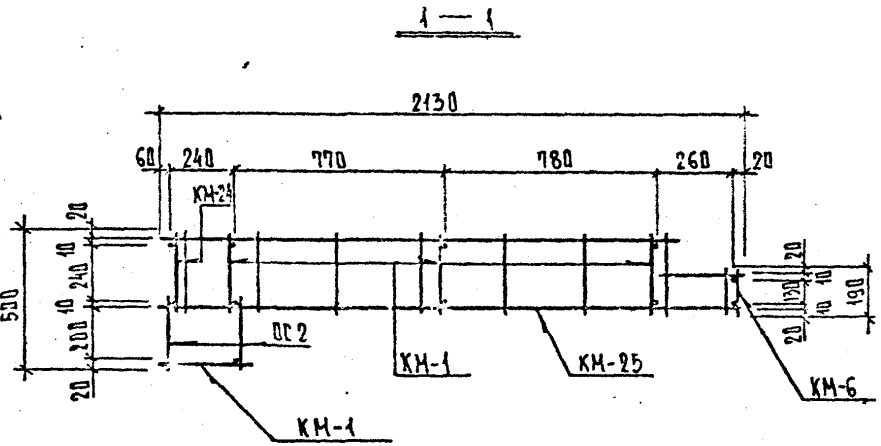


РАСХОД КОМПЛЕКТУЮЩИХ ДЕТАЛЕЙ НА ИЗДЕЛИЕ, ШТ.

| Марка | В. 2-1.1 | | | | |
|---|---|---|---|---|---|
| | 1.218-1 | 1.219-1 | 1.222-1 | | |
| | КН-1 | КН-6 | КН-24 | КН-25 | ДС2 |
| ПКМ-10А | 4 | 1 | 1 | 3 | 6 |

ВЫБОРКА СТАЛИ НА ИЗДЕЛИЕ, КГ

| Марка | AI | | BpI | | | | Всего |
|---|---|---|---|---|---|---|---|
| | ф8 | | ф4 | ф5 | итого | | |
| ПКМ-10А | 4.26 | | 1.49 | 1.98 | 3.47 | | 7.73 |

ВЫБОРКА СТАЛИ, КГ (продолжение)

| Марка | | | | | | | | | Всего |
|---|---|---|---|---|---|---|---|---|---|
| | | | | | | | | | |
| | | | | | | | | | |
| | | | | | | | | | |

Общие указания по изготовлению пространственных каркасов даны в пояснительной записке

ВЗАМЕН ЛИСТА - 185

| КП | АРМАТУРНЫЕ ИЗДЕЛИЯ | серия 1.232 КЛ-2 | |
|---|---|---|---|
| 1980 | ПРОСТРАНСТВЕННЫЙ КАРКАС ПКМ-10А | выпуск 2-1.1 | лист 185 |

ЛЕННИИПРОЕКТ

Гл. инж. проекта — Снегирёв
Рук. гр. — Ведюкинова
Разработал — Дубина
Рассчитал — Новаева
Исполнил — Дубина
Гл. специалист — Печерский
Нач. ОКУ — Бунич
Гл. констр. ОКУ

Согласовано
Проверил — Снегирёв
Нормоконтролер — Иовлева

Внесены изменения
Рег. №
Дата
Подпись
Фамилия

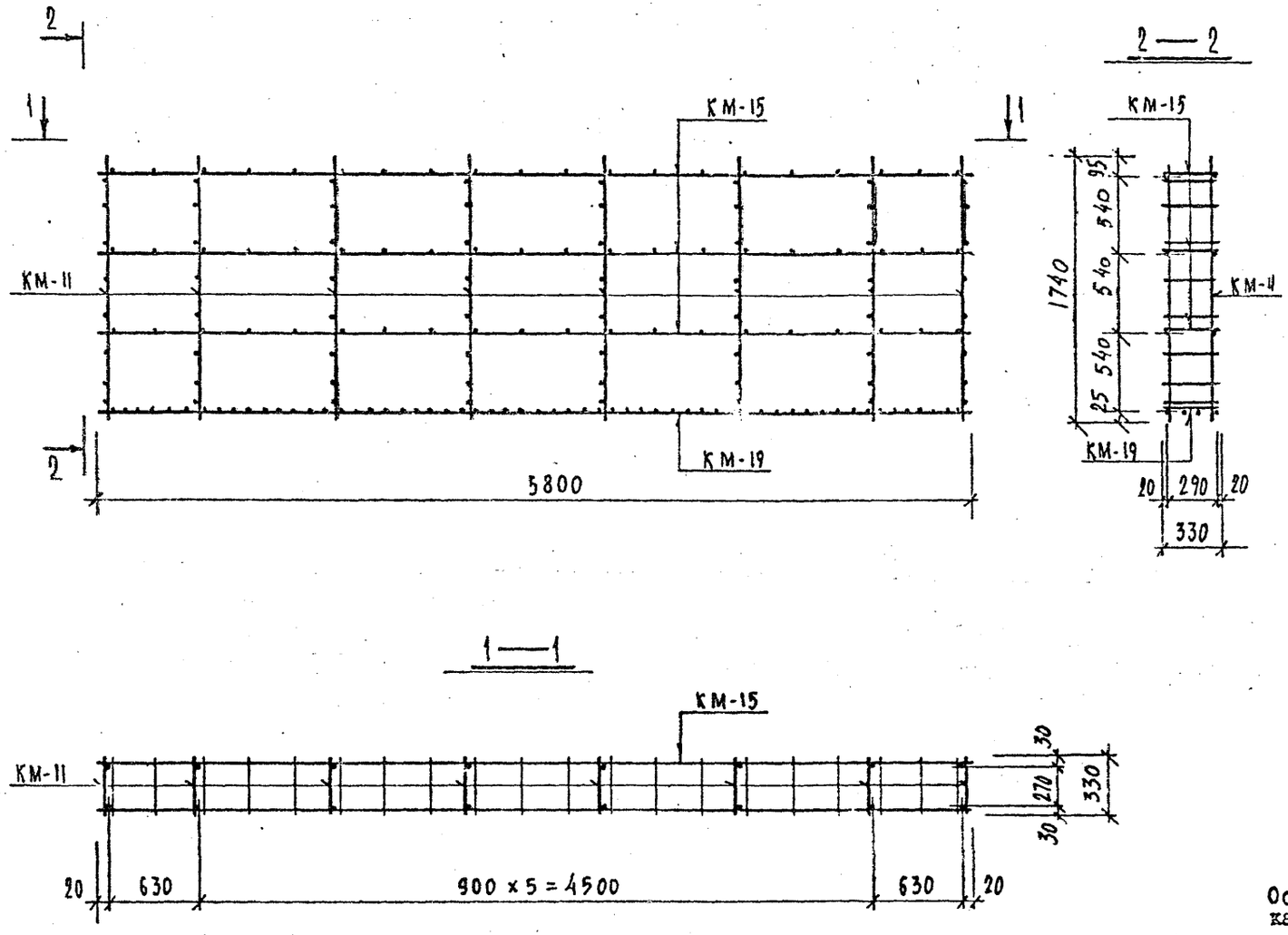


РАСХОД КОМПЛЕКТУЮЩИХ ДЕТАЛЕЙ НА ИЗДЕЛИЕ, ШТ.

| Марка | Вып. 2-1.1 | | |
|---|---|---|---|
| | л. 220м4 | л. 220м4 | |
| | КМ-11 | КМ-15 | КМ-19 |
| ПКМ-11 | 8 | 3 | 1 |

ВЫБОРКА СТАЛИ НА ИЗДЕЛИЕ, КГ

| Марка | AIII | | AI | | BpI | | | | Всего |
|---|---|---|---|---|---|---|---|---|---|
| | ф10 | | ф8 | | ф4 | ф5 | итого | | |
| ПКМ-11 | 7.16 | | 10,3 | | 4,7 | 8,54 | 13,24 | | 31.20 |

ВЫБОРКА СТАЛИ, КГ (продолжение)

| Марка | | | | | | | | | Всего |
|---|---|---|---|---|---|---|---|---|---|
| | | | | | | | | | |

Общие указания по изготовлению пространственных каркасов даны в пояснительной записке

ВЗАМЕН ЛИСТА - 186

| КП | АРМАТУРНЫЕ ИЗДЕЛИЯ | серия 1.232 КЛ-2 | |
|---|---|---|---|
| 1980 | ПРОСТРАНСТВЕННЫЙ КАРКАС ПКМ-11 | выпуск 2-1.1 | лист 186 |

ЛЕННИИПРОЕКТ
Гл. инж. проекта СНЕГОДСКИЙ
Гл. инж. проекта ЕВДОКИМОВА
Рук. гр. КОВАЛЕВА
Разработал ЧЕРЕМАНДИНА
Рассчитал КОВАЛЕВА
Исполнил ИСМАЙЛОВА
Нач. ОКУ ПЕЧЕРСКИЙ
Гл. констр. ОКУ БУНИЧ
Согласовано
Проверил
Нормоконтролер
Внесены изменения
Дата Рег. № Подпись Подпись Фамилия
10.82 Рук. гр. КДЧ

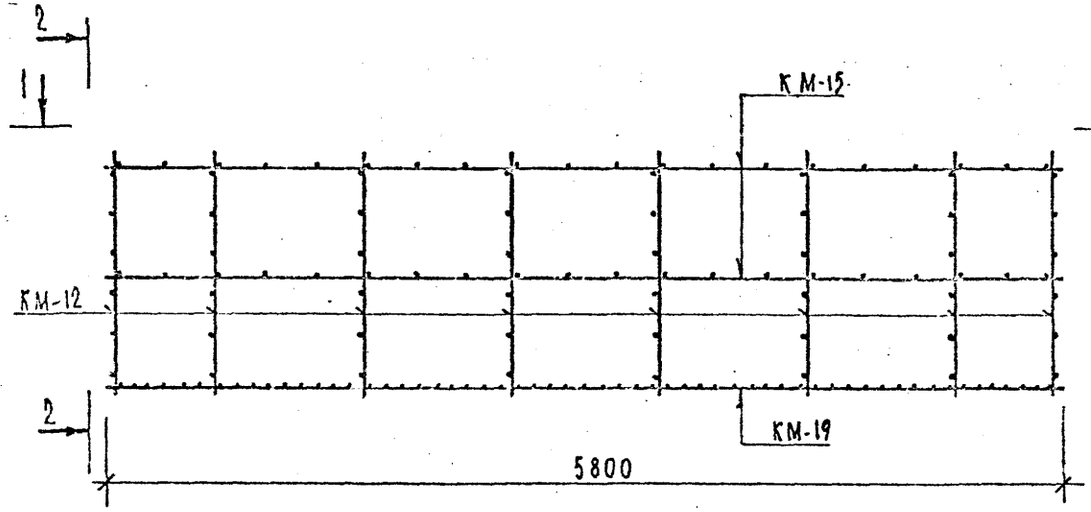


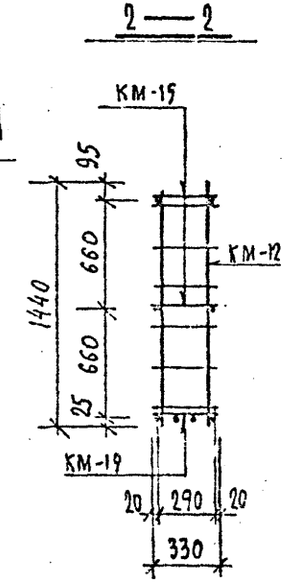


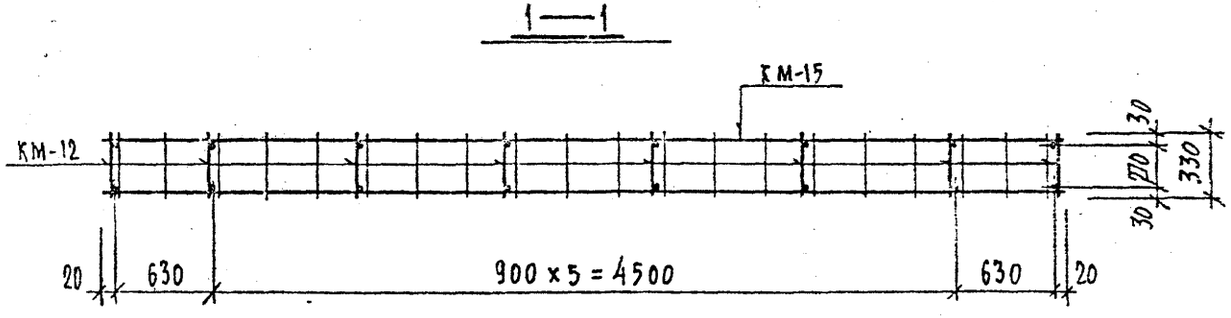


РАСХОД КОМПЛЕКТУЮЩИХ ДЕТАЛЕЙ НА ИЗДЕЛИЕ, ШТ.

| Марка | Вып. 2-1.1 А. 220 ОВ | А. 221 ВМ | | | | | | | |
|---|---|---|---|---|---|---|---|---|---|
| | КМ-12 | КМ-15 | КМ-19 | | | | | | |
| ПКМ-12 | 8 | 2 | 1 | | | | | | |

ВЫБОРКА СТАЛИ НА ИЗДЕЛИЕ, КГ

| Марка | AIII | | AI | | BpI | | | | | Всего |
|---|---|---|---|---|---|---|---|---|---|---|
| | ф10 | | ф8 | | ф4 | ф5 | итого | | | |
| ПКМ-12 | 7.16 | | 8.96 | | 4.1 | 5.96 | 10.06 | | | 26.18 |

ВЫБОРКА СТАЛИ, КГ (продолжение)

| Марка | | | | | | | | | Всего |
|---|---|---|---|---|---|---|---|---|---|
| | | | | | | | | | |

Общие указания по изготовлению пространственных каркасов даны в пояснительной записке

ВЗАМЕН ЛИСТА - 187

| КП | АРМАТУРНЫЕ ИЗДЕЛИЯ | | серия 1.232 КЛ-2 |
|---|---|---|---|
| 1980 | ПРОСТРАНСТВЕННЫЙ КАРКАС ПКМ-12 | выпуск 2-1.1 | лист 187 |

ЛЕННИПРОЕКТ
ПКУ
Нач. ОКУ Печерский
Гл. констр. ОКУ Бунич
Гл. спец. проект. Рук. гр. Новальд
Разработал Скрипальщиков
Рассмотрел Новиков
Исполнил Александрова
Проверил Сапегин
Нормоконтролер
Согласовано
Инв. № подл. | Подпись и дата | Взам. инв. №
Изм. Кол. уч. Лист № докум. Подпись Дата
Инв. № подл. 10.88 НГ Рук. гр.

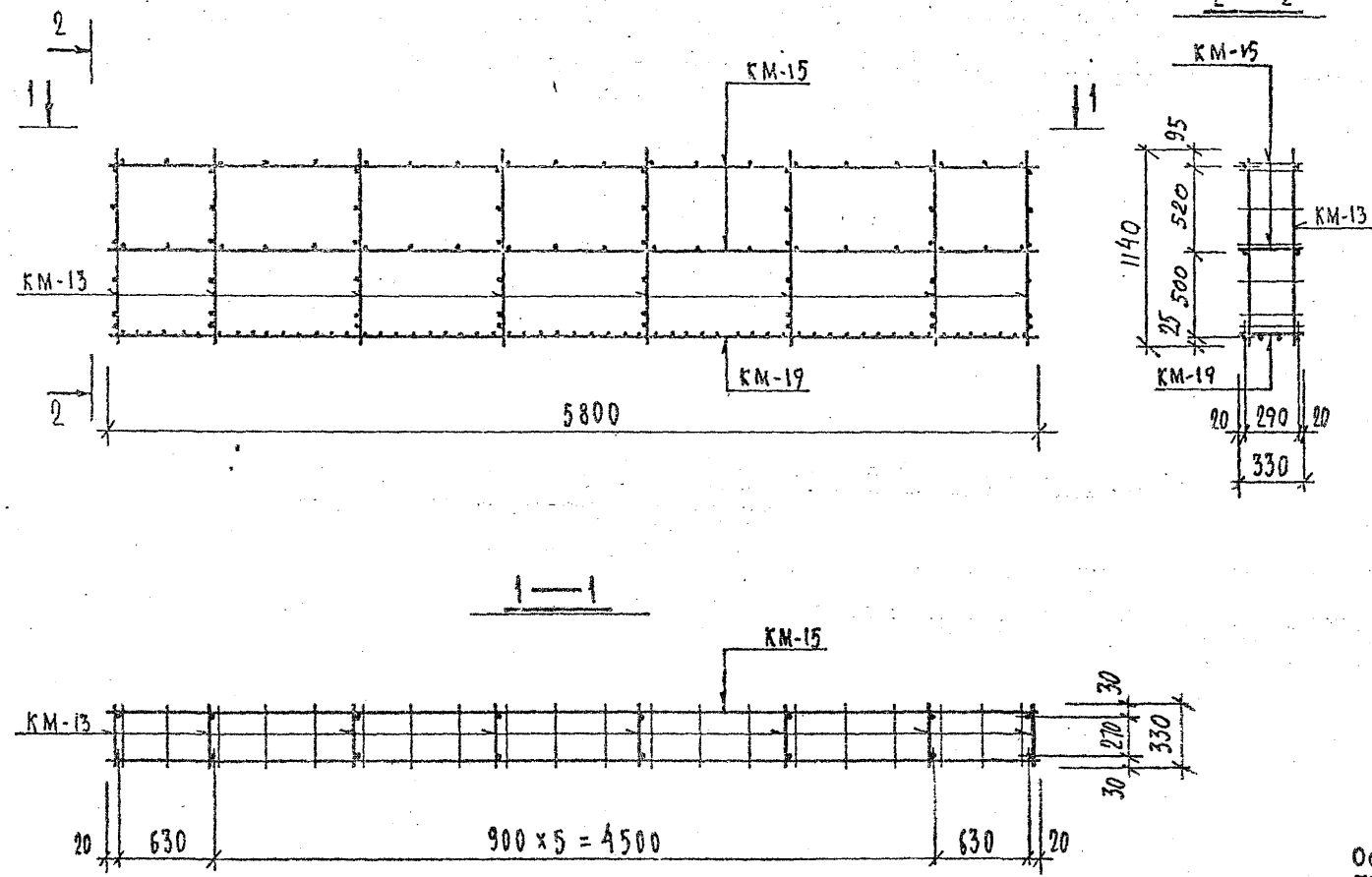


РАСХОД КОМПЛЕКТУЮЩИХ ДЕТАЛЕЙ НА ИЗДЕЛИЕ, ШТ.

| Марка | Вып. 2-1.1 | | | | | | | | | |
|---|---|---|---|---|---|---|---|---|---|---|
| | А.220и1 | | А.221и1 | | | | | | | |
| | КМ-13 | КМ-15 | КМ-19 | | | | | | | |
| ПКМ-13 | 8 | 2 | 1 | | | | | | | |
| | | | | | | | | | | |

ВЫБОРКА СТАЛИ НА ИЗДЕЛИЕ, КГ

| Марка | ГОСТ 5781-81 А I | | ГОСТ 5781-81 А III | | | ГОСТ 6727-80 Вр I | | | | ВСЕГО |
|---|---|---|---|---|---|---|---|---|---|---|
| | ø8 | | ø10 | | | ø4 | ø5 | Итого | | |
| ПКМ-13 | 7.04 | | 7.16 | | | 4.10 | 5.56 | 9.66 | | 23.86 |
| | | | | | | | | | | |

ВЫБОРКА СТАЛИ, КГ (продолжение)

| Марка | | | | | | | | | | Всего |
|---|---|---|---|---|---|---|---|---|---|---|
| | | | | | | | | | | |
| | | | | | | | | | | |
| | | | | | | | | | | |

Общие указания по изготовлению пространственных каркасов даны в пояснительной записке

ВЗАМЕН ЛИСТА - 188

| КЛ | АРМАТУРНЫЕ ИЗДЕЛИЯ | серия 1.232 КА-2 | |
|---|---|---|---|
| 1980 | ПРОСТРАНСТВЕННЫЙ КАРКАС ПКМ-13 | выпуск 2-1.1 | лист 188 |

ЛЕННИИПРОЕКТ

Рег. №

Гл. инж. проекта — Рук. гр. — Разработал — Рассчитал — Исполнил — Нач. ОКУ — Гл. констр. ОКУ

ЕВДОКИМОВ, ИОВЛЕВА, ЛУРМАНАНОВИЧ, ИОВЛЕВА, ЛУРМАНАНОВИЧ, ПЕЧЕРСКИЙ, БУНИЧ

Проверил — Нормоконтролер — Внесены изменения — Дата — Рег. № — Должность — Подпись — Фамилия

СНЕГОДСКАЯ, КАЦ

согласовано

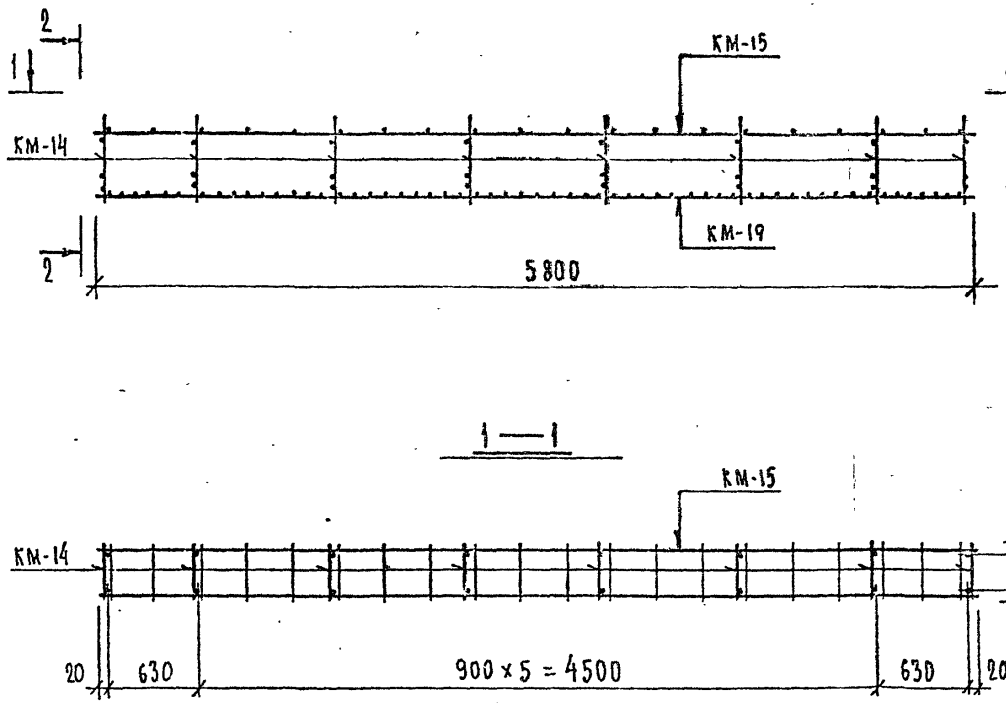


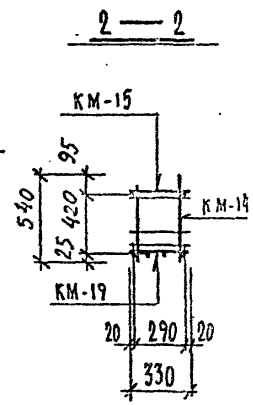


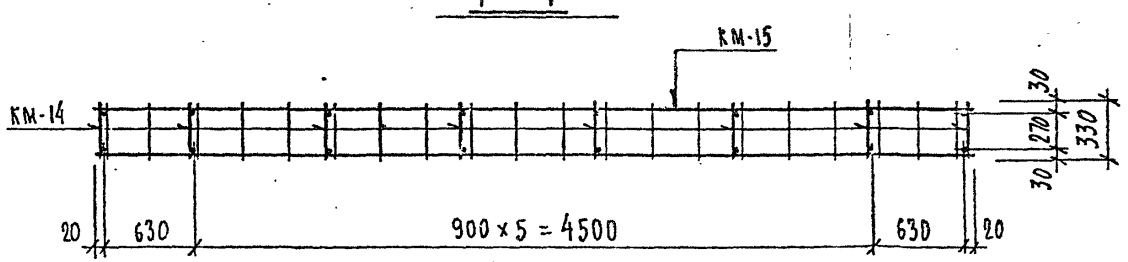


РАСХОД КОМПЛЕКТУЮЩИХ ДЕТАЛЕЙ НА ИЗДЕЛИЕ, ШТ.

| Марка | Вып. 2-1.1 | | | | | | | | | |
|---|---|---|---|---|---|---|---|---|---|---|
| | А.220и1 | | А.221и1 | | | | | | | |
| | КМ-14 | КМ-15 | КМ-19 | | | | | | | |
| ПКМ-14 | 8 | 1 | 1 | | | | | | | |
| | | | | | | | | | | |

ВЫБОРКА СТАЛИ НА ИЗДЕЛИЕ, КГ

| Марка | АIII | | АI | | | Вр I | | | | Всего |
|---|---|---|---|---|---|---|---|---|---|---|
| | ф10 | | ф8 | | | ф4 | ф5 | итого | | |
| ПКМ-14 | 7.16 | | 3.2 | | | 3.5 | 2.98 | 6.43 | | 16.81 |
| | | | | | | | | | | |

ВЫБОРКА СТАЛИ, КГ (продолжение)

| Марка | | | | | | | | | | Всего |
|---|---|---|---|---|---|---|---|---|---|---|
| | | | | | | | | | | |
| | | | | | | | | | | |
| | | | | | | | | | | |

Общие указания по изготовлению пространственных каркасов даны в пояснительной записке

ВЗАМЕН ЛИСТА - 189

| КЛ | АРМАТУРНЫЕ ИЗДЕЛИЯ | серия 1.232 КЛ-2 | |
|---|---|---|---|
| 1980 | ПРОСТРАНСТВЕННЫЙ КАРКАС ПКМ-14 | выпуск 2-1.1 | лист 189 |

ЛЕННИИПРОЕКТ

Рег.№

Проверил: Снегодская
Нормоконтролер:
Внесены изменения
Дата: 10.82 | Рег.№: | Должность: Рук.тр | Подпись: | Фамилия: КАЦ

согласовано

Гл.инж.проекта: Ев.Лохимова
Рук. гр.: Иовлева
Разработал: Лурсманова
Рассчитал: Иовлева
Исполнил: Лурсманова

Нач. ОКУ: Печерский
Гл.констр.ОКУ: Бунич

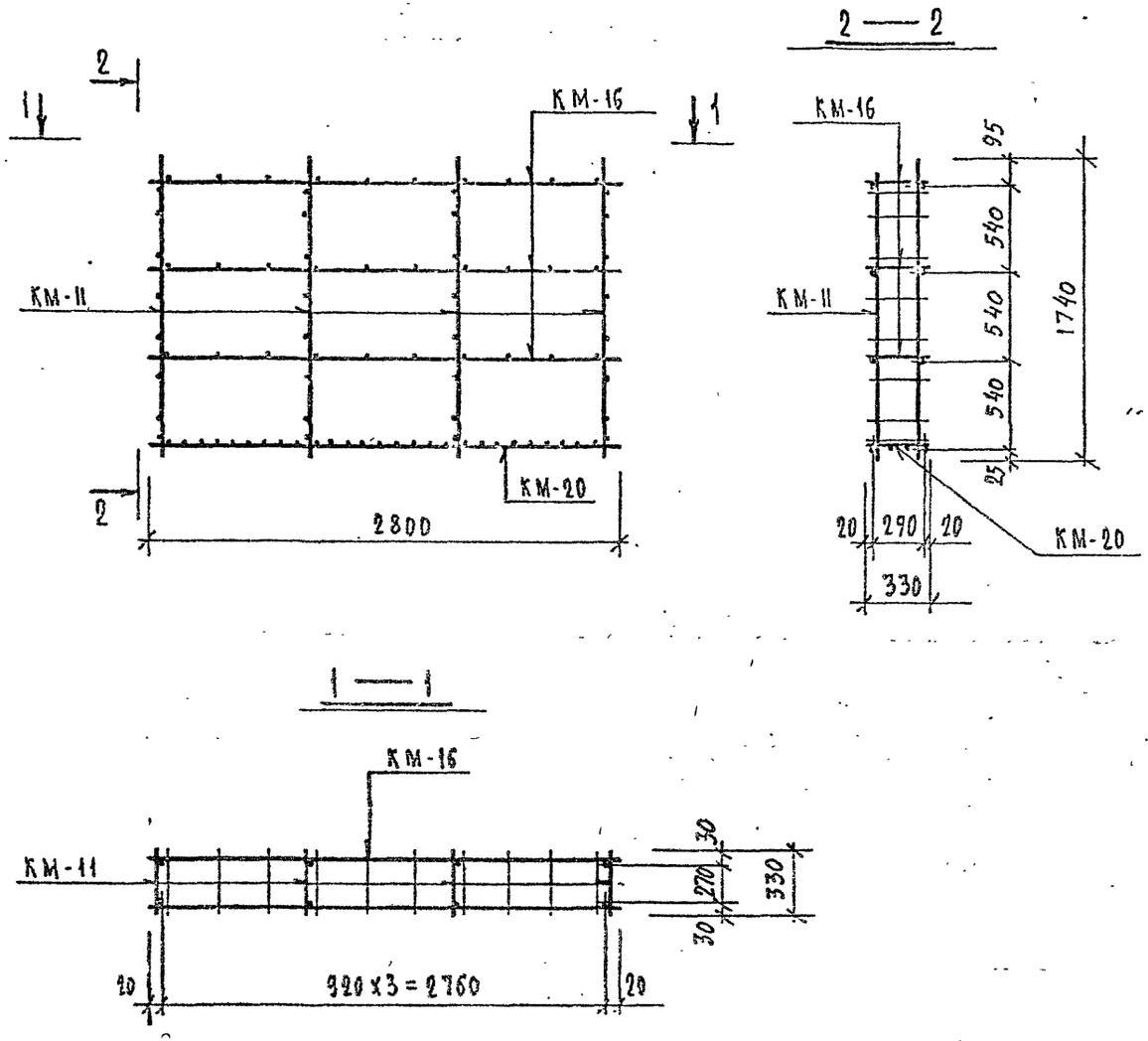


РАСХОД КОМПЛЕКТУЮЩИХ ДЕТАЛЕЙ НА ИЗДЕЛИЕ, ШТ.

| Марка | Вып. 2-1.1 | | | | | | | | | |
|---|---|---|---|---|---|---|---|---|---|---|
| | Л.220и1 | | Л.221и1 | | | | | | | |
| | КМ-11 | КМ-16 | КМ-20 | | | | | | | |
| ПКМ-15 | 4 | 3 | 1 | | | | | | | |
| | | | | | | | | | | |

ВЫБОРКА СТАЛИ НА ИЗДЕЛИЕ, КГ

| Марка | АI | | ВрI | | | | | | | ВСЕГО |
|---|---|---|---|---|---|---|---|---|---|---|
| | ф8 | | ф4 | ф5 | итого | | | | | |
| ПКМ-15 | 7.64 | | 2.3 | 4.18 | 6.48 | | | | | 14.12 |
| | | | | | | | | | | |

ВЫБОРКА СТАЛИ, КГ (продолжение)

| Марка | | | | | | | | | | Всего |
|---|---|---|---|---|---|---|---|---|---|---|
| | | | | | | | | | | |
| | | | | | | | | | | |
| | | | | | | | | | | |

Общие указания по изготовлению пространственных каркасов даны в пояснительной записке

ВЗАМЕН. ЛИСТА - 190

| КП | АРМАТУРНЫЕ ИЗДЕЛИЯ | серия 1.232 КА-2 | |
|---|---|---|---|
| 1980 | ПРОСТРАНСТВЕННЫЙ КАРКАС ПКМ-15 | выпуск 2-1.1 | лист 190 |

ЛЕННИПРОЕКТ

Гл. инж. проект. | Рук. гр. | Разработал | Рассчитал | Исполнил | Нач. ОКУ | Гл. констр. ОКУ

Проверил | Нормоконтролер | Внесены изменения | Дата | Рег. № | Должность | Подпись | Фамилия | Рук. гр. | Кац

Согласовано

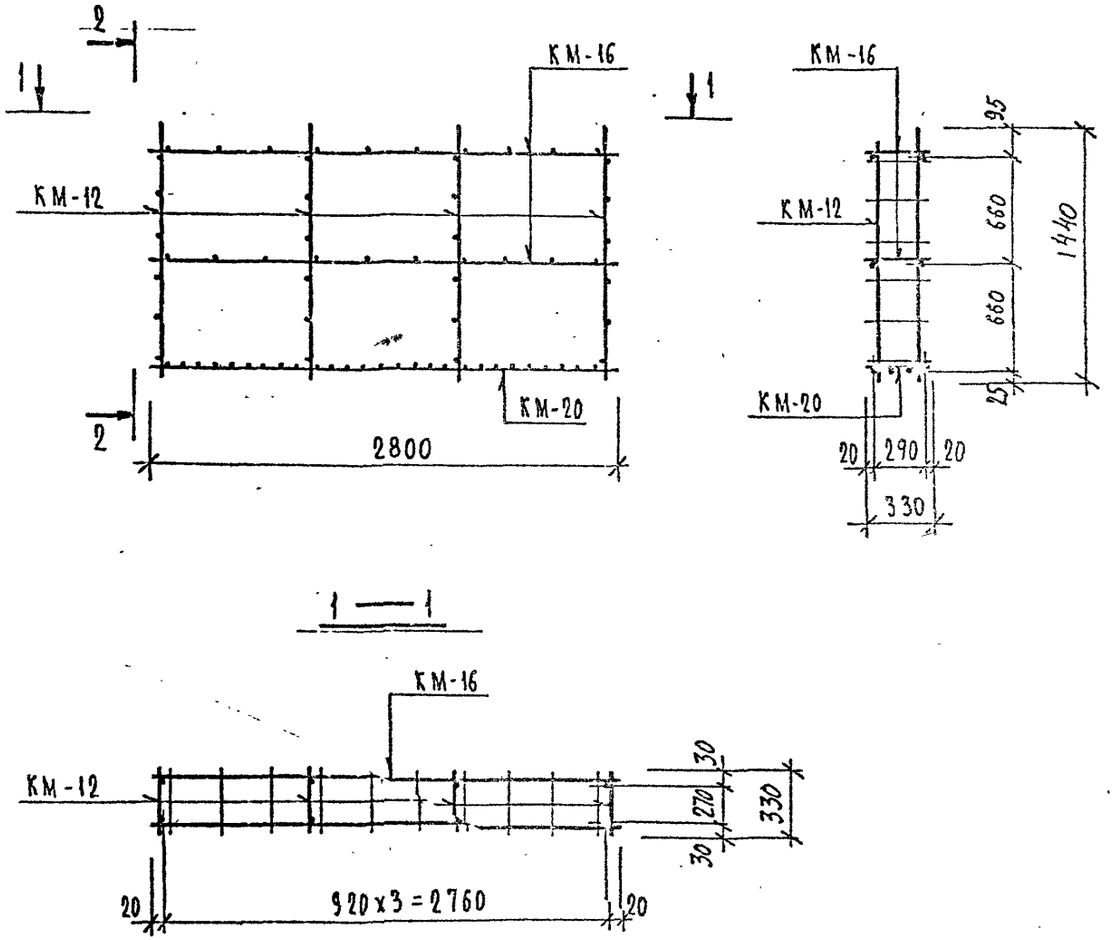


РАСХОД КОМПЛЕКТУЮЩИХ ДЕТАЛЕЙ НА ИЗДЕЛИЕ, ШТ.

| Марка | Вып. 2-1.1 | | |
|---|---|---|---|
| | А. 220 ИМ | А. 221 ИМ | |
| | КМ-12 | КМ-16 | КМ-20 |
| ПКМ-16 | 4 | 2 | 1 |

ВЫБОРКА СТАЛИ НА ИЗДЕЛИЕ, КГ

| Марка | AI | | BpI | | | | |
|---|---|---|---|---|---|---|---|
| | ф8 | | ф4 | ф5 | ИТОГО | | |
| ПКМ-16 | 6.72 | | 2,00 | 2.72 | 4,92 | | 11.64 |

ВЫБОРКА СТАЛИ, КГ (продолжение)

| Марка | | | | | | | | | Всего |
|---|---|---|---|---|---|---|---|---|---|

Общие указания по изготовлению пространственных каркасов даны в пояснительной записке

ВЗАМЕН ЛИСТА - 191

| | | | |
|---|---|---|---|
| КП | АРМАТУРНЫЕ ИЗДЕЛИЯ | | серия 1.232 КЛ-2 |
| 1980 | ПРОСТРАНСТВЕННЫЙ КАРКАС ПКМ-16 | выпуск 2-1.1 | лист 191 |

ЛЕННИИПРОЕКТ

Гл. инж. проекта — Н.А. ЛОКИНОВА
Рук. гр. — Т.Ф. ЧОБАЕВА
Разработал — Н.Г. ЧЕРНЯЕВА
Рассчитал — Н.Г. ЧЕРНЯЕВА
Исполнил — [illegible]
Нач. ОКУ — ПЕЧЕРСКИЙ
Гл. констр. ОКУ — Б.УНИЧ

Пер. №
Инв. № подл. | Подпись и дата | Взам. инв. №
СОГЛАСОВАНО
Проверил — Н.Г. ЧЕРНЯЕВА
Нормоконтролер — Т.Ф. ЧОБАЕВА
Изм. | Кол. уч. | Лист | № док. | Подпись | Дата
Внесены изменения
Дата введения изменения
Н.К. — РУК. ГР. — Кач.

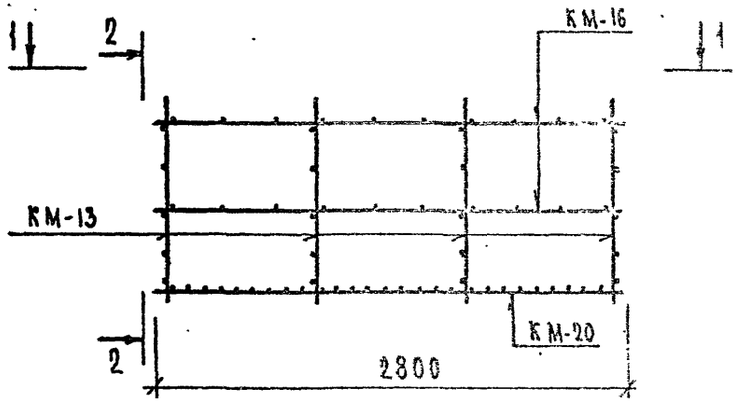


2 — 2

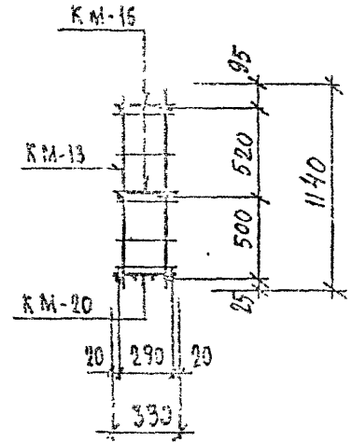


1 — 1

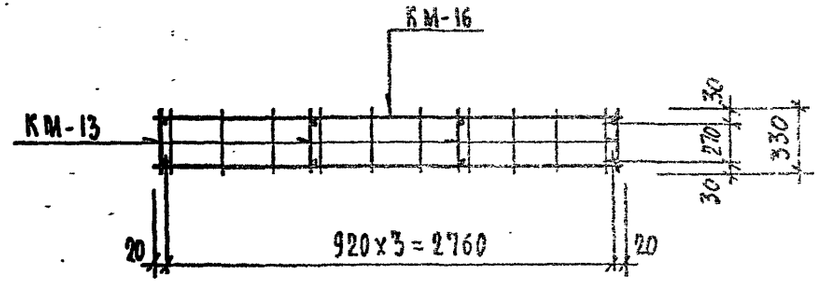


РАСХОД КОМПЛЕКТУЮЩИХ ДЕТАЛЕЙ НА ИЗДЕЛИЕ, ШТ.

| Марка | Вып. 2-1.1 | | | | | | | | | |
|---|---|---|---|---|---|---|---|---|---|---|
| | Л. 220ин | | Л-221ин | | | | | | | |
| | КМ-13 | КМ-16 | КМ-20 | | | | | | | |
| ПКМ-17 | 4 | 2 | 1 | | | | | | | |
| | | | | | | | | | | |

ВЫБОРКА СТАЛИ НА ИЗДЕЛИЕ, КГ

| Марка | АI | | ВрI | | | | | | | ВСЕГО |
|---|---|---|---|---|---|---|---|---|---|---|
| | ф8 | | ф4 | ф5 | итого | | | | | |
| ПКМ-17 | 5,76 | | 2,0 | 2,72 | 4,72 | | | | | 10,48 |
| | | | | | | | | | | |

ВЫБОРКА СТАЛИ, КГ (продолжение)

| Марка | | | | | | | | | | Всего |
|---|---|---|---|---|---|---|---|---|---|---|
| | | | | | | | | | | |
| | | | | | | | | | | |
| | | | | | | | | | | |

Общие указания по изготовлению пространственных каркасов даны в пояснительной записке

ВЗАМЕН ЛИСТА - 192

| КП | АРМАТУРНЫЕ ИЗДЕЛИЯ | | серия 1.232 КА-2 |
|---|---|---|---|
| 1980 | ПРОСТРАНСТВЕННЫЙ КАРКАС ПКМ-17 | выпуск 2-1.1 | лист 192 мл |

ЛЕННИИПРОЕКТ

ОКУ

Гл. инж. проекта — ЕВДОКИМОВА
Рук. гр. — ИОВЛЕВА
Разработал — ЛУРСМАНАШВИЛИ
Рассчитал — ИОВЛЕВА
Исполнил — ЛУРСМАНАШВИЛИ

Нач. ОКУ — ПЕЧЕРСКИЙ
Гл. констр. ОКУ — БУНИЧ

согласовано

Проверил — Снегодская
Нормоконтролер

внесены изменения

| Дата | Рег. № | Должность | Подпись | Фамилия |
|---|---|---|---|---|
| 10.82 | | Рук. гр. | | Кав |

Рег. №

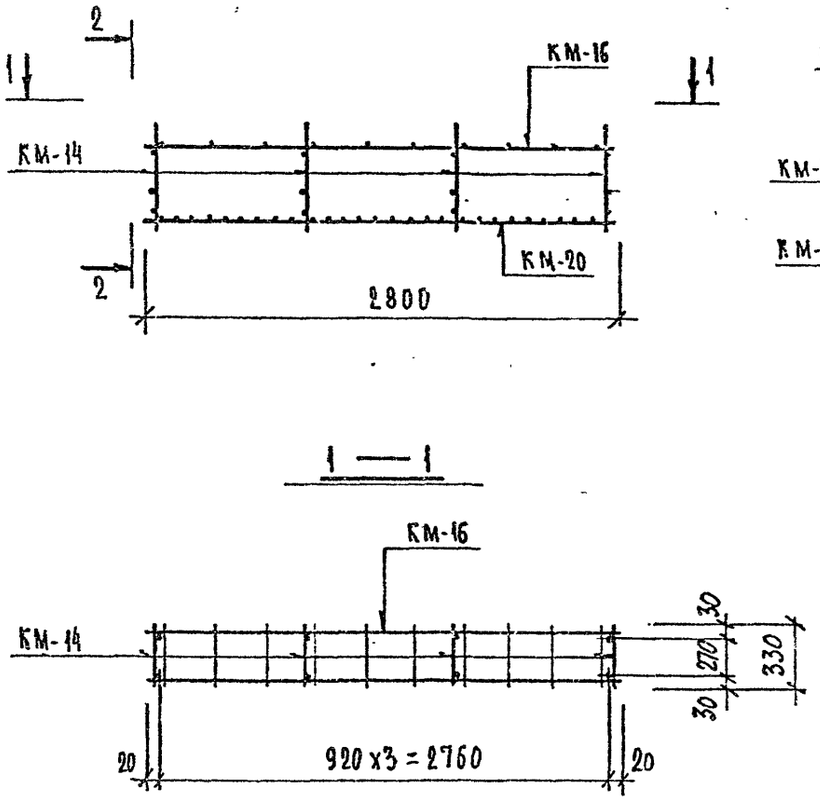


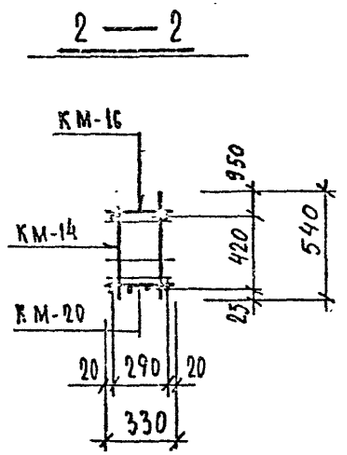


РАСХОД КОМПЛЕКТУЮЩИХ ДЕТАЛЕЙ НА ИЗДЕЛИЕ, ШТ.

| Марка | Вып. 2-1.1 | | | | | | | | | |
|---|---|---|---|---|---|---|---|---|---|---|
| | л.220и1 | | л.221и1 | | | | | | | |
| | КМ-14 | КМ-15 | КМ-20 | | | | | | | |
| ПКМ-18 | 4 | 1 | 1 | | | | | | | |
| | | | | | | | | | | |

ВЫБОРКА СТАЛИ НА ИЗДЕЛИЕ, КГ

| Марка | AI | | BpI | | | | | | | Всего |
|---|---|---|---|---|---|---|---|---|---|---|
| | Ф8 | | Ф4 | Ф5 | итого | | | | | |
| ПКМ-18 | 3,84 | | 1,7 | 1,46 | 3,16 | | | | | 7,0 |
| | | | | | | | | | | |

ВЫБОРКА СТАЛИ, КГ (продолжение)

| Марка | | | | | | | | | | Всего |
|---|---|---|---|---|---|---|---|---|---|---|
| | | | | | | | | | | |
| | | | | | | | | | | |
| | | | | | | | | | | |

Общие указания по изготовлению пространственных каркасов даны в пояснительной записке

ВЗАМЕН ЛИСТА - 193

| КП | АРМАТУРНЫЕ ИЗДЕЛИЯ | серия 1.232 КЛ-2 | |
|---|---|---|---|
| 1980 | ПРОСТРАНСТВЕННЫЙ КАРКАС ПКМ-18 | выпуск 2-1.1 | лист 193 |

ЛЕННИИПРОЕКТ

Гл. инж. проекта — Евдокимова; Рук. гр. — Новлева; Разработал — Нурсманавичи; Рассчитал — Новлева; Исполнил — Нурсманавичи

Нач. ОКУ — Печерский; Гл. констр. ОКУ — Бунич

Проверил — Снегоаская; Нормоконтролер

внесены изменения: Дата, Рег. №, Должность, Подпись, Фамилия — О.В.Д., ИЛ, Рук. тр., К.А.Ч.

согласовано

Рег. №

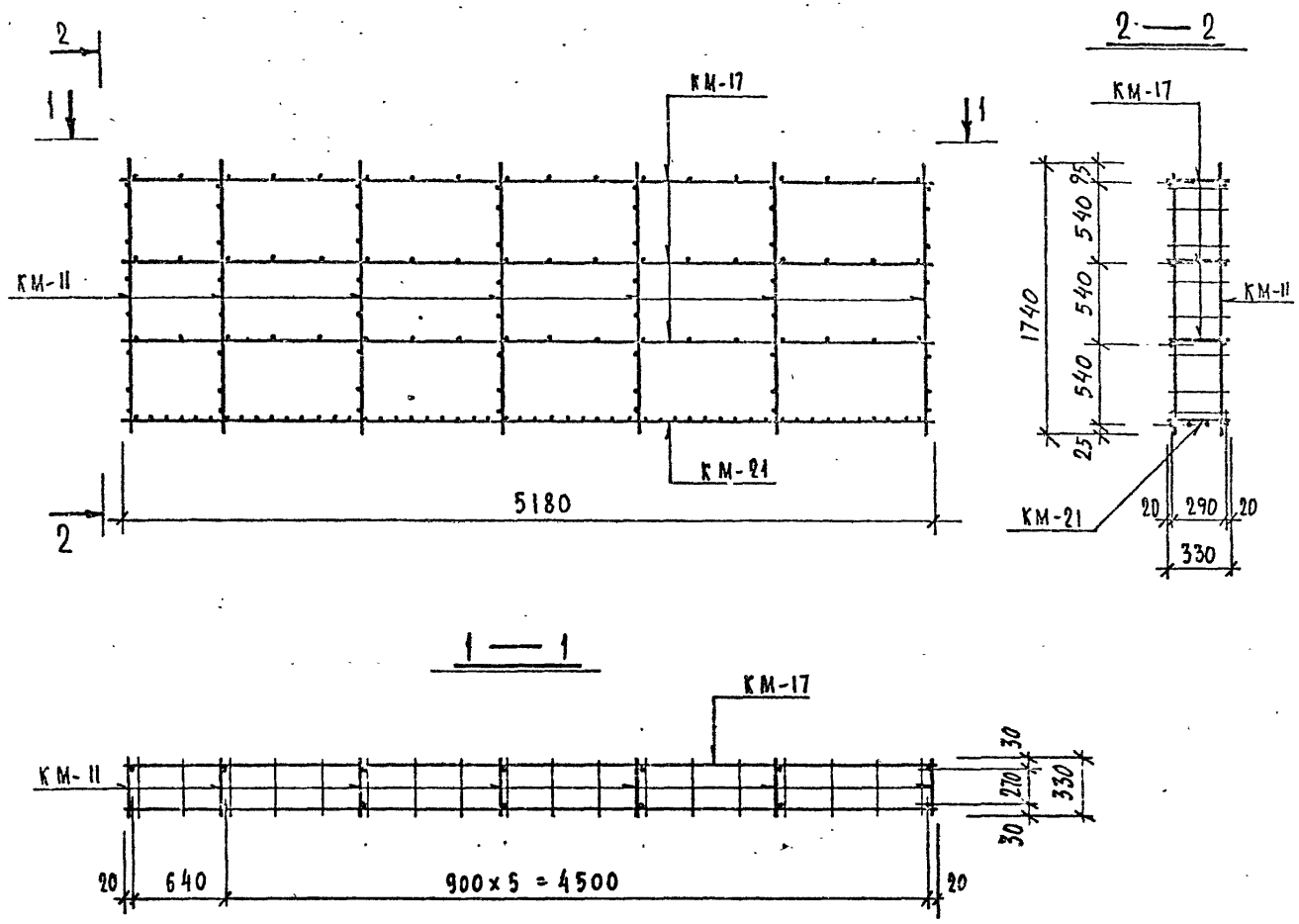


РАСХОД КОМПЛЕКТУЮЩИХ ДЕТАЛЕЙ НА ИЗДЕЛИЕ, ШТ.

| Марка | Вып. 2-1.1 | | | | | | | | | |
|---|---|---|---|---|---|---|---|---|---|---|
| | Л. 220и1 | | Л. 221и1 | | | | | | | |
| | КМ-11 | КМ-17 | КМ-21 | | | | | | | |
| ПКМ-19 | 7 | 3 | 1 | | | | | | | |
| | | | | | | | | | | |

ВЫБОРКА СТАЛИ НА ИЗДЕЛИЕ, КГ

| Марка | АIII | | АI | | ВрI | | | | | Всего |
|---|---|---|---|---|---|---|---|---|---|---|
| | ф10 | | ф8 | | ф4 | ф5 | итого | | | |
| ПКМ-19 | 6.40 | | 9.45 | | 4.22 | 7.6 | 11.82 | | | 27.67 |
| | | | | | | | | | | |

ВЫБОРКА СТАЛИ, КГ (продолжение)

| Марка | | | | | | | | | | Всего |
|---|---|---|---|---|---|---|---|---|---|---|
| | | | | | | | | | | |
| | | | | | | | | | | |
| | | | | | | | | | | |

Общие указания по изготовлению пространственных каркасов даны в пояснительной записке

ВЗАМЕН ЛИСТА - 194

| КП | АРМАТУРНЫЕ ИЗДЕЛИЯ | серия 1.232 КЛ-2 | |
|---|---|---|---|
| 1980 | ПРОСТРАНСТВЕННЫЙ КАРКАС ПКМ-19 | выпуск 2-1.1 | лист 194 |

ЛЕННИИПРОЕКТ

ОКУ

Нач. ОКУ — ПЕЧЕРСКИЙ

Гл. констр. ОКУ — БУНИЧ

Гл. инж. проекта — ЕВДОКИМОВА

Рук. гр. — КОВЛЕВА

Разработал — ЛУРСМАНАШВИЛИ

Рассчитал — КОВЛЕВА

Исполнил — ЛУРСМАНАШВИЛИ

Согласовано

Проверил — Снегов

Нормоконтролер — Сидоровская

Внесены изменения

Дата — 10.89

Рег. № — 41

Должность — Рук. гр.

Подпись

Фамилия — КАЦ

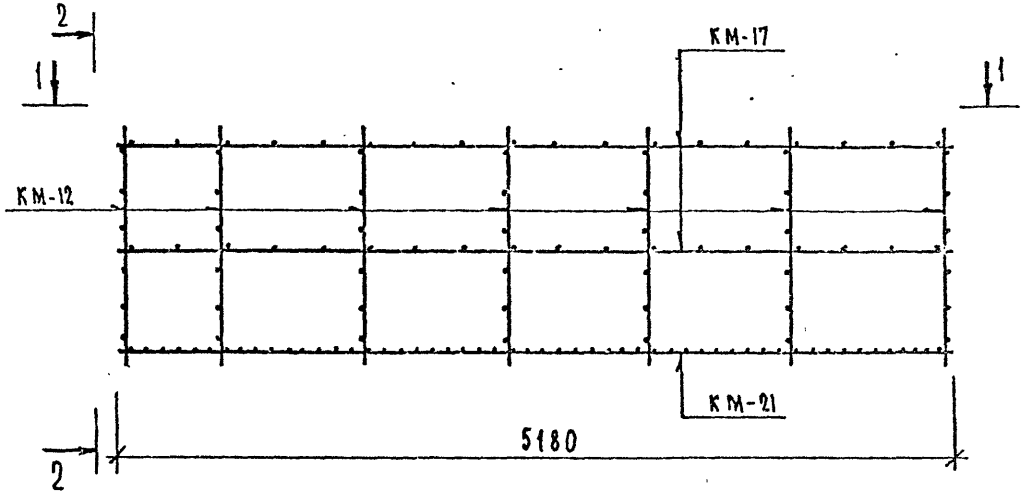


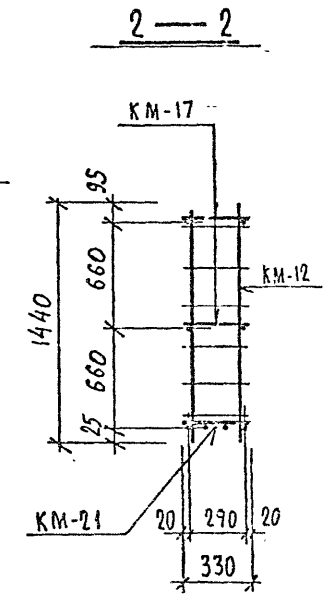


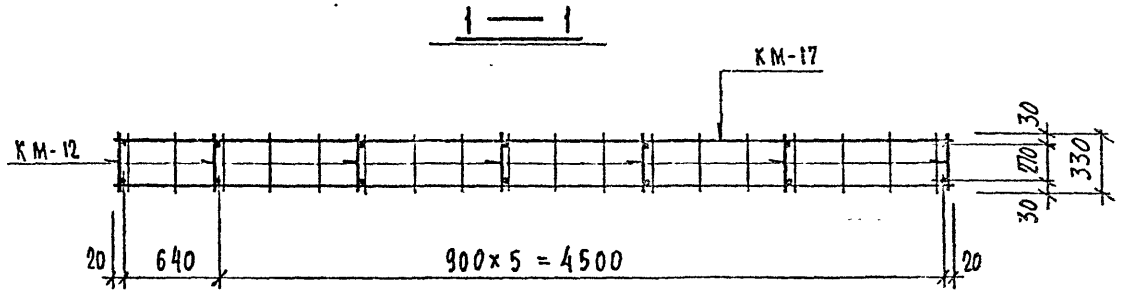


РАСХОД КОМПЛЕКТУЮЩИХ ДЕТАЛЕЙ НА ИЗДЕЛИЕ, ШТ.

| Марка | Вып. 2-1.1 | | | | | | | | | |
|---|---|---|---|---|---|---|---|---|---|---|
| | л. 220м | | л. 221м | | | | | | | |
| | КМ-12 | КМ-17 | КМ-21 | | | | | | | |
| ПКМ-20 | 7 | 2 | 1 | | | | | | | |
| | | | | | | | | | | |

ВЫБОРКА СТАЛИ НА ИЗДЕЛИЕ, КГ

| Марка | ГОСТ 5781-81 Ат I | | ГОСТ 5781-81 Ат III | | | ГОСТ 6727-80 Вр I | | | | Всего |
|---|---|---|---|---|---|---|---|---|---|---|
| | ⌀8 | | ⌀10 | | | ⌀4 | ⌀5 | Итого | | |
| ПКМ-20 | 7.84 | | 6.40 | | | 3.68 | 5.30 | 8.98 | | 23.22 |
| | | | | | | | | | | |

ВЫБОРКА СТАЛИ, КГ (продолжение)

| Марка | | | | | | | | | Всего |
|---|---|---|---|---|---|---|---|---|---|
| | | | | | | | | | |
| | | | | | | | | | |
| | | | | | | | | | |

Общие указания по изготовлению пространственных каркасов даны в пояснительной записке

ВЗАМЕН ЛИСТА - 195

| КП | АРМАТУРНЫЕ ИЗДЕЛИЯ | серия 1.232 КА-2 | |
|---|---|---|---|
| 1980 | ПРОСТРАНСТВЕННЫЙ КАРКАС ПКМ-20 | выпуск 2-1.1 | лист 195 |

ЛЕННИИПРОЕКТ

Гл. инж. проекта Гуль Г.А.
Разработал Пономарева
Рассмотрел Новлева
Исполнил Пономарева
Нач. ОКУ Печерский
Гл. констр. ОКУ Бунич

Инв. № подл. | Подпись и дата | Взам. инв. №

Согласовано

Проверил Снегирева
Нормоконтролер Новлева

Изм. Кол. уч. Лист № докум. Подпись Дата

Инв. № подл. 1082

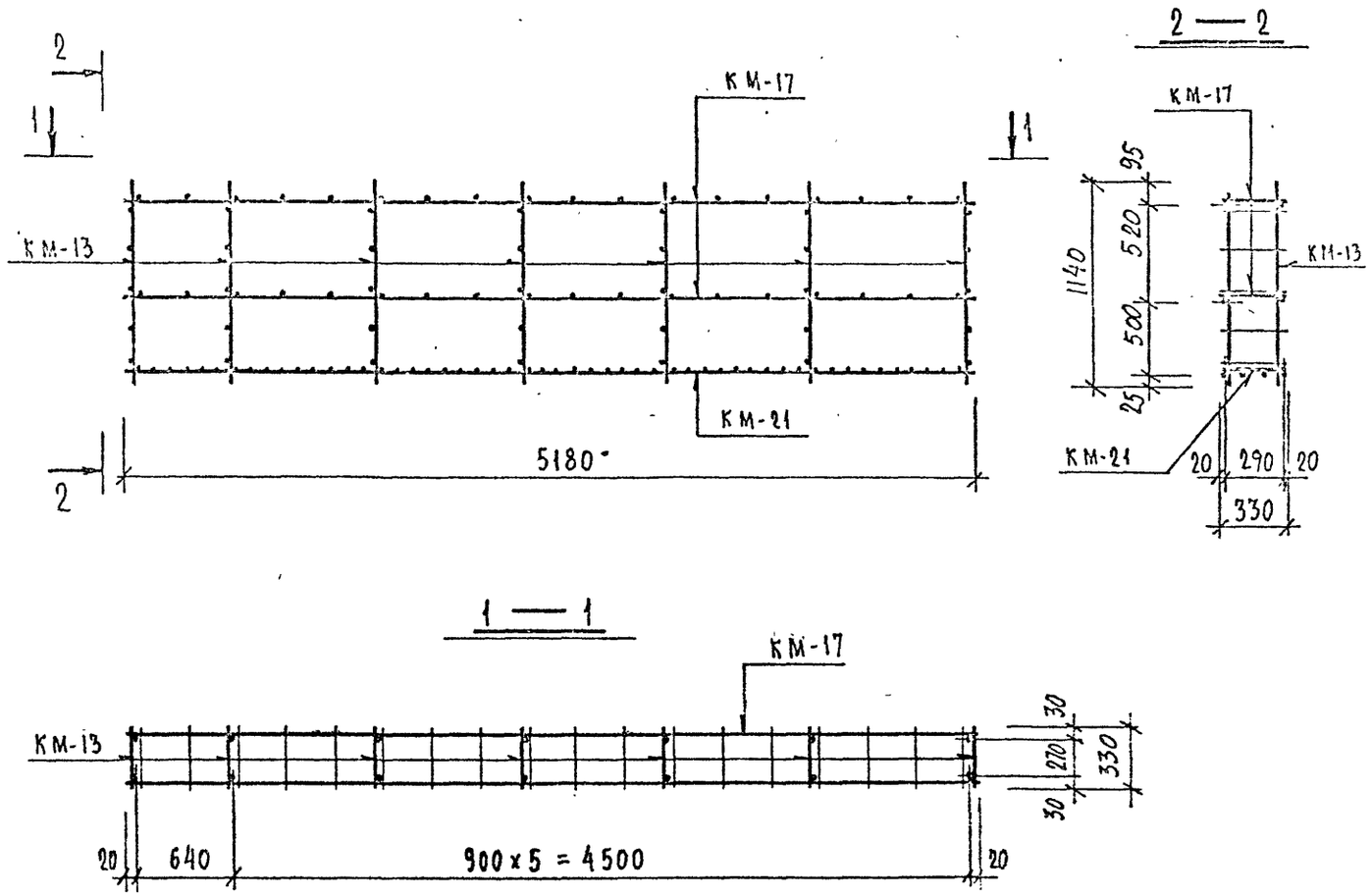


РАСХОД КОМПЛЕКТУЮЩИХ ДЕТАЛЕЙ НА ИЗДЕЛИЕ, ШТ.

| Марка | Вып. 2-1.1 | | | | | | | | | |
|---|---|---|---|---|---|---|---|---|---|---|
| | л. 220 и1 | | л. 221 и1 | | | | | | | |
| | КМ-13 | КМ-17 | КМ-21 | | | | | | | |
| ПКМ-21 | 7 | 2 | 1 | | | | | | | |

ВЫБОРКА СТАЛИ НА ИЗДЕЛИЕ, КГ

| Марка | ГОСТ 5781-81 А I | | ГОСТ 5781-81 А III | | | ГОСТ 6727-80 Вр I | | | | ВСЕГО |
|---|---|---|---|---|---|---|---|---|---|---|
| | ⌀ 8 | | ⌀ 10 | | | ⌀ 4 | ⌀ 5 | итого | | |
| ПКМ-21 | 6.16 | | 6.40 | | | 3.68 | 4.95 | 8.63 | | 21.19 |

ВЫБОРКА СТАЛИ, КГ (продолжение)

| Марка | | | | | | | | | | Всего |
|---|---|---|---|---|---|---|---|---|---|---|
| | | | | | | | | | | |

Общие указания по изготовлению пространственных каркасов даны в пояснительной записке

ВЗАМЕН ЛИСТА - 196

| КЛ | АРМАТУРНЫЕ ИЗДЕЛИЯ | серия 1.232КЛ-2 | |
|---|---|---|---|
| 1980 | ПРОСТРАНСТВЕННЫЙ КАРКАС ПКМ-21 | выпуск 2-1,1 | лист 196 и1 |

ЛЕННИИПРОЕКТ

О. К. У.

Гл. инж. проект | Рук. гр. | Разработал | Рассчитал | Исполнил | Нач. ОКУ | Гл. констр. ОКУ

ПЕЧЕРСКИЙ | БУНИЧ

Согласовано

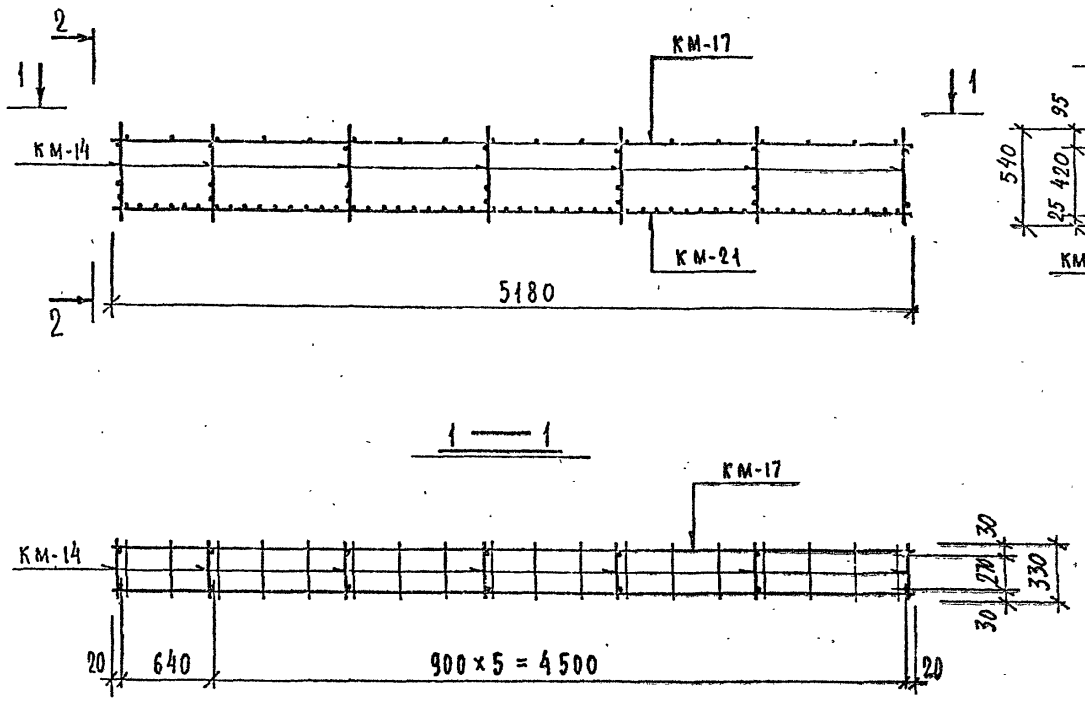


РАСХОД КОМПЛЕКТУЮЩИХ ДЕТАЛЕЙ НА ИЗДЕЛИЕ, ШТ.

| Марка | Вып. 2-1.1 | | | | | | | | | |
|---|---|---|---|---|---|---|---|---|---|---|
| | л.220и1 | | л.221и1 | | | | | | | |
| | КМ-14 | КМ-17 | КМ-21 | | | | | | | |
| ПКМ-22 | 7 | 1 | 1 | | | | | | | |
| | | | | | | | | | | |

ВЫБОРКА СТАЛИ НА ИЗДЕЛИЕ, КГ

| Марка | ГОСТ 5781-81 А I | | ГОСТ 5781-81 А III | | | ГОСТ 6727-80* В I | | | | ВСЕГО |
|---|---|---|---|---|---|---|---|---|---|---|
| | ⌀8 | | ⌀10 | | | ⌀4 | ⌀5 | ИТОГО | | |
| ПКМ-22 | 2.80 | | 6.40 | | | 3.14 | 2.65 | 5.79 | | 14.99 |
| | | | | | | | | | | |

ВЫБОРКА СТАЛИ, КГ (продолжение)

| Марка | | | | | | | | | | Всего |
|---|---|---|---|---|---|---|---|---|---|---|
| | | | | | | | | | | |
| | | | | | | | | | | |
| | | | | | | | | | | |

Общие указания по изготовлению пространственных каркасов даны в пояснительной записке

ВЗАМЕН ЛИСТА - 197

| КЛ | АРМАТУРНЫЕ ИЗДЕЛИЯ | серия 1.232 КЛ-2 | |
|---|---|---|---|
| 1980 | ПРОСТРАНСТВЕННЫЙ КАРКАС ПКМ-22 | выпуск 2-1.1 | лист 197и1 |

ЛЕННИИПРОЕКТ

ОКУ

Нач. ОКУ — ПЕЧЕРСКИЙ

Гл. констр. ОКУ — БУНИЧ

Гл. инж. проекта — ЕВДОКИМОВА

Рук. гр. — НОВЛЕВА

Разработал — ЧУРСМАНДАШВИЛИ

Рассчитал — НОВЛЕВА

Исполнил — ЧУРСМАНДАШВИЛИ

согласовано

Проверил — СНЕГОВСКАЯ

Нормоконтролер

внесены изменения

| Дата | Рег. № | Должность | Подпись | Фамилия |
|---|---|---|---|---|
| 10.82 | 11 | Рук. гр. | | КАЦ |

Рег. №

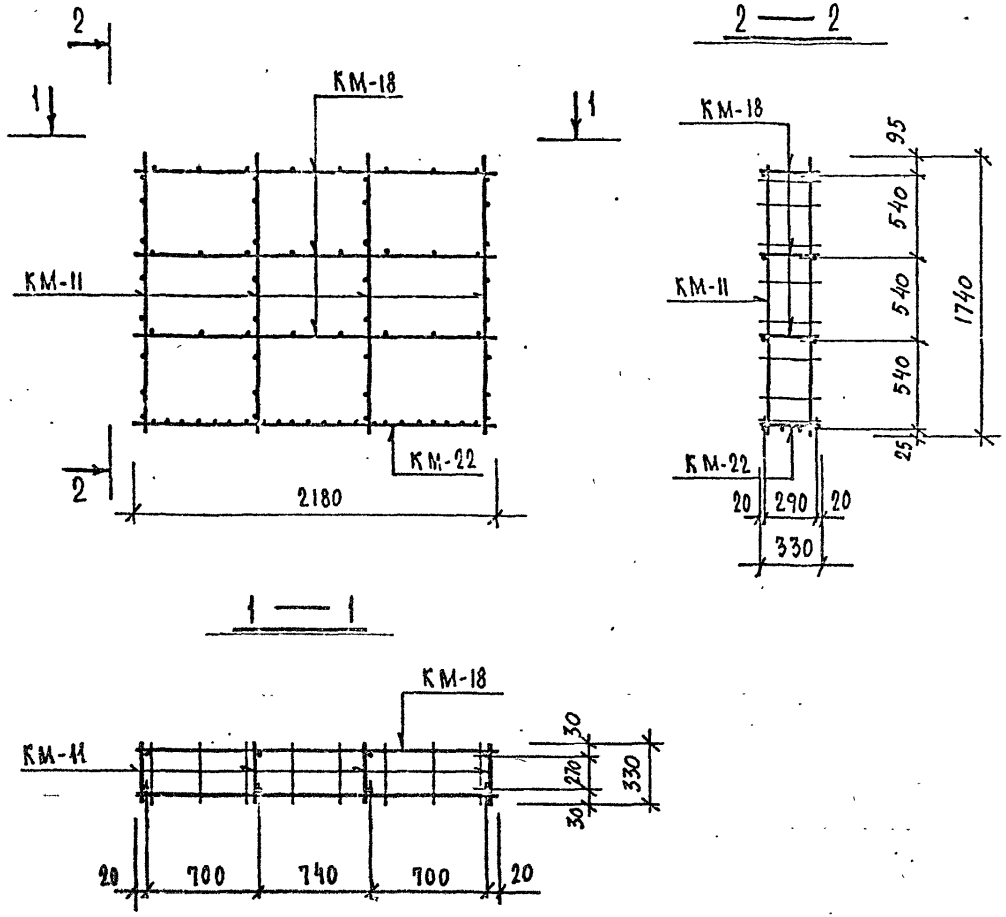


РАСХОД КОМПЛЕКТУЮЩИХ ДЕТАЛЕЙ НА ИЗДЕЛИЕ, ШТ.

| Марка | Вып. 2-1.1 | | | | | | | | | |
|---|---|---|---|---|---|---|---|---|---|---|
| | л.220и1 | | л.221и1 | | | | | | | |
| | КМ-11 | КМ-18 | КМ-22 | | | | | | | |
| ПКМ-23 | 4 | 3 | 1 | | | | | | | |
| | | | | | | | | | | |

ВЫБОРКА СТАЛИ НА ИЗДЕЛИЕ, КГ

| Марка | АI | ВрI | | | | | | | | ВСЕГО |
|---|---|---|---|---|---|---|---|---|---|---|
| | ф8 | ф4 | ф5 | итого | | | | | | |
| ПКМ-23 | 7.12 | 1.82 | 3.64 | 5.44 | | | | | | 12.58 |
| | | | | | | | | | | |

ВЫБОРКА СТАЛИ, КГ (продолжение)

| Марка | | | | | | | | | | Всего |
|---|---|---|---|---|---|---|---|---|---|---|
| | | | | | | | | | | |
| | | | | | | | | | | |
| | | | | | | | | | | |

Общие указания по изготовлению пространственных каркасов даны в пояснительной записке

ВЗАМЕН ЛИСТА - 148

| КЛ | АРМАТУРНЫЕ ИЗДЕЛИЯ | серия 1.232 КЛ-2 | |
|---|---|---|---|
| 1980 | ПРОСТРАНСТВЕННЫЙ КАРКАС ПКМ-23 | выпуск 2-1.1 | лист 198и1 |

ЛЕННИИПРОЕКТ

ОКУ

Нач. ОКУ — ПЕЧЕРСКИЙ

Гл. констр. ОКУ — БЧНИЧ

Гл. инж. проекта — ЕВДОКИМОВА

Рук. гр. — ИОВЛЕВА

Разработал — ЧУРСМАНИНОВИЧ

Рассчитал — ИОВЛЕВА

Исполнил — ЧУРСМАНИНОВИЧ

Проверил — СНЕГОДСКАЯ

Нормоконтролер

Рег. №

Внесены изменения

Дата | Рег. № | Подпись | Подпись | Фамилия

10.82 | 11 | Рук. гр. | КАЦ

согласовано

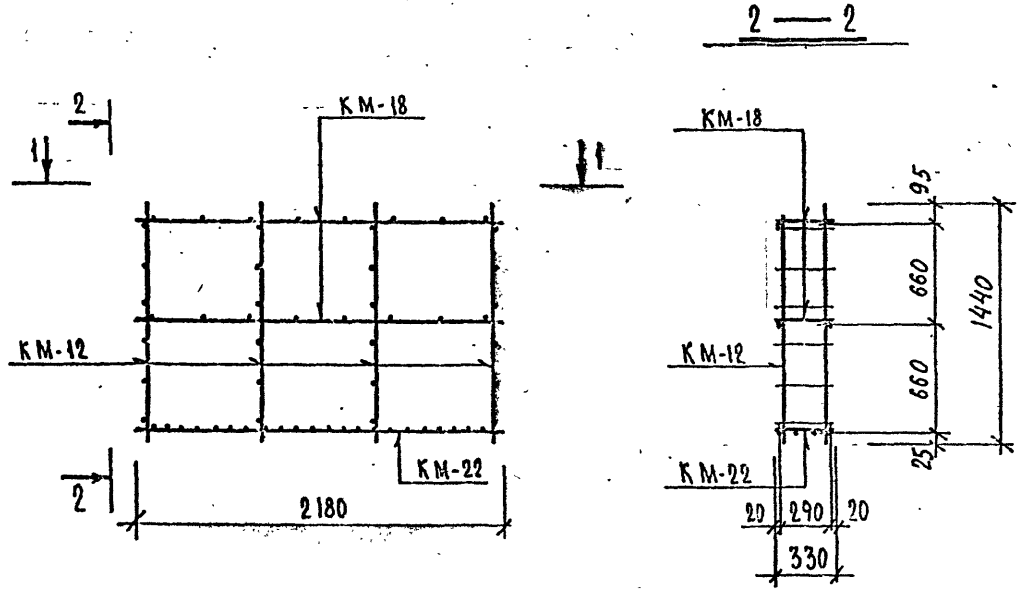


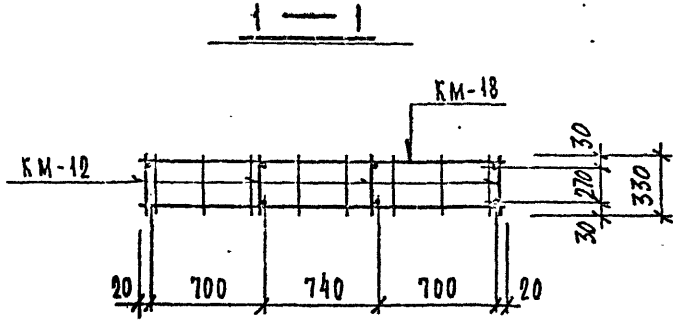


РАСХОД КОМПЛЕКТУЮЩИХ ДЕТАЛЕЙ НА ИЗДЕЛИЕ, ШТ.

| Марка | Вып. 2-1.1 | | | | | | | | | |
|---|---|---|---|---|---|---|---|---|---|---|
| | А-220 ИЛ | | А-221 ИЛ | | | | | | | |
| | КМ-12 | КМ-18 | КМ-22 | | | | | | | |
| ПКМ-24 | 4 | 2 | 1 | | | | | | | |
| | | | | | | | | | | |

ВЫБОРКА СТАЛИ НА ИЗДЕЛИЕ, КГ

| Марка | АI | | Вр I | | | | | | | Всего |
|---|---|---|---|---|---|---|---|---|---|---|
| | ф8 | | ф4 | ф5 | итого | | | | | |
| ПКМ-24 | 6.2 | | 1.58 | 2.56 | 4.14 | | | | | 10.34 |
| | | | | | | | | | | |

ВЫБОРКА СТАЛИ, КГ (продолжение)

| Марка | | | | | | | | | | Всего |
|---|---|---|---|---|---|---|---|---|---|---|
| | | | | | | | | | | |
| | | | | | | | | | | |
| | | | | | | | | | | |

Общие указания по изготовлению пространственных каркасов даны в пояснительной записке

ВЗАМЕН ЛИСТА - 199

| КП | АРМАТУРНЫЕ ИЗДЕЛИЯ | серия 1.232 КЛ-2 | |
|---|---|---|---|
| 1980 | ПРОСТРАНСТВЕННЫЙ КАРКАС ПКМ-24 | выпуск 2-1.1 | лист 199 |

ЛЕННИИПРОЕКТ
ОКУ
Гл. инж. проекта — Рук. гр. — Разработал — Рассчитал — Исполнил
Нач. ОКУ — Гл. констр. ОКУ
Согласовано
Проверил — Нормоконтролер
Внесены изменения
Дата | Ном. | Должность | Подпись | Фамилия
Рук. гр.
Сергеева
Печерский
Бунич
Ковалева
Ковалева
Ковалева
Сергеева

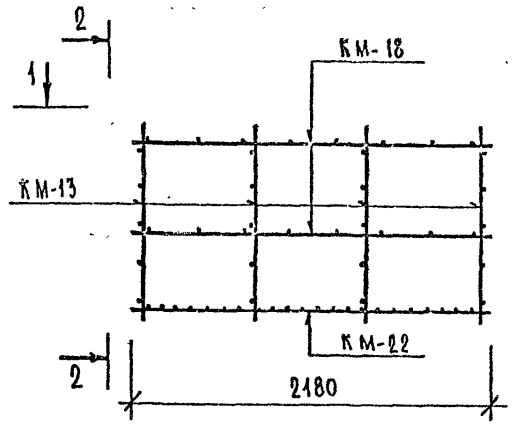


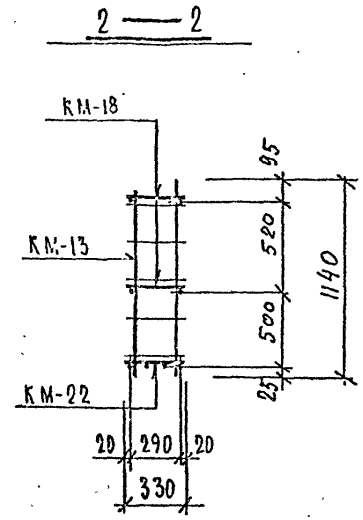


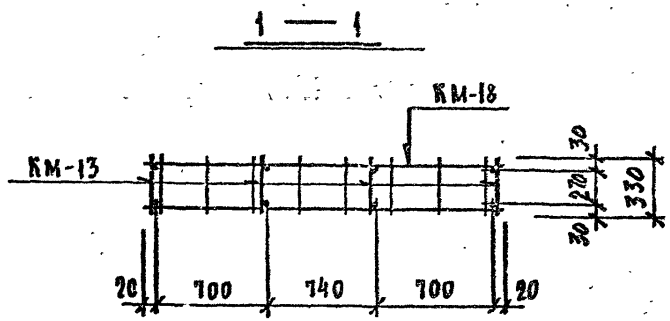


РАСХОД КОМПЛЕКТУЮЩИХ ДЕТАЛЕЙ НА ИЗДЕЛИЕ, ШТ.

| Марка | Вып. 2-1.1 | | | | | | | | | |
|---|---|---|---|---|---|---|---|---|---|---|
| | л.220и1 | | л.221и1 | | | | | | | |
| | КМ-13 | КМ-18 | КМ-22 | | | | | | | |
| ПКМ-25 | 4 | 2 | 1 | | | | | | | |
| | | | | | | | | | | |

ВЫБОРКА СТАЛИ НА ИЗДЕЛИЕ, КГ

| Марка | AI | | BpI | | | | | | | Всего |
|---|---|---|---|---|---|---|---|---|---|---|
| | ф8 | | 4 | 5 | итого | | | | | |
| ПКМ-25 | 5.24 | | 1.58 | 2.36 | 3.94 | | | | | 9.18 |
| | | | | | | | | | | |

ВЫБОРКА СТАЛИ, КГ (продолжение)

| Марка | | | | | | | | | | Всего |
|---|---|---|---|---|---|---|---|---|---|---|
| | | | | | | | | | | |
| | | | | | | | | | | |
| | | | | | | | | | | |

Общие указания по изготовлению пространственных каркасов даны в пояснительной записке

ВЗАМЕН ЛИСТА -200 КЛ-106

| КЛ | АРМАТУРНЫЕ ИЗДЕЛИЯ | серия 1.232 КЛ-2 | |
|---|---|---|---|
| 1980 | ПРОСТРАНСТВЕННЫЙ КАРКАС ПКМ-25 | выпуск 2-11 | лист 200и1 |

ЛЕННИИПРОЕКТ

| | | | |
|---|---|---|---|
| Гл. инж. проекта | Евдокимова | Проверил | Снегодская |
| Рук. гр. | Новлева | Нормоконтролер | |
| Разработал | Лурсманашвили | Внесены изменения | |
| Рассчитал | Новлева | Дата / Рег № / Должность / Подпись / Фамилия | |
| Исполнил | Лурсманашвили | 1082 / И1 / Рук. гр. / Каш | |
| Нач. ОКУ | Печерский | | |
| Гл. констр. ОКУ | Бунич | | |

Рег №

согласовано

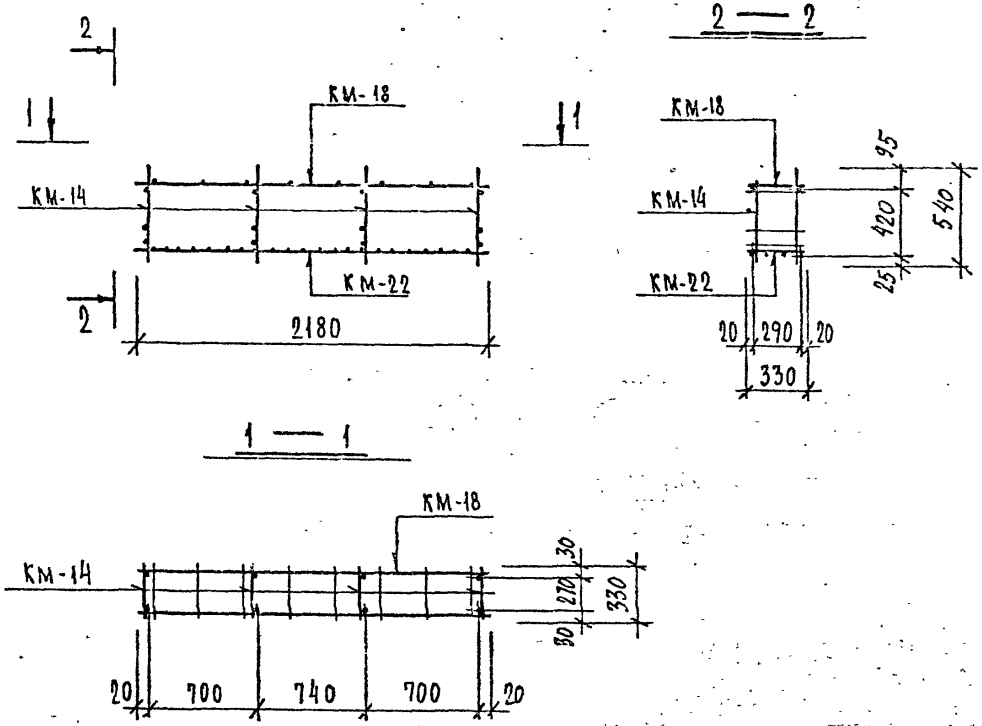


РАСХОД КОМПЛЕКТУЮЩИХ ДЕТАЛЕЙ НА ИЗДЕЛИЕ, ШТ.

| Марка | Вып. 2-1.1 | | | | | | | | | |
|---|---|---|---|---|---|---|---|---|---|---|
| | л. 220нм | | л. 221нм | | | | | | | |
| | КМ-14 | КМ-18 | КМ-22 | | | | | | | |
| ПКМ-26 | 4 | 1 | 1 | | | | | | | |

ВЫБОРКА СТАЛИ НА ИЗДЕЛИЕ, КГ

| Марка | ГОСТ 5781-82* Ат I | | | ГОСТ 6727-80 Вр I | | | | | | ВСЕГО |
|---|---|---|---|---|---|---|---|---|---|---|
| | ⌀8 | | | ⌀4 | ⌀5 | итого | | | | |
| ПКМ-26 | 3.32 | | | 1.34 | 1.28 | 2.62 | | | | 5.94 |

ВЫБОРКА СТАЛИ, КГ (продолжение)

| Марка | | | | | | | | | | Всего |
|---|---|---|---|---|---|---|---|---|---|---|
| | | | | | | | | | | |
| | | | | | | | | | | |
| | | | | | | | | | | |

Общие указания по изготовлению пространственных каркасов даны в пояснительной записке

ВЗАМЕН ЛИСТА-20

| | | | |
|---|---|---|---|
| КЛ | АРМАТУРНЫЕ ИЗДЕЛИЯ | серия 1.232КЛ-2 | |
| 1980 | ПРОСТРАНСТВЕННЫЙ КАРКАС ПКМ-26 | выпуск 2-1.1 | лист 201нм |

ЛЕННИИПРОЕКТ
О К У
Нач. ОКУ ПЕЧЕРСКИЙ
Гл. констр. ОКУ БУНИЧ
Гл. инж. проекта Рук. гр. ЕВДОКИМОВА ИОВАЛЕВА
Разработал ЛУРЬМАНЬЕВА
Рассчитал ИОВАЛЕВА
Исполнил ЛУРЬМАНЬЕВА
Проверил Снегоцкая
Нормоконтролер
Рук. тр. Кац
Дата 10.82
Рег. №
Подпись
Фамилия
Внесены изменения
Согласовано
Рег. №

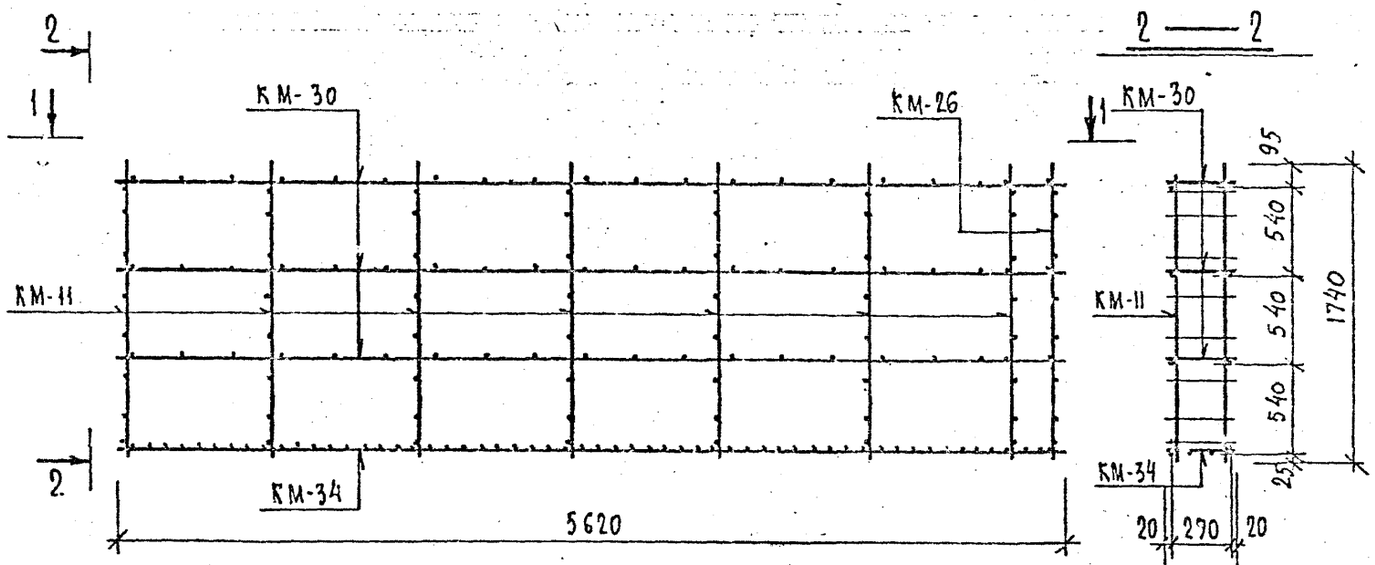


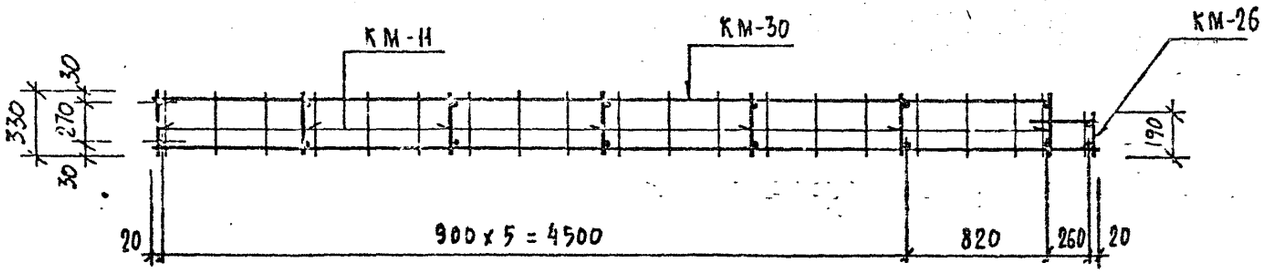


РАСХОД КОМПЛЕКТУЮЩИХ ДЕТАЛЕЙ НА ИЗДЕЛИЕ, ШТ.

| Марка | Вып. 2-1.1 | | | | | | | | |
|---|---|---|---|---|---|---|---|---|---|
| | А-220-III | А-223-III | А-224-III | | | | | | |
| | КМ-11 | КМ-26 | КМ-30 | КМ-34 | | | | | |
| ПКМ-27 | 7 | 1 | 3 | 1 | | | | | |

ВЫБОРКА СТАЛИ НА ИЗДЕЛИЕ, КГ

| Марка | ГОСТ 5781-82 А I | | ГОСТ 5781-82 А III | | ГОСТ 6727-80 Вр I | | | ВСЕГО |
|---|---|---|---|---|---|---|---|---|
| | ⌀ 8 | | ⌀ 10 | | ⌀ 4 | ⌀ 5 | итого | |
| ПКМ-27 | 10,83 | | 6,78 | | 4,71 | 8,14 | 12,85 | 30,46 |

ВЫБОРКА СТАЛИ, КГ (продолжение)

| Марка | | | | | | | | | Всего |
|---|---|---|---|---|---|---|---|---|---|
| | | | | | | | | | |
| | | | | | | | | | |
| | | | | | | | | | |

**Общие указания по изготовлению пространственных каркасов даны в пояснительной записке**

ВЗАМЕН ЛИСТА - 202

| КЛ | АРМАТУРНЫЕ ИЗДЕЛИЯ | серия 1.232 КЛ-2 | |
|---|---|---|---|
| 1980 | ПРОСТРАНСТВЕННЫЙ КАРКАС ПКМ-27 | выпуск 2-1.1 | лист 202 |

ЛЕННИИПРОЕКТ

| | | | |
|---|---|---|---|
| Гл. инж. проекта | | | |
| Рук. гр. | | Разработал | |
| | | Рассчитал | ПЕЧЕРСКИЙ |
| | | Исполнил | БУЧИЧ |
| Нач. СКУ | | | |
| Гл. констр. СКУ | | | |

Согласовано

| | | |
|---|---|---|
| Проверил | | СНЕГОДСКАЯ |
| Нормоконтролер | | |

Внесены изменения

| Дата | Рег. № | Подпись | Фамилия |
|---|---|---|---|
| 1082 | | | КАЧ |

Рег. №

Е.В. ОБЛИНОВА
НОВЛЕВА
НУРМАНДШИНА
НОВЛЕВА

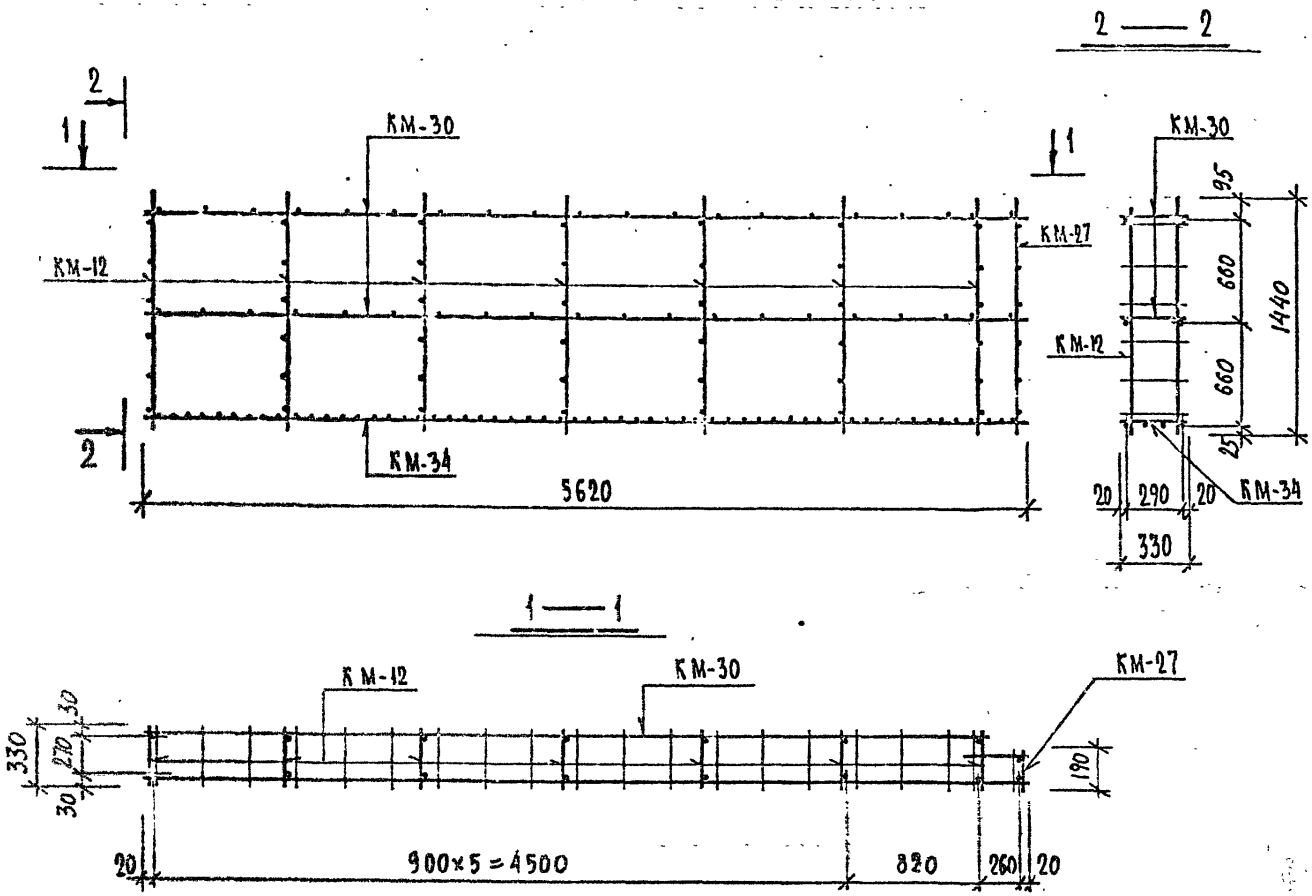


РАСХОД КОМПЛЕКТУЮЩИХ ДЕТАЛЕЙ НА ИЗДЕЛИЕ, ШТ.

| Марка | Вып. 2-1.1 | | | | | | | | | |
|---|---|---|---|---|---|---|---|---|---|---|
| | л.220м | л.223м | л.224м | | | | | | | |
| | КМ-12 | КМ-27 | КМ-30 | КМ-34 | | | | | | |
| ПКМ-28 | 7 | 1 | 2 | 1 | | | | | | |
| | | | | | | | | | | |

ВЫБОРКА СТАЛИ НА ИЗДЕЛИЕ, КГ

| Марка | ГОСТ 5781-81 А I | | ГОСТ 5781-81 А III | | | ГОСТ 6727-80 Вр I | | | | Всего |
|---|---|---|---|---|---|---|---|---|---|---|
| | ⌀8 | | ⌀10 | | | ⌀4 | ⌀5 | Итого | | |
| ПКМ-28 | 8.98 | | 6.78 | | | 4.08 | 5.68 | 9.76 | | 25.52 |
| | | | | | | | | | | |

ВЫБОРКА СТАЛИ, КГ (продолжение)

| Марка | | | | | | | | | | Всего |
|---|---|---|---|---|---|---|---|---|---|---|
| | | | | | | | | | | |
| | | | | | | | | | | |
| | | | | | | | | | | |

Общие указания по изготовлению пространственных каркасов даны в пояснительной записке

ВЗАМЕН ЛИСТА - 203

| КЛ | АРМАТУРНЫЕ ИЗДЕЛИЯ | серия 1.232 КЛ-2 | |
|---|---|---|---|
| 1980 | ПРОСТРАНСТВЕННЫЙ КАРКАС ПКМ-28 | выпуск 2-1.1 | лист 203м |

ЛЕННИИПРОЕКТ

Рег. №

Гл. инж. проекта — Рук. гр. — Разработал — Рассчитал — Исполнил — Нач. ОКУ — Гл. контр. ОКУ

ПЕЧЕРСКИЙ — БУНИЧ

Проверил — Нормоконтролер — Снегодская

Внесены изменения: Дата — Рег. № — Должность — Подпись — Фамилия

Согласовано: Евдокимова — Иовлева — Лурманашвили — Иовлева — Лурманашвили

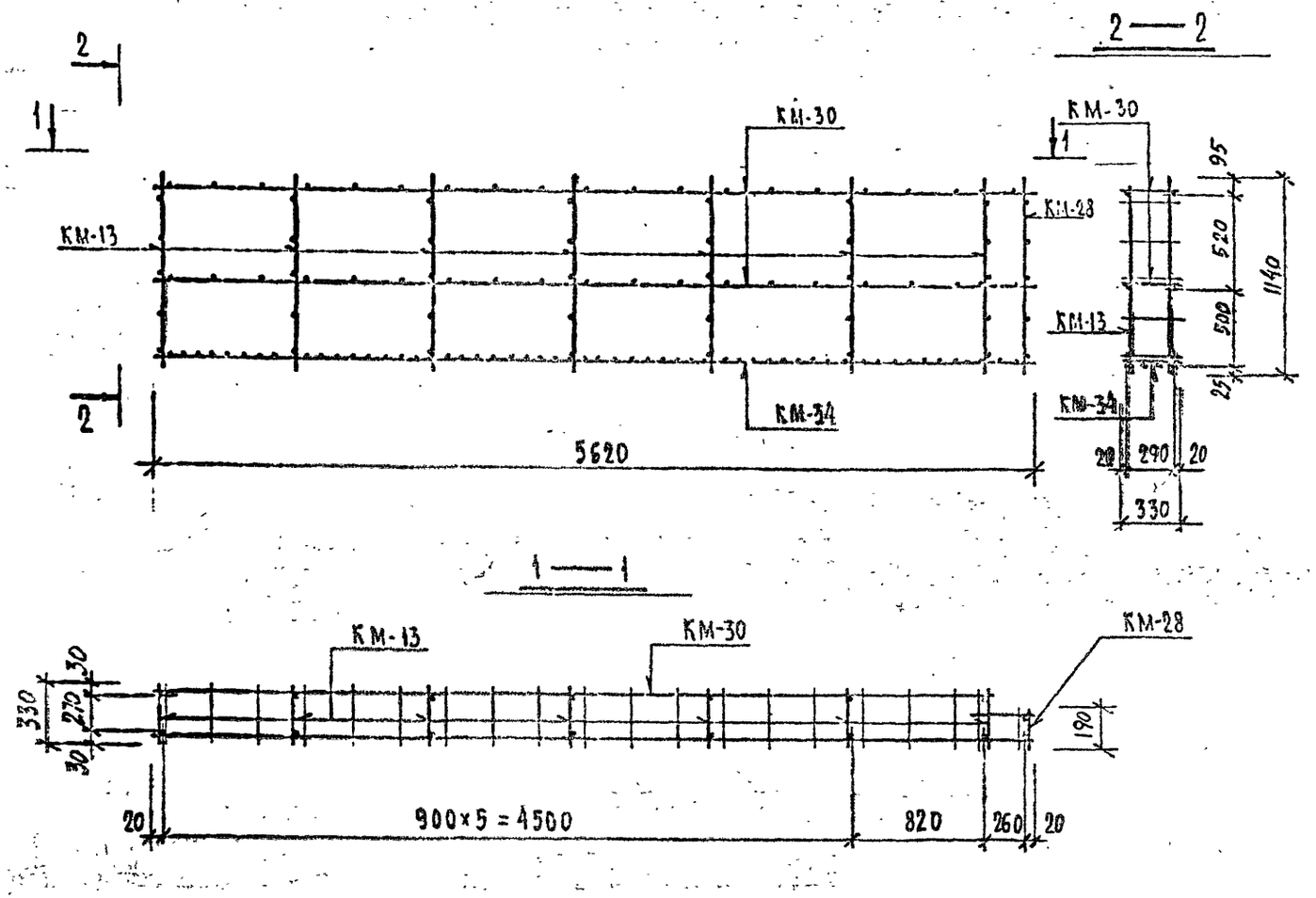


РАСХОД КОМПЛЕКТУЮЩИХ ДЕТАЛЕЙ НА ИЗДЕЛИЕ, ШТ.

| Марка | Вып. 2-1.1 | | | | | | | | | |
|---|---|---|---|---|---|---|---|---|---|---|
| | А.223ш | А.223ш | А.224ш | | | | | | | |
| | КМ-13 | КМ-28 | КМ-30 | КМ-34 | | | | | | |
| ПКМ-29 | 7 | 1 | 2 | 1 | | | | | | |
| | | | | | | | | | | |

ВЫБОРКА СТАЛИ НА ИЗДЕЛИЕ, КГ

| Марка | ГОСТ 5781-81 АIII | | | ГОСТ 5781-81 АI | | | ГОСТ 6727-80 ВрI | | | |
|---|---|---|---|---|---|---|---|---|---|---|
| | Ф10 | | | Ф8 | | | Ф4 | Ф5 | итого | |
| ПКМ-29 | 6,78 | | | 7,26 | | | 4,08 | 5,3 | 9,38 | 23,22 |
| | | | | | | | | | | |

ВЫБОРКА СТАЛИ, КГ (продолжение)

| Марка | | | | | | | | | | Всего |
|---|---|---|---|---|---|---|---|---|---|---|
| | | | | | | | | | | |
| | | | | | | | | | | |
| | | | | | | | | | | |

Общие указания по изготовлению пространственных каркасов даны в пояснительной записке

ВЗАМЕН ЛИСТА - 204

| КЛ | АРМАТУРНЫЕ ИЗДЕЛИЯ | серия 1.232 КЛ-2 | |
|---|---|---|---|
| 1980 | ПРОСТРАНСТВЕННЫЙ КАРКАС ПКМ-29 | выпуск 2-1.1 | лист 204ш |

ЛЕННИИПРОЕКТ

ОКУ

Нач. ОКУ — Гл. констр. ОКУ — Проверил — Нормоконтролер — Внесены изменения — Дата — Рег. № — Должность — Подпись — Фамилия — Рук. гр. — Снегодская — Рег. №

согласовано

Разработал — Рассчитал — Исполнил — Рук. гр. — Печерский — Бунин

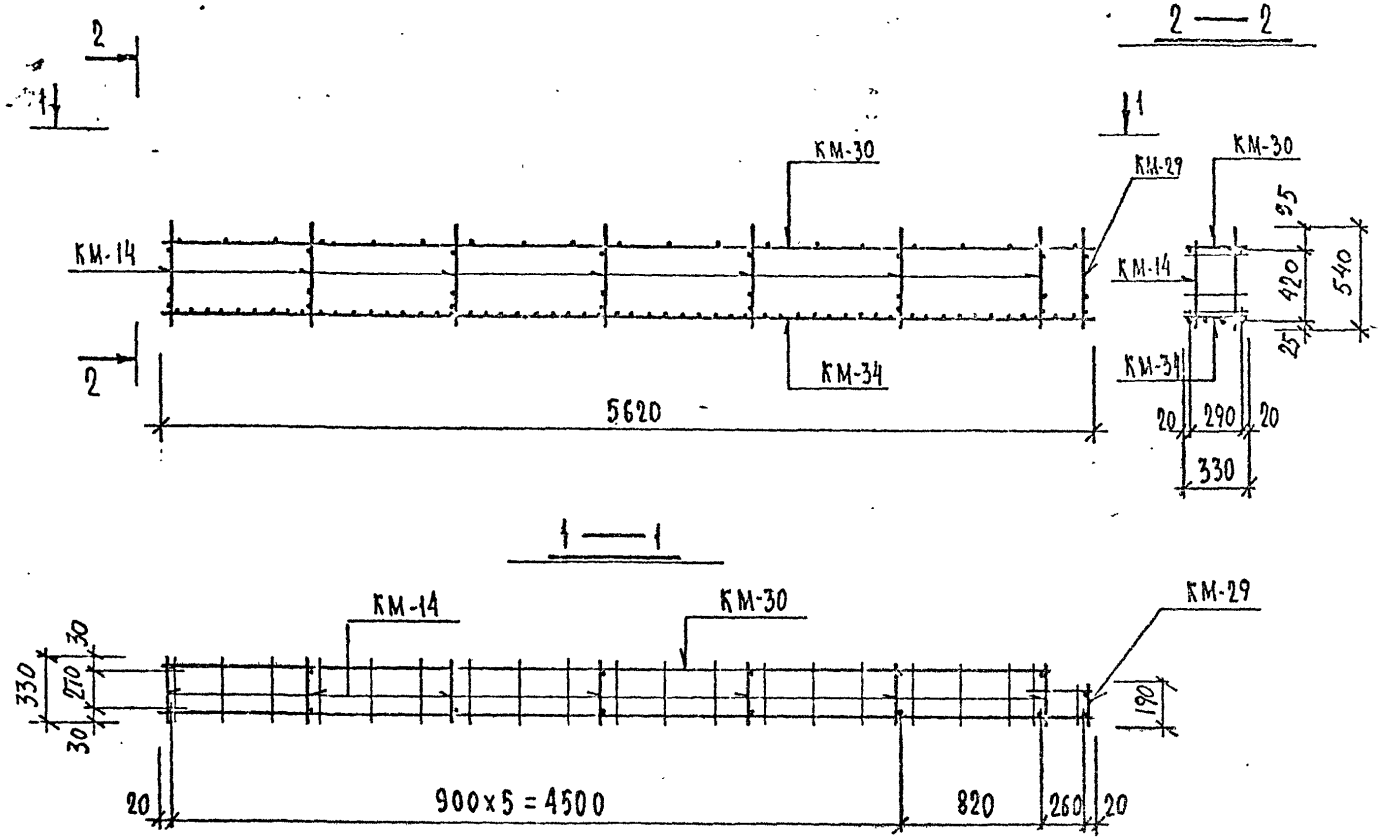


РАСХОД КОМПЛЕКТУЮЩИХ ДЕТАЛЕЙ НА ИЗДЕЛИЕ, ШТ.

| Марка | Вып. 2-1.1 | | | | | | | | | |
|---|---|---|---|---|---|---|---|---|---|---|
| | л.220м | л.223м | л.224м | | | | | | | |
| | КМ-14 | КМ-29 | КМ-30 | КМ-34 | | | | | | |
| ПКМ-30 | 7 | 1 | 1 | 1 | | | | | | |
| | | | | | | | | | | |

ВЫБОРКА СТАЛИ НА ИЗДЕЛИЕ, КГ

| Марка | ГОСТ 5781-81 АIII | | | ГОСТ 5781-81 АI | | | ГОСТ 6727-80 ВрI | | | ВСЕГО |
|---|---|---|---|---|---|---|---|---|---|---|
| | ф10 | | | ф8 | | | ф4 | ф5 | итого | |
| ПКМ-30 | 6,78 | | | 3.22 | | | 3.45 | 2.84 | 6,29 | 16,29 |
| | | | | | | | | | | |

ВЫБОРКА СТАЛИ, КГ (продолжение)

| Марка | | | | | | | | | | Всего |
|---|---|---|---|---|---|---|---|---|---|---|
| | | | | | | | | | | |
| | | | | | | | | | | |
| | | | | | | | | | | |

Общие указания по изготовлению пространственных каркасов даны в пояснительной записке

ВЗАМЕН ЛИСТА -205

| КЛ | АРМАТУРНЫЕ ИЗДЕЛИЯ | серия 1.232 КЛ-2 | |
|---|---|---|---|
| 1980 | ПРОСТРАНСТВЕННЫЙ КАРКАС ПКМ-30 | выпуск 2-1.1 | лист 205м |

ЛЕННИИПРОЕКТ

ОКУ

Нач. ОКУ — ПЕЧЕРСКИЙ

Гл. констр. ОКУ — БУНИЧ

Гл. инж. проекта — ЕВДОКИМОВА

Рук. гр. — НОВЛЕВА

Разработал — ЧУРСМАНАШВИЛИ

Рассчитал — НОВЛЕВА

Исполнил — ЧУРСМАНАШВИЛИ

Согласовано

Проверил — СНЕГОДСКАЯ

Нормоконтролер

Внесены изменения

Дата Рег. № Должность Подпись Фамилия

10.82 МГ Рук. гр. КАЦ

Рег. №

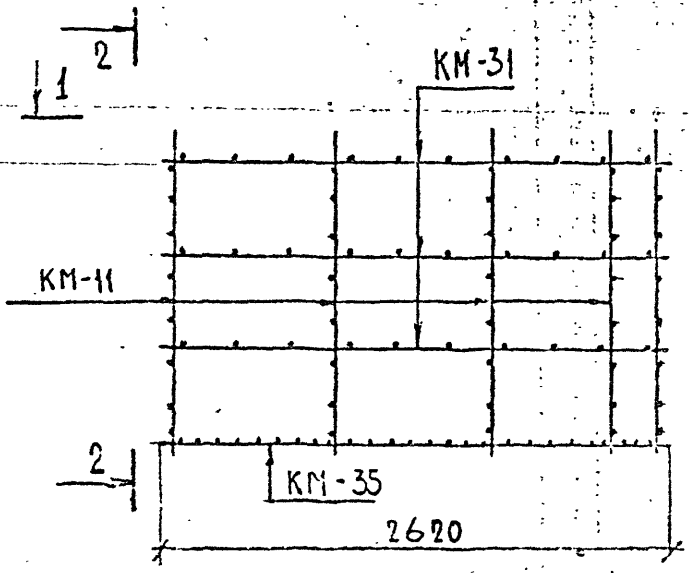


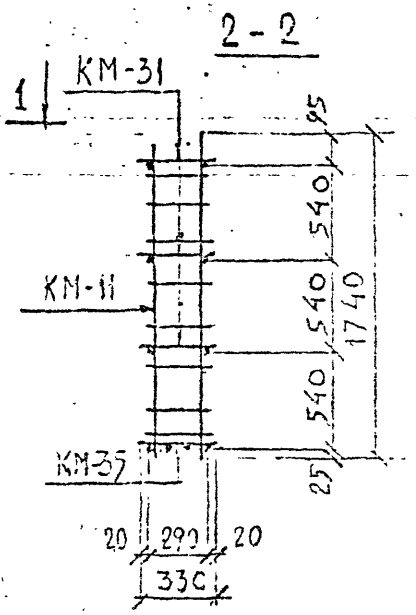


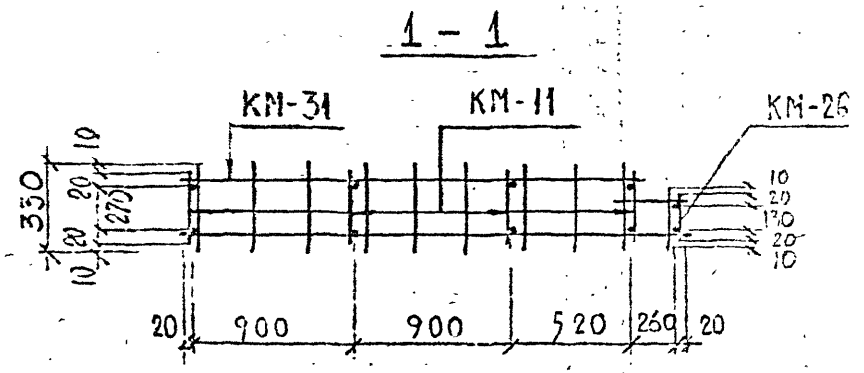


РАСХОД КОМПЛЕКТУЮЩИХ ДЕТАЛЕЙ НА ИЗДЕЛИЕ, ШТ.

| Марка | Вып. 2-1.1 | | | | | | | | | |
|---|---|---|---|---|---|---|---|---|---|---|
| | л.222ш | л.223ш | л.224ш | | | | | | | |
| | КМ-11 | КМ-26 | КМ-31 | КМ-35 | | | | | | |
| ПКМ-31 | 4 | 1 | 3 | 1 | | | | | | |
| | | | | | | | | | | |

ВЫБОРКА СТАЛИ НА ИЗДЕЛИЕ, КГ

| Марка | ГОСТ 5781-81 А I | | | ГОСТ 6727-80 ЗсI | | | | | | ВСЕГО |
|---|---|---|---|---|---|---|---|---|---|---|
| | ⌀8 | | | ⌀4 | ⌀5 | | Итого | | | |
| ПКМ-31 | 8.75 | | | 2.51 | 4.12 | | 6.43 | | | 15.18 |
| | | | | | | | | | | |

ВЫБОРКА СТАЛИ, КГ (продолжение)

| Марка | | | | | | | | | | Всего |
|---|---|---|---|---|---|---|---|---|---|---|
| | | | | | | | | | | |
| | | | | | | | | | | |
| | | | | | | | | | | |

Общие указания по изготовлению пространственных каркасов даны в пояснительной записке

ВЗАМЕН ЛИСТА - 206

| | | |
|---|---|---|
| КЛ | АРМАТУРНЫЕ ИЗДЕЛИЯ | серия 1.232 КЛ-2 |
| 1980 | ПРОСТРАНСТВЕННЫЙ КАРКАС ПКМ-31 | выпуск 2-1.1 лист 206 |

ЛЕНЧИИПРОЕКТ

ОКУ

Нач. ОКУ ПЕЧЕРСКИЙ

Гл. констр. ОКУ БУНЧЧ

Гл. инж. проект. ЕВДОКИМОВА

Рук. гр. НОВЛЕВА

Разработал НЕТОЛСКАЯ

Рассчитал НОВЛЕВА

Исполнил НЕТОЛСКАЯ

Проверил НОВЛЕВА

Норм. контролер

Внесены изменения

Дата 10.82 Рег. № 11 Подпись Фамилия КАЦ

Рук. тр.

Согласовано

Рег. №

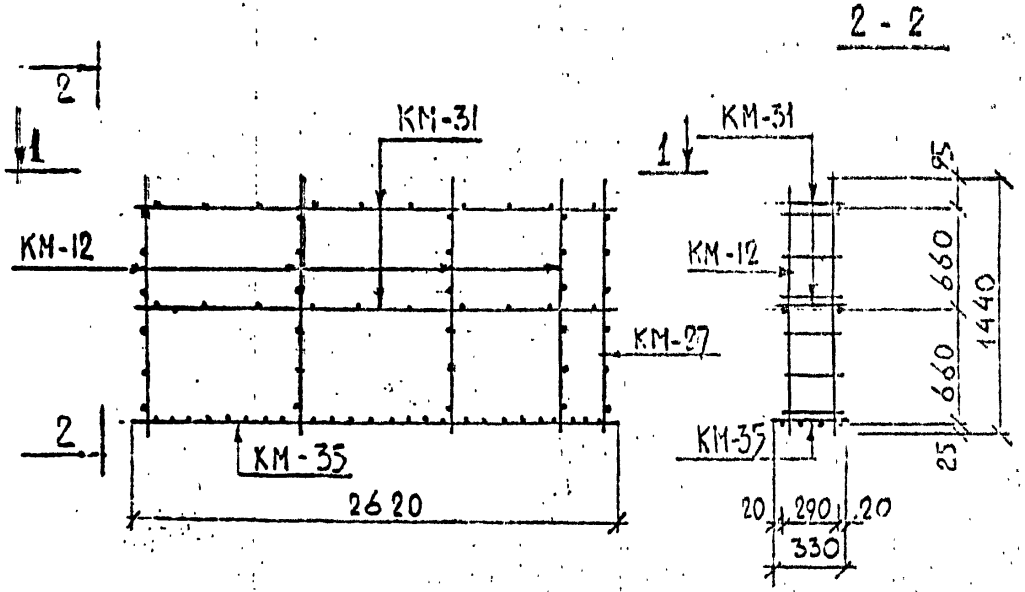


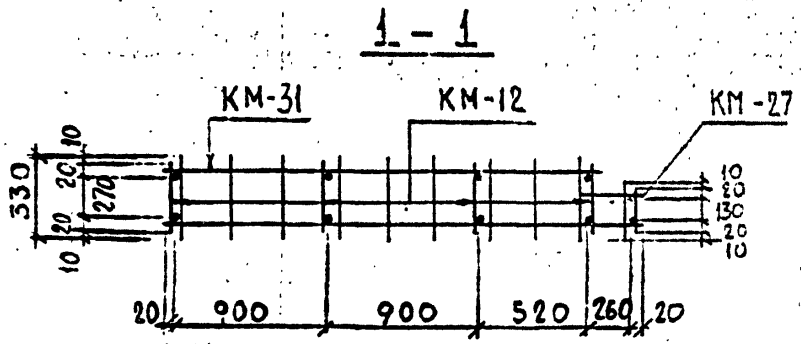


РАСХОД КОМПЛЕКТУЮЩИХ ДЕТАЛЕЙ НА ИЗДЕЛИЕ, ШТ.

| Марка | Вып. 2-1.1 А 220 III | А 223 III | А 225 III | | | | | | |
|---|---|---|---|---|---|---|---|---|---|
| | КМ-12 | КМ 27 | КМ 31 | КМ 35 | | | | | |
| ПКМ-32 | 4 | 1 | 2 | 1 | | | | | |
| | | | | | | | | | |

ВЫБОРКА СТАЛИ НА ИЗДЕЛИЕ, КГ

| Марка | ГОСТ 5781-82* А I | | | ГОСТ 6727-80* В I | | | | | Всего |
|---|---|---|---|---|---|---|---|---|---|
| | ⌀8 | | | ⌀4 | ⌀5 | | Итог | | |
| ПКМ-32 | 7.59 | | | 1.98 | 2.76 | | 4.94 | | 12.53 |
| | | | | | | | | | |

ВЫБОРКА СТАЛИ, КГ (продолжение)

| Марка | | | | | | | | | Всего |
|---|---|---|---|---|---|---|---|---|---|
| | | | | | | | | | |
| | | | | | | | | | |
| | | | | | | | | | |

Общие указания по изготовлению пространственных каркасов даны в пояснительной записке

ЗАМЕН. ЛИСТА-207

| | | | |
|---|---|---|---|
| КЛ | АРМАТУРНЫЕ ИЗДЕЛИЯ | | СЕРИЯ 1.232 КЛ-2 |
| 1980 | ПРОСТРАНСТВЕННЫЙ КАРКАС ПКМ-32 | ВЫПУСК 2-11 | ЛИСТ 207 |

ЛЕНИНГРАДСКИЙ ПРОМСТРОЙНИИПРОЕКТ
ОКУ
Нач. ОКУ ПЕЧЕРСКИЙ
Гл. констр. ОКУ БУНИН
Гл. инженер ГУБЕНКО
Гл. архитектор ГУБЕНКО
Разработал НОВАЛЕВА
Рассмотрел СНЕГОВСКАЯ
Исполнил НОВАЛЕВА
Проверил СЕРЕБРЯКОВА
Нормоконтроль
Внесены изменения
Дата введения
Утверждены Госстроем
Согласовано

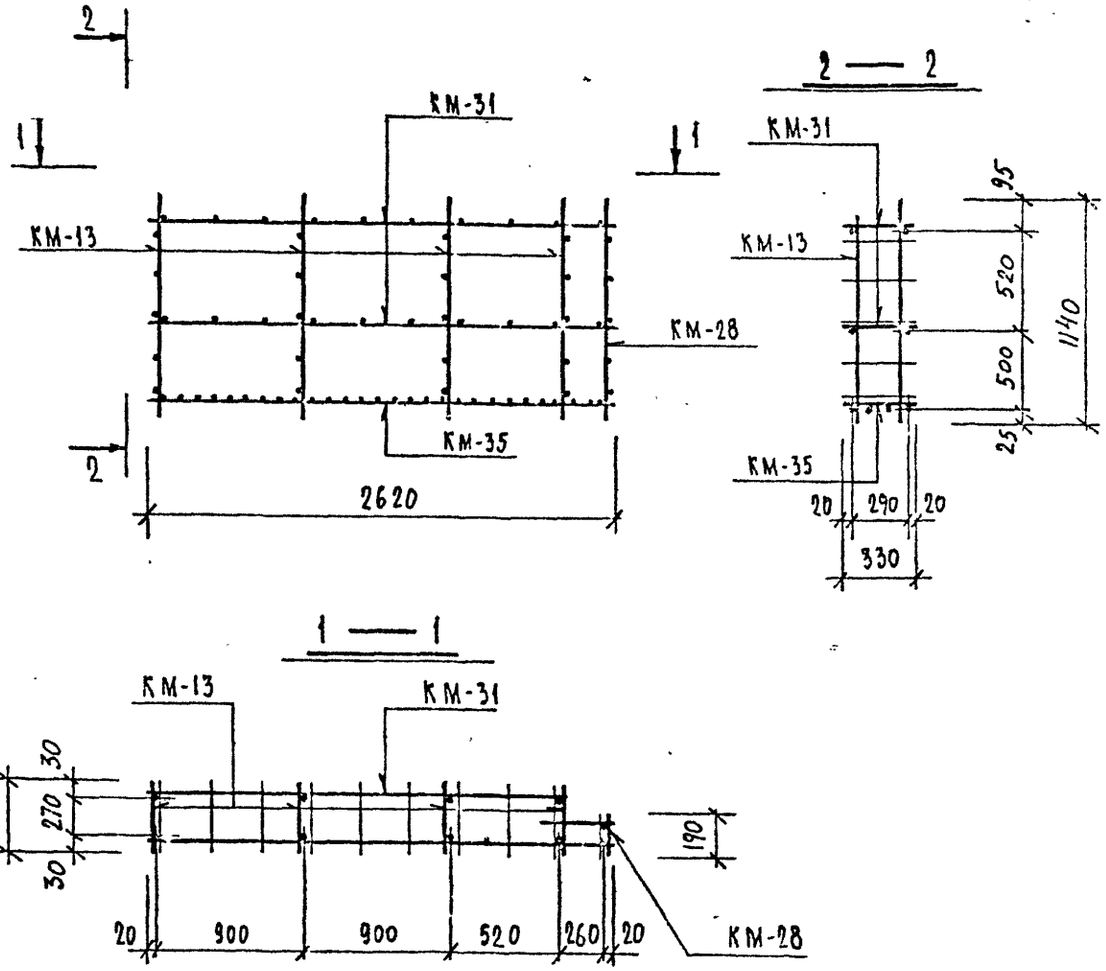


РАСХОД КОМПЛЕКТУЮЩИХ ДЕТАЛЕЙ НА ИЗДЕЛИЕ, ШТ.

| Марка | Вып. 2-1.1 | | | | | | | | | |
|---|---|---|---|---|---|---|---|---|---|---|
| | А.220и1 | А.223и1 | А.224и1 | | | | | | | |
| | КМ-13 | КМ-28 | КМ-31 | КМ-35 | | | | | | |
| ПКМ-33 | 4 | 1 | 2 | 1 | | | | | | |
| | | | | | | | | | | |

ВЫБОРКА СТАЛИ НА ИЗДЕЛИЕ, КГ

| Марка | ГОСТ 5781-84 АI | | | ГОСТ 6727-80 ВбI | | | | | | ВСЕГО |
|---|---|---|---|---|---|---|---|---|---|---|
| | ф8 | | | ф4 | ф5 | итого | | | | |
| ПКМ-33 | 6.39 | | | 1.98 | 2.67 | 4.65 | | | | 11.04 |
| | | | | | | | | | | |

ВЫБОРКА СТАЛИ, КГ (продолжение)

| Марка | | | | | | | | | | Всего |
|---|---|---|---|---|---|---|---|---|---|---|
| | | | | | | | | | | |
| | | | | | | | | | | |
| | | | | | | | | | | |

Общие указания по изготовлению пространственных каркасов даны в пояснительной записке

ВЗАМЕН ЛИСТА - 208

| | | | |
|---|---|---|---|
| КЛ | АРМАТУРНЫЕ ИЗДЕЛИЯ | серия 1.232 КА-2 | |
| 1980 | ПРОСТРАНСТВЕННЫЙ КАРКАС ПКМ-33 | выпуск 2-1.1 | лист 208 нс |

ЛЕННИИПРОЕКТ

ОКУ

Нач. ОКУ — ЛЕЧЕРСКИЙ

Гл. констр. ОКУ — БУНИЧ

Гл. инж. проекта — ЕВДОКИМОВА

Рук. гр. — ИОВЛЕВА

Разработал — ЛУРСМАНАШВИЛИ

Рассчитал — ИОВЛЕВА

Исполнил — ЛУРСМАНАШВИЛИ

согласовано

Проверил — ИОВЛЕВА

Нормоконтролер

внесены изменения

| Дата | Рег. № | Должность | Подпись | Фамилия |
|---|---|---|---|---|
| 10.82 | Н1 | Рук. гр. | | КДЧ |

Рег. №

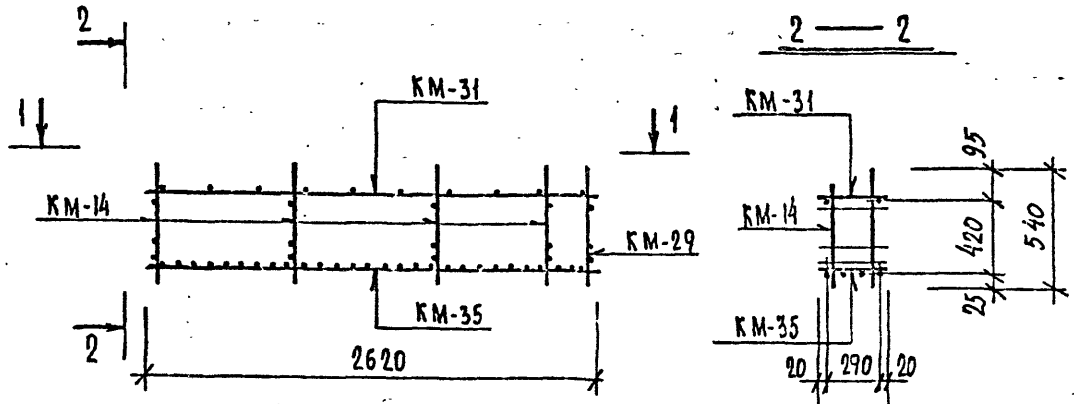





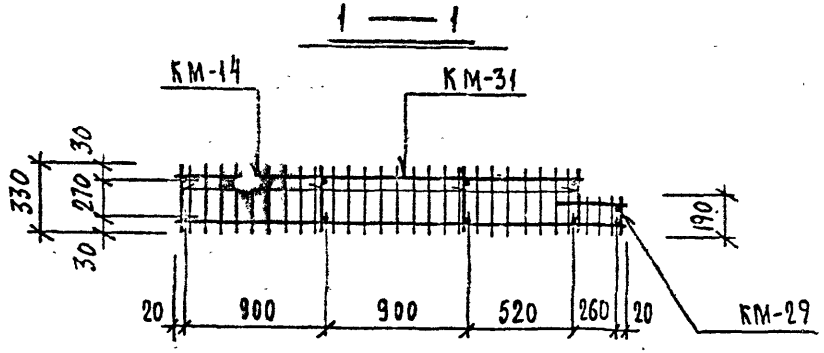


РАСХОД КОМПЛЕКТУЮЩИХ ДЕТАЛЕЙ НА ИЗДЕЛИЕ, ШТ.

| Марка | Вып. 2-1.1 | | | | | | | | | |
|---|---|---|---|---|---|---|---|---|---|---|
| | А-220м | А-223м | А-224м | | | | | | | |
| | КМ-14 | КМ-29 | КМ-31 | КМ-35 | | | | | | |
| ПКМ-34 | 4 | 1 | 1 | 1 | | | | | | |
| | | | | | | | | | | |

ВЫБОРКА СТАЛИ НА ИЗДЕЛИЕ, КГ

| Марка | ГОСТ 5781-82 Ат | | | ГОСТ 6727-80 Вр-I | | | | | | Всего |
|---|---|---|---|---|---|---|---|---|---|---|
| | ф8 | | | ф4 | ф5 | итого | | | | |
| ПКМ-34 | 3,99 | | | 1,65 | 1,45 | 3,10 | | | | 7,09 |
| | | | | | | | | | | |

ВЫБОРКА СТАЛИ, КГ (продолжение)

| Марка | | | | | | | | | | Всего |
|---|---|---|---|---|---|---|---|---|---|---|
| | | | | | | | | | | |
| | | | | | | | | | | |
| | | | | | | | | | | |

Общие указания по изготовлению пространственных каркасов даны в пояснительной записке

ВЗАМЕН ЛИСТА - 209

| КЛ | АРМАТУРНЫЕ ИЗДЕЛИЯ | серия 1.232 КЛ-2 | |
|---|---|---|---|
| 1980 | ПРОСТРАНСТВЕННЫЙ КАРКАС ПКМ-34 | выпуск 2-1.1 | лист 209 |

ЛЕННИИПРОЕКТ

Нач. ОКУ — ПЕЧЕРСКИЙ
Гл. констр. ОКУ — БЧНИЧ

Разработал — ЗИМНУХОВИЧ
Рассчитал — НОВЛЕВА
Исполнил — МАКМАНЮКИН

Проверил — ЕВДОКИМОВА
Нормоконтролер — НОВЛЕВА

Рук. гр. —
Гл. инженер проекта —

Согласовано

Внесены изменения

Per. №

Дата — Подпись — Фамилия

10.82 — КЛ

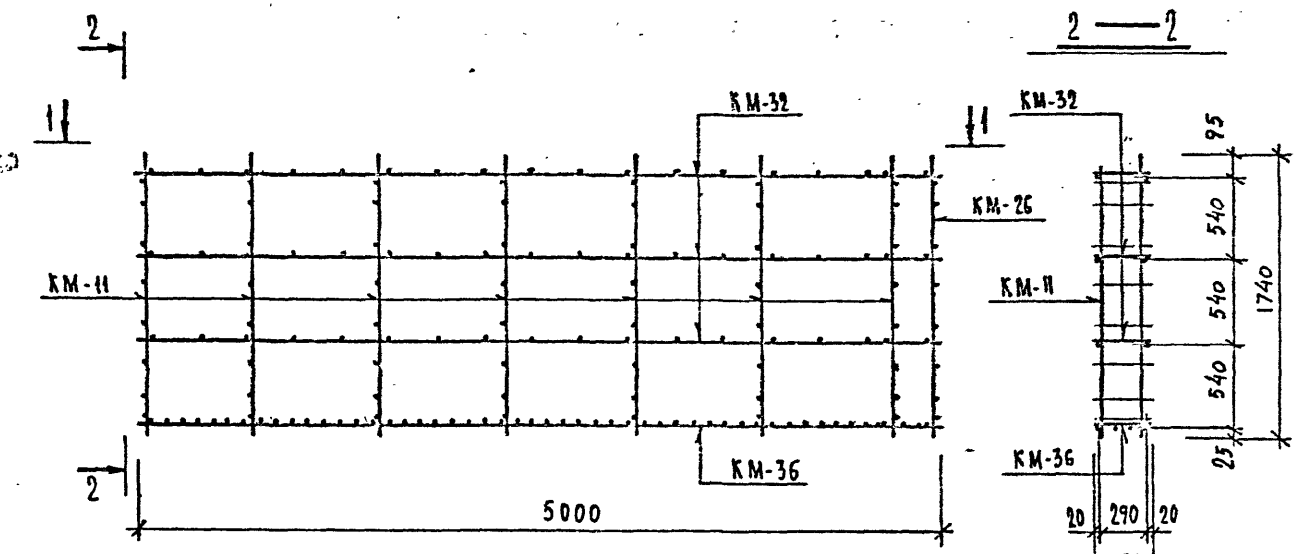





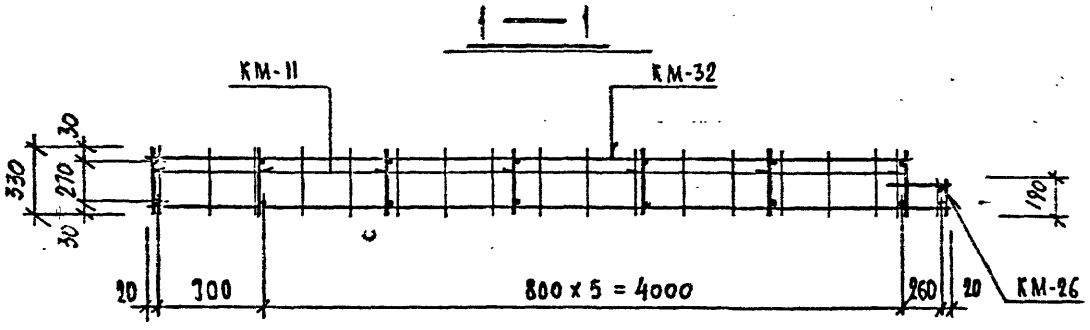


РАСХОД КОМПЛЕКТУЮЩИХ ДЕТАЛЕЙ НА ИЗДЕЛИЕ, ШТ.

| Марка | Вып. 2-1.1 | | | | | | | | | |
|---|---|---|---|---|---|---|---|---|---|---|
| | А-270мм | А-273мм | А-224мм | | | | | | | |
| | КМ-11 | КМ-26 | КМ-32 | КМ-36 | | | | | | |
| ПКМ-35 | 7 | 1 | 3 | 1 | | | | | | |

ВЫБОРКА СТАЛИ НА ИЗДЕЛИЕ, КГ

| Марка | ГОСТ 5781-81 Ат III | | | ГОСТ 5781-81 Ат I | | | ГОСТ 6727-80 Вр I | | | Всего |
|---|---|---|---|---|---|---|---|---|---|---|
| | ф10 | | | ф8 | | | ф4 | ф5 | итого | |
| ПКМ-35 | 5,96 | | | 10,83 | | | 4,22 | 7,51 | 11,73 | 22,52 |

ВЫБОРКА СТАЛИ, КГ (продолжение)

| Марка | | | | | | | | | | Всего |
|---|---|---|---|---|---|---|---|---|---|---|
| | | | | | | | | | | |
| | | | | | | | | | | |
| | | | | | | | | | | |

**Общие указания по изготовлению пространственных каркасов даны в пояснительной записке**

ВЗАМЕН ЛИСТА - 210

| КЛ | АРМАТУРНЫЕ ИЗДЕЛИЯ | серия 1.232 КЛ-2 | |
|---|---|---|---|
| 1980 | ПРОСТРАНСТВЕННЫЙ КАРКАС ПКМ-35 | выпуск 2-1.1 | лист 210 |

ЛЕНИНИПРОЕКТ

Гл. инж. проекта Н.А. Адамкина
Рук. гр. Н.Н. Новикова
Разраб. Н.Н. Новикова
Рассчитал Г.Ф. Соболева
Исполнил Н.Н. Романовский
Нач. ОКУ Г.Ф. Печерский
Гл. констр. ОКУ В.Чинч

согласовано

Изм. Кол.уч. Лист № док. Подпись Дата

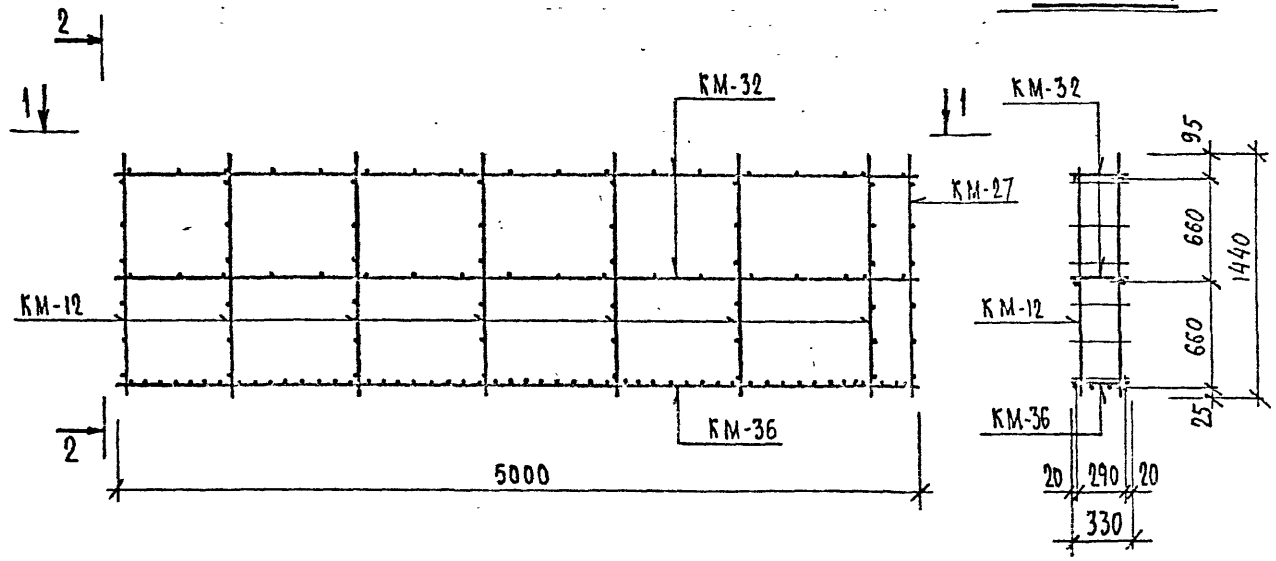


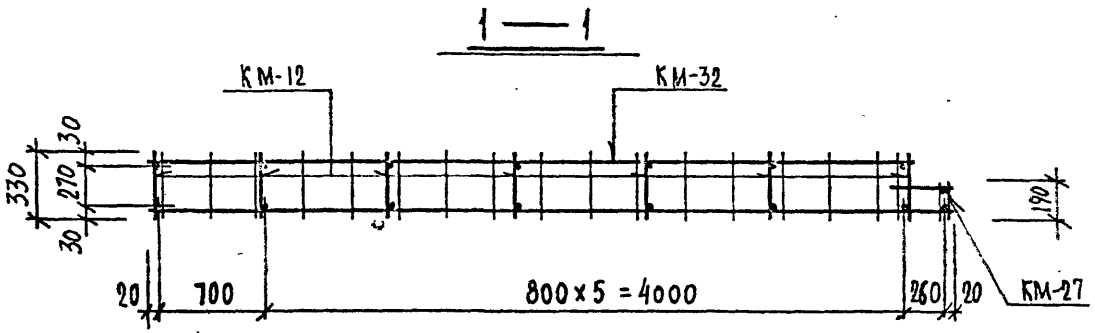


РАСХОД КОМПЛЕКТУЮЩИХ ДЕТАЛЕЙ НА ИЗДЕЛИЕ, ШТ.

| Марка | Вып. 2-1.1 | | | | | | | | | |
|---|---|---|---|---|---|---|---|---|---|---|
| | л.220ш1 | л.223ш1 | л. 224ш1 | | | | | | | |
| | КМ-12 | КМ-27 | КМ-32 | КМ-36 | | | | | | |
| ПКМ-36 | 7 | 1 | 2 | 1 | | | | | | |
| | | | | | | | | | | |

ВЫБОРКА СТАЛИ НА ИЗДЕЛИЕ, КГ

| Марка | ГОСТ 5781-81 А III | | | ГОСТ 5781-81 А I | | | ГОСТ 6727-80 Вр I | | | ВСЕГО |
|---|---|---|---|---|---|---|---|---|---|---|
| | ф10 | | | ф8 | | | ф4 | ф5 | итого | |
| ПКМ-36 | 5.96 | | | 8.98 | | | 3.65 | 5.26 | 8.91 | 23.85 |
| | | | | | | | | | | |

ВЫБОРКА СТАЛИ, КГ (продолжение)

| Марка | | | | | | | | | | Всего |
|---|---|---|---|---|---|---|---|---|---|---|
| | | | | | | | | | | |
| | | | | | | | | | | |
| | | | | | | | | | | |

Общие указания по изготовлению пространственных каркасов даны в пояснительной записке

ВЗАМЕН ЛИСТА - 211

| КЛ | АРМАТУРНЫЕ ИЗДЕЛИЯ | серия 1.232 КЛ-2 | |
|---|---|---|---|
| 1980 | ПРОСТРАНСТВЕННЫЙ КАРКАС ПКМ-36 | выпуск 2-1.1 | лист 211ш1 |

ЛЕННИИПРОЕКТ

ОКУ

Нач. ОКУ — ПЕЧЕРСКИЙ

Гл. констр. ОКУ — БУНИЧ

Гл. инж. проект. — НЕВДОКИМОВА

Рук. гр. — ИОВЛЕВА

Разработал — ЛУРСМАНАШВИЛИ

Рассчитал — ИОВЛЕВА

Исполнил — КУРСМАНАШВИЛИ

согласовано

Проверил — ИОВЛЕВА

Нормоконтролер

ВНЕСЕНЫ ИЗМЕНЕНИЯ

Дата 10.88 | Рег. № | Должность | Подпись | Фамилия

Рег. №

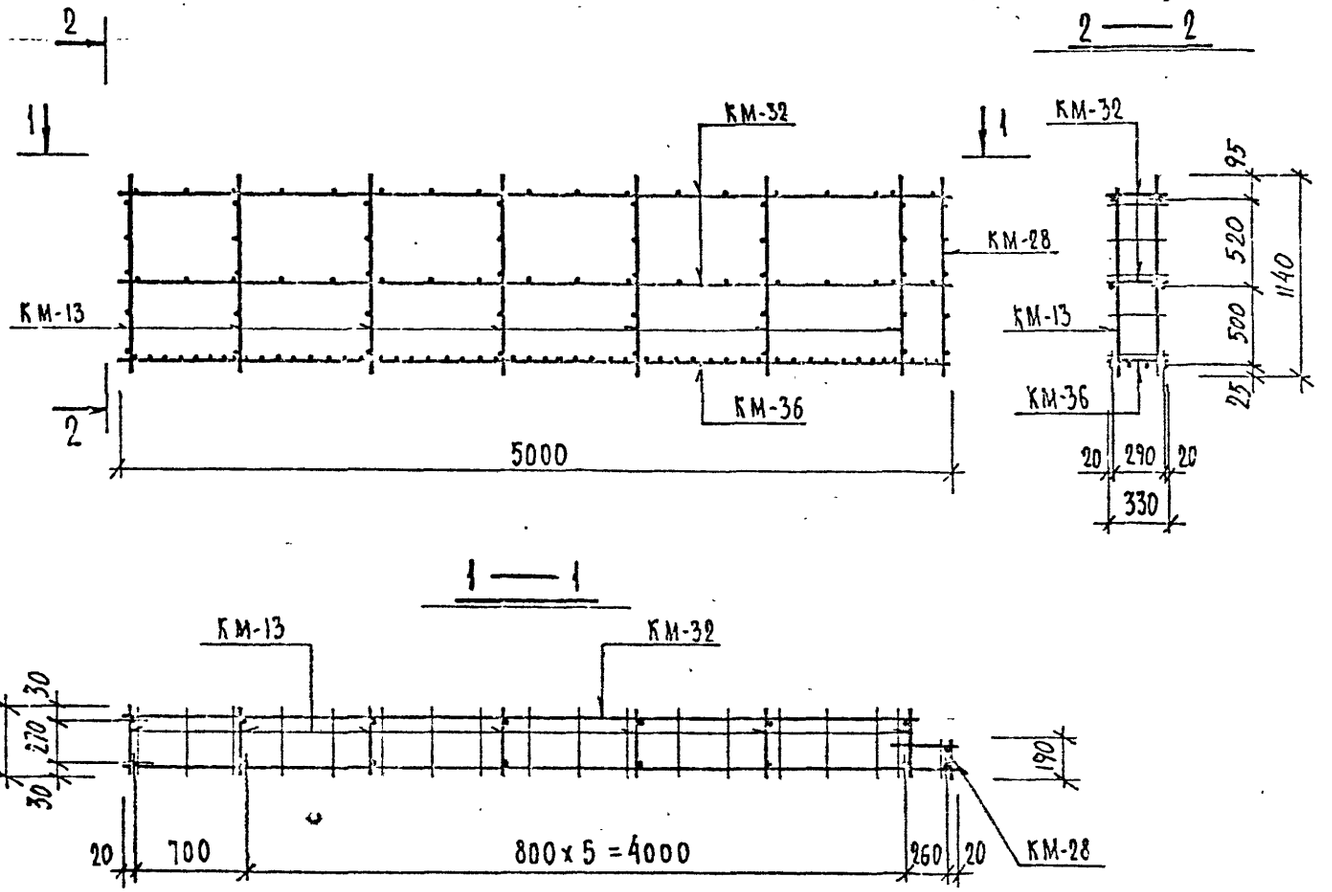


РАСХОД КОМПЛЕКТУЮЩИХ ДЕТАЛЕЙ НА ИЗДЕЛИЕ, ШТ.

| Марка | 5.610-2-1.1 | | | | | | | | | |
|---|---|---|---|---|---|---|---|---|---|---|
| | л.220м1 | л.223м1 | л.224м1 | | | | | | | |
| | КМ-13 | КМ-28 | КМ-32 | КМ-36 | | | | | | |
| ПКМ-37 | 7 | 1 | 2 | 1 | | | | | | |
| | | | | | | | | | | |

ВЫБОРКА СТАЛИ НА ИЗДЕЛИЕ, КГ

| Марка | ГОСТ 5781-81 Ат III | | | ГОСТ 5781-81 Ат I | | | ГОСТ 6727-80 Вр I | | | Всего |
|---|---|---|---|---|---|---|---|---|---|---|
| | ф10 | | | ф8 | | | ф4 | ф5 | Итого | |
| ПКМ-37 | 5,96 | | | 7,06 | | | 3,65 | 4,88 | 8,53 | 21,55 |
| | | | | | | | | | | |

ВЫБОРКА СТАЛИ, КГ (продолжение)

| Марка | | | | | | | | | | Всего |
|---|---|---|---|---|---|---|---|---|---|---|
| | | | | | | | | | | |
| | | | | | | | | | | |
| | | | | | | | | | | |

Общие указания по изготовлению пространственных каркасов даны в пояснительной записке

ВЗАМЕН ЛИСТА -212

| | | |
|---|---|---|
| КЛ | АРМАТУРНЫЕ ИЗДЕЛИЯ | серия 1.232 КЛ-2 |
| 1980 | ПРОСТРАНСТВЕННЫЙ КАРКАС ПКМ-37 | выпуск 2-1.1 лист 212м |

ЛЕННИИПРОЕКТ
ОКУ
Нач. ОКУ ПЕЧЕРСКИЙ
Гл. констр. ОКУ БЧИЧ
Разработал
Рассчитал
Исполнил
Гл. инж. проекта
Рук. гр.
Проверил
Нормоконтролер
Внесены изменения
Дата Рег. №/Подпись
Фамилия
Рук. гр.
10.80
Согласовано
ЕВДОКИМОВА
ИОВЛЕВА
ПРОМАНЕВИЧ
ВЛАСЕНКО
ПРОСКУРИНА

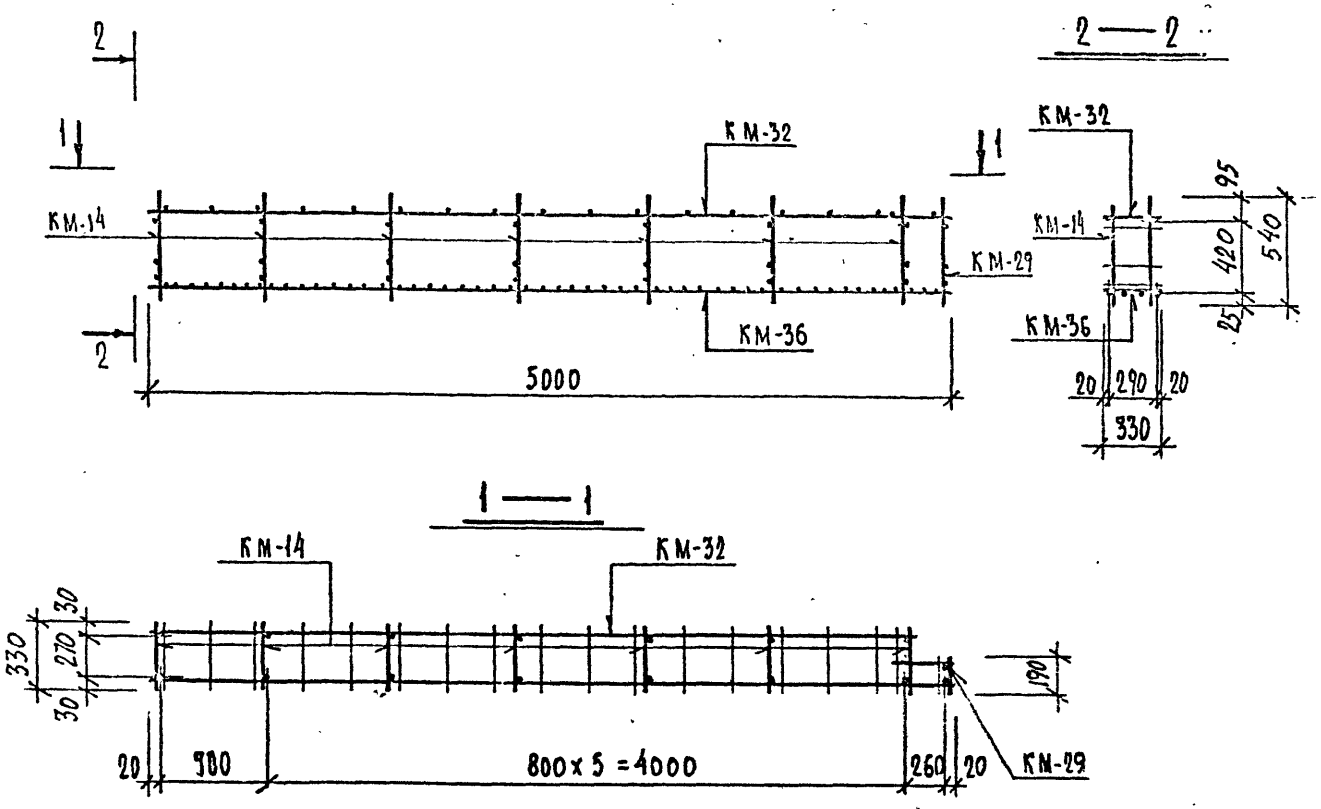


РАСХОД КОМПЛЕКТУЮЩИХ ДЕТАЛЕЙ НА ИЗДЕЛИЕ, ШТ.

| Марка | В.2-1.1 л.220 вып | В.2-1.1 л.223 вып | В.2-1.1 л.224 вып | | | | | | | |
|---|---|---|---|---|---|---|---|---|---|---|
| | КМ-14 | КМ-29 | КМ-32 | КМ-36 | | | | | | |
| ПКМ-38 | 1 | 1 | 1 | 1 | | | | | | |
| | | | | | | | | | | |

ВЫБОРКА СТАЛИ НА ИЗДЕЛИЕ, КГ

| Марка | ГОСТ 5781-81 Ат III | | | ГОСТ 5781-81 AI | | | ГОСТ 6727-80 Вр I | | | ВСЕГО |
|---|---|---|---|---|---|---|---|---|---|---|
| | ф10 | | | ф8 | | | ф4 | ф5 | итого | |
| ПКМ-38 | 5,96 | | | 3,22 | | | 3,08 | 2,63 | 5,71 | 14,89 |
| | | | | | | | | | | |

ВЫБОРКА СТАЛИ, КГ (продолжение)

| Марка | | | | | | | | | | Всего |
|---|---|---|---|---|---|---|---|---|---|---|
| | | | | | | | | | | |
| | | | | | | | | | | |
| | | | | | | | | | | |

**Общие указания по изготовлению пространственных каркасов даны в пояснительной записке**

ВЗАМЕН ЛИСТА-213

| КП | АРМАТУРНЫЕ ИЗДЕЛИЯ | серия 1.232КА-2 | |
|---|---|---|---|
| 1980 | ПРОСТРАНСТВЕННЫЙ КАРКАС ПКМ-38 | выпуск 2-1.1 | лист 213 |

ЛЕННИИПРОЕКТ

Гл. инж. проекта — Руль. гр. — Разработал — Рассчитал — Исполнил

Нач. СКУ — Гл. констр. ОКУ

Согласовано

Проверил — Нормоконтролер

Внесены изменения

Дата — Подпись — Фамилия

Рег. №

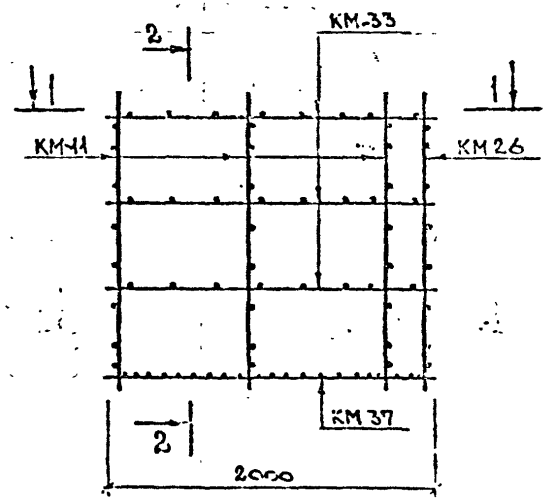


2—2

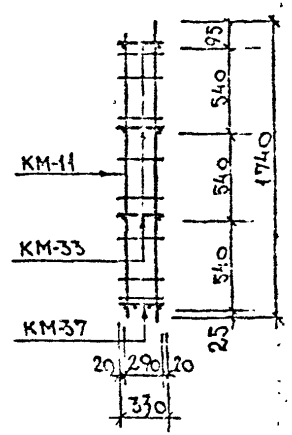


1—1

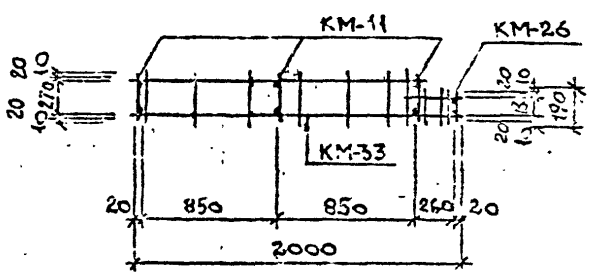


РАСХОД КОМПЛЕКТУЮЩИХ ДЕТАЛЕЙ НА ИЗДЕЛИЕ, ШТ.

| Марка | Вып. 2-1.1 | | | | | | | | | |
|---|---|---|---|---|---|---|---|---|---|---|
| | л.220-ИМ | | л.223-ИМ | | л.224-ИМ | | | | | |
| | КМ-11 | КМ-26 | КМ-33 | КМ-37 | | | | | | |
| ПКМ-39 | 3 | 1 | 3 | 1 | | | | | | |

ВЫБОРКА СТАЛИ НА ИЗДЕЛИЕ, КГ

| Марка | ГОСТ 5781-81 Ат-I | | ГОСТ 6727-80 Вр-I | | | | | Всего |
|---|---|---|---|---|---|---|---|---|
| | ⌀8 | | ⌀4 | ⌀5 | | | | |
| ПКМ-39 | 16.87 | | 1.82 | 3.12 | | | | 11.81 |

ВЫБОРКА СТАЛИ, КГ (продолжение)

| Марка | | | | | | | | Всего |
|---|---|---|---|---|---|---|---|---|
| | | | | | | | | |

Общие указания по изготовлению пространственных каркасов даны в пояснительной записке

ВЗАМЕН ЛИСТА – 214

| | | |
|---|---|---|
| КП | АРМАТУРНЫЕ ИЗДЕЛИЯ | серия 1.232 КЛ-2 |
| 1980 | ПРОСТРАНСТВЕННЫЙ КАРКАС ПКМ-39 | выпуск 2-1.1 / лист 214 |

ЛЕННИИПРОЕКТ

Нач. ОКУ Пешковский
Гл. инженер ОКУ Бунич

Гл. инженер проекта Ерохина
Рук. гр. Попова
Разработал Чернавцев
Рассчитал Новиков В.Д.
Н. контр. Леонова

Согласовано

Per.№

Инв. № подл. | Подпись и дата | Взам. инв. №

Изм. | Кол. уч. | Лист | № док. | Подпись | Дата

Внесены изменения Фомина
Дата 10.82 | Н.1 | Рук. гр.

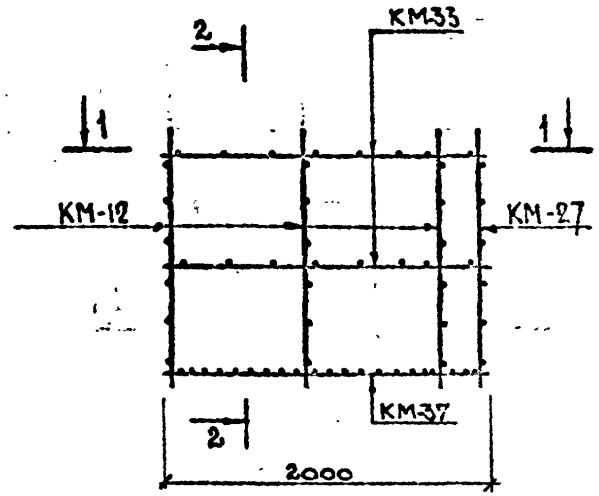


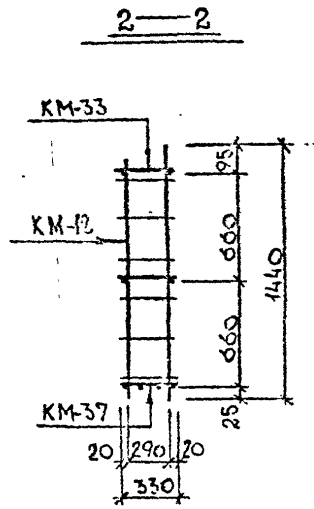


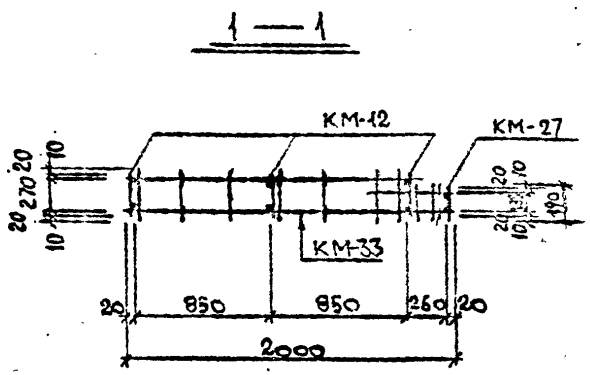


РАСХОД КОМПЛЕКТУЮЩИХ ДЕТАЛЕЙ НА ИЗДЕЛИЕ, ШТ.

| Марка | в. 2-1.1 | | | | | | | | | |
|---|---|---|---|---|---|---|---|---|---|---|
| | ∧2204И | в. 2 2 3 5И | | ∧2244И | | | | | | |
| | КМ12 | КМ 27 | КМ33 | КМ37 | | | | | | |
| ПКМ-40 | 3 | 1 | 2 | 1 | | | | | | |
| | | | | | | | | | | |

ВЫБОРКА СТАЛИ НА ИЗДЕЛИЕ, КГ

| Марка | ГОСТ 5781-82 А I | | | ГОСТ 6727-80 Вр.I | | | | | ВСЕГО |
|---|---|---|---|---|---|---|---|---|---|
| | ⌀8 | | | ⌀4 | ⌀5 | итого | | | |
| ПКМ-40 | 5.94 | | | 1.55 | 2.20 | 3.75 | | | 9.69 |
| | | | | | | | | | |

ВЫБОРКА СТАЛИ, КГ (продолжение)

| Марка | | | | | | | | | Всего |
|---|---|---|---|---|---|---|---|---|---|
| | | | | | | | | | |
| | | | | | | | | | |
| | | | | | | | | | |

Общие указания по изготовлению пространственных каркасов даны в пояснительной записке

ЗДАНИЕ ЛИСТА - 215

| | | |
|---|---|---|
| КП | АРМАТУРНЫЕ ИЗДЕЛИЯ | серия 1.232 КЖ-2 |
| 1980 | ПРОСТРАНСТВЕННЫЙ КАРКАС ПКМ-40 | выпуск 1 лист 2-1.1 215 КЖ |

ЛЕННИИПРОЕКТ

Гл.инж.проект. Рук. гр. — Ситникова
Разработал — Лузиманова — Новлева — Леонова
Рассчитал — Новлева
Исполнил — Леонова
Нач. ОКУ — Печерский
Гл.спец ОКУ — Бунич
Проверил — Ситникова
Нормоконтролер — Новлева
Рук. гр. — Кац
Согласовано
Внесены изменения
Инв. № подл. 4038
Подпись и дата
Взам. инв. №

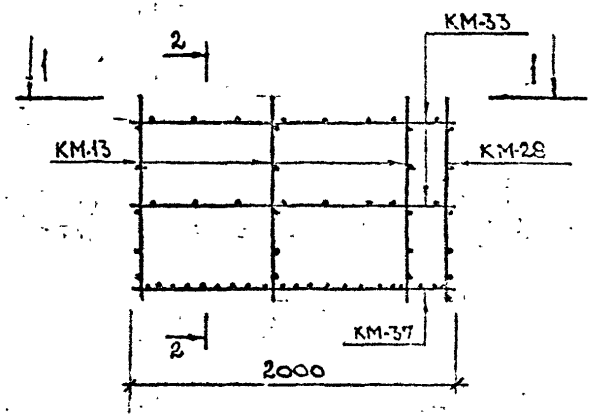


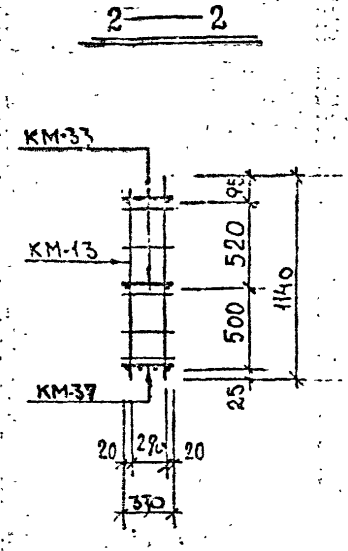


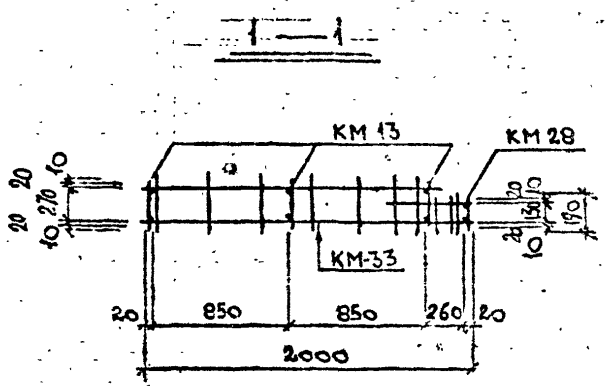


РАСХОД КОМПЛЕКТУЮЩИХ ДЕТАЛЕЙ НА ИЗДЕЛИЕ, ШТ.

| Марка | в. 2-1.1 | | | | | | | | | |
|---|---|---|---|---|---|---|---|---|---|---|
| | л 220-111 | | л 223-111 | | л 224-111 | | | | | |
| | КМ13 | КМ28 | КМ33 | КМ37 | | | | | | |
| ПКМ41 | 3 | 1 | 2 | 1 | | | | | | |
| | | | | | | | | | | |

ВЫБОРКА СТАЛИ НА ИЗДЕЛИЕ, КГ

| Марка | ГОСТ 6727-80 Вр I | | ГОСТ 5781-81 AI | | | | | | | Всего |
|---|---|---|---|---|---|---|---|---|---|---|
| | ⌀4 | ⌀5 | ⌀8 | | | | | | | |
| ПКМ-41 | 1,55 | 2,02 | 11,98 | | | | | | | 15,55 |
| | | | | | | | | | | |

ВЫБОРКА СТАЛИ, КГ (продолжение)

| Марка | | | | | | | | | | Всего |
|---|---|---|---|---|---|---|---|---|---|---|
| | | | | | | | | | | |
| | | | | | | | | | | |
| | | | | | | | | | | |

Общие указания по изготовлению пространственных каркасов даны в пояснительной записке

ВЗАМЕН ЛИСТА – 016

| КП | АРМАТУРНЫЕ ИЗДЕЛИЯ | серия 1.232.1-2 | |
|---|---|---|---|
| 1980 | ПРОСТРАНСТВЕННЫЙ КАРКАС ПКМ-41. | выпуск 2-1.1 | лист 216м1 |

ЛЕННИИПРОЕКТ

Гл. инж. проекта Куку
Гл. инж. пр. Куку
Разработал Новлева
Рассчитал Новлева
Исполнил Ардонова
Н. контр. Печерская
Гл. констр. проекту Бунин

Инв. № подл. | Подпись и дата | Взам. инв. №

Согласовано
Главный инженер Снегоцкая
Нормоконтролер Новлева

Внесены изменения
Дата 10.82
Утв. № Эпикиса
Подпись
Фамилия
Рук. гр. Кац

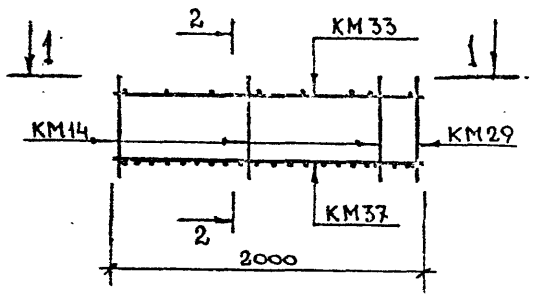


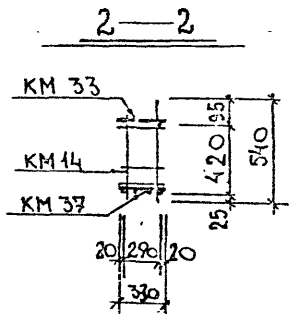


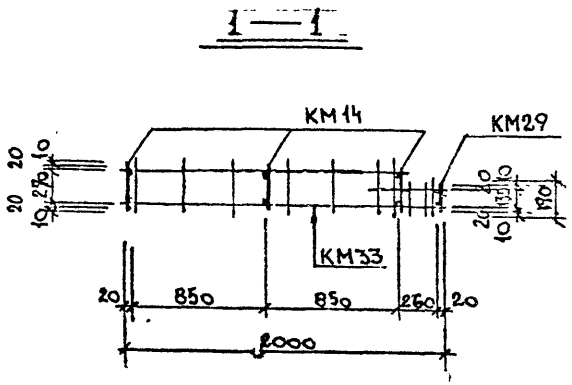


РАСХОД КОМПЛЕКТУЮЩИХ ДЕТАЛЕЙ НА ИЗДЕЛИЕ, ШТ.

| Марка | в. 2-1.1 | | | | | | | | | |
|---|---|---|---|---|---|---|---|---|---|---|
| | л.220Ш | л.223 | | л.224Ш | | | | | | |
| | КМ14 | КМ29 | КМ33 | КМ37 | | | | | | |
| ПКМ-42 | 3 | 1 | 1 | 1 | | | | | | |
| | | | | | | | | | | |

ВЫБОРКА СТАЛИ НА ИЗДЕЛИЕ, КГ

| Марка | ГОСТ 5781-81 АI | | | ГОСТ 6727-80 ВрI | | | | | | ВСЕГО |
|---|---|---|---|---|---|---|---|---|---|---|
| | ⌀8 | | | ⌀4 | ⌀5 | | | | | |
| ПКМ-42 | 3.06 | | | 1.28 | 1.10 | | | | | 5.44 |
| | | | | | | | | | | |

ВЫБОРКА СТАЛИ, КГ (продолжение)

| Марка | | | | | | | | | | Всего |
|---|---|---|---|---|---|---|---|---|---|---|
| | | | | | | | | | | |
| | | | | | | | | | | |
| | | | | | | | | | | |

Общие указания по изготовлению пространственных каркасов даны в пояснительной записке

ВЗАМЕН ЛИСТА - 217

| КЛ | АРМАТУРНЫЕ ИЗДЕЛИЯ | серия 1.232 КЛ-2 | |
|---|---|---|---|
| 1980 | ПРОСТРАНСТВЕННЫЙ КАРКАС ПКМ-42 | выпуск 2-1.1 | лист 217 |

ЛЕННИИПРОЕКТ

ОКУ

Нач. ОКУ — Гл. констр. ОКУ — Гл. инж. проекта — Рук. гр. — Разработал — Рассчитал — Исполнил — Проверил — Нормконтролер — Подпись — Фамилия

ЕВДОКИМОВА, НОВЛЕВА, ЛУКМАНАШВИЛИ, НОВЛЕВА, ЛЕОНОВА, СНЕГОВСКАЯ, ПЕЧЕРСКИЙ, БУНИЧ

согласовано

внесены изменения

Рег. №

| ЧЕРТЕЖ | Марка изделия | № поз. | Сечение, мм | Класс или марка стали | Длина, мм | Кол. | Масса, кг позиции | Масса, кг всего | Масса, кг изделия |
|---|---|---|---|---|---|---|---|---|---|
| 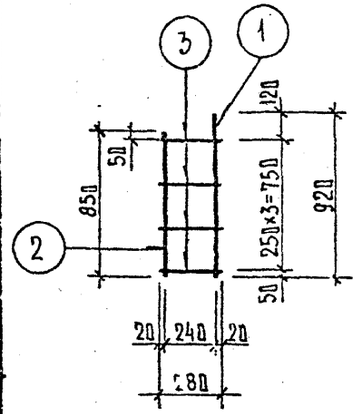 | КМ-1 | 1 | ⌀8 | AI | 920 | 1 | 0.37 | 0.37 | 0.83 |
| | | 2 | ⌀8 | AI | 850 | 1 | 0.34 | 0.34 | |
| | | 3 | ⌀4 | ВрI | 280 | 4 | 0.03 | 0.12 | |
| 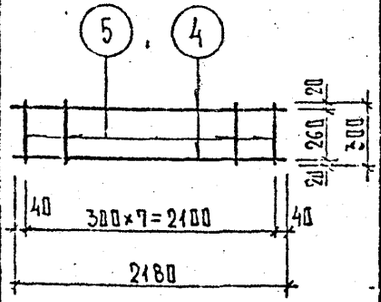 | КМ-2 | 4 | ⌀5 | ВрI | 2180 | 2 | 0.34 | 0.68 | 0.92 |
| | | 5 | ⌀4 | ВрI | 300 | 8 | 0.03 | 0.24 | |

| ЧЕРТЕЖ | Марка изделия | № поз. | Сечение, мм | Класс или марка стали | Длина, мм | Кол. | Масса, кг позиции | Масса, кг всего | Масса, кг изделия |
|---|---|---|---|---|---|---|---|---|---|
| 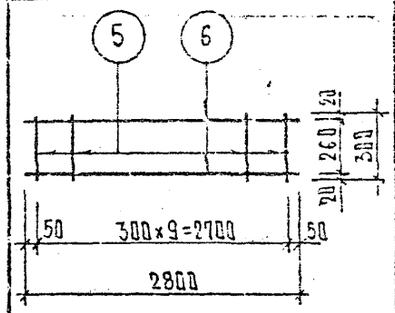 | КМ-3 | 5 | ⌀4 | ВрI | 300 | 10 | 0.03 | 0.30 | 1.16 |
| | | 6 | ⌀5 | ВрI | 2800 | 2 | 0.43 | 0.86 | |
| 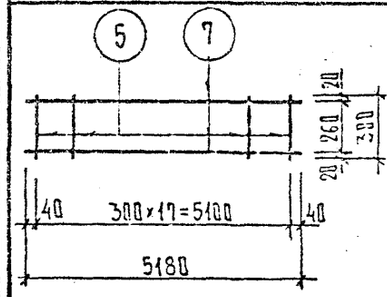 | КМ-4 | 5 | ⌀4 | ВрI | 300 | 18 | 0.03 | 0.54 | 2.14 |
| | | 7 | ⌀5 | ВрI | 5180 | 2 | 0.80 | 1.60 | |
| 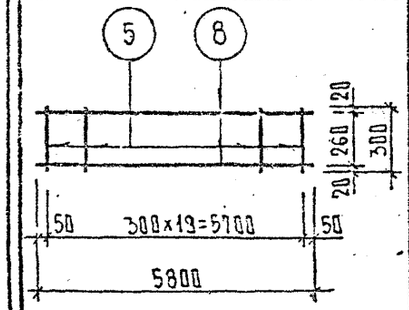 | КМ-5 | 5 | ⌀4 | ВрI | 300 | 20 | 0.03 | 0.60 | 2.38 |
| | | 8 | ⌀5 | ВрI | 5800 | 2 | 0.89 | 1.78 | |

ВЗАМЕН ЛИСТА - 218

| | | |
|---|---|---|
| КЛ | АРМАТУРНЫЕ ИЗДЕЛИЯ | серия 1.232 КА-2 |
| 1980 | Каркасы КМ-1; КМ-2; КМ-3; КМ-4; КМ-5. | выпуск 2-1.1 лист 218 |

ЛЕННИИПРОЕКТ

ОКУ

Гл. инж. проекта | Рук. гр. | Разработал | Рассчитал | Исполнил

Гл. инж. проекта | Рук. гр. | Разработал | Рассчитал | Исполнил

Гл. инж. проекта | Рук. гр. | Разработал | Рассчитал | Исполнил

Согласовано

Проверил | Нормоконтролер | Внесены изменения | Дата | Рег. № | Должность | Подпись | Фамилия

Рег. №

Нач. ОКУ | Гл. конструктор ОКУ | Печерский | Бунину | Евдокимова | Новлева | Дудина | Новлева | Дудина | Новлева | Дудина | Новлева | Новлева | Новлева | Новлева | Кац

Рег.№

Согласовано

Проверил Новаева

Нормоконтролер

Внесены изменения

Дата Инв.№подл. | Взам.инв.№ | Дата | Инв.№

1980 | 219 | Рук.гр. | КЛ

Разработал Буданна

Рук. гр. Новаева

Руководитель Буданна

Разработал Печерский

Рассчитал Буданна

Исполнил Буданна

Нач. ОКУ Печерский

Гл. констр. ОКУ Буданна

ЛЕННИИПРОЕКТ ОКУ

## ЧЕРТЁЖ

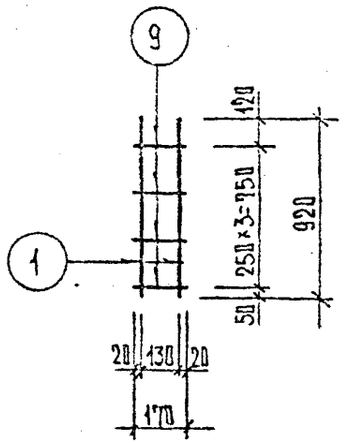


## СПЕЦИФИКАЦИЯ СТАЛИ НА ИЗДЕЛИЕ

| Марка изделия | № поз. | Сечение, мм | Класс или марка стали | Длина, мм | Кол. | Масса, кг: позиции | Масса, кг: всего | Масса, кг: изделия |
|---|---|---|---|---|---|---|---|---|
| КМ-6 | 1 | ⌀8 | AI | 920 | 2 | 0.37 | 0.74 | 0.82 |
| | 9 | ⌀4 | AI | 170 | 4 | 0.02 | 0.08 | |
| КМ-7 | 10 | ⌀5 | BpI | 2000 | 1 | 0.31 | 0.31 | 0.85 |
| | 11 | ⌀5 | BpI | 1750 | 1 | 0.27 | 0.27 | |
| | 5 | ⌀4 | BpI | 300 | 7 | 0.03 | 0.21 | |
| | 12 | ⌀5 | BpI | 290 | 1 | 0.04 | 0.04 | |
| | 13 | ⌀4 | BpI | 190 | 1 | 0.02 | 0.02 | |

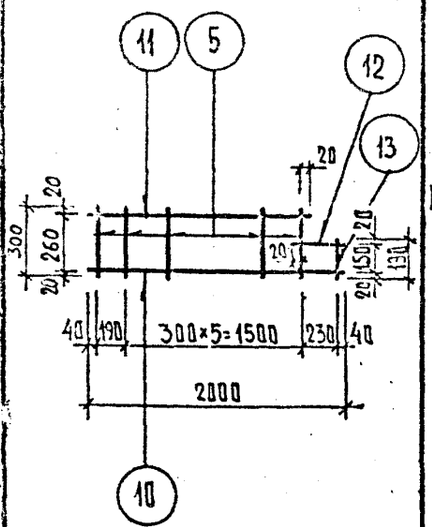


## ЧЕРТЁЖ

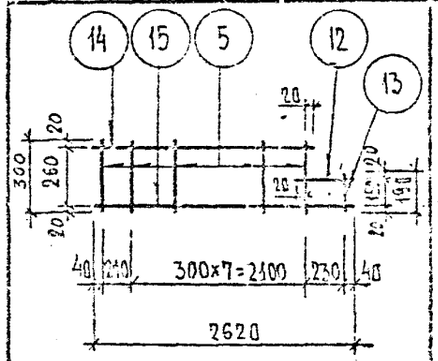


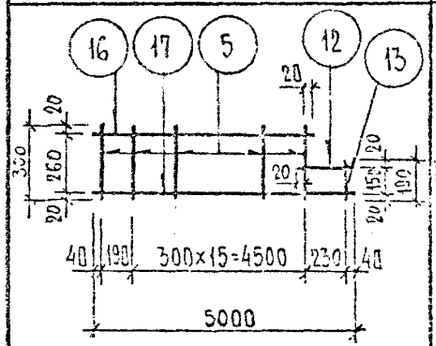


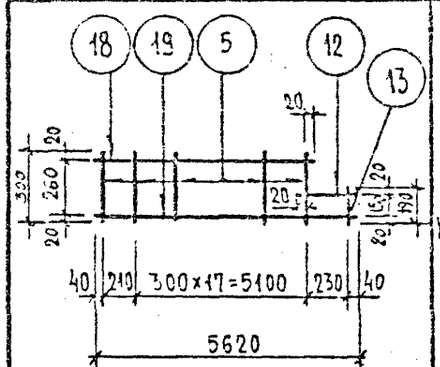


## СПЕЦИФИКАЦИЯ СТАЛИ НА ИЗДЕЛИЕ

| Марка изделия | № поз. | Сечение, мм | Класс или марка стали | Длина, мм | Кол. | Масса, кг: позиции | Масса, кг: всего | Масса, кг: изделия |
|---|---|---|---|---|---|---|---|---|
| КМ-8 | 14 | ⌀5 | BpI | 2370 | 1 | 0.36 | 0.36 | 1.09 |
| | 15 | ⌀5 | BpI | 2620 | 1 | 0.40 | 0.40 | |
| | 12 | ⌀5 | BpI | 290 | 1 | 0.04 | 0.04 | |
| | 13 | ⌀4 | BpI | 190 | 1 | 0.02 | 0.02 | |
| | 5 | ⌀4 | BpI | 300 | 9 | 0.03 | 0.27 | |
| КМ-9 | 16 | ⌀5 | BpI | 4750 | 1 | 0.73 | 0.73 | 2.33 |
| | 17 | ⌀5 | BpI | 5000 | 1 | 0.77 | 0.77 | |
| | 12 | ⌀5 | BpI | 290 | 1 | 0.04 | 0.04 | |
| | 13 | ⌀4 | BpI | 190 | 1 | 0.02 | 0.02 | |
| | 5 | ⌀4 | BpI | 300 | 17 | 0.03 | 0.51 | |
| КМ-10 | 18 | ⌀5 | BpI | 5370 | 1 | 0.83 | 0.83 | 2.33 |
| | 19 | ⌀5 | BpI | 5620 | 1 | 0.87 | 0.87 | |
| | 12 | ⌀5 | BpI | 290 | 1 | 0.04 | 0.04 | |
| | 13 | ⌀4 | BpI | 190 | 1 | 0.02 | 0.02 | |
| | 5 | ⌀4 | BpI | 300 | 19 | 0.03 | 0.57 | |

Взамен листа - 219

КП | 1980 | АРМАТУРНЫЕ ИЗДЕЛИЯ. Каркасы КМ-6; КМ-7; КМ-8; КМ-9; КМ-10.

Серия 1.232 КЛ-2 | Выпуск 2-1.1 | Лист 219

Инв.№ подл. | Подпись и дата | Взам.инв.№

Инв.№ подл. | Подпись и дата | Взам.инв.№

Инв.№ подл. | Подпись и дата | Взам.инв.№

ЧЕРТЕЖ

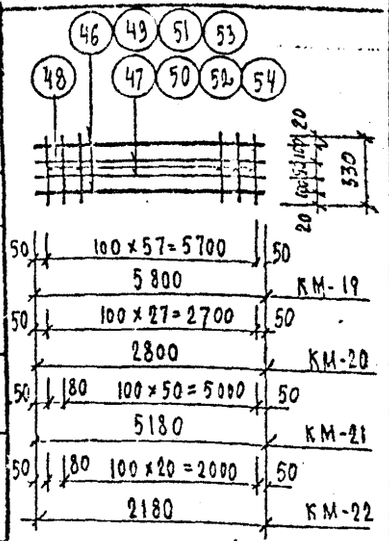


## СПЕЦИФИКАЦИЯ СТАЛИ НА ИЗДЕЛИЕ

| Марка изделия | № поз. | Сечение, мм | Класс или марка стали | Длина, мм | Кол. | Масса, кг позиции | Масса, кг всего | Масса, кг изделия |
|---|---|---|---|---|---|---|---|---|
| КМ-19 | 46 | Ф 10 | АIII | 5800 | 2 | 3.58 | 7.16 | 10,06 |
| | 47 | Ф 4 | ВрI | 5800 | 2 | 0.58 | 1.16 | |
| | 48 | Ф 4 | ВрI | 330 | 58 | 0,03 | 1.74 | |
| КМ-20 | 49 | Ф 8 | АI | 2800 | 2 | 1.12 | 2.24 | 3,64 |
| | 50 | Ф 4 | ВрI | 2800 | 2 | 0,28 | 0,56 | |
| | 48 | Ф 4 | ВрI | 330 | 28 | 0,03 | 0,84 | |
| КМ-21 | 51 | Ф 10 | АIII | 5180 | 2 | 3.20 | 6.40 | 9,00 |
| | 52 | Ф 4 | ВрI | 5180 | 2 | 0,52 | 1.04 | |
| | 48 | Ф 4 | ВрI | 330 | 52 | 0,03 | 1,56 | |
| КМ-22 | 53 | Ф 8 | АI | 2180 | 2 | 0,86 | 1.72 | 2.82 |
| | 54 | Ф 4 | ВрI | 2180 | 2 | 0,22 | 0,44 | |
| | 48 | Ф 4 | ВрI | 330 | 22 | 0,03 | 0,66 | |

ЧЕРТЕЖ

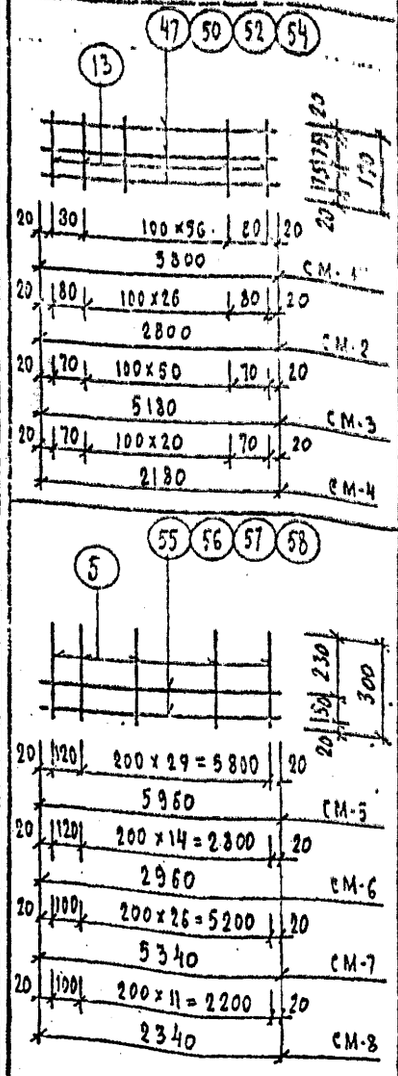


## СПЕЦИФИКАЦИЯ СТАЛИ НА ИЗДЕЛИЕ

| Марка изделия | № поз. | Сечение, мм | Класс или марка стали | Длина, мм | Кол. | Масса, кг позиции | Масса, кг всего | Масса, кг изделия |
|---|---|---|---|---|---|---|---|---|
| СМ-1 | 47 | Ф 4 | ВрI | 5800 | 3 | 0,58 | 1.74 | 2.92 |
| | 13 | Ф 4 | ВрI | 190 | 59 | 0,02 | 1.18 | |
| СМ-2 | 50 | Ф 4 | ВрI | 2800 | 3 | 0,28 | 0,84 | 1,42 |
| | 13 | Ф 4 | ВрI | 190 | 29 | 0,02 | 0,58 | |
| СМ-3 | 52 | Ф 4 | ВрI | 5180 | 3 | 0,52 | 1,56 | 2,62 |
| | 13 | Ф 4 | ВрI | 190 | 53 | 0,02 | 1,06 | |
| СМ-4 | 54 | Ф 4 | ВрI | 2180 | 3 | 0,22 | 0,66 | 1,12 |
| | 13 | Ф 4 | ВрI | 190 | 23 | 0,02 | 0,44 | |
| СМ-5 | 55 | Ф 4 | ВрI | 5960 | 2 | 0,60 | 1,20 | 2,13 |
| | 5 | Ф 4 | ВрI | 300 | 31 | 0,03 | 0,93 | |
| СМ-6 | 56 | Ф 4 | ВрI | 2960 | 2 | 0,30 | 0,60 | 1,08 |
| | 5 | Ф 4 | ВрI | 300 | 16 | 0,03 | 0,48 | |
| СМ-7 | 57 | Ф 4 | ВрI | 5340 | 2 | 0,53 | 1,06 | 1,90 |
| | 5 | Ф 4 | ВрI | 300 | 28 | 0,03 | 0,84 | |
| СМ-8 | 58 | Ф 4 | ВрI | 2340 | 2 | 0,23 | 0,46 | 0,85 |
| | 5 | Ф 4 | ВрI | 300 | 13 | 0,03 | 0,39 | |

ВЗАМЕН ЛИСТА - 221

ПЕННИИПРОЕКТ

| | | | |
|---|---|---|---|
| Гл. инж. проекта | | Гл. инж. проекта | |
| Рук. гр. | | Рук. гр. | |
| Разработал | | Разработал | |
| Рассчитал | | Рассчитал | |
| Исполнил | | Исполнил | |
| Нач. ОКУ | | Нач. ОКУ | |
| Гл. констр. СКУ | | Гл. констр. СКУ | |

ОКУ

ПЕЧЕРСКИЙ БУНИЧ

Проверил | Норм. контролер | Внесены изменения | Дата | Решение | Должность | Подпись | Фамилия

КЛ | 1980

АРМАТУРНЫЕ ИЗДЕЛИЯ

КАРКАСЫ КМ-19 ÷ КМ-22; СЕТКИ СМ-1 ÷ СМ-8

серия 1.232 КЛ-2

выпуск 2-1.1 | лист 221

Рег.№

Согласовано

Проверил Снеговская

Нормоконтролер

Внесены изменения

Дата | Рег.№ | Должность | Подпись | Фамилия

1.03.82 | | НК | | Рукгр. | | КАН

Гл.инж.проекта Евдокимова

Рук. гр. Новлева

Разработал Иванна

Рассчитал Новлева

Исполнил Иванна

ЦНИИПРОЕКТ

Нач. ОКУ Печерский

Гл.констр. ОКУ Бунин

## ЧЕРТЁЖ

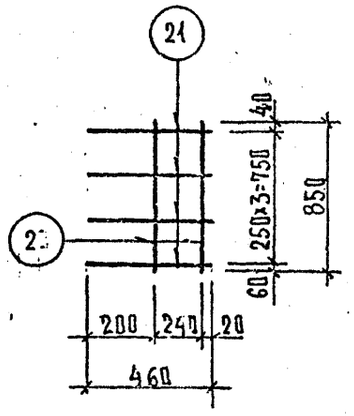


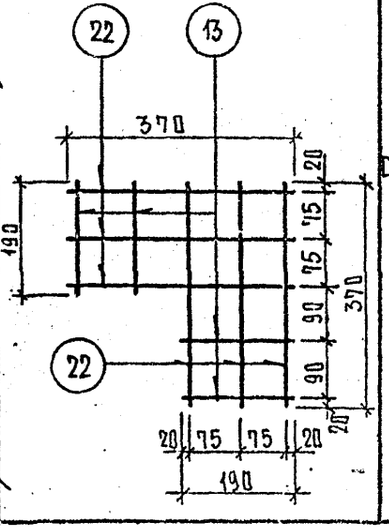


## СПЕЦИФИКАЦИЯ СТАЛИ НА ИЗДЕЛИЕ

| Марка изделия | № поз. | Сечение, мм | Класс или марка стали | Длина, мм | Кол. | Масса, кг позиции | Масса, кг всего | Масса, кг изделия |
|---|---|---|---|---|---|---|---|---|
| КМ-23 | 22 | ф8 | AI | 850 | 2 | 0.34 | 0.68 | 0.80 |
| | 21 | ф4 | BpI | 460 | 4 | 0.05 | 0.20 | |
| СМ-18 | 22 | ф4 | BpI | 370 | 6 | 0.04 | 0.24 | 0.32 |
| | 13 | ф4 | BpI | 190 | 4 | 0.02 | 0.08 | |

## ЧЕРТЁЖ

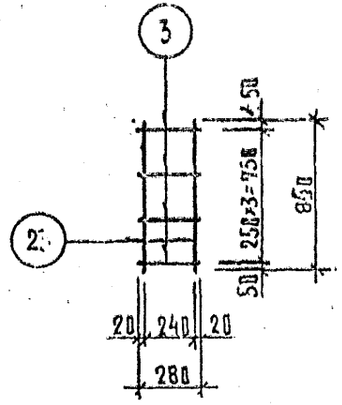


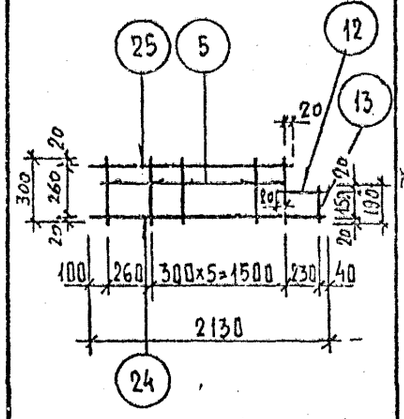


## СПЕЦИФИКАЦИЯ СТАЛИ НА ИЗДЕЛИЕ

| Марка изделия | № поз. | Сечение, мм | Класс или марка стали | Длина, мм | Кол. | Масса, кг позиции | Масса, кг всего | Масса, кг изделия |
|---|---|---|---|---|---|---|---|---|
| КМ-24 | 21 | ф8 | AI | 850 | 2 | 0.34 | 0.68 | 0.80 |
| | 3 | ф4 | BpI | 280 | 4 | 0.03 | 0.12 | |
| КМ-25 | 24 | ф5 | BpI | 2130 | 1 | 0.33 | 0.33 | 0.89 |
| | 25 | ф5 | BpI | 1880 | 1 | 0.29 | 0.29 | |
| | 5 | ф4 | BpI | 300 | 7 | 0.03 | 0.21 | |
| | 12 | ф5 | BpI | 290 | 1 | 0.04 | 0.04 | |
| | 13 | ф4 | BpI | 190 | 1 | 0.02 | 0.02 | |
| ОС1 | – | ф4 | BpI | 460 | 1 | 0.05 | 0.05 | 0.05 |
| ОС2 | – | ф4 | BpI | 240 | 1 | 0.02 | 0.02 | 0.02 |

Взамен листа 222

КП | АРМАТУРНЫЕ ИЗДЕЛИЯ | Серия 1.232 КЛ-2

1980 | Каркасы КМ-23; КМ-24; КМ-25. Сетка СМ-18. Отдельные стержни ОС1; ОС2. | Выпуск 2-1.1 | Лист 222

Инв. № подл. | Подпись и дата | Взам. инв. №

Ленинградская

Согласовано

Проверил | Нормоконтролер | Разработал | Рассмотрел | Утвердил

Изм. | Кол. уч. | Лист | № док. | Подпись | Дата

Инв. № подл. | Подпись и дата | Взам. инв. №

Ленинградская

Согласовано

Проверил | Нормоконтролер | Разработал | Рассмотрел | Утвердил

Изм. | Кол. уч. | Лист | № док. | Подпись | Дата

## ЧЕРТЕЖ

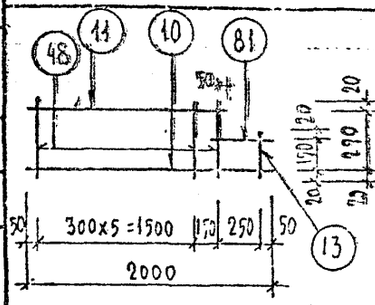


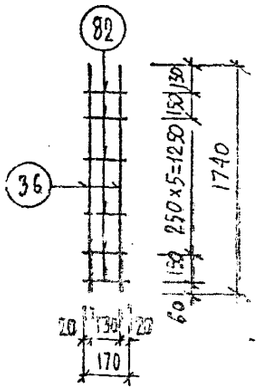


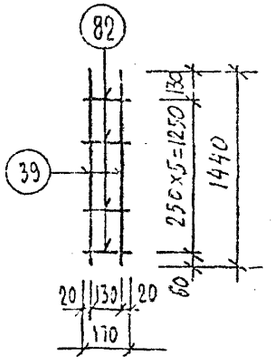


## СПЕЦИФИКАЦИЯ СТАЛИ НА ИЗДЕЛИЕ

| Марка изделия | № поз. | Сечение, мм | Класс или марка стали | Длина, мм | Кол. | Масса, кг: позиции | Масса, кг: всего | Масса, кг: изделия |
|---|---|---|---|---|---|---|---|---|
| КМ-33 | 10 | ф5 | BpI | 2000 | 1 | 0,31 | 0,31 | 0,83 |
| | 11 | ф5 | BpI | 1750 | 1 | 0,25 | 0,25 | |
| | 48 | ф4 | BpI | 330 | 1 | 0,03 | 0,21 | |
| | 81 | ф4 | BpI | 350 | 1 | 0,04 | 0,04 | |
| | 13 | ф4 | BpI | 190 | 1 | 0,02 | 0,02 | |
| КМ-26 | 36 | ф8 | AI | 1740 | 2 | 0,69 | 1,38 | 1,62 |
| | 82 | ф5 | BpI | 170 | 8 | 0,03 | 0,24 | |
| КМ-27 | 39 | ф8 | AI | 1440 | 2 | 0,57 | 1,14 | 1,32 |
| | 82 | ф5 | BpI | 170 | 6 | 0,03 | 0,18 | |

## ЧЕРТЁЖ

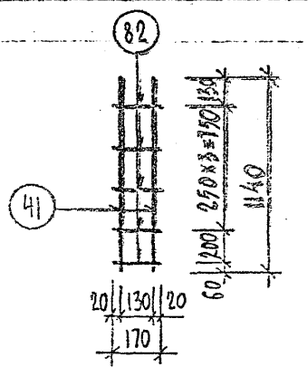


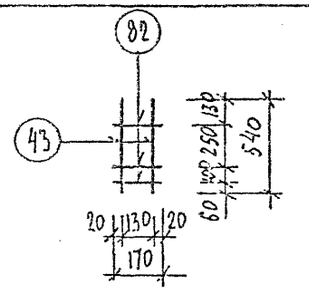


## СПЕЦИФИКАЦИЯ СТАЛИ НА ИЗДЕЛИЕ

| Марка изделия | № поз. | Сечение, мм | Класс или марка стали | Длина, мм | Кол. | Масса, кг: позиции | Масса, кг: всего | Масса, кг: изделия |
|---|---|---|---|---|---|---|---|---|
| КМ-28 | 41 | ф8 | AI | 1140 | 2 | 0,45 | 0,90 | 1,05 |
| | 82 | ф5 | BpI | 170 | 5 | 0,03 | 0,15 | |
| КМ-29 | 43 | ф8 | AI | 540 | 2 | 0,21 | 0,42 | 0,51 |
| | 82 | ф5 | BpI | 170 | 3 | 0,03 | 0,09 | |

Взамен листа -223

| | | | |
|---|---|---|---|
| ЛЕНИНПРОЕКТ | КП | АРМАТУРНЫЕ ИЗДЕЛИЯ | серия 1.232 КЛ-2 |
| | 1980 | КАРКАСЫ КМ-26÷КМ-29 ; КМ-33 | выпуск 2-1.1 / лист 223 |

Инв.№ подл. | Подпись и дата | Взам.инв.№

Согласовано

Гл.инженер проекта | Ковалева
Нормоконтролер | Ковалева
Гл.инженер | Ковалева
Гл.конструктор ОКУ | Ковалева
Нач. ОКУ | Ковалева
Руководитель группы | Ковалева
Разработал | Печерский
Рассчитал | Бучин
Исполнил | Бучин

ЛЕНИНГРАДПРОЕКТ

Внесены изменения
Дата Рег.№ Должность Фамилия Подпись

КАЧ

## ЧЕРТЁЖ

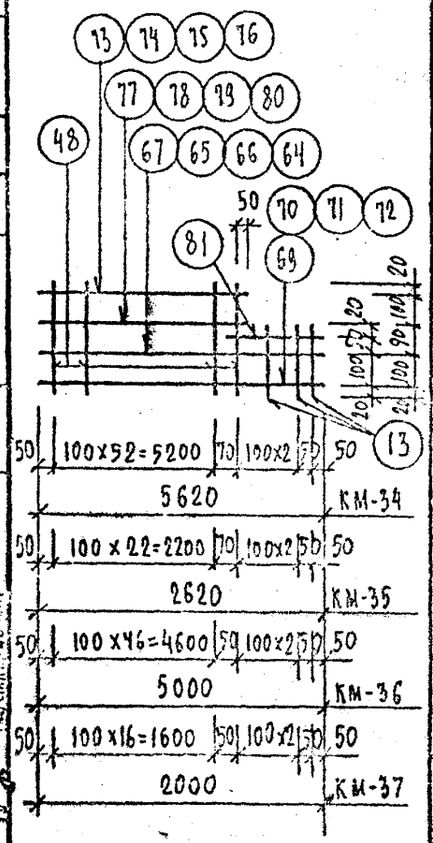


## СПЕЦИФИКАЦИЯ СТАЛИ НА ИЗДЕЛИЕ

| Марка изделия | № поз. | Сечение, мм | Класс или марка стали | Длина, мм | Кол. | Масса, кг: позиции | Масса, кг: всего | Масса, кг: изделия |
|---|---|---|---|---|---|---|---|---|
| КМ-34 | 69 | ф10 | AIII | 5620 | 1 | 3,47 | 3,47 | 9,60 |
| | 73 | ф10 | AIII | 5370 | 1 | 3,31 | 3,31 | |
| | 67 | ф4 | BpI | 5620 | 1 | 0,56 | 0,56 | |
| | 77 | ф4 | BpI | 5370 | 1 | 0,54 | 0,54 | |
| | 48 | ф4 | BpI | 330 | 54 | 0,03 | 1,62 | |
| | 81 | ф4 | BpI | 350 | 1 | 0,04 | 0,04 | |
| | 13 | ф4 | BpI | 190 | 3 | 0,02 | 0,06 | |
| КМ-35 | 70 | ф8 | AI | 2620 | 1 | 1,03 | 1,03 | 3,29 |
| | 74 | ф8 | AI | 2370 | 1 | 0,94 | 0,94 | |
| | 65 | ф4 | BpI | 2620 | 1 | 0,26 | 0,26 | |
| | 78 | ф4 | BpI | 2370 | 1 | 0,24 | 0,24 | |
| | 48 | ф4 | BpI | 330 | 24 | 0,03 | 0,72 | |
| | 81 | ф4 | BpI | 350 | 1 | 0,04 | 0,04 | |
| | 13 | ф4 | BpI | 190 | 3 | 0,02 | 0,06 | |
| КМ-36 | 71 | ф10 | AIII | 5000 | 1 | 3,09 | 3,09 | 8,47 |
| | 75 | ф10 | AIII | 4750 | 1 | 2,87 | 2,87 | |
| | 66 | ф4 | BpI | 5000 | 1 | 0,50 | 0,50 | |
| | 79 | ф4 | BpI | 4750 | 1 | 0,47 | 0,47 | |
| | 48 | ф4 | BpI | 330 | 48 | 0,03 | 1,44 | |
| | 81 | ф4 | BpI | 350 | 1 | 0,04 | 0,04 | |
| | 13 | ф4 | BpI | 190 | 3 | 0,02 | 0,06 | |

## ЧЕРТЁЖ

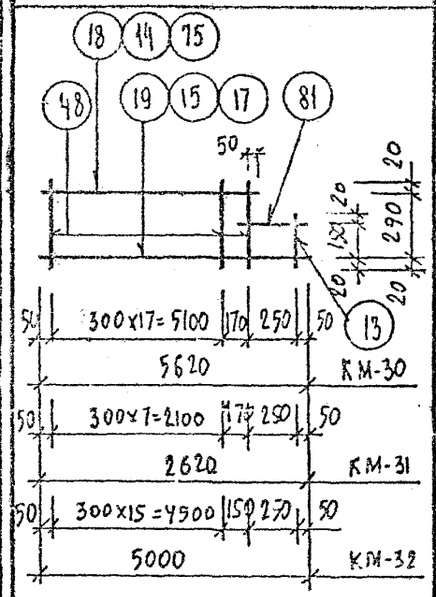


## СПЕЦИФИКАЦИЯ СТАЛИ НА ИЗДЕЛИЕ

| Марка изделия | № поз. | Сечение, мм | Класс или марка стали | Длина, мм | Кол. | Масса, кг: позиции | Масса, кг: всего | Масса, кг: изделия |
|---|---|---|---|---|---|---|---|---|
| КМ-37 | 12 | ф8 | AI | 2000 | 1 | 0,79 | 0,79 | 2,45 |
| | 76 | ф8 | AI | 1750 | 1 | 0,65 | 0,65 | |
| | 64 | ф4 | BpI | 2000 | 1 | 0,20 | 0,20 | |
| | 80 | ф4 | BpI | 1750 | 1 | 0,17 | 0,17 | |
| | 48 | ф4 | BpI | 330 | 18 | 0,03 | 0,54 | |
| | 81 | ф4 | BpI | 350 | 1 | 0,04 | 0,04 | |
| | 13 | ф4 | BpI | 190 | 3 | 0,02 | 0,06 | |
| КМ-30 | 9 | ф5 | BpI | 5620 | 1 | 0,87 | 0,87 | 2,33 |
| | 8 | ф5 | BpI | 5370 | 1 | 0,83 | 0,83 | |
| | 8 | ф4 | BpI | 330 | 19 | 0,03 | 0,57 | |
| | 1 | ф4 | BpI | 350 | 1 | 0,04 | 0,04 | |
| | 13 | ф4 | BpI | 190 | 1 | 0,02 | 0,02 | |
| КМ-31 | 15 | ф5 | BpI | 2620 | 1 | 0,40 | 0,40 | 1,09 |
| | 14 | ф5 | BpI | 2370 | 1 | 0,36 | 0,36 | |
| | 48 | ф4 | BpI | 330 | 9 | 0,03 | 0,27 | |
| | 81 | ф4 | BpI | 350 | 1 | 0,04 | 0,04 | |
| | 13 | ф4 | BpI | 190 | 1 | 0,02 | 0,02 | |
| КМ-32 | 17 | ф5 | BpI | 5000 | 1 | 0,77 | 0,77 | 2,05 |
| | 75 | ф5 | BpI | 4750 | 1 | 0,72 | 0,72 | |
| | 48 | ф4 | BpI | 330 | 17 | 0,03 | 0,51 | |
| | 81 | ф4 | BpI | 350 | 1 | 0,04 | 0,04 | |
| | 13 | ф4 | BpI | 190 | 1 | 0,02 | 0,02 | |

Взамен листа - 224

| КП | АРМАТУРНЫЕ ИЗДЕЛИЯ | серия 1.232 КМ-2 |
|---|---|---|
| 1980 | КАРКАСЫ КМ-30÷КМ-32; КМ-34 ÷ КМ-37 | выпуск 2-1.1 лист 224 |

Инв.№ подл. | Подпись и дата | Взам.инв.№ | Инв.№ дубл. | Подпись и дата

Согласовано

| | | | | | | |
|---|---|---|---|---|---|---|
| Гл.инж.проекта | Прокофьев | | | | | |
| Рук. гр. | Пономаренко | | | | | |
| Разработал | Печерский | | | | | |
| Рассчитал | Бунич | | | | | |
| Исполнил | | | | | | |
| Нач. ОКУ | Васкинобат | | | | | |
| Гл. констр. ОКУ | Кобелева | | | | | |
| | Изм. | Кол.уч. | Лист | № док. | Подпись | Дата |

ЦНИИПРОМЗЕРНОПРОЕКТ ОКУ

Внесены изменения

Инв.№ подл. | Подпись и дата | Взам.инв.№

Дата | Инв.№ подл. | Подпись и дата | Взам.инв.№ | Инв.№ дубл.

10.80 | Ц | Рук. гр. | КА-Ц

## ЧЕРТЁЖ

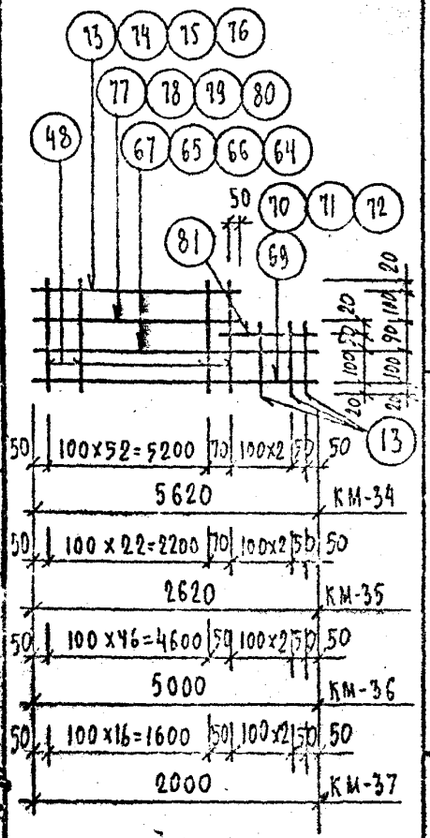


## СПЕЦИФИКАЦИЯ СТАЛИ НА ИЗДЕЛИЕ

| Марка изделия | № поз. | Сечение, мм | Класс или марка стали | Длина, мм | Кол. | Масса, кг позиции | Масса, кг всего | Масса, кг изделия |
|---|---|---|---|---|---|---|---|---|
| КМ-34 | 69 | ф10 | AIII | 5620 | 1 | 3,47 | 3,47 | 9,60 |
| | 73 | ф10 | AIII | 5370 | 1 | 3,31 | 3,31 | |
| | 67 | ф4 | BpI | 5620 | 1 | 0,56 | 0,56 | |
| | 77 | ф4 | BpI | 5370 | 1 | 0,54 | 0,54 | |
| | 48 | ф4 | BpI | 330 | 54 | 0,03 | 1,62 | |
| | 81 | ф4 | BpI | 350 | 1 | 0,04 | 0,04 | |
| | 13 | ф4 | BpI | 190 | 3 | 0,02 | 0,06 | |
| КМ-35 | 70 | ф8 | AI | 2620 | 1 | 1,03 | 1,03 | 3,29 |
| | 74 | ф8 | AI | 2370 | 1 | 0,94 | 0,94 | |
| | 65 | ф4 | BpI | 2620 | 1 | 0,26 | 0,26 | |
| | 78 | ф4 | BpI | 2370 | 1 | 0,24 | 0,24 | |
| | 48 | ф4 | BpI | 330 | 24 | 0,03 | 0,72 | |
| | 81 | ф4 | BpI | 350 | 1 | 0,04 | 0,04 | |
| | 13 | ф4 | BpI | 190 | 3 | 0,02 | 0,06 | |
| КМ-36 | 71 | ф10 | AIII | 5000 | 1 | 3,09 | 3,09 | 8,47 |
| | 75 | ф10 | AIII | 4750 | 1 | 2,87 | 2,87 | |
| | 66 | ф4 | BpI | 5000 | 1 | 0,50 | 0,50 | |
| | 79 | ф4 | BpI | 4750 | 1 | 0,47 | 0,47 | |
| | 48 | ф4 | BpI | 330 | 48 | 0,03 | 1,44 | |
| | 81 | ф4 | BpI | 350 | 1 | 0,04 | 0,04 | |
| | 13 | ф4 | BpI | 190 | 3 | 0,02 | 0,06 | |

## ЧЕРТЁЖ

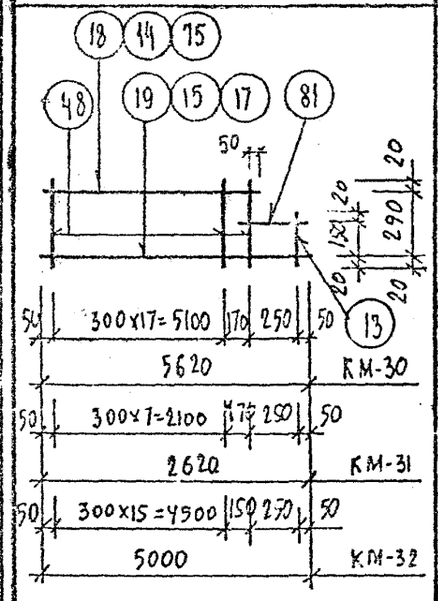


## СПЕЦИФИКАЦИЯ СТАЛИ НА ИЗДЕЛИЕ

| Марка изделия | № поз. | Сечение, мм | Класс или марка стали | Длина, мм | Кол. | Масса, кг позиции | Масса, кг всего | Масса, кг изделия |
|---|---|---|---|---|---|---|---|---|
| КМ-37 | 72 | ф8 | AI | 2000 | 1 | 0,79 | 0,79 | 2,45 |
| | 76 | ф8 | AI | 1750 | 1 | 0,65 | 0,65 | |
| | 64 | ф4 | BpI | 2000 | 1 | 0,20 | 0,20 | |
| | 80 | ф4 | BpI | 1750 | 1 | 0,17 | 0,17 | |
| | 48 | ф4 | BpI | 330 | 18 | 0,03 | 0,54 | |
| | 81 | ф4 | BpI | 350 | 1 | 0,04 | 0,04 | |
| | 13 | ф4 | BpI | 190 | 3 | 0,02 | 0,06 | |
| КМ-30 | 9 | ф5 | BpI | 5620 | 1 | 0,87 | 0,87 | 2,33 |
| | 8 | ф5 | BpI | 5370 | 1 | 0,83 | 0,83 | |
| | 8 | ф4 | BpI | 330 | 19 | 0,03 | 0,57 | |
| | 81 | ф4 | BpI | 350 | 1 | 0,04 | 0,04 | |
| | 13 | ф4 | BpI | 190 | 1 | 0,02 | 0,02 | |
| КМ-31 | 15 | ф5 | BpI | 2620 | 1 | 0,40 | 0,40 | 1,09 |
| | 14 | ф5 | BpI | 2370 | 1 | 0,36 | 0,36 | |
| | 48 | ф4 | BpI | 330 | 9 | 0,03 | 0,27 | |
| | 81 | ф4 | BpI | 350 | 1 | 0,04 | 0,04 | |
| | 13 | ф4 | BpI | 190 | 1 | 0,02 | 0,02 | |
| КМ-32 | 17 | ф5 | BpI | 5000 | 1 | 0,77 | 0,77 | 2,06 |
| | 75 | ф5 | BpI | 4750 | 1 | 0,72 | 0,72 | |
| | 48 | ф4 | BpI | 330 | 17 | 0,03 | 0,51 | |
| | 81 | ф4 | BpI | 350 | 1 | 0,04 | 0,04 | |
| | 13 | ф4 | BpI | 190 | 1 | 0,02 | 0,02 | |

Взамен листа - 224

КП | АРМАТУРНЫЕ ИЗДЕЛИЯ | серия 1.232 КЖ-2

1980 | КАРКАСЫ КМ-30 ÷ КМ-32; КМ-34 ÷ КМ-37 | выпуск 2-1.1 | лист 224 нз

ЧЕРТЁЖ

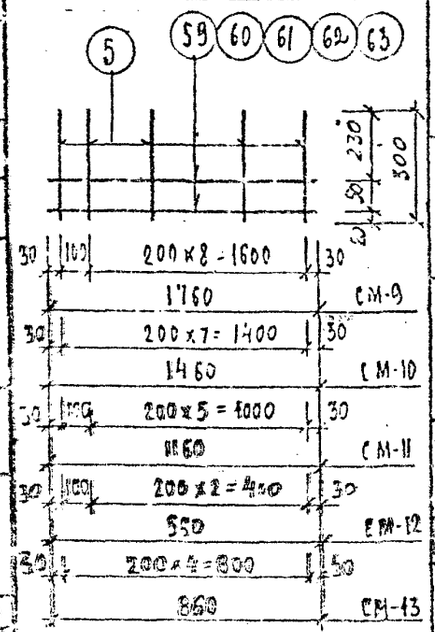


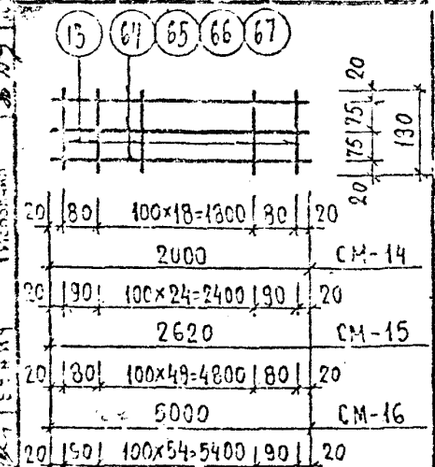


СПЕЦИФИКАЦИЯ СТАЛИ НА ИЗДЕЛИЕ

| Марка изделия | № поз. | Сечение, мм | Класс или марка стали | Длина, мм | Кол. | Масса, кг позиции | Масса, кг всего | Масса, кг изделия |
|---|---|---|---|---|---|---|---|---|
| СМ-9 | 59 | ф4 | Bpi | 1760 | 2 | 0.18 | 0.36 | 0.66 |
| | 5 | ф4 | Bpi | 300 | 10 | 0.03 | 0.30 | |
| СМ-10 | 60 | ф4 | Bpi | 1460 | 2 | 0.15 | 0.30 | 0.54 |
| | 5 | ф4 | Bpi | 300 | 8 | 0.03 | 0.24 | |
| СМ-11 | 61 | ф4 | Bpi | 1160 | 2 | 0.12 | 0.24 | 0.45 |
| | 5 | ф4 | Bpi | 300 | 7 | 0.03 | 0.21 | |
| СМ-12 | 62 | ф4 | Bpi | 550 | 2 | 0.06 | 0.12 | 0.24 |
| | 5 | ф4 | Bpi | 300 | 4 | 0.03 | 0.12 | |
| СМ-13 | 63 | ф4 | Bpi | 860 | 2 | 0.09 | 0.18 | 0.33 |
| | 5 | ф4 | Bpi | 300 | 5 | 0.03 | 0.15 | |
| СМ-14 | 64 | ф4 | Bpi | 2000 | 3 | 0.20 | 0.60 | 1.02 |
| | 13 | ф4 | Bpi | 190 | 21 | 0.02 | 0.42 | |
| СМ-15 | 65 | ф4 | Bpi | 2620 | 3 | 0.26 | 0.78 | 1.32 |
| | 13 | ф4 | Bpi | 190 | 27 | 0.02 | 0.54 | |
| СМ-16 | 66 | ф4 | Bpi | 5000 | 3 | 0.50 | 1.50 | 2.52 |
| | 13 | ф4 | Bpi | 190 | 51 | 0.02 | 1.02 | |
| СМ-17 | 67 | ф4 | Bpi | 5620 | 3 | 0.56 | 1.68 | 2.82 |
| | 13 | ф4 | Bpi | 190 | 57 | 0.02 | 1.14 | |

ЧЕРТЁЖ

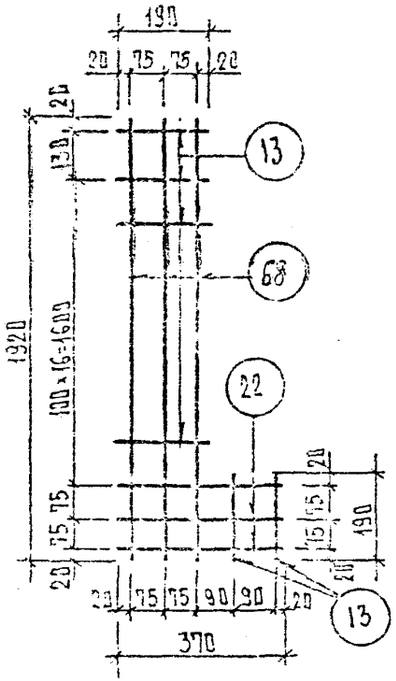


СПЕЦИФИКАЦИЯ СТАЛИ НА ИЗДЕЛИЕ

| Марка изделия | № поз. | Сечение, мм | Класс или марка стали | Длина, мм | Кол. | Масса, кг позиции | Масса, кг всего | Масса, кг изделия |
|---|---|---|---|---|---|---|---|---|
| | 68 | ф4 | Bpi | 1920 | 3 | 0.19 | 0.57 | |
| СМ-18 | 22 | ф4 | Bpi | 370 | 3 | 0.04 | 0.12 | 1.09 |
| | 13 | ф4 | Bpi | 190 | 20 | 0.02 | 0.40 | |

ВЗАМЕН ЛИСТА -225

| | | |
|---|---|---|
| КП | АРМАТУРНЫЕ ИЗДЕЛИЯ | серия 1.932 КА-2 |
| 1980 | СЕТКИ СМ-9 ÷ СМ-17; СМ-19 | выпуск 2-1.1 / лист 225 |

ЛЕННИИПРОЕКТ

Гл. инженер проекта Ежаков
Рук. гр. Кузнецова
Разработал Кочергин
Н. контр. Кузнецова
Нач. ОКУ Кузнецова
Гл. констр. ОКУ Чаплина

ЧЕРТЁЖ

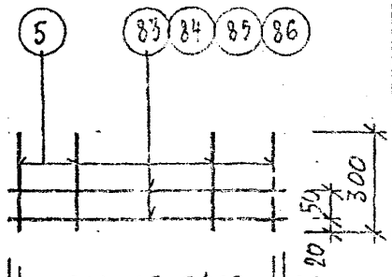


СПЕЦИФИКАЦИЯ СТАЛИ НА ИЗДЕЛИЕ

| Марка изделия | № поз. | Сечение, мм | Класс или марка стали | Длина, мм | Кол. | Масса, кг позиции | Масса, кг всего | Масса, кг изделия |
|---|---|---|---|---|---|---|---|---|
| СМ-20 | 83 | ф4 | ВрI | 5450 | 2 | 0,54 | 1,08 | 1,92 |
| | 5 | ф4 | ВрI | 300 | 28 | 0,03 | 0,84 | |
| СМ-21 | 84 | ф4 | ВрI | 2450 | 2 | 0,24 | 0,48 | 0,87 |
| | 5 | ф4 | ВрI | 300 | 13 | 0,03 | 0,39 | |
| СМ-22 | 85 | ф4 | ВрI | 4830 | 2 | 0,48 | 0,96 | 1,71 |
| | 5 | ф4 | ВрI | 300 | 25 | 0,03 | 0,75 | |
| СМ-23 | 86 | ф4 | ВрI | 1830 | 2 | 0,18 | 0,36 | 0,66 |
| | 5 | ф4 | ВрI | 300 | 10 | 0,03 | 0,30 | |

ЧЕРТЁЖ

СПЕЦИФИКАЦИЯ СТАЛИ НА ИЗДЕЛИЕ

| Марка изделия | № поз. | Сечение, мм | Класс или марка стали | Длина, мм | Кол. | Масса, кг позиции | Масса, кг всего | Масса, кг изделия |
|---|---|---|---|---|---|---|---|---|

ЛЕНИНИПРОЕКТ

| | | |
|---|---|---|
| Гл. инж. проекта | ЕВДОКИМОВА | |
| Рук. гр. | НОБЛЕВА | |
| Разработал | ЛУСКАНАЙКИН | |
| Рассчитал | НОБЛЕВА | |
| Исполнил | ИЛЛАРИОНОВА | |
| Нач. СКУ | ПЕЧЕРСКИЙ | |
| Гл. констр. СКУ | БУНИН | |

Согласовано

Инв. № подл. | Подпись и дата | Взам. инв. №

Изм. Кол. уч. Лист № док. Подпись Дата

Дата Рег. № Подлинника Фамилия

10.80 ИЛ Рук. гр. КАЦ

КП

АРМАТУРНЫЕ ИЗДЕЛИЯ

1980

СЕТКИ СМ-20 ÷ СМ-23.

Серия 1.032КА-2

Выпуск 2-1.1

Лист 226

Взамен листа 226

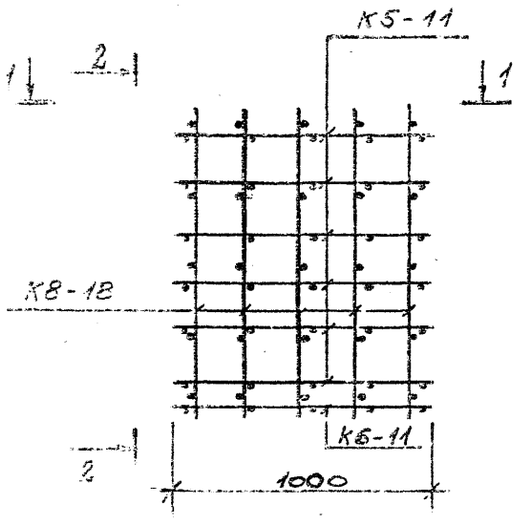


2 — 2

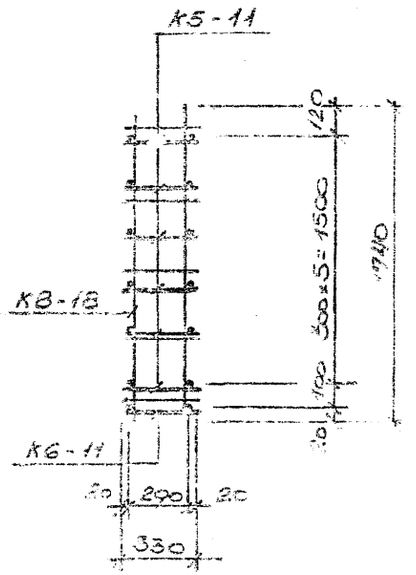


1 — 1

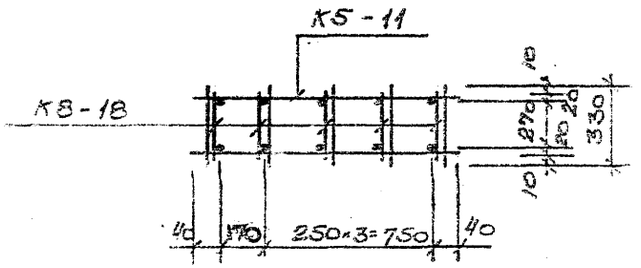


РАСХОД КОМПЛЕКТУЮЩИХ ДЕТАЛЕЙ НА ИЗДЕЛИЕ, ШТ.

| Марка | 8.2-1.1 | | | | | | | | | | |
|---|---|---|---|---|---|---|---|---|---|---|---|
| | I.IIE III | | | | | | | | | | |
| | К8-18 | | К5-11 | К6-11 | | | | | | | |
| ПК-11.18 | 5 | | 6 | 1 | | | | | | | |
| | | | | | | | | | | | |

ВЫБОРКА СТАЛИ НА ИЗДЕЛИЕ, КГ

| Марка | ГОСТ 6727-80 Вр-I | | | ГОСТ 5781-81 AI | | AIII | | | | Всего |
|---|---|---|---|---|---|---|---|---|---|---|
| | ф4 | ф5 | 100° | ф8 | | ф6 | | | | |
| ПК-11.18 | 1.8 | 1.7 | 3.5 | 6.75 | | 2.44 | | | | 10.69 |
| | | | | | | | | | | |

ВЫБОРКА СТАЛИ, КГ (продолжение)

| Марка | | | | | | | | | | |
|---|---|---|---|---|---|---|---|---|---|---|
| | | | | | | | | | | |
| | | | | | | | | | | |
| | | | | | | | | | | |

Общие указания по изготовлению пространственных каркасов даны в пояснительной записке

| | | |
|---|---|---|
| КП | АРМАТУРНЫЕ ИЗДЕЛИЯ | серия 1.232 КЛ-2 |
| 1982 | ПРОСТРАНСТВЕННЫЙ КАРКАС ПК-11.18 | выпуск 2-1.1 1987 |

Инв. № подл. | Подпись и дата | Взам. инв. №

Гип ОКУ Печерский
Рук. группы ОКУ Бунчу
Нач. отд. Рябенко
Рук. сект. Гордеева
Н. контр. Гордеева

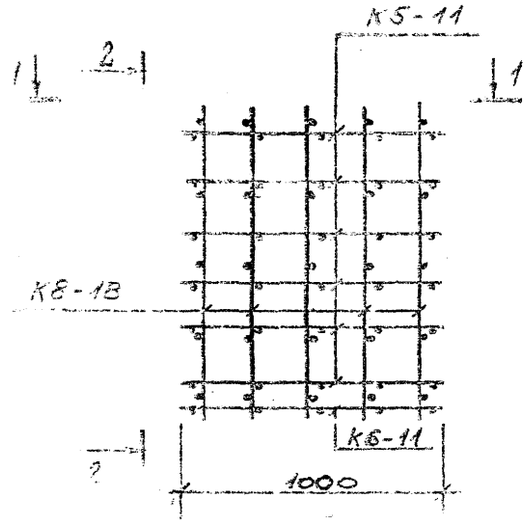


2 – 2

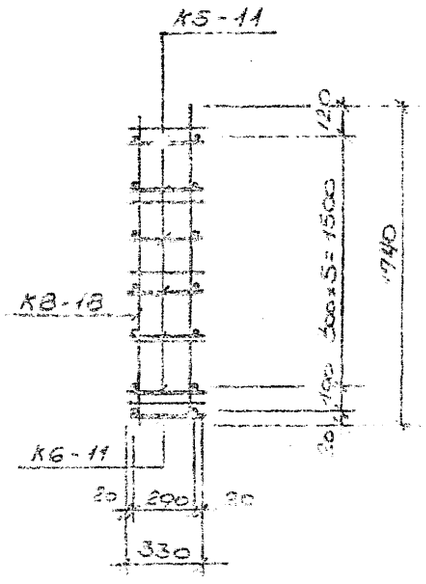


1 — 1

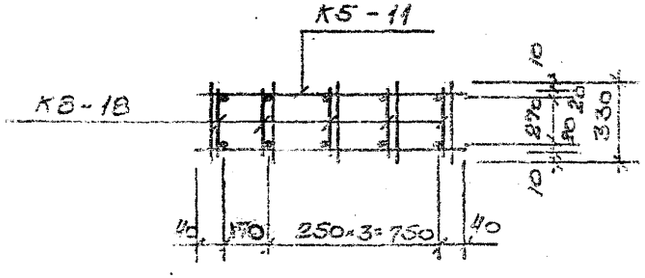


РАСХОД КОМПЛЕКТУЮЩИХ ДЕТАЛЕЙ НА ИЗДЕЛИЕ, ШТ.

| Марка | 8. 2-1.1 | | | | | | | | | |
|---|---|---|---|---|---|---|---|---|---|---|
| | А. 112 и | | | | | | | | | |
| | К8-18 | | К5-11 | К6-11 | | | | | | |
| ПК-11.18 | 5 | | 6 | 1 | | | | | | |
| | | | | | | | | | | |

ВЫБОРКА СТАЛИ НА ИЗДЕЛИЕ, КГ

| Марка | ГОСТ 6127-80 Вр-I | | | ГОСТ 5781-81 АI | | АIII | | | | ВСЕГО |
|---|---|---|---|---|---|---|---|---|---|---|
| | ф4 | ф5 | ПОТО | ф8 | | ф6 | | | | |
| ПК-11.18 | 1.8 | 1.7 | 3.5 | 6.75 | | 2.44 | | | | 10.65 |
| | | | | | | | | | | |

ВЫБОРКА СТАЛИ, КГ (продолжение)

| Марка | | | | | | | | | | |
|---|---|---|---|---|---|---|---|---|---|---|
| | | | | | | | | | | |
| | | | | | | | | | | |
| | | | | | | | | | | |

Общие указания по изготовлению пространственных каркасов даны в пояснительной записке

| | | |
|---|---|---|
| КП | АРМАТУРНЫЕ ИЗДЕЛИЯ | серия 1.232 КЛ-2 |
| 1982 | ПРОСТРАНСТВЕННЫЙ КАРКАС ПК-11.18 | выпуск 2-1.1 лист 1997 |

ЛЕНИНПРОЕКТ

Гл. ОКУ | Гл. инж. ОКУ | Лаверский | Бунич | Рассчитан | Исполнил | Горлеева | Горлеева

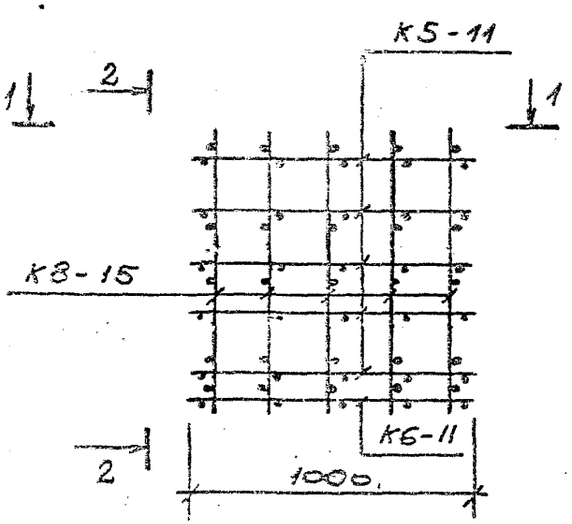


2—2

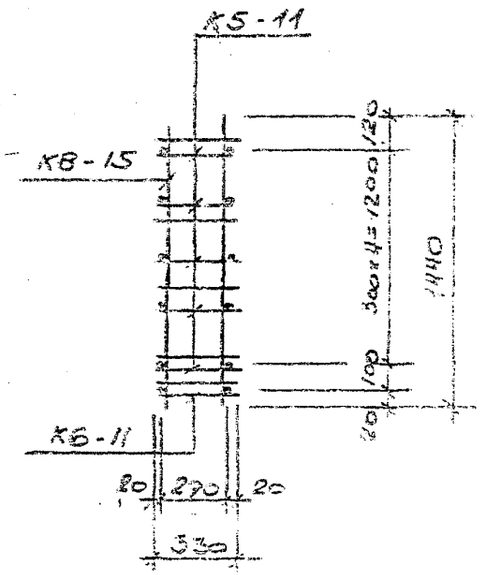


1—1

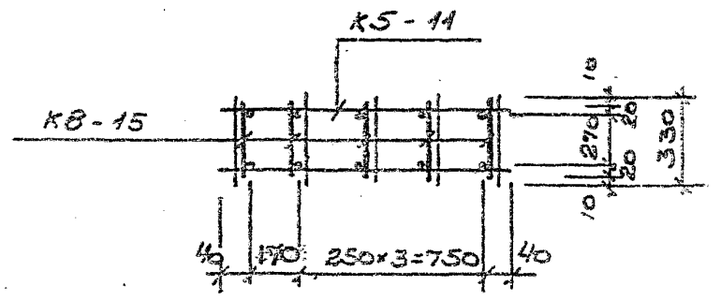


РАСХОД КОМПЛЕКТУЮЩИХ ДЕТАЛЕЙ НА ИЗДЕЛИЕ, ШТ.

| Марка | В. 2-1.1 | | | | | | | | | | |
|---|---|---|---|---|---|---|---|---|---|---|---|
| | А. 113 И1 | | | | | | | | | | |
| | К8-15 | | К5-11 | К6-11 | | | | | | | |
| ПК-11.15 | 5 | | 5 | 1 | | | | | | | |
| | | | | | | | | | | | |

ВЫБОРКА СТАЛИ НА ИЗДЕЛИЕ, КГ

| Марка | ГОСТ 6727-80 Вр-I | | | ГОСТ 5781-81 AI | | AIII | | | ВСЕГО |
|---|---|---|---|---|---|---|---|---|---|
| | ф4 | ф5 | итого | ф8 | | ф6 | | | |
| ПК-11.15 | 1.65 | 1.4 | 3.05 | 3.55 | | 0.44 | | | 3.99 |
| | | | | | | | | | |

ВЫБОРКА СТАЛИ, КГ (продолжение)

| Марка | | | | | | | | | Всего |
|---|---|---|---|---|---|---|---|---|---|
| | | | | | | | | | |
| | | | | | | | | | |
| | | | | | | | | | |

Общие указания по изготовлению пространственных каркасов даны в пояснительной записке

| | | | |
|---|---|---|---|
| КП | АРМАТУРНЫЕ ИЗДЕЛИЯ | | серия 1.232 КЛ-2 |
| 1982 | ПРОСТРАНСТВЕННЫЙ КАРКАС ПК-11.15 | выпуск 2-1.1 | лист 128 |

ПЕНЗНИИПРОЕКТ ОКУ

Гл. инж. проекта Пензенко; Рук. гр. Прокофьев; Разработал Горшеева; Рассчитал Горшеева; Исполнил Горшеева; Нач. ОКУ Пучерский; Гл. конструктор ОКУ Бунеев

Согласовано: Прокофьев, Нормоконтролер

Внесены изменения. Инв. № подл. | Подпись и дата | Взам. инв. №

Инв. № подл. | Подпись и дата

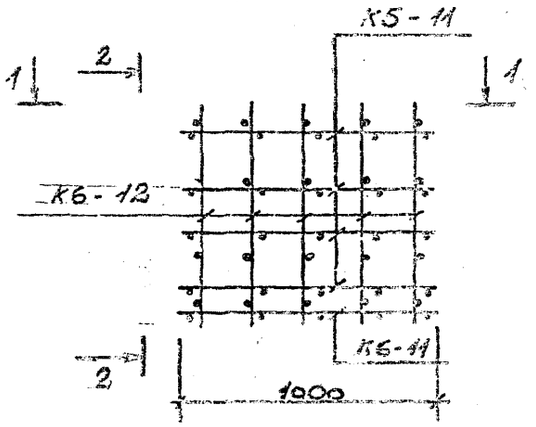


2—2

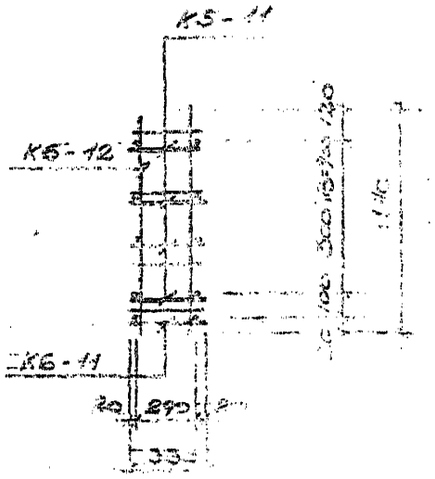


1—1

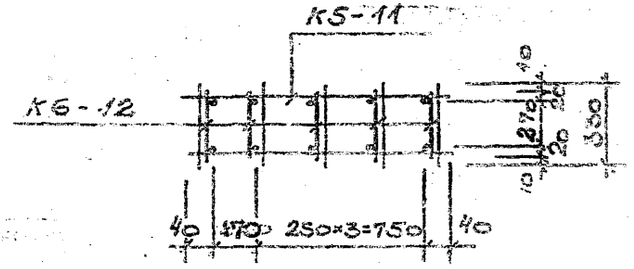


РАСХОД КОМПЛЕКТУЮЩИХ ДЕТАЛЕЙ НА ИЗДЕЛИЕ, ШТ.

| Марка | б. 2-1.1 | | | | | | | | | |
|---|---|---|---|---|---|---|---|---|---|---|
| | А. 118 и 1 | | | | | | | | | |
| | К6-12 | | К5-11 | К6-11 | | | | | | |
| ПК-11.12 | 5 | | 4 | 1 | | | | | | |

ВЫБОРКА СТАЛИ НА ИЗДЕЛИЕ, КГ

| Марка | ГОСТ 6727-80 Вр-I | | | ГОСТ 5781-81 А I | | А III | | | | ВСЕГО |
|---|---|---|---|---|---|---|---|---|---|---|
| | ⌀4 | ⌀5 | ИТОГО | ⌀6 | | ⌀6 | | | | |
| ПК-11.12 | 1.33 | 1.1 | 2.45 | 2.5 | | 0.46 | | | | 5.[illegible] |

ВЫБОРКА СТАЛИ, КГ (продолжение)

| Марка | | | | | | | | | | Всего |
|---|---|---|---|---|---|---|---|---|---|---|
| | | | | | | | | | | |

Общие указания по изготовлению пространственных каркасов даны в пояснительной записке

| | | |
|---|---|---|
| КП | АРМАТУРНЫЕ ИЗДЕЛИЯ | серия 1.232 КА-2 |
| 1982 | ПРОСТРАНСТВЕННЫЙ КАРКАС ПК-11.12 | выпуск 2.7.1 лист 229 |

ЛЕННИИПРОЕКТ

ОКУ

| | | | |
|---|---|---|---|
| Гл. инж. проекта | Пенькова | Согласовано | |
| Рук. гр. | Кац | | |
| Разработал | Гордеева | | |
| Рассчитал | Гордеева | | |
| Исполнил | Гордеева | | |
| Нач. ОКУ | Печерский | | |
| Гл. констр. ОКУ | Бунич | | |

Рег. №

| | | | |
|---|---|---|---|
| Проверил | Кац | | |
| Нормоконтролер | | | |
| внесены изменения | | | |
| Дата | Рег. № | Должность | Подпись | Фамилия |

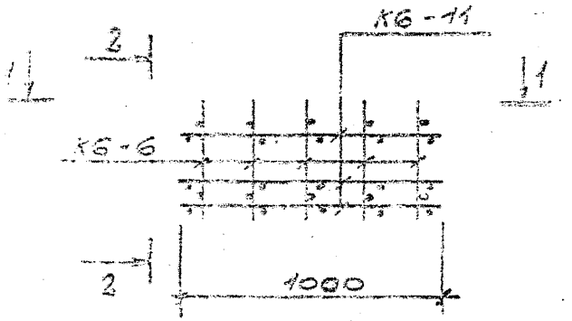


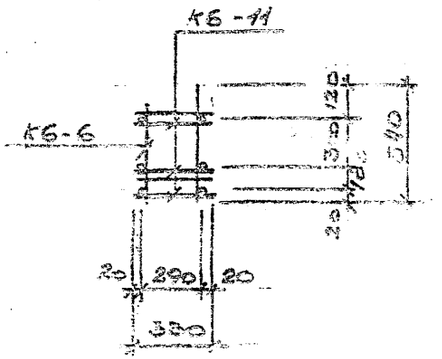


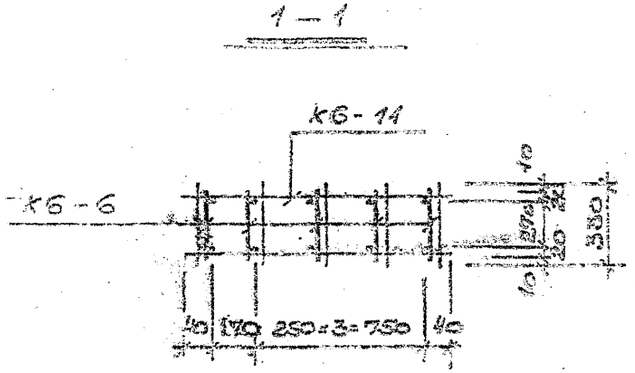


РАСХОД КОМПЛЕКТУЮЩИХ ДЕТАЛЕЙ НА ИЗДЕЛИЕ, ШТ.

| Марка | 8. 2-1.1 | | | | | | | | | |
|---|---|---|---|---|---|---|---|---|---|---|
| | а. 118 и 1 | | | | | | | | | |
| | К6-6 | | К6-11 | | | | | | | |
| ПК-11.6 | 5 | | 3 | | | | | | | |
| | | | | | | | | | | |

ВЫБОРКА СТАЛИ НА ИЗДЕЛИЕ, КГ

| Марка | ГОСТ 6727-80 Вр-I | | | ГОСТ 5781-81 АI | | АIII | | | | Всего |
|---|---|---|---|---|---|---|---|---|---|---|
| | ф4 | | изгот | ф6 | | ф6 | | | | |
| ПК-11.6 | 0.75 | | 0.75 | 1.1 | | 1.32 | | | | 3.37 |
| | | | | | | | | | | |

ВЫБОРКА СТАЛИ, КГ (продолжение)

| Марка | | | | | | | | | | Всего |
|---|---|---|---|---|---|---|---|---|---|---|
| | | | | | | | | | | |
| | | | | | | | | | | |

Общие указания по изготовлению пространственных каркасов даны в пояснительной записке.

| | | | |
|---|---|---|---|
| КП | АРМАТУРНЫЕ ИЗДЕЛИЯ | серия 1.232 КЛ-2 | |
| 1982 | ПРОСТРАНСТВЕННЫЙ КАРКАС ПК-11.6 | выпуск 2-1.1 | лист 30 |

ЛЕННИИПРОЕКТ

ОКУ

Нач. ОКУ — ЛЕЧЕРСКИЙ

Гл. инж. проекта — ЛЕНЬКОВА

Рук. гр. — КАЦ

Разработал — ГОРДЕЕВА

Рассчитал — ГОРДЕЕВА

Исполнил — ГОРДЕЕВА

согласовано

Проверил — КАЦ

Нормоконтролер

Изм. Кол. Лист Подпись Дата

Рег. №

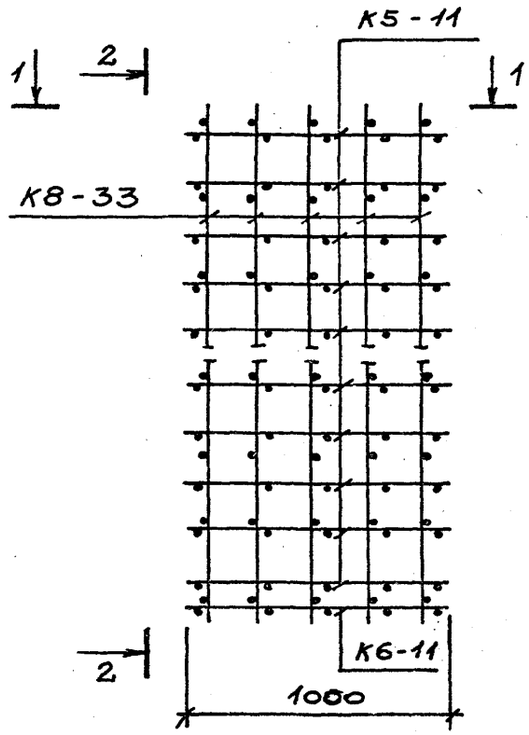


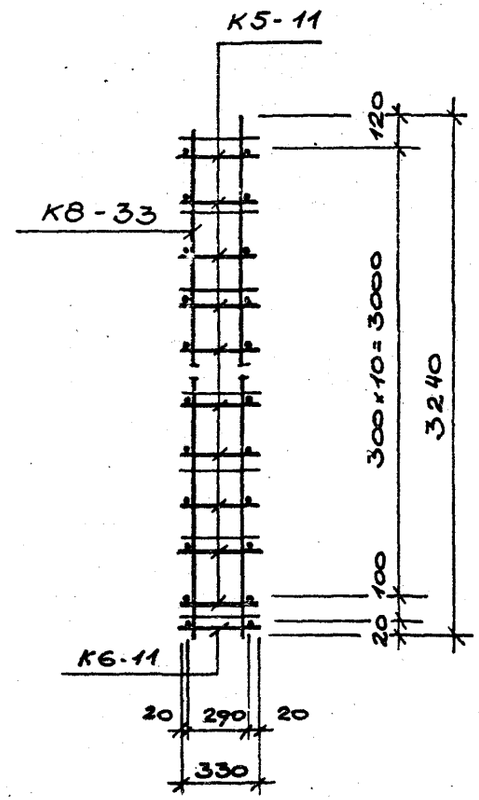


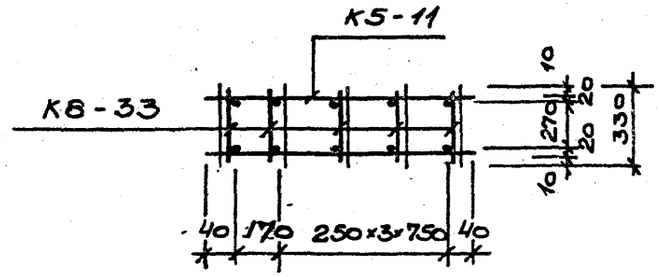


## 2 — 2

## 1 — 1

РАСХОД КОМПЛЕКТУЮЩИХ ДЕТАЛЕЙ НА ИЗДЕЛИЕ, ШТ.

| Марка | В. 2-1.1 А. К5-11 | К6-11 | К8-33 | | | | | | |
|---|---|---|---|---|---|---|---|---|---|
| ПК-11.33 | 11 | 1 | 5 | | | | | | |

ВЫБОРКА СТАЛИ НА ИЗДЕЛИЕ, КГ

| Марка | ГОСТ 6727-80 Вр-I ф4 | ф5 | Итого | ГОСТ 5781-81 Aш ф6 | ф8 | | | | Всего |
|---|---|---|---|---|---|---|---|---|---|
| ПК-11.33 | 3.0 | 3.08 | 6.08 | 0.44 | 12.8 | | | | 19.32 |

ВЫБОРКА СТАЛИ, КГ (продолжение)

| Марка | | | | | | | | | Всего |
|---|---|---|---|---|---|---|---|---|---|

Общие указания по изготовлению пространственных каркасов даны в пояснительной записке.

| | | | |
|---|---|---|---|
| КП | АРМАТУРНЫЕ ИЗДЕЛИЯ | серия 1.232 КЛ-2 | |
| 1982 | ПРОСТРАНСТВЕННЫЙ КАРКАС ПК-11.33 | выпуск 2-1.1 | лист 231 |

ЛЕННИИПРОЕКТ
ОКУ
Нач. ОКУ Печерский
Гл. констр. ОКУ Бунич
Гл. инж. проекта Пенькова
Рук. гр. КАЦ
Разработал Гордеева
Рассчитал Гордеева
Исполнил Гордеева
Проверил
Нормоконтролёр
Согласовано
Инв. № подл. | Подпись и дата | Взам. инв. №
Внесены изменения
Дата | Рег. № | Должность | Подпись | Фамилия
Рег. №

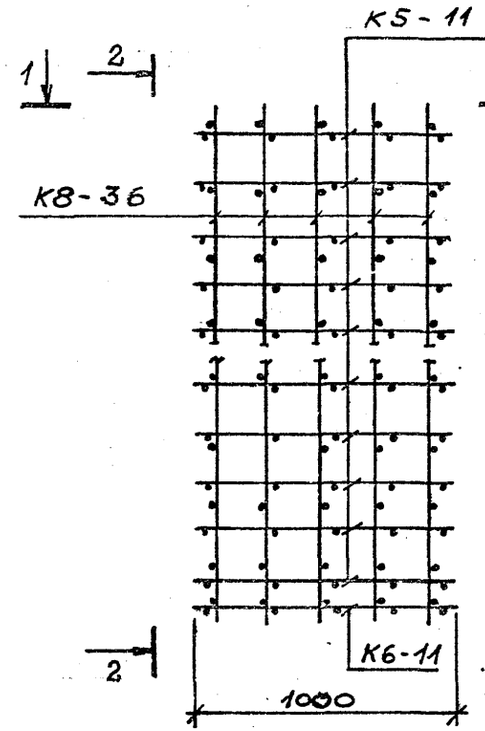


## 2—2

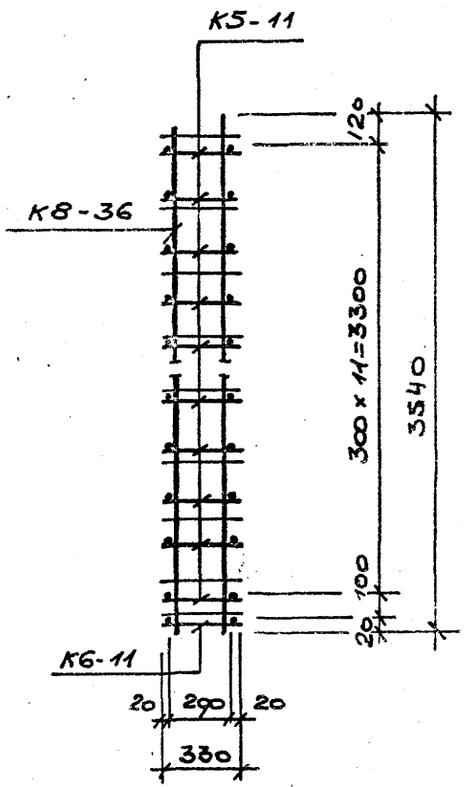


## 1-1

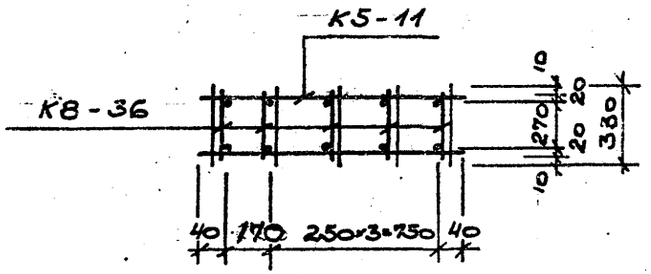


РАСХОД КОМПЛЕКТУЮЩИХ ДЕТАЛЕЙ НА ИЗДЕЛИЕ, ШТ.

| Марка | В. 2-1.1 | | | | | | | | | |
|---|---|---|---|---|---|---|---|---|---|---|
| | Л. | | | | | | | | | |
| | К5-11 | К6-11 | К8-36 | | | | | | | |
| ПК-11.36 | 12 | 1 | 5 | | | | | | | |
| | | | | | | | | | | |

ВЫБОРКА СТАЛИ НА ИЗДЕЛИЕ, КГ

| Марка | Гост 6727-80 Вр-I | | | Гост 5781-81 А III | | | | | | ВСЕГО |
|---|---|---|---|---|---|---|---|---|---|---|
| | ф4 | ф5 | итого | ф6 | ф8 | | | | | |
| ПК-11.36 | 3.45 | 3.36 | 6.81 | 0.44 | 14 | | | | | 21.25 |
| | | | | | | | | | | |

ВЫБОРКА СТАЛИ, КГ (продолжение)

| Марка | | | | | | | | | | Всего |
|---|---|---|---|---|---|---|---|---|---|---|
| | | | | | | | | | | |
| | | | | | | | | | | |
| | | | | | | | | | | |

Общие указания по изготовлению пространственных каркасов даны в пояснительной записке

| КЛ | АРМАТУРНЫЕ ИЗДЕЛИЯ | серия 1.232 КЛ-2 | |
|---|---|---|---|
| 1982 | ПРОСТРАНСТВЕННЫЙ КАРКАС ПК-11.36 | выпуск 2-1.1 | лист 232 |

ЛЕННИИПРОЕКТ

ОКУ

Нач. ОКУ — Гл. констр. ОКУ — Гл. инж. проекта — Рук. гр. — Разработал — Рассчитал — Исполнил.

Печерский — Бунну — Пенькова — Кац — Гордеева — Гордеева — Гордеева

Проверил — Нормоконтролёр — Дата — Рег. № — Должность — Подпись — Фамилия

Внесены изменения

Согласовано

Рег. №

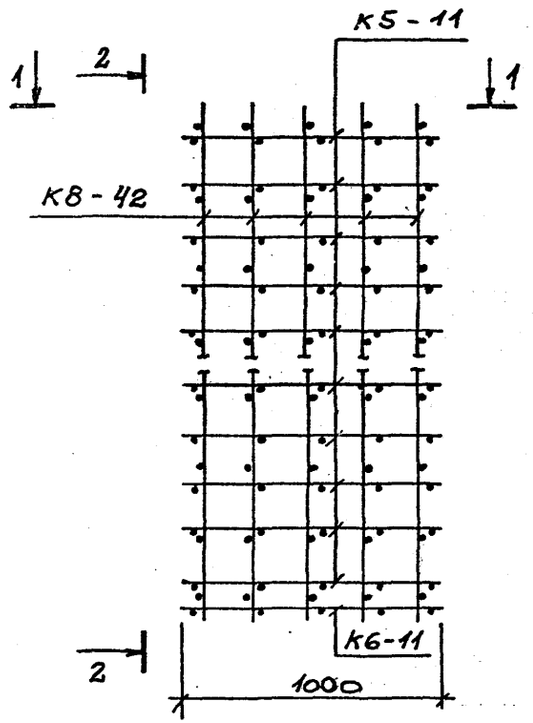


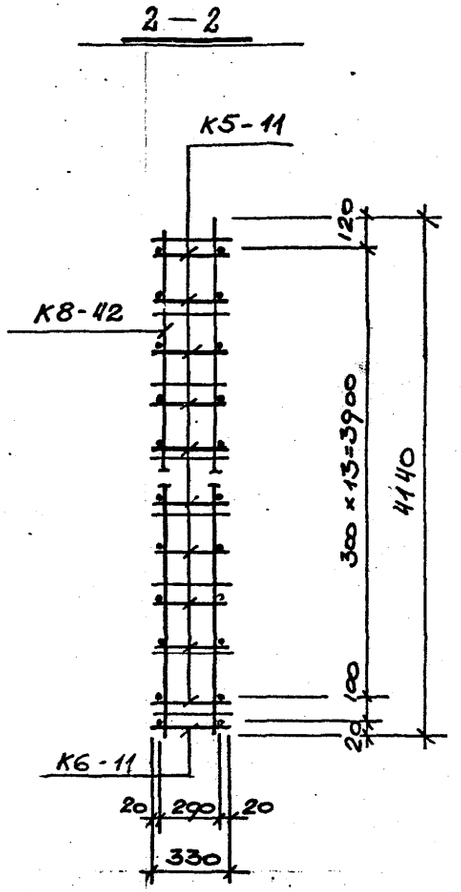


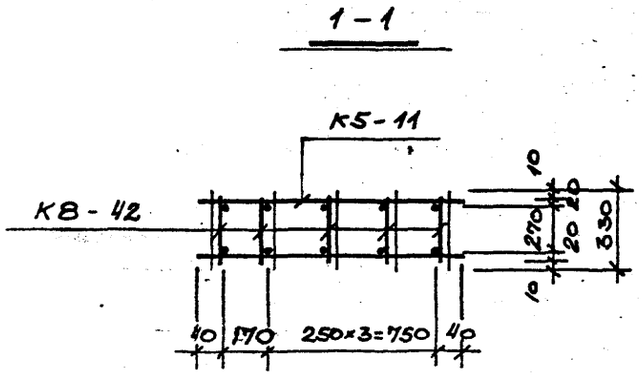


**РАСХОД КОМПЛЕКТУЮЩИХ ДЕТАЛЕЙ НА ИЗДЕЛИЕ, ШТ.**

| Марка | В. 2-1.1 | | | | | | | | | |
|---|---|---|---|---|---|---|---|---|---|---|
| | А. | | | | | | | | | |
| | К5-11 | К6-11 | К8-42 | | | | | | | |
| ПК-11.42 | 14 | 1 | 5 | | | | | | | |
| | | | | | | | | | | |

**ВЫБОРКА СТАЛИ НА ИЗДЕЛИЕ, КГ**

| Марка | ГОСТ 6727-80 Вр-I | | | ГОСТ 5781-81 А III | | | | | | ВСЕГО |
|---|---|---|---|---|---|---|---|---|---|---|
| | ф4 | ф5 | итого | ф6 | ф8 | | | | | |
| ПК-11.42 | 4.25 | 3.92 | | 0.44 | 16 | | | | | 24.61 |
| | | | | | | | | | | |

**ВЫБОРКА СТАЛИ, КГ (продолжение)**

| Марка | | | | | | | | | | Всего |
|---|---|---|---|---|---|---|---|---|---|---|
| | | | | | | | | | | |
| | | | | | | | | | | |
| | | | | | | | | | | |

**Общие указания по изготовлению пространственных каркасов даны в пояснительной записке**

| | | | |
|---|---|---|---|
| КЛ | АРМАТУРНЫЕ ИЗДЕЛИЯ | серия 1.232 КЛ-2 | |
| 1982 | ПРОСТРАНСТВЕННЫЙ КАРКАС ПК-11.42 | выпуск 2-1.1 | лист 233 |

ЛЕННИИПРОЕКТ

ОКУ

Гл. инж. проекта Пенькова

Рук. гр. КАЦ

Разработал Гордеева

Рассчитал Гордеева

Исполнил Гордеева

Гл. инж. проекта ПЕЧЕРСКИЙ

Гл. инж. проекта БУНИЧ

Нач. ОКУ

Гл. инж. проекта ОКУ

Согласовано

Проверил КАЦ

Нормоконтроль

Внесены изменения

Дата | Рег. № | Подпись | Фамилия

ЛЕННИИПРОЕКТ

ОКУ

Нач. ОКУ — Гл. констр. ОКУ — Гл. инж. проекта — Рук. пр. — Разработал — Рассчитал — Исполнил

Печерский — Бунич — Пенькова — Кац — Гордеева — Гордеева — Гордеева

Согласовано

Проверил — Нормоконтролер — Кац

Внесены изменения

Дата — Рег. № — Должность — Подпись — Фамилия

Рег. №

ЧЕРТЕЖ

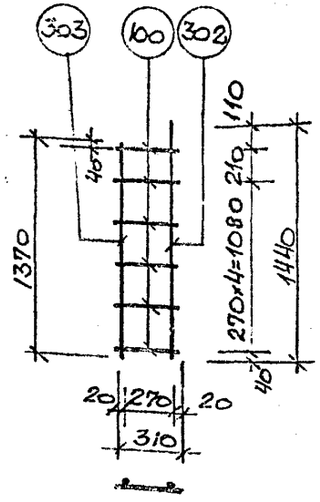


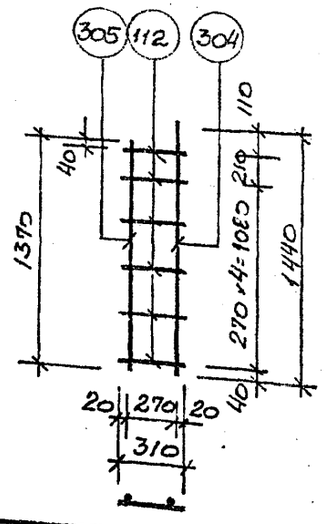


СПЕЦИФИКАЦИЯ СТАЛИ НА ИЗДЕЛИЕ

| Марка изделия | № поз. | Сечение, мм | Класс или марка стали | Длина, мм | Кол | Масса, кг позиции | Масса, кг всего | Масса, кг изделия |
|---|---|---|---|---|---|---|---|---|
| КП6-15 | 100 | ф4 | Вр-I | 310 | 6 | 0.03 | 0.18 | 0.8 |
| | 302 | ф6 | А I | 1440 | 1 | 0.32 | 0.32 | |
| | 303 | ф6 | А I | 1370 | 1 | 0.3 | 0.3 | |
| КП8-15 | 112 | ф5 | Вр-I | 310 | 6 | 0.05 | 0.3 | 1.41 |
| | 304 | ф8 | А III | 1440 | 1 | 0.57 | 0.57 | |
| | 305 | ф8 | А III | 1370 | 1 | 0.54 | 0.54 | |

ЧЕРТЕЖ

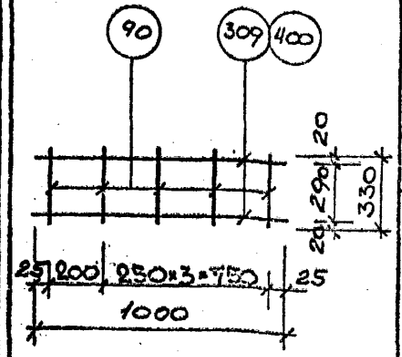


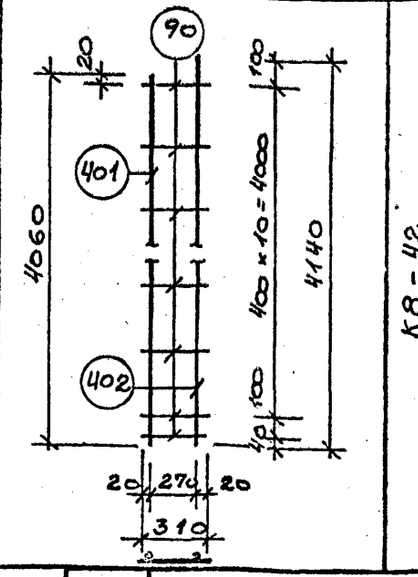


СПЕЦИФИКАЦИЯ СТАЛИ НА ИЗДЕЛИЕ

| Марка изделия | № поз. | Сечение, мм | Класс или марка стали | Длина, мм | Кол | Масса, кг позиции | Масса, кг всего | Масса, кг изделия |
|---|---|---|---|---|---|---|---|---|
| К5-11 | 90 | ф4 | Вр-I | 330 | 5 | 0,03 | 0.15 | 0,43 |
| | 309 | ф5 | Вр-I | 1000 | 2 | 0.14 | 0.28 | |
| К6-11 | 90 | ф4 | Вр-I | 330 | 5 | 0,03 | 0.15 | 0,59 |
| | 400 | ф6 | А III | 1000 | 2 | 0.22 | 0.44 | |
| К8-42 | 90 | ф4 | Вр-I | 310 | 12 | 0.03 | 0.4 | 3.6 |
| | 401 | ф8 | А III | 4060 | 1 | 1.6 | 1.6 | |
| | 402 | ф8 | А III | 4140 | 1 | 1.6 | 1.6 | |

| | | | |
|---|---|---|---|
| КП | АРМАТУРНЫЕ ИЗДЕЛИЯ | серия | 1.232КЛ-2 |
| 1982 | КАРКАСЫ: КП6-15, КП8-15, К5-11, К6-11, К8-42 | выпуск 2-1.1 | лист 234 |

Инв. № подл. | Подпись и дата | Взам. инв. №

Изм. Кол. Лист № докум. Подпись Дата

Разработал ГОРДЕЕВА
Проверил ПЕЧЕРСКИЙ
Н. контр. БУНИЧ
Гл. инж. проекта ГОРДЕЕВА
Гл. спец. ГОРДЕЕВА
Нач. отд. ПЕНЬКО
ОКУ

ЧЕРТЕЖ

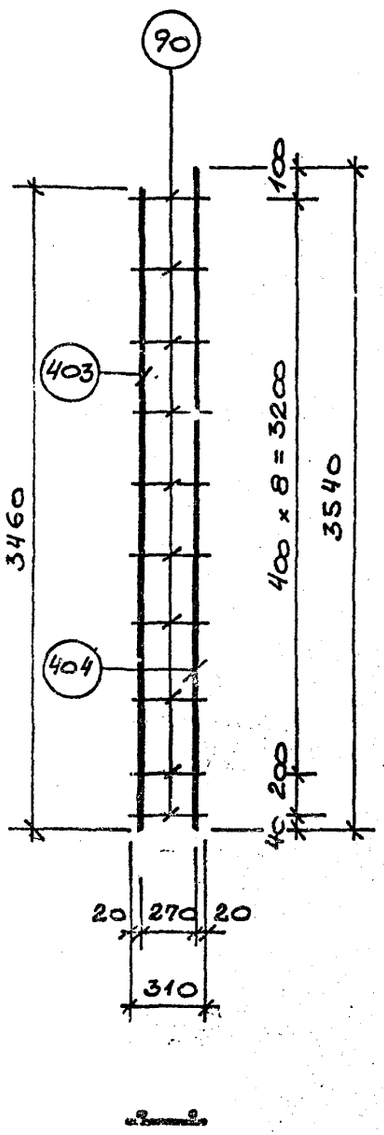


СПЕЦИФИКАЦИЯ СТАЛИ НА ИЗДЕЛИЕ

| Марка изделия | № поз. | Сечение, мм | Класс или марка стали | Длина, мм | Кол | Масса, кг: позиция | Масса, кг: всего | Масса, кг: изделия |
|---|---|---|---|---|---|---|---|---|
| К8-36 | 90 | ⌀4 | Вр-I | 330 | 10 | 0,03 | 0,3 | 3,1 |
| | 403 | ⌀8 | A III | 3460 | 1 | 1,4 | 1,4 | |
| | 404 | ⌀8 | A III | 3540 | 1 | 1,4 | 1,4 | |

ЧЕРТЕЖ

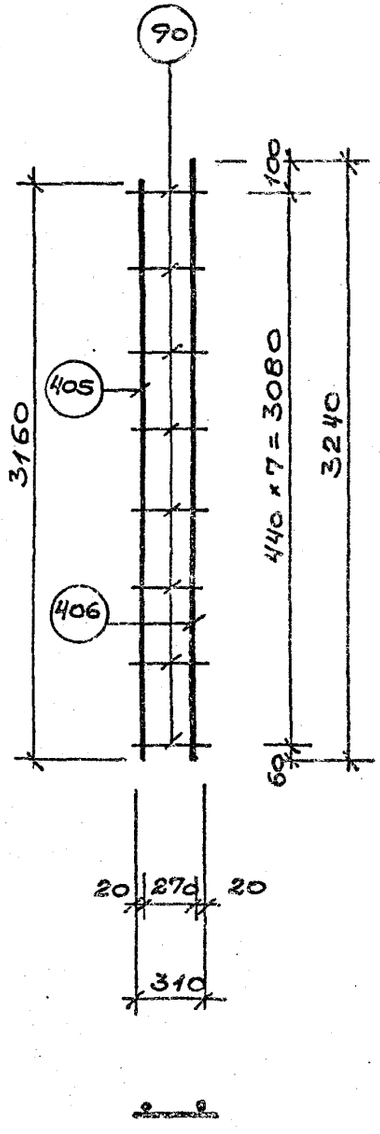


СПЕЦИФИКАЦИЯ СТАЛИ НА ИЗДЕЛИЕ

| Марка изделия | № поз. | Сечение, мм | Класс или марка стали | Длина, мм | Кол | Масса, кг: позиция | Масса, кг: всего | Масса, кг: изделия |
|---|---|---|---|---|---|---|---|---|
| К8-33 | 90 | ⌀4 | Вр-I | 330 | 8 | 0,03 | 0,24 | 3,0 |
| | 405 | ⌀8 | A III | 3160 | 1 | 1,25 | 1,25 | |
| | 406 | ⌀8 | A III | 3240 | 1 | 1,3 | 1,3 | |

| | | |
|---|---|---|
| КП | АРМАТУРНЫЕ ИЗДЕЛИЯ | серия 1.232 КА-3 |
| 1982 | КАРКАСЫ: К8-36, К8-33 | выпуск 2-4.1 лист 238 |

## СМ-24

| ЧЕРТЕЖ | Марка изделия | № поз. | Сечение, мм | Класс или марка стали | Длина, мм | Кол. | Масса, кг: позиция | Масса, кг: всего | Масса, кг: изделия |
|---|---|---|---|---|---|---|---|---|---|
| 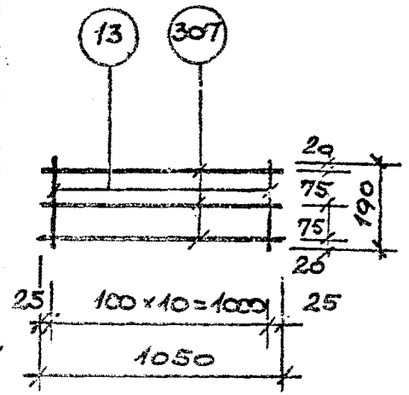 | СМ-24 | 13 | ф 4 | BpI | 190 | 11 | 0,02 | 0,22 | 0,52 |
| | | 307 | ф 4 | BpI | 1050 | 3 | 0,1 | 0,3 | |



## СМ-25

| ЧЕРТЕЖ | Марка изделия | № поз. | Сечение, мм | Класс или марка стали | Длина, мм | Кол. | Масса, кг: позиция | Масса, кг: всего | Масса, кг: изделия |
|---|---|---|---|---|---|---|---|---|---|
| 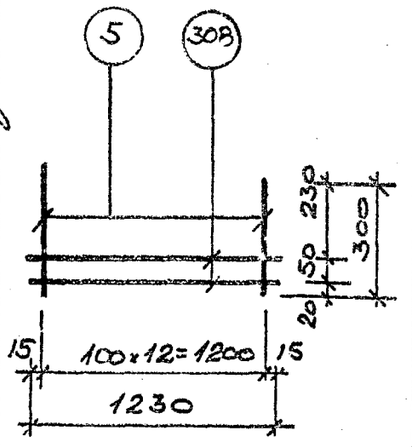 | СМ-25 | 5 | ф 4 | BpI | 300 | 13 | 0,03 | 0,39 | 0,64 |
| | | 308 | ф 4 | BpI | 1230 | 2 | 0,123 | 0,25 | |



## СЕ8

| ЧЕРТЕЖ | Марка изделия | № поз. | Сечение, мм | Класс или марка стали | Длина, мм | Кол. | Масса, кг: позиция | Масса, кг: всего | Масса, кг: изделия |
|---|---|---|---|---|---|---|---|---|---|
| 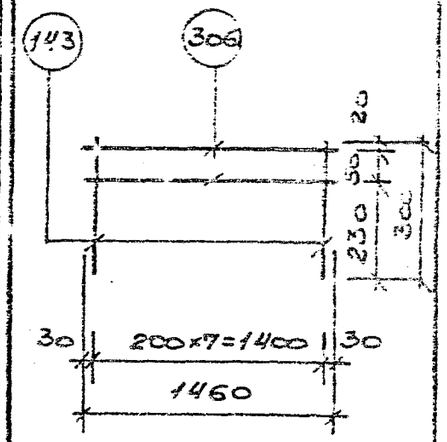 | СЕ8 | 143 | ф 4 | Bp-I | 300 | 8 | 0,03 | 0,24 | 0,54 |
| | | 306 | ф 4 | Bp-I | 1460 | 2 | 0,15 | 0,3 | |



Нач. ОКУ Печерский
Гл. констр. ОКУ Бунич
Разработал Сутоп
Рассмотрел
Исполнил
Гл. инженер проекта Пензатова
Нач. сект. Кац
Ст. инж. Богдеева
Инж. Богдеева

КЛ | АРМАТУРНЫЕ ИЗДЕЛИЯ | серия 1.232 КЛ-2

1982 | СЕТКИ СМ-24, СМ-25, СЕ8. | выпуск 2-1.1 | лист 256

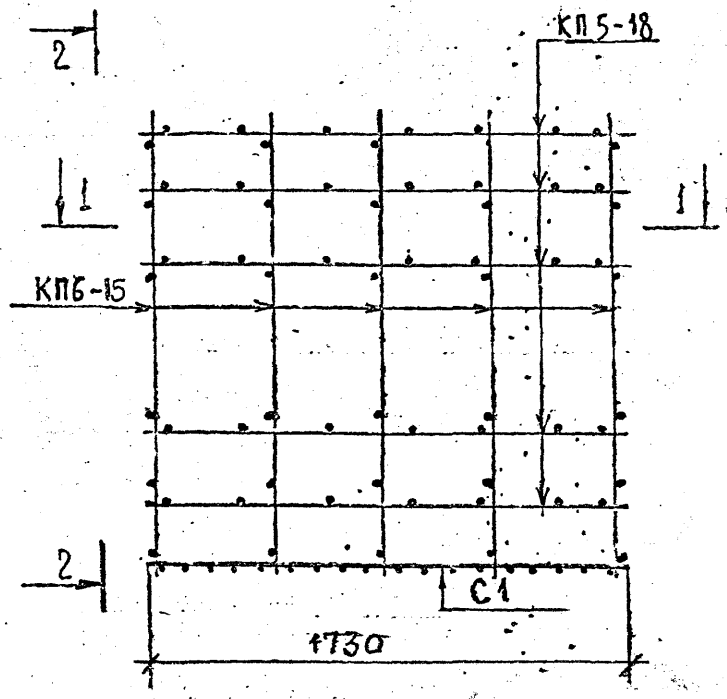


## 2 - 2

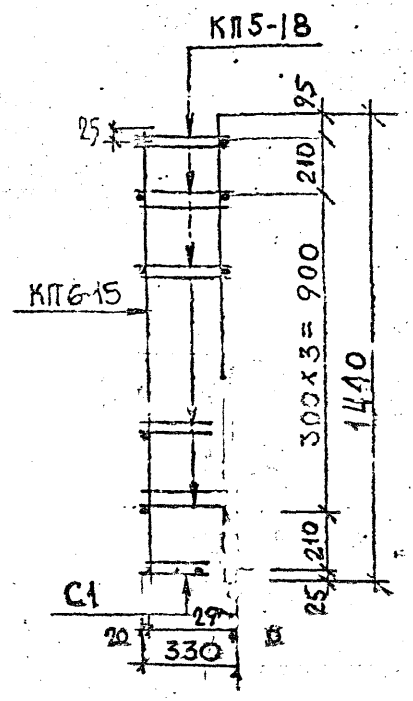


## 1 - 1

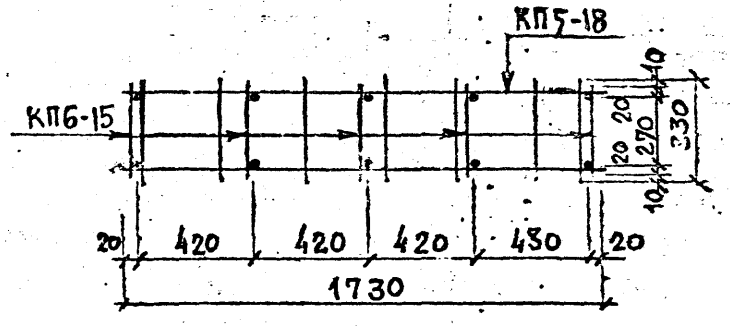


РАСХОД КОМПЛЕКТУЮЩИХ ДЕТАЛЕЙ НА ИЗДЕЛИЕ, ШТ.

| Марка | В.2-1.1 (лист 127 и 170 ин.) | | | | | | | | | |
|---|---|---|---|---|---|---|---|---|---|---|
| | КП6-15 | КП5-18 | С1 | | | | | | | |
| ПК-18.15 | 5 | 5 | 1 | | | | | | | |
| | | | | | | | | | | |

ВЫБОРКА СТАЛИ НА ИЗДЕЛИЕ, КГ

| Марка | ГОСТ 5781-81 А I | | | ГОСТ 6727-80 Вр-I | | | | | Всего |
|---|---|---|---|---|---|---|---|---|---|
| | ф6 | | | ф4 | ф5 | | Итого | | |
| ПК-18.15 | 3.1 | | | 3.21 | 2.7 | | 5.91 | | 9.01 |
| | | | | | | | | | |

Общие указания по изготовлению пространственных каркасов даны в пояснительной записке

| | | |
|---|---|---|
| КП | АРМАТУРНЫЕ ИЗДЕЛИЯ | серия 1.232 КЛ-2 |
| 1982 | ПРОСТРАНСТВЕННЫЙ КАРКАС ПК-18.15 | Выпуск 2-1.1 Лист 237 |

ЛЕННИИПРОЕКТ
ОКУ
Гл. инж. проекта Пименова КАЦ
Рук. гр. КАЦ
Разработал Гордеева
Проверил Гордеева
Н.контр. Бунич
Гл. инженер ОКУ
Согласовано
Инв. № подл. | Подпись и дата | Взам. инв. №
Изменения: Отметка | Дата | Разр. № | Подпись | Дата

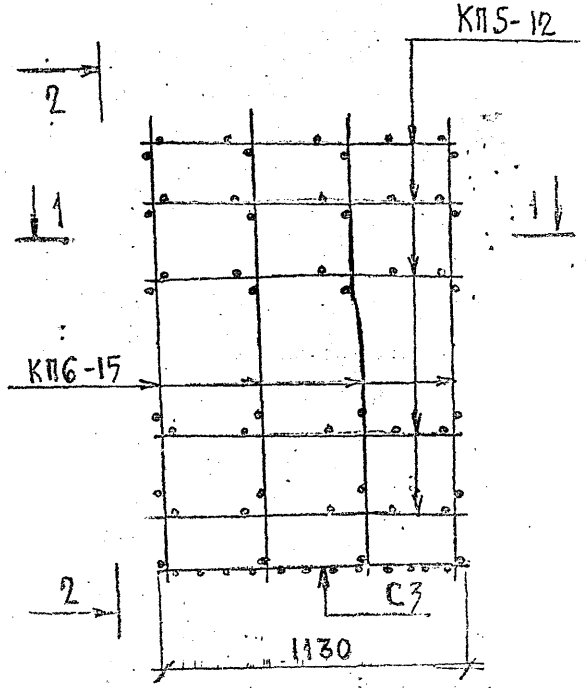


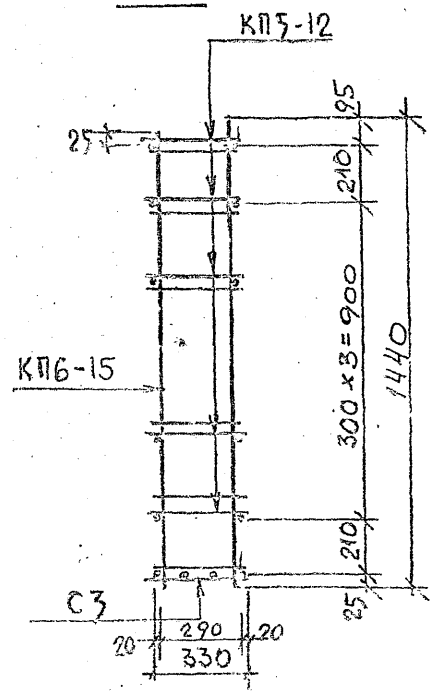


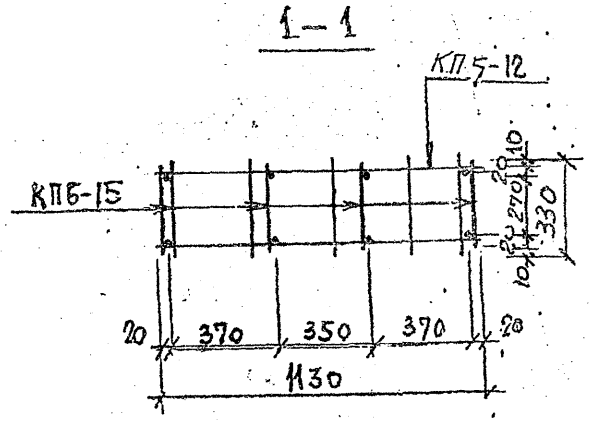


РАСХОД КОМПЛЕКТУЮЩИХ ДЕТАЛЕЙ НА ИЗДЕЛИЕ, ШТ.

| Марка | В. 2-1.1 | | | | | | | | | |
|---|---|---|---|---|---|---|---|---|---|---|
| | | лист 127н2 | лист 170н1 | | | | | | | |
| | КП6-15 | КП5-12 | С3 | | | | | | | |
| ПК-12.15 | 4 | 5 | 1 | | | | | | | |

ВЫБОРКА СТАЛИ НА ИЗДЕЛИЕ, КГ

| Марка | ГОСТ 5781-81 АI | | | ГОСТ 6727-80 Вр-I | | | | | | ВСЕГО |
|---|---|---|---|---|---|---|---|---|---|---|
| | ⌀6 | | | ⌀4 | ⌀5 | | ИТОГО | | | |
| ПК-12.15 | 3.1 | | | 2.5 | 1.8 | | 4.3 | | | 7.4 |

Общие указания по изготовлению пространственных каркасов даны в пояснительной записке

| | | | |
|---|---|---|---|
| КП | АРМАТУРНЫЕ ИЗДЕЛИЯ | СЕРИЯ 1,232 КЛ-2 | |
| 1982 | ПРОСТРАНСТВЕННЫЙ КАРКАС ПК-12.15 | ВЫПУСК 2-1.1 | ЛИСТ 239 |

ЛЕННИИПРОЕКТ

ОКУ

Гл. инж. проекта Пенькова
Рук. гр. КАЦ
Разработал Гордеева
Рассчитал Гордеева
Исполнил Гордеева
Нач. ОКУ Печерский
Гл. инж. р. ОКУ Бунич

Согласовано

Проверил КАЦ
Нормоконтролер
Внесены изменения
Дата Рег. № Должность Роспись Фамилия

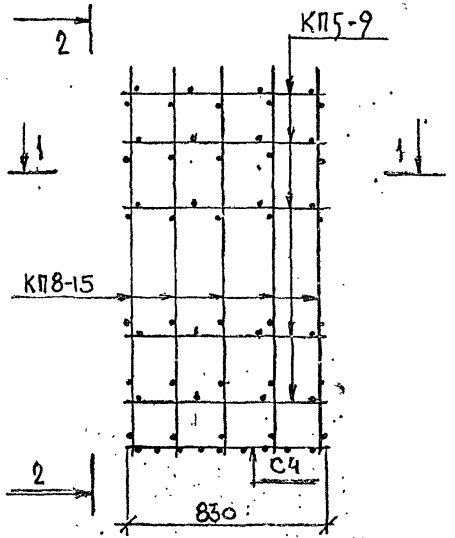


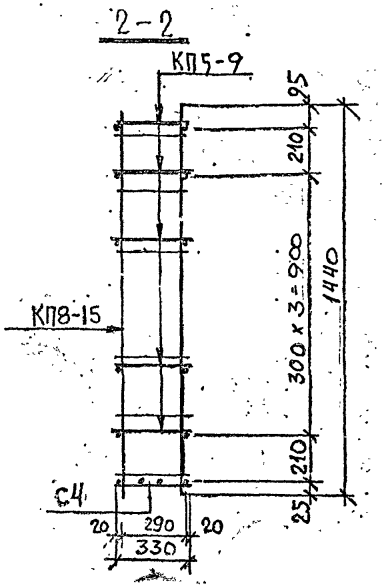


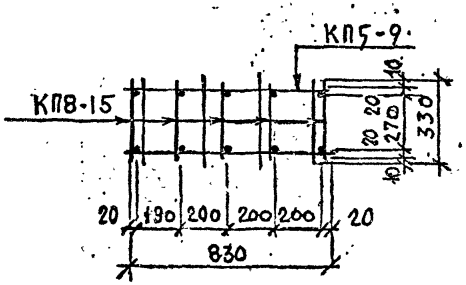


РАСХОД КОМПЛЕКТУЮЩИХ ДЕТАЛЕЙ НА ИЗДЕЛИЕ, ШТ.

| Марка | В. 2-1.1 (Ат-IIIв 22Г2Ц ø10 мм; Ат-IIIв 27Г2Ц ø10 мм) | | | | | | | | |
|---|---|---|---|---|---|---|---|---|---|
| | КП8-15 | КП5-9 | С4 | | | | | | |
| ПК-9.15 | 5 | 5 | 1 | | | | | | |

ВЫБОРКА СТАЛИ НА ИЗДЕЛИЕ, КГ

| Марка | ГОСТ 5781-82 Ат-III | | | ГОСТ 6727-80 Вр-I | | | | | ВСЕГО |
|---|---|---|---|---|---|---|---|---|---|
| | ø8 | | | ø4 | ø5 | | ИТОГО | | |
| ПК-9.15 | 5.55 | | | 1.23 | 2.8 | | 4.03 | | 9.55 |

Общие указания по изготовлению пространственных каркасов даны в пояснительной записке

| | | | |
|---|---|---|---|
| КП | АРМАТУРНЫЕ ИЗДЕЛИЯ | | серия 1.132 КА-2 |
| 1982 | ПРОСТРАНСТВЕННЫЙ КАРКАС ПК-9.15 | | выпуск 2-1.1 / лист 210 |

ЛЕННИИПРОЕКТ

Гл. инженер проекта Задова; Рук. гр. Пенькова; Нормоконтролер; Проверил; Разработал Гордеева; Гордеева; Гордеева; Гл. инженер ОКУ Бунин; Нач. ОКУ Печерский

Согласовано

Внесены изменения: Изм. Лист Документ Подпись Дата

Инв. № подл. | Подпись и дата | Взам. инв. №

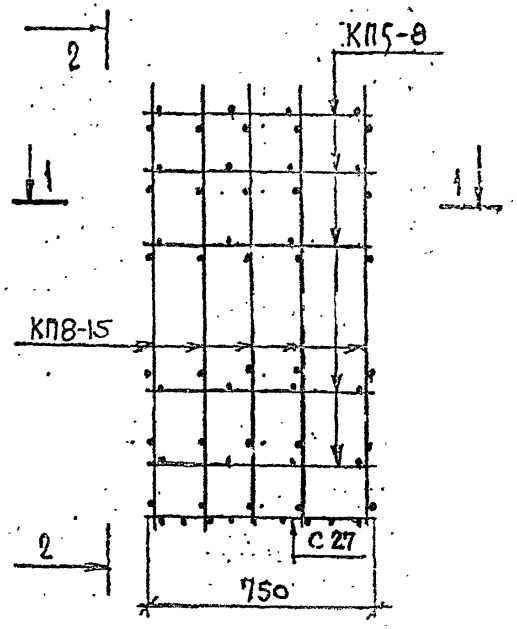


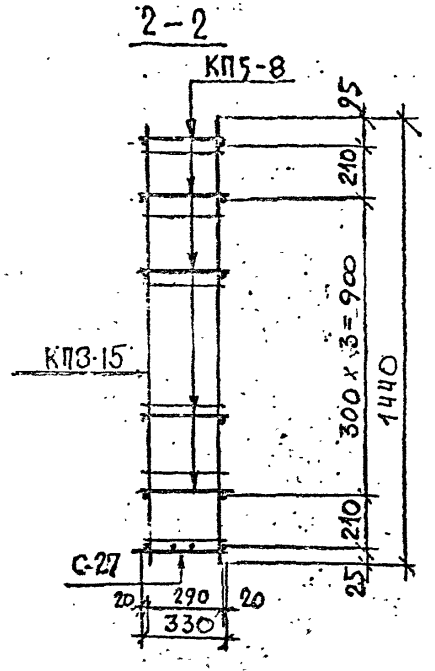


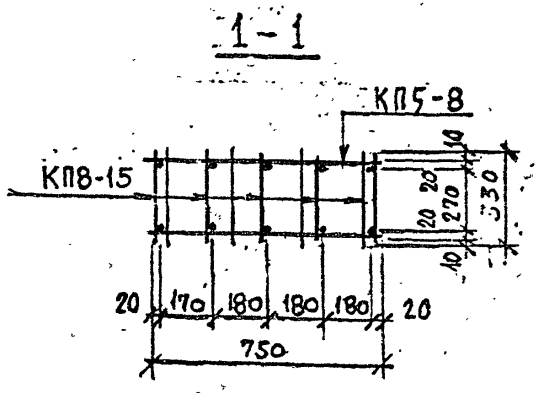


РАСХОД КОМПЛЕКТУЮЩИХ ДЕТАЛЕЙ НА ИЗДЕЛИЕ, шт.

| Марка | В. 2-1.1 | | | | | | | | | |
|---|---|---|---|---|---|---|---|---|---|---|
| | | лист 127м2 | лист 172м1 | | | | | | | |
| | КП8-15 | КП5 | С27 | | | | | | | |
| ПК-8.15 | 5 | 5 | 1 | | | | | | | |
| | | | | | | | | | | |

ВЫБОРКА СТАЛИ НА ИЗДЕЛИЕ, кг

| Марка | ГОСТ 5781-81 А III | | | ГОСТ 6727-80 Вр-I | | | | | Всего |
|---|---|---|---|---|---|---|---|---|---|
| | ф8 | | | ф4 | ф5 | | Итого | | |
| ПК-8.15 | 5.55 | | | 1.19 | 2.7 | | 3.89 | | 9.44 |
| | | | | | | | | | |

Общие указания по изготовлению пространственных каркасов даны в пояснительной записке

| | | | |
|---|---|---|---|
| КЛ | АРМАТУРНЫЕ ИЗДЕЛИЯ | Серия | 1.132 КА-2 |
| 1982 | ПРОСТРАНСТВЕННЫЙ КАРКАС ПК-8.15 | Выпуск | 2-1.1 |
| | | Лист | 241 |

ЛЕННИИПРОЕКТ

Гл. инж. проекта Ртищ. гв.
Гл. спец. Ленькова КА4
Нач. ОКУ Печерский
Гл. констр. ОКУ Бунич
Разработал Горбеева
Рассчитал Горбеева
Нарисовал Горбеева
Согласовано
Инв. № подл. | Подпись и дата | Взам. инв. №
Изм. Кол. уч. Лист № док. Подпись Дата
Инв. № подл. | Подпись и дата

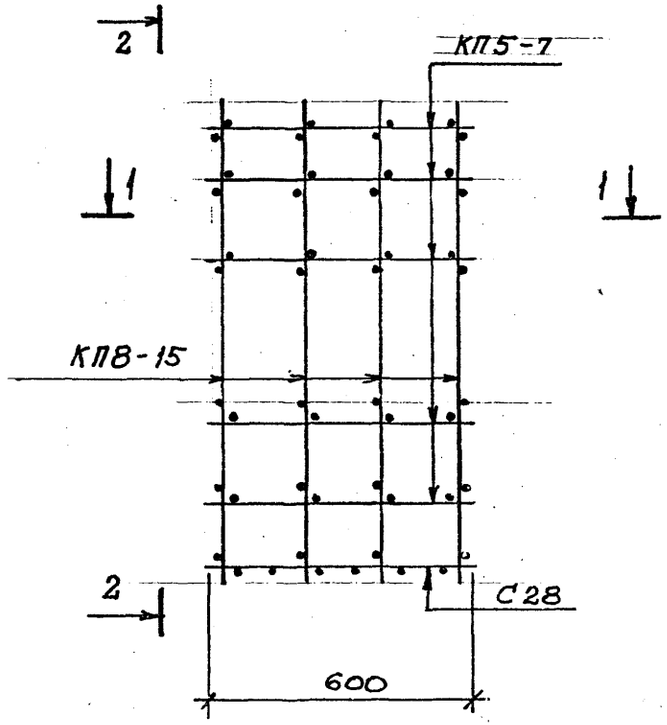


2–2

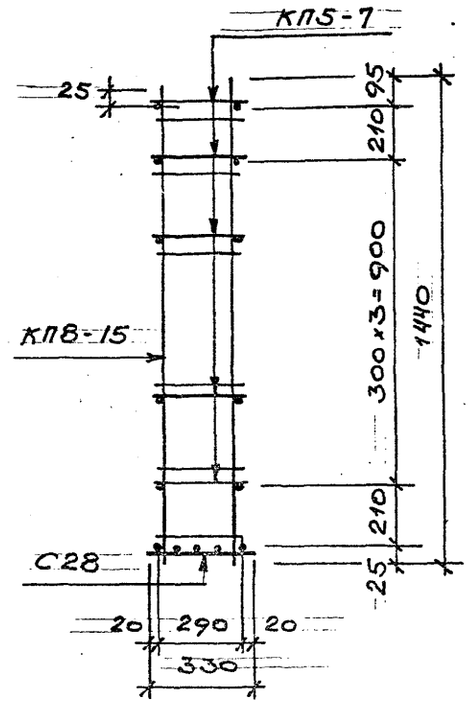


1–1

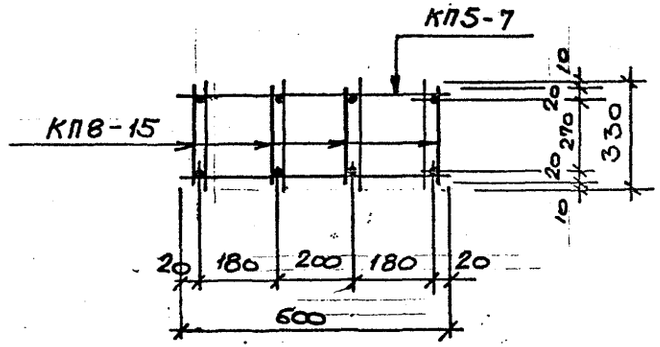


РАСХОД КОМПЛЕКТУЮЩИХ ДЕТАЛЕЙ НА ИЗДЕЛИЕ, ШТ.

| Марка | 1.2-1.1 (идет у 2-м 2, а 1-м 1) | | | | | | | | | | |
|---|---|---|---|---|---|---|---|---|---|---|---|
| | КП8-15 | КП5-7 | С28 | | | | | | | | |
| ПК-7.15 | 4 | 5 | 1 | | | | | | | | |
| | | | | | | | | | | | |

ВЫБОРКА СТАЛИ НА ИЗДЕЛИЕ, КГ

| Марка | ГОСТ 5781-81 А III | | | ГОСТ 6727-80 Вр.-I | | | | | | ВСЕГО |
|---|---|---|---|---|---|---|---|---|---|---|
| | ф8 | | | ф4 | ф5 | | Итого | | | |
| ПК-7.15 | 4.44 | | | 1.05 | 2.5 | | 3.55 | | | 5.0 |
| | | | | | | | | | | |

ВЫБОРКА СТАЛИ, КГ (продолжение)

| Марка | | | | | | | | | | Всего |
|---|---|---|---|---|---|---|---|---|---|---|
| | | | | | | | | | | |
| | | | | | | | | | | |
| | | | | | | | | | | |

Общие указания по изготовлению пространственных каркасов даны в пояснительной записке

| | | |
|---|---|---|
| КЛ | АРМАТУРНЫЕ ИЗДЕЛИЯ | серия 1.232 КЛ-2 |
| 1982 | ПРОСТРАНСТВЕННЫЙ КАРКАС ПК-7.15 | выпуск 2-1.1, лист 2.10 |

ЛЕНИНПРОЕКТ

Гл. инж. проекта Пенькова
Рук. гр. КАЦ
Разработал Гордеева
Рассчитал Гордеева
Исполнил Гордеева
Нач. ОКУ Печерский
Гл. констр. Бунич

Инв. № подл. | Подпись и дата | Взам. инв. №

Рег. №

Внесены изменения

| Дата | Рег. № | Должность | Подпись | Фамилия |
|---|---|---|---|---|

Проверил Нормоконтролер КАЦ

Согласовано

gost.e-ecolog.ru