ИСПОЛНИТЕЛЬНЫЙ КОМИТЕТ ЛЕНИНГРАДСКОГО ГОРОДСКОГО СОВЕТА НАРОДНЫХ ДЕПУТАТОВ

ГЛАВНОЕ АРХИТЕКТУРНО-ПЛАНИРОВОЧНОЕ УПРАВЛЕНИЕ

ТИПОВЫЕ КОНСТРУКЦИИ И ДЕТАЛИ ЗДАНИЙ И СООРУЖЕНИЙ ДЛЯ СТРОИТЕЛЬСТВА В ЛЕНИНГРАДЕ

СЕРИЯ 1.232 КП-2

ПАНЕЛИ НАРУЖНЫХ СТЕН КЕРАМЗИТОБЕТОННЫЕ ОБЩЕСТВЕННЫХ ЗДАНИЙ СО СВЯЗЕВЫМ КАРКАСОМ

ВЫПУСК 1-1.2

ПАНЕЛИ САМОНЕСУЩИЕ ПОЛОСОВОЙ РАЗРЕЗКИ ДЛЯ МАЛОЭТАЖНЫХ ЗДАНИЙ

РАЗРАБОТАНЫ
ИНСТИТУТОМ ЛЕННИИПРОЕКТ

ВВЕДЕНЫ В ДЕЙСТВИЕ
ПРИКАЗОМ № 325 от
30.12.80 г.

1982

gost.e-ecolog.ru

Номер и дата изменения	Краткое содержание изменения	№№ листов: Корректировка	Дополнение	Аннулирование
И1.10.82	Изменена масса керамзитобетона в связи с письмом Госгражданстроя от 13.10.80г за 1/2 ГФ-4-2832.	ИК-1и1 СС-1и1 С1и1; С2и1 П-1и1; П-2и1 листы: 1и1 ÷ 32и1 Н-1и1; Н-2и1		ИК-1 СС-1 С1; С2 П-1; П-2 листы: 1 ÷ 32 Н-1; Н-2

Номер и дата изменения	Краткое содержание изменения	№№ листов: Корректировка	Дополнение	Аннулирование

Взамен листа ИК-1

КП	ПАНЕЛИ САМОНЕСУЩИЕ ПОЛОСОВОЙ РАЗРЕЗКИ, ДЛЯ МАЛОЭТАЖНЫХ ЗДАНИЙ	серия	1.232 КЛ-2
1980	ИНФОРМАЦИОННАЯ КАРТА	выпуск 1-1.2	лист ИК-1и1

ЛЕННИИПРОЕКТ

Нач. ОКУ	ОКУ	Гл. инж. пр-та	Рук. группы	Гл. инж. пр-та	Рук. группы
Гл. констр. ОКУ		Разработал	Рассчитал	Разработал	Рассчитал
		ПЕЧЕРСКИЙ	БУНИЧ		
		Исполнил		Исполнил	
		ЕВДОКИМОВА	КОВЛЕВА		
		Проверил	Нормоконтролер		
		Согласовано			

Внесены изменения

Дата	Рег. №	Должность	Подпись	Фамилия
10.82	И1	РУК.ГР.		КАЧ

Рег. №

№№ выпуска и год разработки	НАИМЕНОВАНИЕ ВЫПУСКА	ДАТА		
		корректировка	дополнения	аннулирования
0 – I.I 1978 г.	Общие материалы и унифицированные детали.	1980; 1981 г.; 1982г.	1980 г.	
I – I.I 1978 г.	Панели наружных стен полосовой разрезки, армированные каркасами, для зданий высотой до 40 м.	1980г; редакция 1981г; 1982 г.	1979 г.; 1982г	1-1.1 по техн. распоряж. N 133-80
I – I.2 1980 г.	Панели самонесущие полосовой разрезки для малоэтажных зданий.	1982г.	—	
I – I.3 1980 г.	Панели самонесущие полосовой разрезки для зданий с перепадом высот.	1982 г.	—	
I – 2 1980 г.	Панели простеночные и угловые.	1982г.	1982	
2 – I.I	Арматурные изделия			
1978 г.	Часть I.	1980г; 1981г; 1982г	1979 г.	
1980 г.	Часть 2.	1980г; 1982г.	1982 г.	

Взамен листа СС-1

КП	Панели самонесущие полосовой разрезки для малоэтажных зданий	серия I.[illegible]-2
1980	[illegible]	выпуск / лист

ЛЕННИПРОЕКТ

ОКУ

Нач. ОКУ | Гл. конст. ОКУ | Гл. инж. пр-та | Рук. группы | Разработал | Рассчитал | Исполнил | Согласовано | Нормоконтролер | Внесены изменения: Дата | Рег. № | Должность | Подпись | Фамилия

1082 | И1 | Рук. гр. | КАЦ

Наименование	№ листа
Обложка	
Титульный лист	
Информационная карта	ИК-1ш1
Состав серии	СС-1ш1
Содержание	С1ш1-С2 ш1
Пояснительная записка	П1ш1-12ш1
Номенклатура изделий	Н1ш1-Н2ш1
НРI-60.18.35М Опалубка и армирование	1 ш1
НРI-60.15.35М Опалубка и армирование	2 ш1
НРI-60.12.35М Опалубка и армирование	3 ш1
НРI-60.6.35М Опалубка и армирование	4 ш1
НРI-30.18.35М Опалубка и армирование	5 ш1
НРI-30.15.35М Опалубка и армирование	6 ш1
НРI-30.12.35М Опалубка и армирование	7 ш1
НРI-30.6.35М Опалубка и армирование	8 ш1

Наименование	№ листа
НРI-54.18.35М Опалубка и армирование	9 ш1
НРI-54.15.35М Опалубка и армирование	10 ш1
НРI-54.12.35М Опалубка и армирование	11 ш1
НРI-54.6.35М Опалубка и армирование	12 ш1
НРI-24.18.35М Опалубка и армирование	13 ш1
НРI-24.15.35М Опалубка и армирование	14 ш1
НРI-24.12.35М Опалубка и армирование	15 ш1
НРI-24.6.35М Опалубка и армирование	16 ш1
НР2-57.18.35М Опалубка и армирование	17 ш1
НР2-57.15.35М Опалубка и армирование	18 ш1
НР2-57.12.35М Опалубка и армирование	19 ш1
НР2-57.6.35М Опалубка и армирование	20 ш1
НР2-27.18.35М Опалубка и армирование	21 ш1
НР2-27.15.35М Опалубка и армирование	22 ш1

ВЗАМЕН ЛИСТА С-1

КП	Панели самонесущие полосовой разрезки для малоэтажных зданий	серия I.232КЛ-2	
1980	СОДЕРЖАНИЕ	выпуск I-I.2	лист С-1ш1

ЛЕННИИПРОЕКТ

Нач. ОКУ Гл. констр. ОКУ

Гл. инж. пр-та Рук. группы

Разработал Рассчитал Исполнил

Изм. Кол. уч. Лист № док. Подпись Дата

Согласовано: Подземн. Нормокомплект

Евдокимова Мовлева

Пещерский Бунин

КАЧ

Наименование		№ листа
НР2-27.12.35М	Опалубка и армирование	23 и1
НР2-27.6.35М	Опалубка и армирование	24 и1
НР2-51.18.35М	Опалубка и армирование	25 и1
НР2-51.15.35М	Опалубка и армирование	26 и1
НР2-51.12.35М	Опалубка и армирование	27 и1
НР2-51.6.35М	Опалубка и армирование	28 и1
НР2-21.18.35М	Опалубка и армирование	29 и1
НР2-21.15.35М	Опалубка и армирование	30 и1
НР2-21.12.35М	Опалубка и армирование	31 и1
НР2-21.6.35М	Опалубка и армирование	32 и1

Наименование	№ листа

ВЗАМЕН ЛИСТА С-2

КП	Панели самонесущие полосовой разрезки для малоэтажных зданий	серия Т.232КЛ-2
1980	СОДЕРЖАНИЕ	выпуск Т-1.2 / лист С-2

Нормоконтролер | Внесены изменения | Дата 10.82 | Рег. № 11 | Должность РУК.ГР. | Подпись | Фамилия КАЧ

Рук. группы | Новлева | Разработал | Рассчитал | Исполнил | Печерский | Бунич

Нач. ОКУ | Гл. констр. ОКУ

I. ОБЩАЯ ПОЯСНИТЕЛЬНАЯ

1.1 Настоящий выпуск содержит рабочие опалубочно- арматурные чертежи угловых и простеночных панелей для наружных стен отапливаемых зданий со связевым каркасом с шагом колонн 3,0; 4,2; 6,0; 7,2 и 9,0 м, высотой этажа 3,0; 3,6; 4,2 и 4,8 м.

1.2 Работа выполнена на основании программы работ над "Каталогом унифицированных изделий для малоэтажного гражданского строительства в Ленинграде" на 1979 - 1980 годы, утвержденной распоряжением ЛПИ № 1057 - р от 07.09.1979 года, и откорректированных по программе работ над каталогом на 1981-82 гг.

1.3 Общие материалы, область применения, основные положения проектирования и расчета, принципы маркировки и др. помещены в выпуске 0 - I.I.

1.4 Арматурные изделия и указания по сборке пространственных каркасов даны в выпуске 2 - I.I, Часть I.

1.5 Закладные детали, применяемые в панелях разработаны в серии I.03I КИ -2, выпуск I, строповочные петли - в серии I.07I КА-I вып. 6-I.2

1.6 Указания по антикоррозийной защите закладных деталей даны в вып. 0-I.I настоящей серии.

2. ХАРАКТЕРИСТИКА КОНСТРУКЦИИ.

2.I Панели, разработанные в настоящем выпуске подразделяются на три группы:

- панели группы НРУ - угловые панели, размеры панелей определяются высотой этажа здания и разрезкой фасада. Высоты панелей (номинальные) приняты - I200, I500, I800, 3000, 3300, 4200 и 600 мм. Размеры в плане у всех панелей одинаковы.

- панели группы НП - простеночные панели, размеры простеночных панелей определяются размером оконного проема. Высоты простеночных панелей (номинальные) приняты - I200, I500, I800, 2100 и 2700 мм.

- панели группы НУ - простеночные угловые панели, служат для образования простенка внутреннего угла, имеют тоже высоты, что и панели группы НП. Размеры в плане у всех панелей группы НУ одинаковы.

2.2 Профиль боковых граней панелей запроектирован: для устройства закрытого симметричного стыка панелей НРУ и рядовых панелей групп НР1, НР2 и НР3 (см. выпуск I - I.I), обеспечивающего герметизацию с наружной стороны панели и заполнение пазов керамзитобетоном с внутренней стороны; для установки столярных блоков и крепления их с панелями групп НП и НУ. Одинаковый боковой профиль панелей всех групп позволяет устраивать глухие участки стены в части пролета здания.

2.3 Верхние и нижние грани имеют профиль противодождевого отлива в виде гребня поперек и четверти понизу.

2.4 Панели разработаны однослойными толщиной 350 мм из плотного керамзитобетона марки 50 с объемным весом 900 кгс/м³.

Керамзитобетон должен иметь однородную слитную структуру с полным заполнением межзернового пространства раствором, при наличии межзерновых пустот в уплотненной бетонной смеси не более 5%.

2.5 Панели имеют наружный и внутренний отделочные слои из цементного раствора марки I00 с объемным весом 2000 кгс/м³. Толщина наружного слоя 25 мм, внутреннего - I5мм.

2.6 Панели армируются пространственными каркасами с расчетной рабочей арматурой. Пространственные каркасы собираются из плоских каркасов и отдельных стержней. Закладные детали не входят в пространственный каркас и фиксируются на форме.

3. ПРИНЦИПЫ МАРКИРОВКИ.

3.I Маркировка изделий открытая и состоит из буквенных и цифровых индексов.

Буквенные индексы означают вид панели по назначению, а цифровые индексы после "-" означают округленно длину, номинальную высоту и толщину панели.

Примеры маркировки.

НП - I2.I2.35

- 35 - толщина панели 35 см.
- I2 - номинальная высота панели (высота оконного проема) I2 дм (II80 мм)
- I2 - номинальная длина панели (по внутренней стороне здания) I2 дм (II80мм)
- НП - простеночная панель

НРУ -6.I2.35

- 35 - толщина панели 35 см.
- I2 - номинальная высота панели I2 дм (II80 мм)
- 6 - длина панели 6дм. (630 мм)
- НРУ - угловая панель

Взамен листа П-I

КП	ПАНЕЛИ ПРОСТЕНОЧНЫЕ И УГЛОВЫЕ	серия I.238КП-2	
1980	ПОЯСНИТЕЛЬНАЯ ЗАПИСКА	выпуск I -2	лист П-Iи

ОКУ Печерский Рукавишников Разработал Проверил Н.контр. Утв. 1983 Инв. № подл. Взам. инв. № Подпись и дата

4. УКАЗАНИЯ ПО ИЗГОТОВЛЕНИЮ

4.1 Изготовление панелей предусматривается в условиях специализированных заводов, в горизонтальных металлических формах с положением фасадной стороны к поддону формы.

4.2 Формовочное оборудование и технология изготовления должны обеспечивать проектное положение каркасов, закладных деталей и монтажных петель.

4.3 Подъем изделий из формы должен производиться за монтажные петли с поворотом вдоль длинной стороны.

5. УКАЗАНИЯ ПО ПРИЕМКЕ ИЗДЕЛИЙ, ИХ ХРАНЕНИЮ, ТРАНСПОРТИРОВКЕ И МОНТАЖУ.

5.1 Технический контроль качества изделий, правила приемки, хранение и транспортировка изделий должны производиться в соответствии с требованиями ГОСТ 11024-72 и указаниями настоящей серии, ГОСТ 13015.1-81 и ГОСТ 18105.1-80.

5.2 Панели должны иметь максимальную заводскую готовность. Качество поверхностей – под оклейку обоями или окраску категория А2 нероховатости по ГОСТ 13015-75)

5.3 Влажность изделий при отпуске не должна быть более 15%, масса изделия при отпуске потребителю не должна превышать проектную более чем на 7%.

5.4 Величина отпускной прочности в изделиях устанавливается заводом- изготовителем и должна составлять от проектной марки бетона не менее 80 %. При этом завод- изготовитель обязан гарантировать достижение бетоном проектной марки в возрасте 28 суток со дня изготовления изделий.

5.5 Перед отправкой изделий на монтаж или открытый склад боковые и верхние плоскости должны быть обработаны герметизирующими составами или затиркой цементным раствором.

5.6 Погрузо-разгрузочные работы и монтаж изделий должен производиться с помощью специальных самобалансирующих траверс с захватом на все монтажные петли.

5.7 Хранение изделий на складе должно осуществляться в специальных стеллажах на прокладках с обеспечением устойчивости изделий, сохранности поверхностей, предохраненных от трещин, сколов и вмятин.

ПЕРЕЧЕНЬ

нормативно- технической литературы, обязательной для руководства при изготовлении и применении изделий.

ГОСТ 13015 - 75	Изделия железобетонные и бетонные.
11024 -72	Панели из легких бетонов для наружных стен жилых и общественных зданий.
5781 - 75	Сталь горячекатанная для армирования железобетонных конструкций.
10922-75	Арматурные изделия и закладные детали сварные для железобетонных конструкций.
14098-68	Соединения сварные арматуры железобетонных изделий и конструкций.
СНиП II-21-75	Бетонные и железобетонные конструкции.
II-6-74	Нагрузки и воздействия.
II-28-73*	Защита строительных конструкций от коррозии.
СН 393-78	Указания по сварке соединений арматуры и закладных деталей железобетонных конструкций
СН 483-76	Инструкция по изготовлению конструкций и изделий из бетонов, приготовляемых на пористых заполнителях.
	" Руководство по проектированию бетонных и железобетонных конструкций из бетонов на пористых заполнителях ".
ГОСТ 13015.1-81	Конструкция и изделия бетонные и железобетонные.
ГОСТ 18105.1-80	Правила контроля прочности на сжатие для сборных конструкций.

Взамен листа П-2

КП	ПАНЕЛИ САЛОНОЧНЫЕ ПОПЕРЕЧНЫЕ РАЗРЕЗНЫЕ ДЛЯ МАЛОЭТАЖНЫХ ЗДАНИЙ.	серия	1.223.1-2
1980	ПОЯСНИТЕЛЬНАЯ ЗАПИСКА	выпуск	лист П-2.1

Гипрокомунпроект. Согласовано. Гл. инженер Ю.Н. Гришин. Гл. конструктор ОКУ Ю.Н. Гришин. Нач. ОКУ Ю.Н. Гришин. Разработал Ю.Н. Гришин. Проверил Ю.Н. Гришин. Нормоконтролер Ю.Н. Гришин. Инв. № подл. | Подпись и дата | Взам. инв. № | Инв. № дубл. | Подпись и дата. Изм. Кол. уч. Лист № докум. Подпись Дата. Ведомость. Согласовано.

№ п/п	№ черт.	Эскиз изделия	Марка изделия по каталогу	Марка изделия сокращенная	Габариты, мм l	B	h	Масса, кг	Площадь м² наружная	Площадь м² закладная	Бетон вид	Бетон марка	Бетон объем м³	Расход цемента кг	Расход стали (натуральной), кг Арматурная сталь AI	AII	AIII	AIV	AV	BI	BII	Итого	Закладные детали	Всего	Изделие Шифр расценки или № калькуляции	Изделие Ед. изм.	Изделие Стоимость	Монтаж Шифр расценки	Монтаж Ед. изм.
1	1		ПРП-60.18.35м		5980	350	1800	4360	12.12	10.64	КЕРАМЗИТОБЕТОН γ=0,9 т/м³	50	3.65	801	25.64	—	7.16	—	—	19.59	—	52.39	3.58	55.97				II-437-11	м²
2	2		ПРП-60.15.35м		5980	350	1500	3620	9.36	7.93		50	3.00	675	12.16	—	7.16	—	—	16.47	—	42.49	3.58	46.07				II-437-11	м²
3	3		ПРП-60.12.35м		5980	350	1200	2940	7.53	7.05		50	2.41	542	13.32	—	7.16	—	—	15.59	—	36.07	3.58	39.65				II-437-11	м²
4	4		ПРП-60.6.35м		5980	350	600	1490	3.94	3.46		50	1.18	265	6.96	—	7.16	—	—	14.99	—	28.11	3.58	29.69				II-436-11	м²
5	5		ПРП-30.18.35м		2980	350	1800	2150	5.54	5.30		50	1.79	403	12.74	—	—	—	—	10.30	—	23.04	3.58	26.62				II-437-11	м²
6	6		ПРП-30.15.35м		2980	350	1500	1790	4.64	4.41		50	1.47	331	9.84	—	—	—	—	8.50	—	18.34	3.58	21.92				II-436-11	м²
7	7		ПРП-30.12.35м		2980	350	1200	1450	3.75	3.51		50	1.18	266	8.88	—	—	—	—	8.12	—	17.00	3.58	20.58				II-436-11	м²
8	8		ПРП-30.6.35м		2980	350	600	720	1.96	1.72		50	0.58	131	5.72	—	—	—	—	6.14	—	11.86	3.58	15.44				II-436-11	м²
9	9		ПРП-54.18.35м		5360	350	1800	3930	9.96	9.54		50	3.26	734	19.65	—	6.40	—	—	17.66	—	43.71	3.58	47.29				II-437-11	м²
10	10		ПРП-54.15.35м		5360	350	1500	3240	8.30	7.93		50	2.68	603	19.04	—	6.40	—	—	14.58	—	40.02	3.58	42.60				II-437-11	м²
11	11		ПРП-54.12.35м		5360	350	1200	2640	6.15	6.32		50	2.16	486	12.40	—	6.40	—	—	14.05	—	32.85	3.58	36.43				II-437-11	м²
12	12		ПРП-54.6.35м		5360	350	600	1320	3.53	3.40		50	1.05	236	6.56	—	6.40	—	—	10.79	—	23.75	3.58	27.33				II-436-11	м²
13	13		ПРП-24.18.35м		2360	350	1800	1660	4.38	4.20		50	1.40	315	10.24	—	—	—	—	8.75	—	18.99	3.58	22.57				II-436-11	м²
14	14		ПРП-24.15.35м		2360	350	1500	1410	3.68	3.49		50	1.15	259	9.32	—	—	—	—	7.19	—	16.51	3.58	20.09				II-436-11	м²
15	15		ПРП-24.12.35м		2360	350	1200	1150	2.97	2.78		50	0.93	209	7.12	—	—	—	—	6.81	—	13.93	3.58	17.51				II-436-11	м²
16	16		ПРП-24.6.35м		2360	350	600	580	1.55	1.36		50	0.45	101	5.20	—	—	—	—	5.07	—	10.27	3.58	13.85				II-435-11	м²

ВЗАМЕН ЛИСТА II-1

КП	ПАНЕЛИ САМОНЕСУЩИЕ ПОЛОСОВОЙ РАЗРЕЗКИ ДЛЯ МАЛОЭТАЖНЫХ ЗДАНИЙ		серия 1.232 КЛ-2
1980	НОМЕНКЛАТУРА ИЗДЕЛИЙ	выпуск 1-1.2	лист II-1м

ЛЕНИНГРАДПРОЕКТ

Нормоконтролер

Инв. № подл. | Подпись и дата | Взам. инв. №

Изм. | Кол. уч. | Лист | № док. | Подпись | Дата

Гип | Руководитель группы | Разработал | Проверил | Н. контр. | Утв.

Гип Шерешевский | Руководитель группы Шульман | Разработал Шульман | Проверил Шульман | Н. контр. Шульман | Утв. Шульман

№ п/п	№ черт	Эскиз изделия	Марка изделия: по каталогу	Марка изделия: сокращенная	Габариты, мм: l	Габариты, мм: в	Габариты, мм: h	Масса, кг	Площадь м²: изделия	Площадь м²: [illegible]	Бетон: вид	Бетон: марка	Бетон: Объем, м³	Расход цемента кг	Расход стали (натуральной), кг: Арматурная сталь: AI	AII	AIII	AIV	AtV	BpI	BII		Итого	Закладные детали	Всего	Изделие: Шифр расценки или № калькуляции	Ед. изм.	Стоимость	Монтаж: Шифр расценки	Ед. изм.
17	17ш		НР2-57.18.35м		5720	350	1860	4220	10.63	9.77		50	3.54	796	21.03	—	6.78	—	—	18.25	—		46.06	3,58	49.64				11-437-71	м²
18	18ш		НР2-57.15.35м		5720	350	1560	3450	8.92	8.13		50	2.85	641	19.18	—	6.78	—	—	15.00	—		41.00	3,58	44.58				11-437-71	м²
19	19ш		НР2-57.12.35м		5720	350	1260	2790	7.20	6.49		50	2.29	515	13.30	—	6.78	—	—	14.57	—		34.65	3,58	38,23				11-437-71	м²
20	20ш		НР2-57.6.35м		5720	350	660	1400	3.77	3.18		50	1.11	250	6.98	—	6.78	—	—	11.27	—		25.03	3,58	28.61				11-436-71	м²
21	21ш		НР2-27.18.35м		2720	350	1860	1920	5.05	4.43		50	1.60	360	11.87	—	—	—	—	9.28	—		21.15	3,58	24.73				11-437-71	м²
22	22ш		НР2-27.15.35м		2720	350	1560	1610	4.24	3.69		50	1.32	297	10.71	—	—	—	—	7.67	—		18.38	3,58	21.96				11-436-71	м²
23	23ш		НР2-27.12.35м		2720	350	1260	1300	3.42	2.94		50	1.06	239	8.27	—	—	—	—	7.29	—		15.56	3,58	19.14				11-436-71	м²
24	24ш		НР2-27.6.35м		2720	350	660	660	1.80	1.44		50	0.51	115	5.87	—	—	—	—	5.53	—		11.40	3,58	14.98				11-436-71	м²
25	25ш		НР2-51.18.35м		5100	350	1860	3670	9.48	8.67		50	3.07	691	21.03	—	5.96	—	—	16.62	—		43.61	3,58	47,19				11-437-71	м²
26	26ш		НР2-51.15.35м		5100	350	1560	3120	7.95	7.21		50	2.59	583	15.22	—	5.96	—	—	13.68	—		34.86	3,58	38,44				11-437-71	м²
27	27ш		НР2-51.12.35м		5100	350	1260	2490	6.42	5.75		50	2.03	457	13.30	—	5.96	—	—	14.21	—		32.47	3,58	36,05				11-437-71	м²
28	28ш		НР2-51.6.35м		5100	350	660	1250	3.36	2.82		50	0.99	223	6.58	—	5.96	—	—	10.18	—		23.12	3,58	26.70				11-436-71	м²
29	29ш		НР2-21.18.35м		2100	350	1860	1470	3.50	3.33		50	1.21	272	9.99	—	—	—	—	7.28	—		17.27	3,58	20,95				11-436-71	м²
30	30ш		НР2-21.15.35м		2100	350	1560	1230	3.27	2.77		50	1.00	225	7.82	—	—	—	—	5.97	—		13.79	3,58	17,37				11-436-71	м²
31	31ш		НР2-21.12.35м		2100	350	1260	1000	2.64	2.21		50	0.80	180	6.86	—	—	—	—	5.70	—		12.56	3,58	16,14				11-436-71	м²
32	32ш		НР2-21.6.35м		2100	350	660	500	1.38	1.09		50	0.39	88	4.08	—	—	—	—	4.30	—		8.38	3,58	11.96				11-436-71	м²

КЕРАМЗИТОБЕТОН $\gamma = 0.9$ т/м³

ВЗАМЕН ЛИСТА Н-2

КЛ	ПАНЕЛИ САМОНЕСУЩИЕ ПОЛОСОВОЙ РАЗРЕЗКИ ДЛЯ МАЛОЭТАЖНЫХ ЗДАНИЙ	серия	1.232 КЛ-2
1980	НОМЕНКЛАТУРА ИЗДЕЛИЙ	выпуск	1-1.2
		лист	Н-2ш

Нормоконтролер | Внесены изменения | Дата | Рег. № | Должность | Подпись | Фамилия | Рук. гр. | Дата | Рег. № | Должность | Подпись | Фамилия | Рук. группы | Разработал | Рассмотрел | Исполнил | Гл. ОКУ | Гл. конструктор | Гл. конструктор

ПЕТРОВСКИЙ

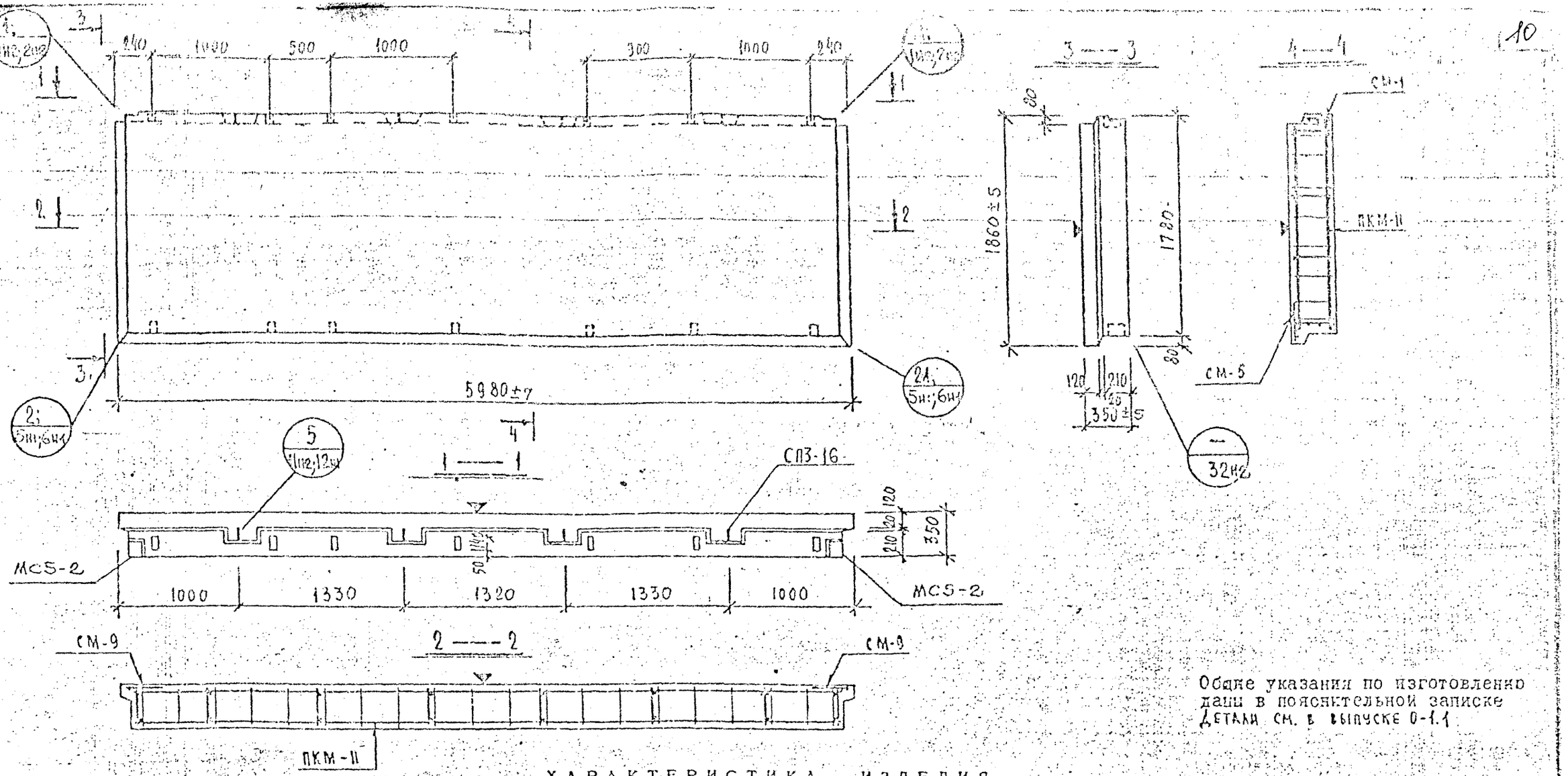

Общие указания по изготовлению даны в пояснительной записке
Детали см. в выпуске 0-1.1

ХАРАКТЕРИСТИКА ИЗДЕЛИЯ

Марка	Размеры, мм			Площадь, м²		Объем, м³				Масса, т	Расход стали, кг					Выборка стали, кг								Расход комплектующих деталей, шт.						
							керамзитобетона		цем. р-ра			в т.ч. на закладные детали				арматурные изделия					закладные детали			вып. 2-1.1				серия 1-031 КЛ-2 вып. 1	1.131 КЛ-1 Вып. 6-1.2	Деревянные пробки
												металлизованные		без металлизации		АIII	АI		ВрI		Вст3кп2		АII	А.186н1	А.221н1		А.225н1			
	l	в	h	изделия	облицовочного слоя	изделия	м 50 γ=0,9 т/м³	м γ= т/м³	м 100 γ=2,0 т/м³		всего	простые	для самофиксации	простые	для самофиксации	10	ф8	ф16	ф4	ф5	8×100	8×40	ф10	ПКМ-11	СМ-1	СМ-5	СМ-9	МС5-2	СПЗ-16	К-60 шт. / объем м³
НР1-60.18.35 м	5980	350	1860	11,12	10,64	3,65	3,09	—	0,56	4,37	55,97	3,58	—	—	—	7,16	10,8	14,84	11,05	8,54	1,5	0,8	1,28	1	1	1	2	2	4	14 / 0,014

ВЗАМЕН ЛИСТА 1

КП	ПАНЕЛИ САМОНЕСУЩИЕ ПОЛОСОВОЙ РАЗРЕЗКИ ДЛЯ МАЛОЭТАЖНЫХ ЗДАНИЙ	серия	1.232 КЛ-2
1980	НР1-60.18.35 м ОПАЛУБКА И АРМИРОВАНИЕ	выпуск 1-1.2	лист 1 кл

ПЕННИИПРОЕКТ

Нормоконтролер | Внесены изменения | Дата | Рег. № | Должность | Подпись | Фамилия | Рук. гр. | Разработал | Рассчитал | Исполнил | Нач. ОКУ | Гл. констр. ОКУ | Печерский | Бунин | Ковалева | Кашкина | Кузнецова | Сидоренко

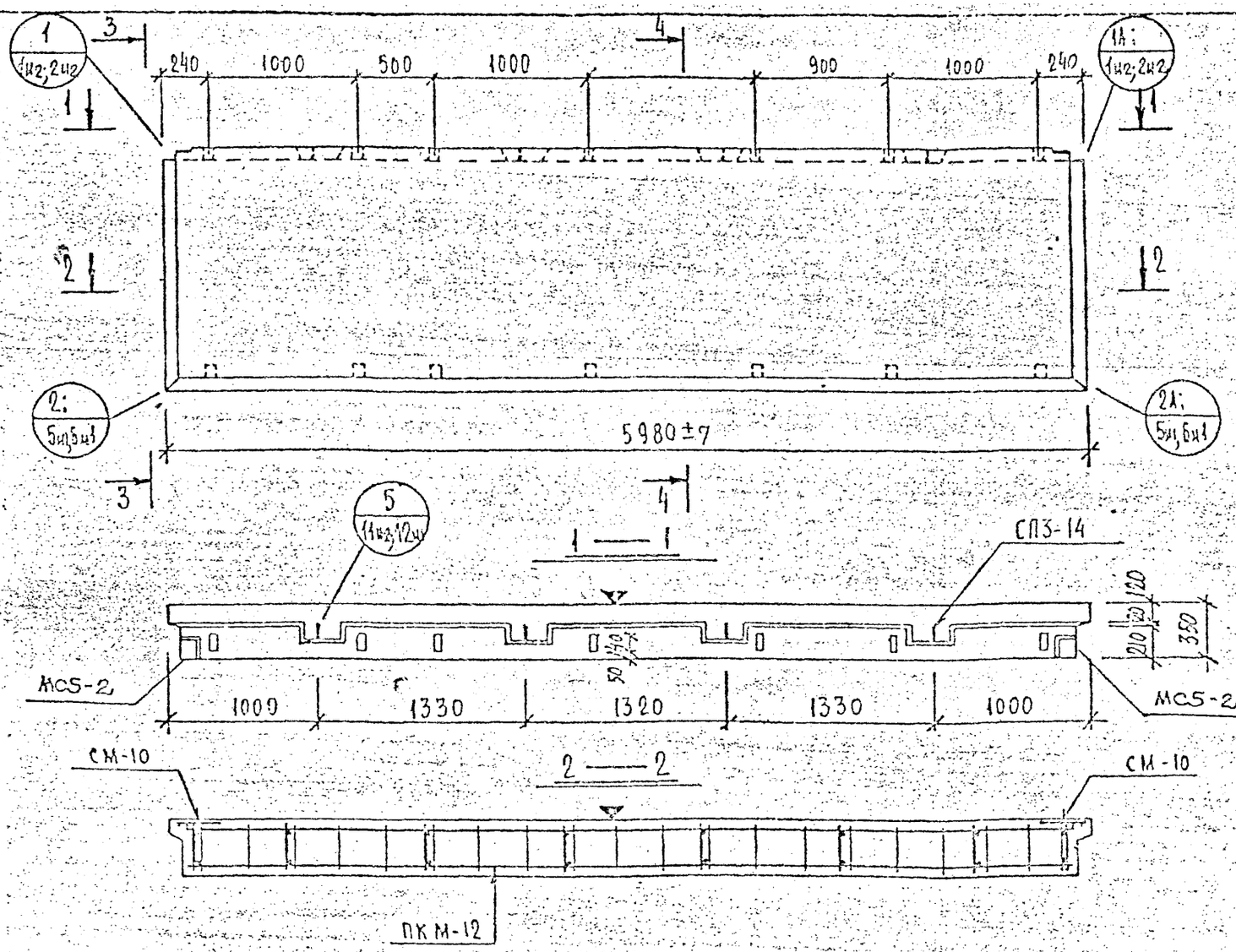

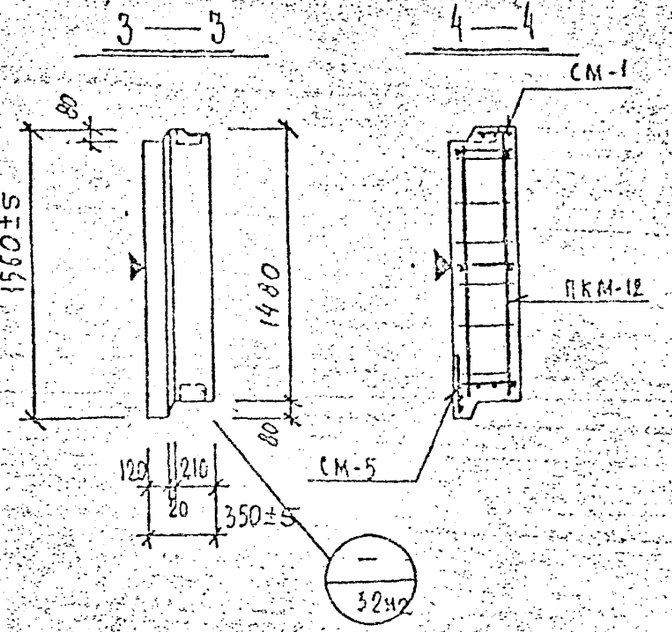

Общие указания по изготовлению даны в пояснительной записке
Детали см. в выпуске 0-1.1

ХАРАКТЕРИСТИКА ИЗДЕЛИЯ

Марка	Размеры, мм l	b	h	Площадь, м² изделия	облицовочного слоя	Объем, м³ изделия	керамзитобетона			дем. ф-ра	Масса, т	Расход стали, кг всего	в т.ч. на закладные детали				Выборка стали, кг арматурные изделия					закладные детали			Расход комплектующих деталей, шт. Вып. 2-1.1				серия 1-031 КЖ-3 Вып. 1	1.131(КЖ-1 Вып. 6-1.2	ДЕРЕВЯННЫЕ ПРОБКИ К-во шт. / объем м³	
													металлизованные		без металлизации		АIII	AI		BI		Вст3кп2		AII	л.187	л. 221		л. 225			
													простые	для сформированных	простые	для сформированных	ф10	ф8	ф14	ф4	ф5	6×150	8×140	ф10	ПКМ-12	СМ-1	СМ-5	СМ-10	МС5-2	СП3-14	
НРП-60.15.35 м	5980	350	1560	8,36	7,93	5,00	2,50	—	0,50	3,62	46,07	3,58				7,16	8,96	10,2	10,21	5,96	1,50	0,8	1,28	1	1	1	2	2	4	14 / 0,014	

ВЗАМЕН ЛИСТА 2

КП	ПАНЕЛИ САМОНЕСУЩИЕ ПОЛОСОВОЙ РАЗРЕЗКИ ДЛЯ МАЛОЭТАЖНЫХ ЗДАНИЙ		серия 1.232 КЛ-2
1980	НРП-60.15.35 м ОПАЛУБКА И АРМИРОВАНИЕ	выпуск 1-1.2	лист 2м1

Нормоконтролер Новлева
Внесены изменения Подпись Фамилия
Дата 1682 Рук. гр. Кан
Рук. гр. Новлева
Разработал Лебедева
Рассчитал Лебедева
Исполнил Кан
Гл. инж. проекта Новлева
Гл. конструктор ОКУ
ЦНИИПРОЕКТ

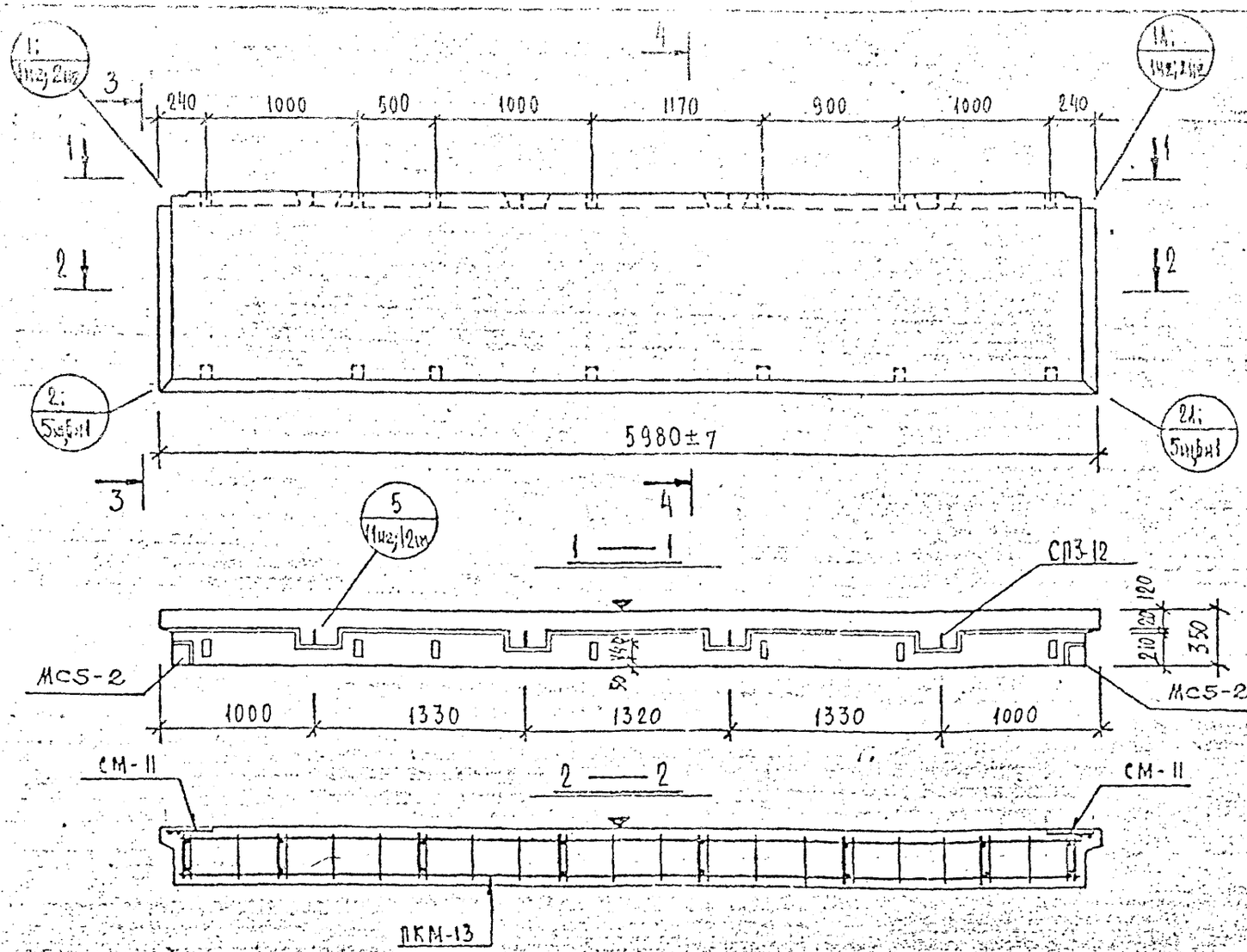

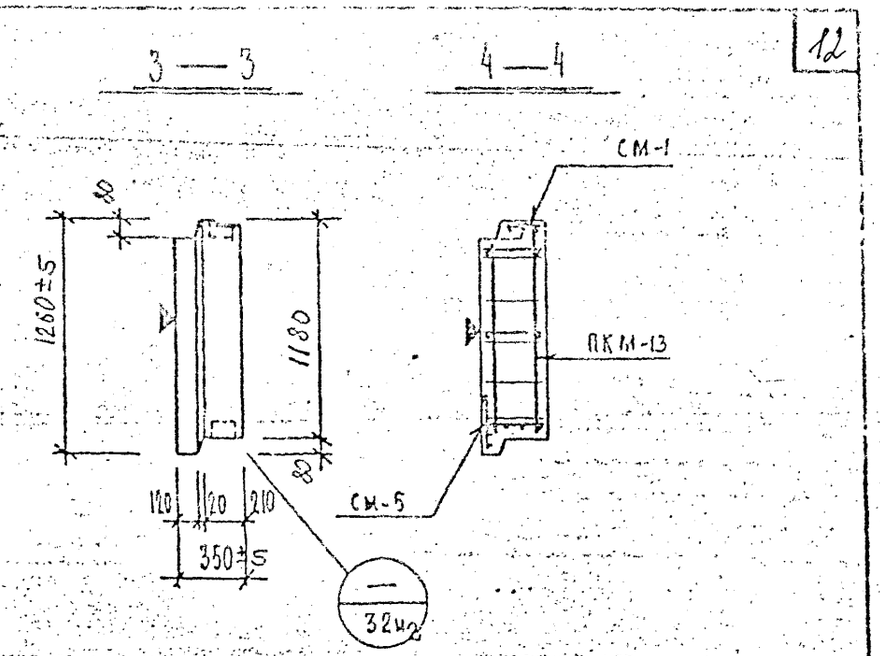

Общие указания по изготовлению даны в пояснительной записке
Детали см. в выпуске 0-1.1

ХАРАКТЕРИСТИКА ИЗДЕЛИЯ

Марка	Размеры, мм l	в	h	Площадь, м²: изделия	облицовочного слоя	Объем, м³: изделия	керамзитобетона		щем. бетона	Масса, т	Расход стали, кг: всего	в т.ч. на закладные детали: металлизированные простые	металлизированные декоративные	без металлизации простые	без металлизации декоративные	Выборка стали, кг: арматурные изделия AI ⌀8	AI ⌀12	AIII ⌀10	BI ⌀4	BI ⌀5	закладные детали Вст3кп-2		AII ⌀10	Расход комплектующих деталей, шт. Вып. 2-1.1: Л.188ш ПКМ-13	Л.221нг СМ-1	Л.221нг СМ-5	Л.225ш СМ-11	Серия 1-031(КЛ-2) Вып.1: МС5-2	1.131(КЛ-1) Вып. 6-1.2: СП3-12	Деревянные пробки: К-во шт	объем м³
НРI-60.12.35м	5980	350	1260	7.53	7.05	2.41	1.78	-	0.47	2,94	39.65	3.58	—	—	—	7.08	6.24	7.16	10.03	5.56	1.50	0.8	1.28	1	1	1	2	2	4	14	0,014

ВЗАМЕН ЛИСТА 3

КП	ПАНЕЛИ САМОНЕСУЩИЕ ПОЛОСОВОЙ РАЗРЕЗКИ ДЛЯ МАЛОЭТАЖНЫХ ЗДАНИЙ.		серия 1.232 КЛ-2
1980	НРI-60.12.35 м	ОПАЛУБКА И АРМИРОВАНИЕ	выпуск 1-1.2 / лист 3и1

Разработал Печерский; Рассчитал Бычкив; Нач.ОКУ; Гл.констр.ОКУ; Инв.№ подл. | Подпись и дата | Взам.инв.№ КЛ-2 вып.1; Инв.№ дубл. 10389 ИИ; Инв.№ подл. 10389 ИИ; Подпись и дата; Взам.инв.№ КЛ-2 вып.1

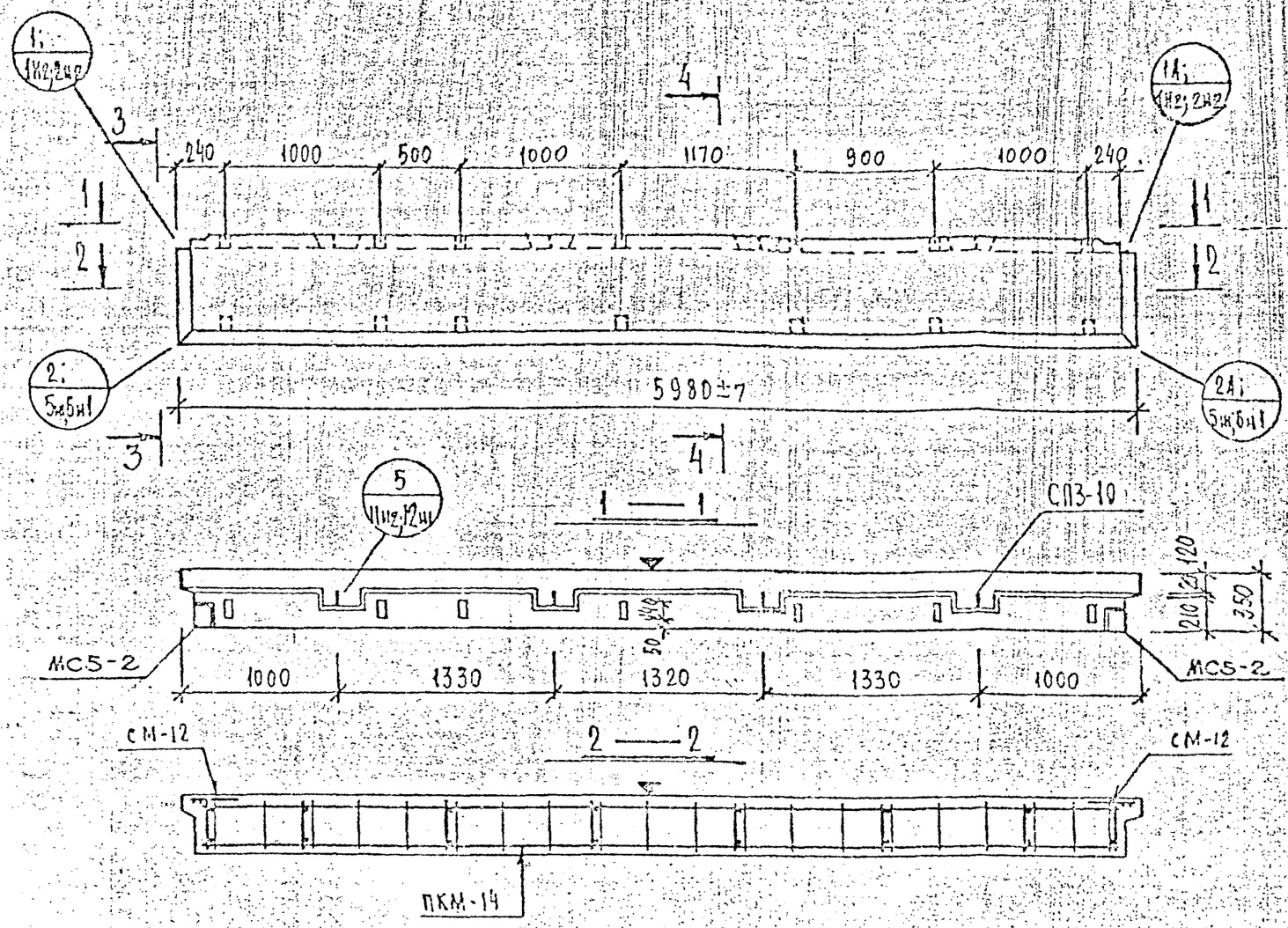

Общие указания по изготовлению даны в пояснительной записке
Детали см. в выпуске 0-1.1

ХАРАКТЕРИСТИКА ИЗДЕЛИЯ

Марка	Размеры, мм l	B	h	Площадь, м² изделия	облицовочного слоя	Объем, м³ изделия	керамзитобетона м 50 γ=0,9 т/м³	керамзитобетона γ= т/м³	цем. р-ра м 100 γ=2,0 т/м³	Масса, т	Расход стали, кг всего	в т.ч. на закладные детали металлизованные простые	металлизованные для сейсмических районов	без металлизации простые	без металлизации для сейсмических районов
НР1-60.6.35М	5980	350	660	3,94	3,46	1,18	0,93		0,25	1,49	29,69	3,58			

Марка	Выборка стали, кг: арматурные изделия AIII ф10	AI ф8	AI ф10	BpI ф4	BpI ф5	закладные детали Вст3кп2 -2×100	Вст3кп2 -2×40	AI ф10	Расход комплектующих деталей, шт.: Вып. 2-1.1 л.189н1 ПКМ-14	л. 221н1 СМ-1	л. 221н1 СМ-5	л. 225н1 СМ-12	Серия 1.031КЖ-1 вып.1 МС5-2	1.131КЖ-1 Вып. 6-1.2 СПЗ-10	Деревянные пробки К-во шт. / объем м³
НР1-60.6.35М	7,16	3,2	3,76	9,01	2,98	1,56	0,8	1,28	1	1	1	2	2	4	14 / 0,014

ВЗАМЕН ЛИСТА 4

КП	ПАНЕЛИ САМОНЕСУЩИЕ ПОЛОСОВОЙ РАЗРЕЗКИ ДЛЯ МАЛОЭТАЖНЫХ ЗДАНИЙ		серия 1.232 КЛ-2
1980	НР1-60.6.35М	ОПАЛУБКА И АРМИРОВАНИЕ	выпуск 1-1.2 / лист 4

Разработал Печковский
Рассмотрел Бунич
Исполнил
Нач. ОКУ
Гл. констр. ОКУ
Внесены изменения
Дата Распоряжение Подпись Фамилия
10.82 114 Чукреев

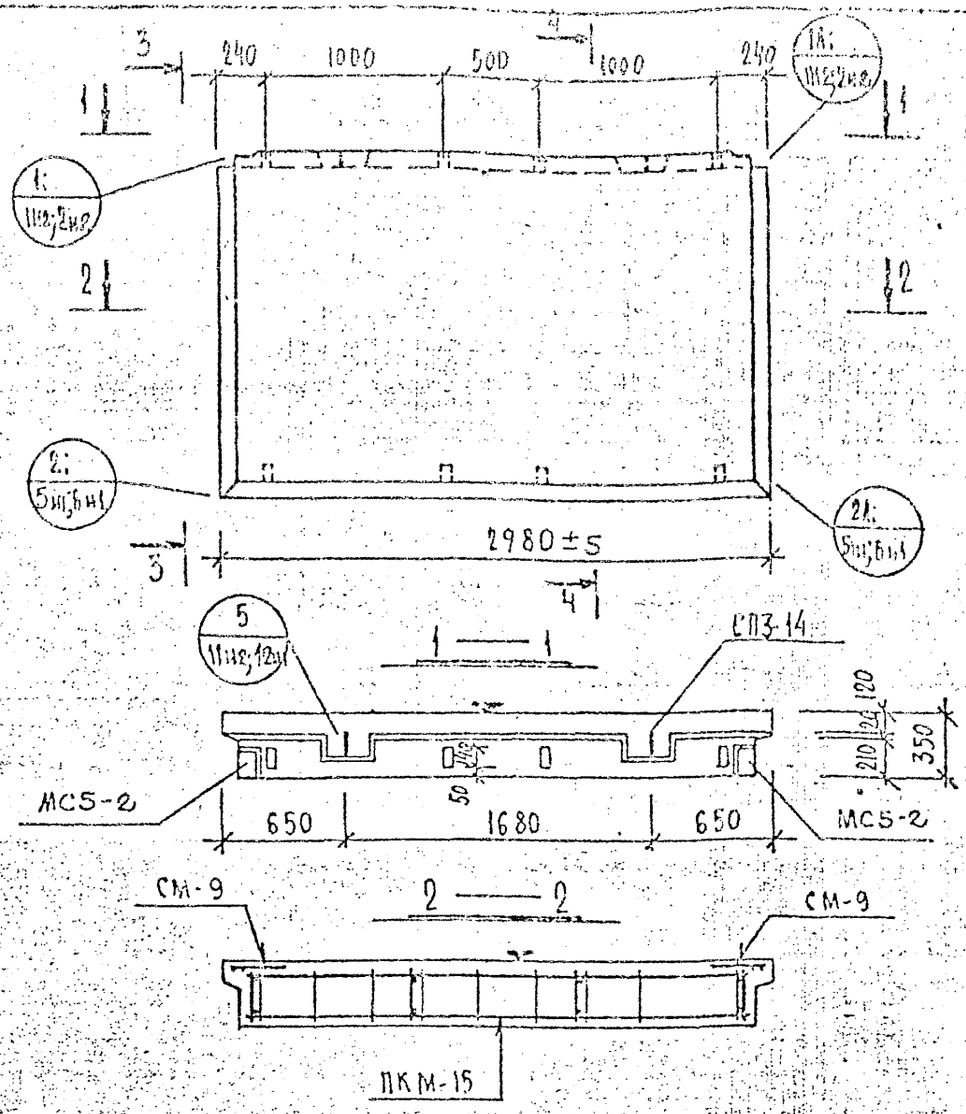

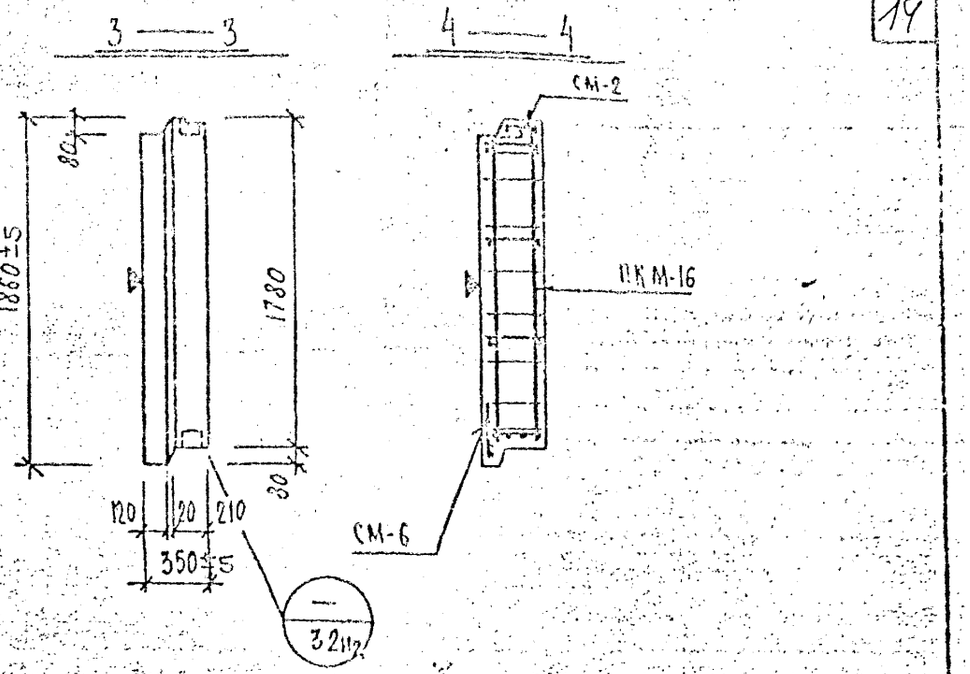

Общие указания по изготовлению даны в пояснительной записке
Детали см. в выпуске 0-1.1

ХАРАКТЕРИСТИКА ИЗДЕЛИЯ

Марка	Размеры, мм			Площадь, м²		Объем, м³					Масса, т	Расход стали, кг			Выборка стали, кг								Расход комплектующих деталей, шт.							
							керамзитобетона		цем.р-ра				в т.ч. на закладные детали										Вып. 2-1.1				Серия 1.031КА-2 Вып.1	1.131КА-1 Вып. 6-1.2	Деревянные пробки	
													металлизованные		без металлизации		арматурные изделия					закладные детали			А.190ИМ	А.221ИМ		А.225ИМ			К-во шт. / объем м³
	l	b	h	изделия	обмазочного слоя	изделия	x=50 γ=0,9 т/м³	x= γ=	x=100 γ=2,0 т/м³			всего	прочие	для сейсмических районов	прочие	для сейсмических районов	АТ ф8	АТ ф14	АТ итого	АIII ф4	АIII ф5	Вст3кп2 8х100	Вст3кп2 8х90	АII ф10							
НР1-30.18.35м	2980	350	1960	5,54	5,30	1,79	1,50		0,29	2,15	26,62	3,38					2,64	5,1	12,74	6,12	4,18	1,50	0,8	1,28	1	1	1	2	2	2	8 / 0,008	

КП	ПАНЕЛИ САМОНЕСУЩИЕ ПОЛОСОВОЙ РАЗРЕЗКИ ДЛЯ МАЛОЭТАЖНЫХ ЗДАНИЙ.		серия 1.232 КА-2
1980	НР1-30.18.35 м ОПАЛУБКА И АРМИРОВАНИЕ	выпуск 1-1.2	лист 5ИМ

Ленниипроект — Рук. гр. Кобликов; Разработал Кущенко; Проверил Новлева; Н. контр. Шерешевский; Гл. инж. проекта Шерешевский; Гл. архитектор проекта Кобликов

Взамен листа 5

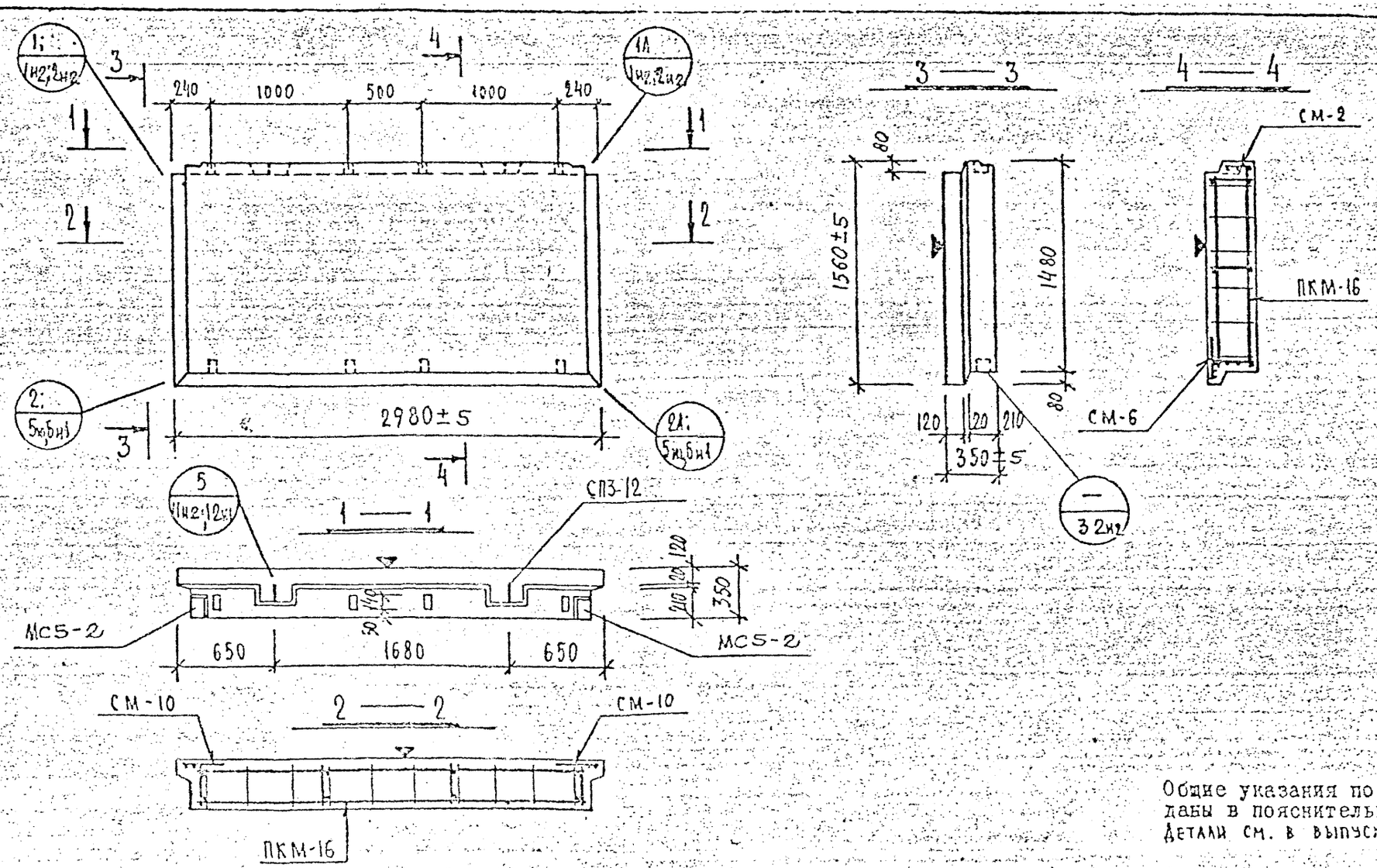

Общие указания по изготовлению даны в пояснительной записке
Детали см. в выпуске 0-1.1

ХАРАКТЕРИСТИКА ИЗДЕЛИЯ

Марка	Размеры, мм			Площадь, м²		Объем, м³				Масса, т	Расход стали, кг					Выборка стали, кг									Расход комплектующих деталей, шт.						
												в т.ч. на закладные детали				арматурные изделия					закладные детали				Вып. 2-1.1				серия 1-031КА-2 Вып.1	1.131КА-1 Вып. 6-1.2	Деревянные пробки
							кераматобетона		пом. р-ра			металлизованные		без металлизации		АI			ВрI		Вст3сп2		АII		Л.191н1	Л.221н1		Л.225н1			
	l	b	h	изделия	облицовочного слоя	изделия	м 50 γ=0,9 т/м³	м γ= т/м³	м 100 γ=2,0 т/м³		всего	простые	для самофиксации	простые	для самофиксации	ф8	ф12	итого	ф4	ф5	8×100	8×40	ф10		ПКМ-16	СМ-2	СМ-6	СМ-10	МС5-2	СП3-12	К-во шт. / объем м³
НР1-30.15.35 М	2980	350	1560	4,64	4,41	1,47	1,23		0,24	1,77	21,92	3,58				6,72	3,12	9,84	5,58	2,92	1,5	0,8	1,28		1	1	1	2	2	2	8 / 0,008

ВЗАМЕН ЛИСТА 6

КП	ПАНЕЛИ САМОНЕСУЩИЕ ПОЛОСОВОЙ РАЗРЕЗКИ ДЛЯ МАЛОЭТАЖНЫХ ЗДАНИЙ	серия 1.232КА-2
1980	НР1-30.15.35 М ОПАЛУБКА И АРМИРОВАНИЕ	выпуск 1-1.2 лист 6н1

Разработал: Гуревский, Бунин
Рассмотрел: Ковалева
Исполнил: Нурсманадзе
Гл. ОКУ
Гл. констр. ОКУ
Дата: 10.89
Рег. № 11
Должность: Рук. гр.
Подпись
Фамилия: КАЦ

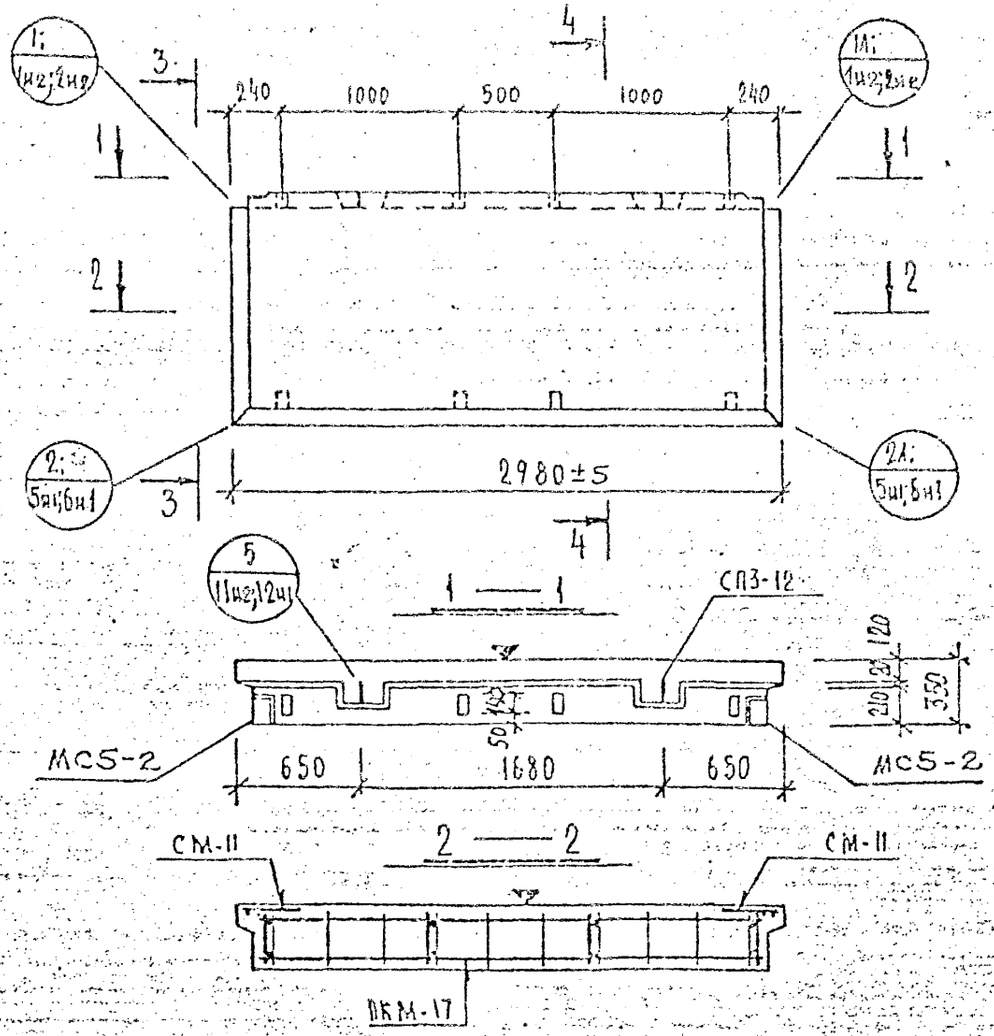

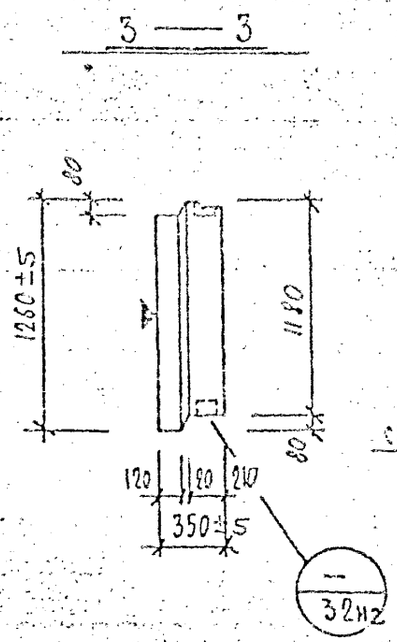

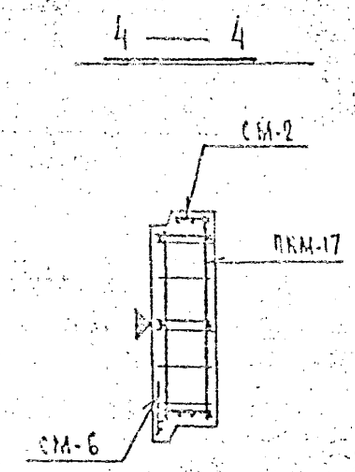

Общие указания по изготовлению даны в пояснительной записке
Детали см. в выпуске 0-1.1

ХАРАКТЕРИСТИКА ИЗДЕЛИЯ

Марка	Размеры, мм l	b	h	Площадь, м² изделия	облицовочного слоя	Объем, м³ изделия	конструкционного бетона		цем.-р-ра		Масса, т	Расход стали, кг всего	в т.ч. на закладные детали			Выборка стали, кг арматурные изделия А1 ф8	ф12	Итого	ВрI ф4	ф5	закладные детали Вст3кп2 8х100	3х10	А1 ф10
							м 50 γ=2,4 т	%	м 100 γ=2,0 т	%			простые	для сварных сеток	для сборных конструкций								
НР1-30.12.35 м	2980	350	1260	3,75	3,51	1,18	0,96		0,22		1,45	20,58	3,58			5,76	3,12	8,88	5,40	2,72	1,50	0,8	1,28

Расход комплектующих деталей, шт. Вып. 2-1.1 А.192-11 ПКМ-17	А.221-11 СМ-2	А.221-11 СМ-6	А.225-11 СМ-11	серия 1-031КА-1 вып.1 МС5-2	1.131КА-1 вып. 6-1.2 СП3-12	Деревянные пробки К-во шт. / объем м³
	1	1	2	2	2	8 / 0,008

ВЗАМЕН. ЛИСТА 7

КП	ПАНЕЛИ САМОНЕСУЩИЕ ПОЛОСОВОЙ РАЗРЕЗКИ ДЛЯ МАЛОЭТАЖНЫХ ЗДАНИЙ.		серия 1.232 КА-2
1980	НР1-30.12.35 М ОПАЛУБКА И АРМИРОВАНИЕ	выпуск 1-1.2	лист 7

ЛЕННИИПРОЕКТ
Нач. ОКУ Ефимов
Гл. констр. ОКУ Кобелев
Рук. гр. Ковалева
Разработал Ковалева
Рассчитал Курсанова
Исполнил Курсанова
Н. контр. Кащук
Согласовано

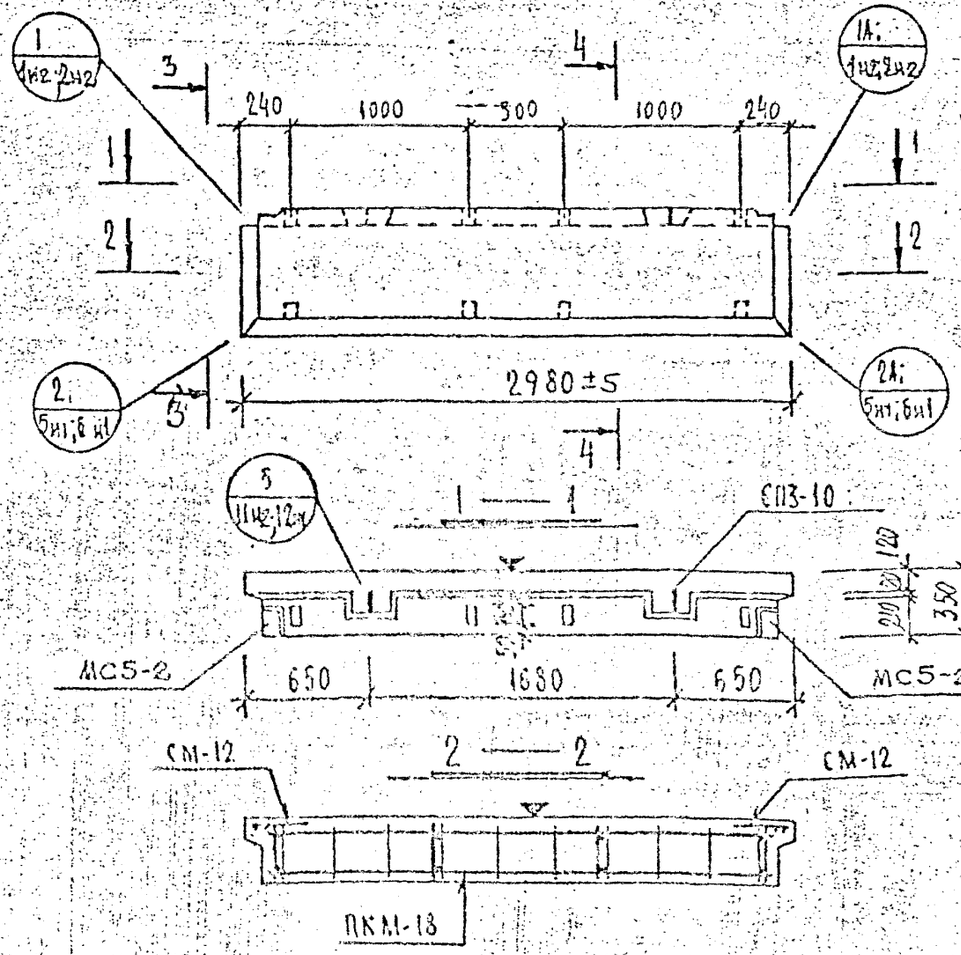

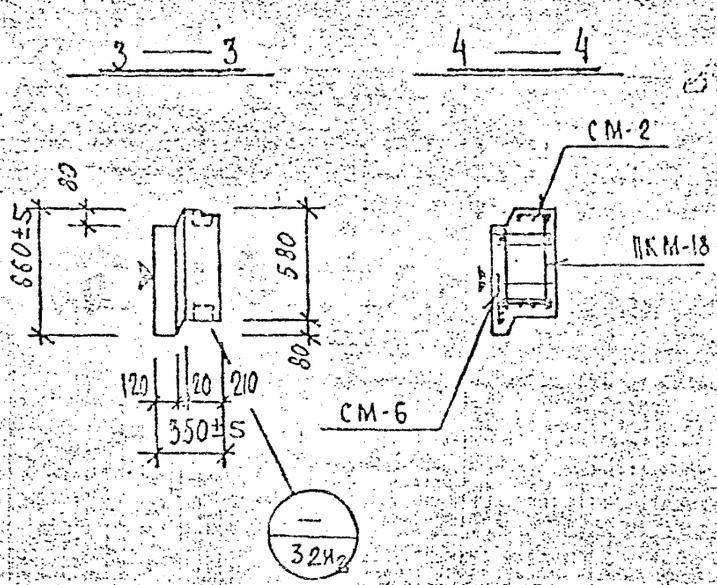

Общие указания по изготовлению даны в пояснительной записке
Детали см. в выпуске 0-1.1

ХАРАКТЕРИСТИКА ИЗДЕЛИЯ

Марка	Размеры, мм l	b	h	Площадь, м² изделия	облицовочного слоя	Объем, м³ изделия	бетона В50 γ=2,5 т/м³	бетона В35 γ=2,4 т/м³	цем.-р-ра М100 γ=2,0 т/м³	Масса, т	Расход стали, кг всего	в т.ч. на закладные детали: металлические заглушенные	металлические незаглушенные	Выборка стали, кг: арматурные изделия AI ф8	ф10	AIII ф14	BI ф5	закладные детали Вст3кп2 δ=10	δ=8	AII ф10	Расход комплектующих деталей, шт. вып. 2-1.1: А.193нг ПКМ-18	А.221нг СМ-2	СМ-6	СМ-12	серия 1.131кл-1 вып. 6-2.2: МС5-2	СП-10	Деревянные пробки К-во шт. / Объем м³
ПР1-30.6-35м	2980	350	660	1,96	1,72	0,58	0,46		0,13	0,94т	19,5кг	3,58		3,64	1,88	5,52	1,48	1,46	1,50	0,8	1,28	1	1	1	2	2	2	8 / 0,008

Взамен листа 8

КП	Панели самонесущие подсводовой разрезки для малоэтажных зданий		Серия 1.232 КЛ-2
1980	ПР1-30.6.35м	Опалубка и армирование	Выпуск 1-1.4 Лист 8м1

Нормоконтролер Мисюк
Внесены изменения
Дата Рег.№ Должность Подпись Фамилия
10.85 Н1 Рук.гр. КЫ
Рук. гр. Новлева
Разработал Бурсманазова Новлева
Рассчитал Печерский Ельчич
Проверил Гальперович Мисюкевич
М-ОКУ
0 К У

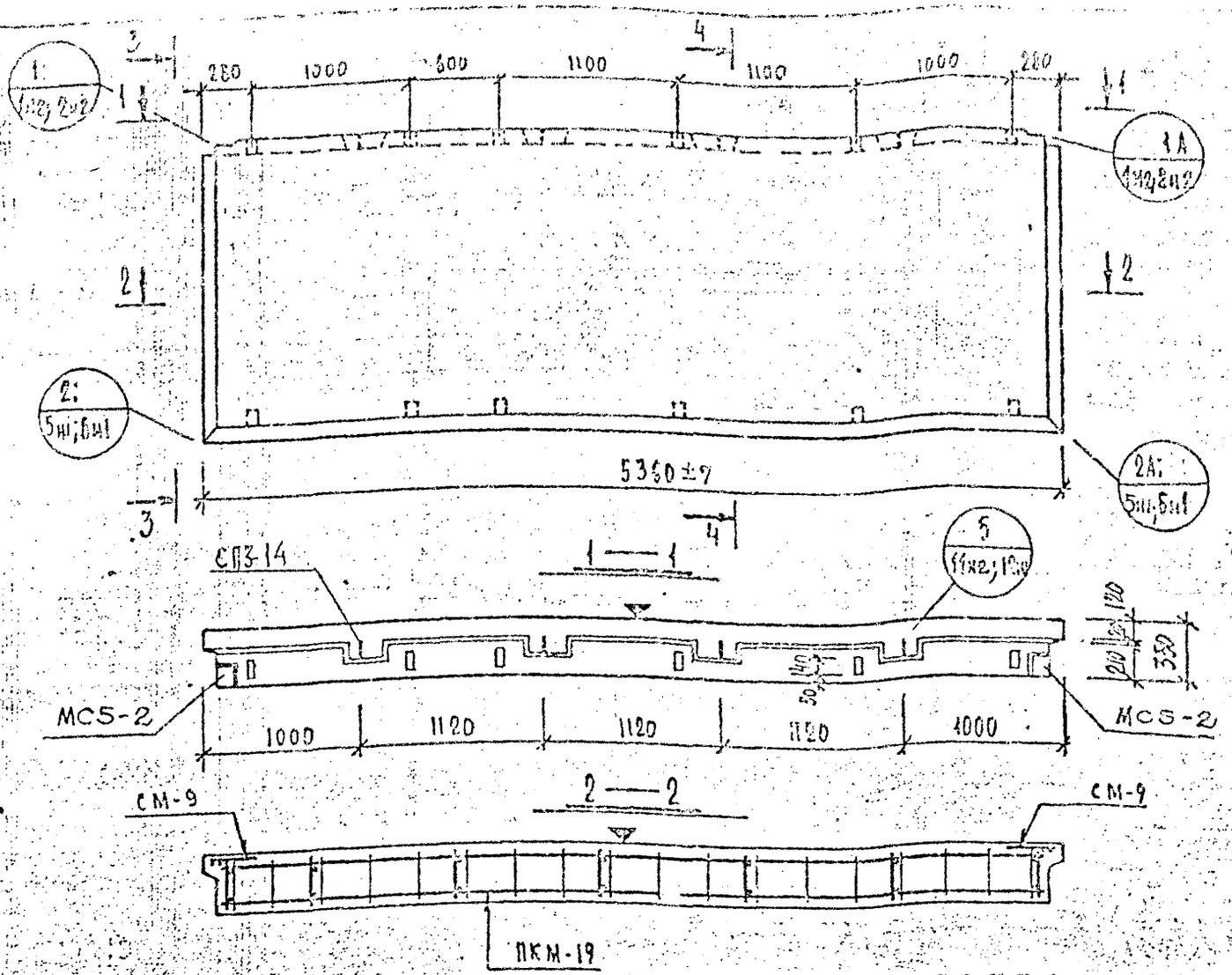

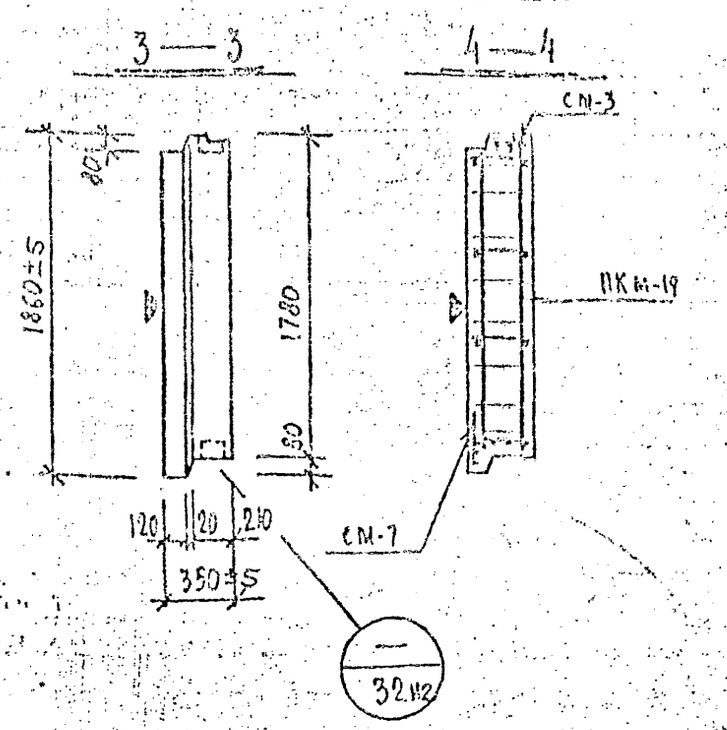

Общие указания по изготовлению даны в пояснительной записке
Детали см. в выпуске 0-1.1.

ХАРАКТЕРИСТИКА ИЗДЕЛИЯ

Марка	Размеры, мм			Площадь, м²		Объём, м³					Масса, т	Расход стали, кг			Выборка стали, кг								Расход комплектующих деталей, шт.							
							керамзитобетона			цементно-песчаного раствора			в т.ч. на закладные детали				арматурные изделия					закладные детали			В вып. 2-1.1				серия 1.131КЛ-1 вып. 6-1.2	деревянные пробки
													металлизованные		безметаллизационных														
	l	в	h	изделия	облицовочного слоя	изделия	м 50 γ=69 т/м³	к γ= т/м³	м 100 γ=2,0 т/м³			всего	простые	для самонесущих	простые	для самонесущих	Аt	Ат	Вр I	Ст3кп2	Ат	Ат		л.194КЛ1	л.221КЛ1		л.225КЛ1			
																	ф8	ф14	ф10	ф4	ф5	8×100	8×80	ф10	ПКМ-19	СМ-3	СМ-7	СМ-9	МС5-2	СП3-14	К-во шт. / объем, м³
НР1-54.18.35м	5360	350	1860	9,96	9,54	3,26	2,76		0,50		3,89	47,29	3,58				9,45	10,2	6,40	10,06	7,6	1,50	0,8	1,28	1	1	1	2	2	4	12 / 0,012

Взамен листа 9

КП	ПАНЕЛИ САМОНЕСУЩИЕ ПОЛОСОВОЙ РАЗРЕЗКИ ДЛЯ КЛЛОЭНЕРГЕТИЧЕСКИХ ЗДАНИЙ		серия 1.232КЛ-2
1980	НР1-54.18.35 М ОПАЛУБКА И АРМИРОВАНИЕ	выпуск 1-1.2	лист 9

ТИПОВОЙ ПРОЕКТ

Гл.инж.проекта ЕВДОКИМОВА; Нач.отд. КОБЛЕВА; Рук.гр. ЧЕРЕВСКИЙ; Разработал ЧЕРНЯЕВА; Проверил КОБЛЕВА; Рассчитал БУНИЧ; Нормоконтролер ЧЕРНЯЕВА; Гл.конструктор ОКУ; Нач.ОКУ ОКУ; Исполнил ЧЕРНЯЕВА

Внесены изменения. Дата 10.82 Инв.№ подл. Взам.инв.№ Подпись и дата

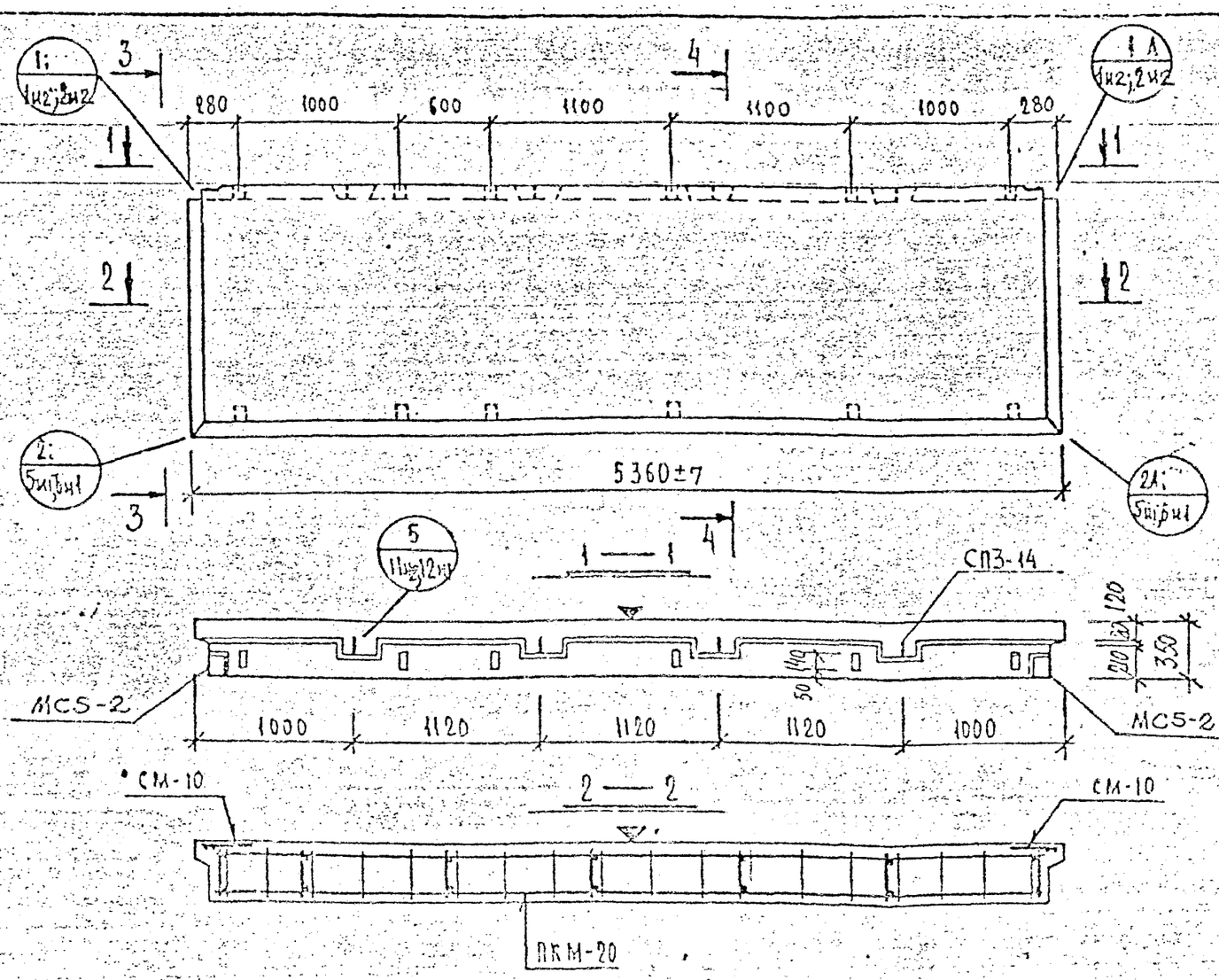

Общие указания по изготовлению даны в пояснительной записке. Детали см. в выпуске 0-1.1.

ХАРАКТЕРИСТИКА ИЗДЕЛИЯ

Марка	Размеры, мм			Площадь, м²		Объем, м³					Масса, т	Расход стали, кг				Выборка стали, кг								Расход комплектующих деталей, шт.							
							керамзитобетона		цементно-песчаного раствора				в т.ч. на закладные детали												Вып. 2-1.1				Серия 1.131КЛ-1 Вып. 5-1.2	Деревянные пробки
				изделия	облицовочного слоя	изделия	$\gamma=2,5$ т/м³	$\gamma=1,8$ т/м³	$\gamma=2,0$ т/м³	$\gamma=1,8$ т/м³		всего	металлосодержащие		без металлосодержащие		АТ	АШ	Вр	Вст3кп2		АII	л.195нг	л.221нг		л.225нг	Серия 1.031КЛ-2 Вып.1		
													изделия	стыки	изделия	стыки	ф8	ф14	ф10	ф4	ф5	8×90	8×½	ф10	ПКМ-20	СМ-3	СМ-7	СМ-10	МС5-2	СП3-14	К-во шт. / объем м³
ПР1-54.15.35м	5360	350	1560	8,36	2,93	2,68	2,23		0,45		3,24	42,60	3,58				19,4	10,2	6,40	9,28	5,3	1,5	0,8	1,28	1	1	1	2	2	4	12 / 0,512

Взамен листа 10

КП	ПАНЕЛИ САМОНЕСУЩИЕ ПОЛОСОВОЙ РАЗРЕЗКИ ДЛЯ МАЛОЭТАЖНЫХ ЗДАНИЙ		Серия 1.232 КЛ-2
1:30	ПР1-54.15.35 м	ОПАЛУБКА И АРМИРОВАНИЕ	Выпуск 1-1.2 / Лист 20 НЧ

Гл.конструктор ОКУ Н.Ахманаева
Гл.специалист Новлева
Руководитель Ярославцева
Разработал Бунич
Проверил Вечерский
Н.контр.

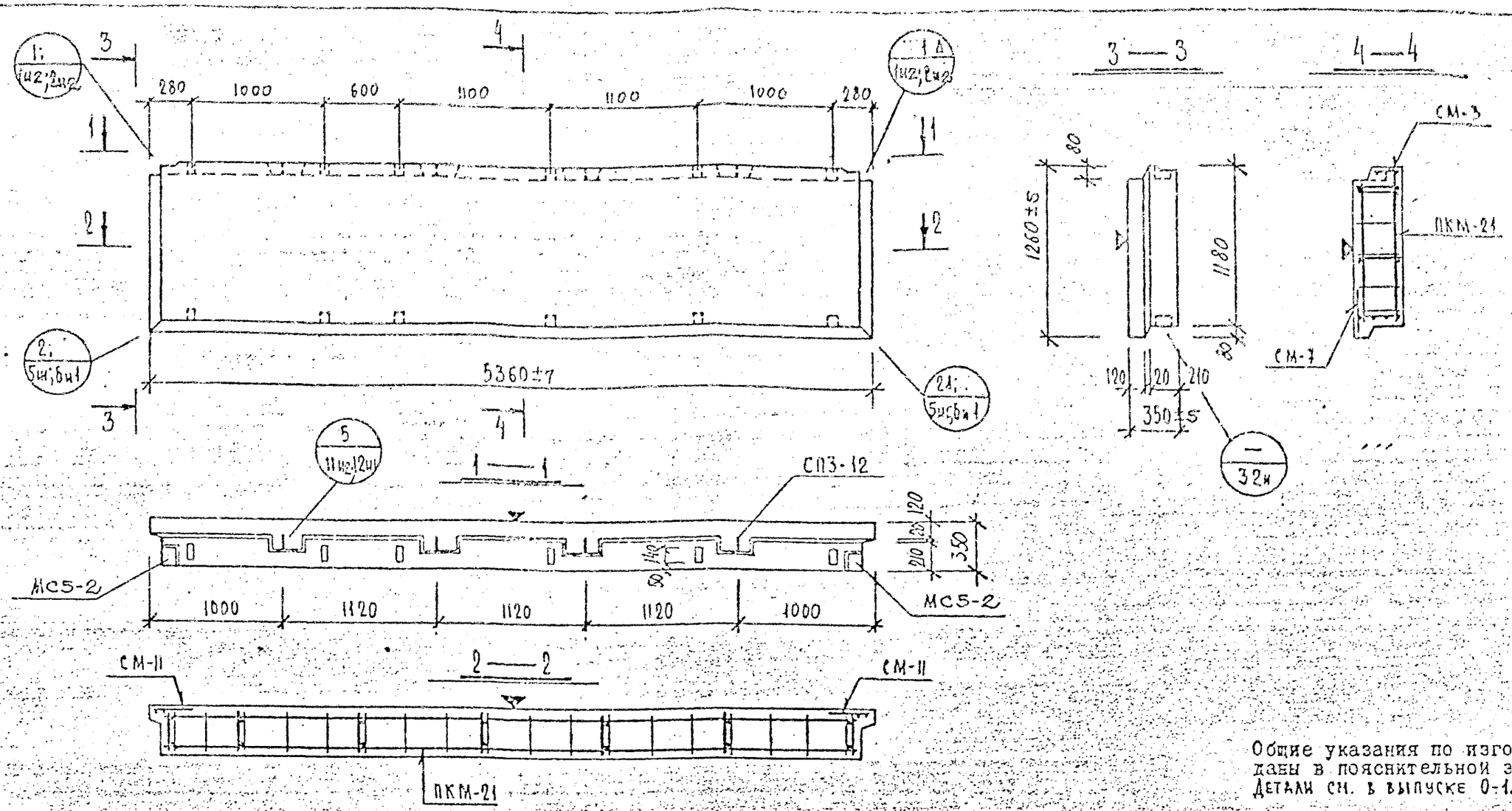

Общие указания по изготовлению даны в пояснительной записке
Детали см. в выпуске 0-1.1.

ХАРАКТЕРИСТИКА ИЗДЕЛИЯ

Марка	Размеры, мм: l	b	h	Площадь, м²: изделия	облицовочного слоя	Объем, м³: изделия	херазитобетона м 50 γ=1,9 т/м³	м 100 γ=2,0 т/м³	цем. р-ра м 50 γ=2,0 т/м³	Масса, т	Расход стали, кг: всего	в т.ч. на закладные детали: металлизованные: простые	для самомаскировки	без металлизации: простые	для самомаскировки	Выборка стали, кг: арматурные изделия: А I ⌀8	А I ⌀12	А III ⌀10	В р I ⌀4	⌀5	закладные детали: Вст3кп-2 8×100	8×40	А II ⌀10	Расход комплектующих деталей, шт.: Вып. 2-1.1: л.196Н1 ПКМ-21	л.221Н1 СМ-3	СМ-7	л.225Н1 СМ-11	Серия 1.031 КЛ-2 Вып.1 МС5-2	1.131 КЛ-1 Вып. 6-1.2 СП3-12	Деревянные пробки К-60 шт / объем м³
НР1-54.12.35 М	5360	350	1260	6.75	6.32	2.16	1.77	-	0.39	2.64	36.43	3,58				6.16	6.24	6.40	9.10	4.95	1,50	0,8	1.28	1	1	1	2	2	4	12 / 0,012

ВЗАМЕН ЛИСТА 11

КЛ	ПАНЕЛИ САМОНЕСУЩИЕ ПОЛОСОВОЙ РАЗРЕЗКИ ДЛЯ МАЛОЭТАЖНЫХ ЗДАНИЙ.		Серия 1.232 КЛ-2
1980	НР1-54.12.35 М	ОПАЛУБКА И АРМИРОВАНИЕ	Выпуск 1-1.2 / Лист 11Н1

Разработал: Чуприманова; Рассмотрел: Новлева; Исполнил: Чесноченко; Нач. ОКУ: Печерский; Гл. констр. ОКУ: Бачинин

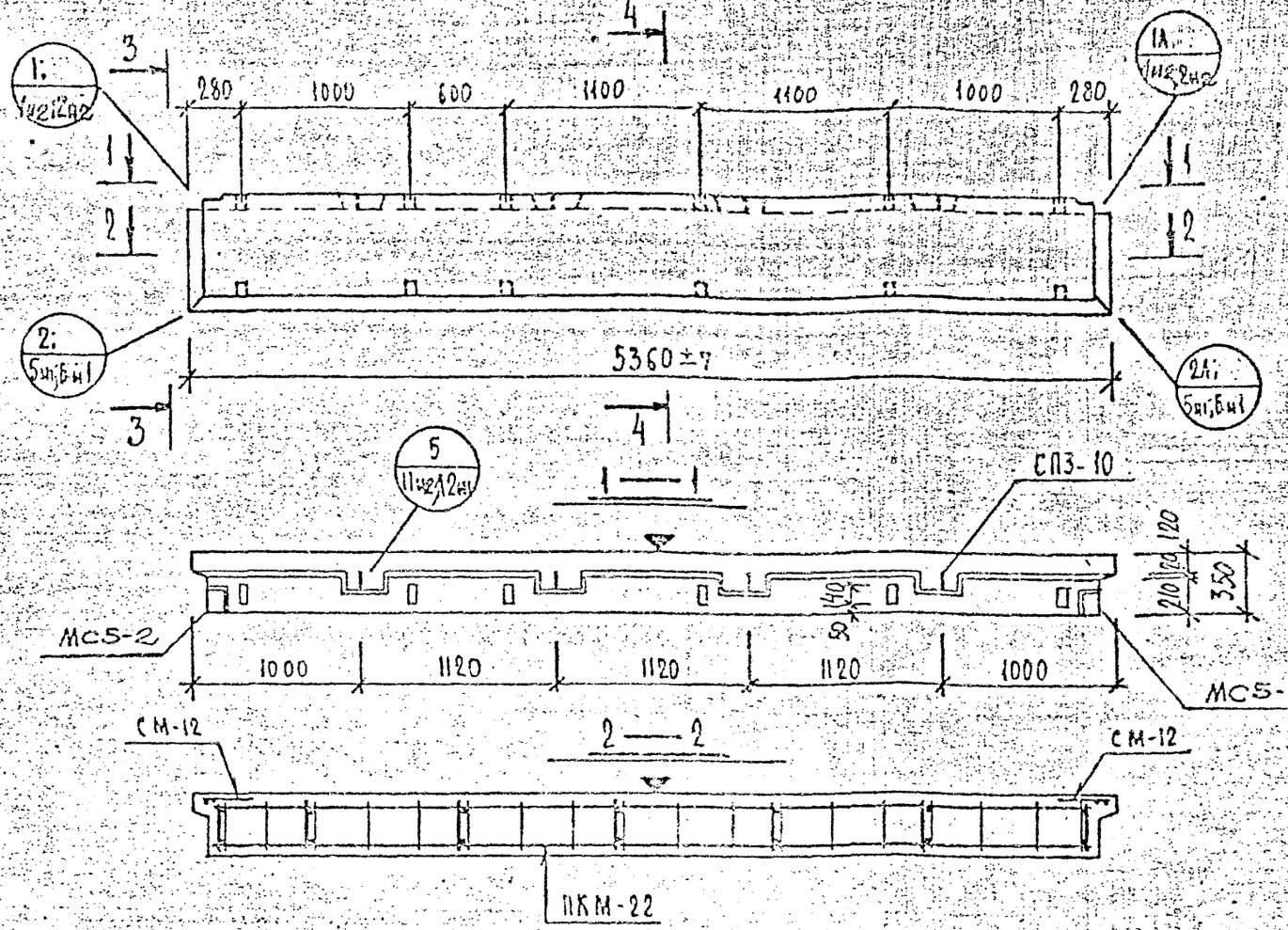

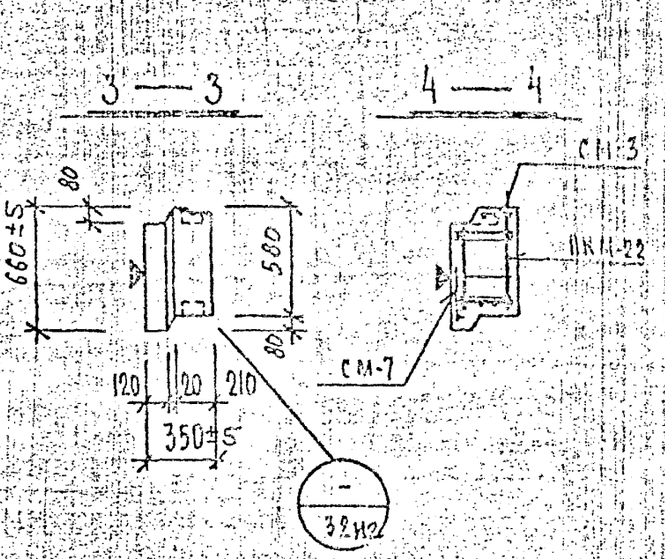

Общие указания по изготовлению даны в пояснительной записке
Детали см. в выпуске 0-1.1

ХАРАКТЕРИСТИКА ИЗДЕЛИЯ

Марка	Размеры, мм l	в	h	Площадь, м² изделия	опалубочного слоя	Объем, м³ изделия	бетона тяжелого		ячеистого		Масса, т	Расход стали, кг всего	в т.ч. на закладные детали	Выборка стали, кг арматурные изделия AI ⌀8	⌀10	AIII ⌀10	BpI ⌀4	⌀5	закладные детали Вст3кп-2 8×40	⌀10	AII ⌀10	Расход комплектующих деталей, шт. Вып. 2-1.1 А.197 ПКМ-22	А.221 СМ-3	СМ-7	СМ-12	А.225 МС5-2	Серия 1-051КП-2 Вып.1 СП3-10	1.131(КП-1) 2 Вып. 6-1.2	Деревянные пробки К-80 шт / обзац м³
							м 50 γ=0,9 т/м³		м γ=		м 100 γ=2,0 т/м³																		
НРП-54.6.35 м	5360	350	660	3,53	3,10	1,05	0,83				0,22	1,32	27,33	3,58	2,80	3,76	6,40	8,14	2,65	1,50	0,8	1,28	1	1	1	2	2	4	12 / 0,012

ВЗАМЕН ЛИСТА 12

КП	ПАНЕЛИ САМОНЕСУЩИЕ ПОЛОСОВОЙ РАЗРЕЗКИ ДЛЯ МАЛОЭТАЖНЫХ ЗДАНИЙ		СЕРИЯ 1.232 КЛ-2
1980	НРП-54.6.35 м	ОПАЛУБКА И АРМИРОВАНИЕ	ВЫПУСК 1-1.2 / ЛИСТ 12

Разработал Печерский; Рассмотрел Бунич; Н.контр. Кожевникова; Гл.констр. ОКУ Куприянович; Нач. ОКУ Гл.констр. ОКУ

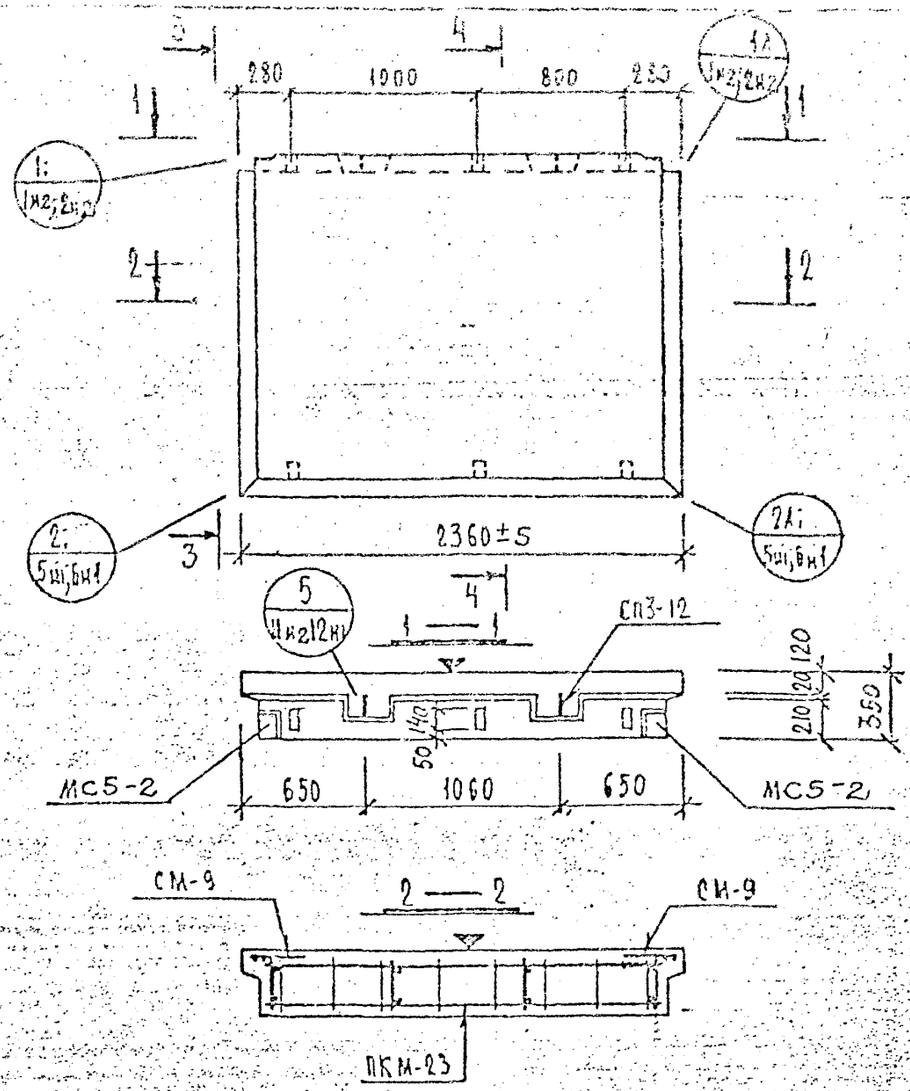

Общие указания по изготовлению даны в пояснительной записке
Детали см. в выпуске 0-1.1

ХАРАКТЕРИСТИКА ИЗДЕЛИЯ

Марка	Размеры, мм l	b	h	Площадь, м² изделия	облицовочного слоя	Объем, м³ изделия	керам-зитобетона		цем.р-ра	Масса, т	Расход стали, кг всего	в т.ч. на закладные детали: металлизованные простые	металлизованные для самонесущей	без металлизации простые	без металлизации для самонесущей	Выборка стали, кг: арматурные изделия AI ϕ8	ϕ12	итого	BpI ϕ4	ϕ5	закладные детали Вст3кп2 -Ø16	-Ø10	AII ϕ10	Расход комплектующих деталей, шт.: А.198н1 ПКМ-23	А.221н1 СМ-4	СМ-8	А.225н1 СМ-9	Вып. 2-1.1 вып.1 МС5-2	Вып. 2-1.1 6-1.2 СП3-12	серия 1.031КА-2 вып.1	1.131НА-1 Вып. 6-1.2	деревянные пробки К-во шт. / объем м³	
							м 50 γ=0,9 т/м³	к γ=	м 100 γ=2,0 т/м³																							
НР1-24.18.35м	2360	350	1860	4,38	4,20	1,40	1,18	—	0,22	1,68	22,57	3,58	—	—	—	7,12	3,12	10,24	5,11	3,64	1,50	0,8	1,28	—	1	1	1	2	2	2	6 / 0,006	—

ВЗАМЕН ЛИСТА 13

КП	ПАНЕЛИ САМОНЕСУЩИЕ ПОЛОСОВОЙ РАЗРЕЗКИ ДЛЯ МАЛОЭТАЖНЫХ ЗДАНИЙ		серия 1.232 КЛ-2
1980	НР1—24.18.35м ОПАЛУБКА И АРМИРОВАНИЕ	выпуск 1-1.2	лист 13и1

Разработал Рассчитал Исполнил — Гуреев, Кобелева, Кузнецова
Нач.ОКУ Гл.констр.ОКУ — Печерский, Бучин
ОКУ

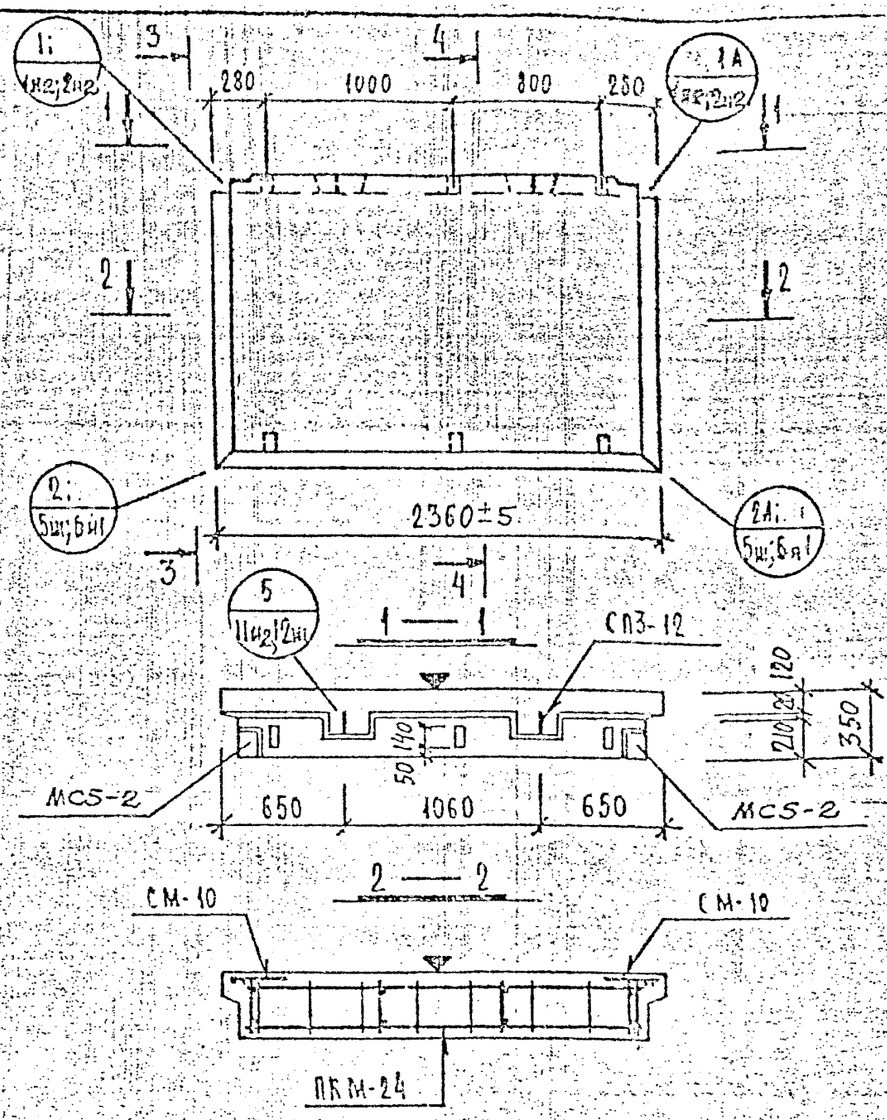

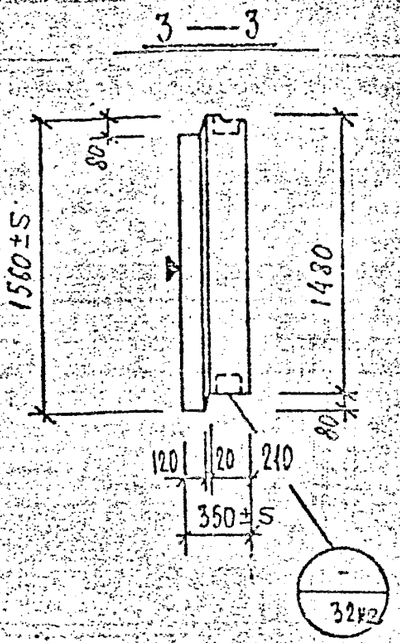

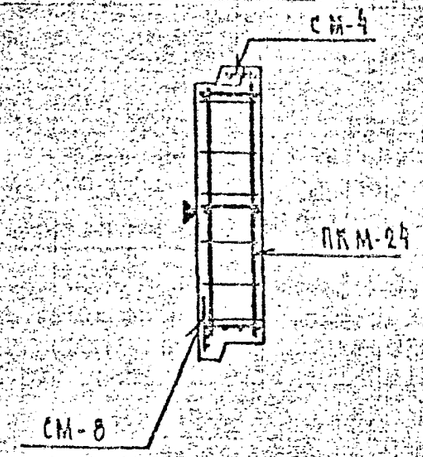

Общие указания по изготовлению даны в пояснительной записке
Детали см. в выпуске 0-1.1

ХАРАКТЕРИСТИКА ИЗДЕЛИЯ

Марка	Размеры, мм l	b	h	Площадь, м² изделия	опалубочного слоя	Объем, м³ изделия	керамзитобетона м 50 γ=0,9 т/м³	м γ= т/м³	цем.р-ра м 100 γ=2,0 т/м³	Масса, т	Расход стали, кг всего	в т.ч. на закладные детали: металлизированные простые	металлизированные для самонапряжения	без металлизации простые	без металлизации для самонапряжения	Выборка стали, кг: арматурные изделия AI ф8	ф12	AIIIВ	BpI ф4	ф5	закладные детали Вст3кп2 -8×100	-8×140	AI ф10	Расход комплектующих деталей, шт.: Вып. 2-1.1 л.199ки ПКМ-24	л.224ки СМ-4	л.224ки СМ-8	л.224ки СМ-10	серия 1.031КА-2 Вып. 1 МС5-2	1.131КА-1 Вып. 6-1.2 ЕП3-12	деревянные пробки К-во шт.	объем м³
НР1-24.15.35м	2360	350	1560	3,68	3,49	1,15	0,94		0,21	1,41	20,09	3,59				6,2	3,12	9,32	4,63	2,56	1,50	0,8	1,28	1	1	1	2	2	2	6	0,006

ВЗАМЕН ЛИСТА 14

КП	ПАНЕЛИ САМОНЕСУЩИЕ ПОЛОСОВОЙ РАЗРЕЗКИ ДЛЯ МАЛОЭТАЖНЫХ ЗДАНИЙ		серия 1.232КА-2
1960	НР1—24.15.35м ОПАЛУБКА И АРМИРОВАНИЕ	выпуск 1-1.2	лист 14

ПЕНЗНИИПРОЕКТ
ОКУ
Гл.инж.проекта ЕВ.БОКИНОВА
Рук. гр. НОВЛЕВА
Разработал ИОБЛЕВА
Гл.инж.-СКУ
Н.отд.-СКУ
Проверил Снегова
Нормоконтролер
Согласовано
Инв.№ подл. | Подпись и дата | Взам.инв.№
Изменения внесены
Дата | Подпись | Фамилия
Разработал | Рук.гр. | Гл.инж.
Исполнил | Сдал | Принял

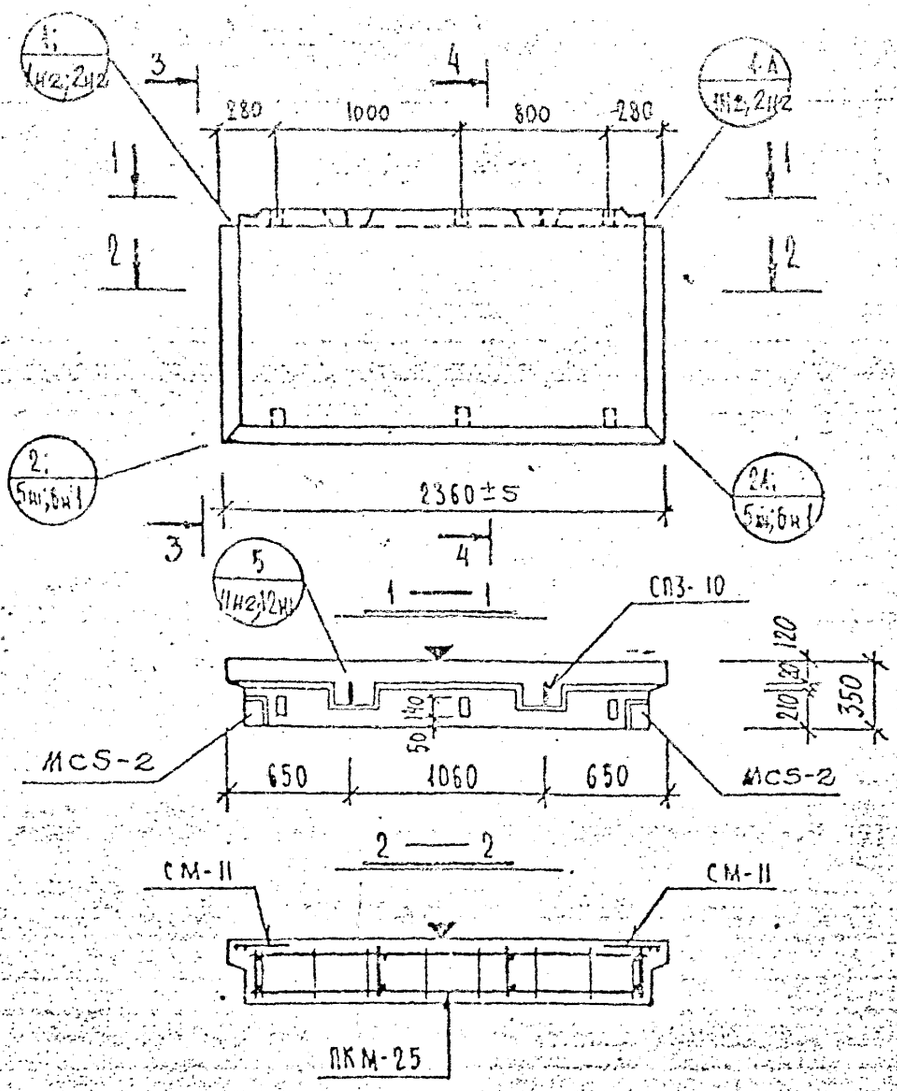

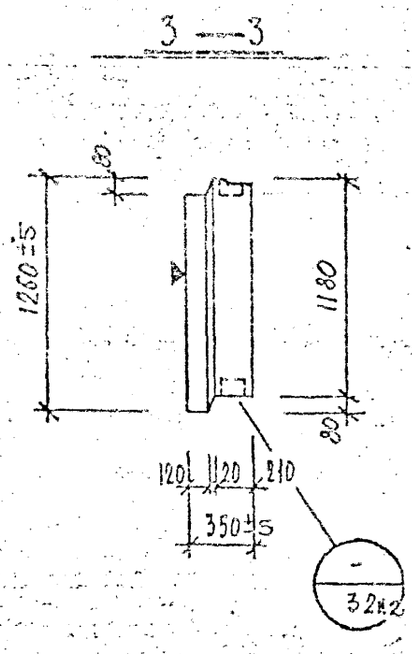

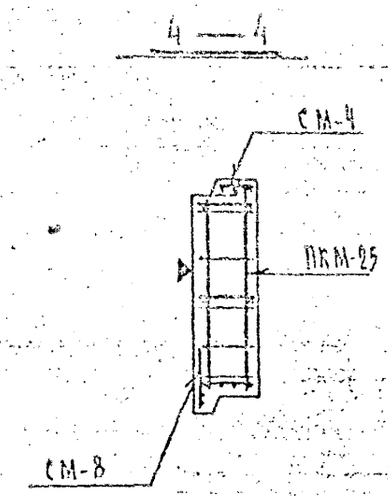

Общие указания по изготовлению даны в пояснительной записке
Детали см. в выпуске 0-1.1

ХАРАКТЕРИСТИКА ИЗДЕЛИЯ

Марка	Размеры, мм			Площадь, м²		Объем, м³				Масса, т	Расход стали, кг				Выборка стали, кг									Расход комплектующих деталей, шт.							
							керамзитобетона					в т.ч. на закладные детали			арматурные изделия						закладные детали			Вып. 2-1.1				серия 1-031КЛ-2 вып.1	1.131КЛ-1 Вып. 6-1.2	ДЕРЕВЯННЫЕ ПРОБКИ	
	l	b	h	изделия	облицовочного слоя	изделия	γ=0,9 т/м³	γ= т/м³	цем.-р-ра γ=2,0 т/м³		всего	металлизованные простые	металлизованные для самонапряжения	без металлизации простые	без металлизации для самонапряжения	AI ф8	AI ф10	BpI ф4	BpI ф5	Вст3кп2 ГОСТ 19903-74	Вст3кп2 ГОСТ 19903-74	AII ф10							
																							ПКМ-25	СМ-4	СМ-8	СМ-11	МС5-2	СП3-10	К-во шт. / объем м³	
НР1-24.12.35м	2360	350	1260	2,97	2,78	0,93	0,75	—	0,18	1,15	17,51	3,58	—	—	—	5,24	1,88	4,45	2,36	6,81	1,50	0,8	1,28							6 / 0,006	

ВЗАМЕН ЛИСТА 15

КП	ПАНЕЛИ САМОНЕСУЩИЕ ПОЛОСОВОЙ РАЗРЕЗКИ - ДЛЯ МАЛОЭТАЖНЫХ ЗДАНИЙ.		серия 1.232КЛ-2
1980	НР1—24.12.35м ОПАЛУБКА И АРМИРОВАНИЕ	выпуск 1-1.2	Лист 15 и 1

Инв.№ ОКУ | Гл.констр. ОКУ — Шумиловский
Нач. ОКУ — Печерский
Руководитель группы — Будич
Разработал — Шумиловский
Рассчитал — Новлева
Проверил — Новлева
Нормоконтролер — Новлева
Рук. гр. —
ТИПОВОЙ ПРОЕКТ

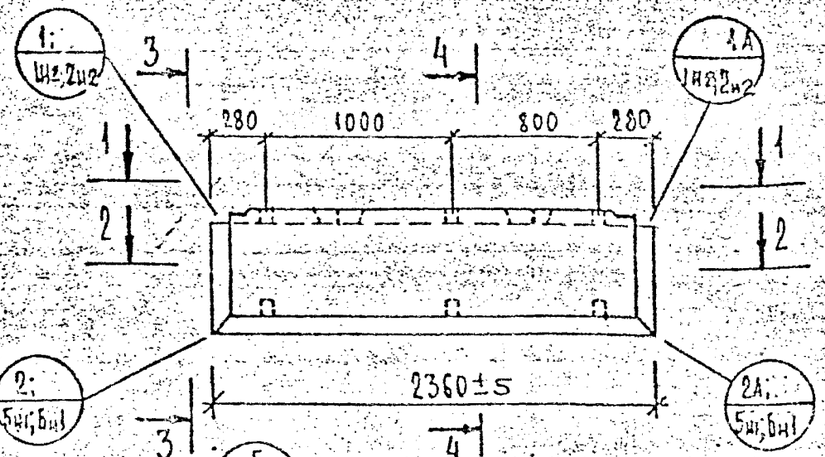

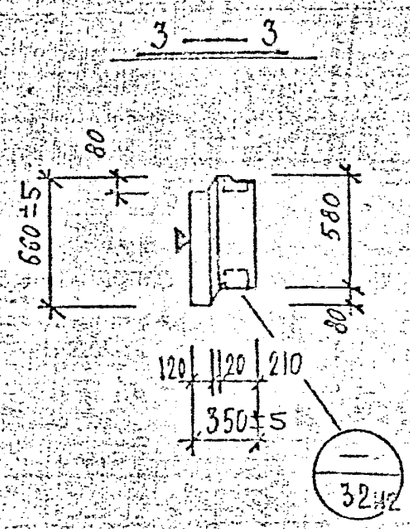

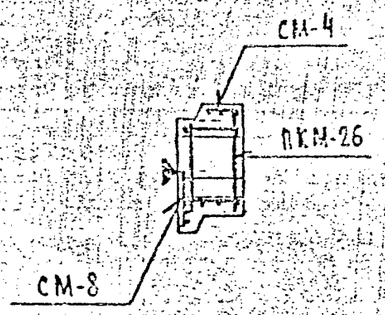

Общие указания по изготовлению даны в пояснительной записке
Детали см. в выпуске 0-1.1

ХАРАКТЕРИСТИКА ИЗДЕЛИЯ

Марка	Размеры, мм			Площадь, м²		Объем, м³				Масса, т.	Расход стали, кг			Выборка стали, кг									Расход комплектующих деталей, шт.						
												в т.ч. на закладные детали		арматурные изделия					закладные детали				В вып. 2-1.1				серия 1.031КЛ-2 вып.1	1.131КЛ-1 Вып. 6-1.2	ДЕРЕВЯННЫЕ ПРОБКИ
												металлизованные		без металлизации															
	ℓ	в	h	изделия	облицовочного слоя	изделия	конвекционного бетона М 350 γ=0,9 т/м³	керамзитобетона М γ= т/м³	цем. р-ра М 100 γ=2,0 т/м³		всего	про-стые	для софикации	про-стые	для софикации	А1 ф8	А1 ф10	АI ф4	АI ф5	Итого	Вст3кп2 δ=10	Вст3кп2 δ=40	АII ф10	ПКМ-26	СМ-4	СМ-8	СМ-12	МС5-2	СПЗ-10	К-во шт. / объем м³
НР1-24.6.35м	2360	350	660	1,55	1,36	0,45	0,35		0,10	0,88	13,85	3,50				3,32	1,88	3,79	1,28	5,07	1,50	0,8	1,23	1	1	1	2	2	2	6 / 0,606

ВЗАМЕН ЛИСТА 15

КП	ПАНЕЛИ САМОНЕСУЩИЕ ПОЛОСОВОЙ РАЗРЕЗКИ ДЛЯ МАЛОЭТАЖНЫХ ЗДАНИЙ		СЕРИЯ 1.232 КЛ-2
1980	НР1-24.6.35м ОПАЛУБКА И АРМИРОВАНИЕ	ВЫПУСК 1-1.2	ЛИСТ 16

Инв. № подл. | Подпись и дата | Взам. инв. №

Нормоконтролер | Рук. гр. | Разработал | Рассчитал | Исполнил

Изм. | Кол. уч. | Лист | № док. | Подпись | Дата

Внесены изменения

Фамилия: КАЧ; ДИ; ВУКИЧ; МЕЧЕРСКИЙ; ГЛОКУ; ГЛОКУ; ЛЕВА; ЛЕВА; ЛЕВА

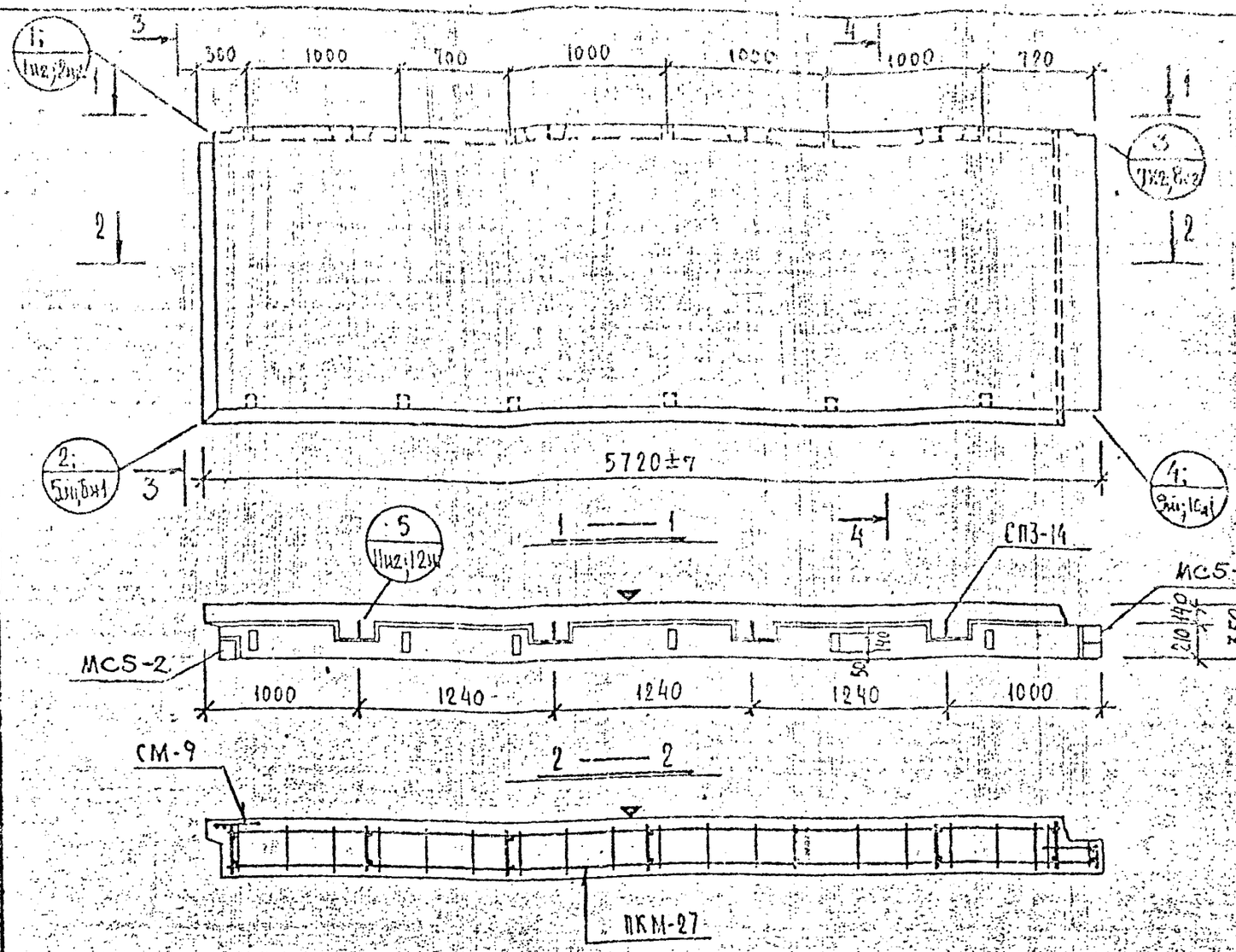

Общие указания по изготовлению даны в пояснительной записке
Детали см. в выпуске 0-1.1

ХАРАКТЕРИСТИКА ИЗДЕЛИЯ

Марка	Размеры, мм l	в	h	Площадь, м²: изделия	облицовочного слоя	Объем, м³: изделия	керамзитобетона γ=0,9 т/м³	γ=1,8 т/м³	цем. р-ра γ=2,0 т/м³	Масса, т	Расход стали, кг: всего	в т.ч. на закладные детали: металлические изделия: прокатные	то же самонарезные	без металлических изделий: прокатные	для самонарезных	Выборка стали, кг: арматурные изделия: AT	AIII	BpI	закладные детали: Вст.3кп2	AII	Расход комплектующих деталей, шт. Вып. 2-1.1: л.202ш1	л.225ш1		л.226ш1	серия 1-031КА-2 вып.1	1.131КА-1 Вып. 6-1.2	деревянные пробки К-во шт / объем м³
																⌀8	⌀14	⌀10	⌀4	⌀5	3×140-8×0		⌀10	ПКМ-27	СМ-9	СМ-17	СМ-20	МС5-2	СП3-14	
НР2-57.18.35м	5720	350	1860	10,63	9,77	3,54	3,00	—	0,54	4,22	49,64	3,58	—	—	—	10,83	10,20	6,78	10,11	8,14	1,50	0,8	1,28	1	1	1	1	2	4	12 / 0,012

ВЗАМЕН ЛИСТА 17

КП	ПАНЕЛИ САМОНЕСУЩИЕ ПОЛОСОВОЙ РАЗРЕЗКИ ДЛЯ МАЛОЭТАЖНЫХ ЗДАНИЙ.	серия 1.232 КА-2	
1980	НР2—57.18.35м ОПАЛУБКА И АРМИРОВАНИЕ	выпуск 1-1.2	лист 17ш

Разработал Агрикалиев
Рассчитал Новаева
Исполнил Усманходжаев
Гл.констр. ОКУ Бучин
Нач.ОКУ Печерский

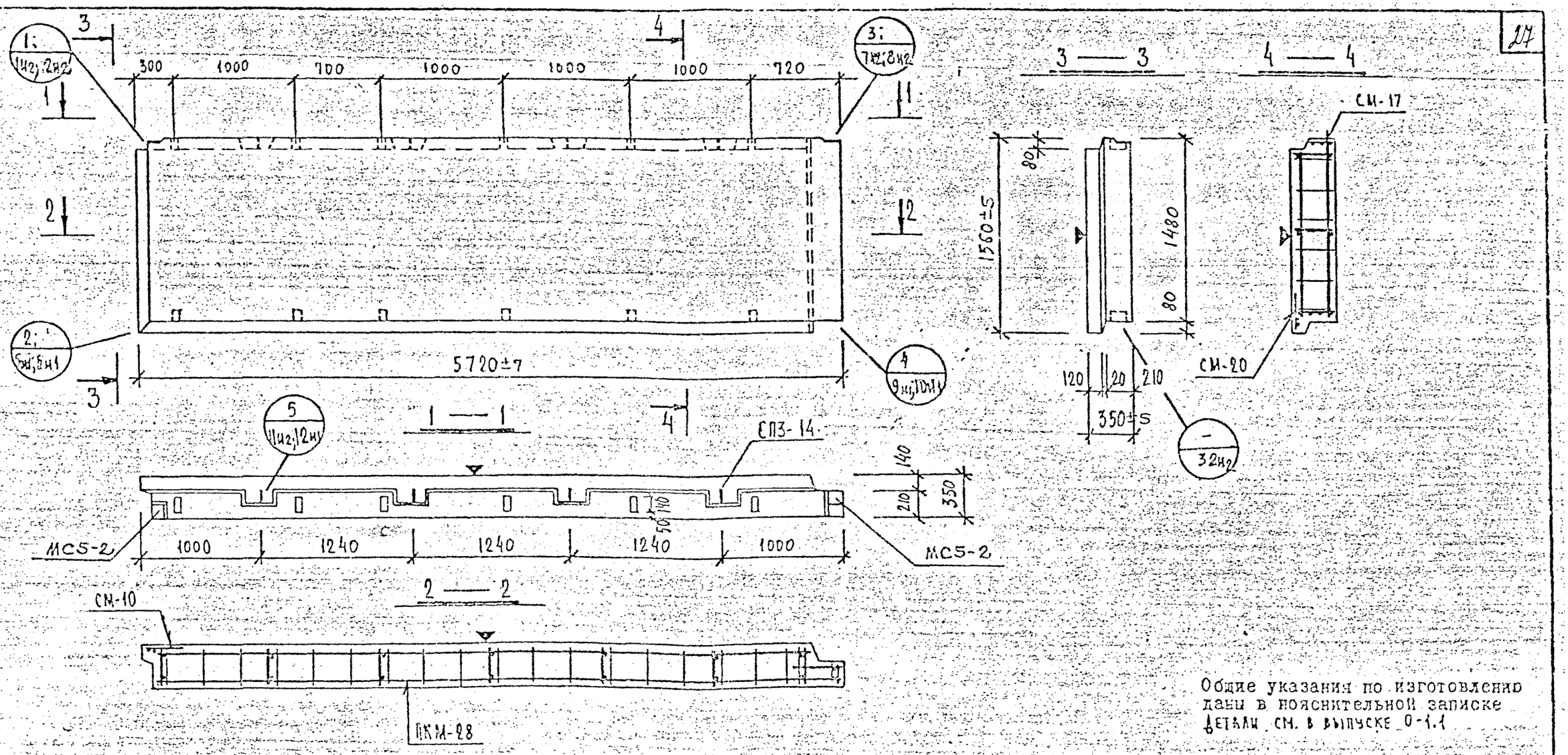

Общие указания по изготовлению даны в пояснительной записке детали см. в выпуске 0-1.1

ХАРАКТЕРИСТИКА ИЗДЕЛИЯ

Марка	Размеры, мм: l	b	h	Площадь, м²: изделия	облицовочного слоя	Объем, м³: изделия	керамзитобетона: м 50 γ=0,9 т/м³	м γ= т/м³	цем. р-ра: м 100 γ=2,0 т/м³	Масса, т	Расход стали, кг: всего	в т.ч. на закладные детали: металлизованные: простые	для самофиксации	без металлизации: простые	для самофиксации	Выборка стали, кг: арматурные изделия: А I ⌀8	А I ⌀14	А III ⌀10	Вр I ⌀4	Вр I ⌀5	закладные детали: В ст3 кп2 8×100	В ст3 кп2 8×40	А II ⌀10		Расход комплектующих деталей, шт.: Вып. 2-1.1: л.203и1 ПКМ-28	л.225и1 СМ-10	л.225и1 СМ-17	л.226и1 СМ-20	серия 1-031 КЛ-2 вып.1 МС5-2	1,131 КЛ-1 вып. 6-1.2 СП3-14	деревянные пробки: К-60 шт / объем м³
НР2-57.15.35 м	5720	350	15.60	8.92	8.13	2.85	2.37	—	0.48	3,45	44.58	3.58	—	—	—	8.98	10.20	6.78	9.36	5.68	1.50	0,8	1.28	—	1	1	1	1	2	4	12 / 0.012

ВЗАМЕН ЛИСТА 18

КП	ПАНЕЛИ САМОНЕСУЩИЕ ПОЛОСОВОЙ РАЗРЕЗКИ ДЛЯ МАЛОЭТАЖНЫХ ЗДАНИЙ.	серия 1.232 КЛ-2
1980	НР2-57.15.35 м ОПАЛУБКА И АРМИРОВАНИЕ	выпуск 1-1.2 лист 18и1

Внесены изменения: Дата 10.82; Рег. № 111; Должность Рук. гр.; Подпись; Фамилия КАЦ

Разработал ЧУРСИНДОВИЧ; Рассчитал НОВЛЕВА; Исполнил ЛУРСМАНДСКИЙ

ОКУ: Нач. ОКУ ПЕЧЕРСКИЙ; Гл. констр. ОКУ БУЛИЧ

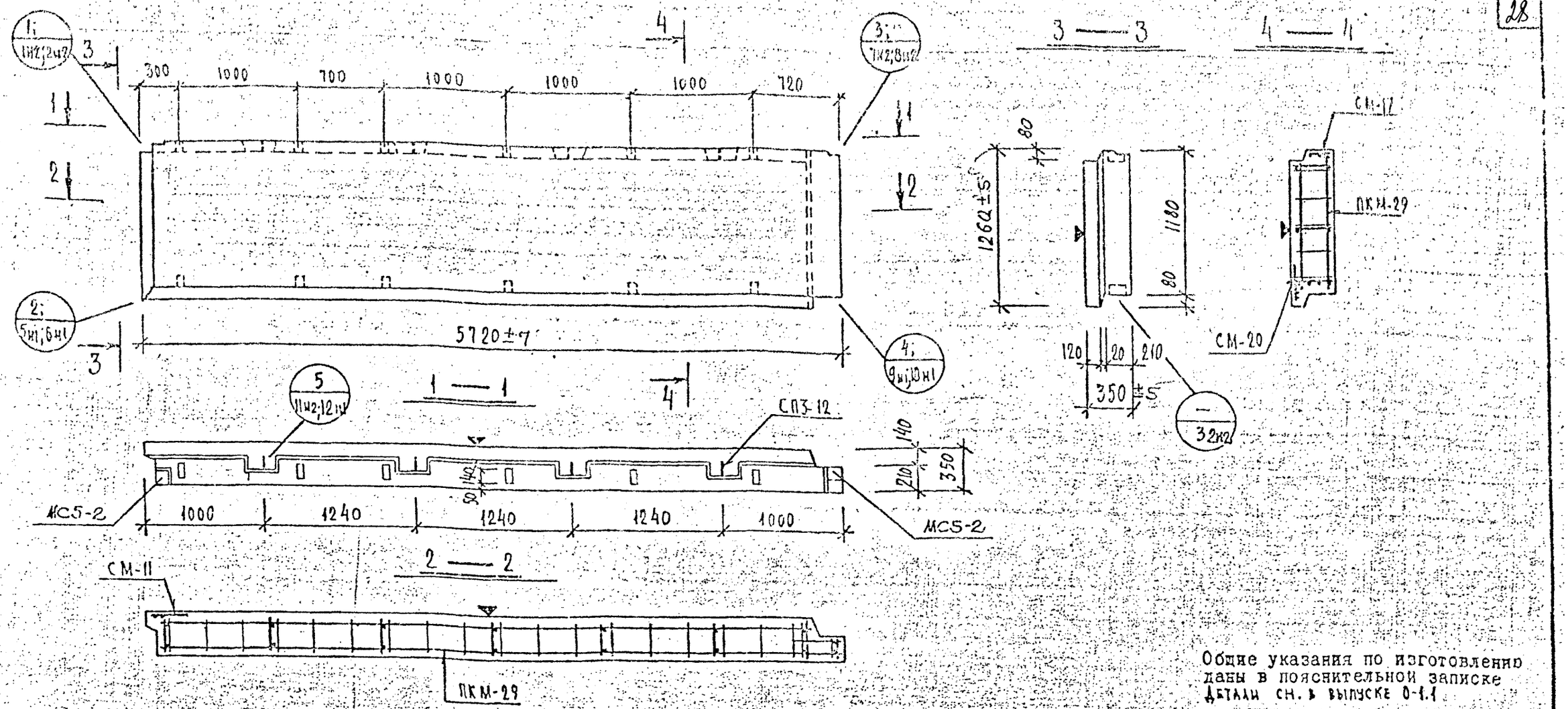

Общие указания по изготовлению даны в пояснительной записке
Детали СН. в выпуске 0-1.1

ХАРАКТЕРИСТИКА ИЗДЕЛИЯ

Марка	Размеры, мм			Площадь, м²		Объем, м³				Масса, т	Расход стали, кг					Выборка стали, кг								Расход комплектующих деталей, шт.						
							керамзитобетона		цем. р-ра			в т.ч. на закладные детали				арматурные изделия					закладные детали			Вып. 2-1.1				серия 1.031 КЛ-2 вып. 1	1.131 КЛ-1 вып. 6-1.2	Деревянные пробки
												металлизованные		без металлизации		АIII	АI		ВрI		Вст3кп2		АII	л.204н1	л.225н1	л.225н1	л.226н1			
	l	в	h	изделия	облицовочного слоя	изделия	м 50 γ=0,9 т/м³	м γ= т/м³	м 100 γ=2,0 т/м³		всего	простые	для самофиксации	простые	для самофиксации	ф10	ф8	ф12	ф4	ф5	8х100	8х40	ф10	ПКМ-29	СМ-11	СМ-17	СМ-20	МС5-2	СП3-12	К-во шт. / Объем м³
НР2-57.12.35м	5720	350	1260	7.20	6,49	2,29	1,88	—	0,41	2,79	38,23	3,58	—	—	—	6,78	7,06	6,24	9,27	5,3	1,50	0,8	1,28	1	1	1	1	2	4	12 / 0,012

ВЗАМЕН ЛИСТА 19

КП	ПАНЕЛИ САМОНЕСУЩИЕ ПОЛОСОВОЙ РАЗРЕЗКИ ДЛЯ МАЛОЭТАЖНЫХ ЗДАНИЙ	серия 1.232 КЛ-2	
1980	НР2-57.12.35м ОПАЛУБКА И АРМИРОВАНИЕ	выпуск 1-1.2	лист 19н1

Разработал: Печерский
Рассчитал: Бунич
Исполнил: Новлева
Гл. констр. ОКУ

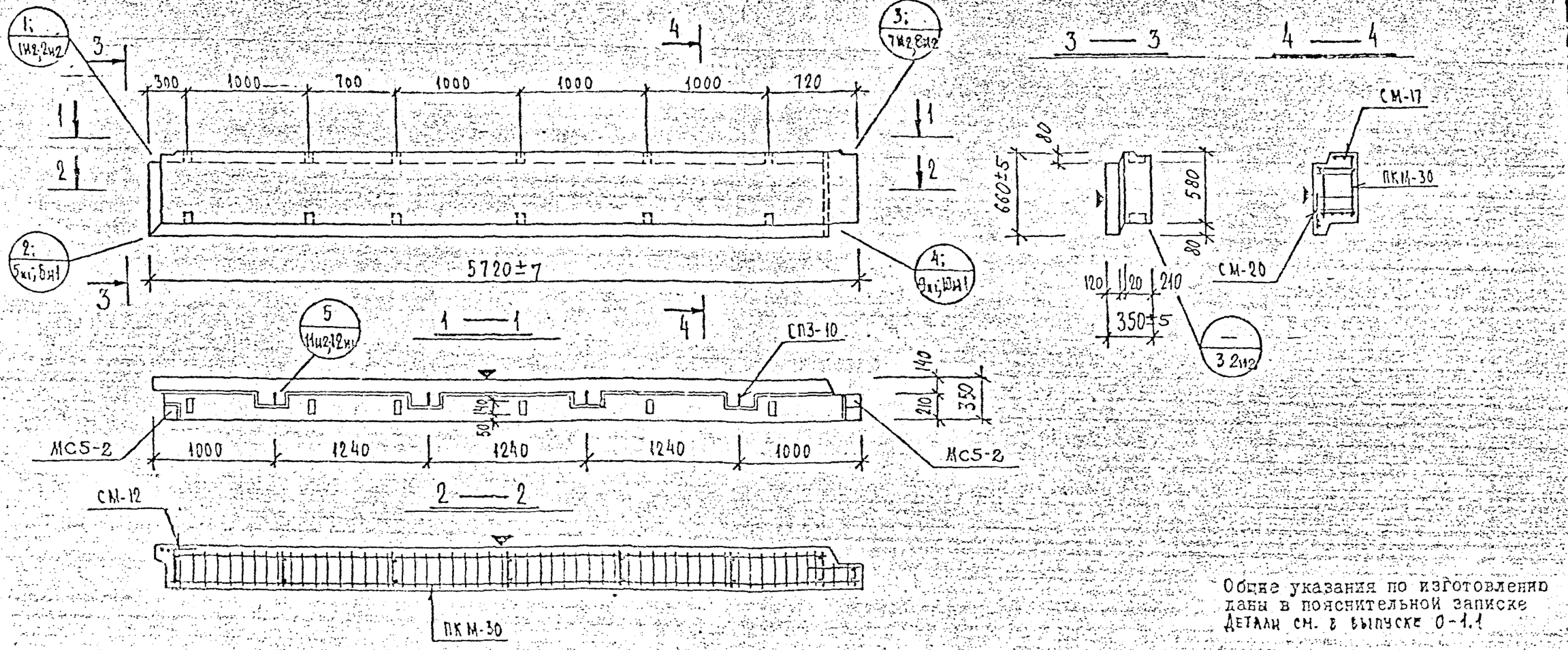

Общие указания по изготовлению даны в пояснительной записке
Детали см. в выпуске 0-1.1

ХАРАКТЕРИСТИКА ИЗДЕЛИЯ

Марка	Размеры, мм l	b	h	Площадь, м² изделия	облицовочного слоя	Объем, м³ изделия	керамзитобетона		цементного раствора		Масса, т	Расход стали, кг всего	в т.ч. на закладные детали				Выборка стали, кг арматурные изделия					закладные детали			Расход комплектующих деталей, шт. Вып. 2-1.1				серия 1-031КА-2 вып.1	1.131(КА-1 Вып. 6-12	ДЕРЕВЯННЫЕ ПРОБКИ
							м 50 γ=0,9 т/м³	м γ= т/м³	м 100 γ=2,0 т/м³				металлорудные		без металлических		АIII	AI		BI		Ст3кп2	AII		А.205КИ	А.225КИ		А.226КИ	МС5-2	СП3-10	К-во шт. / объем м³
													простые	для самонапряжения	простые	для самонапряжения	ф10	ф8	ф10	ф4	ф5	8×100	8×140	ф10	ПКМ-30	СМ-12	СМ-17	СМ-20			
НР2-57.6.35м	5720	350	660	3,77	3,18	1,11	0,87	—	0,24	1,40	28,61	3,58	—	—	—	6,78	3,22	3,76	8,43	2,84	1,5	0,8	1,28		1	1	1	1	2	4	12 / 0,012

ВЗАМЕН ЛИСТА 20

КП	ПАНЕЛИ САМОНЕСУЩИЕ ПОЛОСОВОЙ РАЗРЕЗКИ ДЛЯ МАЛОЭТАЖНЫХ ЗДАНИЙ		СЕРИЯ 1.232КА-2
1980	НР2-57.6.35м ОПАЛУБКА И АРМИРОВАНИЕ	ВЫПУСК 1-1.2	ЛИСТ 20м

Разработал Печерский
Рассчитал Бунич
Исполнил
Нач.ОКУ Шульева
Гл.констр.ОКУ Кочубиевский

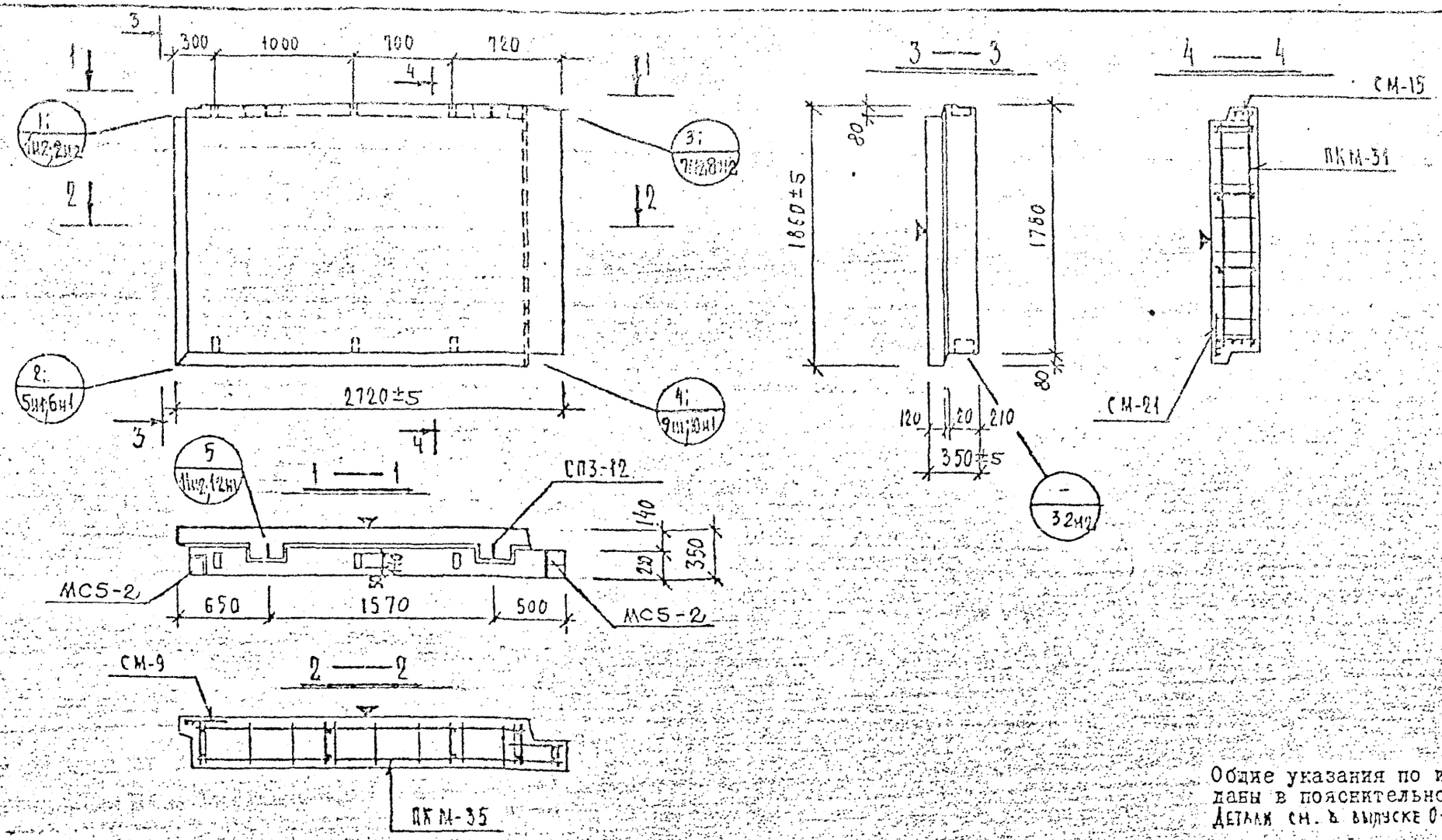

Общие указания по изготовлению даны в пояснительной записке
Детали см. в выпуске 0-1.1

ХАРАКТЕРИСТИКА ИЗДЕЛИЯ

Марка	Размеры, мм			Площадь, м²		Объем, м³				Масса, т	Расход стали, кг					Выборка стали, кг									Расход комплектующих деталей, шт.						
							керамзитобетона		цем. р-ра			в т.ч. на закладные детали				арматурные изделия					закладные детали				вып. 2-1.1				серия 1-031 КЛ-2 вып. 1	1.131 КЛ-1 вып. 6-1.2	деревянные пробки
												металлизованные		без металлизации		А I		Вр I			Вст.3кп-2		А II		л.20 6н1	л.225н1		л.226н1			
	l	в	h	изделия	обшивочного слоя	изделия	м 50 γ=0.9 т/м³	м γ= т/м³	м 100 γ=2.0 т/м³		всего	простые	для самофиксации	простые	для самофиксации	ø8	ø12	ø4	ø5		8×100	8×40	ø10		ПКМ-31	СМ-9	СМ-15	СМ-21	МС5-2	СП3-12	К-во шт / объем м³
НР2-27.18.35 м	2720	350	1860	5.05	4.43	1.60	1.34	-	0.26	1,92	24.73	3.58				8.75	3.12	5.16	4.12		1,50	0,8	1.28		1	1	1	1	2	2	6 / 0,006

ВЗАМЕН ЛИСТА 21

КЛ	ПАНЕЛИ САМОНЕСУЩИЕ ПОЛОСОВОЙ РАЗРЕЗКИ ДЛЯ МАЛОЭТАЖНЫХ ЗДАНИЙ	серия	1.232 КЛ-2
1980	НР2-27.18.35 м ОПАЛУБКА И АРМИРОВАНИЕ	выпуск 1-1.2	лист 21

Нач. ОКУ | Гл. констр. ОКУ | Печерский | Бунич | Рассчитал | Исполнил | Новлева | Лукьянова

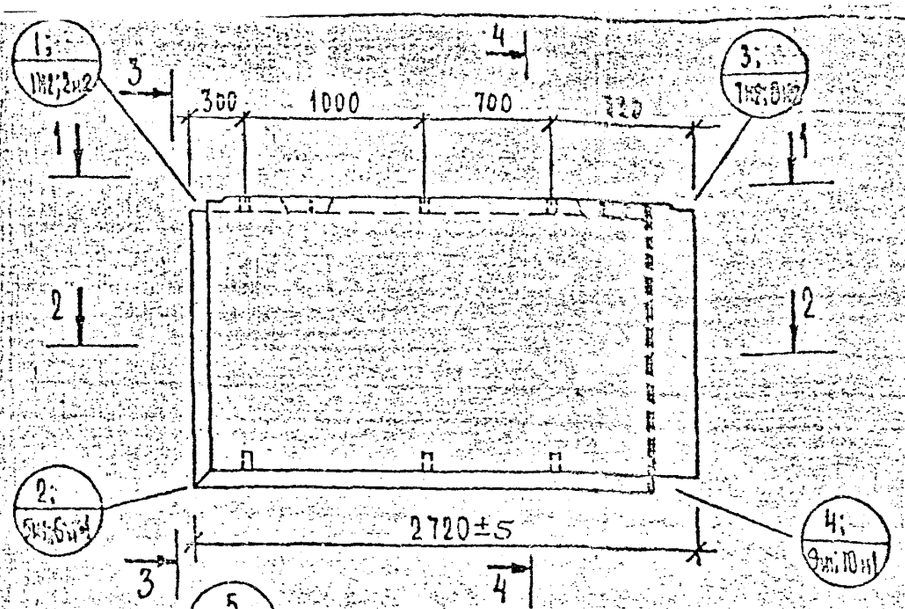

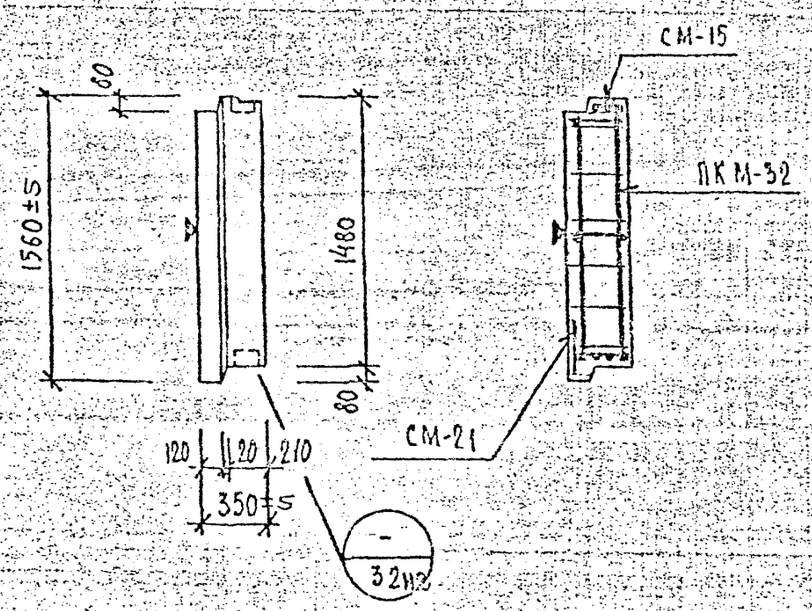

Общие указания по изготовлению даны в пояснительной записке
Детали см. в выпуске 0-1.1

ХАРАКТЕРИСТИКА ИЗДЕЛИЯ

Марка	Размеры, мм			Площадь, м²		Объем, м³				Масса, т	Расход стали, кг			Выборка стали, кг								Расход комплектующих деталей, шт.							
				изделия	облицовочного слоя	изделия	хдам-бетона		цем. р-ра		всего	в т.ч. на закладные детали		арматурные изделия					закладные детали			Вып. 2-1.1				серия 1.831КМ-3 вып.1	1.131КА-1 Вып. 6-1.2	деревянные пробки	
												металлизованные	безметаллизации	А-I		Вр-I			Вст3кп-2		А-II	А.207Н1	А.225Н1		А.226Н1			К-во шт / объем м³
	ℓ	в	h																										
												общее	простые	⌀8	⌀12	⌀4	⌀5	итого	8х100	8х40	⌀10							
НР2-27.15.35м	2720	350	1560	4.24	3.69	1.32	1.08	-	0.24	1.61	21.96	3.58	-	7.59	3.12	4.71	2.96	7.67	1.50	0.8	1.28	ПКМ-32	СМ-10	СМ-15	СМ-21	МС5-2	СП3-12	6 / 0.006
																						1	1	1	1	2	2	

ВЗАМЕН ИНВ.№ 22

КП 1980	ПАНЕЛИ САМОНЕСУЩИЕ ПОЛОСОВОЙ РАЗРЕЗКИ ДЛЯ МАЛОЭТАЖНЫХ ЗДАНИЙ	НР2-27.15.35м	ОПАЛУБКА И АРМИРОВАНИЕ

Серия 1.232КА-2 · Выпуск 1-1.2 · Лист 22 Н1

ЛЕНИНПРОЕКТ

Гл. инж. проекта	Якушкин	
Рук. гр.	Евдокимова	
Разработал	Беленький	Буйич
Рассмотрел	Ковалева	
Н. контр.	Якушкин	
ГАП	Якушкин	

Согласовано: Главснегострой
Проверил
Нормоконтролер
Внесены изменения Госстроем Литовской ССР
Дата Рег. № Подпись Фамилия
10.88 КА
Рук. гр.
Н. контр.
ГАП

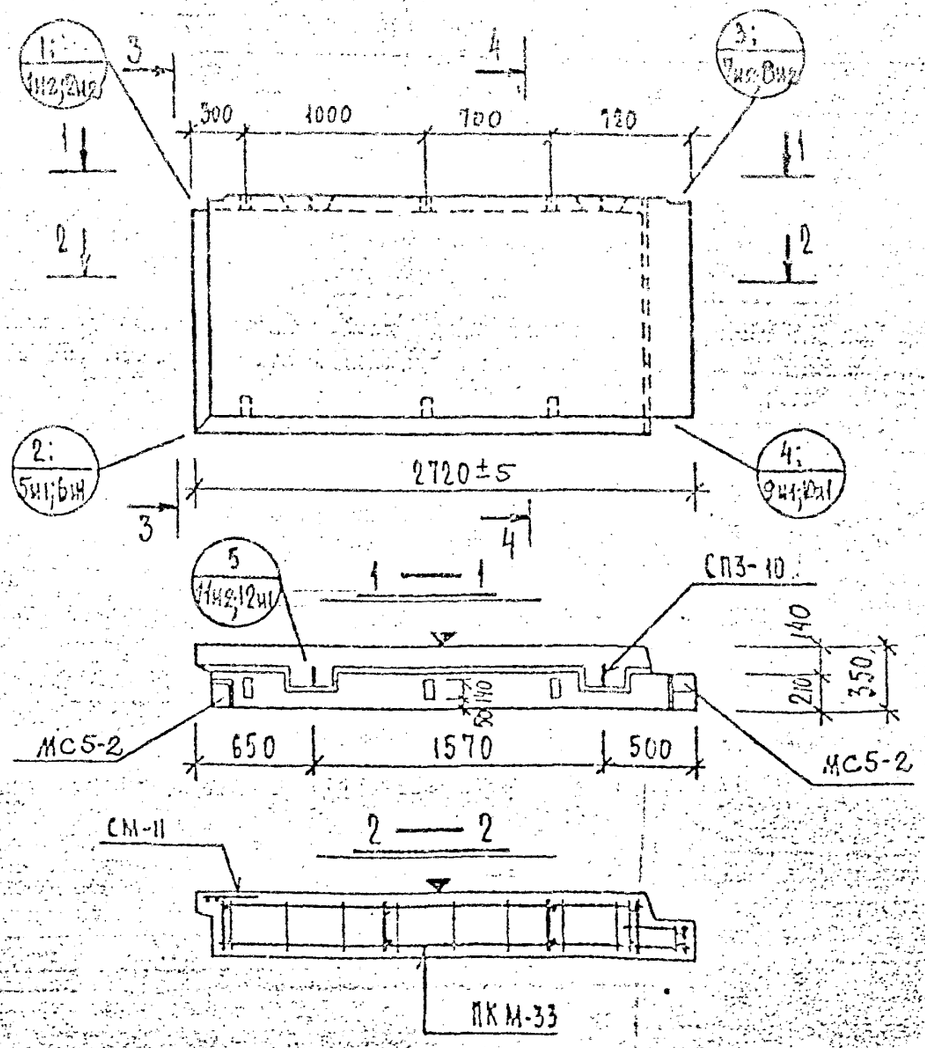

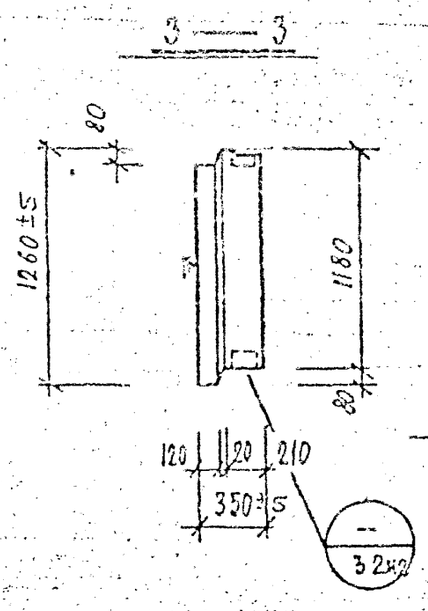

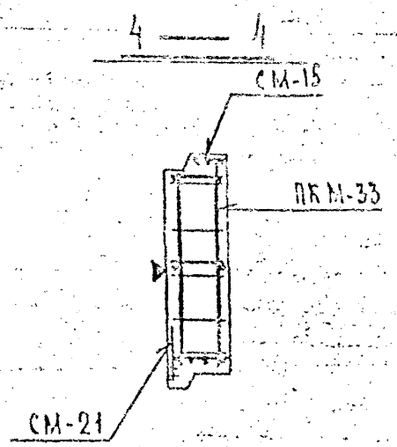

Общие указания по изготовлению даны в пояснительной записке
Детали см. в выпуске 0-1.1

ХАРАКТЕРИСТИКА ИЗДЕЛИЯ

Марка	Размеры, мм l	B	h	Площадь, м² изделия	облицовочного слоя	Объем, м³ изделия	железобетона		чем. р-ре		Масса, т
							м 50 γ=0,9 т/м³	γ= т/м³	м 100 γ=2,0 т/м³		
НР2-27.12.35 м	2720	350	1260	3,42	2,94	1,06	0,86		0,20		1,30

Марка	Расход стали, кг всего	в т.ч. на закладные детали: металлизованные простые	металлизованные для самофиксации	без металлизации простые	без металлизации для самофиксации	Выборка стали, кг: арматурные изделия AI ф8	ф10	AII ф4	ф5	итого	BI 8х100	8х140	закладные детали: Вст3кп2	AII ф10
НР2-27.12.35 м	19,14	3,58				6,39	1,88	4,62	2,67	7,29	1,50	0,8	1,28	—

Марка	Расход комплектующих деталей, шт. Вып. 2-1.1: л.208нг.1 ПКМ-33	л. 225нг.1 СМ-11	л. 225нг.1 СМ-15	л. 226нг.1 СМ-21	Серия 1-031КМ-2 вып.1: МС5-2	1.131кл-1 Вып. 6-1.2: СП3-10	Деревянные пробки: К-во шт.	об.объем м³
НР2-27.12.35 м	1	1	1	1	2	2	6	0,006

КП	ПАНЕЛИ САМОНЕСУЩИЕ ПОЛОСОВОЙ РАЗРЕЗКИ ДЛЯ МАЛОЭТАЖНЫХ ЗДАНИЙ	серия 1.232 КЛ-2	
1980	НР2-27.12.35 м ОПАЛУБКА И АРМИРОВАНИЕ	выпуск 1-1.2	лист 23и1

ВЗАМЕН ЛИСТА 23

Разработал Печерский; Рассчитал Бучич; Исполнил Зерманчук; Нач. ОКУ Новлева; Гл. констр. ОКУ Чусмарлюк

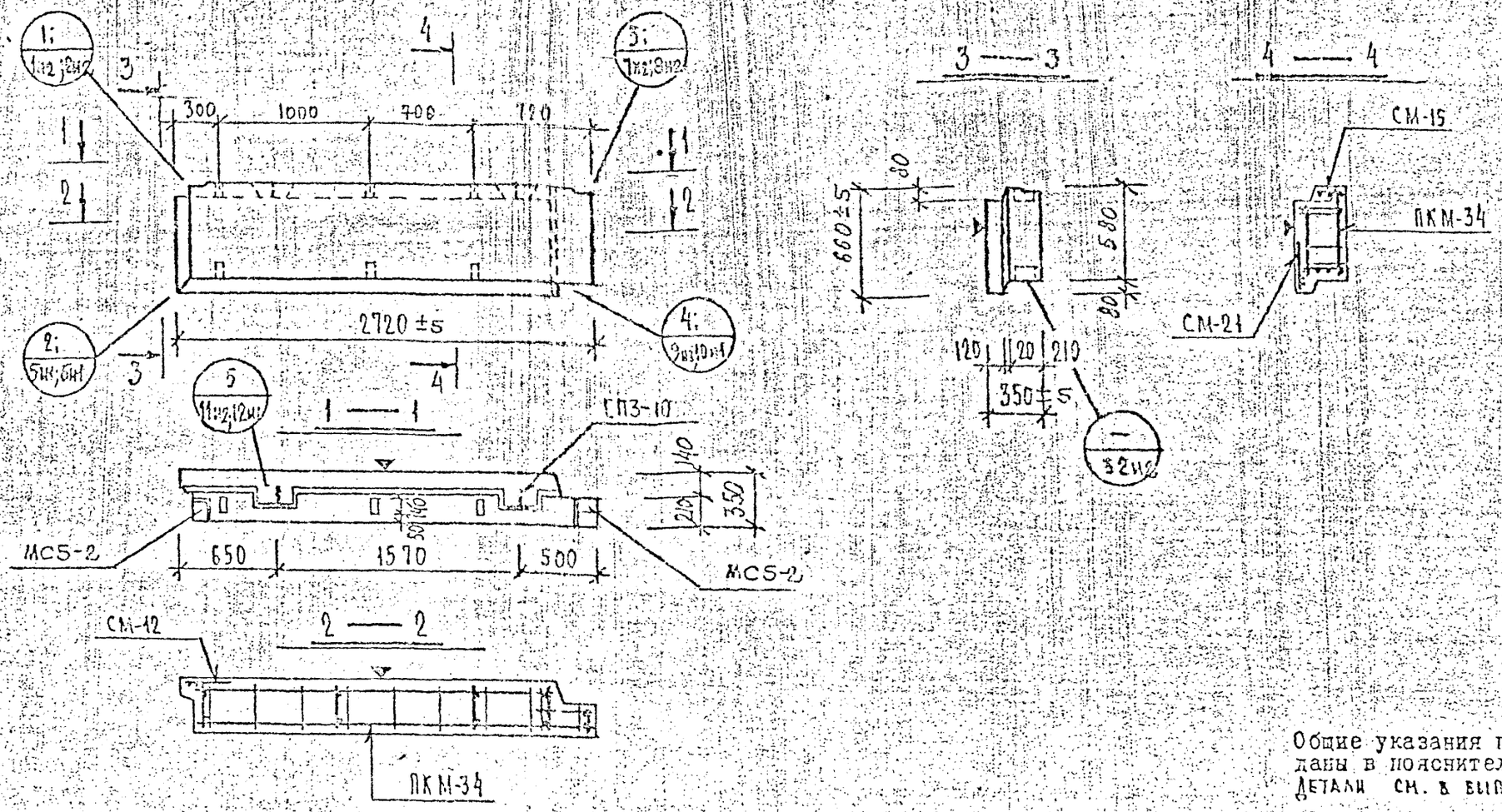

Общие указания по изготовлению даны в пояснительной записке
ДЕТАЛИ СМ. В ВЫПУСКЕ 0-1.1

ХАРАКТЕРИСТИКА ИЗДЕЛИЯ

Марка	Размеры, мм			Площадь, м²		Объем, м³				Масса, т	Расход стали, кг					Выборка стали, кг								Расход комплектующих деталей, шт.						
							керамзитобетона		дем. р-ра			в т.ч. на закладные детали				арматурные изделия					закладные детали			Вып. 2-1.1				серия 1.031 КЛ-1 вып. 1	1.131 КЛ-1 вып. 6-1.2	деревянные пробки
												металлизованные		без металлизации		AI		BpI			Вст3кп2		AII	л. 207н1	л. 225н1		л. 226н1			
	l	в	h	изделия	облицовочного слоя	изделия	м 50 γ=0,9 т/м³	м γ= т/м³	м 100 γ=2,0 т/м³		всего	простые	для самофиксации	простые	для самофиксации	ф8	ф10	ф4	ф5	итого	-8×100	-8×40	ф10	ПКМ-34	СМ-12	СМ-15	СМ-21	МС5-2	СП3-10	К-во шт. / объем м³
НР2-27.6.35 м	2720	350	660	1,80	1,44	0,51	0,39	—	0,12	0,66	14,98	3,58	—	—	—	3,99	1,88	4,08	1,45	5,53	1,5	0,8	1,28	1	1	1	1	2	2	6 / 0,006

ВЗАМЕН ЛИСТА 24.

КП	ПАНЕЛИ САМОНЕСУЩИЕ ПОЛОСОВОЙ РАЗРЕЗКИ ДЛЯ МАЛОЭТАЖНЫХ ЗДАНИЙ	серия 1.232 КЛ-2
1980	НР2 – 27.6.35 м ОПАЛУБКА И АРМИРОВАНИЕ	выпуск 1-1.2 лист 24 и 1

ЦЕНТРОЕКТ ОКУ
Нач. ОКУ ПЕЧЕРСКИЙ
Гл. констр. ОКУ БУНИЧ
Рук. гр. ИОВЛЕВА
Разработал ЛУРСМАНАШВИЛИ
Рассчитал ИОВЛЕВА
Исполнил ЛУРСМАНАШВИЛИ
Нормоконтролер
Внесены изменения
Дата Рег. № Должность Подпись Фамилия

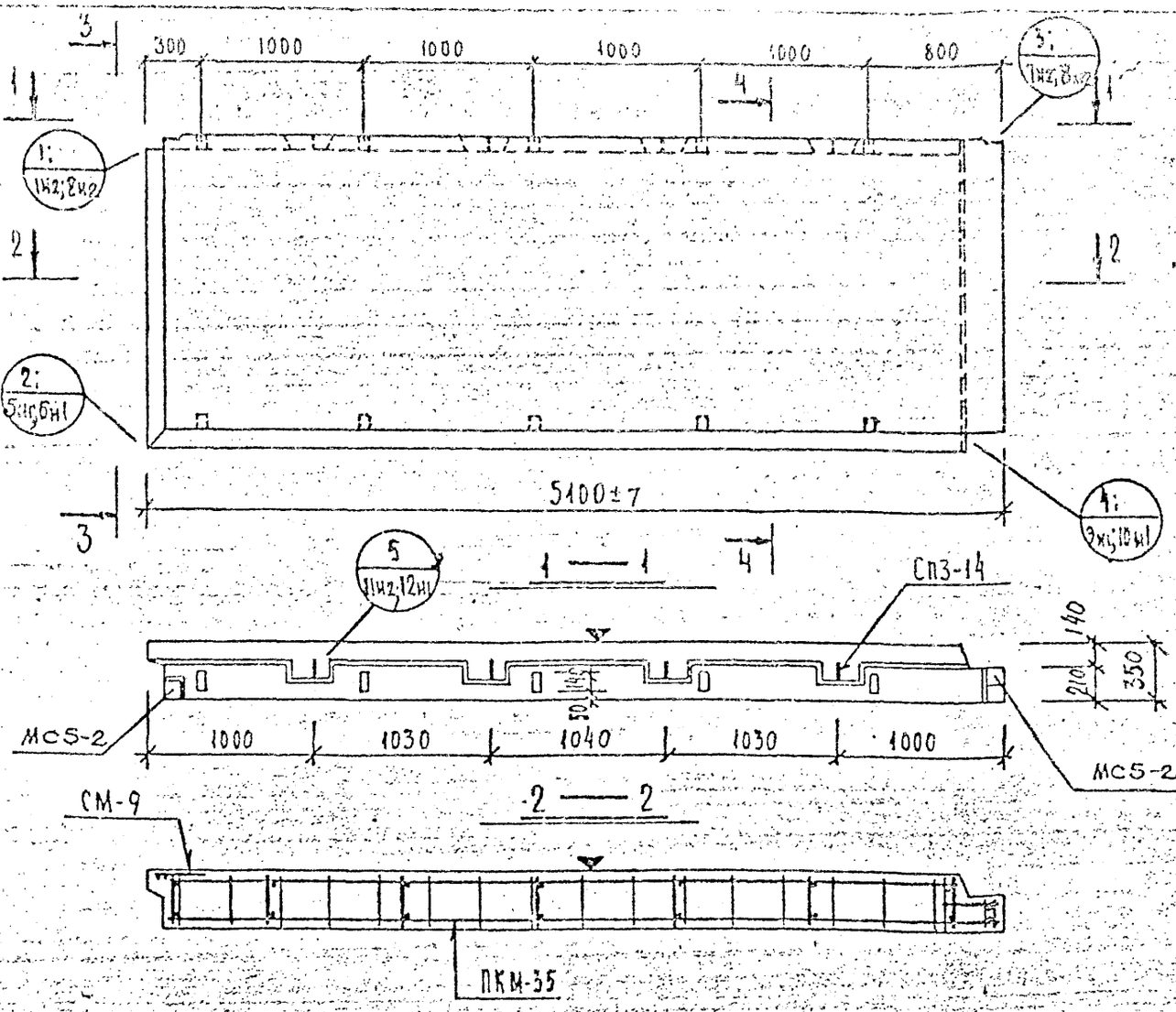

Общие указания по изготовлению даны в пояснительной записке
Детали см. в выпуске 0-1.1

ХАРАКТЕРИСТИКА ИЗДЕЛИЯ

Марка	Размеры, мм l	b	h	Площадь, м² изделия	облицовочного слоя	Объем, м³ изделия	керамзитобетона		цементного раствора		Масса, т	Расход стали, кг всего	в т.ч. на закладные детали: металлизированные простые	металлизированные для самонапряжения	без металлизации простые	без металлизации для самонапряжения	Выборка стали, кг: арматурные изделия АIII ф10	AI ф8	AI ф14	BpI ф4	BpI ф5	закладные детали Вст3кп2 8х100	Вст3кп2 8х140	AII ф10	Расход комплектующих деталей, шт. Вып. 2-1.1: л.210 вып.1	л.225 вып.1		л.226 вып.1	1.131КЛ-1 Вып. 6-1.2	серия 1.031КЛ-2 вып.1	деревянные пробки К-80 шт. / 1 пробка м³	
							м 50 X=0.8 т/м³	м Y= т/м³	м 100 X=2.0 т/м³																ПКМ-35	СМ-9	СМ-16	СМ-22	СП3-14	МС5-2	10 / 0.010	
НР2-51.18.35м	5100	350	1860	9.48	3.67	3.07	2.59		0.48	3.67	47.19	3.58					5.96	10.83	10.2	9.11	7.51	1.50	0.8	1.28	1	1	1	1	4	2		

ВЗАМЕН ЛИСТА 25

КЛ	ПАНЕЛИ САМОНЕСУЩИЕ ПОЛОСОВОЙ РАЗРЕЗКИ ДЛЯ МАЛОЭТАЖНЫХ ЗДАНИЙ		серия 1.232.КЛ-2
1980	НР2-51.18.35м ОПАЛУБКА И АРМИРОВАНИЕ	выпуск 1-1.2	лист 25и1

Гл.конст. ОКУ Н.ОКУ Рисовал ЧЕЧЕРСКИЙ Исполн. БЧНКУ Проверил НОВОЛАЕВА

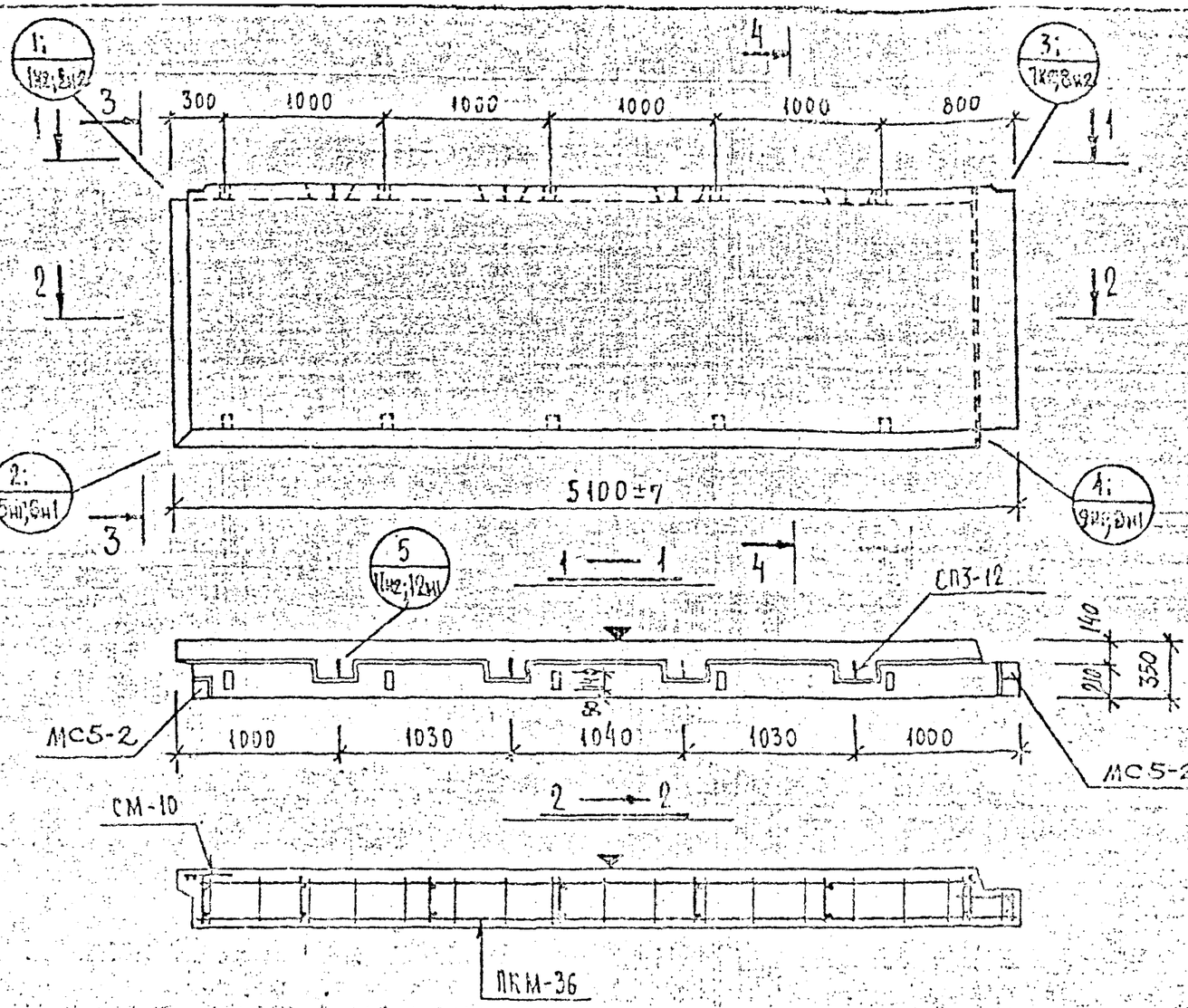

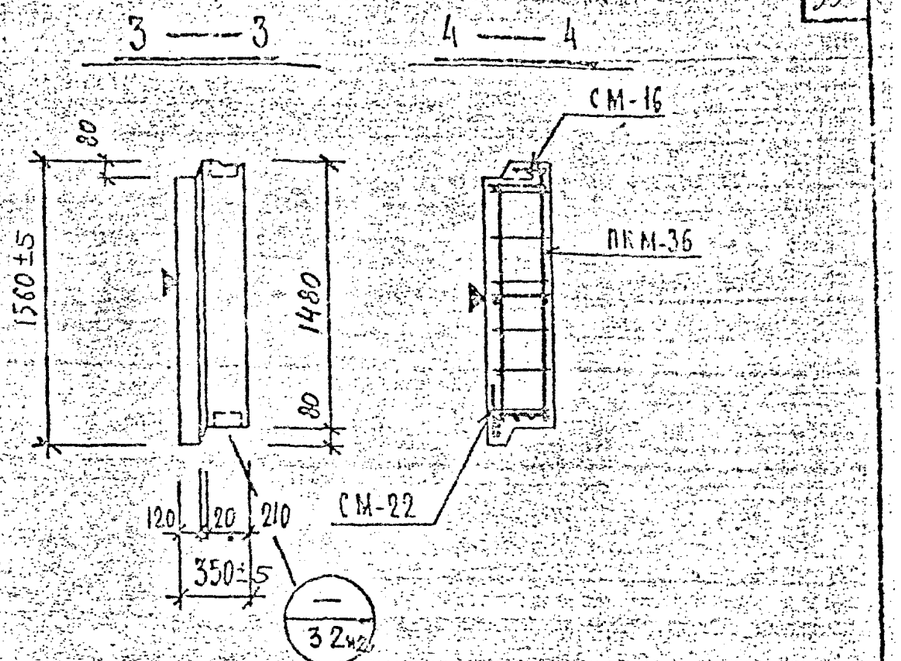

Общие указания по изготовлению даны в пояснительной записке
Детали см. в выпуске 0-1.1

ХАРАКТЕРИСТИКА ИЗДЕЛИЯ

Марка	Размеры, мм l	в	h	Площадь, м²: изделия	облицовочного слоя	Объем, м³: изделия	в т.ч. бетона: Х γ=0,9 т/м³	У γ= т/м³	цем. р-ра γ=2,0 т/м³	Масса, т	Расход стали, кг: всего	в т.ч. на закладные детали: металлизованные: гор.-стые	для самомаскировки	без металлизации: гор.-стые	для самомаскировки	Выборка стали, кг: арматурные изделия: AIII ф10	AI ф8	ф12	ф4	ф5	закладные детали: Вст3кп2 2х80	4х50	AI ф10	Расход комплектующих деталей, шт.: вып. 2-1.1: 1.241-1 вып. 2: ПКМ-36	А-225 вып.: СМ-10	СМ-16	А-226 вып.: СМ-22	1.131 КА-1 вып. 6-1.2: СП3-12	серия 1-031 КА-2 вып. 1: МС5-2	дерев. пробки: К-80 ГОСТ 10/0,010
НР2-51.15.35м	5100	350	1560	7,95	7,21	2,57	2,16	—	0,43	3,12	38,44	3,58	—	—	—	5,96	8,93	6,24	8,42	5,26	1,5	0,8	1,98	1	1	1	1	4	2	

Взамен листа 26

КП | Панели самонесущие полосовой разрезки для малоэтажных зданий | Серия 1.232 КЛ-2

1580 | НР2-51.15.35м | Спецификация | Выпуск | Лист

Разработал Бунич | Рассчитал Печерский | Инженер | Н.контр. Белоку | Гл.констр.отд.

Инв.№ подл. | Подпись и дата | Взам.инв.№ | Инв.№ дубл. | Подпись и дата

Изм. | Кол.уч. | Лист | № док. | Подпись | Дата

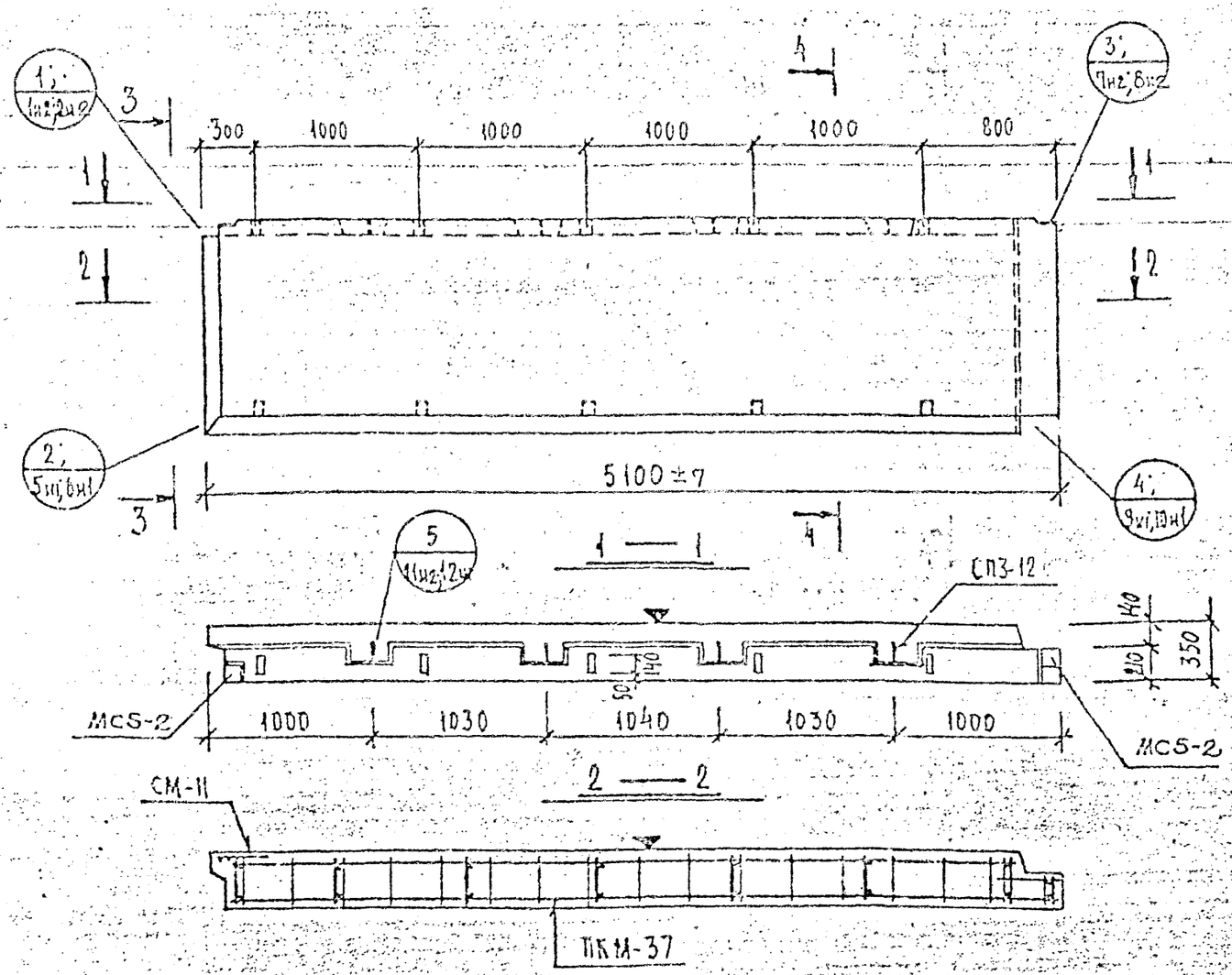

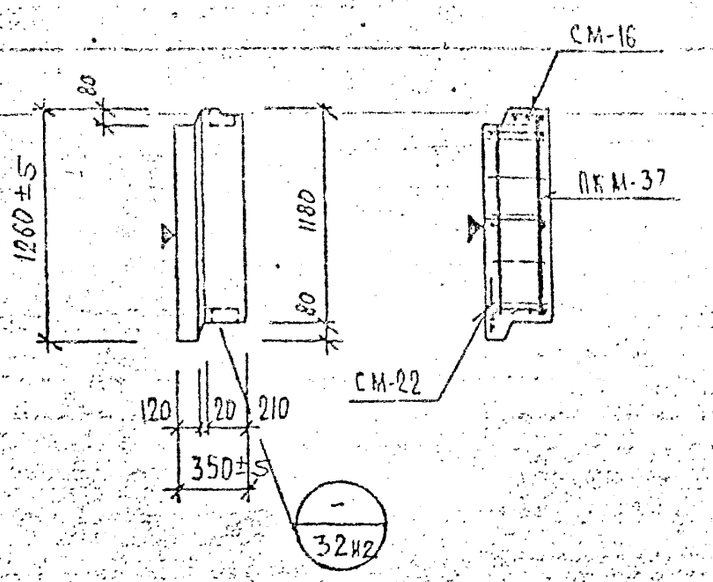

Общие указания по изготовлению даны в пояснительной записке
Детали см. в выпуске 0-1.1

ХАРАКТЕРИСТИКА ИЗДЕЛИЯ

Марка	Размеры, мм l	B	h	Площадь, м² изделия	облицовочного слоя	Объем, м³ изделия	керамзитобетона		пенобетона	Масса, т	Расход стали, кг всего	в т.ч. на закладные детали: металлоизоляция простые	металлоизоляция для сейсмических районов	безметаллизации простые	безметаллизации для сейсмических районов	Выборка стали, кг: арматурные изделия Aш	AI ф8	AI ф12	BpI ф4	BpI ф5	закладные детали Вст3кп2 8×100	Вст3кп2 8×ф	AII ф10	Расход комплектующих деталей, шт. вып. 2-1.1: А.212нг	А.225нг	А.225нг	А.226нг	1.131КЛ-1 вып. 6-1.2	серия 1-031КЛ-2 вып.1	дерев. вкладные пробки К-во шт. / объем м³
				изделия		изделия	ж γ=0,9 т/м³	ж γ=1,8 т/м³	ж γ=2,0 т/м³			простые	для сейсмических	простые	для сейсмических	ф10	ф8	ф12	ф4	ф5	8×100	8×ф	ф10	ПКМ-37	СМ-11	СМ-16	СМ-22	СП3-12	MCS-2	10 / 0,010
НР2-51.12.35м	5100	350	1260	5,42	5,75	2,03	1,66	—	0,37	2,49	36,05	3,58	—	—	—	5,96	7,06	5,24	3,33	4,88	1,5	0,8	1,28	1	1	1	1	4	2	

Разработал Печерский; Рассчитал Бучич; Исполнил Ковалева; Нач.ОКУ Гл.констр.ОКУ

КП | ПАНЕЛИ САМОНЕСУЩИЕ ПОЛОСОВОЙ РАЗРЕЗКИ ДЛЯ МАЛОЭТАЖНЫХ ЗДАНИЙ. | серия 1.232 КЛ-2

1980 | НР2-51.12.35м ОПАЛУБКА И АРМИРОВАНИЕ | выпуск 1-1.2 | лист 27нг

ВЗАМЕН ЛИСТА 27

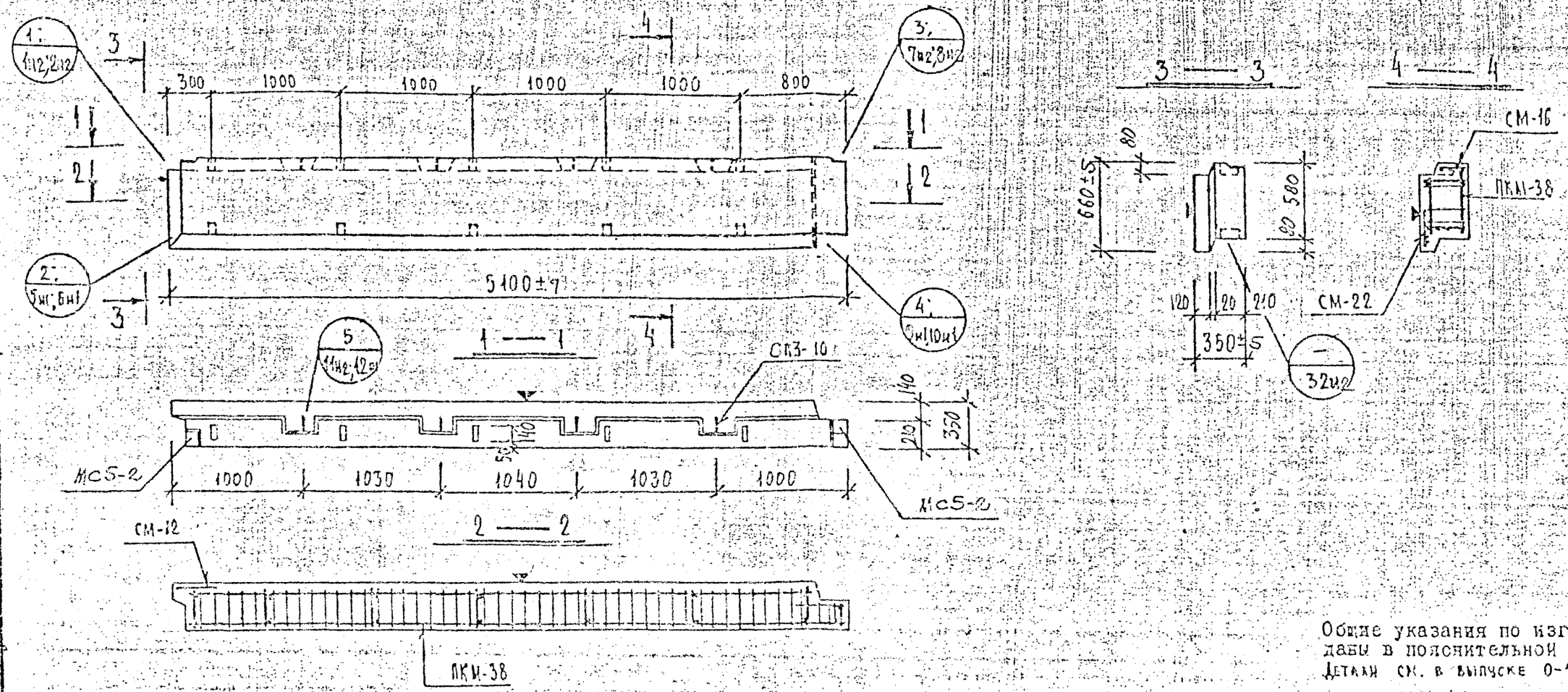

Общие указания по изготовлению даны в пояснительной записке
Детали см. в выпуске 0-1.1

ХАРАКТЕРИСТИКА ИЗДЕЛИЯ

Марка	Размеры, мм			Площадь, м²		Объем, м³				Масса, т	Расход стали, кг					Выборка стали, кг									Расход комплектующих деталей, шт.						
							керамзитобетона		цем. р-ра			в т.ч. на закладные детали				арматурные изделия					закладные детали				в. 2-1.1				1.131 кл-1 вып. 6-1.2	серия 1.031 кл-2 вып. 1	деревянные пробки
												металлизованные		без металлизации		АIII	АI		ВI		ВСТ3кп2		АII		л. 213	л. 225		л. 226			
	l	B	h	изделия	облицовочного слоя	изделия	м 50 γ=0,9 т/м³	м γ= т/м³	м 100 γ=2,0 т/м³		всего	простые	для самофиксации	простые	для самофиксации	ф10	ф8	ф10	ф4	ф5	8×100	8×40	ф10		ПКМ-38	СМ-12	СМ-16	СМ-22	СП3-10	МС5-2	5-80 шт. / объем м³
НР2-51.8.35м	5100	350	660	3,36	2,82	0,99	0,78		0,21	1,25	26,70	3,58				5,96	3,22	3,76	7,55	2,63	1,5	0,8	1,28		1	1	1	1	4	2	10 / 0,010

ВЗАМЕН ЛИСТА 28

КП	ПАНЕЛИ САМОНЕСУЩИЕ ПОЛОСОВОЙ РАЗРЕЗКИ ДЛЯ МАЛОЭТАЖНЫХ ЗДАНИЙ	серия	1.232 КЛ-2
1980	НР2-51.6.35м ОПАЛУБКА И АРМИРОВАНИЕ	выпуск 1-1.2	лист 28н1

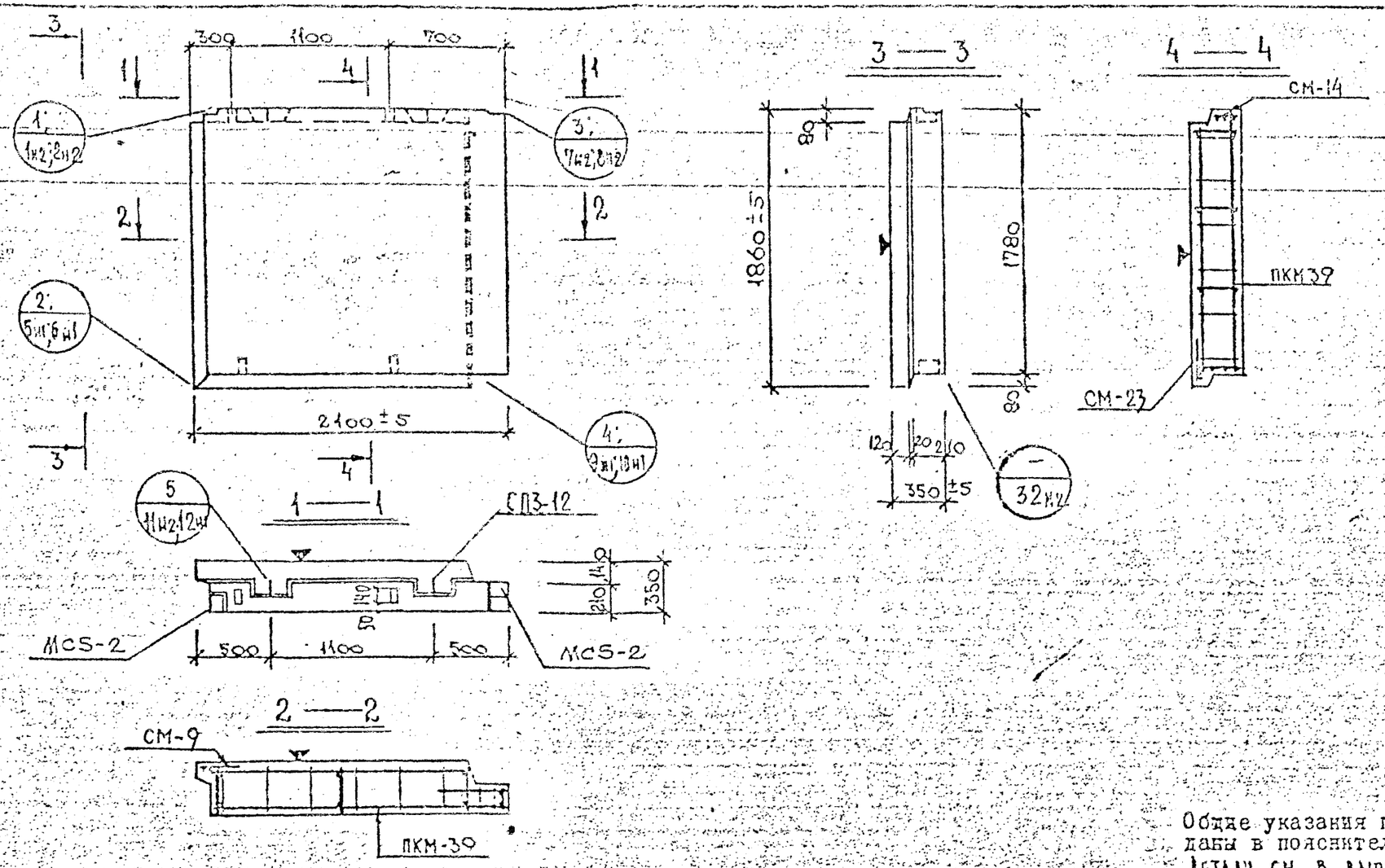

Общие указания по изготовлению даны в пояснительной записке
Детали см. в выпуске 0-1.1

ХАРАКТЕРИСТИКА ИЗДЕЛИЯ

Марка	Размеры, мм			Площадь, м²		Объем, м³				Масса, т	Расход стали, кг³					Выборка стали, кг								Расход комплектующих деталей, шт.						
							керамзитобетона		дем. р-ра			в т.ч. на закладные детали				арматурные изделия				закладные детали				в. 2-1.1				серия 1-031 КЛ-2 вып. 1	1.131 КЛ-1 вып. 6-1.2	деревянные пробки
												металлизованные		без металлизации		А I		Вр I		В.ст3 кп-2		А II		л. 214 м	л. 225 м		л. 226 м			
	l	в	h	изделия	облицовочного слоя	изделия	м 50 γ=0.9 т/м³	м 100 γ=2.0 т/м³	м 100 γ=2.0 т/м³		всего	простые	для самоприкасания	простые	для самоприкасания	ø8	ø12	ø4	ø5	8х100	8х40	ø10		ПКМ-39	СМ-9	СМ-14	СМ-23	МС5-2	СП3-12	к-во шт / объем м³
НР2-21.18.35м	2100	350	1860	3.90	3.33	1.21	1.00	—	0.21	1.47	20,85	3,58	—	—	—	6.87	3.12	4.16	3.12	1.5	0.8	1,28		1	1	1	1	2	2	4 / 0.004

ВЗАМЕН ЛИСТА 29

КП	ПАНЕЛИ САМОНЕСУЩИЕ ПОЛОСОВОЙ РАЗРЕЗКИ ДЛЯ МАЛОЭТАЖНЫХ ЗДАНИЙ	серия 1.232 КЛ-2	
1980	НР2-21.18.35м ОПАЛУБКА И АРМИРОВАНИЕ	выпуск 1-1.2	лист 29 и1

Разработал: Печорский, Бунич
Рассчитал: Новлева
Исполнил: Леонова
Нач. ОКУ
Гл. констр. ОКУ

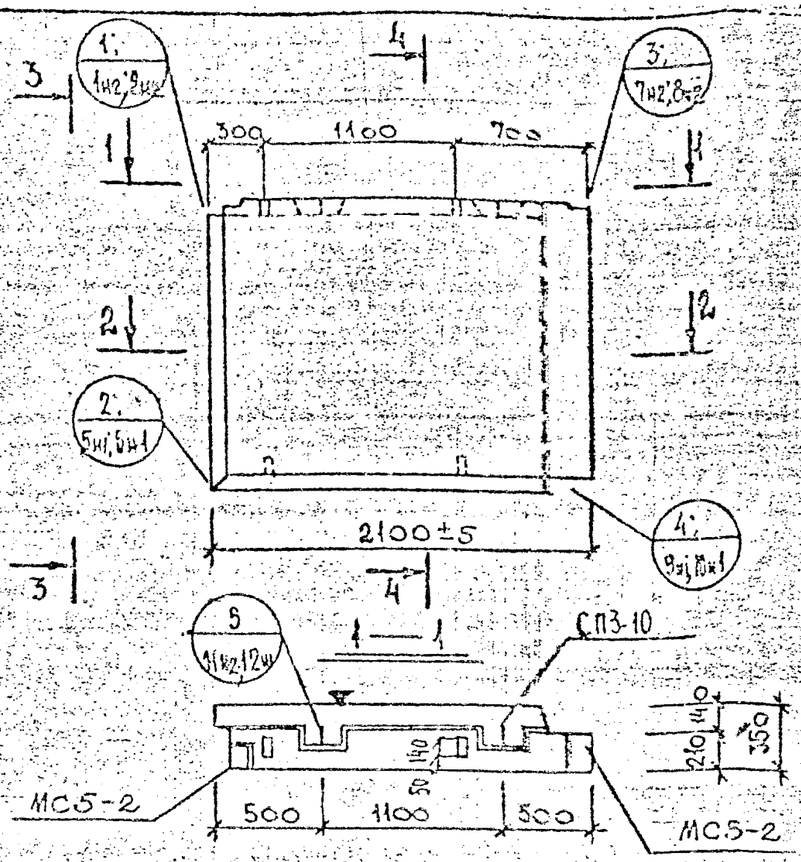

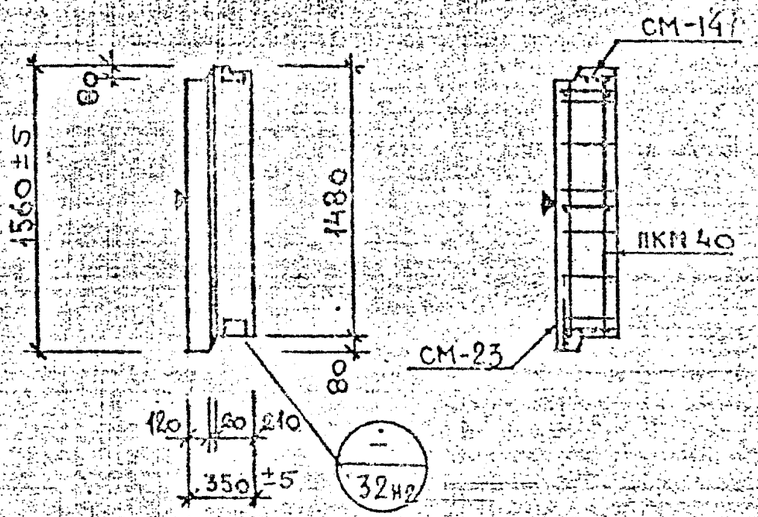

Общие указания по изготовлению даны в пояснительной записке
Детали см. в выпуске 0-1.1

ХАРАКТЕРИСТИКА ИЗДЕЛИЯ

Марка	Размеры, мм l	B	h	Площадь, м² изделия	Площадь, м² облицовочного слоя	Объем, м³ изделия	Объем, м³ керамзитобетона γ=0,9 т/м³	Объем, м³ γ= т/м³	Объем, м³ цем.р-ра γ=2,0 т/м³	Масса, т	Расход стали, кг всего	Расход стали, кг в т.ч. на закладные детали	Выборка стали, кг арматурные изделия AI	BI	Выборка стали, кг закладные детали Вст3кп2	AII	Расход комплектующих деталей, шт. 8. 2-1.1 л. 215нг	л. 225нг	л. 228нг	Серия 1-031 КЖ-2 вып.1 МС5-2	1.131кж-1 8 вып. 6-1.2 СП3-10	Деревянные пробки К-во шт / объем м³
													ф8	ф10 ф4 ф5								
НР2-21.15.35	2100	350	1560	3,27	2,77	1,00	0,81	-	0,19	1,23	17,37	3,58	5,94	1,88 3,77 2,20	1,5	0,8	1,28	1	1	1	1	2	4 / 0,004

ВЗАМЕН АЛЬБОМА 30

КП	ПАНЕЛИ САМОНЕСУЩИЕ ПОЛОСОВОЙ РАЗРЕЗКИ ДЛЯ МАЛОЭТАЖНЫХ ЗДАНИЙ		СЕРИЯ 1.232 КЖ-2
1980	НР2-21.15.35 м	ОПАЛУБОЧНЫЕ И АРМАТУРНЫЕ	ВЫПУСК 1-12 / ЛИСТ 30(1)

Разработал Печерский; Рассмотрел Бычин; Инженер Ковалева; Н.контр. Гальперин; ОКУ Ковалева; Дата 10.82; Подпись; Должность ИИ; Рук.гр. Ковалева; Фамилия Ковалева; Александрович; Агапова; Гальперин; Ковалева

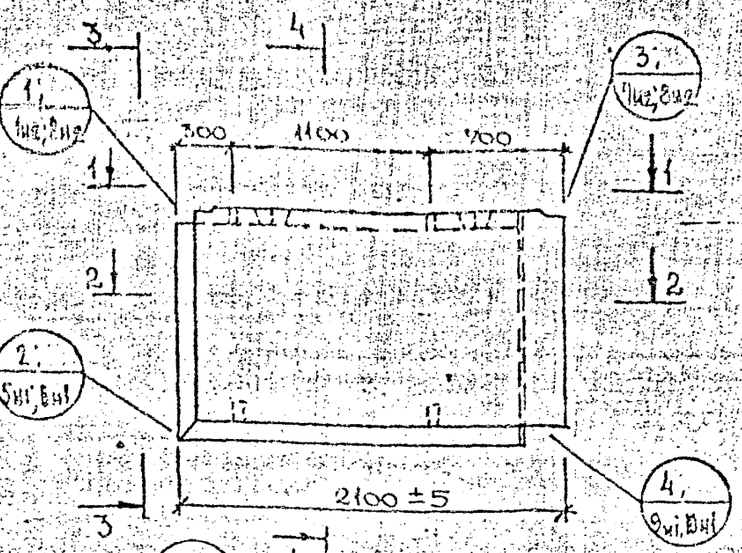

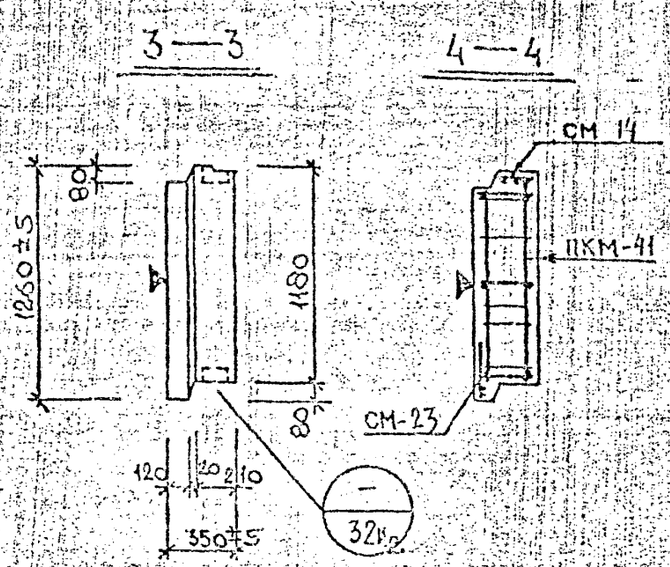

Общие указания по изготовлению даны в пояснительной записке
Детали см. в выпуске 0-1.1

ХАРАКТЕРИСТИКА ИЗДЕЛИЯ

Марка	Размеры, мм			Площадь, м²		Объем, м³				Масса, т	Расход стали, кг			Выборка стали, кг							Расход комплектующих деталей, шт.						
							керамзитобетона		щем. р-ра			в т.ч. на закладные детали		арматурные изделия				закладные детали			В. 2-1.1				серия 1.031КА-2 вып.1	1.131КА-1 2 Вып. 6-1.2	Дюбели пластмассовые для крепления пробки
	ℓ	b	h	изделия	облицовочного слоя	изделия	γ=0,5 т/м³	γ= т/м³	γ=2,0 т/м³		всего	металлизированные простые	металлизированные для сейсмостойкости	без металлизации простые	без металлизации для сейсмостойкости	AI ⌀8	AI ⌀10	AI	BI ⌀4	BI ⌀5	Вст3пс-2 8х100-8х70	AI ⌀10	К. 216ВИ ПКН-41	К. 225ВИ СМ-11	К. 225ВИ СМ-14	К. 226ВИ СМ-23	МС5-2	СП3-10	К-60 шт / объем м³
НР2 21.12.35м	2100	350	1260	2,64	2,21	0,80	0,64	—	0,16	1,00	16,14	3,58	—	—	—	4,58	1,88		3,68	2,02	1,5	0,8	1,28	1	1	1	1	2	2	4 / 0,004

ВЗАМЕН ЛИСТА 31

КП	ПАНЕЛИ САНОНЕСУЩИЕ ПОЛОСОВОЙ РАЗРЕЗКИ ДЛЯ МАЛОЭТАЖНЫХ ЗДАНИЙ		Серия 1.232 КА-2
1980	НР2-21.12.35м ОПАЛУБКА И АРМИРОВАНИЕ	Выпуск 1-1,2	Лист 51 (1)

Типовой проект
Рук. гр. Ковалев
Разработал Ковалев
Проверил Ковалев
Н. контр. Ковалев
Гл. инж. проекта Ковалев
Гл. инж. ГПИ Ковалев
Нормоконтролер Ковалев

Внесены изменения
Дата Инв. № подл. | Подпись | Фамилия
10.82 | ИИ | Рук. гр. | КАЧ

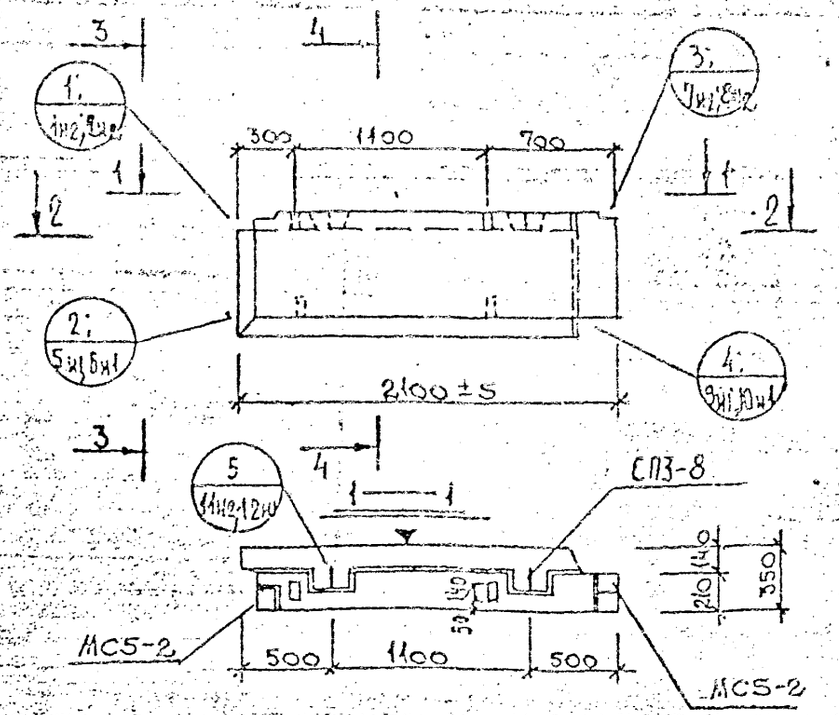

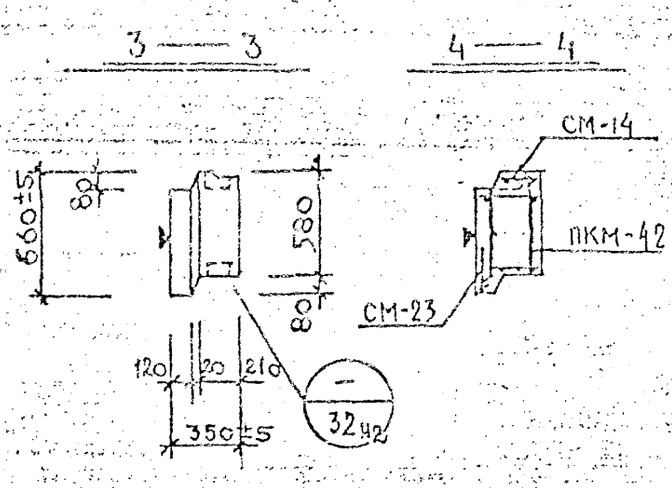

Общие указания по изготовлению даны в пояснительной записке
Детали см. в выпуске 0-1.1

ХАРАКТЕРИСТИКА ИЗДЕЛИЯ

Марка	Размеры, мм l	в	h	Площадь, м² изделия	обтирочного слоя	Объем, м³ изделия	хеврамагто-бетона		комп-та	Масса, т	Расход стали, кг всего	в т.ч. на закладные детали				Выборка стали, кг арматурные изделия А1		Вр1		закладные детали Вст3кп-2		А II	Расход комплектующих деталей, шт. 1.2-1.1 А.21 Вып.		А.225 Вып.		А.226 Вып.	Серия 1-031 КЛ-2 Вып.1	1.131 КЛ-1 Вып. 6-1.2	Деревянные пробки К-во шт / общий м³
												металлизованные		без металлизации																
												простые	для самонапряжения	простые	для самонапряжения								ПКМ-42	СМ-12	СМ-14	СМ-23	МС5-2	СП3-8	
НР2-21.6.35 т	2100	350	660	1.38	1.09	0.39	0.30	—	0.09	0.50	11.96	3.58				4.38		3.20	1.10		1.5	0.8	1.28	1	1	1	1	2	2	4 / 0.004

ВЗАМЕН ЛИСТА 32

КП	ПАНЕЛИ САМОНЕСУЩИЕ ПОЛОСОВОЙ РАЗРЕЗКИ ДЛЯ МАЛОЭТАЖНЫХ ЗДАНИЙ.	Серия 1.232 КЛ-2	
1980	НР2-21.6.35 т ОПАЛУБКА И АРМИРОВАНИЕ	Выпуск 1-1.2	Лист 32

Типовой проект — Разработан Пчуевский, Рассчитал Бунич, Исполнил Шкловский; Проверил Нормоконтролер; Рук. гр. Благинина, Архангельский, Исаева, Иванова, Иванова, Иванова