ИСПОЛНИТЕЛЬНЫЙ КОМИТЕТ ЛЕНИНГРАДСКОГО ГОРОДСКОГО СОВЕТА НАРОДНЫХ ДЕПУТАТОВ

ГЛАВНОЕ АРХИТЕКТУРНО-ПЛАНИРОВОЧНОЕ УПРАВЛЕНИЕ

ТИПОВЫЕ КОНСТРУКЦИИ И ДЕТАЛИ ЗДАНИЙ И СООРУЖЕНИЙ ДЛЯ СТРОИТЕЛЬСТВА В ЛЕНИНГРАДЕ

СЕРИЯ 1.232 КЛ-2

ПАНЕЛИ НАРУЖНЫХ СТЕН КЕРАМЗИТОБЕТОННЫЕ ОБЩЕСТВЕННЫХ ЗДАНИЙ СО СВЯЗЕВЫМ КАРКАСОМ

ВЫПУСК 1-1.1

ПАНЕЛИ НЕНЕСУЩИЕ ПОЛОСОВОЙ РАЗРЕЗКИ, АРМИРОВАННЫЕ КАРКАСАМИ ДЛЯ ЗДАНИЙ ВЫСОТОЙ ДО 40 М.

РЕДАКЦИЯ 1981 г.

РАЗРАБОТАНЫ ИНСТИТУТОМ ЛЕННИИПРОЕКТ

ВВЕДЕНЫ В ДЕЙСТВИЕ ПРИКАЗОМ № 280 от 22.12.78 г

1982

gost.e-ecolog.ru

Номер и дата изменения	Краткое содержание изменения	№№ листов: Корректировка	Дополнение	Аннулирование
И1 10.82	Изменена масса керамзитобетона в связи с письмом Госгражданстроя от 13.10.80 за № ГФ-4-2832. Внесены изменения в связи с переходом на специализированные закладные детали серии 1.031 КА-2 вып. 1. Дополнены чертежи ризалитных панелей марок НР3 и панелей для температурных швов длиной 1200 мм. Панели марок НР-2 дополнены закладными деталями.	ИК-1и1 СС-1и1 С1и1÷С3и1 П-1и1; П-2и1 Н1и1÷Н5и1 1и1÷56и1 100и1÷115и1	С-4 Н6 57÷75	ИК-1 СС-1 С1÷С-3 Н1÷Н5 1÷56 100÷115

Номер и дата изменения	Краткое содержание изменения	№№ листов: Корректировка	Дополнение	Аннулирование

Взамен листа ИК-1
Редакция 10.81

КЛ	Панели ненесущие полосовой разрезки, домированные каркасами для зданий высотой до 40 м	серия 1.232 КА-2	
1981	Информационная карта	выпуск 1-1.1	лист ИК-1и1

ЛЕННИИПРОЕКТ

Гл инж пр-та — Пеньковд. Кремнева
Рук. группы
Разработал
Рассчитал
Исполнил
Проверил
Нормоконтролер
Внесены изменения
Дата | Рег. № | Должность | Подпись | Фамилия
10.82 | И1 | РУК. ГР. | | Ясаченко
Нач. ОКУ
Гл. констр. ОКУ
Печерский
Бунин

№№ выпуска и год разработки	НАИМЕНОВАНИЕ ВЫПУСКА	ДАТА		
		корректировка	дополнения	аннулирования
0 - I.I 1978 г.	Общие материалы и унифицированные детали	1980, 1981; 1982 г.г.	1980 г.	
I - I.I 1978 г.	Панели ненесущие полосовой разрезки, армированные каркасами, для зданий высотой до 40 м.	1980 г; редакция 1981 г; 1982 г.	1979 г; 1982 г.	I-I.I по техн. расп. I33-80
I - I.2 1980 г.	Панели самонесущие полосовой разрезки для малоэтажных зданий.	1982	—	
I - I.3 1980 г.	Панели самонесущие полосовой разрезки для зданий с перепадом высот.	1982	—	
I - 2 1980 г.	Панели простеночные и угловые.	1982	1982 г	
2 - I.I	Арматурные изделия			
1978 г.	Часть I.	1980 г; 1982 г; 1982 г.	1979 г.	
1980 г.	Часть 2.	1980 г; 1982	1982 г.	

Взамен листа СС-1
Редакция 1981 г.

КП	Панели ненесущие полосовой разрезки, армированные каркасами, для зданий высотой до 40 м.	серия I.232КЛ-2	
1981	СОСТАВ СЕРИИ	выпуск I-I.I	лист СС-1нд

ЛЕННИИПРОЕКТ

Гл. инж. пр-та | Рук. группы | Рук. группы | Разработал | Рассчитал | Исполнил

Лечерский | Бунич

Согласовано: Ленькова, Ковалева, Кремнева

Внесены изменения: Дата | Рег. № | Должность | Подпись | Фамилия

Проверил | Нормоконтролер | Дата | Рег. № | Должность | Подпись | Фамилия

Наименование	№ листа
Обложка	—
Титульный лист	—
Информационная карта	ИК-1 л.
Состав серии	СС-1 л.
Содержание	С-1 л.; С-2 л.; С-3 л.; С-4 л.
Пояснительная записка	П-1 л.; П-2 л.
Номенклатура	Н-1 л.; Н-2 л.; Н-3 л.; Н-4 л.; Н-5 л.; Н-6
НР1-30.18.35 Опалубка и армирование	1 л.
НР1-30.15.35 Опалубка и армирование	2 л.
НР1-30.12.35 Опалубка и армирование	3 л.
НР1-30.6.35 Опалубка и армирование	4 л.
НР1-60.18.35 Опалубка и армирование	5 л.
НР1-60.15.35 Опалубка и армирование	6 л.
НР1-60.12.35 Опалубка и армирование	7 л.
НР1-60.6.35 Опалубка и армирование	8 л.

Наименование	№ листа
НР1-72.18.35 Опалубка и армирование	9 л.
НР1-72.15.35 Опалубка и армирование	10 л.
НР1-72.12.35 Опалубка и армирование	11 л.
НР1-90.18.35 Опалубка и армирование	12 л.
НР1-90.15.35 Опалубка и армирование	13 л.
НР1-90.12.35 Опалубка и армирование	14 л.
НР1-24.18.35 Опалубка и армирование	15 л.
НР1-24.15.35 Опалубка и армирование	16 л.
НР1-24.12.35 Опалубка и армирование	17 л.
НР1-24.6.35 Опалубка и армирование	18 л.
НР1-54.18.35 Опалубка и армирование	19 л.
НР1-54.15.35 Опалубка и армирование	20 л.
НР1-54.12.35 Опалубка и армирование	21 л.
НР1-54.6.35 Опалубка и армирование	22 л.
НР1-66.18.35 Опалубка и армирование	23 л.

Взамен листа С-1 Редакция 1984 г.

ЦНИИЭПжилища — Госгражданстроя

Гл. инж. пр-та Ценевич, Рук. группы Кремнева, Разработал —, Рассмотрел —, Испытатель Бурмистрова

Согласовано

Проверил —, Нормоконтролер —

Внесены изменения

Дата	Ред. №	Должность	Подпись	Фамилия
10.82	1.1	Рук. гр.		Кам

ГПИ-1 ГлавПромстройпроект Госкомитета СССР по делам строительства

Гл. инж. проекта Исаченко, Гл. конструктор Бунин

КП | Панели ненесущие полосовой разрезки, армированные каркасами для зданий высотой до 40 м | Серия 1.232 КА-2

1984 | Содержание | Выпуск 1-1.1 | Лист С-1 л.

Наименование		№ листа
НР1-66.15.35	Опалубка и армирование	24
НР1-66.12.35	Опалубка и армирование	25
НР1-84.18.35	Опалубка и армирование	26
НР1-84.15.35	Опалубка и армирование	27
НР1-84.12.35	Опалубка и армирование	28
НР2-27.18.35	Опалубка и армирование	29
НР2-27.15.35	Опалубка и армирование	30
НР2-27.12.35	Опалубка и армирование	31
НР2-27.6.35	Опалубка и армирование	32
НР2-57.18.35	Опалубка и армирование	33
НР2-57.15.35	Опалубка и армирование	34
НР2-57.12.35	Опалубка и армирование	35
НР2-57.6.35	Опалубка и армирование	36
НР2-69.18.35	Опалубка и армирование	37
НР2-69.15.35	Опалубка и армирование	38

Наименование		№ листа
НР2-69.12.35	Опалубка и армирование	39
НР2-87.18.35	Опалубка и армирование	40
НР2-87.15.35	Опалубка и армирование	41
НР2-87.12.35	Опалубка и армирование	42
НР2-21.18.35	Опалубка и армирование	43
НР2-21.15.35	Опалубка и армирование	44
НР2-21.12.35	Опалубка и армирование	45
НР2-21.6.35	Опалубка и армирование	46
НР2-51.18.35	Опалубка и армирование	47
НР2-51.15.35	Опалубка и армирование	48
НР2-51.12.35	Опалубка и армирование	49
НР2-51.6.35	Опалубка и армирование	50
НР2-63.18.35	Опалубка и армирование	51
НР2-63.15.35	Опалубка и армирование	52
НР2-63.12.35	Опалубка и армирование	53

Взамен листа С-2. Редакция 1981г.

ЛЕННИИПРОЕКТ

Гл.инж.пр-та Ульянов Пенязь
Рук.группы Крылов

Разработал —
Рассчитал —
Исполнил Кукинашвили

Гл.инж.ОКУ Ульянов
Гл.констр.ОКУ Ульянов Шерешевский Ефимов

Проверил Ефимов
Нормоконтролер Ефимов

Согласовано

Внесены изменения
Дата Рег.№ Подпись Инв.№ подл. | Взам.инв.№

КП | Панели несущие полосовой разрезки, армированные каркасами для зданий высотой до 40 м | Серия 1.232 КЛ-2
1981 | СОДЕРЖАНИЕ | Выпуск 1-1.1 | Лист С-2

Наименование	№ листа
НР2-81.18.35 ОПАЛУБКА И АРМИРОВАНИЕ	54
НР2-81.15.35 ОПАЛУБКА И АРМИРОВАНИЕ	55
НР2-81.12.35 ОПАЛУБКА И АРМИРОВАНИЕ	56
НР3-22.18.35п ОПАЛУБКА И АРМИРОВАНИЕ	57
НР3-22.15.35п ОПАЛУБКА И АРМИРОВАНИЕ	58
НР3-22.12.35п ОПАЛУБКА И АРМИРОВАНИЕ	59
НР3-22.6.35п ОПАЛУБКА И АРМИРОВАНИЕ	60
НР3-22.42.35п ОПАЛУБКА И АРМИРОВАНИЕ	61
НР3-22.36.35п ОПАЛУБКА И АРМИРОВАНИЕ	62
НР3-22.33.35п ОПАЛУБКА И АРМИРОВАНИЕ	63
НР3-22.18.35л ОПАЛУБКА И АРМИРОВАНИЕ	64
НР3-22.15.35л ОПАЛУБКА И АРМИРОВАНИЕ	65
НР3-22.12.35л ОПАЛУБКА И АРМИРОВАНИЕ	66
НР3-22.6.35л ОПАЛУБКА И АРМИРОВАНИЕ	67
НР3-22.42.35л ОПАЛУБКА И АРМИРОВАНИЕ	68

Наименование	№ листа
НР3-22.36.35л ОПАЛУБКА И АРМИРОВАНИЕ	69
НР3-22.33.35л ОПАЛУБКА И АРМИРОВАНИЕ	70
НР1-11.18.35 НР1-11.15.35 ОПАЛУБКА И АРМИРОВАНИЕ	71
НР1-11.12.35 НР1-11.6.35 ОПАЛУБКА И АРМИРОВАНИЕ	72
НР1-11.42.35 ОПАЛУБКА И АРМИРОВАНИЕ	73
НР1-11.36.35 ОПАЛУБКА И АРМИРОВАНИЕ	74
НР1-11.33.35 ОПАЛУБКА И АРМИРОВАНИЕ	75
НР1-42.18.35 ОПАЛУБКА И АРМИРОВАНИЕ	100
НР1-42.15.35 ОПАЛУБКА И АРМИРОВАНИЕ	101
НР1-42.12.35 ОПАЛУБКА И АРМИРОВАНИЕ	102
НР1-42.6.35 ОПАЛУБКА И АРМИРОВАНИЕ	103
НР1-36.18.35 ОПАЛУБКА И АРМИРОВАНИЕ	104
НР1-36.15.35 ОПАЛУБКА И АРМИРОВАНИЕ	105
НР1-36.12.35 ОПАЛУБКА И АРМИРОВАНИЕ	106
НР1-36.6.35 ОПАЛУБКА И АРМИРОВАНИЕ	107

Взамен листа С-3 Редакция 1984г

ЛЕННИИПРОЕКТ

Гл.инж. пр-та Ленкова
Рук. группы
Разработал
Рассчитал Печерский
Исполнил Бунин
Нач. ОКУ
Гл. констр. ОКУ

Согласовано
Нормоконтролер
Проверил
Внесены изменения
Дата Рег.№ Должность Подпись Фамилия
Утвержден 11.08.82 № Рук.гр. Устенко

КП 1982 | Панели несущие полосовой разрезки, армированные каркасами для зданий высотой до 40м | Содержание

Серия 1.232 КЛ-2
Выпуск 1-1.1
Лист С-3

Наименование	№ листа
НР2-39.18.35 ОПАЛУБКА и АРМИРОВАНИЕ	108 нл
НР2-39.15.35 ОПАЛУБКА и АРМИРОВАНИЕ	109 нл
НР2-39.12.35 ОПАЛУБКА и АРМИРОВАНИЕ	110 нл
НР2-39.6.35 ОПАЛУБКА и АРМИРОВАНИЕ	111 нл
НР2-33.18.35 ОПАЛУБКА и АРМИРОВАНИЕ	112 нл
НР2-33.15.35 ОПАЛУБКА и АРМИРОВАНИЕ	113 нл
НР2-33.12.35 ОПАЛУБКА и АРМИРОВАНИЕ	114 нл
НР2-33.6.35 ОПАЛУБКА и АРМИРОВАНИЕ	115 нл

Наименование	№ листа

ЛЕННИИПРОЕКТ

Гл. инж. пр-та Пенькова
Рук. группы Кац
Разработал
Рассчитал
Исполнил
Нач. ОКУ Печерский
Гл. констр. ОКУ Бунин

Проверил
Нормоконтролер
Внесены изменения
Дата Рег. № Должность

КЛ	ПАНЕЛИ НЕНЕСУЩИЕ ПОЛОСОВОЙ РАЗРЕЗКИ, АРМИРОВАННЫЕ КАРКАСАМИ ДЛЯ ЗДАНИЙ ВЫСОТОЙ ДО 40м	серия 1.232 ХЛ-2
1982	СОДЕРЖАНИЕ	выпуск Л-1.1 лист С-4

I. ОБЩИЕ ПОЛОЖЕНИЯ.

I.I Настоящий выпуск содержит рабочие опалубочно-арматурные чертежи несущих рядовых панелей полосовой разрезки для наружных стен общественных зданий со связевым каркасом с шагом колонн 3,0; 4,2; 6,0; 7,2 и 9,0 м; высотами этажей 3,3; 3,6; 4,2 и 4,8 м. Общая высота зданий, ограничивающая область применения несущих панелей, должна быть не более 40 м.

I.2 Работа выполнена на основании программы работ над "Каталогом унифицированных изделий для жилищно- гражданского строительства в Ленинграде" на 1979-80 годы, утвержденной распоряжением ЛПИ № I057-р от 07.09.79 года. И ОТКОРРЕКТИРОВАНА В 1982 ГОДУ.

I.3 Общие материалы, область применения, основные положения проектирования и расчета, принципы маркировки и др. помещены в выпуске 0 - I.I.

I.4 Арматурные изделия и указания по сборке пространственных каркасов даны в выпуске 2 - I.I

I.5 Закладные детали, примененные в панелях, разработаны в серии I.03I КЛ-2, выпуск I. СТРОПОВОЧНЫЕ ВЕТАИ - В СЕРИИ I.05I КЛ-I ВЫП.6-I.2

I.6 УКАЗАНИЯ ПО АНТИКОРРОЗИЙНОЙ ЗАЩИТЕ ЗАКЛАДНЫХ ДЕТАЛЕЙ ДАНЫ В ВЫП. 0-I.I

2. ХАРАКТЕРИСТИКА КОНСТРУКЦИЙ. НАСТОЯЩЕЙ СЕРИИ.

2.I В зависимости от положения в плане здания, привязки к разбивочным осям и по конфигурации вертикальных бортов несущие панели, разработанные в выпуске подразделяются на 2 группы:

- панели группы НР1, рядовые, длиной ℓ - 20IIм и ℓ - 640 мм с симметричными вертикальными бортами, с номинальной высотой 600, I200, I500 и I800 мм;

- панели группы НР2, рядовые поворотные длиной ℓ - 280 и ℓ-900 имеющие подрезку с одной стороны (с несимметричными вертикальными бортами), панели этой группы имеют те же высоты, что и группы НР1

ПАНЕЛИ ГРУППЫ НР3 - РИЗАЛИТНЫЕ, ДЛИНОЙ 1500+350 С НЕСИММЕТРИЧНЫМИ ВЕРТИКАЛЬНЫМИ БОРТАМИ С ВЫСОТОЙ, РАВНОЙ ВЫСОТЕ НР1.

2.2 Профиль боковых граней панелей запректирован для устройства закрытого симметричного стыка, обеспечивающего герметизацию с наружной стороны панели и заполнение пазов керамзитобетоном с внутренней стороны.

2.3 Верхние и нижние грани панелей имеют профиль противодождевого барьера в виде гребня поверху и четверти понизу.

2.4 Панели разработаны однослойными толщиной 350 мм из плотного керамзитобетона марки 50, объемным весом 1200 кгс/м^3.

Керамзитобетон должен иметь однородную слитную структуру с полным заполнением межзернового пространства раствором, при проценте межзерновых пустот в уплотненной бетонной смеси не выше 8%.

2.5 Панели имеют наружный и внутренний отделочные слои из цементного раствора марки I00 с объемным весом 2000 кгс/м^3. Толщина наружного слоя 25 мм, внутреннего - I5 мм.
Марки по морозостойкости материалов должны быть: керамзитобетона - - Мр-35, цементного раствора - Мр-50.

2.6 Панели армируются пространственными каркасами с расчетной рабочей арматурой. Пространственные каркаса собираются из плоских каркасов и отдельных стержней. Закладные детали не входят в пространственный каркас и фиксируются на форме.

3. ПРИНЦИПЫ МАРКИРОВКИ.

3.I Маркировка изделий открытая и состоит из буквенных и цифровых индексов.

Буквенные индексы в начале марки и первый цифровой означают вид панели по привязке к осям наружных колонн - НР1 и НР2; группа цифр после знака "-" означает округленную длину, номинальную высоту и толщину панели;

Пример маркировки:
НР1 - 60.I8.35 т.

- 35 - толщина панели 35 см
- I8 - номинальная высота панели I8 дм (I860 мм)
- 60 - длина панели 60 дм (5980 мм)
- НР1 - рядовая панель с симметричными вертикальными бортами

Взамен листа П-1
РЕДАКЦИЯ 1981 г.

КЛ	ПАНЕЛИ НЕНЕСУЩИЕ ПОЛОСОВОЙ РАЗРЕЗКИ, АРМИРОВАННЫЕ КАРКАСАМИ ДЛЯ ЗДАНИЙ ВЫСОТОЙ ДО 40 М.		СЕРИЯ I.232КЛ-2
1981	ПОЯСНИТЕЛЬНАЯ ЗАПИСКА		ВЫПУСК I-I.I / ЛИСТ П-1

ЛЕНИНИПРОЕКТ
ОКУ
Гл. инж. проекта Пинский
Рук. группы Кремнева
Разработал
Проверил Кунич
Н.контролер
Гип
Рук. гр.
Расчетал
Исполнил
Согласовано
Внесены изменения
Дата введения

4. УКАЗАНИЯ ПО ИЗГОТОВЛЕНИЮ.

4.1 Изготовление панелей предусматривается в условиях специализированных заводов, в горизонтальных металлических формах с положением фасадной стороны к поддону формы.

4.2 Формовочное оборудование и технология изготовления должны обеспечивать проектное положение каркасов, закладных деталей и монтажных петель.

4.3 Подъем изделий из формы должен производиться за монтажные петли с поворотом вдоль длинной стороны.

5. УКАЗАНИЯ ПО ПРИЕМКЕ ИЗДЕЛИЙ, ИХ ХРАНЕНИЮ, ТРАНСПОРТИРОВКЕ И МОНТАЖУ.

5.1 Технический контроль качества изделий должны производиться в соответствии с требованиями ГОСТ 11024-72, указаниями настоящей серии, ГОСТ 13015.1-81 и ГОСТ 18105.1-80.

5.2 Поверхность изделий по качеству отделки в соответствии с требованиями ГОСТ 13015-75, ГОСТ 11024-72 приняты категории А2 под оклейку обоями.

5.3 Влажность изделий при отпуске не должна быть более 13%, масса изделия при отпуске потребителю не должна превышать проектную более чем на 7%.

5.4 Величина отпускной прочности в изделиях устанавливается заводом-изготовителем и должна составлять от проектной марки бетона не 80%. При этом завод-изготовитель обязан гарантировать достижение бетоном проектной марки в возрасте 28 суток со дня изготовления изделий.

5.5 Перед отправкой изделий на монтаж или открытый склад боковые и верхние плоскости должны быть обработаны герметизирующими составами или затиркой цементным раствором.

5.6 Погрузо-разгрузочные работы и монтаж изделий должен производиться с помощью специальных самобалансирующих траверс с захватом за все монтажные петли.

5.7 Хранение изделий на складе должно осуществляться в специальных стеллажах на прокладках с обеспечением устойчивости изделия, сохранности поверхностей, предохранения от трещин, сколов и поломок.

ПЕРЕЧЕНЬ

нормативно-технической литературы, обязательной для руководства при изготовлении и применении изделий.

ГОСТ 13015-75	Изделия железобетонные и бетонные.
ГОСТ 11024-72	Панели из легких бетонов для наружных стен жилых и общественных зданий.
ГОСТ 5781-75	Сталь горячекатанная для армирования железобетонных конструкций.
ГОСТ 10922-75	Арматурные изделия и закладные детали сварные для железобетонных конструкций.
ГОСТ 14098-68	Соединения сварные арматуры железобетонных изделий и конструкций.
СНиП II-21-75	Бетонные и железобетонные конструкции.
СНиП II-6-74	Нагрузки и воздействия.
СНиП II-28-73	Защита строительных конструкций от коррозии.
СН 393-78	Указания по сварке соединений арматуры и закладных деталей железобетонных конструкций.
СН 483-76	Инструкция по изготовлению конструкций и изделий из бетонов, приготовляемых на пористых заполнителях.
	"Руководство по проектированию бетонных и железобетонных конструкций из бетонов на пористых заполнителях.
ГОСТ 13015.1-81	Конструкция и изделия бетонные и железобетонные.
ГОСТ 18105-1-80	Правила контроля прочности на сжатие для сборных конструкций.

Взамен листа П-2
Редакция 1981г.

КП	Панели несущие полосовой разрезки, армированные каркасами для зданий высотой до 40м.	серия 1.232 КЛ-2	
1981	Пояснительная записка	выпуск 1-1.1	лист П-2.ПЗ

ЛЕННИИПРОЕКТ
ОКУ
Гл.инж. пр-та Ленькова
Рук. Гриппа
Разработал
Исполнил
Бунич
Согласовано
Проверил
Нормоконтролер
Внесены изменения
Дата Рег.№ Подпись
Нач. ОКУ Печерский
Гл.констр. ОКУ Бунич

Рег №

№ д/д	№ черт	Эскиз изделия
1	1	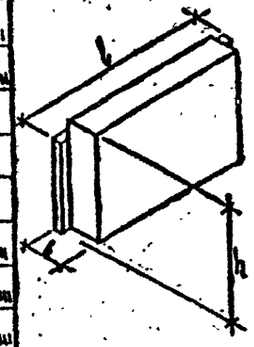
2	2	
3	3	
4	4	
5	5	
6	6	
7	7	
8	8	
9	9	
10	10	
11	11	
12	12	
13	13	
14	14	

Марка изделия по каталогу	сокращенная	Габариты, мм l	в	h	Масса, т	Площадь м² изделия	общ. слоя	Бетон вид	марка	Объем, м³	Расход на 1 изд. кг/м	Расход стали (натуральной), кг: Арматурная сталь AI	AII	AIII	AIV	AtV	BI	BII	BpI	Итого	Закладные детали	Всего	Изделие: Шифр расценки или № калькуляции	Ед. изм.	Стоимость	Монтаж: Шифр расценки	Ед. изм.
4	5	6	7	8	9	10	11	12	13	14	15	16	17	18	19	20	21	22	23	24	25	26	27	28	29	30	31
НР1-30.18.35		2980	350	1860	2.23	5.53	5.30	КЕРАМЗИТОБЕТОН $\gamma=0{,}9$ т/м³	50	1.80	405	19.95		1.24					12.04	33.23	14.66	47.89					
НР1-30.15.35		2980	350	1560	1.86	4.64	4.41		50	1.49	335	9.94		1.24					13.25	24.43	14.66	39.09					
НР1-30.12.35		2980	350	1260	1.51	3.74	3.62		50	1.19	268	8.51		1.24					9.19	18.94	14.30	33.68					
НР1-30.6.35		2980	350	660	0.99	1.96	1.73		50	0.59	133	4.30		3.72					4.45	12.47	18.10	30.57					
НР1-60.18.35		5980	350	1860	4.47	11.11	10.64		50	3.67	826	40.97		21.92					11.98	74.87	25.74	100.61					
НР1-60.15.35		5980	350	1560	3.76	9.32	8.85		50	3.05	686	31.49		19.36					11.26	62.11	25.74	87.85					
НР1-60.12.35		5980	350	1260	3.04	7.53	7.06		50	2.43	547	27.89		25.38					10.15	63.42	25.74	89.16					
НР1-60.6.35		5980	350	660	1.60	3.94	3.47		50	1.19	268	12.09		28.24					7.87	48.20	32.62	80.82					
НР1-72.18.35		7180	350	1860	5.39	13.34	12.78		50	4.41	992	53.14		38.64					13.69	105.47	36.82	142.29					
НР1-72.15.35		7180	350	1560	4.52	11.19	10.63		50	3.63	817	40.70		33.12					12.88	86.70	36.82	123.52					
НР1-72.12.35		7180	350	1260	3.66	9.03	8.47		50	2.93	659	30.50		30.78					11.59	72.19	36.82	109.01					
НР1-90.18.35		8980	350	1860	6.80	11.69	15.98		50	5.54	1247	84.34		85.40					11.32	181.03	36.82	217.85					
НР1-90.15.35		8980	350	1560	5.69	14.00	13.29		50	4.60	1035	67.87		74.56					14.08	153.51	36.82	190.33					
НР1-90.12.35		8980	350	1260	4.60	11.30	10.60		50	3.67	826	52.20		58.96					10.33	121.49	36.82	158.31					

Редакция 1981 г.

Согласовано: Пенькова, Кремнева

Проверил: Кремнева; Нормоконтролер: —; Внесены изменения: Дата, Рег №, Должность, Подпись, Фамилия: 10.82 Цук. КА

Гл. инж. пр-та: —; Рук. группы: —; Разработал: —; Рассчитал: Печерский; Исполнил: Дудина

ЛЕННИИПРОЕКТ

ОКУ

Нач. ОКУ: Цунин

Гл. инженер ОКУ:

Взамен листа Н-1

КП	Панели ненесущие полосовой разрезки армированные каркасами для зданий высотой до 40м	серия 1.232 КЛ-2	
1981	Номенклатура	выпуск 1-1.1	лист Н1

№ п/п	№ чертежа	Эскиз изделия	Марка изделия по каталогу	Марка изделия сокращенная	Габариты, мм l	Габариты, мм в	Габариты, мм h	Масса, т	Площадь, м² изделия	Площадь, м² общая	Бетон вид	Бетон марка	Объем, м³	Расход цемента кг/м³	Расход стали (натуральной), кг: Арматурная сталь AI	AII	AIII	AIV	AtV	BI	BII	BpI	Итого	Закладные детали	Всего	Изделие: Шифр расценки или калькуляции	Ед. изм.	Стоимость	Монтаж: Шифр расценки	Ед. изм.
1	2	3	4	5	6	7	8	9	10	11	12	13	14	15	16	17	18	19	20	21	22	23	24	25	26	27	28	29	30	31
15	15м		НР1-24.18.35		2360	350	1860	1.76	4.38	4.20			1.41	317	15.27		0.96					9.71	25.94	14.66	40.60						
16	16м		НР1-24.15.35		2360	350	1560	1.47	3.67	3.49			1.17	263	8.70		0.96					8.66	18.32	14.66	32.98						
17	17м		НР1-24.12.35		2360	350	1260	1.18	2.96	2.78			0.94	212	6.29		0.96					7.40	14.65	14.66	29.31						
18	18м		НР1-24.6.35		2360	350	660	0.63	1.55	1.37			0.46	104	3.00		2.88					3.62	9.50	18.10	27.60						
19	19м		НР1-54.18.35		5360	350	1860	3.91	9.96	9.54			3.28	738	40.97		19.66					11.03	71.66	25.74	97.40						
20	20м		НР1-54.15.35		5360	350	1560	3.38	8.35	7.93			2.73	614	31.49		17.36					10.37	59.22	25.74	84.96						
21	21м		НР1-54.12.35		5360	350	1260	2.94	6.74	6.32			2.17	488	27.89		22.68					9.32	59.89	25.74	85.63						
22	22м		НР1-54.6.35		5360	350	660	1.44	3.53	3.11			1.07	241	12.09		25.20					7.16	44.45	32.62	77.07						
23	23м		НР1-66.18.35		6560	350	1860	4.93	12.19	11.68			4.03	907	50.44		35.14					12.48	98.06	25.74	123.80						
24	24м		НР1-66.15.35		6560	350	1560	4.13	10.22	9.71			3.35	754	38.48		30.12					11.73	80.33	25.74	106.07						
25	25м		НР1-66.12.35		6560	350	1260	3.33	8.25	7.74			2.67	601	28.76		27.92					10.56	67.24	25.74	92.98						
26	26м		НР1-84.18.35		8360	350	1860	6.35	15.58	14.92			5.16	1161	80.69		79.54					10.54	170.77	36.52	207.29						
27	27м		НР1-84.15.35		8360	350	1560	5.32	13.06	12.48			4.29	965	64.87		69.44					10.30	144.61	36.52	181.13						
28	28м		НР1-84.12.35		8360	350	1260	4.29	10.55	9.89			3.42	770	49.81		54.92					9.61	114.34	36.52	150.86						

Керамзитобетон $\gamma = 0{,}9$ т/м³

Согласовано: Проверил — Нормоконтролёр — Гл. инж. пр-ва — Рук. группы — Разработал — Рассчитал — Исполнил

Внесены изменения: Дата Рег.№ Подпись Заказчика — 1989 — Рук. гр. — Н.К. — Гл. инж. — Гл. конструктор

ЛЕННИИПРОЕКТ — ОКУ — Нач. ОКУ — Гл. конструктор ОКУ

КРЕМНЕВА — ПЕНЬКУЛЬ — КРЕМНЕВ — ДУДИНА — ПЕЧЕРСКИЙ — БУНИЧ

Взамен листа Н-9

КП 1981

ПАНЕЛИ НЕНЕСУЩИЕ ПОЛОСОВОЙ РАЗРЕЗКИ АРМИРОВАННЫЕ КАРКАСАМИ ДЛЯ ЗДАНИЙ ВЫСОТОЙ ДО 40М

Номенклатура

Серия 1.232 КЛ-2

Выпуск 1-1.1

Лист Н-2 м

РЕДАКЦИЯ 1981г

№ п/п	№ черт.	Эскиз изделия	Марка изделия по каталогу	Марка изделия сокращенная	Габариты, мм ℓ	в	h	Масса, т	Площадь, м² изделия	Площадь, м² облиц. слоя	Бетон вид	Бетон марка	Объем, м³	Расход цем. на 1 м³ изд., кг/м³	Расход стали (натуральной), кг: Арматурная сталь AI	AII	AIII	AIV	AtV	BI	BII	Bp I	Итого	Закладные детали	Всего	Изделие: Шифр расценки и № калькуляции	Ел. изм.	Стоимость	Монтаж: Шифр расценки	Ел. изм.
1	2	3	4	5	6	7	8	9	10	11	12	13	14	15	16	17	18	19	20	21	22	23	24	25	26	27	28	29	30	31
29	29 мн		НР2-27.18.35		2720	350	1860	1.97	5.02	4,43		50	1.61	362	14.65		1.47					10.40	28.22	15.74	43.96						
30	30 мн		НР2-27.15.35		2720	350	1560	1.65	4.22	3.69		50	1.34	302	9.34		1.47					9.29	19.80	15.74	35.54						
31	31 мн		НР2-27.12.35		2720	350	1260	1.34	3.44	2.94		50	1.07	241	8.83		1.47					7.92	17.12	15.74	32.86						
32	32 мн		НР2-27.6.35		2720	350	660	0.70	1.77	1.44		50	0.52	117	4.18		3.51					3.69	11.38	19.18	30.48						
33	33 мн		НР2-57.18.35		5720	350	1860	4.24	10.61	9.77		50	3.48	783	39.69		21.38					10.74	74.77	26.92	98.69						
34	34 мн		НР2-57.15.35		5720	350	1560	3.54	8.90	8.13		50	2.89	650	30.41		18.88					10.15	59.44	26.92	86.39						
35	35 мн		НР2-57.12.35		5720	350	1260	2.85	7.18	6.48		50	2.30	518	22.41		24.70					9.18	56.27	26.92	83.19						
36	36 мн		НР2-57.6.35		5720	350	660	1.50	3.75	3.18		50	1.13	254	11.73		27.49					7.21	46.43	33.80	80.23						
37	37 мн		НР2-69.18.35		6920	350	1860	5.14	12.89	11.95		50	4.22	950	51.82		37.80					12.49	102.11	37.90	140.01						
38	38 мн		НР2-69.15.35		6920	350	1560	4.30	10.77	9.90		50	3.51	790	39.62		32.48					11.81	83.83	37.90	121.73						
39	39 мн		НР2-69.12.35		6920	350	1260	3.48	8.69	7.89		50	2.80	630	29.66		30.83					10.66	70.35	37.90	108.25						
40	40 мн		НР2-87.18.35		8720	350	1860	6.55	16.19	15.11		50	5.35	1204	63.52		115.62					10.14	189.28	37.90	227.18						
41	41 мн		НР2-87.15.35		8720	350	1560	5.48	13.58	12.57		50	4.44	999	50.11		100.98					10.02	161.11	37.90	199.01						
42	42 мн		НР2-87.12.35		8720	350	1260	4.41	10.96	10.02		50	3.54	797	37.46		79.77					9.40	126.63	37.90	164.53						

Керамзитобетон $\gamma = 0{,}9$ т/м³

РЕДАКЦИЯ 1981г

Взамен листа Н-3

КП	ПАНЕЛИ НЕНЕСУЩИЕ ПОЛОСОВОЙ РАЗРЕЗКИ, АРМИРОВАННЫЕ КАРКАСАМИ ДЛЯ ЗДАНИЙ ВЫСОТОЙ ДО 40М		серия 1.232 КЛ-2
1981	Номенклатура	выпуск 1-1.1	лист Н-3 мн

ЛЕННИИПРОЕКТ

Согласовано

Проверил Крейнева; Нормоконтролер —; Внесены изменения. Дата, Рег. №, Подпись, Фамилия: 10.87 №1 Рук. гр. Хач

Гл. инж. пр-та Пенкуева; Рук. группы Крейнева; Разработал Аудина; Рассчитал —; Исполнил Аудина

Нач. ОКУ Печерский; Гл. констр. ОКУ Бунич

№ п/п	№ черт	Эскиз изделия	Марка изделия по каталогу	Марка изделия сокращенная	Габариты, мм ℓ	в	h	Масса, т	Площадь, м² изделия	Площадь, м² опалуб. спод.	Бетон вид	Бетон марка	Объем, м³	Расход на 1 изд. кг/м³	Расход стали (натуральной), кг: Арматурная сталь AI	AII	AIII	AIVAtV	BI	BII	Bp I	Итого	Закладные детали	Всего	Изделие: Шифр расценки № калькуляции	Ед. изм.	Стоимость	Монтаж: Шифр расценки	Ед. изм.
1	2	3	4	5	6	7	8	9	10	11	12	13	14	15	16	17	18	19	20	21	22	23	24	25	26	27	28	29	30	31
45	43		НР2-21.18.35		2100	350	1860	1.57	3.90	3.33	КЕРАМЗИТОБЕТОН γ=0.9 т/м³	50	1.28	288	13.95		0.89				8.15	22.99	15.74	38.73						
44	44		НР2-21.15.35		2100	350	1560	1.31	3.27	2.77		50	1.06	239	8.10		0.89				7.27	16.26	15.74	32.00						
45	45		НР2-21.12.35		2100	350	1260	1.06	2.64	2.21		50	0.85	191	5.81		0.89				6.19	12.89	15.74	28.73						
46	46		НР2-21.6.35		2100	350	660	0.56	1.38	1.08		50	0.42	95	3.66		2.67				2.88	9.24	18.82	28.06						
47	47		НР2-51.18.35		5100	350	1860	3.82	9.48	8.67		50	3.15	709	33.77		19.05				10.02	62.84	26.82	89.66						
48	48		НР2-51.15.35		5100	350	1560	3.19	7.95	7.21		50	2.62	590	30.41		16.82				9.46	56.69	26.82	83.51						
49	49		НР2-51.12.35		5100	350	1260	2.59	6.42	5.75		50	2.09	470	22.41		21.98				8.52	52.94	26.82	79.76						
50	50		НР2-51.6.35		5100	350	660	1.36	3.36	2.82		50	1.03	232	11.73		24.46				6.61	42.80	33.70	76.50						
51	51		НР2-63.18.35		6300	350	1860	4.73	11.71	10.80		50	3.90	878	41.80		34.30				11.50	86.80	26.82	113.62						
52	52		НР2-63.15.35		6300	350	1560	3.92	9.82	8.98		50	3.24	729	37.48		29.40				10.85	77.65	26.82	104.47						
53	53		НР2-63.12.35		6300	350	1260	3.18	7.93	7.16		50	2.58	581	27.92		27.26				9.79	64.97	26.82	91.79						
54	54		НР2-81.18.35		8100	350	1860	6.13	15.06	14.01		50	5.02	1130	79.02		74.95				9.39	163.36	37.90	201.26						
55	55		НР2-81.15.35		8100	350	1560	5.13	12.63	11.65		50	4.17	938	63.49		65.44				9.27	138.20	37.90	176.10						
56	56		НР2-81.12.35		8100	350	1260	4.14	10.20	9.29		50	3.33	749	48.72		51.74				8.71	109.17	37.90	147.07						

Гл. инж. проекта Пенкова; Рук. гр. Кремнева; Разработал Аулина; Рассчитал Аулина; Исполнил Аулина

Проверил Кремнева; Нормоконтролер —

Внесены изменения: Дата 10.82; Рег. № 1; Подпись Фамилия Ахмина

Согласовано

ЛЕННИИПРОЕКТ

О К У

Нач. ОКУ Печерский; Гл. констр. ОКУ Бунич

КП 1981

ПАНЕЛИ НЕНЕСУЩИЕ ПОЛОСОВОЙ РАЗРЕЗКИ АРМИРОВАННЫЕ КАРКАСАМИ ДЛЯ ЗДАНИЙ ВЫСОТОЙ ДО 40М

Номенклатура

Серия 1.232КА-2

Выпуск 1-1.1

Лист НЧ лист

Редакция 1981 г.

Взамен листа Н-4

№ п/п	№ черт	Эскиз изделия	Марка изделия по каталогу	Марка изделия сокращенная	Габариты, мм ℓ	в	h	Масса, т	Площадь, м² изделия	Площадь, м² общая слоя	Бетон вид	Бетон марка	Объем, м³	Расход на 1 элемента кг/м	Расход стали (натуральной), кг: Арматурная сталь AI	AII	AIII	AIV	AtV	BI	BII	bpI	Итого	Закладные детали	Всего	Изделие: Шифр расценки или № калькуляции	Ел. изм.	Стоимость	Монтаж: Шифр расценки	Ел. изм.
1	2	3	4	5	6	7	8	9	10	11	12	13	14	15	16	17	18	19	20	21	22	23	24	25	26	27	28	29	30	31
57	100	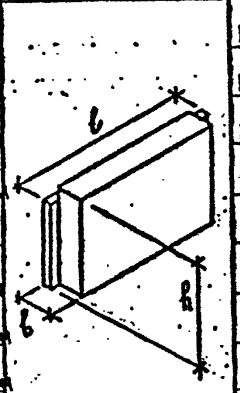	НР1-42.18.35		4180	350	1860	3.32	7.76	7.44	Керамзитобетон γ=0,9 т/м³	50	2.54	592	26.32		1.76					15.84	43.92	25.74	69.66						
58	101		НР1-42.15.35		4180	350	1560	2.61	6.51	6.19		50	2.12	477	13.78		1.76					14.14	29.68	25.74	55.42						
59	102		НР1-42.12.35		4180	350	1260	2.07	5.25	4.93		50	1.69	380	11.96		1.76					12.08	25.80	25.74	51.54						
60	103		НР1-42.6.37		4180	350	660	1.11	2.74	2.42		50	0.83	187	4.95		8.44					5.70	19.10	32.62	51.72						
61	104		НР1-36.18.35		3760	350	1860	2.66	6.61	6.34		50	2.16	486	22.65		1.50					13.80	37.95	25.74	63.69						
62	105		НР1-36.15.35		3760	350	1560	2.22	5.54	5.27		50	1.79	403	13.16		1.50					12.82	27.48	25.74	53.22						
63	106		НР1-36.12.35		3760	350	1260	1.80	4.49	4.20		50	1.43	322	9.49		1.50					10.51	21.50	25.74	47.24						
64	107		НР1-36.6.37		3760	350	660	0.98	2.33	2.06		50	0.78	158	4.74		9.44					4.95	16.83	32.63	49.46						
65	108	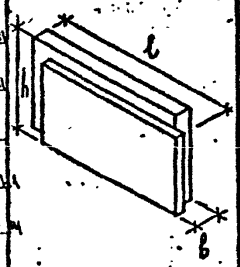	НР2-39.18.35		3920	350	1860	2.79	7.27	6.97		50	2.28	513	24.03		1.78					14.61	40.34	26.26	66.60						
66	109		НР2-39.15.35		3920	350	1560	2.34	6.09	5.46		50	1.89	425	13.80		1.78					13.27	28.77	26.26	55.03						
67	110		НР2-39.12.35		3920	350	1260	1.88	4.91	4.39		50	1.50	338	9.99		1.78					11.15	22.84	26.26	49.10						
68	111		НР2-39.6.35		3920	350	660	0.99	2.56	2.14		50	0.74	167	4.98		8.12					5.14	18.24	33.14	51.38						
69	112		НР2-37.18.35		3700	350	1860	2.42	6.11	5.46		50	1.97	443	21.33		1.43					12.35	35.09	26.26	61.35						
70	113		НР2-37.15.35		3700	350	1560	2.08	5.12	4.54		50	1.64	369	10.58		1.43					11.83	23.84	26.26	49.30						
71	114		НР2-37.12.35		3700	350	1260	1.69	4.13	3.62		50	1.31	295	9.01		1.43					9.41	19.85	26.26	46.11						
72	115		НР2-37.6.35		3700	350	660	0.85	2.15	1.78		50	0.64	144	4.54		6.82					4.36	15.72	33.34	48.85						

Редакция 1981г

ЛЕННИПРОЕКТ

Гл. инж. пр-та Кременева; Рук. группы —; Разработал Аудина; Рассмотрел Печерский; Исполнил Бунич; Нач. ОКУ —; Гл. констр. ОКУ —

Согласовано

Проверил —; Нормоконтролёр —

Внесены изменения: Дата 10.81; Рег. № Должность Сергеев; Подпись —; Фамилия Кременева; Рук. гр. —; Рук. ГП —

КП

Панели: несущие подосовой разрезки, армированные каркасами для зданий высотой до 40 м

Серия 1.232 КЛ-2

1981

Номенклатура

Выпуск 1-1.1

Лист Н-5

Взамен листа Н-5

№ п/п	№ черт	Эскиз изделия	Марка изделия по каталогу	Марка изделия сокращенная	Габариты, мм l	Габариты, мм в	Габариты, мм h	Масса, кг	Площадь изделия, м² изделия	Площадь изделия, м² облицовки	Бетон вид	Бетон марка	Объем, м³	Расход цемента кг/м³	Расход стали (натуральной), кг: Арматурная сталь AI	AII	AIII	AIV	AtV	BpI	BII	Итого	Закладные детали	Всего	Изделие: Шифр расценки или № калькуляции	Ел. изм.	Стоимость	Монтаж: Шифр расценки	Ед. изм.
73	57	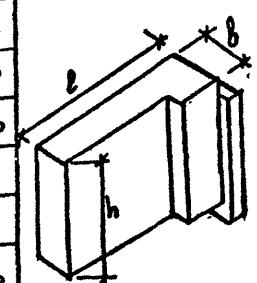	НР3-22.18.35п		2150	350	1860	1.72	4.86	4.29	Керамзитобетон γ=0,9 т/м³	50	1.41	317	18.66	–	1.45	–	–	8.91	–	29.02	16.97	45.99					
74	58		НР3-22.15.35п		2150	350	1560	1.44	4.21	3.71		50	1.18	266	10.26	–	1.38	–	–	8.03	–	19.67	16.97	36.64					
75	59		НР3-22.12.35п		2150	350	1260	1.14	3.39	2.96		50	0.94	212	7.52	–	1.31	–	–	6.83	–	15.66	16.97	32.63					
76	60		НР3-22.6.35п		2150	350	660	0.58	1.74	1.45		50	0.46	104	4.42	–	3.09	–	–	3.22	–	10.73	20.41	31.14					
77	61		НР3-22.42.35п		2150	350	4260	4.06	11.59	10.47		50	3.32	747	44.70	–	2.01	–	–	17.83	–	64.54	16.97	81.51					
78	62		НР3-22.36.35п		2150	350	3660	3.41	9.95	8.97		50	2.84	639	39.29	–	1.87	–	–	15.77	–	56.93	16.97	73.90					
79	63		НР3-22.33.35п		2150	350	3360	3.14	9.14	8.22		50	2.61	587	36.53	–	1.80	–	–	14.54	–	52.87	16.97	69.84					
80	64		НР3-22.18.35л		2150	350	1860	1.72	4.86	4.29		50	1.41	317	18.66	–	1.45	–	–	8.91	–	29.02	16.97	45.99					
81	65		НР3-22.15.35л		2150	350	1560	1.44	4.21	3.71		50	1.18	266	10.26	–	1.38	–	–	8.03	–	19.67	16.97	36.64					
82	66		НР3-22.12.35л		2150	350	1260	1.14	3.39	2.96		50	0.94	212	7.52	–	1.31	–	–	6.83	–	15.66	16.97	32.63					
83	67		НР3-22.6.35л		2150	350	660	0.58	1.74	1.45		50	0.46	104	4.42	–	3.09	–	–	3.22	–	10.73	20.41	31.14					
84	68		НР3-22.42.35л		2150	350	4260	3.97	11.59	10.47		50	3.32	747	44.7	–	2.01	–	–	17.83	–	64.54	16.97	81.51					
85	69		НР3-22.36.35л		2150	350	3660	3.42	9.95	8.97		50	2.84	639	39.29	–	1.87	–	–	15.77	–	56.93	16.97	73.90					
86	70		НР3-22.33.35л		2150	350	3360	3.14	9.14	8.22		50	2.61	587	36.53	–	1.80	–	–	14.54	–	52.87	16.97	69.84					
87	71	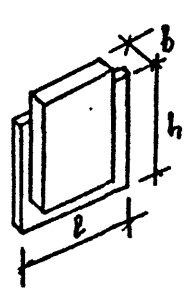	НР1-11.18.35		1200	350	1860	0.94	2.32	2.23		50	0.78	164	9.9	–	0.5	–	–	6.1	–	16.5	7.33	23.83					
88	72		НР1-11.15.35		1200	350	1550	0.77	1.95	1.85		50	0.61	137	8.7	–	0.5	–	–	5.4	–	14.6	7.33	21.93					
89	72		НР1-11.12.35		1200	350	1260	0.62	1.58	1.48		50	0.48	108	4.4	–	0.5	–	–	4.0	–	8.9	7.33	16.23					
90	72		НР1-11.6.35		1200	350	660	0.37	0.82	0.73		50	0.27	61	2.1	–	1.4	–	–	1.9	–	5.4	7.33	12.73					
91	73		НР1-11.42.35		1200	350	4260	2.13	5.33	5.23		50	1.68	378	5.1	–	16.5	–	–	12.7	–	34.3	7.33	41.63					
92	74		НР1-11.36.35		1200	350	3660	1.82	4.6	4.3		50	1.44	324	5.1	–	14.5	–	–	10.8	–	30.4	7.33	37.73					
93	75		НР1-11.33.35		1200	350	3360	1.68	4.2	4.1		50	1.33	299	3.12	–	13.3	–	–	9.8	–	26.21	7.33	33.54					

КЛ	ПАНЕЛИ НЕНЕСУЩИЕ ПОЛОСОВОЙ РАЗРЕЗКИ АРМИРОВАННЫЕ КАРКАСАМИ ДЛЯ ЗДАНИЙ ВЫСОТОЙ ДО 40 м	серия	1.232 КЛ-2
1982	НОМЕНКЛАТУРА	выпуск 1-1.1	лист Н-6

ЛЕННИИПРОЕКТ

Гл. инж. пр-та | Рук. группы | Разработал | Рассчитал | Исполнил | Нач. ОКУ | Гл. констр. ОКУ | Пенерский | Бунич | Майзанна | Согласовано | Проверил | Нормоконтролер | Внесены изменения | Дата | Рег. № | Должность | Подпись | Фамилия | Кач | Кач | Кач

For Ne

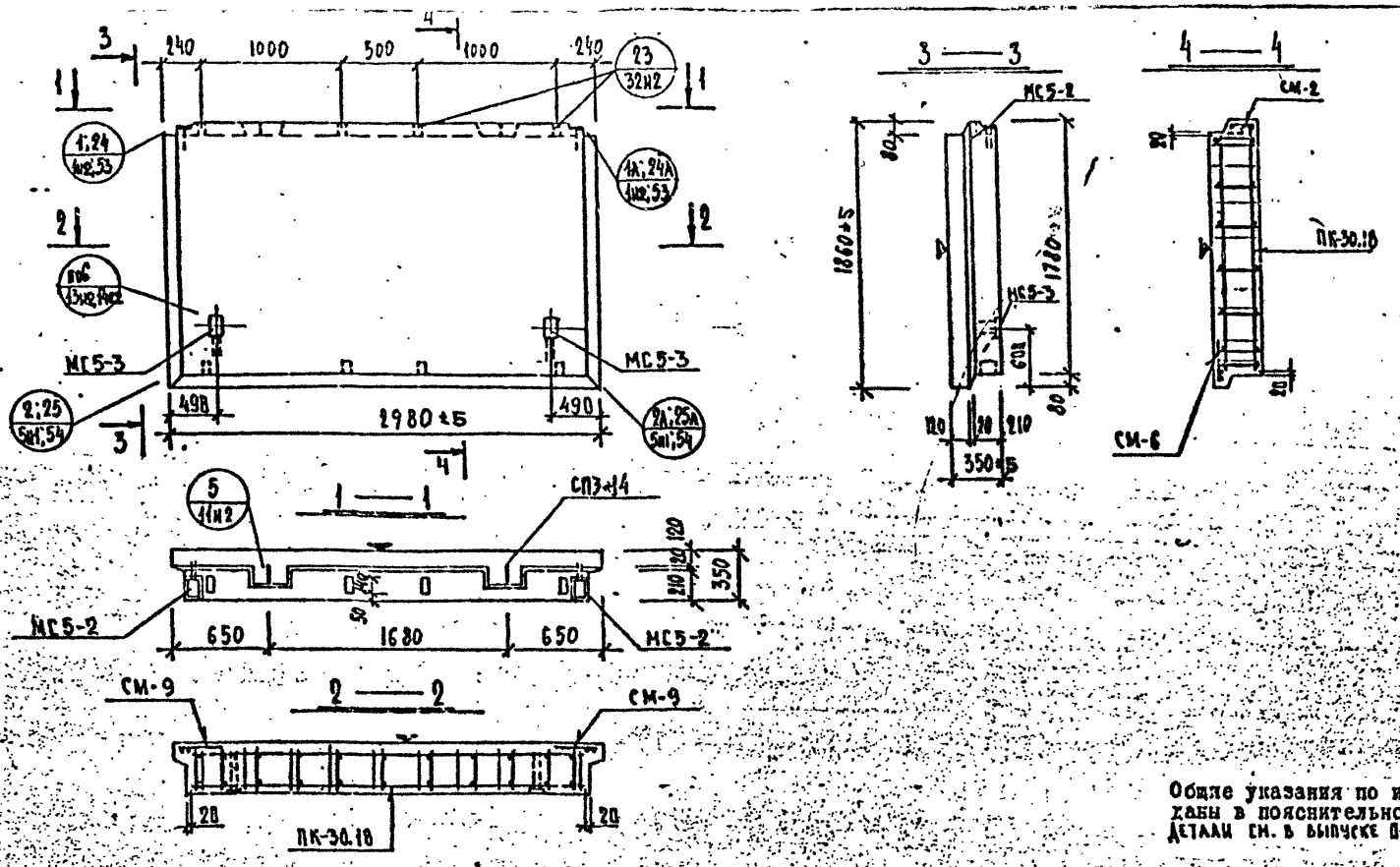

Общие указания по изготовлению даны в пояснительной записке детали см. в выпуске П-1.1.

ХАРАКТЕРИСТИКА ИЗДЕЛИЯ

ВЗАМЕН ЛИСТА 8

Марка	Размеры, мм: l	B	h	Площадь, м²: изделия	облицовочного слоя	Объем, м³: изделия	керамзитобетона: м 50 γ=0,90 т/м³	м γ= т/м³	цем. р-ра: м 100 γ=2,0 т/м³	Масса, т	Расход стали, кг: всего	в т.ч. на закладные детали: металлизованные: простые	для самофиксации	без металлизации: простые	для самофиксации	Выборка стали, кг: арматурные изделия: 6727-80: Вр-I	5781-81: А-I	А-III	итого	закладные детали: 103-76: δ=8	δ=10	5781-81: А-II ⌀10	А-II ⌀14	Расход комплектующих деталей, шт.: в. 2-1.1: л. 1н1: ПК-30.18	л. 221: СМ-2	СМ-6	л. 225: СМ-9	1.031 КЛ-2 в. 1: МС5-2	МС5-3	Деревянные пробки: к-во шт. / объем м³	1.131 КЛ-1 в. 6-1.2: СП3-14
НР1-30.18.35	2980	350	1860	5,53	5,30	1,80	1,46	—	0,34	2,23	47,89	3,58	—	11,08	—	12,04	19,95	1,24	33,23		2,30	7,32	2,80	2,24	1	1	1	2	2	2	8 / 0,008	2

Редакция 1981г

КЛ	ПАНЕЛИ НЕНЕСУЩИЕ ПОЛОСОВОЙ РАЗРЕЗКИ, АРМИРОВАННЫЕ КАРКАСАМИ ДЛЯ ЗДАНИЙ ВЫСОТОЙ ДО 40М	серия	1.232 КЛ-2
1981	НР1-30.18.35 ОПАЛУБКА И АРМИРОВАНИЕ	выпуск 1-1.1	лист 1

ЛЕННИИПРОЕКТ

Гл. инж. проекта: ПЕНИКОВА; Рук. гр.: КРЕМНЕВА; Разработал: АУДИНА; Рассчитал: КРЕМНЕВА; Исполнил: АУДИНА

Согласовано: Проверил: КРЕМНЕВА; Нормоконтроль: ; Внесены изменения: Дата: 10.59; Рук. гр.: ; Рук. тр.: ; Гл. инж. ОКУ: ПЕЧЕРСКИЙ; Гл. контр. ОКУ: БУНИЧ

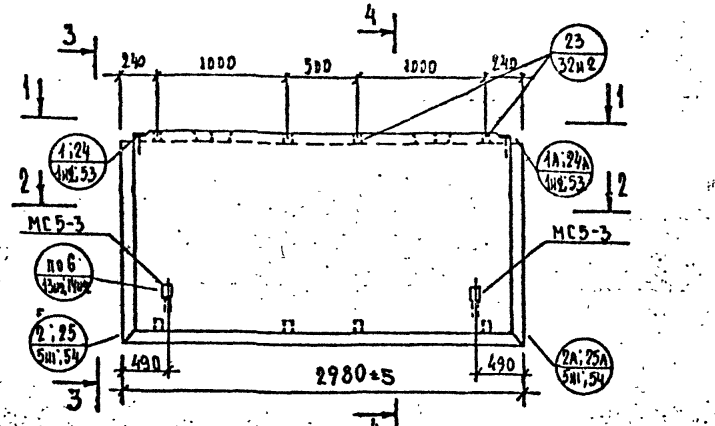

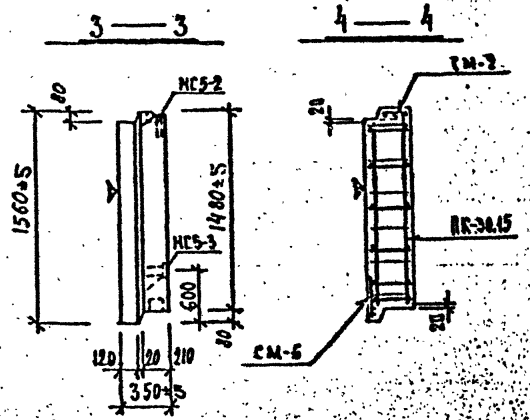

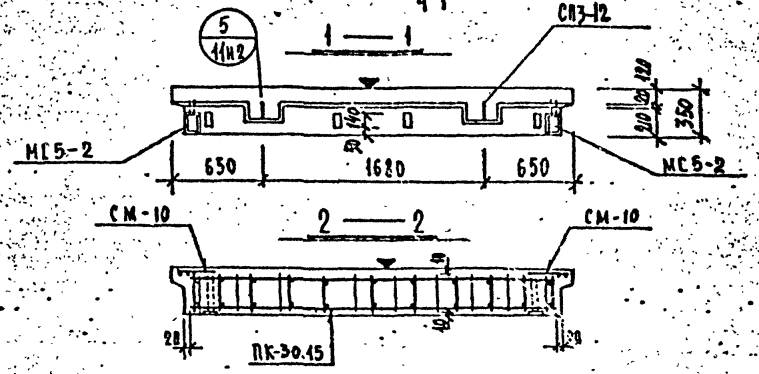

Общие указания по изготовлению даны в пояснительной записке
Детали см. в выпуске 0-1.1.

ХАРАКТЕРИСТИКА ИЗДЕЛИЯ

ВЗАМЕН ЛИСТА 2

Марка	Размеры, мм l	B	h	Площадь, м² изделия	облицовочного слоя	Объем, м³ изделия	керамзитобетона всего	в т.ч. из легкого бетона марки по средней плотности D 900	по морозостойкости F 50	цементно-песчаного раствора марки 100	по водонепроницаемости W 2,0	Масса, т	Расход стали, кг всего	в т.ч. на закладные детали: по сортаменту	по сортаменту, сварные	Выборка стали, кг: арматурные изделия Вр-I	А-I	АIII	Итого	закладные детали 105-76 δ=8	δ=10	5781-82 А-II ф10	А-II ф14
НР1-30.15.35	2980	350	1560	4,64	4,41	1,49	1,20	–	0,29			1,86	32,09	3,58	–	13,25	9,94	4,24	24,43	2,30	2,32	2,80	2,24

Расход комплектующих деталей, шт.																							
1.232 КА-2 в. 2-1.1																							
А. 2м1				А. 221				А. 225															
ПК-30.15				СМ-2				СМ-6				СМ-10				МС5-2				МС5-3			
1.031 КА-2 в. 1																							
СВ3-12																							
Дер. вязаные отбойки 1.131 КЖ в. 6-1.2																							
К-во шт.	2	2	2	2	2	2	2	2	2	2	2	2	2	2	2	2	2	2	2	2	2	2	2
объем м³	0,098																						

Редакция 1981г

КП	ПАНЕЛИ НЕСУЩИЕ ПОЛОСОВОЙ РАЗРЕЗКИ, АРМИРОВАННЫЕ КАРКАСАМИ ДЛЯ ЗДАНИЙ ВЫСОТОЙ ДО 40 М	серия 1.232 КА-2	
1981	НР1-30.15.35 ОПАЛУБКА И АРМИРОВАНИЕ	выпуск 1-1.1	лист 2м4

ЦНИИПРОЕКТ

Гл.инж.проекта Пеньков
Рук.гр. Кремчева
Разработал Дудина
Рассчитал Кремнева
Исполнил Дудина
Проверил Кремнева
Нормоконтролер
Рук.гр.
Рук.гр.
Гл.спец.
Согласовано
Инв.№подл. | Подпись и дата | Взам.инв.№

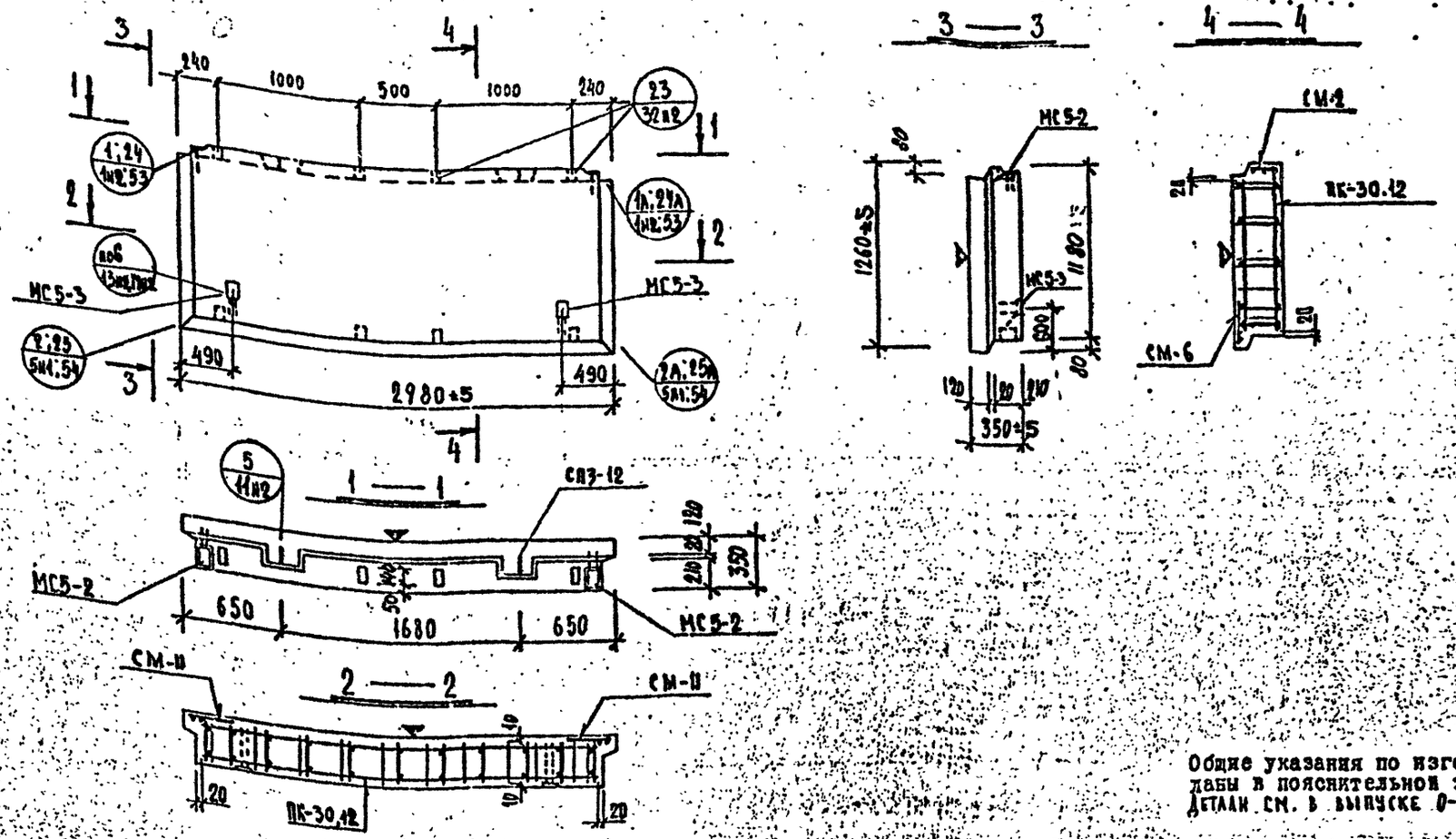

Общие указания по изготовлению даны в пояснительной записке
Детали см. в выпуске 0-1.1

ХАРАКТЕРИСТИКА ИЗДЕЛИЯ

взамен листа 3

Размеры, мм			Площадь, м²		Объем, м³				Масса, т	Расход стали, кг					Выборка стали, кг									Расход комплектующих деталей, шт.							
						Керамзитобетона		цем. р-ра			в т.ч. на закладные детали				арматурные изделия				закладные детали					В.2-1.1				1.031КА-2		Деревянные пробки	1.131КА-2 вып. 6-1.2
											металлизованные		без металлизации		6727-80	5781-81			103-76			5781-81		А.3н1	А.221		А.225	В-1			
Марка	l	в	h	изделия	облицовочного слоя	изделия	м 50 γ=0,96 т/м³	м 100 γ=2,0 т/м³			простые	для самоэкспедиции	простые	для самоэкспедиции	Вр-I	А-I	А-III	Итого	Вр-I	Вр-II	Вр-III	А-II ⌀10	А-II ⌀14	ПК-30,12	СМ-2	СМ-6	СМ-11	МС5-2	МС5-3	К-80 шт. / Объем м³	СП3-12
	2980	350	1260	3,74	3,52	1,19	0,95	—	0,25	1,51	33,60	3,58	—	11,08	—	9,19	8,51	1,24	18,94		2,30	7,32	2,80	2,24	1	1	1	2	2	2	8 / 0,008	2

Редакция 1981г

КП	ПАНЕЛИ НЕНЕСУЩИЕ ПОЛОСОВОЙ РАЗРЕЗКИ, АРМИРОВАННЫЕ КАРКАСАМИ ДЛЯ ЗДАНИЙ ВЫСОТОЙ ДО 40М	серия	1.232КА-2
1981	НР1-30.12.35 ОПАЛУБКА И АРМИРОВАНИЕ	выпуск 1-1.1	лист 3мл

Гл. инж. проект.	Пемкова	Согласовано	Проверил
Рук. гр.	Кремнева		Нормоконтролер
Разработал	Аудина		Дата
Рассчитал	Кремнева		Рук. гр.
Исполнил	Аудина		

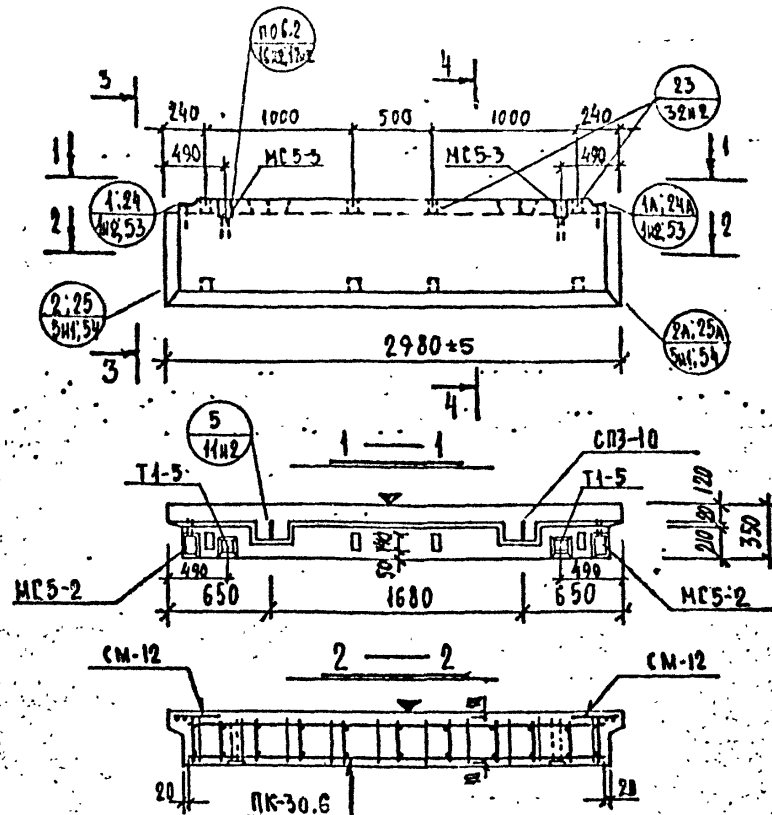

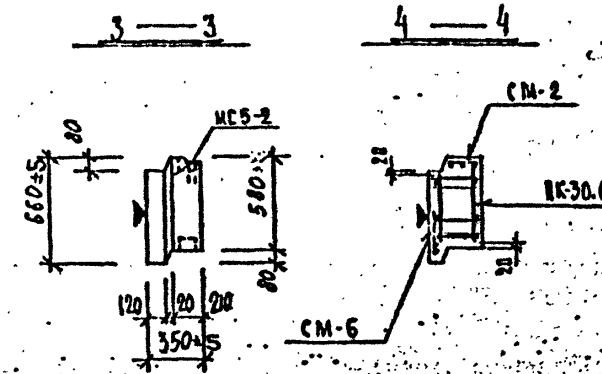

Общие указания по изготовлению даны в пояснительной записке
Детали см. в выпуске 0-1.1

ХАРАКТЕРИСТИКА ИЗДЕЛИЯ

Взамен листа 4

Марка	Размеры, мм l	в	h	Площадь, м² изделия	облицовочного слоя	Объем, м³ изделия	керамзитобетона м 30 γ=0,9 т/м³	керамзитобетона к γ= т/м³	цем. р-ра м 100 γ=2,0 т/м³	Масса, т	Расход стали, кг всего	в т.ч. на закладные детали: металлизированные: простые	металлизированные: для самонапряжения	безметаллизационные: простые	безметаллизационные: для самонапряжения	Выборка стали, кг: арматурные изделия: 6787-90 Вр-I	5781-82 А-I	5781-82 А-III	итого	закладные детали: 103-76 δ=8	103-76 δ=10	5781-82 А-I ф10	5781-82 А-I ф14	Расход конструктивных деталей, шт.: В.2-1.1: А.4М1 ПК-30.6	А.221 СМ-2	А.221 СМ-6	А.225 СМ-12	1.031 КЛ-2 В.1 МС5-2	1.031 КЛ-2 В.1 МС5-3	1.031 КЛ-2 В.2-1 Т1-5	Дер-вянные пробки к-во шт. / объем м³	1.131 КЛ-1 вып. 6-1.9 СП3-10
НР1-30.6.35	2980	350	660	1,96	1,73	0,59	0,43	–	0,16	0,79	30,57	9,02	–	11,03	–	4,45	4,30	3,72	12,47	2,30	9,00	2,80	3,92	1	1	1	2	2	2	2	8 / 0,008	2

Редакция 1981г

КП	Панели несущие полосовой разрезки армированные каркасами для зданий высотой до 40 м	серия 1.232 КЛ-2
1981	НР1-30.6.35 Опалубка и армирование	выпуск 1-1.1 лист 4 нл

ПЕНИНИПРОЕКТ ОКБ
Гл.инж.проекта Пенкина; Рук.гр. Крячкова; Разработал Дудина; Рассчитал Кречнева; Исполнил Дудина
Проверил; Нормоконтролер; Дата; Гл.инж.; Гл.конструктор
Печерский; Бучин
Инв.№ОКУ; Размнож. ОКУ

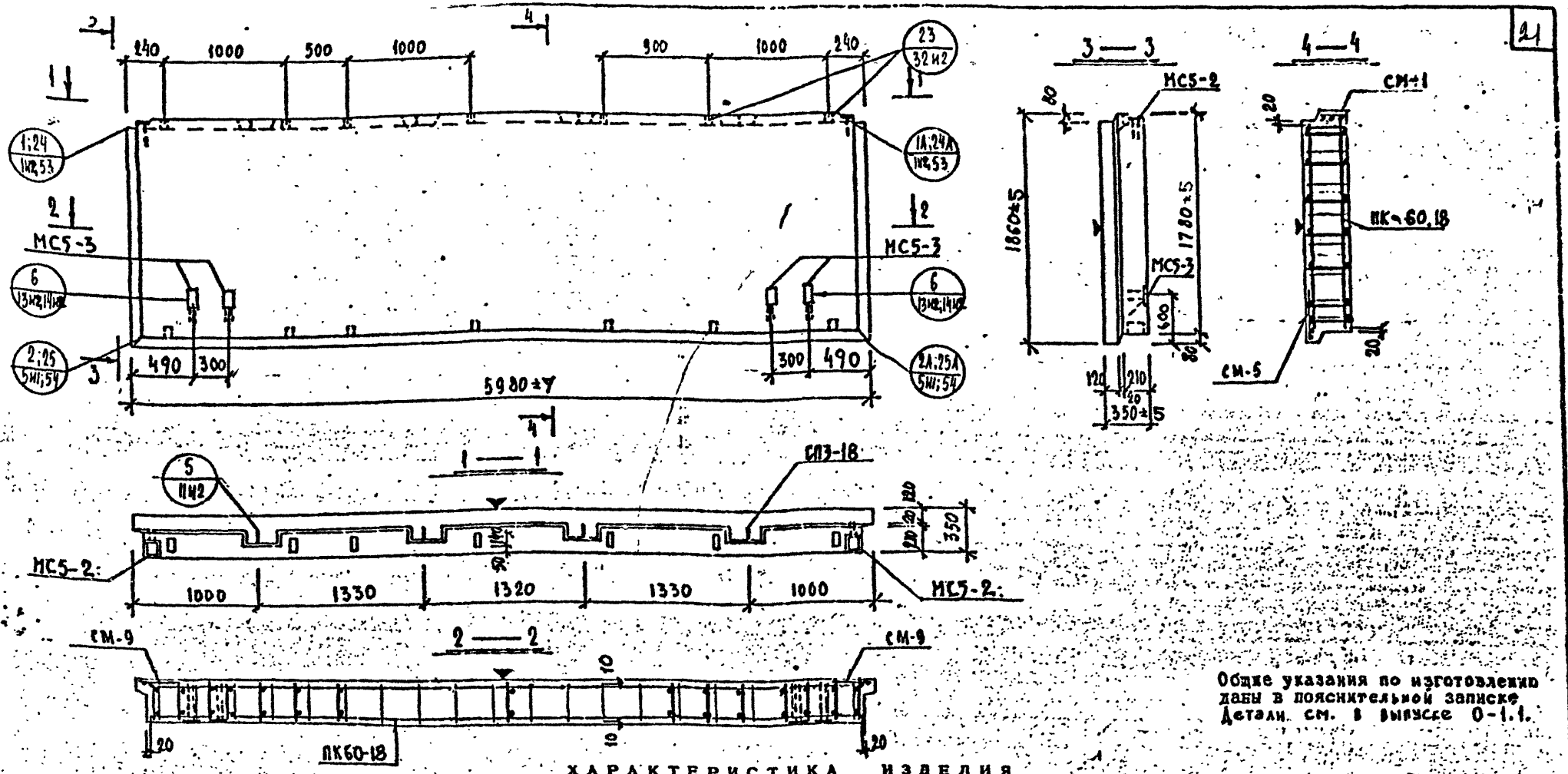

Общие указания по изготовлению даны в пояснительной записке. Детали см. в выпуске 0-1.1.

ХАРАКТЕРИСТИКА ИЗДЕЛИЯ

ВЗАМЕН ЛИСТА 5

Марка	Размеры, мм			Площадь, м²		Объем, м³				Масса, т	Расход стали, кг					Выборка стали, кг									Расход комплектующих деталей, шт.							
												в т.ч. на закладные детали				арматурные изделия				закладные детали					Вып. 2-1.1				Серия 1.031 КЛ-2 Вып. 1		Деревянные пробки	1.131кл-1 вып. 6-1.2
												металлизованные		без металлизации		6727-80	5781-81			103-76			5781-81		Л.5И1	Л.221		Л.225				
	l	в	h	изделия	облицовочного слоя	изделия	м 50 γ=0,90 т/м³	γ=1 т/м³	м 100 γ=2,0 т/м³		всего	простые	для самофиксации	простые	для самофиксации	Вр-I	А-I	А-III	Итого		δ=8	δ=10	ф10 А-II	ф14 А-II	ПК-60,18	СМ-1	СМ-5	СМ-9	МС5-2	МС5-3	К-во шт. / объем м³	СП3-18
НР1-60.18.35	5980	350	1860	11,11	10,64	3,67	3,04	—	0,62	4,47	100,61	3,58	—	22,16	—	11,98	40,97	21,92	74,87		2,30	14,64	4,32	4,48	1	1	1	2	2	4	14 / 0,04	4

РЕДАКЦИЯ 1981г

КЛ	ПАНЕЛИ НЕНЕСУЩИЕ ПОЛОСОВОЙ РАЗРЕЗКИ, АРМИРОВАННЫЕ КАРКАСАМИ ДЛЯ ЗДАНИЙ ВЫСОТОЙ ДО 40 М.	Серия	I.232 КЛ-2
1981	НР1-60.18.35 ОПАЛУБКА И АРМИРОВАНИЕ	Выпуск 1-1.1	Лист 5

ЛЕННИИПРОЕКТ

Гл. инж. проекта Пенькова; Рук. гр. Кремнева; Разработал Снегодская; Рассчитал Кремнева; Исполнил Снегодская; Гл. инж. проекта ОКУ Печерский; Гл. архит. ОКУ Бунич; Проверил Кремнева; Нормоконтролер —; Внесены изменения: Дата 10.82; Рук. тр. Кл.

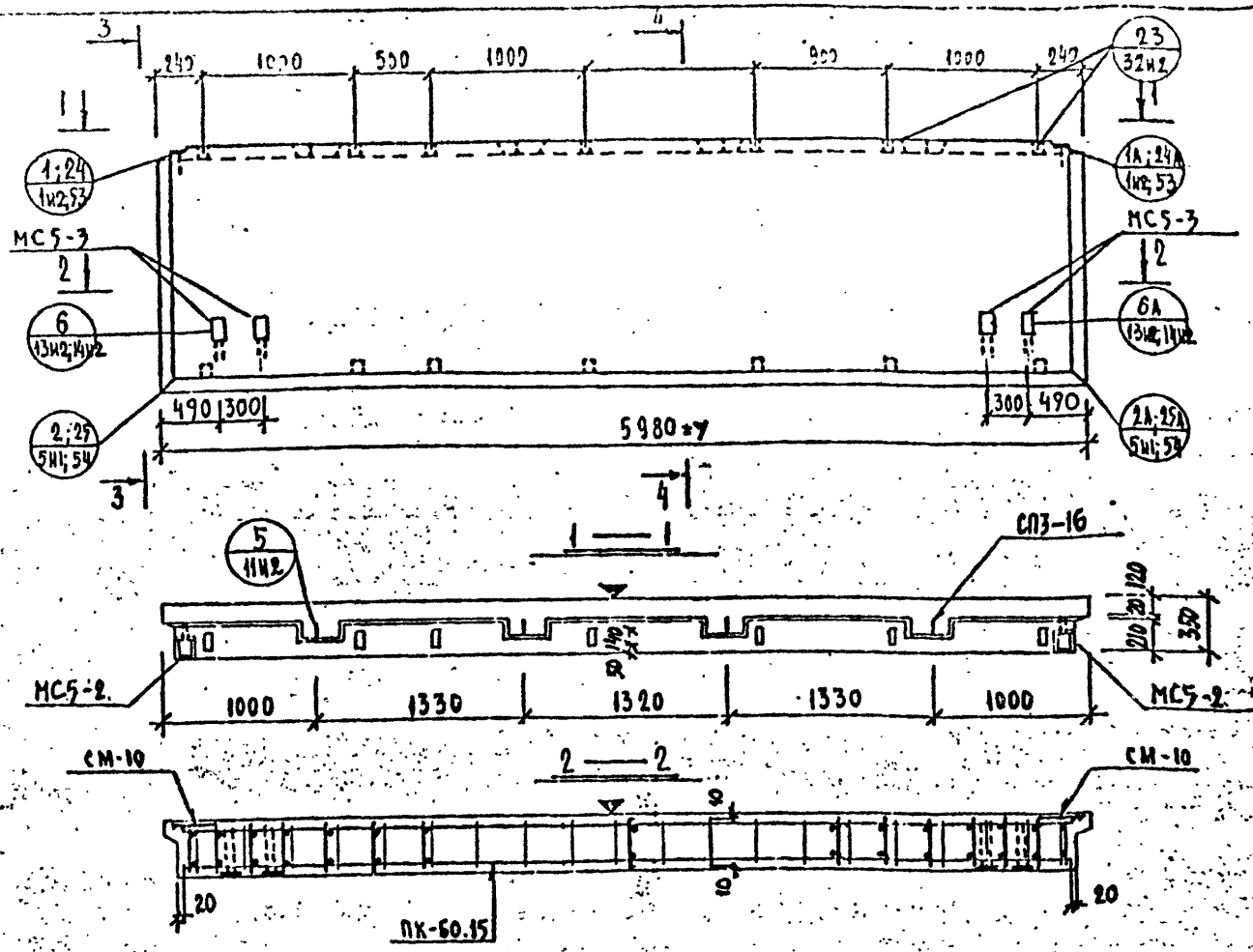

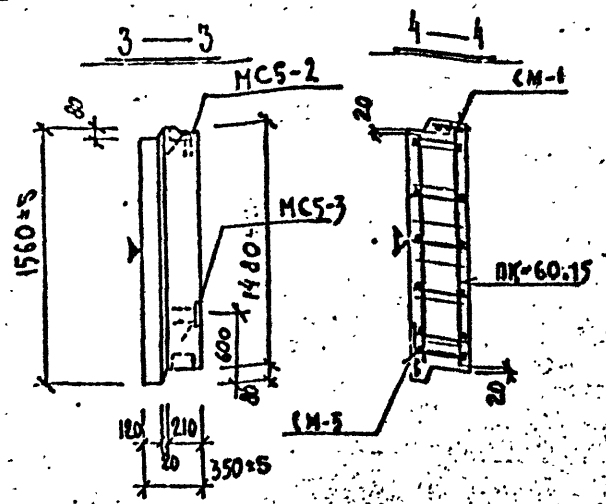

Общие указания по изготовлению даны в пояснительной записке.
Детали см. в выпуске 0-1.1

ХАРАКТЕРИСТИКА ИЗДЕЛИЯ

ВЗАМЕН ЛИСТА 6

Марка	Размеры, мм l	B	h	Площадь, м²: изделия	облицовочного слоя	Объем, м³: изделия	конструктивного бетона: всего	γ=2.50 т/м³	γ= т/м³	дем. р-ра γ=2.0 т/м³	Масса, т	Расход стали, кг: всего	в т.ч. на закладные детали: металлизованные: простые	для сборно-монолитных связей	без металлизации: простые	для сборно-монолитных связей	Выборка стали, кг: арматурные изделия: Вр-I	А-I	А-III	Итого	закладные детали: 403-76 δ=8	403-76 δ=10	5781-81 ф10	5781-81 ф14	Расход комплектующих деталей, шт.: вып. 2-4.1 А.6И1	А.221	А.225	серия 1.031 КА-2 вып. 1	дерев. пробки	1.131 КА-1 вып. 6-1.2
																	6727-80	5781-81							ПК-60.15	СМ-1	СМ-5	СМ-10	МС5-2	МС5-3	К-во шт. / Объем м³	СП3-16
НР1-60.15.35	5980	350	1560	9.32	8.85	3.05	2.51	—	0.54	3.76	87.85	3.58	—	22.16	—	11.26	31.49	19.36	62.11	3.30	14.64	4.32	4.49	1	1	1	2	2	4	14 / 0.914	4

РЕДАКЦИЯ 1981г.

КП	ПАНЕЛИ НЕНЕСУЩИЕ ПОЛОСОВОЙ РАЗРЕЗКИ, АРМИРОВАННЫЕ КАРКАСАМИ ДЛЯ ЗДАНИЙ ВЫСОТОЙ ДО 40 М	серия 1.232 КА-2	
1981	НР1-60.15.35 ОПАЛУБКА И АРМИРОВАНИЕ	выпуск 1-1.1	лист 6

ЛЕННИИПРОЕКТ ОКБ
Гл. инж. проекта Пахомова
Рук. гр. Кремнева
Разработал Скепская
Рассчитал Кремнева
Исполнил Снегодская
Гл. конструктор ОКБ Бузник
Нач. ОКБ Неверский
Согласовано
Проверил Кремнева
Нормоконтроль
Внесены изменения
Дата введения 1988 41 Тех. гр.

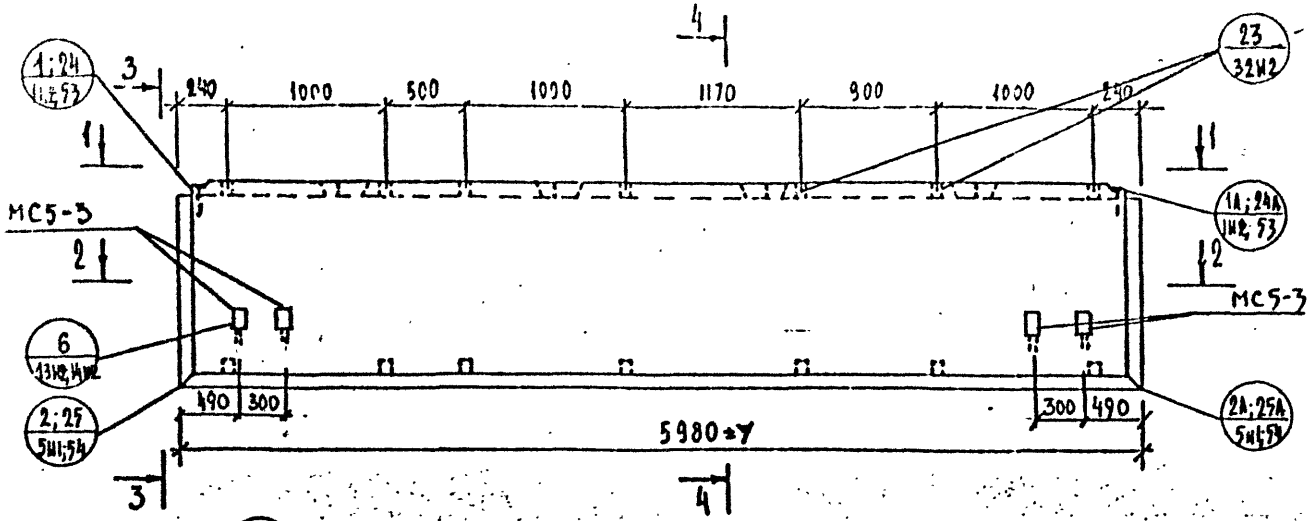

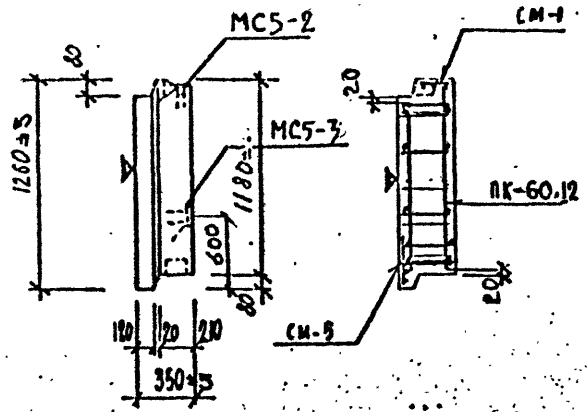

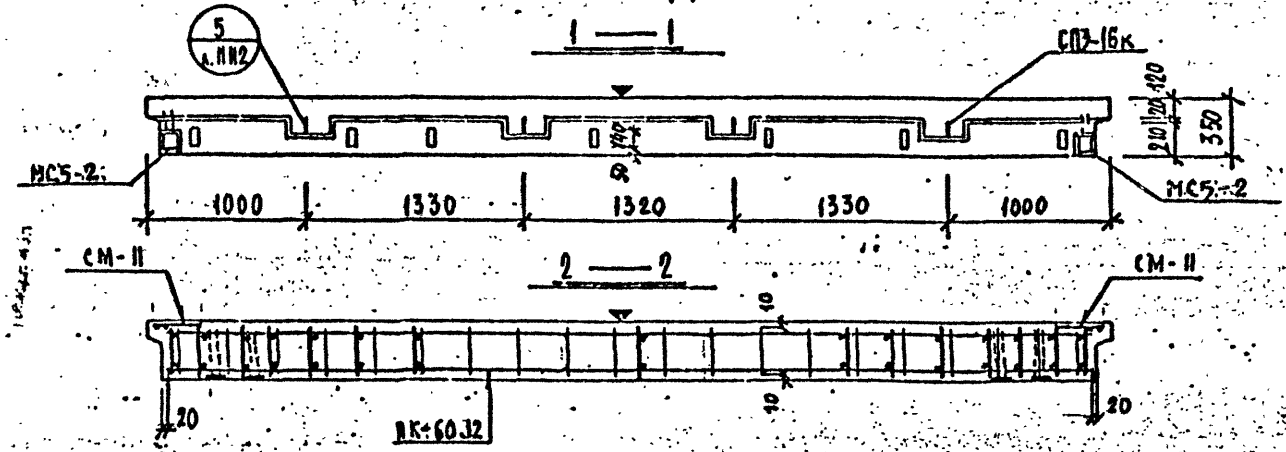

Общие указания по изготовлению даны в пояснительной записке
Детали см. в выпуске 0-1.1

ВЗАМЕН ЛИСТА 7

ХАРАКТЕРИСТИКА ИЗДЕЛИЯ

Марка	Размеры, мм l	B	h	Площадь, м² изделия	облицовочного слоя	Объем, м³ изделия	керам-зитобетона		щем. р-ра	Масса, т	Расход стали, кг всего	в т.ч. на закладные детали: металлизованные простые	металлизованные для самонапряжения	без металлизации простые	без металлизации для самонапряжения	Выборка стали, кг: арматурные изделия Вр-I	А-I	А-III	ИТОГО	закладные детали 6727-80	5781-81		103-76	5781-81Г
							м³ ≤ 50 % ≥ 0,90	м³ ≤ 50 % < 0,90	м³ ≤ 100 % ≥ 2,0													δ=8	δ=10	ф10 А-II	ф14 А-II
НРI-60.12.35	5980	350	1260	7,53	7,06	2,43	1,97	-	0,46	3,04	89,18	3,58	—	22,16	—	10,15	27,89	25,38	63,42				2,30	14,64	4,32	4,48

Расход комплектующих деталей, шт. вып. 2;1.1 А.7И1 ПК-60.12	А.221 См-1	А.221 См-5	А.225 См-11	Серия 1.031 КА-2 вып.1 МС5-2	МС5-3	Деревянные пробки К-60 шт / объем м³	1.131КА-1 вып. 6-1.2 СП3-16
1	1	1	2	2	4	14 / 0,014	4

РЕДАКЦИЯ 1981г

КП	ПАНЕЛИ НЕСУЩИЕ ПОЛОСОВОЙ РАЗРЕЗКИ, АРМИРОВАННЫЕ КАРКАСАМИ ДЛЯ ЗДАНИЙ ВЫСОТОЙ ДО 40 М		серия 1.232 КА-2
1981	НРI-60.12.35	ОПАЛУБКА И АРМИРОВАНИЕ	выпуск 1-1.1 / лист 7

ЛЕННИИПРОЕКТ
Гл. инж. проекта Певзнева
Рук. гр. Кремнева
Разработал Неводская
Проверил Кремнева
Исполнил Смелковская
Печерский
Бунич

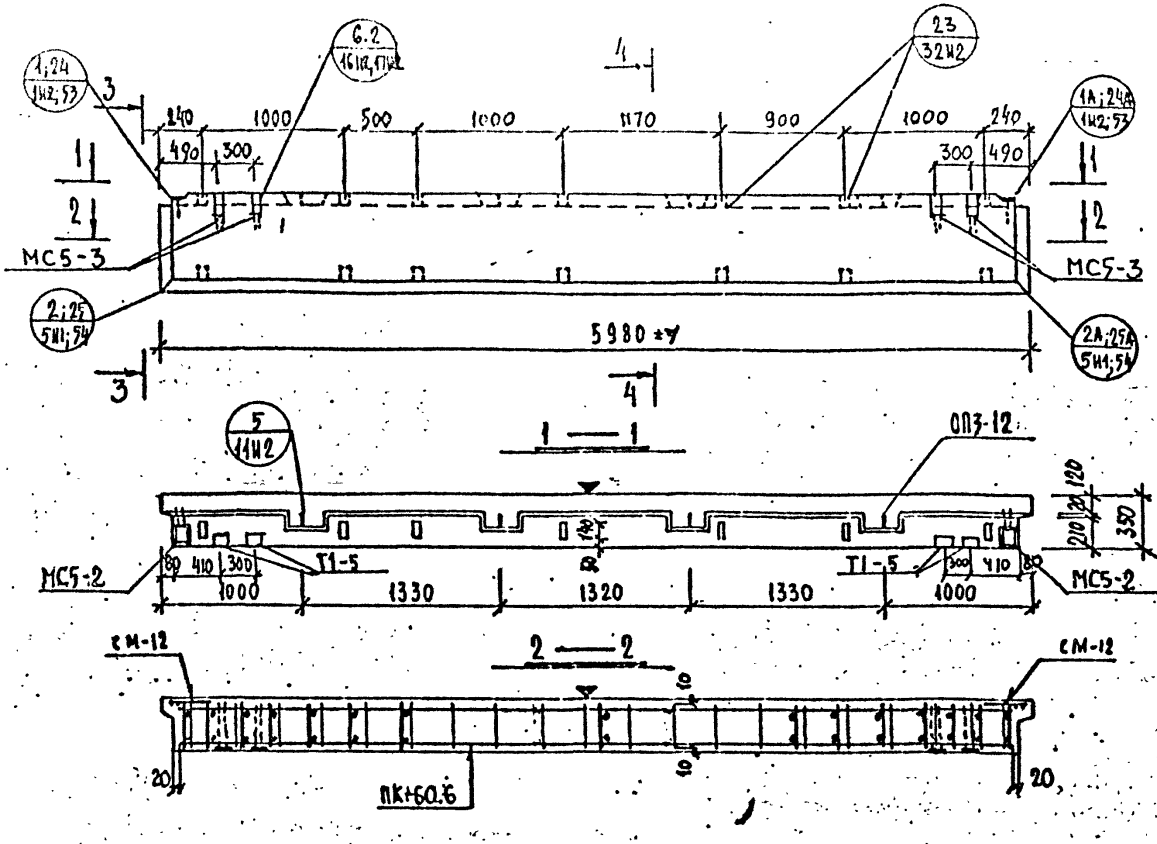

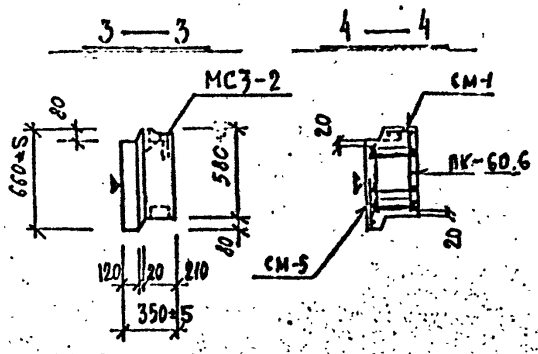

Общие указания по изготовлению даны в пояснительной записке.
Детали см. в выпуске 0-1.1

ХАРАКТЕРИСТИКА ИЗДЕЛИЯ

ВЗАМЕН ЛИСТА 8

Марка	Размеры, мм l	B	h	Площадь, м² изделия	общ. слоя	Объем, м³ изделия	колом.-го бетона м 50 γ=0,30 %	м	γ= %	цем. р-ра м 100 γ=2,0 %	Масса, т	Расход стали, кг всего	в т.ч. на закладные детали металлизованные по стые	для самомонтажа	без металлизации про стые	для самомонтажа	Выборка стали, кг арматурные изделия 67.27-80 Вр-I	5781-81 А-I	А-III	Итого	закладные детали 103-76 Ст3	5781-81 Ст.10	ф10 А-II	ф14 А-II	Расход комплектующих деталей, шт. вып. 2-1.1 А.8И1 ПК-60.6	А.224 СМ-1	А.225 СМ-5	СМ-12	1.031КА-1 вып2-1 Т1-7	Серия 1.031КА-2 в.1 МС5-2	МС5-3	Дерев. пробки К-во шт. / объем м³	1.13КА-1 вып. 6-1.2 СП1-12
НР1-60.6.35	5980	350	660	3,94	3,47	1,19	0,89			0,30	1,60	80,92	10,46	—	22,46	—	7,87	12,09	28,24	48,20		2,30	18,16	4,32	7,84	1	1	1	2	4	2	4	14 / 0,014	4

РЕДАКЦИЯ 1981г

КП	ПАНЕЛИ НЕНЕСУЩИЕ ПОЛОСОВОЙ РАЗРЕЗКИ, АРМИРОВАННЫЕ КАРКАСАМИ ДЛЯ ЗДАНИЙ ВЫСОТОЙ ДО 40М			СЕРИЯ 1.232 КА-2
1981	НР1-60.6.35	ОПАЛУБКА И АРМИРОВАНИЕ	ВЫПУСК 1-1.1	ЛИСТ 8

ЛЕНИИПРОЕКТ ОКУ
Гл. инж. проекта Пекарев
Рук. гр. Кремнева
Разработал Снегодская
Рассчитал Кремнева
Исполнил Снегодская
Гл. инж. ОКУ Печерский
Нач. ОКУ Бучин
Гл. констр. ОКУ
Согласовано: Госстрой СССР, Минэлектротехпром, Минмонтажспецстрой СССР
Дата Рег. N Инв. N
10.82 141

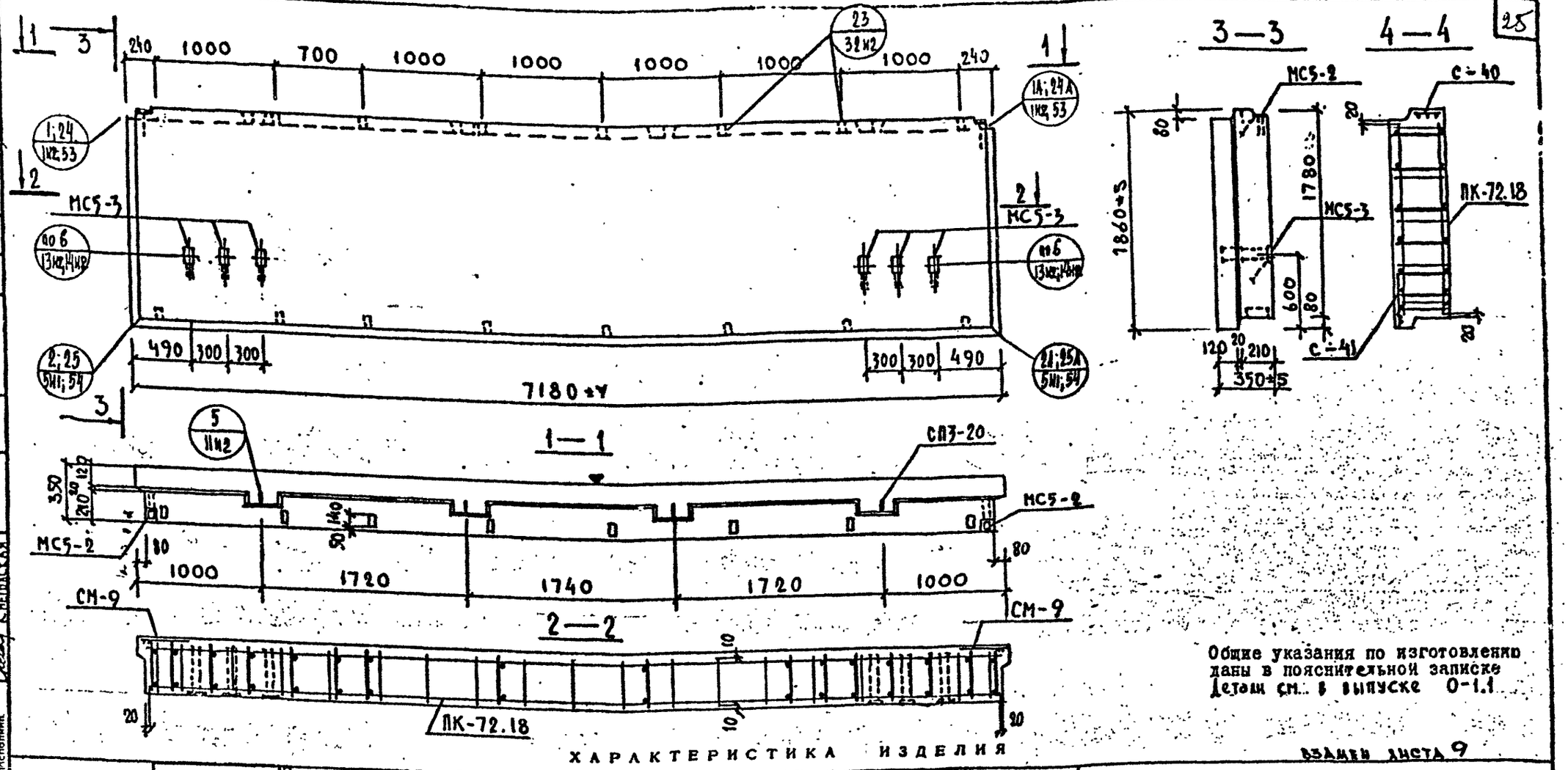

Общие указания по изготовлению даны в пояснительной записке
Детали см. в выпуске 0-1.1

ВЗАМЕН ЛИСТА 9

ХАРАКТЕРИСТИКА ИЗДЕЛИЯ

Марка	Размеры, мм l	B	h	Площадь, м² изделия	общ. слоя	Объем, м³ изделия	керамзитобетона М50 γ=800 кг/м³	М75 γ=1000 кг/м³	цем. р-ра М100 γ=2000 кг/м³	Масса, т	Расход стали, кг всего	в т.ч. на закладные детали: металлозаанные для самонапр.	металлозаанные простые	без металлизации для самонапр.	Выборка стали, кг: арматурные изделия 6727-80 Бр-I	5781-81 А-I	А-III	Итого	закладные детали 103-76* Ø8	Ø10	5781-81 Ø10 А-II	Ø14 А-II
НР1-72.18.35	7180	350	1860	13.34	12.78	4.41	3.68	–	0.73	5.39	142.29	3.58	–	33.24	–	13.69	53.14	38.64	105.47	2.30	21.96	5.84	6.72

Расход комплектующих деталей, шт.

Вып. 2-1.1						серия 1.031 КА-2 Вып.1		Дер. вкладные пробки	1-131 КА-1 Вып. 6-1.2
А.9И1	А.225	А.170-1						К-во шт / объем м³	
ПК-72.18	СМ-9	С-40	С-41	МС5-2	МС5-3			16 / 0.016	СП3-20
1	2	1	1	2	6				4

РЕДАКЦИЯ 1981г

КП	ПАНЕЛИ НЕНЕСУЩИЕ ПОЛОСОВОЙ РАЗРЕЗКИ, АРМИРОВАННЫЕ КАРКАСАМИ ДЛЯ ЗДАНИЙ ВЫСОТОЙ ДО 40 м.		серия 1.232 КА-2
1981	НР1-72.18.35	ОПАЛУБКА И АРМИРОВАНИЕ	выпуск 1-1.1 / лист 9

ЛЕННИИПРОЕКТ

Гл. инж. проекта Печенкова
Рук. гр. Кремнева
Разработал Неводская
Рассчитал Кремнева
Испол. Кмецкая
Гл. инж. ОКУ Печенский
Рук. бюро ОКУ Бычиц
Проверил Кремнева
Нормоконтролер –
Внесены изменения Филатов
Дата Рег. № Дополнительного листа
10.82 Рук. гр. Кац
Рег. №

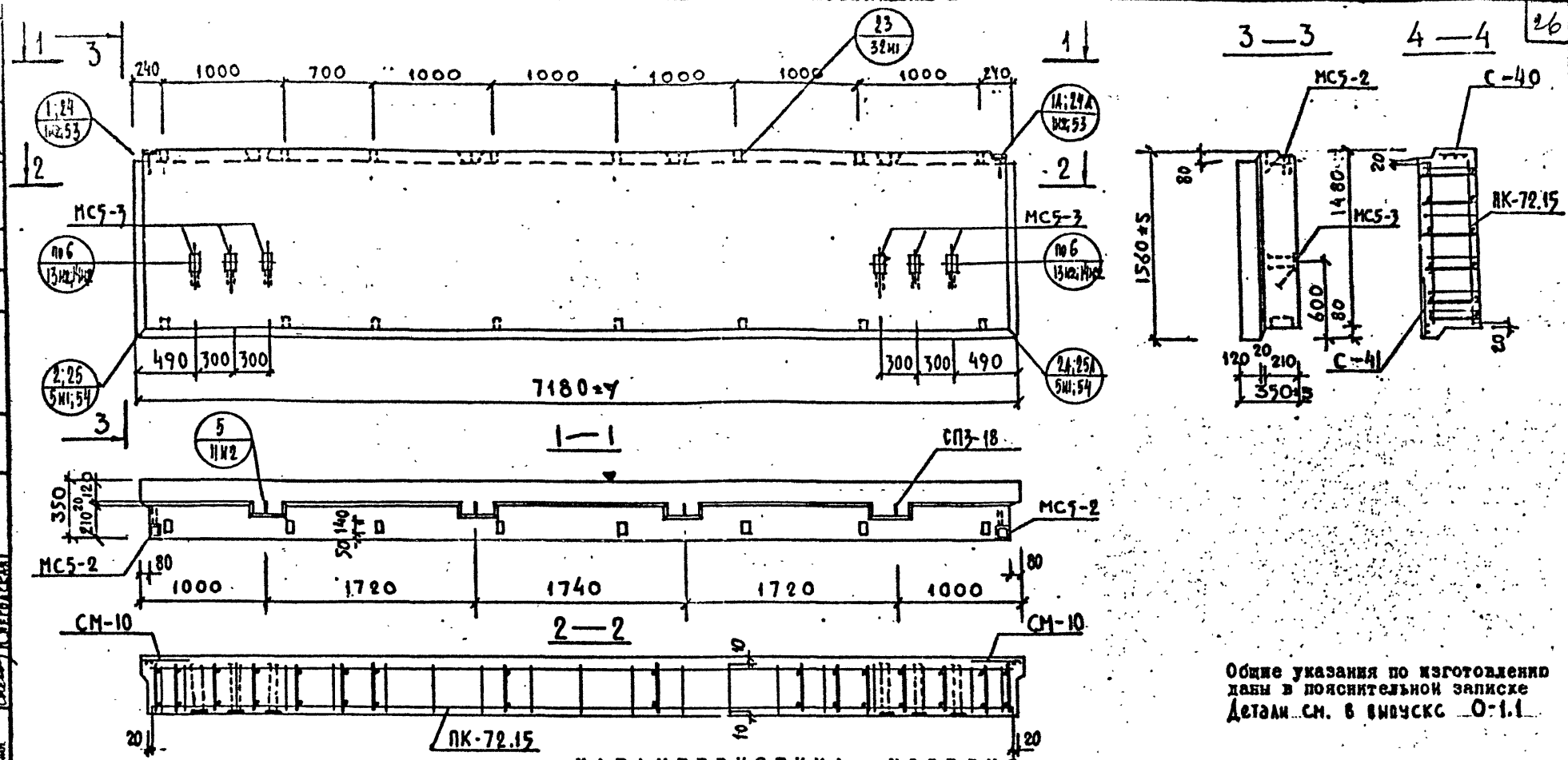

Общие указания по изготовлению даны в пояснительной записке
Детали см. в выпуске 0-1.1

ХАРАКТЕРИСТИКА ИЗДЕЛИЯ

ВЗАМЕН ЛИСТА 10

Марка	Размеры, мм: l	b	h	Площадь, м²: изделия	облицовочного слоя	Объем, м³: изделия	керамзитобетона: м 50 γ=0,90 т/м³	керамзитобетона: м 100 γ=2,0 т/м³	цем. р-ра	Масса, т	Расход стали, кг: всего	в т.ч. на закладные детали: металлизованные: простые	металлизованные: для самофиксации	без металлизации: простые	без металлизации: для самофиксации	Выборка стали, кг: арматурные изделия: 6727-80 Вр-I	5781-81 А-I	5781-81 А-III	Итого	закладные детали: 103-76	5781-81	5781-81	5781-81	Расход комплектующих деталей, шт.: В.2-1.1 А.10И1 ПК-72-15	В.2-1.1 А.225 СМ-10	В.2-1.1 А.170-1 С-40	В.2-1.1 А.170-1 С-41	Серия 1.031 КА-2 вып.1 МС5-2	Серия 1.031 КА-2 вып.1 МС5-3	Деревянные пробки: К-во шт / объем м³	1.131 КА-1 вып. 6-1.2 СП3-18
НР1-72.15.35	7180	350	1560	11.19	10.63	3.63	3.03		0.64	4.52	123,52	3,58	—	33,24	—	12.88	40.70	33,12	86,70		2,30	21.96	5.84	6.72	1	2	1	1	2	6	16 / 0.016	4

РЕДАКЦИЯ 1981 г

КП	ПАНЕЛИ НЕНЕСУЩИЕ ПОЛОСОВОЙ РАЗРЕЗКИ, АРМИРОВАННЫЕ КАРКАСАМИ ДЛЯ ЗДАНИЙ ВЫСОТОЙ ДО 40 М.	серия 1.232 КА-2	
1981	НР1-72.15.35 ОПАЛУБКА И АРМИРОВАНИЕ	выпуск 1-1.1	лист 10 м1

ЛЕННИИПРОЕКТ

ОКУ

Гл. инж. проекта — Пемухова; Рук. гр. — Кремнева; Разработал — Снегодская; Рассчитал — Кремнева; Исполнил — Снегодская

Гл. инж. проекта — Пемухова; Рук. гр. — Кремнева; Разработал — Снегодская; Рассчитал — Кремнева; Исполнил — Снегодская

Нач. ОКУ — Печерский; Гл. ф. гр. ОКУ — Бунич

Проверил — Кремнева; Нормоконтролер — Кремнева

Внесены изменения: Дата 10.82; Рег. № 1; Дополнение; Рук. гр.

Согласовано

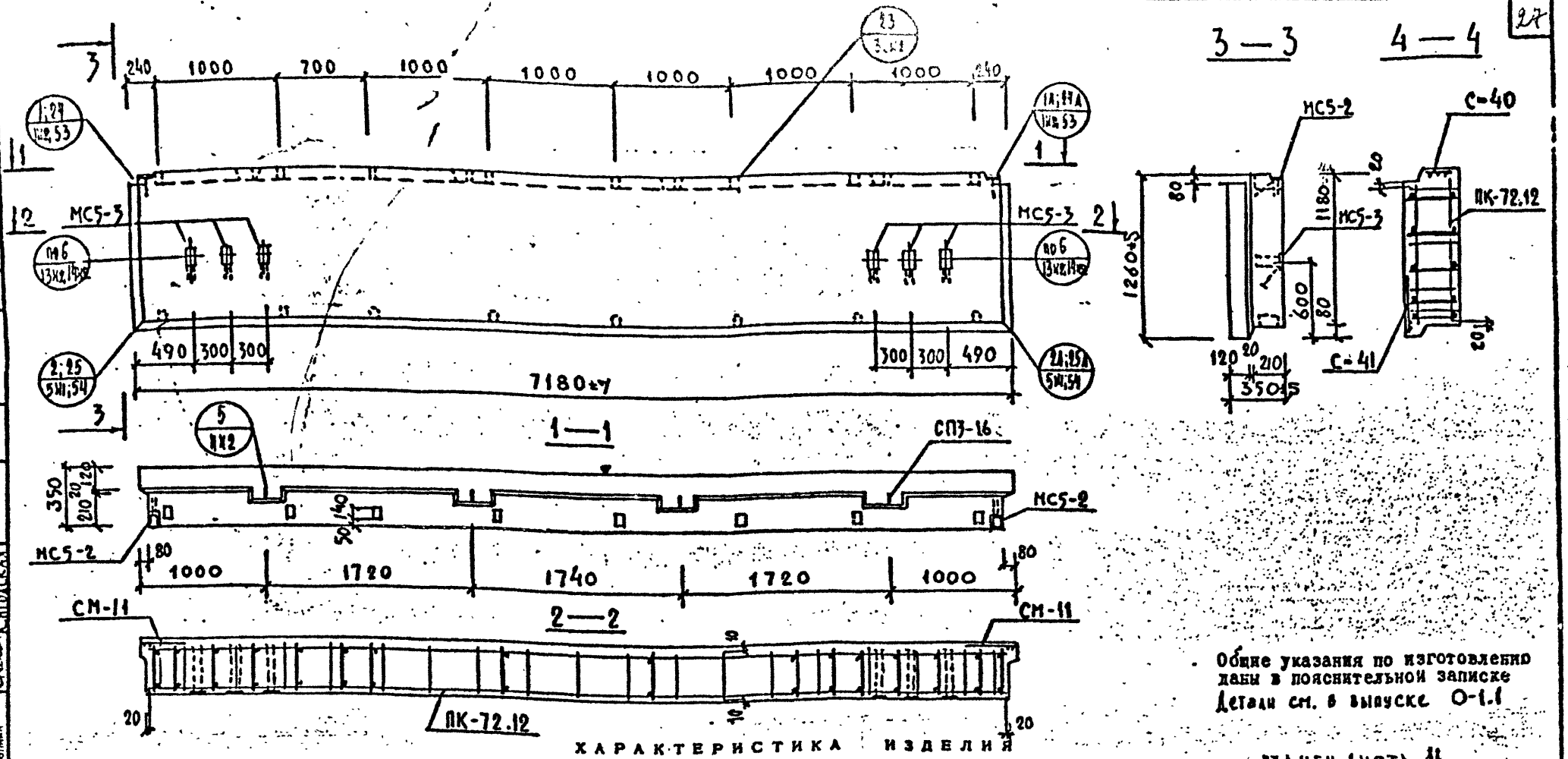

Общие указания по изготовлению даны в пояснительной записке

Детали см. в выпуске О-1.1

ВЗАМЕН ЛИСТА 11

ХАРАКТЕРИСТИКА ИЗДЕЛИЯ

Марка	Размеры, мм: l	b	h	Площадь, м²: изделия	облицовочного слоя	Объем, м³: изделия	керамзитобетона м50 γ=0.90 т/м³	керамзитобетона γ= т/м³	цем. р-ра м100 γ=2.0 т/м³	Масса, т	Расход стали, кг: всего	в т.ч. на закладные детали: металлизованные простые	металлизованные для самоизоляции	без металлизации простые	без металлизации для самоизоляции	Выборка стали, кг: арматурные изделия 6727-80 Вр-I	5781-85 А-I	5781-85 А-III	Итого	закладные детали 103-76	103-76	5781-81	5781-81	Расход комплектующих деталей, шт.: вып. 2-1.1 а.НИ1 ПК-72-12	а.225 СМ-11	а.170-1 С-40	а.170-1 С-41	серия 1.031 КА-2 вып.1 МС5-2	МС5-3	Деревянные пробки К-80 шт / объем м³	1.131 КА-1 вып. 6-1.2 СП3-16
НР1-72.12.35	7180	350	1260	9.03	8.47	2,93	2,38	—	0,55	3,88	109,61	3,58	—	33,24	—	11,53	33,50	30,70	72,75		3,30	21,96	5,84	6,72	1	2	1	1	2	6	16 / 0,016	4

Редакция 1981г

КП	ПАНЕЛИ НЕНЕСУЩИЕ ПОЛОСОВОЙ РАЗРЕЗКИ, АРМИРОВАННЫЕ КАРКАСАМИ ДЛЯ ЗДАНИЙ ВЫСОТОЙ ДО 40 М	серия 1.232 КА-2
1981	НР1-72.12.35 ОПАЛУБКА И АРМИРОВАНИЕ	выпуск 1-1.1 лист 11

ЛЕННИИПРОЕКТ

Гл. инж. проекта Пенькова; Рук. гр. Кремнева; Разработал Снегодская; Рассмотрел Кремнева; Исполнил Снегодская; Проверил; Нормоконтролер; Внесены изменения: Дата, Рег. №, Должность, Подпись, Комитет; Гл. ОКУ; Гл. инж. ОКУ; Печерский; Бунич; Согласовано

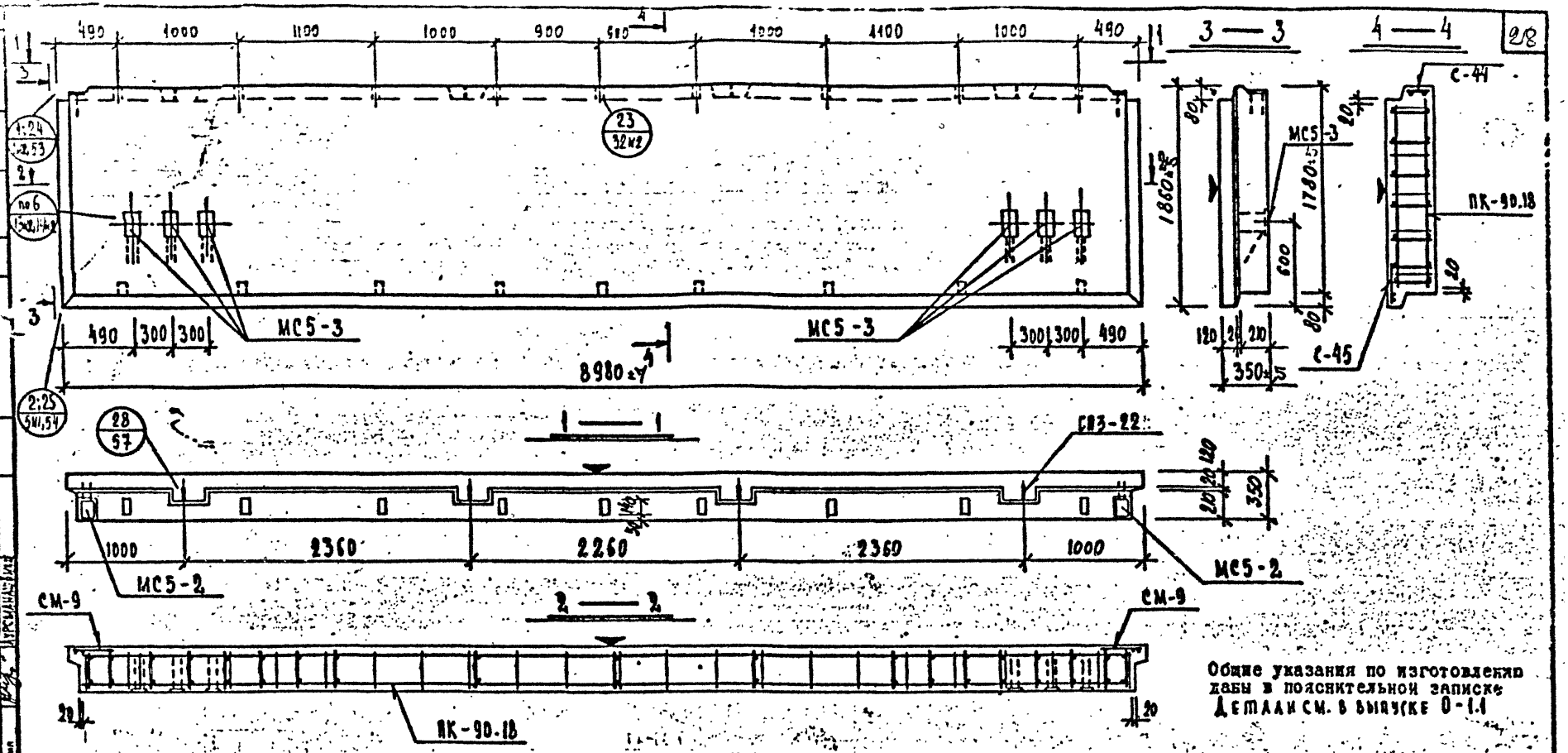

Общие указания по изготовлению даны в пояснительной записке
Детали см. в выпуске 0-1.1

ХАРАКТЕРИСТИКА ИЗДЕЛИЯ

взамен листа 12

Марка	Размеры, мм l	в	h	Площадь, м² изделия	обмазочного слоя	Объем, м³ изделия	керамзитобетона ж 50 γ=0,80 т/м³	γ=	цем. раств. ж 100 γ=2,0 т/м³	Масса, т	Расход стали, кг всего	в т.ч. на закладные детали простые	для самонапряжения	Выборка стали, кг арматурные изделия металлизированные простые	без металлизации для самонапряжения	6Г-II 6Г27-50	5Т-II 5Т-85	4II	5781-81 4III	итого	закладные детали 103-76	1-8	8-10	5781-85 Ф10АII	Ф14АIII	Расход комплектующих деталей, шт. Выпуск 2-1.1				Серия 1.051КА-2 вып. 1	1.131 КА-1 вып. 6-1.2	Перезаливание пробки
																										А.12 И1 ПК-90.18	А.225 СМ-9	А.170-1 С-44	С-45				С-30 кг/м³ объем
НР1-90.18.35	8980	350	1860	11,69	15,98	5,54	4,62	-	0,91	8,80	217,86	3,58	—	33,24	—	11,32	84,31	85,9	181,03		2,30	21,96	5,84	6,72	1	2	1	1	2	6	4	14
																													Редакция 1981		

КП	Панели несущие полосовой разрезки, армированные каркасами для зданий высотой до 40 м	Серия 1.232КА-2
1981	НР1-90.18.35 Опалубка и армирование	Выпуск 1-1.1 Лист 12

ЛЕННИИПРОЕКТ

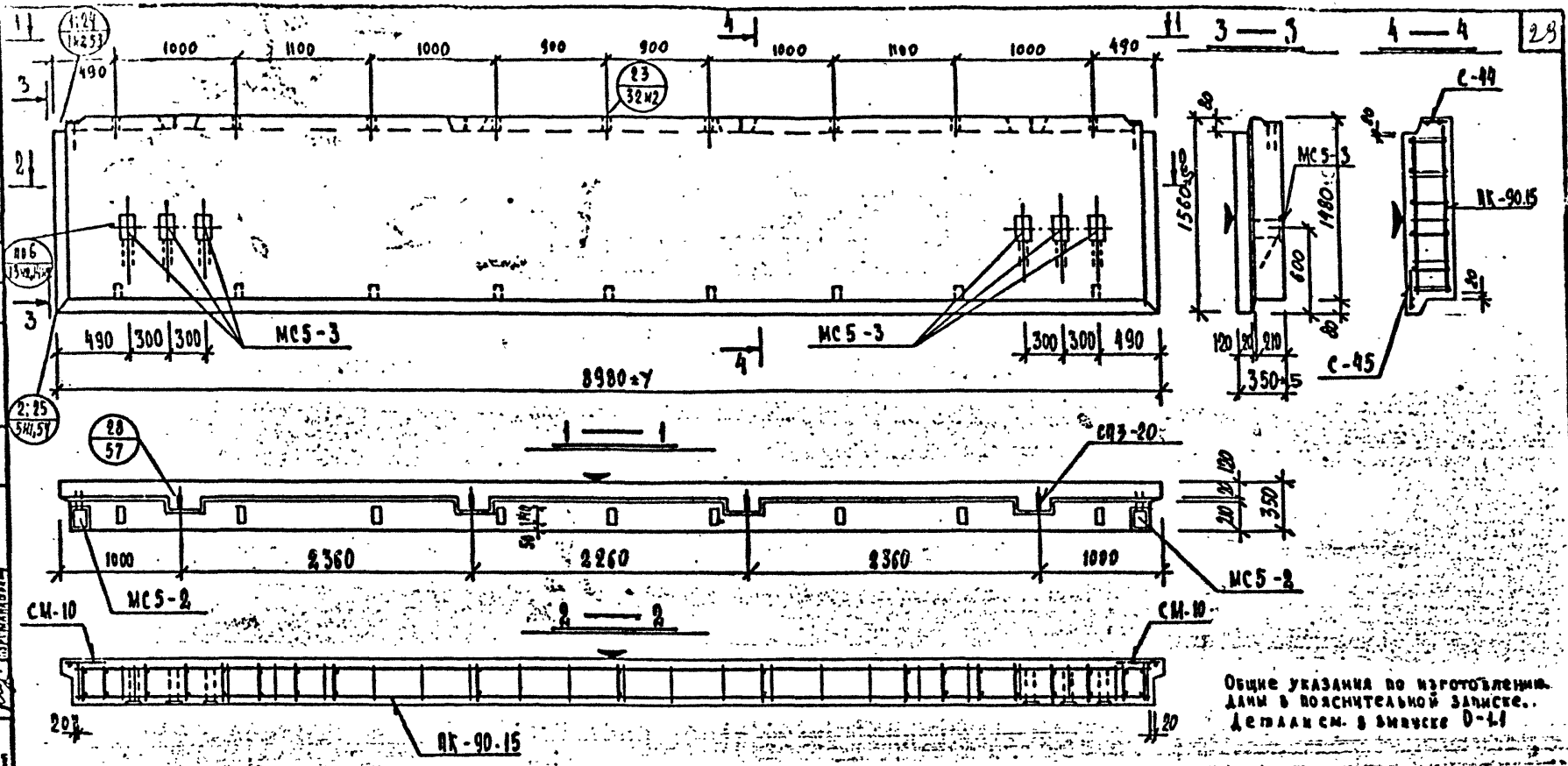

Общие указания по изготовлению даны в пояснительной записке.. Детали см. в выпуске 0-1.1

ХАРАКТЕРИСТИКА ИЗДЕЛИЯ

ВЗАМЕН ЛИСТА 13

Марка	Размеры, мм l	B	h	Площадь, м² изделия	опалубочного слоя	Объем, м³ изделия	керамзитобетона		ном. р-ра	Масса, т	Расход стали, кг всего	в т.ч. на закладные детали		Выборка стали, кг												Расход комплектующих деталей, шт.										
														арматурные изделия						закладные детали						Вып. 2-1.1				серия 1.031КА-2 Вып. 1		1.131КА-1 Вып. 6-1.2	Адресованные отборки	
												металлизированные		без металлизации				103-76			5781-83			А.13 И1	А.225	А.170-1							К-10 шт.	м³
												рр-стые	для самомонтажа	рр-стые	для самомонтажа	6727-80	5781-82	5781-82																
							м 50 γ=0,90 т/м³	γ=	м 100 γ=2,0 т/м³							Bp-I	A-I	A-III	Ø10	-	8	8	10	Ø10	Ø14	ПК-90.15	СМ-10	С-44	С-45	МС5-2	МС5-3	СМ3-20		
НР1-90.15.35	8980	350	1560	14,0	13,23	4,60	3,81	—	0,79	5,69	190,33	3,58	—	33,24	—	11,08	67,87	74,56	153,51		3,30	21,96	5,84	6,72	1	2	1	1	2	6	4		18

Редакция 1981г.

КЛ	ПАНЕЛИ НЕСУЩИЕ РЯДОВОЙ РАЗРЕЗКИ, АРМИРОВАННЫЕ КАРКАСАМИ ДЛЯ ЗДАНИЙ ВЫСОТОЙ ДО 40 М	серия 1.232КА-2	
1981	НР1-90.15.35 ОПАЛУБКА И АРМИРОВАНИЕ	выпуск 1-1.1	лист 13

ЛЕНИНПРОЕКТ ОКУ

Гл. инж. проекта Г. Ф. Ильина
Рук. гр. Кремнев
Проверил Нечаевский
Разработал Ефимов
Рисовал Ефимов
Копировал Ефимов
Дата 10.82

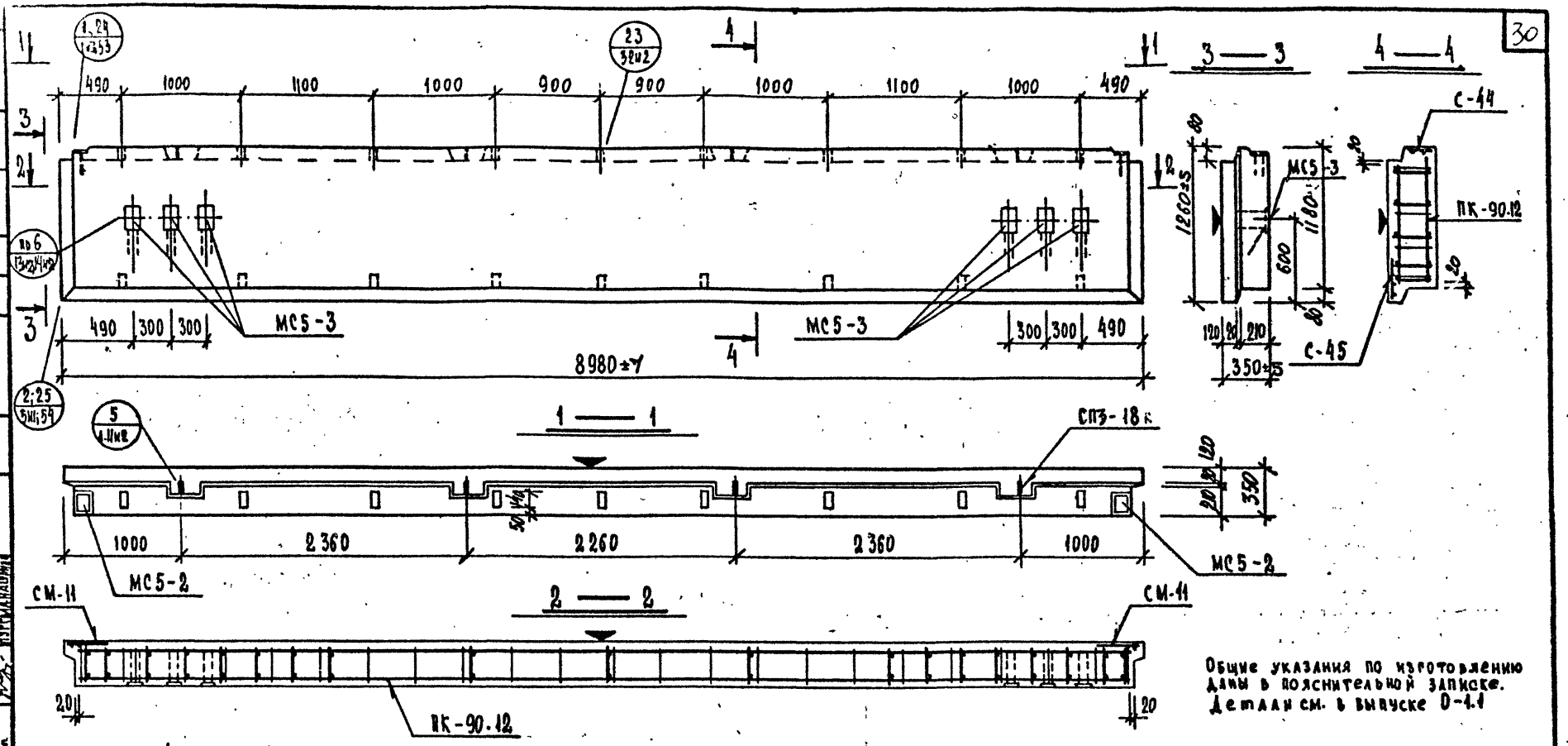

Общие указания по изготовлению даны в пояснительной записке. Детали см. в выпуске 0-1.1

ХАРАКТЕРИСТИКА ИЗДЕЛИЯ

ВЗАМЕН ЛИСТА 14

Марка	Размеры, мм: l	в	h	Площадь, м²: изделия	облицовочного слоя	Объем, м³: изделия	керамзитобетона: м 50 γ=0,8 т/м³	керамзитобетона: м γ= т/м³	цем. р-ра: м 100 γ=2,0 т/м³	Масса, т	Расход стали, кг: всего	в т.ч. на закладные детали: металлизованные: простые	металлизованные: для самофиксации	без металлизации: простые	без металлизации: для самофиксации	Выборка стали, кг: арматурные изделия: 6727-80 Вр-I	5781-81 А-I	5781-81 А-III	итого	закладные детали: 103-76 δ=8	103-76 δ=10	5781-81 ф10АIII	5781-81 ф14АIII	Расход комплектующих деталей, шт.: выпуск 2-1.1: л.14ш1 ПК-90.12	л.225 СМ-11	л.470-1 С-44	л.470-1 С-45	серия 1.031 КЛ-2 вып. 1: МС5-2	МС5-3	1.131 КЛ-1 вып. 6-1.2: СП3-18	деревянные пробки: к-во шт. / м³ объем
НР1-90.12.35	8980	350	1260	11,30	10,60	3,67	2,99	—	0,68	4,60	158,35	3,58	—	33,24	—	10,33	52,2	58,96	121,49		2,30	21,96	5,84	6,72	1	2	1	1	2	6	4	18 / 0,018

Редакция 1981г.

КЛ	ПАНЕЛИ НЕНЕСУЩИЕ ПОЛОСОВОЙ РАЗРЕЗКИ, АРМИРОВАННЫЕ КАРКАСАМИ ДЛЯ ЗДАНИЙ ВЫСОТОЙ ДО 40 М	серия 1.232 КЛ-2	
1981	НР1-90.12.35 ОПАЛУБКА И АРМИРОВАНИЕ	выпуск 1-1.1	лист 14 мч

ЛЕННИИПРОЕКТ

ОКУ

Гл. инж. проекта — Пенькова; Рук. гр. — Кремнева; Разработал — Курсманалиев; Рассчитал — Кремнева; Исполнил — Курсманалиев

Нач. ОКУ — Печерский; Гл. констр. ОКУ — Бунич

Проверил — Кремнева; Нормоконтролер — Кремнева

Внесены изменения: Дата, Рег. №, Должность, Подпись, Рук. гр.

Согласовано

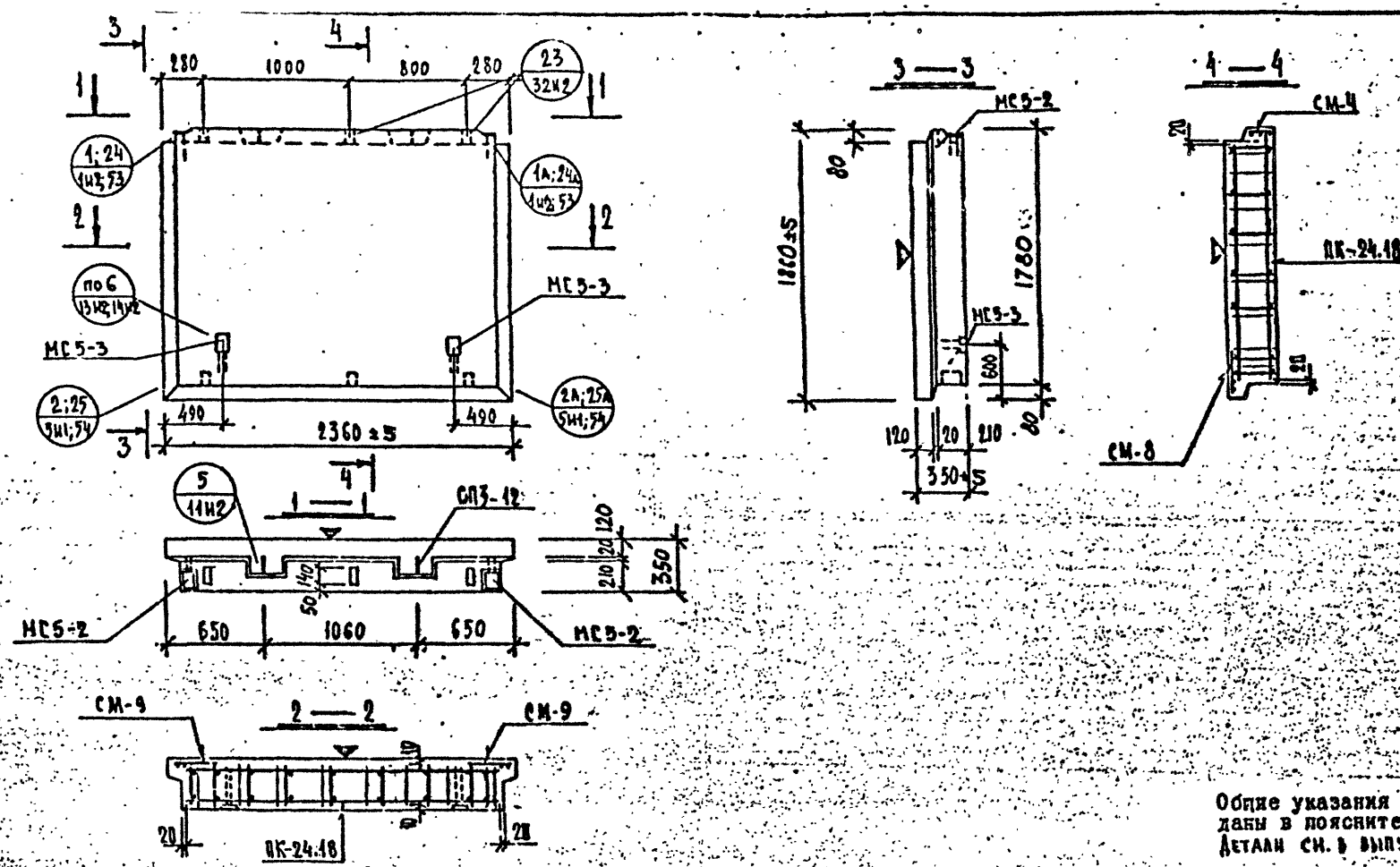

Общие указания по изготовлению даны в пояснительной записке
Детали СМ. в выпуске 0-1.1

ХАРАКТЕРИСТИКА ИЗДЕЛИЯ

ВЗАМЕН ЛИСТА 15

Марка	Размеры, мм			Площадь, м²		Объем, м³				Масса, т	Расход стали, кг					Выборка стали, кг								Расход комплектующих деталей, шт.							
												в т.ч. на закладные детали				арматурные изделия				закладные детали				Вып. 2-1.1				Серия 1.031-КА-2 Вып. 1		Деревянные пробки	1.131КА-1 Вып. 6-1.2
												металлизованные		без металлизации																	
	l	в	h	изделия	облицовочного слоя	изделия	керамзитобетона м 50 γ=0.9 т/м³	керамзитобетона м γ=1 т/м³	дем. р-ра м 100 γ=2.0 т/м³		всего	простые	для самомонтажа	простые	для самомонтажа	Вр-I	А-I	А-III	Итого	∅6-8	∅6-10	∅10 А-II	∅14 А-II	ПК-24.18	СМ-4	СМ-8	СМ-9	МС5-2	МС5-3	К-во шт / объем м³	СП3-12
																6727-80	5781-81			103-76		5781-81		А.15И1	А.221		А.225				
НР1-24.18.35	2360	350	1860	4,33	4,20	1,41	1,13	-	0,28	1,76	40,60	3,58	-	11,08	-	9,71	15,27	0,96	25,94	2,30	7,32	2,80	2,24	1	1	1	2	2	2	6 / 0,006	2

Редакция 1981г

КП	ПАНЕЛИ НЕНЕСУЩИЕ ПОЛОСОВОЙ РАЗРЕЗКИ, АРМИРОВАННЫЕ КАРКАСАМИ ДЛЯ ЗДАНИЙ ВЫСОТОЙ ДО 40 м		серия 1.232 КА-2
1981	НР1—24.18.35	ОПАЛУБКА И АРМИРОВАНИЕ	выпуск 1-1.1 / лист 15

ЛЕННИИПРОЕКТ

ОКУ

Гл. инж. проекта — Пенькова; Рук. гр. — Кремнева; Разработал — Лудина; Рассчитал — Кремнева; Исполнил — Лудина

Гл. инж. ОКУ — Печерский; Рук. гр. ОКУ — Бунич

Согласовано

Протокол; Нормоконтролер — Кремнева

Внесены изменения

Дата; Рег. №; Должность; Подпись; Фамилия

11.7.82; Рук. гр.; Кремнева

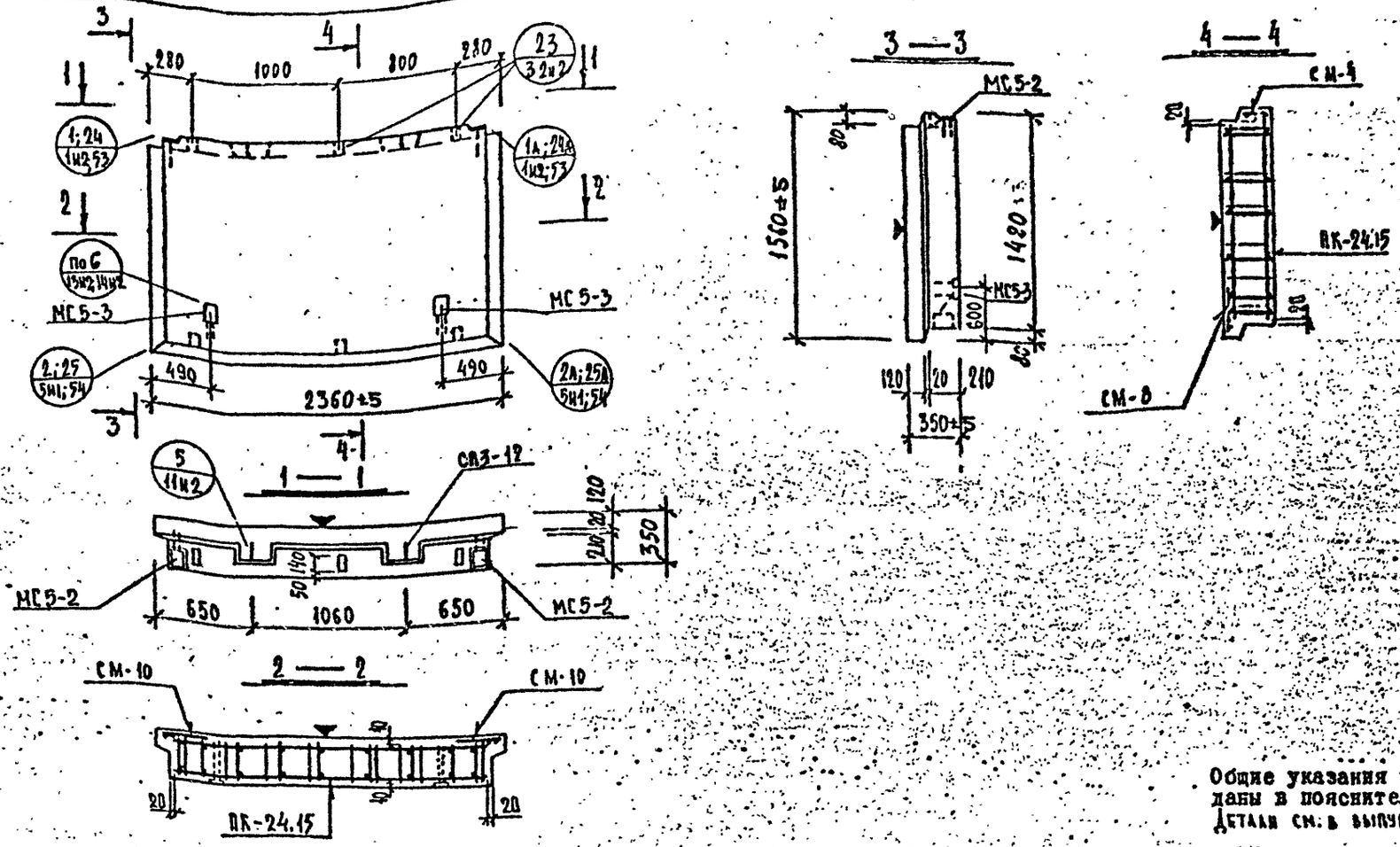

Общие указания по изготовлению даны в пояснительной записке
Детали см. в выпуске 0-1.1

ХАРАКТЕРИСТИКА ИЗДЕЛИЯ

ВЗАМЕН ЛИСТА 16

Марка	Размеры, мм			Площадь, м²		Объем, м³				Масса, т	Расход стали, кг					Выборка стали, кг									Расход комплектующих деталей, шт.							
							керамзитобетона		цем. р-ра			в т.ч. на закладные детали				арматурные изделия				закладные детали					вып. 2-1.1				серия 1.031 КЛ-2 вып. 1		Деревянные пробки	1.131 КЛ-1 вып. 6-1.2
												металлизованные		без металлизации		6727-80	5781-81			103-76			5781-87		А.16Н1	А. 221		А.225				
	l	в	h	изделия	облицовочного слоя	изделия	м 50 γ=0,9 т/м³	м γ= т/м³	м 100 γ=2,0 т/м³		всего	простые	для самозаказчика	простые	для самозаказчика	Вр-I	АI	АIII	итого		δ=8	δ=10	ф10 А-II	ф14 А-II	ПК-24.15	СМ-4	СМ-8	СМ-10	МС5-2	МС5-3	К-80 шт. / 3 бревен м³	СП3-12
НР1-24.15.35	2360	350	1560	3,67	3,49	1,17	0,93	—	0,24	1,47	32,78	3,58	—	11,08	—	8,66	8,70	0,96	18,32		2,30	7,32	2,80	2,24	1	1	1	2	2	2	6 / 0,006	2

Редакция 1981 г.

КЛ	ПАНЕЛИ НЕНЕСУЩИЕ ПОЛОСОВОЙ РАЗРЕЗКИ, АРМИРОВАННЫЕ КАРКАСАМИ ДЛЯ ЗДАНИЙ ВЫСОТОЙ ДО 40 м	серия 1.232 КЛ-2	
1981	НР1—24.15.35 ОПАЛУБКА И АРМИРОВАНИЕ	выпуск 1-1.1	лист 16

ЛЕННИИПРОЕКТ

ОКУ

Гл. инж. проекта — Пенькова; Рук. гр. — Пенькова; Разработал — Аудина; Рассчитал — Кремнева; Исполнил — Аудина; Нач. ОКУ — Печерский; Гл. констр. ОКУ — Бунич

Проверил — Кремнева; Нормоконтролер — Кремнева

Внесены изменения: Дата, Уст. № — Должность — Подпись — Дата; 10.82 — Рук. гр. — Кл.

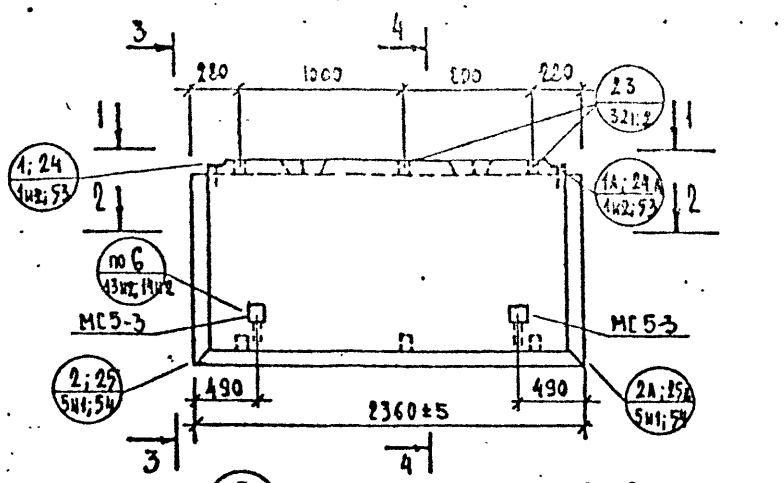

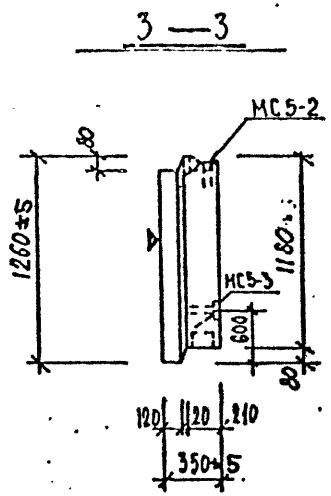

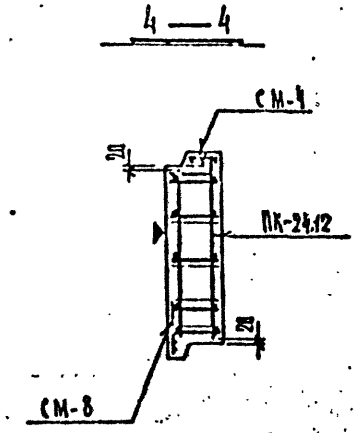

Общие указания по изготовлению даны в пояснительной записке
Детали см. в выпуске 0-1.1

ХАРАКТЕРИСТИКА ИЗДЕЛИЯ

ВЗАМЕН ЛИСТА 17

Марка	Размеры, мм l	B	h	Площадь, м² изделия	опалубочного слоя	Объем, м³ изделия	бетона: всего	в т.ч. из легкого бетона	Масса, т	Расход стали, кг всего	в т.ч. на закладные детали: металлизованные простые	металлизованные для самонапряжения	без металлизации простые	без металлизации для самонапряжения	Выборка стали, кг: арматурные изделия Вр-I	A-I	A-III	итого	закладные детали 6727-80	5781-81	103-76	5781-81
НР1-24.12.35	2360	350	1260	2.96	2.78	0.94	0.73	—	0.20	1.18	29.31	3.58	—	11.08	—	7.40	6.29	0.96	14.65		8=8	8=10	ф10 A-II	ф14 A-II
																					2.30	7.32	2.80	2.24

Расход комплектующих деталей, шт.

А.47М1 ПК-24.12	А.221 СМ-4	А.221 СМ-8	А.225 СМ-11	Вып. 2-1.1 МС5-2	Вып. 2-1.1 МС5-3	Серия 1.031 КА-2 вып.1 Дерев. пробки к-во шт. / объем м³	1.131кж-1 вып. 6-1.2 СП3-10
1	1	1	2	2	2	6 / 0,006	2

Редакция 1981

КП	ПАНЕЛИ НЕСУЩИЕ ПОЛОСОВОЙ РАЗРЕЗКИ, АРМИРОВАННЫЕ КАРКАСАМИ ДЛЯ ЗДАНИЙ ВЫСОТОЙ ДО 40м	серия	1.232 КА-2
1981	НР1—24.12.35 ОПАЛУБКА И АРМИРОВАНИЕ	выпуск	1-1.1
		лист	17

ЛЕННИИПРОЕКТ
ОКУ
Гл. инж. проекта Руч. гр. — Кучинев
Нач. ОКУ — Печерский
Гл. инж. ОКУ — Бунич
Проверил — Кучинев
Нормоконтролер — Внесены изменения
Разработал — Дьячина
Руководитель — Кремнева
Исполнил — Ажахина

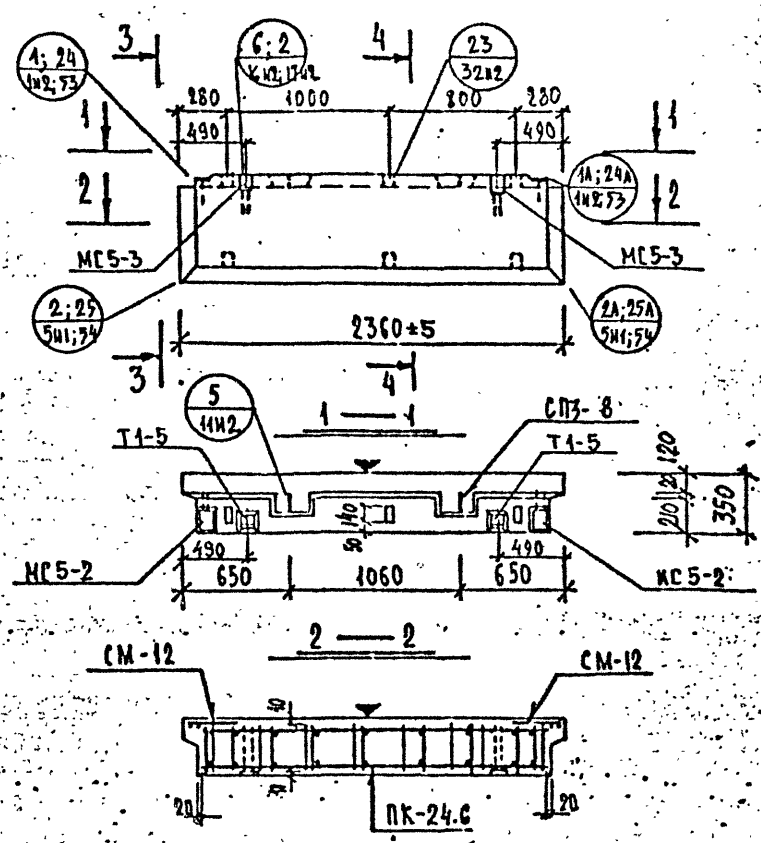

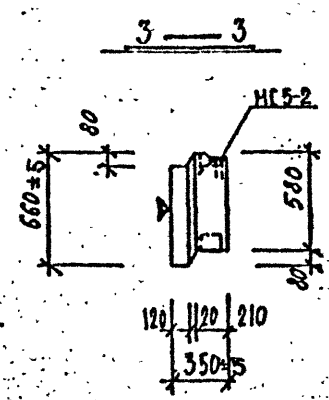

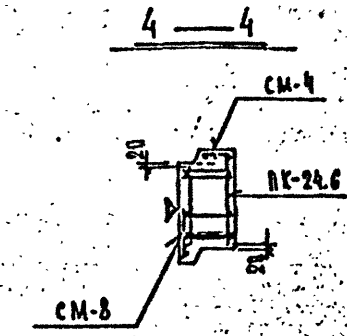

Общие указания по изготовлению даны в пояснительной записке
Детали см. в выпуске 0-1.1.

ХАРАКТЕРИСТИКА ИЗДЕЛИЯ

ВЗАМЕН ЛИСТА 18

Марка	Размеры, мм l	B	h	Площадь, м² изделия	облицовочного слоя	Объем, м³ изделия	бетона		Масса, т	Расход стали, кг всего	в т.ч. на закладные детали простые	для сборно-монтажных	Выборка стали, кг: арматурные изделия 6727-80	5781-81			закладные детали 103-76		5781-81		Расход комплектующих деталей, шт. Вып. 2-1.1 А.18ИН ПК-24.6	А.221 СМ-4	А.221 СМ-8	А.225 СМ-12	1.031 КА-2 вып.1 МС5-2	МС5-3	1.031 КА-1 в.2-1 Т1-5	Деревянные пробки К-во шт. / объем м³	1.Вып-1 вып. 6-1.2 СП3-8
																	δ-8	δ-10	ф10 А-II	ф14 А-II									
НР1-24.6.35	2360	350	660	1.55	1.37	0.46	0.33	-	0.13	0.63	27.60	3.58	-	14.32	-	3.62	3.00	2.88	9.50		2.30	9.08	2.80	3.92	1	1	1	2	2	2	2	6 / 0.005	2

Редакция 1981г

КП	ПАНЕЛИ НЕСУЩИЕ ПОЛОСОВОЙ РАЗРЕЗКИ, АРМИРОВАННЫЕ КАРКАСАМИ ДЛЯ ЗДАНИЙ ВЫСОТОЙ ДО 40 м.	серия 1.232 КА-2	
1981	НР1-24.6.35 ОПАЛУБКА И АРМИРОВАНИЕ	выпуск 1-1.1	лист 18

ЛЕННИИПРОЕКТ ОКУ

Гл. инж. проекта Пенкина; Рук. гр. Кренкева; Разработал Ахапина; Рассчитал Кренкева; Исполнил Ахапина

Нач. ОКУ Печенкин; Гл. констр. СКУ Бушин

Согласовано

Внесены изменения Приказ Рег. № 10.82 Н Рук. гр. Кац

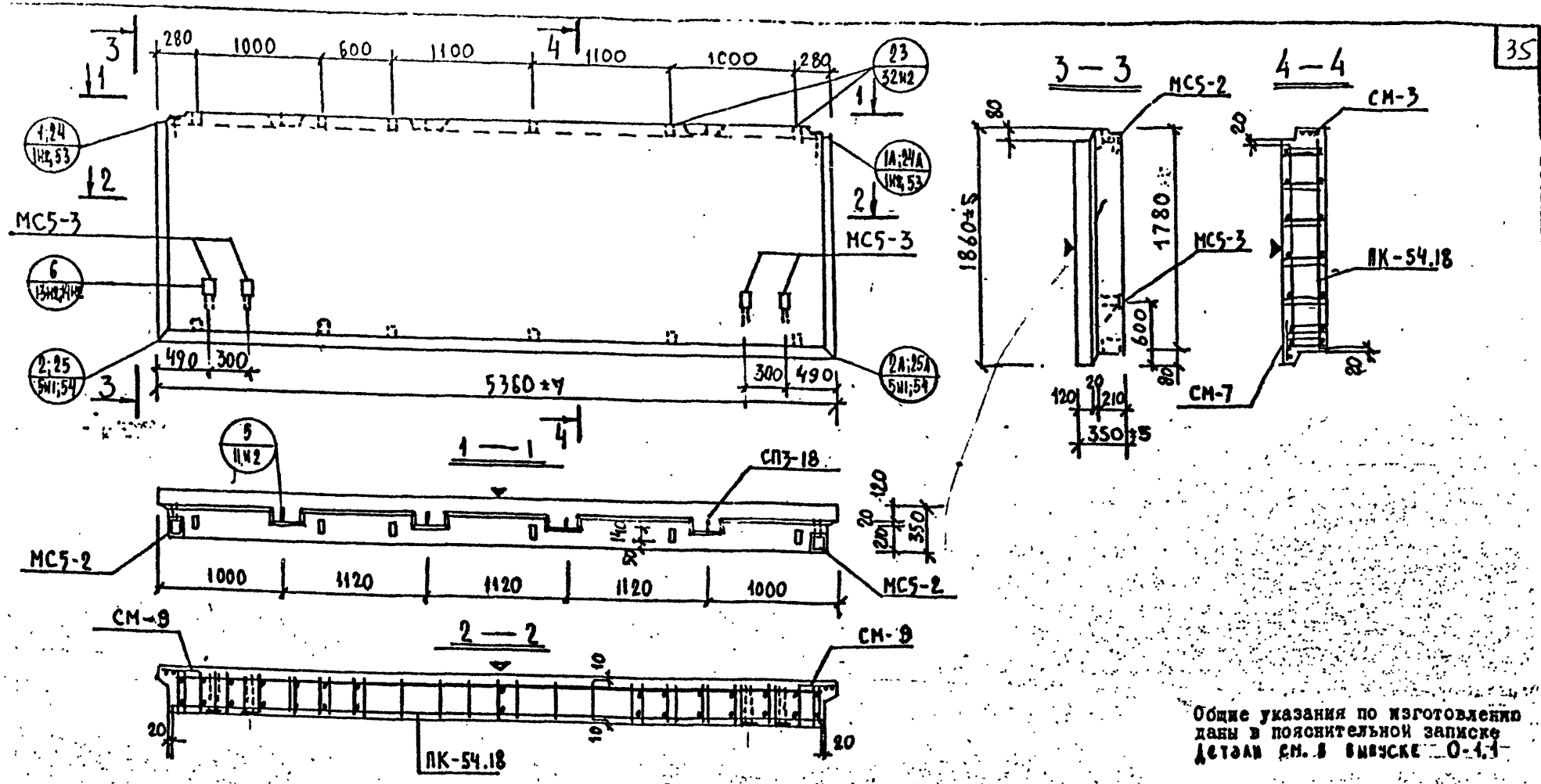

Общие указания по изготовлению даны в пояснительной записке
Детали см. в выпуске 0-1.1

ХАРАКТЕРИСТИКА ИЗДЕЛИЯ

ВЗАМЕН ЛИСТА 19

Марка	Размеры, мм			Площадь, м²		Объем, м³				Масса, т	Расход стали, кг					Выборка стали, кг									Расход комплектующих деталей, шт.							
							керамзитобетона		цем. р-ра			в т.ч. на закладные детали				арматурные изделия				закладные детали					Вып. 2-1.1				1.031 КЛ-2 Вып. 1		Деревянные пробки	1.131 КЛ-1 Вып. 6-1.2
												металлизованные		без металлизации		6727-80	5781-81			103-76			5781-81		А.19Н1	А.221		А.225				
	l	в	h	изделия	облицовочного слоя	изделия	м50 γ=8.9 т/м³	м γ= т/м³	м100 γ=2.0 т/м³		всего	простые	для самофиксации	простые	для самофиксации	Вр-I	А-I	А-III	итого		∫=8	∫=10	ф10 А-II	ф14 А-II	ПК-54.18	СМ-3	СМ-7	СМ-9	МС5-2	МС5-3	К-60 шт / объем м³	СП3-18
НР1-54.18.35	5360	350	1860	9.96	9.54	3.28	2.71	—	0.51	3.91	97.40	3.58	—	22.16	—	11.03	40.97	19.66	71.66		2.30	14.64	4.32	4.48	1	1	1	2	2	4	12 / 0,012	4

РЕДАКЦИЯ 1981г.

КП	ПАНЕЛИ НЕНЕСУЩИЕ ПОЛОСОВОЙ РАЗРЕЗКИ, АРМИРОВАННЫЕ КАРКАСАМИ ДЛЯ ЗДАНИЙ ВЫСОТОЙ ДО 40 м	серия 1.232 КЛ-2	
1981	НР1-54.18.35 ОПАЛУБКА И АРМИРОВАНИЕ	выпуск 1-1.1	лист 19н1

ЕННИИПРОЕКТ

Гл. инж. проекта — Пеньковa; Рук. гр. — Кремнева; Разработал — Снегодская; Рассчитал — Кремнева; Исполнил — Снегодская; Проверил — Кремнева; Нормоконтролер — Внесены изменения; Дата Рег. № Должность; 10.82 №1 Рук. гр.; Согласовано

Нач. ОКУ — Печерский; Гл. конст. ОКУ — Бунич

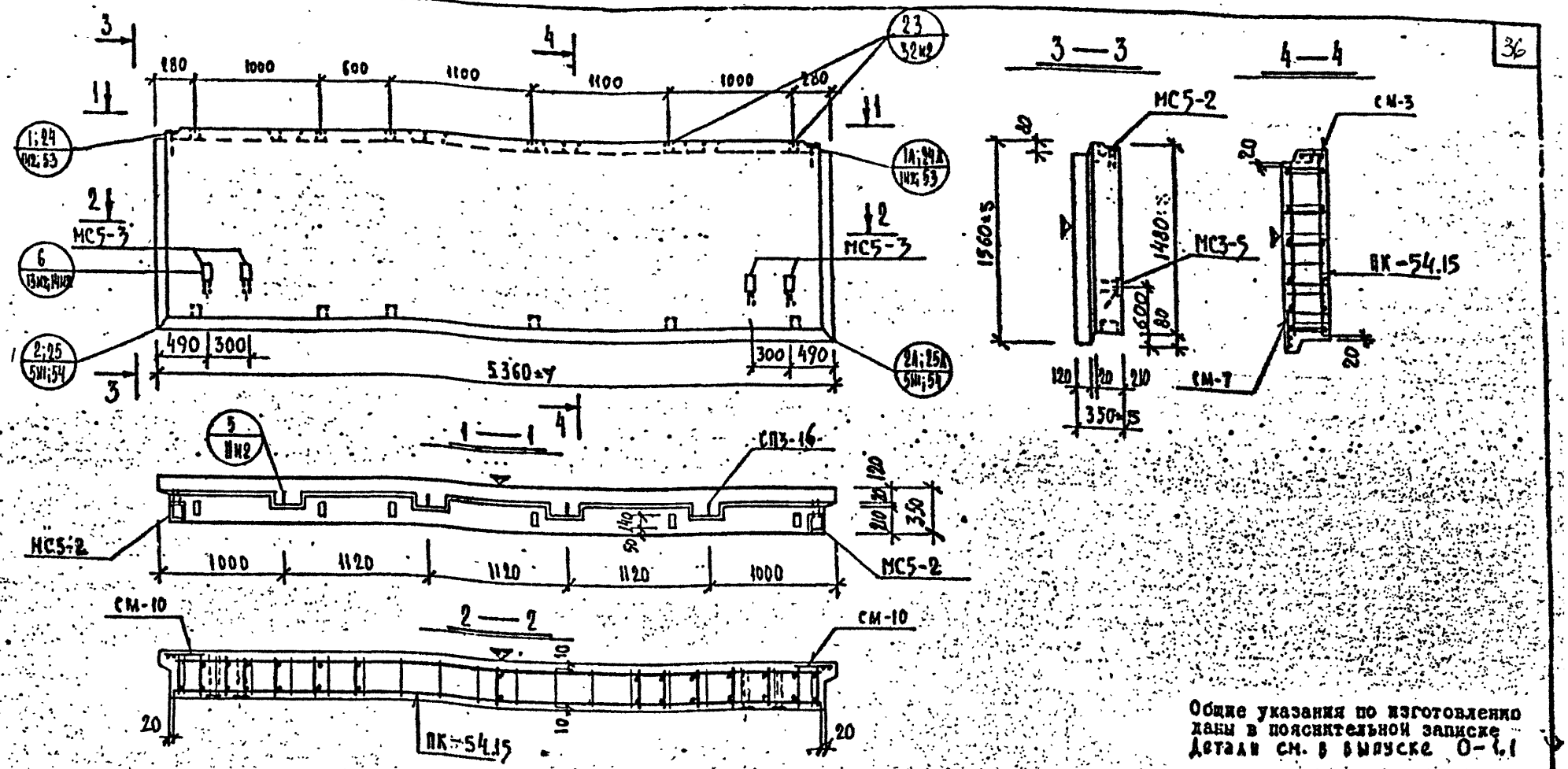

Общие указания по изготовлению даны в пояснительной записке.
Детали см. в выпуске 0-1.1

ХАРАКТЕРИСТИКА ИЗДЕЛИЯ

ВЗАМЕН ЛИСТА 20

Марка	Размеры, мм l	B	h	Площадь, м² изделия	облицовочного слоя	Объем, м³ изделия	керамзитобетона м 30 γ=0.9 т/м³	керамзитобетона ж γ= т/м³	цем. р-ра м 100 γ=2.0 т/м³	Масса, т	Расход стали, кг всего	в т.ч. на закладные детали: металлизованные простые	металлизованные для самонесущих стен	без металлизации простые	без металлизации для самонесущих стен
НР1-54.15.35	5360	350	1560	8.35	7.93	2.73	2.84	–	0.49	3.38	84.96	3.58	–	22.16	–

Выборка стали, кг: арматурные изделия 6782-80 Вр-I	5781-81 А-I	5781-81 А-III	Итого	закладные детали 103-76	5781-81	Расход комплектующих деталей, шт. Вып. 2-1.1
10.37	31.49	17.36	59.22	2.30	14.64	4.32	4.48

Расход комплектующих деталей, шт. Вып. 2-1.1						Серия 1.0М КЛ-2 Вып.1	Деревянные пробки	1.131-1 Вып. 6-1.2
А-20М1	А-22Т			А-22Б				
ПК-54.15	СМ-3	СМ-7	СМ-10	МС5-2	МС5-3		К-60 шт. / 0.012 м³	СП3-16
1	1	1	2	2	4		1¢ / 0.012	4

РЕДАКЦИЯ 1984г

КП	ПАНЕЛИ НЕНЕСУЩИЕ ПОЛОСОВОЙ РАЗРЕЗКИ, АРМИРОВАННЫЕ КАРКАСАМИ ДЛЯ ЗДАНИЙ ВЫСОТОЙ ДО 40 М.	серия 1.232 КЛ-2
1981	НР1-54.15.35 ОПАЛУБКА И АРМИРОВАНИЕ	выпуск 1-1.1 / лист 20

ЛЕНИНГИПРОСТ ОКУ
ГИП Кремнева
Нач. отд. Пенежкин
Гл. спец. Бунин
Нач. ОКУ
Гл. спец. ОКУ
Разработал Снегодская
Рассмотрел Кремнева
Проверил Светловская
Н. контр.
Рук. гр.
Рук. пр.
Согласовано
Внесены изменения
Дата Инв. № подл. | Дата | Взам. инв. №

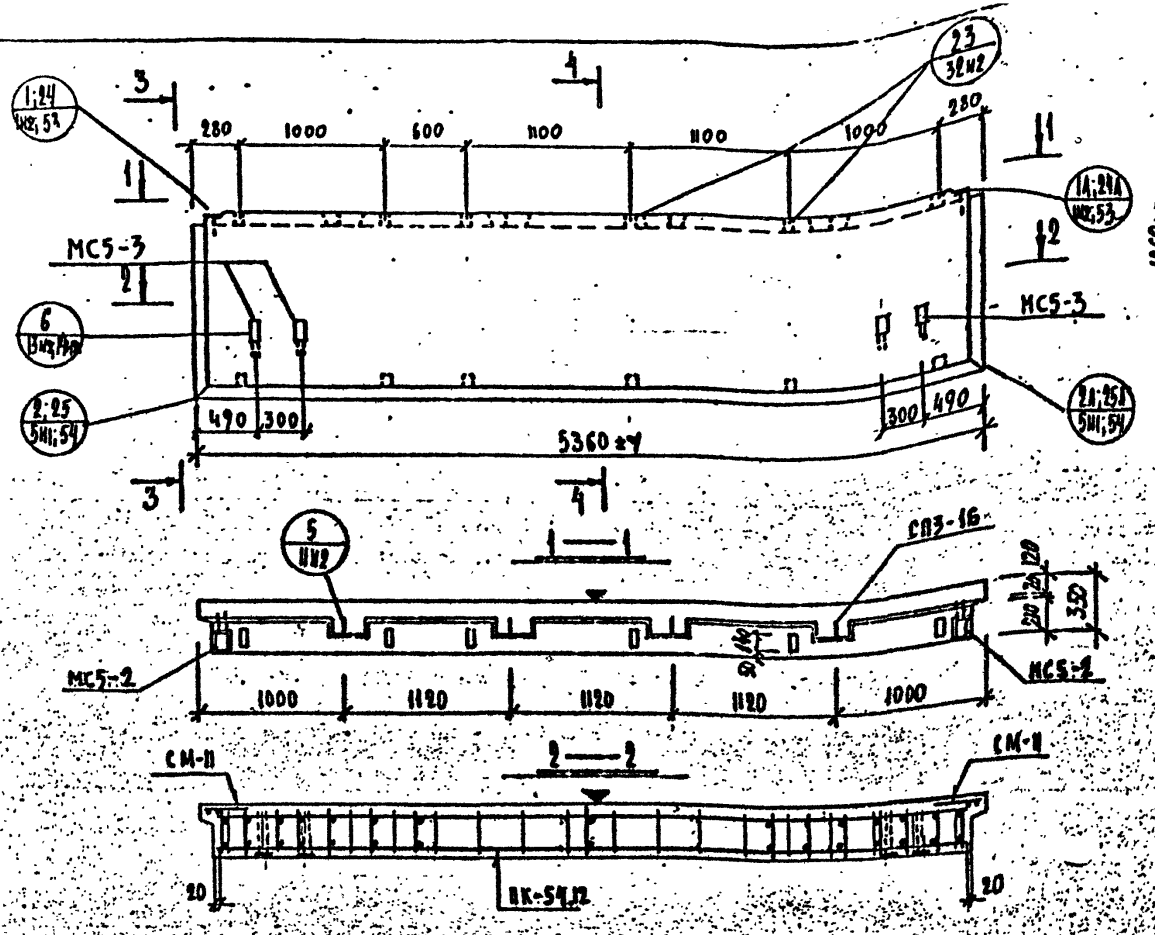

Общие указания по изготовлению даны в пояснительной записке
Детали см. в выпуске 0-1.1

ХАРАКТЕРИСТИКА ИЗДЕЛИЯ

Взамен листа 21

Марка	Размеры, мм l	b	h	Площадь, м² изделия	опалубочная	Объем, м³ изделия	керамзитобетона		щем. р-ра	Масса, т	Расход стали, кг всего	в т.ч. на закладные детали				Выборка стали, кг арматурные изделия				закладные детали				Расход комплектующих деталей, шт. вып. 2-1.1				1.031 КА-2 вып. 1		1.15 КА-1 8.6-1.2
												металлические		без металлических		67.27 50	5781-81			103-76		5781-81		А.21И1	А.221		А.227			
												простые	для сборки и монтажа	простые	для сборки и монтажа	Вр-I	A-I	A-III	Итого	$\varnothing$8	$\varnothing$10 A-I	$\varnothing$10 A-II	$\varnothing$14 A-II	ВК-54.12	СМ-3	СМ-7	СМ-11	МС5-2	МС5-3	СВЗ-16
НР1-54.12.35	5360	350	1260	6.74	6.32	2.17	1.76	-	0.42	2.714	85,63	3.58	-	22.16	-	9.32	27.89	22,68	59.89	2.30	14.64	4.32	4.48	1	1	1	2	2	4	12 / 0,012	4

Редакция 1981г.

КП	ПАНЕЛИ НЕНЕСУЩИЕ ПОЛОСОВОЙ РАЗРЕЗКИ, АРМИРОВАННЫЕ КАРКАСАМИ ДЛЯ ЗДАНИЙ ВЫСОТОЙ ДО 40 м.		серия 1.232 КА-2
1981	НР1-54.12.35 — ОПАЛУБКА И АРМИРОВАНИЕ	выпуск 1-1.1	лист 21

ЛЕНИИПРОЕКТ ОКС

Гл. инж. проекта Кремнева
Нач. отд. Кремнева
Разработал Свердловская
Проверил Свердловская
Рассчитал Свердловская
Исполнил Свердловская
Н. контр. Кремнева
Гл. спец. ОКУ Кремнева
Нач. ОКУ Кремнева

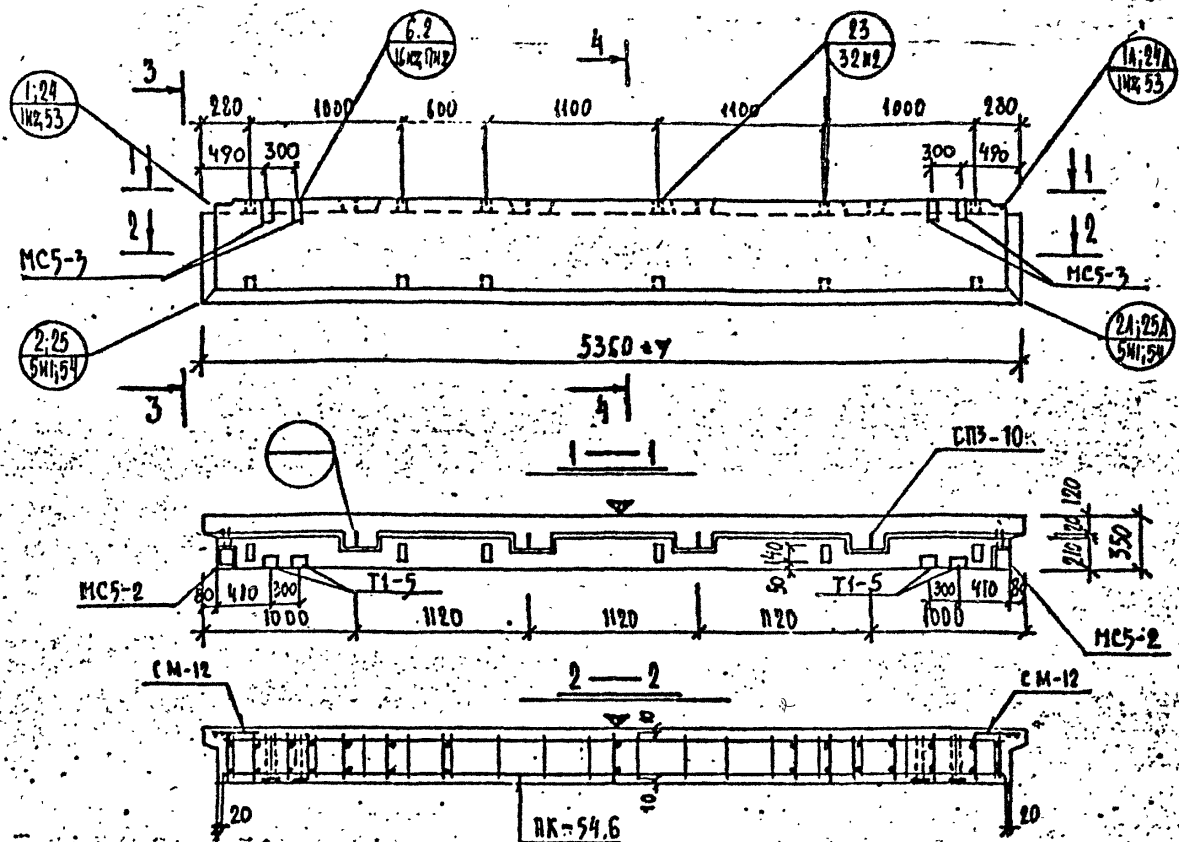

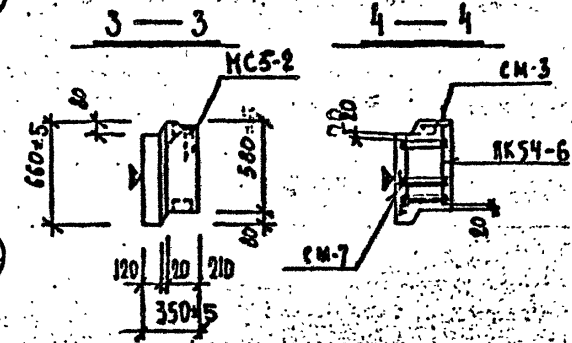

Общие указания по изготовлению даны в пояснительной записке
Детали см. в выпуске 0-1.1.

ХАРАКТЕРИСТИКА ИЗДЕЛИЯ

ВЗАМЕН ЛИСТА 20

Марка	Размеры, мм			Площадь, м²		Объем, м³				Масса, т	Расход стали, кг			Выборка стали, кг								Расход комплектующих деталей, шт.									
												в т.ч. на закладные детали										Вып. 2-1.1				1.031 КЛН	1.031 КА-2		Деревянные пробки	1.131 КЛ-Вып. 6-1.2
														арматурные изделия				закладные детали												
														6707-90	5781-81			103-76			5781-82									
	ℓ	B	h	изделия	облицовочного слоя	изделия	конструкционного бетона		щебня		всего	прокатные	для самонесущей конструкции	прокатные	для самонесущей конструкции	Bp-I	AI	A-III	Итого		∫-8	∫-10	ϕ10 A-II	ϕ14 A-II	ПК-54.6	СМ-3	СМ-7	СМ-12	Т1-5	МС5-2	МС5-3	К-во шт / общ. м³	СП3-10
							ж 50 γ=0,8 т/м³		ж 100 γ=2,0 т/м³																						
НР1-54.6.35	5360	350	660	353	3,11	1,07	0,80	–	0,27	1,44	77,07	3,58	–	29,04	–	7,16	12,09	25,20	44,45		2,30	18,16	4,32	7,84	1	1	1	2	4	2	4	12 / 0,012	4

РЕДАКЦИЯ 1981г.

КП	ПАНЕЛИ НЕНЕСУЩИЕ ПОЛОСОВОЙ РАЗРЕЗКИ, АРМИРОВАННЫЕ КАРКАСАМИ ДЛЯ ЗДАНИЙ ВЫСОТОЙ ДО 40 м.	серия 1.232 КЛ-2	
1981	НР1-54.6.35 ОПАЛУБКА И АРМИРОВАНИЕ	выпуск 1-1.1	лист 22нс

ЛЕННИИПРОЕКТ ОКУ
Гл.инж.проекта Кремнева
Рук. гр. Кремнева
Разработал Снегирская
Рассмотрел Кремнева
Исполнил Снегирская
Нач.ОКУ Пенькин
Гл.констр.ОКУ Бунич
Согласовано
Гл.инж. Кремнева
Нач.отд. Пенькин
Дата Рег.№ Внесены изменения
10.80 МГ Рук.гр.

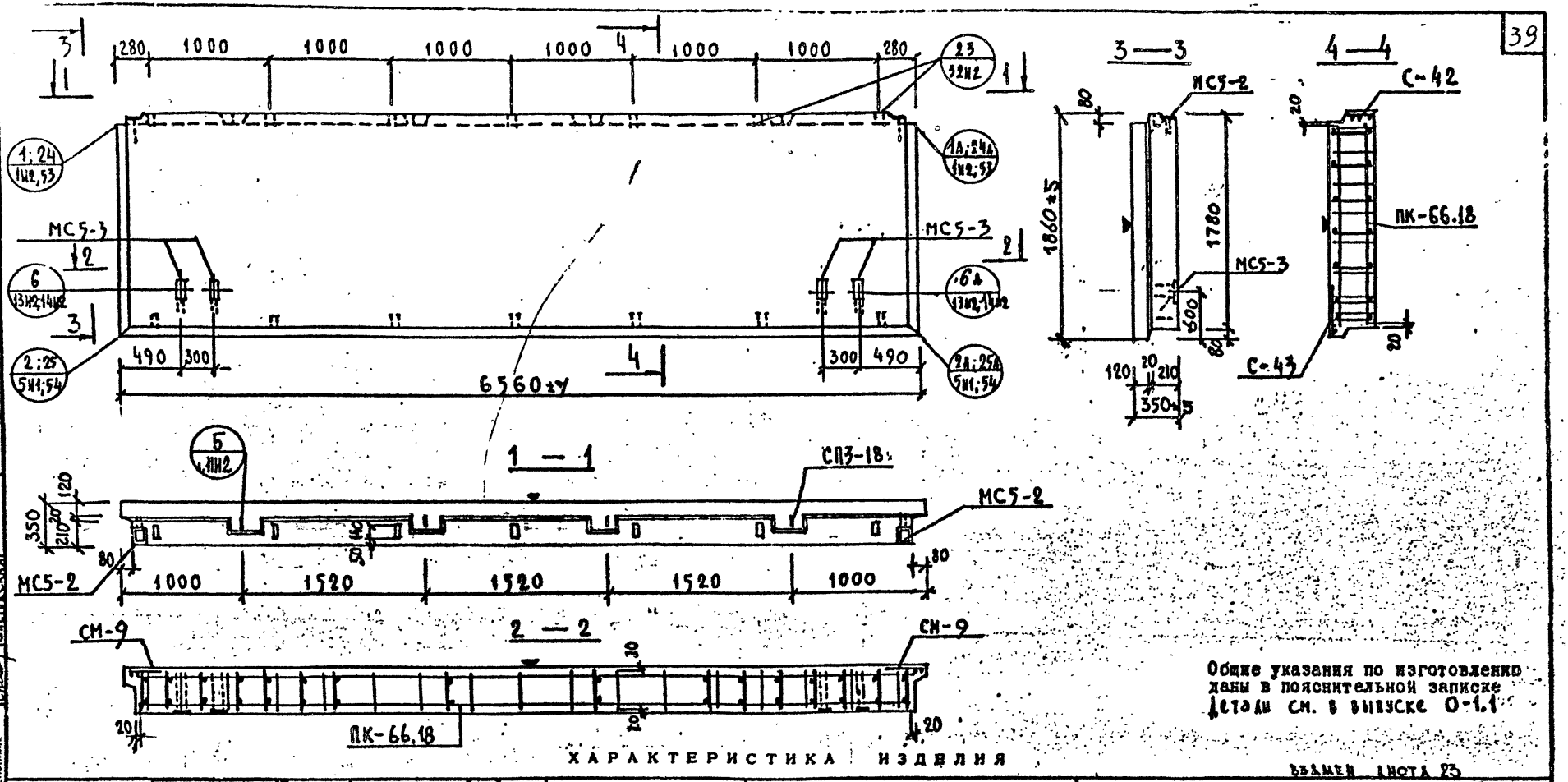

Общие указания по изготовлению даны в пояснительной записке
Детали см. в выпуске 0-1.1

ХАРАКТЕРИСТИКА ИЗДЕЛИЯ

ВЗАМЕН ИНОТА 23

Марка	Размеры, мм l	B	h	Площадь, м² изделия	облицовочного слоя	Объем, м³ изделия	керамзитобетона		цем.р-ра		Масса, т	Расход стали, кг всего	в т.ч. на закладные детали: металлизованные простые	металлизованные для самофиксации	без металлизации простые	без металлизации для самофиксации	Выборка стали, кг: арматурные изделия 6727-80 Вр-I	5781-81 А-I	А-II	Итого	закладные детали 103-76	5781-81	Расход комплектующих деталей, шт. вып. 2-1.1: А.23И1	А.225	А.170-1	серия 1.031.КА-2 вып.1	Дверные пробки	1.131.1-1 вып. 6-1.2
							м³ 30 γ=0.9 т/м³		м³ γ=2.0 т/м³																			
НР1-66.18.35	6560	350	1860	12.19	11.68	4.03	3.35	–	0.68		4.93	123,80	3.58	–	22.16	–	12.43	50,44	35.14	98.06								

Марка	Расход комплектующих деталей, шт. вып. 2-1.1				серия 1.031.КА-2 вып.1		Дверные пробки	1.131.1-1 вып. 6-1.2
	ПК-66.18	СМ-9	С-42	С-43	МС5-2	МС5-3	К-во шт / объем м³	СП3-18
	1	2	1	1	2	4	14 / 0.014	4

| | | | | | | | | | | | | | | | | | | |

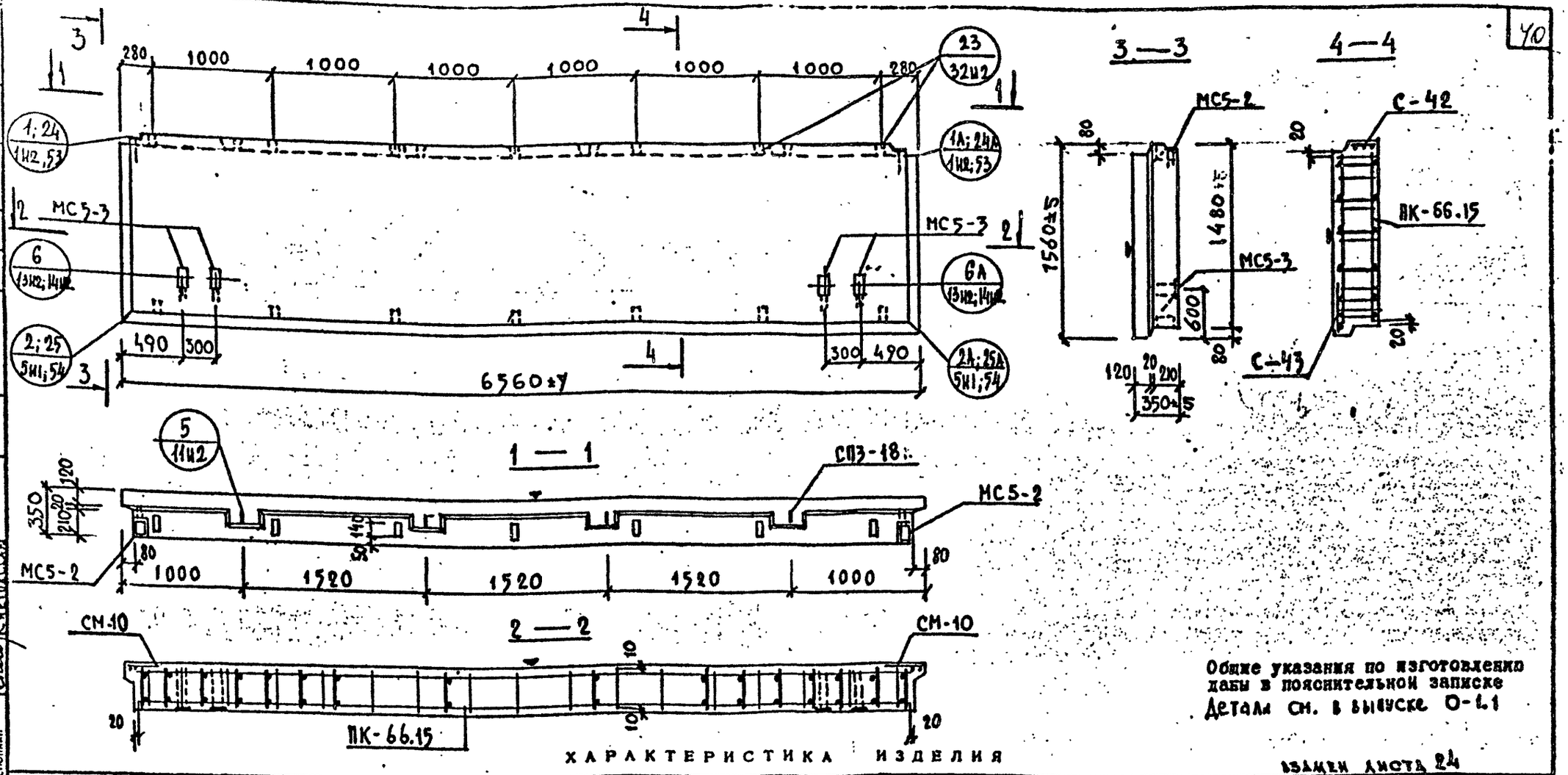

Общие указания по изготовлению даны в пояснительной записке
Детали см. в выпуске О-1.1

ХАРАКТЕРИСТИКА ИЗДЕЛИЯ

ВЗАМЕН ЛИСТА 24

Марка	Размеры, мм: l	в	h	Площадь, м²: изделия	обтиловочного слоя	Объем, м³: изделия	керамзитобетона: м50 γ=0.9 т/м³	керамзитобетона: γ= т/м³	цем. р-ра: м100 γ=2.0 т/м³	Масса, т	Расход стали, кг: всего	в т.ч. на закладные детали: металлизованные: простые	металлизованные: для самосиксации	без металлизации: простые	без металлизации: для самосиксации	Выборка стали, кг: арматурные изделия: 6727-80 Вр-I	5781-81 А-I	5781-81 А-III	Итого	закладные детали: 103-76 S=8	103-76 S=10	5781-81 ф10 А-II	5781-81 ф14 А-II	Расход комплектующих деталей, шт.: вып. 2-1.1: А 24Н1 ПК-66.15	А 225 СМ-10	А 170-1 С-42	А 170-1 С-43	серия 1.031 КА-2 вып. 4: МС5-2	МС5-3	Деревянные пробки: К-80 шт / объем м3	1.131 КА-2 вып. 6-1.2: СП3-18
НР1-66.15.35	6560	350	1560	10.22	9.71	3.35	2.76	—	0.59	4.13	106.07	3.58	—	22.16	—	11.73	38.48	30.12	80.33		2.30	14.64	4.32	4.48	1	2	1	1	2	4	14 / 0.014	4

Редакция 1981г

КП	ПАНЕЛИ НЕНЕСУЩИЕ ПОЛОСОВОЙ РАЗРЕЗКИ, АРМИРОВАННЫЕ КАРКАСАМИ ДЛЯ ЗДАНИЙ ВЫСОТОЙ ДО 40 М	серия 1.232 КА-2	
1981	НР1-66.15.35 ОПАЛУБКА И АРМИРОВАНИЕ	выпуск 1-1.1	лист 24кг

ПЕННИПРОЕКТ ОКУ

Гл. инж. проекта Пенькова; Рук. гр. Кремнева; Разработал Снегодская; Рассчитал Кремнева; Исполнил Снегодская; Нач. ОКУ Печерский; Гл. констр. ОКУ Бунич

Проверил Кремнева; Нормоконтролер —; внесены изменения: Дата 10.82; Рег. № Н1; Должность Рук. гр.; Подпись; Фамилия

согласовано

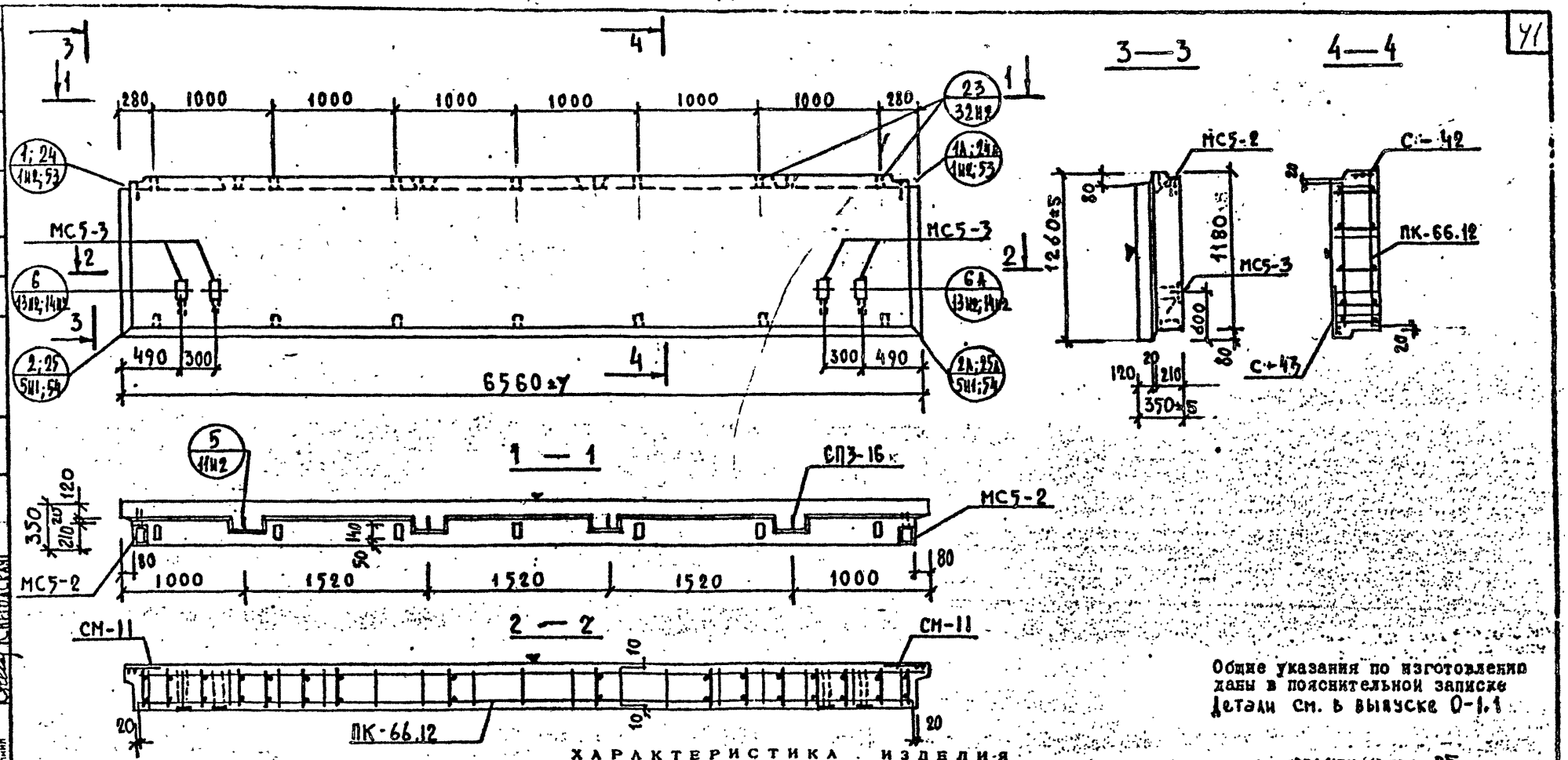

Общие указания по изготовлению даны в пояснительной записке
Детали см. в выпуске 0-1.1

ХАРАКТЕРИСТИКА ИЗДЕЛИЯ

ВЗАМЕН ЛИСТА 25

Марка	Размеры, мм			Площадь, м²		Объем, м³				Масса, т	Расход стали, кг					Выборка стали, кг									Расход комплектующих деталей, шт.							
							керамзитобетона		цем. р-ра			в т.ч. на закладные детали				арматурные изделия				закладные детали					Вып. 2-1.1				Серия 1.031 КЛ-2 Вып. 1		Деревянные пробки	1.131 КЛ-1 вып. 6-1.2
												металлизованные		без металлизации		6727-80	5781-81			103-76		5781-81			А.25 Н1	А.225	А.170-1					
	b	в	h	изделия	облицовочного слоя	изделия	м 50 γ=0.9 т/м³	м γ= т/м³	м 100 γ=2.0 т/м³		всего	простые	для самофиксации	простые	для самофиксации	Вр-I	А-I	А-III	Итого		S=8	S=10	ф10 А-II	ф14 А-II	ПК-66.12	СМ-11	С-42	С-43	МС5-2	МС5-3	К-во шт / объем м³	СП3-16
НР1-66.12.35	6560	350	1260	8.25	7.74	2.67	2.17	–	0,50	3.33	92,98	3.58	–	22,16	–	10,56	28.76	27.92	67,24		2.30	14.54	4.32	4.48	1	2	1	1	2	4	14 / 0.014	4

Редакция 1981 г.

КЛ	ПАНЕЛИ НЕНЕСУЩИЕ ПОЛОСОВОЙ РАЗРЕЗКИ, АРМИРОВАННЫЕ КАРКАСАМИ ДЛЯ ЗДАНИЙ ВЫСОТОЙ ДО 40м	серия 1.232 КЛ-2	
1981	НР1-66.12.35 ОПАЛУБКА И АРМИРОВАНИЕ	выпуск 1-1.1	лист 25 н1

ЛЕННИИПРОЕКТ

Гл. инж. проекта — Кремнева
Рук. гр. — Кремнева
Разработал — Снегодская
Рассчитал — Кремнева
Исполнил — Снегодская
Гл. инж. проекта — Печерский
Рук. гр. — Бунич
Проверил — Кремнева
Нормоконтролер — —
Внесены изменения
Дата — Рег. № — Должность — Подпись — Фамилия
Рук. гр. — Кац
Согласовано

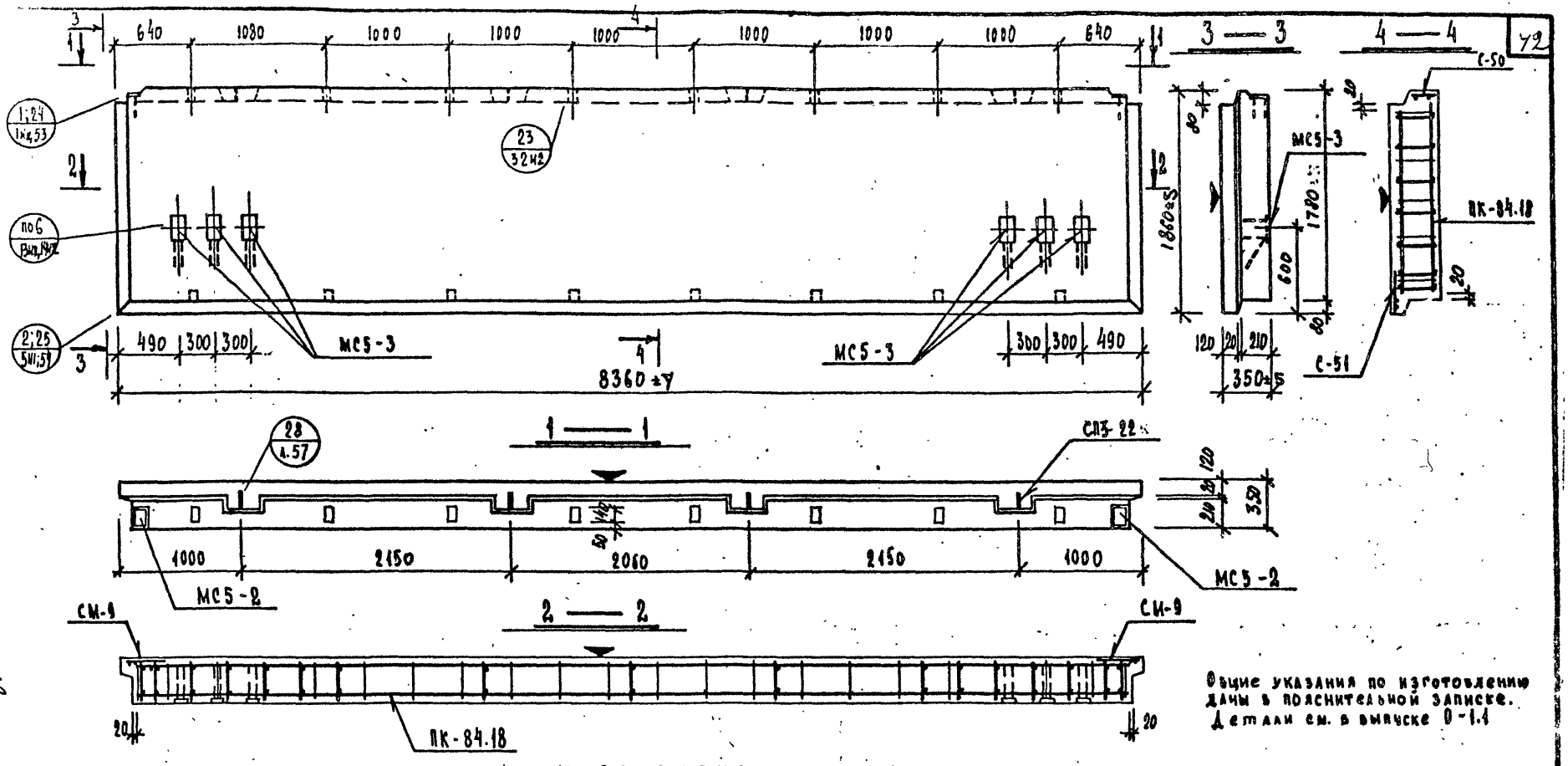

Общие указания по изготовлению даны в пояснительной записке.
Детали см. в выпуске 0-1.4

ВЗАМЕН ЛИСТА 26

ХАРАКТЕРИСТИКА ИЗДЕЛИЯ

Марка	Размеры, мм l	B	h	Площадь, м² изделия	облицовочного слоя	Объем, м³ изделия	керамзитобетона		ном. пор.	Масса, т	Расход стали, кг всего	в т.ч. на закладные детали				Выборка стали, кг арматурные изделия 6Г27-80	5П1-81	5781-82	закладные детали 103-76		5781-82	Расход комплектующих деталей, шт. Выпуск 2-1.1 А.26м1	А.225	А.171-1		серия 1.031КА-2 вып. 1		0.131-1 вып. 6-1.2	ДЕРЕВЯННЫЕ ПРОБКИ
							при γ=1.8 т/м³		при γ=2.0 т/м³			простые	для сейсмики	простые	для сейсмики	8рI	AI	AIII	итого											К-во шт. / М3 на объем
																						ПК-84.18	СИ-9	С-50	С-51	МС5-2	МС5-3	СПЗ-22	
НР1-84.18.35	8380	350	1860	15,58	14,92	5,16	4,31	—	0,85	6,35	207,59	3,58	—	33,24	—	10,54	80,69	79,51	170,77			2,30	21,96	5,84	6,72	1	2	1	1	2	6	4	16 / 0,016

Редакция 1981г.

КП	ПАНЕЛИ НЕНЕСУЩИЕ ПОЛОСОВОЙ РАЗРЕЗКИ, АРМИРОВАННЫЕ КАРКАСАМИ ДЛЯ ЗДАНИЙ ВЫСОТОЙ ДО 40 М		серия 1.232 КА-2	
1981	НР1-84.18.35	ОПАЛУБКА И АРМИРОВАНИЕ	выпуск 1-1.1	лист 26м1

ЛЕННИИПРОЕКТ
ОКУ
Гл. инж. проекта Пятунов
Рук. гр. Кремнева
Разработал Куприянов
Рассчитал Кремнева
Исполнил Куприянов
Нач. ОКУ Печерский
Гл. констр. ОКУ Бучин
Проверил Кремнева
Нормоконтролер —
Внесены изменения: Дата 10.82, Рег. № Положения, Гл. инж. проекта, Рук. гр., Н.К., Рук. гр.
согласовано

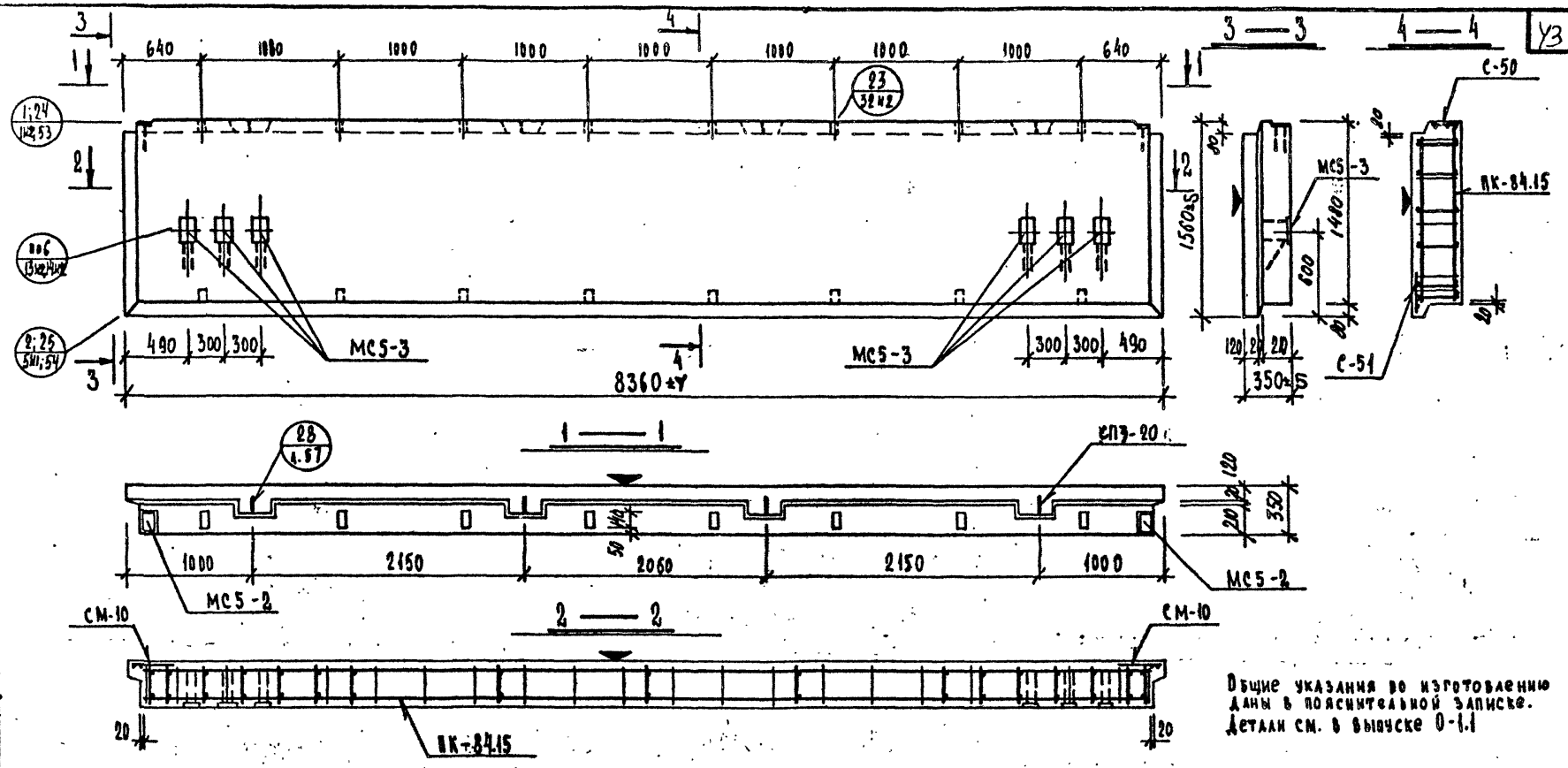

Общие указания по изготовлению даны в пояснительной записке. Детали см. в выпуске 0-1.1

ХАРАКТЕРИСТИКА ИЗДЕЛИЯ

ВЗАМЕН ЛИСТА 27

Марка	Размеры, мм: l	в	h	Площадь, м²: изделия	облицовочного слоя	Объем, м³: изделия	керамзитобетона: м 50 γ=0,9 т/м³	керамзитобетона: х γ= т/м³	цем. р-ра: м 100 γ=2,0 т/м³	Масса, т	Расход стали, кг: всего	в т.ч. на закладные детали: металлизованные: простые	металлизованные: для самофиксации	безметаллизации: простые	безметаллизации: для самофиксации	Выборка стали, кг: арматурные изделия: 6727-80 Вр-I	5781-81 А-I	5781-81 А-III	5781-81 итого	закладные детали: 103-76	103-76 δ=8	103-76 δ=10	5781-81 ф10 А-II	5781-81 ф14 А-II	Расход комплектующих деталей, шт.: выпуск 2-1.1: л. 27 и 1 ПК-84.15	л. 225 СМ-10	л. 171-1 С-50	л. 171-1 С-51	серия 1.031 КА-2 вып. 1: МС5-2	МС5-3	1.131 КА-1 вып. 6-1.2: СП3-20	Деревянные пробки: к-во шт. / м³ объем
НР1-84.15.35	8380	350	1560	13,06	12,40	4,29	3,55	—	0,74	5,32	181,43	3,58	—	33,24	—	10,30	64,87	69,44	144,61	[illegible]	2,30	21,96	5,84	6,72	1	2	1	1	2	6	4	16 / 0,016

Редакция 1981 г.

КП	ПАНЕЛИ НЕНЕСУЩИЕ ПОЛОСОВОЙ РАЗРЕЗКИ, АРМИРОВАННЫЕ КАРКАСАМИ ДЛЯ ЗДАНИЙ ВЫСОТОЙ ДО 40 М	серия 1.232 КА-2	
1981	НР1-84.15.35 ОПАЛУБКА И АРМИРОВАНИЕ	выпуск 1-1.1	лист 27 и 1

ЛЕННИИПРОЕКТ

ОКУ

Гл. инж. проекта — Тетькова; Рук. гр. — Кремнева; Разработал — Курсманашвили; Рассчитал — Кремнева; Исполнил — Курсманашвили

Нач. СКУ — Печерский; Гл. контр. СКУ — Бунич

Проверил — Кремнева; Нормоконтролер — Кремнева

Внесены изменения: Дата, Рег. №, Должность, Подпись, Фамилия; 18.80 / 11 / Рук. гр. / Кац

согласовано

Р. №

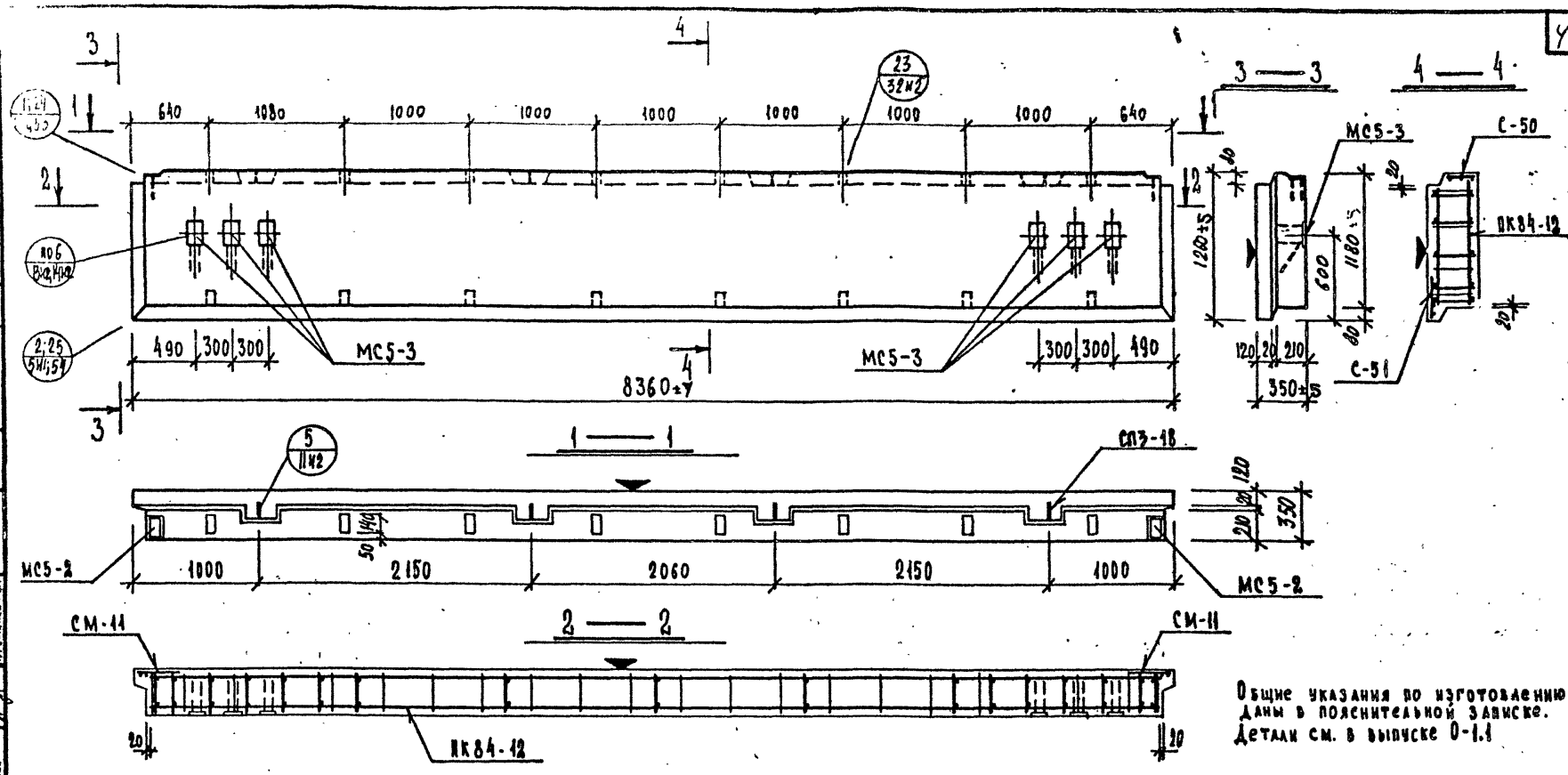

Общие указания по изготовлению даны в пояснительной записке.
Детали см. в выпуске 0-1.1

ХАРАКТЕРИСТИКА ИЗДЕЛИЯ

ВЗАМЕН ЛИСТА 28

Марка	Размеры, мм l	B	h	Площадь, м² изделия	облицовочного слоя	Объем, м³ изделия	керамзитобетона ж 50 γ=0,9 т/м³	ж γ= т/м³	ном. р-ра ж 100 γ=2,0 т/м³	Масса, т	Расход стали, кг: всего	в т.ч. на закладные детали: металлизованные простые	металлизованные для сейсмостойкости	бесметаллизационные простые	бесметаллизационные для сейсмостойкости	Выборка стали, кг: арматурные изделия 67Б-II 5Б	5П1-61	5Т81-82	закладные детали 1.103-76	5Т81-83	Расход комплектующих деталей, шт. Вып. 2-1.1 А.28м1	А.225	А.171-1	серия 1.031КА-2 вып.1	1.131кж-1 вып. 6-1.2	Деревянные пробки к-во шт.	м³ объем
																					ПК-84.12	СМ-11	С-50	С-51	МС5-2	МС5-3	СП3-18	
НР1-84.12.35	8380	350	1260	10,55	9,89	3,42	2,79	—	0,63	4,29	151,16	3,58	—	33,24	—	9,61	49,81	54,92	14,34		2,30	21,96	5,84	6,72	1	2	1	1	2	6	4	16 / 0,016

Редакция 1981г.

ЛЕННИПРОЕКТ
ОКУ
Гл. инж. проекта Стрыкова
Рук. гр. Еремеева
Разработал Ерёмин
Рассчитал Ерёмин
Исполнил Бучин
Нач. ОКУ
Гл. констр. ОКУ
Проверил
Нормоконтролер
Согласовано
Внесены изменения
Дата 10.82
Кр 1,2

КЛ | 1981 | ПАНЕЛИ НЕСУЩИЕ ПОЛОСОВОЙ РАЗРЕЗКИ, АРМИРОВАННЫЕ КАРКАСАМИ ДЛЯ ЗДАНИЙ ВЫСОТОЙ ДО 40 М. | НР1-84.12.35 ОПАЛУБКА И АРМИРОВАНИЕ.

серия 1.232 КА-2 | выпуск 1-1.1 | лист 28 нв

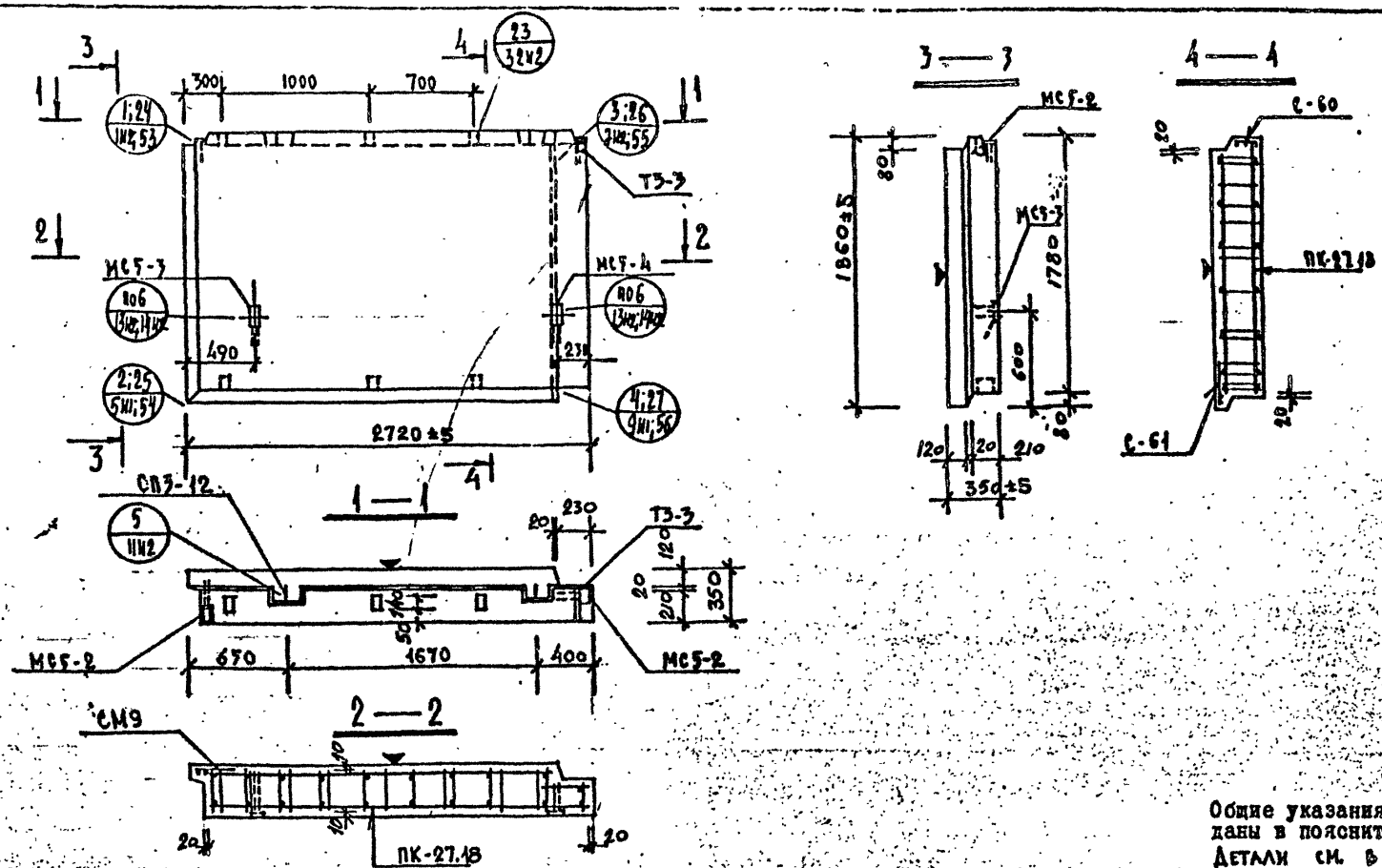

Общие указания по изготовлению даны в пояснительной записке
Детали см. в выпуске 0-1.1

ХАРАКТЕРИСТИКА ИЗДЕЛИЯ

ВЗАМЕН ЛИСТА 29

Марка	Размеры, мм l	в	h	Площадь, м² изделия	облицовочного слоя	Объем, м³ изделия	керамзитобетона м 50 γ=0,8 т/м³	м	γ=	цем. р-ра м 100 γ=2,0 т/м³	Масса, т	Расход стали, кг всего	в т.ч. на закладные детали металлизованные простые	для самофиксации	без металлизации простые	для самофиксации	Выборка стали, кг арматурные изделия 6727-80 Вр-I	5781-82 А-I	А-III	итого	закладные детали 5781-82	103-76 δ=8	δ=10	ф10	ф14	Расход комплектующих деталей, шт. вып. 2-1.1 ПК-27.18	1.131КА-1 вып. 6-1.2 А.472-1 С-60 / С-61	1.031КА-1 В.2-1 СП5-12	ТЗ-3	СЕРИЯ 1.031 КА-2 в. 1 МС5-2 / МС5-3	МС5-4	ДЕРЕВЯННЫЕ ПРОБКИ К-50 шт. / объем м³	В.2-1 А.225 СМ9
НР2-27.18.35	2720	350	18.60	5,02	4,43	1,61	1,33			0,28	1,97	43,96	3,58	—	12,16	—	10,40	16,65	1,17	28,22		2,80	7,88	2,28	2,84	1	1 / 1	2	1	2 / 1	1	6 / 0,006	1

Редакция 1981г

КП	ПАНЕЛИ НЕНЕСУЩИЕ ПОЛОСОВОЙ РАЗРЕЗКИ АРМИРОВАННЫЕ КАРКАСАМИ ДЛЯ ЗДАНИЙ ВЫСОТОЙ ДО 40м	серия 1.232 КА-2	
1981	НР2-27.18.35 ОПАЛУБКА И АРМИРОВАНИЕ	выпуск 1-1.1	лист 29

ЛЕННИИПРОЕКТ ОКУ
Гл. инж. проекта КРЕЙНЕВ
Гл. инж. пр. —
Рук. гр. —
Разработал ПЕЧЕРСКИЙ
Рассчитал БУНИЧ
Исполнил —
Н. ОКУ —
Гл. констр. ОКУ —
СОГЛАСОВАНО
Проверил —
Нач. конструктор —
ЗМ. СЕМЕНЫ ИЗМЕНЕНИЯ
Дата Рег. № подлинника 10.82 М1 Инв. № подл. КЦЧ
ПЕНЬКОВА ЕСЕЛЬСОН КРЕМНЕВА ЕСЕЛЬСОН

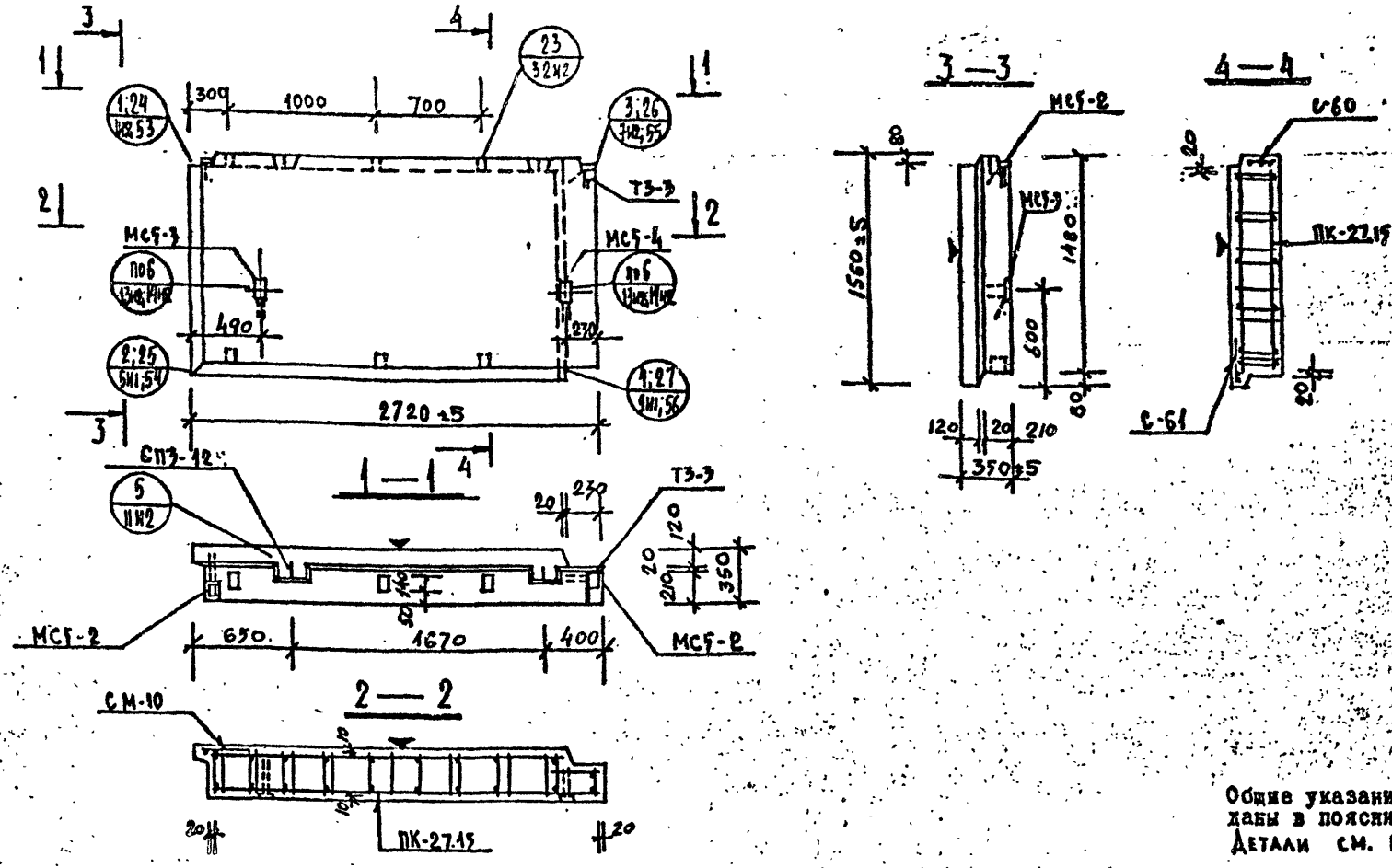

Общие указания по изготовлению даны в пояснительной записке
Детали см. в выпуске 0-1.1

ХАРАКТЕРИСТИКА ИЗДЕЛИЯ

взамен листа 30

Марка	Размеры, мм: l	b	h	Площадь, м²: изделия	облицовочного слоя	Объем, м³: изделия	керамзитобетона м 50 γ=0,9 т/м³	керамзитобетона γ= т/м³	цем. р-ра м 100 γ=2,0 т/м³	Масса, т	Расход стали, кг: всего	в т.ч. на закладные детали: металлизованные простые	металлизованные для самофиксации	без металлизации простые	без металлизации для самофиксации	Выборка стали, кг: арматурные изделия Вр-I	А-I	А-III	ИТОГО	закладные детали 103-76 δ=8	δ=10	5781-81 ф10 А-I	ф14 А-I	Расход комплектующих деталей, шт.: вып. 2-1.1 А.30И1	А.172-1	1.131 кл-1 вып. 6-1.2	серии 1.031 кл-1 в. 2-1	1.031 кл-2 в. 1		Деревянные пробки в. 2-1.1 А.225	
																								ПК-27.15	С-60 / С-61	СП3-12	ТЗ-3	МС5-2 / МС5-3	МС5-4	К-80 шт. / объем м³	СМ-10
НР2-27.15.35	2720	350	1560	4,22	3,69	1,34	1,09		0,25	1,66	35,54	3,58	—	12,16	—	9,29	9,34	1,17	19,80		2,88	7,88	2,22	2,84	1	1 / 1	2	1	2 / 1	1	6 / 0,006	1

РЕДАКЦИЯ 1981г

КП	ПАНЕЛИ И НЕНЕСУЩИЕ ПОЛОСОВОЙ РАЗРЕЗКИ, АРМИРОВАННЫЕ КАРКАСАМИ ДЛЯ ЗДАНИЙ ВЫСОТОЙ ДО 40м	серия 1.232 КА-2	
1981	НР2-27.15.35 ОПАЛУБКА И АРМИРОВАНИЕ	выпуск 1-1.1	лист 30и

ЛЕННИИПРОЕКТ

ОКУ

Гл. инж. проекта Гутман; Гл. инж. ОКУ Печерский; Гл. констр. ОКУ Бучич; Разработал Есельсон; Рассчитал Есельсон; Исполнил Есельсон; Проверил Пенкова; Нормоконтролер Кремнева; Согласовано: Кремнева, Есельсон, Кремнева, Есельсон; Внесены изменения: Дата 10.82, Рег. № N1, Должность, Подпись, Фамилия Кац

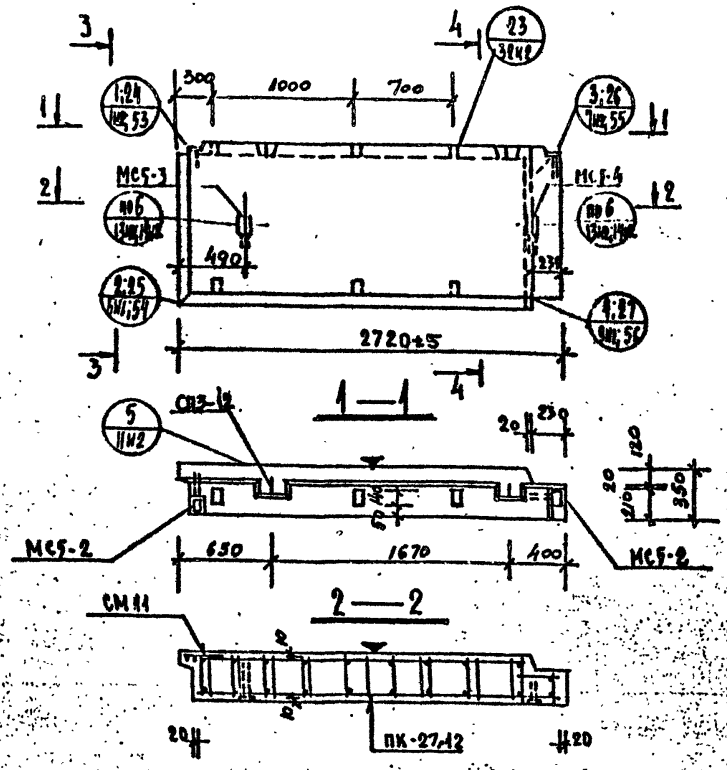

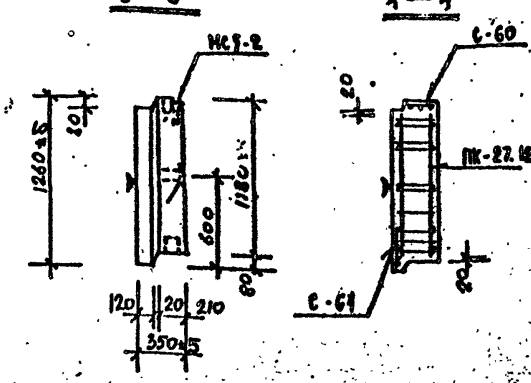

Общие указания по изготовлению даны в пояснительной записке
Детали см. в выпуске 0-4.1

ХАРАКТЕРИСТИКА ИЗДЕЛИЯ

Взамен листа 51

Марка	Размеры, мм l	B	h	Площадь, м² изделия	опалубочного слоя	Объем, м³ изделия	корам-ля бетона	дем. бетона	Масса, т	Расход стали, кг всего	в т.ч. на закладные детали: металлизованные простые	металлизованные для самонарезающих	без металлизации простые	без металлизации для самонарезающих
НР2-27.12.35	2720	350	1260	3,44	2,94	1,07	0,86	0,21	1,34	32,86	3,58	—	12,16	—

Выборка стали, кг

арматурные изделия: 6Вст-Вп	5781-81 Ат-IIIв	Ат-IIIв	итого	закладные детали: 103-76 б=8	б=10	ф10	ф14	5781-81 Вр-I	Ат-IIIв	итого
7,92	8,03	1,17	17,12	2,80	7,86	2,22	2,84			

Расход комплектующих деталей, шт.

Вып. 2-1.1 А-3141	А-172-1	Серии 1.131КА-1 в.6-1.12	1.131КА-1 в.8-1	1.031КА-2 в.1		Закладные детали
ПК-27.12	С-60 / С-61	Св3-12	Т3-3	МС5-2 / МС5-3	МС5-4	К-во шт. / объем м³
1	1 / 1	2	1	2 / 1	1	6 / 0,006

Отверстия для пробки: К-во шт. / объем м³ — 6 / 0,006

КП	ПАНЕЛИ НЕНЕСУЩИЕ ПОЛОСОВОЙ РАЗРЕЗКИ, АРМИРОВАННЫЕ КАРКАСАМИ ДЛЯ ЗДАНИЙ ВЫСОТОЙ ДО 40 м			серия 1.232КА-2	
1981	НР2-27.12.35	ОПАЛУБКА И АРМИРОВАНИЕ		выпуск 1-1.1	лист 31

Ленниипроект
ГИП Кременева
Нач. отд. Печерский
Рук. гр. Кременева
Разработал Есельсон
Проверил Кременева
Н. контр. Есельсон
Исполнил Есельсон
Гл. инж. проекта Кременева
Рук. гр. Кременева
Согласовано
Внесены изменения
Дата 10.82
Подпись
Рук. гр. КАЧ

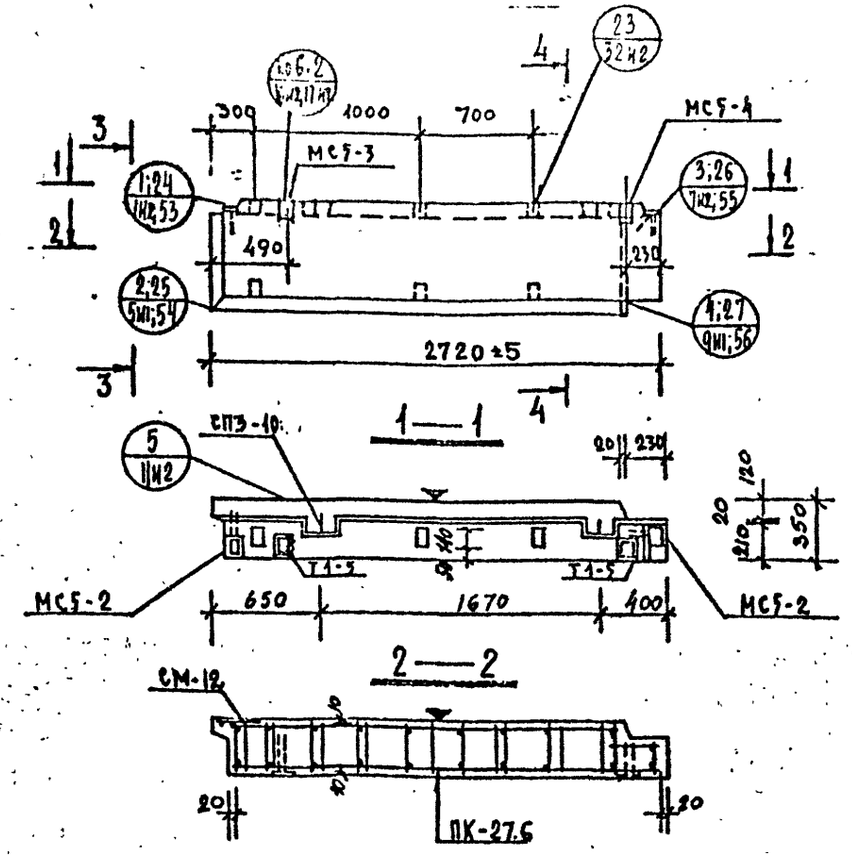

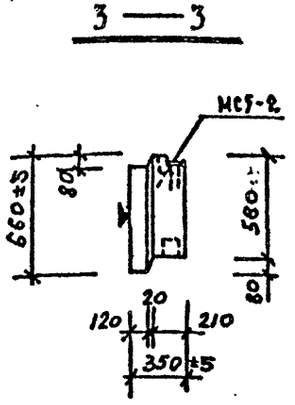

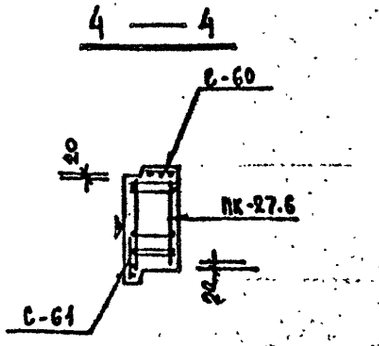

Общие указания по изготовлению даны в пояснительной записке
Детали см. в выпуске 0-1.1

ХАРАКТЕРИСТИКА ИЗДЕЛИЯ

ВЗАМЕН ЛИСТА 32

Марка	Размеры, мм l	B	h	Площадь, м² изделия	опалубочного слоя	Объем, м³ изделия	бетона		цем. р-ра		Масса, т	Расход стали, кг всего	в т.ч. на закладные детали: металлизованные: простые	для самозащиты	без металлизации: простые	для самозащиты
							м 50 γ=2.5 т/м³	м γ= т/м³	м 100 γ=2.0 т/м³							
НР2-27.6.35	2720	350	660	1,77	1,44	0,52	0,40		0,13	0,70	30,48	3,52	—	15,60	—

Выборка стали, кг: арматурные изделия	6727-80 Вр-I	5781-81 А-I	А-III	Итого	закладные детали	103-76 δ=8	δ=10	5781-81 ф10 А-II	ф14 А-II
	3,69	4,10	3,51	11,30		2,80	9,64	2,22	4,52

Расход комплектующих деталей, шт.: Вып. 2-1.1	ПК-27.6	А.32 ИМ1	А.172-1	А.235-1 ИМ1	Вып. 2-1	1.031 КА-1 Вып. 2-1	Серия 1.031 КА-2 в.1			1.031 КА-1 в.2-1	Деревянные пробки
		С-60	С-61	СМ-12	СП3-10	Т3-3	МС5-2	МС5-3	МС5-4	Т1-5	К-80 шт / м²/м
	1	1	1	1	2	1	2	1	1	2	6 / 0,03

Редакция 1981г

КП	ПАНЕЛИ НЕНЕСУЩИЕ ПОЛОСОВОЙ РАЗРЕЗКИ, АРМИРОВАННЫЕ КАРКАСАМИ ДЛЯ ЗДАНИЙ ВЫСОТОЙ ДО 40 М.	серия 1.232 КА-2	
1981	НР2-27.6.35 ОПАЛУБКА И АРМИРОВАНИЕ	выпуск 1-1.1	лист 32 ИМ1

ЛЕННИИПРОЕКТ ОКУ
Гл. инж. проекта Кремлева
Рук. гр. Кремлева
Разработал Есельсон
Рассчитал Кремлева
Исполнил Есельсон
Нач. ОКУ Печерский
Гл. констр. ОКУ Бунич
Проверил Кремлева
Нормоконтролер —
Внесены изменения. Дата 10.82 Рег. № 1 Основание: письмо № 6/1-1 Подпись Рук. гр.
Согласовано

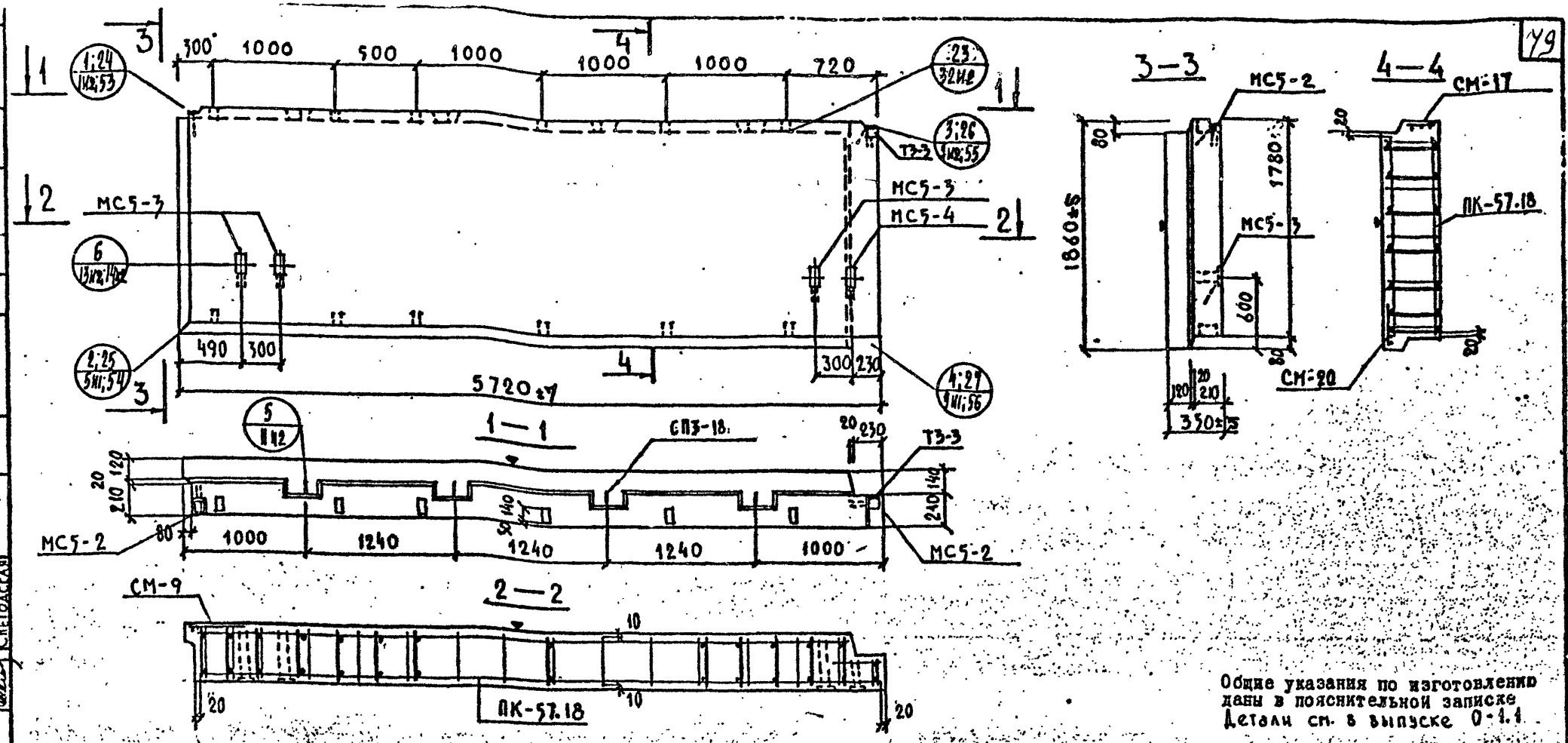

Общие указания по изготовлению даны в пояснительной записке
Детали см. в выпуске 0-1.1

ХАРАКТЕРИСТИКА ИЗДЕЛИЯ

ВЗАМЕН ЛИСТА 33

Марка	Размеры, мм l	в	h	Площадь, м² изделия	облицовочного слоя	Объем, м³ изделия	керамзитобетона М50 γ=1.9 т/м³	γ= т/м³	цем. р-ра М100 γ=2.0 т/м³	Масса, т	Расход стали, кг всего	в т.ч. на закладные детали металлизованные простые	для самофиксации	без металлизации простые	для самофиксации	Выборка стали, кг арматурные изделия 6727-80 Вр-I	5781-81 А-I	А-III	Итого	закладные детали 103-76		5781-81 ф10	ф14	Расход комплектующих деталей, шт. В.2-1.1 л.33и1 ПК-57.18	1.031КД-1 В.2-1 ТЗ-3	серия 1.031 КД-2 В.1 МС5-2/МС5-3	МС5-4	В.2-1.1 л.225 СМ-17	л.226 СМ-20	л.225 СМ-9	Деревянные пробки К-80 шт/объем м³	1.131КД-1 вып. 6-1.2 СП3-18
НР2-57.18.35	5720	350	1860	10.61	9.77	3.48	2.91	–	0.57	4.24	98.58	3.58	–	23.24	–	10.74	39.65	21.38	71.77		2.80	15.20	3.74	5.08	1	1	2/3	1	1	1	1	12/0.012	4

Редакция 1981г

КП	ПАНЕЛИ НЕНЕСУЩИЕ ПОЛОСОВОЙ РАЗРЕЗКИ, АРМИРОВАННЫЕ КАРКАСАМИ ДЛЯ ЗДАНИЙ ВЫСОТОЙ ДО 40М		серия 1.232 КД-2м
1981	НР2—57.18.35 ОПАЛУБКА И АРМИРОВАНИЕ	выпуск 1-1.1	лист 33м1

ЛЕННИИПРОЕКТ ОКУ

Гл. инж. проекта Кремнева; Рук. гр. Кремнева; Разработал Снегодская; Рассмотрел Кремнева; Исполнил Снегодская; Нач. ОКУ Печерский; Гл. констр. ОКУ Бунич

Согласовано

Проверил Кремнева; Нормоконтролер; Внесены изменения: Дата, Рег. №, Должность, Подпись, Фамилия; 10.82 ИГ ук. тр. Кремнева

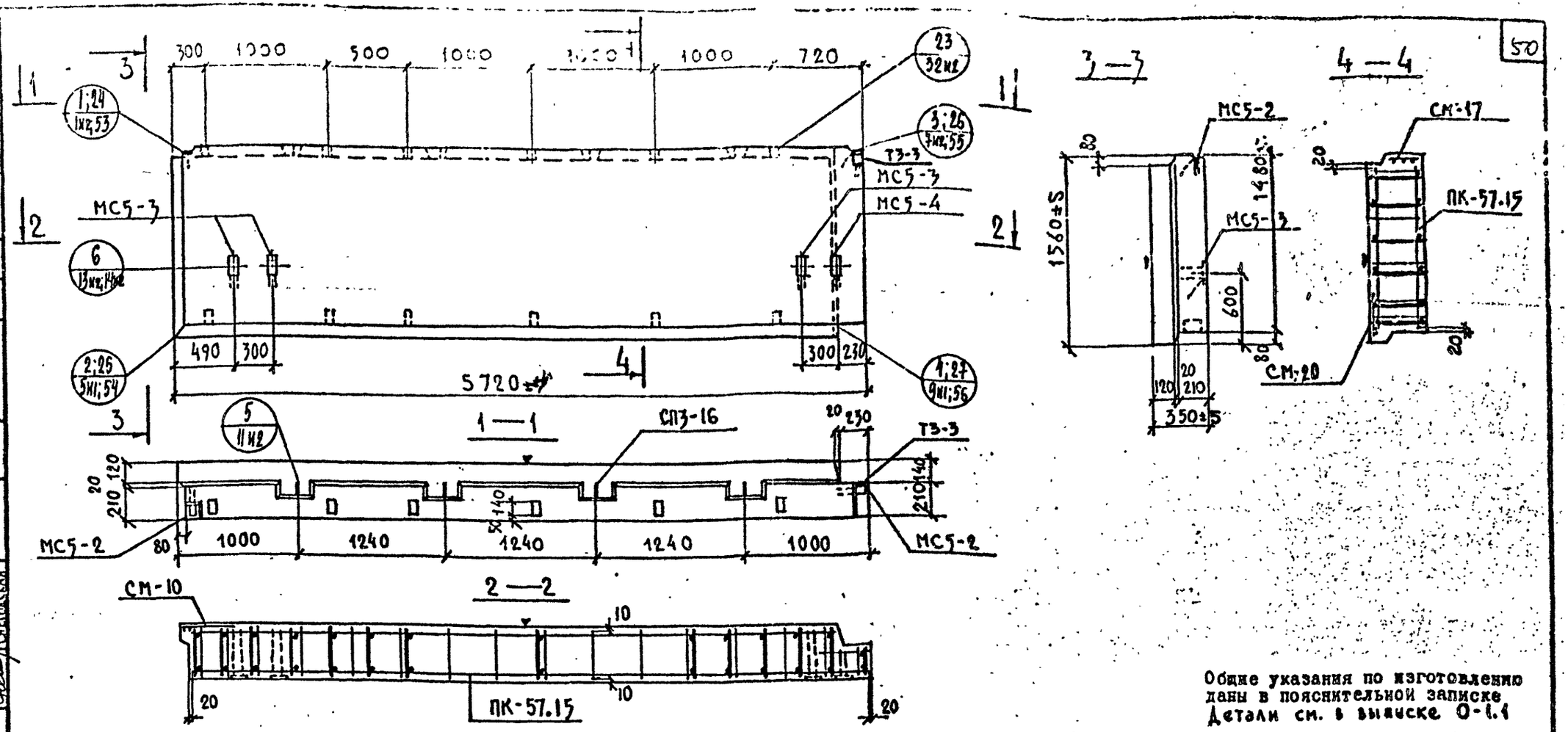

Общие указания по изготовлению даны в пояснительной записке
Детали см. в выпуске 0-1.1

ХАРАКТЕРИСТИКА ИЗДЕЛИЯ

Взамен листа 34

Марка	Размеры, мм l	B	h	Площадь, м² изделия	облицовочного слоя	Объем, м³ изделия	керамзитобетона γ=1.8 т/м³ %	γ=	цем.-р-ра γ=2.0 т/м³ %	Масса, т	Расход стали, кг всего	в т.ч. на закладные детали: металлизированные по стыс	для самонапряж. секция	без металлизации по стыс	для самонапряж. секция	Выборка стали, кг: арматурные изделия 6727-80 Вр-I	5781-82 А-I	А-III	Итого	закладные детали 103-76		5781-82		Расход комплектующих деталей, шт. 1.252-1.1 вып.4 А-34	СЕРИИ 1.031 КА-1 в.2-1	1.031 КА-2 в.1		1.252-1.1 вып.4			Деревянные пробки К-80 шт / объем м³	1.252-1.1 вып.4 6-1.2
																						А-II ф10	А-II ф14			МС5-2 / МС5-3	МС5-4	А.225 СМ17	А.226 СМ-20	А.225 СМ-10		СПЗ-16
НР2-57.15.35	5720	350	1560	8.90	8.13	2.89	2.40	—	0.49	3.54	86.26	3.58	—	23.24	—	10.15	30.41	18.89	59.44	2.80	15.20	3.74	5.08	1	1	2 / 3	1	1	1	1	12 / 0.012	4

Редакция 1984

КП	ПАНЕЛИ НЕНЕСУЩИЕ ПОПЕРЕЧНОЙ РАЗРЕЗКИ, АРМИРОВАННЫЕ КАРКАСАМИ ДЛЯ ЗДАНИЙ ВЫСОТОЙ ДО 40 М	серия 1.232 КЛ-2	
1981	НР2-57.15.35 ОПАЛУБКА И АРМИРОВАНИЕ	выпуск 1-1.1	лист 34

ЛЕНИНГРАДПРОЕКТ

Согласовано

Гл. инженер проекта Крылова
Гл. конструктор Кремнева
Руководитель группы Кремнева
Разработал Рассказов
Исполнил Сигорская
Н. контр. Кремнева
Н. контр. Кремнева
Гл. специалист Кремнева
Гл. специалист Кремнева
Начальник отдела Кремнева
Главный инженер проекта Кремнева
Главный специалист Кремнева
Руководитель группы Кремнева
Гл. конструктор проекта Кремнева

Изм. 1 Дата 10.84 Инв. № подл. 1 Подпись и дата 10.84 Взам. инв. № 1

Изменения внесены Кремнева
Проверил Кремнева
Нормоконтролер —
Дата 10.84 Инв. № подл. 1 Подпись и дата 10.84 Взам. инв. № 1

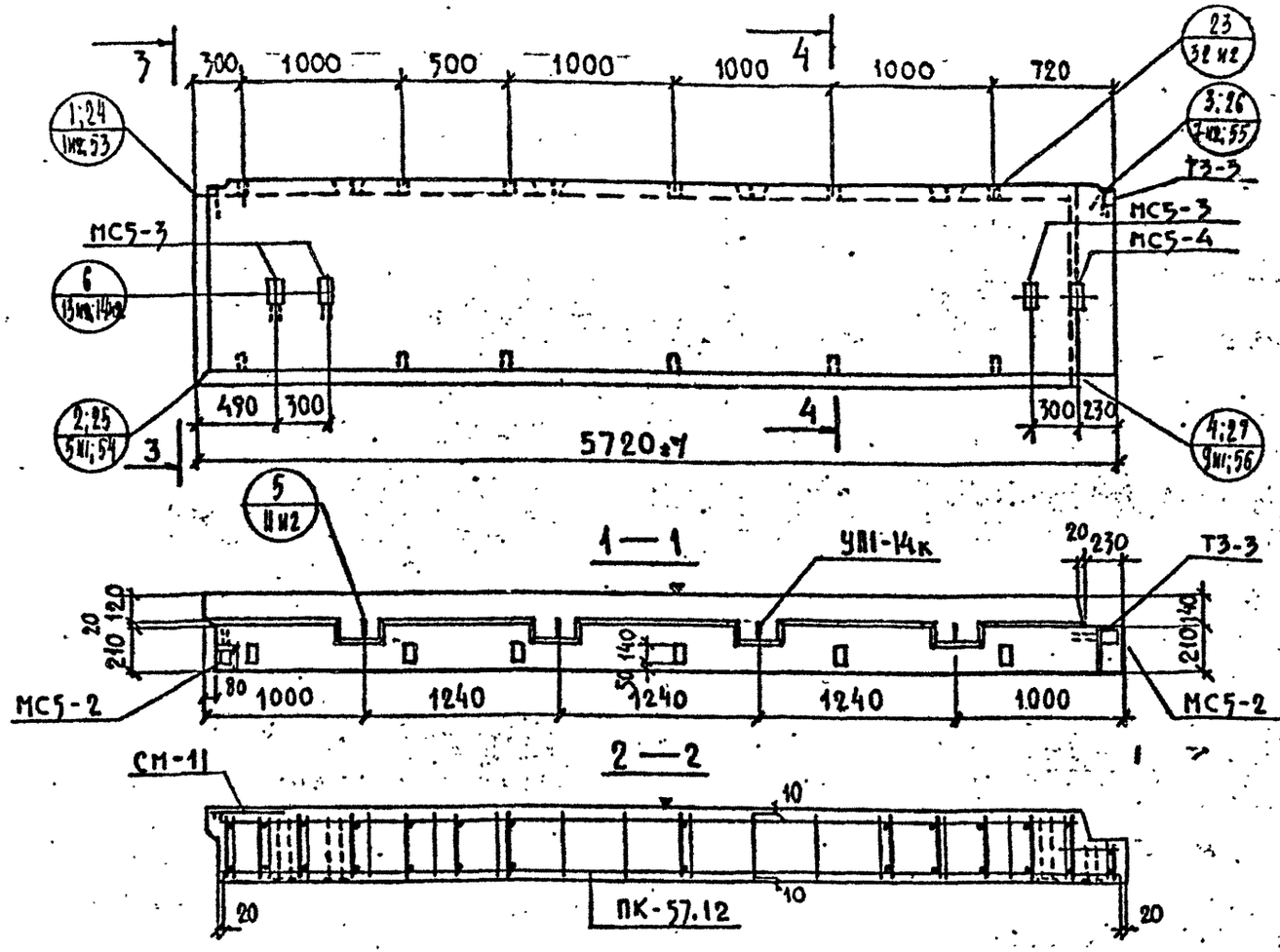

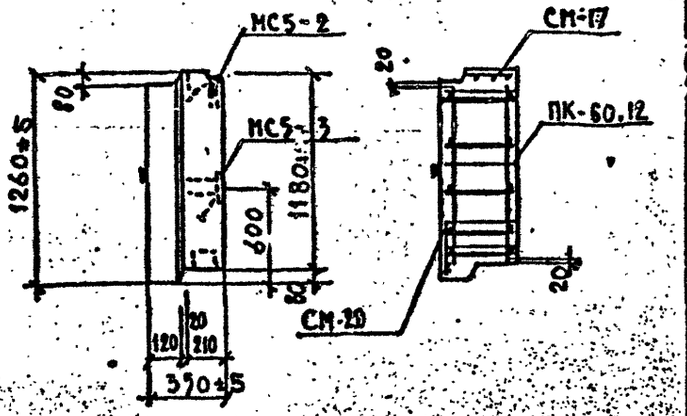

Общие указания по изготовлению даны в пояснительной записке
Детали см. в выпуске 0-1.1

ХАРАКТЕРИСТИКА ИЗДЕЛИЯ

Взамен листа 35

Марка	Размеры, мм l	B	h	Площадь, м² изделия	облицовочного слоя	Объем, м³ изделия	керамзитобетона м 50 γ=0,9 т/м³	x	γ=	щем. р-ра м 100 γ=2,0 т/м³	Масса, т	Расход стали, кг всего	в т.ч. на закладные детали: металлизованные простые	для самофиксации	без металлизации простые	для самофиксации	Выборка стали, кг: арматурные изделия 6727-80 Вр-I	А-I	А-III	Итого	закладные детали 103-76 ℓ	5781-81	Расход комплектующих деталей, шт. В.2-1.1 А.35М1	Серии 1.031КА-1 В.2-1 ПК-57.12	1.031КА-2 В.1 Т3-3	МС5-2 / МС5-3	МС5-4	В.2-1.1 А.225 СМ-17	А.226 СМ-20	А.225 СМ-11	Дренажные пробки К-во шт / объём м³	1.131КА-выв. 6-1.2 СП3-14
НР2-57.12.35	5720	350	1260	7.18	6.48	2.30	1.89	—	—	0.41	2.85	83.05	3.38	—	23.24	—	9.18	22.41	24.7	56.29		2,80	15.20	3.74	5.08	1	1	2 / 3	1	1	1	1	12 / 0.012	4

Редакция 1981

КП	Панели несущие полосовой разрезки армированные каркасами для зданий высотой до 40 м	Серия 1.232КЖ-2	
1981	НР2—57.12.35 Опалубка и армирование	выпуск 1-1.1	лист 35 м1

ЛЕННИИПРОЕКТ
ОКУ
Гл. инж. проекта Рук. гр. Гл. инженер ОКУ Нач. ОКУ
Проверил Нормоконтролер Разработал Рассчитал Исполнил
Кренкева Кренкева Снеговская Кренкева Снеговская
Пекарский Бунин
Внесены изменения
Дата 10.82 Рег. № 1 Должность Подпись Фамилия Рук. гр. Кац
согласовано

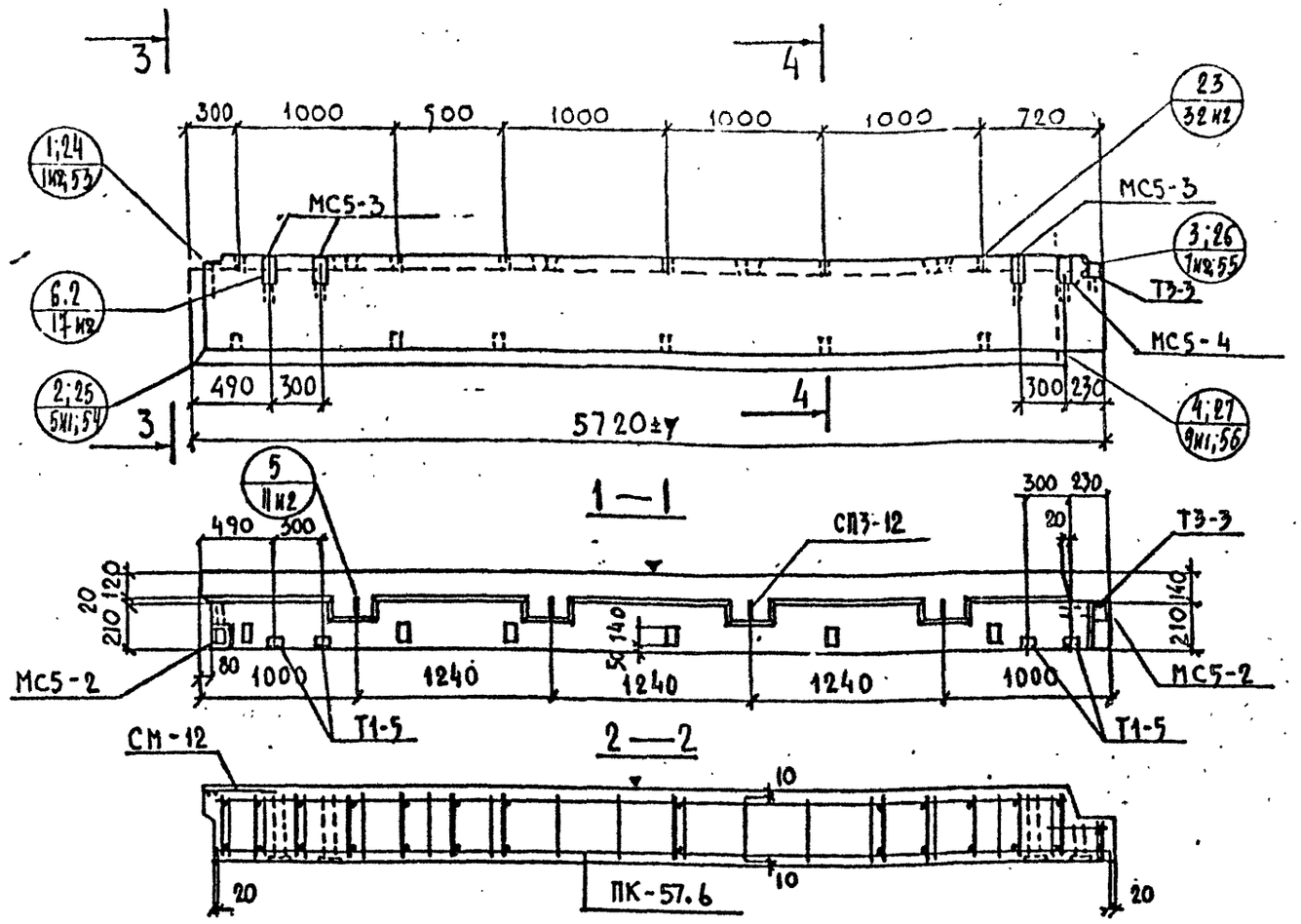

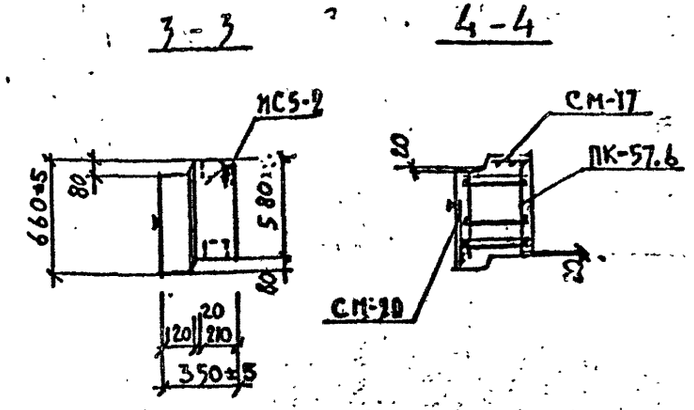

Общие указания по изготовлению даны в пояснительной записке
Детали см. в выпуске 0-1.1

ХАРАКТЕРИСТИКА ИЗДЕЛИЯ

ВЗАМЕН ЛИСТА 36

Марка	Размеры, мм			Площадь, м²		Объем, м³				Масса, т	Расход стали, кг					Выборка стали, кг									Расход комплектующих деталей, шт.									
							керамзитобетона		цем. р-ра			в т.ч. на закладные детали				арматурные изделия				закладные детали					в.2-1.1	1.031КА-1	серия 1.031КА-2			в.2-1.1			Деревянные пробки	1.131КА-1 вып. 6-1.2
												металлизованные		без металлизации		6727-80	5781-81			103-76		5781-81				в.2-1	в.1							
	l	в	h	изделия	облицовочного слоя	изделия	м 50 γ=0.9 т/м³	м γ= т/м³	м 100 γ=2.0 т/м³		всего	простые	для самофиксации	простые	для самофиксации	Вр-I	А-I	А-III	Итого		∅=8	∅=10	ф10	ф14	ПК-57.6	Т1-5 / Т3-3	МС5-2	МС5-3	МС5-4	СМ-17	СМ-20	СМ-12	К-60 ат / объем м3	СП3-12
НР2-57.6.35	5720	350	660	3.75	3.18	1.13	0.87	–	0.26	1.50	80.13	3.58	–	30.72	–	7.21	11.73	27.49	46.43		2.80	18.72	3.74	8.44	1	4 / 1	2	3	1	1	1	1	12 / 0.012	4

Редакция 1981г

КП	ПАНЕЛИ НЕНЕСУЩИЕ ПОЛОСОВОЙ РАЗРЕЗКИ, АРМИРОВАННЫЕ КАРКАСАМИ ДЛЯ ЗДАНИЙ ВЫСОТОЙ ДО 40М.	серия 1.232 КА-2	
1981	НР2—57.6.35 ОПАЛУБКА И АРМИРОВАНИЕ	выпуск 1-1.1	лист 36

ЛЕННИИПРОЕКТ ОКУ

Гл. инж. проекта Пеньков, Кремнева
Рук. гр. Кремнева
Разработал Снегодская
Рассчитал Кремнева
Исполнил Снегодская
Нач. ОКУ Печерский
Гл. констр. ОКУ Бунич
Проверил Кремнева
Нормоконтролер
Внесены изменения
Дата 10.82 Рег. № 4 Должность Рук. гр. Подпись КАЧ
Согласовано

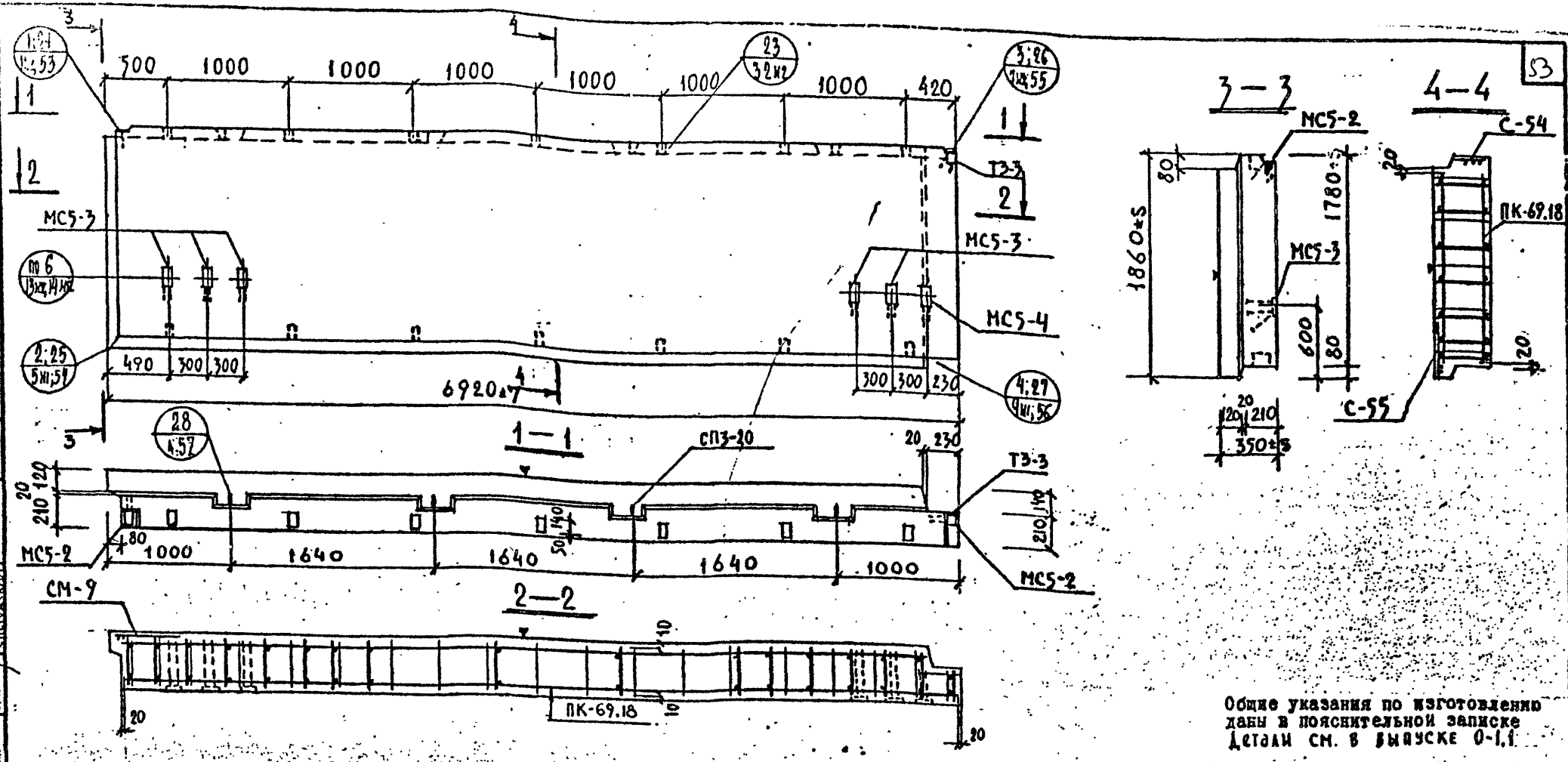

Общие указания по изготовлению даны в пояснительной записке
Детали см. в выпуске 0-1.1

ХАРАКТЕРИСТИКА ИЗДЕЛИЯ

ВЗАМЕН ЛИСТА 37

Марка	Размеры, мм l	b	h	Площадь, м² изделия	облицовочного слоя	Объем, м³ изделия	керамзитобетона	цем.-р-ра	Масса, т	Расход стали, кг всего	в т.ч. на закладные детали: металлизованные простые	металлизованные для самофиксации	без металлизации простые	без металлизации для самофиксации	Выборка стали, кг: арматурные изделия 6727-80 Вр-I	5781-81 А-I	А-III	Итого	103-76	закладные детали 5781-81	Расход комплектующих деталей, шт.: 1.232КА-2 в.2-1.1	1.031КА-1 в.2-1	1.031КА-2 в.1	1.232КА-2 в.2-1.1	1.232КА-2 в.1	1.232КА-2 в.2-1.1	Деревянные пробки	1.132КЖ-выпуск 6-1.2
																					А.39 вып					А.171-1	А.225		
																					ПК-69.18	ТЗ-3	МС5-2 / МС5-3	МС5-4	С-54 / С-55	СМ-9	К-во шт / Объем м³	СПЗ-20
НР2-69.18.35	6920	350	1860	12.89	11.95	4.22	3.55	—	0.67	5.14	1001	3.58	—	34.32	—	12.49	51.82	37.80	102.11		1	1	2 / 5	1	1 / 1	1	14 / 0.014	4

Редакция 1981г.

КП	ПАНЕЛИ НЕНЕСУЩИЕ ПОЛОСОВОЙ РАЗРЕЗКИ, АРМИРОВАННЫЕ КАРКАСАМИ ДЛЯ ЗДАНИЙ ВЫСОТОЙ ДО 40м	серия 1.232КА-2	
1981	НР2-69.18.35 ОПАЛУБКА И АРМИРОВАНИЕ	выпуск 1-1.1	лист 37

ЛЕННИИПРОЕКТ
ОКУ
Гл.инж.проекта Кременева
Рук.гр. Кременева
Разработал Снегодская
Рассчитал Кременева
Исполнил Снегодская
Нач.ОКУ Печерский
Гл.констр.ОКУ Бунич
Согласовано
Промрегион —
Нормоконтролер —
Внесены изменения
Дата Рег.№ Должность Подпись Фамилия
10.82 НА Рук.гр. Кузь

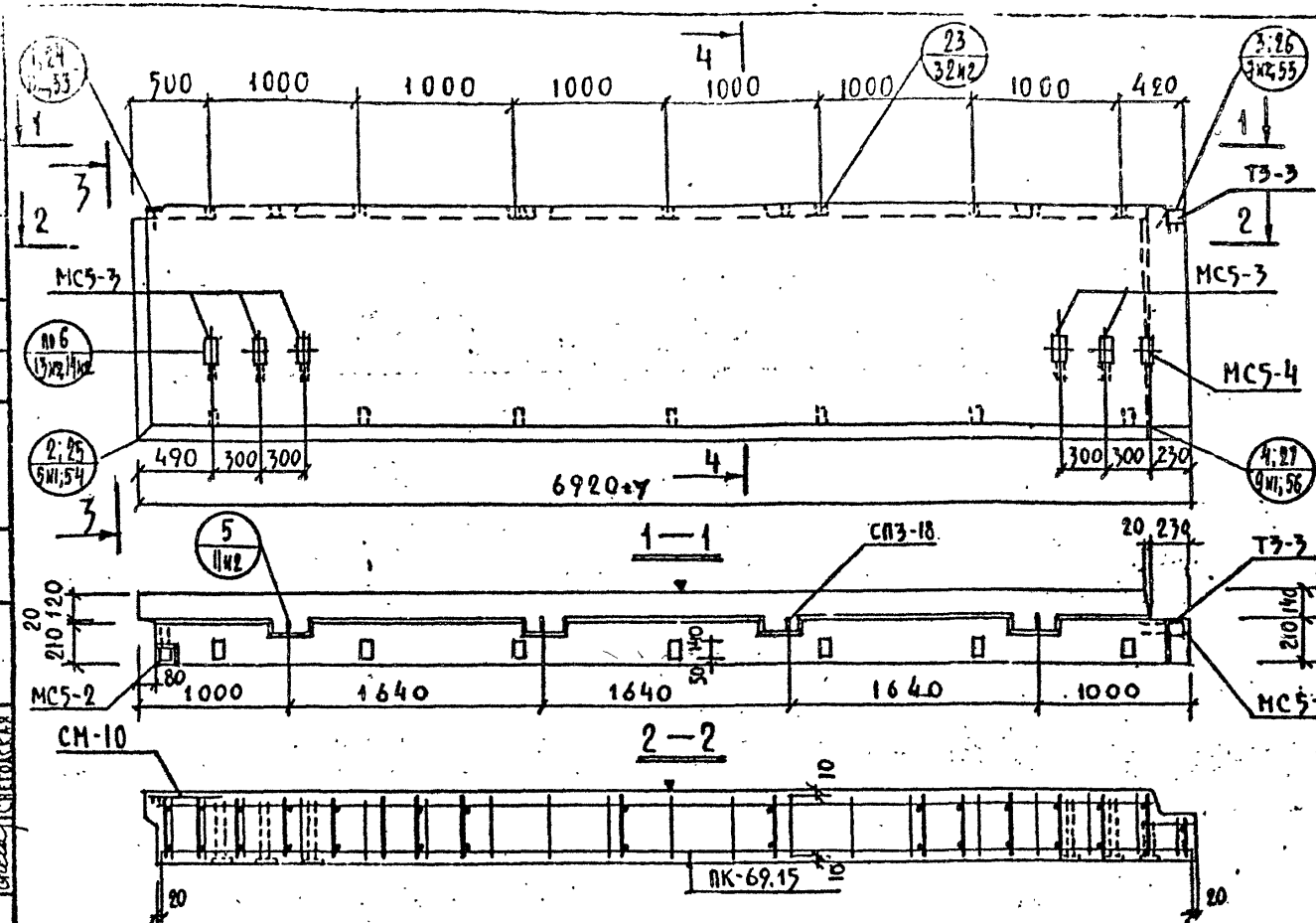

Общие указания по изготовлению даны в пояснительной записке
Детали см. в выпуске 0-1.1

ХАРАКТЕРИСТИКА ИЗДЕЛИЯ

ВЗАМЕН ЛИСТА 50

Марка	Размеры, мм l	B	h	Площадь, м² изделия	облицовочного слоя	Объем, м³ изделия	керамзитобетона М50 γ=0,9 т/м³	γ т/м³	цем.р-ра М100 γ=2,0 т/м³	Масса, т	Расход стали, кг всего	в т.ч. на закладные детали: простые	для самонесущей стеновой панели	Выборка стали, кг: арматурные изделия без металлизации простые	для самонесущей стеновой панели	6727 Вр-I	5781-81 А-I	А-III	Итого	103-76				5781-81		Расход комплектующих деталей, шт. 8.2-1.1		Серии 1.831КА-1 в.2-1	1.831КА-2 в.1		в.2-1.1		Дерев. пробки	1.731КМ-1 вып. 6-1.2

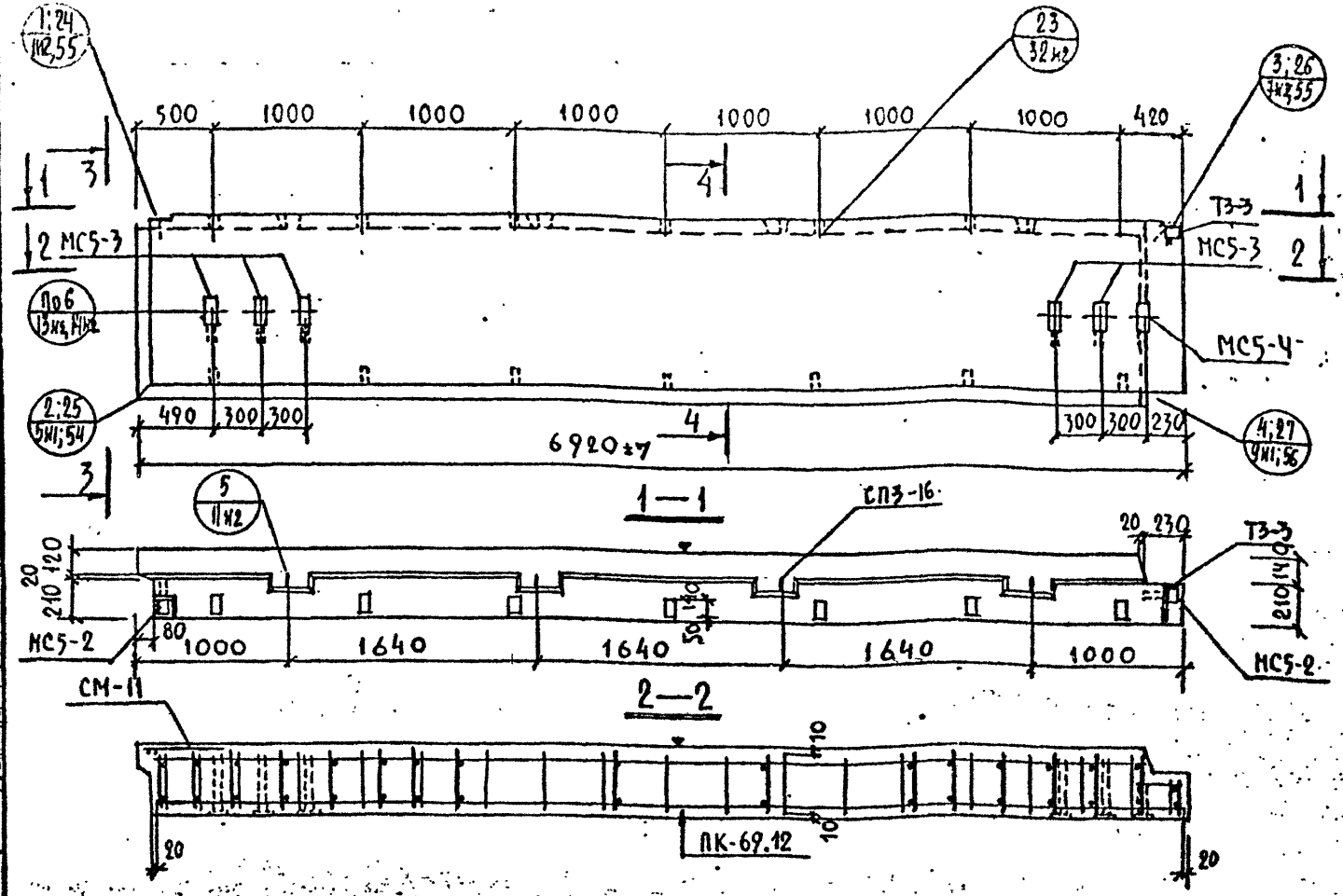

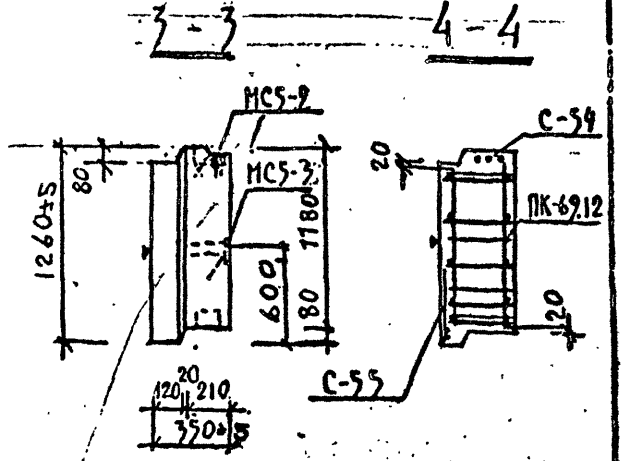

Общие указания по изготовлению даны в пояснительной записке.
Детали см. в выпуске 0-1.1

ХАРАКТЕРИСТИКА ИЗДЕЛИЯ

Взамен листа 39

Марка	Размеры, мм l	B	h	Площадь, м² изделия	облицовочного слоя	Объем, м³ изделия	керамзитобетона ж 50 γ=0.9 т/м³	керамзитобетона ж	γ= т/м³	цем. р-ра ж 100 γ=2.0 т/м³	Масса, т	Расход стали, кг всего	в т.ч. на закладные детали: металлизованные простые	металлизованные для самофиксации	без металлизации простые	без металлизации для самофиксации	Выборка стали, кг: арматурные изделия 6727-80	5781-81 Ат-V	Ат-III	Итого	закладные детали 103-76	Ст3	5781-82 Ст3	ф10	ф14
НР2-69.12.35	6920	350	1260	8.69	7.89	2.80	2.30	—		0.50	3.48	108.25	3.58	—	34.33	—	10.86	29,66	30.83	70.35		2.80	22.52	5.26	7.32

Расход комплектующих деталей, шт.

В.2-1.1 А.39нз	Серия 1.031КА-1 В.2-1	Серия 1.031КА-2 В.1			В.2-1.1 А.171-1	А.225	Дерев. пробки	1.131пр-6 вып.6-1.2
ПК-69.12	ТЗ-3	МС5-2 / МС5-3	МС5-4		С-54 / С-55	СМ-11	К-10 шт / Обзен м³	СВ316
1	1	2 / 5	1		1 / 1	1	14 / 0.04	4

Редакция 1981г

КП	Панели несущие колонновой разрезки, армированные каркасами для зданий высотой до 40м.	серия 1.232КА-2	
1981	НР2-69.12.35 Опалубка и армирование	выпуск 1-1.1	лист 39нз

ЛЕННИИПРОЕКТ ОКУ

Гл.инж.проекта Пельхови; Рук.гр. Кременева; Разработал Снегодская; Рассчитал Кременева; Исполнил Снегодская
Нач.ОКУ Шечейский; Гл.констр.ОКУ Бунцич
Проверил Кременева; Нормоконтролер —
Согласовано
Внесены изменения: Дата, Рег.№, Дополнительно, Подпись, Сокращение; 11.82 №1 Рук.гр. Кальч
Рег.№

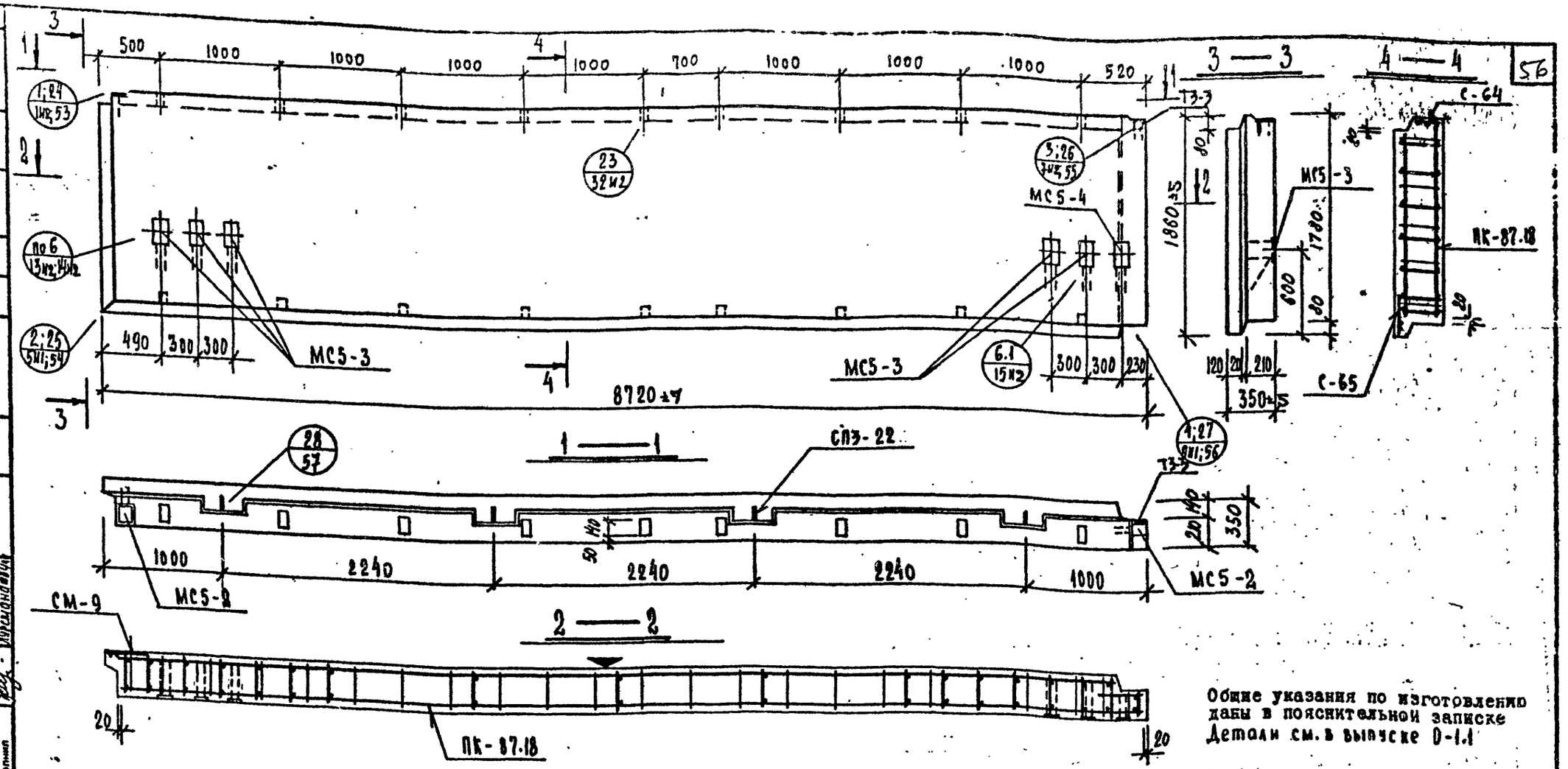

Общие указания по изготовлению даны в пояснительной записке
Детали см. в выпуске 0-1.1

ХАРАКТЕРИСТИКА ИЗДЕЛИЯ

ВЗАМЕН ЛИСТА 40

Марка	Размеры, мм: l	в	h	Площадь, м²: изделия	Площадь, м²: облицовочного слоя	Объем, м³: изделия	Объем, м³: керамзитобетона, м 50 γ=0.9 т/м³	Объем, м³: керамзитобетона, м γ= т/м³	Объем, м³: цем. р-ра, м 100 γ=2.0 т/м³	Масса, т	Расход стали, кг: всего	в т.ч. на закладные детали: металлизованные: простые	металлизованные: для самофиксации	без металлизации: простые	без металлизации: для самофиксации	Выборка стали, кг: арматурные изделия: 6727-80 Вр-I	5781-81 А-I	5781-81 А-III	5781-81 итого	закладные детали: 103-76 δ=8	103-76 δ=10	5781-81 ф10 А-II	5781-81 ф14 А-II	Расход комплектующих деталей, шт.: вып. 2-1.1: л.40 ИИ ПК-87.18	вып. 2-1.1: л.225 СМ-9	вып. 2-1.1: л.173-1 С-64/С-65	1.031 КА-2 в. 1: МС5-4	1.031 КА-2 в. 1: МС5-2/МС5-3	1.031 КА-1 в. 2-1: ТЗ-3	1.131 КА-1 вып. 6-1.2: СПЗ-22	Деревянные пробки: к-во шт./м³ объем
НР2-87.18.35	8720	350	1860	16.19	15.11	5.35	4.50	—	0.84	6.55	226.98	3.50	—	34.32	—	10.34	63.52	115.62	189.28		2.80	22.52	5.26	7.32	1	1	1/1	1	2/5	1	4	18/0.018

Редакция 1981г

КП	ПАНЕЛИ НЕНЕСУЩИЕ ПОЛОСОВОЙ РАЗРЕЗКИ, АРМИРОВАННЫЕ КАРКАСАМИ ДЛЯ ЗДАНИЙ ВЫСОТОЙ ДО 40 М	серия 1.232 КА-2
1981	НР2-87.18.35 ОПАЛУБКА И АРМИРОВАНИЕ	выпуск 1-1.1 лист 40 м1

ЕННИПРОЕКТ
ОКУ
Гл. инж. проекта Пенькова
Рук. гр. Кремнева
Разработал Курсманавичи
Рассчитал Кремнева
Исполнил Курсманавичи
Проверил Кремнева
Нормоконтролер
Внесены изменения
Дата 10.82 Рег. № Должность Подпись Фамилия
Рук. гр. Кремнева
Согласовано

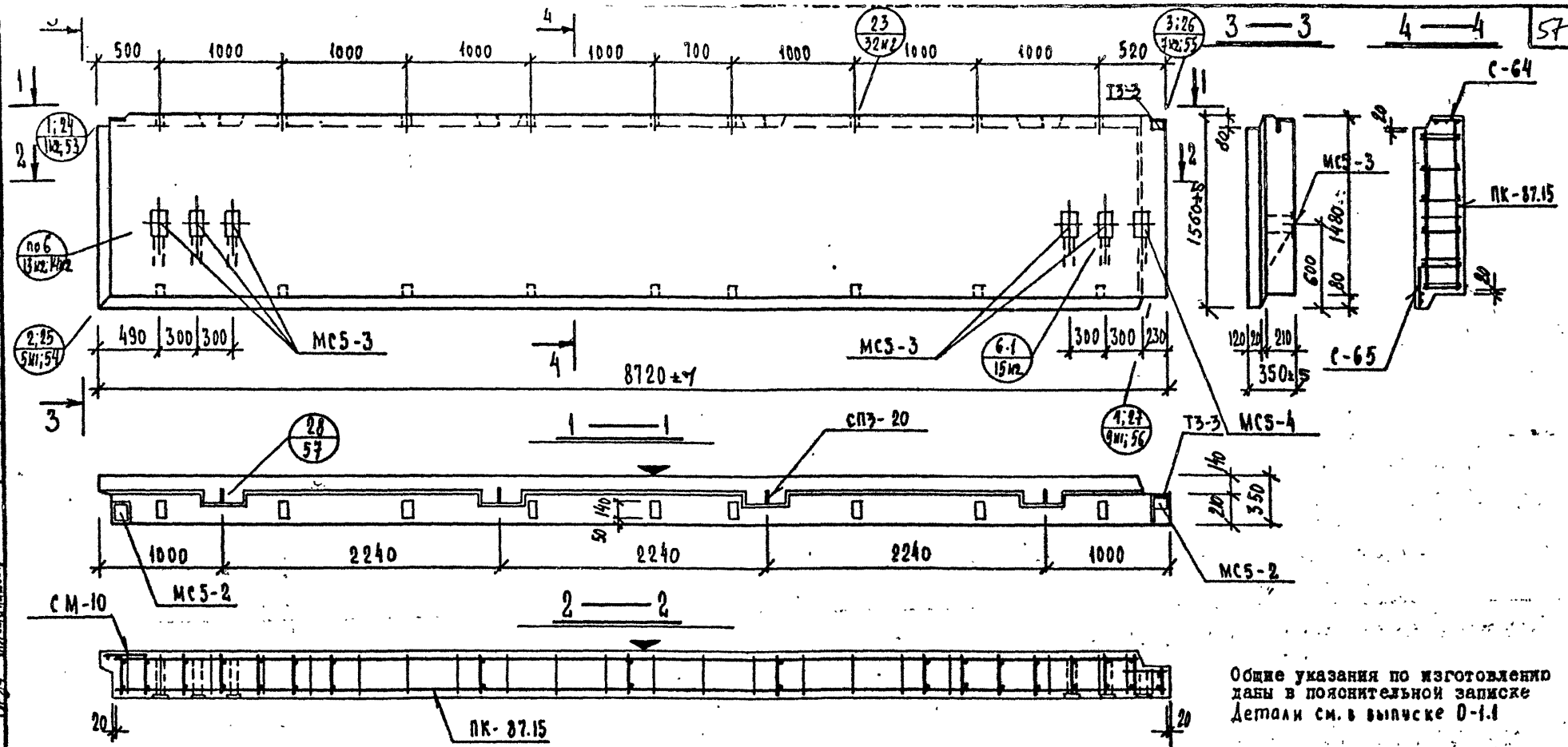

Общие указания по изготовлению даны в пояснительной записке
Детали см. в выпуске 0-1.1

ХАРАКТЕРИСТИКА ИЗДЕЛИЯ

ВЗАМЕН ЛИСТА 41

Марка	Размеры, мм l	B	h	Площадь, м² изделия	облицовочного слоя	Объем, м³ изделия	керамзитобетона м 50 γ=0.9 т/м³		плотного р-ра м 100 γ=2.0 т/м³		Масса, т	Расход стали, кг всего	в т.ч. на закладные детали: металлизованные простые	для самофиксации	без металлизации простые	для самофиксации
НР2-87.15.35	8720	350	1560	13.58	12.57	4.44	3.71	—	0.13		5.48	199.21	3.38	—	34.32	—

Марка	Выборка стали, кг: арматурные изделия 6Г-II 5Т-II	A-III	5781-81* A-III	Ат-IIIС	103-76 В=8	В=10	5781-81 Ø10 AI	Ø14 AII	Расход комплектующих деталей, шт. Вып. 2-1.1: А.41И1 ПК-87.15	А.225 СМ-10	А.173-1 С-64 / С-65	серия 1.031 КА-2 вып. 1: МС5-4	МС5-3	ТЗ-3	СПЗ-20	1.131 КА-1 вып. 6-1.2: Деревянные пробки К-во шт. / м³
НР2-87.15.35	10.02	50.11	100.98	161.11	2.80	28.52	5.26	7.32	1	1	1 / 1	1	2 / 5	1	4	18 / 0.018

Редакция 1981г.

КЛ	ПАНЕЛИ НЕСУЩИЕ ПОЛОСОВОЙ РАЗРЕЗКИ, АРМИРОВАННЫЕ КАРКАСАМИ ДЛЯ ЗДАНИЙ ВЫСОТОЙ ДО 40 М	серия	1.232 КА-2
1984	НР2-87.15.35. ОПАЛУБКА И АРМИРОВАНИЕ	выпуск	1-1.1
		лист	41

ЛЕННИИПРОЕКТ
ОКУ
Гл. инж. проекта Гольденко
Рук. гр. —
Разработал Мурманский
Рассчитал Кремнев
Испонил Мурманский
Нач. ОКУ Печерский
Гл. констр. ОКУ Бучин
Проверил Кремнев
Нормоконтролер —
Согласовано
Внесены изменения
Дата Рег. № Должность Подпись Фамилия
10.82 ИА Рук. гр. Кремнев

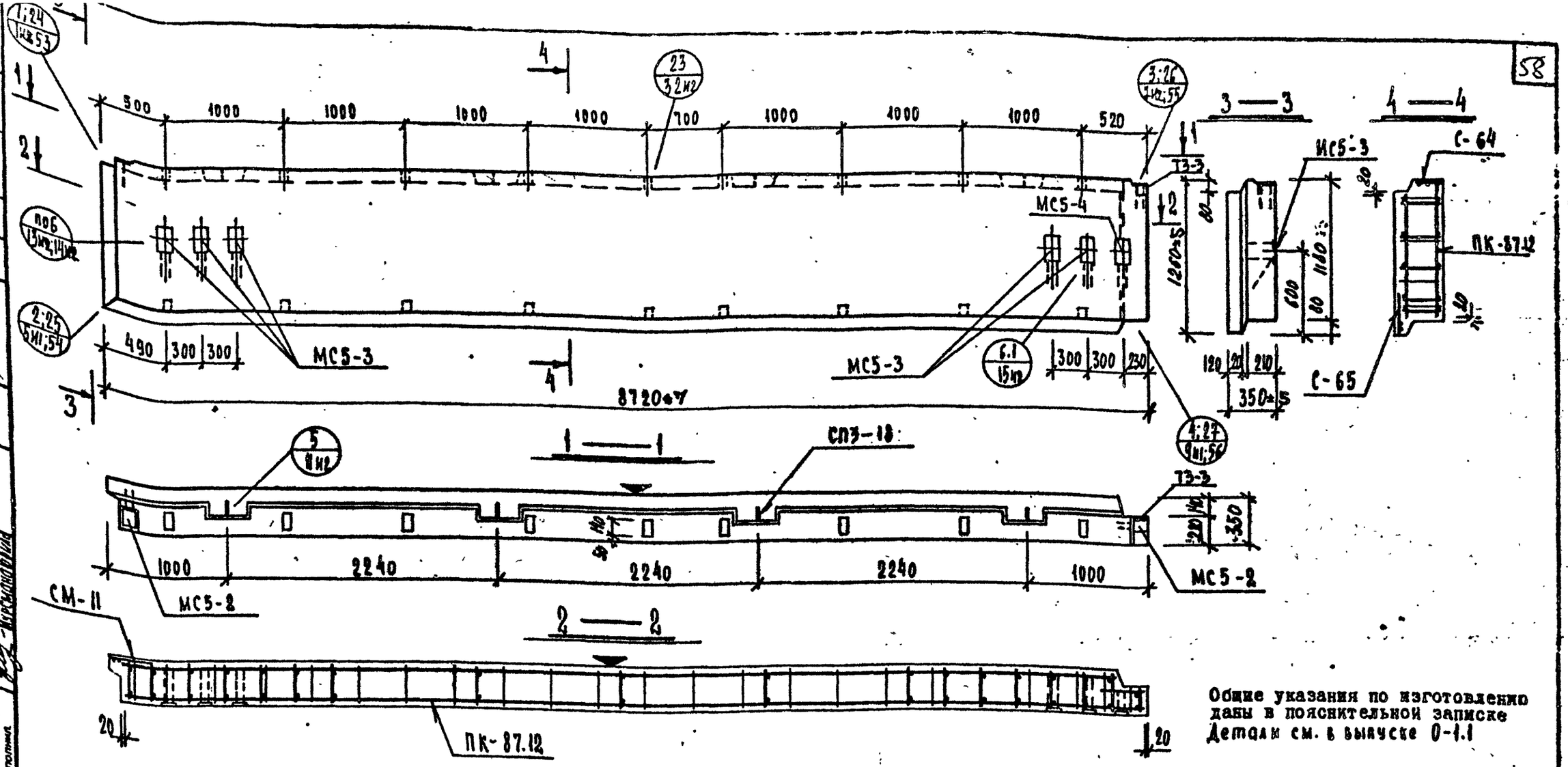

Общие указания по изготовлению даны в пояснительной записке
Детали см. в выпуске 0-1.1

ХАРАКТЕРИСТИКА ИЗДЕЛИЯ

ВЗАМЕН ЛИСТА 42

Марка	Размеры, мм l	B	h	Площадь, м² изделия	обмазочного слоя	Объем, м³ изделия	кевам-агто-бетона		цем. р-ра		Масса, т	Расход стали, кг всего	в т.ч. на закладные детали: металлизованные простые	металлизованные для самонак.	без металлизации простые	без металлизации для самонак.	Выборка стали, кг: арматурные изделия Вр-I	AI	6Ш	Итого	закладные детали 103-76 В-8	В-10	5781-81 Ф10 АIII	Ф14 АIII	Расход комплектующих деталей, шт.: Вып. 2-1.1 ПК-87.12	СМ-11	А.225 С-64/С-65	серия 1.031км-2 вып. 1 МС5-4	МС5-2/МС5-3	1.831км-1 вып. 8.2-1 Т3-3	1.831км-1 вып. 6-1.0 СП3-18	Деревянные пробки Б-60 мм / М3 обьем
НР2-87.12.35	8720	350	1260	10,96	10,02	3,54	2,92	—	0,62	4,41	164,53	9,56	—	34,32	—	9,40	37,46	79,77	126,63		2,84	22,52	5,26	7,32	1	1	1/1	1	2/5	1	4	16/0,018

Редакция 1981г.

КП	ПАНЕЛИ НЕСУЩИЕ ПОПОСОВОЙ РАЗРЕЗКИ, АРМИРОВАННЫЕ КАРКАСАМИ ДЛЯ ЗДАНИЙ ВЫСОТОЙ ДО 40 м	серия 1.232 КА-2	
1981	НР2-87.12.35 ОПАЛУБКА И АРМИРОВАНИЕ	выпуск 1-1.1	лист 42

ЛЕННИИПРОЕКТ
Гл. инж. проекта Гл. инж. проекта
Рук. гр. Рук. гр.
Разработал Рассчитал Исполнил
Нач. ОКУ Гл. констр. ОКУ

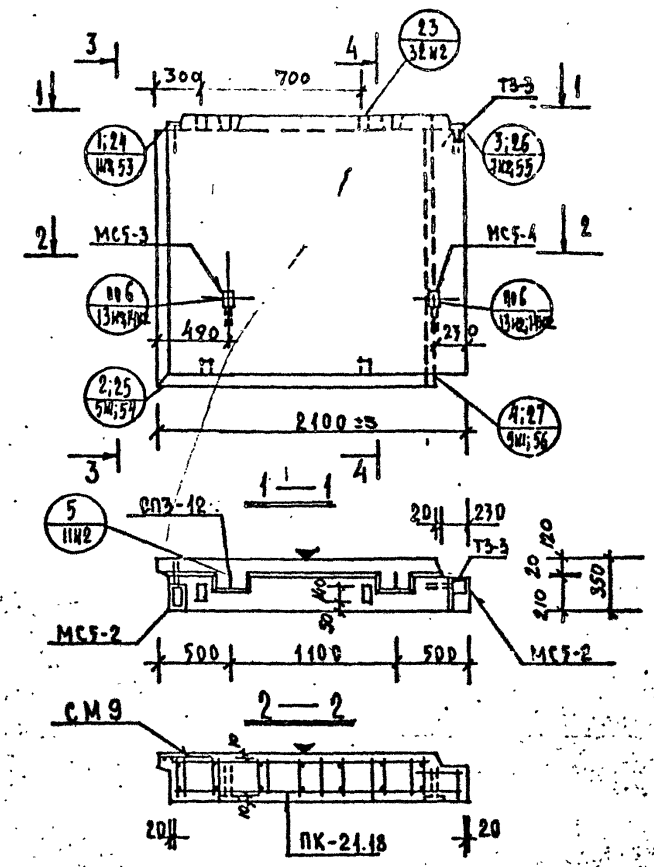

Общие указания по изготовлению даны в пояснительной записке

Детали см. в выпуске 0-4.1

ХАРАКТЕРИСТИКА ИЗДЕЛИЯ

ВЗАМЕН ЛИСТА 43

Марка	Размеры, мм l	B	h	Площадь, м² изделия	опалубочного слоя	Объем, м³ изделия	керамзитобетона м 950 γ=0.9 т/м³	керамзитобетона м γ= т/м³	цем. р-ра м 100 γ=2.0 т/м³	Масса, т	Расход стали, кг всего	в т.ч. на закладные детали: металлизованные простые	металлизованные для самонапряжения	без металлизации простые	без металлизации для самонапряжения	Выборка стали, кг: арматурные изделия Вр-I	A-I	A-III	итого	закладные детали: 6727-69	5781-81	103-76 δ=8	103-76 δ=10	5781-81 ф10 А-II	5781-81 ф14 А-II
НР2-21.18.35	2100	350	1860	3,90	3,33	1,28	1,06	–	0,22	1,57	38,73	3,58	—	12,16	—	8,15	13,95	0,89	22,99			2,80	7,88	2,22	2,84

Марка	Расход комплектующих деталей, шт. Вып. 2-13 ПК-21.18	С-62 / С-63	1.131КЖ-вм. .6-12 СП3-12	Серия 1.031КЖ-2 вып. 1 МС5-3 / МС5-4	ТЗ-3	СМ-9	1.038КЖ-1 вып. 8.2-1	8.2-11 А.115	Деревянные пробки К-во шт. / объем м³
НР2-21.18.35	1	1 / 1	2	2 / 1	1	1			4 / 0,004

РЕДАКЦИЯ 1984

КП	ПАНЕЛИ НЕНЕСУЩИЕ ПОЛОСОВОЙ РАЗРЕЗКИ, АРМИРОВАННЫЕ КАРКАСАМИ ДЛЯ ЗДАНИЙ ВЫСОТОЙ ДО 40 м.	серия 1.232 КА-2	
1981	НР2-21.18.35 ОПАЛУБКА И АРМИРОВАНИЕ	выпуск 1-1.1	лист 43

СНИИПРОЕКТ

Гл. инж. проекта Кремнева
Рук. гр. Кремнева
Разработал Сельсон
Рассчитал Кремнева
Исполнил Сельсон

Гл. инж. ОКУ Буйич
Нач. ОКУ Пучерский
Гл. констр. ОКУ

Проверил Кремнева
Нормоконтролер

Внесены изменения
Дата Рег. № Подпись
10.81 Рук. гр. Кав

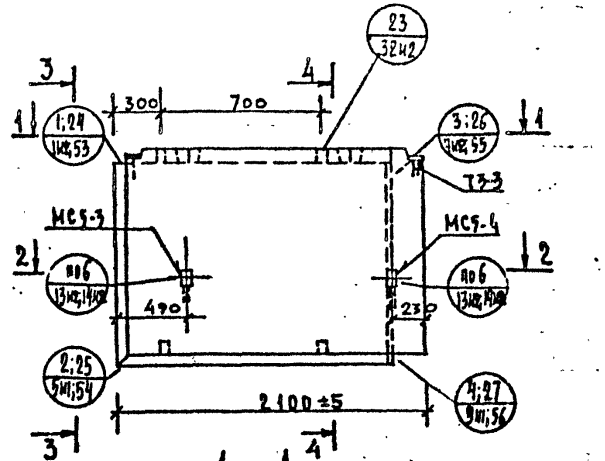

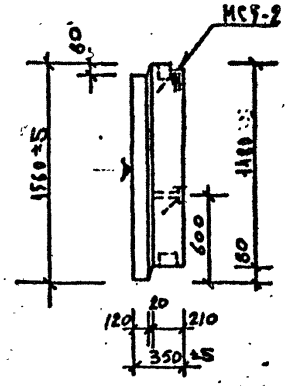

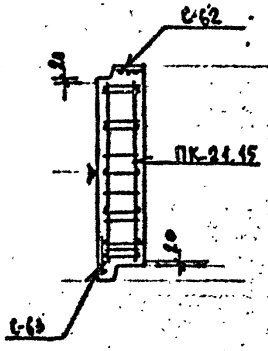

Общие указания по изготовлению даны в пояснительной записке
Детали см. в выпуске 0-1.1

ХАРАКТЕРИСТИКА ИЗДЕЛИЯ

ВЗАМЕН ЛИСТА 44

| Марка | Размеры, мм | | | Площадь, м² | | Объем, м³ | | | | | Масса, т | Расход стали, кг | | | | Выборка стали, кг | | | | |

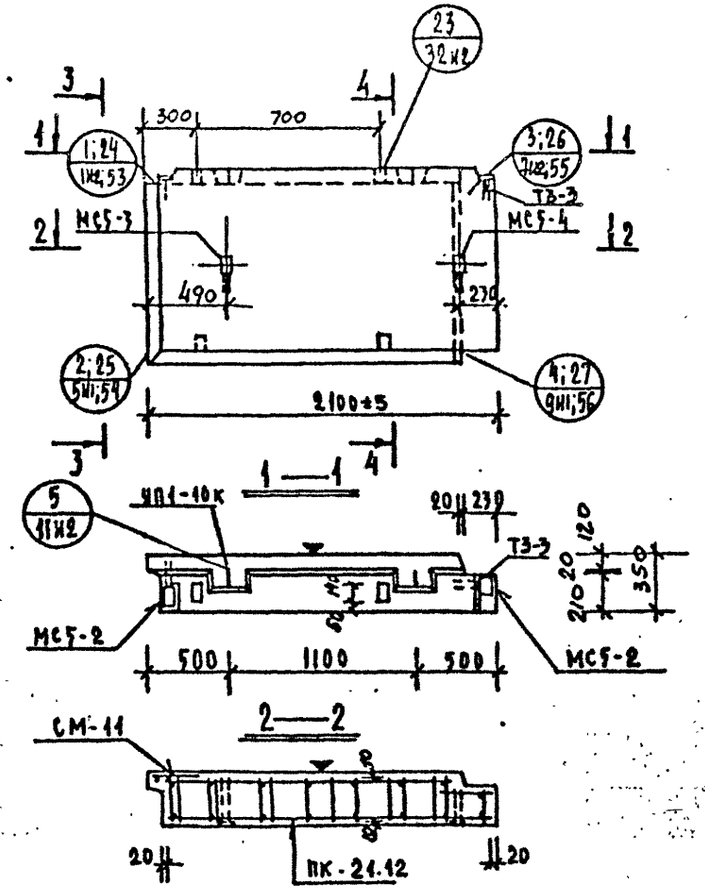

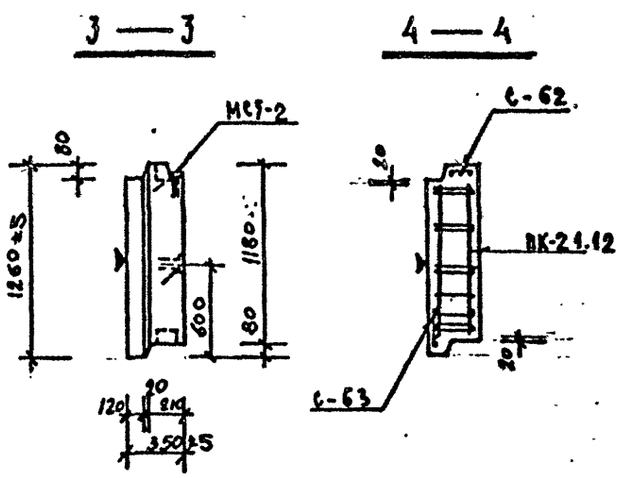

Общие указания по изготовлению даны в пояснительной записке

Детали см. в выпуске 0-1.1

ХАРАКТЕРИСТИКА ИЗДЕЛИЯ

Размеры листа 15

Марка	Размеры, мм l	b	h	Площадь, м² изделия	облицовочного слоя	Объем, м³ изделия	керамзитобетона м 50 γ=0,9 т/м³	м γ=	цем. р-ра м 100 γ=2,0 т/м³	Масса, т	Расход стали, кг всего	в т.ч. на закладные детали металлизованные простые	для сейсмических районов	без металлизации простые	для сейсмических районов	Выборка стали, кг арматурные изделия 6727-82р	5781-81 Вр-I	А-I	А-III	итого	закладные детали 103-76 δ=8	δ=10	5781-82 ф10	ф14
НР2-21.12.35	2100	350	1260	2,64	2,21	0,85	0,69	—	0,16	1,96	28,63	3,58	—	12,16	—	6,19	5,81	0,87	12,89		2,80	1,88	2,22	2,84

Марка	Расход комплектующих деталей, шт. вып. 2-1.1 ПК-21.12	С-62 / С-63	1.13 вып. 6-4.2 СП3-10	В.2-11 вып. А-225 СМ-11	серии 1.038-1 в.2-1 Т3-3	1.031 КЛ-2 в.1 МС5-2 / МС5-3	МС5-4	Деревянные пробки К-80 шт / объем м³
НР2-21.12.35	1	1 / 1	2	1	1	2 / 1	1	4 / 0,004

Редакция 1981 г

КП	ПАНЕЛИ НЕНЕСУЩИЕ ПОЛОСОВОЙ РАЗРЕЗКИ, АРМИРОВАННЫЕ КАРКАСАМИ ДЛЯ ЗДАНИЙ ВЫСОТОЙ ДО 40 М.		серия 1.232 КЛ-2
1981	НР2-21.12.35	ОПАЛУБКА И АРМИРОВАНИЕ	выпуск 1-1.1 / лист 45

ПЕННИПРОЕКТ

Гл. инж. проекта Рук. гр. КРЕЙНИНА

Проверил Нормоконтролер КРЕЙНИНА

Разработал ЕСЕЛЬСОН

Рассмотрел КРЕЙНИНА

Исполнил ЕСЕЛЬСОН

Нач. ОКУ ПЕЧЕРСКИЙ

Гл. констр. ОКУ БУНИЧ

Согласовано

Внесены изменения № 2 от 01.02

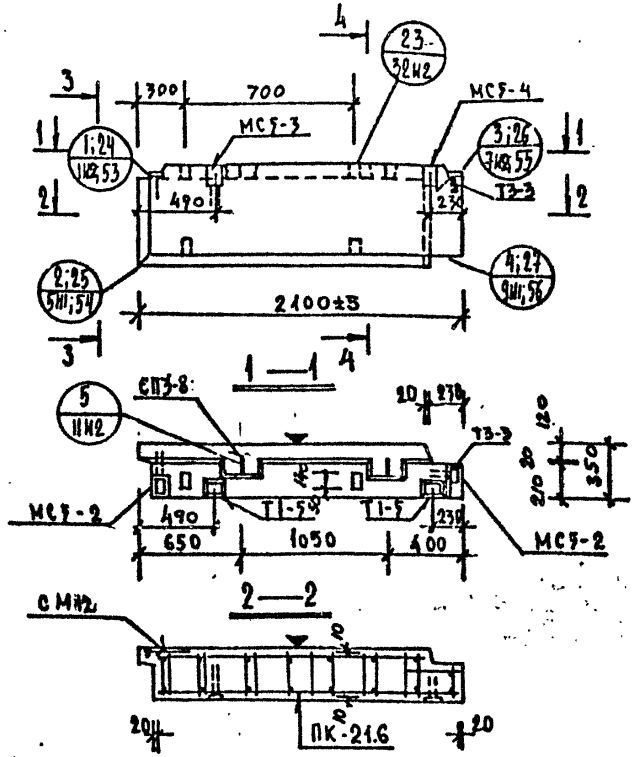

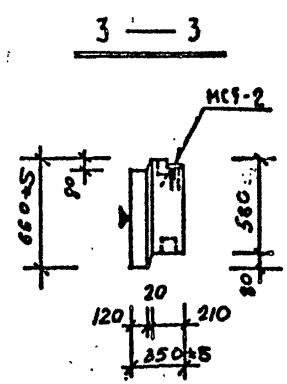

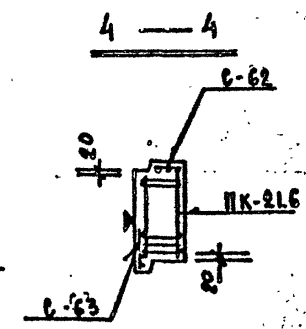

Общие указания по изготовлению даны в пояснительной записке
Детали см. в выпуске 0-1.1

ХАРАКТЕРИСТИКА ИЗДЕЛИЯ

Взамен листа 46

Марка	Размеры, мм l	b	h	Площадь, м² изделия	обмазочного слоя	Объем, м³ изделия	керамзитобетона ж 50 γ=0,9 т/м³	ж γ=	цем.-р-ра ж 100 γ=2,0 т/м³	Масса, т	Расход стали, кг всего	в т.ч. на закладные детали: простые	для самонапряжения	Выборка стали, кг: арматурные изделия: простые	для самонапряжения	Выборка стали, кг: закладные детали: простые	для самонапряжения
НР2-21.6.35	2400	350	660	1,38	1,08	0,42	0,32	—	0,10	0,56	28,39	3,53	—	15,24	—	2,88	3,66

Металлизованные изделия: без металлизации

Арматурные изделия: 6727-ВП; 5781-81 Вр-I; А-I; А-III; итого

Закладные детали: 103-76 δ=8; δ=10; 5781-81 ф10 А-II; ф14 А-II

Марка	А-III	итого	δ=8	δ=10	ф10 А-II	ф14 А-II
НР2-21.6.35	2,67	9,21	2,80	9,64	2,22	4,52

Расход комплектующих деталей, шт.

Вып. 2-1.1: А.46 III ПК-21.6; А 172-1 С-62/С-63; А.225 СМ-18 в.6Б / УП1-8к; 1.131КА-1 вып.2-1 Т1-5 / Т3-3

1.031КА-1 вып.2-1 МС5-2

1.031КА-2 вып.1 Деревянные пробки к-во шт / объем

Серия 1.031 КА-2 в.1 МС5-3; МС5-4

Марка	ПК-21.6	С-62 / С-63	СМ-18 в.6Б / УП1-8к	Т1-5 / Т3-3	МС5-2	к-во шт / объем	МС5-3	МС5-4
НР2-21.6.35	1	1 / 1	1 / 2	2 / 1	2	4 / 0,004	1	1

РЕДАКЦИЯ 1981г

КЛ	ПАНЕЛИ НЕНЕСУЩИЕ ПОЛОСОВОЙ РАЗРЕЗКИ, АРМИРОВАННЫЕ КАРКАСАМИ ДЛЯ ЗДАНИЙ ВЫСОТОЙ ДО 40 М.	серия	1.232 КЛ-2
1981	НР2-21.6.35 ОПАЛУБКА И АРМИРОВАНИЕ	выпуск	1-1.1
		лист	46 III

ЛЕННИИПРОЕКТ
Гл. инж. проекта ЛЕНЬКОВА; Рук. гр. КРЕМНЕВА; Разработал ЕСЕЛЬСОН; Рисунки КРЕМНЕВА; Исполнил ЕСЕЛЬСОН
Нач. ОКУ ПЕЧЕРСКИЙ; Гл. конст. ОКУ БУНИЧ
Согласовано: Приемн; Нор. контролер; Гл. инж. КРЕМНЕВА
Внесены изменения: Дата 10.82; Инв. №

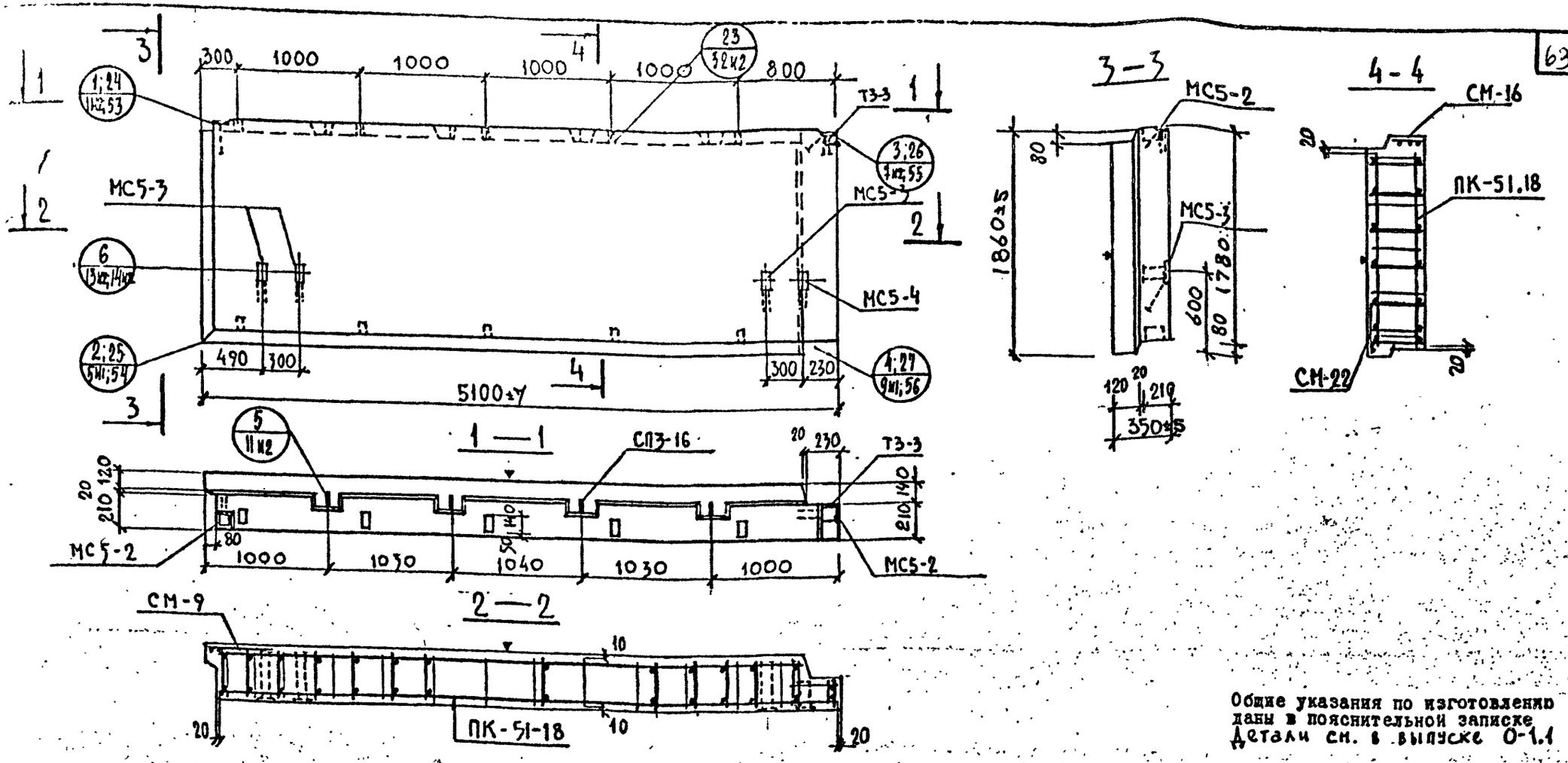

Общие указания по изготовлению даны в пояснительной записке
Детали см. в выпуске 0-1.1

ХАРАКТЕРИСТИКА ИЗДЕЛИЯ

ВЗАМЕН ЛИСТА 47

Марка	Размеры, мм l	b	h	Площадь, м² изделия	опалубочного слоя	Объем, м³ изделия	керамзитобетона м 50 γ=0.8 т/м³	м γ=	цем. р-ра м 100 γ=2.0 т/м³	Масса, т	Расход стали, кг всего	в т.ч. на закладные детали простые	для самофиксации	без металлизации простые	для самофиксации	Выборка стали, кг арматурные изделия 6127-80 Вр-I	5781-81 А-I	А-III	Итого	103-76	9781-83	закладные детали	Расход комплектующих деталей, шт. В.2-1.1	1.031КА-1	1.031КА-2	В.2-1.1	Деревянные пробки	1.131КА-4
												металлизованные																	
																							∆.47КЖ1	Вып.2-1	Вып. 1	∆.225	∆.226	∆.225	Вып. 6-1.2
																							ПК-51.18	ТЗ-3	МС5-2/МС5-3	МС5-4	СМ-16	СМ-22	СМ-9	К-во шт / объем м³	СП3-16
НР2-51.18.35	5100	350	1860	9.48	8.67	3.15	2.65	—	0.50	3.82	89.69	3.58	—	23.24	—	10.02	33.77	19.05	62.84	2.80	15.20	3.74	5.08	1	1	2/3	1	1	1	1	10/0.01	4

Редакция 1981г

КП	ПАНЕЛИ НЕСУЩИЕ ПОЛОСОВОЙ РАЗРЕЗКИ АРМИРОВАННЫЕ КАРКАСАМИ ДЛЯ ЗДАНИЙ ВЫСОТОЙ ДО 40М		серия 1.232 КА-2	
1981	НР2-51.18.35	ОПАЛУБКА И АРМИРОВАНИЕ	выпуск 1-1.1	лист 47

ЛЕННИИПРОЕКТ ОКУ

Гл.инж.проекта Ручк. гр. — Пещерский
Гл.конструктор ОКУ — Бучин
Разработал — Снегодецкая
Рассчитал — Крепнева
Исполнил — Снегодецкая

Согласовано: Проверил — Крепнева; Нормоконтролер — Снегодецкая; Крепнева; Снегодецкая

Внесены изменения: Дата 10.80; Рег. № 1; Подпись; Ф.И.О. Ручк. гр.

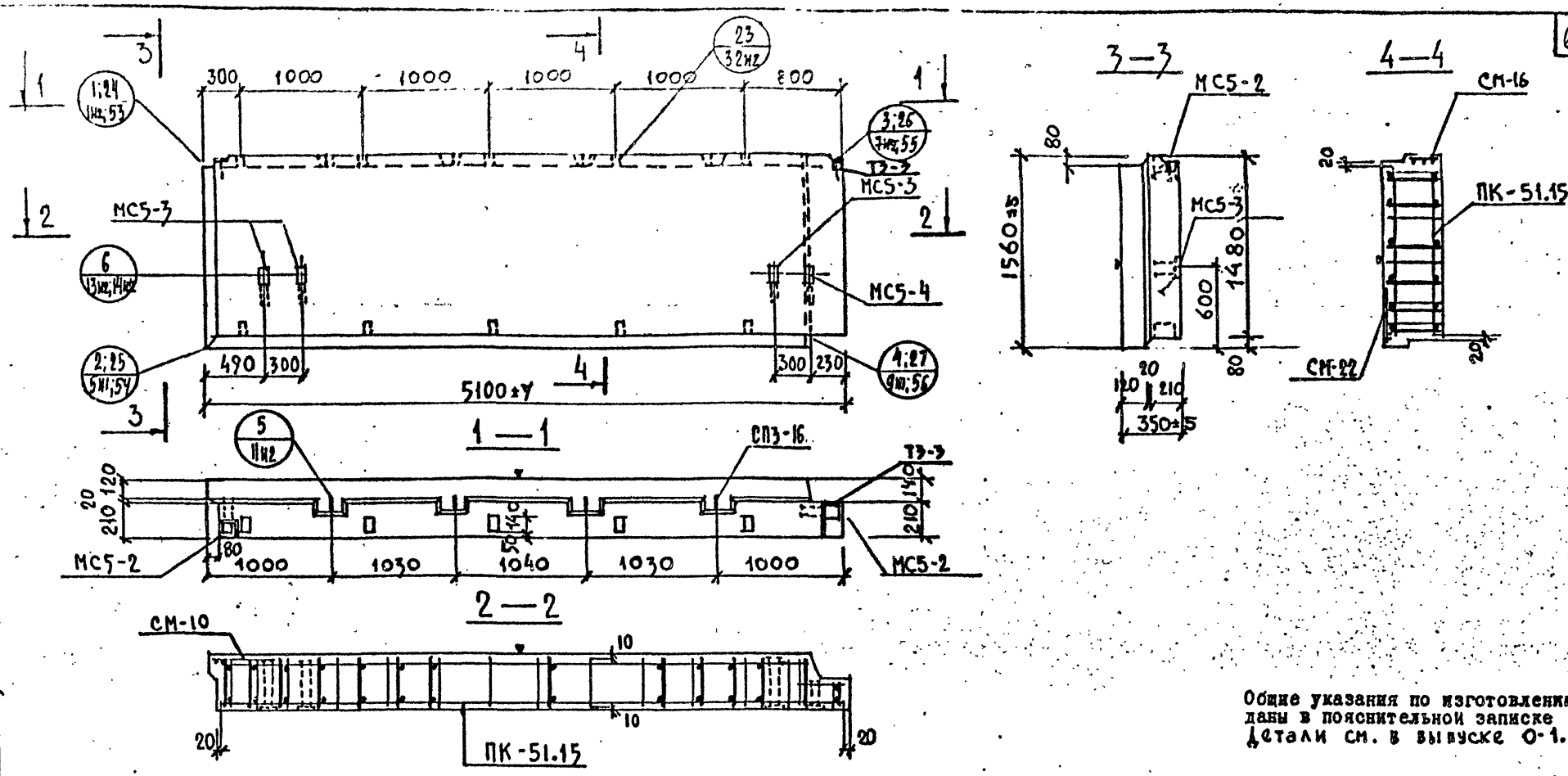

Общие указания по изготовлению даны в пояснительной записке
Детали см. в выпуске 0-1.1

ХАРАКТЕРИСТИКА ИЗДЕЛИЯ

ВЗАМЕН ЛИСТА 48

Марка	Размеры, мм l	B	h	Площадь, м² изделия	облицовочного слоя	Объем, м³ изделия	керамзитобетона м 50 γ=0.9 т/м³	керамзитобетона м	γ= т/м³	цем. р-ра м 100 γ=2.0 т/м³	Масса, т	Расход стали, кг всего	в т.ч. на закладные детали простые	для самофиксации	без металлизации простые	для самофиксации	Выборка стали, кг арматурные изделия 6727-80 Вр-I	5781-83 А-I	А-III	Итого	закладные детали 103-76	5781-83	Расход комплектующих деталей, шт. Б.2-1.1	серия 1.034 КЛ-2	1.038 КЛ-1	Б.2-1.1			Деревянные пробки	1.131 КЛ-1 вып. 6-1.2
НР2-51.15.35	5100	350	1560	7.95	7.21	2.62	2.18	–		0.43	3.19	89.57	3.58	–	23.24	–	9.46	30.41	16.82	56.69	2.80	15.20	3.64	5.08	1	2	3/1	1	1	1	1	10/0.01	4

Редакция 1981г

| | | | | | | | | | | | | | | | | | | |

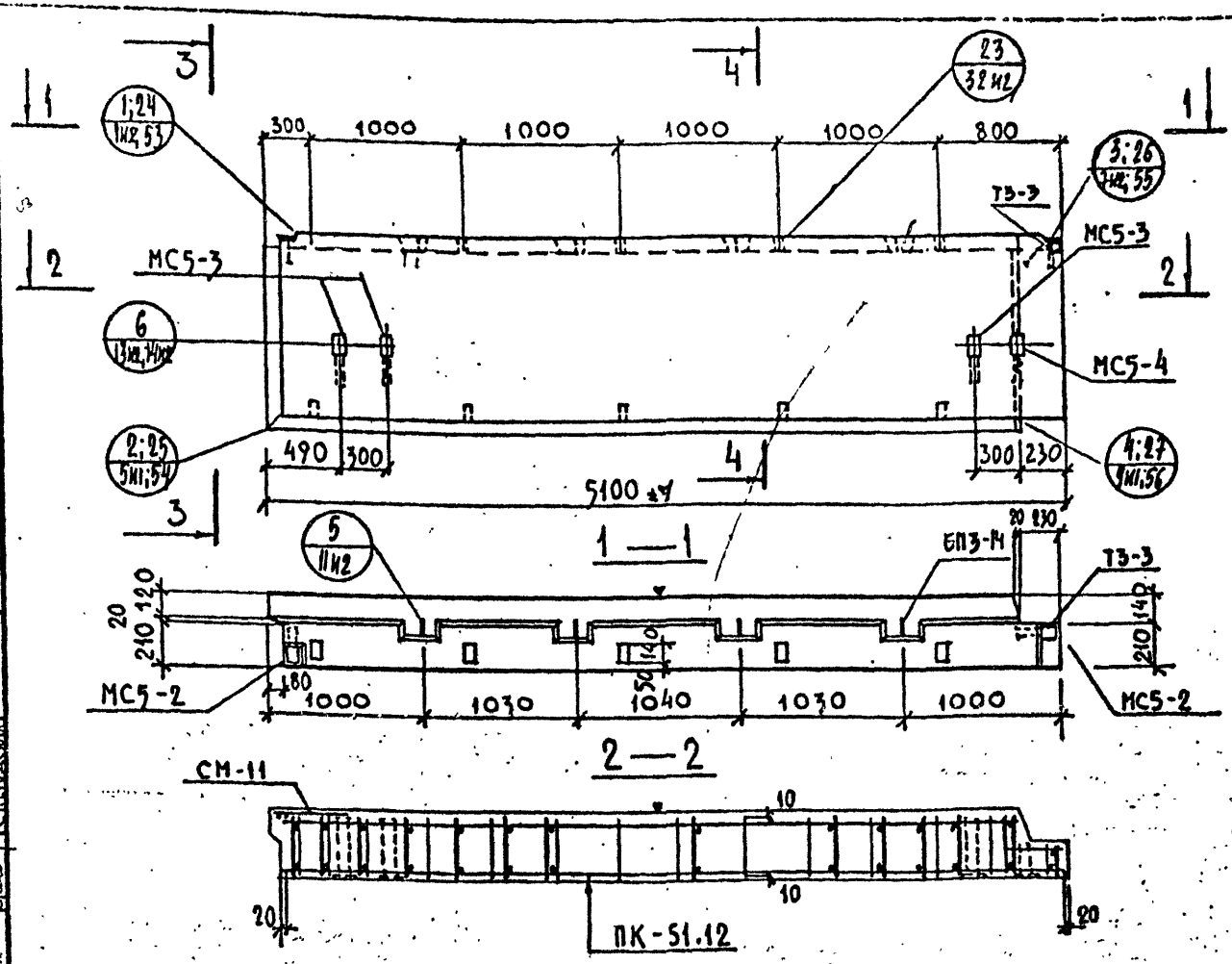

Общие указания по изготовлению даны в пояснительной записке
Детали см. в выпуске 0-1.1

ХАРАКТЕРИСТИКА ИЗДЕЛИЯ

ВЗАМЕН ЛИСТА 49

Марка	Размеры, мм l	B	h	Площадь, м² изделия	облицовочного слоя	Объем, м³ изделия	керамзитобетона		цем.-р-ра	Масса, т	Расход стали, кг всего	в т.ч. на закладные детали: металлизованные простые	металлизованные для самонапряжения	без металлизации простые	без металлизации для самонапряжения	Выборка стали, кг: арматурные изделия 6727-88 Вр-I	5781-85 А-I	А-III	Итого	закладные детали 103-91	5781-85	Расход комплектующих деталей, шт.: В.2-1.1 вып.49	Серия 1.031КА-2 вып.1	1.031КА-2 В.1	В.2-1.1 вып.225	вып.226	вып.225	Переливные пробки К-10 шт	1.131КЖ-1 В. 6÷1.92 СП3-14 объем м³
							при 50 γ=0.9 т/м³	при γ= т/м³	при 100 γ=2.0 т/м³											Ø10	Ø14	ПК-51.12	ТЗ-3	МС5-2/МС5-3	МС5-4	СМ-16	СМ-22	СМ-11	10	0.01
НР2-51.12.35	5100	350	1260	6.42	5.75	2.09	1.72	—	0.37	2.59	79.73	3.58	—	23.24	—	8.52	22.41	21.38	52.31	2.80	15.20	3.14	5.08	1	1	2/3	1	1	1	1	4

Редакция 1981 г.

КЛ	ПАНЕЛИ НЕНЕСУЩИЕ ПОЛОСОВОЙ РАЗРЕЗКИ, АРМИРОВАННЫЕ КАРКАСАМИ ДЛЯ ЗДАНИЙ ВЫСОТОЙ ДО 40М		серия 1.232КА-2
1981	НР2—51.12.35	ОПАЛУБКА И АРМИРОВАНИЕ	выпуск 1-1.1 / лист 49

ЛЕНИНГРАДПРОЕКТ
Гл.инж.проекта Давыдов День Кой
Рук. гр. Шмит Кремнева
Разработал Сметанская
Рассчитал Шмит Кремнева
Исполнил Шмит Кремнева
Проверил Шмит Кремнева
Нормоконтролер Шмит
Внесены изменения: Дата Рег.№ Должность Подпись Страница
1082 №1 Рук.гр. Шмит 1
Согласовано

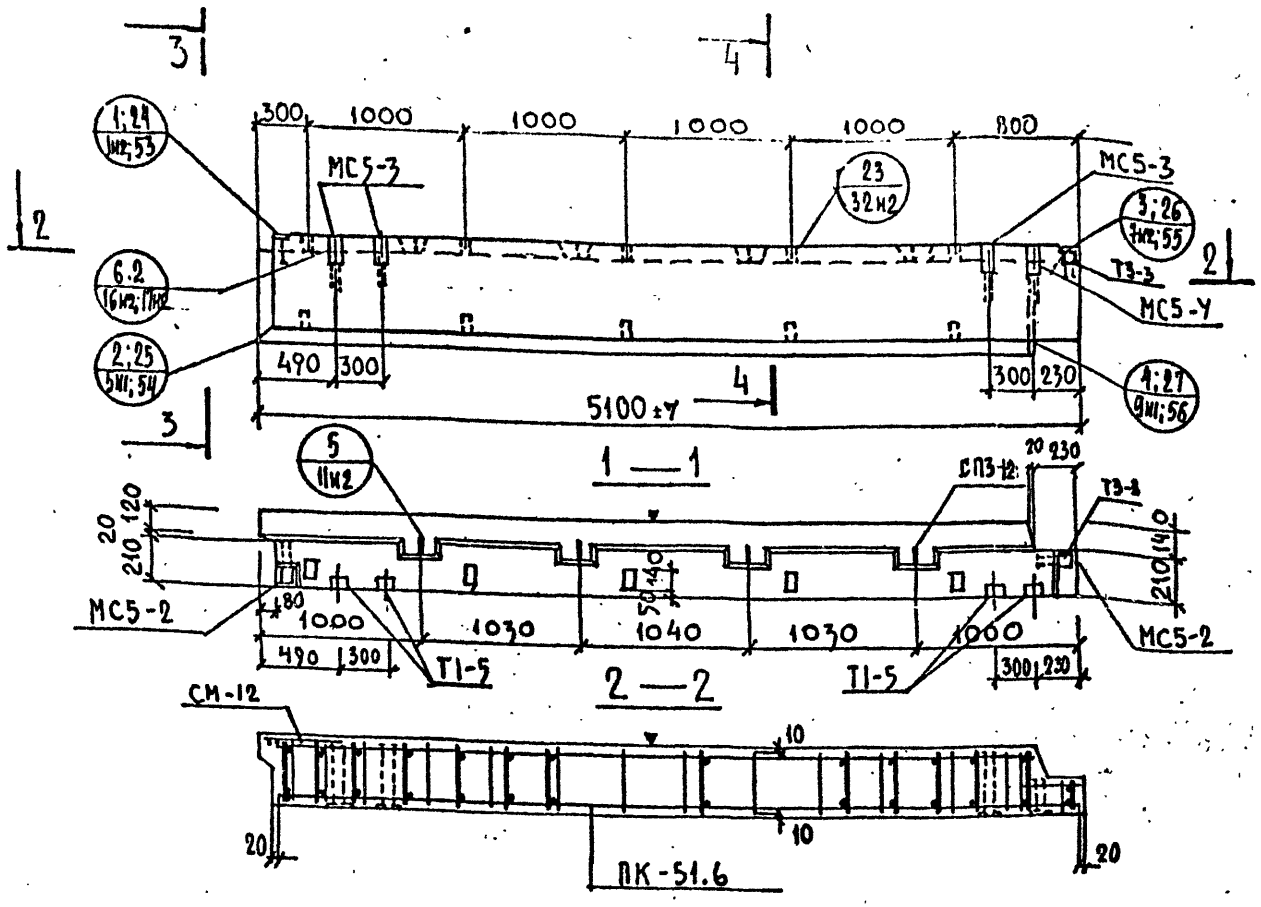

Общие указания по изготовлению даны в пояснительной записке
Детали см. в выпуске 0-1.1

ХАРАКТЕРИСТИКА ИЗДЕЛИЯ

Взамен листа 50

| Марка | Размеры, мм l | B | h | Площадь, м² изделия | облицовочного слоя | Объем, м³ изделия | керамзитобетона γ=1.8 т/м³ | γ= т/м³ | цем. р-ра γ=2.0 т/м³ | Масса, т | Расход стали, кг всего | в т.ч. на закладные детали: металлизованные простые | металлизованные для самонапряжения | без металлизации простые | без металлизации для самонапряжения | Выборка стали, кг: арматурные изделия 6727-80 Вр-I | 5781-81 А-I | А-III | итого | 103-76 | 5781-85 | Расход комплектующих деталей, шт. | | |

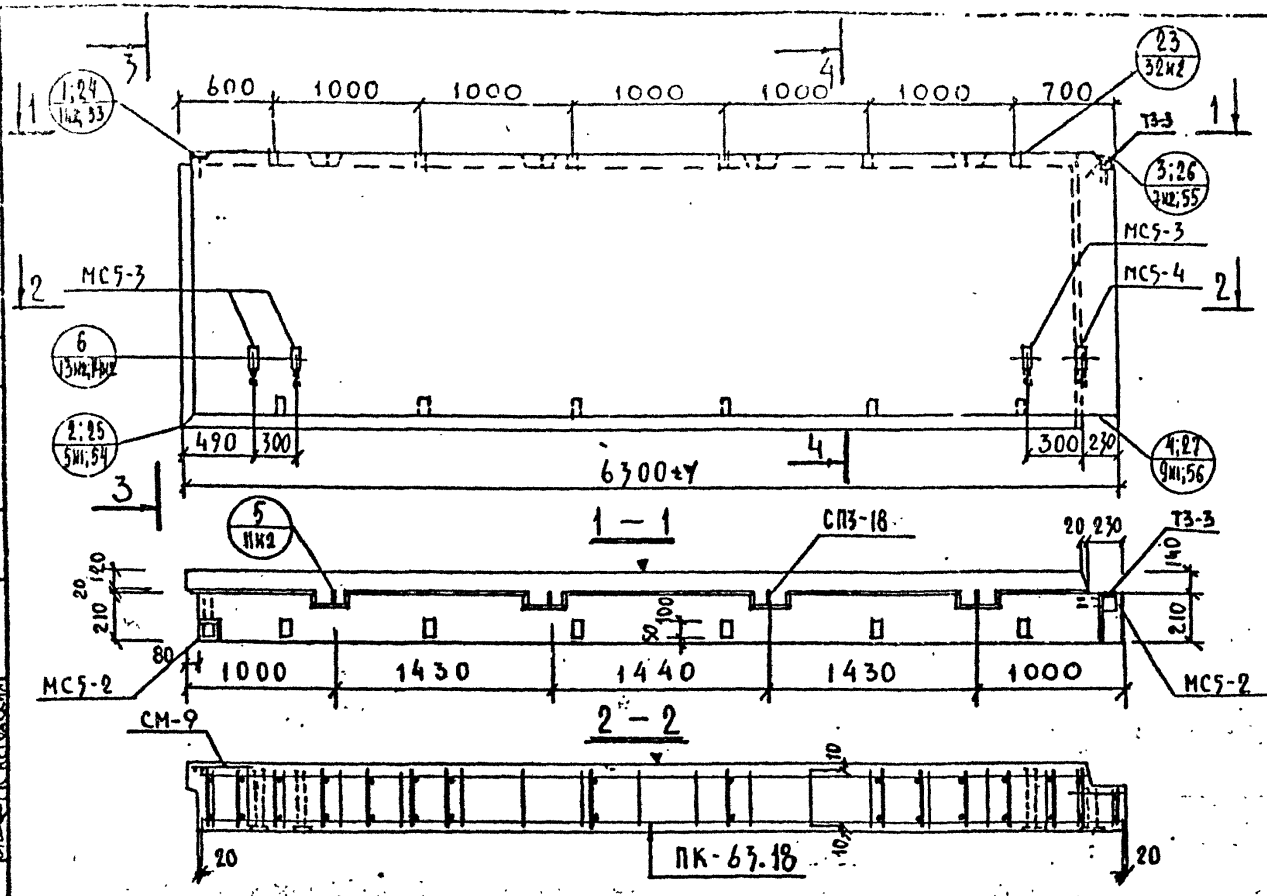

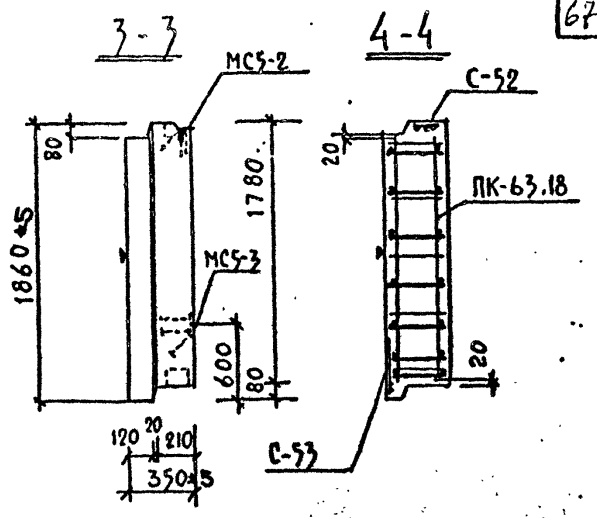

Общие указания по изготовлению даны в пояснительной записке
Детали см. в выпуске 0-1,1

ХАРАКТЕРИСТИКА ИЗДЕЛИЯ

ВЗАМЕН ЛИСТА 51

Марка	Размеры, мм l	B	h	Площадь, м² изделия	облицовочного слоя	Объем, м³ изделия	керамзитобетона		цем. р-ра		Масса, т	Расход стали, кг всего	в т.ч. на закладные детали: простые	для самонесущей	простые	для самонесущей	Выборка стали, кг: арматурные изделия 6727-80 Вр-I	5781-81 A-I	A-III	Итого	закладные детали 103-76 Ст.8	Ст.10	5781-81 A-II ф10	A-II ф14
							γ=50 γ=0.9		γ=100 γ=2.0				металлизованные		без металлизации									
НР2-63.18.35	6300	350	1860	11.71	10.80	3.90	3.28	—	0.62		9.73	113.09	3.58	—	23.24	—	11.50	44.00	34.30	86.80		2.80	15.20	3.14	5.08

Марка	Расход комплектующих деталей, шт. В.2-1.1 А.51 м1	Серия 1.031КА-8 1.03(ш-1 в.2-1	1.031КА-8 в.1 МС5-2 / МС5-3	МС5-4	В.2-1.1 А.174-1 С-52 / С-53	А.225 СМ-9	Дер. пробки К-во шт / объем м³	1.131КА-2 вып. 6-1.2 СП3-18
НР2-63.18.35	ПК-63.18 1	Т3-3 1	2 / 3	1	1 / 1	1	12 / 0.012	4

Редакция 1981г.

КП	ПАНЕЛИ НЕСУЩИЕ ПОПЕРЕЧНОЙ РАЗРЕЗКИ, АРМИРОВАННЫЕ КАРКАСАМИ ДЛЯ ЗДАНИЙ ВЫСОТОЙ ДО 40М		серия 1.232 КА-2
1981	НР2-63.18.35	ОПАЛУБКА И АРМИРОВАНИЕ	выпуск 1-1.1 / лист 51

ЛЕННИПРОЕКТ
Гл. инж. проекта Кремнева
Рук. гр. Кремнева
Разработал Светодакла
Рассчитал Кремнева
Исполнил Негодская
Проверил Шечерский
Нач. отд. Бучин
Гл. спец. Кремнева
Нач. сект. Шечерский
Гл. инж. проекта Бучин
Согласовано
Инв. № подл. | Подпись и дата | Взам. инв. №

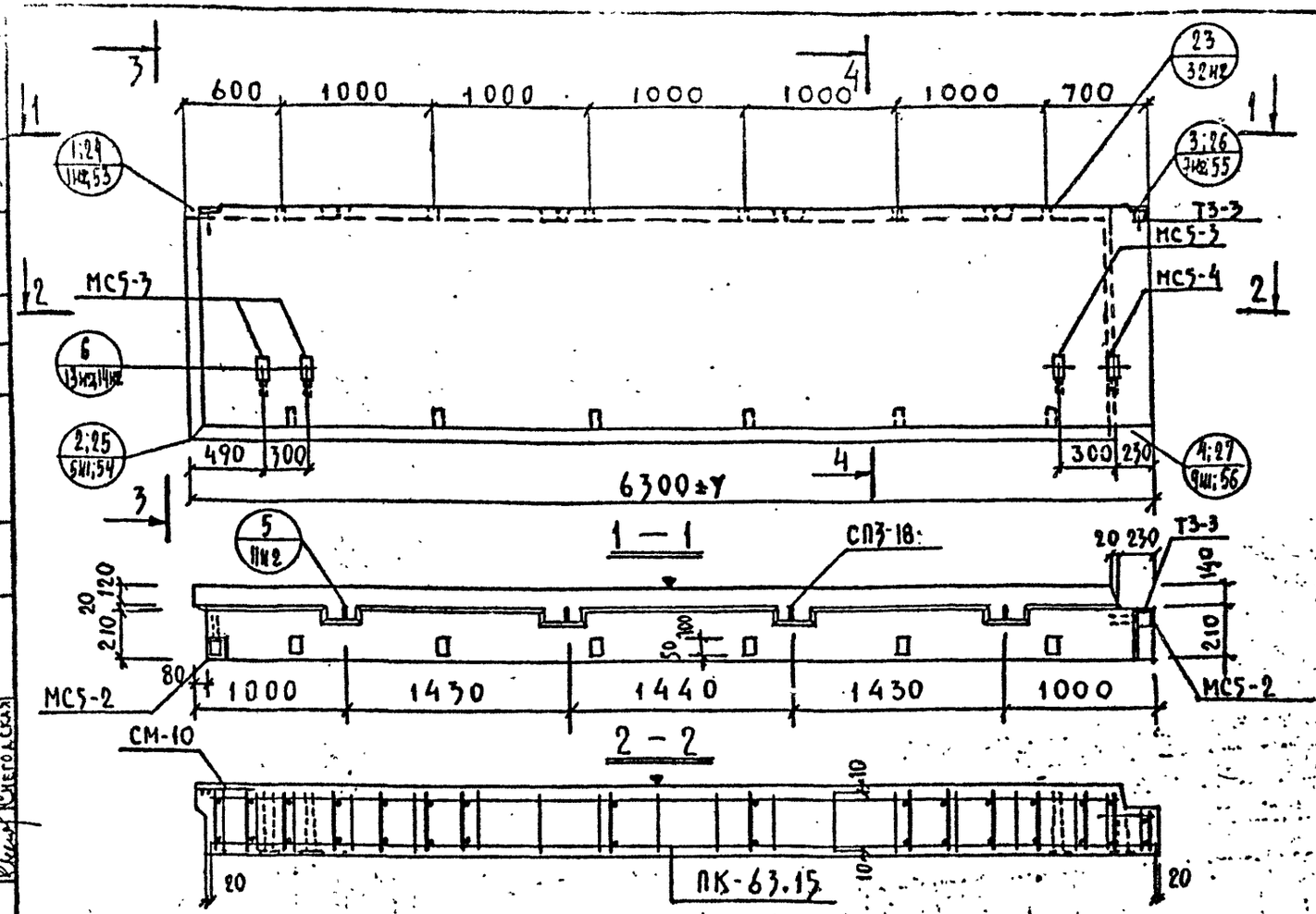

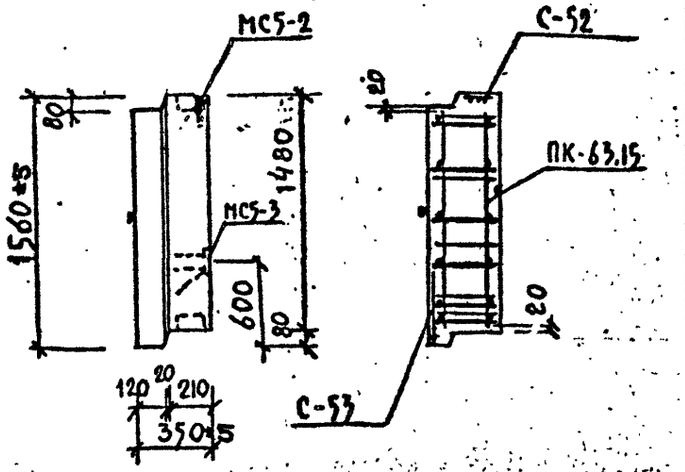

Общие указания по изготовлению даны в пояснительной записке
Детали см. в выпуске 0-1.1

ВЗАМЕН ЛИСТА 52

ХАРАКТЕРИСТИКА ИЗДЕЛИЯ

Марка	Размеры, мм l	B	h	Площадь, м² изделия	облицовочного слоя	Объем, м³ изделия	керамзитобетона м 50 γ=0.9 т/м³	γ= т/м³	цем.р-ра м 100 γ=2.0 т/м³	Масса, т	Расход стали, кг всего	в т.ч. на закладные детали металлизованные простые	для самофикс.	без металлизации простые	для самофикс.
НР2-63.15.35	6300	350	1560	9.82	8.98	3.24	2.71	—	0.53	3.92	1054.9	3.56	—	23.24	—

Выборка стали, кг

арматурные изделия 6727-80 Вр-I	5781-81 А-I	А-III	Итого	103-76	5781-82				закладные детали
					l=8	l=10	А-II ф10	А-II ф14	
10.85	32.40	29.40	77.65		2.80	15.20	3.74	5.06	

Расход комплектующих деталей, шт.

В.2-1.1 А.52 вып	Серия 1.031 КЛ-1 В.2-1	1.031 КЛ-2 В.1			В.2-1.1 А.171-1	А.225	Деревянные пробки	1.131 КЛ-1 В.6-1.2
ПК-63.15	Т3-3	МС5-2 / МС5-3	МС5-4		С-52 / С-53	СМ-10	К-80 шт / объем м³	СП3-18
1	1	2 / 3	1		1 / 1	1	12 / 0.012	4

Редакция 1981 г.

КП	ПАНЕЛИ НЕНЕСУЩИЕ ПОЛОСОВОЙ РАЗРЕЗКИ, АРМИРОВАННЫЕ КАРКАСАМИ ДЛЯ ЗДАНИЙ ВЫСОТОЙ ДО 40М	серия 1.232 КЛ-2	
1981	НР2-63.15.35 ОПАЛУБКА И АРМИРОВАНИЕ	выпуск 1-1.1	лист 52

ЛЕННИИПРОЕКТ
Гл.инж.проекта ПЕНЬКОВА
Рук.гр. КРЕННЕВА
Разработал СНЕГОВСКАЯ
Рассчитал КРЕННЕВА
Исполнил СНЕГОВСКАЯ
Проверил
Нормоконтролер
Гл.инж.ОКУ
Гл.конст.ОКУ
НАЧОКУ
ПЕЧЕРСКИЙ
БУНИЧ
Внесены изменения
Дата Рег.№ Подпись Рук.гр.
10.82 ИК

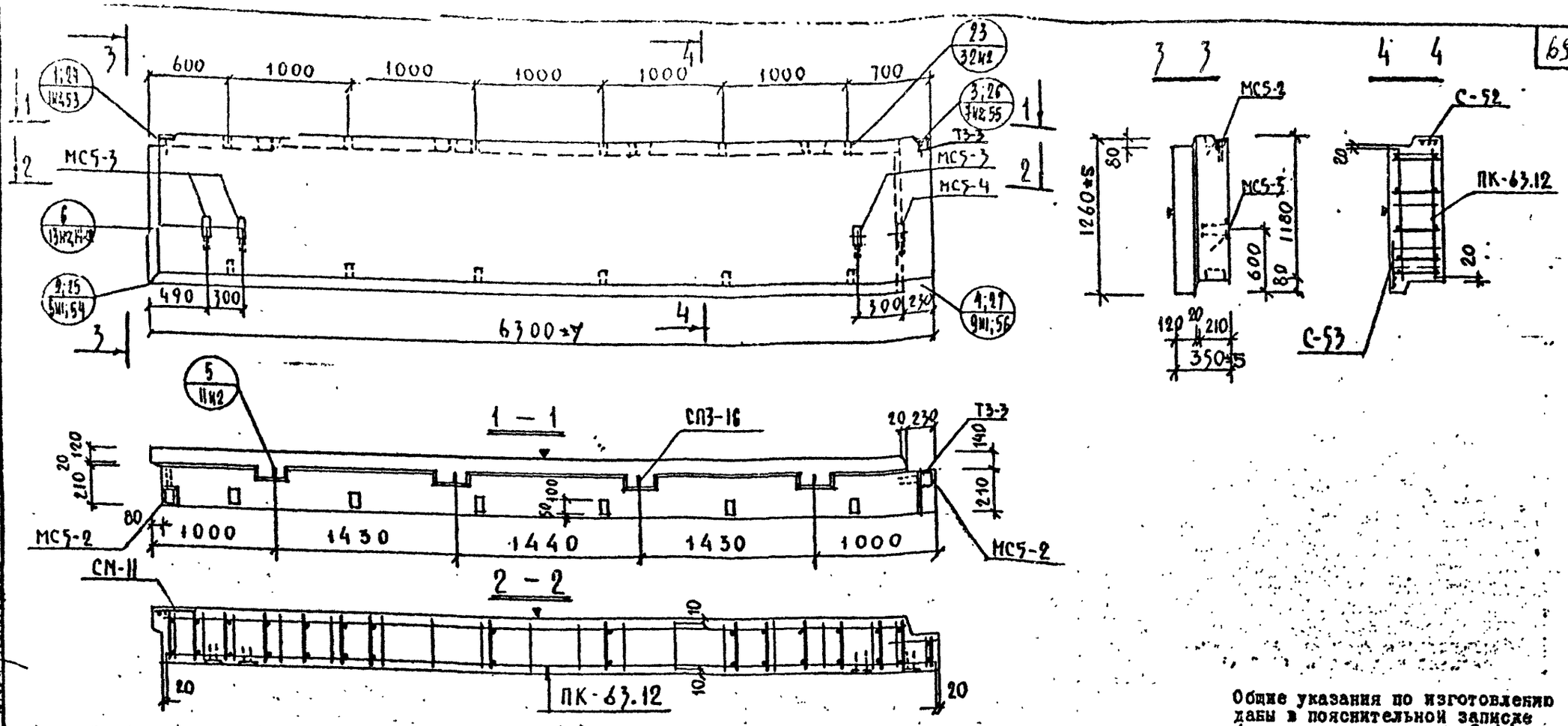

Общие указания по изготовлению даны в пояснительной записке
Детали см. в выпуске 0-1.1

ХАРАКТЕРИСТИКА ИЗДЕЛИЯ

ВЗАМЕН ЛИСТА 53

Марка	Размеры, мм: l	b	h	Площадь, м²: изделия	облицовочного слоя	Объем, м³: изделия	керамзитобетона м 50 γ=0.9 т/м³	м γ= т/м³	цем. р-ра м 100 γ=2.0 т/м³	Масса, т	Расход стали, кг: всего	в т.ч. на закладные детали: металлизованные: простые	для самоизоляции	без металлизации: простые	для самоизоляции	Выборка стали, кг: арматурные изделия: 6Г2т 80 Вр-I	5781-81: А-I	А-III	Итого	103-76	закладные детали: 5781-81: Ст3	Ст3	А-II ϕ10	А-II ϕ14	Расход комплектующих деталей, шт.: в.2-1.1 л.53м1 ПК-63.12	серия 1.031 КЛ-1 в.2-1 Т3-3	1.031 КЛ-2 в.1 МС5-2/МС5-3	МС5-4	в.2-1.1 л.171-1 С-52/С-53	л.225 СМ-11	Деревянные пробки л.131м1-1 в.16-1.2 К-80 шт/объем м³	СП3-16
НР2-63.12.35	6300	350	1260	7.93	7.16	2.58	2.13	–	0.45	3.78	91.79	3.58	–	23.24	–	9.79	27.92	27.26	64.97		2.80	15.20	3.74	5.08	1	2	2/3	1	1/1	1	12/0.012	4

Редакция 1981г

КЛ	ПАНЕЛИ НЕНЕСУЩИЕ ПОЛОСОВОЙ РАЗРЕЗКИ АРМИРОВАННЫЕ КАРКАСАМИ ДЛЯ ЗДАНИЙ ВЫСОТОЙ ДО 40М	серия 1.232 КЛ-2	
1981	НР2-63.12.35 ОПАЛУБКА И АРМИРОВАНИЕ	выпуск 1-1.1	лист 53м1

ЛЕННИИПРОЕКТ

Согласовано

Гл. инж. проекта Петелько; Рук. гр. Кремнева; Разработал Снегодская; Рассчитал Кремнева; Исполнил Снегодская; Гл. инж. ОКУ Петерский; Гл. конструктор ОКУ Гунину; Проверил; Нормоконтролер; Внесены изменения; Дата 10.82

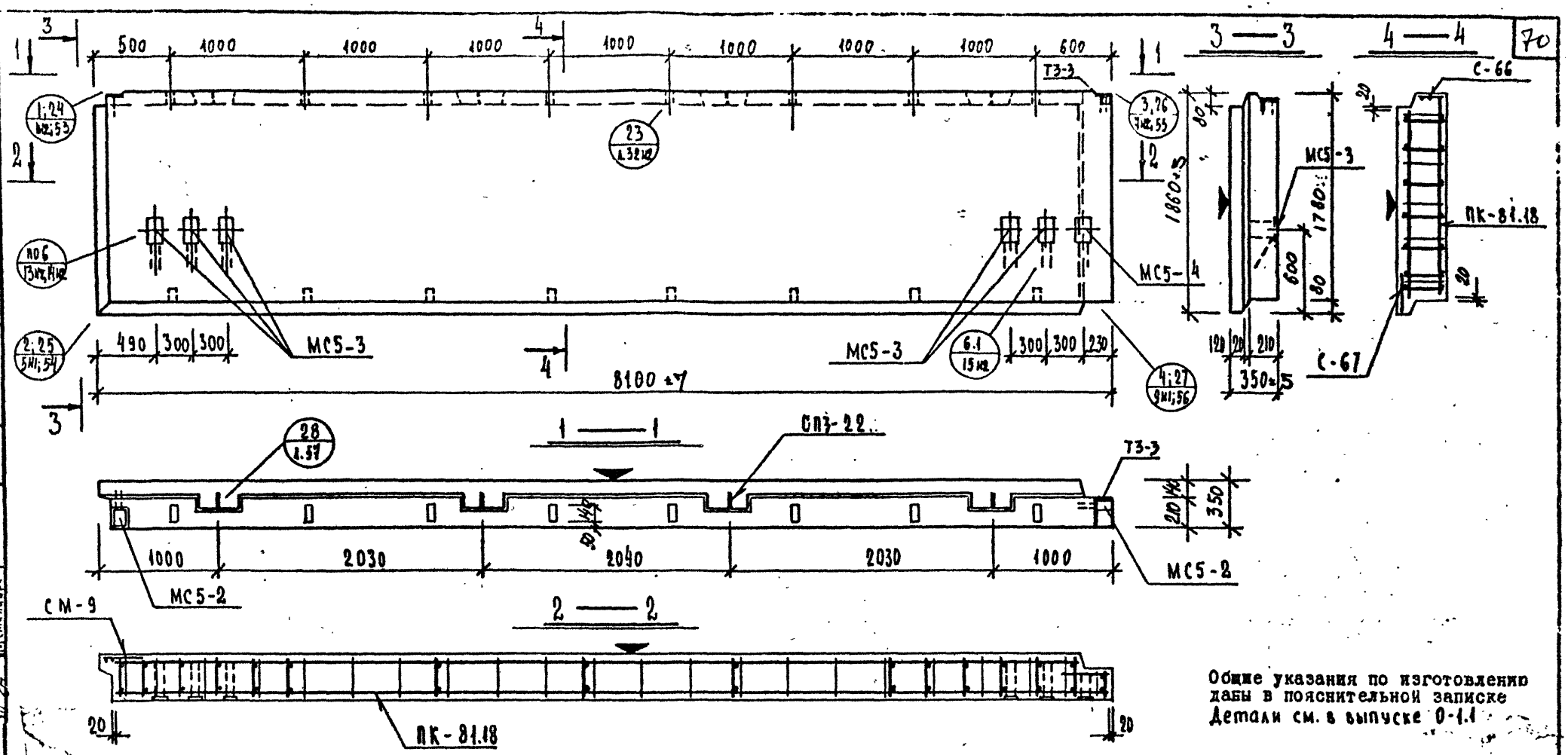

Общие указания по изготовлению даны в пояснительной записке
Детали см. в выпуске 0-1.1

ХАРАКТЕРИСТИКА ИЗДЕЛИЯ

ВЗАМЕН ЛИСТА 54

Марка	Размеры, мм l	B	h	Площадь, м² изделия	облицовочного слоя	Объем, м³ изделия	керамзитобетона ж 50 γ=0,9 т/м³	ж	γ= т/м³	щем. р-ра ж 100 γ=2,0 т/м³	Масса, т	Расход стали, кг всего	в т.ч. на закладные детали металлизованные простые	для самозащиты	без металлизации простые	для самозащиты	Выборка стали, кг арматурные изделия 6737-80 Bp-I	5781-82 A-I	5781-82 Aш	итого	закладные детали 103-76	5781-82	Расход комплектующих деталей, шт. Вып. 2-1.1 А.54 М1	А.225	А.173-1	серия 1.031 КА-2 вып.1	1.131 КА-1 вып. 6-1.2	Деревянные пробки
НР2-81.18.35	8100	350	1860	15,06	14,01	5,02	4,24	—		0,78	6,13	201,86	3,58	—	34,32	—	3,39	19,02	74,85	163,36		2,80	22,52	5,26	7,32	1	1	1 / 1	1	2 / 1	5	4	16 / 0,016

Редакция 1981г.

КП	ПАНЕЛИ НЕНЕСУЩИЕ ПОЛОСОВОЙ РАЗРЕЗКИ, АРМИРОВАННЫЕ КАРКАСАМИ ДЛЯ ЗДАНИЙ ВЫСОТОЙ ДО 40 М	серия 1.232 КА-2	
1981	НР2-81.18.35 ОПАЛУБКА И АРМИРОВАНИЕ	выпуск 1-1.1	лист 54

ЛЕННИИПРОЕКТ ОКУ
Гл. инж. проекта Кремнева
Гл. конструктор ОКУ
Руководитель группы Кремнева
Разработал Кремнева
Рассмотрел Красавина
Исполнил Красавина
Проверил Кремнева
Нормоконтролер —
Согласовано
Внесены изменения
Дата Рег. № Должность
10.82 Гл. инж. ОКУ

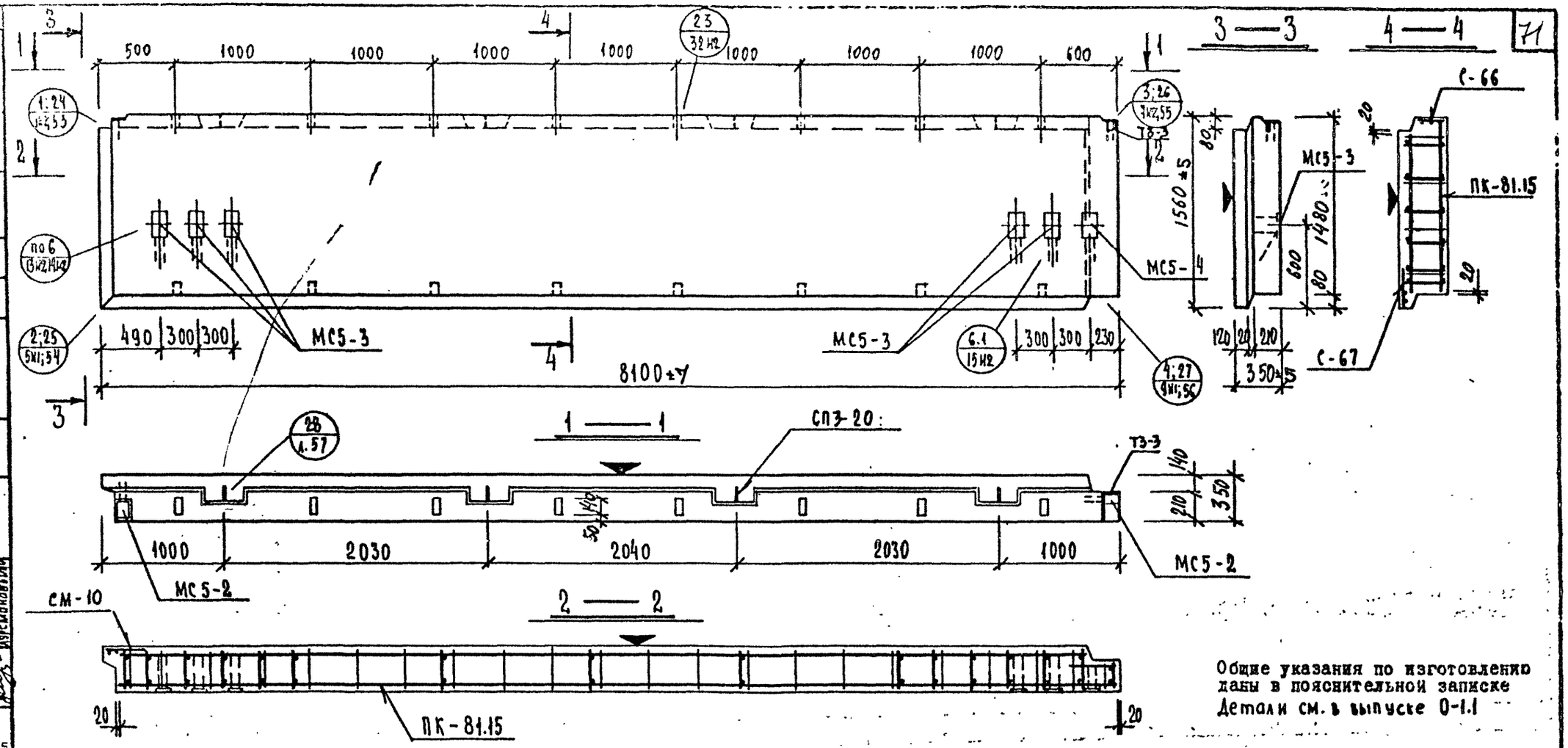

Общие указания по изготовлению даны в пояснительной записке
Детали см. в выпуске 0-1.1

ХАРАКТЕРИСТИКА ИЗДЕЛИЯ

ВЗАМЕН ЛИСТА-55

Марка	Размеры, мм			Площадь, м²		Объем, м³				Масса, т	Расход стали, кг			Выборка стали, кг									Расход комплектующих деталей, шт.									
							керамзитобетона		цем. р-ра			в т.ч. на закладные детали																			
												металлизованные		без металлизации		арматурные изделия				закладные детали											
	l	b	h	изделия	облицовочного слоя	изделия	γ=0,9 т/м³	γ=1,8 т/м³	γ=2,0 т/м³		всего	простые	для самофикс.	простые	для самофикс.	6727-80 Вр-I	5781-82 А-I	5781-82 Ат-IV	5781-82 Ат-IVК	103-76 d=8	103-76 d=10	103-76 ф10 Ат-V	5781-82 ф14 Ат-II	А.55И1 ПК-81.15	А.225 СМ-10	А.173-1 С-66 / С-67	серия 1.031 КЛ-2 вып. 1 ТЗ-3	МС5-2 / МС5-4	МС5-3	1.131 КЛ-1 вып. 6 СП3-20	Деревянные пробки К-во шт / м³ объем
НР2-81.15.35	8100	350	1560	12,63	11,65	4,17	3,49	–	0,68	5,13	176,30	3,58	–	34,32	–	9,27	63,49	65,44	138,2	2,80	22,52	5,26	7,32	1	1	1 / 1	1	2 / 1	5	4	16 / 0,016

Редакция 1981г.

КП	ПАНЕЛИ НЕНЕСУЩИЕ ПОЛОСОВОЙ РАЗРЕЗКИ, АРМИРОВАННЫЕ КАРКАСАМИ ДЛЯ ЗДАНИЙ ВЫСОТОЙ ДО 40 м	серия 1.232 КЛ-2	
1981	НР2-81.15.35 . ОПАЛУБКА И АРМИРОВАНИЕ	выпуск 1-1.1	лист 55

ЦЕННИИПРОЕКТ ОКБ
Гл. инж. ОКУ Печерский
Гл. констр. ОКУ Бунич
Гл. инж. проекта Пенькова
Рук. гр. Кремнева
Проверил Кремнев
Нормоконтролер –
Разработал Путиковский
Рассчитал Кремнев
Исполнил Куприянова
Согласовано
Внесены изменения
Дата Рег. № Должность, Ф.И.О. Подпись
10.80 Нач. Кремнев

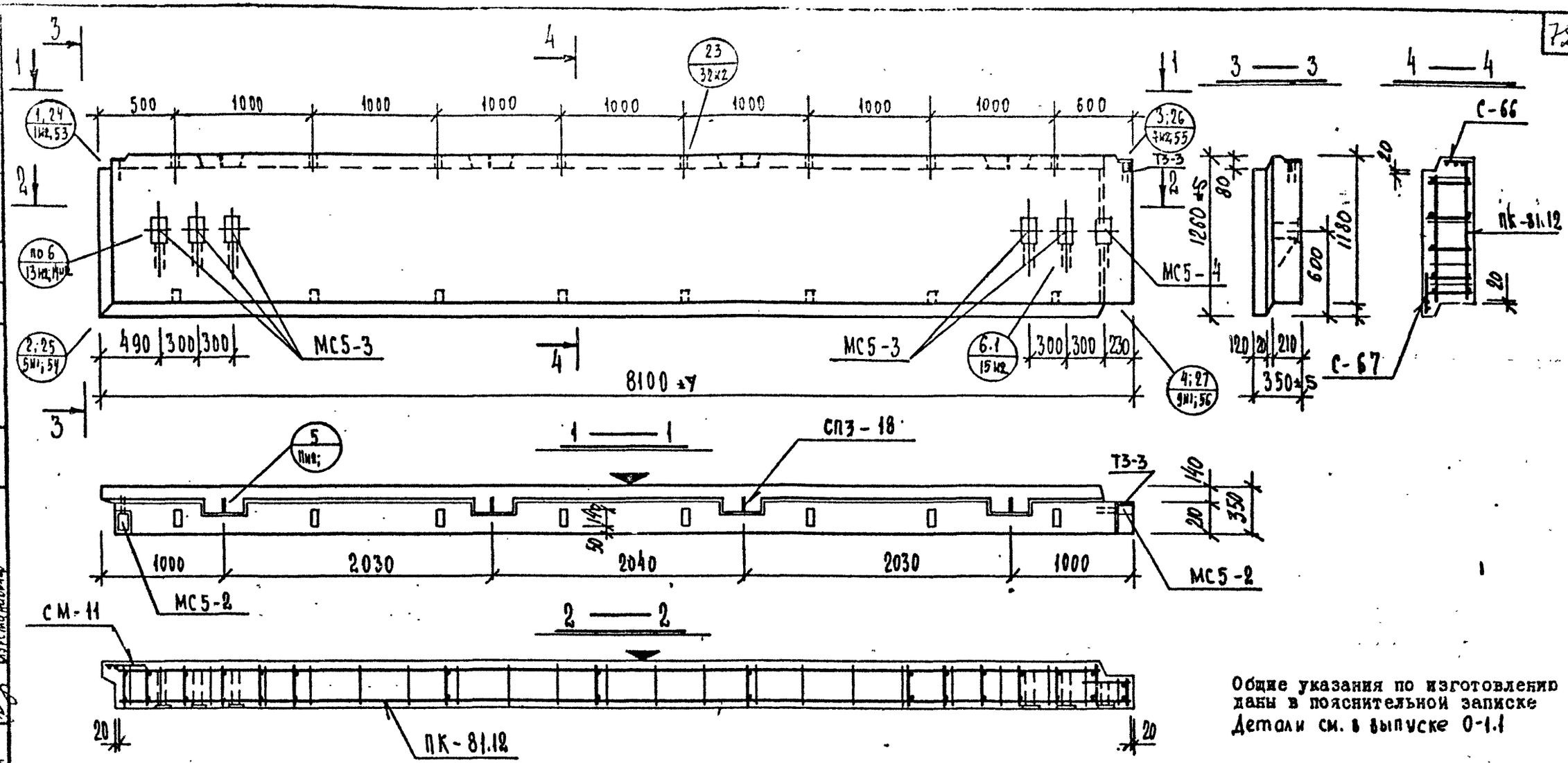

Общие указания по изготовлению даны в пояснительной записке
Детали см. в выпуске 0-1.1

ХАРАКТЕРИСТИКА ИЗДЕЛИЯ

ВЗАМЕН ЛИСТА 56

Марка	Размеры, мм			Площадь, м²		Объем, м³					Масса, т	Расход стали, кг			Выборка стали, кг										Расход комплектующих деталей, шт.								
							керамзитобетона		цем. р-ра				в т.ч. на закладные детали		арматурные изделия				закладные детали						Вып. 2-1.1			Серия 1.031 КА-2 в. 1			1.131 КЛ-1 в. 6-1.2	дерев. пробки
															6727-80	5781-81	5781-81		103-76		5781-81		А.56М1	А.225	А.173-1					
	ℓ	в	h	изделия	облицовочного слоя	изделия	м 50 γ=0,9 т/м³	м γ= т/м³	м 100 γ=2,0 т/м³			всего	простые	для самомаскировки	простые	для самомаскировки	Вр-I	А-I	AIII	ИТОГО		δ=8	δ=10	ф10 AIII	ФИ AIII	ПК-81.12	СМ-11	С-66 / С-67	Т3-3	МС5-2 / МС5-4	МС5-3	СП3-18	К-80 шт. / м³ объем
НР2-81.12.35	8100	350	1260	10,20	9,29	3,33	2,75	—	0,58	4,14	147,03	3,58	—	34,32	—	8,71	48,72	51,74	109,17		2,80	22,52	5,26	7,32	1	1	1 / 1	1	2 / 2	5	4	16 / 0,016

Редакция 1984г.

КП	ПАНЕЛИ НЕСУЩИЕ ПОЛОСОВОЙ РАЗРЕЗКИ, АРМИРОВАННЫЕ КАРКАСАМИ ДЛЯ ЗДАНИЙ ВЫСОТОЙ ДО 40 М		серия 1.232 КЛ-2
1984	НР2-81.12.35 ОПАЛУБКА И АРМИРОВАНИЕ	выпуск 1-1.1	лист 56

ЛЕННИИПРОЕКТ

Гл. инж. проекта — Пенькова
Рук. гр. — Кремнева
Разработал — Печерский — Кремнева
Рассчитал — Бучин — Кремнева
Исполнил — Бучин — Кремнева
Н. отд. — ОКУ
Гл. инж. — ОКУ

Согласовано

Проверил — Кремнева
Нормоконтролер —

Внесены изменения

Дата Per. N. Подп. Рук. гр.
10.82 Кремнева

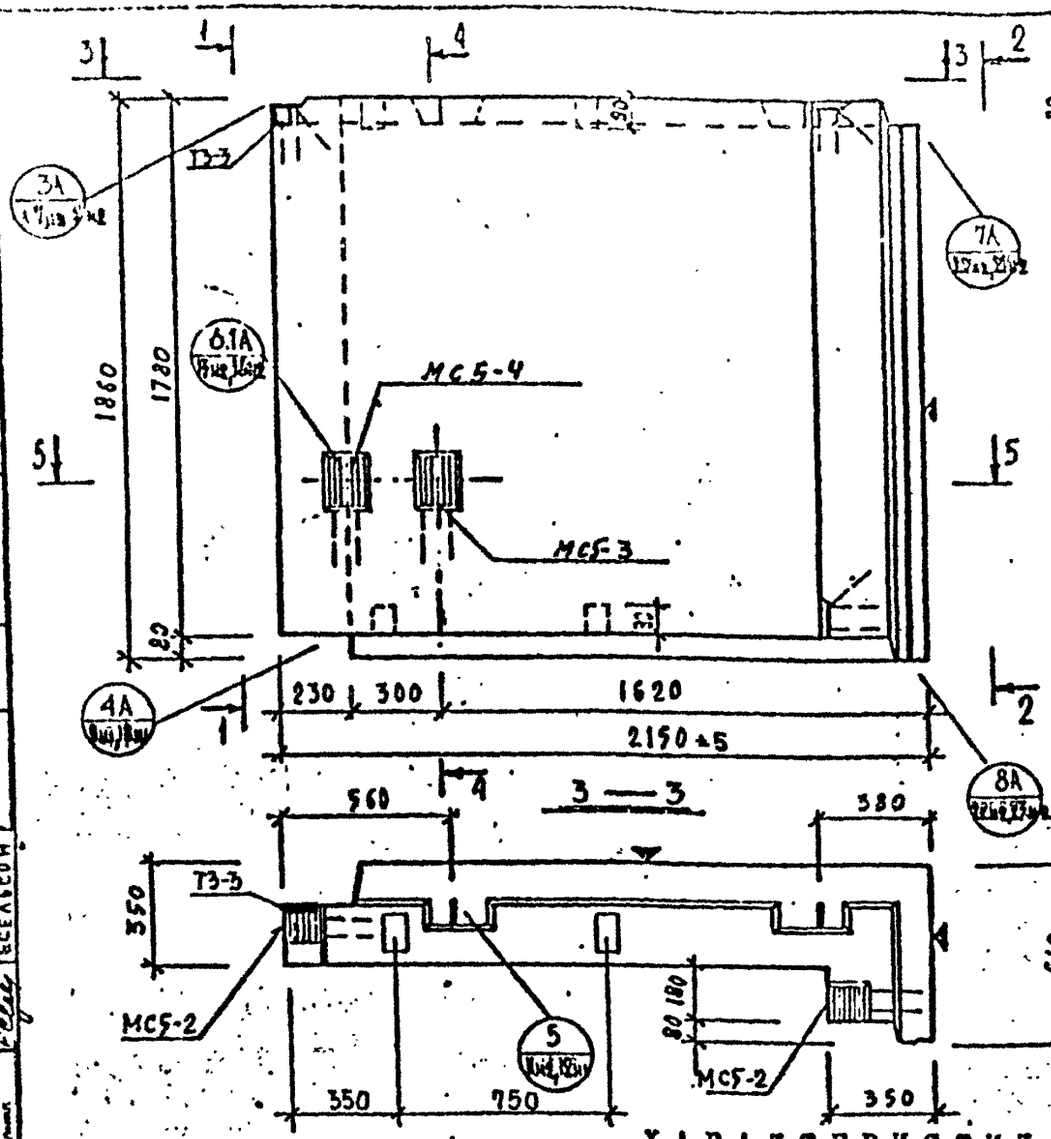

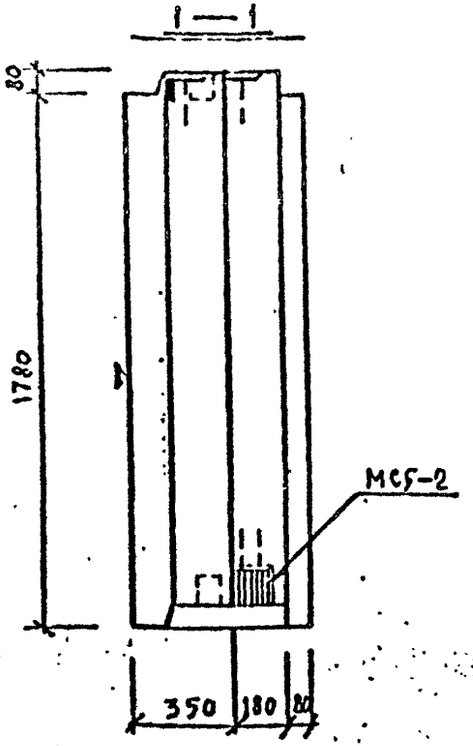

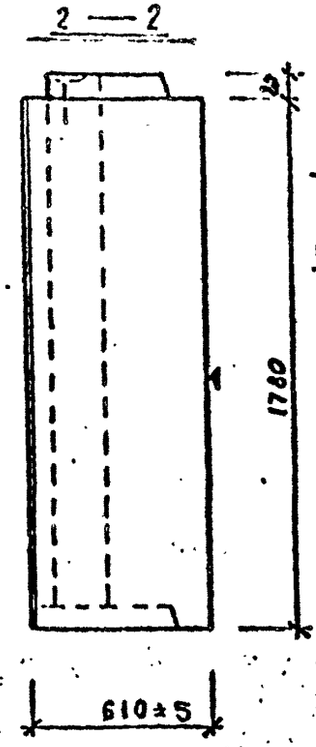

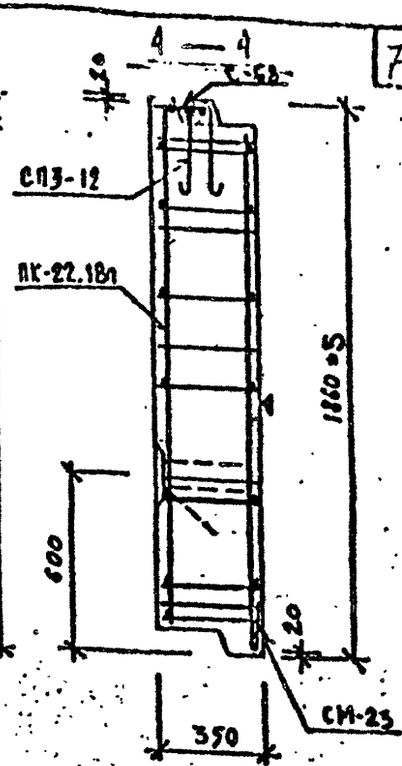

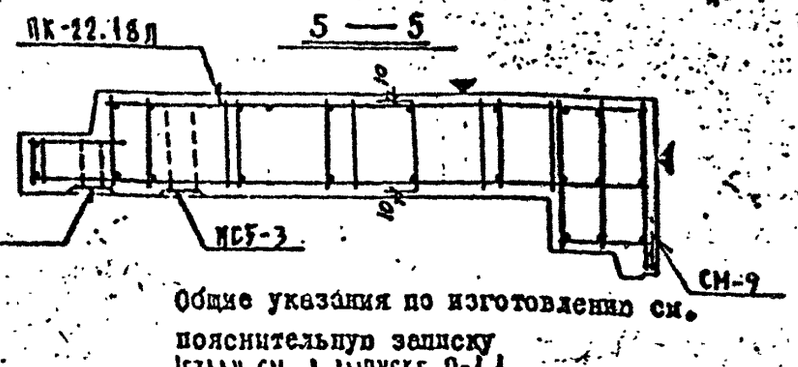

Общие указания по изготовлению см. пояснительную записку
Детали см. в выпуске 0-1.1

ХАРАКТЕРИСТИКА ИЗДЕЛИЯ

Марка	Размеры, мм l	B	h	Площадь, м² изделия	облицовочного слоя	Объем, м³ изделия	керамзитобетона М 50 γ=0,9 т/м³	М	γ=	бетона М 100 γ=2,0 т/м³	Масса, т	Расход стали, кг всего	в т.ч. на закладные детали металлизированные простые	для самонапряжения	без металлизации простые	для самонапряжения
НРЗ-22.18.35п	2150	350	1780	4,86	4,29	1,41	1,19			0,22	1,92	45,99	5,32	—	11,60	—

Выборка стали, кг арматурные изделия 5781-82 Вр-I	А-I	А-III	итого	закладные детали 5781-82 δ=8	δ=10	итого	ф10 А-I	ф14 А-II
8,91	18,66	1,45	29,02	3,85	7,32	11,22	2,84	2,84

Расход комплектующих деталей шт. Вып. 2-1.1			Серия 1.031 КЛ2					14ЗКД-1	Деревянные пробки
А.37	А.225 А.226	А.133-1 Т.111 вып.1							
ПК-22.18 п	СМ-9 / СМ-23	С-68 / СП3-12	МС5-2	МС5-3	МС5-4	ТЗ-3	К-60 шт. / объем м³	В.2-1	
1	1 / 1	1 / 2	3	1	1	1	4 / 0,004		

КП	Панели несущие полосовой разрезки, армированные каркасами для зданий высотой до 40м	серия	1.232КЛ-2
1982	НРЗ-22.18.35п Опалубка и армирование	выпуск	I-II
		лист	57

ЛЕНИНГИПРОЕКТ
Гл. инж. проекта Пенькова; Рук. гр. Кремнева; Разработал Еселькон; Рассчитал Кремнева; Исполнил Еселькон
Гл. инж. отд. Бунин; Нач. отд. Печерский
Согласовано
Проверил Непомнящий
Внесены изменения
Дата Рег. №
КАЧ

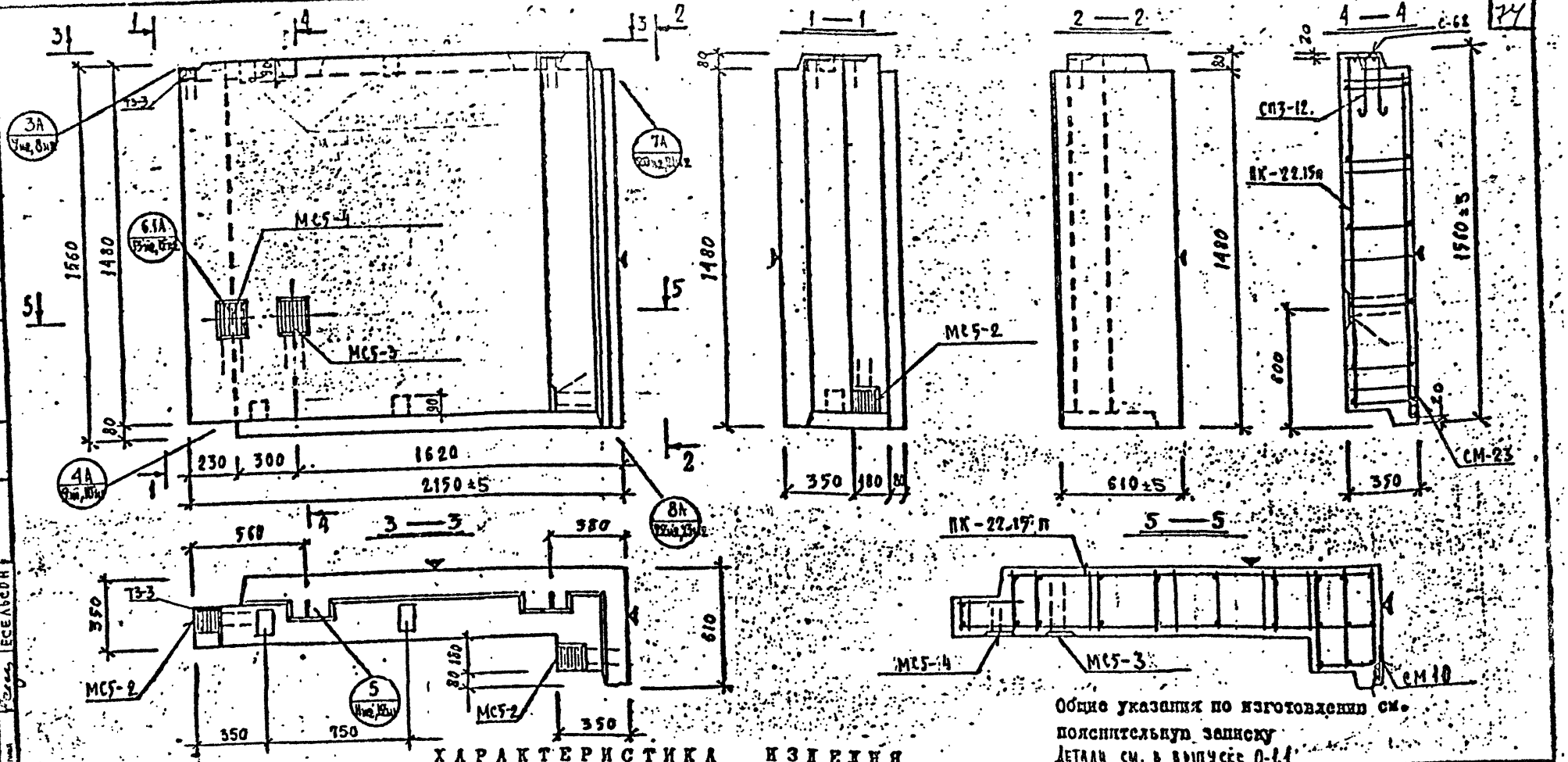

Общие указания по изготовлению см. пояснительную записку

Детали см. в выпуске 0-1.1

ХАРАКТЕРИСТИКА ИЗДЕЛИЯ

Марка	Размеры, мм l	b	h	Площадь, м² изделия	облицовочного слоя	Объем, м³ изделия	керамзитобетона γ=0,9 т/м³	керамзитобетона γ=1,1 т/м³	бетона γ=2,0 т/м³	Масса, т	Расход стали, кг всего	в т.ч. на закладные детали: металлизированные: проката	металлизированные: прочие	сметные: проката	сметные: прочие	Выборка стали, кг: арматурные изделия 6727-90 Вр-I	5781-85 А-I	А-II	Итого	закладные детали: 1.031.3-76 Ст.3	Ст.10	Итого	5781-85 ф10 А-II	ф14 А-II
НРЗ-22.15.35п	2190	350	1480	4,21	3,71	1,16	0,99		0,19	1,44	36,09	5,32	—	11,60	—	8,03	10,26	1,38	19,67	3,95	7,32	11,27	2,86	2,84

Расход комплектующих деталей, шт

Вып. 2-1.1				Серия 1.031 КЛ-2 в.1					1.031КЛ-1 в.2-1	Закладные детали
Ст.3	А-225 / А-226	А-III-1 / А-III(Кл)								
ПК-22 15п	СМ-10 / СМ-23	С-68 / 0,6-12 СП3-12		МС5-2	МС5-3	МС5-4	Т3-3		К-во шт / объем м³	
1	1 / 1	1 / 2		3	1	1	1		4 / 0,004	

КП	Панели ненесущие полосовой разрезки, армированные каркасами для зданий высотой до 40 м		Серия 1.232.1-2
1982	НРЗ-22.15.35п Опалубка и армирование		Выпуск I-LI Лист 58

ЛЕНИНИПРОЕКТ

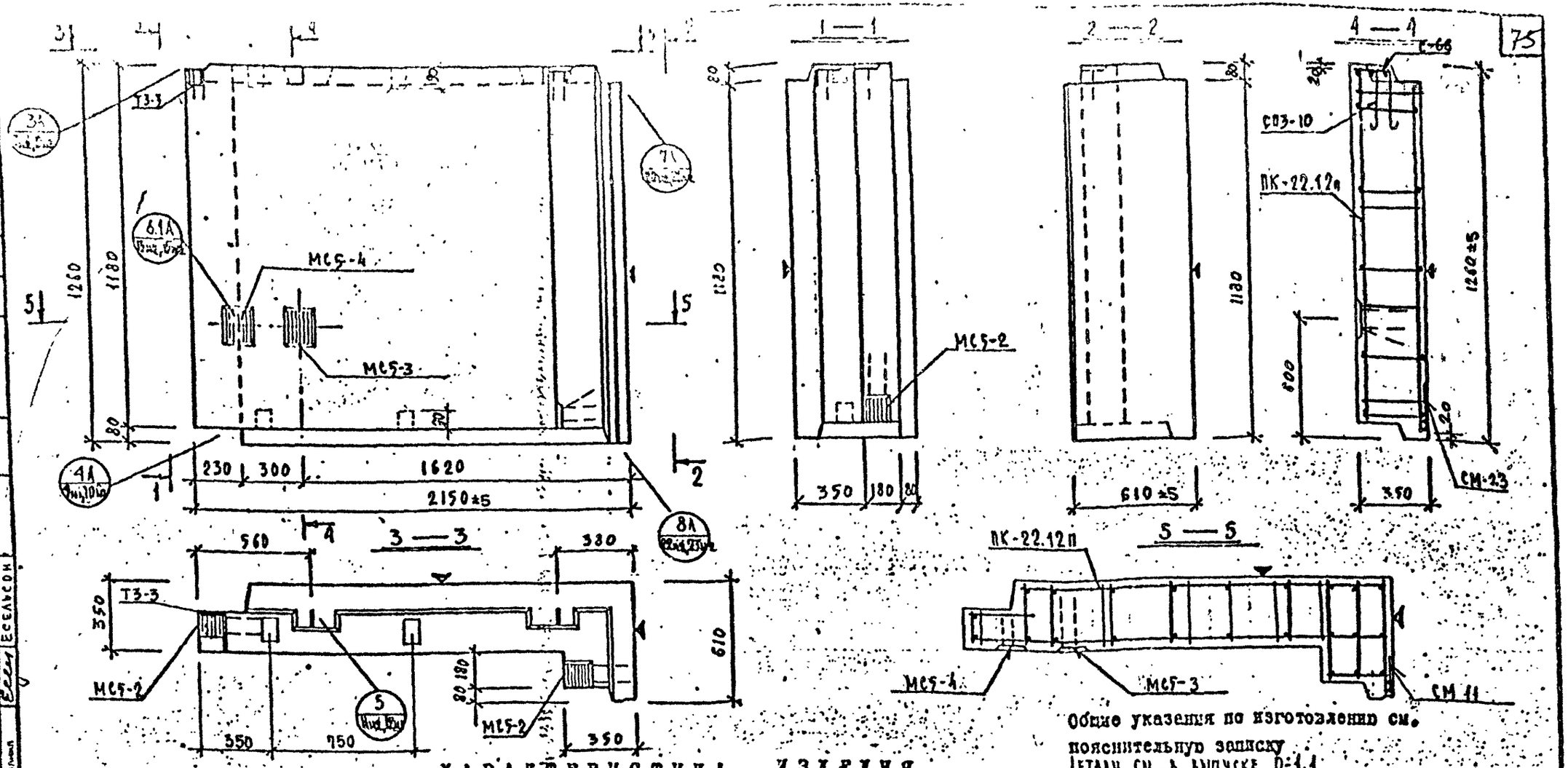

Общие указания по изготовлению см. пояснительную записку
Детали см. в выпуске 0-1.1

ХАРАКТЕРИСТИКА ИЗДЕЛИЯ

Марка	Размеры, мм: l	Размеры, мм: в	Размеры, мм: h	Площадь, м²: изделия	Площадь, м²: облицовочного слоя	Объем, м³: изделия	Объем, м³: керамзитобетона м 50 γ=0,9 т/м³	Объем, м³: керамзитобетона м 100 γ=2,0 т/м³	Объем, м³: цем. р-ра м 100 γ=2,0 т/м³	Масса, т	Расход стали, кг: всего	в т.ч. на закладные детали: металлизованные: простые	металлизованные: для самофиксации	без металлизации: простые	без металлизации: для самофиксации	Выборка стали, кг: арматурные изделия: 6727-80 Вр-I	5781-85 А-I	5781-85 А-III		итого	закладные детали: Вст3кп2				5781-85		Расход комплектующих деталей, кг: Вып. 2-1.1 л.59 ПК-22 12п	СМ-11 / СМ-23	С-68 / СП3-10	Серия 1.031 КЛ-2 в. 1: МС5-2	МС5-3	МС5-4	1.031 КЛ-1 вып. 2-1: Т3-3	Деревянные пробки: к-во шт. / объем м³
НР3-22.12.35п	2150	350	1180	3,39	2,96	0,94	0,79		0,15	1,14	32,03	5,37	—	11,60	—	6,63	7,52	1,31		15,66		3,95	7,32	11,27	3,86	2,84	1	1/1	1/2	3	1	1	1	4 / 0,004

КЛ	Панели ненесущие полосовой разрезки, армированные каркасами для зданий высотой до 40 м	серия	I.232КЛ-2
1982	НР3-22.12.35 п. Опалубка и армирование	выпуск I-II	лист 59

ЛЕННИИПРОЕКТ

Гл. инж. проекта Пенькова; Рук. гр. Кремнева; Разработал Есельсон; Рассчитал Кремнева; Исполнил Есельсон; Гл. инж. проекта Пенькова; Рук. гр. Кремнева; Разработал Есельсон; Рассчитал Кремнева; Исполнил Есельсон; Согласовано; Проверил; Нормоконтролер; Внесены изменения; Дата; Утверждено; Дата; Инв. № подл.; Подпись и дата; Взам. инв. №

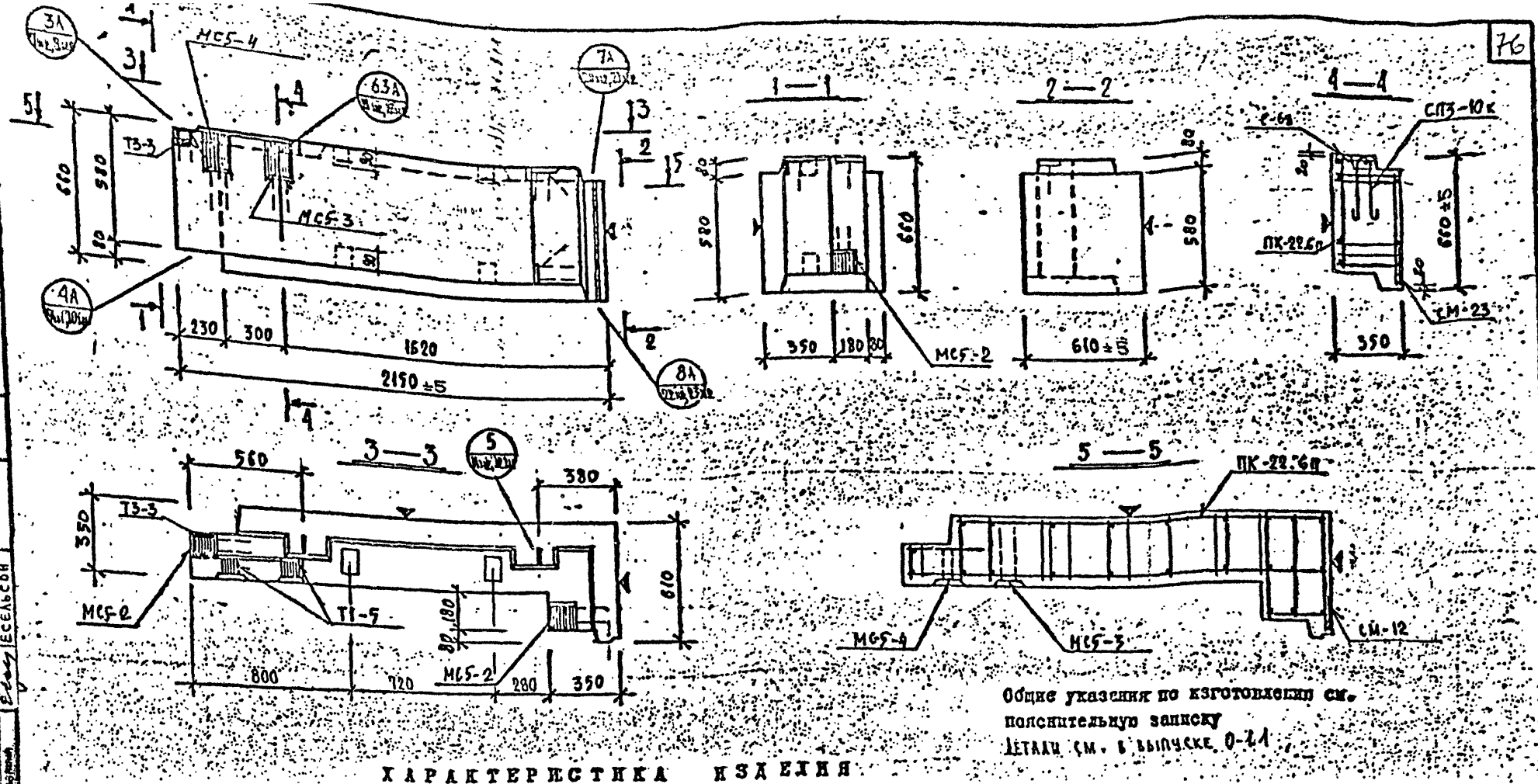

Общие указания по изготовлению см. пояснительную записку

Детали см. в выпуске 0-11

ХАРАКТЕРИСТИКА ИЗДЕЛИЯ

Марка	Размеры, мм			Площадь, м²		Объем, м³				Масса, т	Расход стали, кг				Выборка стали, кг				Расход комплектующих деталей, кг										
							керамзитобетона		цем. р-ра			в т.ч. на закладные детали			арматурные изделия				закладные детали				Дер. прогоны	ВВП 2.11			серия 1.031.КА-2			1.031КА-1 вып. 2-1	1.031КА-1 8.2-1
	ℓ	в	h	изделия	облицовочного слоя	изделия	γ=1,65 т/м³	γ=1,8 т/м³	γ=2,0 т/м³		всего	металлизованные		без металлизации	6727-88	5781-85			103-76			5781-85								
												прокатные	листовые	прокатные	Вр-I	А-I	А-III	итого	δ-8	δ-10	итого	ф10 А-II	ф14 А-II	К-во шт.	объем	ПК-22 Бп	СМ-12 / СМ-23	С-60 / СМ-1	МС5-2	МС5-3	МС5-4	Т3-3	Т1-5
НРЗ-22.6.35п	2150	350	580	1,74	1,45	0,46	0,38		0,08	0,58	31,14	9,48	—	10,42	—	3,22	4,42	3,09	10,73	3,95	9,08	13,03	2,86	4,54	1	0,504	1	1/1	1/2	3	1	1	1	2

КП 1982	Панели несущие полосовой разрезки, армированные каркасами для зданий высотой до 40 м		серия 1.232 КА-2
	НРЗ-22.6.35п .... Опалубка и армирование		выпуск 1—11 / лист 60

ЦЕНТРПРОЕКТ
ГИП Бучнич
Разработал Есельсон
Проверил Кремнева
Н. контр. Есельсон
Гл. спец. Ленькова
Нач. отд. Кремнева
Гл. инж. проекта Бучнич
Гл. архитектор проекта Бучнич
Гл. инженер Бучнич
Гл. технолог Бучнич
Гл. конструктор Бучнич
Гл. специалист Бучнич
Гл. экономист Бучнич
Гл. бухгалтер Бучнич
Гл. юрист Бучнич
Гл. программист Бучнич
Гл. системный администратор Бучнич
Гл. сетевой администратор Бучнич
Гл. инженер по охране труда Бучнич
Гл. инженер по технике безопасности Бучнич
Гл. инженер по пожарной безопасности Бучнич
Гл. инженер по экологии Бучнич
Гл. инженер по качеству Бучнич
Гл. инженер по метрологии Бучнич
Гл. инженер по стандартизации Бучнич
Гл. инженер по сертификации Бучнич
Гл. инженер по лицензированию Бучнич
Гл. инженер по аттестации Бучнич
Гл. инженер по аккредитации Бучнич
Гл. инженер по калибровке Бучнич
Гл. инженер по поверке Бучнич
Гл. инженер по ремонту Бучнич
Гл. инженер по эксплуатации Бучнич
Гл. инженер по монтажу Бучнич
Гл. инженер по наладке Бучнич
Гл. инженер по испытаниям Бучнич
Гл. инженер по приемке Бучнич
Гл. инженер по сдаче Бучнич
Гл. инженер по вводу в эксплуатацию Бучнич
Гл. инженер по гарантийному обслуживанию Бучнич
Гл. инженер по послегарантийному обслуживанию Бучнич
Гл. инженер по капитальному ремонту Бучнич
Гл. инженер по текущему ремонту Бучнич
Гл. инженер по реконструкции Бучнич
Гл. инженер по модернизации Бучнич
Гл. инженер по техническому перевооружению Бучнич
Гл. инженер по расширению Бучнич
Гл. инженер по строительству Бучнич
Гл. инженер по проектированию Бучнич
Гл. инженер по изысканиям Бучнич
Гл. инженер по геодезии Бучнич
Гл. инженер по геологии Бучнич
Гл. инженер по гидрологии Бучнич
Гл. инженер по метеорологии Бучнич
Гл. инженер по климатологии Бучнич
Гл. инженер по экологии Бучнич
Гл. инженер по охране окружающей среды Бучнич
Гл. инженер по рациональному использованию природных ресурсов Бучнич
Гл. инженер по охране природных ресурсов Бучнич
Гл. инженер по охране водных ресурсов Бучнич
Гл. инженер по охране воздушного бассейна Бучнич
Гл. инженер по охране почвенного покрова Бучнич
Гл. инженер по охране растительного покрова Бучнич
Гл. инженер по охране животного мира Бучнич
Гл. инженер по охране ландшафтов Бучнич
Гл. инженер по охране памятников природы Бучнич
Гл. инженер по охране памятников истории и культуры Бучнич
Гл. инженер по охране памятников архитектуры Бучнич
Гл. инженер по охране памятников археологии Бучнич
Гл. инженер по охране памятников этнографии Бучнич
Гл. инженер по охране памятников фольклора Бучнич
Гл. инженер по охране памятников языка Бучнич
Гл. инженер по охране памятников письменности Бучнич
Гл. инженер по охране памятников искусства Бучнич
Гл. инженер по охране памятников литературы Бучнич
Гл. инженер по охране памятников музыки Бучнич
Гл. инженер по охране памятников театра Бучнич
Гл. инженер по охране памятников кино Бучнич
Гл. инженер по охране памятников фотографии Бучнич
Гл. инженер по охране памятников живописи Бучнич
Гл. инженер по охране памятников скульптуры Бучнич
Гл. инженер по охране памятников графики Бучнич
Гл. инженер по охране памятников декоративно-прикладного искусства Бучнич
Гл. инженер по охране памятников архитектуры Бучнич
Гл. инженер по охране памятников градостроительства Бучнич
Гл. инженер по охране памятников ландшафтной архитектуры Бучнич
Гл. инженер по охране памятников садово-паркового искусства Бучнич
Гл. инженер по охране памятников монументального искусства Бучнич
Гл. инженер по охране памятников декоративного искусства Бучнич
Гл. инженер по охране памятников прикладного искусства Бучнич
Гл. инженер по охране памятников народного творчества Бучнич
Гл. инженер по охране памятников самодеятельного творчества Бучнич
Гл. инженер по охране памятников любительского творчества Бучнич
Гл. инженер по охране памятников профессионального творчества Бучнич
Гл. инженер по охране памятников авторского творчества Бучнич
Гл. инженер по охране памятников коллективного творчества Бучнич
Гл. инженер по охране памятников индивидуального творчества Бучнич
Гл. инженер по охране памятников смешанного творчества Бучнич
Гл. инженер по охране памятников синтетического творчества Бучнич
Гл. инженер по охране памятников комплексного творчества Бучнич
Гл. инженер по охране памятников интегрального творчества Бучнич
Гл. инженер по охране памятников дифференциального творчества Бучнич
Гл. инженер по охране памятников универсального творчества Бучнич
Гл. инженер по охране памятников специального творчества Бучнич
Гл. инженер по охране памятников общего творчества Бучнич
Гл. инженер по охране памятников частного творчества Бучнич
Гл. инженер по охране памятников единичного творчества Бучнич
Гл. инженер по охране памятников массового творчества Бучнич
Гл. инженер по охране памятников серийного творчества Бучнич
Гл. инженер по охране памятников штучного творчества Бучнич
Гл. инженер по охране памятников уникального творчества Бучнич
Гл. инженер по охране памятников типового творчества Бучнич
Гл. инженер по охране памятников индивидуального творчества Бучнич
Гл. инженер по охране памятников коллективного творчества Бучнич
Гл. инженер по охране памятников авторского творчества Бучнич
Гл. инженер по охране памятников смешанного творчества Бучнич
Гл. инженер по охране памятников синтетического творчества Бучнич
Гл. инженер по охране памятников комплексного творчества Бучнич
Гл. инженер по охране памятников интегрального творчества Бучнич
Гл. инженер по охране памятников дифференциального творчества Бучнич
Гл. инженер по охране памятников универсального творчества Бучнич
Гл. инженер по охране памятников специального творчества Бучнич
Гл. инженер по охране памятников общего творчества Бучнич
Гл. инженер по охране памятников частного творчества Бучнич
Гл. инженер по охране памятников единичного творчества Бучнич
Гл. инженер по охране памятников массового творчества Бучнич
Гл. инженер по охране памятников серийного творчества Бучнич
Гл. инженер по охране памятников штучного творчества Бучнич
Гл. инженер по охране памятников уникального творчества Бучнич
Гл. инженер по охране памятников типового творчества Бучнич

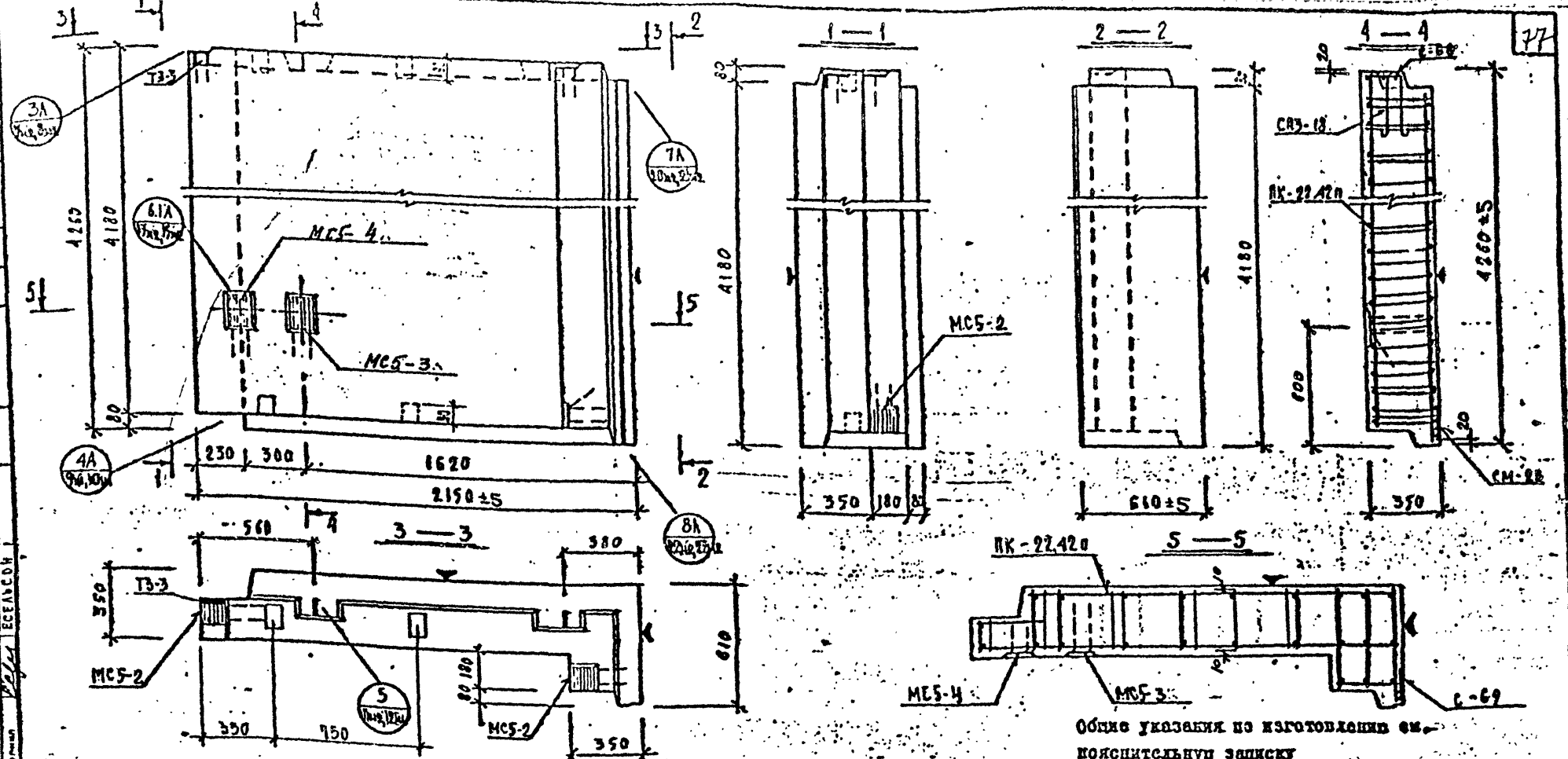

Общие указания по изготовлению см. пояснительную записку

Детали см. в выпуске 0-1.1

ХАРАКТЕРИСТИКА ИЗДЕЛИЯ

Марка	Размеры, мм			Площадь, м²		Объем, м³				Масса, т	Расход стали, кг					Выборка стали, кг											Расход комплектующих деталей, шт							
																арматурные изделия					закладные детали						Вып. 2-1.1			Серия 1.031КЛ-2 в. 4			Д.031КЛ-1 вып. 2-1	Деревянные пробки
																6727-80	5781-81				103-76				5761-81									
	l	в	h	изделия	облицовочного слоя	изделия	керамзитобетона м 50 γ=0,9	керамзитобетона м γ	цем. р-ра м 100 γ=2,0		всего	а т.ч. на закладные детали: металлизованные: простые	металлизованные: для самоуплотнения	безметаллизованные: простые	безметаллизованные: для самоуплотнения	Вр-I	А-I	А-III		итого		δ=8	δ=10	итого	Ф10 А-II	Ф14 А-II	л.61 ПК-22.42п	л.173-1 / л.226 С-69 / СМ-23	л.173-1 / л.149/42 С-68 / УП-18	МС5-2	МС5-3	МС5-4	ТЗ-3	К-во шт. / на объем
НРЗ-22.42.35п	2150	350	4180	11,59	10,47	3,32	2,83		0,49	3,98	81,9	5,37	—	11,60	—	17,83	44,70	2,01		64,54		3,95	7,32	11,27	2,86	2,84	1	1/1	1/2	3	4	4	1	4/0,009

КП	Панели ненесущие полосовой разрезки, армированные каркасами для зданий высотой до 40м	серия	I.232КЛ-2
1982	НРЗ-22.42.35п Опалубка и армирование	выпуск I-I.1	лист 61

ЛЕННИПРОЕКТ

Гл. инж. проекта Пенькова; Рук. гр. Кремнева; Разработал Есельсон; Рассчитал Кремнева; Исполнил Есельсон; Согласовано: Проверил; Нормоконтролер; Внесены изменения; Дата; Рег. № Должность; Подпись; Фамилия; Кац

ОКУ Печерский; Бунич

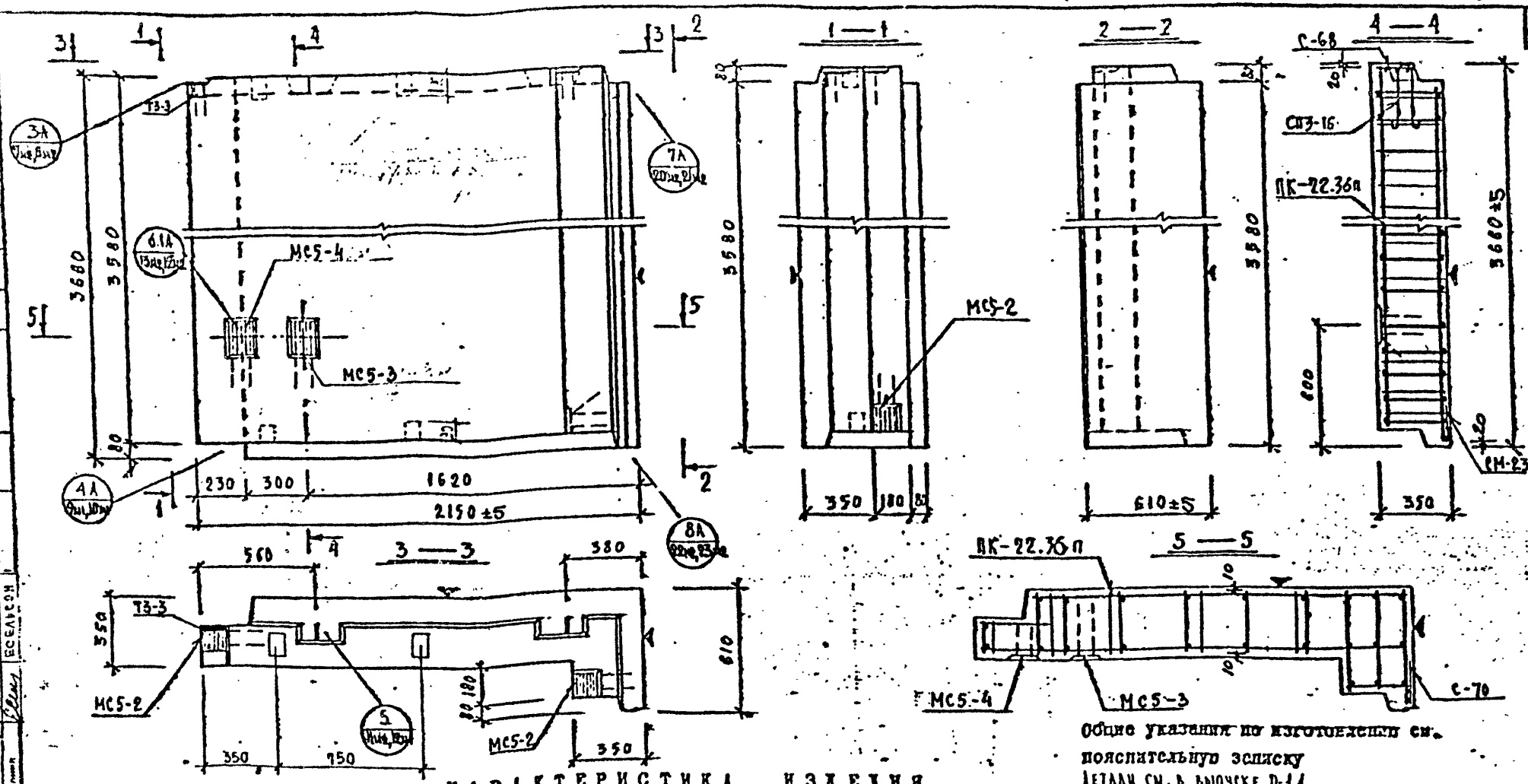

Общие указания по изготовлению см. пояснительную записку

Детали см. в выпуске D-1.1

ХАРАКТЕРИСТИКА ИЗДЕЛИЯ

Марка	Размеры, мм			Площадь, м²		Объем, м³				Масса, т	Расход стали, кг					Выборка стали, кг								Расход комплектующих деталей, шт							
												в т.ч. на закладные детали				арматурные изделия					закладные детали										
												металлозакладные		бетонные		6727-80	5781-81				103-76			5781-81							
	l	b	h	изделия	облицовочного слоя	изделия	керамзитобетона м 50 γ=0.9 т/м³	керамзитобетона м 75 γ=1 т/м³	цем. р-ра м 100 γ=2.0 т/м³		всего	прокатные	гнутосварные	простые	гнутосварные	Вр-I	А-I	А-III	итого	б=8	б=10	итого	ВСт3сп5	14А-II	1.832 к.62 ПК-22 36п	1.013-1 в.220 С-70 СМ-23	1.013-1 в.13 С-68 СП3-16	серия 1.031 КА-2 в. 1 МС5-2	МС5-3	МС5-4	1.013-1 в.2-1 Т3-3	Деревянные прокладки к-во шт / объем м³
НР3-22.36.35п	2150	350	3580	9.95	8.97	2.84	2.42		0.42	3.41	73.90	5.37	—	11.60	—	15.77	39.29	1.87	56.93	3.95	7.32	11.27	2.86	2.84	1	1/1	1/2	3	1	1	1	4 / 0.004

КП	Панели ненесущие полосовой разрезки, армированные каркасами для зданий высотой до 40 м		серия I.232.КП-2
1982	НР3-22.36.35п Опалубка и армирование	выпуск I-I.I	лист 62

ЛЕННИПРОЕКТ

Согласовано

Гл. инж. проекта Пенькова

Рук. гр. Кремнева

Разработал Есельсон

Рецензент Кремнева

Исполнил Есельсон

Гл. инж. проекта Печерский

Гл. инж. ОКУ Бунич

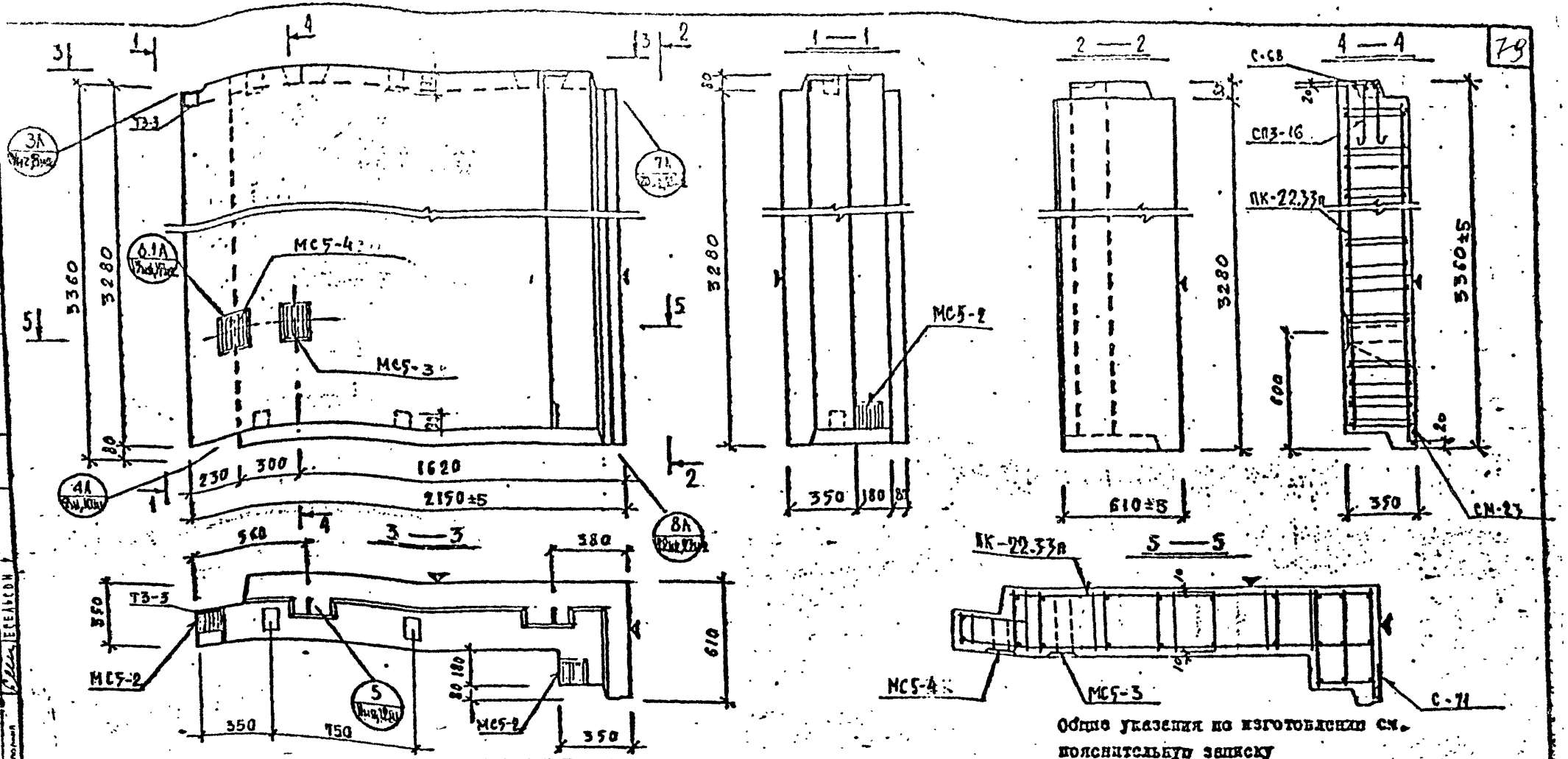

Общие указания по изготовлению см. пояснительную записку

Детали см. в выпуске 0-1.1

ХАРАКТЕРИСТИКА ИЗДЕЛИЯ

Марка	Размеры, мм l	b	h	Площадь, м² изделия	облицовочного слоя	Объем, м³ изделия	бетона γ=2,5 т/м³	раствора-затирки γ=1,8 т/м³	ЦСМ γ=2,0 т/м³	Масса, т	Расход стали, кг всего	в т.ч. на закладные детали: прокат стали	листовая сталь	Выборка стали, кг: арматурный изделия Вр-I	А-I	А-III	итого	закладные детали: 6727-80	5781-81	103-76	5781-81	Расход комплектующих деталей, кг: Вып. 2-1.1 ПК-22 33п	С-71	С-68	МС5-2	МС5-3	МС5-4	ТЗ-3	Деревянные пробки
НРЗ-22.33.35п	2150	350	3260	9,14	8,22	2,61	2,22		0,39	3,14	69,84	5,37	—	11,60	—	14,54	36,53	1,80	52,87		3,95	7,30	11,25	2,86	2,84	1	1	1	1	4

Серия 1.031 КА-2 в. 1-4

| | | |

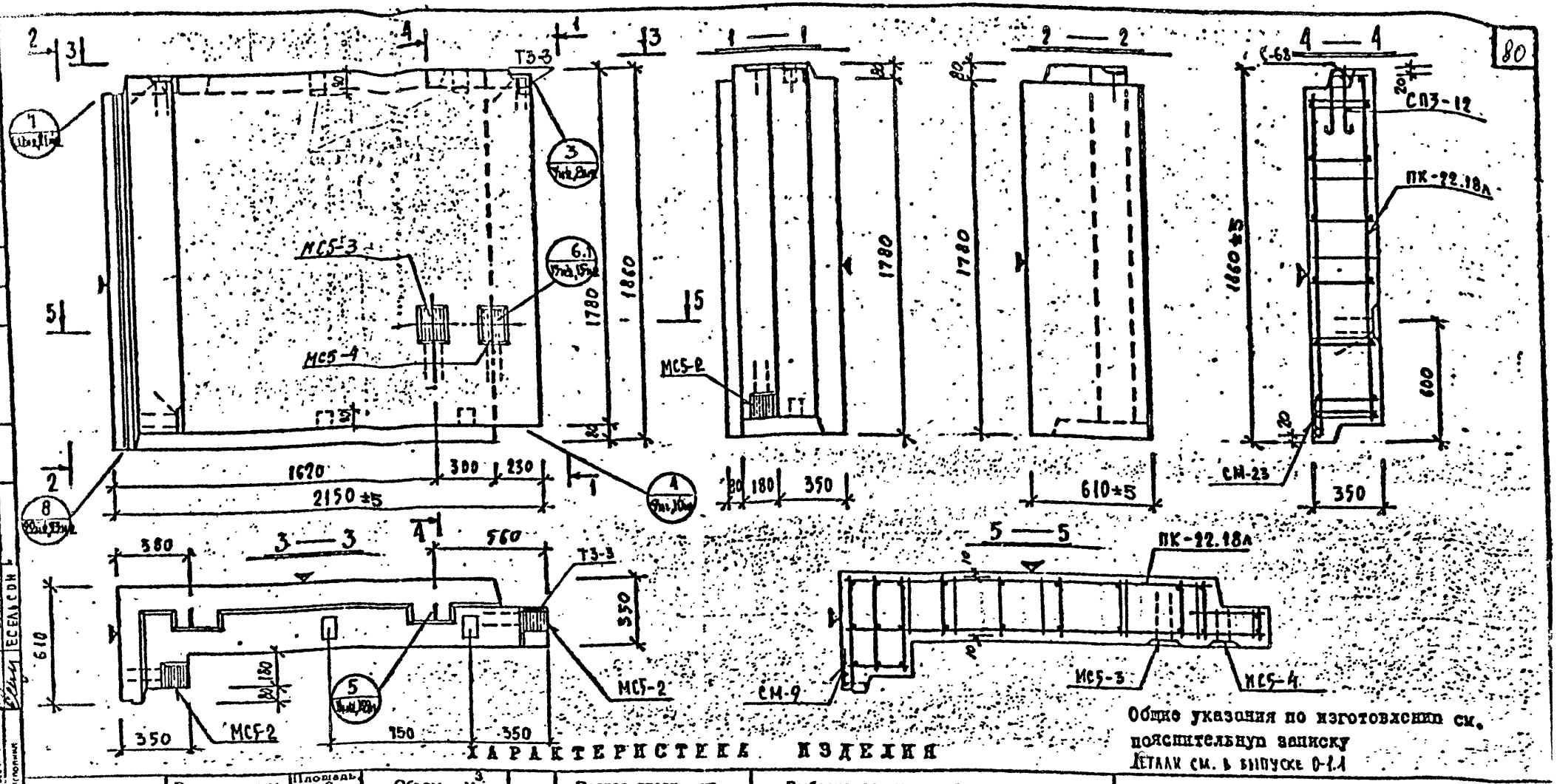

ХАРАКТЕРИСТИКА ИЗДЕЛИЯ

Марка	Размеры, мм l	b	h	Площадь м² изделия	облицовочного слоя	Объем, м³ изделия	бетона	Расход стали, кг всего	в т.ч. на закладные детали	Масса, т	Выборка стали, кг итого	Расход комплектующих деталей, кг вып. 2-1.1	Серия 1.031КА-2 в. 1	1.031КА-вып. 2-1	Деталь-ние пробка
НРЗ-22.18.35л	2150	350	1780	4,86	4,29	1,41	1,19	45,99	5,34	1,22	29,02	64	1	1	1

Расход стали, кг: в т.ч. на закладные детали — металлизованные: простые 5,34, комбинированные —; без металлизации: простые 11,60, комбинированные —.

Выборка стали, кг: арматурные изделия: 6727-80 — Вр-I 8,91; 5781-81Г — А-I 18,66, А-III 1,45. Закладные детали: 1.103-96 — δ=8 3,95, δ=10 7,32, итого 11,27; 5781-81 — Ф10 А-II 2,86, Ф14 А-II 2,84.

Расход комплектующих деталей, кг: вып. 2-1.1 — 1.64; А-II 22Г / А-III 22б; А-III 19 / Вр-I; ПК-22 18Л; СМ-9 / СМ-23; С-68 / С-68 В С-1.2 / СПЗ-12.

МСГ-2	МС5-3	МС5-4	ТЗ-3	К-во шт. / отверстий
1	1 / 2	1	1	4 / 0,220

КП	Панели несущие полосовой разрезки, армированные каркасами для зданий высотой до 40м.	серия 1.232.1-2
1982	НРЗ-22.18.35л Спецубка и армирование	выпуск I-II, лист 64

Общие указания по изготовлению см. пояснительную записку

Детали см. в выпуске 0-1.1

ЛЕНИНГИПРОЕКТ

Гл.инж.проекта Шапатина Кова; Рук.гр. Кремнева; Разработал Есельсон; Проверил Кремнева; Исполнил Есельсон; Н.контр. Бунич; Гл.спец. Печерский; Нач.отд. Бунич

Согласовано

Привязан

Инв.№ подл.

Взам.инв.№

Подпись и дата

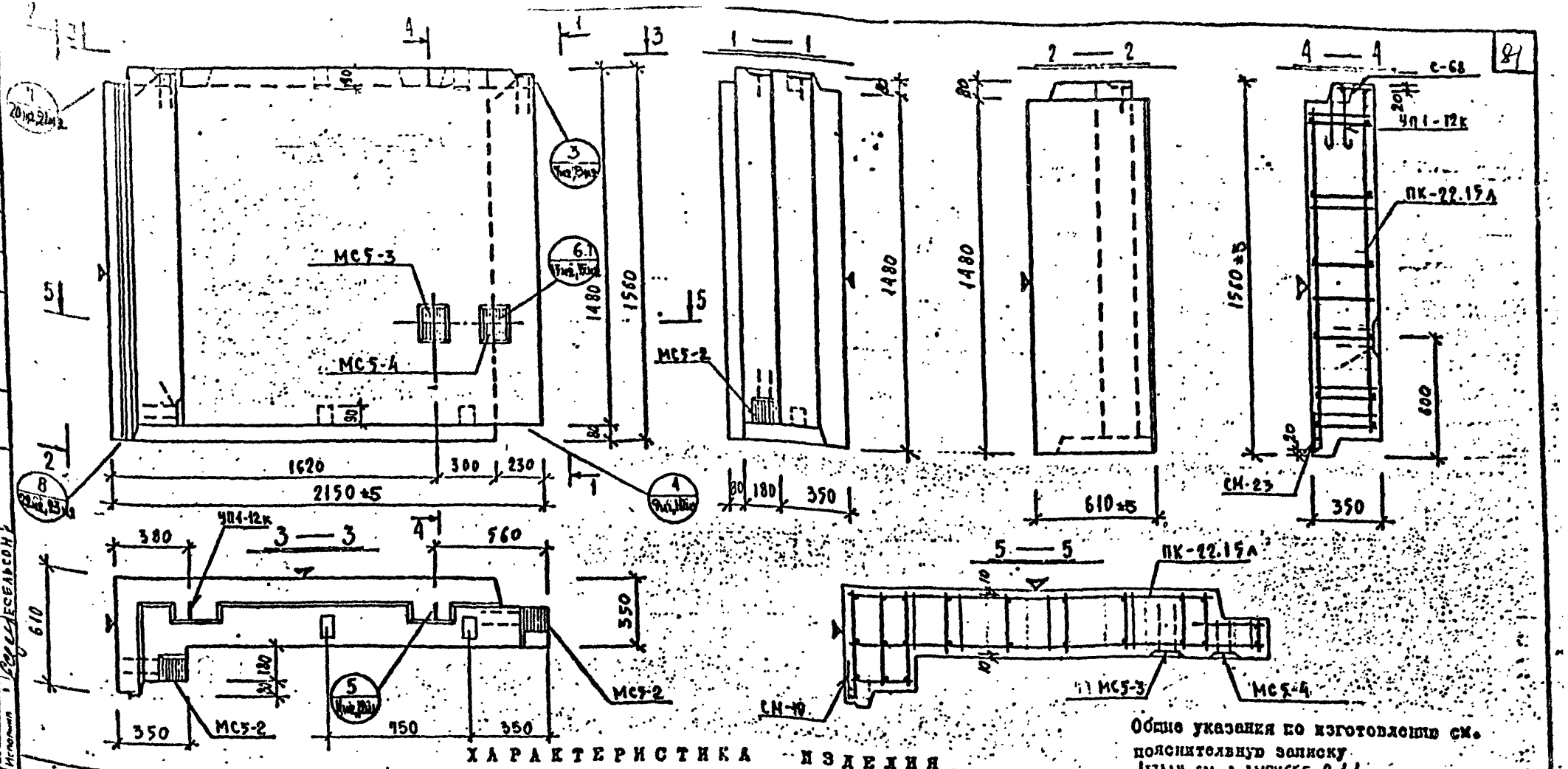

Общие указания по изготовлению см. пояснительную записку

Детали см. в выпуске 0-1.1

ХАРАКТЕРИСТИКА ИЗДЕЛИЯ

Марка	Размеры, мм l	B	h	Площадь, м² изделия	облицовочного слоя	Объем, м³ изделия	бетона	арматурных изделий	Масса, т	Расход стали, кг всего	в т.ч. на закладные детали: прокатные	из сортового проката	Выборка стали, кг: арматурные изделия Вр-I	А-I	А-II	итого	закладные детали: 103-76 δ=8	δ=10	итого	5781-81 Ø10 АII	Ø14 А-II	Расход комплектующих деталей, шт: Вып. 2-1.1 Л.65 ПК-22 15А	СН-10 СН-23	С-С8 С-С12	Серия 1.031 КА-2 в.1 МС5-2	МС5-3	МС5-4	НТ3-3	Дерево-изделие проверки кг/объем м³
НР3-22.15.35л	2150	350	1480	4,21	3,71	1,18	0,99		0,19	1,049	36,64	5,37	—	11,60	—	8,03	19,26	1,38	19,67	3,25	7,32	11,28	2,86	2,84	1	1	1	2	3	1	1	1	4 / 0,004

КП	Панели несущие полосовой разрезки, армированные каркасами для зданий высотой до 40м		Серия 1.232КИ-2
1982	НР3-22.15.35л	Опалубка и армирование	Выпуск I-1.1 Лист 65

ЦНИИЭПсельстрой Госстроя СССР
Проект согласован
Главный проектировщик Пенькова
Руководитель группы Кремнева
Разработал Есельсон
Проверил Кремнева
Ведущий инженер Есельсон
Гл. инженер проекта Печерский
Начальник отдела Бунич
Н. контр. Ким
Инв. № подл. | Подпись и дата | Взам. инв. №
Дата внесения изменения
Изменение внесено
Инв. № подл. | Подпись и дата | Взам. инв. №

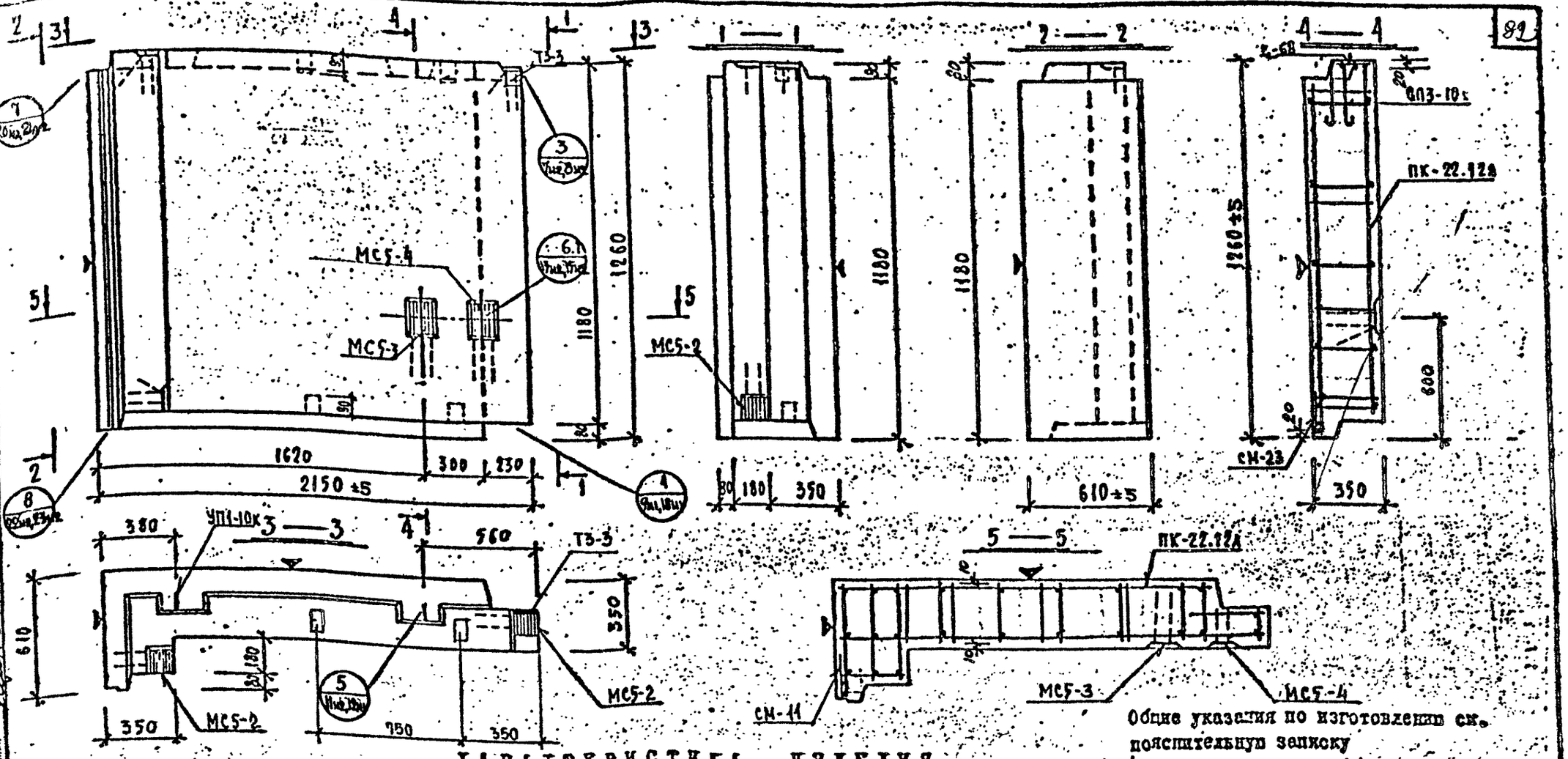

Общие указания по изготовлению см. пояснительную записку

Детали см. в выпуске 0-1.1

ХАРАКТЕРИСТИКА ИЗДЕЛИЯ

Марка	Размеры, мм: l	в	h	Площадь, м²: изделия	облицовочного слоя	Объем, м³: изделия	керамзитобетона: м 60 γ=0,9	м γ=	цем. р-ра: м 100 γ=2,0	Масса, т	Расход стали, кг: всего	в т.ч. на закладные детали: металлизованные: простые	для самосмыкания	без металлизации: простые	для самосмыкания	Выборка стали, кг: арматурные изделия: 6727-80 Вр-I	5781-81 А-I	А-II		итого	закладные детали: 103-76				5781-81 Ф10 А-II	Ф11 А-II	Расход комплектующих деталей шт: вып. 2-1.1 (л.66) ПК-22.12а	СМ-11 / СМ-23 (л.225 / л.226)	С-68 / СПЗ-10 (л.173-1 / 1.131 кл-1)	серия 1.031 кл-2 в. 1: МС5-2	МС5-3	МС5-4	1.031 кл-1 вып. 2-1: ТЗ-3	Деревянные пробки: К-80 шт. / объем м³
НРЗ-22.12.35л	2150	350	1180	3,39	2,96	0,94	0,79		0,15	1,14	32,63	5,37	–	11,60	–	6,83	7,52	1,31		15,66		3,95	7,32	11,27	2,86	2,84	1	1 / 1	1 / 2	3	1	1	1	4 / 0,004

Редакция 1981

КЛ	Панели ненесущие полосовой разрезки, армированные каркасами для зданий высотой до 40м	серия I:232КХ-2
1982	НРЗ-22.12.35л Спалубка и армирование	выпуск I-I.I; лист 66

ЛЕННИИПРОЕКТ

Гл. инж. проекта Пенькова; Рук. гр. Кремнева; Разработал Есельсон; Рассчитал Кремнева; Исполнил Есельсон; Гл. инж. ОКУ Печерский; Гл. инж. ОКУ Бунич; Согласовано; Проверил; Нормоконтролер; Внесены изменения; Дата; Подпись; Должность; Подпись; Фамилия; КАЦ

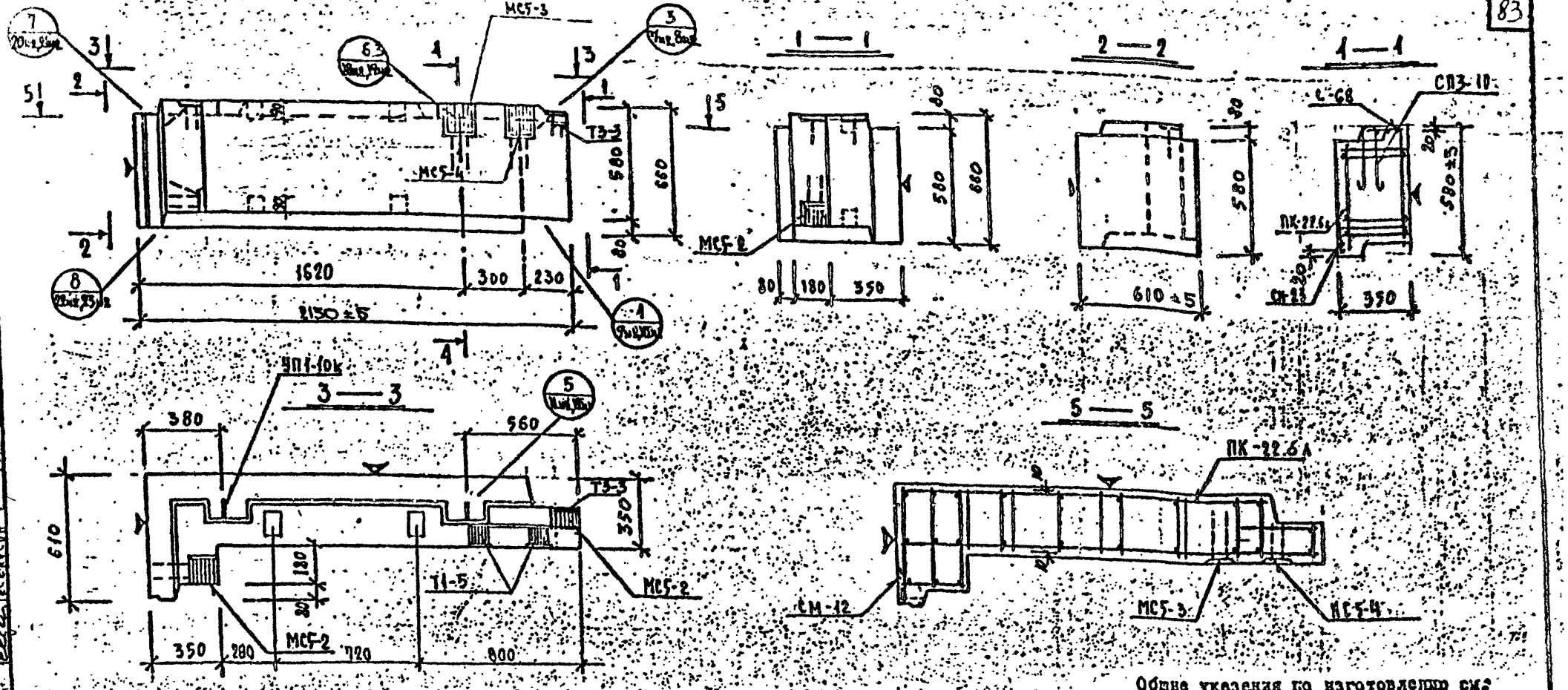

ХАРАКТЕРИСТИКА ИЗДЕЛИЯ

Общие указания по изготовлению см. пояснительную записку
Детали см. в выпуске 0-1.1

Марка	Размеры, мм l	b	h	Площадь, м² изделия	облицовочного слоя	Объем, м³ изделия	керамзитобетона		ном. пр.	Масса, т	Расход стали, кг всего	в т.ч. на закладные детали: металлизированные: простые	спец.	без металлизации: простые	спец.
НРЗ-22.6.35л	2150	350	580	1,74	1,45	0,46	0,38		0,08	0,58	31,19	5,37	—	15,84	—

Выборка стали, кг	6783-80	5781-81 Вр-I	А-I	А-II	Итого
		3,22	4,42	3,09	10,73

Закладные детали	1.403-76				5781-81		
	Б-8	Б-10	Б-12	Итого	ф10 А-II	ф14 А-I	ф14 А-II
	3,95	9,08		13,03	2,86	4,54	

Расход комплектующих деталей, шт	Дет. чертежа	К-30	ПК-22	КМ-12	С-68	МС5-2	МС5-3	МС5-4
		1,67	6А	СМ-2	6-12 К-10			
	1,00%	1	1	1	1	3	1	1

Выпуск 2-1.1	1.03.1КН-1 вып. 2-1	1.03.1КН-1 вып. 2-1-1
	ТЗ-3	ТЕ-5
	1	2

Серия 1.031.КБ-2 в. 1

Гл. инж. проекта	Пенькович			
Рук. гр.	Кремнев			
Разработал	Есельсон			
Проверил	Есельсон			
Н. контр.	Есельсон			
Гл. инж. ОКУ	Бунич			
Нач. ОКУ	Печерский			

ЛЕНГИПРОЕКТ
Согласовано
Проверил Кац
Инженер-строитель
Дата Разработано
Отдел
ОКУ

КП	Панели несущие полносборной разрезки, армированные каркасами для зданий высотой до 40 м	Серия 1.232 КЛ-2	
1982	НРЗ-22.6.35л. Опалубка и армирование	Выпуск 1-1.1	Лист 67

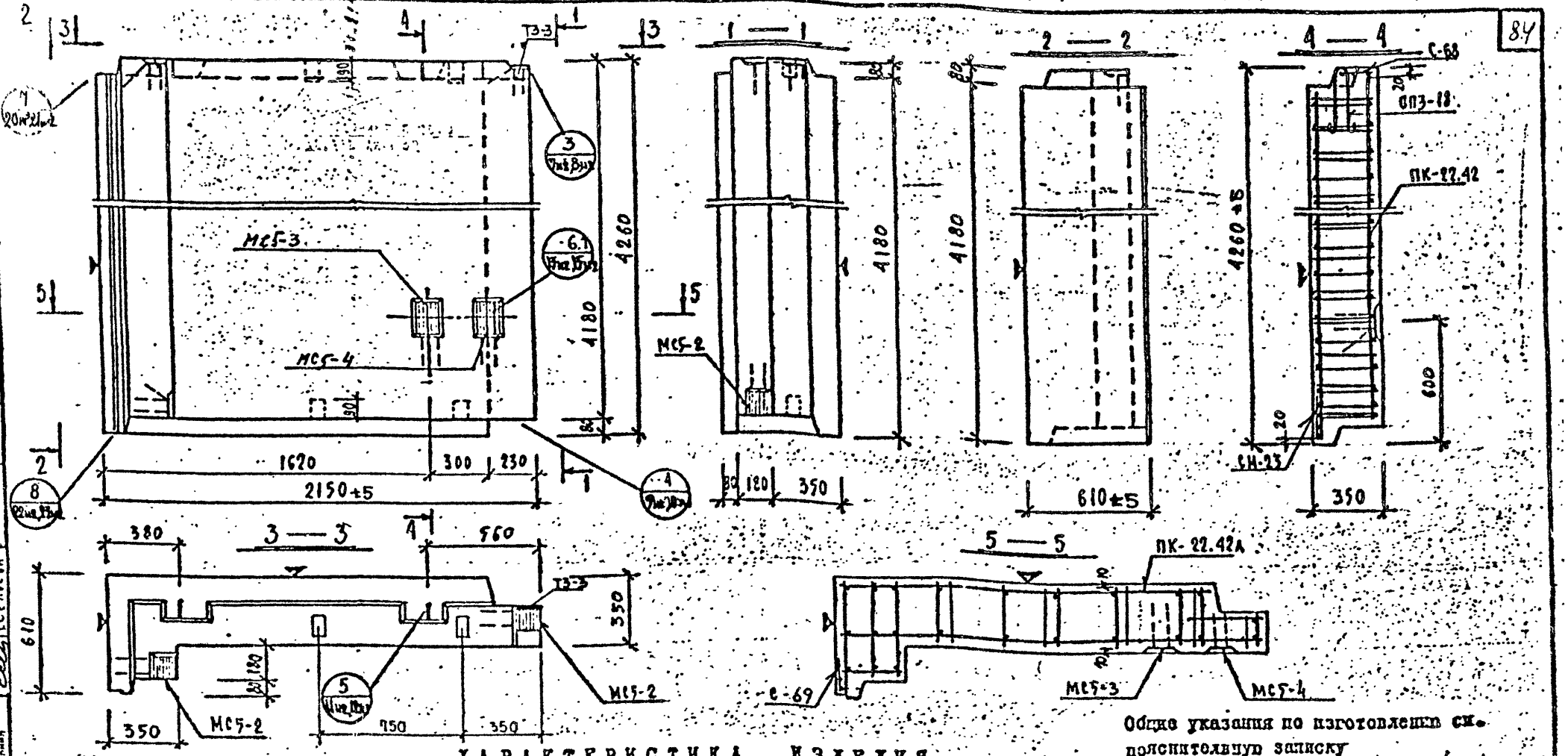

Общие указания по изготовлению см. пояснительную записку

Детали см. в выпуске 0-1.1

ХАРАКТЕРИСТИКА ИЗДЕЛИЯ

Марка	Размеры, мм l	B	h	Площадь, м² изделия	облицовочного слоя	Объем, м³ изделия	бетона	Масса, т	Расход стали, кг всего	в т.ч. на закладные детали: металлизированные простые	металлизированные для самонарезающих винтов	Выборка стали, кг: арматурные изделия -80	5781-81	Итого	закладные детали 103-76	5781-81	Итого
НРЗ-22.42.35л	2150	350	4180	11,59	10,47	3,32	2,83	0,89	8,98	81,51	5,36	—	11,68	—	17,83	44,70	2,01	64,54	3,95	7,32	11,27

Марка	Расход комплектующих деталей, кг: Вып. 2-1.1 А61	ПК-22 А2л	Серия 1.031 КА-2 А-III-1 2.26 С-69 (СН-23)	А-III-1 1.13КА-1 В.1 С-68 (ОПЗ-18)	6-III-3 СП3-18	МС5-2	МС5-3	МС5-4	Т3-3	Деревянные пробки К-90 ГОСТ 13589-68
НРЗ-22.42.35л	2,86	2,84	1	1	1	3	1	1	1	4

КП 1982 — Панели несущие полосовой разрезки, армированные каркасами для зданий высотой до 40 м

НРЗ-22.42.35л Опалубка и армирование

Серия 1.232.1-2 выпуск I-1.1 лист 68

ЛЕННИИПРОЕКТ

Гл. инж. проекта Пенькова; Рук. гр. Кременева; Разработал Еськов; Рассмотрел Крещева; Исполнил Еськин

Гл. инж. ОКУ Кунич; Нач. ОКУ Печенкин; Н. контр. Ковалева

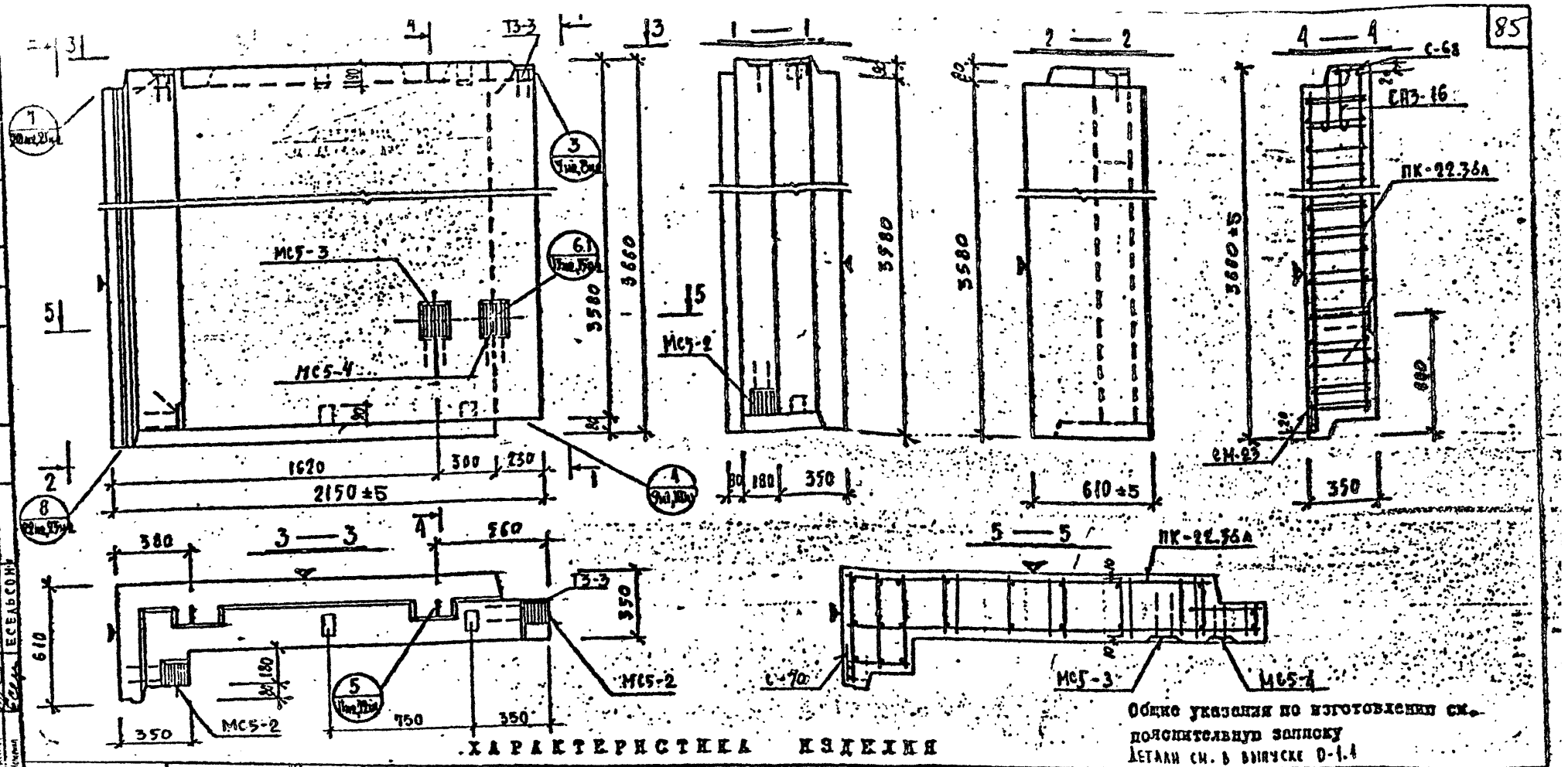

Общие указания по изготовлению см. пояснительную записку

Детали см. в выпуске 0-1.1

ХАРАКТЕРИСТИКА ИЗДЕЛИЯ

Марка	Размеры, мм l	в	h	Площадь, м² изделия	облицовочного слоя	Объем, м³ изделия	керамзитобетона м³	%	цем. р-ра м³	%	Масса, т	Расход стали, кг всего	в т.ч. на закладные детали: металлизованные: прокат	для самонесущих	безметаллизации: прокат	для самонесущих	Выборка стали, кг: арматурные изделия: 8727-81 Вр-I	5781-85 А-I	А-II	итого	закладные детали: 103-76 б=8	б=10	итого	5781-81 ф10А-I	ф14А-I	Расход комплектующих деталей, кг: вып. 2-1.1 л.69 ПК-22.36А	л.173-1 в.226 С-70 / СН-23	л.173-1 в.226 С-68 / СПЗ-16	серия 1.031 КЛ-2 в. 1 МС5-2	МС5-3	МС5-4	1.031 КЛ-1 в. 2-1 ТЗ-3	закладные пробки к-во на изделие / объем
НР3-22.36.35А	2150	350	3580	9,95	8,97	2,84	2,42				0,42	3,44	73,90	5,37	—	11,60	—	15,77	39,29	1,87	56,93	3,95	7,32	11,27	2,86	2,84	1	1/1	1/2	3	1	1	1	4 / 0,023

КП	Панели ненесущие полосовой разрезки, армированные каркасами для зданий высотой до 40 м.		серия I.232ТЛ-2	
1982	НР3-22.36.35А	Опалубка и армирование	выпуск I-I.I	лист 69

ЛЕНИНГРАДПРОЕКТ

Согласовано: Ленькова, Кремнева, Есельсон, Кремнева, Есельсон

Внесены изменения

Дата | Рег. № | Должность | Подпись | Фамилия

Проверил | Нормоконтролер | Гл. инж. проекта | Гл. инж. ОКУ | Гл. инженер проекта | Руководитель группы | Исполнитель

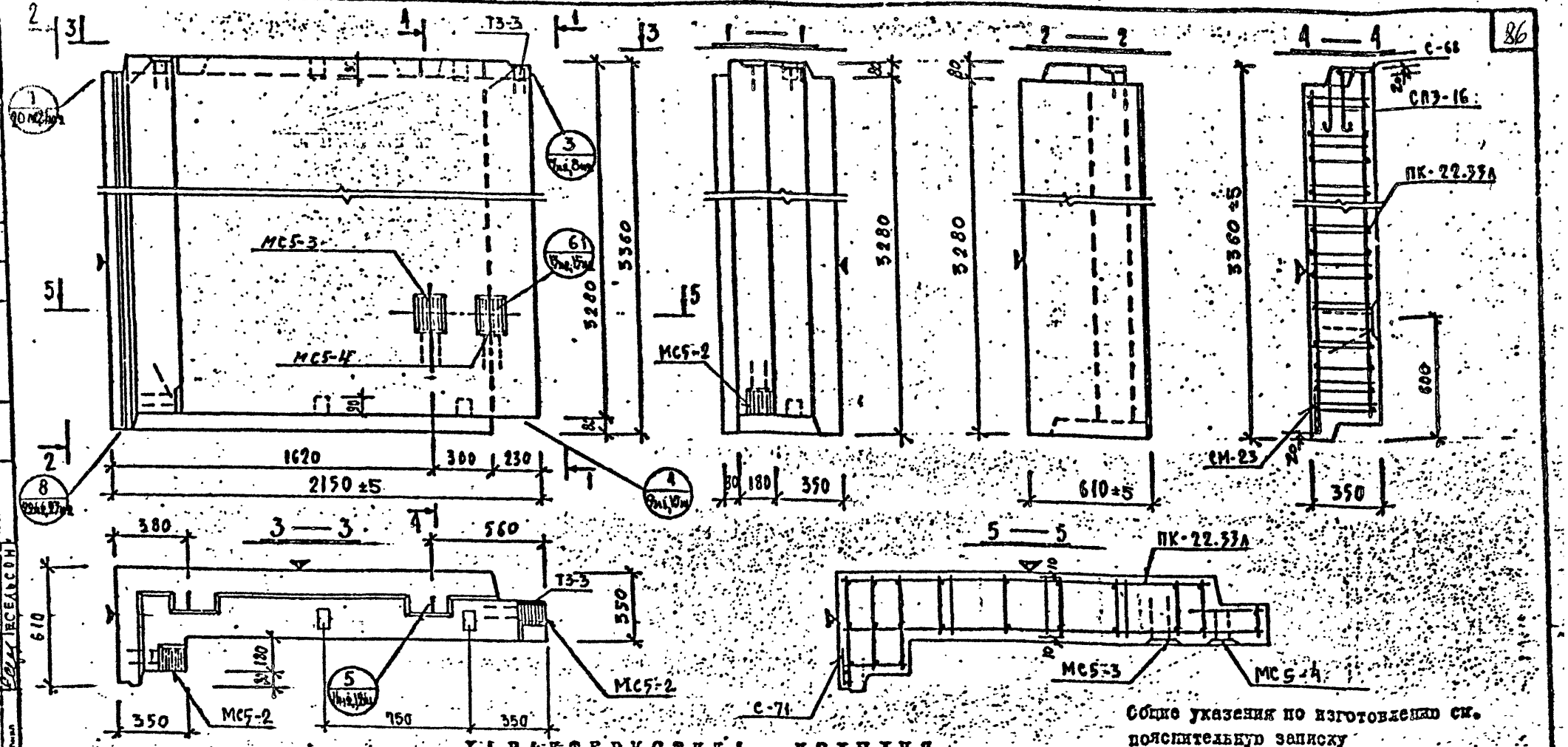

Общие указания по изготовлению см. пояснительную записку

Детали см. в выпуске 0-1.1

ХАРАКТЕРИСТИКА ИЗДЕЛИЯ

Марка	Размеры, мм: l	в	h	Площадь, м²: изделия	облицовочного слоя	Объем, м³: изделия	керамзитобетона: м 50 γ=0,9 т/м³	керамзитобетона: м γ= т/м³	цем. р-ра: м 100 γ=2,0 т/м³	Масса, т	Расход стали, кг: всего	в т.ч. на закладные детали: металлизованные: простые	металлизованные: для самофиксации	безметаллизованные: простые	безметаллизованные: для самофиксации	Выборка стали, кг: арматурные изделия: 6727-80 Вр-I	5781-85 А-I	5781-85 А-III	итого	закладные детали: 103-76 δ=8	δ=10	итого	5781-85 ф10А-II	ф14А-II	Расход комплектующих деталей, кг: вып. 2-1.1 А.70 ПК-22.33А	А.173-1 А.226 С-71 СМ-23	А.173-1 А.131 С-68 СПЗ-16	серия 1.031 КА-2 в. 1: МС5-2	МС5-3	МС5-4	1.031 КА-1 вып. 2-1: ТЗ-3	Деревянные пробки: К-80 шт. / объем
НР3-22.33.35А	2150	350	3280	9,14	8,22	2,61	2,22		0,39	3,14	69,84	5,37	—	11,60	—	14,54	36,53	1,80	52,87	3,95	7,32	11,27	2,86	2,84	1	1/1	1/2	3	1	1	1	4/0,004

КП	Панели несущие полосовой разрезки, армированные каркасами для зданий высотой до 40 м.	Серия	I.232 КЛ-2
1982	НР3-22.33.35 А	Опалубка и армирование	Выпуск I-I.I, Лист 70

ЛЕННИИПРОЕКТ

Гл. инж. проекта Пенькова; Рук. гр. Кремнева; Разработал Есельсон; Рассчитал Кремнева; Исполнил Есельсон; Гл. инж. проекта Пенькова; Рук. гр. Кремнева; Разработал Есельсон; Рассчитал Кремнева; Исполнил Есельсон; Согласовано; Проверил; Нормоконтролер; Внесены изменения; Дата; Подпись; Фамилия; КАЦ

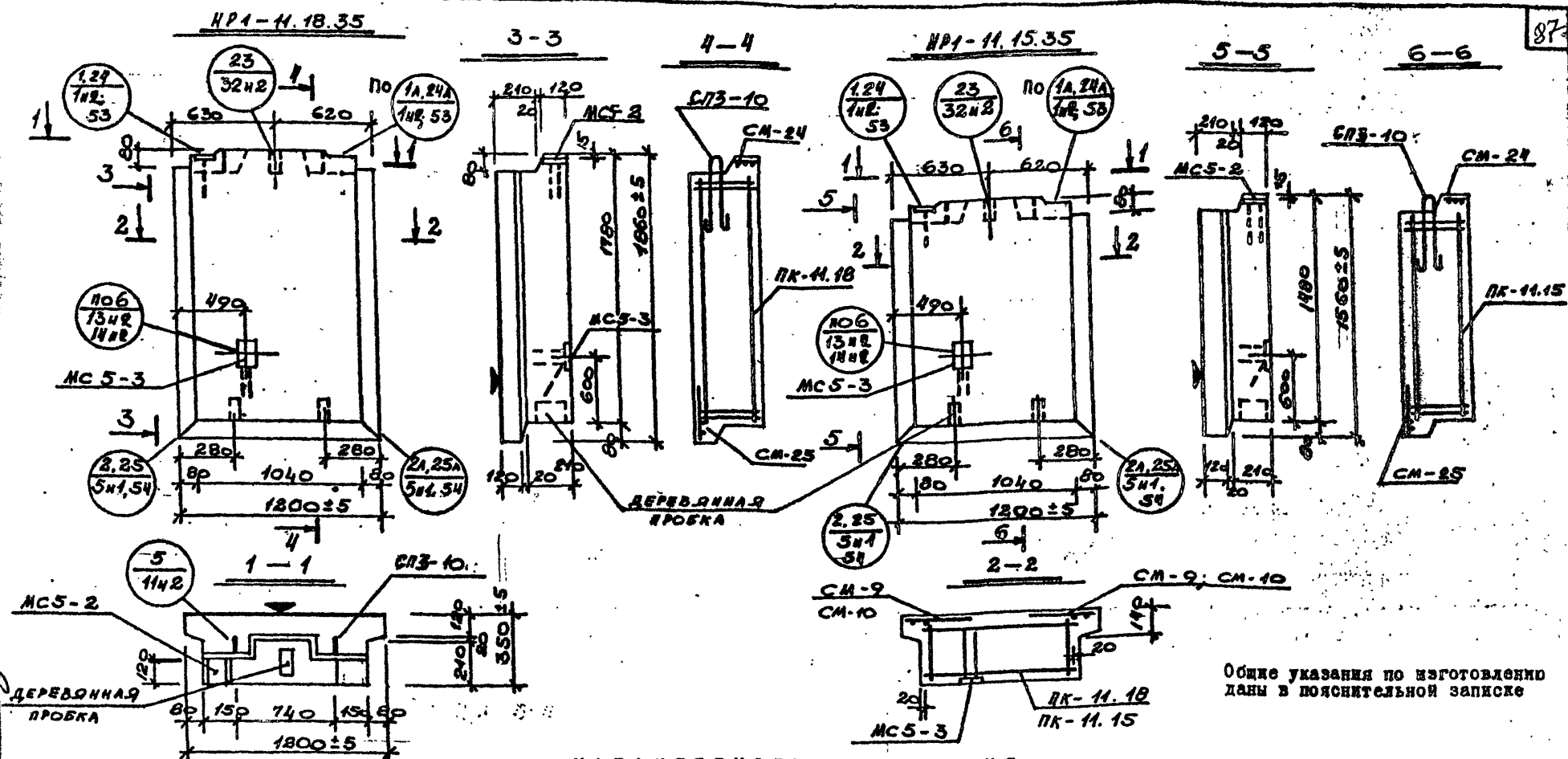

ХАРАКТЕРИСТИКА ИЗДЕЛИЯ

Марка	Размеры, мм l	B	h	Площадь, м²: изделия	облицовочного слоя	Объем, м³: изделия	кейдж-бетона: ж 30 ρ=2,4 т/м³	ж т/м³	цем. р-ра ж 150 ρ=2,0 т/м³	Масса, т	Расход стали, кг: всего	в т.ч. на закладные детали: металлизованные: прокатные	металлизованные: для скульптурной фактуры	без металлизации: прокатные	без металлизации: для скульптурной фактуры	Выборка стали, кг: арматурные изделия ГОСТ 6727-80: Вр-I	А I	ГОСТ 5781-81: А III	итого	закладные детали ГОСТ 103-76: ⌀8	⌀10	ГОСТ 5781-81: ⌀10 А II	⌀14 А II	Расход комплектующих деталей, шт. Вып. 2-1.1: А. 227	А. 228	А. 236	А. 225	1.131 ц-1 вып. 6-1.2	Серия 1.031 КЛ-2 Вып. 1		Деревянные пробки
НР1-11.18.35	1250	350	1860	2.36	2.23	0.73	0.55	–	0.16	0.90	23.83	1.76	–	5.54	–	6.1	9.9	0.5	16.5	1.15	3.66	1.40	1.12	1	–	1/1	2/–	2	1	1	3/6.003
НР1-11-15.35	1250	350	1560	1.95	1.85	0.61	0.46	–	0.13	0.74	21.93	1.79	–	5.54	–	5.4	8.7	0.5	14.6	1.15	3.66	1.40	1.12	–	1	1/1	–/2	2	1	1	3/6.003

КП	ПАНЕЛИ НЕНЕСУЩИЕ ПОЛОСОВОЙ РАЗРЕЗКИ, АРМИРОВАННЫЕ КАРКАСАМИ ДЛЯ ЗДАНИЙ ВЫСОТОЙ ДО 40 м	серия	1.232 КЛ-2
1982	НР1-11.18.35, НР1-11.15.35 ОПАЛУБКА И АРМИРОВАНИЕ	выпуск	1-1.1
		лист	71

ЛЕННИИПРОЕКТ

Гл. инж. ОКУ — Гл. констр. ОКУ — Руков. гр. — Разработал — Рассмотрел — Исполнил

Согласовано — Гл. инж. проекта — Руков. гр. — Разработал — Рассмотрел — Исполнил

Изменения — Дата — Подпись — Фамилия — Проверил — Нормоконтролер

КЛ-4

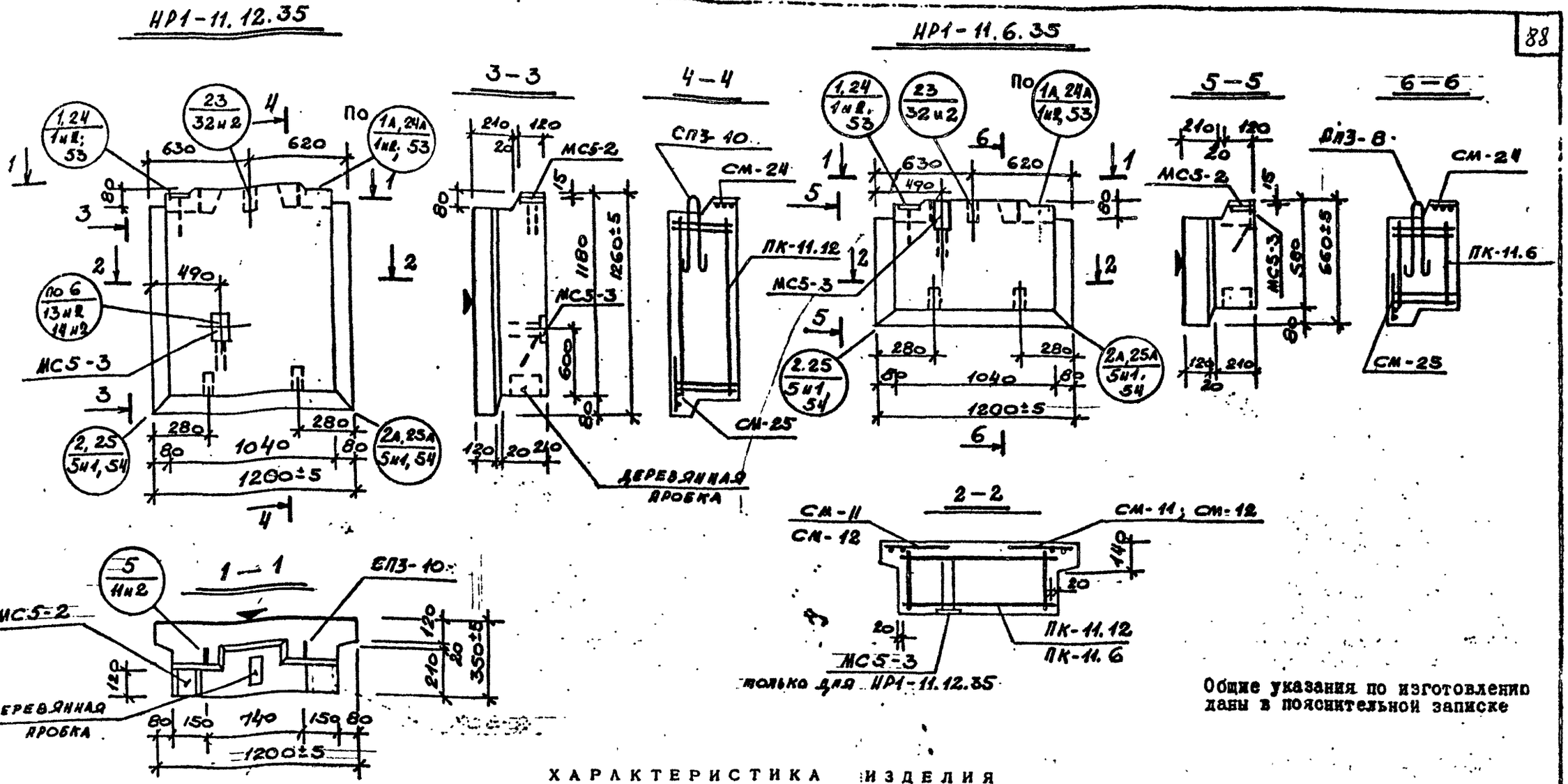

Общие указания по изготовлению даны в пояснительной записке

ХАРАКТЕРИСТИКА ИЗДЕЛИЯ

Марка	Размеры, мм: l	в	h	Площадь, м²: изделия	облицовочного слоя	Объем, м³: изделия	керамзитобетона: м 50 γ=0,9 т/м³	керамзитобетона: м γ= т/м³	цем. р-ра: м 100 γ=2,0 т/м³	Масса, т	Расход стали, кг: всего	в т.ч. на закладные детали: металлизованные: простые	металлизованные: для самофиксации	без металлизации: простые	без металлизации: для самофиксации	Выборка стали, кг: арматурные изделия: ГОСТ 6727-80: Вр-I	АI	АIII	ГОСТ 5781-81: итого	закладные детали: ГОСТ 103-76: δ=8	δ=10	ГОСТ 5781-81: ф10 АII	ф14 АII	Расход комплектующих деталей, шт.: Вып. 2-1.1: Л.229: ПК-11.12	Л.230: ПК-11.6	Л.236: СМ-24/СМ-25	Л.225: СМ-11/СМ-12	1.131 КЛ-1 вып. 6-1.2: СП3-10/СП3-8	Серия 1.031 КЛ-2 вып. 1: МС5-2	МС5-3	Деревянные пробки: к-во шт/объем м3
НР1-11.12.35	1250	350	1260	1.58	1.48	0.48	0,36		0,11	0,59	16,23	1.79	–	5,54	–	4.0	4.4	0.5	8.9	–	1.15	3.66	1.48	1.12	1	–	1/1	2/–	2/–	1	1	3/0,003
НР1-11.6.35	1250	350	660	0,82	0,73	0,27	0,18		0,08	0,35	12,73	1.79	–	5,54	–	1.9	2.1	1.4	5.4	–	1.15	3.66	1.40	1.12	–	1	1/1	–/2	–/2	1	1	3/0,003

КЛ	ПАНЕЛИ НЕНЕСУЩИЕ ПОЛОСОВОЙ РАЗРЕЗКИ, АРМИРОВАННЫЕ КАРКАСАМИ ДЛЯ ЗДАНИЙ ВЫСОТОЙ ДО 40 М.	серия 1.232 КЛ-2	
1982	НР1-11.12.35, НР1-11.6.35 ОПАЛУБКА И АРМИРОВАНИЕ	выпуск 1.-1.1	лист 12

АЛИПРОЕКТ

ОКУ

Гл. инж. проекта Пенькова; Рук. гр. Кац; Разработал Гордеева; Рассчитал Гордеева; Исполнил Гордеева; Гл. констр. ОКУ Бунич; Проверил; Нормоконтролер; Согласовано; Внесены изменения: Дата, Рег. №, Должность, Подпись, Фамилия

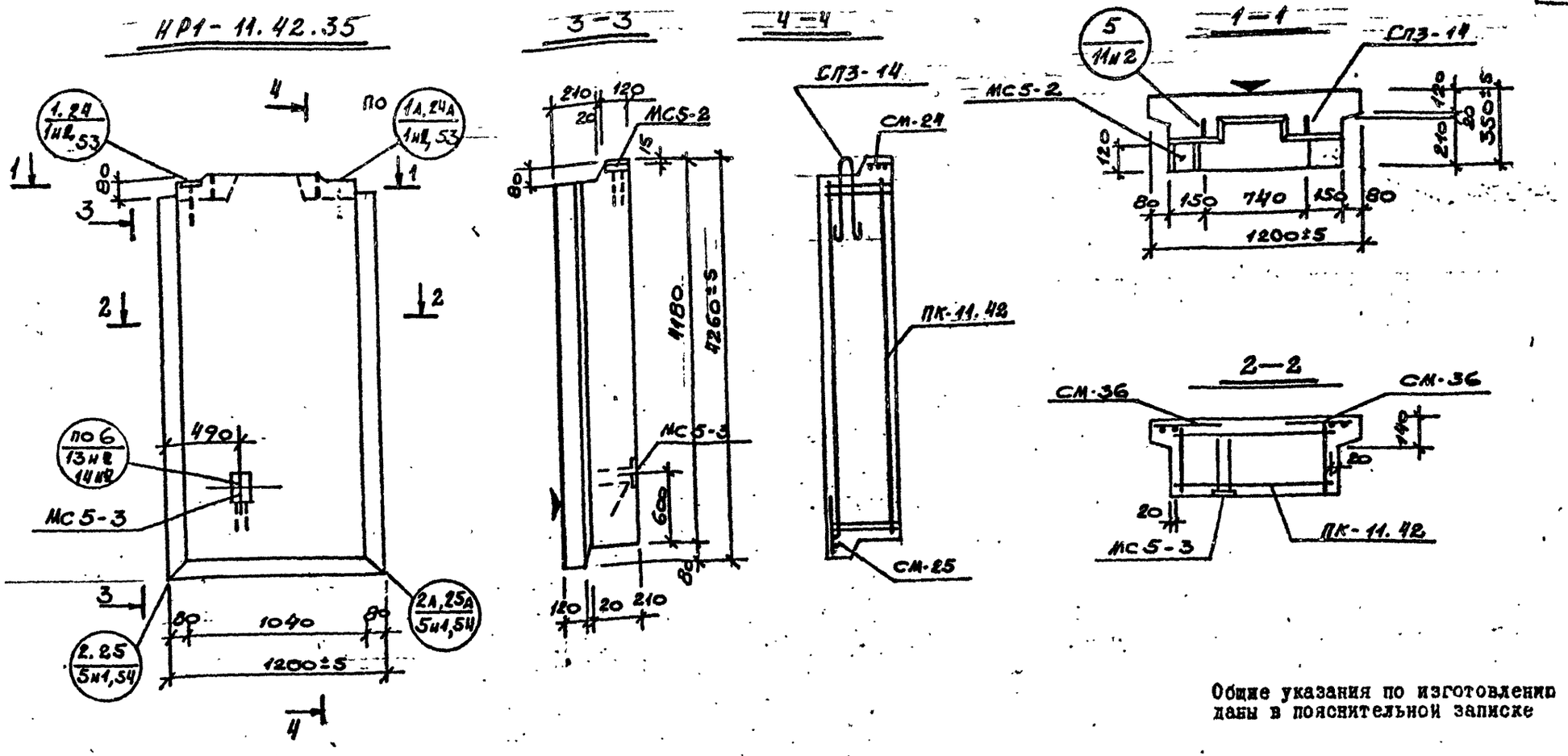

Общие указания по изготовлению даны в пояснительной записке

ХАРАКТЕРИСТИКА ИЗДЕЛИЯ

Марка	Размеры, мм: l	в	h	Площадь, м²: изделия	облицовочного слоя	Объем, м³: изделия	керамзитобетона: м 50 γ=0,9 т/м³	керамзитобетона: м γ= т/м³	цем. р-ра: м 100 γ=2,0 т/м³	Масса, т	Расход стали, кг: всего	в т.ч. на закладные детали: металлизованные: простые	металлизованные: для самофиксации	без металлизации: простые	без металлизации: для самофиксации	Выборка стали, кг: арматурные изделия: ГОСТ 6727-80 Вр-I	ГОСТ 6727-80 АI	ГОСТ 5781-81 АIII	ГОСТ 5781-81 итого	закладные детали: ГОСТ 103-76	ГОСТ 103-76 δ=8	ГОСТ 103-76 δ=10	ГОСТ 5781-81 ф10 АII	ГОСТ 5781-81 ф14 АII	Расход комплектующих деталей, шт.: Вып. 2-1.1: Л.233 ПК-11.42	Л.236 СМ-24	Л.236 СМ-25	Л.173и1 СМ-36	1.131КЛ-1 Вып 6-1.2 СП3-14	Серия 1.031 КЛ-2 Вып. 1: МС5-2	МС5-3
НР1-11.42.35	1250	350	4260	5.33	5.23	1.68	1.27	—	0.36	2,04	41,63	1.79	—	5,54	—	12.7	5.1	16.5	34.3		1.15	3.66	1.40	1.12	1	1	1	2	2	1	1

КП	Панели ненесущие полосовой разрезки, армированные каркасами для зданий высотой до 40 м	серия 1.232 КЛ-2	
1982	НР1-11.42.35 ОПАЛУБКА И АРМИРОВАНИЕ	выпуск 1-1.1	лист 73

ПЕННИПРОЕКТ

ОКУ

Гл. инж. проекта Пенькова; Рук. гр. Кац; Разработал Гордеева; Рассчитал Гордеева; Исполнил Гордеева; Нач. ОКУ Печерский; Гл. констр. ОКУ Бунич

Проверил; Нормоконтролер; внесены изменения: Дата, Рег. №, Должность, Подпись, Фамилия

согласовано

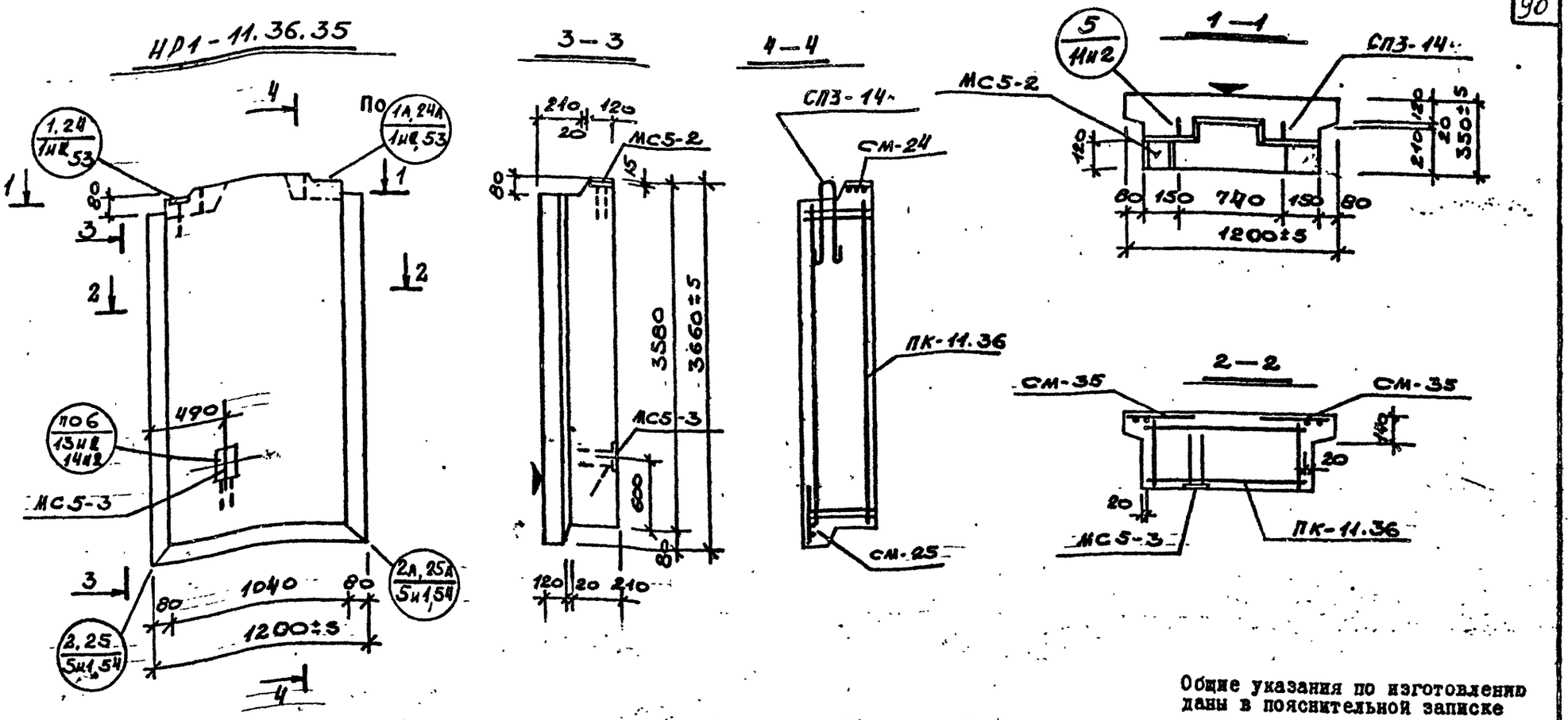

Общие указания по изготовлению даны в пояснительной записке

ХАРАКТЕРИСТИКА ИЗДЕЛИЯ

Марка	Размеры, мм l	b	h	Площадь, м² изделия	облицовочного слоя	Объем, м³ изделия	керамзитобетона γ=1800 кг/м³	γ=1600 кг/м³	цем. р-ра γ=2000 кг/м³	Масса, т	Расход стали, кг всего	в т.ч. на закладные детали: металлизованные простые	металлизованные для самонапряжения	без металлизации простые	без металлизации для самонапряжения	Выборка стали, кг: арматурные изделия ГОСТ 6727-80 Вр-I	АI	ГОСТ 5781-81 АIII	Ат-IVС	закладные детали ГОСТ 103-76 d=8	d=10	ГОСТ 5781-81 ф10 АII	ф14 АII	Расход комплектующих деталей, шт. Вып. 2-1.1 А.232	А.236	А.236	А.173м1	1.131КЖ-1 Вып. 6-1.2	Серия 1.031 КЛ-2 Вып. 1	
																								ПК-11.36	СМ-24	СМ-25	СМ-35	СП3-14	МС5-2	МС5-3
НР1-11.36.35	1250	350	3660	4.6	4.5	1.44	1.89		0.31	1.95	37.73	1.79	—	5.54	—	10.8	5.1	14.5	30.4	1.15	3.66	2.04	1.12	1	1	1	2	2	1	1

КП 1982	Панели ненесущие полосовой разрезки, армированные каркасами для зданий высотой до 40 м	НР1-11.36.35 Опалубка и армирование	Серия 1.232 КЛ-2; выпуск 1-1.1; лист 74

ГПИ ЦНИИЭПсельстрой ПЕНИИПРОЕКТ ОКУ
Гл. инж. проекта Пенькова; Рук. гр. КАЦ; Проверил КАЦ; Нормоконтролер; Разработал Гордеева; Рассчитал Гордеева; Испонил Гордеева
Согласовано
Внесены изменения: Дата, Рег. №, Должность, Подпись, Фамилия
Нач. ОКУ Печерский; Гл. констр. ОКУ Бунич

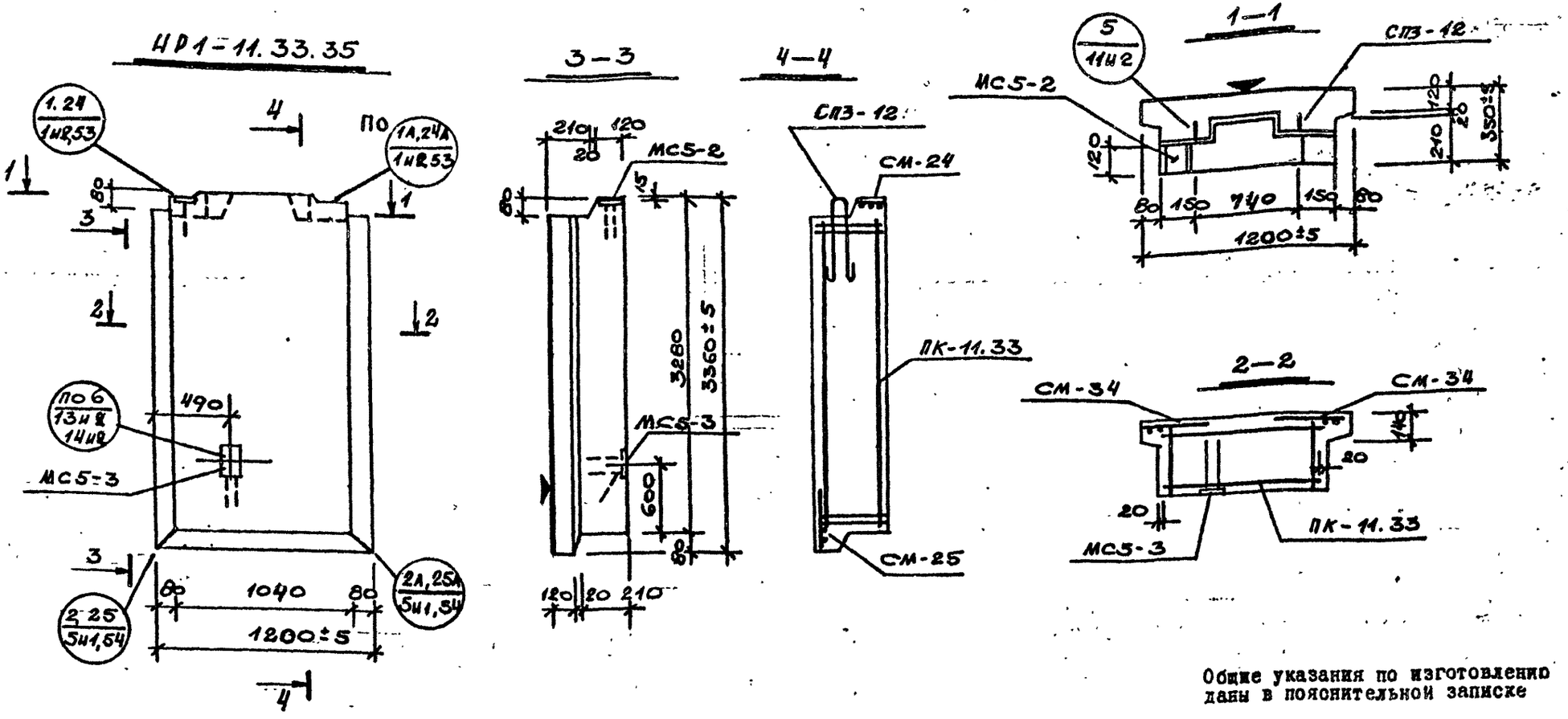

Общие указания по изготовлению даны в пояснительной записке

ХАРАКТЕРИСТИКА ИЗДЕЛИЯ

Марка	Размеры, мм: l	b	h	Площадь, м²: изделия	облицовочного слоя	Объем, м³: изделия	керамзитобетона: м 50 γ=0,9 т/м³	м γ= т/м³	цем. р-ра: м 100 γ=2,0 т/м³	Масса, т	Расход стали, кг: всего	в т.ч. на закладные детали: металлизованные: простые	для самофиксации	без металлизации: простые	для самофиксации	Выборка стали, кг: арматурные изделия: ГОСТ 6727-80: Вр-I	АI	ГОСТ 5781-81: АIII	итого	закладные детали: ГОСТ 103-76:	δ=8	δ=10	ГОСТ 5781-81: ф10 АII	ф14 АII	Расход комплектующих деталей, шт.: Вып. 2-1.1: Л.231 ПК-11.33	Л.236 СМ-24	Л.236 СМ-25	Л.173и1 СМ-34	1.131 КЛ-1 вып 6-1.2 СП3-12	Серия 1.031 КЛ-2 вып. 1: МС5-2	МС5-3
НР1-11.33.35	1250	350	3360	4.2	4.1	1.33	1.08	—	0.28	1.61	33.53	4.79	—	5.54	—	9.8	3.12	13.3	26.2		1.15	3.66	2.04	1.12	1	1	1	2	2	1	1

КП	Панели ненесущие полосовой разрезки, армированные каркасами для зданий высотой до 40м	серия 1.232 КЛ-2	
1982	НР1-11.33.35 ОПАЛУБКА И АРМИРОВАНИЕ	выпуск 1-1.1	лист 75

ЛЕННИИПРОЕКТ ОКУ

Гл. инж. проекта — Пенькова; Рук. гр. — КАЦ; Разработал — Гордеева; Рассчитал — Гордеева; Исполнил — Гордеева; Нач. ОКУ — Печерский; Гл. констр. ОКУ — Бунич

Проверил; Нормоконтролер; внесены изменения; Дата; Рег. №; Должность

согласовано

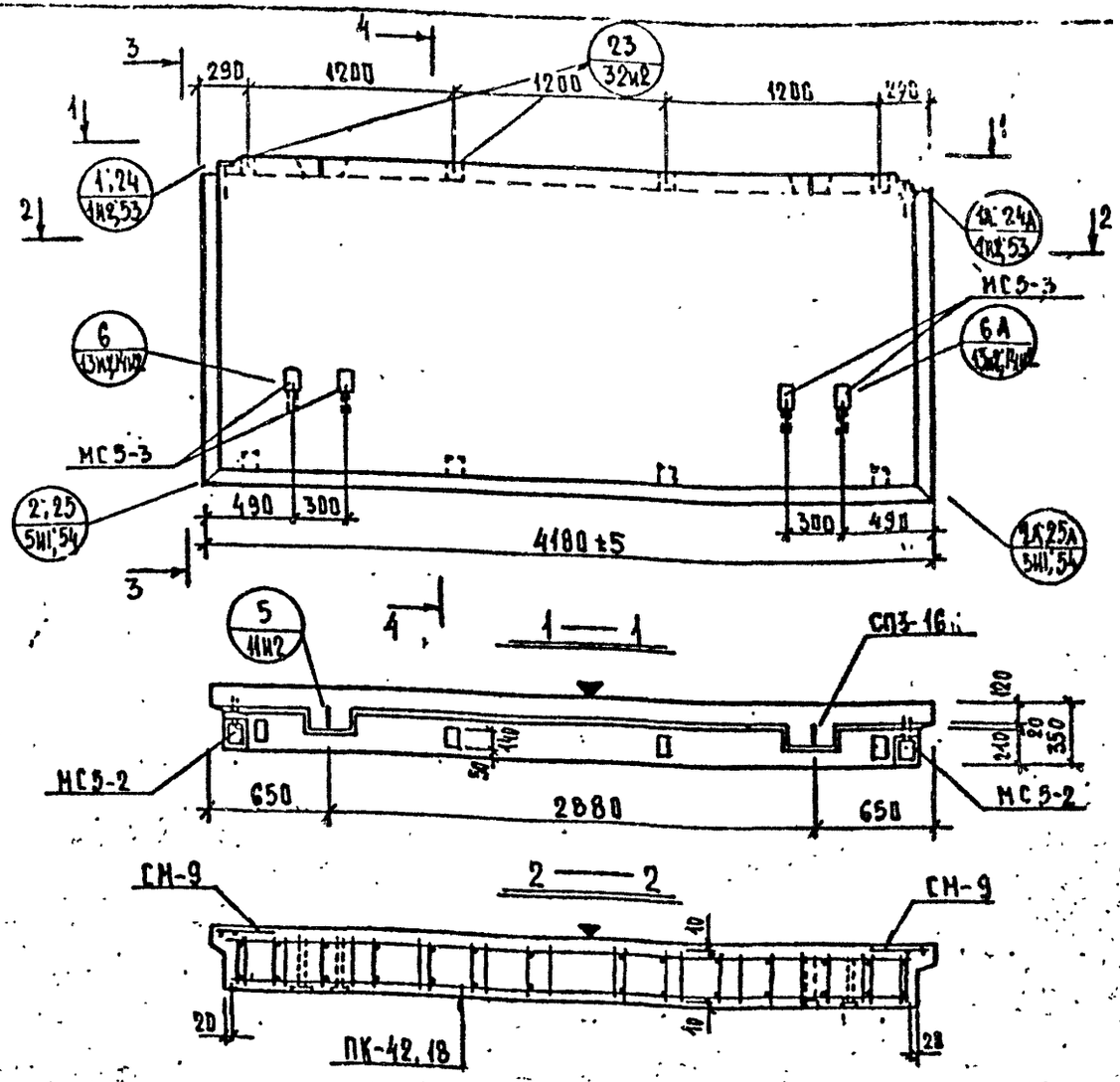

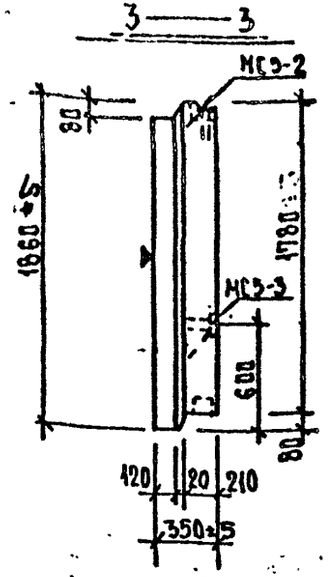

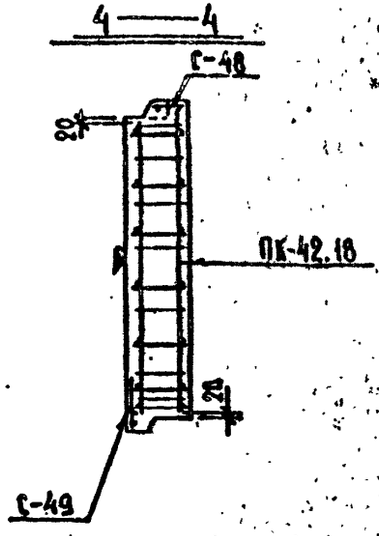

Общие указания по изготовлению даны в пояснительной записке.
Детали СМ.В выпуске В-1.1.

ХАРАКТЕРИСТИКА ИЗДЕЛИЯ

ВЗАМЕН Листа 100

Марка	Размеры, мм l	b	h	Площадь, м² изделия	облицовочного слоя	Объем, м³ изделия	керамзитобетона М 50 γ=0,9 т/м³	керамзитобетона М 75 γ= т/м³	цем. р-ра М 100 γ=2,0 т/м³	Масса, т	Расход стали, кг всего	в т.ч. на закладные детали металлизованные простые	металлизованные для самофиксации	без металлизации простые	без металлизации для самофиксации	Выборка стали, кг арматурные изделия 6527-70 Вр-I	5781-82 А-I	А-III	К10Г2	закладные детали 103-76 Ст.3	Ст.5	5781-83 А-II ⌀10	А-II ⌀14	Расход комплектующих деталей, шт. 1.2-1.1, вып. 1 А.151-1	А.225	А.171-1	серия 1.031.1-КА-2 вып. 1 С-48	С-49	1.831.1-4 вып. В-1.2 МС5-2	МС5-3	СП3-16	Закладные детали К-50 кг. / Бетон м³
НР1-42.18.35	4180	350	1860	7.76	7.44	2.54	2.09	–	0.45	3.12	69.66	3.58	–	22.16	–	15.84	26.32	1.76	43.92	–	2.30	14.64	4.32	4.48	1	2	1	1	2	1	2	8 / 0.033

Редакция 1981г

КП	ПАНЕЛИ НЕНЕСУЩИЕ ПОЛОСОВОЙ РАЗРЕЗКИ, АРМИРОВАННЫЕ КАРКАСАМИ ДЛЯ ЗДАНИЙ ВЫСОТОЙ ДО 40м	серия	1.232 КА-2
1981	НР1-42.18.35. ОПАЛУБКА И АРМИРОВАНИЕ	выпуск	1-1.1
		лист	100

ЛЕННИИПРОЕКТ

Согласовано

Гл. инж. проекта Пенькова
Рук. гр. Клейнева
Разработал Кудина
Рассчитал Клейнева
Исполнил Кудина

Нач. ОКУ Печерский
Гл. констр. ОКУ Бухин

Прочерки — Нормально-строительные

Внесены изменения

Дата 19.82 Рег. № Документа Подпись Фамилия Рук. гр. Кудина

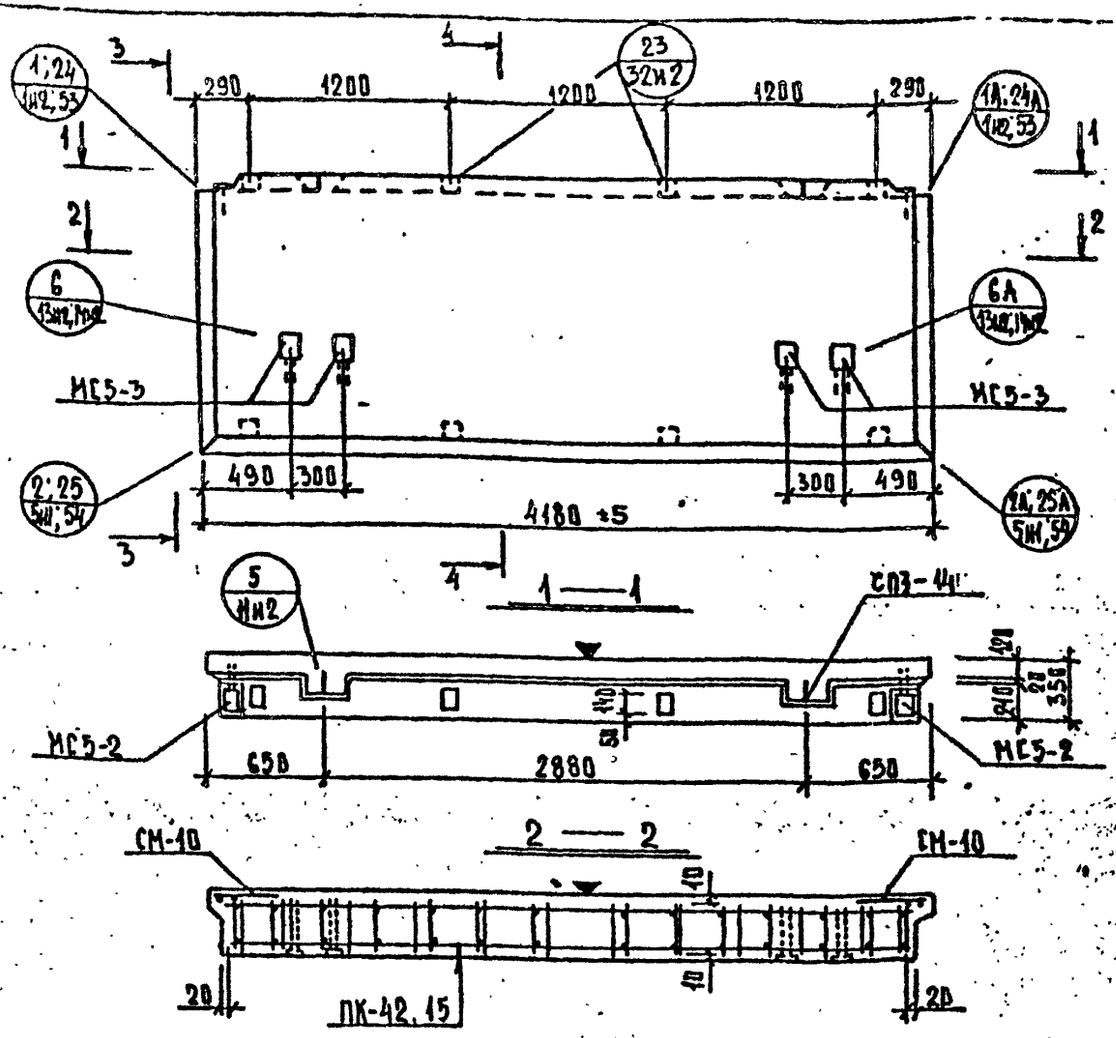

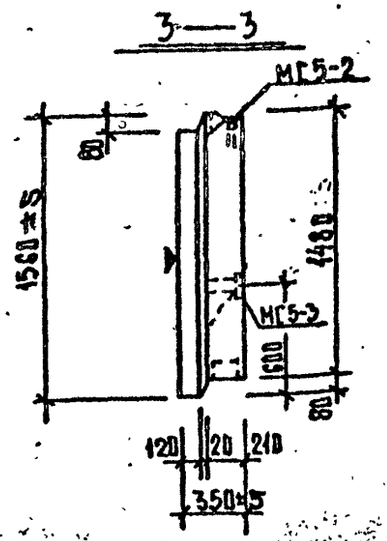

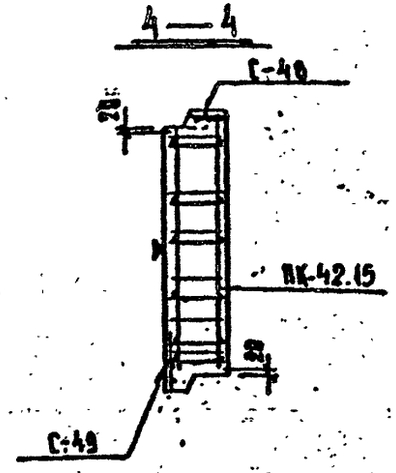

Общие указания по изготовлению даны в пояснительной записке
Детали см. в выпуске 0-1.1.

ХАРАКТЕРИСТИКА ИЗДЕЛИЯ

ВЗАМЕН ЛИСТА 101

Марка	Размеры, мм			Площадь, м²		Объем, м³					Масса, т	Расход стали, кг				Выборка стали, кг								Расход комплектующих деталей, шт.								
							бетона						в т.ч. на закладные детали			арматурные изделия				закладные детали				5.2-1.1				серия 1.031КА-2		1.131КА-1 вып. 6-1.2	Антикоррозийные покрытия
	ℓ	в	h	изделия	облицовочного слоя	изделия	ж 50 γ=0,9 т/м³	ж	γ=	ж 100 γ=2,0 т/м³		всего	металлизованные	без металлизации		6Р-I	А-I	А-II	итого	103-76		5781-81		А.152НИ1	А.225	А.171-1		5.1			
													простые	для самофиксации	простые									ПК-42.15	СМ-10	С-48	С-49	МГ5-2	МГ5-3	СП3-44	К-во шт. / объем м³
НР1-42.15.35	4180	1560	350	6.51	6.19	2.12	1.72	—	0.39		2.65	55.42	3.58	—	22.46	—	14.14	13.78	1.76	29.68		2.30	14.64	4.32	4.48	1	2	1	1	2	4	2	8 / 0.085
																																Редакция 1981г

КП	ПАНЕЛИ НЕНЕСУЩИЕ КОЛОСОВОЙ РАЗРЕЗКИ, АРМИРОВАННЫЕ КАРКАСАМИ ДЛЯ ЗДАНИЙ ВЫСОТОЙ ДО 40М		СЕРИЯ 1.232КА-2
198:	НР1-42.15 35	ОПАЛУБКА И АРМИРОВАНИЕ	ВЫПУСК 1-1.1 / ЛИСТ 101

ЛЕННИИПРОЕКТ
ОКЧ
Гл. инж. проекта Пенькова
Рук. гр. Гренчева
Разработал Азанина
Рассчитал Гренчева
Исполнил Дудина
Гл. спец. ОКУ
Нач. ОКУ
Гл. инж. ОКУ
Согласовано
Проверил Крейнеева
Нормоконтролер
Внесены изменения
Дата 10.82 Рег. № Допущено Подпись Дата
Н1 Рук. тр.
КА-4

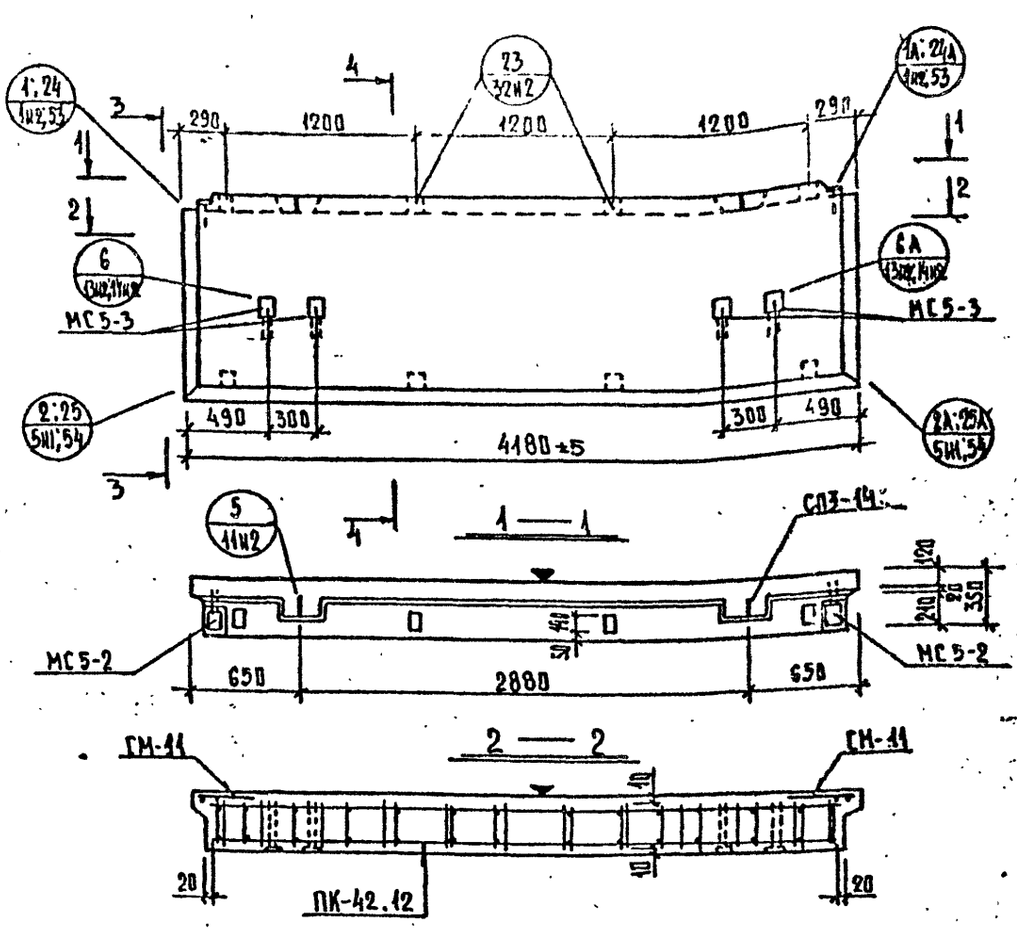

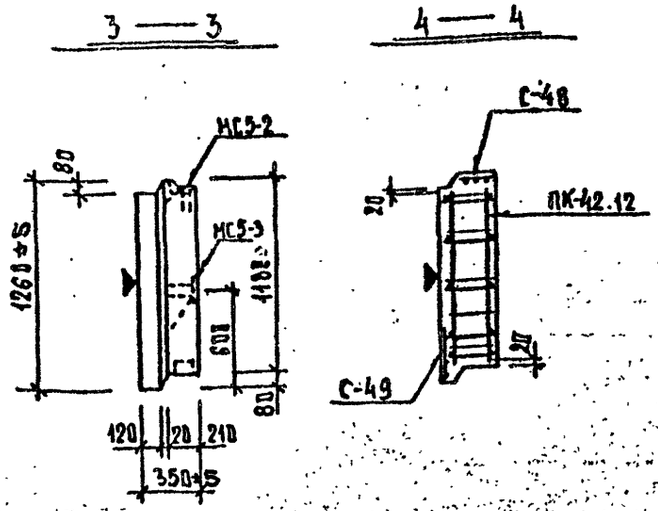

Общие указания по изготовлению даны в пояснительной записке
Детали см. в выпуске 0-1.1.

ХАРАКТЕРИСТИКА ИЗДЕЛИЯ

Взамен листа 102

Марка	Размеры, мм l	в	h	Площадь, м² изделия	облицовочного слоя	Объем, м³ изделия	керамзитобетона М 50 γ=0,9 т/м³	керамзитобетона М 75 γ=1,1 т/м³	цем.-р-ра М 100 γ=2,0 т/м³	Масса, т	Расход стали, кг всего	в т.ч. на закладные детали: металлизованные простые	металлизованные для самонапряжения	без металлизации простые	без металлизации для самонапряжения
НР1-42.12.35	4180	350	1260	5.25	4.93	1.69	1.35	–	0.33	2.07	51.54	3.58	–	22.16	–

Выборка стали, кг

арматурные изделия 6727-80 Вр-I	5781-81 А-I	А-III	Итого	закладные детали 103-76 ...	8-8	8-10	5781-81 А-II ⌀10	А-II ⌀14
12.08	11.96	1.76	25.80	...	2.30	14.64	4.32	4.48

Расход комплектующих деталей, шт.

5.2-1.1 выпуск: А.153КЖ1 ПК-42.12	А.225 СМ-11	А.171-1 С-48	С-49	серия 1.031КЛ-2 в.1 МС5-2	МС5-3	1.131КЛ-1 вып. 6-1.2 СП3-14	Дефекты и пробоины: 5-80 шт. / 1 т/м³
1	2	1	1	2	4	2	8 / 0,008

Редакция 1981г

КП	Панели несущие полосовой разрезки, армированные каркасами для зданий высотой до 40м	серия 1.232 КЛ-2
1981	НР1-42.12.35 Опалубка и армирование	выпуск 1-1.1, лист 102

ЛЕННИИПРОЕКТ
ОКУ
Гл. инж. проекта Ленькова, Рук. гр. Кремнева, Разработал Сычина, Проверил Кремнева, Н. контр. Судина, Гл. инж. ОКУ Лечевский, Гл. констр. ОКУ Судина
Согласовано
Внесены изменения
Дата 10.82, Рег. № Допущено, Рук. тем.

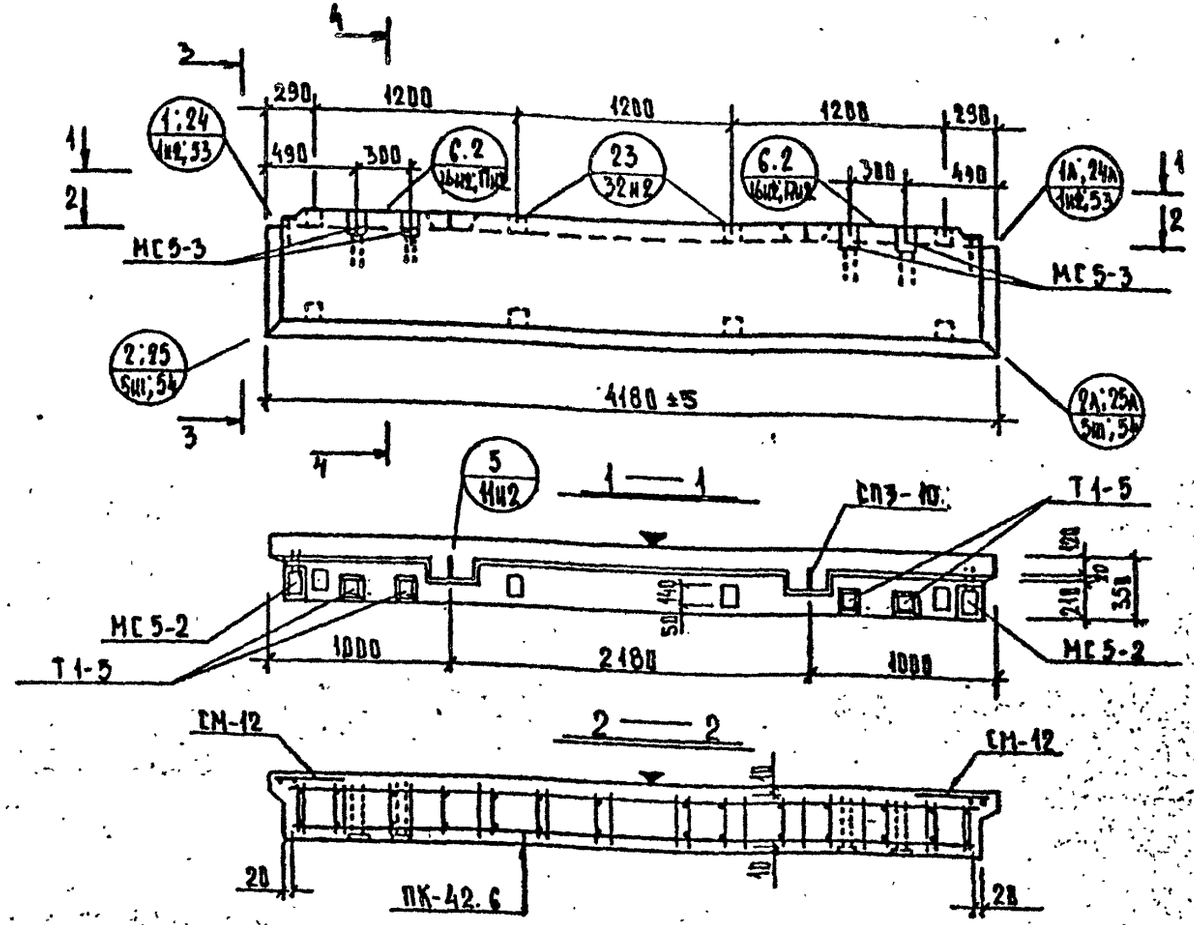

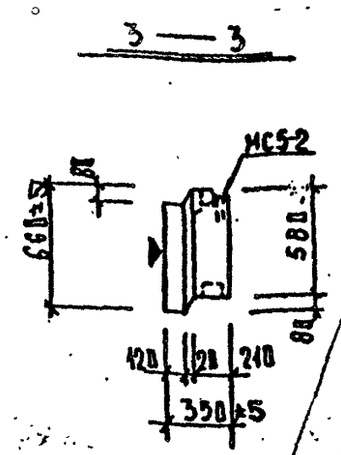

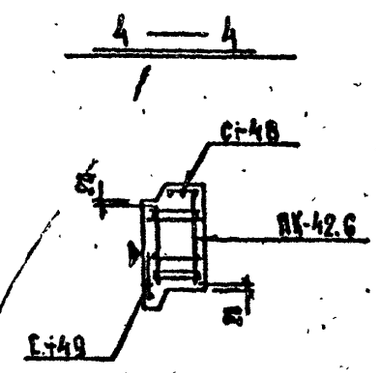

Общие указания по изготовлению даны в пояснительной записке
Детали см. в выпуске 0-1.1.

ХАРАКТЕРИСТИКА ИЗДЕЛИЯ

ВЗАМЕН ЛИСТА 103

Марка	Размеры, мм l	B	h	Площадь, м² изделия	облицовочного слоя	Объем, м³ изделия	керамзитобетона м 50 γ=0,3 т/м³	м γ= т/м³	шем. р-ра м 100 γ=2,0 т/м³	Масса, т	Расход стали, кг всего	в т.ч. на закладные детали металлизованные простые	для самофиксации	без металлизации простые	для самофиксации
НР1-42.6.35	4180	350	660	2,74	2,42	0,83	0,62		0,21	1,11	51,72	3,58	–	29,04	–

Выборка стали, кг арматурные изделия 6727-80	5781-81			итого	закладные детали 103-76			5781-81	
	Вр-I	А-I	А-III			δ=8	δ=10	А-III ⌀10	А-III ⌀14
	5,70	4,96	8,44	19,10	...	2,30	18,16	4,32	7,89

Расход комплектующих деталей, шт. в.2-1.1				1.031КА-2 в.1		1.031.0 в.2-1	1.131.1-1 вып. 6-1.2	Деревянные пробки
а.151Н1	а.225	а.171-1						К-во шт. / объем м³
ПК-42.6	СМ-12	С-48	С-49	МС5-2	МС5-3	Т1-5	СП3-10	5 / 0,008
1	2	1	1	2	4	4	2	

Редакция 1984г

КП	ПАНЕЛИ НЕНЕСУЩИЕ ПОЛОСОВОЙ РАЗРЕЗКИ, АРМИРОВАННЫЕ КАРКАСАМИ ДЛЯ ЗДАНИЙ ВЫСОТОЙ ДО 40М		серия 1.232 КА-2
1981	НР1-42.6.35 ОПАЛУБКА И АРМИРОВАНИЕ	выпуск 1-1.1	лист 103 и1

ГПИ ЛЕННИИПРОЕКТ ОКУ

ГИП	ПЕНЬКОВ	
Гл. инж. проекта		
Рук. гр.	КЛЕНКИНА	
Разработал	ЗУДИНА	
Рассчитал	КЛЕНЦЕНА	
Исполнил	ЗУДИНА	
Нач. ОКУ	ДЕНЕЖКИН	
Гл. констр. ОКУ	БУНИН	

СОГЛАСОВАНО
Проверил — КРЕЖНЕВА
Нормоконтролер —

Внесены изменения
Дата 10.82 Рег. № Шопалина Подпись Рук. гр. —

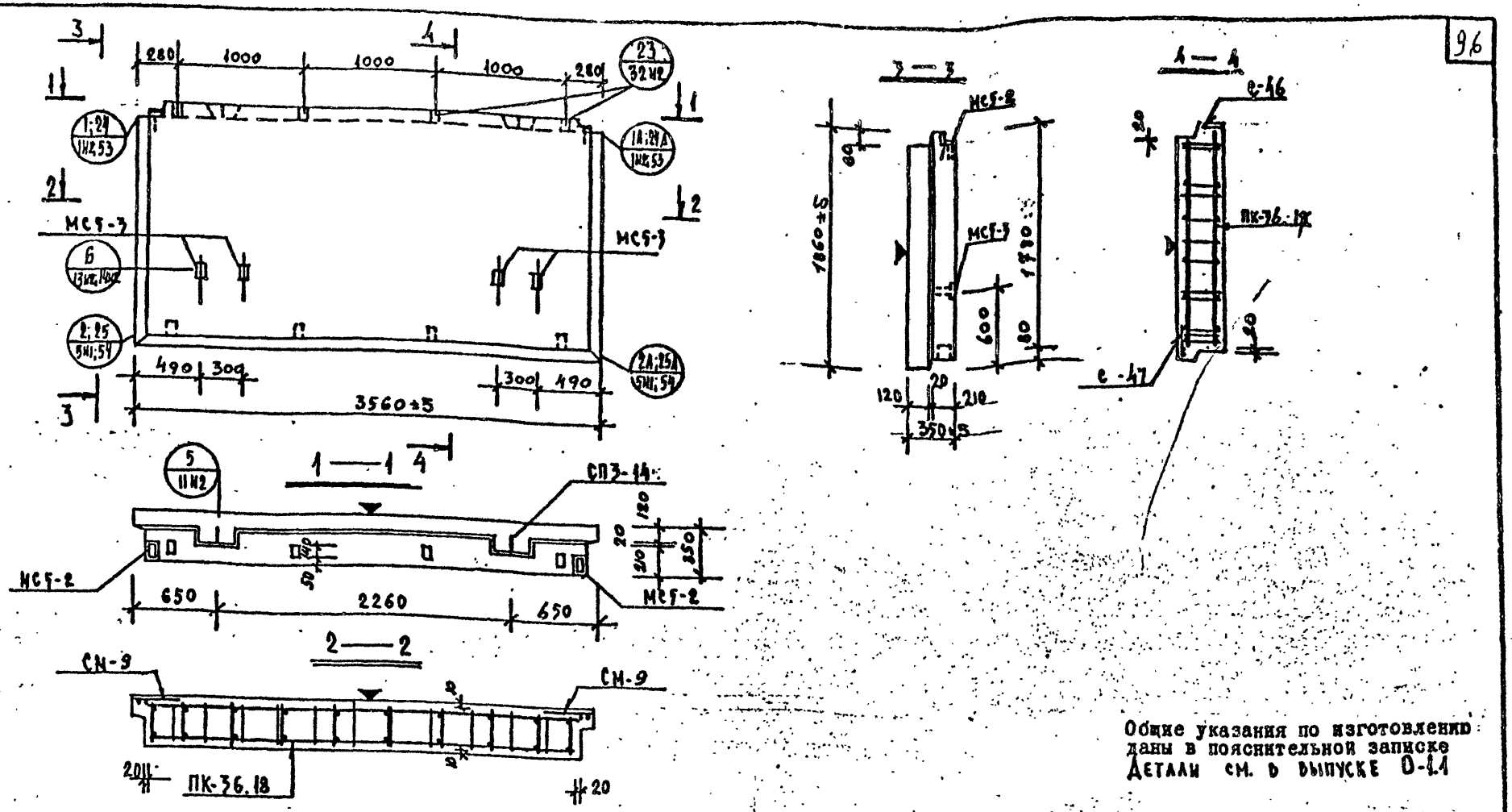

Общие указания по изготовлению даны в пояснительной записке
Детали см. в выпуске 0-1.1

ХАРАКТЕРИСТИКА ИЗДЕЛИЯ

ВЗАМЕН ЛИСТА 104

Марка	Размеры, мм			Площадь, м²		Объем, м³				Масса, т	Расход стали, кг				Выборка стали, кг									Расход комплектующих деталей, шт.							
							керамзитобетона		дем. р-ра			в т.ч. на закладные детали				арматурные изделия				закладные детали											
												металлизованные		без металлизации		6727-80	5781-81			103-76			5781-81	Вып. 2-1.1				Серия 1.031 КЛ-2 Вып. 1		Деревянные пробки	1.131 КЛ-1 Вып. 6-1.2
	l	b	h	изделия	облицовочного слоя	изделия	м 50 γ=0,9 т/м³	γ т/м³	м 100 γ=2,0 т/м³		всего	простые	для самоформования	простые	для самоформования	Вр-I	А-I	А-III	итого		Б-8	Б-10	ф10 А-II	ф14 А-II	л.155Н1	л.225	л.170-1					
																									ПК-36.18	СМ-9	С-46	С-47	МС5-2	МС5-3	К-60 шт / объем м³	СП3-14
НР1-36.18.35	3560	350	1860	6,61	6,34	2,16	1,77		0,39	2,66	63,69	3,58	—	22,16	—	13,80	22,65	1,50	37,95		2,30	14,64	4,32	4,48	1	2	1	1	2	4	8 / 0,008	2

Редакция 1981г

КП	ПАНЕЛИ НЕНЕСУЩИЕ ПОЛОСОВОЙ РАЗРЕЗКИ, АРМИРОВАННЫЕ КАРКАСАМИ ДЛЯ ЗДАНИЙ ВЫСОТОЙ ДО 40М		серия 1.232 КЛ-2
1981	НР1-36.18.35 ОПАЛУБКА И АРМИРОВАНИЕ	выпуск 1-1.1	лист 104нх

ЛЕННИИПРОЕКТ

Гл. инж. проекта Пенькова
Рук. гр. Кремнева
Разработал Есельсон
Рассчитал Кремнева
Исполнил Есельсон
Гл. инж. ОКУ Печерский
Гл. спец. ОКУ Бунич

Согласовано

Изм. | Кол. уч. | Лист | № док. | Подпись | Дата
10.82

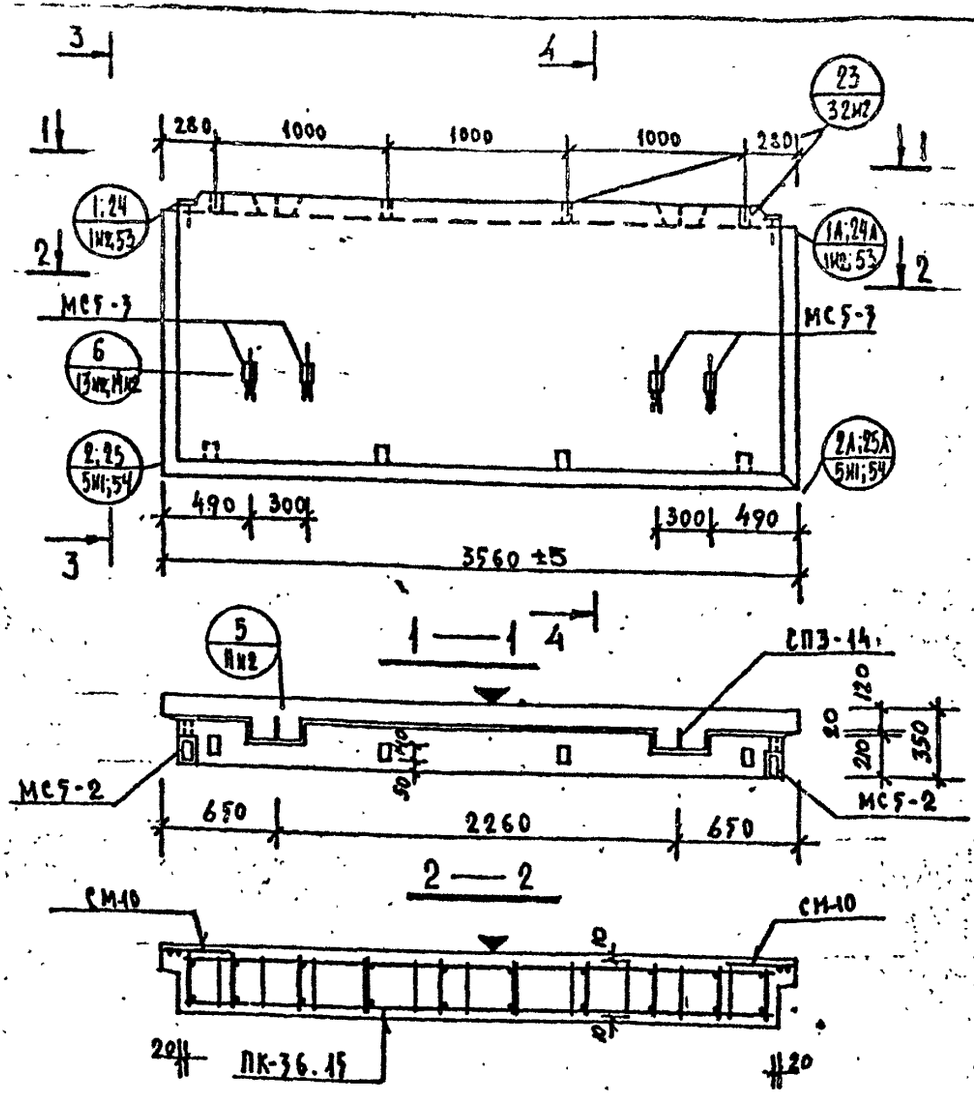

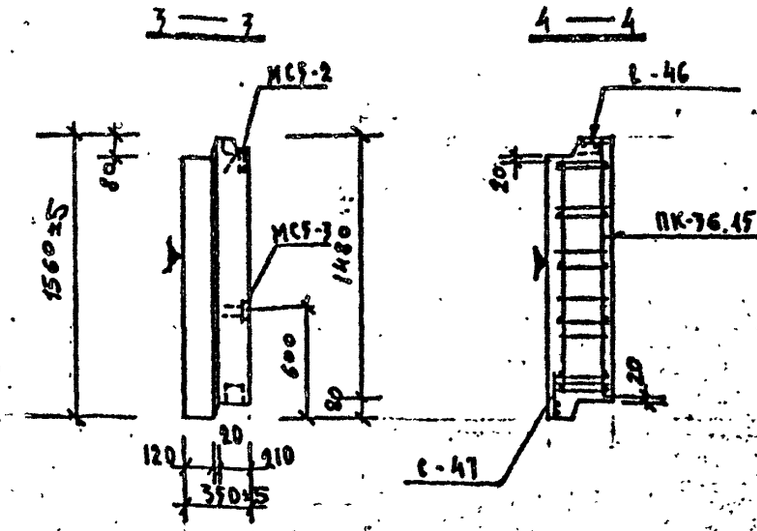

Общие указания по изготовлению даны в пояснительной записке
Детали см. в выпуске 0-1.1

ХАРАКТЕРИСТИКА ИЗДЕЛИЯ

ВЗАМЕН ЛИСТА 105

Марка	Размеры, мм l	B	h	Площадь, м² изделия	облицовочного слоя	Объем, м³ изделия	конструкционного бетона м 50 γ=2400 кг/м³		цем. р-ра м 100 γ=2000 кг/м³	Масса, т	Расход стали, кг всего	в т.ч. на закладные детали: металлизованные простые	металлизованные для самонапряжения	без металлизации простые	без металлизации для самонапряжения	Выборка стали, кг: арматурные изделия 6711-80 Вр-I	5781-82 АТ	5781-82 А III	итого	закладные детали 103-76 δ=8	δ=10	5781-82 ф10 А-II	ф14 А-II	Расход комплектующих деталей, шт. вып. 2-1.1 А.156м1 ПК-36.15	А.225 СМ-10	А.170-1 Е-46	Е-47	Серия 1.031КА-2 вып.1 МС5-2	МС5-3	Деревянные пробки к-во шт / объем м³	1.131КЖ-1 вып.-6-1.2 СП3-14
НР1-36.15.35	3560	350	1560	5,54	5,27	1,79	1,45		0,34	2,22	53,22	3,56	—	22,16	—	12,82	13,16	1,50	27,48	2,30	14,64	4,32	4,48	1	2	1	1	2	4	8 / 0,008	2

Редакция 1981г

КП	ПАНЕЛИ НЕНЕСУЩИЕ ПОЛОСОВОЙ РАЗРЕЗКИ, АРМИРОВАННЫЕ КАРКАСАМИ ДЛЯ ЗДАНИЙ ВЫСОТОЙ ДО 40 м.	серия 1.232 КА-2	
1981	НР1-36.15.35 ОПАЛУБКА И АРМИРОВАНИЕ	выпуск 1-1.1	лист 105м1

ЛЕННИИПРОЕКТ ОКУ

Гл. инж. проекта	ПЕНЬКОВ	
Рук. гр.	КРЕМНЕВА	
Разработал	ЕСЕЛЬСОН	
Рассчитал	КРЕМНЕВА	
Исполнил	ЕСЕЛЬСОН	
Нач. ОКУ	ПЕЧЕРСКИЙ	
Гл. констр. ОКУ	БУЛИЧ	

Согласовано
Проверил
Нормоконтролер
Внесены изменения
Дата 10.82
Рег. № 141
Дополнил Полунеев
Руководитель

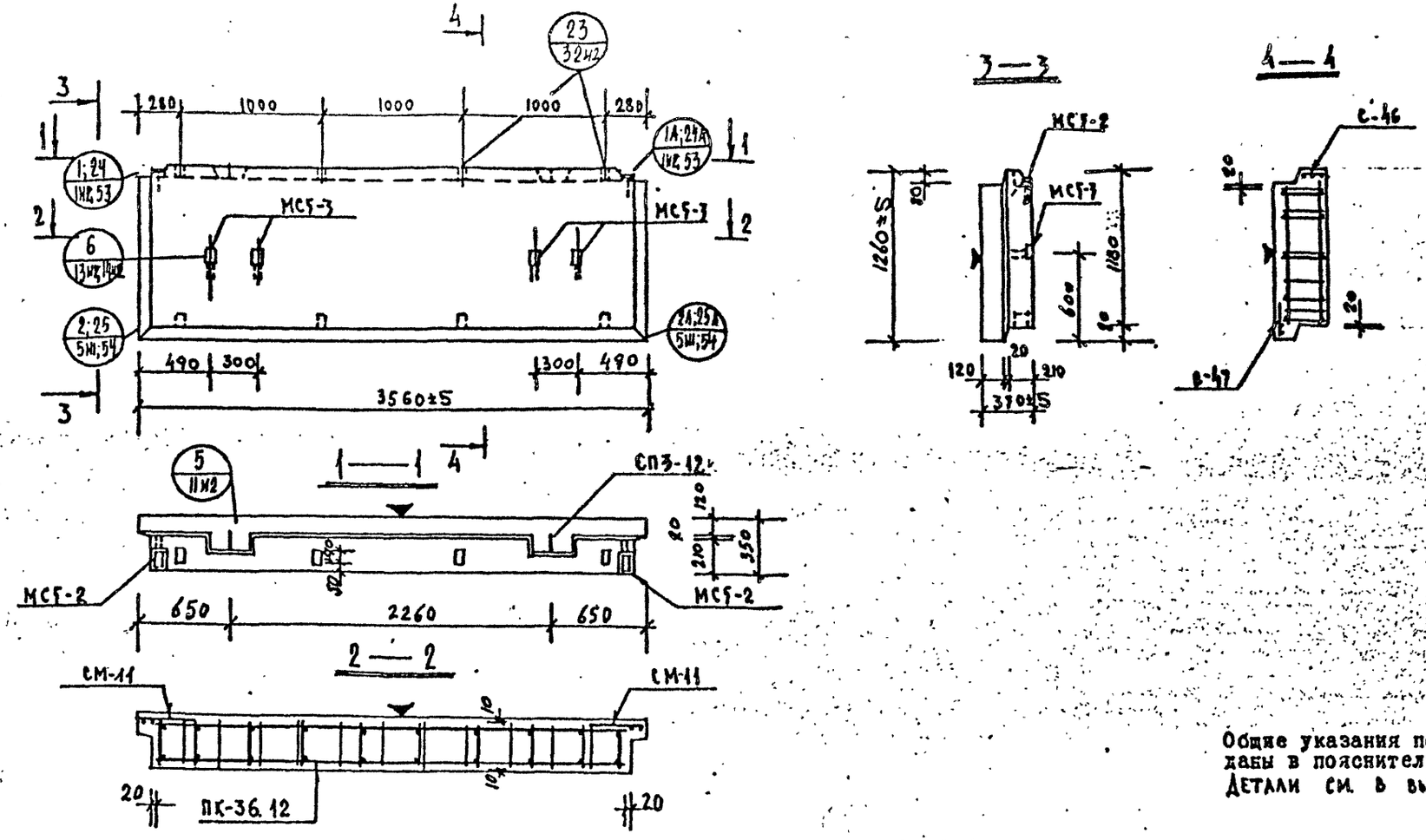

Общие указания по изготовлению даны в пояснительной записке
Детали см. в выпуске 0-1.1

ХАРАКТЕРИСТИКА ИЗДЕЛИЯ

ВЗАМЕН ЛИСТА 106

Марка	Размеры, мм: l	b	h	Площадь, м²: изделия	облицовочного слоя	Объем, м³: изделия	керамзитобетона: м 70 γ=0.9 т/м³	к γ=т/м³	цем. р-ра: м 100 γ=2.0 т/м³	Масса, т	Расход стали, кг: всего	в т.ч. на закладные детали: металлизованные: простые	для сафиксации	металлизации: простые	для сафиксации	Выборка стали, кг: арматурные изделия: ВрI	А-I	А-III	итого	закладные детали: 103-76:	δ=8	δ=10	5781-81: ф10 А-I	ф14 А-I	Расход комплектующих деталей, шт.: вып. 2-1.1: л.157И1: ПК-36.12	л.225: СМ-11	л.170-1: С-46	С-47	серия 1.031 КА-2 выв.1: МС5-2	МС5-3	деревянные пробки: К-60 шт / объем м³	1.131 КА-1 в.6÷1.9: СП3-12
НР1-36.12.35	3560	350	1260	4,47	4,2	1,43	1,14	–	0,29	1,80	47,24	3,56	–	22,16	–	10,51	9,49	1,50	21,50		2,30	14,64	4,32	4,48	1	2	1	1	2	4	8 / 0,008	2

РЕДАКЦИЯ 1981г

КП	ПАНЕЛИ НЕНЕСУЩИЕ ПОЛОСОВОЙ РАЗРЕЗКИ, АРМИРОВАННЫЕ КАРКАСАМИ ДЛЯ ЗДАНИЙ ВЫСОТОЙ ДО 40 М	серия 1.232 КА-2	
1981	НР1-36.12.35 ОПАЛУБКА И АРМИРОВАНИЕ	выпуск 1-1.1	лист 106м1

ПЕННИПРОЕКТ

ОКУ

Гл. инж. проекта ПЕНЬКОВА
Рук. гр. КРЕМНЕВА
Разработал ЕСЕЛЬСОН
Рассчитал КРЕМНЕВА
Исполнил ЕСЕЛЬСОН
Гл. инж. ОКУ ПЕЧЕРСКИЙ
Гл. конструктор ОКУ БУНИЧ

Проверил КРЕМНЕВА
Нормоконтролер

Внесены изменения
Дата | Рег. № | Должность | Подпись
10.82 | 41 | [illegible]

согласовано

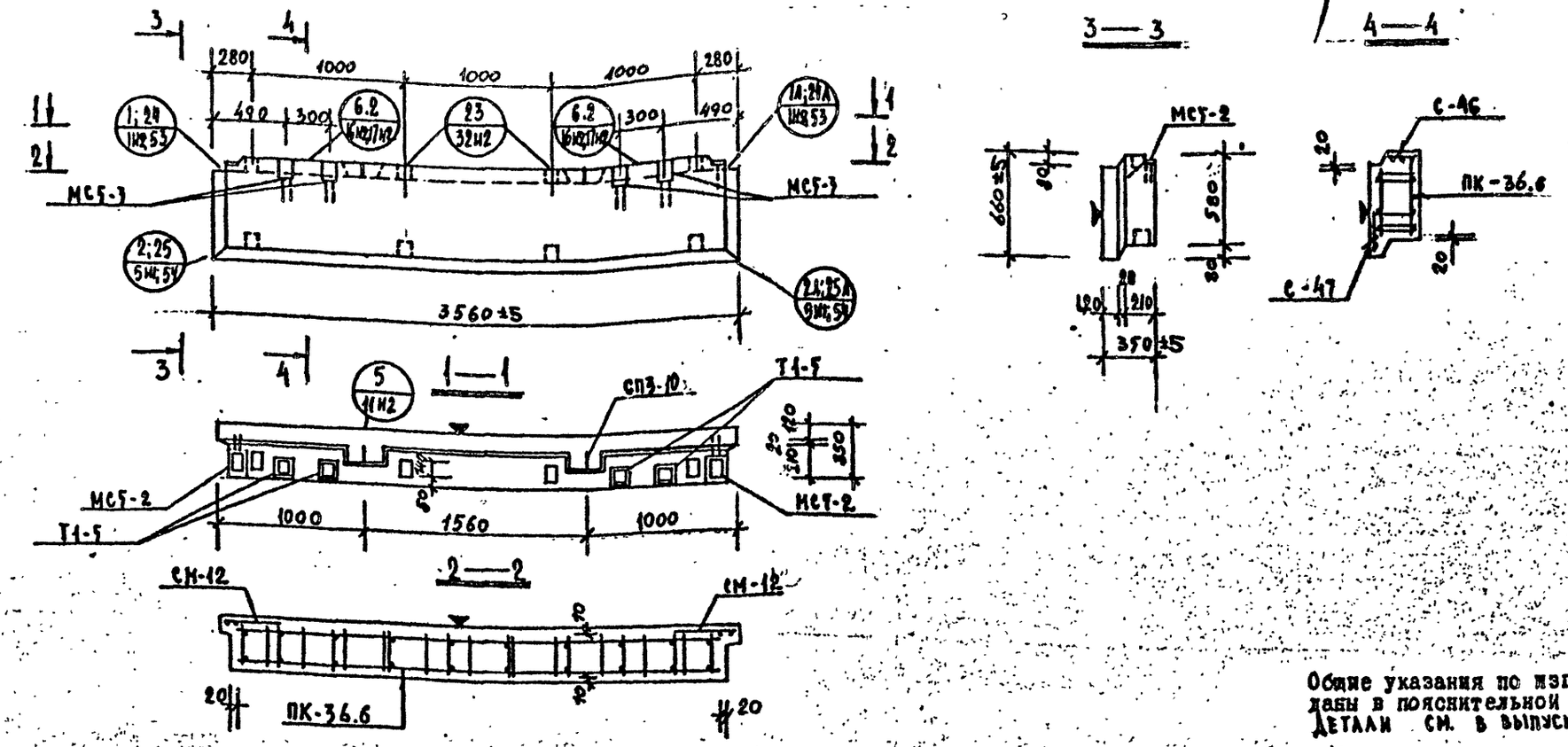

Общие указания по изготовлению даны в пояснительной записке
Детали см. в выпуске 0-1.1

ХАРАКТЕРИСТИКА ИЗДЕЛИЯ

ВЗАМЕН ЛИСТА 107

Марка	Размеры, мм			Площадь, м²		Объем, м³				Масса, т	Расход стали, кг					Выборка стали, кг									Расход комплектующих деталей, шт.							
							керамзитобетона		цем. р-ра			в т.ч. на закладные детали				арматурные изделия				закладные детали					Вып. 2-1.1			Серия 1.031 КА-2 Вып. 1		Серия 1.031 КА-2 Вып. 2-1	Деревянные пробки	1.131 КА-1 Вып. 6-1.2
												металлизованные		без металлизации		6727-80	5781-81			103-76			5781-81		А.158 И1	А.225	А.170-1					
	l	b	h	изделия	облицовочного слоя	изделия	м 50 γ=0.9 т/м³	м γ= т/м³	м 100 γ=2.0 т/м³		всего	простые	для самофиксации	простые	для самофиксации	Вр-I	АI	А-III	Итого		δ=8	δ=10	ф10 А-II	ф14 А-II	ПК-36.6	СМ-12	С-46 / С-47	МС5-2	МС5-3	Т1-5	К-50 шт / объем	СП3-10
НР1-36.6.35	3560	350	660	2,33	2,06	0,70	0,52		0,18	0,94	49,45	3,58	—	29,05	—	4,95	4,74	7,14	16,83		2,30	18,16	4,32	7,847	1	2	1 / 1	2	4	4	6 / 0,008	2

РЕДАКЦИЯ 1981 г

КП	ПАНЕЛИ НЕНЕСУЩИЕ ПОЛОСОВОЙ РАЗРЕЗКИ, АРМИРОВАННЫЕ КАРКАСАМИ ДЛЯ ЗДАНИЙ ВЫСОТОЙ ДО 40М.	серия 1.232 КА-2	
1981	НР1-36.6.35 ОПАЛУБКА И АРМИРОВАНИЕ	выпуск 1-1.1	лист 107

ЛЕННИИПРОЕКТ

ОКУ

Гл. инж. проекта	Пенькова	
Рук. гр.	Кремнева	
Разработал	Есельсон	
Рассчитал	Кремнева	
Исполнил	Есельсон	
Нач. ОКУ	Печерский	
Гл. констр. ОКУ	Бунич	

согласовано

Проверил	Кремнева	
Нормоконтролер	—	

внесены изменения

Дата	Рег. №	Должность	Подпись	Фамилия
10.82	41	Рук. гр.		КА

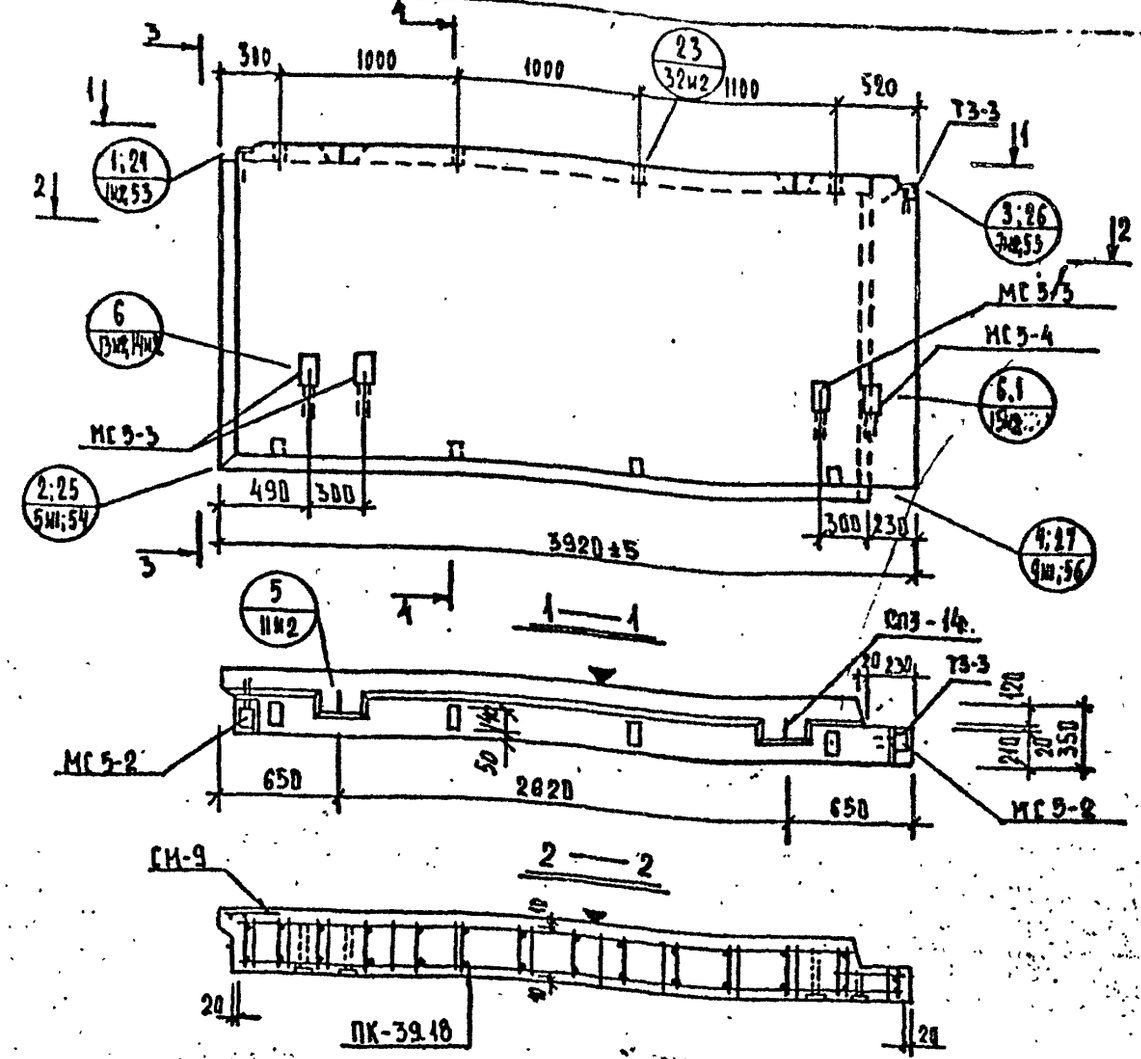

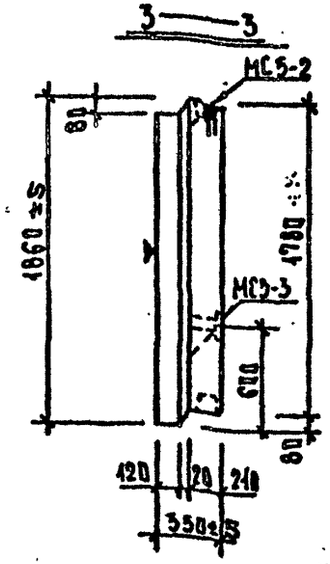

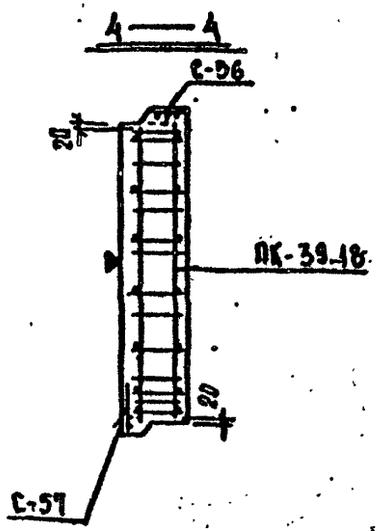

Общие указания по изготовлению
даны в пояснительной записке
детали см. в выпуске 0-1.1

ХАРАКТЕРИСТИКА ИЗДЕЛИЯ

ВЗАМЕН ЛИСТА 108

Марка	Размеры, мм: l	b	h	Площадь, м²: изделия	облицовочного слоя	Объем, м³: изделия	керамзитобетона: м30 γ=0.9 т/м³	керамзитобетона: м γ= т/м³	цем. р-ра: м100 γ=2.0 т/м³	Масса, т	Расход стали, кг: всего	в т.ч. на закладные детали: металлизованные: простые	металлизованные: для самофиксации	без металлизации: простые	без металлизации: для самофиксации	Выборка стали, кг: арматурные изделия: 6727-80 Вр-I	5781-83 А-I	5781-83 А-III	итого	закладные детали: 103-76	103-76 δ=8	103-76 δ=10	5781-83 ф10	5781-83 ф14	Расход комплектующих деталей, шт.: в. 2-1.1 А.159м1	А.225	А.172-1	серия 1.031 КА-2 вып. 1 МС5-2	МС5-3 / МС5-4	1.031 кл-1 вып. 2-1 ТЗ-3	1.131 кл-1 вып. 6-1.2 СП3-14	Дер. проекц. К-во шт. / объем м³
НР2-39.18.35	3920	350	1860	7.27	6.57	2.28	1.87		0.40	2.79	66.30	3.58	–	22.68	–	14.61	24.03	1.70	40.34	–	2.80	14.64	3.74	5.38	1	1	1/1	2	3/1	1	2	8/0.008

Редакция 1981г.

КЛ	ПАНЕЛИ НЕНЕСУЩИЕ ПОДОСОВОЙ РАЗРЕЗКИ, АРМИРОВАННЫЕ КАРКАСАМИ ДЛЯ ЗДАНИЙ ВЫСОТОЙ ДО 40м	серия 1.232 КА-2
1981	НР2-39.18.35 ОПАЛУБКА И АРМИРОВАНИЕ	выпуск 1-1.1 / лист 108

ЛЕННИИПРОЕКТ

Гл. инж. проекта: Пеньков; Рук. гр.: Кремнева; Разработал: Аудина; Рассчитал: Кремнева; Исполнил: Аудина

Проверил: Кремнева; Нормоконтролер: –

Внесены изменения: Дата / Рег. № / Должность / Подпись / Фамилия; 10.89 / 11 / Рук. гр.

Согласовано: Нач. ОКУ: Печерский; Гл. инж. ОКУ: Бунину

ОКУ

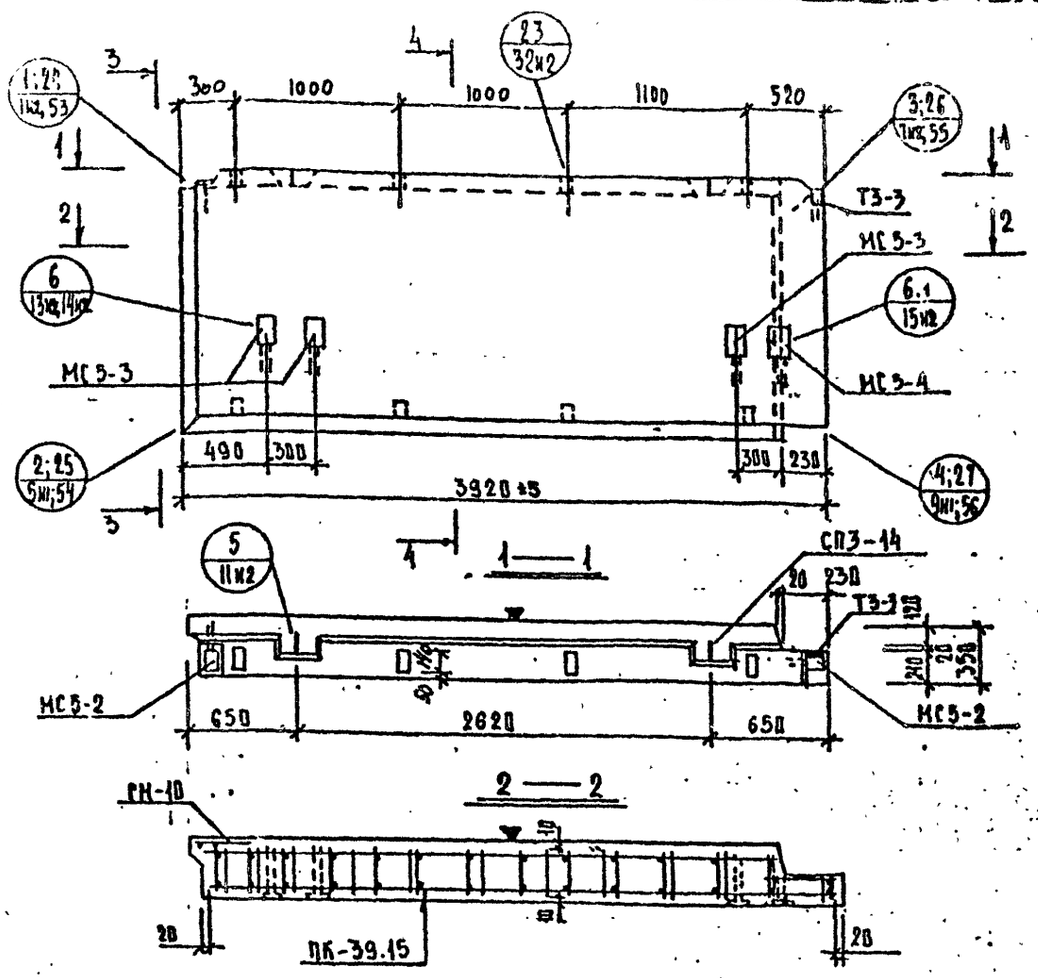

Общие указания по изготовлению даны в пояснительной записке
Детали см. в выпуске 0-1.1

ХАРАКТЕРИСТИКА ИЗДЕЛИЯ

Взамен листа 109

Марка	Размеры, мм l	B	h	Площадь, м² изделия	облицовочного слоя	Объем, м³ изделия	керамзитобетона ж 50 γ=0.9 т/м³	γ=	щем. р-ра ж 100 γ=2.0 т/м³	Масса, т
НР2-39.15.35	3920	350	1560	6.09	5.46	1.89	1.55	—	0.34	2.34

| Расход стали, кг всего | в т.ч. на закладные детали | | Выборка стали, кг | | |

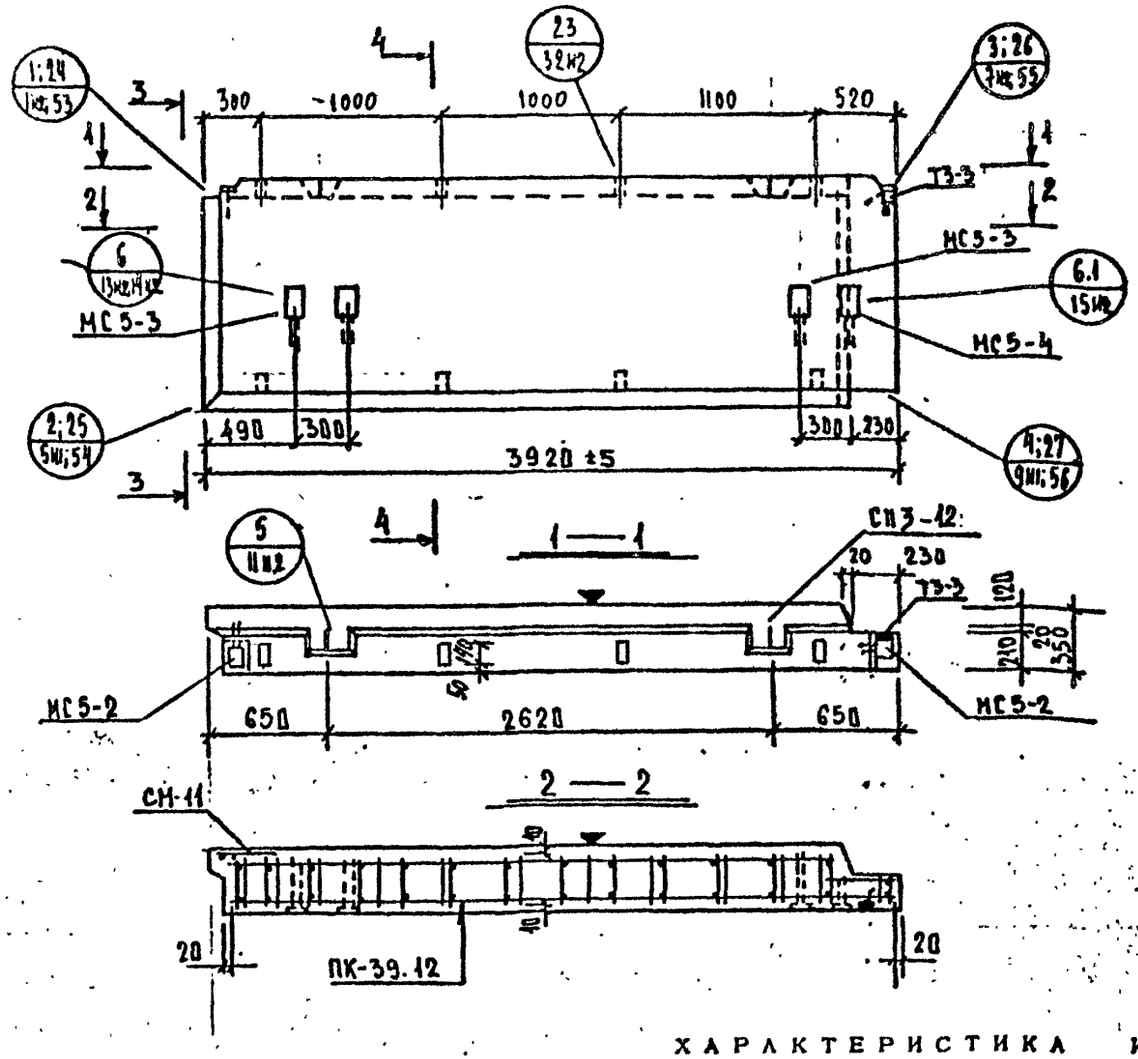

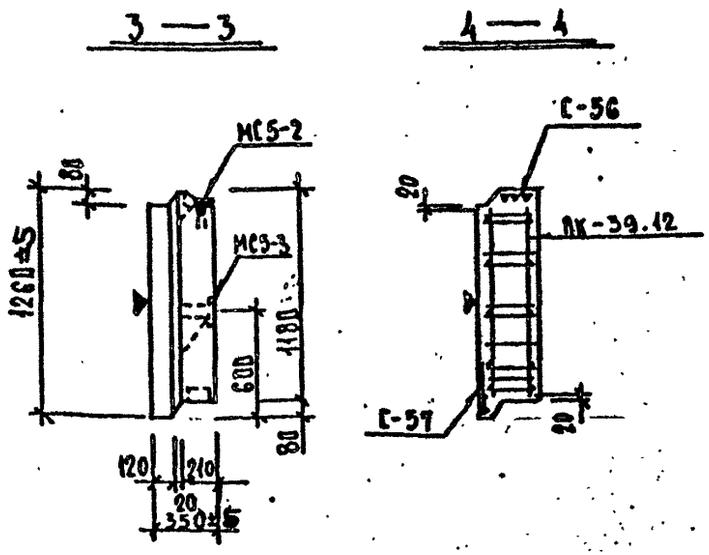

Общие указания по изготовлению даны в пояснительной записке
Детали см. в выпуске 0-1.1

ХАРАКТЕРИСТИКА ИЗДЕЛИЯ

Взамен листа 110

Марка	Размеры, мм l	B	h	Площадь, м² изделия	облицовочного слоя	Объем, м³ изделия	керамзитобетона м 50 γ=0,9 т/м³	керамзитобетона м 100 γ=1,2 т/м³	цем.-р-ра м 100 γ=2,2 т/м³	Масса, т	Расход стали, кг всего	в т.ч. на закладные детали металлизованные простые	металлизованные для самофиксации	без металлизации простые	без металлизации для самофиксации
НР2-39.12.35	3920	350	1260	4.91	4.35	1.50	1.21	—	0.29	1.88	49.10	3.58	—	22.68	—

Выборка стали, кг: арматурные изделия 6727-80 Вр-I	5781-82 А-I	А-III	итого	закладные детали 103-76 δ=8	δ=10	57.81-81 А-II ⌀10	А-II ⌀14
	11.15	9.99	1.70	22.84		2.90	14.64	3.24	5.08

Расход комплектующих деталей, шт.: 3.2-1.1 к-161 и 1	А-225	А-172-1	1.031.1-1 3.2-1	1.031.КА-2 В.1	3.2-1.1 4.179 и 2	Дет. вробки
ПК-39.12	СМ-11	С-56 / С-57	Т3-3	МС5-2 / МС5-3	МС5-4	УП1-12К	С-56 шт. / С-57 м3
1	1	1 / 1	1	2 / 3	1	2	8 / 0,008

Редакция 1981г.

КП	ПАНЕЛИ НЕНЕСУЩИЕ ПОЛОСОВОЙ РАЗРЕЗКИ, АРМИРУЕМЫЕ КАРКАСАМИ ДЛЯ ЗДАНИЙ ВЫСОТОЙ ДО 40М		серия 1.232КА-2
1981	НР2-39.12.35 ОПАЛУБКА И АРМИРОВАНИЕ	выпуск 1-1.1	лист 110и4

ЛЕННИИПРОЕКТ ОКУ
Гл. инж. проекта ПЕНЬКОВА
Рук. гр. КРЕМНЕВ
Разработал АУДИНА
Рассчитал КРЕМНЕВА
Исполнил ГУДИНА
Нач. ОКУ ПЕЧЕРСКИЙ
Гл. конст. ОКУ БУНИН
Проверил
Нормоконтролер
Внесены изменения
Дата Рег. № Должность Подпись
10.80 Нач. Кукин
Согласовано

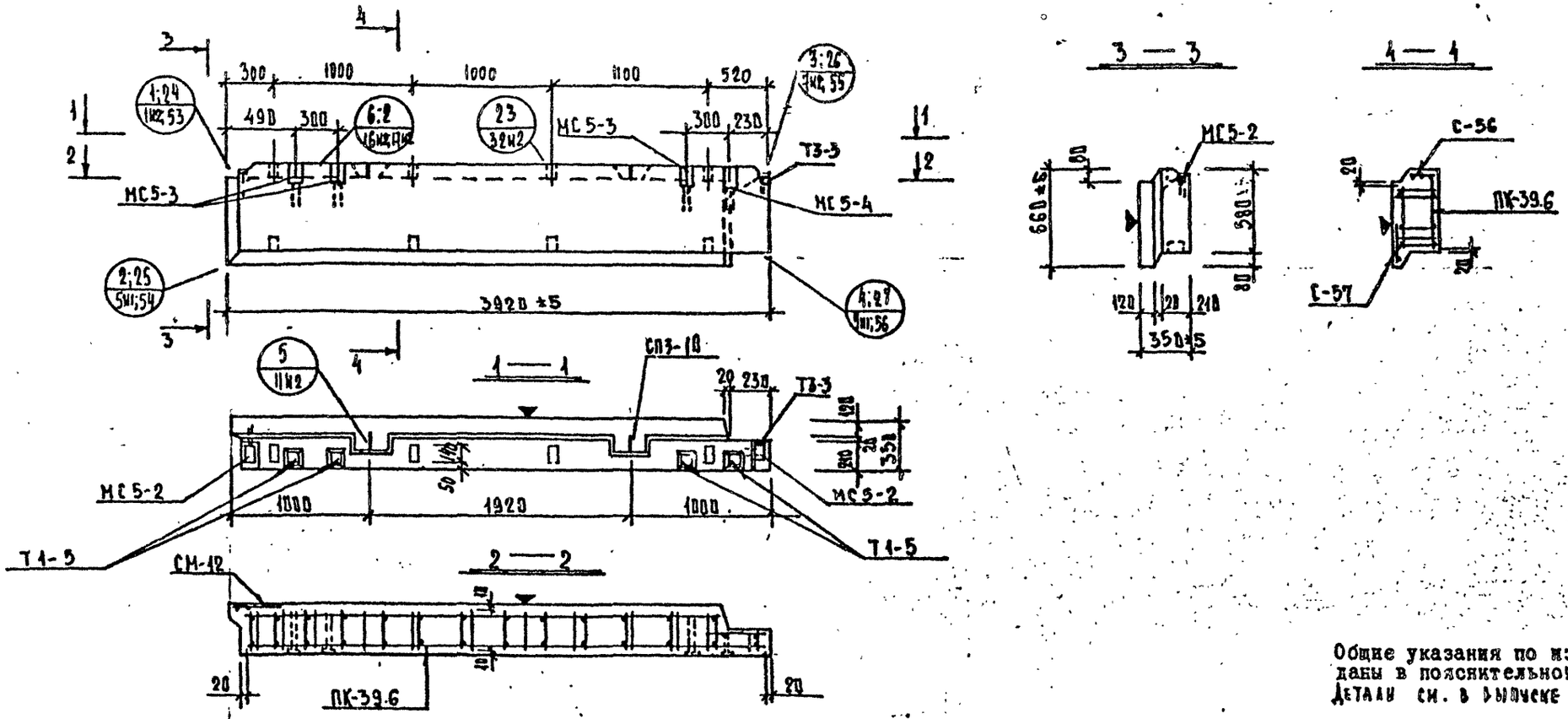

Общие указания по изготовлению даны в пояснительной записке
Детали см. в выпуске 0-1.1

ХАРАКТЕРИСТИКА ИЗДЕЛИЯ

ВЗАМЕН ЛИСТА 111

Марка	Размеры, мм: l	в	h	Площадь, м²: изделия	облицовочного слоя	Объем, м³: изделия	керамзитобетона: м 50 γ=0.9 т/м³	м γ= т/м³	цем. р-ра: м 100 γ=2.0 т/м³	Масса, т	Расход стали, кг: всего	в т.ч. на закладные детали: металлизованные: простые	для самофиксации	без металлизации: простые	для самофиксации	Выборка стали, кг: арматурные изделия: 6727-80 Вр-I	5781-81 А-II	А-III	Итого	закладные детали: 103-76	δ=8	δ=10	5781-81 А-II ø10	А-II ø14	Расход комплектующих деталей, шт.: в. 2-1.1: в.162м1 ПК-39.6	в.225 СМ-12	в.172-1 С-56/С-57	серия 1.031КА-2 в. 1: МС5-2	МС5-3	МС5-4	1.031КА-1 в.2-1 Т1-5/Т3-3	1.031КА-1 вып. 6-1.2 СП3-10	Дер. пробки: К-во шт./объем м³
НР2-39.6.35	3920	350	660	2.56	2.14	0.74	0.56	–	0.18	0.99	51.38	3.54	–	29.56	–	5.14	4.98	8.12	18.24		2.80	18.16	3.74	8.44	1	1	1/1	2	3	1	4/1	2	8/0.008

Редакция 1981г

КП	ПАНЕЛИ НЕНЕСУЩИЕ ПОЛОСОВОЙ РАЗРЕЗКИ, АРМИРОВАННЫЕ КАРКАСАМИ ДЛЯ ЗДАНИЙ ВЫСОТОЙ ДО 40м	серия	1.232 КА-2
1981	НР2-39.6.35 ОПАЛУБКА И АРМИРОВАНИЕ	выпуск 1-1.1	лист 111м1

ЛЕННИИПРОЕКТ

ОКУ

Гл. инж. проекта: Ленькова; Рук. гр.: Кремнева; Разработал: Дудина; Рассчитал: Кремнева; Исполнил: Дудина; Нач. ОКУ: Кочерский; Гл. констр. ОКУ: Сенину

Проверил: Кремнева; Нормоконтролер: —; внесены изменения: Дата 10.82; Рук. гр.

согласовано

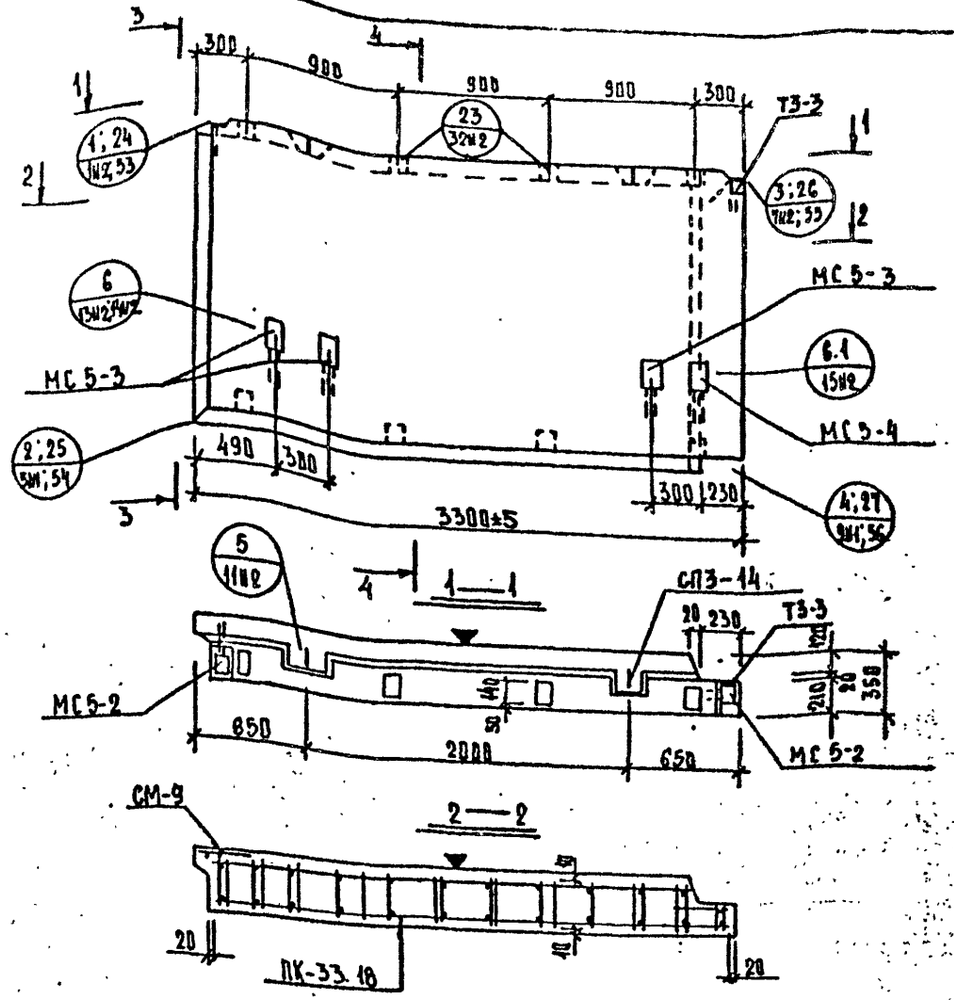

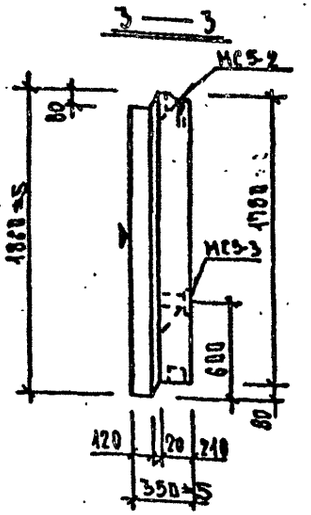

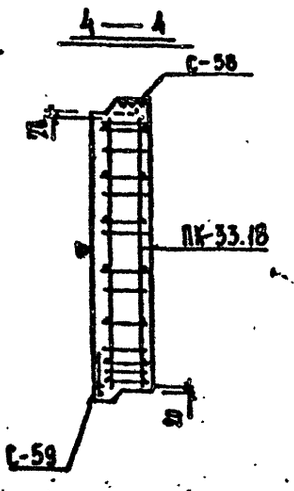

Общие указания по изготовлению даны в пояснительной записке
Детали см. в выпуске 0-1.1

ХАРАКТЕРИСТИКА ИЗДЕЛИЯ

ВЗАМЕН ЛИСТА 112

Марка	Размеры, мм l	в	h	Площадь, м² изделия	облицовочного слоя	Объем, м³ изделия	керамзитобетона м 50 γ=0.9 т/м³	γ т/м³	цем.р-ра м 100 γ=2.0 т/м³	Масса, т	Расход стали, кг всего	в т.ч. на закладные детали: металлизированные простые	металлизированные для самонапряжения	без металлизации простые	без металлизации для самонапряжения	Выборка стали, кг: арматурные изделия 6727-80 Вр-I	5781-81 А-I	А-III	итого	закладные детали 103-76	5781-81	Расход комплектующих деталей, шт. 1.2-1.1 вып.163	серия 1.831КА-1 1.2-1	1.031 КА-2 вып.1	1.2-1.1 вып.225	1.472-1	1.131КА-1 вып.6-1.2	Дер. вставки
НР2-33.18.35	3300	350	1860	6.11	5.46	1.97	1.63	—	0.34	2.42	61.35	3.58	—	22.68	—	12.33	21.33	1.43	35.09	2.80	14.64	3.74	5.08	ПК-3318	ТЗ-3	МС5-2 / МС5-3	МС5-4	СМ-9	С-58 / С-59	СП3-14	8 / 0.008
																								1	1	2 / 3	1	1	1 / 1	2	

Редакция 1981г.

КП	ПАНЕЛИ НЕНЕСУЩИЕ РЯДОВОЙ РАЗРЕЗКИ, АРМИРОВАННЫЕ КАРКАСАМИ ДЛЯ ЗДАНИЙ ВЫСОТОЙ ДО 40м			серия 1.232КА-2	
1981	НР2-33.18.35	ОПАЛУБКА И АРМИРОВАНИЕ		выпуск 1-1.1	лист 112

ЛЕНИНИПРОЕКТ ОКУ

Гл.инж.проекта ПЕНЬКОВА — Согласовано
Рук. гр. КРЕМНЕВА — Проверил КРЕМНЕВА — Нормоконтролер —
Разработал ДУБИНА — Рассмотрел КРЕМНЕВА — Исполнил ДУБИНА
Нач.СКУ ПЕЧЕВСКИЙ — Гл.специалист ОКУ БУНИЧ

Внесены изменения: Дата 10.82 Рег.№ 1 Подпись Фамилия Кук.гр.

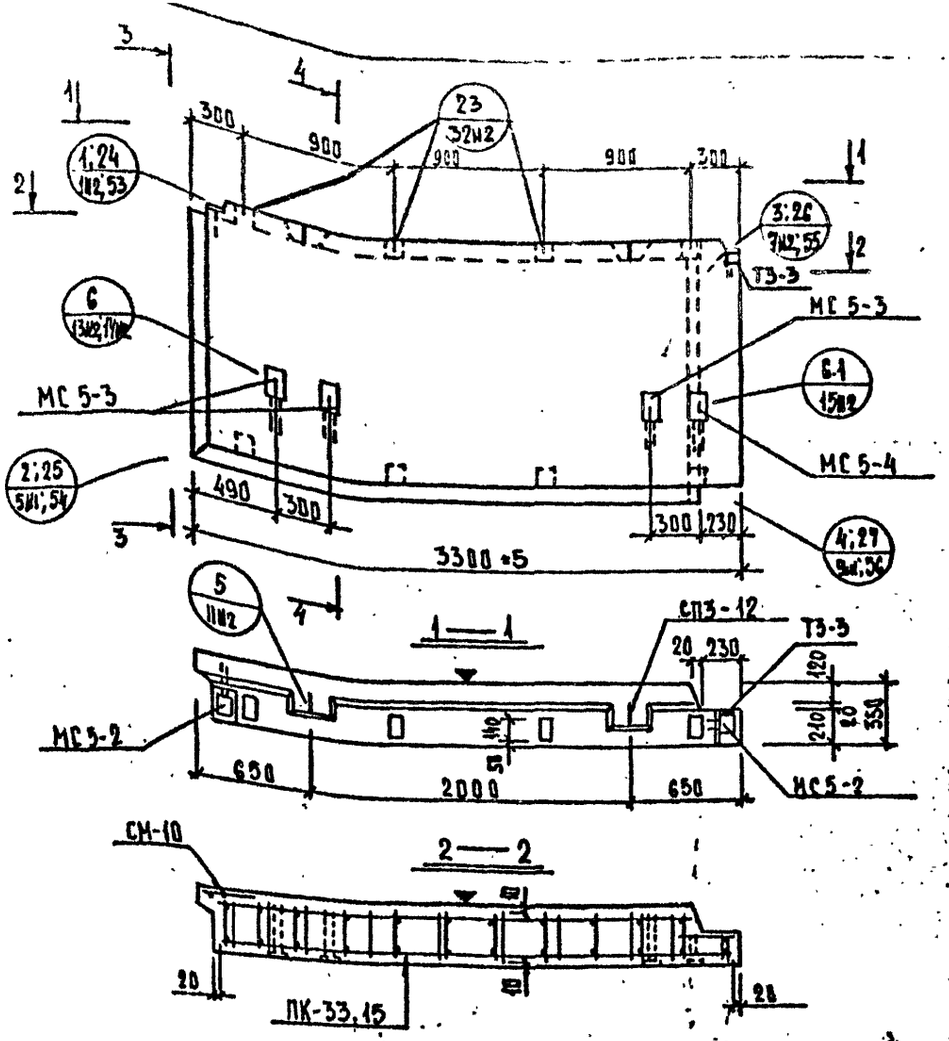

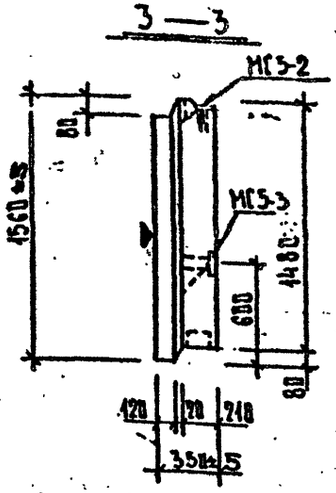

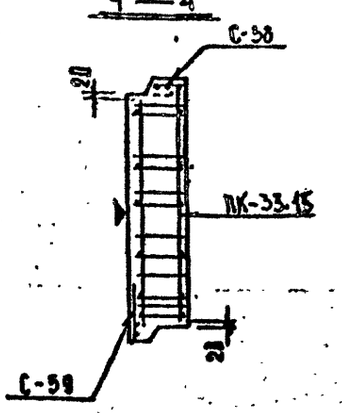

Общие указания по изготовлению даны в пояснительной записке
Детали см. в выпуске 0-1.1

ХАРАКТЕРИСТИКА ИЗДЕЛИЯ

Взамен листа 115

Марка	Размеры, мм			Площадь, м²		Объем, м³				Масса, т	Расход стали, кг				Выборка стали, кг									Расход комплектующих деталей, шт.								
						керамзитобетона			цем. р-ра			в т.ч. на закладные детали			арматурные изделия					закладные детали												
												металлизованные		без металлизации	ГОСТ 23279-85	5781-82		103-76			5781-82											
	ℓ	в	h	изделия	облицовочного слоя	изделия	ж ≤ 50 γ=0,8 т/м³	к γ=1,8 т/м³	ж 100 γ=2,0 т/м³		всего	простые	для самомаркировки	простые	для самомаркировки	Вр-I	А-I	А-II	итого		Вр-II	В-II	А-III Ø10	А-III Ø14								
НР2-33.15.35	3300	350	1560	5.12	4.54	1.64	1.35	—	0.29	2.0т	49.30	3.56	—	22.68	—	11.03	10.58	1.43	23.04		2.80	14.64	3.74	5.86	1	1	2/3	1	1	1/1	2	8/0.089

Ленинградский Промстройпроект ОКУ

Гл. инж. проекта Гальперин
Рук. гр. Кременева
Проверил Кременева
Нормоконтроль —
Разработал Лядина
Рассчитал Кременева
Исполнил Лядина
Гл. инж. ОКУ Перевязкин
Гл. констр. ОКУ Бачиу

Согласовано

Внесены изменения
Зам. гл. инж. Кремнев
Рук. гр. Кременева
10.82

КП 1981

Панели несущие поперечных разрезок, армированные каркасами для зданий высотой до 40 м

Серия 1.232 КЛ-2

НР2-33.15.35 Опалубка и армирование

Выпуск 1-1.1 Лист 113

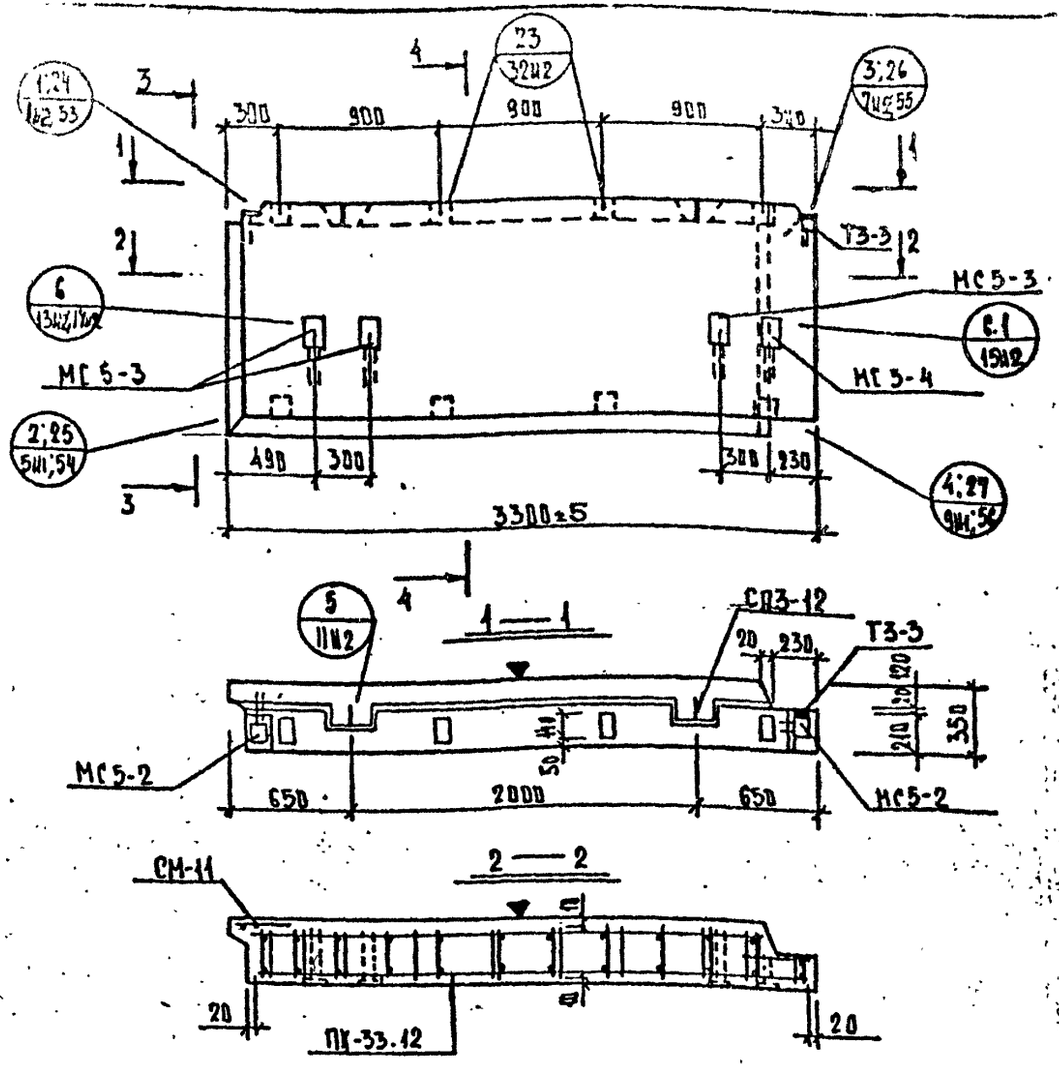

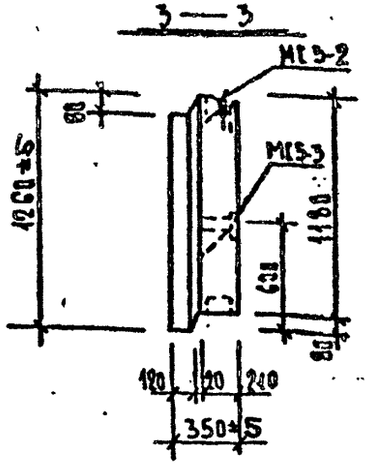

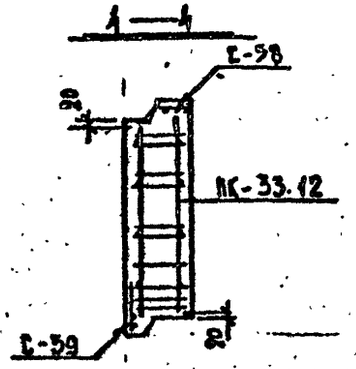

Общие указания по изготовлению даны в пояснительной записке
Детали см. в выпуске 0-1.1

ХАРАКТЕРИСТИКА ИЗДЕЛИЯ

ВЗАМЕН ЛИСТА 114

Марка	Размеры, мм			Площадь, м²		Объем, м³				Масса, т	Расход стали, кг					Выборка стали, кг									Расход комплектующих деталей, шт.							
							керамзитобетона		цем. р-ра			в т.ч. на закладные детали				арматурные изделия				закладные детали					В.2-1.1	серия 1.031кл-1 В.2-1	1.031КЛ-2 В.1		В.2-1.1		1.131кл-1 вып. 6-1.2	Дер. пробки
												металлизованные		без металлизации		6727-60	5781-81			103-76			5781-81									
	l	b	h	изделия	облицовочного слоя	изделия	м 50 γ=0.9 т/м³	м γ= т/м³	м 100 γ=2.0 т/м³		всего	простые	для самофиксации	простые	для самофиксации	Вр-I	А-I	А-III	итого		δ=8	δ=10	А-II ф10	А-II ф14	ПК-33.12	Т3-3	МС5-2 / МС5-3	МС5-4	СМ-11	С-58 / С-59	СП3-12	К-во шт. / объем м³
НР2-33.12.35	3300	350	1260	4.13	3.62	1.31	1.06	—	0.25	1.64	46.11	3.58	—	22.68	—	9.41	9.01	1.43	19.85		2.80	14.64	3.74	5.08	1	1	2 / 3	1	1	1 / 1	2	8 / 0.008

Редакция 1981г

КЛ	ПАНЕЛИ НЕНЕСУЩИЕ ПОЛОСОВОЙ РАЗРЕЗКИ, АРМИРОВАННЫЕ КАРКАСАМИ ДЛЯ ЗДАНИЙ ВЫСОТОЙ ДО 40М	серия	1.232 КЛ-2
1981	НР2-33.12.35 ОПАЛУБКА И АРМИРОВАНИЕ	выпуск 1-1.1	лист 114ш

ПЕННИИПРОЕКТ

Гл. инж. проекта Пенькова; Рук. гр. Кремнева; Разработал Дудина; Рассчитал Кремнева; Исполнил Дудина; Проверил Кремнева; Нормоконтролер —; Внесены изменения: Дата 10.82; Рук. гр. Печерский; Гунину; Стр. ОКУ

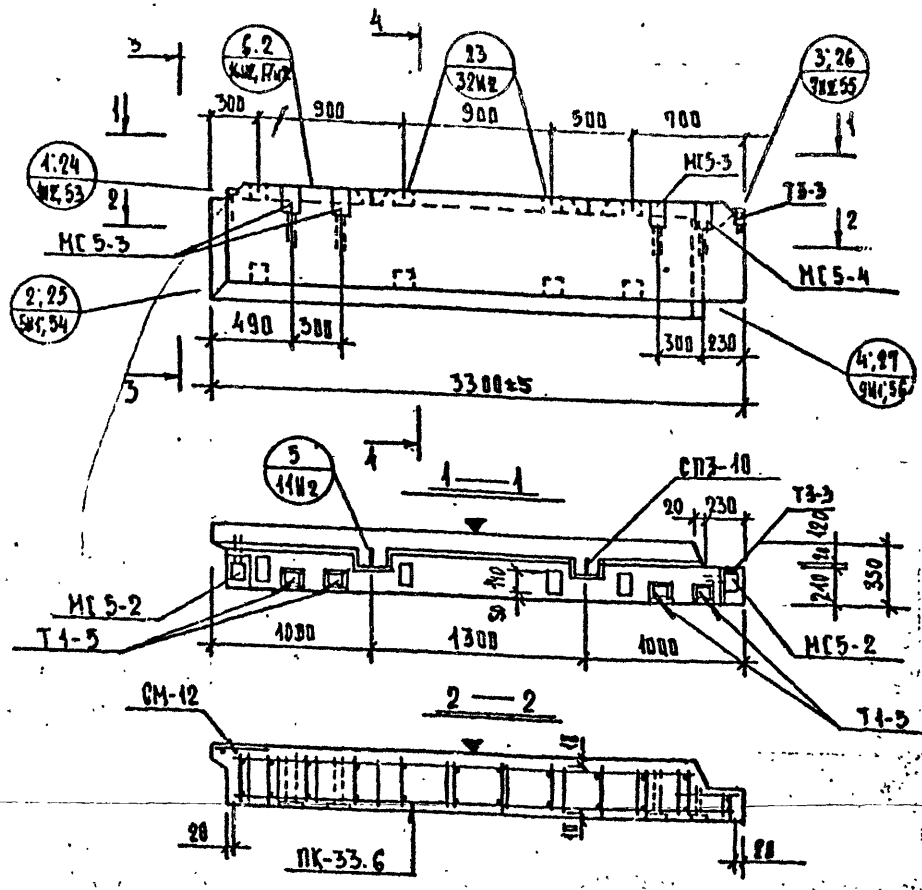

Общие указания по изготовлению даны в пояснительной записке
Детали см. в выпуске 0-1.1

ХАРАКТЕРИСТИКА ИЗДЕЛИЯ

Ведомость листа 115

Марка	Размеры, мм l	b	h	Площадь, м² изделия	отделочного слоя	Объем, м³ изделия	керамзитобетона м 3.0 γ=0.9 т/м³	керамзитобетона м γ т/м³	цем. р-ра м 100 γ=2.0 т/м³	Масса, т	Расход стали, кг всего	в т.ч. на закладные детали металлизованные простые	металлизованные для самофиксации	без металлизации простые	без металлизации для самофиксации	Выборка стали, кг арматурные изделия Ср-I	А-I	А-III	Вт V 10	закладные детали 6-8	6-10	⌀10	⌀14	Расход комплектующих деталей, шт. в. 2-1.1 ПК-33.6	в. 466 И1	в. 225	в. 172-1 С-58/С-59	серия 1.038 КЖ-1 вып. 8.2-1 Т3-3	1.034 КЖ-2 в. 1 МС5-3/МС5-2	МС5-4	1.038 КЖ-1 в. 2-1 Т1-5	1.131 КЖ-1 вып. 1.6-1.2 СП3-10	Дер. пробки К-10 шт./объем м³
НР2-33.6.35	3300	350	650	2.15	1.78	0.64	0.49		0.15	0.85	48.86	3.58	–	29.56	–	4.36	4.54	6.82	15.72	2.80	18.16	3.74	8.44	1	1	1/1	1	2/3	1	4	2	8/0.228

Редакция 1981г

КП	ПАНЕЛИ НЕСУЩИЕ ПОПЕРЕЧНЫЕ С ОКНАМИ, АРМИРОВАННЫЕ КАРКАСАМИ ДЛЯ ЗДАНИЙ ВЫСОТОЙ ДО 40М		серия 1.232 КЖ-2
1981	НР2-33.6.35	ОПАЛУБКА И АРМИРОВАНИЕ	выпуск 1-1.1	лист 115

ГПИ НИИПРОЕКТ
Гл. инж. проекта Г. Бунков
Рук. гр. Кремнева
Разработал Кремнева
Рассмотрел Кузина
Исполнил Кузина
Проверил Кремнева
Нормоконтролер
Согласовано
Внесены изменения
Инв. № подл. | Подп. и дата | Взам. инв. №
Печерский
Кузина
Кузина

ЦЕНТРАЛЬНЫЙ ИНСТИТУТ
ТИПОВОГО ПРОЕКТИРОВАНИЯ ГОССТРОЯ СССР
МИНСКИЙ ФИЛИАЛ

г Минск 220600 ул. К. Маркса 32
Сдано в печать 23.08 1984 г.
Заказ № 37с тираж 80 экз.
Инв. № 1232 Ц-2 цена 4-10
6.1-1.1

gost.e-ecolog.ru