ТИПОВЫЕ ПРОЕКТНЫЕ РЕШЕНИЯ

ЧОЗ-3-075.86

ПОДЗЕМНЫЕ ДЕПО КОНТАКТНЫХ ЭЛЕКТРОВОЗОВ ДЛЯ РУДНИКОВ ЧЕРНОЙ МЕТАЛЛУРГИИ

АЛЬБОМ XII

КАМЕРА РЕМОНТА ГОРНОПРОХОДЧЕСКОГО ОБОРУДОВАНИЯ.

ГОРНОСТРОИТЕЛЬНЫЕ РЕШЕНИЯ, ТЕХНОЛОГИЯ ПРОИЗВОДСТВА, ВОДОСНАБЖЕНИЕ И КАНАЛИЗАЦИЯ, ЭЛЕКТРООСВЕЩЕНИЕ И СИЛОВОЕ ЭЛЕКТРООБОРУДОВАНИЕ, СВЯЗЬ И СИГНАЛИЗАЦИЯ

9394/27
Ц 4-10

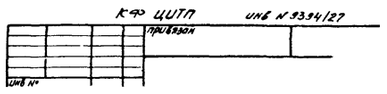

gost.e-ecolog.ru

ЦЕНТРАЛЬНЫЙ ИНСТИТУТ ТИПОВОГО ПРОЕКТИРОВАНИЯ
ГОССТРОЯ СССР
КИЕВСКИЙ ФИЛИАЛ
г. Киев-57 ул. Эжена Потье № 12

42/19
Заказ № 3259 Инв. № 9394/27 Тираж 100
Сдано в печать 13.V 198 7 Цена V-10

ТИПОВЫЕ ПРОЕКТНЫЕ РЕШЕНИЯ
4О3-3-075.86
ПОДЗЕМНЫЕ ДЕПО КОНТАКТНЫХ ЭЛЕКТРОВОЗОВ ДЛЯ РУДНИКОВ ЧЕРНОЙ МЕТАЛЛУРГИИ

АЛЬБОМ XII

СОСТАВ ПРОЕКТА:

Альбом I – Посадочные площадки для людей на однопутевой и двухпутевой выработках
Альбом II. Части 1,2 – Спецификации оборудования
Альбом III. Части 1...8 – Ведомости потребности в материалах
Альбом IV. Части 1...8 – Сметы
Альбом V – Камера осмотра подвижного состава
Альбом VI – Депо контактных электровозов 7КР1У; К10; К14
Альбом VII – Металлоконструкции и инвентарь
Альбом VIII – Депо двух контактных электровозов 7КР1У; К10; К14
Альбом IX – Депо контактных электровозов 7КР1У; К10; К14 и камера текущего ремонта вагонеток ВГ2,0; ВГ4,5
Альбом X – Камера текущего ремонта вагонеток ВГ2,0; ВГ4,5
Альбом XI – Камера текущего ремонта вагонеток ВГ9,0
Альбом XII – Камера ремонта горнопроходческого оборудования

Примененные типовые проекты:

Типовой проект 401-11-65.85 "Горные выработки для осмотра, ремонта, испытания зарядной техники и отстоя вагонов со взрывчатыми веществами (для массовых взрывов)" Альбом VII

Типовые проектные решения 403-3-073.86 "Камеры разного назначения для рудников черной металлургии" Альбом III. Часть 1 (распространяет Киевский филиал ЦИТП)

РАЗРАБОТАН
проектным институтом
"КРИВБАССПРОЕКТ"
Главный инженер института (Сторожук)
Главный инженер проекта (Топчий)

УТВЕРЖДЕН Минчерметом СССР
Приказ № 762 от 19 июня 1986 г.
Введен в действие с 1 октября 1986 г.

КФ ЦИТП инв. N 9394/27
привязан
инв. №

Альбом XII

Типовой проект 403-3-075.86

Наименование	Страница
1. Содержание альбома	2
I. Горностроительные решения	
1. Общие данные (начало)	3
2. Общие данные (окончание)	4
3. Крепь штанговая с набрызгбетоном. План	5
4. Крепь штанговая с набрызгбетоном. Разрезы А-А...И-И, узел I	6
5. Крепь штанговая со стальной сеткой и набрызгбетоном. План	7
6. Крепь штанговая со стальной сеткой и набрызгбетоном Разрезы А-А...И-И, узел I	8
7. Крепь - монолитный бетон. План	9
8. Крепь - монолитный бетон. Разрезы А-А...И-И, узел I	10
9. Яма смотровая. План; разрезы А-А, Б-Б; узел I	11
10. Настилка рельсового пути на закруглении. План, разрез А-А, вид А	12
11. Настилка рельсового пути на прямом участке. План; разрезы А-А, Б-Б; узел I	13
12. Канавка водоотливная. Узел II, разрез А-А	14
13. План расположения фундаментных болтов под оборудование	14
14. Штанга. Сборочный чертеж	15
15. Штанга	15
16. Стержень	15
17. Плита опорная	15
II. Технология производства	
1. Общие данные	16
2. Схема расположения	17
3. План расположения технологического оборудования	18
4. Разрезы А-А, Б-Б, В-В	19
5. Разрез Г-Г. План фундаментных болтов под оборудование. План фундаментных болтов под лебедку	20
6. Спецификация (начало)	21
7. Спецификация (окончание)	22
8. Разводка трубопровода сжатого воздуха. План. Разрезы А-А, Б-Б	23
9. Установка аспирационная местная. План. Разрезы Б-Б, В-В, Г-Г	24
10. Установка аспирационная местная. Разрезы А-А, Д-Д, Е-Е, Ж-Ж, И-И	25
11. Установка аспирационная ванны для мойки деталей. План. Вид В. Разрезы А-А, Б-Б, Е-Е	26
12. Установка аспирационная ванны для мойки деталей. Вид Г. Разрезы Д-Д, Ж-Ж, И-И. План расположения фундаментных болтов под вентилятор	27
13. Установка аспирационная стола сварщика. План. Разрезы А-А... Е-Е	28
14. Устройство для крепления гибкого токоподвода. Главный вид. Разрезы А-А... В-В	29
15. Устройство для крепления гибкого токоподвода. Выносные элементы I, II, III	30
III. Конструкции металлические	
1. Общие данные. Техническая спецификация металла	31
2. Техническая спецификация металла	32
3. Ведомость металлоконструкций по видам профилей	33
4. Монтажный чертеж	33
5. Подкрановый путь. Главный вид и разрезы 1-1, 2-2, 3-3	34
6. Площадка крана. Главный вид и разрезы 1-1, 2-2, 3-3, 4-4	35
IV. Водопровод и канализация	
1. Общие данные. План	36
2. Разрезы А-А... Г-Г, узлы I... III	37
3. Кронштейн. Сборочный чертеж	38
4. Кронштейн	38
5. Опора	38
6. Пояс	38
V. Силовое электрооборудование	
1. Общие данные	39
2. Схема принципиальная однолинейная 0,4 кВ	40
3. Расположение оборудования и кабельная разводка	41
4. Сети электроосвещения и заземления	42
5. Спецификации	43
6. Электрод заземления. Сборочный чертеж	44
7. Электрод заземления	44
8. Заземлитель	44
9. Скоба	44
10. Перемычка. Сборочный чертеж	45
11. Перемычка	45
12. Головка	45
13. Наконечник	45
14. Кабельная подвеска КП2-8. Сборочный чертеж	46
15. Кабельная подвеска КП2-8	46
16. Скоба	46
17. Кабельные подвески КП2-4; КП4-4; КП6-4. Сборочный чертеж	47
18. Кабельные подвески КП2-4; КП4-4; КП6-4	47
19. Скоба	47
20. Штанга. Сборочный чертеж	48
21. Штанга	48
22. Стержень	48
23. Штанга	49
24. Стойка	49
25. Крюк	49
26. Заземляющий проводник. Сборочный чертеж	50
27. Заземляющий проводник	50
28. Хомут	50
VI. Связь и сигнализация	
1. Общие данные	51
2. Телефонизация и радиофикация	52

2

9394/27

Разраб.	Туркина		
Пров.	Каменева		
Рук. гр.	Пономарев		05.86
Гл. шахт.	Каменецкий		05.86
Нач. отд.	Сова		16.86
Н. контр.	Гилко		

ТПР 403-3-075.86 8-СА

Подземное депо контактных электровозов для рудников черной металлургии

Камера ремонта горнопроходческого оборудования

Стадия	Лист	Листов
РП		1

Содержание альбома

КРИВБАССПРОЕКТ г. Кривой Рог

Привязан

Инв. №

Инв. № подл. | Подп. и дата | Взам. инв. №

Копировал Коноплько

Формат А2

Типовые проектные решения 403-3-075.86

Ведомость основных комплектов рабочих чертежей

Обозначение	Наименование	Примечание
ГРС	Горностроительные решения	Вед. марка
ТХ	Технология производства	
ВК	Водопровод и канализация	
ЭМ	Силовое электрооборудование	
СС	Связь и сигнализация	
КМ	Конструкции металлические	

Ведомость рабочих чертежей основного комплекта ГРС

Лист	Наименование	Примечание
1	Общие данные (начало)	
2	Общие данные (окончание)	
3	Крепь штанговая с набрызгбетоном. План	
4	Крепь штанговая с набрызгбетоном. Разрезы А-А...И-И, узел I	
5	Крепь штанговая со стальной сеткой и набрызгбетоном. План	
6	Крепь штанговая со стальной сеткой и набрызгбетоном. Разрезы А-А...И-И, узел I	
7	Крепь - монолитный бетон. План	
8	Крепь - монолитный бетон. Разрезы А-А...И-И, узел I	
9	Яма смотровая. План; разрезы А-А; Б-Б; узел I	
10	Настилка рельсового пути на закруглении. План, разрез А-А, вид А	
11	Настилка рельсового пути на прямом участке. План; разрезы А-А, Б-Б, узел I	
12	Канавка водоотливная. Узел II, разрез А-А	
13	План расположения фундаментных болтов под оборудование	

Типовые проектные решения разработаны в соответствии с действующими нормами и правилами и предусматривают мероприятия, обеспечивающие взрывную, взрывопожарную и пожарную безопасность при эксплуатации сооружения.

Главный инженер проекта Толчий Ю.П.

Ведомость ссылочных и прилагаемых документов

Обозначение	Наименование	Примечание
	Прилагаемые документы	
8-01.010	Штанга	стр. 15
ТПР 403-3-075.86	Металлоконструкции и инвентарь	Альбом VII
ТПР 403-3-075.86	Спецификации оборудования	Альбом II часть 2
ТПР 403-3-075.86	Ведомости потребности в материалах	Альбом III часть 8
ТПР 403-3-075.86	Сметы	Альбом IV часть 8
ТПР 403-3-073.86	Камеры разного назначения для рудников черной металлургии	Альбом III часть I
ТП 401-11-65.85	Горные выработки для осмотра, ремонта, испытания зарядной техники и отстоя балков со взрывчатыми веществами	
	(для массовых взрывов)	Альбом VII

Ведомость спецификаций

Лист	Наименование	Примечание
3	Спецификация к крепи штанговой с набрызгбетоном	
5	Спецификация к крепи штанговой со стальной сеткой и набрызгбетоном	
7	Спецификация к крепи монолитный бетон	
9	Спецификация к яме смотровой	
10	Спецификация к рельсовому пути на закруглении	
11	Спецификация к рельсовому пути на прямом участке	
12	Спецификация к канавке водоотливной	

1. Корректировка типового рабочего проекта „Подземные депо контактных электровозов для рудников черной металлургии" выполнена институтом „Кривбасспроект" на основании плана типового проектирования на 1985 год, утвержденного постановлением Госстроя СССР от 10.12.84г № 204. и в соответствии с заданием на разработку утвержденным Минчерметом СССР от 08.05.85г.

Типовые проектные решения разработаны с учетом требований ЕПБ, СНиП II-94-80, СНиП 1.02.01-85, инструкции СН 227-82, „Норм технологического проектирования" и другой нормативной документации.

Сметная документация составлена в нормах и ценах 1984г.

Технико-экономические показатели по видам крепи приведены в таблице 1.

Таблица 1

Виды крепи	Стоимость, тыс. руб. общая с сеткой	Стоимость, тыс. руб. строительно-монтажных работ	Стоимость, тыс. руб. оборудования	Трудоемкость, чел.-дн.	Расход строительных материалов: цемент, т	сталь, т	сетка, т	анкер, шт	пластмасса, кг	Объем строительный, м³	Объем планера, м³
Штанговая с набрызгбетоном	35.47	26.48	8.99	577.79	25.81	25.60	1.67	1.82	28.16	17.54	123.20 / 167.70
Штанговая со стальной сеткой и набрызгбетоном	36.79	27.80	8.99	497.55	19.13	11.90	1.67	1.82	56.61	17.64	154.27 / 167.70
Монолитный бетон	40.98	31.99	8.99	576.86	30.96	30.73	0.82	0.84	–	33.58	113.09 / 167.70

2. В данном альбоме разработана камера ремонта горнопроходческого оборудования. Она состоит из камеры ремонта, вспомогательных камер (сварочных работ, мастерской, инструментальной кладовой) и двух заездов. В заездах устанавливаются противопожарные двери.

Размеры камер, ниш и выработок камеры ремонта горнопроходческого оборудования определены габаритами размещаемого в них оборудования, а также свободным проходом для людей и зазорами согласно требованиям ЕПБ.

Разметку лунок под площадку для ремонта крана необходимо выполнять по чертежам КМ.

Привязка камеры осуществляется проектировщиком непосредственно к сопряжениям её с откаточной выработкой.

В случае отнесения месторождения или его части, в которой предусматривается строительство камеры, к опасным по горным ударам, расстояние между осями камеры ремонта и откаточной выработки должно определяться расчетом в соответствии с требованиями „Инструкции по безопасному ведению горных работ на рудных и нерудных месторождениях, склонных к горным ударам" (ВНИМИ, г. Ленинград).

Проветривание камеры осуществляется за счет общешахтной депрессии.

Проветривание камеры сварочных работ предусмотрено 93.94/27

Инв. №			Привязан	
Разраб.	Панаголев			
Пров.	Катенева		ТПР 403-3-075.86	8-ГРС
Рук. гр.	Панаголев		Подземные депо контактных электровозов для рудников черной металлургии	
Д. инж.	Катеренчик			
Нач. отд.	Сова		Камера ремонта горнопроходческого оборудования	Стадия: РП; Лист: 1; Листов: 13
ГИП	Толчий		Общие данные (начало)	КРИВБАССПРОЕКТ г. Кривой Рог
Н. контр.	Гилко			

Копировал Шаповалова

Формат А2

смотрено с помощью вентилятора через вентиляционный восстающий. Восстающий в целях безопасности оборудуется перекрытием с проемом для вентиляционных труб.

Конструкция камер и выработок позволяет применять при их проходке высокопроизводительное горнопроходческое оборудование.

3. Форма поперечного сечения выработок и камер – сводчатая с вертикальными стенами. Такая форма принята согласно СНиП II-94-80 „Подземные горные выработки" и с учетом опыта строительства и эксплуатации их в соответствующих горногеологических условиях рудников Кривбасса.

4. Строительство камеры ремонта горнопроходческого оборудования следует предусматривать в породах с наиболее благоприятными горногеологическими условиями в местах, определяемых проектировщиком при конкретной привязке проекта.

В зависимости от категории устойчивости пород для крепления камер и выработок предусмотрены следующие виды крепи:

- штанговая с набрызгбетоном (I категория устойчивости пород);
- штанговая со стальной сеткой и набрызгбетоном (II категория устойчивости пород);
- монолитный бетон (I категория устойчивости пород).

4.1. Крепь штанговая с набрызгбетоном применяется в устойчивых (I категория) породах, где наблюдаются незначительные (до 20 мм) смещения на контуре поперечного сечения выработки за весь срок ее службы без крепи.

Железобетонные штанги, устанавливаемые в шахматном порядке, и набрызгбетон толщиной 50 мм обеспечивают надежное упрочнение приконтурного слоя. Расстояние между рядами штанг и между штангами в каждом ряду – 1000 мм.

Быстротвердеющий раствор для установки железобетонных штанг приготавливается из цемента марки 400, леска и воды в соотношении 1:2:0.5. Расход цементного раствора на 100 штанг длиной 1800 мм каждая – 0,21 м³.

4.2. Крепь штанговая со стальной сеткой и набрызгбетоном применяется в среднеустойчивых (II категория) породах, где наблюдаются смещения (свыше 20 до 100 мм) на контуре поперечного сечения выработки за весь срок ее службы без крепи.

Железобетонные штанги, набрызгбетон толщиной 100 мм и металлическая сетка обеспечивают надежное укрепление массива.

При выполнении работ по креплению выработок штанги необходимо располагать во впадинах с целью обеспечения достаточного приближения металлической сетки к контуру выработки, но не ближе 50...70 мм. Установка штанг производится в том же порядке, что и при крепи штанговой с набрызгбетоном.

4.3. Крепь монолитный бетон применяется в среднеустойчивых (II категория) породах, где наблюдаются смещения (свыше 20 до 100 мм) на контуре поперечного сечения выработки за весь срок ее службы без крепи.

Толщина бетона стен и свода выработок принята 200 мм. При возведении бетонной крепи в закрепном пространстве не должно оставаться пустот. Их необходимо закладывать несгораемыми материалами.

5. Рельсовый путь разработан для колеи 750 мм с использованием рельсов типа Р33 и шпал деревянных.

Высота пути (от подошвы выработки до уровня головок рельсов) – 400 мм. Шпалы помещаются в балласт на 2/3 своей высоты.

В камере ремонта бетонный пол выполнен на уровне головок рельсов.

Устройство и эксплуатацию рельсовых путей следует производить согласно „Временной технологической инструкции по строительству и эксплуатации шахтных рельсовых путей и стрелочных переводов" (НИГРИ, г. Кривой Рог).

6. При проходке камер и выработок поддержание их в безопасном состоянии достигается за счет систематического осмотра и контроля за состоянием боков и кровли.

Последовательность проходки и крепления выработок и камер должна определяться проектом производства работ.

7. Типовой проект разработан с учетом анализа патентных материалов. С целью ознакомления с новыми техническими решениями по вопросу конструктивных особенностей камер ремонта горнопроходческого оборудования, их крепления и оборудования просмотрены патентные фонды институтов „Кривбасспроект" и НИГРИ с 1977 года. Технические решения проекта находятся на уровне современных достижений науки и техники.

9394/27 4

Разраб.	Пономарев			ТПР 403-3-075.86		8-ГРС
Пров.	Каменева					
Рук. гр.	Пономарев		05.86	Подземные депо контактных электровозов для рудников черной металлургии		
Гл. шахт.	Каменецкий		10.86			
Нач. отд.	Сова		06.86	Камера ремонта горнопроходческого оборудования	Стадия	Лист	Листов
ГИП	Толчий				РП	2	
Н. контр.	Гилко			Общие данные (окончание)	КРИВБАССПРОЕКТ г. Кривой Рог		

Привязан

Инв. №

Копировал Сологуб Формат А2

Альбом XII

Типовой проект 403-3-075.86

Инв. № подл. | Подпись и дата | Взам. инв. №

Альбом XII

Типовой проект 403-3-075.86

Инв. № подл. | Подпись и дата | Взам. инв. №

ПЛАН

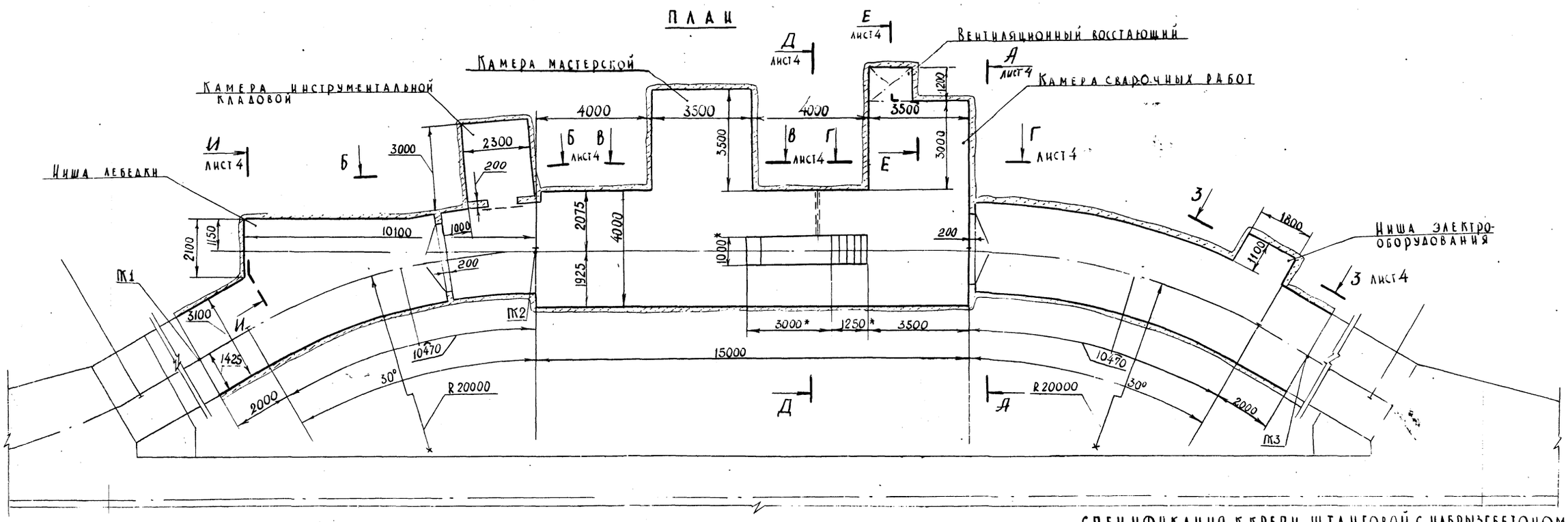

ПРОФИЛЬ РЕЛЬСОВОГО ПУТИ

Масштаб: верт. 1:20, гор. 1:200

Уклоны, ‰	0.003	0.0028	
Расстояние, мм	12470	27470	
Относительные отметки	0.000	+0.037	-0.078
№ № пикетов	ПК1	ПК2	ПК3

0.000

ОБЪЕМ РАБОТЫ

Наименование	Сечение, м² в свету	Сечение, м² в проходке	Длина, м	Вынимка, м³	Набрызг-бетон, м² стен	Набрызг-бетон, м² свода	Бетон, м³ стен	Бетон, м³ перемычек	Бетон, м³ пола	Бетон, м³ фундаментов под перемычки	Штанга мелкозабетонная кол., шт.	Штанга мелкозабетонная масса, кг	Бурение шпуров под заклад. части, м	Анкеры сечения до 600 см², шт.	Водоотливная канавка, м	Рельсовый путь, м на прямом участке	Рельсовый путь, м на закруглении	Балласт, м³	Лесоматериалы, м³	Металлоконструкции, кг	Установка дверей, шт.	Побелка, м²
Камера ремонта	20,56	22,82	15,1	344,5	6,94	4,11	—	—	5,58	—	84	388,1			15,4	10,15	—	16,7	—	—	—	221,2
Камера инструментальной кладовой	5,52	6,06	3,0	18,2	0,86	0,47	—	0,77	0,64	0,10	8	37,0			—	—	—	—	—	—	1	27,8
Камера мастерской	9,48	10,21	3,5	35,7	1,16	0,83	—	—	1,22	—	14	64,7			—	—	—	—	—	—	—	38,4
Камера сварочных работ	9,48	10,21	3,0	30,6	0,83	0,71	—	—	1,05	—	14	64,7			—	—	—	—	—	—	—	30,2
Заезды сечением А-А	9,47	9,86	25,0	246,5	4,65	5,10	—	1,64	2,32	0,24	88	406,3	65,0	10	23,4	4,0	20,94	9,9	—	2,22	2	204,8
Засечка восстающего	—	—	—	7,5	0,84	—	—	—	0,18	—	—	—			—	—	—	—	0,14	—	—	11,9
Яма смотровая	1,31	1,76	4,25	7,2	—	—	2,31	—	0,82	—	—	—			1,0	4,85	—	—	—	328,0	—	—
Ниша лебедки	—	—	—	12,9	0,75	0,28	—	—	0,57	—	6	27,7			—	—	—	—	—	—	—	19,5
Ниша электрооборудования	3,99	4,45	1,1	4,9	0,40	0,13	—	—	0,20	—	3	13,9			—	—	—	—	—	—	—	10,5
Итого	—	—	—	708,0	16,43	11,63	2,31	2,41	12,58	0,34	217	1002,6	65,0	10	39,8	19,0	20,94	26,6	0,14	330,22	3	564,3

СПЕЦИФИКАЦИЯ КРЕПИ ШТАНГОВОЙ С НАБРЫЗГБЕТОНОМ

Марка, поз.	Обозначение	Наименование	Кол.	Масса ед., кг	Примечание
1	8-01.010	Штанга	217	4,62	
2		Труба 40×2 ГОСТ 10704-76* / Д ГОСТ 10705-80			
		ℓ=200	6	0,37	
3		Пиломатериалы ГОСТ 24454-80			
		200×40	0,072		м³
4		150×150	0,072		м³
5		Набрызгбетон марки 150	28,06		м³
6		Бетон марки 150	5,06		м³
7		Бетон марки 75	12,58		м³
		Гвозди К 3,5×90 ГОСТ 4028-63	0,14		кг

1* Размеры для справок.

2. В местах прокладки через перемычку труб и кабелей обеспечить герметичность.

3. Разметка шпуров для крепления подкранового пути см. чертеж КМ 9394/27 5

Привязан

Инв. №

Разраб.	Каменева		
Пров.	Туркина		
Рук. гр.	Пономарев		05.86
Гл. шахт.	Каменецкий		05.86
Нач. отд.	Сова		
Н. контр.	Гилко		05.86

ТПР 403-3-075.86 — **8-ГРС**

Подземные депо контактных электровозов для рудников черной металлургии

Камера ремонта горно-проходческого оборудования

Стадия	Лист	Листов
РП	3	

Крепь штанговая с набрызгбетоном. План М 1:100

Кривбасспроект г. Кривой Рог

Копировал

Формат А2

Альбом XII

Типовой проект 403-3-075.86

Инв.№ подл. | Подпись и дата | Взам. инв.№

А-А повернуто, лист 3

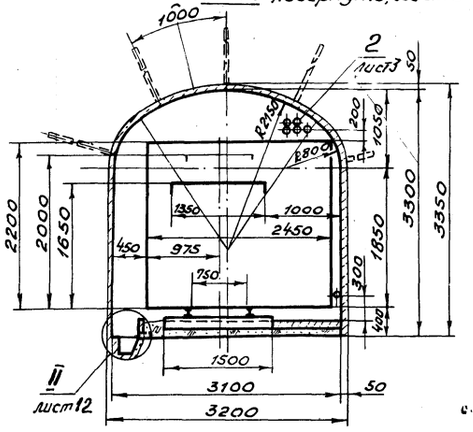

Б-Б повернуто, лист 3

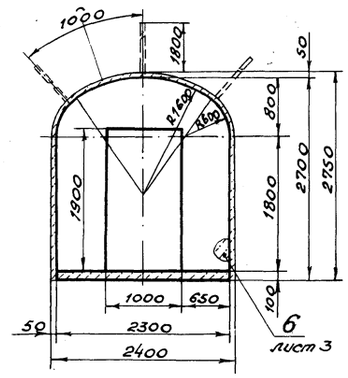

В-В повернуто, лист 3

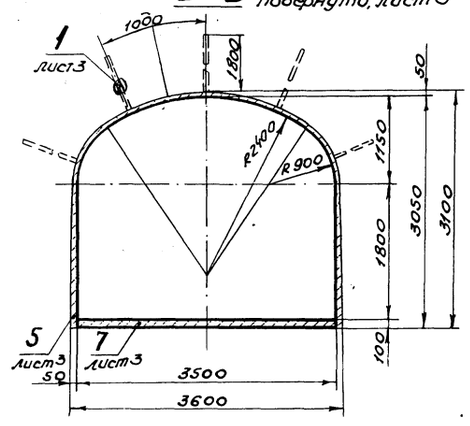

Г-Г повернуто, лист 3

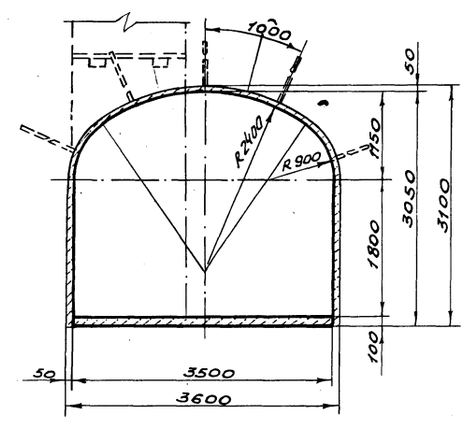

Д-Д повернуто, лист 3

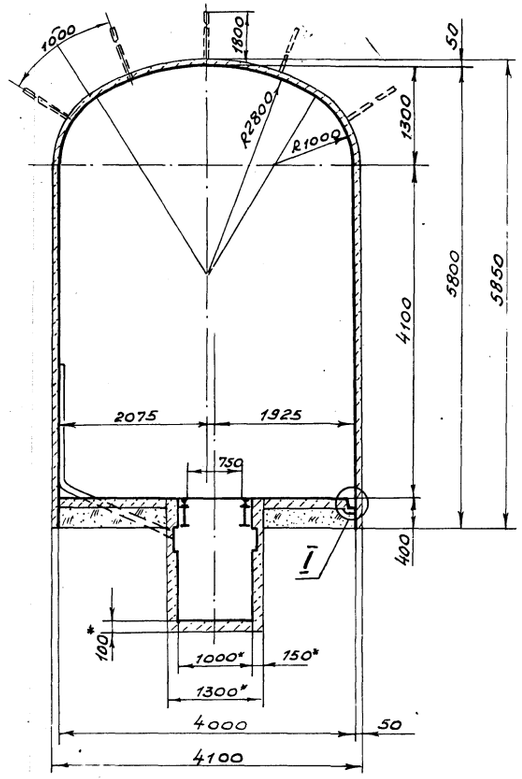

Е-Е повернуто, лист 3

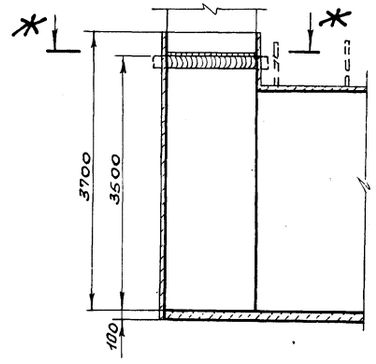

Ж-Ж

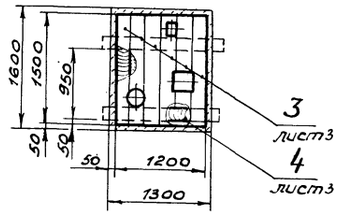

З-З повернуто, лист 3

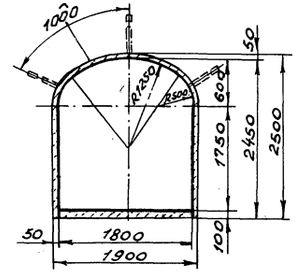

И-И повернуто, лист 3

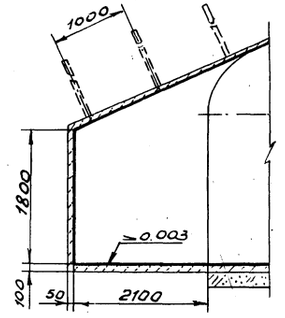

I
М1:10

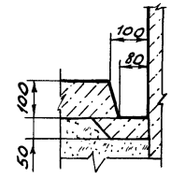

9394/27

6

Разраб.	Каменева			ТПР 403-3-075.86	8-ГРС
Провер.	Туркина			Подземные депо контактных электровозов для рудников черной металлургии	
Рук. гр.	Пономарев		06.86		
Гл. инж.	Каменецкий		06.86	Камера ремонта горнопроходческого оборудования	Стадия: РП; Лист: 4; Листов:
Нач. отд.	Сова		06.86		
Н. контр.	Гилко		06.86	Крепь штанговая с набрызг-бетоном. Разрез А-А...И-И, узел I М1:50	КРИВБАССПРОЕКТ г. Кривой Рог

Привязан

Инв. №

Копировал Янько

Формат А2

Типовой проект 403-3-075.86 Альбом XII

План

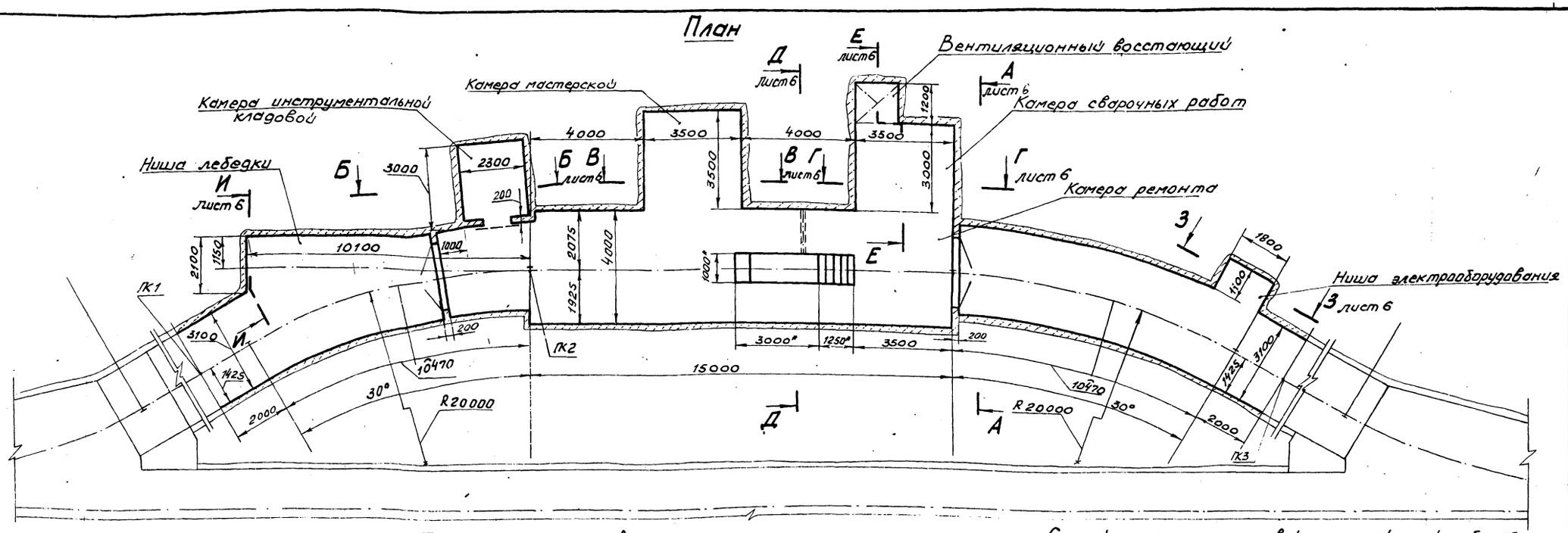

Профиль рельсового пути

Масштаб: верт. 1:20
20 р. 1:200

0,000

Уклоны, ‰	0,003	0,0028
Расстояние, мм	12470	27470
Относительные отметки	0,000	+0,037 -0,078
№ № пикетов	ПК1	ПК2 ПК3

Спецификация к крепи штанговой со стальной сеткой и набрызгбетоном

Марка, поз.	Обозначение	Наименование	Кол.	Масса ед., кг	Примечание
1	8-01.010	Штанга	217	4,62	
2		Сетка 100×50 ГОСТ 5336-80	805,8		кг
3		Труба $\frac{40\times2\ ГОСТ\ 10704-76}{Д\ ГОСТ\ 10705-80}$; l=200	6	0,37	
4		Пиломатериалы ГОСТ 24454-80			
		200×40	0,072		м³
5		150×150	0,072		м³
6		Набрызгбетон марки 150	56,61		м³
7		Бетон марки 150	5,06		м³
8		Бетон марки 75	12,58		м³
		2 возди К3,5×90 ГОСТ 4028-63	0,14		кг

1.* Размеры для справок.
2. В местах прокладки через перемычку труб и кабелей обеспечить герметичность.
3. Разметка шпуров для крепления подкранового пути см. чертежи КМ 9394/27 ?

Объем работ

Наименование	Сечение, м² в свету	Сечение, м² в проходке	Длина, м	Выемка, м³	Набрызг-бетон, м³ стен	Набрызг-бетон, м³ свода	Набрызг-бетон, м³ фундамента	Бетон, м³ стен	Бетон, м³ перемычек	Бетон, м³ пола	Бетон, м³ фундамента под перемычки	Штанга железобетонная кол., шт.	Штанга железобетонная масса, кг	Сетка металлическая, м²	Бурение шпуров под закладные части, м	Пунки сечением до 600 см², шт.	Водоотливная канавка, м	Рельсовый путь, м на прямом участке	Рельсовый путь, м на закруглении	Балласт, м³	Лесоматериалы, м³	Металлоконструкции, кг	Установка дверей, шт.	Побелка, м²
Камера ремонта	20,56	23,57	15,20	358,3	14,00	7,75	0,25	—	—	5,58	—	84	388,1	82,3			15,4	10,15	—	16,7	—	—	—	221,2
Камера инструментальной кладовой	5,52	6,42	3,00	19,3	1,71	0,90	0,05	—	0,77	0,64	0,10	8	37,0	9,6			—	—	—	—	—	—	1	27,8
Камера мастерской	9,48	10,67	3,50	37,3	2,31	1,58	0,10	—	—	1,22	—	14	64,7	16,8			—	—	—	—	—	—	—	38,4
Камера сварочных работ	9,48	10,67	3,00	32,0	1,72	1,36	0,08	—	—	1,05	—	14	64,7	14,4			—	—	—	—	—	—	—	30,2
Заезды сечением А-А	9,47	10,32	24,90	256,9	9,30	10,00	0,42	—	1,64	2,32	0,24	88	406,5	106,4	65,0	10	23,4	4,00	20,94	9,9	—	2,22	2	204,8
Засечка восстающего	—	—	—	8,1	1,69	-	0,04	—	—	0,18	—	—	—	—			—	—	—	—	0,14	—	—	11,9
Яма смотровая	1,31	1,76	4,25	7,2	—	—	—	2,31	—	0,82	—	—	—	—			1,0	4,85	—	—	—	328,0	—	—
Ниша лебедки	—	—	—	13,0	1,60	0,57	0,07	—	—	0,57	—	6	27,7	5,8			—	—	—	—	—	—	—	19,5
Ниша электрооборудования	3,99	4,78	1,10	5,3	0,81	0,26	0,04	—	—	0,20	—	3	13,9	2,6			—	—	—	—	—	—	—	10,5
Итого	—	—	—	737,4	33,14	22,42	1,05	2,31	2,41	12,58	0,34	217	1002,6	237,0	65,0	10	39,8	19,00	20,94	26,6	0,14	330,22	3	564,3

Инв. № подл. | Подпись и дата | Взам. инв. №

Разраб.	Каменева		
Пров.	Туркина		
Рук. гр.	Пономарев		05.86
Гл. шахт.	Каменецкий		30.5.86
Нач. отд.	Сова		06.86
Н. контр.	Гилко		06.86

Привязан

Инв. №

ТПР 403-3-075.86 8-ГРС

Подземные депо контактных электровозов для рудников черной металлургии

Камера ремонта горнопроходческого оборудования

Стадия	Лист	Листов
РП	5	

Крепь штанговая со стальной сеткой и набрызгбетоном. План М1:100

КРИВБАССПРОЕКТ г. Кривой Рог

Копировал Янько Формат А2

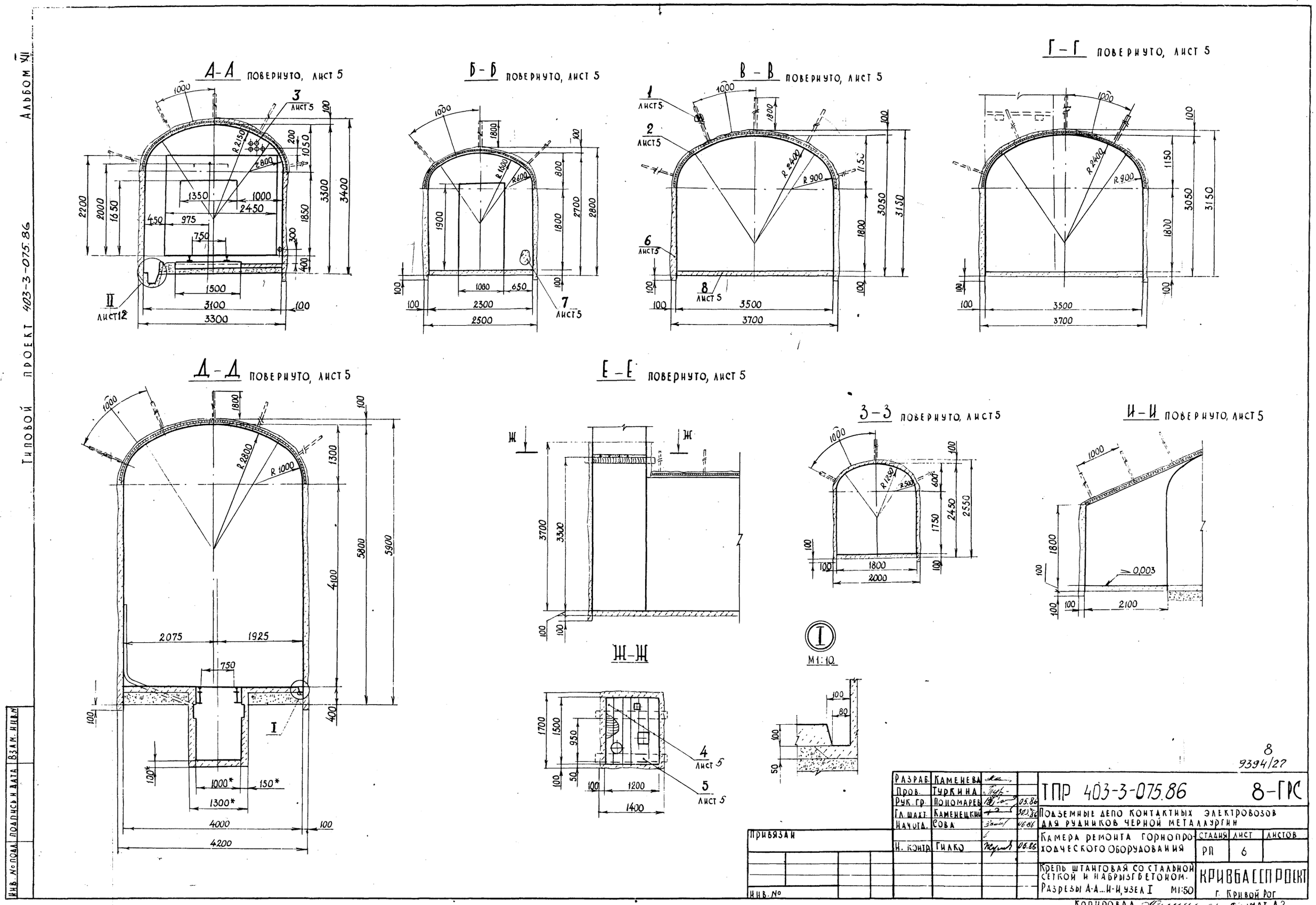

А-А повернуто, лист 5
Б-Б повернуто, лист 5
В-В повернуто, лист 5
Г-Г повернуто, лист 5
Д-Д повернуто, лист 5
Е-Е повернуто, лист 5
З-З повернуто, лист 5
И-И повернуто, лист 5
Ж-Ж
I
М1:10
Альбом VII
Типовой проект 403-3-075.86
Инв. № подл. | Подпись и дата | Взам. инв. №
Разраб. Каменева
Пров. Туркина
Рук. гр. Пономарев 05.86
Гл. шахт. Каменецкий 30.5.86
Начотд. Сова 06.86
Н. контр. Гилко 06.86
Привязан
Инв. №
ТПР 403-3-075.86 8-ГРС
Подземные депо контактных электровозов для рудников черной металлургии
Камера ремонта горнопроходческого оборудования
Стадия РП
Лист 6
Листов
Крепь штанговая со стальной сеткой и набрызгбетоном.
Разрезы А-А...И-И, узел I М1:50
КРИВБАССПРОЕКТ г. Кривой Рог
Копировал
Формат А2
8
9394/27

Альбом XI

Типовой проект 403-3-075.86

План

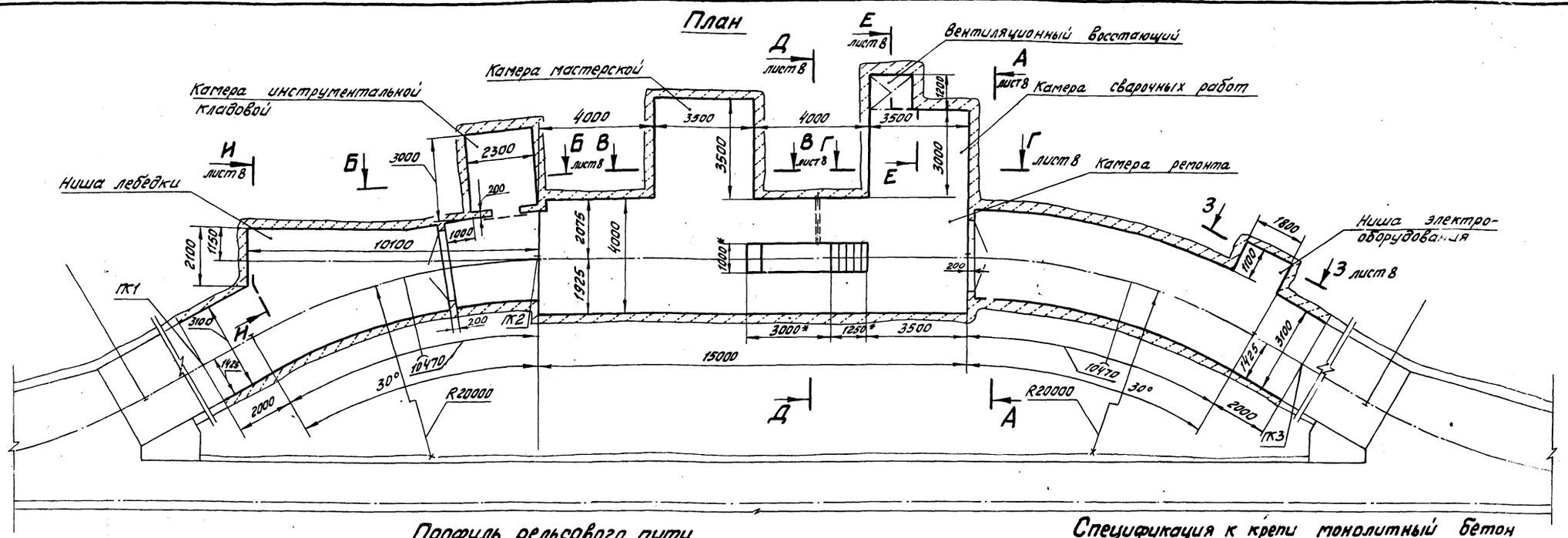

Профиль рельсового пути

Масштаб: верт. 1:20
гор. 1:200

		0,000	
Уклоны, ‰	0,003	0,0028	
Расстояние, мм	12470	27470	
Относительные отметки	0,000	+0,037	-0,078
№№ пикетов	ПК1	ПК2	ПК3

Объем работ

Наименование	Сечение, м² в свету	Сечение, м² в проходке	Длина, м	Выемка, м³	Бетон, м³ стен	свода	фундамента	пола	перемычек	лунок для анкеров	Ящик шпуров без заложения, м	Ящик шпуров с заложением, м	Водоприемная канавка, м	Рельсовый путь, м на прямом участке	на закруглении	Балласт, м³	Лесоматериалы, м³	Металлоконструкции, кг	Установка для сверления шпуров, шт.	Побелка, м²	Штанга инвентарная кол. шт.	Штанга инвентарная масса, кг
Камера ремонта	20,56	25,01	15,4	385,2	28,36	16,32	0,99	5,58	—	—			15,4	10,15	—	16,7	—	—	—	221,2	16	73,9
Камера инструментальной клавовой	5,52	7,13	3,00	21,4	3,43	1,88	0,33	0,64	0,77	0,10			—	—	—	—	—	—	1	27,8	—	—
Камера мастерской	9,48	11,53	3,50	40,4	4,63	3,25	0,42	1,22	—	—			—	—	—	—	—	—	—	38,4	—	—
Камера сварочных работ	9,48	11,53	3,00	34,6	3,39	2,79	0,32	1,05	—	—			—	—	—	—	—	—	—	30,2	—	—
Заезды сечением А-А	9,47	11,20	24,70	276,6	18,06	20,50	0,65	2,32	1,64	0,24	65,0	10	23,4	4,00	20,94	9,9	—	2,22	2	204,8	—	—
Засечка восстающего	—	—	—	9,3	3,38	—	0,16	0,18	—	—			—	—	—	—	0,14	—	—	11,9	—	—
Яма смотровая	1,31	1,76	4,25	7,2	2,31	—	—	0,82	—	—			1,0	4,85	—	—	—	328,0	—	—	—	—
Ниша лебедки	—	—	—	13,3	3,31	1,15	0,30	0,57	—	—			—	—	—	—	—	—	—	19,5	—	—
Ниша электрооборудования	3,99	5,41	1,10	5,9	1,61	0,55	0,16	0,20	—	—			—	—	—	—	—	—	—	10,5	—	—
Итого	—	—	—	793,9	68,48	46,44	3,33	12,58	2,41	0,34	65,0	10	39,8	19,00	20,94	26,6	0,14	330,22	3	564,3	16	73,9

Спецификация к крепи монолитный бетон

Марка, поз.	Обозначение	Наименование	кол.	Масса ед., кг	Примечание
1	8-01.010	Штанга	16	4,62	
2		Труба 40х2 ГОСТ 10704-76 / Д ГОСТ 10705-80*			
		е=200	6	0,37	
3		Лесоматериалы ГОСТ 24454-80			
		200х40	0,072		м³
4		150х150	0,072		м³
5		Бетон марки 150	121,00		м³
6		Бетон марки 75	12,58		м³
		Гвозди К3,5х90 ГОСТ 4028-63	0,14		кг

1. * Размеры для справок.
2. В местах прокладки через перемычку труб и кабелей обеспечить герметичность.
3. Разметка шпуров для крепления подкранового пути см. чертежи КМ

9394/27 9

Разраб.	Каменева			ТПР 403-3-075.86	8-ГРС
Пров.	Туркина				
Рук. гр.	Пономарев		05.86	Подземные депо контактных электровозов для рудников черной металлургии	
Гл. шахт.	Каменецкий		10.86		
Нач. отд.	Сова		06.86	Камера ремонта горнопроходческого оборудования	Стадия: РП; Лист: 7; Листов:
Н. контр.	Гилко		06.86	Крепь-монолитный бетон. План М1:100	КРИВБАССПРОЕКТ г. Кривой Рог

Привязан

Инв. №

Инв. № подл. | Подпись и дата | Взам. инв. №

Копировал Шаповалова. Формат А2

Типовой проект 403-3-075.86 Альбом VII

А-А повернуто, лист 7

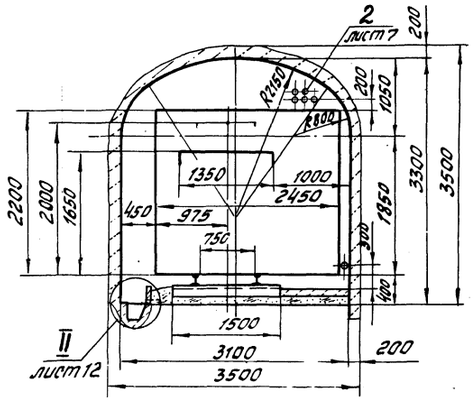

Б-Б повернуто, лист 7

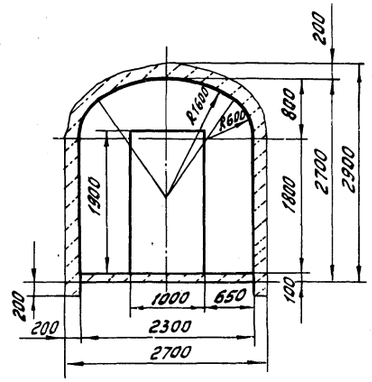

В-В повернуто, лист 7

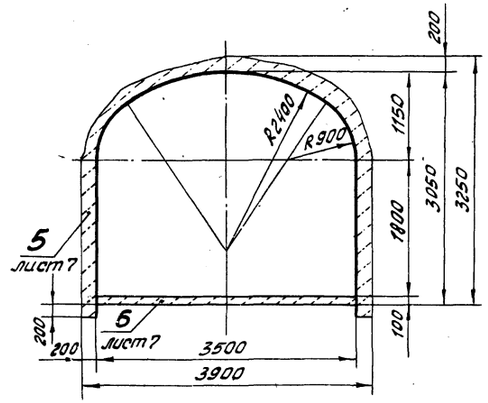

Г-Г повернуто, лист 7

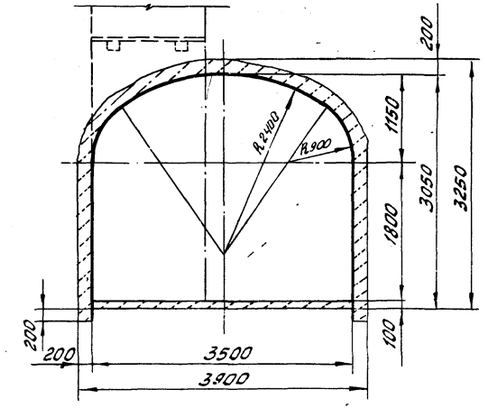

Д-Д повернуто, лист 7

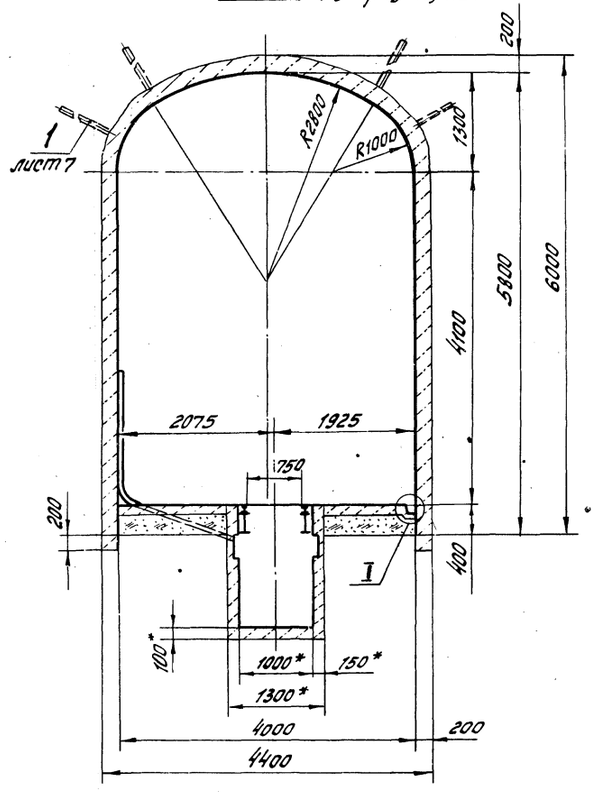

Е-Е повернуто, лист 7

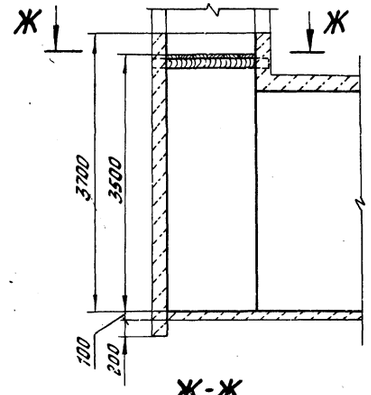

Ж-Ж

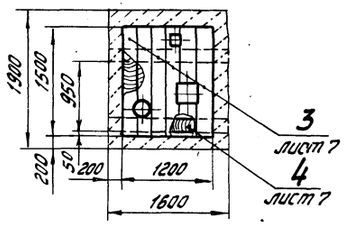

З-З повернуто, лист 7

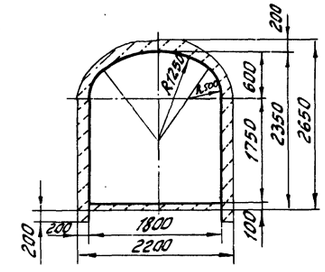

И-И повернуто, лист 7

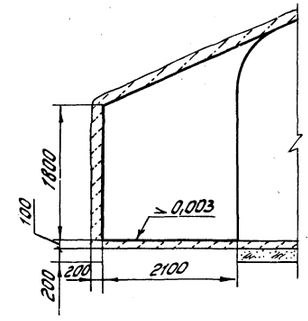

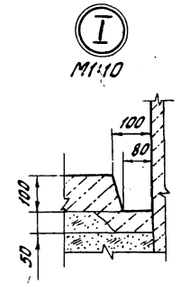

9394/27 10

Разраб.	Каменева			ТПР 403-3-075.86	8-ГРС
Пров.	Туркина				
Рук. гр.	Пономарев			Подземные депо контактных электровозов для рудников черной металлургии	
Гл.шахт.	Каменецкий				
Нач. отд.	Сова			Камера ремонта горнопроходческого оборудования	Стадия: РП; Лист: 8; Листов:
Н. конт.	Гилко			Крепь-монолитный бетон. Разрезы А-А... И-И, узел I M1:50	КРИВБАССПРОЕКТ г. Кривой Рог

Привязан

Инв. №

Инв. № подл. | Подпись и дата | Взам. инв. №

Копировал Шаповалова Формат А2

Альбом VII

Типовой проект 403-3-075.86

Инв. № подл. | Подпись и дата | Взам. инв. №

А-А

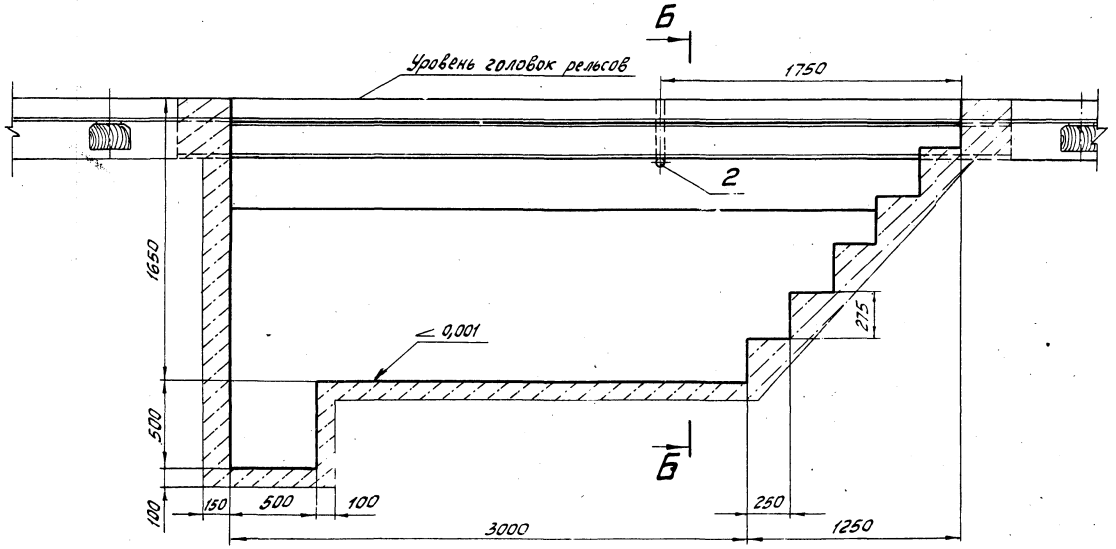

Б-Б

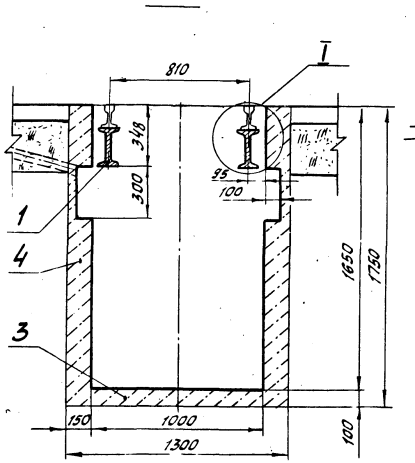

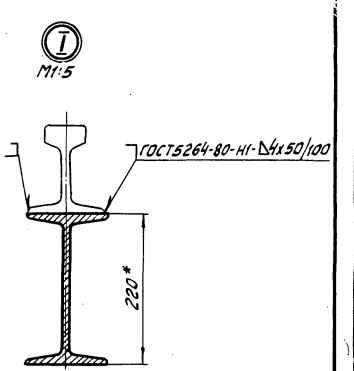

План

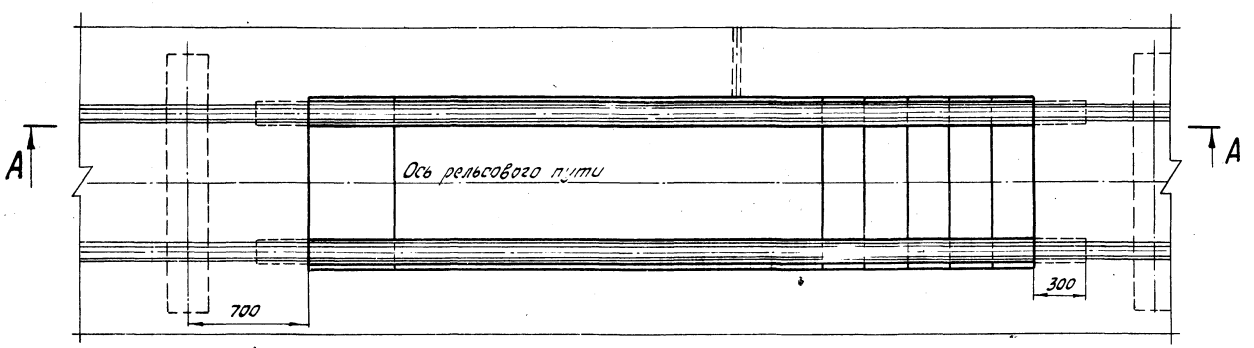

Объем работ

Наименование	Сечения, м² в свету	Сечения, м² в проходке	Длина, м	Выемка, м³	Бетон, м³ стен	Бетон, м³ пола	Водоотливная канавка, м	Металлоконструкции, кг	Арматура, кг
Яма смотровая	1,31	1,76	4,25	7,2	2,31	0,82	1,0	328,0	—

Спецификация к яме смотровой

Марка, поз.	Обозначение	Наименование	Кол.	Масса ед., кг	Прим.
1		Двутавр 22а ГОСТ 8239-72 / Ст3 ГОСТ 535-79, ℓ=4850	2	159,1	
2		Труба 50х2 ГОСТ 10704-76* / Д ГОСТ 10705-80, ℓ=3500	1	8,3	
3		Бетон марки 75	0,82		м³
4		150	2,31		м³
		Электроды типа Э42 ГОСТ 9467-75	1,5		кг

* Размер для справок

11
9394/27

Разраб.	Коростелев			ТПР 403-3-075.86	8-ГРС
Пров.	Каменева				
Рук. гр.	Пономарев		05.85	Подземные депо контактных электровозов для рудников черной металлургии	
Гл. шахт.	Каменецкий		12.86		
Нач. отд.	Сова		06.88	Камера ремонта горнолокомотивного оборудования	Стадия: РП; Лист: 9; Листов:
Н. контр.	Гилко		06.88	Яма смотровая. План; разрезы А-А, Б-Б; узел I М1:20	КРИВБАССПРОЕКТ г. Кривой Рог

Привязан

Инв. №

Копировал Шапкевалова

Формат А2

Альбом XII

Типовой проект 403-3-075.86

Инв. № подл. | Подпись и дата | Взам. инв. №

А-А повернуто
М 1:10

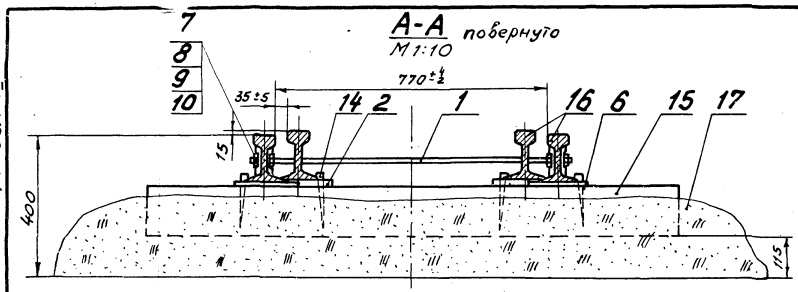

Вид А
М 1:5

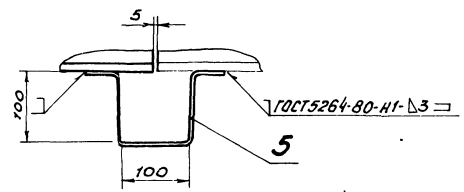

План

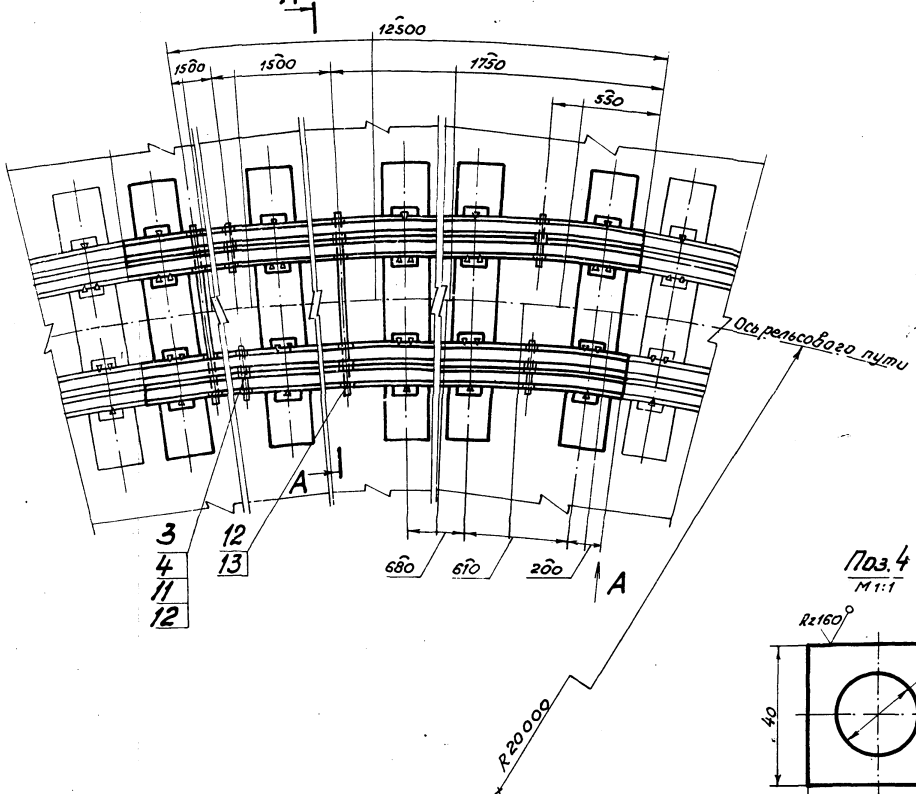

Поз. 2
М 1:2

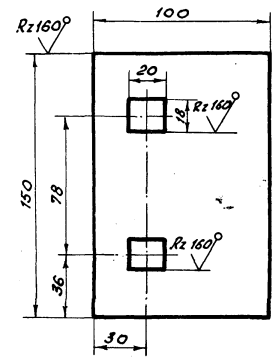

Поз. 3
М 1:2

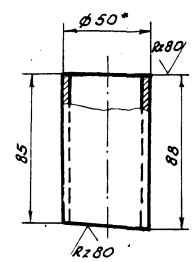

Поз. 4
М 1:1

Поз. 1
М 1:2

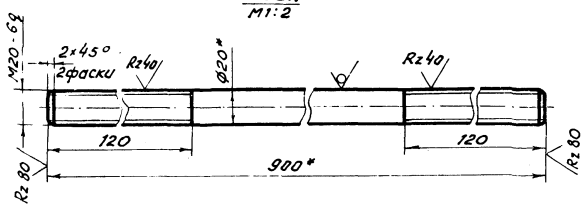

Спецификация к рельсовому пути на закруглении

Марка поз.	Обозначение	Наименование	Кол.	Масса ед., кг	Примеч.
1		Круг $\frac{В\text{-}20\ ГОСТ\ 2590\text{-}71}{Ст.3\ ГОСТ\ 535\text{-}79}$, ℓ=900	4	2,200	
2		Лист $\frac{Б\text{-}20\ ГОСТ\ 19903\text{-}74}{Ст.3\ ГОСТ\ 535\text{-}79}$	38	2,240	
3		Труба $\frac{50\times5,5\ ГОСТ\ 10704\text{-}76}{Д\ ГОСТ\ 10705\text{-}80}$, ℓ=88	8	0,520	
4		Лист $\frac{Б\text{-}6\ ГОСТ\ 19903\text{-}74}{Ст.3\ ГОСТ\ 535\text{-}79}$	16	0,057	
5		Полоса $\frac{Б\text{-}24\times75\ ГОСТ\ 103\text{-}76}{Ст.3\ ГОСТ\ 535\text{-}79}$, ℓ=400	2	0,942	
6		Подкладка ГОСТ 7637-55	38	3,020	
7		Накладка Р33	8	12,430	
8		Болт М22х135.8.8.ГОСТ 11530-76	24	0,448	
9		Гайка 2М22 ГОСТ 11532-76	24	0,152	
10		Шайба 22 ГОСТ 19115-73	24	0,049	
11		Болт М20х160.58 ГОСТ 5915-70	8	0,466	
12		Гайка М20.6 ГОСТ 5915-70	24	0,063	
13		Шайба 20 ГОСТ 10906-78	16	0,059	
14		Костыль 14х14 ГОСТ 8143-76	114	0,200	
15		Шпалы пропитанные 1Б ГОСТ 8993-75	19		
16	*	Рельс Р33-7Т14-2-190-75	50		м
17		Щебень 25...40	4,5		м³
		Электроды типа Э42 ГОСТ 9467-75	0,01		кг

1* Размеры для справок.
2. Неуказанные предельные отклонения размеров $\pm \frac{7Т14}{2}$
3. Отверстия для стяжек сверлить по месту

12
9394/27

Разраб.	Коростелев			ТПР 403-3-075.86		8-ГРС	
Пров.	Каменева						
Рук. гр.	Пономарев		05.86				
Гл.инж.	Каменецкий		05.86	Подземное дело контактных электровозов для рудников черной металлургии			
Нач. отд.	Сова		05.86	Камера ремонта горно-проходческого оборудования	Стадия	Лист.	Листов
					Р.П	10	
Н.контр.	Гилко		05.86	Настилка рельсового пути на закруглении. План, разрез А-А, Вид А. М1:20	КРИВБАССПРОЕКТ г. Кривой Рог		

Привязан

Инв. №

Копировал. Яньке

Формат А2

Альбом XII

...вой проект 403-3-075.86

А-А

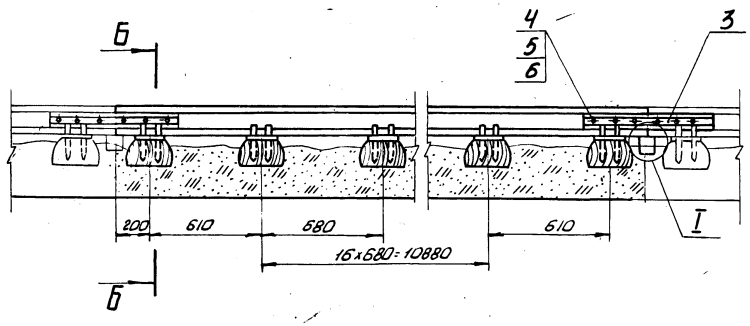

Б-Б

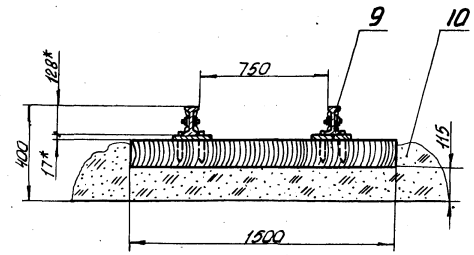

План

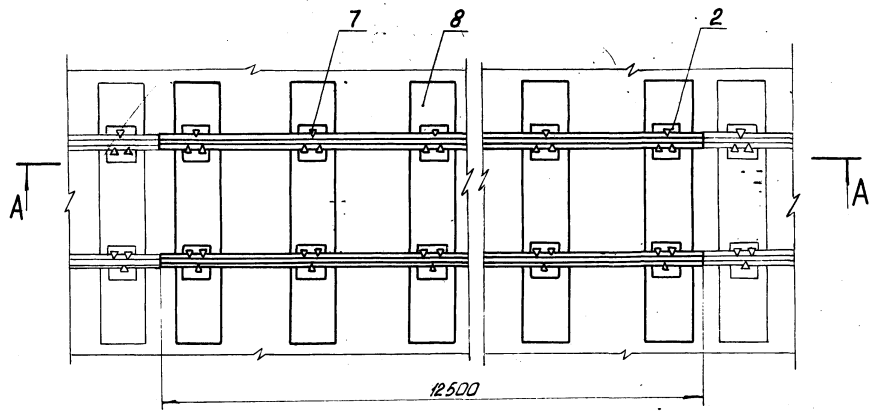

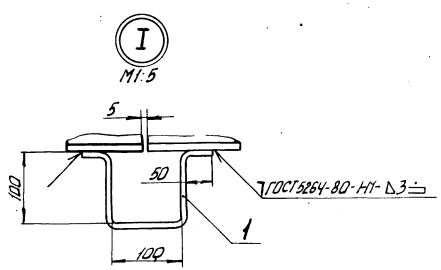

Спецификация к рельсовому пути на прямом участке

Марка, поз.	Обозначение	Наименование	Кол.	Масса ед., кг	Примечание
1		Полоса $\frac{Б\text{-}24\times75\ ГОСТ103\text{-}76}{Ст3кп\ ГОСТ535\text{-}79*}$, ℓ=400	2	0,942	
2		Подкладка ГОСТ 7637-55	38	3,020	
3		Накладка Р 33	4	12,430	
4		Болт М22×135.8.8 ГОСТ11530-76	12	0,448	
5		Гайка 2М22 ГОСТ 11532-76	12	0,152	
6		Шайба 22 ГОСТ 19115-73	12	0,049	
7		Костыль 14×14 ГОСТ 8143-76	114	0,200	
8		Шпалы пропитанные 16 ГОСТ 8993-75	19		
9		Рельс Р 33 ТУ14-2-190-75	25		м
10		Щебень 25...40	4,5		м³
		Электроды типа Э42 ГОСТ 9467-75	0,01		кг

*Размеры для справок

13
9394/27

Разраб.	Ткаченко		
Пров.	Туркина		
Рук. гр.	Пономарев		05.86
Гл. шахт.	Каменецкий		05.86
Нач. отд.	Сова		06.86
Н. контр.	Гилко		06.86

Привязан

Инв. №

ТПР 403-3-075.86 **8-ГРС**

Подземные депо контактных электровозов для рудников черной металлургии

Камера ремонта горно-проходческого оборудования

Стадия	Лист	Листов
РП	11	

Настилка рельсового пути на прямом участке. План; разрезы А-А, Б-Б; узел I М1:20

КРИВБАССПРОЕКТ г. Кривой Рог

Копировал Шевченко формат А2

Инв. № подл. | Подп. и дата | Взам. инв. №

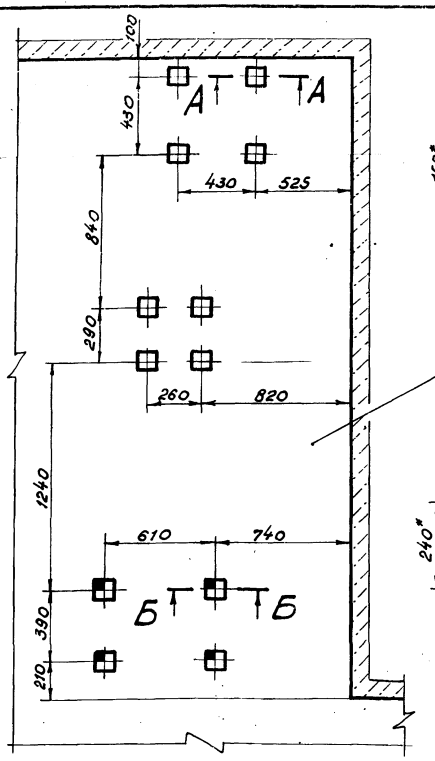

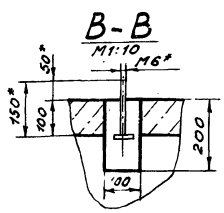

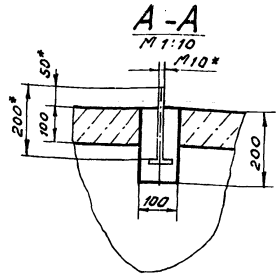

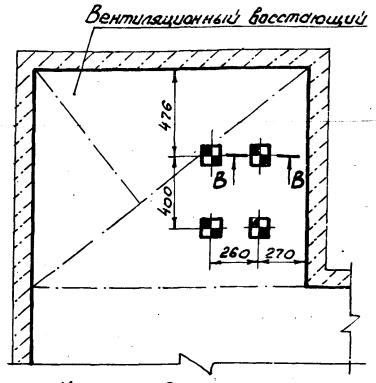

Камера мастерской

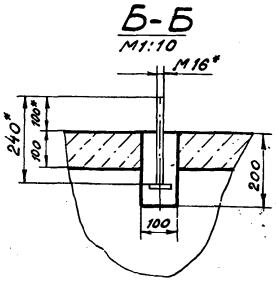

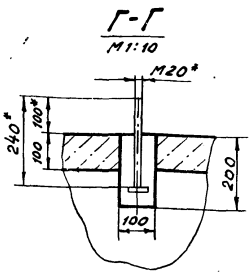

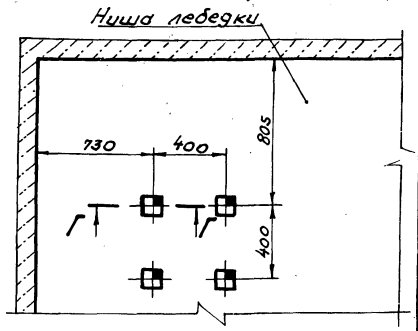

* Размеры для справок

Условные обозначения:

- Шанцы для болтов М10
- Шанцы для болтов М16
- Шанцы для болтов М6
- Шанцы для болтов М20

Разраб.	Коростелев			ТП 8-ГРС	
Пров.	Каменева				
Рук. гр.	Пономарев		05.86		
Гл. шахт.	Каменецкий		04.86	Подземные депо контактных электровозов для рудников черной металлургии	
Нач. отд.	Сова		05.86	Камера ремонта горно-проходческого оборудования	Стадия: РП; Лист: 13; Листов:
Н. контр.	Гилко		06.86	План расположения фундаментных болтов под оборудование М1:20	КРИВБАССПРОЕКТ г. Кривой Рог

Привязан

Инв. №

Инв. № подл. | Подпись и дата | Взам. инв. №

Формат А2

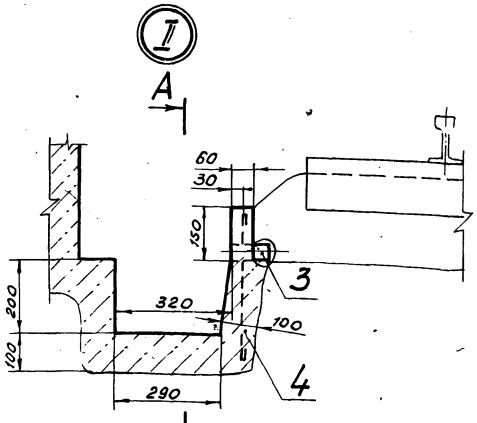

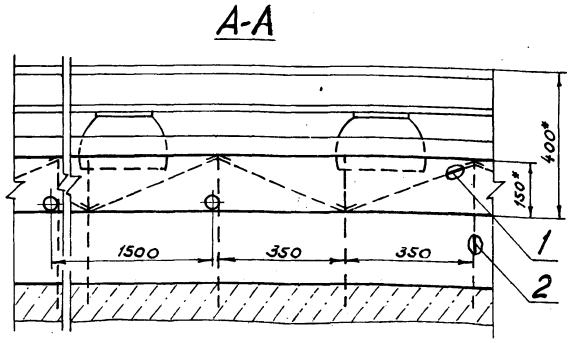

Ведомость деталей

Поз.	Эскиз
1	50 400 50

Спецификация к канавке водоотливной

Марка, поз.	Обозначение	Наименование	Кол.	Масса ед., кг	Примеч.
1**		А-I-6 ГОСТ 5781-82, ℓ=500	3	0,11	
2		А-II-8 ГОСТ 5781-82, ℓ=300	3	0,12	
3		Труба 50×2 ГОСТ 10704-76, ℓ=100 / Д ГОСТ 10705-80	1	0,24	
4		Бетон марки 150	0,09		м³

** Поз. 1 смотри ведомость деталей

1*. Размеры для справок.

2. Данный лист рассматривать с листами 4, 6, 8.

3. Сечение канавки в свету 0,06 м².

4. Сечение канавки в проходке 0,15 м².

5 Спецификация дана на 1м канавки

14

9394/27

Разраб.	Коростелев			ТПР 403-3-075.86 8-ГРС	
Пров.	Каменева				
Рук. гр.	Пономарев		05.86		
Гл. шахт.	Каменецкий		04.86	Подземные депо контактных электровозов для рудников черной металлургии	
Нач. отд.	Сова		05.86	Камера ремонта горно-проходческого оборудования	Стадия: РП; Лист: 12; Листов:
Н. контр.	Гилко		06.86	Канавка водоотливная. Узел II, разрез А-А М1:10	КРИВБАССПРОЕКТ г. Кривой Рог

Привязан

Инв. №

Инв. № подл. | Подпись и дата | Взам. инв. №

Копировал. Янько

Формат А2

8-01.011

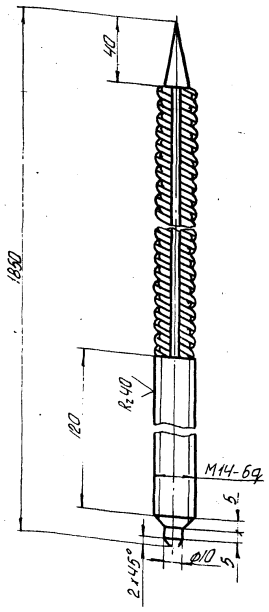

Неуказанные предельные отклонения размеров $\pm\frac{JT14}{2}$

Изм.	Лист	№ докум.	Подп.	Дата
Разраб.		Ткаченко		
Пров.		Туркина		
Рук. гр.		Пономарев		05.86
Н. контр.		Гилко		06.86

ТП 8-01.011

Стержень

Лист	Масса	Масштаб
И	2,90	1:2

Лист Листов 1

А-II-16 ГОСТ 5781-82

КРИВБАССПРОЕКТ г. Кривой Рог

формат А4

8-01.012

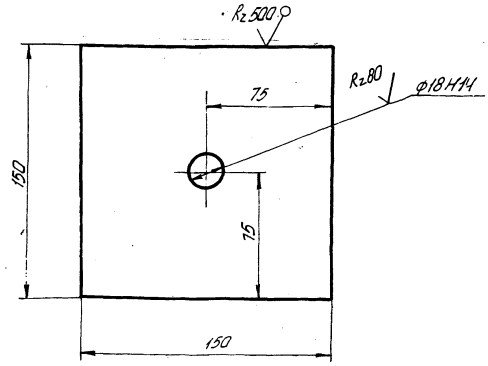

Неуказанные предельные отклонения размеров $\pm\frac{JT14}{2}$

Изм.	Лист	№ докум.	Подп.	Дата
Разраб.		Ткаченко		
Пров.		Туркина		
Рук. гр.		Пономарев		05.86
Н. контр.		Гилко		06.86

ТП 8-01.012

Плита опорная

Лит.	Масса	Масштаб
И	1,70	1:2

Лист Листов 1

Лист Б-10 ГОСТ 19903-74* Ст3 ГОСТ 14637-79

КРИВБАССПРОЕКТ г. Кривой Рог

формат А4

8-01.010С6

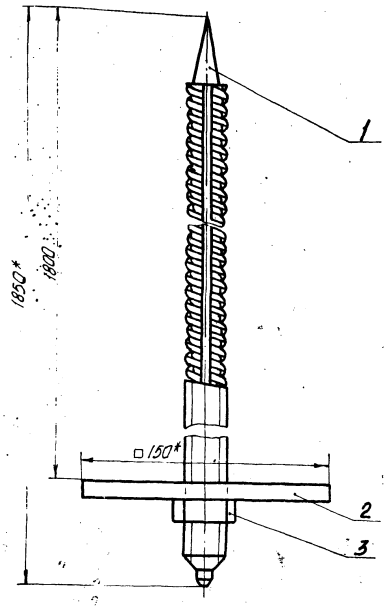

* Размеры для справок

Изм.	Лист	№ докум.	Подп.	Дата
Разраб.		Ткаченко		
Пров.		Туркина		
Рук. гр.		Пономарев		05.86
Гл. шахт.		Каменецкий		30.5.86
Н. контр.		Гилко		06.86

ТП 8-01.010СБ

Штанга

Сборочный чертеж

Лит.	Масса	Масштаб
И	4,62	1:2

Лист Листов 1

КРИВБАССПРОЕКТ г. Кривой Рог

формат А4

Формат	Зона	Поз.	Обозначение	Наименование	Кол.	Примечание
				Документация		
А4			8-01.010С6	Сборочный чертеж		
				Детали		
А4		1	8-01.011	Стержень	1	
А4		2	8-01.012	Плита опорная	1	
				Стандартные изделия		
		3		Гайка М14.4 ГОСТ 5915-70*	1	
						15
						9394/2

Изм.	Лист	№ докум.	Подп.	Дата
Разраб.		Ткаченко		
Пров.		Туркина		
Рук. гр.		Пономарев		05.86
Гл. шахт.		Каменецкий		30.5.86
Н. контр.		Гилко		06.86

ТПР 403-3-075.86 8-01.010

Штанга

Лит.	Лист	Листов
И		1

КРИВБАССПРОЕКТ г. Кривой Рог

Копировал Шевченко формат А4

Альбом XI

Типовой проект 403-3-075.86

Ведомость рабочих чертежей основного комплекта ТХ

Лист	Наименование	Примечание
1	Общие данные	
2	Схема расположения. М1:100.	
3	План расположения технологического оборудования. М1:50.	
4.	Разрезы А-А, Б-Б, В-В. М1:50	
5	Разрез Г-Г. План фундаментных болтов под оборудование. План фундаментных болтов под лебедку.	
6	Спецификация (начало).	
7	Спецификация (окончание).	
8	Разводка трубопровода сжатого воздуха. План. Разрезы А-А, Б-Б	
9	Установка аспирационная местная. План. Разрезы Б-Б, В-В, Г-Г. М1:10	
10	Установка аспирационная местная. Разрезы: А-А, Д-Д, Е-Е, Ж-Ж, И-И. М1:10.	
11	Установка аспирационная ванны для мойки деталей. План. Вид В. Разрезы: А-А, Б-Б, Е-Е	
12	Установка аспирационная ванны для мойки деталей. Вид Г. Разрезы: Д-Д, Ж-Ж, И-И. План расположения фундаментных болтов под вентилятор.	
13	Установка аспирационная стола сварщика. План. Разрезы: А-А..., Е-Е.	
14	Устройство для крепления гибкого токоподвода. Главный вид. Разрезы: А-А, ..., В-В. М1:20	
15	Устройство для крепления гибкого токоподвода. Выносные элементы I, II, III. М1:2.	

Ведомость ссылочных и прилагаемых документов

Обозначение	Наименование	Примечание
	Прилагаемые документы	
ТПР 403-3-075.86	Металлоконструкции и инвентарь.	Альбом VII
ТП 401-11-65.85	Металлоконструкции и инвентарь	Альбом VI, VII
ТПР 403-3-073.86	Металлоконструкции и инвентарь	Альбом III
ТПР 403-3-075.86	Ведомости потребности в материалах	Альбом III.4.8
ТПР 403-3-075.86	Сметы	Альбом IV.4.8
ТПР 403-3-075.86	Спецификации оборудования. Часть II.	Альбом II.4.2

Ведомость спецификаций

Лист	Наименование	Примечание
8	Спецификация разводки трубопроводов.	
9	Спецификация установки аспирационной местной.	
12	Спецификация установки аспирационной ванны для мойки деталей.	
13	Спецификация установки аспирационной стола сварщика.	
15	Спецификация крепления гибкого токоподвода.	

1. Метод ремонта принять агрегатно-узловой.
2. В подземной камере выполнять осмотры и 60% текущих ремонтов горнопроходческого оборудования. Остальные объемы выполнять в ремонтно-механических мастерских на поверхности.
3. Режим работы камеры:
   количество рабочих дней в году - 260;
   количество смен в сутки - 2;
   продолжительность смены, часов - 6.
4. В подземной камере производить ремонт не менее 33 единиц горнопроходческого оборудования. При этом годовой объем ремонтных работ должен составлять 12672 человеко-часа.
5. Объем работ, указанный в пункте 4, должны выполнять 7 рабочих (штат явочный).

Типовой проект разработан в соответствии с действующими нормами и правилами и предусматривает мероприятия, обеспечивающие взрывную, взрывопожарную и пожарную безопасность при эксплуатации сооружения.
Гл. инженер проекта [подпись] Топчий

Инв. № подл. | Подп. и дата | Взам. инв. №

9394/27 16

Инв. №			
Разраб.	Авдеева	[подпись]	
Провер.	Пархоменко	[подпись]	
Рук. гр.	Титченко	[подпись]	
Гл. спец.	Куцый	[подпись]	
Нач. отд.	Петренко	[подпись]	
ГИП	Топчий	[подпись]	
Н. контр.	Гилко	[подпись]	

Привязан

ТПР 403-3-075.86 8-ТХ

Подземные депо контактных электровозов для рудников черной металлургии

Камера ремонта горнопроходческого оборудования

Стадия	Лист	Листов
РП	1	15

Общие данные

КРИВБАССПРОЕКТ г. Кривой Рог

Копировал Шевченко

Формат А2

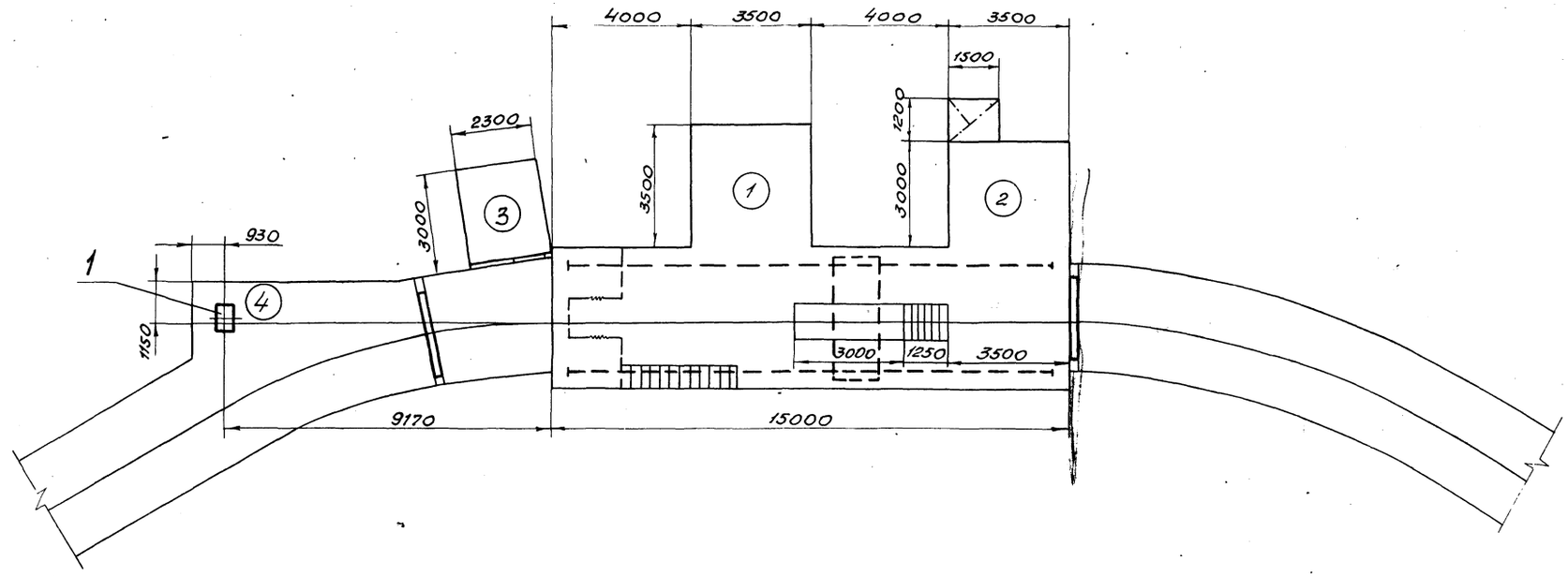

Экспликация

номер по схеме	Наименование
1	Камера мастерской
2	Камера сварочных работ
3	Камера инструментальной кладовой
4	Ниша лебедки

9394/27

Разраб.	Арсеева		ТПР 403-3-075.86 8-ТХ
Провер.	Пархоменко		Подземные депо контактных электровозов для рудников черной металлургии
Рук. гр.	Титченко		Камера ремонта горно проходческого оборудования
Гл. спец.	Куцый		Стадия: РП; Лист: 2; Листов:
Нач. отд.	Петренко		Схема расположения М 1:100
ГИП	Топчий		КРИВБАССПРОЕКТ г. Кривой Рог
Н. контр.	Гилко		

Привязан

Инв. №

Инв. № подл. | Подпись и дата | Взам. инв. №

Копировал. Янько

Формат А2

Альбом XIII

Типовой проект 403-3-075.86

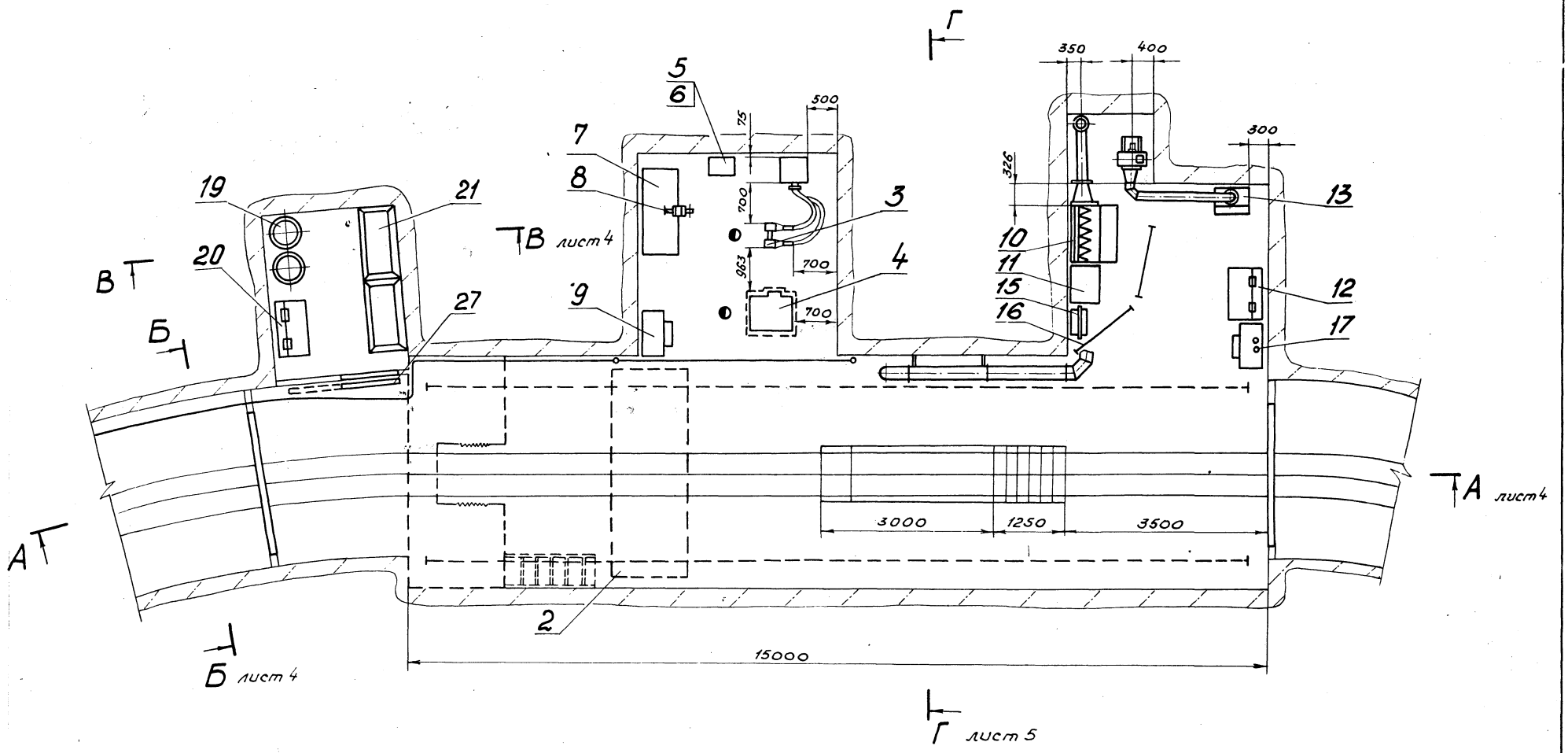

Инв.№ подл. | Подпись и дата | Взам.инв.№

Разраб.	Авдеева			ТПР 403-3-075.86	8-ТХ
Пров.	Пархоменко			Подземные депо контактных электровозов для рудников черной металлургии	
Рук.гр.	Титченко				
Гл.спец.	Куцый				
Нач.отд.	Петренко			Камера ремонта горно-проходческого оборудования	Стадия: РП; Лист: 3; Листов:
ГИП	Толчий			План расположения технологического оборудования М1:50	КРИВБАССПРОЕКТ г. Кривой Рог
Н.контр.	Гилко				

Привязан

Инв.№

Копировал. Янько

Формат А2

18

9394/27

Типовой проект 403-3-075.86 Альбом XII

А-А лист 3

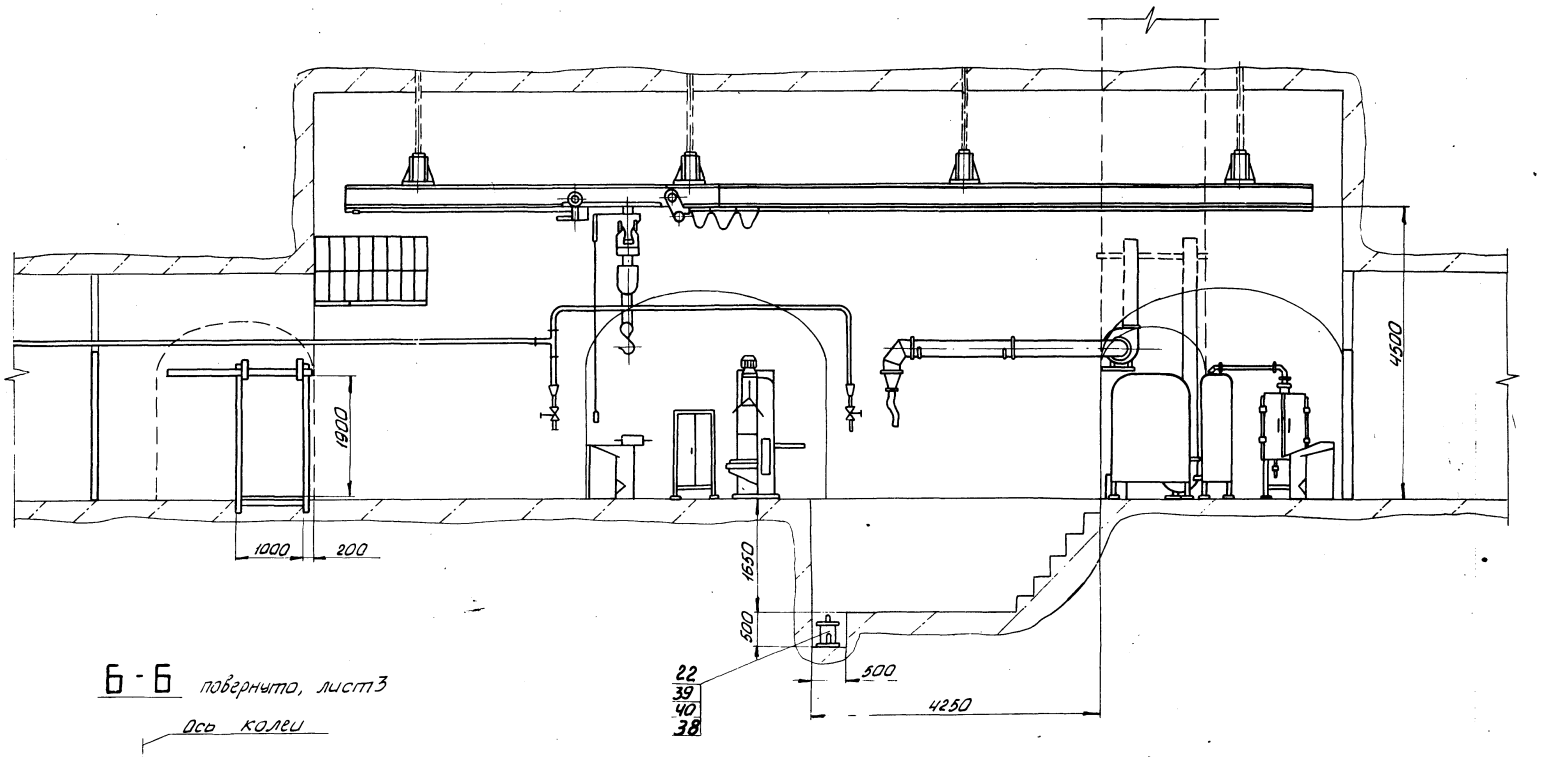

Б-Б повернуто, лист 3

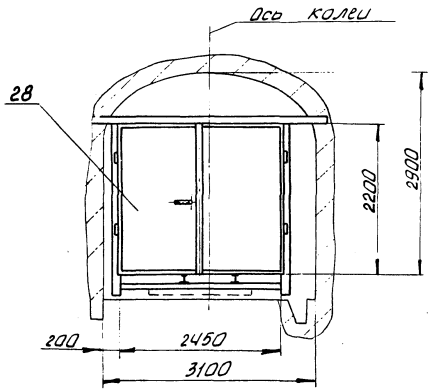

В-В лист 3

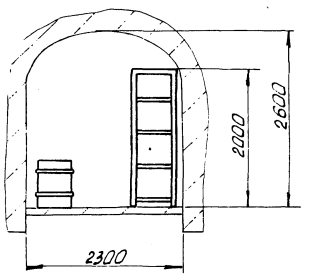

19
9394/27

Разраб.	Авдеева		ТПР 403-3-075.86 8-ТХ
Провер.	Пархоменко		Подземные депо контактных электровозов для рудников черной металлургии
Рук. гр.	Титченко		
Гл. спец.	Куцый		
Нач. отд.	Петренко	06.86	Камера ремонта горно-проходческого оборудования
ГИП	Топчий		
Н. контр.	Гилко		

Стадия	Лист	Листов
РП	4	

Разрезы А-А, Б-Б, В-В М1:50

КРИВБАССПРОЕКТ г. Кривой Рог

Привязан

Инв. №

Копировал Шевченко формат А2

Инв. № подл. | Подп. и дата | Взам. инв. №

Альбом XII

Типовой проект 403-3-075.86

Г-Г
М 1:50

повернуто, лист 3

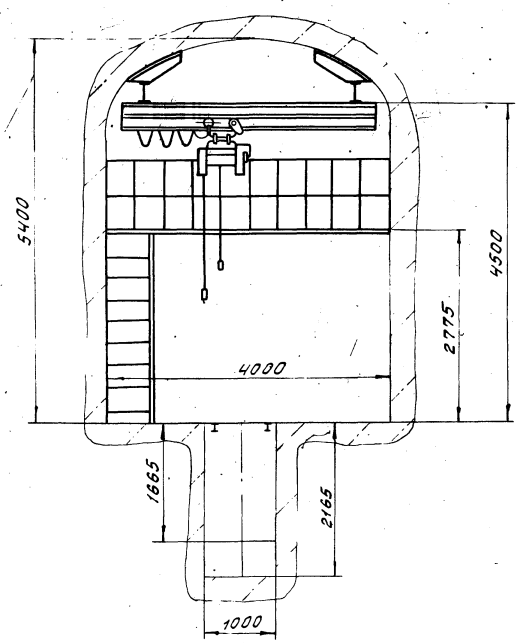

План фундаментных болтов под оборудование

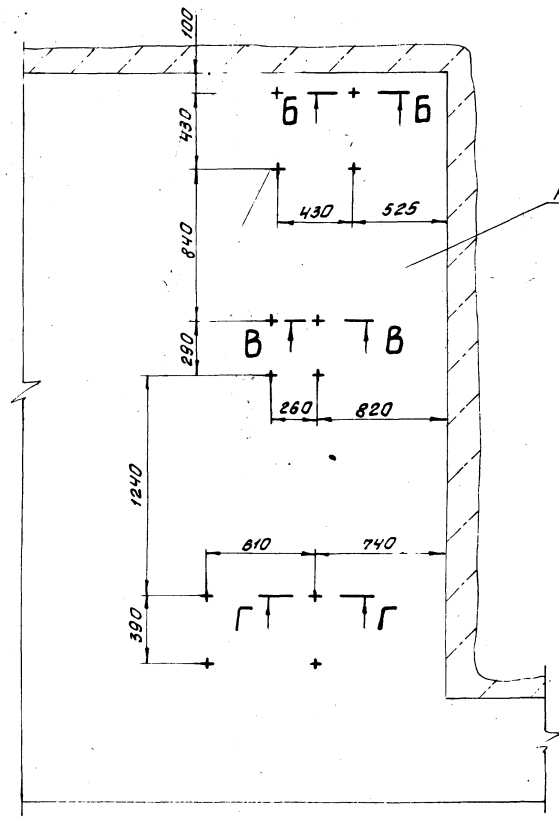

Б-Б
М 1:10

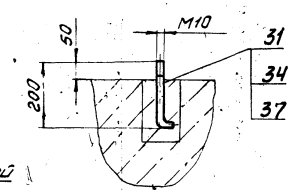

В-В
М 1:10

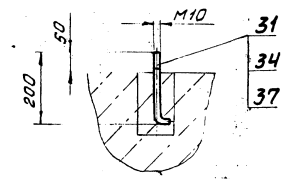

Г-Г
М 1:10

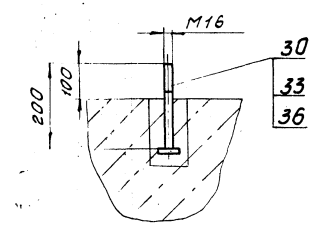

План фундаментных болтов под лебедку

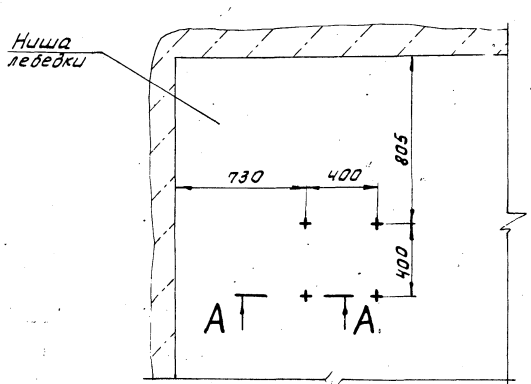

А-А
М 1:10

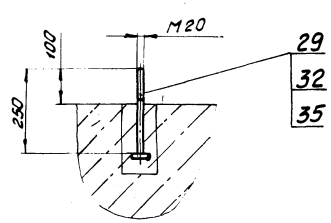

20

9394/27

Разраб.	Авдеева			ТПР 403-3-075.86		8-ТХ
Провер.	Гаркоменко			Подземное депо контактных электровозов для рудников черной металлургии		
Рук. гр.	Тытченко			Камера ремонта горно-проходческого оборудования	Стадия	Лист	Листов
Гл. спец.	Куцый				РП	5	
Нач. отд.	Петренко		06.86	Разрез Г-Г. План фундаментных болтов под оборудование. План фундаментных болтов под лебедку	КРИВБАССПРОЕКТ г. Кривой Рог		
Гип	Топчий						
Н. контр.	Гилко						

Привязан

Инв. №

Копировал Сологуб

Формат А2

Инв. № подл. | Подпись и дата | Взам. инв. №

Альбом XIII

Типовой проект 403-3-075.86

Марка, поз.	Обозначение	Наименование	Кол.	Масса ед., кг	Примечание
1	Одесский машиностроительный завод „Красная гвардия"	Лебедка шахтная вспомогательная ЛП(ШВ-710×0,35П) Тяговое усилие кгс - 710, Канатоемкость, м - 150. Пневмодвигатель П6,3-12 Габариты, мм: 455×800×520	1	235	
2	Забайкальский завод ПТО	Кран подвесной электрический однобалочный 1А Грузоподъемность т - 5,0. Пролет крана, м-45 Длина крана, м-5,1 Высота подъема, м-6,0 Мощность квт-9,4	1	1745	
3	Мукачевский станкостроительный завод	Станок точильно-шлифовальный 3К631 Наибольший диаметр шлифовального круга, мм-160. Мощность, квт-0,75 Габариты, мм: 570×390×390	1	46	
		Комплектно:			
		Тумба 3К631.11.000	1	23	
		Агрегат для отсоса пыли и мелкой стружки 3К631.58.000			
4	Молодечненский станкостроительный завод	Станок вертикально-сверлильный 2Н118-1 Наибольший диаметр сверления, мм - 18. Мощность, квт-1,5. Габариты, мм: 730×648×1980	1	670	
5	Свердловское ПО „Пневмострой-машина"	Машина сверлильная для сверления отверстий диаметром 32мм ИП-1016А Давление сжатого воздуха, мпа-0,5. Расход сжатого воздуха, м³/мин-2.	1	8,4	
6	ТП 401-11-65.85 8-Т-III.12.6-7-03.000	Шкаф для инструмента Габариты, мм: 800×432×1600	1	134	
7	Таллинский опытно-механический завод „Терас"	Стол слесарный РС-2 Габариты, мм: 1500×705×800	1	214	
8	Свердловский путевой ремонтно-механический завод	Тиски поворотные параллельные с винтовым зажимом ТП-П-140. Габариты, мм: 410×160×246	1	40,5	
9	ТП 401-11-65.85 8-Т-III.12.6-6-04.000	Ящик для песка Габариты, мм: 780×550×750	2	36	
10	Харьковский завод крепежных изделий „Комсомолец"	Стол сварщика С 10020 Мощность вентилятора, кВт-1,5 Количество отсасываемого воздуха м³/ч-850 Габариты, мм: 1010×915×1600.	1	239	
11	Завод электросварочных машин и аппаратов „Искра" р.п. Новоуткинск Свердловской обл.	Трансформатор сварочный однопостовой ТДМ-401 У2 Номинальный сварочный ток А-400. Габариты, мм: 553×595×840.	1	150	
12	ТП 401-11-65.85 8-Т-III.12.6-7-10.000	Ящик для обтирочных материалов. Габариты, мм: 1000×625×800	1	64.8	

Привязан

Инв. № подл. | Подп. и дата | Взам. инв. №

Инв. №

Разраб.	Абдеева	
Провер.	Лохоменко	
Рук. гр.	Литченко	
Гл. спец.	Куцый	
Нач. отд.	Петренко	
ГИП	Топчий	
Н. контр.	Гилко	

21
9394/27

ТПР 403-3-075.86 8-ТХ

Подземные дело контактных электровозов для рудников черной металлургии

Камера ремонта горнопроходческого оборудования

Стадия	Лист	Листов
РП	6	

Спецификация (начало)

КРИВБАССПРОЕКТ г. Кривой Рог

Копировал. Янько

Формат А2

Альбом XIII

Типовой проект 403-3-075.86

Марка, поз.	Обозначение	Наименование	Кол.	Масса ед., кг	Примечание
13	9-02.180	Ванна для мойки деталей. Габариты, мм: 600×500×1100	1	95	
14	Специализированное производственно-техническое предприятие „Рудавтоматика" г. Железногорск.	Устройство ограничения напряжения холостого хода сварочных трансформаторов СУНСТ-245	1	20	На черт. не показано
15	ТП 401-11-65.85 8-Т-III.1.2.6-7.05.000	Ящик для остатков электродов. Габариты, мм: 448×303×400	1	7,3	
16	ТП 401-11-65.86 8-Т-IV.1.2.6-7-11.000	Ширма защитная. Габариты, мм: 1200×600×1800	2	42	
17	Щучанский завод ППО	Огнетушитель химический воздушно-пенный ОХВП-10 вместимость, л-8,7	2	7,5	
18	ГОСТ 3620-76	Лопата стальная строительная	2	2,5	На черт. не показана
19	СТУ 76-65	Бочка стальная вместимость, м³-0,15	2	22	
20	ТП 401-11-65.85 8-Т-III.1.2.6-7-09.000	Ящик для смазочных материалов. Габариты, мм: 1010×600×800	1	66,5	
21	ТП 401-11-65.85 8-Т-III.1.2.6-7-08.000	Стеллаж металлический. Габариты, мм: 1150×630×2000	2	105,6	
22	Ясногорский машиностроительный завод	Тур бонасос забойный Н-1М. Расход сжатого воздуха, м³/мин-6	1	30	
23	Конаковский завод механизированного инструмента	Машина шлифовальная пневматическая ИП2015. Диаметр шлифовального круга, мм-100. Расход сжатого воздуха, м³/мин-1,2	1	3,5	
24	Московский завод „Пневмостроймашина"	Гайковерт пневматический ИП 3125. Диаметр затягиваемой резьбы, мм-18. Расход сжатого воздуха, м³/мин-0,8	1	2,5	На черт. не показаны
25	Свердловское ПО „Пневмостроймашина"	Гайковерт пневматический ИП3106Б. Диаметр затягиваемой резьбы, мм-27÷36. Расход сжатого воздуха, м³/мин-0,9	1	9,2	
26	Свердловское ПО „Пневмостроймашина"	Гайковерт пневматический угловой реверсивный ИП-3205Б. Диаметр затягиваемой резьбы, мм-27÷36. Расход сжатого воздуха, м³/мин-1,05	1	9,5	
27	ТП 401-11-65.85 8-Т-III.1.2.6-Б-02.000	Дверь сплошная откатная 1000×1900	1	191	
28	ТП 8-Т-3.1.21-14-07.000	Дверь противопожарная 2450×2200	2	563	
29		Болт 1.2.М20×250 ВСт3пс2 ГОСТ24379.1-80	4	1,69	
30		Болт 1.2.М16×200 ВСт3пс2 ГОСТ24379.1-80	4	0,92	
31	9-02.049-01	Болт фундаментный	8	0,08	
32		Гайка М20.4 ГОСТ5915-70	8	0,063	
33		Гайка М16.4 ГОСТ5915-70	8	0,033	
34		Гайка М10.4 ГОСТ5915-70	16	0,011	
35		Шайба 20 ГОСТ 11371-78	4	0,025	
36		Шайба 16 ГОСТ 11371-78	4	0,011	
37		Шайба 10 ГОСТ 11371-78	8	0,007	
38	9-02.055	Ниппель	1	1,49	
39		Рукав Г(IV)-10-40-5,7 ГОСТ 18698-79	6		Вмерах
40		Рукав В(II)-25-50-62 ГОСТ 18698-79	5		Вмерах

Привязан

Инв. № подл. | Подпись и дата | Взам. инв. №

Инв. №			
Разраб.	Авдеева		
Провер.	Пархоменко		
Рук. гр.	Литченко		
Гл. спец.	Куцый		
Нач. отд.	Петренко		
ГИП	Тапчий		
Н. контр.	Гилко		

22
9394/27

ТПР 403-3-075.86 8-ТХ

Подземные депо контактных электровозов для рудников черной металлургии

Камера ремонта горнопроходческого оборудования

Стадия	Лист	Листов
РП	7	

Спецификация (окончание)

КРИВБАССПРОЕКТ г. Кривой Рог

Копировал Шевченко

Формат А2

Типовой проект 403-3-075.86 Альбом XII

А-А

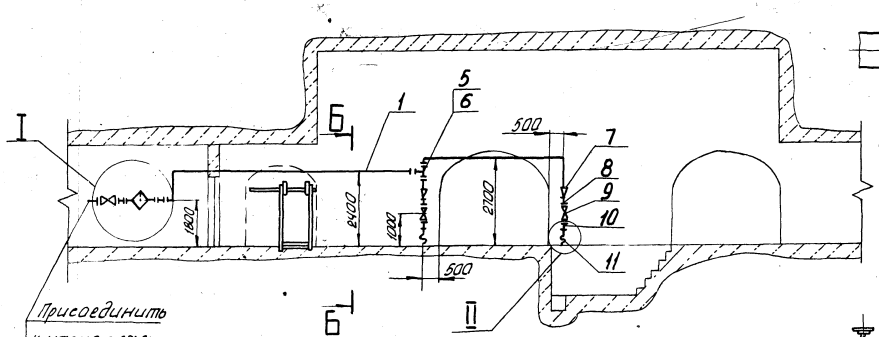

Присоединить к магистральному трубопроводу сжатого воздуха

II М1:2

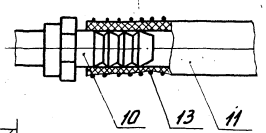

I М1:5

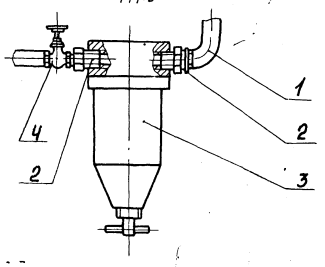

План

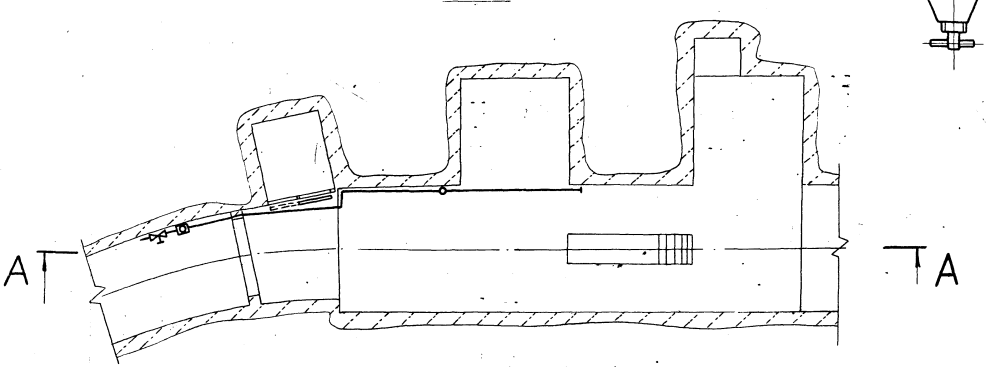

Б-Б
М1:10

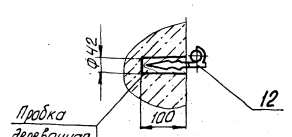

Спецификация разводки трубопровода

Марка, поз.	Обозначение	Наименование	Кол.	Масса ед., кг	Примечание
1		Труба Ц-25х3,2			
		ГОСТ 3262-75	20		6 метров
2	9-02.053	Ниппель	2	0,15	
3	Черкесский завод "Гидропневмонормаль"	Фильтр-влагоотделитель Тип 26-25-80(841-36)			
		Ду 25 мм; P_n 1 МПа	1	2,8	
4	Семеновский арматурный завод	Вентиль муфтовый 15кч18п2; Ду 25 мм	1	1,4	
5		Тройник 25 ГОСТ 8948-75	1	0,330	
6		Контргайка 25 ГОСТ 8951-75	3	0,077	
7		Муфта 25х20 ГОСТ 8957-75	2	0,147	
8		Ниппель 20 ГОСТ 8958-75	2	0,090	
9	Семеновский арматурный завод	Вентиль муфтовый 15кч18п2; Ду 20 мм	2	0,9	
10	9-02.054	Ниппель	2	0,18	
11		Рукав Г(IV)-10-20-33У			
		ГОСТ 18698-79	12		6 метров
12	9-02.056	Крюк	10	0,36	
13		Проволока 2,0-О-С			
		ГОСТ 3282-74	1		6 метров

Технические требования.

1. Крепление трубопровода производить через 2 м.
2. Сварку трубопровода производить электродами типа Э42 ГОСТ 9467-75. Сварные швы по ГОСТ 16037-80.
3. Монтаж, испытание и продувку трубопровода производить в соответствии со СНиП 3.05.05-84
4. Красить трубопровод эмалью НЦ-132 ГОСТ 6631-74 в два слоя, класс покрытия V по ГОСТ 9.032-74

23
9394/27

Разраб.	Мурнова			ТПР 403-3-075.86	8-ТХ
Провер.	Яловая			Подъемные дуги контактных электровозов для рудников черной металлургии	
Рук. гр.	Литченко				
Гл. спец.	Куцый			Камера ремонта горнопроходческого оборудования. Обвязка трубопровода сжатого воздуха	Стадия: РП; Лист: 8; Листов:
Нач. отд.	Петренко				
ГИП	Толчий			План. Разрезы А-А, Б-Б М1:100	КРИВБАССПРОЕКТ г. Кривой Рог
Н. контр.	Гилко				

Привязан

Инв. №

Копировал Шевченко

Формат А2

Альбом XII

Типовой проект 403-3-075.86

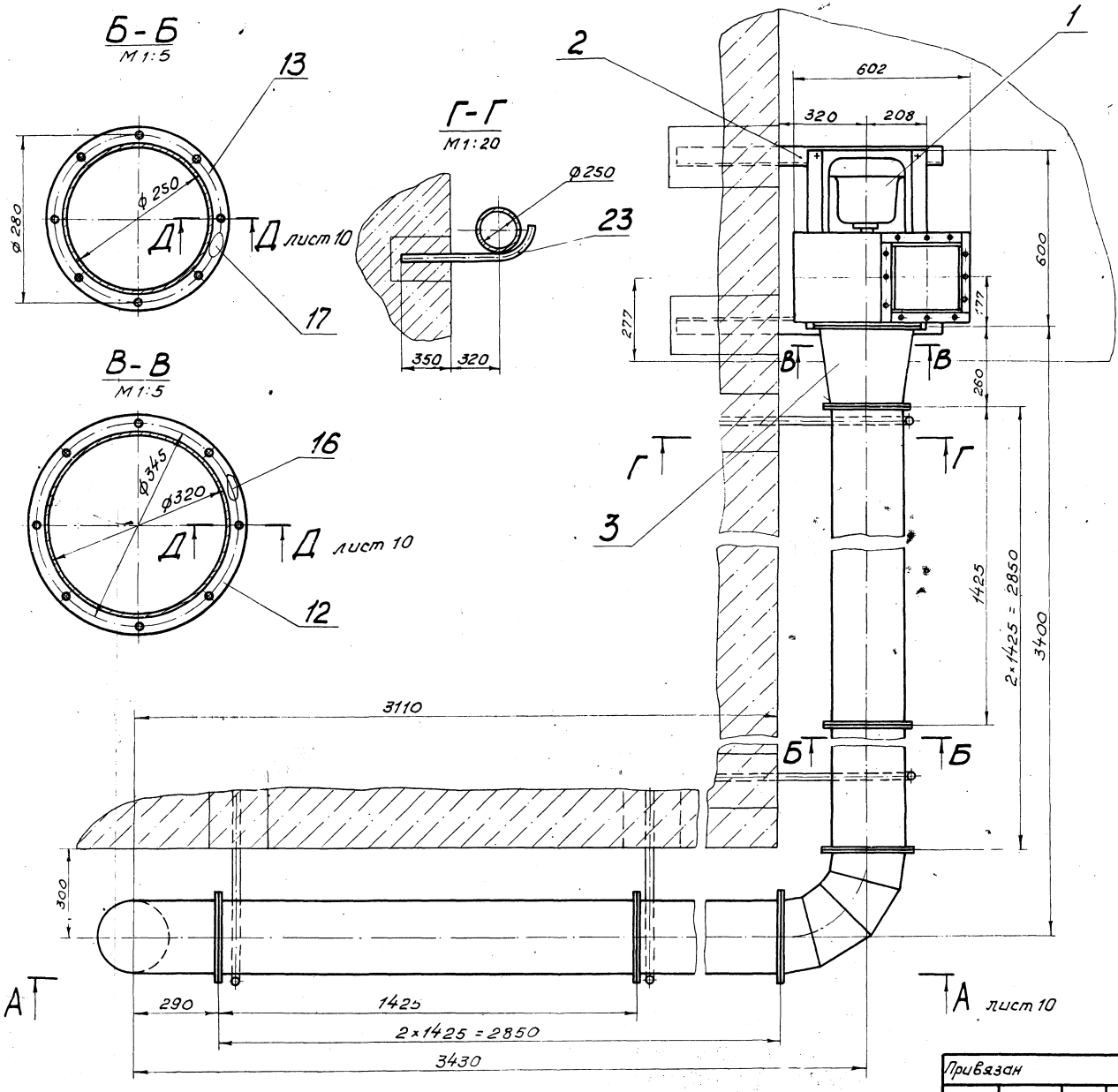

Спецификация установки аспирационной местной

Марка поз.	Обозначение	Наименование	Кол.	Масса ед, кг	Примечание
1	Учреждение У10-400/4 г. Плавск	Вентилятор радиальный общего назначения В-Ц4-70 - 3,15 Производительность, м³/ч - 1380 Мощность, кВт - 1,5 Габариты, мм: 602 × 600 × 660	1	31,5	
2	9-02.030	Рама	1	8,9	
3	9-02.040	Переход	1	3,32	
4	9-02.050	Патрубок	2	8,97	
5	9-02.060	Колено	2	4,6	
6	9-02.070	Переход	1	2,95	
7	9-02.110	Патрубок	1	0,72	
8		Металлорукав Р1-Ц-Х-100 ГОСТ 3575-75	7	6,5	в метрах
9	9-02.120	Диффузор	1	1,55	
10	9-02.080	Хомут	3	1,4	
11	9-02.090	Патрубок	1	6,76	
12	9-02.013	Фланец	1	0,95	
13	9-02.012	Фланец	14	0,8	
14	9-02.100	Фланец	1	0,9	
15	9-02.018	Фланец	2	0,4	
16	9-02.024	Прокладка	1	0,1	
17	9-02.025	Прокладка	7	0,07	
18	9-02.026	Прокладка	1	0,1	
19	9-02.027	Прокладка	1	0,035	
20		Болт М16×25.36 ГОСТ 7798-70	80	0,008	
21		Гайка М6.4 ГОСТ 5915-70	80	0,002	
22		Шайба 6.65Г ГОСТ 6402-70	80	0,0005	
23	9-02.028	Кронштейн	4	1,4	

24
9394/27

Разраб.	Парахненко		ТПР 403-3-075.86 8-ТХ
Провер.	Яловая		Подземные депо контактных электровозов для рудников черной металлургии
Рук. гр.	Титченко		
Гл. спец.	Куцый		Камера ремонта горнопроходческого оборудования. Установка аспирационная местная.
Нач. отд.	Петренко	06.86	Стадия: РП; Лист: 9; Листов:
Н. контр.	Гилко		План. Разрезы Б-Б, В-В, Г-Г М1:10
			КРИВБАССПРОЕКТ г. Кривой Рог

Привязан

Инв. №

Копировал Янько

Формат А2

Типовой проект 403-3-075.86 Альбом VII

Инв. № подл. | Подпись и дата | Взам. инв. №

А-А
Лист 9

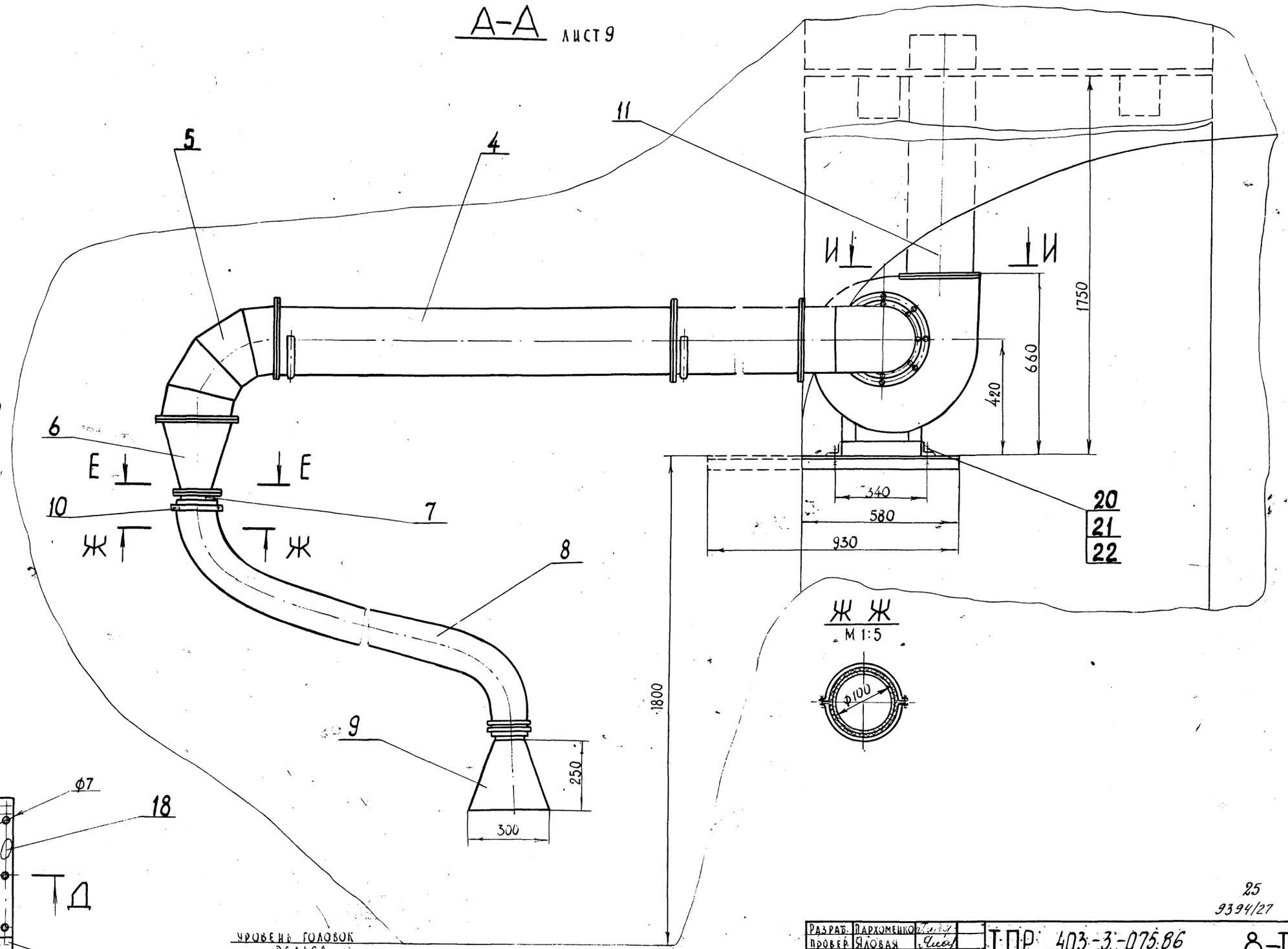

Д-Д
М1:1

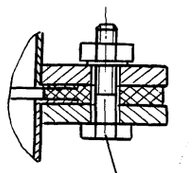

Е-Е
М1:5

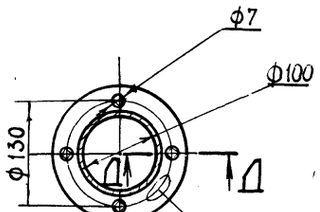

И-И
М1:5

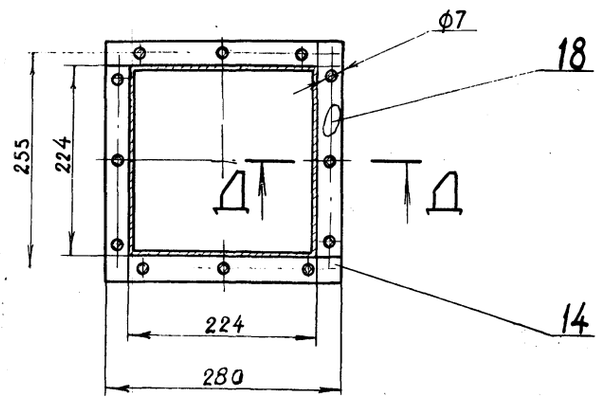

Ж Ж
М1:5

Разраб.	Пархомешко		
Провер.	Яловая		
Рук.гр.	Титченко		
Гл.спец.	Кучый		
Нач.отд.	Петренко		06.86
Н.контр.	Гилко		

Привязан

Инв. №

Т.П.Р. 403-3-075.86 — 8-ТХ

Подземные депо контактных электровозов для рудников черной металлургии.

Камера ремонта горнопроходческого оборудования. Установка аспирационная местная.

Стадия	Лист	Листов
Р.Р	10.	

Разрезы А-А; Д-Д; Е-Е; Ж-Ж; И-И. М1:10

Кривбасспроект, г. Кривой Рог

Копировал

Формат А2

25
9394/27

Альбом XII

Типовой проект 403-3-075.86

План

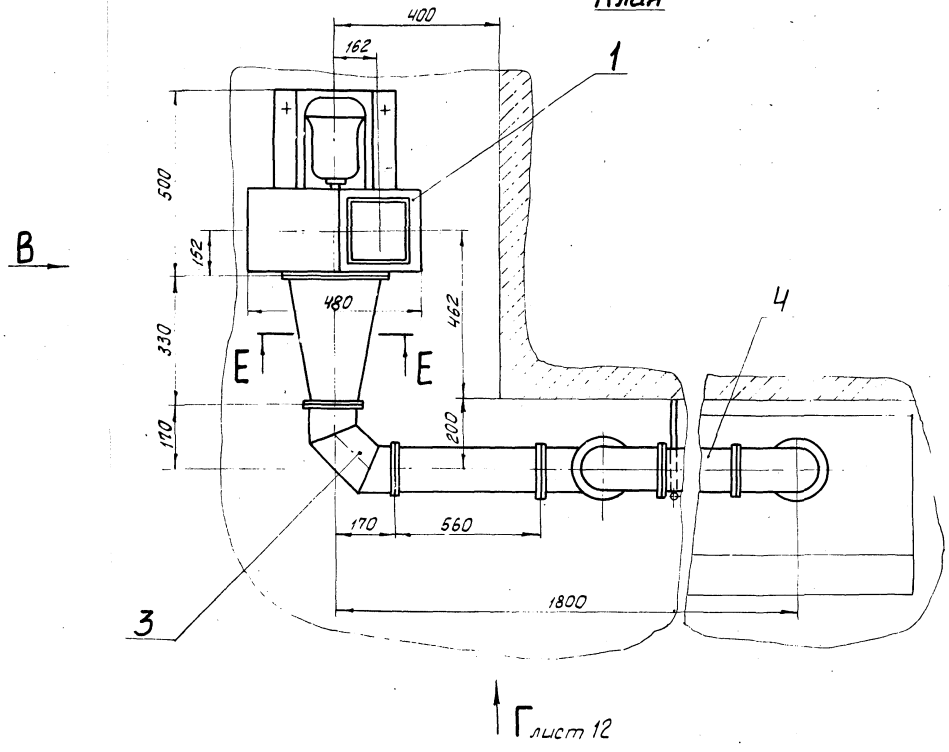

Вид В повернуто

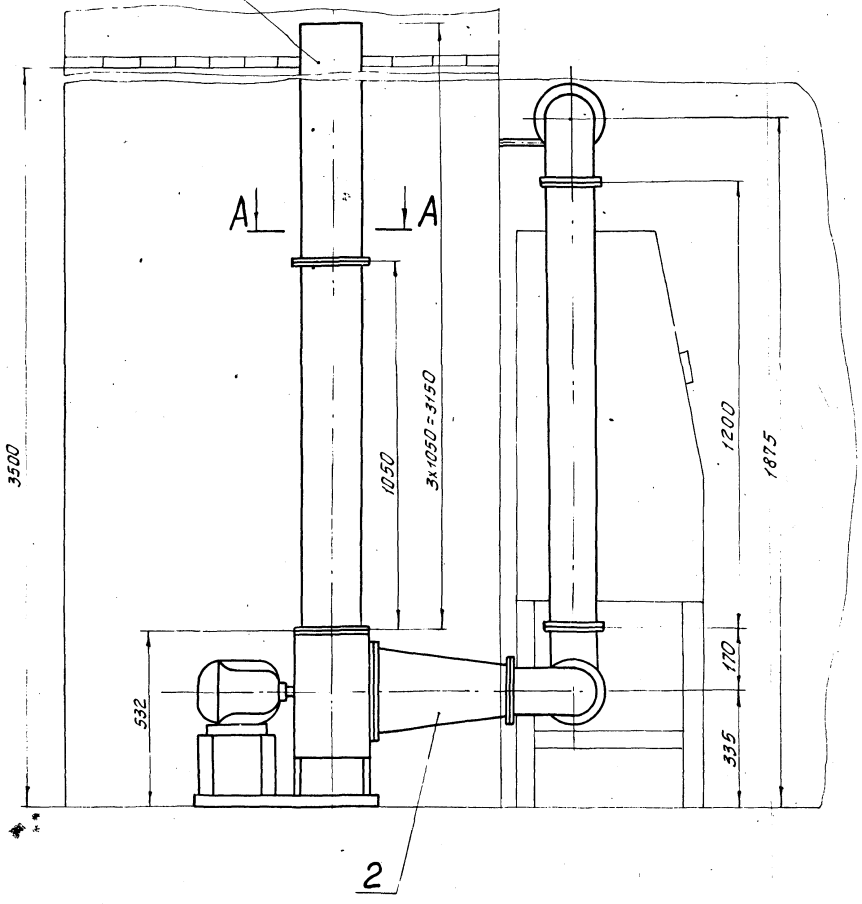

А - А
М 1:20

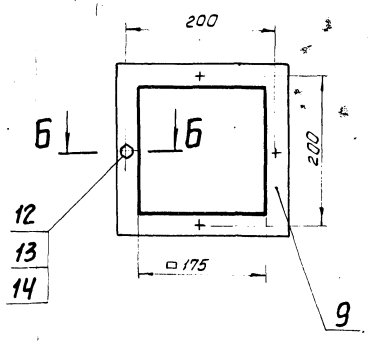

Е - Е
М1:20

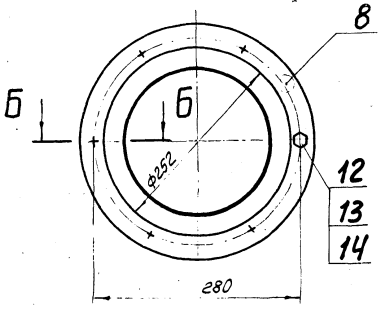

Б - Б
М1:2

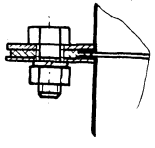

26
9394/27

Разраб	Смирнова			ТПР 403-3-075.86 8-ТХ
Провер	Пархоменко			
Рук. гр	Титченко			Подземные депо контактных электровозов для рудников черной металлургии
Гл. спец	Куцый			
Нач. отд	Петренко		06.86	Камера ремонта горнопроходческого оборудования. Установка аспирационная ванны для мойки деталей
ГИП	Топчий			
Н. контр	Гилко			

Стадия	Лист	Листов
РП	11	

План. Вид В. Разрезы А-А, Б-Б, Е-Е М1:10

КРИВБАССПРОЕКТ г. Кривой Рог

Привязан

Инв №

Копировал Сологуб Формат А2

Инв № подл. | Подпись и дата | Взам инв

Альбом XII

Типовой проект 403-3-075.86

Вид Г

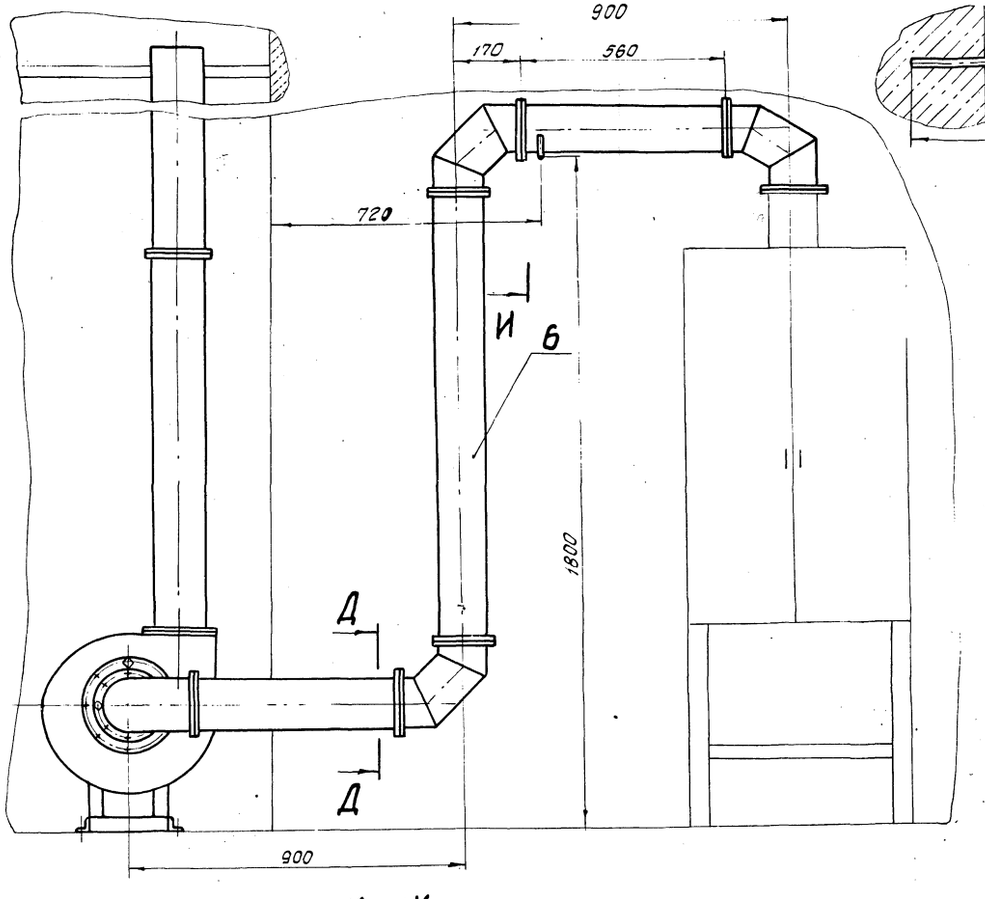

И - И

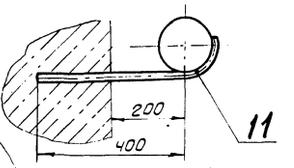

Спецификация установки аспирационной для мойки деталей

Марка поз.	Обозначение	Наименование	Кол.	Масса ед., кг	Примечание
1	Предприятие	Вентилятор радиальный общего			
	ч/ю 400/4	назначения			
	г. Плавск	В-Ц4-70-2.5			
		Производительность, м³/ч - 1350			
		Мощность, кВт - 0.55			
		Габаритные размеры, мм - 500×480×532	1	36.8	
2	9-02.130	Переход	1	1,37	
3	9-02.140	Колено	4	1,94	
4	9-02.150	Патрубок	2	2,64	
5	9-02.160	Патрубок	3	6,58	
6	9-02.150-01	Патрубок	1	4,64	
7	9-02.046	Прокладка	8	0,03	
8	9-02.047	Прокладка	1	0,05	
9	9-02.048	Прокладка	3	0,03	
10	9-02.049	Болт фундаментный	3	0,03	
			4	0,04	
11	9-02.051	Кронштейн	1	0,8	
12		Болт М6×1.6д×12			
		ГОСТ 7798-70	70	0,005	
13		Гайка М6.4			
		ГОСТ 5915-70	78	0,002	
14		Шайба 6.65Г			
		ГОСТ 6402-70	78	0,0005	

Ж - Ж
М1:2

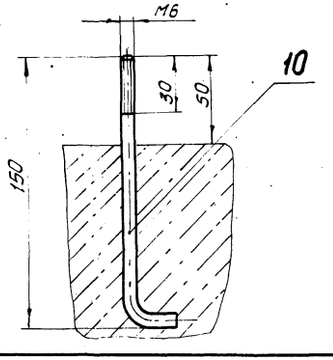

Д - Д
М1:50

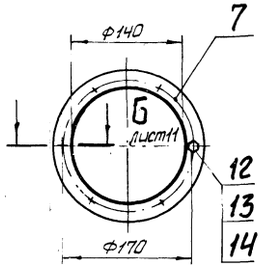

План расположения фундаментных болтов под вентилятор
М1:20

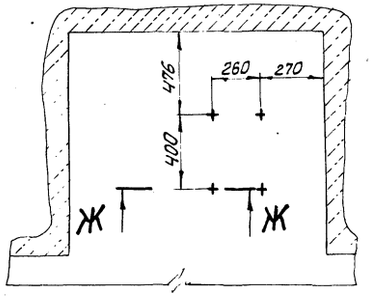

Привязан

Инв.№

Разраб	Смирнова			ТПР 403-3-075.86	8-ТХ
Провер	Пархоменко			Подземные депо контактных электровозов для рудников черной металлургии	
Рук. гр	Титченко				
Гл. спец	Кучый				
Нач. отд	Петренко		06.86	Камера ремонта аппаратного оборудования	Стадия: РП; Лист: 12; Листов:
ГИП	Толчий			Установка аспирационная ванны для мойки деталей	
Н. контр	Гилко			Вид Г. Разрезы Д-Д, Ж-Ж, И-И. План расположения фундаментных болтов под вентилятор М1:10	КРИВБАССПРОЕКТ г. Кривой Рог

Копировал Сологуб

Формат А3

27
9394/27

Альбом XII

Типовой проект 403-3-075.86

Инв.№ подл. | Подпись и дата | Взам. инв.№

План
М1:50

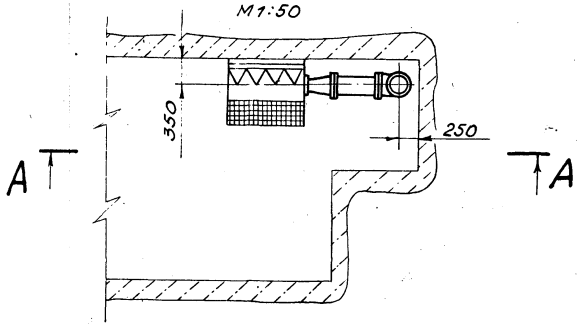

Е-Е
М1:5

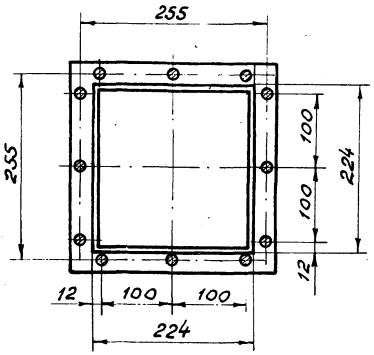

Д-Д
М1:1

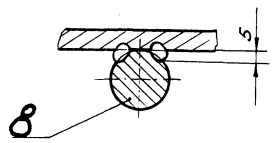

А-А
М1:50

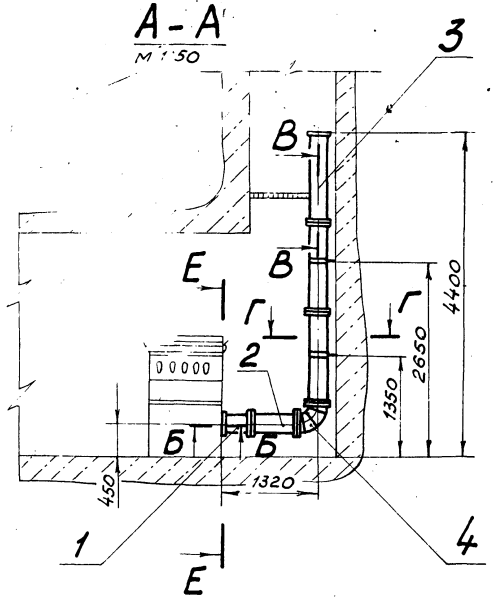

Б-Б
М1:1

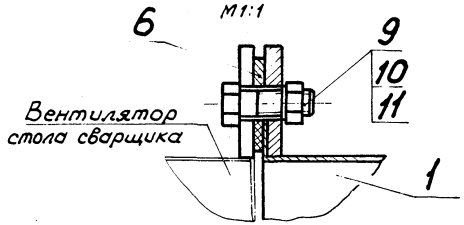

В-В
М1:1

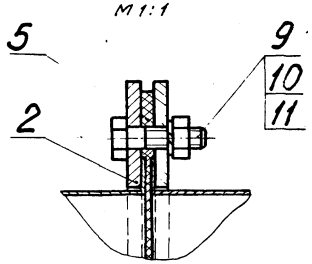

Г-Г
М1:10

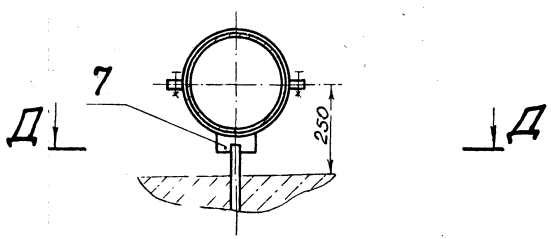

Спецификация установки аспирационной стола сварщика

Марка, поз.	Обозначение	Наименование	Кол.	Масса ед.кг	Примечание
1	9-02.010	Переход	1	3,6	
2	9-02.080-03	Патрубок ф250; ℓ=600	1	5,6	
3	9-02.080-02	Патрубок ф250; ℓ=1235	3	7,9	
4	9-02.090	Колено ф 250; α=90°	1	4,6	
5	9-02.025	Прокладка ф 260	6	0,07	
6	9-02.026	Прокладка 230×230	2	0,1	
7	9-02.020	Хомут	2	1,4	
8		Шпанга			
		А-I-16-ГОСТ 5781-82			
		ℓ=500	2	0,79	В(т.3лс3
9		Болт М6×20.36 ГОСТ 7798-70	42	0,0067	
10		Гайка М6,4 ГОСТ 5915-70	42	0,0024	
11		Шайба 6 65Г ГОСТ 6402-70	42	0,0005	

1.* Размеры для справок.
2. Предельные отклонения размеров $\pm \frac{IT14}{2}$
3. Сварка нестандартных швов ручная дуговая
4. Электроды типа Э42 ГОСТ 9467-75.
5. Воздуховод изготовить в соответствии с ОСТ 24.070.01-78 „Общие технические требования".

28
9394/27

Разраб.	Кочерга		ТПР 403-3-075.86 8-ТХ
Провер.	Терещенко		Подземные депо контактных электровозов для рудников черной металлургии
Рук. гр.	Терещенко		
Гл. спец.	Куцый		Камера ремонта горнопроходческого оборудования. Установка аспирационная стола сварщика
Нач. отд.	Петренко	06.86	
ГИП	Топчий		План. Разрезы А-А,...Е-Е
Н.контр.	Гилко		

Стадия	Лист	Листов
РП	13	

Привязан

Инв.№

КРИВБАССПРОЕКТ г. Кривой Рог

Копировал. Янько Формат А2

Альбом XII

Типовой проект 403-3-075.86

Главный вид

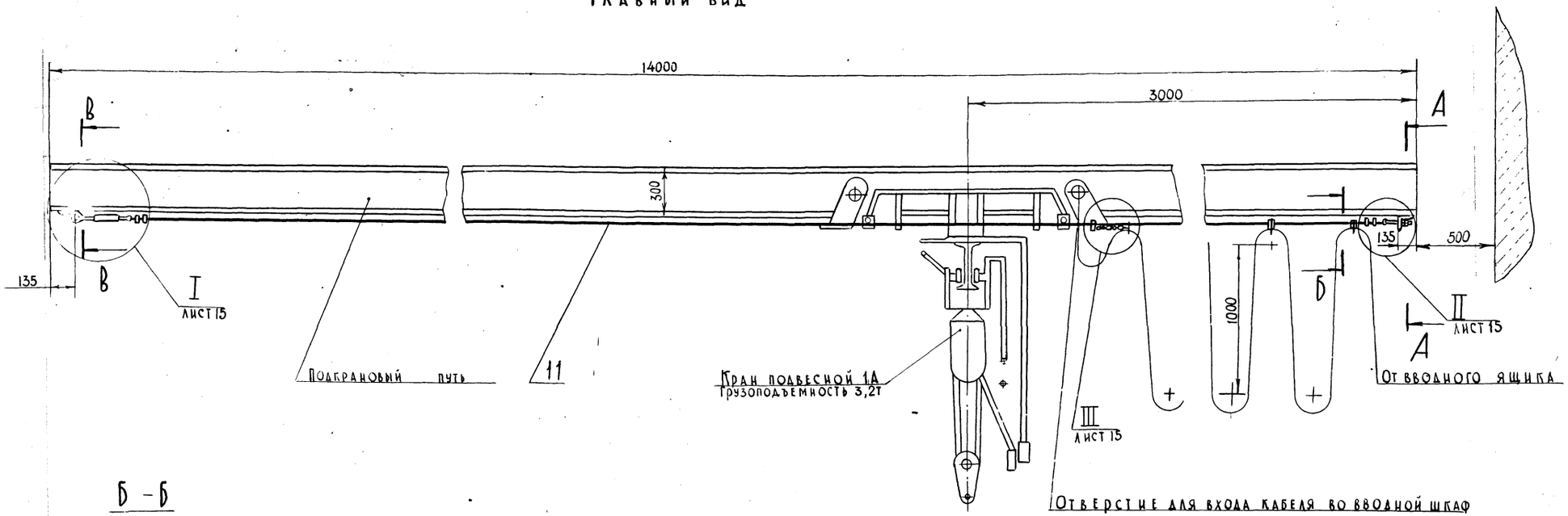

Б – Б
М 1:1

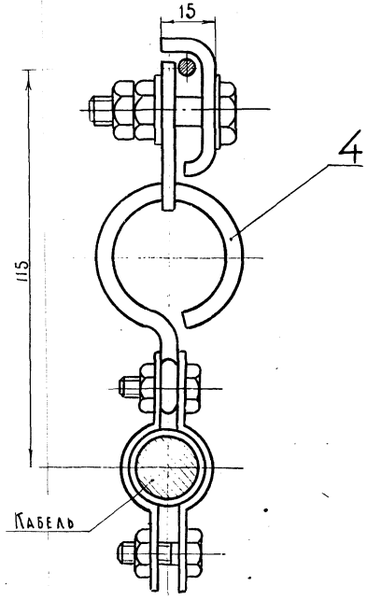

В – В
М 1:10

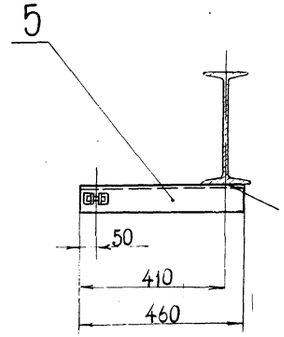

А – А
М 1:10

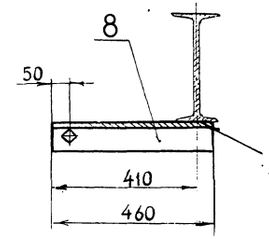

1. Токосъемник снять и на его место закрепить поводок (поз. 9)
2. Крайние звенья цепи (поз. 12) распилить и завести в отверстие поводка (поз. 9) и серьгу подвеса (поз. 3)
3. Все детали, кроме троса, резьбовых соединений, красить эмалью ЦЦ-132 ГОСТ 6631-74 в два слоя, класс покрытия VI по ГОСТ 9.032-74
4. Сварные швы по ГОСТ 5264-80 - Н1 - △10
5. Электроды типа Э42 ГОСТ 9467-75

29
9394/27

Разраб.	Смирнова			ТПР 403-3-075.86		8-ТХ	
Провер.	Пархоменко			Подземные депо контактных электровозов для рудников черной металлургии			
Рук. гр.	Тигченко			Камера ремонта горнопроходческого оборудования. Устройство для крепления гибкого токоподвода	Стадия	Лист	Листов
Гл. спец.	Кучерин				РП	14	
Нач. отд.	Петренко		06.86				
ГИП	Топчий			Главный вид. Разрезы А-А, ..., В-В М1:20	КРИВБАССПРОЕКТ г. Кривой Рог		
Н. контр.	Гилко						

Привязан

Инв. №

Инв. № подл. | Подпись и дата | Взам. инв. №

Копировал

Формат А2

Альбом XII

Типовой проект 403-3-075.86

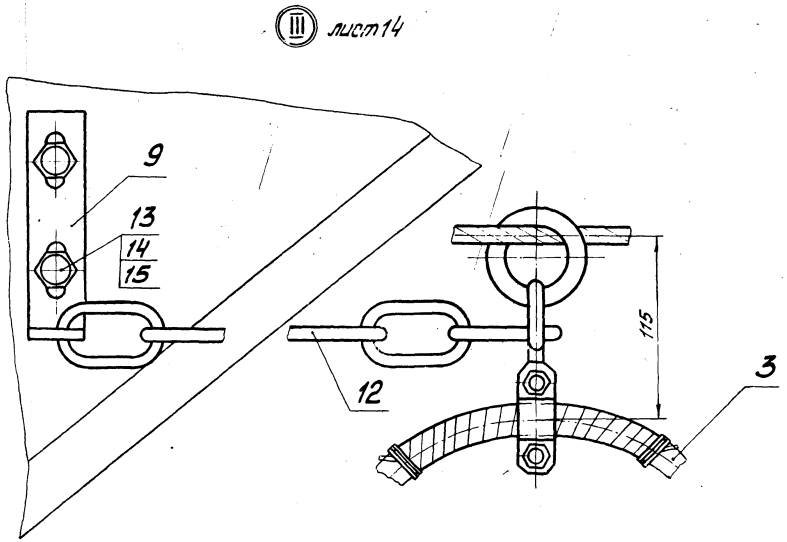

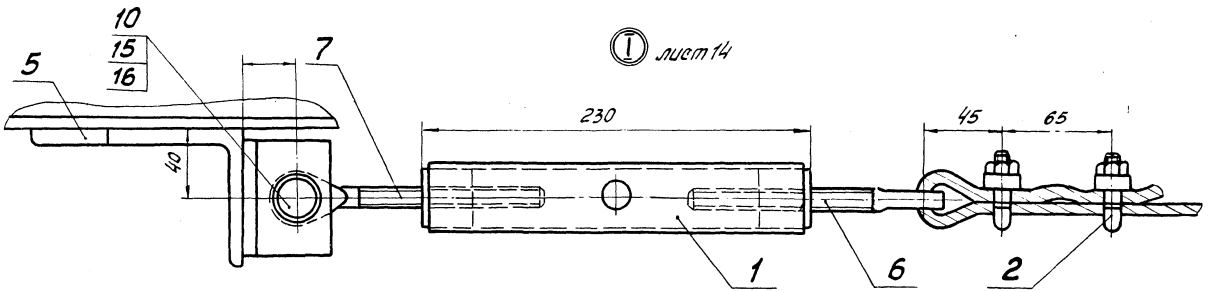

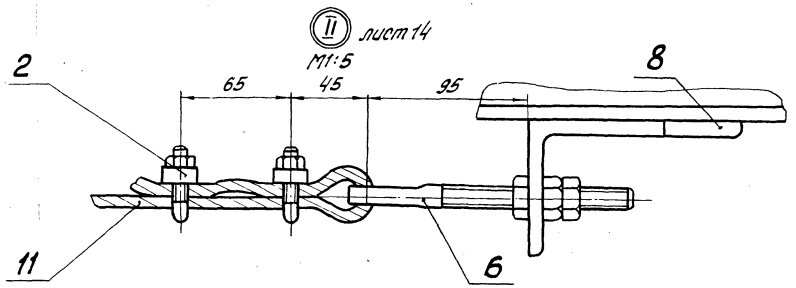

Спецификация
устройства для крепления гибкого токоподвода

Марка поз.	Обозначение	Наименование	Кол.	Масса ед.,кг	Примечание
1	9-02.230	Стяжка	1	1,3	
2	9-02.240	Зажим	4	0,12	
3	9-02-250	Подвес	10	0,12	
4	9 02 260	Зажим	1	0.2	
5	9-02 270	Кронштейн	1	8,2	
6	9-02 103	Винт	2	0,14	
7	9-02.104	Винт левый	1	0,14	
8	9-02. 105	Уголок	1	8,5	
9	9-02. 106	Поводок	1	0,3	
10	9-02. 107	Палец	1	0,03	
11		Канат 8,8-Г-Т-Л-О-Н-160			
		ГОСТ 3077-80		3.7	
12		Цепь некалибро-			
		ванная ГОСТ 2319-81	1	0,2	
13		Болт М12х20.36			
		ГОСТ 7798-70	2	0,033	
14		Гайка М12.4			
		ГОСТ 5915-70	3	0,017	
15		Шайба 12			
		ГОСТ 11371-78	3	0,006	
16		Шплинт 3,2х20			
		ГОСТ 397-79	1	0,001	

30
93.94/27

Разраб.	Смирнова		ТПР 403-3-075.86 8-ТХ
Провер.	Харлогиенко		Подземные депо контактных электровозов для рудников черной металлургии
Рук. гр.	Типченко		
Гл. спец.	Кучевич		
Нач. отд.	Петренко		
ГИП	Толчин		Катера ремонта горнопроходческого оборудования. Устройство для крепления гибкого токоподвода
Н. контр.	Гилко		Выносные элементы I, II, III. М1:2

Стадия	Лист	Листов
РП	15	

КРИВБАССПРОЕКТ
г. Кривой Рог

Копировал Шаповалова Формат А2

Привязан

Инв. №

Инв. № подл. | Подпись и дата | Взам. инв. №

Вид профиля и ГОСТ, ТУ	Марка металла и ГОСТ	Обозначение и размер профиля, мм	№ пп	Код: марки металла	Код: вида профиля	Код: размера профиля	Количество, шт	Длина, мм	Масса металла по элементам конструкций, т: ПП	Масса металла по элементам конструкций, т: ПК	Масса металла по элементам конструкций, т: прочие	Общая масса, т	Масса потребности в металле по кварталам (заполняется изготовителем), т: I	II	III	IV	Заполняется ВЦ
Балки двутавровые и швеллеры специальные ГОСТ 19425-74	ВСт3Гпс5 ГОСТ 380-71	I 30М				53810			1,41			1,41					
	Итого			12360					1,41			1,41					
Всего профиля					53805				1,41			1,41					
Сталь горячекатаная. Швеллеры. ГОСТ 8240-72	ВСт3кп2 ГОСТ 380-71	С12				26158				0,037		0,037					
	Итого			11240						0,037		0,037					
	ВСт3пс6-II ТУ 14-1-3023-80	С20				26239				0,261		0,261					
	Итого			12300						0,261		0,261					
Всего профиля					26108					0,298		0,298					
Сталь прокатная угловая равнополочная ГОСТ 8509-72	ВСт3кп2-II ГОСТ 380-71	L 50х5								0,004		0,004					
	Итого			11240						0,004		0,004					
Всего профиля				21113						0,004		0,004					
Сталь листовая горячекатаная ГОСТ 19903-74	ВСт3пс6-II ТУ-14-1-3023-80	S10							0,8			0,8					
		S2								0,009		0,009					
	Итого			11240					0,8	0,009		0,809					
Всего профиля					71110				0,8	0,009		0,809					

продолжение см. лист 2

Ведомость рабочих чертежей основного комплекта КМ

Лист	Наименование	Примечание
1	Общие данные. Техническая спецификация металла.	
2	Техническая спецификация металла	
3	Ведомость металлоконструкций по видам профилей.	
4	Монтажный чертеж. М1:100	
5	Подкрановый путь. Главный вид и разрезы 1-1, 2-2, 3-3. М1:50	
6	Площадка крана. Главный вид и разрезы 1-1, 2-2, 3-3, 4-4. М1:50.	

1. Все металлоконструкции окрасить в два слоя эмалью ХВ-785 черная ГОСТ 7313-75, III.7 в смеси с лаком ХВ-784 ГОСТ 7313-75 на растворителе (ацетон, Р-4, Р-4Б4).
2. Все неоговоренные на чертежах сварные швы выполнять с высотой катета равной меньшей толщине свариваемых элементов.
3. Сварку производить электродами типа Э42 по ГОСТ 9467-75.
4. Металлоконструкции выполнять согласно требованиям СНиП III-18-75 „Металлические конструкции. Правила производства и приемки работ".

Типовой проект разработан в соответствии с действующими нормами и правилами и предусматривает мероприятия, обеспечивающие взрывную, взрывопожарную и пожарную безопасность при эксплуатации сооружения.
Гл. инженер проекта _____ Толчий

Инв. № подл. | Подп. и дата | Взам. инв. №

31
9394/27

Привязан

Инв. №			
Разраб.	Авдеева		ТПР 403-3-075.86 8-КМ
Провер.	Пархоменко		
Рук. гр.	Титченко		Подземные депо контактных электровозов для рудников черной металлургии.
Гл. спец.	Кущий		
Нач. отд.	Петренко		Камера ремонта горно-проходческого оборудования
ГИП	Толчий		Стадия: РП; Лист: 1; Листов: 6
Н. контр.	Гилко		Общие данные. Техническая спецификация металла

КРИВБАССПРОЕКТ г. Кривой Рог

Копировал Шевченко

Формат А2

Вид профиля и гост ту-	Марка металла и гост	Обозначение и размер профиля, мм	№ пп	Код: марки металла	Код: вида профиля	Код: размера профиля	Количество, шт.	Длина, мм	Масса металла по элементам конструкций, т: ПП	ПК					Общая масса, т	Масса потребности в металле по кварталам (заполняется изготовителем) т: I	II	III	IV	Заполняется ВЦ
Листы стальные с ромбическим и чечевичным рифлением гост 8568-77	ВСт3кп2 гост 380-71	ромб. 'S 5		-						0,216					0,216					
	Итого			11240						0,216					0,216					
Всего профиля					71315					0,216					0,216					
Сталь горячекатаная круглая гост 2590-71	ВСт3кп2-II гост 380-71	ф14								0,033					0,033					
	Итого			11240						0,033					0,033					
Всего профиля					11118					0,033					0,033					
Метизы	Ст3 гост 380-71			-					0,016						0,016					
	Итого			16179					0,016						0,016					
Всего профиля									0,016						0,016					
Итого масса металла															2,786					
В том числе по маркам металла	ВСт3Гпс5														1,41					
	ВСт3кп2														0,253					
	ВСт3пс6-II														1,07					
	ВСт3кп2-II														0,037					
	Ст3														0,016					
Масса наплавленного	металла 1%														0,028					
Всего масса металла															2,812					
Масса поставки металла по кварталам	I																			
	II																			
	III																			
	IV																			

32
9394/27

Разраб	Авдеева		ТПР 403-3-075.86 8-КМ
Провер	Тархоменко		Подземные депо контактных электровозов для рудников черной металлургии
Рук гр	Титченко		Камера ремонта горно-проходческого оборудования
Н.спец	Куцый		Техническая спецификация металла
Нач отд	Петренко		
ГИП	Толчий		
Н.контр	Гилко		

Стадия	Лист	Листов
РП	2	

КРИВБАССПРОЕКТ г Кривой Рог

Привязан

Инв. №

Копировал Соллогуб

Формат А2

Альбом XII

Типовой проект 403-3-075.86

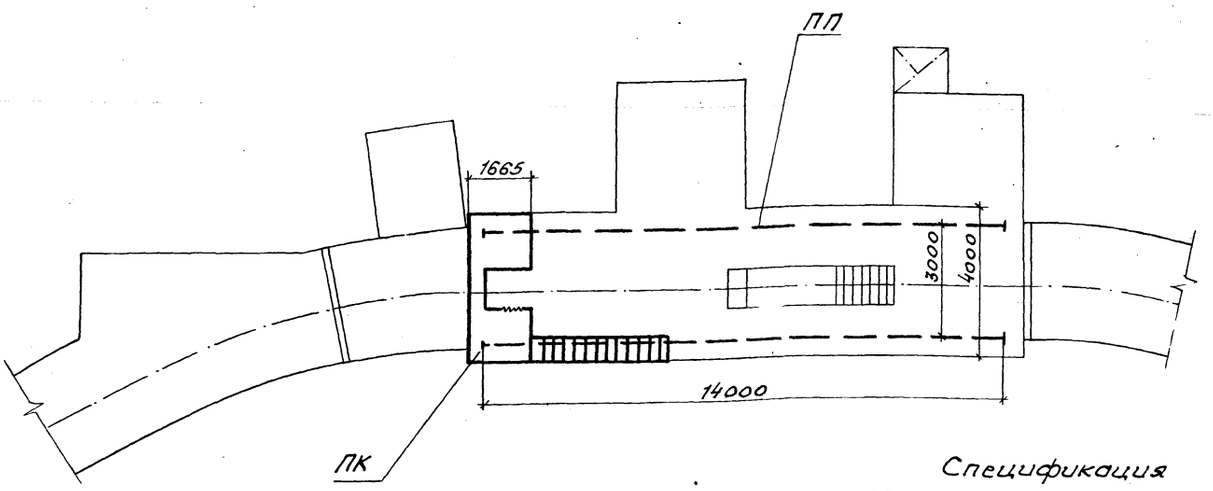

Спецификация

Марка, поз.	Обозначение	Наименование	Кол.	Масса ед., кг	Примечание
ПП		Подкрановый путь	1	2230	
ПК		Площадка крана	1	556	

Разраб.	Авдеева		
Провер.	Пархоменко		
Рук. гр.	Титченко		
Гл. спец.	Куцый		
Нач. отд.	Петренко		06.86
ГИП	Топчий		
Н. контр.	Гилко		

Привязан

Инв. №

ТП 8-КМ

Подземные депо контактных электровозов для рудников черной металлургии

Камера ремонта горнопроходческого оборудования

Стадия	Лист	Листов
РП	4	.

Монтажный чертеж М1:100

КРИВБАССПРОЕКТ г. Кривой Рог

Формат А3

Инв. № подл. | Подпись и дата | Взам. инв. №

Наименование конструкций по номенклатуре Прейскуранта №01-09	Позиции по прейскуранту №01-09	№ п.п	Код конструкций	Масса конструкций, т (с учетом 3% на КМД)													Количество, шт.	Серия типовых конструкций
				Всего стали повышенной и высокой прочн.	По видам профилей стали											Всего с учетом 1% на расход наплавленного металла		
					Белки и швеллеры	Широкополосные двутавры	Крупносортная сталь	Среднесортная сталь	Мелкосортная сталь	Толстолистовая сталь	Универсальная сталь	Тонколистовая сталь	Гнутые и гнутосварные профили	Трубы	Прочие			
1	2	3	4	5	6	7	8	9	10	11	12	13	14	15	16	17	18	19	20
Встраиваемые конструкции																			
Подкрановый путь		1			1,45		0,004			0,824					0,014	2,292	2,315	1	
Площадка крана		2			0,307				0,034	0,222		0,009				0,572	0,578	1	
Итого массы					1,757		0,004		0,034	1,046		0,009			0,014	2,864	2,893		
с учетом коэф. 1.037 на отходы																2,97			
в том числе по группам																			
с пределом текучести МПа																			
225-245																2,97			
Приведенная к стали с																			
пределом текучести																			
225 МПа																2,97			

33

9394/27

Разраб.	Авдеева		
Провер.	Пархоменко		
Рук. гр.	Титченко		
Гл. спец.	Куцый		
Нач. отд.	Петренко		06.86
ГИП	Топчий		
Н. контр.	Гилко		

Привязан

Инв. №

ТПР 403-3-075.86 8-КМ

Подземные депо контактных электровозов для рудников черной металлургии

Камера ремонта горнопроходческого оборудования

Стадия	Лист	Листов
РП	3	

Ведомость металлоконструкций по видам профилей

КРИВБАССПРОЕКТ г. Кривой Рог

Копировал. Янько

Формат А3

Инв. № подл. | Подпись и дата | Взам. инв. №

35

Альбом XII

Типовой проект 403-3-075.86

Главный вид

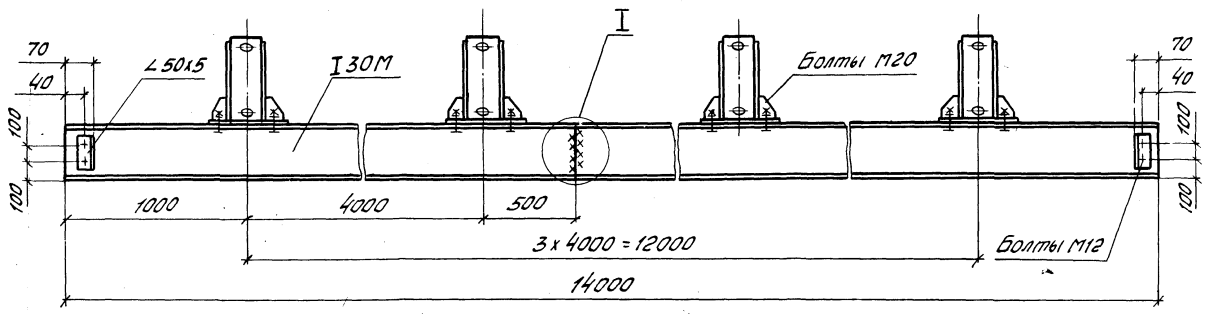

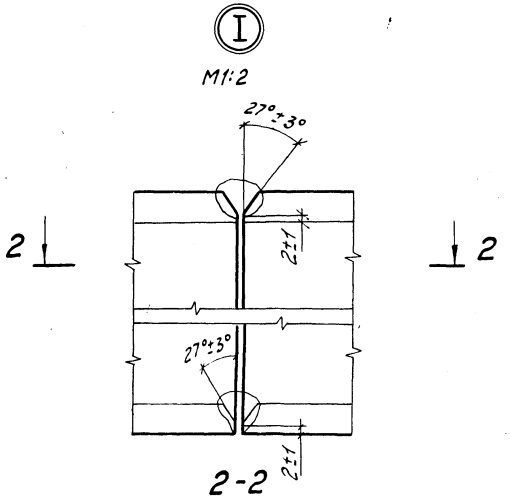

3-3
М1:10

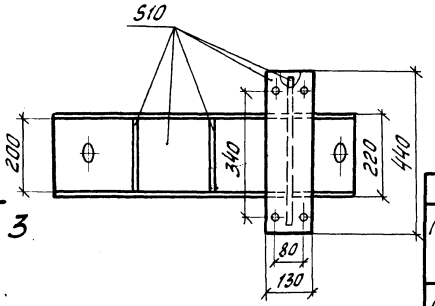

2-2
М1:2

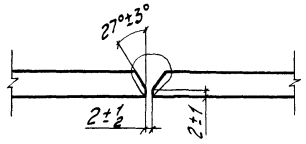

1-1

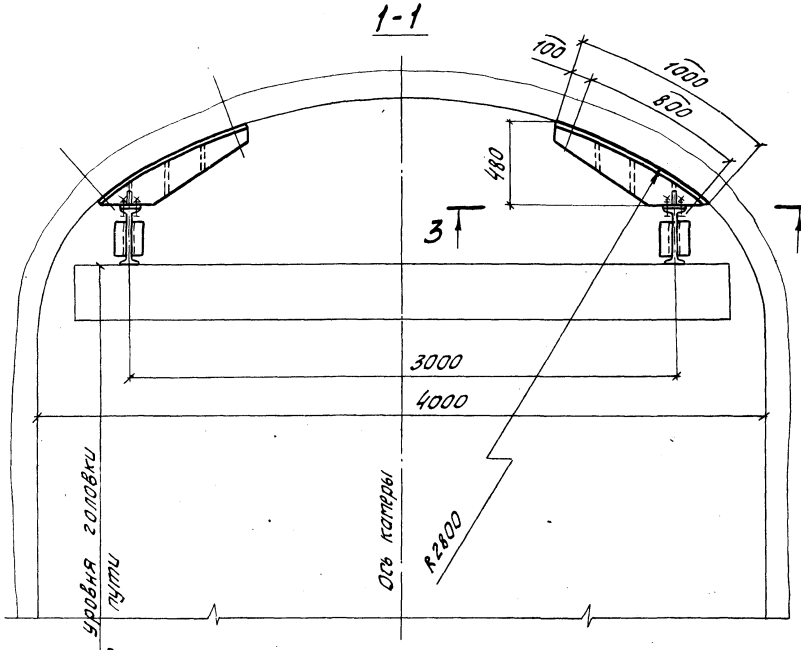

Ведомость элементов

Марка	Сечение эскиз	Поз.	Состав	Опорные усилия M, тс·м	N, тс	Q тс	Группа констр.	Марка металла	Примечание
ПП	Q		I30М	—	—	4,67		ВСт3Гпс5	1,41
			∠50х5	расчетные				ВСт3кп2-П	0,004
			510	не р				ВСт3пс6-П	0,8
			Метизы					Ст3	0,016

Сварные швы ездовой части балки зачистить.

34
9394/27

Разраб.	Авдеева		ТПР 403-3-075.86 8-КМ
Провер.	Пархоменко		Подземные депо контактных электровозов для рудников черной металлургии
Рук. гр.	Титченко		Камера ремонта горнопроходческого оборудования. Подкрановый путь.
Гл. спец.	Кучый		Стадия: РП; Лист: 5; Листов:
Нач. отд.	Петренко	06.86	Главный вид и разрезы 1-1, 2-2, 3-3. М1:50
ГИП	Толчин		КРИВБАССПРОЕКТ г. Кривой Рог
Н. контр.	Гулко		

Привязан

Инв. №

Инв. № подл. | Подп. и дата | Взам. инв. №

Копировал Шалобылова Формат А2

Альбом XII

Типовой проект 403-3-075.86

Инв. № подл. | Подп. и дата | Взам. инв. №

Главный вид

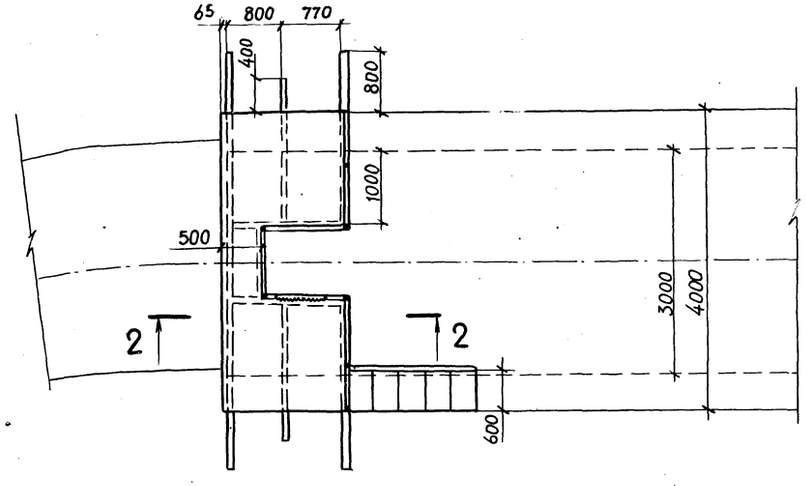

2-2
М 1:20

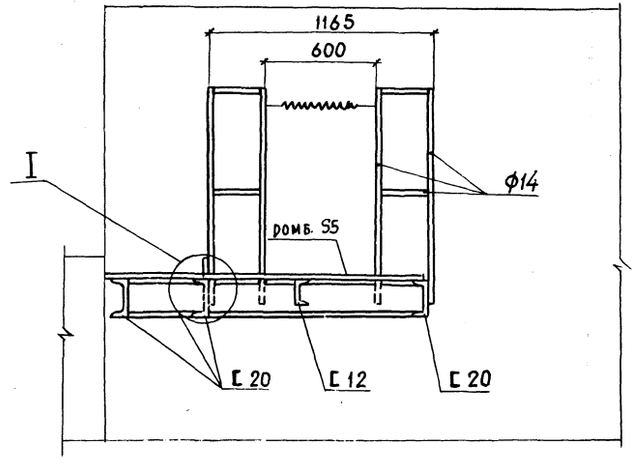

I
М 1:10

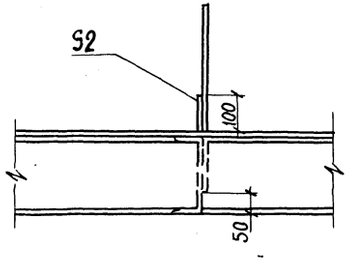

1-1

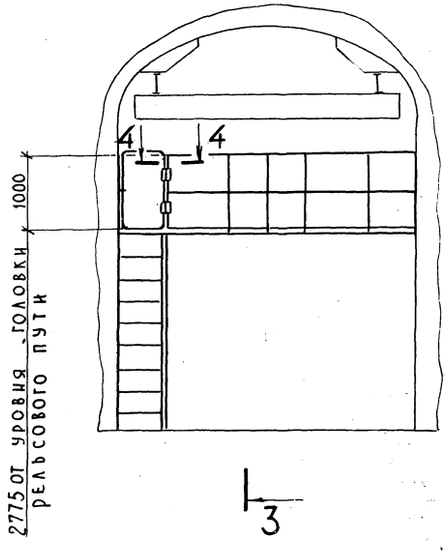

3-3

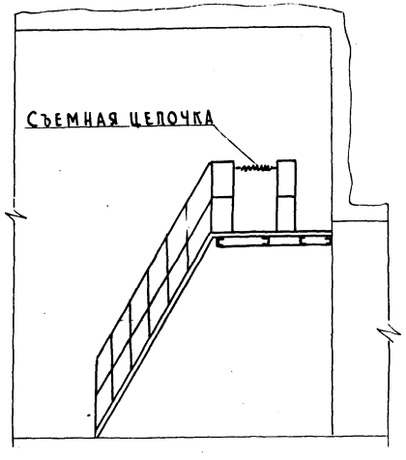

4-4
М 1:1

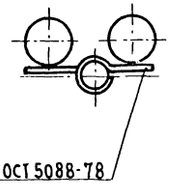

Ведомость элементов

Марка	Сечение: эскиз	Сечение: поз.	Сечение: состав	Опорные усилия: M, тс·м	Опорные усилия: N, тс	Опорные усилия: Q, тс	Группа констр.	Марка металла	Примечание
ПК			С 20					Вст3пс6-II	0,261
			С 12					Вст3кп 2	0,037
			ромб. S5					Вст3кп2	0,216
			S2					Вст3пс6-II	0,009
			ф14					Вст3кп2-II	0,033

Не расчетные

Предусмотреть закрывание калитки на замок.

35
9394/27

Разраб.	Авдеева		
Провер.	Пархоменко		
Рук. гр.	Титченко		
Гл. спец.	Кучый		
Нач. отд.	Петренко		06.86
ГИП	Топчий		
Н. контр.	Гилко		

Привязан

Инв. №

ТПР 403-3-075.86 8-КМ

Подземные депо контактных электровозов для рудников черной металлургии.

Камера ремонта горно-проходческого оборудования. Площадка крана

Стадия	Лист	Листов
РП	6	

Главный вид и разрезы 1-1; 2-2; 3-3; 4-4
М 1:50

Кривбасспроект
г. Кривой Рог

Копировал Шаповалова

Формат А2

Типовой проект 403-3-075.86 Альбом XII

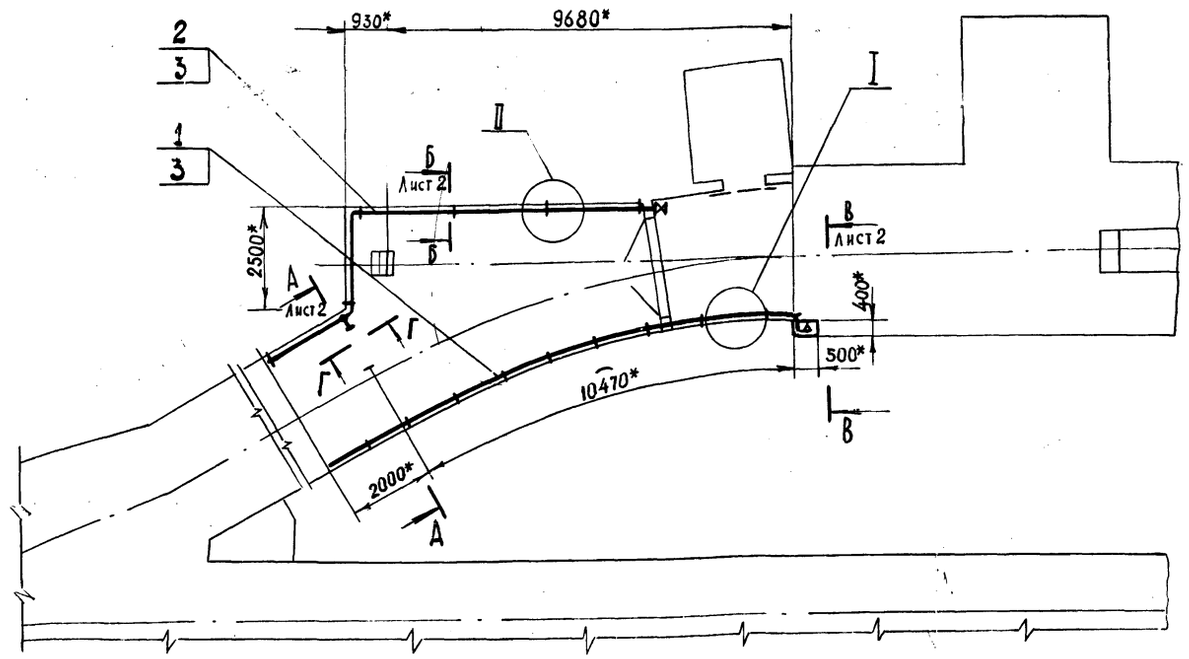

ВЕДОМОСТЬ ССЫЛОЧНЫХ И ПРИЛАГАЕМЫХ ДОКУМЕНТОВ (НАЧАЛО)

ОБОЗНАЧЕНИЕ	НАИМЕНОВАНИЕ	ПРИМЕЧАНИЕ
	ССЫЛОЧНЫЕ ДОКУМЕНТЫ	
ГОСТ 5761-74	Вентили на условное давление Ру 25 МПа (250 кгс/см²). Общие технические условия	
ГОСТ 6924-73	Сифоны-ревизии чугунные. Типы и основные размеры.	
ГОСТ 6942.4-80	Трубы чугунные канализационные и фасонные части к ним. Патрубки. Конструкция и размеры	
ГОСТ 6942.7-80	Трубы чугунные канализационные и фасонные части к ним. Колена. Конструкция и размеры	
ГОСТ 8946-75	Соединительные части из ковкого чугуна с цилиндрической резьбой для трубопроводов. Угольники проходные. Основные размеры	

ВЕДОМОСТЬ РАБОЧИХ ЧЕРТЕЖЕЙ ОСНОВНОГО КОМПЛЕКТА 8-ВК

ЛИСТ	НАИМЕНОВАНИЕ	ПРИМЕЧАНИЕ
1	Общие данные. План	
2	Спецификация. Разрезы А-А...Г-Г, узлы I...III	

ВЕДОМОСТЬ ССЫЛОЧНЫХ И ПРИЛАГАЕМЫХ ДОКУМЕНТОВ (ПРОДОЛЖЕНИЕ)

ОБОЗНАЧЕНИЕ	НАИМЕНОВАНИЕ	ПРИМЕЧАНИЕ
ГОСТ 8948-75	Соединительные части из ковкого чугуна с цилиндрической резьбой для трубопроводов. Тройники прямые. Основные размеры	
ГОСТ 20275-74	Краны водоразборные и туалетные. Типы и основные размеры	
ГОСТ 24843-81	Мойки и раковины стальные эмалированные и кронштейны стальные для моек. Технические условия	
	ПРИЛАГАЕМЫЕ ДОКУМЕНТЫ	
ТПР 403-3-075.86	Ведомости потребности в материалах	Альбом VIII.8
ТПР 403-3-075.86	Спецификации оборудования	Альбом VII.2
ТПР 403-3-075.86	Сметы	Альбом VII.6

1.* Размеры для справок.
2. Электроды типа Э42 ГОСТ 9467-75.
3. Трубы (поз.1) крепить через 1м, трубы (поз.2)-через 2,5м
4. После монтажа трубы покрыть антикоррозийной грунтовкой из химически стойкой эмали марки ХС ГОСТ 9355-81 на растворителе Р-4 ГОСТ 7827-74

ТИПОВОЙ ПРОЕКТ РАЗРАБОТАН В СООТВЕТСТВИИ С ДЕЙСТВУЮЩИМИ НОРМАМИ И ПРАВИЛАМИ И ОБЕСПЕЧИВАЕТ ВЗРЫВНУЮ, ВЗРЫВОПОЖАРНУЮ И ПОЖАРНУЮ БЕЗОПАСНОСТЬ ЭКСПЛУАТАЦИИ ЗДАНИЙ И СООРУЖЕНИЙ ПРИ СОБЛЮДЕНИИ ПРЕДУСМОТРЕННЫХ ПРОЕКТОМ МЕРОПРИЯТИЙ.

Гл. инженер проекта Топчий

36
9394/27

Привязан

Инв. №

Разраб.	Муханько		5.86	
Пров.	Копнов			
Рук.гр.	Копнов			
Гл.спец.	Гришков			
Н.контр.	Шукова		06.86	
Нач.отд.	Ильенко			
ГИП.	Топчий			

ТПР 403-3-075.86 8-ВК

Подземные депо контактных электровозов для рудников черной металлургии

Камера ремонта горно-проходческого оборудования

Стадия	Лист	Листов
РП	1	2

Общие данные. План

КРИВБАССПРОЕКТ г. Кривой Рог

Копировал Формат А2

Инв. № подл. | Подпись и дата | Взам. инв. №

Типовой проект 403-3-075.86 Альбом XII

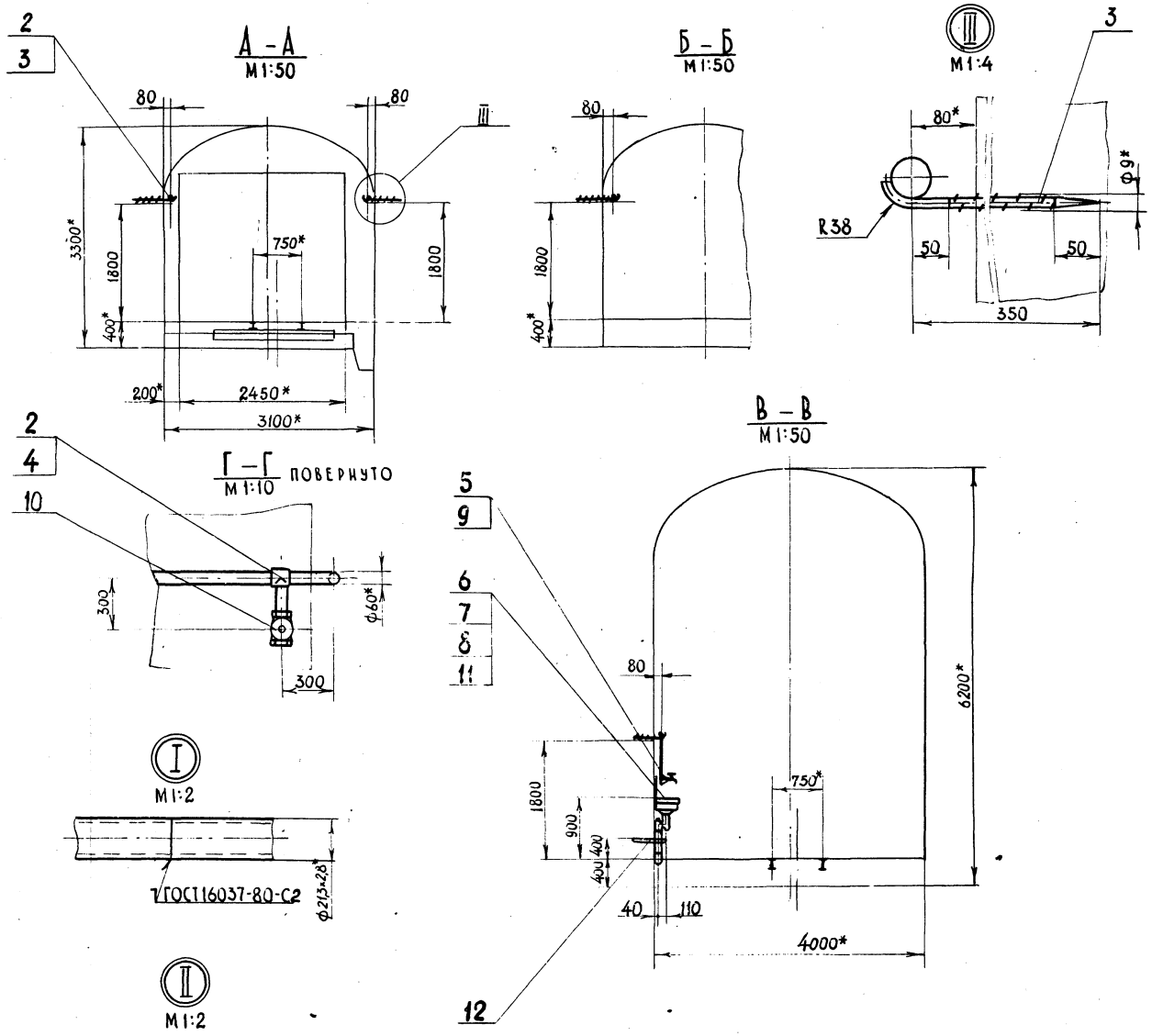

СПЕЦИФИКАЦИЯ

Марка поз.	Обозначение	Наименование	Кол	Масса ед., кг	Примечание
1		Трубам-15×2,8 ГОСТ 3262-75	14	1,28	м
2		Трубам-50×3,5 ГОСТ 3262-75	14,5	4,88	м
3		А-II-8-ГОСТ 5781-82 L=405	22	0,16	
4		Тройник 50 ГОСТ 8948-75	1	1,088	
5		Угольник 50 ГОСТ 8946-75	1	0,79	
6		Сифон СФ 110 Д ГОСТ 6924-75	1	3,3	
7		Патрубок Л-50-350-А ГОСТ 6942.4-80	1	2,7	
8		Колено К-50-А ГОСТ 6942-80	1	2,1	
9		Кран водоразборный КВ 15Д ГОСТ 20275-74	1	0,3	
10		Вентиль 15ч8р Ду 50; Ру 16 ГОСТ 5761-74	2	5,8	
11		Раковина РС-1 ГОСТ 24843-81	1	9,5	
12	8-03.010	Кронштейн	1	1,03	

* Размеры для справок.

37
9394/27

Разраб.	Муханько		5.86
Пров. Гр.	Копнов		
Рук. гр.	Копнов		
Гл. спец.	Гришков		
Н. контр.	Жукова		06.86
Начотд.	Илиенко		

Привязан

Инв. №

ТПР 403-3-075.86 8-ВК

Подземные депо контактных электровозов для рудников черной металлургии

Камера ремонта горнопроходческого оборудования

Разрезы А-А... Г-Г, узлы I ... III

Стадия	Лист	Листов
РП	2	

Кривбасспроект г. Кривой Рог

Копировал Формат А2

Инв. № подл. | Подпись и дата | Взам. инв. №

8-03.010СБ

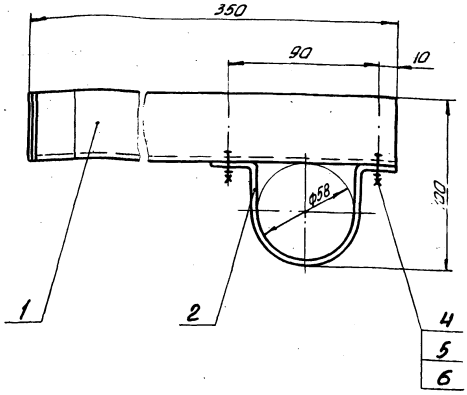

Размеры для справок

Изм.	Лист	№ докум.	Подп.	Дата
Разраб.		Муханько		5.86
Провер.		Капнов		
Рук. гр.		Капнов		
Н. контр.		Жукова		
Гл. спец.		Гришков		

8-03.010СБ

Кронштейн

Сборочный чертеж

Лит.	Масса	Масштаб
И	1,03	1:2
Лист	Листов 1	

КРИВБАССПРОЕКТ
г. Кривой Рог

Формат А4

Типовой проект 403-3-075.86 Альбом XII

Поз.	Обозначение	Наименование	Кол.	Примеч.
		Документация		
А4	8-03.010СБ	Сборочный чертеж		
		Детали		
А4	1 8-03.011	Опора	1	
А4	2 8-03.012	Пояс	1	
		Стандартные изделия		
	4	Болт М8×25.36.055 ГОСТ 7798-70	2	
	5	Гайка М8.4.055 ГОСТ 5915-70	2	
	6	Шайба 8.65Г ГОСТ 6402-70	2	

Изм.	Лист	№ докум.	Подп.	Дата
Разраб.		Муханько		5.86
Провер.		Капнов		
Рук. гр.		Капнов		
Н. контр.		Жукова		
Гл. спец.		Гришков		

8-03.010

Кронштейн

Лит.	Лист	Листов
И		1

КРИВБАССПРОЕКТ
г. Кривой Рог

Формат А4

8-03.011

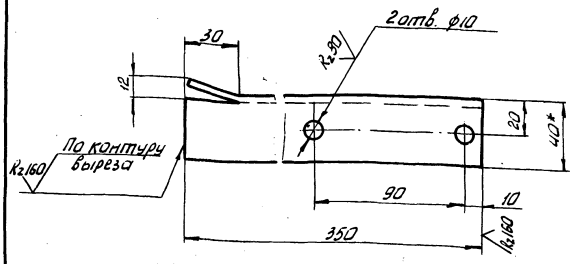

1. * Размер для справок.
2. Пред. откл. размеров: H14, h14, $\pm \frac{IT14}{2}$

Изм.	Лист	№ докум.	Подп.	Дата
Разраб.		Муханько		5.86
Провер.		Капнов		
Рук. гр.		Капнов		
Н. контр.		Жукова		

8-03.011

Опора

Лит.	Масса	Масштаб
И	0,85	1:2
Лист	Листов 1	

Уголок 40×40×4-Б ГОСТ 8509-72
Вст3пс5-II-ГОСТ 535-79

КРИВБАССПРОЕКТ
г. Кривой Рог

Формат А4

8-03.012

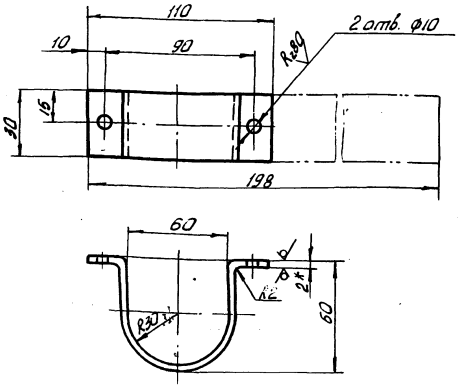

1. * Размер для справок.
2. Пред. откл. размеров: H14, h14, $\pm \frac{IT14}{2}$

38
9394/27

Изм.	Лист	№ докум.	Подп.	Дата
Разраб.		Муханько		5.86
Провер.		Капнов		
Рук. гр.		Капнов		
Н. контр.		Жукова		05.86

ТПР 403-3-075.86 8-03.012

Пояс

Лит.	Масса	Масштаб
И	0,1	1:2
Лист	Листов 1	

Б-20 ГОСТ 19904-74
Лист Вст3пс5 ГОСТ 16523-70

КРИВБАССПРОЕКТ
г. Кривой Рог

Копировал Мисюченко

Формат А4

Альбом XII

Типовой проект 403-3-075.86

Ведомость рабочих чертежей основного комплекта ЭМ

Лист	Наименование	Примечание
1	Общие данные	
2	Схема принципиальная однолинейная 0,4 кВ	
3	Расположение оборудования и кабельная разводка.	
4	Сети электроосвещения и заземления	
5	Спецификации	

Ведомость ссылочных и прилагаемых документов

Обозначение	Наименование	Примечание
	Прилагаемые чертежи	
8-04.040	Кабельная подвеска КП2-4, КП4-4, КП6-4.	
8-04.030	Кабельная подвеска КП2-8	
8-04.050	Крюк	
8-04.060	Штанга	
8-04.010	Электрод заземления	
8-04.020	Перемычка	
8-04.070	Заземляющий проводник	
ТПР 403-3-075.86	Спецификация оборудования часть II	Альбом III.4.2
ТПР 403-3-075.86	Ведомости потребности в материалах.	Альбом III.4.8
ТПР 403-3-075.86	Сметы	Альбом IV.4.8

Инв. № подл. | Подпись и дата | Взам. инв. №

Настоящая часть проекта разработана в соответствии с действующими нормами и правилами и обеспечивает взрывную взрывопожарную и пожарную безопасность эксплуатации зданий и сооружений при соблюдении предусмотренных проектом мероприятий

Гл. инженер проекта (Топчий)

Условные обозначения:

- Светильник НСР 01×200/Р54-02 05
- Светильник НСР 01×100/Р54-02 05
- Кабель осветительный на тросу (круг 6)
- Кабельная линия на конструкциях
- Трос и концевое крепление троса (крюк, форкопф)
- $М_З$ — Местный заземлитель.
- $Д_З$ — Дополнительный заземлитель к АП-4.
- Муфта тройниковая взрывобезопасная ТМ-60
- Коробка разветвительная КРН-200
- а-б; в — Надписи на линиях осветительной сети:
  - а — номер групп;
  - б — марка, количество и сечение проводников;
  - в — длина кабеля.

1. В электротехнической части типового проекта „Подземные депо контактных электровозов для рудников черной металлургии" выполняется электрооборудование и электроосвещение подземной камеры ремонта горнопроходческого оборудования. Проект выполнен в соответствии с „Нормами технологического проектирования горнодобывающих предприятий черной металлургии подземным способом разработки", „Едиными правилами безопасности при разработке рудных, нерудных и россыпных месторождений подземным способом", инструкции о составе и оформлении электротехнической рабочей документации для промышленного строительства ВСН 381-85 и указаний ЦИТП.

2. Для питания силовых приемников низкого напряжения в подземных выработках принято напряжение 380 В (система с изолированной нейтралью)

Осветительная сеть камеры выполняется напряжением 127 В, а смотровой ямы - 36 В.

3. Питающий кабель, его сечение и длина выбирается при привязке камеры к конкретным условиям горизонта.

4. Все металлические элементы оболочек электрооборудования, которые могут оказаться под напряжением, присоединяются к общешахтному контуру заземления посредством брони и оболочки кабелей, а также соединяются с общим контуром заземления, проложенным в камере и присоединенным к местному заземлителю и к общешахтной сети заземления

Заземление электрооборудования выполняется в соответствии с требованиями ЕПБ (раздел „Заземление" приложение 7 „Инструкции по устройству, осмотру и измерению сопротивления шахтных заземлений")

39
9394/27

Привязан

Инв. №

Разраб.	Бухинник		
Провер.	Пахомова		
Рук. гр.	Светловский		
Гл. спец.	Светловский		
Нач. отд.	Котенко		
ГИП	Топчий		
Н. контр.	Кириченко		06.86

ТПР 403-3-075.86 8-ЭМ

Подземные депо контактных электровозов для рудников черной металлургии.

Камера ремонта горнопроходческого оборудования.

Стадия	Лист	Листов
РП	1	5

Общие данные

КРИВБАССПРОЕКТ г. Кривой Рог

Копировал Конопелько Формат А2

Вводной кабель учитывается в проекте электроснабжения горизонта

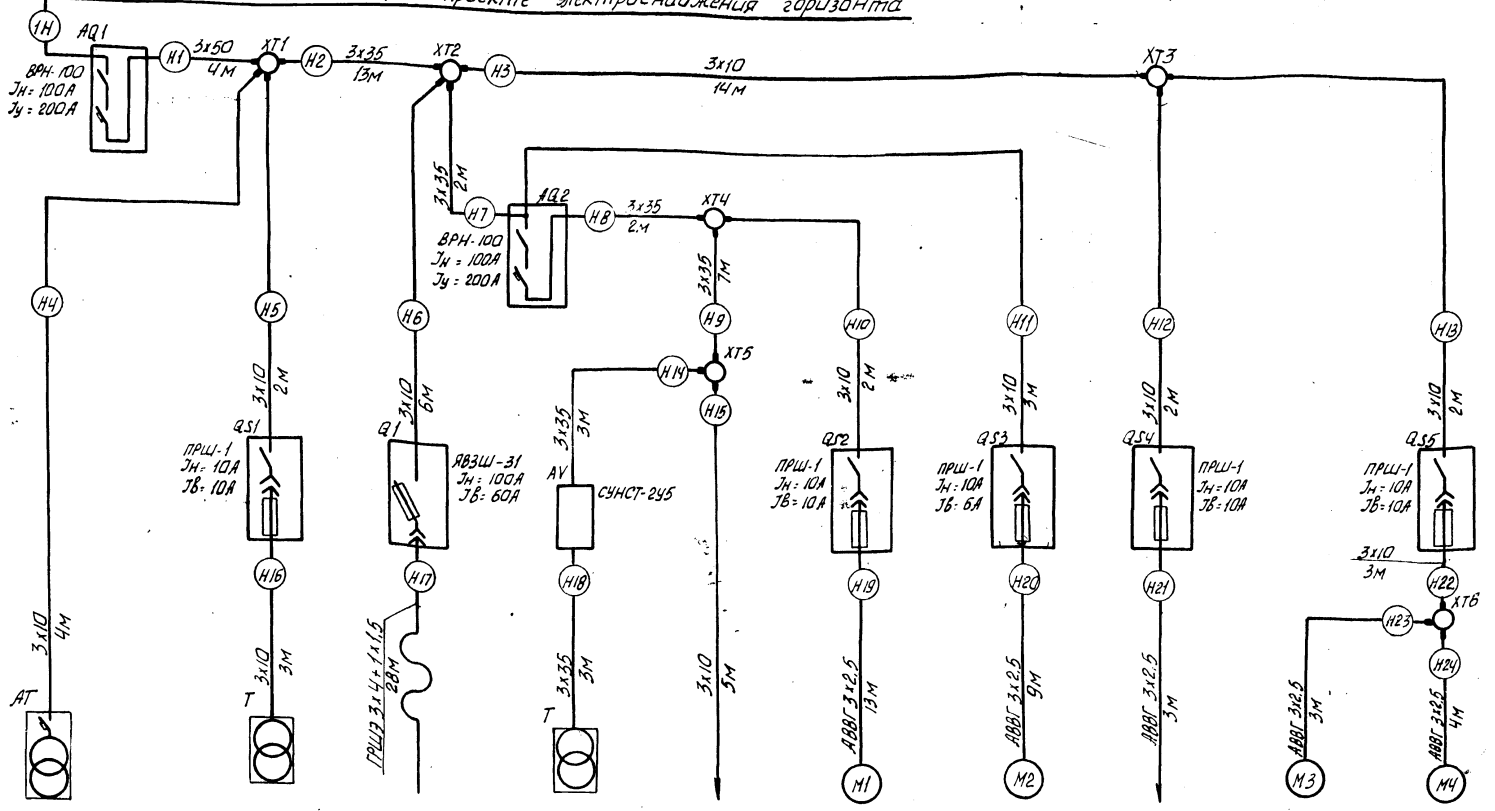

Данные питающей сети										
Шкаф (щит) распределительный пункт	Аппарат на вводе тип; Jном., А; расцепителя, А									
Аппарат отходящей линии	Обозначение, тип; напряжение, Руст, Jрасч., А									
Марка и сечение проводника	Обозначение участка сети; длина, м. Обозначение трубы на плане по стандарту; длина, м.									
Пусковой аппарат	Обозначение Тип, Jном., А. Расцепитель; Уставка теплового реле, А									
Марка и сечение проводника	Обозначение участка сети; длина, м. Обозначение трубы на плане по стандарту; длина, м									
Электроприемник	Условное изображение									
	Номер по плану						М1	М2		М3	М4
	Тип	АП-4	ТСШ 4/0,66-38		ТДМ 401-У2	4АВ0А2У3	4А90А8У3	4АА63Б2	4АХ80В4У3	4АВ71А2У3	4АВ0А2У3
	Рном. квт	4	4	5,1		1,5	1,5	0,55	1,5	0,75	1,5
	Ток, А Jном.	6,1	8.	12,3	80	3,5	3,5	0,97	3,5	1,8	3,5
	Ток, А Jпуск			66,5		24,5	24,5	6,8	24,5	12,6	24,5
	Наименование механизма	Агрегат пусковой	Трансформатор	Кран	Трансформатор сварочный	Станок сварочный С100-200	Вентилятор В-Ц4-70-3,15	Вентилятор В-Ц4-70-2,5	Вертикально-сверлильный станок 2Н118-1	Точильно-шлифовальный станок 3К631	Вентиляционно-пылеулавливающий агрегат ПА-2/2М

1. Потребляемая мощность электроприемников: P = 16,5 квт; Q = 23,6 квар.
2. Кабели приняты марки АВВБШв, за исключением кабеля, марка которого указана на схеме.

40

9394/27

Разраб.	Бухинник		ТПР 403-3-075.86 8-ЭМ
Провер.	Лахомова		Подземное депо контактных электровозов для рудников черной металлургии.
Рук. гр.	Светловский		Камера ремонта горнопроходческого оборудования. Стад. Лист 2 Листов
Гл.спец.	Светловский		
Нач.отд.	Котенко		Схема принципиальная однолинейная 0,4кВ КРИВБАССПРОЕКТ г. Кривой Рог
Н.контр.	Кириченко		

Привязан

Инв. №

Инв.№ подл. | Подп. и дата | Взам.инв.№

Альбом XII

Типовой проект 403-3-075.86

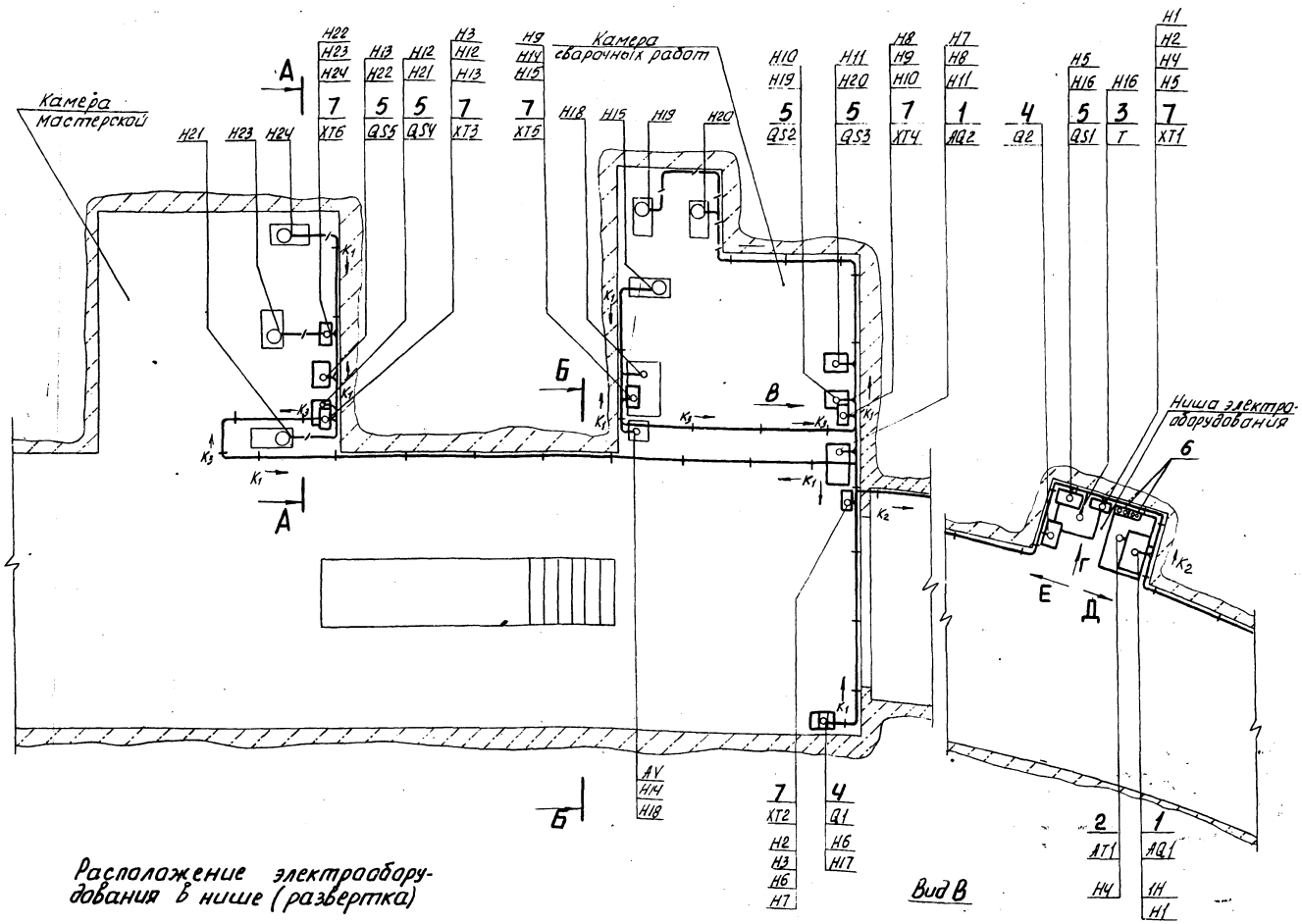

А - А

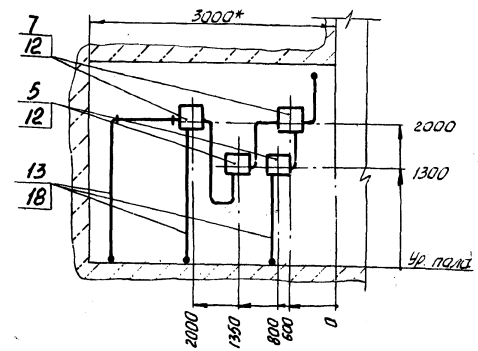

Б - Б

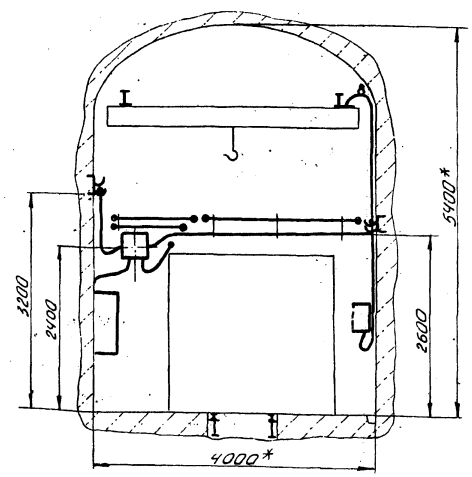

Расположение электрооборудования в нише (развертка)

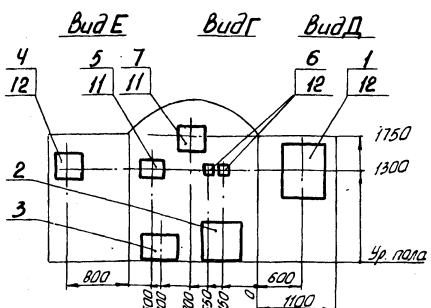

Вид В

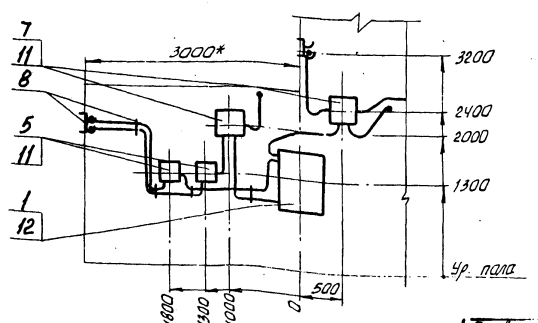

1. Спецификацию к чертежу смотри на листе 6.
2. Устройство для крепления гибкого токоподвода крана выполнено на чертежах маркиТХ.
3. * Размеры для справок.

41
9394/27

Разраб.	Бухинник		ТПР 403-3-075.86			8-ЭМ
Провер.	Пахомова		Подземное депо контактных электровозов для рудников черной металлургии			
Рук. гр.	Светловский		Камера ремонта горнопроходческого оборудования	Стадия	Лист	Листов
Гл. спец.	Светловский			Р.П	3	
Нач. отд.	Котенко		Расположение оборудования и кабельная разводка. М1:50	КРИВБАССПРОЕКТ г. Кривой Рог		
Н. контр.	Кириченко					

Привязан

Инв. №

Копировал Шевченко

Формат А2

Инв. № подл. | Подп. и дата | Взам. инв. №

Альбом XII

Типовой проект 403-3-075.86

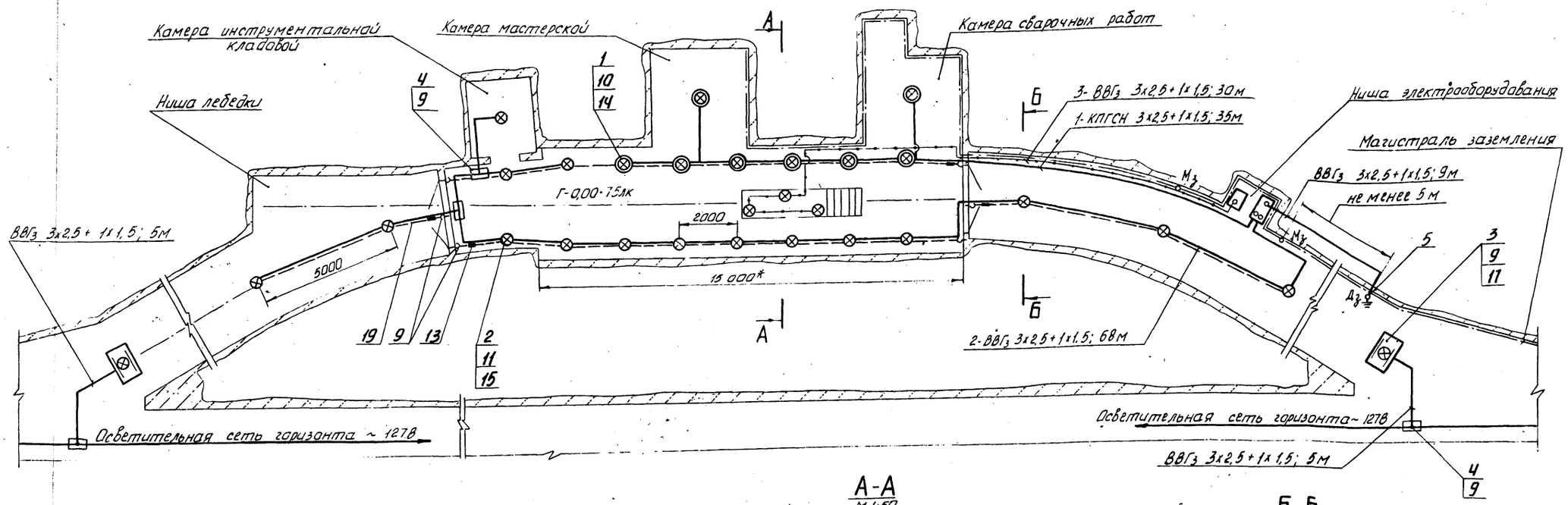

Схема питающей сети электроосвещения

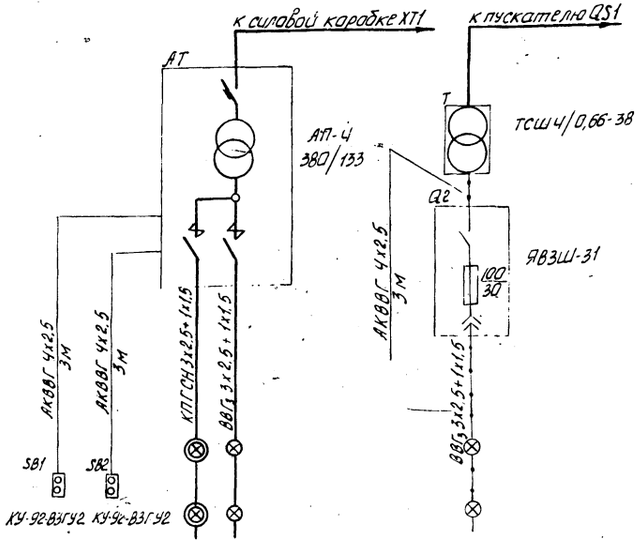

Номер группы	1	2	3
Установленная мощность, квт.	1,6	1,6	0,3

А-А
М 1:50

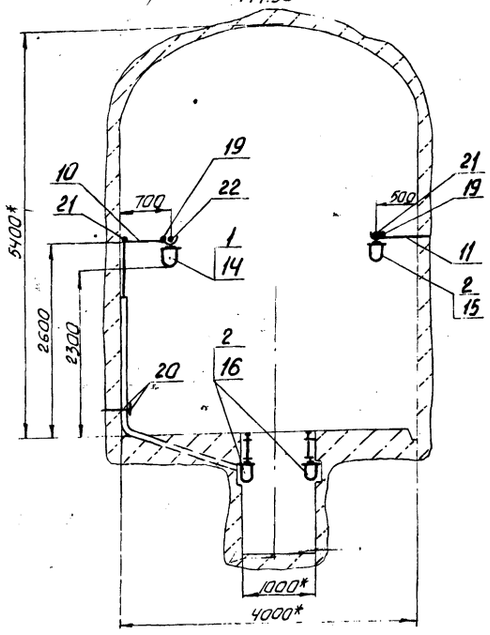

Б-Б
М1:50

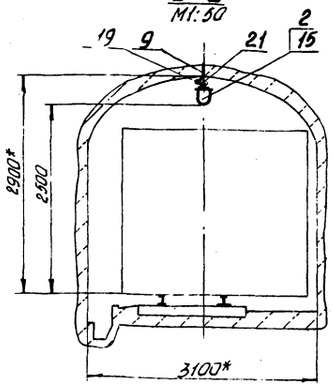

1. Спецификацию к чертежу смотри на листе 6.
2. * Размеры для справок.

42
9394/27

Разраб.	Бухинник			ТПР 403-3-075.86	8-ЭМ
Провер.	Пахомова			Подземные дер. контактных электровозов для рудников черной металлургии	
Рук гр	Светловский			Камера ремонта горнопроходческого оборудования	Стадия: РП; Лист: 4; Листов:
Гл. спец.	Светловский				
Нач. отд.	Котенко				
Н. контр.	Кириченко		06.86	Сети электроосвещения и заземления. М1:100	КРИВБАССПРОЕКТ г. Кривой Рог

Привязан

Инв. №

Копировал Шевченко

Формат А2

Инв. № подл. | Подп. и дата | Взам. инв. №

Спецификация к расположению оборудования и кабельной разводке.

Марка, поз.	Обозначение	Наименование	Кол.	Масса ед., кг	Примечание
		Электрооборудование			
1		Выключатель автоматический ВРН-100 1У5 ~380В; 50Гц	2		
2		Агрегат пусковой АП-4 4кВ·А; ~380/133В	1		
3		Трансформатор ТСШ-4/0,66-38; 4кВ·А	1		
4		Ящик однолинейный ЯВЗШ-31; $I_н$ = 100А	2		
5		Пускатель ручной шахтный ПРШ-1; $I_н$ = 10А	5		
6		Кнопочный пост управления КУ-92-В3Г У2	2		кпоз.2
7		Коробка разветвительная КРН-200	6		
		Конструкции			
8	8-04.040-02	Кабельная подвеска на 2 кабеля КП2-4	23	1,44	$К_1$
9	8-04.040-01	Кабельная подвеска на 4 кабеля КП4-4	14	2,25	$К_2$
10	8-04.030	Кабельная подвеска на 2 кабеля КП2-8	6	1,13	$К_3$
		Детали			
11	8-04.060	Крюк	11	0,48	
12	8-04.060	Штанга	18	0,49	
		Материалы			
13		Труба 30×2 ГОСТ 10704-76 / Б-Ст3кп ГОСТ 10705-80	19		м
14		Металорукав Р3-Ц-Х32 ГОСТ 3575-75	3		м
15		Кабель АВБбШв; 3×50-1; ГОСТ 16442-80	4		м
16		Кабель АВБбШв; 3×35-1; ГОСТ 16442-80	30		м
17		Кабель АВБбШв; 3×10-0,66; ГОСТ 16442-80	46		м

Спецификация к расположению оборудования и кабельной разводке (продолжение)

Марка, поз.	Обозначение	Наименование	Кол.	Масса ед., кг	Примечание
18		Кабель АВВГ; 3×2,5-0,66 ГОСТ 16442-80	32		м
19		Кабель ГРШЭ 3×4+1×2,5-0,66 ГОСТ 10696-73	28		м
20		Диод Д226-Е; $I_н$=300mA	2		к поз. 6
21		Резистор МЛТ-2-47; 47 Ом	2		к поз. 6
22		Метизы			3кг

Спецификация к сетям электроосвещения и заземления.

Марка, поз.	Обозначение	Наименование	Кол.	Масса ед., кг	Примечание
		Электрооборудование			
1		Светильник рудничный нормальный НСП01×200/РБУ-02 05; 127В; 200Вт	8		
2		Светильник рудничный нормальный НСП01×100/РБУ-02 05; 127В; 100Вт	19		
3		Указатель световой УС	2		
4		Муфта тройниковая взрывобезопасная ТМ-60	4		
		Конструкции			
5	8-04.010	Электрод заземления	3	7,72	
6	8-04.020	Перемычка. Исп.1	38		
7	8-04.020-01	Перемычка. Исп.2	25		
		Детали			
8	8-04.071-01	Хомут	38	0,1	
9	8-04.050	Крюк	20	0,48	
10		Кронштейн Уголок 32×32×4-Б-ГОСТ 8509-72 / ВСт3кп2-1-ГОСТ 535-79			
		С=900	8		
11		Кронштейн			

Спецификация к сетям электроосвещения и заземления (продолжение)

Марка, поз.	Обозначение	Наименование	Кол.	Масса ед., кг	Примечание
		Уголок 32×32×4-Б-ГОСТ 8509-72 / ВСт3кп2-1-ГОСТ 535-79 С=700	8		
12		Крюк Круг 6-В-ГОСТ 2590-71 / ВСт5пс-1-ГОСТ 535-79 С=100	3		
		Материалы			
13		Форкопф М12; ФТ-1	4		
14		Лампа накаливания Г127-200; 127В; 200Вт	8		
15		Лампа накаливания Б127-100; 127В; 100Вт.	16		
16		Лампа накаливания МО36-100-36В; 100 Вт.	3		
17		Лампа накаливания В127-135-25; 127В; 25Вт	4		
18		Круг 12-В ГОСТ 2590-71 / ВСт5пс-1-ГОСТ 535-79	45		для заземления конструкций м
19		Круг 6-В-ГОСТ 2590-71 / ВСт5пс-1-ГОСТ 535-79	10		м
20		Полоса Б-2 4×25 ГОСТ 103-76 / ВСт3кп2-1-ГОСТ 535-79	52		м
21		Кабель ВВГз; 3×2,5+1×1,5-0,66 ГОСТ 16442-80	117		м
22		Кабель КПГСН; 3×2,5+1×1,5-0,66 ГОСТ 13497-77	35		м
23		Кабель АКВВГ; 4×2,5-0,66 ГОСТ 1508-78	9		м
24		Метизы			3 кг

Спецификации даны к листам 3 и 4.

43
9394/27

Альбом VII

Типовой проект 403-3-075.86

Инв. № подл. | Подп. и дата | Взам. инв. №

Привязан

Инв. №

Разраб.	Бухинник		
Провер.	Пахомова		
Рук. гр.	Светловский		
Гл. спец.	Светловский		
Нач. отд.	Котенко		
Н. контр.	Кириченко		

ТПР 403-3-075.86 8-ЭМ

Подземные депо контактных электровозов для рудников черной металлургии

Камера ремонта горнопроходческого оборудования.

Стадия	Лист	Листов
РП	5	

Спецификации

КРИВБАССПРОЕКТ г. Кривой Рог

Копировал Шевченко

Формат А2

8-04.011

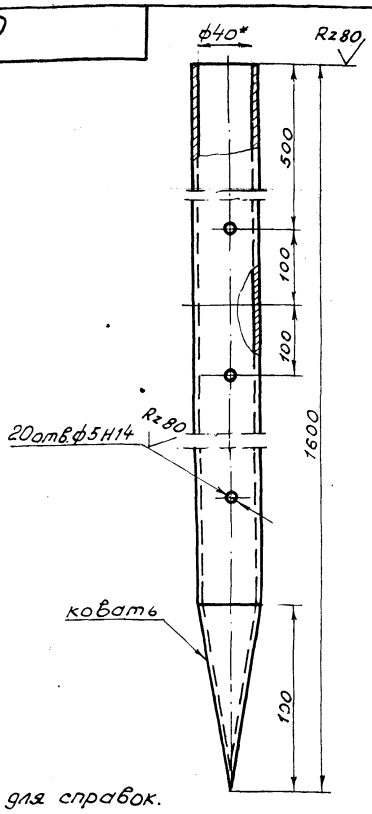

1.* Размер для справок.
2. Неуказанные предельные отклонения размеров $\pm \frac{JT14}{2}$.

Изм.	Лист	№ докум.	Подп.	Дата	ТП 8-04.011	Лит.	Масса	Масштаб
Разраб.	Бухинник				Заземлитель	И	6,87	1:20
Провер.	Пахомова					Лист	Листов 1	
Рук. гр.	Светловский							
Н. контр.	Кириченко			06.86	Труба 40×3,5 ГОСТ 3262-75	КРИВБАССПРОЕКТ г. Кривой Рог		

Формат А4

8-04.012

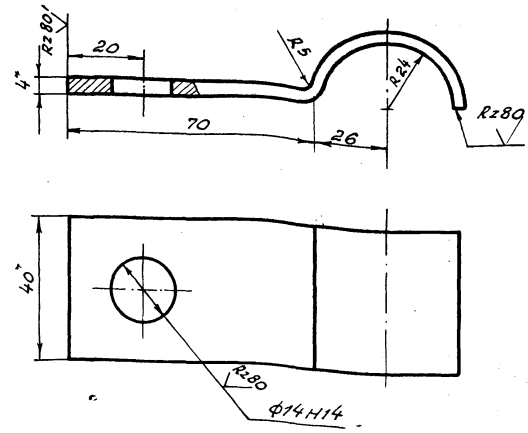

1.* Размеры для справок.
2. Неуказанные предельные отклонения размеров $\pm \frac{JT14}{2}$

Изм.	Лист	№ докум.	Подп.	Дата	ТП 8-04.012	Лит.	Масса	Масштаб
Разраб.	Бухинник				Скоба	И	0,17	1:100
Провер.	Пахомова					Лист	Листов 1	
Рук. гр.	Светловский							
Н. контр.	Кириченко			06.86	Полоса Б-2 4×40 ГОСТ 103-76 / В Ст.3кп2-Г-ГОСТ 535-79	КРИВБАССПРОЕКТ г. Кривой Рог		

Формат А4

8-04.010СБ

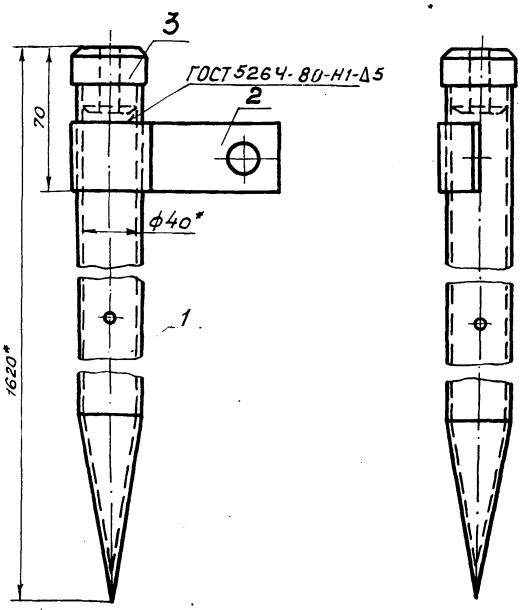

1.* Размеры для справок.
2. Электроды Э42 ГОСТ 9467-75.

Изм.	Лист	№ докум.	Подп.	Дата	ТП 8-04.010СБ	Лит.	Масса	Масштаб
Разраб.	Бухинник				Электрод заземления Сборочный чертеж	И	7,72	1:20
Провер.	Пахомова					Лист	Листов 1	
Рук. гр.	Светловский							
Н. контр.	Кириченко			06.86		КРИВБАССПРОЕКТ г. Кривой Рог		
Гл. спец.	Светловский							

Формат А4

Формат	Зона	Поз.	Обозначение	Наименование	Кол.	Примечание
				Документация		
А4			8-04.010СБ	Сборочный чертеж		
				Детали		
А4		1	8-04.011	Заземлитель	1	
А4		2	8-04.012	Скоба	1	
А4		3	8-04.013	Головка	1	

44
9394/27

Изм.	Лист	№ докум.	Подп.	Дата	ТПР 403-3-075.86 8-04.010	Лит.	Лист	Листов
Разраб.	Бухинник				Электрод заземления	И		1
Провер.	Пахомова					КРИВБАССПРОЕКТ г. Кривой Рог		
Н. контр.	Кириченко			06.86				

Копировал Янько

Формат А4

Типовой проект 403-3-075.86

8-04.013

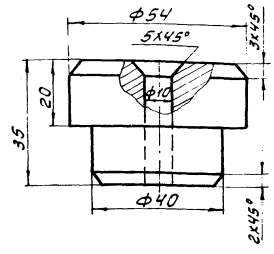

Предельные отклонения размеров: H14; h14; $\pm \frac{IT14}{2}$

ТП 8-04.013								
Изм.	Лист	№ докум.	Подп.	Дата	Головка	Лит	Масса	Масштаб
Разраб.		Букинник				И1	0.68	1:1
Провер.		Лахомова				Лист	Листов	
Рук. гр.		Светловский						
Н. контр.		Кириченко		06.86	Круг 36-В-ГОСТ 2590-71 / ВСт 5пс-1-ГОСТ 535-79	КРИВБАССПРОЕКТ г. Кривой Рог		

Формат А4

8-04.021

Развертка

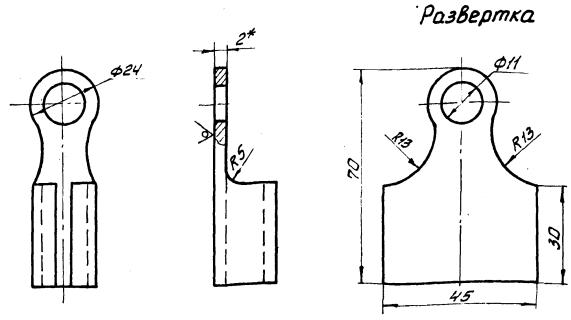

1.* Размер для справок

2. Предельные отклонения размеров: H14, h14; $\pm \frac{IT14}{2}$

ТП 8-04.021								
Изм.	Лист	№ докум.	Подп.	Дата	Наконечник	Лит	Масса	Масштаб
Разраб.		Букинник				И	0.05	1:1
Провер.		Лахомова				Лист	Листов 1	
Рук. гр.		Светловский						
Н. контр.		Кириченко		06.86	Б2 ГОСТ 3903-74 / Лист Г-Ч-ВСт3кп2 ГОСТ 16523-70	КРИВБАССПРОЕКТ г. Кривой Рог		

Формат А4

8-04.020СБ

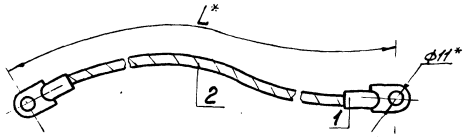

Обозначение	Длина L, мм	Масса кг
8-04.020	300	0.32
-01	600	0.364

* Размеры для справок

ТП 8-04.020СБ								
Изм.	Лист	№ докум.	Подпись	Дата	Перемычка Сборочный чертеж	Лит	Масса	Масштаб
Разраб.		Букинник				И1	см табл	1:40
Провер.		Лахомова				Лист	Листов 1	
Рук. гр.		Светловский						
Н. контр.		Кириченко		06.86		КРИВБАССПРОЕКТ г. Кривой Рог		
Гл. спец.		Светловский						

Формат А4

Формат	Зона	Поз	Обозначение	Наименование	Кол	Примечание
				Документация		
А4			8-04.020СБ	Сборочный чертеж		
				Детали		
А4		1	8-04.021	Наконечник	2	
				Переменные данные для исполнений		
				8-04.020		
Б4		2	8-04.022	Проводник Канат 9.2-Г-Т-С-Л-Н1372 (140) ГОСТ 3062-80 ℓ=300мм	1	0.132кг
				8-04.020-01		
Б4		2	8-04.022-01	Проводник Канат 9.2-Г-Т-С-Л-Н1372 (140) ГОСТ 3062-80 ℓ=600мм	1	0.264

45
3394/27

ТПР 403-3-075.86 8-04.020								
Изм.	Лист	№ докум.	Подп.	Дата	Перемычка	Лит	Лист	Листов
Разраб.		Букинник				И	1	1
Провер.		Лахомова				КРИВБАССПРОЕКТ г. Кривой Рог		
Н. контр.		Кириченко		06.86				

Копировал Сологуб

Формат А4

8-04.031

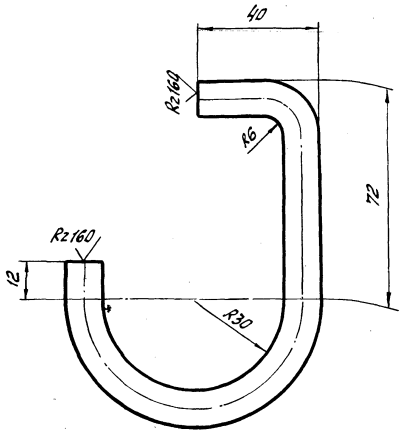

1. Предельные отклонения размеров $\pm \frac{JT14}{2}$.
2. Длина развертки 220мм.

Изм.	Лист	№ докум.	Подп.	Дата
Разраб.		Бухинник		
Провер.		Похомова		
Рук.гр.		Светловский		
Н.контр.		Кириченко		

ТП 8-04.031

Скоба

Лит.	Масса	Масштаб
И	0,2	1:1
Лист	Листов 1	

Круг 12-В-ГОСТ2590-71 / ВСт5пс-1-ГОСТ535-79

КРИВБАССПРОЕКТ г. Кривой Рог

Формат А4

Формат	Зона	Поз.	Обозначение	Наименование	Кол.	Примечание
				Документация		
А3			8-04.030СБ	Сборочный чертеж		
				Детали		
А4		1	8-04.031	Скоба	2	
А4		2	8-04.032	Штанга	1	
Б4		3		Перекладина		
				Круг В16-В-ГОСТ2590-71 / ВСт5пс-1-ГОСТ535-79, ℓ=186	1	0,3кг

Изм.	Лист	№ докум.	Подп.	Дата
Разраб.		Бухинник		
Провер.		Похомова		
Н.контр.		Кириченко		

ТП 8-04.030

Кабельная подвеска КП2-8

Лит.	Лист	Листов
И		1

КРИВБАССПРОЕКТ г. Кривой Рог

Формат А4

8-04.030СБ

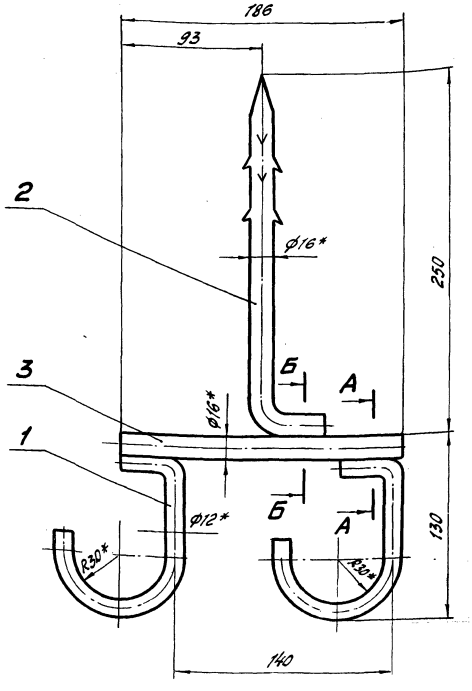

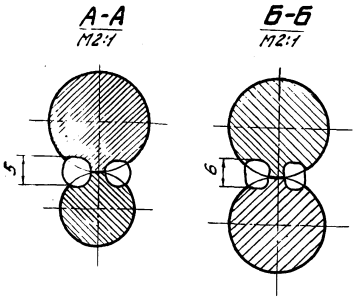

1 *Размеры для справок.
2. Сварка ручная электродуговая.
3. Электроды Э42 ГОСТ 9467-75.

9394/27 46

Изм.	Лист	№ докум.	Подпись	Дата
Разраб.		Бухинник		
Провер.		Похомова		
Рук.гр.		Светловский		
Н.контр.		Кириченко		

ТПР 403-3-075.86 8-04.030СБ

Кабельная подвеска КП2-8 Сборочный чертеж

Лит.	Масса	Масштаб
И	1,13	1:2
Лист	Листов 1	

КРИВБАССПРОЕКТ г. Кривой Рог

Инв.№ подл. | Подп. и дата | Взам. инв.№ | Инв.№ дубл. | Подп. и дата

8-04.041

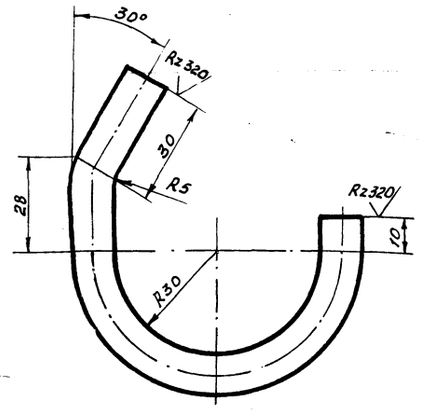

Предельные отклонения размеров $\pm \frac{IT14}{2}$

Изм.	Лист	№ докум.	Подп.	Дата
Разраб.	Букинник			
Провер.	Пахомова			
Рук. гр.	Светловский			
Н. контр.	Кириченко			

ТП 8-04.041

Скоба

Лит.	Масса	Масштаб
И	0.16	1:1

Лист | Листов 1

Круг 12-В-ГОСТ 2590-71 / ВСт 5пс-1-ГОСТ 535-79

КРИВБАССПРОЕКТ г. Кривой Рог

Формат А4

Формат	Зона	Поз.	Обозначение	Наименование	Кол.	Примечание
				Документация		
А3			8-04.040СБ	Сборочный чертеж		
				Переменные данные для исполнения		
				Детали		
А4		1	8-04.042	Стойка	1	
А4		2	8-04.041	Скоба	2	
				Детали		
А4		1	8-04.042-01	Стойка	1	
А4		2	8-04.041-	Скоба	4	
				Детали		
А4		1	8-04.042-02	Стойка	1	
А4		2	8-04.041-	Скоба	6	

Изм.	Лист	№ докум.	Подп.	Дата
Разраб.	Букинник			
Провер.	Пахомова			
Н. контр.	Кириченко			

ТП 8-04.040

Кабельные подвески КП2-4; КП4-4; КП6-4

Лит.	Лист	Листов
И		1

КРИВБАССПРОЕКТ г. Кривой Рог

Формат А4

8-04.040СБ

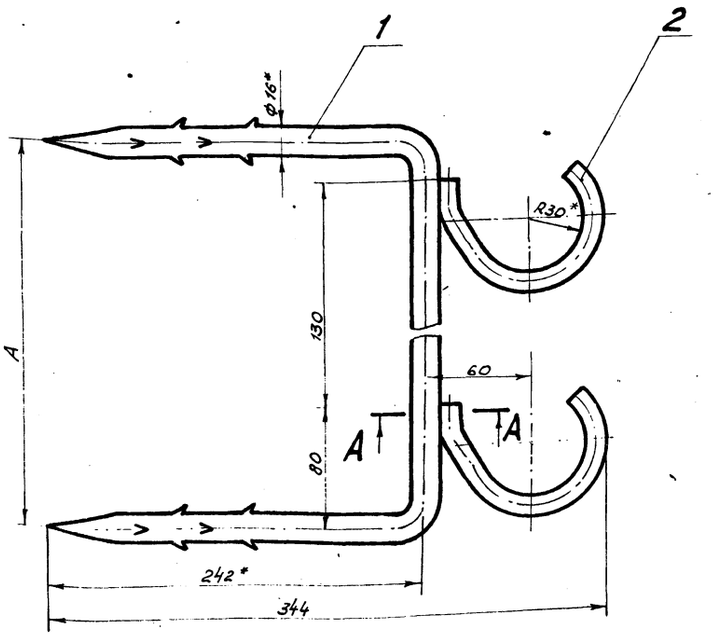

А-А
М2:1

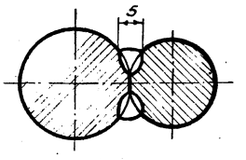

Размеры в мм

Обозначение	Тип	n колич. крючков	A	Масса кг
8-04.040-	КП6-4	6	770	2,98
8-04.040-01	КП4-4	4	510	2,25
8-04.040-02	КП2-4	2	250	1,44

1.* Размеры для справок.
2. Сварка ручная электродуговая.
3. Электроды Э42 ГОСТ 9467-75.

47
9394/27

Изм.	Лист	№ докум.	Подп.	Дата
Разраб.	Букинник			
Провер.	Пахомова			
Рук. гр.	Светловский			
Н. контр.	Кириченко		06.86	

ТПР 403-3-07.86 8-04.040СБ

Кабельные подвески КП2-4; КП4-4; КП6-4

Сборочный чертеж

Лит.	Масса	Масштаб
И		1:2

Лист | Листов 1

КРИВБАССПРОЕКТ г. Кривой Рог

Копировал Янокс

Формат А3

Типовой проект 403-3-075.86

8-04.061

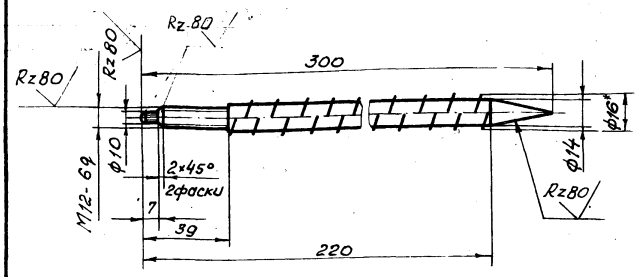

1.* Размер для справок.
2. Пред. откл. размеров h14; H14; ± JT14/2

Изм.	Лист	№ докум.	Подп.	Дата	ТП 8-04.061			
Разраб.		Бухинник			Стержень	Лит.	Масса	Масштаб
Провер.		Пахомова				И	0,4	1:2
Рук. гр.		Светловский				Лист	Листов 1	
Н. контр.		Кириченко		06.86	А-II-16-ГОСТ 5781-82	КРИВБАССПРОЕКТ г. Кривой Рог		
Гл. спец.		Светловский						

Инв. № подл. | Подп. и дата | Взам. инв. № | Инв. № дубл. | Подп. и дата

Формат А4

8-04.060СБ

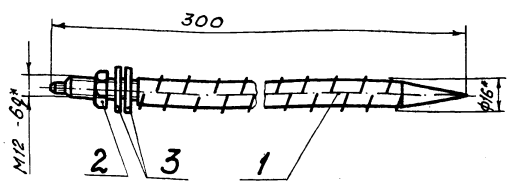

1.* Размер для справок.
2. Пред. откл. размеров ± JT14/2

Изм.	Лист	№ докум.	Подпись	Дата	ТП 8-04.060СБ			
Разраб.		Бухинник			Штанга Сборочный чертеж	Лит.	Масса	Масштаб
Провер.		Пахомова				И	0,49	1:2
Рук. гр.		Светловский				Лист	Листов 1	
Н. контр.		Кириченко		06.86		КРИВБАССПРОЕКТ г. Кривой Рог		
Гл. спец.		Светловский						

Инв. № подл. | Подпись и дата | Взам. инв. № | Инв. № дубл. | Подпись и дата

Формат А4

Формат	Зона	Поз.	Обозначение	Наименование	Кол.	Примечание
				Документация		
А4			ТП 8-04.060СБ	Сборочный чертеж		
				Детали		
А4		1	ТП 8-04.061	Стержень	1	
				Стандартные изделия		
		2		Гайка М12.4.055 ГОСТ 5915-70	1	
		3		Шайба 12.01.055 ГОСТ 11371-78	2	

48
9394/27

Изм.	Лист	№ докум.	Подп.	Дата	ТПР 403-3-075.86	8-04.060		
Разраб.		Бухинник			Штанга	Лит.	Лист	Листов
Провер.		Пахомова				И		1
Н. контр.		Кириченко		06.86		КРИВБАССПРОЕКТ г. Кривой Рог		

Инв. № подл. | Подпись и дата | Взам. инв. № | Инв. № дубл. | Подпись и дата

Копировал Янько

Формат А4

8-04.050

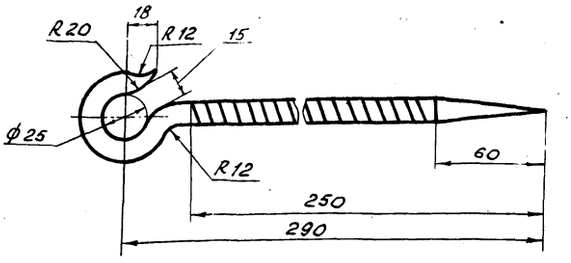

1. Длина заготовки 300мм.
2. Предельные отклонения размеров ± JT14/2

						ТП 8-04.050			
Изм.	Лист	№ докум.	Подп.	Дата		Крюк	Лит.	Масса	Масштаб
Разраб.		Бухинник					И	0,48	1:2
Провер.		Лакомова					Лист	Листов 1	
Рук. гр.		Светловский					КРИВБАССПРОЕКТ г. Кривой Рог		
Н. контр.		Кирпченко		06.86		А-II-16-ГОСТ 5781-82			
Гл. спец.		Светловский							

Инв. № подл. | Подп. и дата | Взам. инв. № | Инв. № дубл. | Подп. и дата

Формат А4

8-04.042

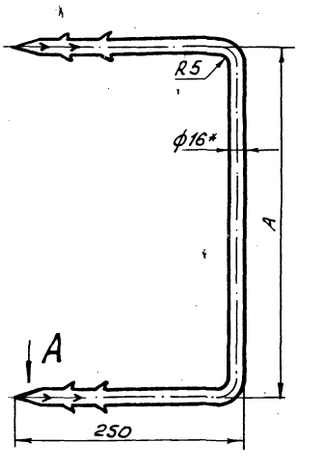

Вид А
М1:2

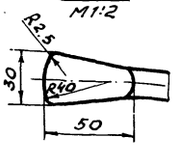

Размеры в мм

Обозначение	А	Длина заготовки	Масса, кг
-04.042	770	1280	2,02
-01	510	1020	1,61
-02	250	770	1,12

1.* Размер для справок.
2. Неуказанные предельные отклонения размеров ± JT14/2

						ТП 8-04.042			
Изм.	Лист	№ докум.	Подп.	Дата		Стойка	Лит.	Масса	Масштаб
Разраб.		Бухинник					И	см. табл.	1:4
Провер.		Лакомова					Лист	Листов 1	
Рук. гр.		Светловский					КРИВБАССПРОЕКТ г. Кривой Рог		
Н. контр.		Кирпченко		06.86		Круг 16-В-ГОСТ 2590-71 / ВСт. 5пс-I-ГОСТ 535-79			

Инв. № подл. | Подп. и дата | Взам. инв. № | Инв. № дубл. | Подп. и дата

Формат А4

8-04.032

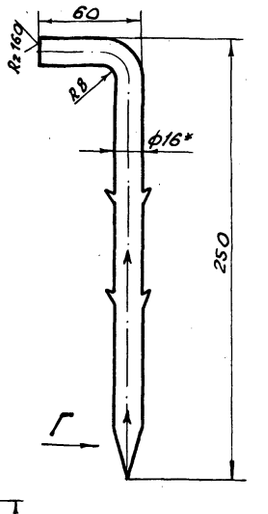

Вид Г

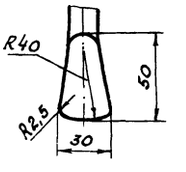

1.* Размер для справок.
2. Неуказанные предельные отклонения размеров ± JT14/2

49
9394/27

						ТПР 403-3-075.86 8-04.032			
Изм.	Лист	№ докум.	Подп.	Дата		Штанга	Лит.	Масса	Масштаб
Разраб.		Бухинник					И	0,43	1:2
Провер.		Лакомова					Лист	Листов 1	
Рук. гр.		Светловский					КРИВБАССПРОЕКТ г. Кривой Рог		
Н. контр.		Кирпченко		06.86		Круг 16-В-ГОСТ 2590-71 / ВСт. 5пс-I-ГОСТ 535-79			

Инв. № подл. | Подп. и дата | Взам. инв. № | Инв. № дубл. | Подп. и дата

Копировал: Зенко

Формат А4

8-04071

Rz 160

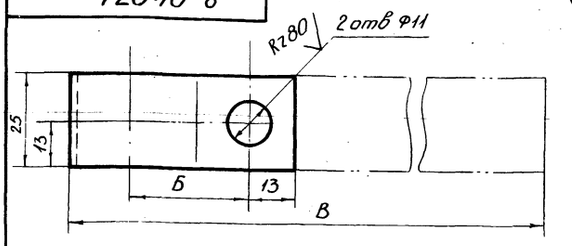

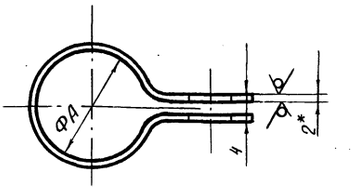

Обозначение	А	Б	В	Масса
8-04.071	25	30	150	0,059
8-04.071-01	33	35	173	0,103

1.* Размеры для справок

2. Предельные отклонения размеров H14; h14; $\pm \frac{IT14}{2}$

ТП 8-04.071

Изм	Лист	№ докум.	Подп.	Дата
Разраб.		Бухинник		
Провер.		Пахомова		
Рук. гр.		Светловский		
Н. контр.		Кириченко		

Хомут

Лит. И | Масса см. таблицу | Масштаб 1:1

Лист | Листов 1

Лист Б-2.0 ГОСТ 19958-74
ВСт3пс5 ГОСТ 16523-70

КРИВБАССПРОЕКТ г. Кривой Рог

Формат А4

8-04.070СБ

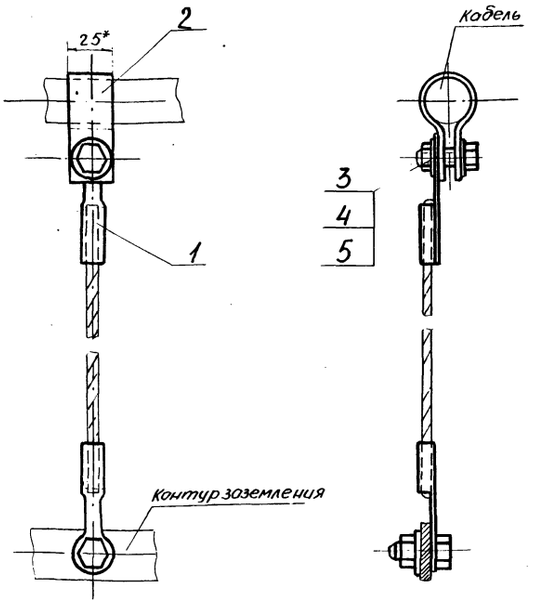

*Размеры для справок

ТП 8-04.070СБ

Изм	Лист	№ докум.	Подп.	Дата
Разраб.		Бухинник		
Провер.		Пахомова		
Рук. гр.		Светловский		
Н. контр.		Кириченко		
Гл. спец.		Светловский		

Заземляющий проводник Сборочный чертеж

Лит. И | Масса | Масштаб 1:2

Лист | Листов 1

КРИВБАССПРОЕКТ г. Кривой Рог

Формат	Зона	Поз.	Обозначение	Наименование	Кол.	Примечание
				Документация		
А4			ТП 8-04.070СБ	Сборочный чертеж		
				Сборочные единицы		
А4		1	ТП 8-04.020СБ	Перемычка	1	
				Детали		
А4		2	ТП 8-04.071	Хомут	1	
				Стандартные изделия		
				Болт М10*25. 56.055 ГОСТ 7798-70	2	
				Гайка М10. 4.055 ГОСТ 5915-70	2	
				Шайба 10.65Г ГОСТ 6402-70	3	

50 9394/27

ТПР 403-3-075.86 8-04.070

Изм	Лист	№ докум.	Подп.	Дата
Разраб.		Бухинник		
Провер.		Пахомова		
Н. контр.		Кириче. ко		

Заземляющий проводник

Лит. И | Лист | Листов 1

КРИВБАССПРОЕКТ г. Кривой Рог

Инв. № подл. | Подпись и дата | Взам. инв. № | Инв. № дубл. | Подп. и дата

Альбом XII

Типовой проект 403-3-075.86

Ведомость рабочих чертежей основного комплекта

СС

Лист	Наименование	Примечание
1	Общие данные	
2	Телефонизация и радиофикация	

Ведомость ссылочных и прилагаемых документов

Обозначение	Наименование	Примечание
	Прилагаемые документы	
ТПР 403-3-075.86	Спецификация оборудования	Альбом VII.42
ТПР 403-3-075.86	Ведомость потребности в материалах	Альбом VII.28

Общие указания

Камера ремонта горнопроходческого оборудования оснащается следующими видами связи и сигнализации:

— телефонная административно-хозяйственная и диспетчерская связь;

— диспетчерская телефонная связь диспетчера внутришахтного транспорта;

— электрочасофикация;

— распорядительно-поисковая связь.

Для организации телефонной административно-хозяйственной связи предусматривается установка телефонного аппарата АТС „Защита", который через телефонную распределительную коробку включается в комплексную телефонную сеть горизонта.

Для обеспечения прямой телефонной связью диспетчера внутришахтного транспорта с камерой ремонта горнопроходческого оборудования предусматривается установить телефонный аппарат типа ТАШ 2305.

Для показания единого времени предусматривается установка электровторичных часов типа ВЧС1-М2ПВ 24Р-400-302К, которые включаются в линии часофикации через комплексную телефонную сеть горизонта.

Для перечачи распоряжений и оповещений предусматривается динамический громкоговоритель типа 10ГРД-IV-6м, который включается в самостоятельную распределительно-поисковую сеть горизонта.

Условные обозначения:

O_1 — проектируемый телефонный аппарат административно-хозяйственной связи с указанием номера

Φ_1 — телефонный аппарат ЦБ с указанием номера

Θ_1 — электровторичные часы с указанием номера

K_1 — динамический громкоговоритель с указанием номера

Ш-1 — телефонная распределительная коробка с указанием номера

К-1 — кабельный ящик с указанием номера

— абонентский трансформатор

СБВГ-3 — прокладка кабеля с указанием марки, емкости и длины в метрах.

Настоящая часть проекта разработана в соответствии с действующими нормами и правилами и предусматривает мероприятия, обеспечивающие взрывную, взрывопожарную и пожарную безопасность при эксплуатации сооружения

Гл. инженер проекта Топчий

Инв. № подл. | Подпись и дата | Взам. инв. №

Разраб.	Блохина		
Провер.	Егошина		
Рук. гр.	Егошина		
Гл. спец.	Катыба		
Нач. отд.	Котенко		06.86
ГИП	Топчий		
Н. контр.	Кириченко		

Привязан

Инв. №

ТПР 403-3-075.86 8-СС

Подземные депо контактных электровозов для рудников черной металлургии

Камера ремонта горнопроходческого оборудования

Стадия	Лист	Листов
РП	1	2

Общие данные

Кривбассспроект г. Кривой Рог

Копировал

Формат А2

9394/27 51

Типовой проект 403-3-075.86 Альбом XII

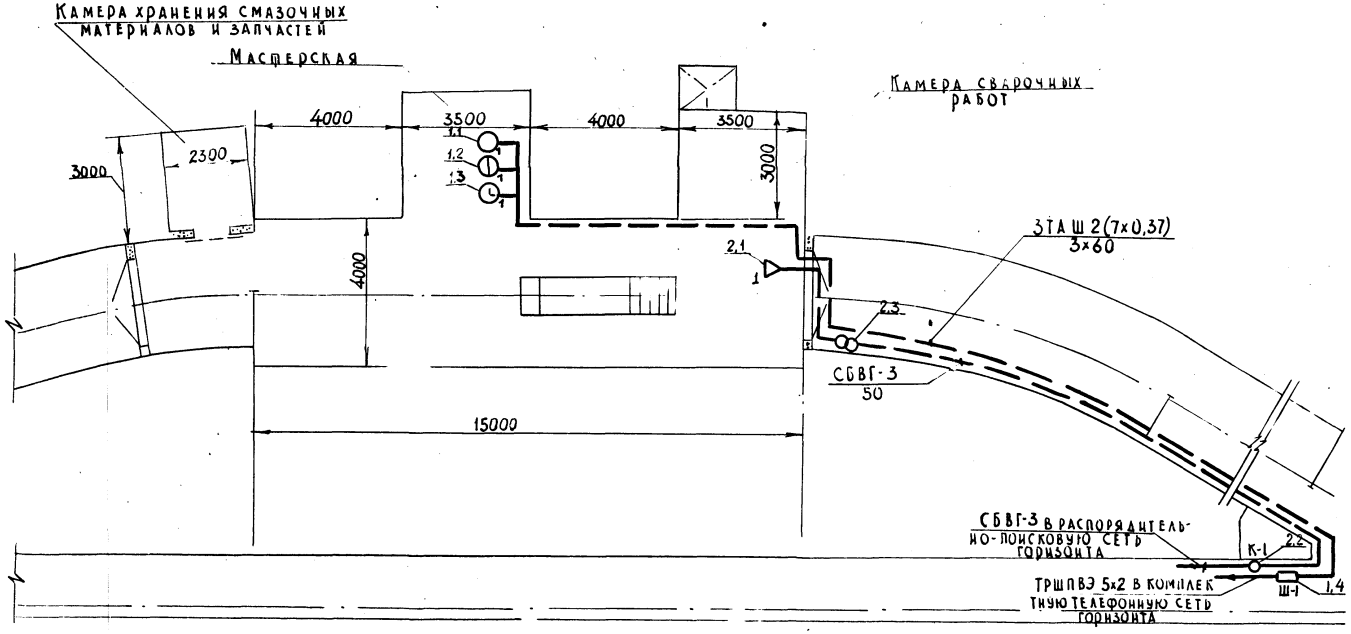

СПЕЦИФИКАЦИЯ

Марка, поз.	Обозначение	Наименование	Кол.	Примечание
		Комплексная телефонная сеть		
1.1		Телефонный аппарат АТС „Защита"	1	шт
1.2		То же, ЦБ ТАШ 2305	1	шт
1.3		Часы электровторичные ВЧС1-М2 ПВ24Р-400-30Ок	1	шт
1.4		Телефонная распределительная коробка ШТК-10А	1	шт
1.5		Кабель абонентский шахтный ТАШ 2(7х0,37)	180	м
1.6		Труба стальная водогазопроводная 32х3,2 ГОСТ 3262-75	6	м
1.7		Канат 9.1-Г-В-Н-140 ГОСТ 3063-80	40	м
1.8	М 118. 500.00М	Кронштейн для подвески кабеля на своде	28	кг
		2. Распорядительно-поисковая сеть		
2.1		Динамический громкоговоритель 10ГРД-IV-6м	1	шт
2.2		Кабельный ящик ЯКЩ-60	1	шт
2.3		Трансформатор абонентский ТАМУ-10	1	шт
2,4		Кабель СБВГ-3 ГОСТ 6436-75	50	м
2.5		Труба стальная водогазопроводная 32х3,2 ГОСТ 3262-75	4,5	м
2,6		Канат 9.1-Г-В.Н-140 ГОСТ 3063-80	30	м

(52)
9394/27

Разраб.	Блохина		
Провер.	Егошина		
Рук. гр.	Егошина		
Гл. спец.	Катыба		
Нач. отд.	Копенко		10.86
Н. контр.	Кириченко		

ТПР 403-3-075.86 8-СС

Подземные депо контактных электровозов для рудников черной металлургии.

Камера ремонта горнопроходческого оборудования

Стадия: РП | Лист: 2 | Листов:

Телефонизация и радиофикация М1:100

Кривбасспроект г. Кривой Рог

Привязан

Инв. №

Инв. № подл. | Подпись и дата | Взам. инв. №

Копировал

Формат А2

gost.e-ecolog.ru