ТИПОВЫЕ ПРОЕКТНЫЕ РЕШЕНИЯ

ЧОЗ-3-075.86

# ПОДЗЕМНЫЕ ДЕПО КОНТАКТНЫХ ЭЛЕКТРОВОЗОВ ДЛЯ РУДНИКОВ ЧЕРНОЙ МЕТАЛЛУРГИИ

АЛЬБОМ X

## КАМЕРА ТЕКУЩЕГО РЕМОНТА ВАГОНЕТОК ВГ2,0; ВГ4,5.

ГОРНОСТРОИТЕЛЬНЫЕ РЕШЕНИЯ, ТЕХНОЛОГИЯ ПРОИЗВОДСТВА, ВОДОСНАБЖЕНИЕ И КАНАЛИЗАЦИЯ,

ЭЛЕКТРООСВЕЩЕНИЕ И СИЛОВОЕ ЭЛЕКТРООБОРУДОВАНИЕ, СВЯЗЬ И СИГНАЛИЗАЦИЯ

9394/25
Ц. 3-35

КФ ЦИТП 9394/25

gost.e-ecolog.ru

ЦЕНТРАЛЬНЫЙ ИНСТИТУТ ТИПОВОГО ПРОЕКТИРОВАНИЯ
ГОССТРОЯ СССР
КИЕВСКИЙ ФИЛИАЛ
г. Киев-57 ул. Эжена Потье № 12

Заказ № 3257 Инв. № 93-94/25 Тираж 100
Сдано в печать 13.V 198 7 Цена 3-95

# ТИПОВЫЕ ПРОЕКТНЫЕ РЕШЕНИЯ
# ЧОЗ-3-075.86
# ПОДЗЕМНЫЕ ДЕПО КОНТАКТНЫХ ЭЛЕКТРОВОЗОВ ДЛЯ РУДНИКОВ ЧЕРНОЙ МЕТАЛЛУРГИИ

## АЛЬБОМ X

### СОСТАВ ПРОЕКТА:


Альбом I — Посадочные площадки для людей на однопутевой и двухпутевой выработках
Альбом II. Части 1,2 — Спецификации оборудования
Альбом III. Части 1...8 — Ведомости потребности в материалах
Альбом IV. Части 1...8 — Сметы
Альбом V — Камера осмотра подвижного состава
Альбом VI — Депо контактных электровозов 7КР1У; К10; К14
Альбом VII — Металлоконструкции и инвентарь
Альбом VIII — Депо двух контактных электровозов 7КР1У; К10; К14
Альбом IX — Депо контактных электровозов 7КР1У; К10; К14 и камера текущего ремонта вагонеток ВГ2.0; ВГ4.5
Альбом X — Камера текущего ремонта вагонеток ВГ2.0; ВГ4.5
Альбом XI — Камера текущего ремонта вагонеток ВГ9.0
Альбом XII — Камера ремонта горнопроходческого оборудования


Примененные типовые проекты:

Типовой проект 401-11-65.85 "Горные выработки для осмотра, ремонта, испытания зарядной техники и отстоя вагонов со взрывчатыми веществами (для массовых взрывов)" Альбом VII

Типовые проектные решения 403-3-073.86 "Камеры разного назначения для рудников черной металлургии" Альбом III. Часть I (распространяет Киевский филиал ЦИТП)


РАЗРАБОТАН
проектным институтом
"КРИВБАССПРОЕКТ"
Главный инженер института (Сторожук)
Главный инженер проекта (Топчий)



УТВЕРЖДЕН Минчерметом СССР
Приказ № 762 от 19 июня 1986 г.
Введен в действие с 1 октября 1986 г.



КФ ЦИТП
Привязан
Инв.№

Альбом X

Типовой проект 403-3-075.86


| Наименование | Страница |
|---|---|
| 1. Содержание альбома | 2 |
| I. Горностроительные решения | |
| 1. Общие данные (начало) | 3 |
| 2. Общие данные (окончание) | 4 |
| 3. Крепь штанговая с набрызгбетоном. План | 5 |
| 4. Крепь штанговая с набрызгбетоном. Разрезы А-А... К-К. Вид И. Узел I | 6 |
| 5. Крепь штанговая со стальной сеткой и набрызгбетоном. План | 7 |
| 6. Крепь штанговая со стальной сеткой и набрызгбетоном. Разрезы А-А... К-К. Вид И | 8 |
| 7. Крепь – монолитный бетон. План | 9 |
| 8. Крепь – монолитный бетон. Разрезы А-А... К-К. Вид И. Узел I | 10 |
| 9. Яма смотровая. План; разрез Д-Д; узлы I, III; вид А | 11 |
| 10. Яма смотровая. Разрезы А-А... Г-Г; узел II | 12 |
| 11. Настилка рельсового пути на закруглении. План, разрез А-А, вид А | 13 |
| 12. Настилка рельсового пути на прямом участке. План; разрезы А-А, Б-Б; узел I | 14 |
| 13. Канавка водоотливная. Узел II, разрез А-А | 15 |
| 14. План расположения фундаментных болтов под оборудование | 15 |
| 15. Штанга | 16 |
| 16. Штанга. Сборочный чертеж | 16 |
| 17. Стержень | 16 |
| 18. Плита опорная | 16 |
| II. Технология производства | |
| 1. Общие данные | 17 |
| 2. План. Схема расположения камер | 18 |
| 3. Вид А. Разрезы В-В... Д-Д | 19 |
| 4. Вид Б. Планы расположения фундаментных болтов под оборудование мастерской и лебедку, разрезы А-А... Г-Г | 20 |
| 5. Спецификация (начало) | 21 |
| 6. Спецификация (окончание) | 22 |
| 7. Разводка трубопровода сжатого воздуха. План. Разрез А-А | 23 |
| 8. Установка аспирационная местная. План. Разрезы Б-Б... Г-Г | 24 |
| 9. Установка аспирационная местная. Разрезы А-А, Д-Д... Ж-Ж, И-И | 25 |
| 10. Установка аспирационая для мойки деталей. План. Вид В. Разрезы А-А, Б-Б, Е-Е | 26 |
| 11. Установка аспирационная ванны для мойки деталей. Вид Г. Разрезы Д-Д, Ж-Ж, И-И. План расположения фундаментных болтов под вентилятор | 27 |
| 12. Установка аспирационная стола сварщика. План. Разрезы А-А... Е-Е | 28 |
| 13. Устройство для крепления гибкого токоподвода. Главный вид. Разрезы А-А... В-В | 29 |
| 14. Устройство для крепления гибкого токоподвода. Выносные элементы I, II, III | 30 |
| III. Конструкции металлические | |
| 1. Общие данные | 31 |
| 2. Ведомость металлоконструкций по видам профилей | 31 |
| 3. Монорельс. Главный вид. Разрезы 1-1, 2-2, 3-3. Выносной элемент I | 32 |
| 4. Техническая спецификация металла | 33 |
| IV. Водопровод и канализация | |
| 1. Общие данные. План | 34 |
| 2. Разрезы А-А .... Ж-Ж; узлы I, II, III | 35 |
| 3. Кронштейн | 36 |
| 4. Кронштейн. Сборочный чертеж | 36 |
| 5. Опора | 36 |
| 6. Пояс | 36 |
| V. Силовое электрооборудование | |
| 1. Общие данные | 37 |
| 2. Схема принципиальная однолинейная 0,4кВ | 38 |
| 3. Расположение оборудования и кабельная разводка | 39 |
| 4. Сети электроосвещения и заземления | 40 |
| 5. Спецификации | 41 |
| 6. Электрод заземления | 42 |
| 7. Электрод заземления. Сборочный чертеж | 42 |
| 8. Заземлитель | 42 |
| 9. Скоба | 42 |
| 10. Перемычка | 43 |
| 11. Перемычка. Сборочный чертеж | 43 |
| 12. Головка | 43 |
| 13. Наконечник | 43 |
| 14. Кабельная подвеска КП2-8 | 44 |
| 15. Кабельная подвеска КП2-8. Сборочный чертеж | 44 |
| 16. Скоба | 44 |
| 17. Кабельные подвески КП2-4; КП4-4; КП6-4 | 45 |
| 18. Кабельные подвески КП2-4; КП4-4; КП6-4. Сборочный чертеж | 45 |
| 19. Скоба | 45 |
| 20. Штанга | 46 |
| 21. Штанга. Сборочный чертеж | 46 |
| 22. Стержень | 46 |
| 23. Штанга | 47 |
| 24. Стойка | 47 |
| 25. Крюк | 47 |
| 26. Заземляющий проводник | 48 |
| 27. Заземляющий проводник. Сборочный чертеж | 48 |
| 28. Хомут | 49 |
| VI. Связь и сигнализация | |
| 1. Общие данные | 49 |
| 2. Телефонизация и радиофикация | 50 |


2

№9394/25

| | | | |
|---|---|---|---|
| Разраб. | Туркина | | |
| Пров. | Каменева | | |
| Рук. гр. | Пономарев | | 05.86 |
| Гл. шахт. | Каменецкий | | 05.86 |
| Нач. отд. | Сова | | 16.86 |
| Н. контр. | Гилко | | |

ТПР 403-3-075.86 6-СА

Подземное депо контактных электровозов для рудников черной металлургии

Камера текущего ремонта вагонеток ВГ2,0; ВГ4,5

| Стадия | Лист | Листов |
|---|---|---|
| РП | | 1 |

Содержание альбома

КРИВБАССПРОЕКТ г. Кривой Рог

Привязан

Инв. №

Копировал Шевченко

формат А2

Инв. № подл. | Подп. и дата | Взам. инв. №

Альбом V

## Ведомость основных комплектов рабочих чертежей

| Обозначение | Наименование | Примечание |
|---|---|---|
| ГРС | Горностроительные решения | Вед марка |
| ТХ | Технология производства | |
| ВК | Водопровод и канализация | |
| ЭМ | Силовое электрооборудование | |
| СС | Связь и сигнализация | |
| КМ | Конструкции металлические | |

## Ведомость рабочих чертежей основного комплекта ГРС

| Лист | Наименование | Примечание |
|---|---|---|
| 1 | Общие данные (начало) | |
| 2 | Общие данные (окончание) | |
| 3 | Крепь штанговая с набрызгбетоном. План | |
| 4 | Крепь штанговая с набрызгбетоном. Разрезы А-А... К-К | |
| 5 | Крепь штанговая с стальной сеткой и набрызг-бетоном. План | |
| 6 | Крепь штанговая со стальной сеткой и набрызгбетоном. Разрезы А-А... К-К | |
| 7 | Крепь- монолитный бетон. План. | |
| 8 | Крепь- монолитный бетон. Разрезы А-А... К-К | |
| 9 | Яма смотровая. План; разрез А-А, узлы I, III; Вид А | |
| 10 | Яма смотровая. Разрезы А-А... Г-Г, узел I | |
| 11 | Настилка рельсового пути на закруглении. План, разрез А-А, вид А | |
| 12 | Настилка рельсового пути на прямом участке План; разрезы А-А, Б-Б; узел I | |
| 13 | Канавка водоотливная. Узел I, разрез А-А | |
| 14 | План расположения фундаментных болтов под оборудование | |

Типовые проектные решения 403-3-075.86

Инв. № подл. | Подп. и дата | Взам. инв. №

Типовые проектные решения разработаны в соответствии с действующими нормами и правилами и предусматривают мероприятия, обеспечивающие взрывную, взрывопожарную и пожарную безопасность при эксплуатации сооружения

Главный инженер проекта Топчий Ю.П.

## Ведомость ссылочных и прилагаемых документов

| Обозначение | Наименование | Примечание |
|---|---|---|
| | Прилагаемые документы | |
| 6-01.010 | Штанга | стр 16 |
| ТПР 403-3-075.86 | Металлоконструкции и инвентарь | Альбом VII |
| ТПР 403-3-075.86 | Спецификации оборудования | Альбом II, часть 2 |
| ТПР 403-3-3-075.86 | Ведомости потребности в материалах | Альбом III часть 6 |
| ТПР 403-3-075.86 | Сметы | Альбом IV часть |
| ТПР 403-3-075.86 | Камеры разного назначения для рудников черной металлургии. | Альбом III часть 1 |
| ТП 401-11-65.85 | Горные выработки для осмотра, ремонта испытания зарядной техники и отстоя вагонов со взрывчатыми веществами (для массовых взрывов) | Альбом VII |

## Ведомость спецификаций

| Лист | Наименование | Примечание |
|---|---|---|
| 3 | Спецификация к крепи штанговой с набрызгбетоном | |
| 5 | Спецификация к крепи штанговой со стальной сеткой и набрызгбетоном | |
| 7 | Спецификация к крепи монолитный бетон | |
| 9 | Спецификация к яме смотровой | |
| 11 | Спецификация к рельсовому пути на закруглении | |
| 12 | Спецификация к рельсовому пути на прямом участке | |
| 13 | Спецификация к канавке водоотливной | |

1. Корректировка типового рабочего проекта „Подземные депо контактных электровозов для рудников черной металлургии" выполнена институтом „Кривбасспроект" на основании плана типового проектирования на 1985 год, утвержденного постановлением Госстроя СССР от 10.12.84г. № 204 и в соответствии с заданием на разработку, утвержденным Минчерметом СССР от 08.05.85г.

Типовые проектные решения разработаны с учетом требований ЕПБ, СНиП II-94-80, СНиП 1-02.01-85, инструкции СН 227-82, „Норм технологического проектирования..." и другой нормативной документации.

Сметная документация составлена в нормах и ценах 1984г.

Технико-экономические показатели по видам крепи приведены в таблице 1.

Таблица 1

| Виды крепи | Стоимость, тыс. руб. | | | Расход строительных материалов | | | | | | Объем строительных м³ | Объем площадей, м² |
|---|---|---|---|---|---|---|---|---|---|---|---|
| | Общая сметная стоимость | строительно-монтажных работ | Оборудования | Построечные трудовые затраты, чел.-дн. | Арматура, т (монтаж. длиной 1 м и более, т) | Сталь, т | Сталь прокатная (с ГОСТом А, т) | Цемент, т | Набрызгбетон, м³ | | |
| Штанговая с набрызгбетоном | 31,01 | 22,57 | 8,44 | 4150,49 | 22,96 | 22,76 | 1,96 | 2,10 | 24,16 | 17,83 | 6042 | 164,44 |
| Штанговая со стальной сеткой и набрызгбетоном | 32,24 | 23,80 | 8,44 | 4201,86 | 42,16 | 41,96 | 1,96 | 2,10 | 48,32 | 17,83 | 6321,03 | 164,44 |
| Монолитный бетон | 26,79 | 27,35 | 8,44 | 5165,32 | 27,83 | 27,63 | 1,05 | 1,08 | – | 117,39 | 6811,87 | 164,44 |

2. В данном альбоме разработана камера текущего ремонта вагонеток ВГ2,0 и ВГ4,5. Она состоит из камеры ремонта вагонеток, вспомогательных камер (сварочных работ, мастерской, инструментальной кладовой) и двух заездов. В заездах устанавливаются противопожарные двери.

Размеры камер, ниш и выработок определены габаритами размещаемого в них оборудования, а также величиной свободного прохода для людей и зазорами согласно требованиям ЕПБ.

Привязка камеры текущего ремонта вагонеток осуществляется проектировщиком непосредственно к сопряжениям ее с откаточной выработкой.

В случае отнесения месторождения или его части, в которой предусматривается строительство камеры, к опасным по горным ударам, расстояние между осями камеры ремонта и откаточной выработки должно определяться расчетом в соответствии с требованиями „Инструкции по безопасному ведению горных работ на рудных и нерудных месторождениях, склон- 3 № 9304/25

Привязан

| | | | |
|---|---|---|---|
| Инв. № | | | |
| Разраб. | Пономарев | | |
| Пров. | Каменева | | |
| Рук. гр. | Пономарев | | |
| Гл. инж. пр. | Каменецкий | | |
| Нач. отд. | Сова | | |
| ГИП | Топчий | | |
| Н. контр. | Гилко | | |

ТПР 403-3-075.86 6-ГРС

Подземные депо контактных электровозов для рудников черной металлургии

Камера текущего ремонта вагонеток ВГ2,0; ВГ4,5

Стадия: РП | Лист: 1 | Листов: 14

Общие данные (начало)

КРИВБАССПРОЕКТ г. Кривой Рог

Копировал Шевченко

Формат А2

ных к горным ударам" (ВНИМИ, г. Ленинград).

Проветривание камеры осуществляется за счет общешахтной депрессии

Проветривание камеры сварочных работ предусмотрено с помощью вентилятора через вентиляционный восстающий. Восстающий в целях безопасности оборудуется перекрытием с проемом для вентиляционных труб.

Конструкция камер и выработок позволяет применять при их проходке высокопроизводительное горнопроходческое оборудование.

3. Форма поперечного сечения выработок и камер — сводчатая с вертикальными стенами. Такая форма принята согласно СНиП II-94-80 "Подземные горные выработки" и с учетом опыта строительства и эксплуатации их в соответствующих горногеологических условиях рудников Криввасса.

4. Строительство камер текущего ремонта вагонеток следует предусматривать в породах с наиболее благоприятными горногеологическими условиями в местах, определяемых проектировщиком при конкретной привязке проекта.

В зависимости от категории устойчивости пород для крепления камер и выработок предусмотрены следующие виды крепи:

- штанговая с набрызгбетоном (I категория устойчивости пород);
- штанговая со стальной сеткой и набрызгбетоном (II категория устойчивости пород);
- монолитный бетон (II категория устойчивости пород).

4.1. Крепь штанговая с набрызгбетоном применяется в устойчивых (I категория) породах, где наблюдаются незначительные (до 20мм) смещения на контуре поперечного сечения выработки за весь срок ее службы без крепи.

Железобетонные штанги, устанавливаемые в шахматном порядке, и набрызгбетон толщиной 50 мм обеспечивают надежное упрочнение приконтурного слоя. Расстояние между рядами штанг и между штангами в каждом ряду — 1000 мм.

Быстротвердеющий раствор для установки железобетонных штанг приготавливается из цемента марки 400, песка и воды в соотношении 1:2:0,5. Расход цементного раствора на 100 штанг длиной 1800мм каждая — 0,21 м³

4.2. Крепь штанговая со стальной сеткой и набрызгбетоном применяется в среднеустойчивых (II категория) породах, где наблюдаются смещения (свыше 20 до 100мм) на контуре поперечного сечения выработки за весь срок ее службы без крепи.

Железобетонные штанги, набрызгбетон толщиной 100 мм и металлическая сетка обеспечивают надежное укрепление массива.

При выполнении работ по креплению выработок штанги необходимо располагать во впадинах с целью обеспечения достаточного приближения металлической сетки к контуру выработки, но не ближе 50 ... 70 мм. Установка штанг производится в том же порядке, что и при крепи штанговой с набрызгбетоном.

4.3. Крепь монолитный бетон применяется в среднеустойчивых (II категория) породах, где наблюдаются смещения (свыше 20 до 100 мм) на контуре поперечного сечения выработки за весь срок ее службы без крепи.

Толщина бетона стен и свода выработок принята 200 мм. При возведении бетонной крепи в закрепном пространстве не должно оставаться пустот. Их необходимо закладывать несгораемыми материалами.

5. Рельсовый путь разработан для колеи 750 мм с использованием рельсов типа Р33 и шпал деревянных.

Высота пути (от подошвы выработки до уровня головок рельсов) — 400мм Шпалы помещаются в балласт на 2/3 своей высоты.

В камере ремонта бетонный пол выполнен на уровне головок рельсов.

Устройство и эксплуатацию рельсовых путей следует производить согласно "Временной технологической инструкции по строительству и эксплуатации шахтных рельсовых путей и стрелочных переводов" (НИГРИ, г. Кривой Рог)

6. При проходке камер и выработок поддержание их в безопасном состоянии достигается за счет систематического осмотра и контроля за состоянием боков и кровли.

Последовательность проходки и крепления выработок и камер должна определяться проектом производства работ.

7. Типовой проект разработан с учетом анализа патентных материалов. С целью ознакомления с новыми техническими решениями по вопросу конструктивных особенностей камер текущего ремонта вагонеток, их крепления и оборудования просмотрены патентные фонды институтов "Криввасспроект" и НИГРИ с 1977 года. Технические решения проекта находятся на уровне современных достижений науки и техники.

9394/25

| | | | |
|---|---|---|---|
| Разраб. | Пономарев | | |
| Пров. | Каменева | | |
| Рук. гр. | Пономарев | | 05.86 |
| Гл. шахт. | Каменецкий | | 06.86 |
| Нач. отд. | Сова | | 06.86 |
| ГИП | Топчий | | |
| Н. контр. | Гилко | | |

ТПР 403-3-075.86 6-ГРС

Подземные депо контактных электровозов для рудников черной металлургии

Камера текущего ремонта вагонеток ВГ2,0; ВГ4,5

| Стадия | Лист | Листов |
|---|---|---|
| РП | 2 | |

Общие данные (окончание)

Криввасспроект г. Кривой Рог

Привязан

Инв. №

Копировал

Формат А2

Типовой проект 403-3-075.86

Инв. № подл. | Подпись и дата | Взам. инв. №

Альбом X

Типовой проект 403-3-075.86

## План

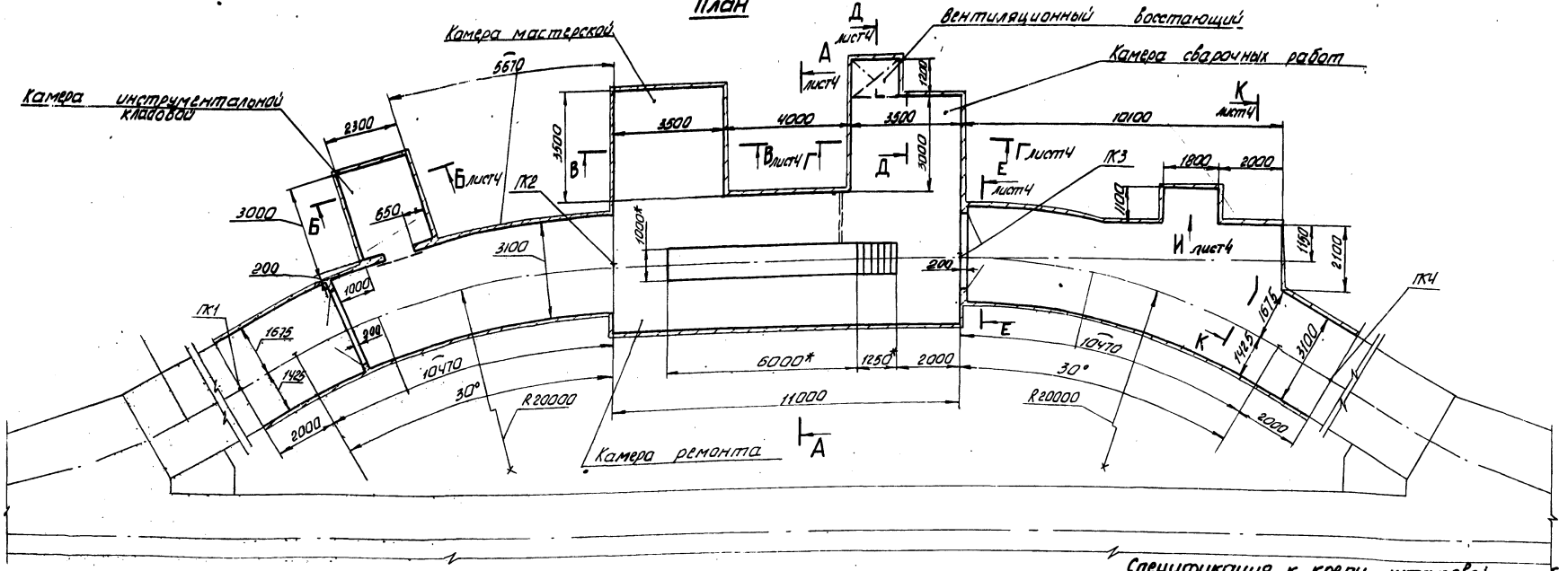


## Профиль рельсового пути

0,000

| Масштабы: верт. 1:20 гориз. 1:200 | | | |
|---|---|---|---|
| Уклоны, ‰ | 0,0005 | 0,003 | 0,0006 |
| Расстояния, м | 12,47 | 11,0 | 12,47 |
| Относительные отметки | 0,000 | +0,006 | -0,027 -0,102 |
| Номера пикетов | ГК1 | ГК2 | ГК3 ГК4 |

## Объем работ

| Наименование | Сечение, м² в свету | Сечение, м² в проходке | Длина, м | Выемка, м³ | Набрызгбетон, м³ стен | Набрызгбетон, м³ свода | Бетон, м³ стен | Бетон, м³ пола | Бетон, м³ перемычек | Бетон, м³ фундамент под перемычки | Штанга железобетонная кол. шт. | Штанга железобетонная масса, кг | Бурение шпуров под закладные части, м | Лунки сечением до 600 м², шт | Водоотливная канавка, м | Рельсовый путь, м на прямом участке | Рельсовый путь, м на закруглении | Балласт, м³ | Лесоматериалы, м³ | Металлоконструкции, кг | Арматура, кг | Установка оберег, шт. | Побелка, м² |
|---|---|---|---|---|---|---|---|---|---|---|---|---|---|---|---|---|---|---|---|---|---|---|---|
| Камера ремонта | 18,45 | 20,72 | 11,1 | 230,0 | 4,25 | 3,1 | – | 3,78 | – | – | 77,0 | 355,7 | 28,0 | – | 12,4 | 3,15 | – | 11,0 | – | – | – | – | 138,4 |
| Камера инструментальной кладовой | 5,52 | 6,06 | 3,00 | 18,2 | 0,86 | 0,47 | – | 0,64 | 0,77 | 0,1 | 8 | 37,0 | – | – | – | – | – | – | – | – | – | 1 | 27,8 |
| Камера мастерской | 9,48 | 10,21 | 3,50 | 35,7 | 1,16 | 0,83 | – | 1,22 | – | – | 14 | 64,7 | – | – | – | – | – | – | – | – | – | – | 38,4 |
| Камера сварочных работ | 9,48 | 10,21 | 3,00 | 30,6 | 0,83 | 0,71 | – | 1,05 | – | – | 14 | 64,7 | – | – | – | – | – | – | – | – | – | – | 30,2 |
| Заезды сечением Е-Е | 9,47 | 9,86 | 25,0 | 246,5 | 4,65 | 5,10 | – | 2,32 | 1,64 | 0,24 | 88 | 406,5 | – | – | 23,4 | 4,0 | 20,94 | 9,9 | – | – | – | 2 | 204,8 |
| Засечка восстающ. | – | – | – | 7,5 | 0,84 | – | | 0,18 | | | – | – | – | 6 | – | – | – | – | 0,14 | – | – | – | 11,9 |
| Ниша для лебедок | – | – | – | 12,9 | 0,55 | 0,28 | – | 0,57 | – | – | 6 | 27,7 | – | – | – | – | – | – | – | – | – | – | 19,0 |
| Ниша электрооборудования | 3,99 | 4,45 | 1,1 | 4,90 | 0,40 | 0,13 | – | 0,20 | – | – | 3 | 13,9 | – | – | – | – | – | – | – | – | – | – | 10,5 |
| Яма смотровая | 1,31 | 1,76 | 7,25 | 12,5 | – | – | 4,0 | 1,12 | – | – | – | – | – | – | 1,0 | 7,85 | – | – | – | 534,7 | 36,0 | – | – |
| Итого | – | – | – | 598,8 | 13,54 | 10,62 | 4,0 | 11,08 | 2,41 | 0,34 | 210 | 970,2 | 28,0 | 6 | 36,8 | 15,0 | 20,94 | 20,9 | 0,14 | 534,7 | 36,0 | 3 | 481,0 |

## Спецификация к крепи штанговой с набрызгбетоном

| Марка, поз. | Обозначение | Наименование | Кол. | Масса ед., кг | Примечание |
|---|---|---|---|---|---|
| 1 | | Штанга | 210 | 4,62 | |
| 2 | | Труба 40х2 ГОСТ 10704-76* / Д ГОСТ 10705-80 ℓ=200 | 6 | 0,37 | |
| | | Пиломатериалы ГОСТ 24454-80 | | | |
| 3 | | 200х40 | 0,072 | | м³ |
| 4 | | 150х150 | 0,072 | | м³ |
| 5 | | Набрызгбетон марки 150 | 24,16 | | м³ |
| 6 | | Бетон марки 150 | 6,75 | | м³ |
| 7 | | Бетон марки 75 | 11,08 | | м³ |
| | | Гвозди К3,5х90 ГОСТ 4028-63 | 0,14 | | кг |

1.* Размеры для справок.
2. В местах прокладки через перемычку труб и кабелей обеспечить герметичность.
2. Разметка шпуров для крепления подкранового пути см. чертежи КМ

5

9394/25

| | | | |
|---|---|---|---|
| Разраб. | Агафонова | | |
| Пров. | Туркина | | |
| Рук. гр. | Пономарев | | 05.86 |
| Гл. шахт. | Каменецкий | | 30.5.86 |
| Нач. отд. | Сова | | 06-86 |
| Н. контр. | Гилко | | |

Привязан

Инв. №

ТПР 403-3-075.86 6-ГРС

Подземные депо контактных электровозов для рудников черной металлургии

Камера текущего ремонта вагонеток ВГ 2,0; ВГ 4,5

| Стадия | Лист | Листов |
|---|---|---|
| РП | 3 | |

Крепь штанговая с набрызгбетоном. План М1:100

КРИВБАССПРОЕКТ г. Кривой Рог

Копировал Шевченко формат А2

Инв. № подл. | Подп. и дата | Взам. инв. №

Альбом V

Типовой проект 403-3-075.86

## А-А повернуто, лист 3

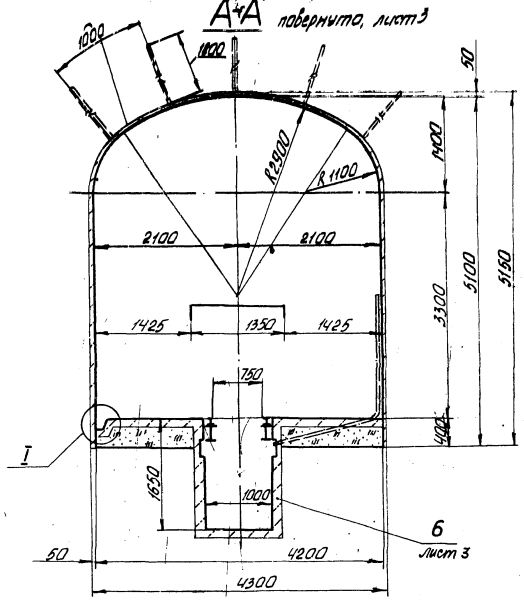


## Б-Б лист 3

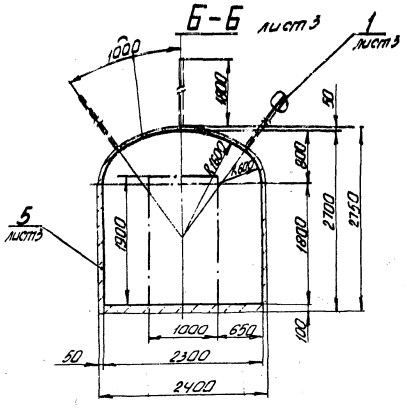


## В-В лист 3

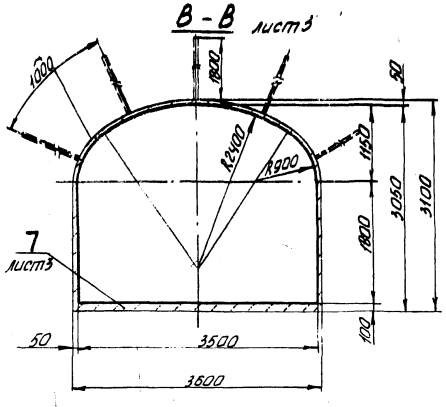


## Г-Г лист 3

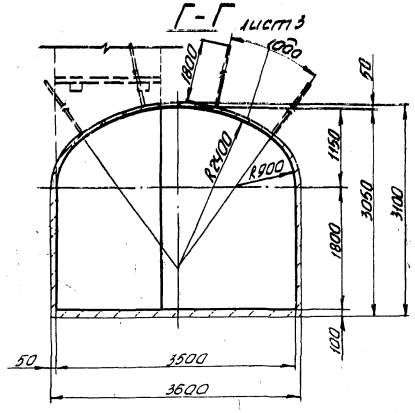


## Е-Е повернуто, лист 3

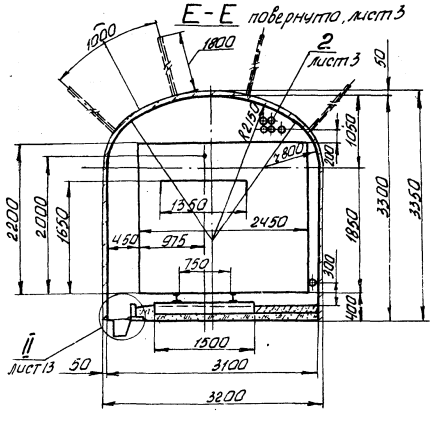


## К-К повернуто, лист 3

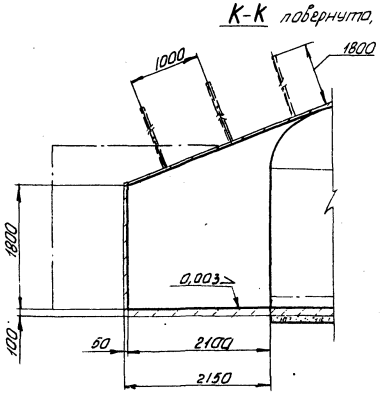


## Вид И лист 3

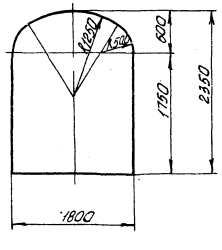


## Д-Д повернуто, лист 3

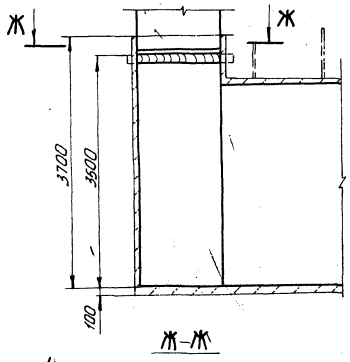


## Ж-Ж

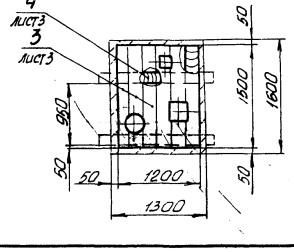


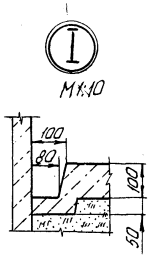


9394/25

| | | | | | |
|---|---|---|---|---|---|
| Разраб. | Агафонов | | | ТПР 403-3-075.86 | 6-ГРС |
| Пров. | Гуркина | | | | |
| Рук. гр. | Пономарев | | 03.86 | Подземные депо контактных электровозов для рудников черной металлургии | |
| Гл. шахт. | Каменецкий | | 04.86 | | |
| Нач. отд. | Сова | | 06-86 | Камера текущего ремонта вагонеток ВГ2,0; ВГ4,5 | Стадия: РП; Лист: 4; Листов: |
| Привязан | | | | Крепь штанговая с набрызг-бетоном. Разрезы А-А... К-К. Вид И. Узел I М1:50 | КРИВБАССПРОЕКТ г. Кривой Рог |
| Инв. № | | Н. контр. | Гилка | | |

Копировал Шевченко

Формат А2

Альбом X

Типовой проект 403-3-075.86

Инв.№ подл. | Подпись и дата | Взам.инв.№

## План

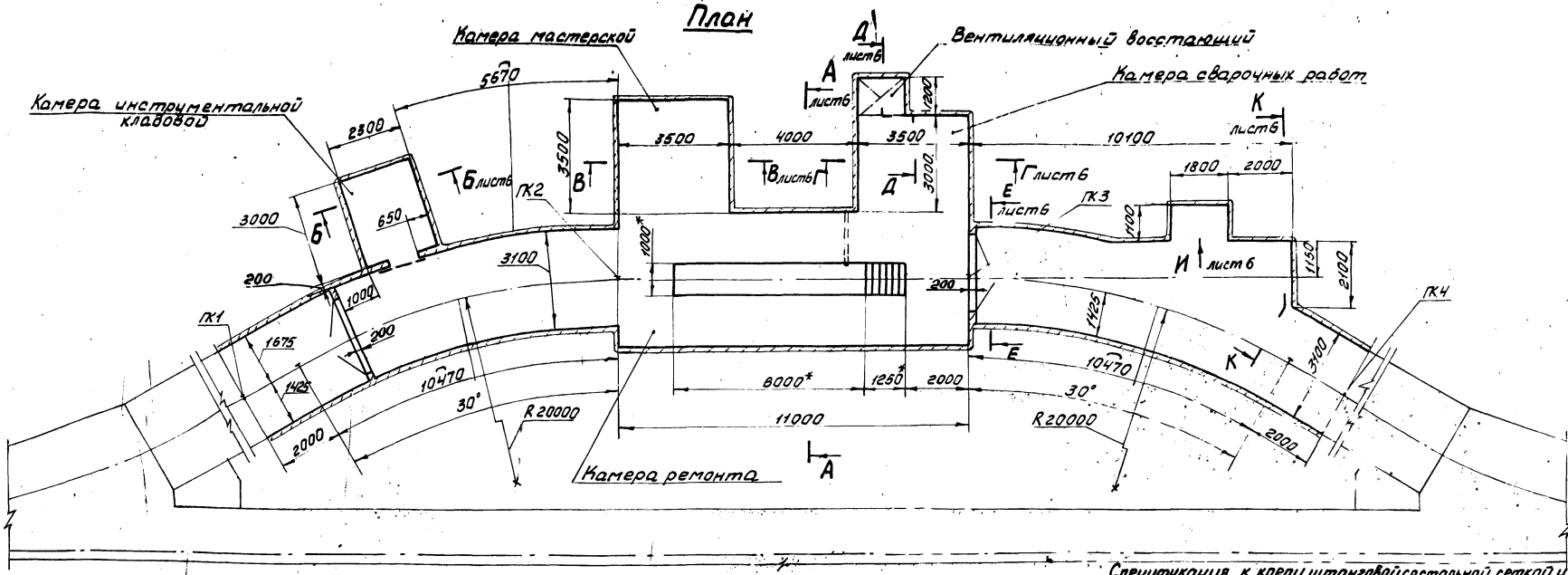


## Профиль рельсового пути

| | | | | |
|---|---|---|---|---|
| Масштабы: верт. 1:20, гориз. 1:200 | | | | 0,000 |
| Уклоны, ‰ | 0,0005 | 0,003 | 0,0006 | |
| Расстояния, м | 12,47 | 11,0 | 12,47 | |
| Относительные отметки | 0,000 | +0,006 | -0,027 | -0,102 |
| Номера пикетов | ГК1 | ГК2 | ГК3 | ГК4 |

## Объем работ

| Наименование | Сечение, м² в свету | Сечение, м² в проходке | Длина, м | Выемка, м³ | Набрызг-бетон, м³ стен | Набрызг-бетон, м³ свода | Набрызг-бетон, м³ фундамента | Бетон, м³ стен | Бетон, м³ пола | Бетон, м³ лебедчик. | Бетон, м³ разделит. перегород. | Штанговое крепление: кол. шт | масса, кг | сетка металлическая, м² | временная крепь за каждый цикл, м² | Щиты сечением до 6,0 м², шт | Водоотливная канавка, м | Рельсовый путь, м на прямых участках | Рельсовый путь, м на закруглениях | Балласт, м³ | Лесоматериалы, м³ | Металлоконструкции, кг | Арматура, кг | Установка дверей, шт | Побелка, м² |
|---|---|---|---|---|---|---|---|---|---|---|---|---|---|---|---|---|---|---|---|---|---|---|---|---|---|
| Камера ремонта | 18,46 | 21,41 | 11,2 | 239,8 | 8,25 | 6,05 | 0,18 | — | 3,78 | — | — | 77 | 355,7 | 63,0 | 28,0 | — | 12,4 | 3,15 | — | 11,0 | — | — | — | — | 138,4 |
| Камера инструментальной кладовой | 5,52 | 6,42 | 3,00 | 19,3 | 1,11 | 0,90 | 0,08 | — | 0,64 | 0,77 | 0,10 | 8 | 37,0 | 9,6 | — | — | — | — | — | — | — | — | — | 1 | 27,8 |
| Камера мастерской | 9,48 | 10,67 | 3,50 | 37,3 | 2,31 | 1,58 | 0,10 | — | 1,22 | — | — | 14 | 64,7 | 16,8 | — | — | — | — | — | — | — | — | — | — | 38,4 |
| Камера сварочных работ | 9,48 | 10,67 | 3,00 | 32,0 | 1,72 | 1,36 | 0,08 | — | 1,05 | — | | 14 | 64,7 | 14,4 | — | — | — | — | — | — | — | — | — | — | 30,2 |
| Заезды сечением Е-Е | 9,47 | 10,32 | 24,9 | 256,9 | 9,30 | 10,00 | 0,42 | — | 2,32 | 1,64 | 0,24 | 88 | 406,5 | 106,4 | | — | 23,4 | 4,0 | 20,94 | 9,9 | — | — | — | 2 | 204,8 |
| Засечка восстающ. | — | — | — | 8,1 | 1,69 | — | 0,04 | — | 0,18 | — | — | — | — | — | — | 6 | | — | — | — | 0,14 | — | — | — | 11,9 |
| Ниша лебедки | — | — | — | 13,0 | 1,60 | 0,57 | 0,07 | — | 0,57 | — | — | 6 | 27,7 | 5,8 | — | — | — | — | — | — | — | — | — | — | 19,5 |
| Ниша электрооборудования | 3,99 | 4,78 | 1,1 | 5,26 | 0,81 | 0,26 | 0,04 | — | 0,20 | — | — | 3 | 13,8 | 2,6 | — | — | — | — | — | — | — | — | — | — | 10,5 |
| Яма смотровая | 1,31 | 1,76 | 7,25 | 12,5 | — | — | — | 4,0 | 1,12 | — | — | — | — | — | — | — | 1,0 | 7,85 | — | — | — | 534,7 | 36,0 | — | — |
| Итого | — | — | — | 624,16 | 26,99 | 20,72 | 1,01 | 4,0 | 11,08 | 2,41 | 0,34 | 210 | 970,1 | 218,5 | 28,0 | 6 | 36,8 | 15,0 | 20,94 | 20,9 | 0,14 | 534,7 | 36,0 | 3 | 481,0 |

## Спецификация к креплению штанговой состалной сеткой и набрызгбетоном

| Марка поз | Обозначение | Наименование | Кол. | Масса ед. кг | Примечание |
|---|---|---|---|---|---|
| 1 | 6-01.010 | Штанга | 210 | 4,62 | |
| 2 | | Труба 40х2 ГОСТ 10704-76* / Д ГОСТ 10705-80 l=200 | 6 | 0,37 | |
| 3 | | Сетка 100х100х5,0 ГОСТ 6336-80 | 743,2 | | кг |
| | | Пиломатериалы ГОСТ 24454-80 | | | |
| 4 | | 200 х 40 | 0,072 | | м³ |
| 5 | | 150 х 150 | 0,072 | | м³ |
| 6 | | Набрызгбетон марки 150 | 48,72 | | м³ |
| 7 | | Бетон марки 150 | 6,75 | | м³ |
| 8 | | Бетон марки 75 | 11,08 | | м³ |
| | | Гвозди К3,5х90 ГОСТ 4028-63 | 0,14 | | кг |

1.* Размеры для справок.
2. В местах прокладки через перемычку труб и кабелей обеспечить герметичность.
3. Разметка шпуров для крепления подкранового пути см. чертежи КМ

7

9394/25

| | | | |
|---|---|---|---|
| Разраб. | Агафонов | | ТПР 403-3-075.86 6-ГРС |
| Пров. | Туркина | | |
| Рук. гр. | Пономарев | 05.86 | |
| Гл. шахт. | Каменецкий | 05.86 | Подземные депо контактных электровозов для рудников черной металлургии |
| Нач. отд. | Сова | 05.86 | Камера текущего ремонта вагонеток ВГ2,0; ВГ4,5 |
| Н. контр. | Гилко | | Стадия: РП; Лист: 5; Листов: |
| | | | Крепь штанговая со сталь. сеткой и набрызгбетоном. План М1:100 |
| | | | КРИВБАССПРОЕКТ г. Кривой Рог |

Привязан

Инв.№

Копировал Сологуб Формат А1

Альбом X

Типовой проект 403-3-075.86

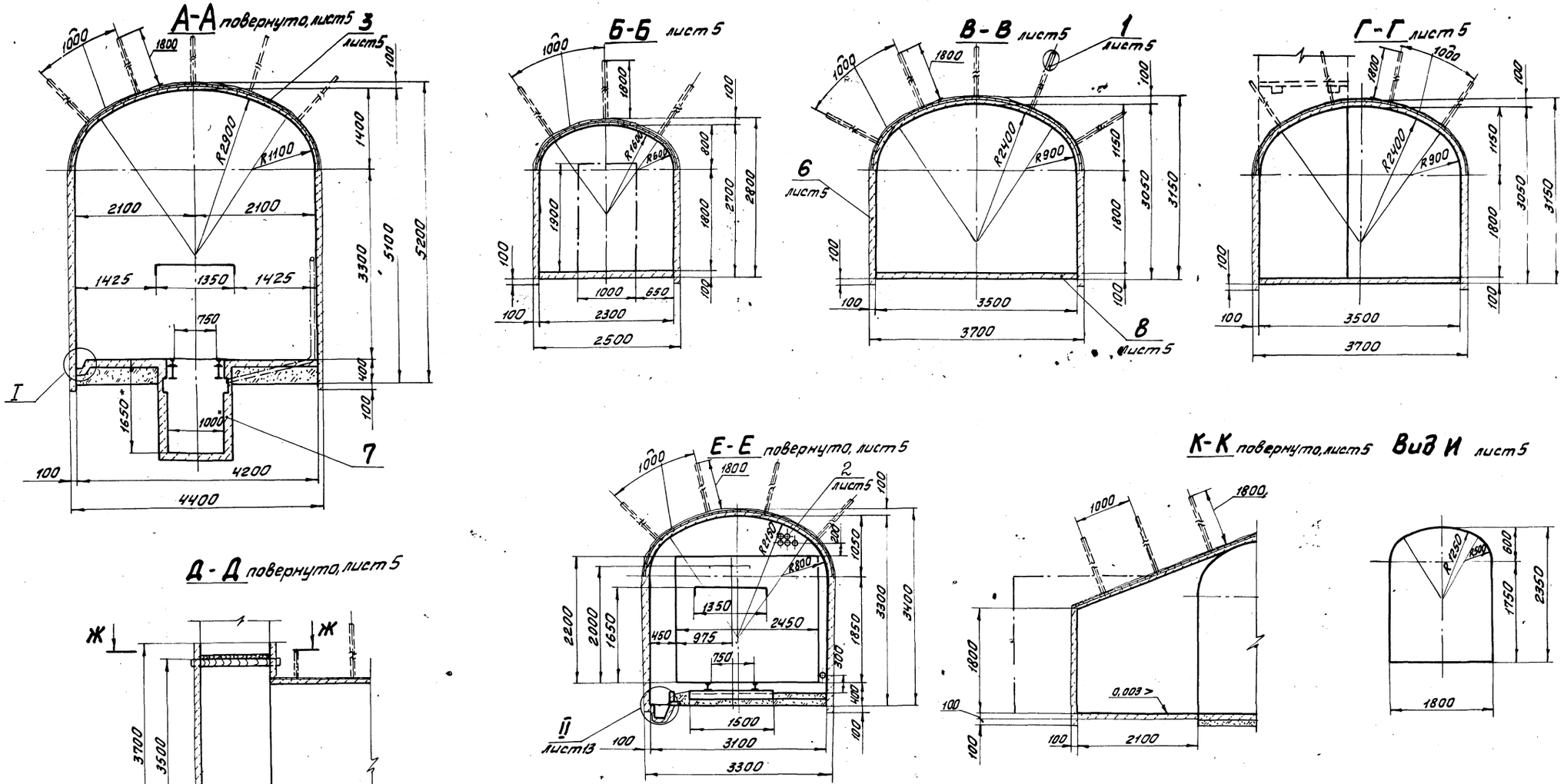


| | | | | |
|---|---|---|---|---|
| Разраб. | Агафонова | | | ТПР 403-3-075.86 6-ГРС |
| Пров. | Туркина | | | |
| Рук. гр. | Пономарев | | 05.86 | Подземные депо контактных электровозов для рудников черной металлургии |
| Гл. шахт. | Каменецкий | | 30.5.86 | |
| Нач. отд. | Сова | | 06-86 | Камера текущего ремонта вагонеток ВГ2,0; ВГ4,5 |
| Н. контр. | Гилко | | | Стадия: РП; Лист: 6; Листов: |
| | | | | Крепь штанговая со стальной сеткой и набрызгбетоном. Разрезы А-А...К-К. Вид И М1:50 |

Привязан

Инв. №

КРИВБАССПРОЕКТ г. Кривой Рог

Копировал Сологуб

Формат А2

Инв. № подл. | Подп. и дата | Взам. инв. №

Типовой проект 403-3-075.86 Альбом X

Инв. № подл. | Подпись и дата | Взам. инв. №

## План

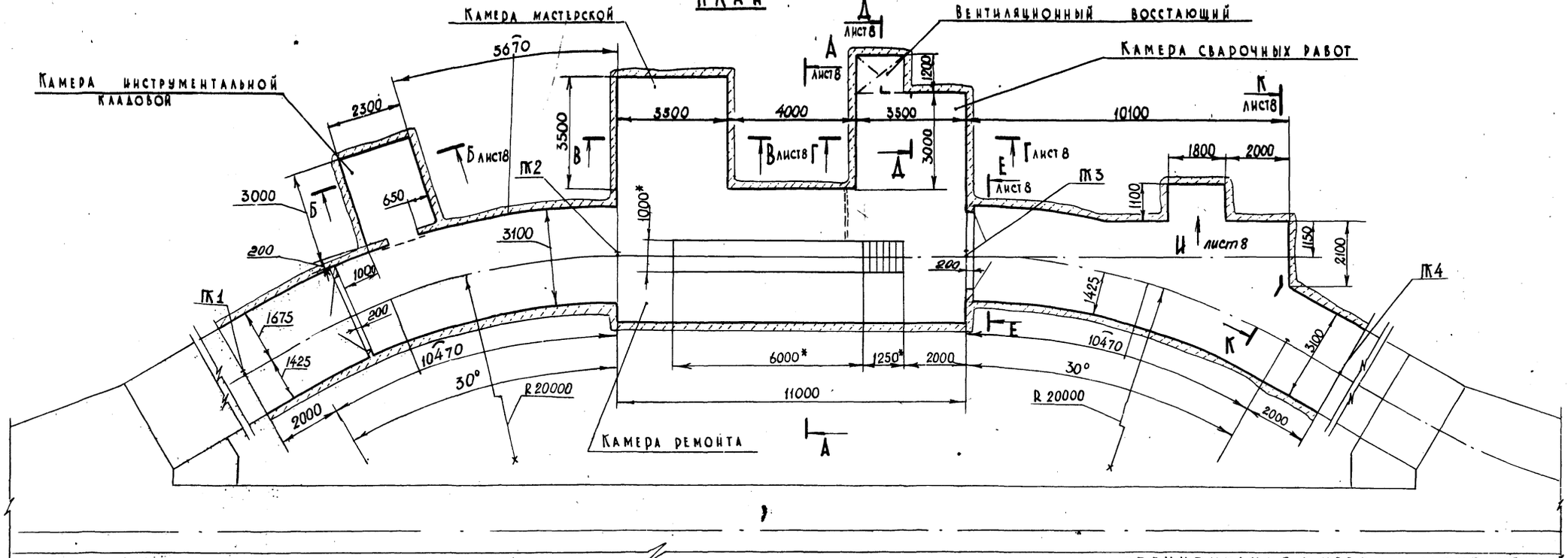


## Профиль рельсового пути

Масштабы: верт 1:20, гориз. 1:200

| | | | | |
|---|---|---|---|---|
| Уклоны, ‰ | 0,0005 | 0,003 | 0,0006 | |
| Расстояния, м | 12,47 | 11,0 | 12,47 | |
| Относительные отметки | 0,000 | +0,006 | -0,027 | -0,102 |
| Номера пикетов | ПК1 | ПК2 | ПК3 | ПК4 |

0,000

## Объем работ

| Наименование | Сечение, м² в свету | Сечение, м² в проходке | Длина, м | Вынимка, м³ | Бетон, м³ стен | Бетон, м³ свода | Бетон, м³ фундамента | Бетон, м³ пола | Бетон, м³ перемычек | Бетон, м³ фундамент под перемычки | Штанга не лезобетон. кол., шт | Штанга не лезобетон. масса, кг | Бурение шпуров под закладные части, м | Лунки сечением до 600см², шт. | Водоотливная канавка, м | Рельсовый путь, м на прямом участке | Рельсовый путь, м на закруглении | Балласт, м³ | Лесоматериалы, м³ | Металлоконструкции, кг | Арматура, кг | Установка дверей, шт. | Побелка, м² |
|---|---|---|---|---|---|---|---|---|---|---|---|---|---|---|---|---|---|---|---|---|---|---|---|
| Камера ремонта | 18,45 | 22,71 | 11,4 | 258,9 | 16,78 | 12,6 | 0,72 | 3,78 | — | — | 16 | 73,92 | 28,0 | — | 12,0 | 3,15 | — | 11,0 | — | — | — | — | 138,4 |
| Камера инструмен. кладовой | 5,52 | 7,13 | 3,0 | 21,4 | 3,43 | 1,88 | 0,33 | 0,64 | 0,77 | 0,10 | — | — | — | — | — | — | — | — | — | — | — | 1 | 27,8 |
| Камера мастерской | 9,48 | 11,53 | 3,5 | 40,4 | 4,63 | 3,25 | 0,42 | 1,22 | — | — | — | — | — | — | — | — | — | — | — | — | — | — | 38,4 |
| Камера сварочных работ | 9,48 | 11,53 | 3,0 | 34,6 | 3,39 | 2,79 | 0,32 | 1,05 | — | — | — | — | — | — | — | — | — | — | — | — | — | — | 30,2 |
| Засечка восстающего | — | — | — | 9,3 | 3,38 | — | 0,16 | 0,18 | — | — | — | — | — | 6 | — | — | — | — | 0,14 | — | — | — | 11,9 |
| Заезды сечением Е-Ё | 9,47 | 11,20 | 24,7 | 276,6 | 18,06 | 20,50 | 0,65 | 2,32 | 1,64 | 0,24 | — | — | — | — | 23,4 | 4,0 | 20,94 | 9,9 | — | — | — | 2 | 204,8 |
| Ниша лебедки | — | — | — | 13,3 | 2,50 | 1,15 | 0,30 | 0,57 | — | — | — | — | — | — | — | — | — | — | — | — | — | — | 19,0 |
| Ниша электрооборудования | 3,99 | 5,41 | 1,1 | 5,85 | 1,61 | 0,55 | 0,16 | 0,20 | — | — | — | — | — | — | — | — | — | — | — | — | — | — | 10,5 |
| Яма смотровая | 1,31 | 1,76 | 7,25 | 12,5 | 4,0 | — | — | 1,12 | — | — | — | — | — | — | 1,0 | 7,85 | — | — | — | 534,7 | 36,0 | — | — |
| Итого | — | — | — | 672,95 | 57,78 | 42,72 | 3,06 | 11,08 | 2,41 | 0,34 | 16 | 73,92 | 28,0 | 6 | 36,8 | 15,0 | 20,94 | 20,9 | 0,14 | 534,7 | 36,0 | 3 | 481,0 |

## Спецификация к крепи монолитный бетон

| Марка поз. | Обозначение | Наименование | Кол. | Масса ед., кг | Примечание |
|---|---|---|---|---|---|
| 1 | 6-01.010 | Штанга | 16 | 4,62 | |
| 2 | | Труба 40×2 ГОСТ 10704-76* / Д ГОСТ 10705-80 ℓ=200 | 6 | 0,37 | |
| | | Пиломатериалы ГОСТ 24454-80 | | | |
| 3 | | 200×40 | 0,072 | | м³ |
| 4 | | 150×150 | 0,072 | | м³ |
| 5 | | Бетон марки 150 | 106,31 | | м³ |
| 6 | | Бетон марки 75 | 11,08 | | м³ |
| | | Гвоздик 3,5×90 ГОСТ 4028-63 | 0,14 | | кг |

1* Размеры для справок
2. В местах прокладки через перемычку труб и кабелей обеспечить герметичность.
3. Разметка шпуров для крепления подкранового пути см. чертежи КМ

9
9394/25

| | | | |
|---|---|---|---|
| Разраб. | Агафонова | | |
| Пров. | Туркина | | |
| Рук. гр. | Пономарев | | 05.86 |
| Гл. шахт. | Каменецкий | | 05.86 |
| Нач. отд. | Сова | | 06.86 |
| Н. контр. | Гнако | | |

ТПР 403-3-075.86 6-ГРС

Подземные депо контактных электровозов для рудников черной металлургии

Камера текущего ремонта вагонеток ВГ20; ВГ4,5

| Стадия | Лист | Листов |
|---|---|---|
| РП | 7 | |

Крепь-монолитный бетон. План М1:100

Кривбассспроект г. Кривой Рог

Привязан

Инв. №

Копировал

Формат А1

Альбом X

Типовой проект 403-3-075.86

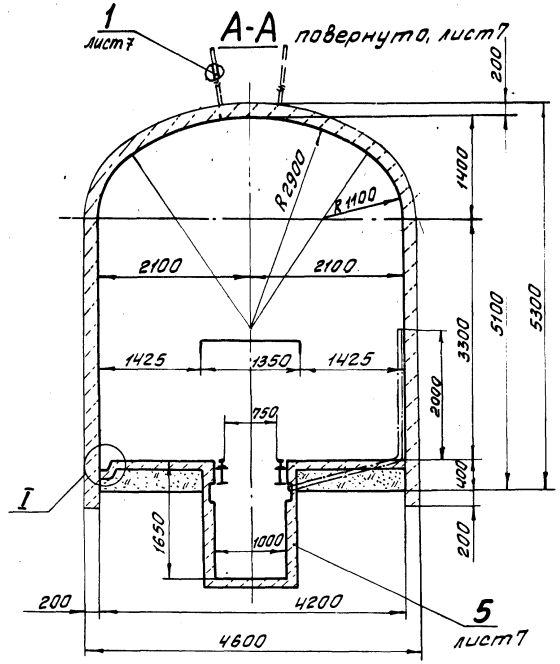


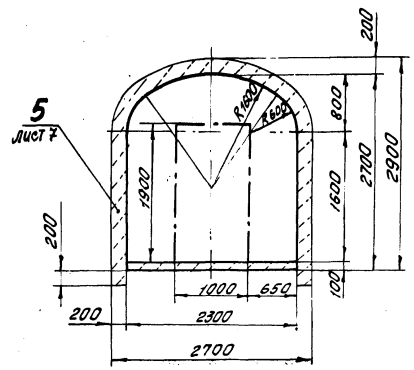


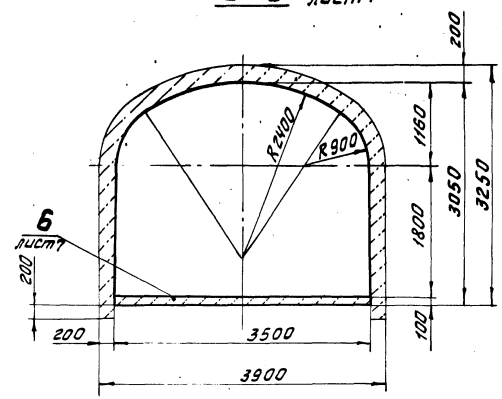


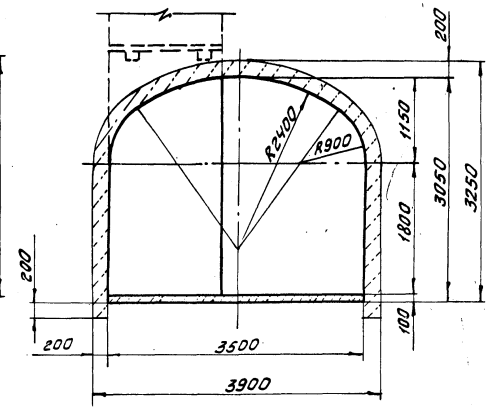


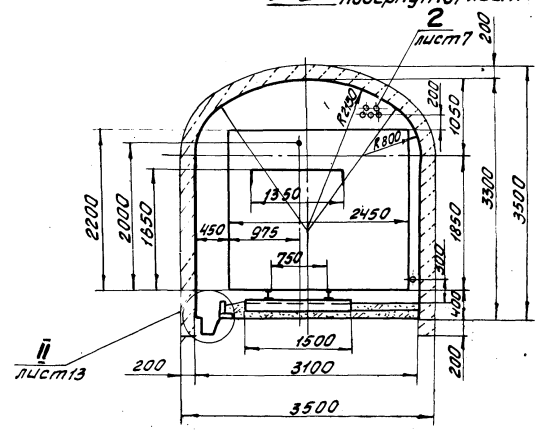


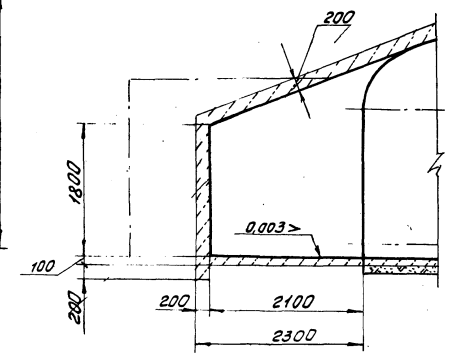


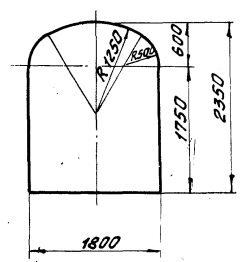


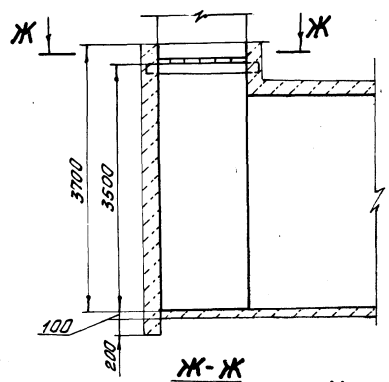


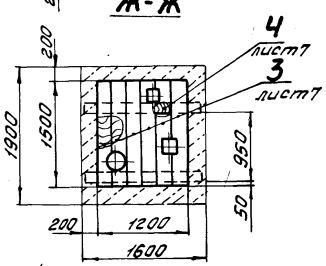


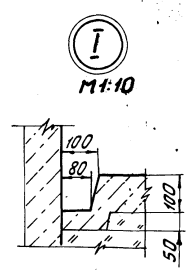


10
9394/25

| | | | | | |
|---|---|---|---|---|---|
| Разраб. | Игафонова | | | ТПР 403-3-075.86 | 6-ГРС |
| Пров. | Туркина | | | Подземные депо контактных электровозов для рудников черной металлургии | |
| Рук. гр. | Пономарев | | 05.86 | | |
| Гл. шакт | Каменецкий | | 06.86 | | |
| Нач. отд. | Сова | | 06.86 | Камера текущего ремонта вагонеток 8Г2,0; 8Г4,5 | Стадия: РП; Лист: 8; Листов: |
| Привязан | | | | | |
| Н. контр. | Гилко | | | Крепь-монолитный бетон. Разрезы А-А ... К-К, вид И. Узел I М 1:50 | КРИВБАССПРОЕКТ г. Кривой Рог |
| Инв.№ | | | | Копировал Сологуб | Формат А2 |

Инв.№подл. | Подп. и дата | Взам. инв.№

Альбом IX

Типовой проект 4.03-3-075.86

## План

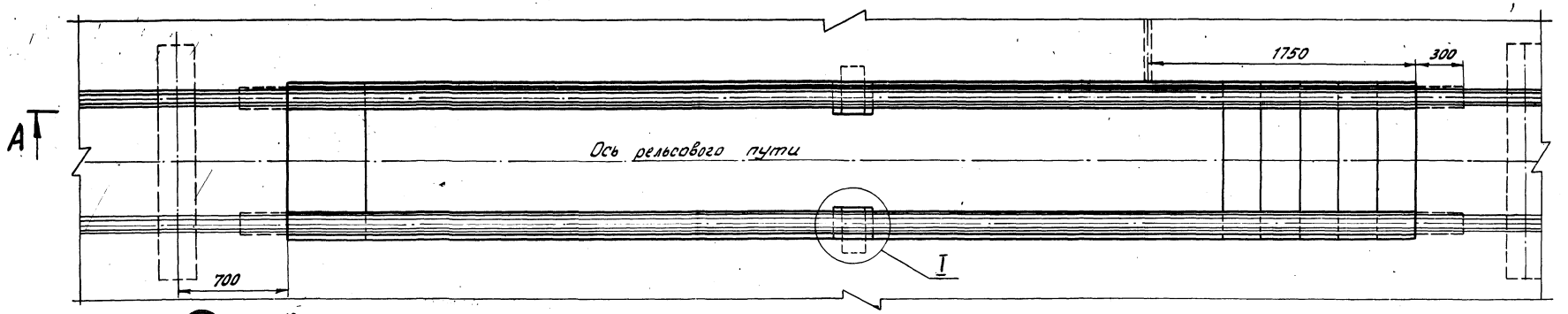


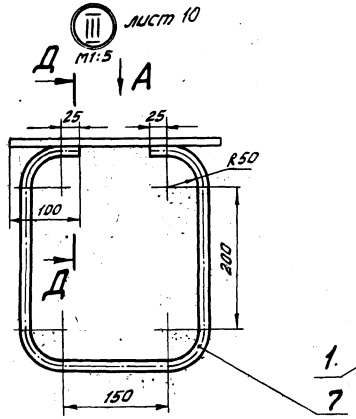


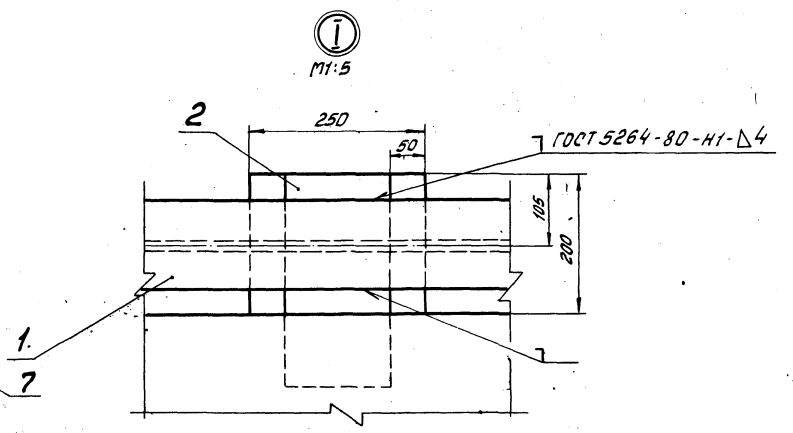


### Вид А

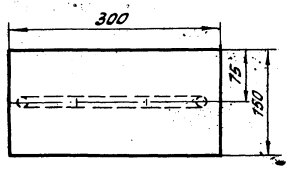


### Д-Д

М1:2

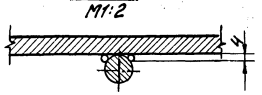


## Спецификация к яме смотровой

| Марка, поз. | Обозначение | Наименование | кол. | Масса ед, кг | Примеч. |
|---|---|---|---|---|---|
| 1 | | Двутавр 22Ш1 ГОСТ 8239-72 / Ст3кп ГОСТ 535-79, ℓ=7850 | 2 | 257,5 | |
| 2 | | Полоса А-210×150 ГОСТ 103-76 / Ст3 ГОСТ 535-79, ℓ=300 | 2 | 3,5 | |
| 3 | | Труба Ø 50×2 ГОСТ 10704-76* / Ø ГОСТ 10705-80, ℓ=250 | 4 | 0,6 | |
| 4 | | ℓ=3300 | 1 | 7,8 | |
| | | А-I-8 ГОСТ 5781-82* | | | |
| 5** | | ℓ=1040 | 16 | 0,4 | |
| | | А-II-16 ГОСТ 5781-82* | | | |
| 6 | | ℓ=1400 | 12 | 2,2 | |
| 7** | | ℓ=910 | 2 | 1,4 | |
| | | Бетон марки 75 | 1,12 | | м³ |
| 8 | | Бетон марки 150 | 4,0 | | м³ |
| 9 | | Проволока Вп-I ГОСТ 6727-80 | 0,4 | | кг |
| | | Электроды типа Э42 ГОСТ 9467-75 | 2,5 | | кг |

1.* Размер для справок.
2.** Поз. 5, 7 смотри ведомость деталей

## Объем работ

| Наименование | Сечение, м² в свету | Сечение, м² в приямке | Длина, м | Выемка, м³ | Бетон, м³ стен | Бетон, м³ пола | Гидроизоляционная конверта, м | Металлоконструкции, кг | Арматура, кг |
|---|---|---|---|---|---|---|---|---|---|
| Яма смотровая | 1,31 | 1,76 | 7,25 | 12,5 | 4,0 | 1,12 | 1,0 | 534,7 | 36,0 |

## Ведомость деталей

| Поз. | Эскиз |
|---|---|
| 5 | 320 / 200 / 300 / 220 |
| 7 | 30 / 50 / 300 / 210 / 300 |

11
9394/25

| | | | | | |
|---|---|---|---|---|---|
| Разраб. | Коростелев | | | ТПР 403-3-075.86 | Б-ГРС |
| Пров. | Каменева | | | | |
| Рук. гр. | Пономарев | | 05.86 | Подземные депо контактных электровозов для рудников черной металлургии | |
| Гл. шахт. | Каменецкий | | 10.86 | | |
| Нач. отд. | Сова | | 06.86 | Камера текущего ремонта вагонеток ВГ 2,0; ВГ 4,5 | Стадия: РП; Лист: 9; Листов: |
| Н. контр. | Гилко | | | Яма смотровая. План, разрез А-А, узлы I, III; М1:20 | КРИВБАССПРОЕКТ 2. Кривой Рог |
| | | | | Копировал Шаповалова | Формат А2 |

Привязан

Инв. № подл. | Подпись и дата | Взам. инв. №

Инв. №

Альбом X

Типовой проект 403-3-075.86

Инв.№ подл. | Подпись и дата | Взам.инв.№

## А-А лист 9

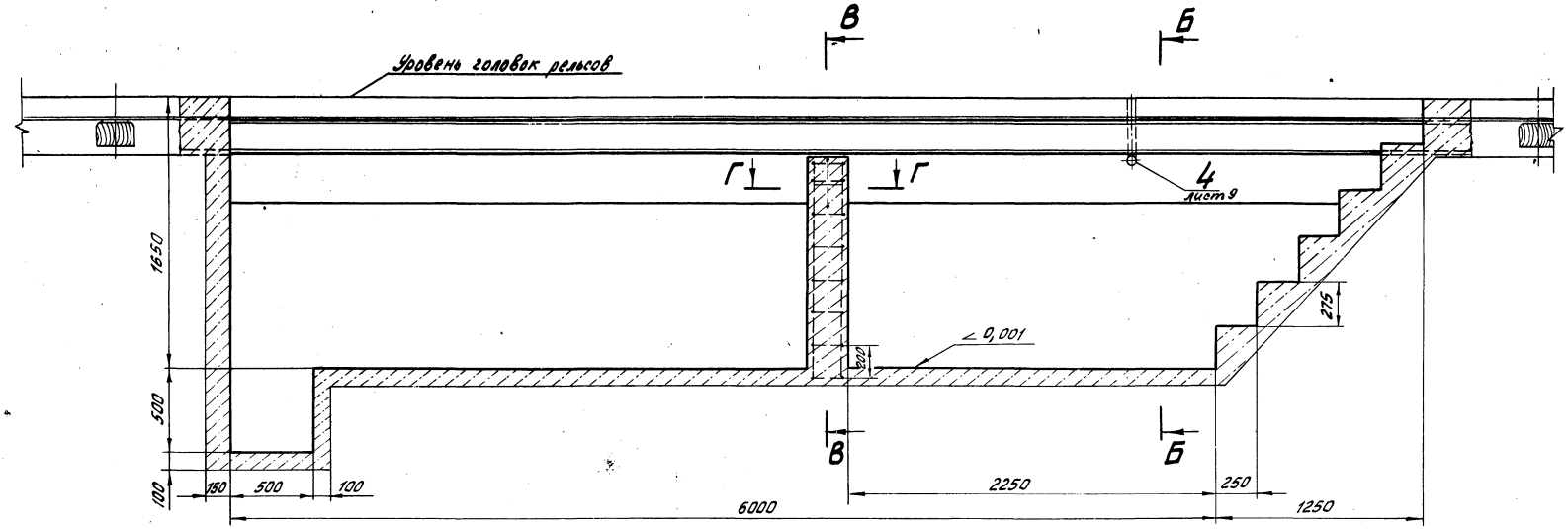


## Б-Б

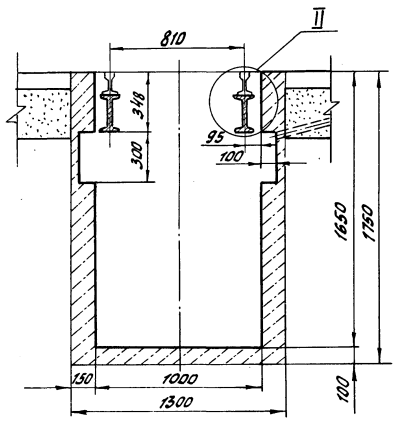


## В-В

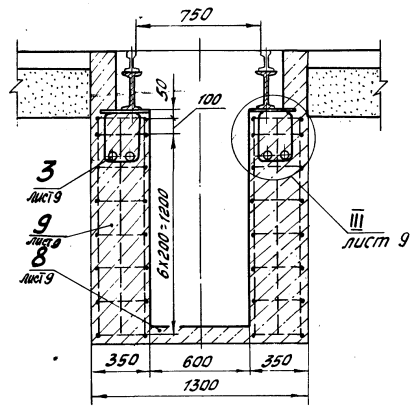


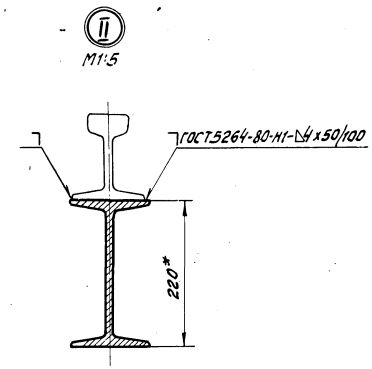


## Г-Г М1:5

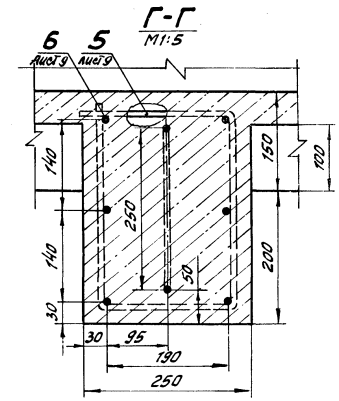


12
9394/25

| | | | | | | | |
|---|---|---|---|---|---|---|---|
| Разраб. | Коростелев | | | ТПР 403-3-075.86 | | 6-ГРС | |
| Пров. | Котенева | | | | | | |
| Рук. гр. | Пономарев | | 05.86 | Подземные депо контактных электровозов для рудников черной металлургии | | | |
| Гл. инж. | Каменецкий | | 10.86 | | | | |
| Нач. отд. | Сова | | 06.86 | Камера текущего ремонта вагонеток ВГ 2,0; ВГ 4,5 | стадия | лист | листов |
| | | | | | РП | 10 | |
| Привязан | | | | Н. контр. | Гилко | | Яма смотровая. Разрезы А-А... Г-Г, узел II М1:20 | КРИВБАССПРОЕКТ г. Кривой Рог |
| Инв.№ | | | | | | | | |

Копировал Шаповалова. Формат А2

Альбом IX

Типовой проект 403-3-075.86

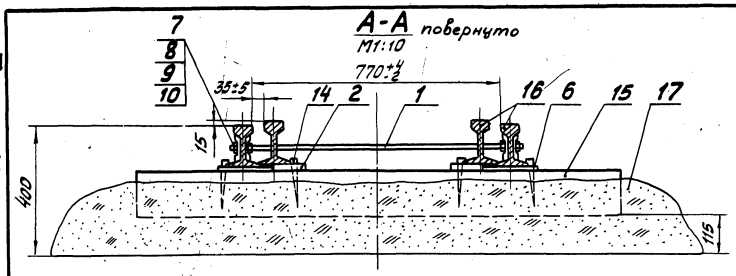


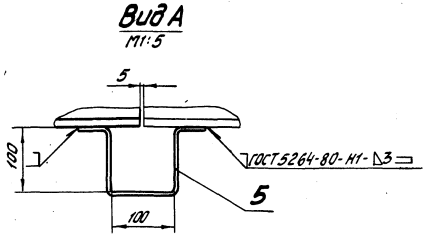


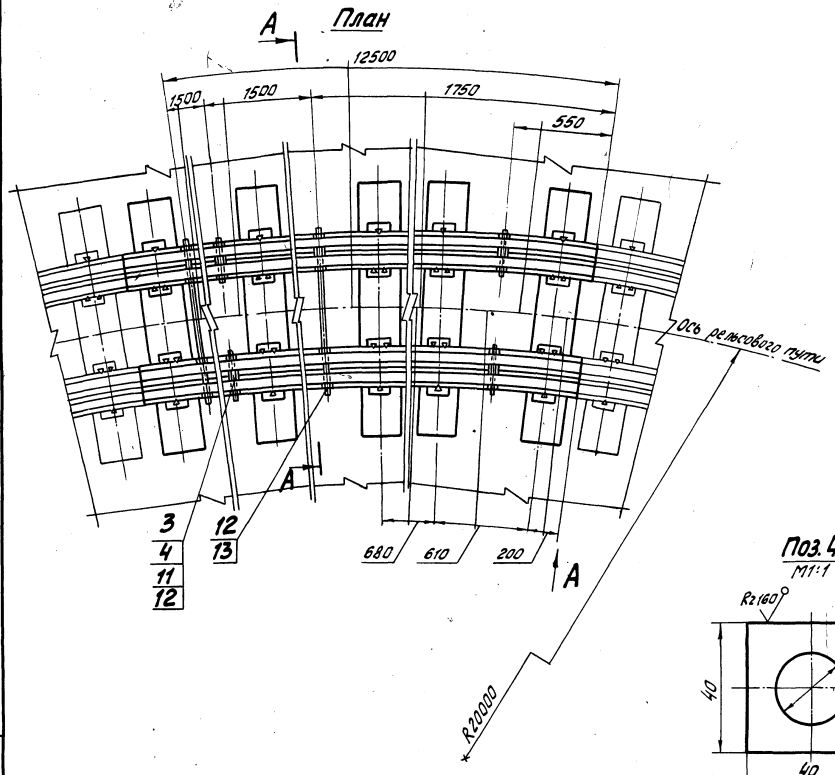


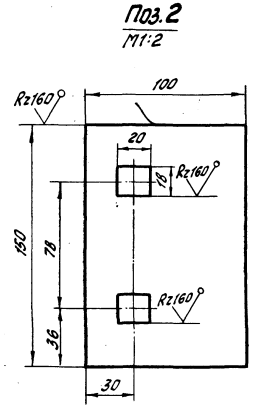


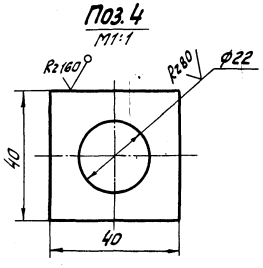


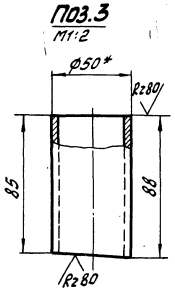


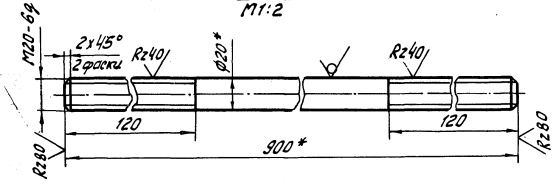


## Спецификация к рельсовому пути на закруглении

| Марка поз. | Обозначение | Наименование | Кол. | Масса ед., кг | Примеч. |
|---|---|---|---|---|---|
| 1 | | Круг В-20 ГОСТ 2590-71 / Ст.3 ГОСТ 535-79, ℓ=900 | 4 | 2,200 | |
| 2 | | Лист Б-20 ГОСТ 19903-74 / Ст.3 ГОСТ 535-79 | 38 | 2,240 | |
| 3 | | Труба 50х5,6 ГОСТ 10704-76 / Д ГОСТ 10705-80, ℓ=88 | 8 | 0,520 | |
| 4 | | Лист Б-6 ГОСТ 19903-74 / Ст.3 ГОСТ 535-79 | 16 | 0,057 | |
| 5 | | Полоса Б-24х25 ГОСТ 103-76 / Ст.3 ГОСТ 535-79, ℓ=400 | 2 | 0,942 | |
| 6 | | Подкладка ГОСТ 7637-55 | 38 | 3,020 | |
| 7 | | Накладка Р33 | 8 | 12,430 | |
| 8 | | Болт М22х135.8.8 ГОСТ 11530-76 | 24 | 0,448 | |
| 9 | | Гайка 2М22 ГОСТ 11532-76 | 24 | 0,152 | |
| 10 | | Шайба 22 ГОСТ 19115-73 | 24 | 0,049 | |
| 11 | | Болт М20х160.58 ГОСТ 5915-70 | 8 | 0,466 | |
| 12 | | Гайка М20.6 ГОСТ 5915-70 | 24 | 0,063 | |
| 13 | | Шайба 20 ГОСТ 10.906-78 | 16 | 0,059 | |
| 14 | | Костыль 14х14 ГОСТ 8143-76 | 114 | 0,200 | |
| 15 | | Шпалы пропитанные 1Б ГОСТ 8993-75 | 19 | | |
| 16 | | Рельс Р33-ТУ 14-2-190-75 | 50 | | м |
| 17 | | Щебень 25...40 | 4,5 | | м³ |
| | | Электроды типа Э42 ГОСТ 9467-75 | 0,01 | | кг |

1.* Размеры для справок.
2. Неуказанные предельные отклонения размеров ± УТ14/2.
3. Отверстия для стяжек сверлить по месту

13
9394/25

| | | | | | | | |
|---|---|---|---|---|---|---|---|
| Разраб. | Карастелев | | | ТПР 403-3-075.86 | | 6-ГРС | |
| Пров. | Каменева | | | | | | |
| Рук.гр. | Пономарев | | 05.84 | Подземные депо контактных электровозов для рудников черной металлургии | | | |
| Гл.шатт. | Каменецкий | | 05.84 | | | | |
| Нач.отд. | Сова | | 06.84 | Камера текущего ремонта вагонеток ВГ2,0; ВГ4,5 | Стадия | Лист | Листов |
| | | | | | РП | 11 | |
| Н.контр. | Гилко | | | Настилка рельсового пути на закруглении. План, разрез А-А, вид А М1:20 | КРИВБАССПРОЕКТ г. Кривой Рог | | |

Привязан

Инв. №

Копировал Шаповалова Формат А2

Взам. инв. № | Подпись и дата | Инв. № подл.

Альбом IX

Типовой проект 403-3-075.86

Инв.№ подл. | Подпись и дата | Взам.инв.№

## А-А

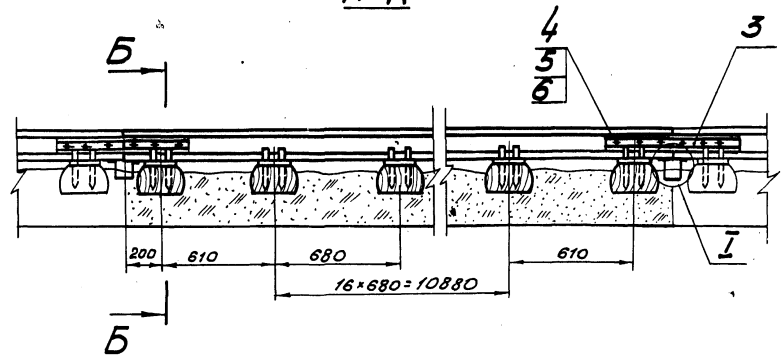


## Б-Б

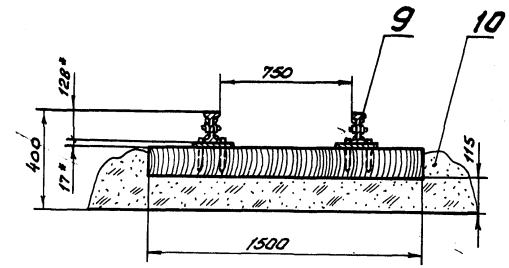


## План

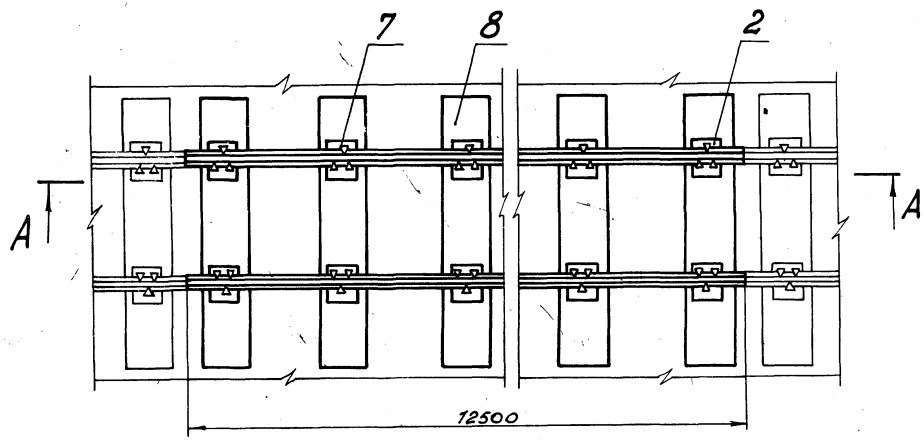


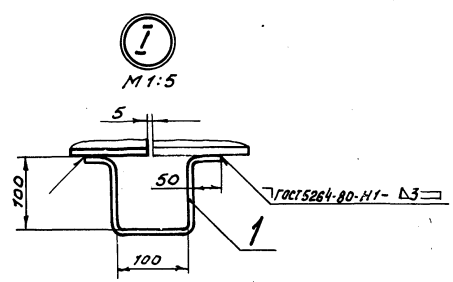


## Спецификация к рельсовому пути на прямом участке

| Марка, поз. | Обозначение | Наименование | Кол. | Масса ед., кг | Примечание |
|---|---|---|---|---|---|
| 1 | | Полоса $\frac{Б\text{-}2\ 4\times15\ ГОСТ\ 103\text{-}76}{Ст.3кп\ ГОСТ\ 535\text{-}79^{**}}$ L=400 | 2 | 0.942 | |
| 2 | | Подкладка ГОСТ 7637-55 | 38 | 3,020 | |
| 3 | | Накладка Р-33 | 4 | 12430 | |
| 4 | | Болт М22×135.8.8 ГОСТ 11530-76 | 12 | 0.448 | |
| 5 | | Гайка 2М22 ГОСТ 11532-76 | 12 | 0.152 | |
| 6 | | Шайба 22 ГОСТ 19115-73 | 12 | 0.049 | |
| 7 | | Костыль 14×14 ГОСТ 8143-76 | 114 | 0.200 | |
| 8 | | Шпалы пропитанные 1б ГОСТ 78998-75 | 19 | | |
| 9 | | Рельс Р 33 ТУ 14-2-190-75 | 25 | | м |
| 10 | | Щебень 25... 40 | 4,5 | | м³ |
| | | Электроды типа Э42 ГОСТ 9467-75 | 0,01 | | кг |

*Размеры для справок

14

9394/25

| | | | | | |
|---|---|---|---|---|---|
| Разраб. | Ткаченко | | | ТПР 403-3-075.86 | 6-ГРС |
| Пров. | Туркина | | | Подземные дело контактных электровозов для рудников черной металлургии | |
| Рук.гр. | Пономарев | | 05.84 | | |
| Гл.инж.пр. | Каменецкий | | 06.84 | | |
| Нач.отд. | Сова | | 06.84 | Камера текущего ремонта вагонеток ВГ 2,0; ВГ 4,5 | Стадия: РП; Лист: 12; Листов: |
| Н.контр. | Гилко | | | Настилка рельсового пути на прямом участке. План; разрезы I-А, Б-Б; узел I М1:20 | КРИВБАССПРОЕКТ г. Кривой Рог |

Привязан

Инв.№

Копировал Янько

Формат А2

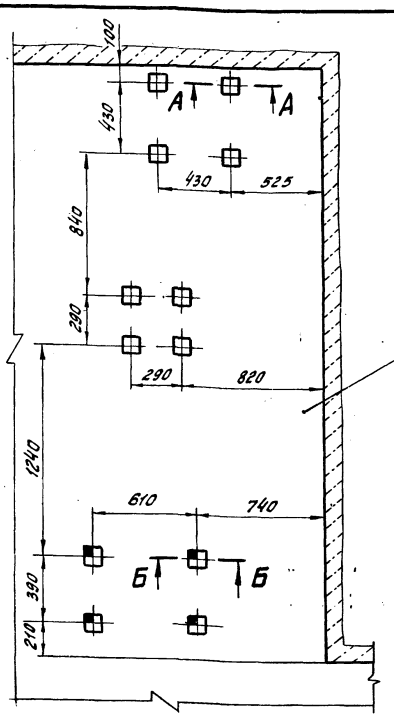


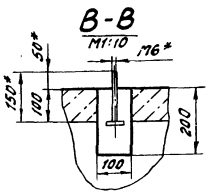


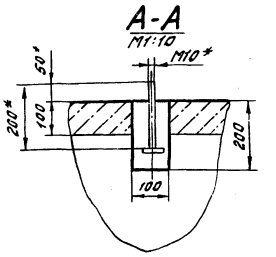


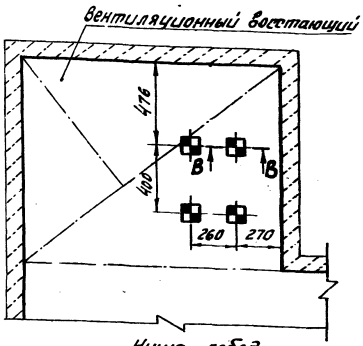


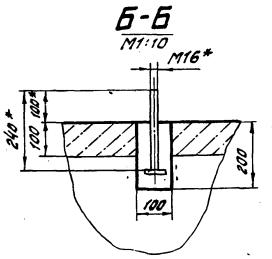


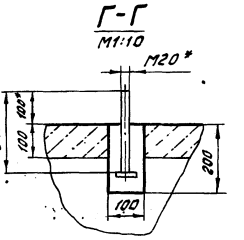


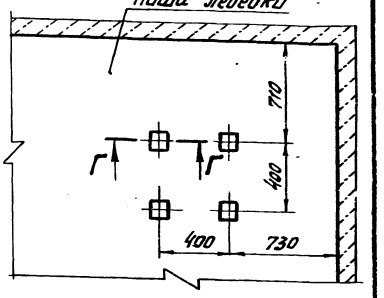


* Размеры для справок

Условные обозначения
- Шанцы для болтов М10
- Шанцы для болтов М16
- Шанцы для болтов М6
- Шанцы для болтов М20

9394/25

| | | | | | |
|---|---|---|---|---|---|
| Разраб. | Коростелев | | | ТПР 403-3-075.86 | 6-ГРС |
| Пров. | Каменева | | | Подземные депо контактных электровозов для рудников черной металлургии | |
| Рук. гр. | Пономарев | | 05.86 | Камера текущего ремонта вагонеток ВГ2,0; ВГ4,5 | Стадия: РП; Лист: 14; Листов: |
| Гл. шахт. | Каменецкий | | 05.86 | План расположения фундаментных болтов под оборудование М1:20 | КРИВБАССПРОЕКТ г. Кривой Рог |
| Нач. отд. | Сова | | 05.86 | | |
| Н. контр. | Гилко | | | | |

Привязан

Инв. №

Копировал Шаповалова Формат А2

Инв. № подл. | Подпись и дата | Взам. инв. №

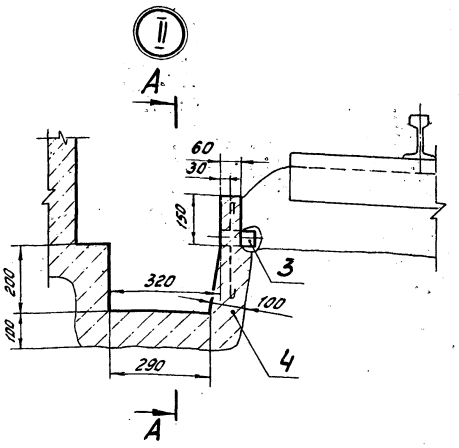


А-А

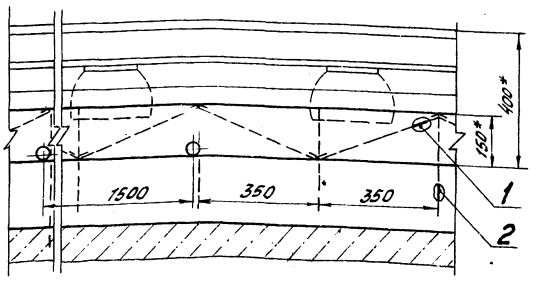


Ведомость деталей

| Поз. | Эскиз |
|---|---|
| 1 | 50 400 50 |

## Спецификация к канавке Водоотливной

| Марка, поз. | Обозначение | Наименование | Кол. | Масса ед., кг | Примеч. |
|---|---|---|---|---|---|
| 1** | | А-Т-6 ГОСТ 5781-82, ℓ=500 | 3 | 0,11 | |
| 2 | | А-II-8 ГОСТ 5781-82, ℓ=300 | 3 | 0,12 | |
| 3 | | Труба 50×2 ГОСТ 10704-76 / Д ГОСТ 10705-80 ℓ=100 | 1 | 0,24 | |
| 4 | | Бетон марки 150 | 0,09 | | м³ |

** Поз. 1 смотри ведомость деталей

1.* Размеры для справок.

2. Данный лист рассматривать с листами 4, 6, 8.
3. Сечение канавки в свету 0,06 м².
4. Сечение канавки в проходке 0,15 м².
5. Спецификация дана на 1 м канавки

15

9394/25

| | | | | | |
|---|---|---|---|---|---|
| Разраб. | Коростелев | | | ТПР 403-3-075.86 | 6-ГРС |
| Пров. | Каменева | | 05.86 | Подземные депо контактных электровозов для рудников черной металлургии | |
| Рук. гр. | Пономарев | | 05.86 | Камера текущего ремонта вагонеток ВГ2,0; ВГ4,5 | Стадия: РП; Лист: 13; Листов: |
| Гл. шахт. | Каменецкий | | 05.86 | Канавка водоотливная Узел II, разрез А-А М1:10 | КРИВБАССПРОЕКТ г. Кривой Рог |
| Нач. отд. | Сова | | 05.86 | | |
| Н. контр. | Гилко | | | | |

Привязан

Инв. №

Копировал Шаповалова Формат А2

Инв. № подл. | Подпись и дата | Взам. инв. №

Типовой проект 403-3-075.86 Альбом

6-01.011

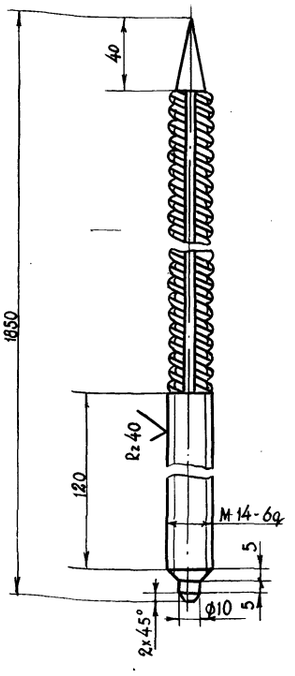


Неуказанные предельные отклонения размеров ±IT14/2

| Изм. | Лист | № докум. | Подп. | Дата |
|---|---|---|---|---|
| Разраб. | | Ткаченко | | |
| Пров. | | Туркина | | |
| Рук. гр. | | Пономарев | | 05.86 |
| Н. контр. | | Гилко | | |

ТП 6-01.011

СТЕРЖЕНЬ

| Лит. | Масса | Масштаб |
|---|---|---|
| И | 2,90 | 1:2 |

Лист | Листов 1

А-II-16 ГОСТ 5781-82

КРИВБАССПРОЕКТ г. Кривой Рог

Формат А4

6-01.012

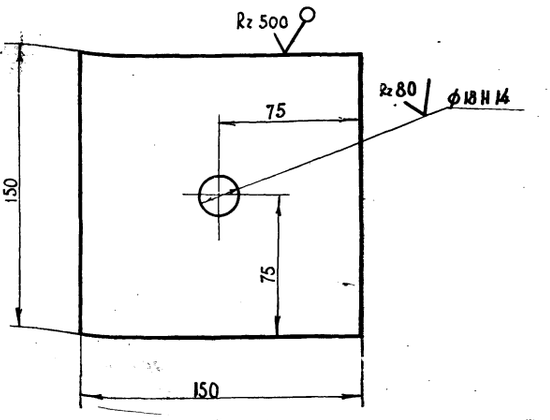


Неуказанные предельные отклонения размеров ±IT14/2

| Изм. | Лист | № докум. | Подп. | Дата |
|---|---|---|---|---|
| Разраб. | | Ткаченко | | |
| Пров. | | Туркина | | |
| Рук. гр. | | Пономарев | | 05.86 |
| Н. контр. | | Гилко | | |

ТП 6-01.012

ПЛИТА ОПОРНАЯ

| Лит. | Масса | Масштаб |
|---|---|---|
| И | 1,70 | 1:2 |

Лист | Листов 1

Лист 6-10 ГОСТ 19903-74* / Ст3 ГОСТ 14637-79

КРИВБАССПРОЕКТ г. Кривой Рог

Формат А4

6-01.010СБ

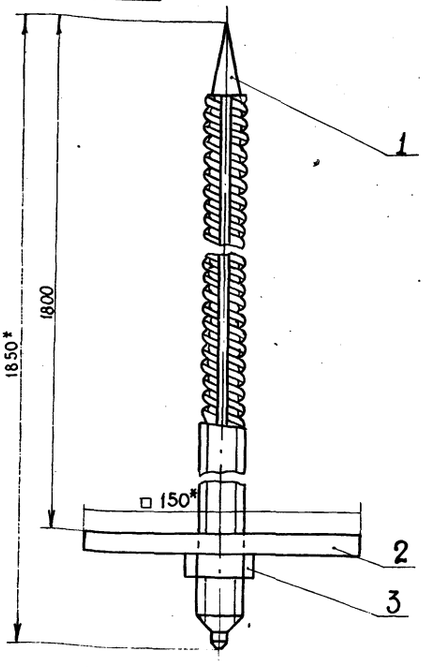


*Размеры для справок

| Изм. | Лист | № докум. | Подп. | Дата |
|---|---|---|---|---|
| Разраб. | | Ткаченко | | |
| Пров. | | Туркина | | |
| Рук. гр. | | Пономарев | | 05.81 |
| Гл. шахт. | | Каменецкий | | 05.86 |
| Н. контр. | | Гилко | | |

ТП 6-01.010СБ

ШТАНГА

Сборочный чертеж

| Лит. | Масса | Масштаб |
|---|---|---|
| И | 4,62 | 1:2 |

Лист | Листов 1

КРИВБАССПРОЕКТ г. Кривой Рог

Формат А4

| Формат | Зона | Поз. | Обозначение | Наименование | Кол. | Примечание |
|---|---|---|---|---|---|---|
| | | | | ДОКУМЕНТАЦИЯ | | |
| А4 | | | 6-01.010СБ | Сборочный чертеж | | |
| | | | | ДЕТАЛИ | | |
| А4 | | 1 | 6-01.011 | Стержень | 1 | |
| А4 | | 2 | 6-01.012 | Плита опорная | 1 | |
| | | | | СТАНДАРТНЫЕ ИЗДЕЛИЯ | | |
| | | 3 | | Гайка М14-4 ГОСТ 5915-70* | 1 | |

16

0394/25

| Изм. | Лист | № докум. | Подп. | Дата |
|---|---|---|---|---|
| Разраб. | | Ткаченко | | |
| Пров. | | Туркина | | |
| Рук. гр. | | Пономарев | | 05.86 |
| Гл. шахт. | | Каменецкий | | 05.86 |
| Н. контр. | | Гилко | | |

ТПР 403-3-075.86 6-01.010

ШТАНГА

| Лит. | Лист | Листов |
|---|---|---|
| И | | 1 |

КРИВБАССПРОЕКТ г. Кривой Рог

Копировал

Формат А4

Альбом IX

Типовой проект 403-3-075.86

## Ведомость рабочих чертежей основного комплекта ТХ

| Лист | Наименование | Примечание |
|---|---|---|
| 1 | Общие данные | |
| 2 | План. Схема расположения камер. М 1:50 | |
| 3 | Вид А. Разрезы В-В..., Д-Д. М 1:50 | |
| 4 | Вид Б. Планы расположения фундаментных болтов под оборудование мастерской и лебедку. Разрезы: А-А..., Г-Г. М1:20 | |
| 5 | Спецификация (начало) | |
| 6 | Спецификация (окончание) | |
| 7 | Разводка трубопровода сжатого воздуха. План. Разрез А-А. М 1:100 | |
| 8 | Установка аспирационная местная. План. Разрезы: Б-Б..., Г-Г М1:10 | |
| 9 | Установка аспирационная местная. Разрезы: А-А, Д-Д, Е-Е, Ж-Ж, И-И, М 1:10 | |
| 10 | Установка аспирационная ванны для мойки деталей. План. Вид В. Разрезы: А-А, Б-Б, Е-Е. | |
| 11 | Установка аспирационная ванны для мойки деталей. Вид Г. Разрезы: Д-Д, Ж-Ж, И-И. План расположения фундаментных болтов под вентилятор. М1:10 | |
| 12 | Установка аспирационная стола сварщика. План. Разрезы А-А... Е-Е | |
| 13 | Устройство для крепления гибкого токоподвода тали. Главный вид. Разрезы: А-А... В-В. | |
| 14 | Устройство для крепления гибкого токоподвода тали. Выносные элементы: I, II, III. | |

## Ведомость ссылочных и прилагаемых документов

| Обозначение | Наименование | Примечание |
|---|---|---|
| | | |
| | Прилагаемые документы | |
| | | |
| ТПР 403-3-075.86 | Металлоконструкции и инвентарь | |
| | | Альбом VII |
| ТП 401-11-65.85 | Металлоконструкции и инвентарь | |
| | | Альбомы VI, VII |
| ТПР 403-3-073.86 | Металлоконструкции и инвентарь | |
| | | Альбом III |
| ТПР 403-3-075.86 | Ведомости потребности в материалах | Альбом III.4.6 |
| ТПР 403-3-075.86 | Сметы | |
| | | Альбом IV.4.6 |
| ТПР 403-3-075.86 | Спецификация оборудования, часть II | Альбом II.4.2 |
| | | |

## Ведомость спецификаций

| Лист | Наименование | Примечание |
|---|---|---|
| 7 | Спецификация разводки трубопровода. | |
| 8 | Спецификация установки аспирационной местной | |
| 11 | Спецификация установки аспирационной ванны для мойки деталей. | |
| 12 | Спецификация установки аспирационной стола сварщика. | |
| 14 | Спецификация крепления гибкого токоподвода тали. | |

1. Метод ремонта принять агрегатно-узловой.
2. В подземной камере выполнять осмотры и 60% текущих ремонтов вагонеток. Остальные объемы выполнять в ремонтно-механических мастерских на поверхности.
3. Режим работы камеры: количество рабочих дней в году – 260; количество смен в сутки – 2 продолжительность смены, часов – 6.
4. В подземном депо производить ремонт не менее 98 вагонеток. При этом годовой объем ремонтных работ должен составлять 11069 человеко-часов.
5. Объем работ, указанный в пункте 4, должны выполнять 6 рабочих (штат явочный).

Типовой проект разработан в соответствии с действующими нормами и правилами и предусматривает мероприятия, обеспечивающие взрывную, взрывопожарную и пожарную безопасность при эксплуатации сооружения.
Гл. инженер проекта Топчий

Инв. № подл. | Подп. и дата | Взам. инв. №

17
9394/25

Привязан

Инв. №

| | | | |
|---|---|---|---|
| Разраб. | Щербина | | |
| Провер. | Пархоменко | | |
| Рук. гр. | Литченко | | |
| Н. спец. | Куцый | | |
| Нач. отд. | Петренко | | К. 86 |
| ГИП | Топчий | | |
| Н. контр. | Гилко | | |

ТПР 403-3-075.86 6-ТХ

Подземные депо контактных электровозов для рудников черной металлургии

Камера текущего ремонта вагонеток ВГ 2.0; ВГ 4.5

| Стадия | Лист | Листов |
|---|---|---|
| РП | 1 | 14 |

Общие данные

КРИВБАССПРОЕКТ г. Кривой Рог

Копировал Сологуб Формат А2

Альбом X

Типовой проект 403-3-075.86

# План

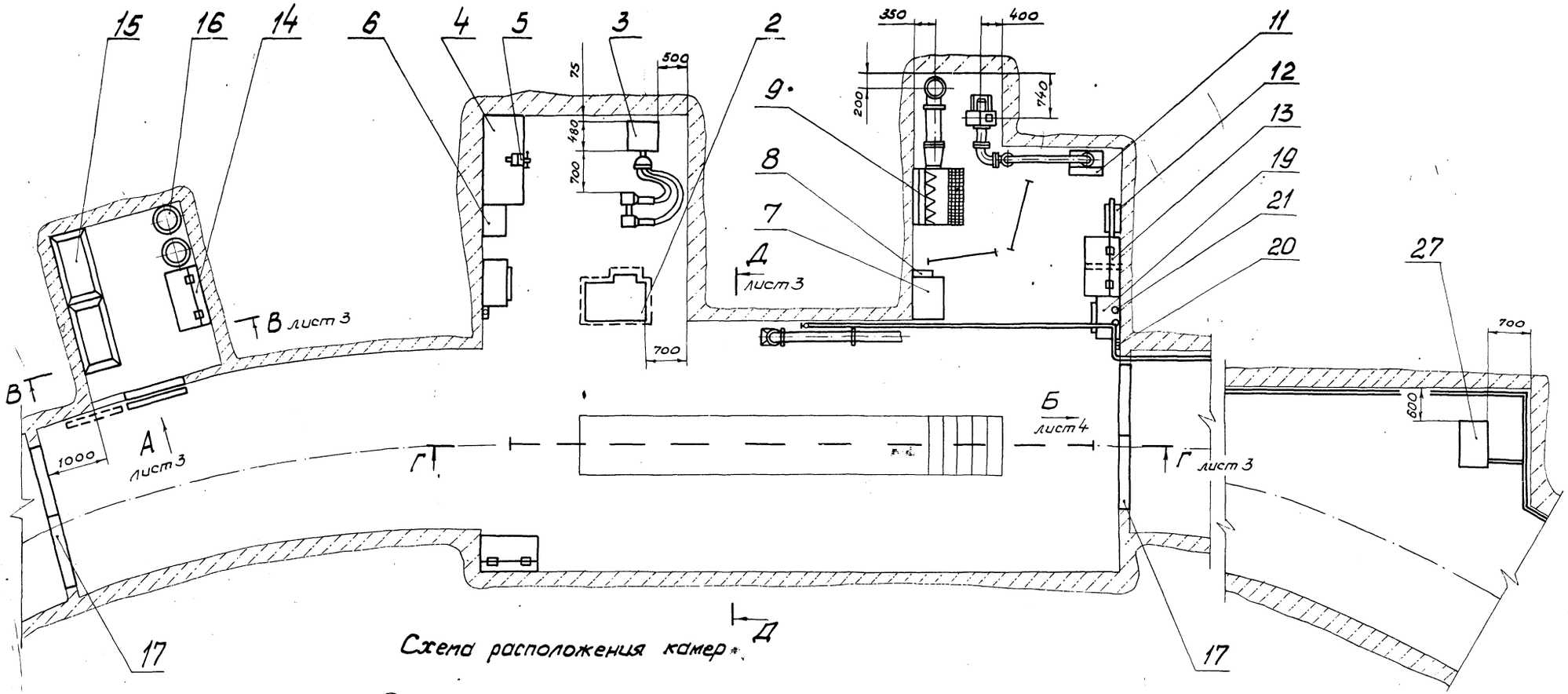


## Схема расположения камер

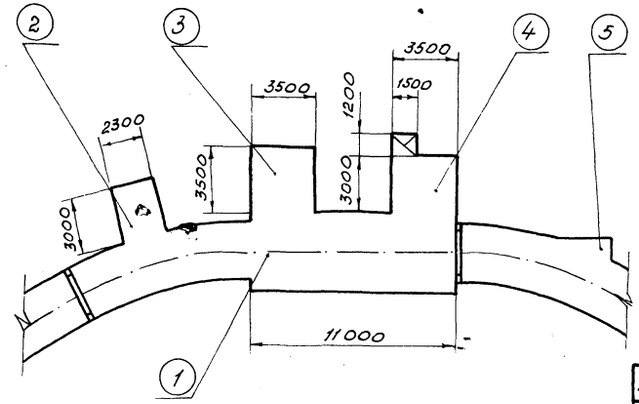


## Экспликация камер

| Номер | Наименование |
|---|---|
| 1 | Камера ремонта вагонеток |
| 2 | Камера инструментальной кладовой |
| 3 | Камера мастерской |
| 4 | Камера сварочных работ |
| 5 | Ниша лебедки |

Инв.№ подл. | Подпись и дата | Взам. инв.№

Привязан

Инв.№

| | | | |
|---|---|---|---|
| Разраб. | Щербина | | |
| Провер. | Пономаренко | | |
| Рук. гр. | Титченко | | |
| Гл. спец. | Куцый | | |
| Начальник | Петренко | | 06.86 |
| ГИП | Топчий | | |
| Н. контр. | Гилко | | |

18
9394/25

ТПР 403-3-075.86 6-ТХ

Подземные дело контактных электровозов для рудников черной металлургии

Камера текущего ремонта вагонеток ВГ2,0; ВГ4,5

| Стадия | Лист | Листов |
|---|---|---|
| РП | 2 | |

План. Схема расположения камер М1:50

КРИВБАССПРОЕКТ г. Кривой Рог

Копировал: Янык Формат А2

Альбом X

Типовой проект 403-3-075.86

## Г-Г лист 2

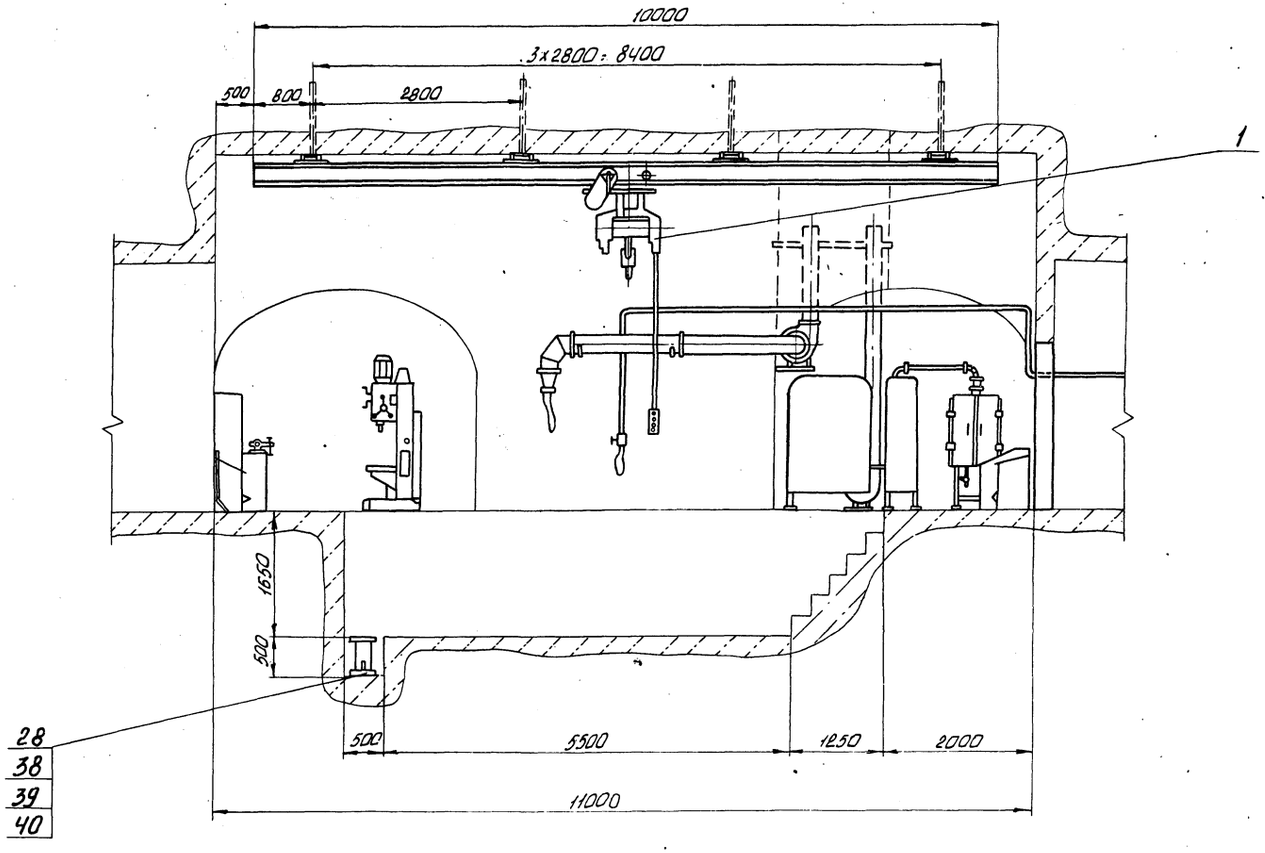


## Д-Д повернуто, лист 2

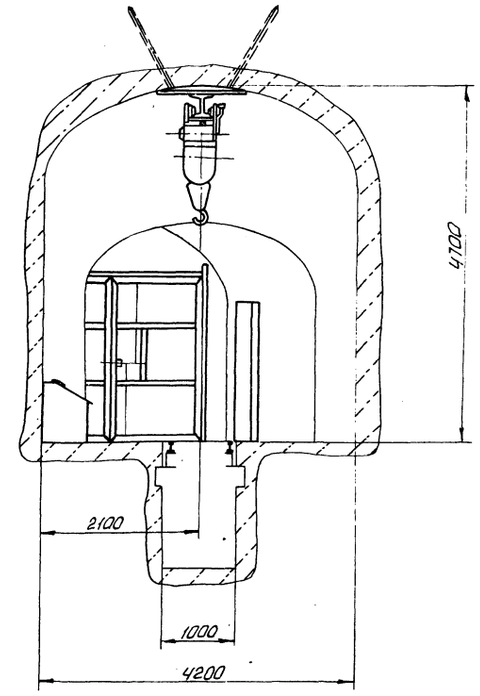


## Вид А лист 2

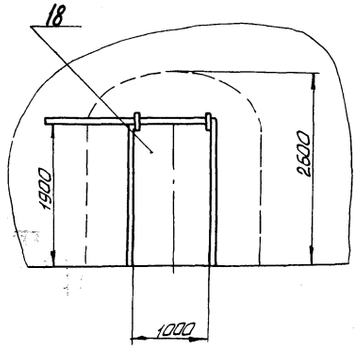


## В-В повернуто, лист 2

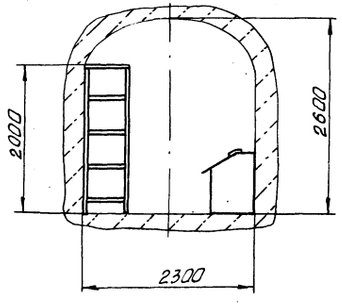


| | | | | | |
|---|---|---|---|---|---|
| Разраб. | Щербина | | | ТПР 403-3-075.86 | 6-ТХ |
| Провер. | Пархоменко | | | Подземные депо контактных электровозов для рудников черной металлургии | |
| Рук. гр. | Титченко | | | Камера текущего ремонта вагонеток ВГ 2,0; ВГ 4,5 | Стадия: РП; Лист: 3; Листов: |
| Гл. спец. | Куцый | | | Вид А. Разрезы В-В.. Д-Д М1:50 | КРИВБАССПРОЕКТ г. Кривой Рог |
| Нач. отд. | Петренко | | | | |
| ГИП | Топчий | | | | |
| Н. контр. | Гилко | | | | |

Привязан

Инв. №

Инв. № подл. | Подп. и дата | Взам. инв. №

19
9394/25

Альбом X

Типовой проект 403-3-075.86

## План расположения фундаментных болтов под оборудование мастерской

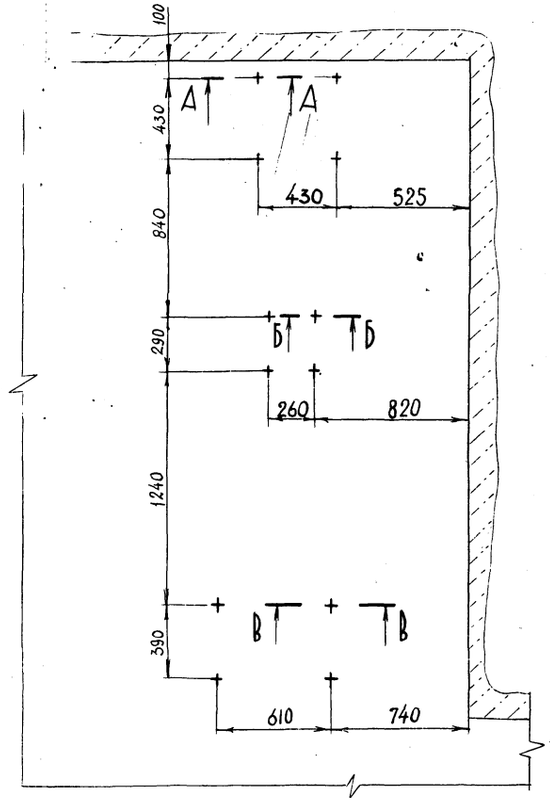


## План расположения фундаментных болтов под лебедку

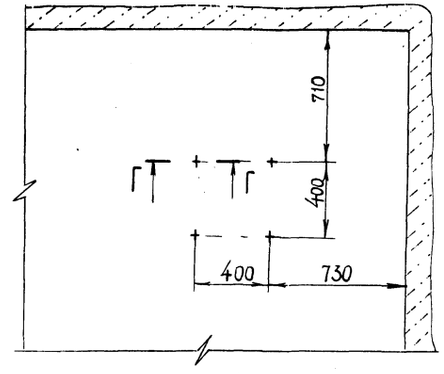


Г - Г
М 1:10

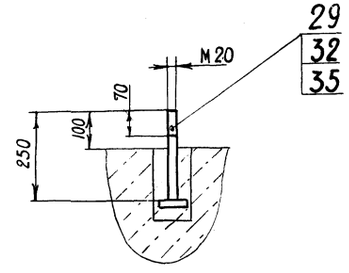


Вид Б
М 1:50

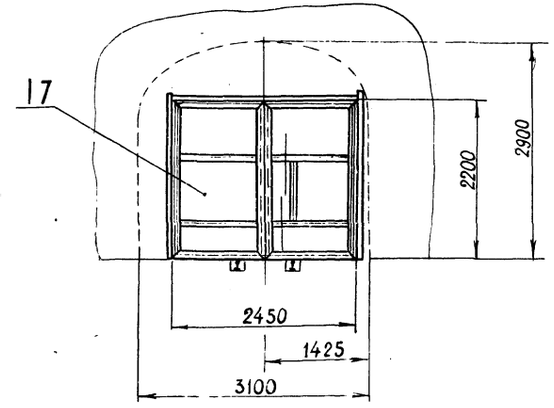


А - А
М 1:10

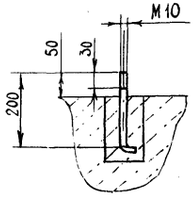


Б - Б
М 1:10

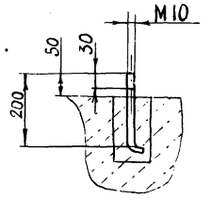


В - В
М 1:10

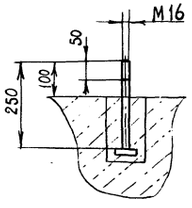


20
9394/25

| | | | | | |
|---|---|---|---|---|---|
| Разраб. | Щербина | | | ТПР 403-3-075.86 | 6-ТХ |
| Провер. | Пархоменко | | | Подземные депо контактных электровозов для рудников черной металлургии | |
| Рук. гр. | Титченко | | | | |
| Гл. спец. | Куцый | | | Камера текущего ремонта вагонеток ВГ 2,0; ВГ 4,5 | Стадия: Р П; Лист: 4; Листов: |
| Нач. отд. | Петренко | | 01.86 | | |
| ГИП | Топчий | | | Вид Б. Планы расположения фундаментных болтов под оборудование мастерской и лебедку. Разрезы А-А, Г-Г М1:20 | Кривбасспроект, г. Кривой Рог |
| Н. контр. | Гилко | | | | |

Привязан

Инв. №

Инв. № подл. | Подпись и дата | Взам. инв. №

Копировал

Формат А2

| Марка, поз. | Обозначение | Наименование | Кол. | Масса ед., кг | Примечание |
|---|---|---|---|---|---|
| 1 | Барнаульский станкостроительный завод | Таль электрическая ТЭ 320-51120-00 грузоподъемностью 3,2 т. Мощность, кВт - 4,9 высота подъема, м - 6,0 | 1 | 410 | |
| 2 | Молодечненский станкостроительный завод | Станок вертикально-сверлильный модель 2Н118-1 Наибольший диаметр сверления 18 мм Мощность, кВт - 1,5 Габариты, мм: 835 х 1030 х 1980 | 1 | 670 | |
| 3 | Мукачевский станкостроительный завод | Станок точильно-шлифовальный модель 3К631 Наибольший диаметр шлифовального круга 160 мм Мощность, кВт - 0,75 | 1 | 46 | |
| | | Комплектно: | | | |
| | | ту.мба 3К631.11.000: | 1 | 23 | |
| | | пылеотсасывающий агрегат с присоединительными деталями 3К631.58.000 Производительность $м^3/ч$ - 700 Мощность, кВт - 1,5 | 1 | 160 | |
| 4 | Таллинский опытно-механический завод „Терас" | Стол слесарный СС-2 Габариты, мм: 1500 х 705 х 800 | 1 | 214 | |
| 5 | Свердловский путевой ремонтно-механический завод | Тиски поворотные параллельные с винтовым зажимом ТП-17-140 Габариты, мм: 410 х 160 х 246 | 1 | 40,5 | |
| 6 | 8-Т-III.1.2.6-7-03.000 | Шкаф для инструмента | | | |
| | | Габариты, мм: 800 х 432 х 1600 | 1 | 134 | |
| 7 | Новоуткинский завод „Искра" | Трансформатор сварочный однопостовой ТДМ-401У2 Номинальный сварочный ток 400 А. Габариты, мм: 563 х 585 х 840 | 1 | 150 | |
| 8 | Специализированное производственно-техническое предприятие „Рудавтоматика" г. Железногорск | Устройство ограничения напряжения холостого хода сварочных трансформаторов СУНСТ-2У5 | 1 | 20 | |
| 9 | Харьковский завод крепежных изделий „Комсомолец" | Стол сварщика С 10020 Количество отсасываемого воздуха, $м^3/ч$ - 850 Мощность встроенного вентилятора 1,5 кВт. Габариты, мм: 1010 х 915 х 1600 | 1 | 239 | |
| 10 | ТП 401-11-65.85 8-Т-III.1.2.6-7-11.000 | Ширма защитная | 2 | 42 | |
| 11 | 9-02.180 | Ванна для мойки деталей Габариты, мм: 600 х 500 х 1700 | 1 | 95 | |
| 12 | ТП 401-11-65.85 8-Т-III.1.2.6-7-05.000 | Ящик для остатков электродов Габариты, мм: 448 х 303 х 400 | 1 | 7,2 | |
| 13 | ТП 401-11-65.85 8-Т-III.1.2.6-7-10.000 | Ящик для обтирочных материалов Габариты, мм: 1000 х 625 х 800 | 1 | 65 | |
| 14 | ТП 401-11-65.85 8-Т-III.1.2.6-7-09.000 | Ящик для смазочных материалов Габариты, мм: 1010 х 600 х 800 | 2 | 66,5 | |
| 15 | ТП 401-11-65.85 8-Т-III.1.2.6-7-08.000 | Стеллаж Габариты, мм: 1150 х 650 х 2000 | 2 | 106 | |
| 16 | СТУ 76-65 | Бочка стальная вместимостью 150 л | 2 | 22 | |
| 17 | ТП 8-Т-3.1.2.1-14-07.000 | Дверь металлическая двустворчатая 2450 х 2200 | 2 | 563 | |

Альбом X

Типовой проект 403-3-075.86

Инв. № подл. | Подпись и дата | Взам. инв. №

Привязан

Инв. №

| | | | |
|---|---|---|---|
| Разраб. | Щербина | | |
| Провер. | Прокопенко | | |
| Рук. гр. | Литченко | | |
| Гл. спец. | Кунцый | | |
| Нач. отд. | Петренко | | 06.86 |
| ГИП | Топчий | | |
| Н. контр. | Гулько | | |

ТПР 403-3-075.86 6-ТХ

Подземные дела контактных электровозов для рудников черной металлургии

Камера текущего ремонта вагонеток ВГ 2,0; ВГ 4,5

Спецификация (начало)

| Стадия | Лист | Листов |
|---|---|---|
| РП | 5 | |

КРИВБАССПРОЕКТ г. Кривой Рог

21

9394/25

Копировал Сологуб Формат А2

| Марка поз. | Обозначение | Наименование | Кол. | Масса ед. кг | Примечание |
|---|---|---|---|---|---|
| 18 | ТП 401-11-65.85 | Дверь сплошная | | | |
| | 8-Т-III.12.6-6-02.000 | откатная, | | | |
| | | 1000 х 1900 | 1 | 20 | |
| 19 | ТП 401-11-65.85 | Ящик для | | | |
| | 8-Т-III.1.26-6-06.000 | песка | | | |
| | | Габариты, мм: | | | |
| | | 780 х 550 х 750 | 2 | 36 | |
| 20 | ГОСТ 3620-76 | Лопата стальная | | | |
| | | строительная | 2 | 2,5 | |
| 21 | Щучанский завод | Огнетушитель | | | |
| | противопожарного | химический | | | |
| | оборудования | пенный ОХВП-10 | 2 | 7,5 | |
| 22 | Свердловское ПО | Машина сверлиль- | | | |
| | „Пневмостроймашина" | ная для сверления | | | |
| | | отверстий | | | |
| | | диаметром 32мм | | | |
| | | ИП-1016А | | | |
| | | Давление сжатого | | | |
| | | воздуха 0,5 МПа | | | |
| | | Расход сжатого | | | на чертеже не показано |
| | | воздуха 2м³/мин | 1 | 8,4 | |
| 23 | Конаковский завод | Машина шлифо- | | | |
| | механизированного | вальная | | | |
| | инструмента | пневматическая | | | |
| | | ИП 2015 | | | |
| | | Диаметр шлифоваль- | | | |
| | | ного круга 100мм | | | |
| | | Расход сжатого | | | на чертеже не показано |
| | | воздуха 1,2 м³/мин | 1 | 3,5 | |
| 24 | Московский завод | Гайковерт | | | |
| | „Пневмостроймашина" | пневматический | | | |
| | | ИП 3125 | | | |
| | | Диаметр затяги- | | | |
| | | ваемой резьбы 18мм | | | |
| | | Расход сжатого | | | на чертеже не показано |
| | | воздуха 0,8м³/мин | 1 | 2,5 | |
| 25 | Свердловское ПО | Гайковерт | | | |
| | „Пневмостроймашина" | пневматический | | | |
| | | ИП 3106 Б | | | |
| | | Диаметр затяги- | | | |
| | | ваемой резьбы | | | |
| | | 27-36 мм | | | |
| | | Расход сжатого | | | на чертеже не показано |
| | | воздуха 0,9м³/мин | 1 | 9,2 | |
| 26 | Свердловское ПО | Гайковерт | | | |
| | „Пневмостроймашина" | пневматический | | | |
| | | угловой реверсивный | | | |
| | | 3205 Б. Диаметр | | | |
| | | затягиваемой резьбы | | | |
| | | 27-36 мм | | | |
| | | Расход сжатого | | | на чертеже не показано |
| | | воздуха 1,05м³/мин | 1 | 9,5 | |
| 27 | Одесский машино- | Лебедка шахтная | | | |
| | строительный завод | вспомогательная | | | |
| | „Красная Гвардия" | ЛП (ШВ-7,10х0,35П) | | | |
| | | Тяговое усилие, кН- 7,1 | | | |
| | | Рабочая длина | | | |
| | | каната, м- 150 | | | |
| | | Пневмодвигатель- | | | |
| | | П 6,3-12 | | | |
| | | Габариты, мм: | | | |
| | | 455 х 800 х 520 | 1 | 235 | |
| 28 | Ясногорский машино- | Турбонасос забой- | | | |
| | строительный завод | ный Н-1М | 1 | 30 | |
| 29 | | Болт М20х250.36 | | | |
| | | ГОСТ 7798-70 | 4 | 0,66 | |
| 30 | | Болт М16х250.36 | | | |
| | | ГОСТ 7798-70 | 4 | 0,414 | |
| 31 | 9-02.049-01 | Болт М10х200.36 | 8 | 0,14 | |
| 32 | | Гайка М20.4 | | | |
| | 1 | ГОСТ 5915-70 | 4 | 0,063 | |
| 33 | | Гайка М16.4 | | | |
| | | ГОСТ 5915-70 | 4 | 0,033 | |
| 34 | | Гайка М10.4 | | | |
| | | ГОСТ 5915-70 | 8 | 0,011 | |
| 35 | | Шайба 20 | | | |
| | | ГОСТ 11371-78 | 4 | 0,025 | |
| 36 | | Шайба 16 | | | |
| | | ГОСТ 11371-78 | 4 | 0,011 | |
| 37 | | Шайба 10 | | | |
| | | ГОСТ 11371-78 | 8 | 0,007 | |
| 38 | 9-02.055 | Ниппель | 1 | 1,49 | |
| 39 | | Рукав Г(IV)-10-40-57 | | | |
| | | ГОСТ 18698-79 | 6 | 2,0 | в метрах |
| 40 | | Рукав В(II)-2,5-50-62 | | | |
| | | ГОСТ 18698-79 | 5 | 1,3 | в метрах |

Инв.№ подл. | Подпись и дата | Взам.инв.№

Привязан

Инв.№

| | | |
|---|---|---|
| Разраб. | Щербина | |
| Провер. | Пархоменко | |
| Рук.гр. | Литченко | |
| Гл.спец. | Кучый | |
| Нач.отд. | Петренко | 08.86 |
| ГИП | Толчий | |
| Н.контр. | Гилко | |

ТПР 403-3-075.86 6-ТХ

Подземные депо контактных электровозов для рудников черной металлургии

Камера текущего ремонта вагонеток ВГ-2,0; ВГ-4,5

Спецификация (окончание)

| Стадия | Лист | Листов |
|---|---|---|
| РП | 6 | |

КРИВБАССПРОЕКТ г. Кривой Рог

22
9394/25

Копировал Сологуб Формат А2

Альбом X

Типовой проект 403-3-075.86

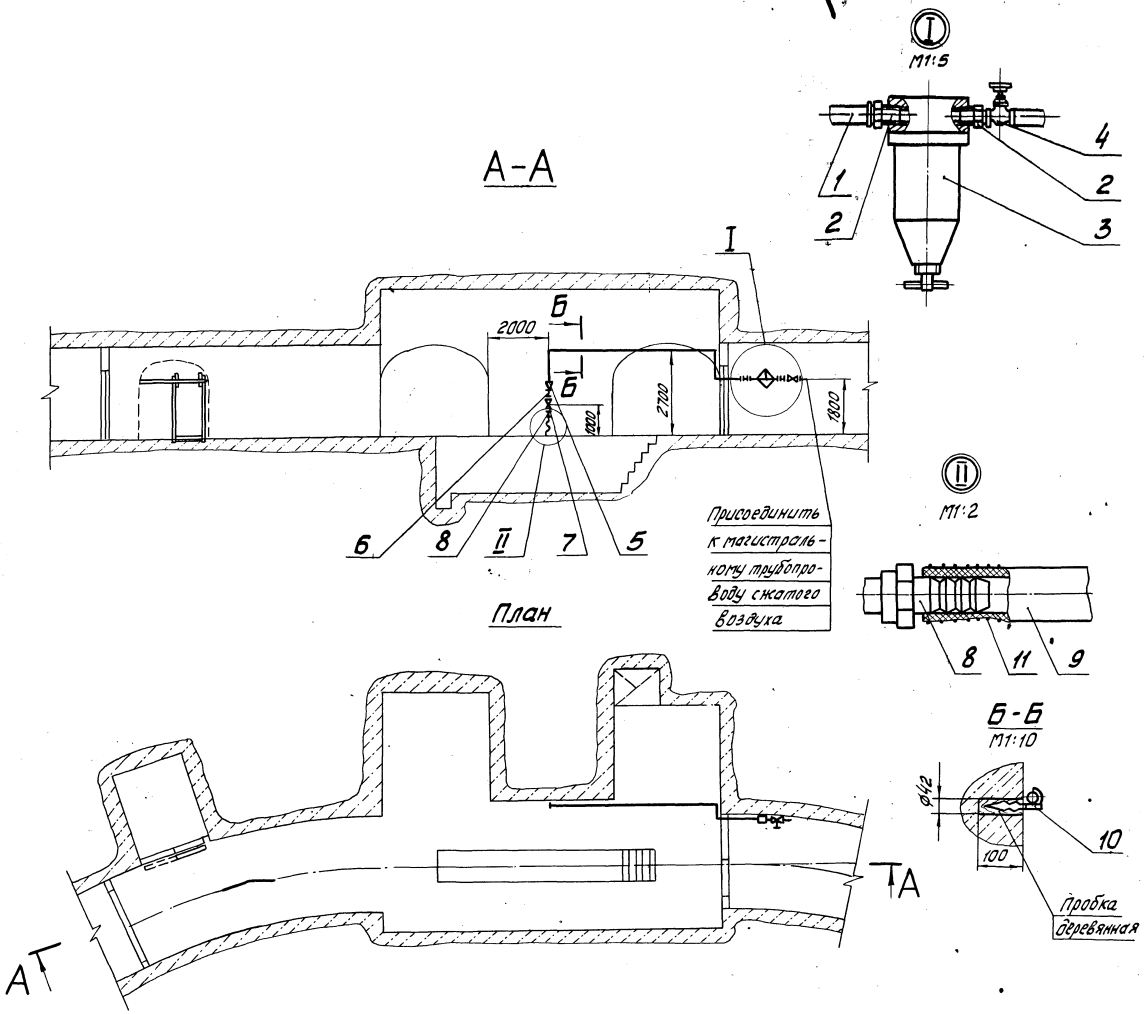


## Спецификация разводки трубопровода

| Марка, поз. | Обозначение | Наименование | Кол. | Масса ед., кг | Примечание |
|---|---|---|---|---|---|
| 1 | | Труба Ц-25х3,2 | | | |
| | | ГОСТ 3262-75 | 11 | | в метрах |
| 2 | 9-02.053 | Ниппель | 2 | 0,15 | |
| 3 | Черкесский завод | Фильтр-влагоотделитель | | | |
| | „Гидропневмонормаль" | Тип 26-25-80(В41-36) | | | |
| | | Ду25мм; Ро1МПа | 1 | 2,8 | |
| 4 | Семеновский арма- | Вентиль муфтовый | | | |
| | турный завод | 15кч18п2; Ду25мм | 1 | 1,4 | |
| 5 | | Муфта 25х20 ГОСТ 8957-75 | 1 | 0,147 | |
| 6 | | Ниппель 20 ГОСТ 8958-75 | 1 | 0,090 | |
| 7 | Семеновский арматур- | Вентиль муфтовый | | | |
| | ный завод | 15кч18п2; Ду20мм | 1 | 0,9 | |
| 8 | 9-02.054 | Ниппель | 1 | 0,18 | |
| 9 | | Рукав Г(IV)-10-20-33У | | | |
| | | ГОСТ 18698-79 | 6 | | в метрах |
| 10 | 9-02.056 | Крюк | 5 | 0,36 | |
| 11 | | Проволока 2,0-0-С | | | |
| | | ГОСТ 3282-74 | 1 | | в метрах |

## Технические требования

1. Крепление трубопровода производить через 2 м.
2. Сварку трубопровода производить электродами типа Э42 ГОСТ 9467-75. Сварные швы по ГОСТ 16037-80.
3. Монтаж, испытание и продувку трубопровода производить в соответствии со СНиП 3.05.05-84.
4. Красить трубопровод эмалью НЦ-132 ГОСТ 6631-74. в два слоя, класс покрытия VI по ГОСТ 9032-74.

23
9394/25

| | | | |
|---|---|---|---|
| Разраб. | Смирнова | | |
| Провер. | Яловая | | |
| Рук. гр. | Титченко | | |
| Гл. спец. | Куцый | | |
| Нач. отд. | Петренко | | 06.86 |
| ГИП | Топчий | | |
| Н. контр. | Гилко | | |

ТПР 403-3-075.86 Б-ТХ

Подземные дело контактных электровозов для рудников черной металлургии

Камера текущего ремонта вагонеток ВГ 2,0; ВГ 4,5. Разводка трубопровода сжатого воздуха

| Стадия | Лист | Листов |
|---|---|---|
| РП | 7 | |

План. Разрез А-А
М1:100

КРИВБАССПРОЕКТ
г. Кривой Рог

Привязан

Инв. №

Инв. № подл. | Подп. и дата | Взам. инв. №

копировал Шаповалова

Формат 2

Альбом X

Типовой проект 403-3-075.86

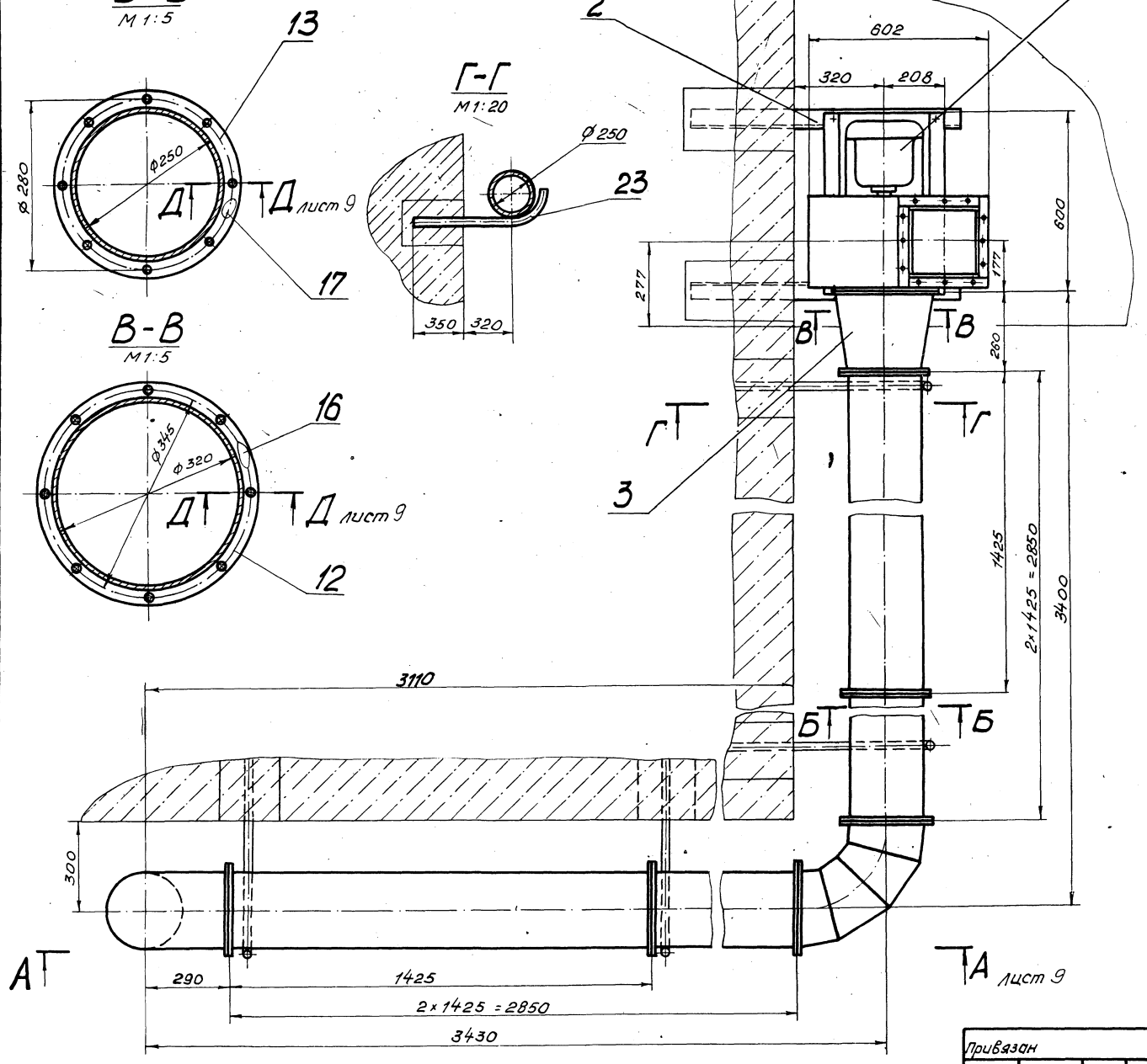


Спецификация установки аспирационной местной

| Марка, поз. | Обозначение | Наименование | Кол | Масса ед., кг | Примечание |
|---|---|---|---|---|---|
| 1 | Учреждение УЮ-400/4 | Вентилятор радиальный | | | |
| | г. Плавск | общего назначения | | | |
| | | В-Ц4-70-3.15 | | | |
| | | Производитель- | | | |
| | | ность, м³/ч-1380 | | | |
| | | Мощность, кВт-1,5 | | | |
| | | Габариты, мм | | | |
| | | 602×600×660 | 1 | 31,5 | |
| 2 | 9-02.030 | Рама | 1 | 8,9 | |
| 3 | 9-02.040 | Переход | 1 | 3,32 | |
| 4 | 9-02.050 | Патрубок | 2 | 8,97 | |
| 5 | 9-02.060 | Колено | 2 | 4,6 | |
| 6 | 9-02.070 | Переход | 1 | 2,95 | |
| 7 | 9-02.110 | Патрубок | 1 | 0,72 | |
| 8 | | Металлорукав РЗ-Ц-Х-100 | | | |
| | | ГОСТ 3575-75 | 7 | 6,5 | в метрах |
| 9 | 9-02.120 | Диффузор | 1 | 1,55 | |
| 10 | 9-02.080 | Хомут | 3 | 1,4 | |
| 11 | 9-02.090 | Патрубок | 1 | 6,76 | |
| 12 | 9-02.013 | Фланец | 1 | 0,95 | |
| 13 | 9-02.012 | Фланец | 14 | 0,8 | |
| 14 | 9-02.100 | Фланец | 1 | 0,9 | |
| 15 | 9-02.018 | Фланец | 2 | 0,4 | |
| 16 | 9-02.024 | Прокладка | 1 | 0,1 | |
| 17 | 9-02.025 | Прокладка | 7 | 0,07 | |
| 18 | 9-02.026 | Прокладка | 1 | 0,1 | |
| 19 | 9-02.027 | Прокладка | 1 | 0,035 | |
| 20 | | Болт М6×25.36 | | | |
| | | ГОСТ 7798-70 | 80 | 0,008 | |
| 21 | | Гайка М6.4 | | | |
| | | ГОСТ 5915-70 | 80 | 0,002 | |
| 22 | | Шайба 6.65Г | | | |
| | | ГОСТ 6402-70 | 80 | 0,0005 | |
| 23 | 9-02.028 | Кронштейн | 4 | 1,4 | |

24
9394/25

| | | | |
|---|---|---|---|
| Разраб. | Пархоменко | | |
| Провер. | Яловая | | |
| Рук. гр. | Титченко | | |
| Гл. спец. | Куцый | | |
| Нач. отд. | Петренко | | |
| ГИП | Топчий | | |
| Н. контр. | Гилко | | |

ТПР 403-3-075.86 Б-ПХ

Подземные депо контактных электровозов для рудников черной металлургии

Камера текущего ремонта вагонеток ВГ20; ВГ45. Установка аспирационная местная

| Стадия | Лист | Листов |
|---|---|---|
| РП | 8 | |

План. Разрезы Б-Б... Г-Г

М1:10

КРИВБАССПРОЕКТ г. Кривой Рог

Привязан

Инв. №

Инв. № подл. | Подпись и дата | Взам. инв. №

Копировал. Янько

Формат А2

Альбом X

Типовой проект 403-3-075.86

Д-Д
М1:1

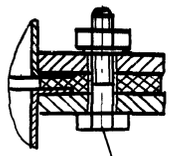

20
21
22

Е-Е
М1:5

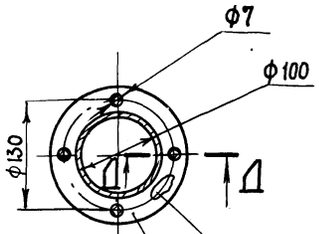


И-И
М1:5

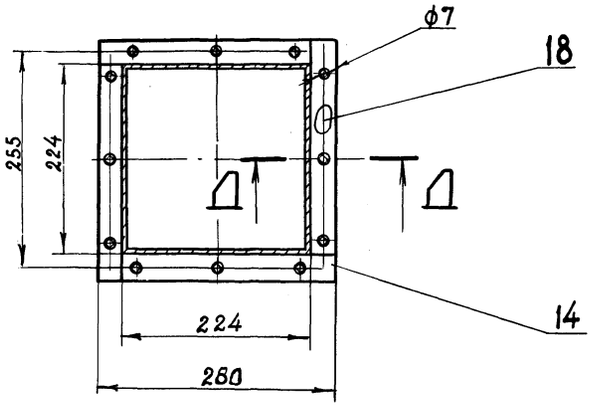


А-А
лист 8

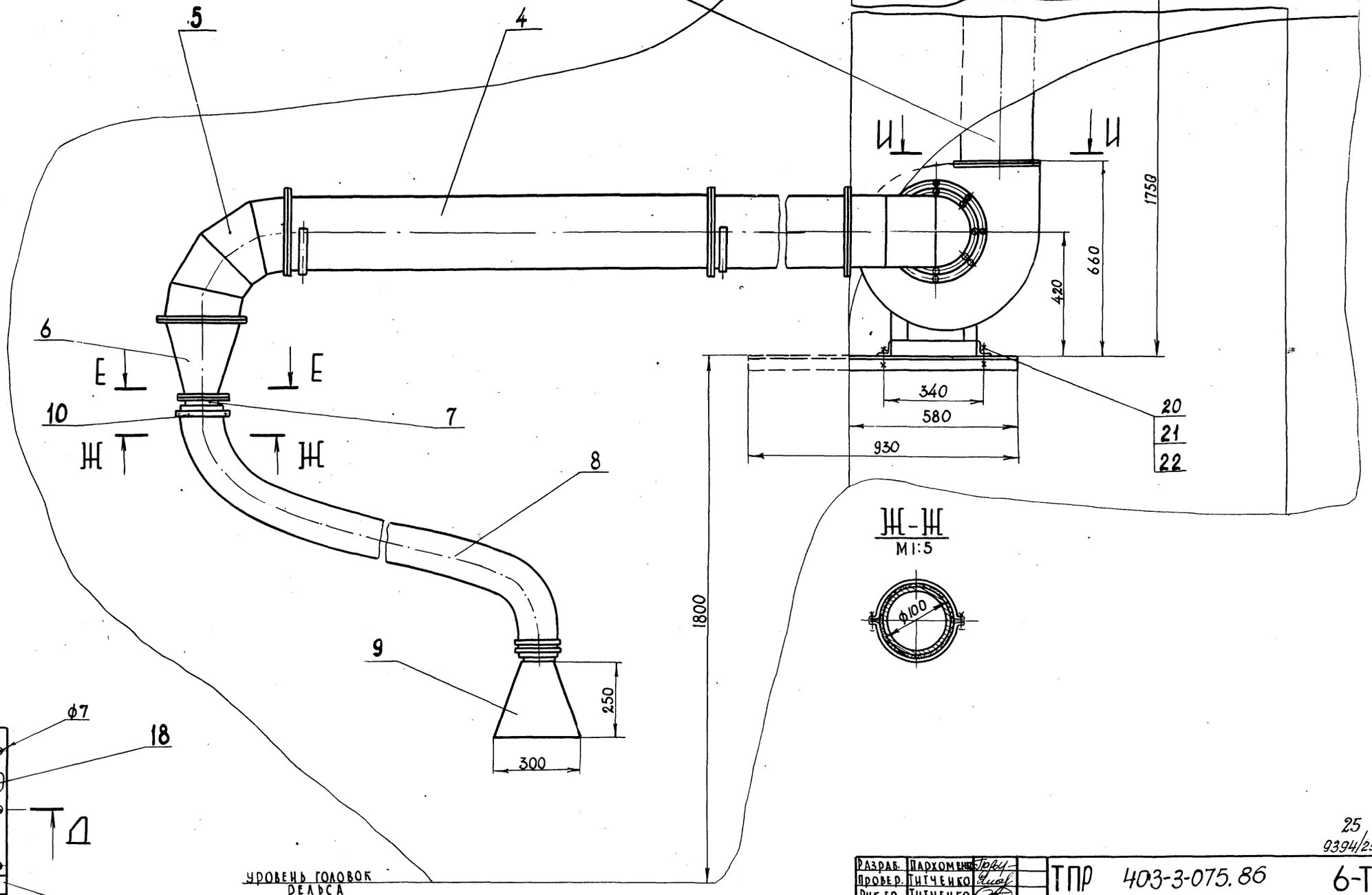


Ж-Ж
М1:5




| | | | |
|---|---|---|---|
| Разраб. | Пархоменко | | |
| Провер. | Титченко | | |
| Рук.гр. | Титченко | | |
| Гл.спец. | Кучерый | | |
| Нач.отд. | Петренко | | 06.86 |
| ГИП | Топчий | | |
| Н.контр. | Гилко | | |

Привязан

Инв. №

25
9394/25

ТПР 403-3-075.86 6-ТХ

Подземные депо контактных электровозов для рудников черной металлургии

Камера текущего ремонта вагонеток ВГ2,0; ВГ4,5. Установка аспирационная местная

| Стадия | Лист | Листов |
|---|---|---|
| РП | 9 | |

Разрезы А-А, Д-Д ... Ж-Ж, И-И М1:10

Кривбасспроект г. Кривой Рог

Копировал

Формат А2

Инв.№ подл. | Подпись и дата | Взам. инв.№

Альбом X

Типовой проект 403-3-075.86

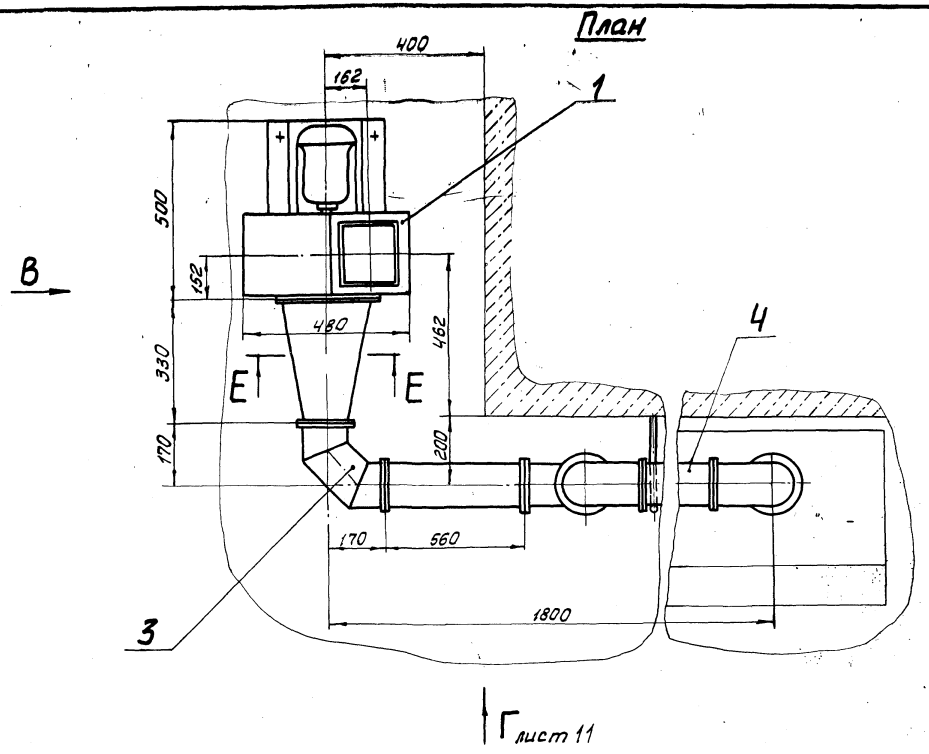
План



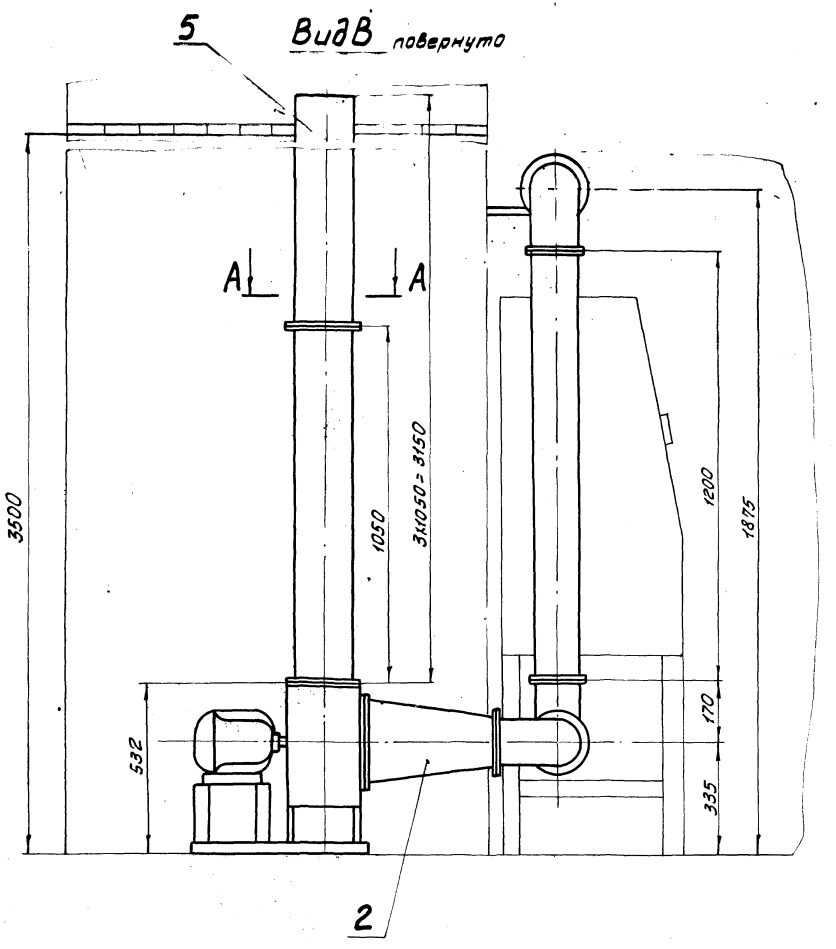
Вид В повернуто



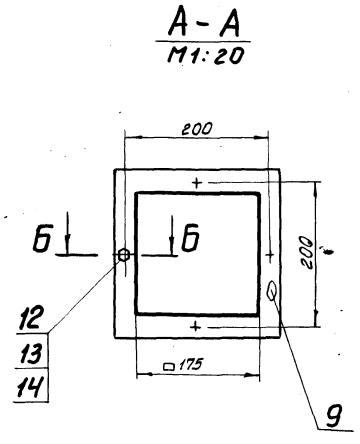
А-А
М1:20



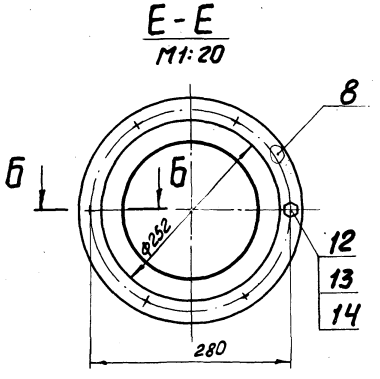
Е-Е
М1:20



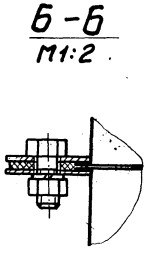
Б-Б
М1:2

26
9394/25

| | | | | |
|---|---|---|---|---|
| Разраб | Смирнова | | ТПР 403-3-075.86 | Б-ТХ |
| Провер | Пархоменко | | Подземные депо контактных электровозов для рудников черной металлургии | |
| Рук. гр | Титченко | | | |
| Гл. спец | Куцый | | | |
| Нач. отд | Петренко | | Камера текущего ремонта вагонеток в г.о. ванны в г.у.б. Установка аспирационная для мойки деталей | Стадия: РП; Лист: 10; Листов: |
| ГИП | Топчий | | | |
| Н. контр | Гилко | | План. Вид В. Разрезы А-А, Б-Б, Е-Е М1:10 | КРИВБАССПРОЕКТ г. Кривой Рог |

Привязан

Инв №

Инв № подл. | Подпись и дата | Взам. инв №

Копировал Сологуб

Формат А2

Альбом X

Типовой проект 403-3-075.86

## Вид Г

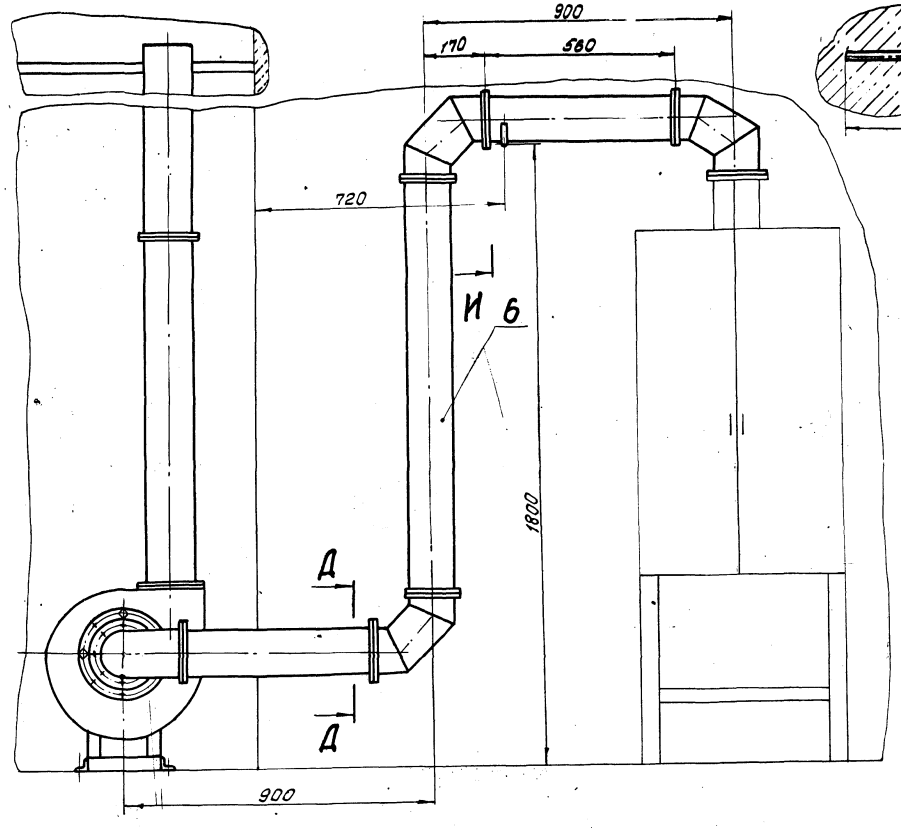


## И – И

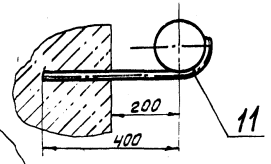


## Спецификация установки аспирационной для мойки деталей

| Марка поз. | Обозначение | Наименование | Кол. | Масса ед., кг | Примечание |
|---|---|---|---|---|---|
| 1 | Предприятие | Вентилятор ра- | | | |
| | ч/ю 400/4 | диальный общего | | | |
| | г. Плавск | назначения | | | |
| | | В-Ц4-70-2,5 | | | |
| | | Производитель- | | | |
| | | ность, м³/ч - 1350 | | | |
| | | Мощность, кВт-0,55 | | | |
| | | Габаритные раз- | | | |
| | | меры, мм-500х480х532 | 1 | 36,8 | |
| 2 | 9-02.130 | Переход | 1 | 1,37 | |
| 3 | 9-02.140 | Колено | 4 | 1,94 | |
| 4 | 9-02.150 | Патрубок | 2 | 2,64 | |
| 5 | 9-02.160 | Патрубок | 3 | 6,58 | |
| 6 | 9-02.150-01 | Патрубок | 1 | 4,64 | |
| 7 | 9-02.046 | Прокладка | 8 | 0,03 | |
| 8 | 9-02.047 | Прокладка | 1 | 0,05 | |
| 9 | 9-02.048 | Прокладка | 3 | 0,03 | |
| 10 | 9-02.049 | Болт фунда- | 3 | 0,03 | |
| | | ментный | 4 | 0,04 | |
| 11 | 9-02.051 | Кронштейн | 1 | 0,8 | |
| 12 | | Болт М6х1,6gх12 | | | |
| | | ГОСТ 7798-70 | 70 | 0,005 | |
| 13 | | Гайка М6,4 | | | |
| | | ГОСТ 5915-70 | 78 | 0,002 | |
| 14 | | Шайба 6.65Г | | | |
| | | ГОСТ 6402-80 | 78 | 0,0005 | |

## Д-Д
М1:50

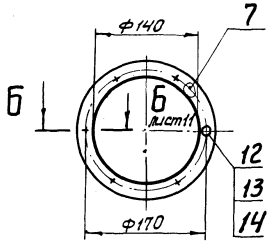


## Ж – Ж
М1:2

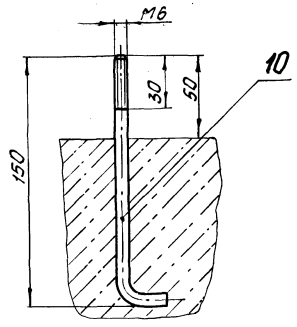


## План расположения фундаментных болтов под вентилятор
М1:20

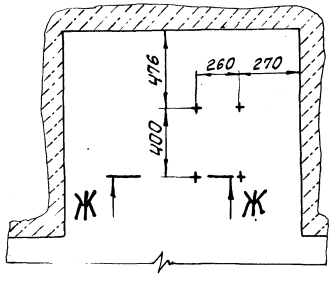


27/9394/25

| | | | |
|---|---|---|---|
| Разраб | Смирнова | | |
| Провер | Пархоменко | | |
| Рук. гр. | Титченко | | |
| Гл. спец | Куцый | | |
| Нач. отд | Петренко | | 16.X6 |
| ГИП | Топчий | | |
| Н. контр | Гилко | | |

ТПР 403-3-075.86 Б-ТХ

Подземные депо контактных электровозов для рудников черной металлургии

Камера текущего ремонта вагонеток ВГ2,0; ВГ4,5 Установка аспирационная ванны для мойки деталей

| Стадия | Лист | Листов |
|---|---|---|
| РП | 11 | |

Вид Г. Разрезы Д-Д, Ж-Ж, И-И. План расположения фундаментных болтов под вентилятор М1:10

КРИВБАССПРОЕКТ г. Кривой Рог

Привязан

Инв №

Инв № подл. | Подпись и дата | Взам. инв №

Копировал Сологуб

Формат А2

Альбом X

Типовой проект 403-3-075.86

## План
М1:50

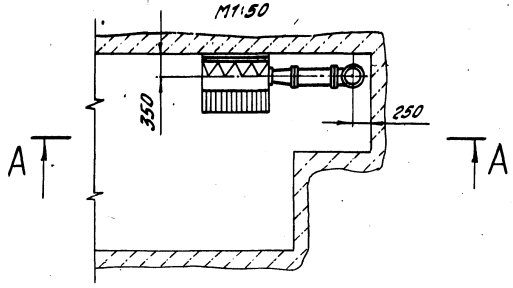


## А-А
М1:50

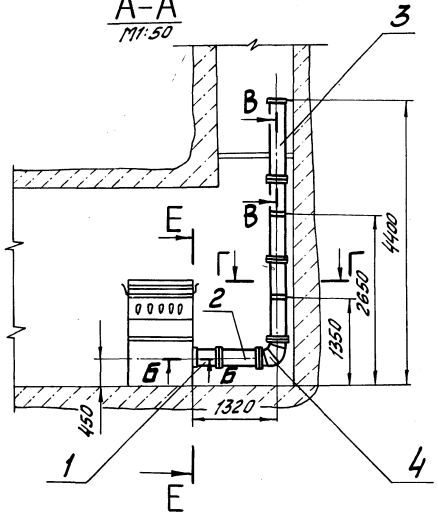


## Г-Г
М1:10

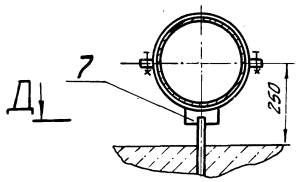


## Е-Е
М1:5

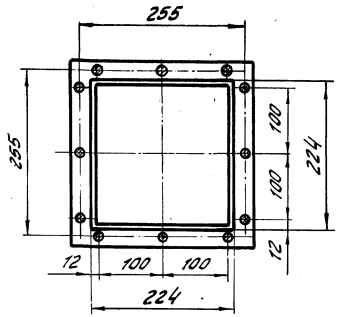


## Б-Б
М1:1

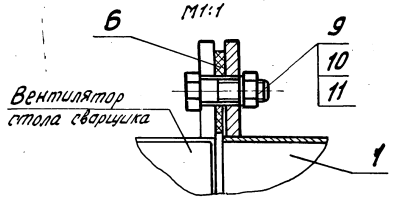


## В-В
М1:1

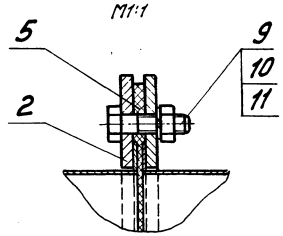


## Д-Д
М1:1

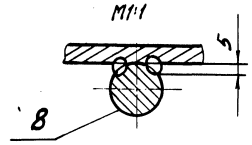


## Спецификация установки аспирационной стола сварщика

| Марка поз. | Обозначение | Наименование | Кол. | Масса ед., кг | Примечание |
|---|---|---|---|---|---|
| 1 | 9-02.010 | Переход | 1 | 3,6 | |
| 2 | 9-02.080-03 | Патрубок ф250; ℓ=600 | 1 | 5,6 | |
| 3 | 9-02.080-02 | Патрубок ф250; ℓ=1235 | 3 | 7.9 | |
| 4 | 9-02.090 | Колено ф250; α=90° | 1 | 4,6 | |
| 5 | 9-02.025 | Прокладка ф260 | 6 | 0,07 | |
| 6 | 9-02.026 | Прокладка 230х230 | 2 | 0,1 | |
| 7 | 9-02.020 | Хомут | 2 | 1,4 | |
| 8 | | Штанга | | | |
| | | А-I-16-ГОСТ 5781-82 | | | |
| | | ℓ=500 | 2 | 0,79 | ВСт3пс3 |
| 9 | | Болт М16х2.0.36 ГОСТ 7798-70 | 42 | 0,0067 | |
| 10 | | Гайка М16.4 ГОСТ 5915-70 | 42 | 0,0024 | |
| 11 | | Шайба 6 65Г ГОСТ 6402-70 | 42 | 0,0005 | |

1. * Размеры для справок.
2. Предельные отклонения размеров $\pm \frac{IT14}{2}$
3. Сварка нестандартных швов ручная дуговая.
4. Электроды типа Э42 ГОСТ 9467-75.
5. Воздуховод изготовить в соответствии с ОСТ 24.070.01-78 „Общие технические требования."

28
9394/25

| | | | | | | | |
|---|---|---|---|---|---|---|---|
| Разраб. | Кочерга | | | ТПР 403-3-075.86 | | Б-ТХ | |
| Провер. | Терещенко | | | Подземные депо контактных электровозов для рудников черной металлургии | | | |
| Рук. гр. | Терещенко | | | Камера текущего ремонта ВГ-2.0.0.ВУ1.5 Установка аспирационная стола сварщика | Стадия | Лист | Листов |
| Н.спец. | Кучын | | | | РП | 12 | |
| Нач.отд. | Петренко | | | План. Разрезы А-А... Е-Е | КРИВБАССПРОЕКТ г. Кривой Рог | | |
| ГИП | Толчий | | | | | | |
| Н.контр. | Гилько | | | | | | |

Привязан

Инв.№

Копировал Шаповалова

Формат А2

Альбом X

Типовой проект 403-3-075.86

## Главный вид

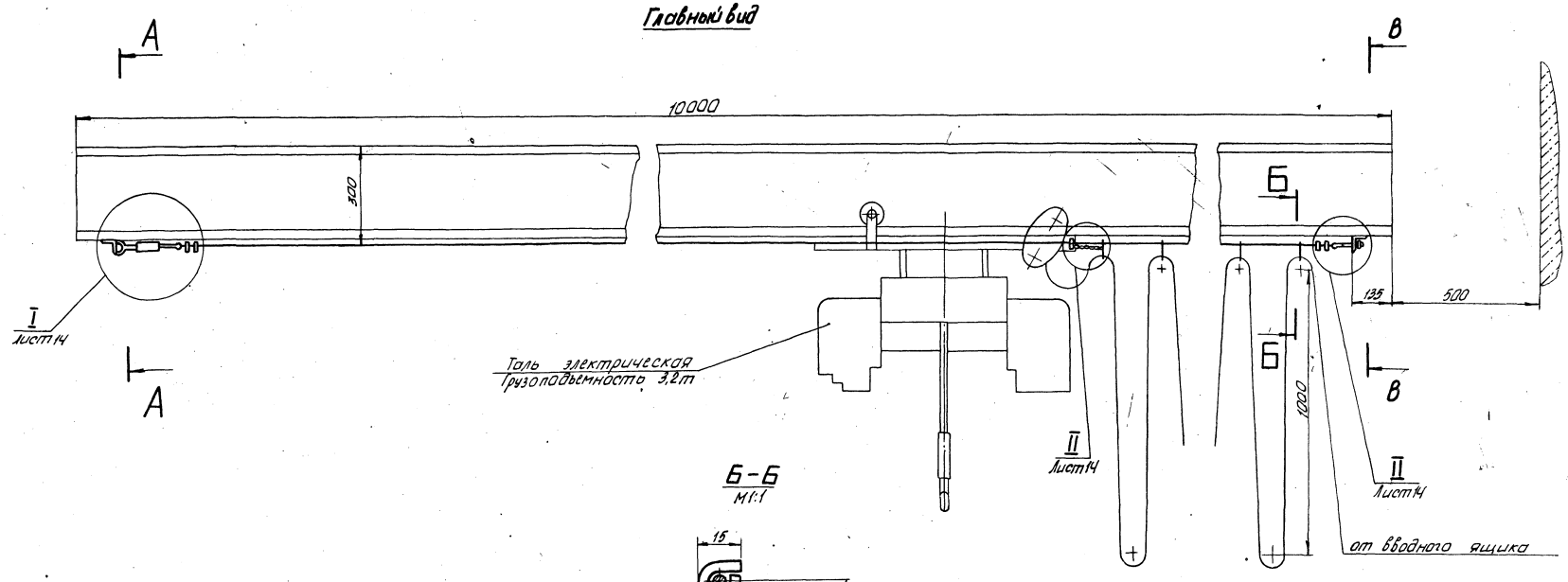


## Б-Б
М1:1

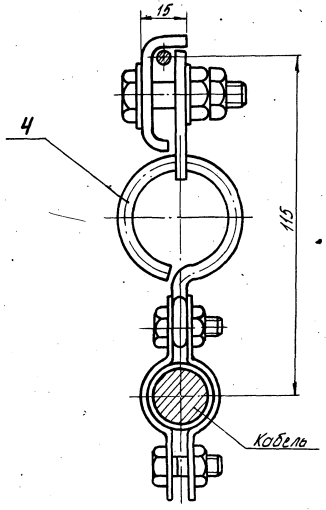


## А-А

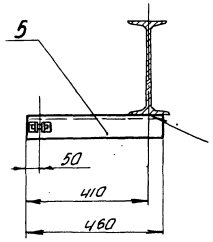


## В-В

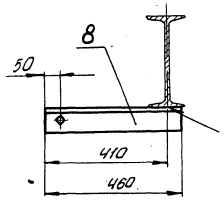


1. Токосъемник снять и на его место закрепить поводок (поз. 9).
2. Крайние звенья цепи (поз. 12) распилить и завести в отверстие поводка (поз. 9) и серьгу подвеса (поз. 3).
3. Все детали, кроме троса, резьбовых и шарнирных соединений, красить эмалью НЦ-132 ГОСТ 6631-74 в два слоя, класс покрытия VI по ГОСТ 9.032-74.
4. Сварные швы по ГОСТ 5264-80-Н1-Δ10
5. Электроды типа Э42 ГОСТ 9467-75

29
9394/25

| | | | |
|---|---|---|---|
| Разраб. | Смирнова | | |
| Провер. | Пархоменко | | |
| Рук. гр. | Титченко | | |
| Гл. спец. | Куцый | | |
| Нач. отд. | Петренко | | 06.86 |
| ГИП | Топчий | | |
| Н. контр. | Гилко | | |

ТПР 403-3-075.86 Б-ТХ

Подземные депо контактных электровозов для рудников черной металлургии

Камера текущего ремонта вагонеток ВГ2,0; ВГ4,5. Устройства для крепления гибкого токоподвода

| Стадия | Лист | Листов |
|---|---|---|
| РП | 13 | |

Главный вид. А-А, ..., В-В. Разрезы М1:10

КРИВБАССПРОЕКТ г. Кривой Рог

Привязан

Инв. №

Взам. инв. №

Подп. и дата

Инв. № подл.

Копировал Шевченко

Формат А2

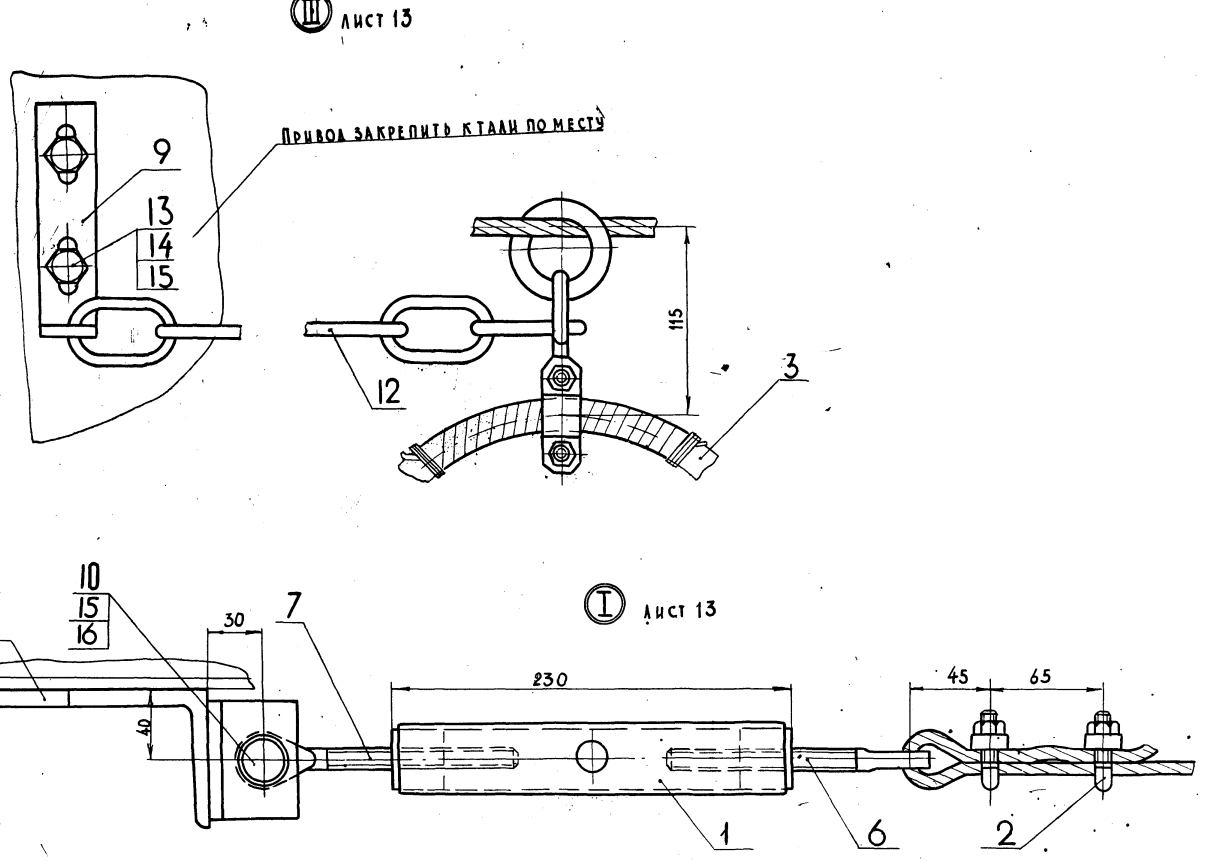


## Спецификация устройства для крепления гибкого токоподвода

| Марка поз. | Обозначение | Наименование | Кол. | Масса ед.,кг | Примечание |
|---|---|---|---|---|---|
| 1 | 9-02.230 | Стяжка | 1 | 1,3 | |
| 2 | 9-02.240 | Зажим | | 0,12 | |
| 3 | 9-02.250 | Подвес | 7 | 0,12 | |
| 4 | 9-02.260 | Зажим | 1 | 0,2 | |
| 5 | 9-02.270 | Кронштейн | 1 | 8,2 | |
| 6 | 9-02.103 | Зонт | 2 | 0,14 | |
| 7 | 9-02.104 | Винт левый | 1 | 0,14 | |
| 8 | 9-02.105 | Уголок | 1 | 8,5 | |
| 9 | 9-02.106 | Поводок | 1 | 0,3 | |
| 10 | 9-02.107 | Палец | 1 | 0,03 | |
| 11 | | Канат 8,8-Г-Н-Л-О-Н-160 ГОСТ 3077-80 | | 3,7 | |
| 12 | | Цепь некалиброванная ГОСТ 2319-81 | 1 | 0,2 | |
| 13 | | Болт М12×20.36 ГОСТ 7798-70 | 2 | 0,033 | |
| 14 | | Гайка М 12.4 ГОСТ 5915-70 | 3 | 0,017 | |
| 15 | | Шайба 12 ГОСТ 11371-78 | 3 | 0,006 | |
| 16 | | Шплинт 3,2×20 ГОСТ 397- | 1 | 0,001 | |

30
9394/25

| | | | |
|---|---|---|---|
| Разраб. | Смирнова | | ТПР 403-3-075.86 6-ТХ |
| Провер. | Пархоменко | | Подземные депо контактных электровозов для рудников черной металлургии |
| Рук. гр. | Титченко | | Камера текущего ремонта вагонеток ВГ2,0; ВГ4,5. Устройство для крепления гибкого токоподвода |
| Гл. спец. | Куцый | | Стадия: РП; Лист: 14; Листов: |
| Нач. отд. | Петренко | 05.87 | Выносные элементы I, II, III М1:2 |
| ГИП | Топчий | | Кривбассепроект г. Кривой Рог |
| Н. контр. | Гилко | | |

Привязан

Инв. №

Копировал

Формат А2

Инв. № подл. | Подпись и дата | Взам. инв. №

Альбом X

Типовой проект 403-3-075.86

Ведомость рабочих чертежей основного комплекта КМ

| Лист | Наименование | Примечание |
|---|---|---|
| 1 | Общие данные | |
| 2 | Ведомость металлоконструкции по видам профилей | |
| 3 | Монорельс. Главный вид. Разрезы: 1-1, 2-2. Выносной элемент I. М 1:20 | |
| 4 | Техническая спецификация металла | |

1. Все металлоконструкции окрасить в два слоя эмалью ХВ-785 черная ГОСТ 7313-75, III.7 в смеси с лаком ХВ-784 ГОСТ 7313-75 на растворителе (ацетон, Р-4, Р-464).
2. Все неоговоренные на чертежах сварные швы выполнять с высотой катета равной меньшей толщине свариваемых элементов.
3. Сварку производить электродами типа Э42 по ГОСТ 9467-75.
4. Сварные швы ездовой части балки зачистить.
5. Металлоконструкции выполнять согласно требованиям СНиП III-18-75 „Металлические конструкции. Правила производства и приемки работ."

Типовой проект разработан в соответствии с действующими нормами и правилами и предусматривает мероприятия, обеспечивающие взрывную, взрывопожарную и пожарную безопасность при эксплуатации сооружения

Гл. инженер проекта Топчий

| | | | |
|---|---|---|---|
| Инв. № | | | |
| Разраб. | Щербина | | |
| Провер. | Пархоменко | | |
| Рук. гр. | Титченко | | |
| Гл. спец. | Куцый | | |
| Нач. отд. | Петренко | | 06.86 |
| ГиП | Топчий | | |
| Н. Контр. | Гилко | | |

Привязан

ТП 6-КМ

Подземные депо контактных электровозов для рудников черной металлургии.

Камера текущего ремонта вагонеток ВГ 2,0; В 4,5

| Стадия | Лист | Листов |
|---|---|---|
| РП | 1 | 4 |

Общие данные

КРИВБАССПРОЕКТ г. Кривой Рог

Инв. № подл. | Подпись и дата | Взам. инв. №

Формат А3

| Наименование конструкций по номенклатуре прейскуранта | Позиции по прейскуранту | №№ строк | Код конструкций | Масса конструкции, т (с учетом 3% на КМД) | | | | | | | | | | | | | | Количество, шт. | Серия типовых конструкций |
|---|---|---|---|---|---|---|---|---|---|---|---|---|---|---|---|---|---|---|---|
| | | | | Всего стали повышенной и высокой прочности | По видам профилей | | | | | | | | | | | Всего | Всего с учетом 1% на массу напл. металла | | |
| | | | | | балки и швеллеры | широкополочные двутавры | крупносортная сталь | среднесортная сталь | мелкосортная сталь | толстолистовая сталь δ ≥ 4 мм | универсальная сталь | тонколистовая сталь δ < 4 мм | гнутые и гнутосварные профили | трубы | прочие | | | | |
| 1 | 2 | 3 | 4 | 5 | 6 | 7 | 8 | 9 | 10 | 11 | 12 | 13 | 14 | 15 | 16 | 17 | 18 | 19 | 20 |
| Встраиваемые конструкции | | | | | | | | | | | | | | | | | | | |
| Монорельс | | 1 | | | 0,517 | | | 0,002 | | 0,226 | | | | | 0,007 | 0,752 | 0,760 | 1 | |
| Итого массы | | | | | 0,517 | | | 0,002 | | 0,226 | | | | | 0,007 | 0,752 | 0,760 | | |
| с учетом коэф. 1,037 | | | | | | | | | | | | | | | | | | | |
| на отходы, | | | | | | | | | | | | | | | | 0,780 | | | |
| в том числе | | | | | | | | | | | | | | | | | | | |
| по группам с пределом текучести МПа | | | | | | | | | | | | | | | | | | | |
| 225-245 | | | | | | | | | | | | | | | | 0,780 | | | |
| Приведенная к стали | | | | | | | | | | | | | | | | | | | |
| с пределом текучести | | | | | | | | | | | | | | | | | | | |
| 225 МПа | | | | | | | | | | | | | | | | 0,780 | | | |

31
9394/25

| | | | |
|---|---|---|---|
| Разраб. | Щербина | | |
| Провер. | Пархоменко | | |
| Рук. гр. | Титченко | | |
| Гл. спец. | Куцый | | |
| Нач. отд. | Петренко | | 06.86 |
| ГиП | Топчий | | |
| Н. конт. | Гилко | | |

Привязан

Инв. №

ТПР 403-3-075.86 6-КМ

Подземные депо контактных электровозов для рудников черной металлургии

Камера текущего ремонта вагонеток ВГ 2,0; ВГ 4,5

| Стадия | Лист | Листов |
|---|---|---|
| РП | 2 | |

Ведомость металлоконструкций по видам профилей

КРИВБАССПРОЕКТ г. Кривой Рог

Инв. № подл. | Подпись и дата | Взам. инв. №

Копировал Конопелько Формат А3

Альбом V

Типовой проект 403-3-075.86

Инв.№ подл. | Подпись и дата | Взам. инв.№

# Главный вид

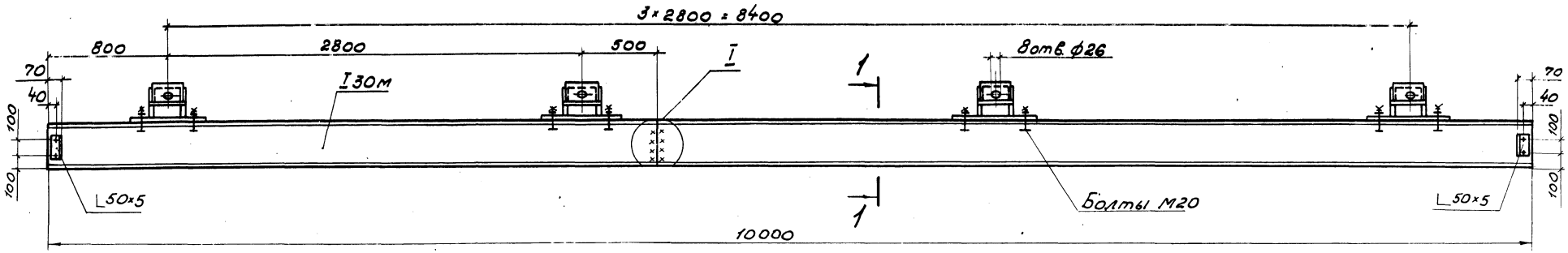


## 1-1

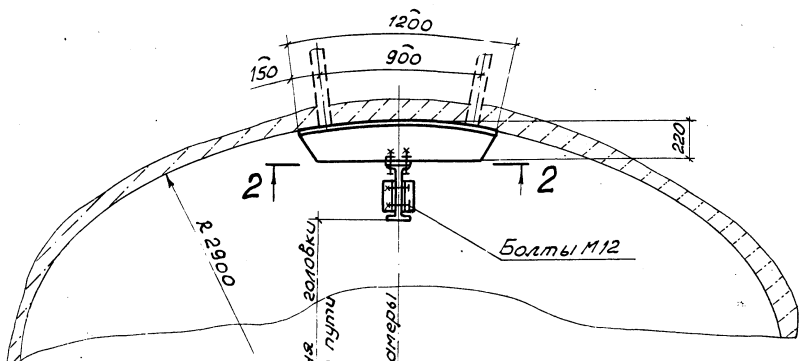


## I

М1:2

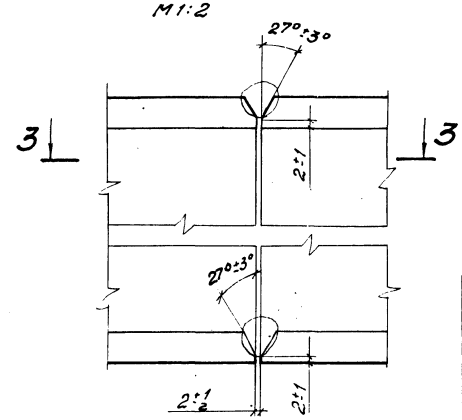


## 2-2

М1:10

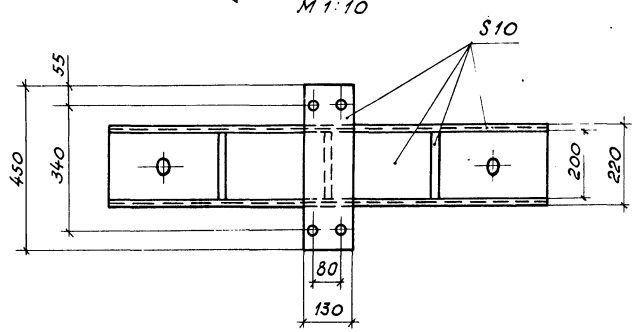


## 3-3

М1:2

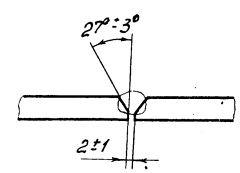


Ведомость элементов

| Марка | Сечение эскиз | поз. | состав | Опорные усилия М, тс.м. | N, тс | Q, тс | группа констр. | марка металла | Примечание |
|---|---|---|---|---|---|---|---|---|---|
| М0 | —— | | I30М | — | — | 3,67 | | ВСп.3пс5 | 0,502 |
| | | | L50×5 | | | тные | | ВСп.3кп2 | 0,002 |
| | | | S10 | не | расче | | | ВСп.3кп2 | 0,219 |
| | | | | | | | | | |
| | | | | | | | | | |
| | | | Метизы | | | | | Ст.3 | 0,007 |
| | | | | | | | | | |

32
9394/25

| | | | | | |
|---|---|---|---|---|---|
| Разраб. | Щербина | | | ТПР 403-3-075.86 | 6-КМ |
| Провер. | Пархоменко | | | Подземные дело контактных электровозов для рудников черной металлургии | |
| Рук. гр. | Тимченко | | | Камера текущего ремонта вагонеток ВГ20, ВГ4,5. Монорельс. | Стадия: РП; Лист: 3; Листов: |
| Гл. спец. | Кучбий | | | Главный вид. Разрезы 1-1, 2-2, 3-3. Выносной элемент I М1:20 | КРИВБАССПРОЕКТ г. Кривой Рог |
| Нач. отд. | Петренко | | | | |
| ГИП | Топчий | | | | |
| Н.контр. | Гилко | | | | |

Привязан

Инв. №

Копировал. Янько

Формат А2

Альбом V

Типовой проект 403-3-075.86

| Вид профиля и ГОСТ, ТУ | Марка металла и ГОСТ | Обозначение и размер профиля, мм | № пп | Код: Марки металла | Код: Вида профиля | Код: размера профиля | Количество, шт. | Длина, мм | Масса металла по элементам конструкций, т: МО | | | | | | Общая масса, т | Масса потребности в металле по кварталам (заполняется изготовителем), т: I | II | III | IV | Заполняется ВЦ |
|---|---|---|---|---|---|---|---|---|---|---|---|---|---|---|---|---|---|---|---|---|
| Балки двутавровые и швеллеры стальные специальные ГОСТ 19425-75 | ВСт3Гпс5 ГОСТ 380-71 | I 30М | | | | 53910 | | | | | | | | | | | | | | |
| | Итого | | | 12360 | | | | | | | | | | | | | | | | |
| Всего профиля | | | | | 53805 | | | | 0,502 | | | | | | 0,502 | | | | | |
| Сталь прокатная Угловая равнополочная ГОСТ 8509-72 | ВСт3 кп2-II ГОСТ 380-71 | L 50x5 | | | | | | | | | | | | | | | | | | |
| | Итого | | | 11240 | | | | | | | | | | | | | | | | |
| Всего профиля | | | | | | | | | 0,002 | | | | | | 0,002 | | | | | |
| Сталь листовая горячекатаная ГОСТ 19903-74 | ВСт3пс6-II ТУ-14-1-3023-80 | S10 | | | | | | | | | | | | | | | | | | |
| | Итого | | | 11240 | | | | | | | | | | | | | | | | |
| Всего профиля | | | | | 71110 | | | | 0,219 | | | | | | 0,219 | | | | | |
| Метизы | Ст3 ГОСТ 380-71 | | | | | | | | | | | | | | | | | | | |
| | Итого | | | 16179 | | | | | 0,007 | | | | | | 0,007 | | | | | |
| Всего профиля | | | | | | | | | 0,823 | | | | | | 0,823 | | | | | |
| Итого масса металла | | | | | | | | | 0,830 | | | | | | 0,830 | | | | | |
| В том числе по маркам металла | ВСт3Гпс5 | | | 12360 | | | | | 0,502 | | | | | | 0,502 | | | | | |
| | ВСт3 кп2-II | | | 11240 | | | | | 0,002 | | | | | | 0,002 | | | | | |
| | ВСт3пс6-II | | | 11240 | | | | | 0,219 | | | | | | 0,219 | | | | | |
| | Ст3 | | | 16179 | | | | | 0,007 | | | | | | 0,007 | | | | | |
| Масса наплавленного металла 1% | | | | | | | | | 0,008 | | | | | | 0,008 | | | | | |
| Всего масса металла | | | | | | | | | 0,838 | | | | | | 0,838 | | | | | |
| Масса поставки металла по кварталам | I | | | | | | | | | | | | | | | | | | | |
| | II | | | | | | | | | | | | | | | | | | | |
| | III | | | | | | | | | | | | | | | | | | | |
| | IV | | | | | | | | | | | | | | | | | | | |

33
9394/25

| | | | |
|---|---|---|---|
| Разраб. | Щербина | | |
| Провер. | Пархоменко | | |
| Рук. гр. | Титченко | | |
| Гл. спец. | Куцый | | |
| Нач. отд. | Петренко | | 06.86 |
| ГИП | Топчий | | |
| Н. контр. | Гилко | | |

Привязан

Инв. №

ТПР 403-3-075.86 6-КМ

Подземные депо контактных электровозов для рудников черной металлургии.

Камера текущего ремонта вагонеток ВГ2,0; ВГ4,5

| Стадия | Лист | Листов |
|---|---|---|
| РП | 4 | |

Техническая спецификация металла

КРИВБАССПРОЕКТ г. Кривой Рог

Инв. № подл. | Подп. и дата | Взам. инв. №

Альбом X
Типовой проект 403-3-075.86

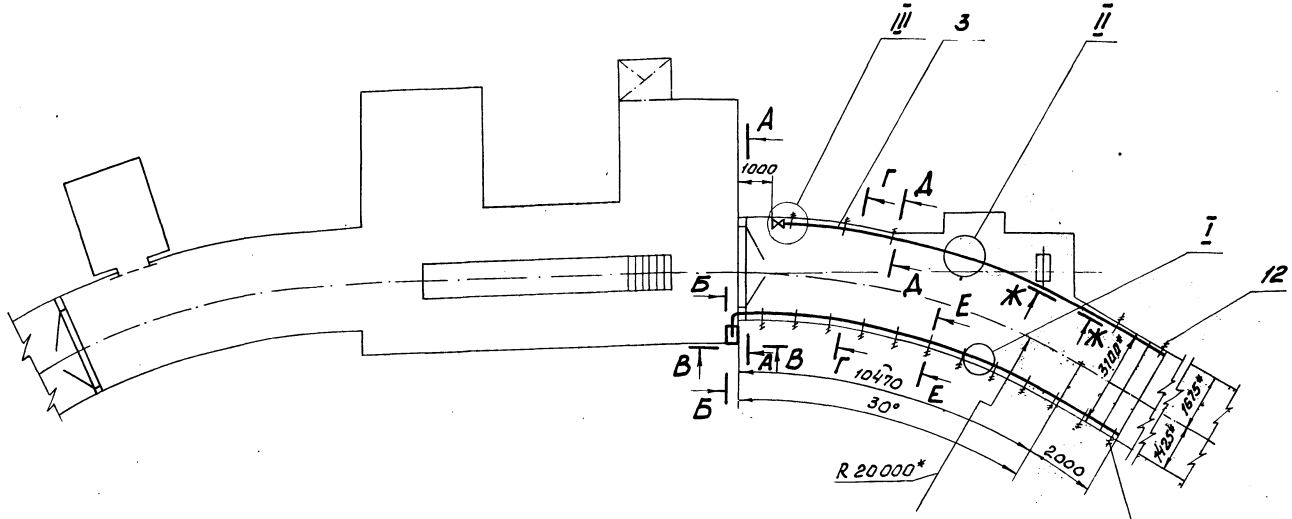


Ведомость рабочих чертежей основного комплекта ВК

| Лист | Наименование | Примечание |
|---|---|---|
| 1 | Общие данные. План | |
| 2 | Разрезы I-А...Ж-Ж, узлы I, II, III | |

Ведомость ссылочных и прилагаемых документов

| Обозначение | Наименование | Примечание |
|---|---|---|
| | Ссылочные документы | |
| ГОСТ 6924-73 | Сифоны-ревизии чугунные. Типы и основные размеры | |
| ГОСТ 6942.4-80 | Трубы чугунные канализационные и фасонные части к ним. Патрубки. | |
| ГОСТ 6942.11-80 | Трубы чугунные канализационные и фасонные части к ним. Отступы. | |
| ГОСТ 5761-74 | Вентили на условное давление Ру 25 МПа (250 кгс/см²). Общие технические условия | |

Ведомость ссылочных и прилагаемых документов (продолжение)

| Обозначение | Наименование | Примечание |
|---|---|---|
| ГОСТ 8946-75 | Соединительные части из ковкого чугуна с цилиндрической резьбой для трубопроводов. Угольники проходные. Основные размеры | |
| ГОСТ 8949-75 | Соединительные части из ковкого чугуна с цилиндрической резьбой для трубопроводов. Тройники переходные. Основные размеры. | |
| ГОСТ 20275-74 | Краны водоразборные и туалетные. Типы и основные размеры | |
| ГОСТ 24843-81 | Мойки и раковины стальные эмалированные и кронштейны стальные для моек. Технические условия | |
| | Прилагаемые документы | |
| 6-03.010 | Кронштейн | |
| ТПР 403-3-075.86 | Ведомости потребности в материалах | Альбом III.4.6 |
| ТПР 403-3-075.86 | Спецификация оборудования | Альбом II.4.2 |
| ТПР 403-3-075.86 | Сметы | Альбом III.4.1 |

1.* Размер для справок.
2. Электроды типа Э42 ГОСТ 9467-75.
3. Трубу поз. 9 подключить к водопроводной сети.
4. Трубы после монтажа покрыть в два слоя антикоррозийной грунтовкой из химически стойкой эмали марки ХС ГОСТ 9355-81 на растворителе Р-4 ГОСТ 7824-74.
5. Трубы поз. 9 крепить через 1 м, трубы поз. 3 крепить через 1,5 м

Типовой проект разработан в соответствии с действующими нормами и правилами и обеспечивает взрывную, взрывопожарную и пожарную безопасность эксплуатации зданий и сооружений при соблюдении предусмотренных проектом мероприятий при эксплуатации зданий.

Гл. инженер проекта Топчий

34
9394/25

Привязан

Инв. №

| | | | |
|---|---|---|---|
| Разраб. | Окаркова | | |
| Пров. | Слесаревская | | |
| Рук. гр. | Слесаревская | | |
| Гл. спец. | Ефремов | | |
| Н. контр. | Жукова | | 05.86 |
| Нач. отд. | Иличенко | | |
| ГИП | Топчий | | |

ТПР 403-3-075.86 6-ВК

Подземные депо контактных электровозов для рудников черной металлургии

Камера текущего ремонта вагонеток ВГ 4,5; ВГ 2,0

| Стадия | Лист | Листов |
|---|---|---|
| РП | 1 | 2 |

Общие данные. План

КРИВБАССПРОЕКТ

Инв. № подл. | Подпись и дата | Взам. инв. №

Альбом V

Типовой проект 403-3-075.86

№ подл. | Подпись и дата | Взам. инв. №

## А-А
М1:50

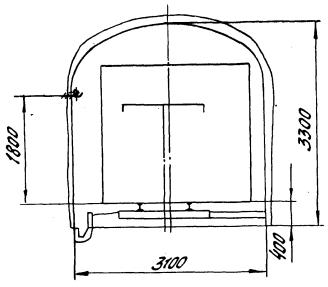


## Б-Б
М1:50

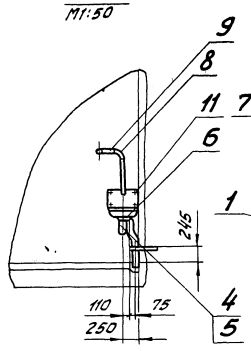


## В-В
М1:50

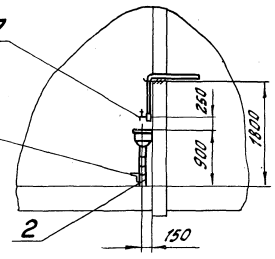


## Г-Г повернуто
М1:50

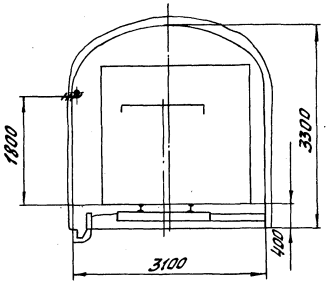


## Д-Д повернуто
М1:2

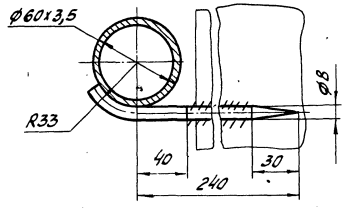


## Е-Е повернуто
М1:1

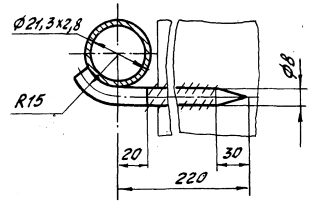


## I
М1:1

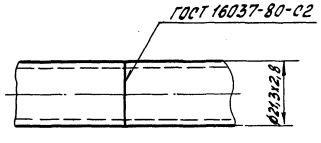


## II
М1:2

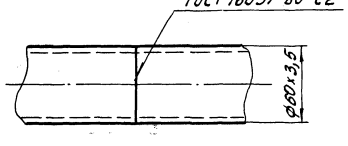


## Ж-Ж повернуто
М1:20

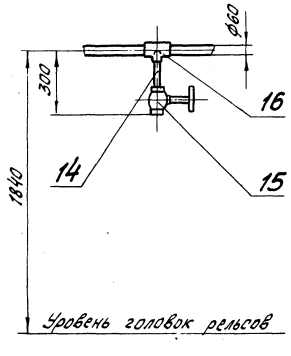


## III
М1:20

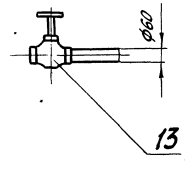


## Спецификация

| Марка, поз. | Обозначение | Наименование | Кол. | Масса ед., кг | Приме-чание |
|---|---|---|---|---|---|
| 1 | 6-03.010 | Кронштейн | 1 | 1,03 | |
| 2 | | Патрубок П-50-350 | | | |
| | | ГОСТ 6942.4-80 | 1 | 2,7 | |
| 3 | | Труба 50х3,5 | | | |
| | | ГОСТ 3262-75 | 13,0 | 4,88 | м |
| 4 | | Сифон Сф110Д | | | |
| | | ГОСТ 6924-73 | 1 | 3,2 | |
| 5 | | Отступ ОТС-50 | | | |
| | | ГОСТ 6942.11-80 | 1 | 2,1 | |
| 6 | | Раковина РС-1 | | | |
| | | ГОСТ 24843-81 | 1 | 9,5 | |
| 7 | | Кран водоразборный | | | |
| | | КВ15Д ГОСТ 20275-74 | 1 | 0,3 | |
| 8 | | Угольник 15 | | | |
| | | ГОСТ 8946-75 | 1 | 0,098 | |
| 9 | | Труба 15х2,8 | | | |
| | | ГОСТ 3262-75 | 14,5 | 1,28 | м |
| 10 | | А-II-8-ГОСТ 5781-82 | 13 | 0,1 | L=250 |
| 11 | | Шуруп А6х70 | | | |
| | | ГОСТ 1145-80 | 6 | 0,032 | |
| 12 | | А-II-8-ГОСТ 5781-82 | 5 | 0,15 | L=275 |
| 13 | | Вентиль 1548р | | | |
| | | ГОСТ 5761-74 | | | |
| | | Ду50; Ру=1,6 МПа | 1 | 5,8 | |
| 14 | | Труба 25х3,2 | | | |
| | | ГОСТ 3262-75 | 0,3 | 2,39 | м |
| 15 | | Вентиль 1548р | | | |
| | | ГОСТ 5761-74 | | | |
| | | Ду25; Ру=1,6 МПа | 1 | 1,75 | |
| 16 | | Тройник 50х25 | | | |
| | | ГОСТ 8945-75 | 1 | 0,867 | |

35
9394/25

| | | | | | | |
|---|---|---|---|---|---|---|
| Разраб. | Окоркова | | | ТПР 403-3-075.86 | | 6-ВК |
| Провер. | Олегоревская | | | Подземные депо контактных электровозов для рудников черной металлургии | | |
| Рук. гр. | Олегоревская | | | | | |
| Гл. спец. | Ефремов | | | Камера текущего ремонта вагонеток ВГ4,5; ВГ2,0 | Стадия: РП | Лист: 2 | Листов: |
| Н. контр. | Жукова | | 06.86 | | | |
| Нач. отд. | Шлиенко | | | Разрезы А-А...Ж-Ж, | КРИВБАССПРОЕКТ | |

Привязан

6-03.012

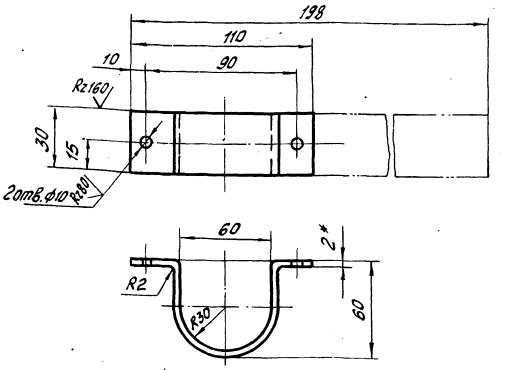


1. * Размер для справок.
2. Неуказанные предельные отклонения размеров: h14; h14; ± IT14/2

| Изм. | Лист | № докум. | Подп. | Дата |
|---|---|---|---|---|
| Разраб. | | Окорокова | | |
| Провер. | | Слесаревская | | |
| Рук. гр. | | Слесаревская | | |
| Н. контр. | | Жукова | | |

6-03.012

Пояс

| Лит. | Масса | Масштаб |
|---|---|---|
| И | 0,1 | 1:2 |

Лист | Листов 1

Лист 6-2 ГОСТ 19904-74
ВСт3пс5 ГОСТ 16523-70

КРИВБАССПРОЕКТ
г. Кривой Рог

Формат А4

6-03.011

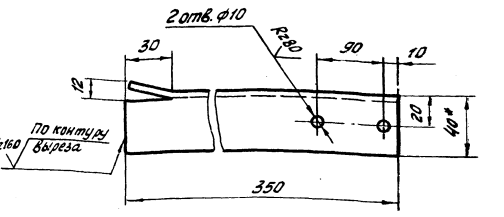


1. * Размер для справок.
2. Неуказанные предельные отклонения размеров: h14; h14; ± IT14/2.

| Изм. | Лист | № докум. | Подп. | Дата |
|---|---|---|---|---|
| Разраб. | | Окорокова | | |
| Провер. | | Слесаревская | | |
| Рук. гр. | | Слесаревская | | |
| Н. контр. | | Жукова | | |

6-03.011

Опора

| Лит. | Масса | Масштаб |
|---|---|---|
| И | 0,85 | 1:2 |

Лист | Листов 1

40х40х4-Б-ГОСТ 8509-72
Уголок ВСт3пс5-П-ГОСТ 535-79

КРИВБАССПРОЕКТ
г. Кривой Рог

Формат А4

6-03.010СБ

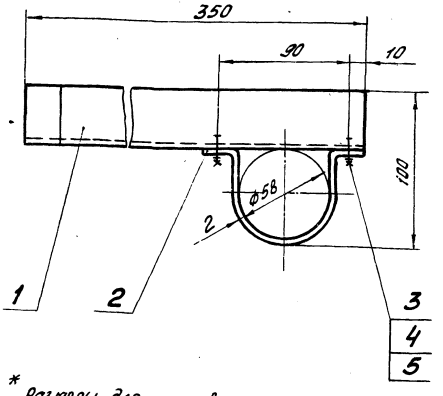


1. * Размеры для справок.
2. Предельные отклонения размеров: h14; h14; ± IT14/2.

| Изм. | Лист | № докум. | Подп. | Дата |
|---|---|---|---|---|
| Разраб. | | Окорокова | | |
| Пров. | | Слесаревская | | |
| Рук. гр. | | Слесаревская | | |
| Н. контр. | | Жукова | | |
| Гл. спец. | | Ефретов | | |

6-03.010СБ

Кронштейн
Сборочный чертеж

| Лит. | Масса | Масштаб |
|---|---|---|
| И | 1,03 | 1:2 |

Лист | Листов 1

КРИВБАССПРОЕКТ
г. Кривой Рог

Формат А4

| Формат | Зона | Поз. | Обозначение | Наименование | Кол. | Примеч. |
|---|---|---|---|---|---|---|
| | | | | **Документация** | | |
| А4 | | | 6-03.010СБ | Сборочный чертеж | | |
| | | | | **Детали** | | |
| А4 | | 1 | 6-03.011 | Опора | 1 | |
| А4 | | 2 | 6-03.012 | Пояс | 1 | |
| | | | | **Стандартные изделия** | | |
| | | 3 | | Болт М18х25.36.055 ГОСТ 7798-70 | 2 | |
| | | 4 | | Гайка М18.4.055 ГОСТ 5915-70 | 2 | |
| | | 5 | | Шайба 8.65Г ГОСТ 6402-70 | 2 | |

36

9394/25

ТПР 403-3-075.86 6-03.010

| Изм. | Лист | № докум. | Подп. | Дата |
|---|---|---|---|---|
| Разраб. | | Окорокова | | |
| Провер. | | Слесаревская | | |
| Рук. гр. | | Слесаревская | | |
| Н. контр. | | Жукова | | |
| Гл. спец. | | Ефретов | | |

Кронштейн

| Лит. | Лист | Листов |
|---|---|---|
| И | | 1 |

КРИВБАССПРОЕКТ
г. Кривой Рог

Копировал Шаповалова Формат А4

Инв. № подл. | Подп. и дата | Взам. инв. № | Инв. № дубл. | Подп. и дата

Альбом X

Типовой проект 403-3-075.86

## Ведомость рабочих чертежей основного комплекта ЭМ

| Лист | Наименование | Примечание |
|---|---|---|
| 1 | Общие данные | |
| 2 | Схема принципиальная однолинейная 0,4кВ | |
| 3 | Расположение оборудования и кабельная разводка | |
| 4 | Сети электроосвещения и заземления | |
| 5 | Спецификации | |

## Ведомость ссылочных и прилагаемых документов

| Обозначение | Наименование | Примечание |
|---|---|---|
| | Прилагаемые чертежи | |
| 6-04.040 | Кабельная подвеска КП2-4, КП4-4, КП6-4. | |
| 6-04.030 | Кабельная подвеска КП2-8 | |
| 6-04.050 | Крюк | |
| 6-04.060 | Штанга | |
| 6-04.010 | Электрод заземления | |
| 6-04.020 | Перемычка | |
| 6-04.070 | Заземляющий проводник | |
| ТПР403-3-075.86 | Спецификация оборудования. Часть II | Альбом II.4.6 |
| ТПР403-3-075.86 | Ведомости потребности в материалах. | Альбом III.4.6 |
| ТПР403-3-075.86 | Сметы. | Альбом IV.4.6 |

Настоящая часть проекта разработана в соответствии с действующими нормами и правилами и обеспечивает взрывную взрывопожарную и пожарную безопасность эксплуатации зданий и сооружений при соблюдении предусмотренных проектом мероприятий.

Гл. инженер проекта (Топчий)

Инв. № подл. | Подп. и дата | Взам. инв. №

## Условные обозначения:

- — Светильник НСР 01х200/Р54-02 05.
- — Светильник НСР 01х100/Р54-02 05.
- — Кабель осветительный на тросу (круг 6).
- — Кабельная линия на конструкциях.
- — Трос и концевое крепление троса (крюк, форкопф).
- Мз — Местный заземлитель.
- Дз — Дополнительный заземлитель к АП-4.
- — Муфта тройниковая взрывобезопасная ТМ-60.
- — Коробка разветвительная КРН-200.
- а-б; в — Надписи на линиях осветительной сети:
  - а — номер групп;
  - б — марка, количество и сечение проводников;
  - в — длина кабеля

1. В электротехнической части типового проекта „Подземные депо контактных электровозов для рудников черной металлургии" выполняется электрооборудование и электроосвещение подземной камеры текущего ремонта вагонеток ВГ-2,0; ВГ-4,5. Проект выполнен в соответствии с „Нормами технологического проектирования горнодобывающих предприятий черной металлургии подземным способом разработки", „Едиными правилами безопасности при разработке рудных, нерудных и россыпных месторождений подземным способом", инструкции о составе и оформлении электротехнической рабочей документации для промышленного строительства ВСН 381-85 и указаний ЦИТП.

2. Для питания силовых приемников низкого напряжения в подземных выработках принято напряжение 380В (система с изолированной нейтралью).

Осветительная сеть камеры выполняется напряжением 127В., а смотровой ямы - 36В.

3. Питающий кабель, его сечение и длина выбирается при привязке камеры к конкретным условиям горизонта.

4. Все металлические элементы оболочек электрооборудования, которые могут оказаться под напряжением, присоединяются к общешахтному контуру заземления посредством брони и оболочки кабелей, а также соединяются с общим контуром заземления, проложенным в камере и присоединенным к местному заземлителю и к общешахтной сети заземления.

Заземление электрооборудования выполняется в соответствии с требованиями ЕПБ (раздел „Заземление" приложение 7 „Инструкции по устройству, осмотру и измерению сопротивления шахтных заземлений").

37

9394/25

| | | | | |
|---|---|---|---|---|
| Инв. № | | | | Привязан |
| Разраб. | Лахомова | | | ТПР 403-3-075.86 Б-ЭМ |
| Провер. | Бухинник | | | Подземные депо контактных электровозов для рудников черной металлургии |
| Рук. гр. | Светловский | | | |
| Гл. спец. | Светловский | | | |
| Нач. отд. | Котенко | | | Камера текущего ремонта вагонеток ВГ 2,0; ВГ 4,5. Стадия: РП; Лист: 1; Листов: 5 |
| ГИП | Топчий | | | |
| Н. конт. | Кириченко | | 06.86 | Общие данные. КРИВБАССПРОЕКТ г. Кривой Рог |

Копировал Шаповалова формат А2

Альбом X

Типовой проект 403-3-075.86

Вводной кабель учитывается в проекте электроснабжения горизонта

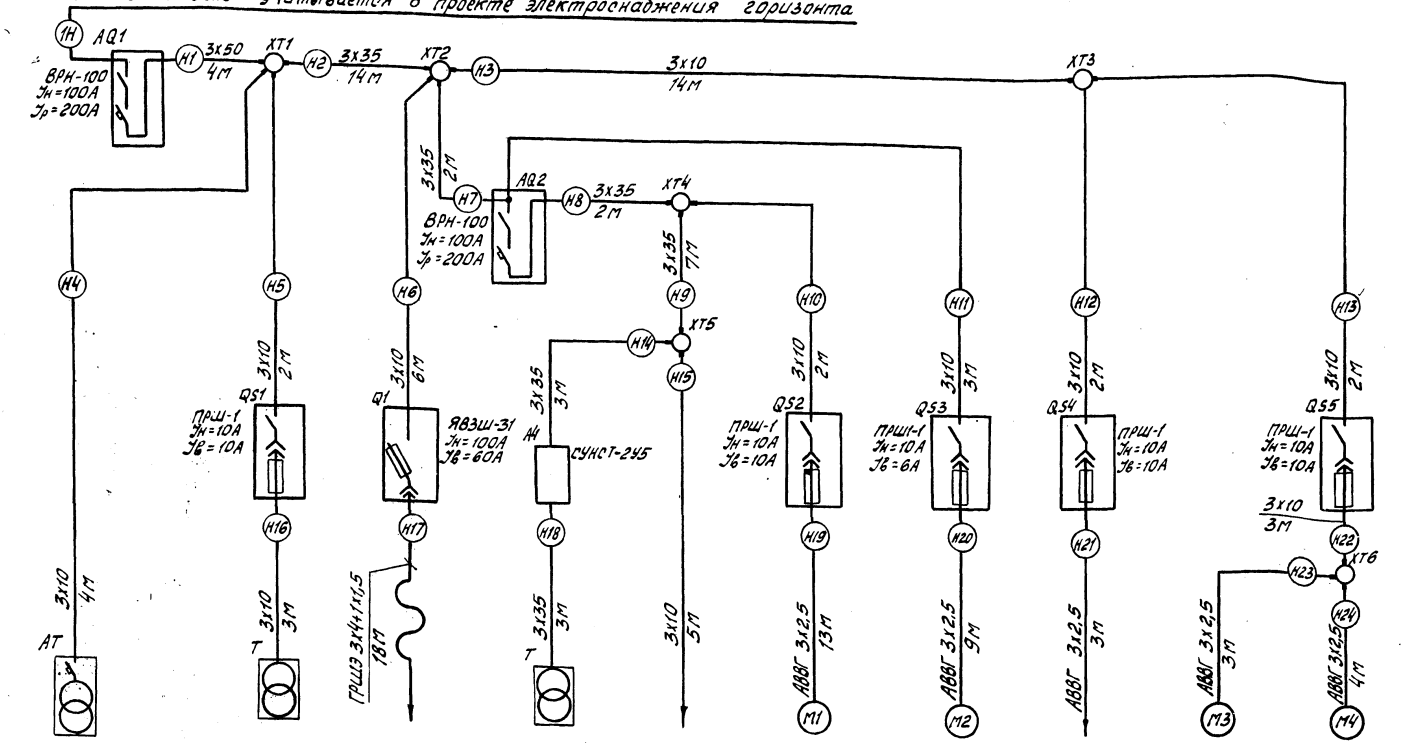


| Данные питающей сети | | | | | | | | | | | |
|---|---|---|---|---|---|---|---|---|---|---|---|
| Шинопровод, отходящий от распределительного пункта | Аппарат на вводе тип; Uном., А; расцепитель, А. | | | | | | | | | | |
| Аппарат в начале отходящей линии | Обозначение, тип; напряжение; Iуст, Iрасч., А. | | | | | | | | | | |
| Марка и сечение проводника | Обозначение участка сети Длина, м. Обозначение трубы на плане по стандарту; Длина, м. | | | | | | | | | | |
| Пусковой аппарат | Обозначение. Тип, Uном., А. расцепитель; Уставка теплового реле, А. | | | | | | | | | | |
| Марка и сечение проводника | Обозначение участка сети; Длина, м. Обозначение трубы на плане по стандарту; Длина, м. | | | | | | | | | | |
| Электроприемник | Условное изображение | | | | | | | | | | |
| | Номер по плану | | | | | | | | | | |
| | Тип | АП-4 | ТСШ 4/0,66-38 | | ТДМ 401-У2 | 4А80А2У3 | М1 4А80А2У3 | М2 4А71А2У3 | 4АХ80В4У3 | М3 4А71А2У3 | М4 4А80А2У3 |
| | Рном. кВт | 4 | 4 | 4,5 | 80 | 1,5 | 1,5 | 0,55 | 1,5 | 0,75 | 1,5 |
| | Ток, А Uном. | 6,1 | | | | 3,5 | 3,5 | 0,97 | 3,5 | 1,8 | 3,5 |
| | Ток, А Uпуск | | | | | 24,5 | 24,5 | 6,8 | 24,5 | 12,6 | 24,5 |
| | Наименование механизма | Агрегат пусковой | Трансформатор | Таль | Трансформатор сварочный | Стол сварщика СГ00-200 | Вентилятор В-Ц4-70-3,15 | Вентилятор В-Ц4-70-2,5 | Вертикально-сверлильный станок 2Н118-1 | Точильно-шлифовальный станок ЗК631 | Вентиляционно-пылеулавливающий агрегат ЛА-212М |

1. Потребляемая мощность электроприемников: $P = 11{,}2$ кВт; $Q = 24{,}9$ квар.
2. Кабели приняты марки АВВГ-0,66, за исключением кабеля, марка которого указана на схеме.

| | | | |
|---|---|---|---|
| Разраб. | Пахомова | | ТПр 403-3-075.86 6-ЭМ |
| Провер. | Шиленко | | |
| Рук. гр. | Светловский | | Подземные депо контактных электровозов для рудников черной металлургии |
| Гл. спец. | Светловский | | Камера текущего ремонта вагонеток ВГ2,0; ВГ4,5 |
| Нач. отд. | Котенко | | Стадия: РП; Лист: 2; Листов: |
| Н. контр. | Кириченко | 06.86 | Схема принципиальная однолинейная 0,4кВ |
| | | | КРИВБАССПРОЕКТ г. Кривой Рог |

Привязан

Инв. №

Копировал Шаповалова Формат А2

38

9394/25

Инв. № подл. | Подпись и дата | Взам. инв. №

Альбом X

Типовой проект 403-3-075.86

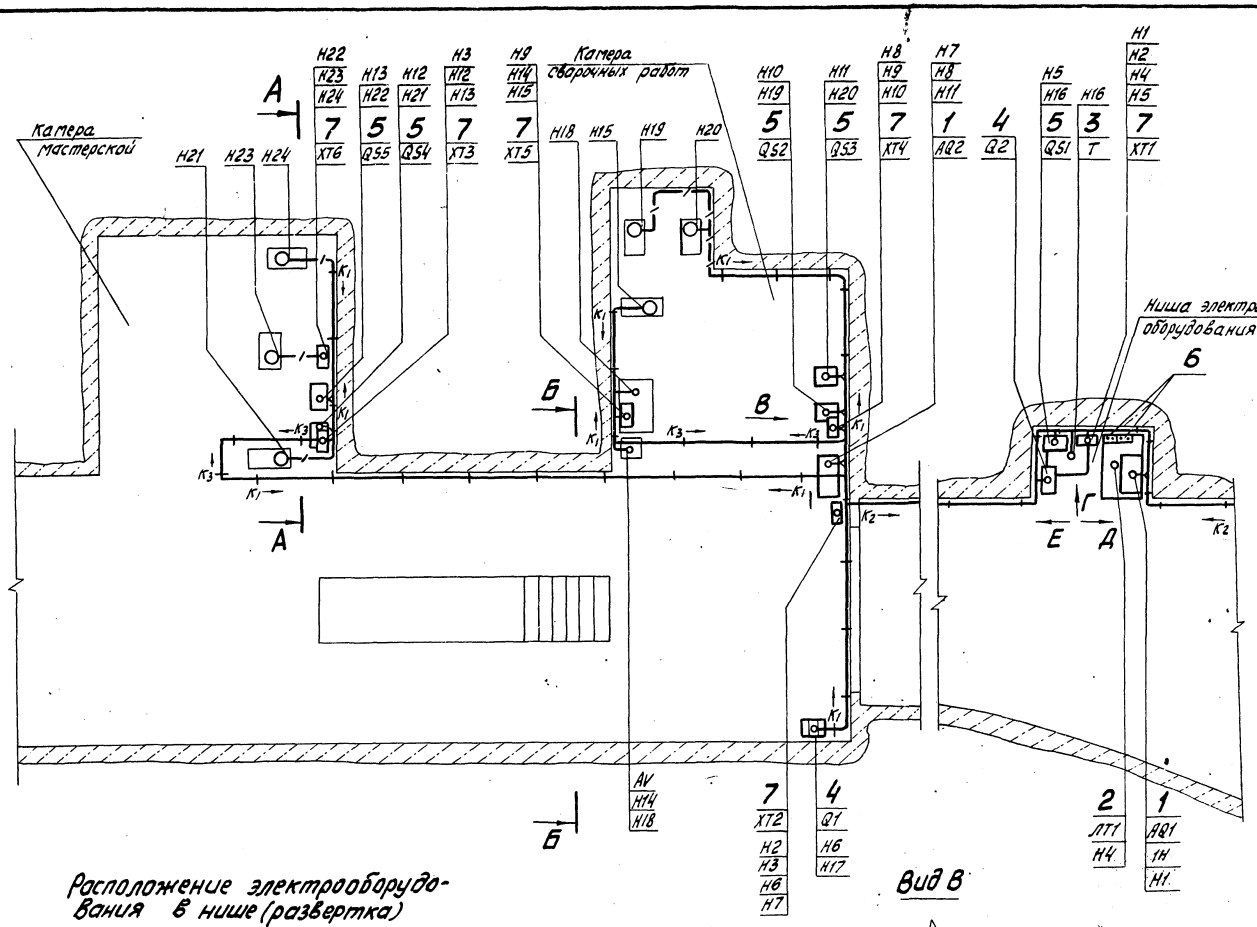


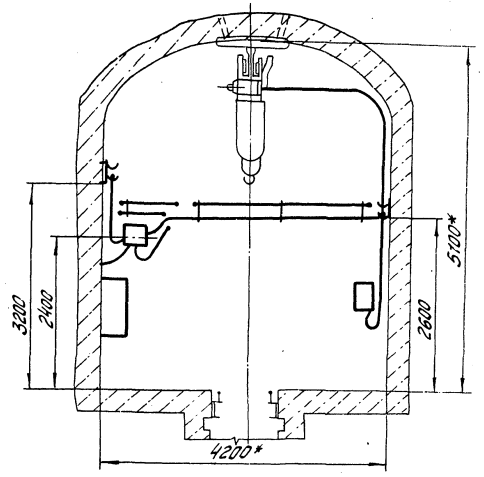


А - А

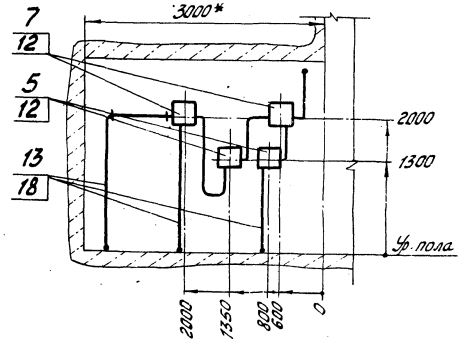


Расположение электрооборудования в нише (развертка)

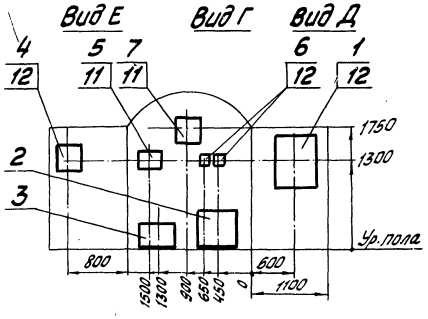


Вид В

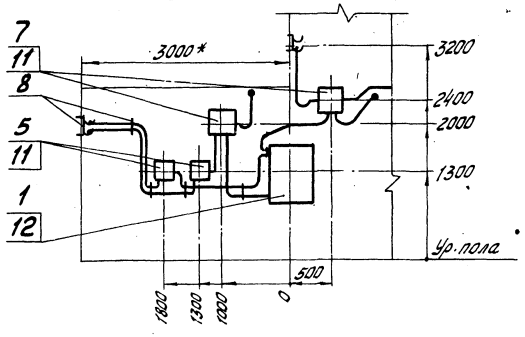


1. * Размер для справок.
2. Спецификацию к чертежу смотри на листе 5.
3. Устройство для крепления гибкого токоподвода крана выполнено на чертеже марки ТХ

39

9344/25

| | | | | | |
|---|---|---|---|---|---|
| Разраб. | Логотова | | | ТПР 403-3-075.86 | 6-ЭМ |
| Провер. | Илиенко | | | Подземные депо контактных электровозов для рудников черной металлургии | |
| Рук. гр. | Светловский | | | Камера текущего ремонта вагонеток ВГ2,0, ВГ4,5 | Стадия: РП; Лист: 3; Листов: |
| Гл. спец. | Светловский | | | Расположение оборудования и кабельная разводка. М1:50 | КРИВБАССПРОЕКТ г. Кривой Рог |
| Нач. отд. | Котенко | | | | |

Привязан

Инв. №

Копировал Шаповалова

Формат А2

Инв. № подл. | Подпись и дата | Взам. инв. №

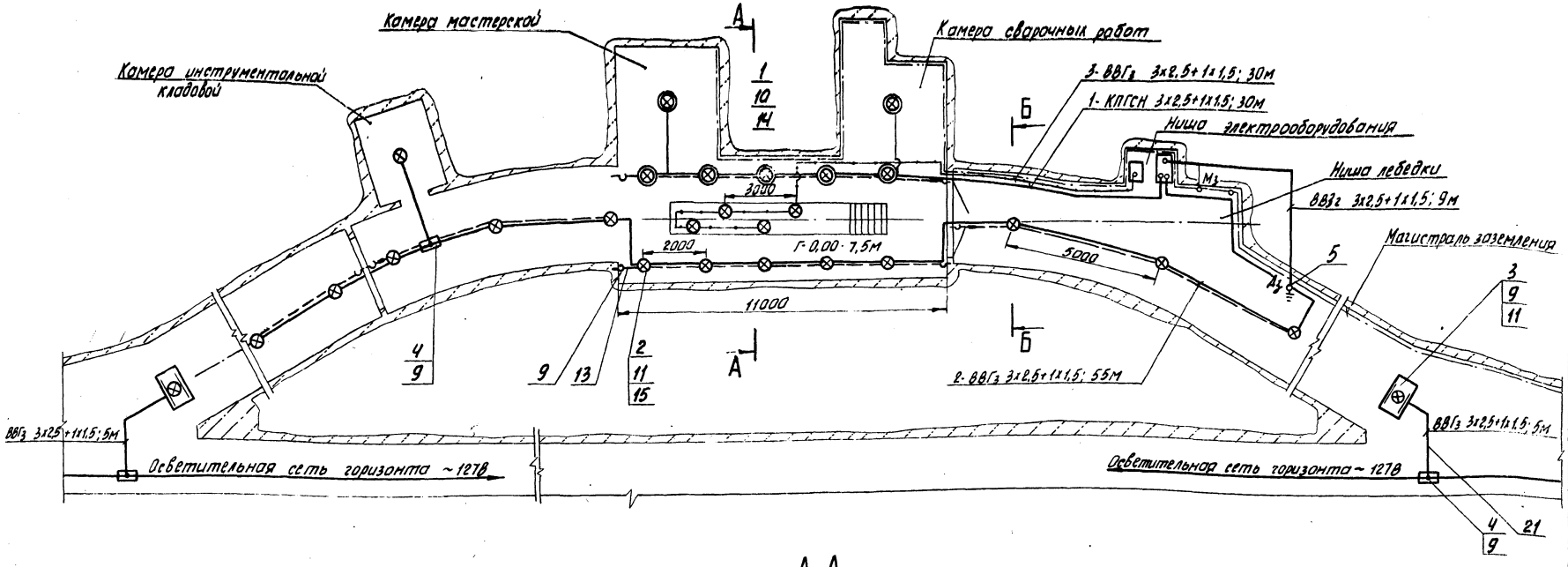


## Схема питающей сети электроосвещения

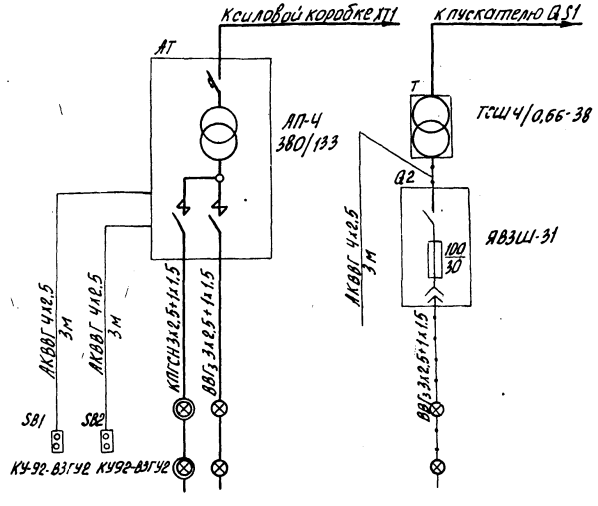


| Номер группы | 1 | 2 | 3 |
|---|---|---|---|
| Установленная мощность, квт. | 1,6 | 1,6 | 0,3 |

## А-А
М1:50

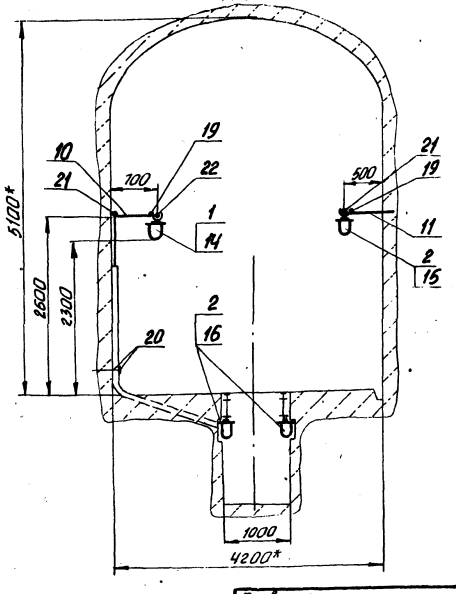


## Б-Б
М1:50

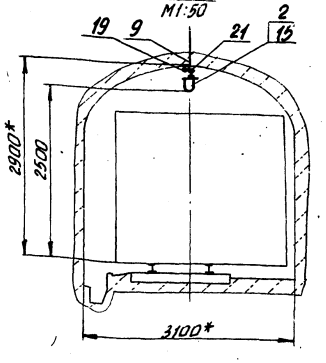


1. Спецификацию к чертежу смотри на листе 6.
2. * Размеры для справок.

| | | | | | | |
|---|---|---|---|---|---|---|
| Разраб. | Поломова | | | ТПР 403-3-075.86 | | 6-ЭМ |
| Провер. | Букинник | | | Подземные депо контактных электровозов для рудников черной металлургии | | |
| Рук. гр. | Светловский | | | Камера текущего ремонта вагонеток ВГ2,0; ВГ4,5 | Стадия | Лист | Листов |
| Гл. спец. | Светловский | | | | РП | 4 | |
| Нач. отд. | Котенко | | | Сети электроосвещения и заземления. М1:100 | ХРИВБАССПРОЕКТ г. Кривой Рог | |
| Н. контр. | Куриченко | | Окт.86 | | | |

Привязан

Инв. №

40
9394/25

## Спецификация к расположению оборудования и кабельной разводке.

| Марка, поз. | Обозначение | Наименование | Кол. | Масса ед., кг | Примечание |
|---|---|---|---|---|---|
| | | Электрооборудование | | | |
| 1 | | Выключатель автоматический ВРН-100 1У5 ~380В; 50Гц | 2 | | |
| 2 | | Агрегат пусковой АП-4 4кВ·А, ~380/133В | 1 | | |
| 3 | | Трансформатор ТСШ-4/0,66-38; 4кВ·А | 1 | | |
| 4 | | Ящик однолинейный ЯВЗШ-31; Jн=100А. | 2 | | |
| 5 | | Пускатель ручной шахтный ПРШ-1; Jн=10А | 5 | | |
| 6 | | Кнопочный пост управления КУ-92-ВЗГ У2 | 2 | | |
| 7 | | Коробка разветвительная КРН-200 | 6 | | |
| | | Конструкции | | | |
| 8 | 6-04.040.02 | Кабельная подвеска на 2 кабеля КП2-4 | 23 | 1,44 | $K_1$ |
| 9 | 6-04.040-01 | Кабельная подвеска на 4 кабеля КП4-4 | 10 | 2,25 | $K_2$ |
| 10 | 6-04.030 | Кабельная подвеска на 2 кабеля КП2-8 | 6 | 1,13 | $K_3$ |
| | | Детали | | | |
| 11 | 6-04.050 | Крюк | 11 | 0,48 | |
| 12 | 6-04.060 | Штанга | 18 | 0,49 | |
| | | Материалы | | | |
| 13 | | Труба $\frac{30\times2\ ГОСТ\ 10704-76}{Б-Ст3кп\ ГОСТ\ 10705-80}$ | 19 | | м |
| 14 | | Металлорукав РЗ-Ц-Х32 ГОСТ 3575-75 | 3 | | м |
| 15 | | Кабель АВБбШв; 3х50-1; ГОСТ 16442-80 | 4 | | м |
| 16 | | Кабель АВБбШв; 3х35-1; ГОСТ 16442-80 | 31 | | м |
| 17 | | Кабель АВБбШв; 3х10-0,66 ГОСТ 16442-80 | 46 | | м |

## Спецификация к расположению оборудования и кабельной разводке (продолжение).

| Марка, поз. | Обозначение | Наименование | Кол. | Масса ед., кг | Примечание |
|---|---|---|---|---|---|
| 18 | | Кабель АВВГ; 3х2,5-0,66 ГОСТ 16442-80 | 32 | | м |
| 19 | | Кабель ГРШЭ3х4х1х2,5-0,66 ГОСТ 10695-73 | 18 | | м |
| 20 | | Диод Д226-Е; Jн=300mА | 2 | | |
| 21 | | Резистор МЛТ-2-47; 47 Ом | 2 | | |
| 22 | | Метизы | | | 3кг |

## Спецификация к сетям электроосвещения и заземления

| Марка, поз. | Обозначение | Наименование | Кол. | Масса ед., кг | Примечание |
|---|---|---|---|---|---|
| | | Электрооборудование | | | |
| 1 | | Светильник рудничный нормальный НСР01х200/Р54-02 05; 127В; 200Вт | 7 | | |
| 2 | | Светильник рудничный нормальный НСР01х100/Р54-02 05; 127В; 100 Вт | 18 | | |
| 3 | | Указатель световой УС | 2 | | |
| 4 | | Муфта тройниковая взрывобезопасная ТМ-60 | 3 | | |
| | | Конструкции | | | |
| 5 | 6-04.010 | Электрод заземления | 3 | 7,72 | |
| 6 | 6-04.020 | Перемычка. Исп.1. | 38 | | |
| 7 | 6-04.020-01 | Перемычка, Исп.2 | 25 | | |
| | | Детали | | | |
| 8 | 6-04.071-01 | Хомут | 38 | 0,1 | |
| 9 | 6-04.050 | Крюк | 19 | 0,48 | |
| 10 | | Кронштейн | | | |
| | | Уголок $\frac{32\times32\times4-Б-ГОСТ\ 8509-72}{ВСт3кп2-1-ГОСТ\ 535-79}$ | | | |
| | | ℓ=900 | 5 | | |
| 11 | | Кронштейн | | | |

## Спецификация к сетям электроосвещения и заземления (продолжение).

| Марка, поз. | Обозначение | Наименование | Кол. | Масса ед., кг | Примечание |
|---|---|---|---|---|---|
| | | Уголок $\frac{32\times32\times4-Б-ГОСТ\ 8509-72}{ВСт3кп2-1-ГОСТ\ 535-79}$ | | | |
| | | ℓ=700 | 5 | | |
| 12 | | Крюк | | | |
| | | Круг $\frac{6-В-ГОСТ\ 2590-71}{ВСт5пс-1-ГОСТ\ 535-79}$ | | | |
| | | ℓ=100 | 4 | | |
| | | Материалы | | | |
| 13 | | Форкопф М12; ФТ-1 | 4 | | |
| 14 | | Лампа накаливания Г127-200; 127В; 200Вт | 7 | | |
| 15 | | Лампа накаливания Б127-100; 127В; 100Вт | 14 | | |
| 16 | | Лампа накаливания МО36-100; 36В; 100Вт | 4 | | |
| 17 | | Лампа накаливания В127-135-25; 127В; 25Вт | 4 | | |
| 18 | | Круг $\frac{12-В\ ГОСТ\ 2590-71}{ВСт5пс-1-ГОСТ\ 535-79}$ | 41 | | для заземления конструкций м |
| 19 | | Круг $\frac{6-В\ ГОСТ\ 2590-71}{ВСт5пс-1-ГОСТ\ 535-79}$ | 50 | | м |
| 20 | | Полоса $\frac{Б-2\ 4х25\ ГОСТ\ 103-76}{ВСт3кп2-1-ГОСТ\ 535-79}$ | 40 | | м |
| 21 | | Кабель ВВГ3; 3х2,5+1х1,5-0,66 ГОСТ 16442-80 | 104 | | м |
| 22 | | Кабель КПГСН; 3х2,5+1х1,5-0,66 ГОСТ 13497-77 | 30 | | м |
| 23 | | Кабель АКВВГ; 4х2,5-0,66 ГОСТ 1508-78 | 9 | | м |
| 24 | | Метизы | | | 3кг |

Спецификации даны к листам 3 и 4

Альбом IX

Типовой проект 403-3-075.86

Инв. № подл. | Подп. и дата | Взам. инв. №

Привязан

Инв. №

| | | | |
|---|---|---|---|
| Разраб. | Пахомова | | |
| Провер. | Бухиник | | |
| Рук. гр. | Светловский | | |
| Гл. спец. | Светловский | | |
| Нач. отд. | Котенко | | |
| Н. контр. | Кириченко | | 06.86 |

41

9394/25

ТПР 403-3-075.86 6-ЭМ

Подземные депо контактных электровозов для рудников черной металлургии

Камера текущего ремонта вагонеток ВГ2,0; ВГ4,5

| Стадия | Лист | Листов |
|---|---|---|
| РП | 5 | |

Спецификации

КРИВБАССПРОЕКТ г. Кривой Рог

6-04.011

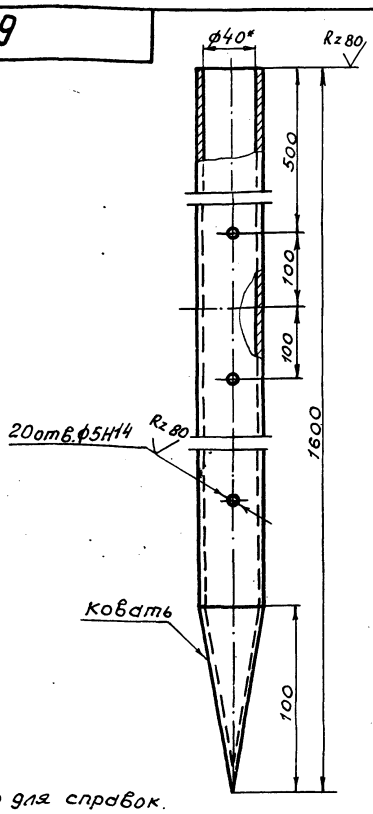


1.* Размер для справок.
2. Неуказанные предельные отклонения размеров $\pm \frac{IT14}{2}$

| | | | | | | | |
|---|---|---|---|---|---|---|---|
| ТП 6-04.011 | | | | | Лит. | Масса | Масштаб |
| Изм. Лист № докум. Подп. Дата | | | | | И | 6,87 | 1:20 |
| Разраб. Пахомова | | | | Заземлитель | Лист | Листов 1 | |
| Провер. Илиенко | | | | | КРИВБАССПРОЕКТ г. Кривой Рог | | |
| Рук. гр. Светловский | | | | | | | |
| Н. контр. Кириченко | | | | Труба 40×3,5 ГОСТ 3262-75 | | | |

Формат А4

6-04.012

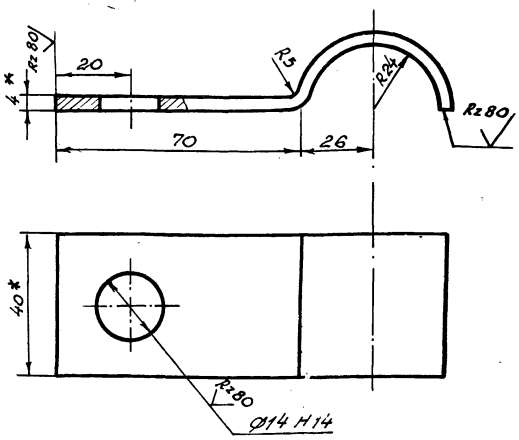


1.* Размеры для справок.
2. Неуказанные предельные отклонения размеров $\pm \frac{IT14}{2}$.

| | | | | | | | |
|---|---|---|---|---|---|---|---|
| ТП 6-04.012 | | | | | Лит. | Масса | Масштаб |
| Изм. Лист № докум. Подп. Дата | | | | | И | 0,17 | 1:100 |
| Разраб. Пахомова | | | | Скоба | Лист | Листов 1 | |
| Провер. Илиенко | | | | | КРИВБАССПРОЕКТ г. Кривой Рог | | |
| Рук. гр. Светловский | | | | | | | |
| Н. контр. Кириченко | | | | Полоса 5-2 4×40 ГОСТ 103-76 / Ст 3кп 2-1-ГОСТ 535-79 | | | |

Формат А4

6-04.010СБ

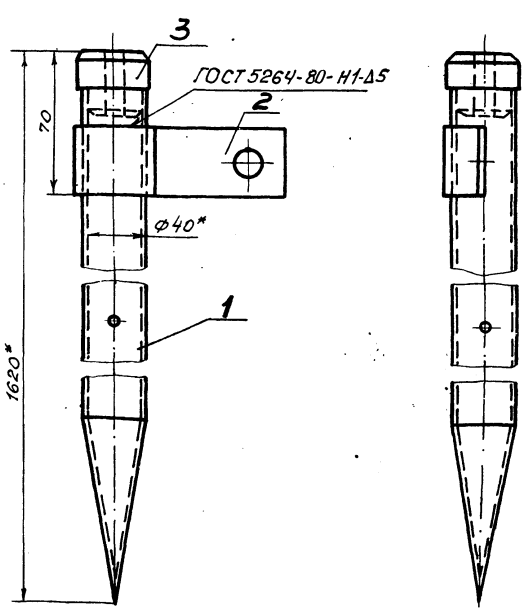


1.* Размеры для справок.
2. Электроды Э42 ГОСТ 9467-75.

| | | | | | | | |
|---|---|---|---|---|---|---|---|
| ТП 6-04.010СБ | | | | | Лит. | Масса | Масштаб |
| Изм. Лист № докум. Подп. Дата | | | | | И | 7,72 | 1:20 |
| Разраб. Пахомова | | | | Электрод заземления Сборочный чертеж | Лист | Листов 1 | |
| Провер. Илиенко | | | | | КРИВБАССПРОЕКТ г. Кривой Рог | | |
| Рук. гр. Светловский | | | | | | | |
| Н. контр. Кириченко | | | | | | | |
| Гл. спец. Светловский | | | | | | | |

Формат А4

| Формат | Зона | Поз. | Обозначение | Наименование | Кол. | Примечание |
|---|---|---|---|---|---|---|
| | | | | Документация | | |
| А4 | | | 6-04.010СБ | Сборочный чертеж | | |
| | | | | Детали | | |
| А4 | | 1 | 6-04.011 | Заземлитель | 1 | |
| А4 | | 2 | 6-04.012 | Скоба | 1 | |
| А4 | | 3 | 6-04.013 | Головка | 1 | |

42.
9394/25

| | | | | | | | |
|---|---|---|---|---|---|---|---|
| ТПР 403-3-075.86 6-04.010 | | | | | Лит. | Лист | Листов |
| Изм. Лист № докум. Подп. Дата | | | | | И | | 1 |
| Разраб. Пахомова | | | | Электрод заземления | КРИВБАССПРОЕКТ г. Кривой Рог | | |
| Провер. Илиенко | | | | | | | |
| Н. контр. Кириченко | | | 06.86 | | | | |

Копировал Ячко Формат А4

Типовой проект 403-3-075.86 Альбом X

## 6-04.013

√(√)

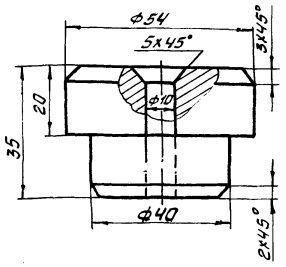


Предельные отклонения размеров: H14; h14; $\pm \frac{JT14}{2}$

| Изм | Лист | № докум | Подп | Дата | ТП 6-04.013 | | | |
|---|---|---|---|---|---|---|---|---|
| Разраб | | Пахомова | | | Головка | Лит | Масса | Масштаб |
| Провер | | Илиенко | | | | И | 0,68 | 1:1 |
| Рук. гр | | Светловский | | | | Лист | Листов 1 | |
| Н.контр | | Кириченко | | | Круг 56-8-ГОСТ 2590-71 / ВСТ 5 ПС-I-ГОСТ 535-79 | КРИВБАССПРОЕКТ г. Кривой Рог | | |

Формат А4

## 6-04.021

Rz80 √(√)

Развертка

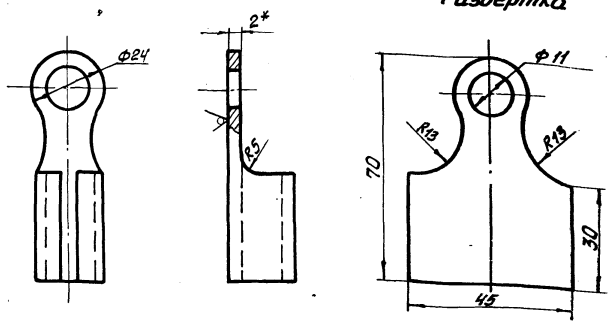


1.* Размер для справок

2. Предельные отклонения размеров: H14; h14; $\pm \frac{JT14}{2}$

| Изм | Лист | № докум | Подп. | Дата | ТП 6-04.021 | | | |
|---|---|---|---|---|---|---|---|---|
| Разраб | | Пахомова | | | Наконечник | Лит | Масса | Масштаб |
| Провер | | Илиенко | | | | И | 0,05 | 1:1 |
| Рук. гр | | Светловский | | | | Лист | Листов 1 | |
| Н.контр | | Кириченко | | 06.86 | Лист Б2 ГОСТ 19903-74 / 1-14-ВСТ 3 кп 2 ГОСТ 16523-70 | КРИВБАССПРОЕКТ г. Кривой Рог | | |

Формат А4

## 6-04.020СБ

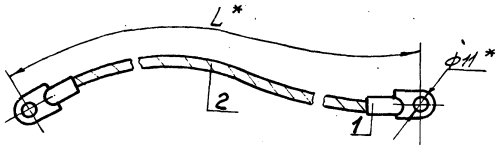


| Обозначение | Длина L, мм | Масса, кг |
|---|---|---|
| 6-04.020 | 300 | 0,232 |
| -01 | 600 | 0,364 |

* Размеры для справок

| Изм | Лист | № докум | Подпись | Дата | ТП 6-04.020СБ | | | |
|---|---|---|---|---|---|---|---|---|
| Разраб | | Пахомова | | | Перемычка Сборочный чертеж | Лит | Масса | Масштаб |
| Провер | | Илиенко | | | | И | см табл. | 1:40 |
| Рук. гр | | Светловский | | | | Лист | Листов 1 | |
| Н.контр | | Кириченко | | 06.86 | | КРИВБАССПРОЕКТ г. Кривой Рог | | |

| Формат | Зона | Поз | Обозначение | Наименование | Кол. | Примечание |
|---|---|---|---|---|---|---|
| | | | | Документация | | |
| А4 | | | 6-04.020СБ | Сборочный чертеж | | |
| | | | | Детали | | |
| А4 | | 1 | 6-04.021 | Наконечник | 2 | |
| | | | | Переменные данные для исполнений | | |
| | | | | 6-04.020 | | |
| Б4 | | 2 | 6-04.022 | Проводник Канат 9.2-Г-I-С-Л-Н1372 (140) ГОСТ 3062-80 ℓ=300мм | 1 | 0,132 кг |
| | | | | 6-04.020-01 | | |
| Б4 | | 2 | 6-04.022-01 | Проводник Канат 9.2-Г-I-С-Л-Н1372 (140) ГОСТ 3062-80 ℓ=600мм | 1 | 0,264 |

43

9394/25

| Изм | Лист | № докум | Подп | Дата | ТПР 403-3-075-86 6-04.020 | | | |
|---|---|---|---|---|---|---|---|---|
| Разраб | | Пахомова | | | Перемычка | Лит | Лист | Листов |
| Провер | | Илиенко | | | | И | | 1 |
| Н.контр | | Кириченко | | 06.86 | | КРИВБАССПРОЕКТ г. Кривой Рог | | |

Копировал Сологуб Формат А4

6-04.031

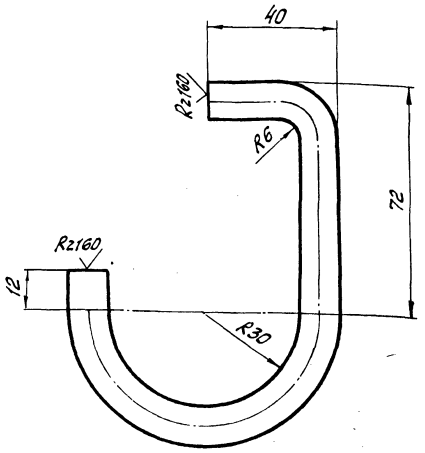


1. Предельные отклонения размеров $\pm \frac{IT14}{2}$
2. Длина развертки 220мм.

| Изм. | Лист | № докум. | Подп. | Дата |
|---|---|---|---|---|
| Разраб. | | Похомова | | |
| Провер. | | Цыценко | | |
| Рук.гр. | | Светловский | | |
| Н.контр. | | Кириченко | | 06.86 |

ТП 6-04.031

Скоба

| Лит. | Масса | Масштаб |
|---|---|---|
| И | 0,2 | 1:1 |

Лист | Листов 1

КРИВБАССПРОЕКТ г. Кривой Рог

Круг 12-В-ГОСТ 2590-71 / ВСт5пс-1-ГОСТ 535-79

Формат А4

Типовой проект 403-3-075.86 Альбом V

| Формат | Зона | Поз. | Обозначение | Наименование | Кол. | Примечание |
|---|---|---|---|---|---|---|
| | | | | **Документация** | | |
| А3 | | | 6-04.030СБ | Сборочный чертеж | | |
| | | | | **Детали** | | |
| А4 | | 1 | 6-04.031 | Скоба | 2 | |
| А4 | | 2 | 6-04.032 | Штанга | 1 | |
| Б4 | | 3 | | Перекладина<br>Круг 16-В-ГОСТ 2590-71 / ВСт3пс-1-ГОСТ 535-79 ℓ=186 | 1 | 0,3кг |

| Изм. | Лист | № докум. | Подп. | Дата |
|---|---|---|---|---|
| Разраб. | | Похомова | | |
| Провер. | | Цыценко | | |
| Н.контр. | | Кириченко | | 06.86 |

ТП 6-04.030

Кабельная подвеска КП2-8

| Лит. | Лист | Листов |
|---|---|---|
| И | | 1 |

КРИВБАССПРОЕКТ г. Кривой Рог

Формат А4

Инв.№ подл. | Подп. и дата | Взам.инв.№ | Инв.№ дубл. | Подп. и дата

6-04.030СБ

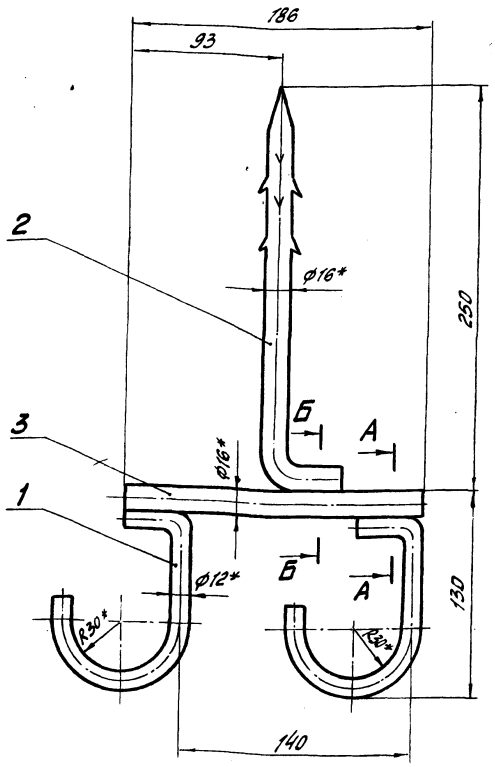


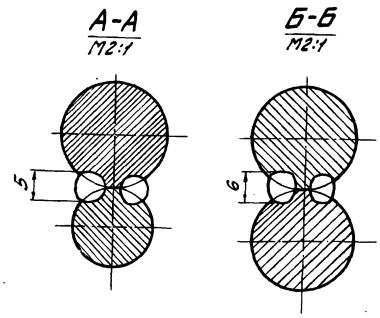


1.* Размеры для справок.
2. Сварка ручная электродуговая.
3. Электроды Э42 ГОСТ 9467-75.

44
9394/25

| Изм. | Лист | № докум. | Подпись | Дата |
|---|---|---|---|---|
| Разраб. | | Похомова | | |
| Провер. | | Цыценко | | |
| Рук.гр. | | Светловский | | |
| Н.контр. | | Кириченко | | 06.86 |

ТПР 403-3-075.86 6-04.030СБ

Кабельная подвеска КП2-8. Сборочный чертеж

| Лит. | Масса | Масштаб |
|---|---|---|
| И | 1,13 | 1:2 |

Лист | Листов 1

КРИВБАССПРОЕКТ г. Кривой Рог

Типовой Шаповалов

Формат А3

Инв.№ подл. | Подп. и дата | Взам.инв.№ | Инв.№ дубл. | Подп. и дата

6-04.041

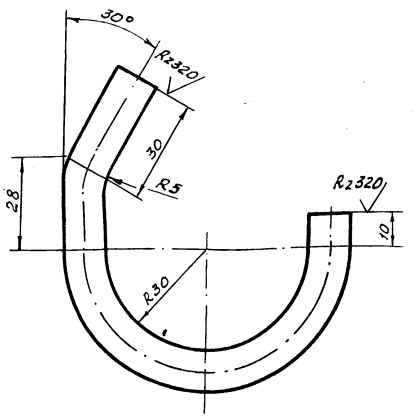


Предельные отклонения размеров $\pm \frac{IT14}{2}$

| Изм. | Лист | № докум. | Подп. | Дата |
|---|---|---|---|---|
| Разраб. | | Пахомова | | |
| Провер. | | Ильенко | | |
| Рук. гр. | | Светловский | | |
| Н. контр. | | Кириченко | | 06.86 |

ТП 6-04.041

Скоба

| Лит. | Масса | Масштаб |
|---|---|---|
| И | 0,16 | 1:1 |

Лист Листов 1

Круг 12-В-ГОСТ 2590-71 / Вст 5пс-1-ГОСТ 535-79

КРИВБАССПРОЕКТ г. Кривой Рог

Формат А4

| Формат | Зона | Поз. | Обозначение | Наименование | Кол. | Примечание |
|---|---|---|---|---|---|---|
| | | | | Документация | | |
| А3 | | | 6-04.040СБ | Сборочный чертеж | | |
| | | | | Переменные данные для исполнения | | |
| | | | | 6-04.040 | | |
| | | | | Детали | | |
| А4 | | 1 | 6-04.042 | Стойка | 1 | |
| А4 | | 2 | 6-04.041 | Скоба | 2 | |
| | | | | 6-04.040-01 | | |
| | | | | Детали | | |
| А4 | | 1 | 6-04.042-01 | Стойка | 1 | |
| А4 | | 2 | 6-04.041 | Скоба | 4 | |
| | | | | 6-04.040-02 | | |
| | | | | Детали | | |
| А4 | | 1 | 6-04.042-02 | Стойка | 1 | |
| А4 | | 2 | 6-04.041 | Скоба | 6 | |

| Изм. | Лист | № докум. | Подп. | Дата |
|---|---|---|---|---|
| Разраб. | | Пахомова | | |
| Провер. | | Ильенко | | |
| Н. контр. | | Кириченко | | 06.86 |

ТП 6-04.040

Кабельные подвески КП2-4; КП4-4; КП6-4

| Лит. | Лист | Листов |
|---|---|---|
| И | | 1 |

КРИВБАССПРОЕКТ г. Кривой Рог

Формат А4

Инв. № подл. | Подп. и дата | Взам. инв. № | Инв. № дубл. | Подп. и дата

6-04.040СБ

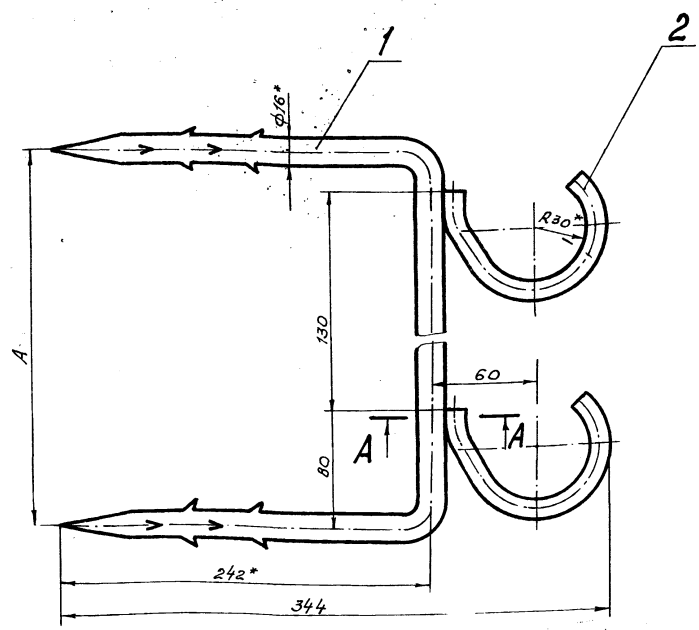


А-А
М2:1

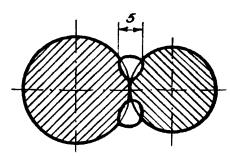


Размеры в мм

| Обозначение | Тип | Кол. крючков | А | Масса, кг |
|---|---|---|---|---|
| 6-04.040 | КП6-4 | 6 | 770 | 2,98 |
| 6-04.040-01 | КП4-4 | 4 | 510 | 2,23 |
| 6-04.040-02 | КП2-4 | 2 | 250 | 1,44 |

1.* Размеры для справок.
2. Сварка ручная электродуговая.
3. Электроды Э42 ГОСТ 9467-75.

9394/25 45

| Изм. | Лист | № докум. | Подпись | Дата |
|---|---|---|---|---|
| Разраб. | | Пахомова | | |
| Провер. | | Ильенко | | |
| Рук. гр. | | Светловский | | |
| Н. контр. | | Кириченко | | 06.86 |

ТПР 403-3-075.86 6-04.040СБ

Кабельные подвески КП2-4; КП4-4; КП6-4.

Сборочный чертеж

| Лит. | Масса | Масштаб |
|---|---|---|
| И | | 1:2 |

Лист Листов 1

КРИВБАССПРОЕКТ г. Кривой Рог

Копировал: Янько

Формат А3

Инв. № подл. | Подпись и дата | Взам. инв. № | Инв. № дубл. | Подпись и дата

Типовой проект 403-3-075.86 Альбом X

6-04.061

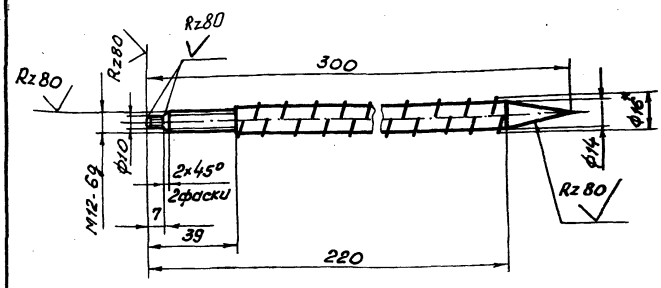


1.* Размер для справок.
2. Пред. откл. размеров h14; h14; $\pm \frac{IT14}{2}$

| | | | | | | | | |
|---|---|---|---|---|---|---|---|---|
| Изм. | Лист | № докум. | Подп. | Дата | ТП 6-04.061 | | | |
| Разраб. | | Пахомова | | | Стержень | Лит. | Масса | Масштаб |
| Провер. | | Ильенко | | | | И | 0,47 | 1:2 |
| Рук. гр. | | Светловский | | | | Лист | Листов 1 | |
| Н. контр. | | Кириченко | | 06.86 | А-II-16- ГОСТ5781-82 | КРИВБАССПРОЕКТ г. Кривой Рог | | |
| Гл. спец. | | Светловский | | | | | | |

Формат А4

6-04.060СБ

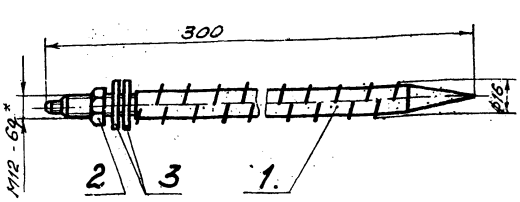


1.* Размер для справок.
2. Пред. откл. размеров $\pm \frac{IT14}{2}$

| | | | | | | | | |
|---|---|---|---|---|---|---|---|---|
| Изм. | Лист | № докум. | Подп. | Дата | ТП 6-04.060СБ | | | |
| Разраб. | | Пахомова | | | Штанга сборочный чертеж | Лит. | Масса | Масштаб |
| Провер. | | Ильенко | | | | И | 0,49 | 1:2 |
| Рук. гр. | | Светловский | | | | Лист | Листов 1 | |
| Н. контр. | | Кириченко | | 06.86 | | КРИВБАССПРОЕКТ г. Кривой Рог | | |
| Гл. спец. | | Светловский | | | | | | |

Формат А4

| Формат | Зона | Поз. | Обозначение | Наименование | Кол. | Примечание |
|---|---|---|---|---|---|---|
| | | | | **Документация** | | |
| А4 | | | ТП 6-04.060СБ | Сборочный чертеж | | |
| | | | | **Детали** | | |
| А4 | | 1 | ТП 6-04.061 | Стержень | 1 | |
| | | | | **Стандартные изделия** | | |
| | | 2 | | Гайка М12.4.055 ГОСТ5915-70 | 1 | |
| | | 3 | | Шайба 12.01.055 ГОСТ11371-78 | 2 | |

46
9394/25

| | | | | | | | | |
|---|---|---|---|---|---|---|---|---|
| Изм. | Лист | № докум. | Подп. | Дата | ТПР 403-3-075.86 6-04.060 | | | |
| Разраб. | | Пахомова | | | Штанга | Лит. | Лист | Листов |
| Провер. | | Ильенко | | | | И | | 1 |
| Н. контр. | | Кириченко | | 06.86 | | КРИВБАССПРОЕКТ г. Кривой Рог | | |

Копировал Янько

Формат А4

94

## 6-04.050

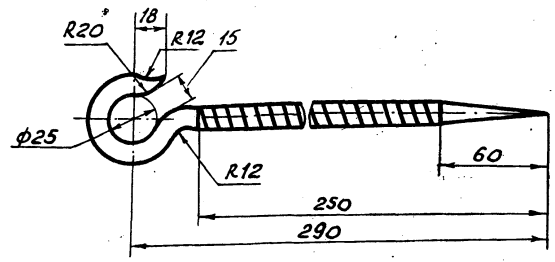


1. Длина заготовки 300 мм.
2. Предельные отклонения размеров $\pm\frac{IT14}{2}$

| Изм. | Лист | № докум. | Подп. | Дата |
|---|---|---|---|---|
| Разраб. | | Пахомова | | |
| Провер. | | Илиенко | | |
| Рук. гр. | | Светловский | | |
| Н. контр. | | Кириченко | | 06.86 |
| Гл. спец. | | Светловский | | |

ТП 6-04.050

Крюк

| Лит. | Масса | Масштаб |
|---|---|---|
| И | 0,48 | 1:2 |

Лист | Листов 1

А-II-16-ГОСТ5781-82

КРИВБАССПРОЕКТ г. Кривой Рог

Формат А4

## 6-04.042

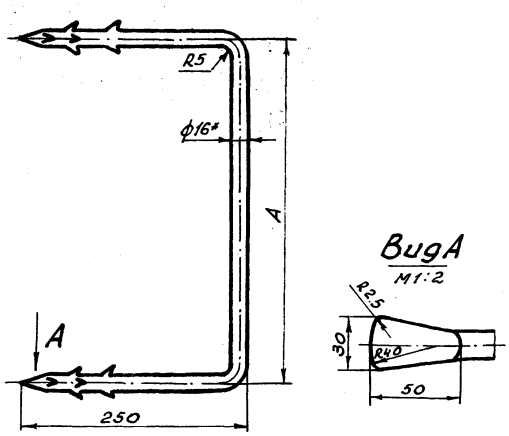


Размеры в мм

| Обозначение | А | Длина заготовки L | Масса, кг |
|---|---|---|---|
| 7-04.042 | 770 | 1280 | 2,02 |
| -01 | 510 | 1020 | 1,61 |
| -02 | 250 | 770 | 1,12 |

1.* Размер для справок.
2. Неуказанные предельные отклонения размеров $\pm\frac{IT14}{2}$

ТП 6-04.042

Стойка

| Лит. | Масса | Масштаб |
|---|---|---|
| И | см. табл. | 1:4 |

Лист | Листов 1

Круг 16-В-ГОСТ2590-71 / ВG.5пс-I-ГОСТ535-79

КРИВБАССПРОЕКТ г. Кривой Рог

Формат А4

## 6-04.032

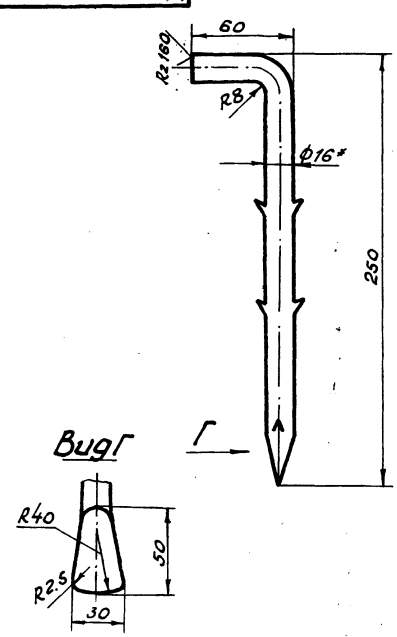


1.* Размер для справок.
2. Неуказанные предельные отклонения размеров $\pm\frac{IT14}{2}$

47
9394/25

ТПР 403-3-075.86 6-04.032

Штанга

| Лит. | Масса | Масштаб |
|---|---|---|
| И | 0,43 | 1:2 |

Лист | Листов 1

Круг 16-В-ГОСТ2590-71 / ВG.5пс-1-ГОСТ535-79

КРИВБАССПРОЕКТ г. Кривой Рог

Копировал. Янько

Формат А4

Типовой проект 403-3-075.86 Альбом

Rz160

## 6-04.071

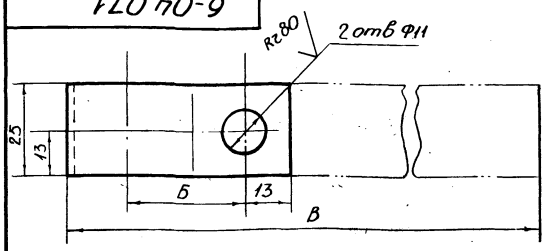


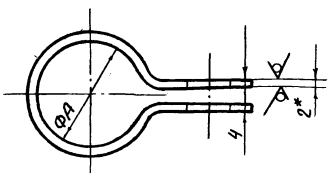


| Обозначение | А | Б | В | Масса |
|---|---|---|---|---|
| 6-04.071 | 25 | 30 | 150 | 0,059 |
| 6-04.071-01. | 33 | 35 | 173 | 0,103 |

1* Размеры для справок

2 Предельные отклонения размеров Н14; h14; $\pm\frac{УТ14}{2}$

| Изм | Лист | № докум. | Подп. | Дата |
|---|---|---|---|---|
| Разраб. | | Пахомова | | |
| Провер. | | Илиенко | | |
| Рук. гр. | | Светловский | | |
| Н. конт. | | Кириченко | | 06.86 |

ТП 6-04.071

Хомут

| Лит. | Масса | Масштаб |
|---|---|---|
| И | см. таблицу | 1:1 |

Лист | Листов 1

Лист Б-2,0 ГОСТ 19958-74
ВСт3пс5 ГОСТ 16523-70

КРИВБАССПРОЕКТ г. Кривой Рог

Формат А4

## 6-04.070СБ

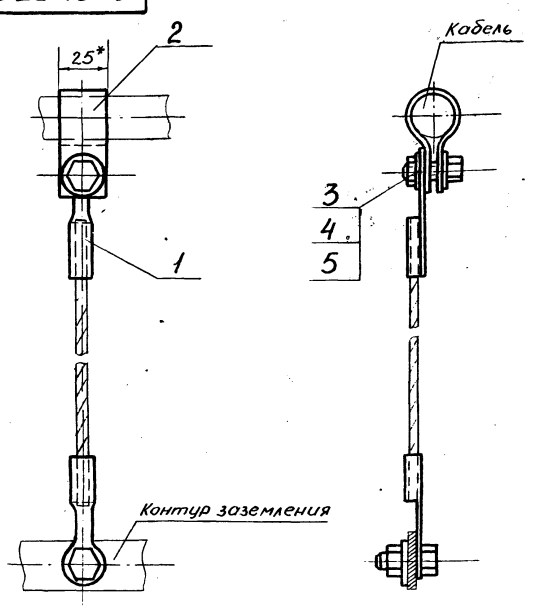


*Размеры для справок

| Изм | Лист | № докум. | Подп. | Дата |
|---|---|---|---|---|
| Разраб. | | Пахомова | | |
| Провер. | | Илиенко | | |
| Рук. гр. | | Светловский | | |
| Н. конт. | | Кириченко | | 06.86 |
| | | Светловский | | |

ТП 6-04.070СБ

Заземляющий проводник
Сборочный чертеж

| Лит. | Масса | Масштаб |
|---|---|---|
| И | | 1:2 |

Лист | Листов 1

КРИВБАССПРОЕКТ г. Кривой Рог

Формат А4

| Формат | Зона | Поз. | Обозначение | Наименование | Кол. | Примечание |
|---|---|---|---|---|---|---|
| | | | | Документация | | |
| А4 | | | ТП 6-04.070СБ | Сборный чертеж | | |
| | | | | Сборочные единицы | | |
| А4 | | 1 | ТП 6-04.020СБ | Перемычка | 1 | |
| | | | | Детали | | |
| А4 | | 2 | ТП 6-04.071 | Хомут | 1 | |
| | | | | Стандартные изделия | | |
| | | | | Болт М10×25. 56.055 ГОСТ 7798-70 | 2 | |
| | | | | Гайка М10.4.055 ГОСТ 5915-70 | 2 | |
| | | | | Шайба 10.65Г ГОСТ 6402-70 | 3 | |

48
9394/25

| Изм | Лист | № докум. | Подп. | Дата |
|---|---|---|---|---|
| Разраб. | | Пахомова | | |
| Провер. | | Илиенко | | |
| Н. конт. | | Кириченко | | 06.86 |

ТПР 403-3-075.86 6-04.070

Заземляющий проводник

| Лит. | Лист | Листов |
|---|---|---|
| И | | 1 |

КРИВБАССПРОЕКТ г. Кривой Рог

Копировал Конопелько

Формат А4

Альбом X

Типовой проект 403-3-075.86

## Общие указания

Ведомость рабочих чертежей основного комплекта СС

| Лист | Наименование | Примечание |
|---|---|---|
| 1 | Общие данные | |
| 2 | Телефонизация и радиофикация | |
| | | |

Ведомость ссылочных и прилагаемых документов

| Обозначение | Наименование | Примечание |
|---|---|---|
| | Прилагаемые документы | |
| ТПР 403-3-075.86 | Спецификация оборудования | Альбом II 4.2 |
| ТПР 403-3-075.86 | Ведомость потребности в | |
| | материалах | Альбом III 4.6 |

Камера текущего ремонта вагонеток оснащается следующими видами связи и сигнализации:

- телефонная административно-хозяйственная и диспетчерская связь;
- диспетчерская телефонная связь диспетчера внутришахтного транспорта;
- электрочасофикация;
- распорядительно-поисковая связь.

Для организации телефонной административно-хозяйственной связи предусматривается установка телефонного аппарата АТС „Защита", который через телефонную распределительную коробку включается в комплексную телефонную сеть горизонта.

Для обеспечения прямой телефонной связью диспетчера внутришахтного транспорта с камерой текущего ремонта вагонеток предусматривается установить телефонный аппарат типа ТАШ 2305.

Для показания единого времени предусматривается установка электровторичных часов типа ВЧС1-М2ПВ 24Р-400-302К, которые включаются в линии часофикации через комплексную телефонную сеть горизонта.

Для передачи распоряжений и оповещений предусматривается динамический громкоговоритель типа 10ГРД-IV-6М, который включается в самостоятельную распорядительно-поисковую сеть горизонта.

### Условные обозначения:

- ○₁ – проектируемый телефонный аппарат административно-хозяйственной связи с указанием номера
- ◐₁ – телефонный аппарат ЦБ с указанием номера
- ◷₁ – электровторичные часы с указанием номера
- ⋈₁ – динамический громкоговоритель с указанием номера
- Ш-1 – телефонная распределительная коробка с указанием номера
- К-1 – кабельный ящик с указанием номера
- СБВГ-3 – абонентский трансформатор прокладка кабеля с указанием марки, емкости и длины в метрах

Настоящая часть проекта разработана в соответствии с действующими нормами и правилами и предусматривает мероприятия, обеспечивающие взрывную, взрывопожарную и пожарную безопасность при эксплуатации сооружения.

Гл. инженер проекта Ю. Топчий

Инв. № подл. | Подпись и дата | Взам. инв. №

9394/25 49

Привязан

| | | | |
|---|---|---|---|
| Инв. № | | | |
| Разраб. | Блохина | | |
| Провер. | Егошина | | |
| Рук. гр. | Егошина | | |
| Гл. спец. | Катыба | | |
| Нач. отд. | Котенко | | 06.86 |
| ГИП | Топчий | | |
| Н. конт. | Кириченко | | |

ТПР 403-3-075.86 Б-СС

Подземные депо контактных электровозов для рудников черной металлургии

| Камера текущего ремонта вагонеток ВГ2,0; ВГ4,5 | Стадия | Лист | Листов |
|---|---|---|---|
| | РП | 1 | 2 |

Общие данные

КРИВБАССПРОЕКТ г. Кривой Рог

Копировал Шаповалова Формат А2

Альбом X

Типовой проект 403-3-075.86

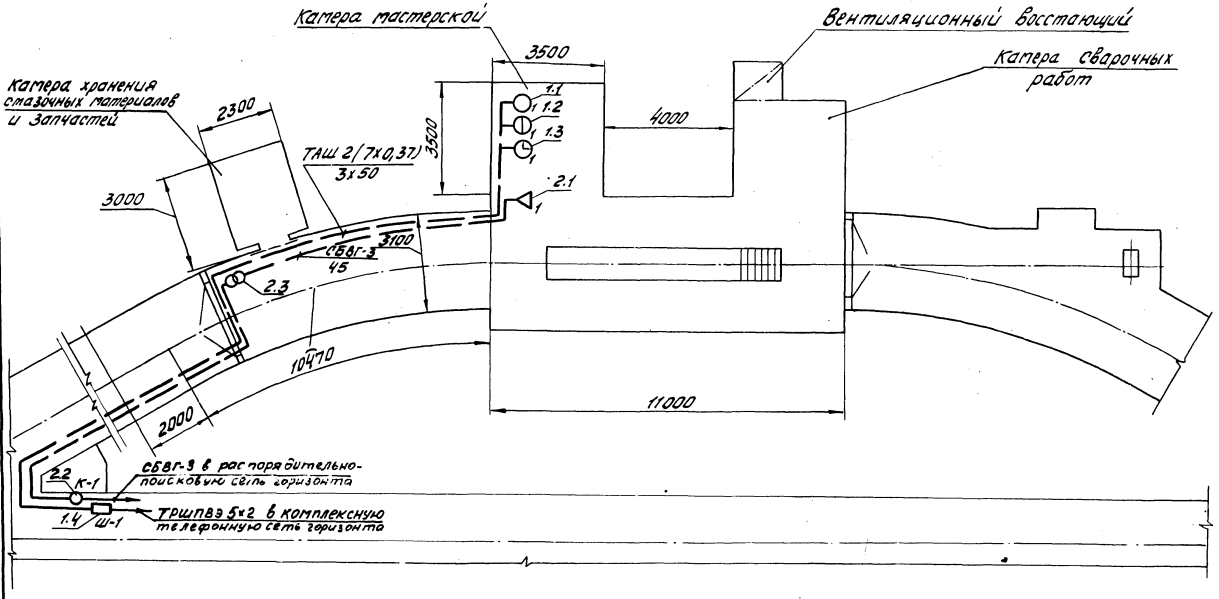


## Спецификация

| Марка поз. | Обозначение | Наименование | Кол. | Примечание |
|---|---|---|---|---|
| | | 1. Комплексная телефонная сеть | | |
| 1.1 | | Телефонный аппарат | | |
| | | АТС „Защита" | 1 | шт. |
| 1.2 | | То же, ЦБ ТАШ 2305 | 1 | шт. |
| 1.3 | | Часы электровторичные | | |
| | | ВЧСЧ-М2ПВ24р-400-302К | 1 | шт. |
| 1.4 | | Телефонная распределительная коробка ШТК-10А | 1 | шт. |
| 1.5 | | Кабель абонентский | | |
| | | шахтный ТАШ2(7х0,37) | 150 | м |
| 1.6 | | Труба стальная водогазопроводная 32х3,2 ГОСТ 3262-75 | 6 | м |
| 1.7 | | Канат 9,1-Г-В-Н-140 | | |
| | | ГОСТ 3063-80 | 40 | м |
| 1.8 | ТП 118.Б00.00М | Кронштейн для подвески кабеля на своде | 34 | кг |
| | | | | |
| | | | | |
| | | | | |
| | | 2. Распорядительно-поисковая сеть | | |
| 2.1 | | Динамический громкоговоритель 10ГРД-1У-6М | 1 | шт. |
| 2.2 | | Кабельный ящик | | |
| | | ЯКШ-60 | 1 | шт. |
| 2.3 | | Трансформатор абонентский ТАМУ-10 | 1 | шт. |
| 2.4 | | Кабель СБВГ-3 | | |
| | | ГОСТ 6436-75 | 45 | м |
| 2.5 | | Труба стальная водогазопроводная 32х3,2 | | |
| | | ГОСТ 3262-75 | 4,5 | м |
| 2.6 | | Канат 9,1-Г-В-Н-140 | | |
| | | ГОСТ 3063-80 | 30 | м |

(50)

9394/25

| | | | |
|---|---|---|---|
| Разраб. | Блохина | | ТПР 403-3-075.86 6-СС |
| Провер. | Егошина | | Подземные депо контактных электровозов для рудников черной металлургии |
| Рук. гр. | Егошина | | Камера текущего ремонта вагонеток ВГ2,0; ВГ4,5 |
| Гл. спец. | Катыба | | Стадия: РП; Лист: 2; Листов: |
| Нач. отд. | Котенко | 06.86 | Телефонизация и радиофикация М1:100 |
| Н. контр. | Кирпиченко | | КРИВБАССПРОЕКТ г. Кривой Рог |
| Привязан | | | Копировал Шаповалова Формат А4 |
| Инв. № | | | |

Инв. № подл. | Подп. и дата | Взам. инв. №

gost.e-ecolog.ru