ТИПОВЫЕ ПРОЕКТНЫЕ РЕШЕНИЯ

4О3-3-075.86

ПОДЗЕМНЫЕ ДЕПО КОНТАКТНЫХ ЭЛЕКТРОВОЗОВ ДЛЯ РУДНИКОВ ЧЕРНОЙ МЕТАЛЛУРГИИ

АЛЬБОМ IX

ДЕПО КОНТАКТНЫХ ЭЛЕКТРОВОЗОВ 7КРIУ; К10; К14
И КАМЕРА ТЕКУЩЕГО РЕМОНТА ВАГОНЕТОК ВГ2,0; ВГ4,5.

ГОРНОСТРОИТЕЛЬНЫЕ РЕШЕНИЯ, ТЕХНОЛОГИЯ ПРОИЗВОДСТВА, ВОДОСНАБЖЕНИЕ И КАНАЛИЗАЦИЯ

ЭЛЕКТРООСВЕЩЕНИЕ И СИЛОВОЕ ЭЛЕКТРООБОРУДОВАНИЕ, СВЯЗЬ И СИГНАЛИЗАЦИЯ

9394/24
4-4-71

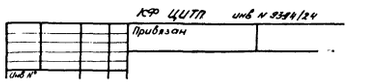

gost.e-ecolog.ru

ЦЕНТРАЛЬНЫЙ ИНСТИТУТ ТИПОВОГО ПРОЕКТИРОВАНИЯ
ГОССТРОЯ СССР
КИЕВСКИЙ ФИЛИАЛ
г. Киев-57 ,ул. Эжена Потье № 12

42/16
Заказ № 3256 Инв. № 9394/24 Тираж 100
Сдано в печать 22.4. 198 7 Цена 4-71

ТИПОВЫЕ ПРОЕКТНЫЕ РЕШЕНИЯ
403-3-075.86
ПОДЗЕМНЫЕ ДЕПО КОНТАКТНЫХ ЭЛЕКТРОВОЗОВ ДЛЯ РУДНИКОВ ЧЕРНОЙ МЕТАЛЛУРГИИ

АЛЬБОМ IX

СОСТАВ ПРОЕКТА:

Альбом I	– Посадочные площадки для людей на однопутевой и двухпутевой выработках
Альбом II. Части 1,2	– Спецификации оборудования
Альбом III. Части 1..8	– Ведомости потребности в материалах
Альбом IV. Части 1..8	– Сметы
Альбом V	– Камера осмотра подвижного состава
Альбом VI	– Депо контактных электровозов 7КР14; К10. К14
Альбом VII	– Металлоконструкции и инвентарь
Альбом VIII	– Депо двух контактных электровозов 7КР14; К10; К14
Альбом IX	– Депо контактных электровозов 7КР14; К10; К14 и камера текущего ремонта вагонеток ВГ2,0; ВГ4,5
Альбом X	– Камера текущего ремонта вагонеток ВГ2,0; ВГ4,5
Альбом XI	– Камера текущего ремонта вагонеток ВГ 9,0
Альбом XII	– Камера ремонта горнопроходческого оборудования

Примененные типовые проекты:

Типовой проект 401-11-65.85 "Горные выработки для осмотра, ремонта, испытания зарядной техники и отстоя вагонов со взрывчатыми веществами (для массовых взрывов)" Альбом VII

Типовые проектные решения 403-3-073.86 "Камеры разного назначения для рудников черной металлургии" Альбом III. Часть 1 (распространяет Киевский филиал ЦИТП)

РАЗРАБОТАН
проектным институтом
"КРИВБАССПРОЕКТ"
Главный инженер института (Сторожук)
Главный инженер проекта (Топчий)

УТВЕРЖДЕН Минчерметом СССР
Приказ № 762 от 19 июня 1986 г.
Введен в действие с 1 октября 1986 г.

КФ ЦИТП
Привязан
Инв. №

Наименование	Страница
1. Содержание альбома	2
I. Горностроительные решения	
1. Общие данные (начало)	3
2. Общие данные (окончание)	4
3. Крепь штанговая с набрызгбетоном. План	5
4. Крепь штанговая с набрызгбетоном. Разрезы А-А... П-П	6
5. Крепь штанговая с набрызгбетоном. Разрезы Р-Р...Т-Т, 1-1...7-7	7
6. Крепь штанговая со стальной сеткой и набрызгбетоном. План.	8
7. Крепь штанговая со стальной сеткой и набрызгбетоном. Разрезы А-А... П-П	9
8. Крепь штанговая со стальной сеткой и набрызгбетоном. Разрезы Р-Р... Т-Т, 1-1... 7-7	10
9. Крепь - монолитный бетон. План.	11
10. Крепь - монолитный бетон. Разрезы А-А... П-П	12
11. Крепь - монолитный бетон. Разрезы Р-Р... Т-Т, 1-1... 7-7	13
12. Яма смотровая. План; разрез Д-Д; узлы I, III; вид Б	14
13. Яма смотровая. Разрезы А-А... Г-Г, узел II	15
14. Настилка рельсового пути на закруглении. План, разрез А-А, вид Б	16
15. Настилка рельсового пути на прямом участке. План; разрезы А-А, Б-Б; узел I	17
16. Канавка водоотливная. Узел II, разрез А-А	18
17. План расположения фундаментных болтов под оборудование	18
18. Штанга	19
19. Штанга. Сборочный чертеж	19
20. Стержень	19
21. Плита опорная	19
II. Технология производства	
1. Общие данные	20
2. Схема расположения камер. Разрез А-А. Выносной элемент I	21
3. План расположения технологического оборудования. Разрез В-В	22
4. Разрезы А-А, Б-Б	23
5. План расположения технологического оборудования	24
6. Разрезы Д-Д, Г-Г	25
7. План расположения фундаментных болтов под оборудование мастерской и лебедку. Разрезы А-А... Г-Г	26
8. Спецификация (начало)	27
9. Спецификация (окончание)	28

Наименование	Страница
10. Разводка трубопровода сжатого воздуха. План. Разрез А-А	29
11. Установка аспирационная местная. План. Разрезы Б-Б, В-В, Г-Г	30
12. Установка аспирационная местная. Разрезы А-А, Д-Д, Е-Е, Ж-Ж, И-И	31
13. Установка аспирационная ванны для мойки деталей. Вид И	32
14. Установка аспирационная ванны для мойки деталей. Вид А. Разрезы Б-Б... Ж-Ж. План расположения фундаментных болтов под вентилятор	33
15. Установка аспирационная стола сварщика. План. Вид А	34
16. Установка аспирационная стола сварщика. Разрезы Б-Б... Е-Е	35
17. Устройство для крепления гибкого токоподвода. Главный вид. Разрезы А-А... В-В	36
18. Устройство для крепления гибкого токоподвода крана. Выносные элементы I, II, III	37
19. Устройство для крепления гибкого токоподвода тали. Главный вид. Разрезы А-А... В-В	38
20. Устройство для крепления гибкого токоподвода тали. Выносные элементы I, II, III	39
III. Конструкции металлические	
1. Общие данные	40
2. Ведомость металлоконструкций по видам профилей	40
3. Монорелос. Главный вид. Разрезы 1-1, 2-2, 3-3. Выносной элемент I	41
4. Подкрановый путь. Главный вид. Разрезы 1-1... 3-3. Выносной элемент I	42
5. Техническая спецификация металлоконструкций	43
IV. Водопровод и канализация	
1. Общие данные; план; узел I, II	44
2. Разрезы А-А... Г-Г, вид Д, узел III	45
3. Кронштейн	46
4. Кронштейн. Сборочный чертеж	46
5. Опора	46
6. Пояс	46

Наименование	Страница
V. Силовое электрооборудование	
1. Общие данные	47
2. Схема принципиальная однолинейная 0,4 кВ	48
3. Расположение оборудования и кабельная разводка камеры ремонта вагонеток	49
4. Расположение оборудования и кабельная разводка камеры депо электровозов	50
5. Сети электроосвещения и заземления	51
6. Спецификации	52
7. Электрод заземления	53
8. Электрод заземления. Сборочный чертеж	53
9. Заземлитель	53
10. Скоба	53
11. Головка	54
12. Перемычка	54
13. Перемычка. Сборочный чертеж	54
14. Наконечник	54
15. Кабельные подвески КПЕ-4; КПЧ-4; КПБ-4	55
16. Кабельные подвески КПЕ-4; КПЧ-4; КПБ-4. Сборочный чертеж	55
17. Скоба	55
18. Штанга	56
19. Штанга. Сборочный чертеж	56
20. Стержень	56
21. Крюк	57
22. Штанга	57
23. Стойка	57
24. Заземляющий проводник	58
25. Заземляющий проводник. Сборочный чертеж	58
26. Хомут	58
VI. Связь и сигнализация	
1. Общие данные	59
2. Телефонизация и радиофикация	60

Альбом VII

Типовой проект 403-3-075.86

Инв. № подл. | Подп. и дата | Взам. инв. №

Привязан

Инв. №

Разраб.	Туркина		
Пров.	Каменева		
Рук. гр.	Пономарев		03.86
Гл. инж.	Каменецкий		03.86
Нач. отд.	Сова		03.86
Н. контр.	Гилка		

ТПР 403-3-075.86 5-СА

Подземное депо контактных электровозов для рудников черной металлургии

Депо контактных электровозов 1КРЧ; КЮ, КЧ и камера техуч. вагонеток ВТ-6; ВТ-4

Стадия	Лист	Листов
РП	1	1

Содержание альбома

КРИВБАССПРОЕКТ г. Кривой Рог

Копировал Шевченко

Формат А2

2.
9394/24

Типовые проектные решения 403-3-075.86

Альбом IX

Ведомость основных комплектов рабочих чертежей

Обозначение	Наименование	Примечание
ГРС	Горностроительные решения	Вед. марка
ТХ	Технология производства	
ВК	Водопровод и канализация	
ЭМ	Силовое электрооборудование	
СС	Связь и сигнализация	
КМ	Конструкции металлические	

Ведомость рабочих чертежей основного комплекта ГРС

Лист	Наименование	Примечание
1	Общие данные (начало)	
2	Общие данные (окончание)	
3	Крепь штанговая с набрызгбетоном. План	
4	Крепь штанговая с набрызгбетоном. Разрезы А-А... П-П	
5	Крепь штанговая с набрызгбетоном. Разрезы Р-Р...Т-Т, 2-2...5-5	
6	Крепь штанговая со стальной сеткой и набрызгбетоном. План	
7	Крепь штанговая со стальной сеткой и набрызгбетоном. Разрезы А-А... П-П	
8	Крепь штанговая со стальной сеткой и набрызгбетоном. Разрезы Р-Р... Т-Т, 2-2... 5-5	
9	Крепь-монолитный бетон. План	
10	Крепь-монолитный бетон. Разрезы А-А... П-П	
11	Крепь-монолитный бетон. Разрезы Р-Р...Т-Т, 2-2... 5-5	
12	Яма смотровая. План; разрез Д-Д; узлы I, III; вид А	
13	Яма смотровая. Разрезы А-А... Г-Г, узел II.	
14	Настилка рельсового пути на закруглении. План, разрез А-А, вид А	
15	Настилка рельсового пути на прямом участке План, разрезы А-А, Б-Б, узел I	
16	Канавка водоотливная. Узел I, разрез А-А	
17	План расположения фундаментных болтов под оборудование	

Типовые проектные решения разработаны в соответствии с действующими нормами и правилами и предусматривают мероприятия, обеспечивающие взрывную, взрывопожарную и пожарную безопасность при эксплуатации сооружения

Главный инженер проекта Топчий Ю.П

Ведомость ссылочных и прилагаемых документов

Обозначение	Наименование	Примечание
	Прилагаемые документы	
5-01.010	Штанга	Стр. 19
ТПР403-3-075.86	Металлоконструкции и инвентарь	Альбом VII
ТПР403-3-075.86	Спецификации оборудования	Альбом II Часть 2
ТПР403-3-075.86	Ведомости потребности в материалах	Альбом III Часть 5
ТПР403-3-075.86	Сметы	Альбом IV Часть 5

Ведомость спецификаций

Лист	Наименование	Примечание
3	Спецификация к крепи штанговой с набрызгбетоном	
6	Спецификация к крепи штанговой со стальной сеткой и набрызгбетоном	
9	Спецификация к крепи монолитный бетон	
12	Спецификация к яме смотровой	
14	Спецификация к рельсовому пути на закруглении	
15	Спецификация к рельсовому пути на прямом участке	
16	Спецификация к канавке водоотливной	

Корректировка типового рабочего проекта „Подземные депо контактных электровозов для рудников черной металлургии" выполнена институтом „Кривбасспроект" на основании плана типового проектирования на 1985 год, утвержденного постановлением Госстроя СССР от 10.12.84г №204 и в соответствии с заданием на разработку, утвержденным Минчерметом СССР от 08.05.85г.

Типовые проектные решения разработаны с учетом требований ЕПБ, СНиП II-94-80, СНиП 1.02.01-85, инструкции СН227-82, „Норм технологического проектирования и другой нормативной документации.

Сметная документация составлена в нормах и ценах 1984г.

Технико-экономические показатели по видам крепи приведены в таблице 1.

Виды крепи	Стоимость тыс. руб.			Расход строительных материалов							Объем строительный, м3	Общая площадь, м2
	Общая сметная стоимость	Строительно-монтажных работ	Оборудования	Построечные трудовые затраты, чел.-дн.	Цемента, т	Цемента, приведенного к М400, т	стали, т	стали, приведен. к классам А1 и ОЗВ123, т	Набрызгбетона, м3	Монолитного бетона, м3		
Штанговая с набрызгбетоном	67,40	51,59	15,81	1056,43	50,42	50,81	4,22	4,56	51,80	46,22	1514,56	333,92
Штанговая со стальной сеткой и набрызгбетоном	69,18	53,38	15,81	935,24	91,41	92,41	4,22	4,56	105,03	46,22	1500,89	333,92
Монолитный бетон	78,02	62,21	15,81	1250,53	61,92	62,48	2,00	2,05	–	264,88	1612,05	333,92

2. В данном альбоме разработан подземный ремонтный комплекс, включающий в себя депо контактных электровозов 7КР1У; К10; К14 и камеру текущего ремонта вагонеток ВГ2,0 и ВГ4,5. Он состоит из камеры ремонта электровозов, камеры ремонта вагонеток, вспомогательных камер (сварочных работ, мастерской, инструментальной кладовой) и трех заездов, В заездах устанавливаются противопожарные двери.

Размеры камер, ниш и выработок подземного комплекса определены габаритами размещаемого в них оборудования, а также свободным проходом для людей и зазорами согласно требований ЕПБ.

Привязка комплекса осуществляется проектировщиком непосредственно к сопряжениям его с откаточной выработкой.

В случае отнесения месторождения или его части, в которой предусматривается строительство комплекса, к опасным по горным ударам, расстояние между осями камер ремонта и откаточной выработки должно определяться расчетом в соответствии с требованиями „Инструкции по безопасному ведению горных работ на рудных и нерудных месторождениях, склонных к горным ударам" (ВНИМИ, г. Ленинград).

Проветривание выработок и камер осуществляется за счет общешахтной депрессии.

Проветривание камеры сварочных работ предусмот-

3

9394/24

Инв. №				Привязан
Разраб.	Пономарев			ТПР403-3-075.86 5-ГРС
Пров.	Каменева			
Рук. гр.	Пономарев			
Гл. шахт.	Каменецкий		08.86	Подземные депо контактных электровозов для рудников черной металлургии
Нач. отд.	Сова		08.86	
ГИП	Топчий			Депо контактных электровозов 7КР1У; К10; К14 и камера текущего ремонта вагонеток ВГ2,0; ВГ4,5
Н. контр.	Гилко			Стадия: РП; Лист: 1; Листов: 17
				Общие данные (начало)
				КРИВБАССПРОЕКТ г. Кривой Рог

Копировал. Янько

Формат А.

Инв. № подл. | Подпись и дата | Взам. инв. №

рено с помощью вентилятора через вентиляционный восстающий. Восстающий в целях безопасности оборудуется перекрытием с проемом для вентиляционных труб.

Конструкция камер и выработок позволяет применять при их проходке высокопроизводительное горнопроходческое оборудование.

3. Форма поперечного сечения выработок и камер – сводчатая с вертикальными стенами. Такая форма принята согласно СНиП II-94-80 „Подземные горные выработки" и с учетом опыта строительства и эксплуатации их в соответствующих горногеологических условиях рудников Кривбасса.

4. Строительство подземного комплекса следует предусматривать в породах с наиболее благоприятными горногеологическими условиями в местах, определяемых проектировщиком при конкретной привязке проекта.

В зависимости от категории устойчивости пород для крепления камер и выработок предусмотрены следующие виды крепи:

- штанговая с набрызгбетоном (I категория устойчивости пород);
- штанговая со стальной сеткой и набрызгбетоном (II категория устойчивости пород);
- монолитный бетон (II категория устойчивости пород).

4.1. Крепь штанговая с набрызгбетоном применяется в устойчивых (I категория) породах, где наблюдаются незначительные (до 20 мм) смещения на контуре поперечного сечения выработки за весь срок ее службы без крепи.

Железобетонные штанги, устанавливаемые в шахматном порядке, и набрызгбетон толщиной 50 мм обеспечивают надежное упрочнение приконтурного слоя. Расстояние между рядами штанг и между штангами в каждом ряду - 1000 мм.

Быстротвердеющий раствор для установки железобетонных штанг приготавливается из цемента марки 400, песка и воды в соотношении 1:2:0,5. Расход цементного раствора на 100 штанг длиной 1800 мм каждая - 0,21 м³.

4.2. Крепь штанговая со стальной сеткой и набрызгбетоном применяется в среднеустойчивых (II категория) породах, где наблюдаются смещения (свыше 20 до 100 мм) на контуре поперечного сечения выработки за весь срок ее службы без крепи.

Железобетонные штанги, набрызгбетон толщиной 100 мм и металлическая сетка обеспечивают надежное укрепление массива.

При выполнении работ по креплению выработок штанги необходимо располагать во впадинах с целью обеспечения достаточного приближения металлической сетки к контуру выработки, но не ближе 50...70 мм. Установка штанг производится в том же порядке, что и при крепи штанговой с набрызгбетоном.

4.3. Крепь монолитный бетон применяется в среднеустойчивых (II категория) породах, где наблюдаются смещения (свыше 20 до 100 мм) на контуре поперечного сечения выработки за весь срок ее службы без крепи.

Толщина бетона стен и свода выработок принята 200 мм. При возведении бетонной крепи в закрепном пространстве не должно оставаться пустот. Их необходимо закладывать несгораемыми материалами.

5. Рельсовый путь разработан для колеи 750 мм с использованием рельсов типа Р33 и шпал деревянных.

Высота пути (от подошвы выработки до уровня головок рельсов) – 400 мм. Шпалы помещаются в балласт на 2/3 своей высоты.

В камерах ремонта бетонный пол выполнен на уровне головок рельсов.

Устройство и эксплуатацию рельсовых путей следует производить согласно „Временной технологической инструкции по строительству и эксплуатации шахтных рельсовых путей и стрелочных переводов" (НИГРИ, г. Кривой Рог).

В сопряжении выработок принят односторонний стрелочный перевод на колею 750 мм из рельсов типа Р33 (чертежи разработаны институтом Геотехнической механики АН УССР, г. Днепропетровск). Завод-изготовитель стрелочных переводов - Ленинский рудоремонтный объединения „Кривбассрудоремонт".

6. При проходке камер и выработок поддержание их в безопасном состоянии достигается за счет систематического осмотра и контроля за состоянием боков и кровли.

Последовательность проходки и крепления выработок и камер должна определяться проектом производства работ.

7. Типовой проект разработан с учетом анализа патентных материалов. С целью ознакомления с новыми техническими решениями по вопросу конструктивных особенностей подземных депо и камер ремонта вагонеток, их крепления и оборудования просмотрены патентные фонды институтов „Кривбасспроект" и НИГРИ с 1977 года. Технические решения проекта находятся на уровне современных достижений науки и техники

9394/24

Альбом IX

Типовой проект 403-3-075.86

Инв. № подл. | Подпись и дата | Взам. инв. №

Разраб.	Пономарев			ТПР 403-3-075.86	5-ГРС
Пров.	Каменева				
Рук. гр.	Пономарев		06.86		
Н. шахт.	Каменецкий		06.86	Подземные депо контактных электровозов для рудников черной металлургии	
Нач. отд.	Сова			Депо контактных электровозов 7КР15У, К10, К14 и камера текущего ремонта вагонеток ВГ 2,0; ВГ 4,5	Стадия: РП; Лист: 2; Листов:
ГИП	Толчий				
Н. контр.	Гилко		06.86	Общие данные (окончание)	КРИВБАССПРОЕКТ г. Кривой Рог

Привязан

Инв. №

Копировал Янько

Формат А2

Альбом IX

Типовой проект 403-3-075.86

План

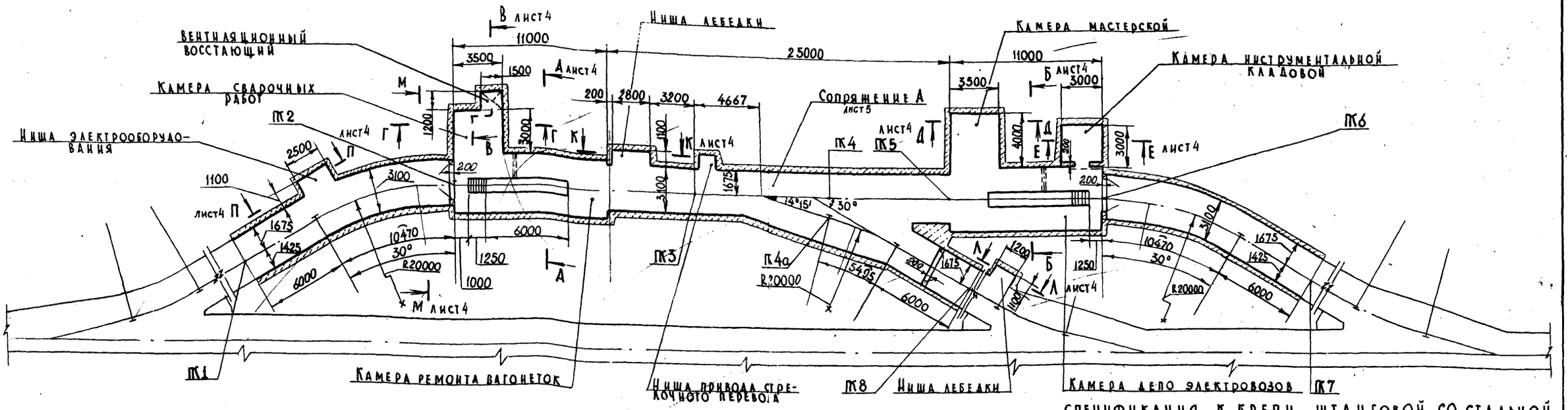

Профиль рельсового пути

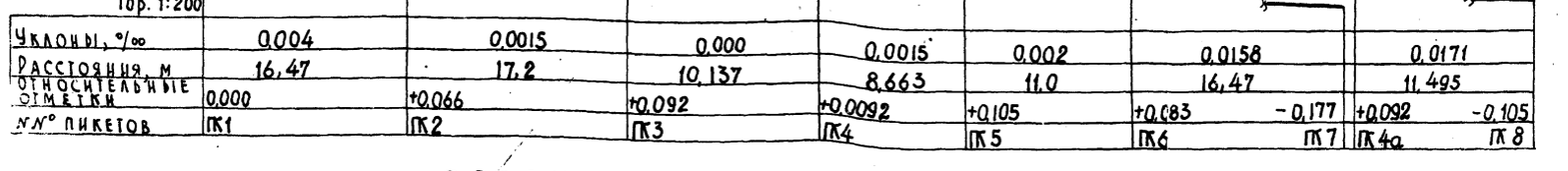

Уклоны, ‰	0,004	0,0015	0,000	0,0015	0,002	0,0158	0,0171
Расстояния, м	16,47	17,2	10,137	8,663	11,0	16,47	11,495
Относительные отметки	0,000	+0,066	+0,092	+0,0092	+0,105	+0,083 −0,177	+0,092 −0,105
№№ пикетов	ПК1	ПК2	ПК3	ПК4	ПК5	ПК6 ПК7	ПК4а ПК8

Объем работ

Наименование	Сечение м² в свету	Сечение м² в проходке	Длина, м	Выемка, м³	Набрызгбетон, м³ стен	Набрызгбетон, м³ свода	Бетон, м³ стен	Бетон, м³ пола	Бетон, м³ перемычки	Бетон, м³ фундамент. плиты перемычки	Бетон, м³ опоры	Бетон, м³ фунд. опоры	Плита железобетон. кол., шт	Плита железобетон. масса, кг	Бетонный трап, м³	Бурение шпуров под закладные части, м	Водоотливная канавка, м	Рельсовый путь, м на прямом участке	Рельсовый путь, м на закруглении	Балласт, м³	Лесоматериалы, м³	Металлоконструкции, кг	Арматура, кг	Установка дверей, шт. Побелка, м²	Лунки сечением до 600 см², шт	Стрелочный перевод, шт.
Камера ремонта вагонеток	18,45	20,72	11,40	236,2	3,75	3,18	3,59	3,83	—	—	—	—	72	352,8	—		11,40	3,35	—	12,0	—	—	—	— 146,6		—
Камера депо электровозов	25,72	28,31	11,25	318,5	5,16	3,52	1,63	4,53	—	—	—	—	87	401,92	—		11,60	3,20	—	13,7	—	—	—	— 187,5		—
Камера сварочных работ	9,48	10,21	3,00	30,6	0,83	0,71	—	1,05	—	—	—	—	14	64,7	—		—	—	—	—	—	—	—	— 30,2		—
Камера мастерской	9,48	10,21	4,00	40,8	1,23	0,93	—	1,40	—	—	—	—	18	83,2	—		—	—	—	—	—	—	—	— 42,4		—
Камера инструментальной кладовой	7,74	8,38	3,00	25,10	0,96	0,60	—	0,84	1,23	0,12	—	—	11	50,8	—		—	—	—	—	—	—	—	1 35,6		—
Ниша лебедки (сечение К-К)	4,98	5,52	1,10	6,07	0,31	0,20	—	0,31	—	—	—	—	4	18,5	—		—	—	—	—	—	—	—	— 11,4		—
Ниша лебедки (сечение Л-Л)	3,36	3,79	1,10	4,20	0,33	0,13	—	0,2	—	—	—	—	3	13,9	—		—	—	—	—	—	—	—	— 9,1		—
Выработка (сечение м-м)	9,47	9,86	43,41	428,0	9,22	8,95	—	—	2,45	0,37	—	—	178	822,4	3,9		43,36	22,87	20,94	17,3	—	2,99	—	3 570,6		—
Сопряжение А	—	—	17,88	293,9	4,85	5,42	—	0,17	—	—	7,50	0,60	108	498,96	1,8		22,00	12,31	5,50	11,9	—	—	—	— 193,4		1
Засечка восстающего	—	—	—	7,50	0,84	—	—	0,18	—	—	—	—	—	—	—	139,6	—	—	—	—	0,144	—	—	— 11,9	6	—
Ниша электрооборудования	6,00	6,57	1,10	7,23	0,50	0,18	—	0,28	—	—	—	—	3	13,9	—		—	—	—	—	—	—	—	— 13,5		—
Смотровая яма (2 шт)	1,31	1,76	14,50	25,0	—	—	8,00	2,24	—	—	—	—	—	—	—		2,00	15,70	—	—	—	10,74	72,0	— —		—
Итого	—	—	—	1423,11	27,98	23,82	13,22	25,03	3,68	0,49	7,50	0,60	498	2300,96	5,7	139,6	90,36	57,43	26,44	54,9	0,144	10,74	72,0	4 1052,2	6	1

Спецификация к крепи штанговой со стальной сеткой и набрызгбетоном

Марка, поз.	Обозначение	Наименование	Кол.	Масса ед., кг	Примечание
1	5-01.010	Штанга	498	4,62	
2		Труба 40×2 ГОСТ 10704-76* / D ГОСТ 10705-80			
		ℓ = 200	8	0,374	
		Пиломатериалы ГОСТ 2445-80			
3		200×40	0,072		м³
4		150×150	0,072		м³
5		Набрызгбетон марки 150	51,8		м³
6		Бетон марки 75	20,73		м³
7		Бетон марки 150	25,49		м³
		Гвозди К 3,5×90			
		ГОСТ 4028-63	0,14		кг

1.* Размеры для справок.
2. В местах прокладки через перемычки труб и кабелей обеспечить герметичность.
3. Разметку шпуров для крепления подкранового пути см. чертежи КМ

5
9394/24

Привязан

Инв. №

Разраб.	Данилова		
Пров.	Каменева		
Рук. гр.	Пономарев		05.86
Гл. шахт.	Каменецкий		10.5.86
Нач. отд.	Сова		
Н. конт.	Гилко		06.86

ТПР 403-3-075.86 5-ГРС

Подземные депо контактных электровозов для рудников черной металлургии

Депо контактных электровозов 4КР1У, К10, К14 и камера текущего ремонта вагонеток ВГ 2,0; ВГ 4,5

Крепь штанговая с набрызгбетоном. План М 1:200

Стадия: РП | Лист: 3 | Листов:

КРИВБАССПРОЕКТ г. Кривой Рог

Копировал | Формат А2

Альбом IX

Типовой проект 403-3-075.86

Б-Б повернута, лист 3

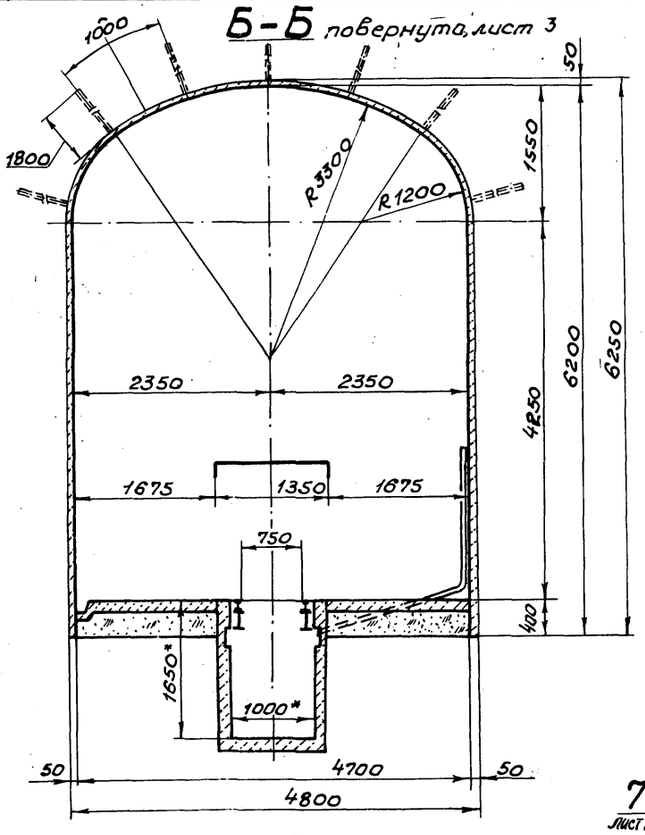

А-А повернута, лист 3

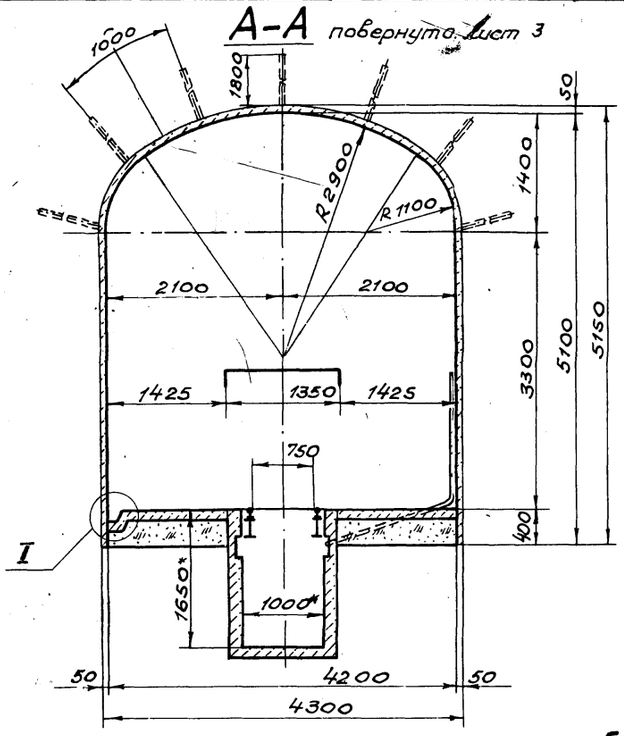

Г-Г лист 3

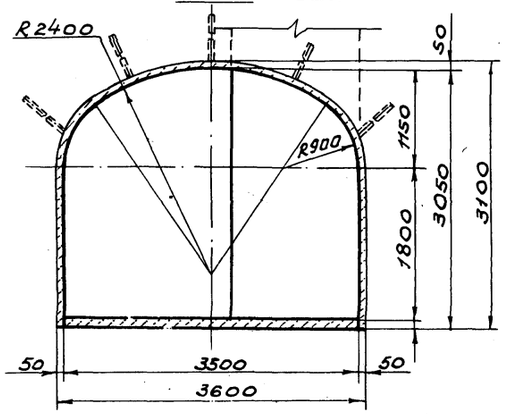

В-В повернута, лист 3

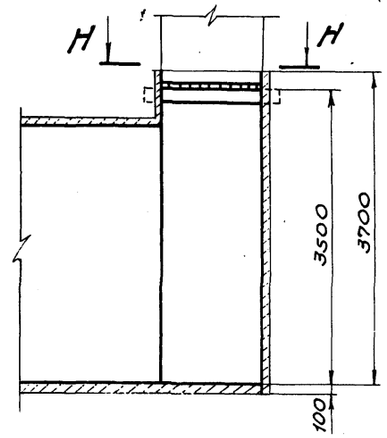

Д-Д лист 3

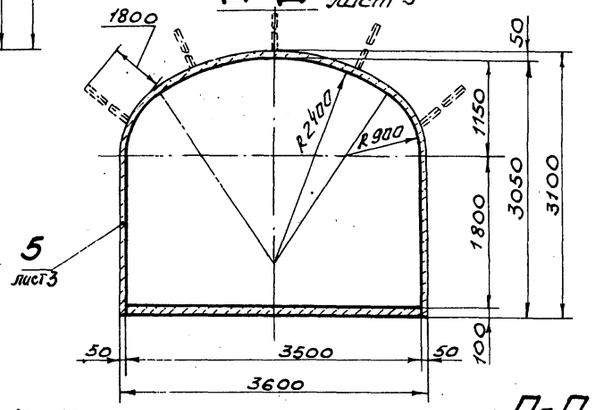

Н-Н

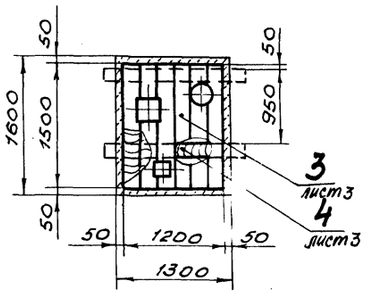

Е-Е лист 3

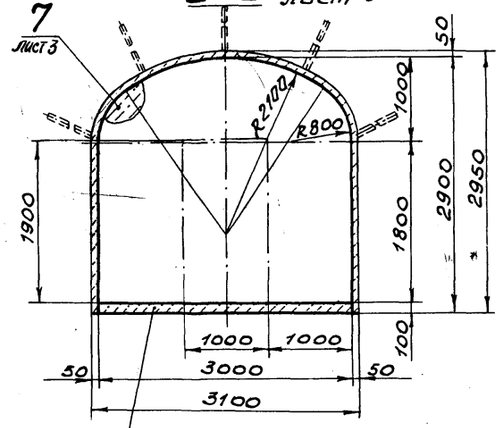

К-К повернута, лист 3

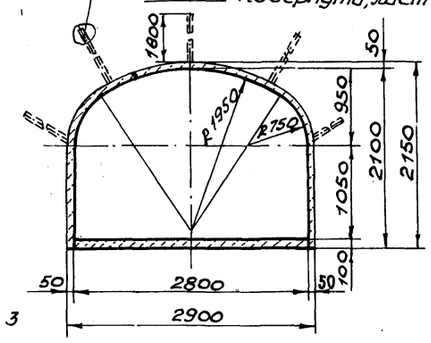

П-П повернута, лист 3

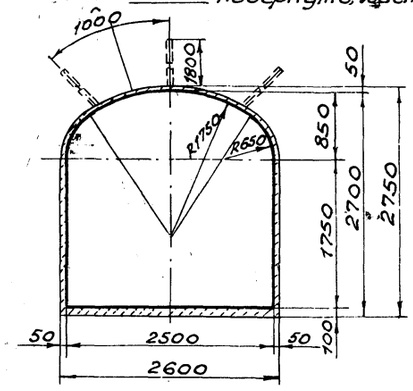

М-М повернута, лист 3

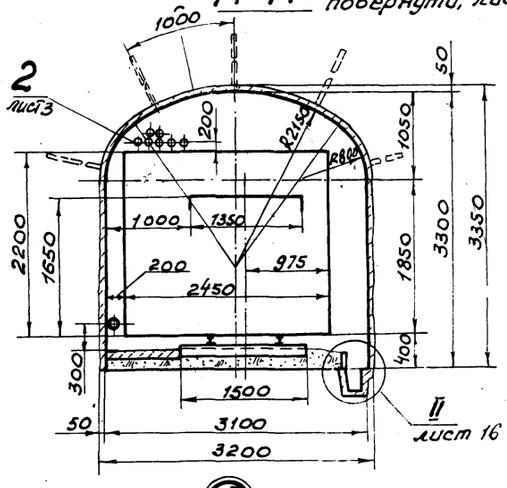

Л-Л повернута, лист 3

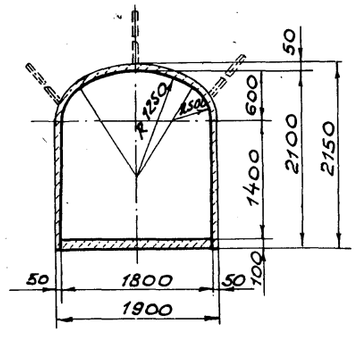

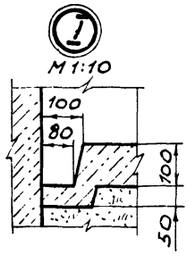

Инв. № подл. | Подпись и дата | Взам. инв. №

Разраб.	Данилова			ТПР 403-3-075.86	5-ГРС
Пров.	Каменева				
Рук. гр.	Пономарев		05.86		
Гл. шахт.	Каменецкий		30.5.86	Подземные депо контактных электровозов для рудников черной металлургии	
Нач. отд.	Сова			Депо контактных электровозов в т.к.р.у, к10, к14 и камера текущего ремонта вагонеток ВГ 2,0; ВГ 4,5	Стадия: РП; Лист: 4; Листов:
Н. контр.	Гилко		06.86	Крепь штанговая с набрызгбетоном. Разрезы А-А... П-П М1:50	КРИВБАССПРОЕКТ г. Кривой Рог

Привязан

Инв. №

Копировал Янько

Формат А3

6
9394/24

Альбом IX

Типовой проект 403-3-075.86

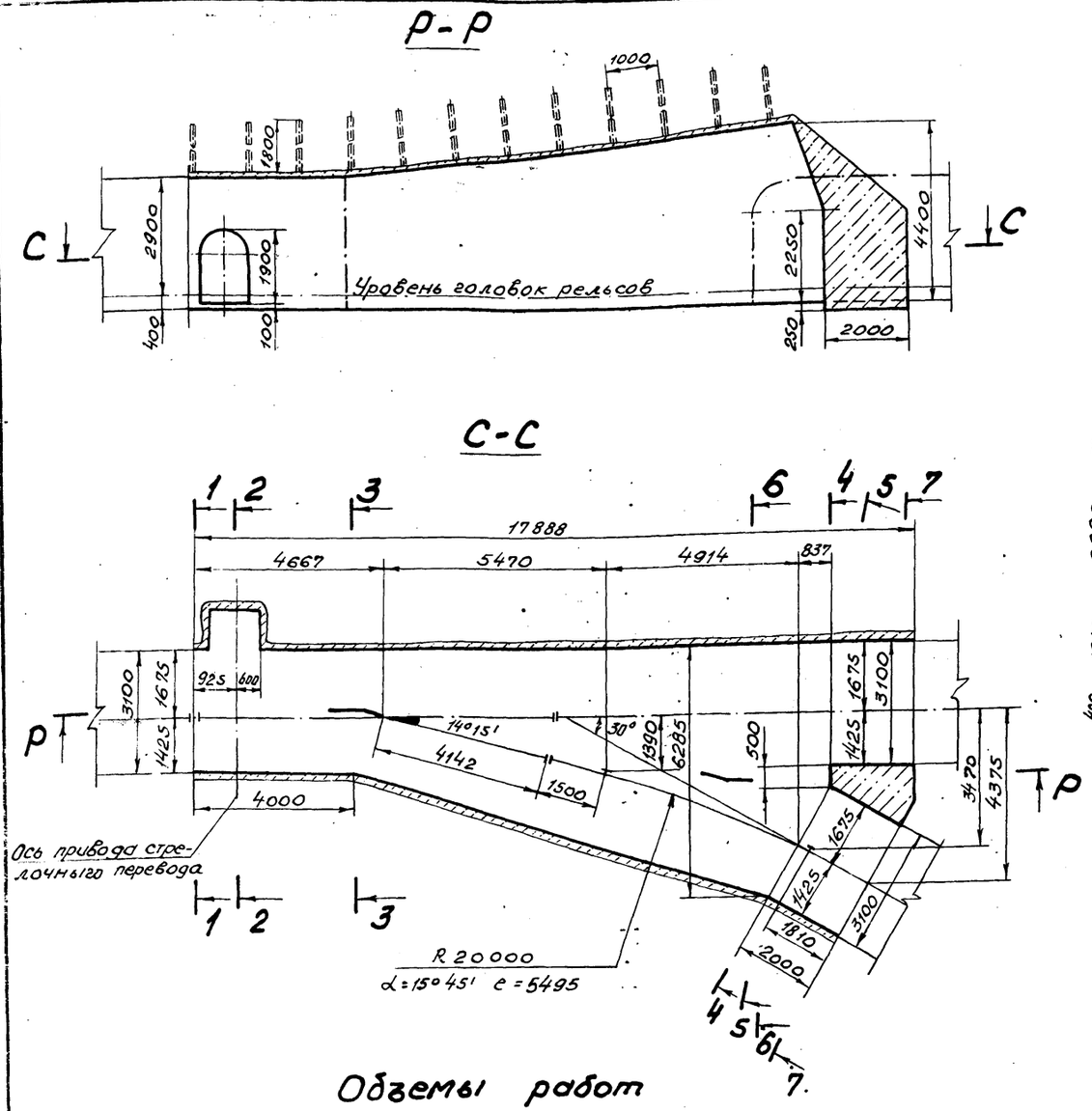

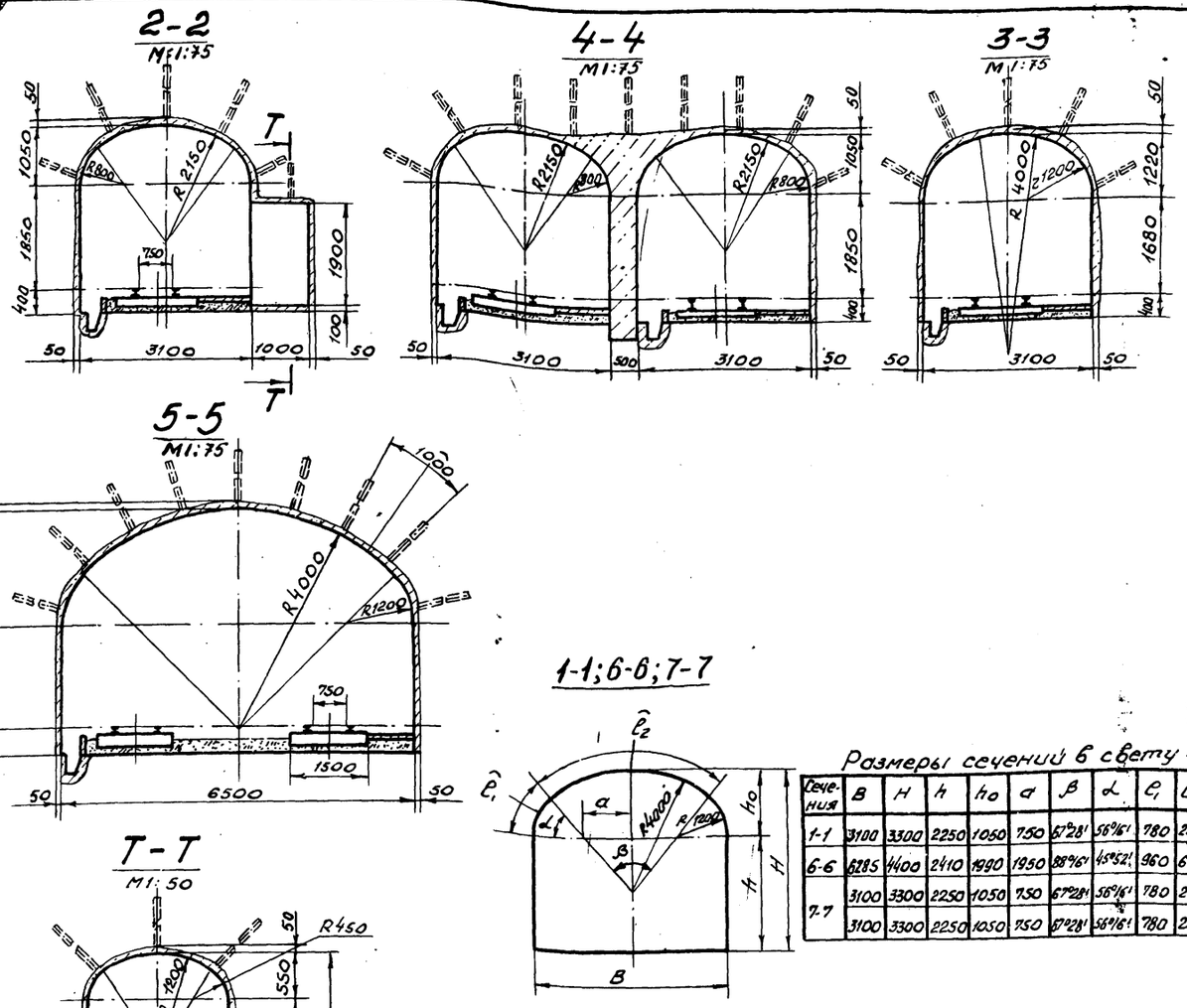

Размеры сечений в свету

Сечения	B	H	h	h_0	a	β	α	l_1	l_2
1-1	3100	3300	2250	1050	750	67°28'	56°16'	780	2530
6-6	6285	4400	2410	1990	1950	88°16'	45°52'	960	6160
7-7	3100	3300	2250	1050	750	67°28'	56°16'	780	2530
	3100	3300	2250	1050	750	67°28'	56°16'	780	2530

Данный лист рассматривать совместно с листом 3.

Объемы работ

Номера участков	Площадь сечением в проходке, м²	Длина, м	Выемка, м³	Набрызг-бетон, м³: стен	Набрызг-бетон, м³: свода	Штанга железобетонная: Кол., шт.	Штанга железобетонная: Масса, кг	Бетон, м³: опора	Бетон, м³: фунд. опоры	Бетон, м³: пола	Рельсовый путь, м: на прямом участке	Рельсовый путь, м: на закруглении	Сварка стыков рельсов, шт.	Объем балласта, м³	Стрелочный перевод, шт.	Бетонный трап, м³	Железобетонная плита для трапа	Водоотливная канавка, м	Побелка, м²	Бурение шпуров под закладные части, м
1-1...3-3	9,86	4,0	39,44	0,9	0,81	16	73,92	7,5	0,6	—	12,31	5,5	3	11,9	1	1,8	2	22,0	184,07	5,0
3-3...6-6	17,65	9,75	172,11	2,19	2,95	59	272,58													
6-6, 7-7	14,06	6,137	78,46	1,4	1,53	30	138,6													
Ниша	3,9	1,0	3,9	0,36	0,13	3	13,86			0,17									9,3	3,5
Итого			293,91	4,85	5,42	108	498,96	7,5	0,6	0,17	12,31	5,5	3	11,9	1	1,8	2	22,0	193,37	8,5

Изм. инв. №

Подпись и дата

Инв. № подл.

9394/24 7

Разраб.	Данилова		
Провер.	Каменева		
Рук. гр.	Пономарев		05.86
Гл. шахт.	Каменецкий		10.5.86
Нач. отд.	Сова		
Н. контр.	Гилко		06.36

Привязан

Инв. №

ТПР 403-3-075.86 5-ГРС

Подземные депо контактных электровозов для рудников черной металлургии

Депо контактных электровозов 7КР1У; К10; К14 и камера текущего ремонта вагонеток ВГ 2,0; ВГ 4,5.

Крепь штанговая с набрызгбетоном. Разрезы Р-Р..Т-Т, 1-1....7-7 М1:100

Стадия	Лист	Листов
РП	5	

КРИВБАССПРОЕКТ г. Кривой Рог

Копировал. Янько

Формат А2

Альбом IX

Типовой проект 403-3-075.86

План

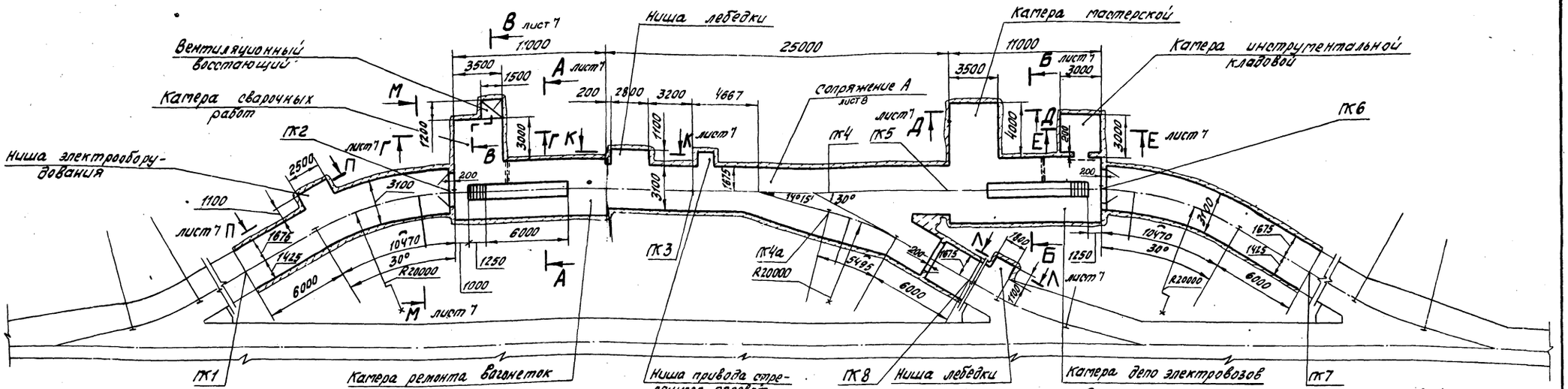

Профиль рельсового пути

Масштабы: верт. 1:50, гор. 1:200

0,000

Уклоны, ‰	0,004	0,0015	0,002	0,0015	0,002	0,0158	0,0171
Расстояния, м	16,47	17,2	10,137	8,663	11,0	16,47	11,495
относительные отметки	0,000	+0,066	+0,092	+0,0092	+0,105	+0,083 −0,177	+0,092 −0,105
N № пикетов	ГК1	ГК2	ГК3	ГК4	ГК5	ГК6 ГК7	ГК4а ГК8

Объем работ

Наименование	Сечение, м² в свету	Сечение, м² в проходке	Длина, м	Выемка, м³	Набрызг-бетон, м³ стен	Набрызг-бетон, м³ свода	Набрызг-бетон, м³ фундамента	Бетон, м³ стен	Бетон, м³ пола	Бетон, м³ перемычки	Бетон, м³ фундамента перемычки	Бетон, м³ опоры	Бетон, м³ фундамента опоры	Жел. бетонные штанги кол. шт.	Жел. бетонные штанги масса, кг	Металлическая сетка, м²	Бурение шпуров под закладные части, м	Лунки сечением до 600 см², шт.	Водоотливная канавка, м	Рельсовый путь, м на прямом участке	Рельсовый путь, м на закруглении	Балласт, м³	Лесоматериалы, м³	Металлоконструкции, кг	Арматура, кг	Бетонный план, м³	Стрелочные переводы, шт.	Установка дверей, шт.	Побелка, м²
Камера ремонта вагонеток	18,45	21,41	11,4	244,1	7,5	6,16	0,30	3,59	3,83	–	–	–	–	72	337,64	65,2			11,4	3,35	–	12,0	–	–	–	–	–	–	146,6
Камера депо электровозов	25,72	29,13	11,3	329,2	10,44	6,81	0,18	1,63	4,53	–	–	–	–	87	401,98	73,1			11,6	3,25	–	13,5	–	–	–	–	–	–	187,5
Камера сварочных работ	9,48	10,67	3,0	32,0	1,72	1,36	0,08	–	1,05	–	–	–	–	14	64,7	14,4			–	–	–	–	–	–	–	–	–	–	30,2
Камера мастерской	9,48	10,67	4,0	42,7	2,47	1,81	0,12	–	1,4	–	–	–	–	18	83,2	19,2			–	–	–	–	–	–	–	–	–	–	42,4
Камера инструментальной кладовой	7,74	8,81	3,0	26,4	1,94	1,17	0,09	–	0,84	1,23	0,12	–	–	11	50,8	12,4			–	–	–	–	–	–	–	–	–	1	35,6
Ниша лебедки (сечение К-К)	4,98	5,64	1,1	6,2	0,73	0,4	0,05	–	0,31	–	–	–	–	4	18,5	4,2			–	–	–	–	–	–	–	–	–	–	11,4
Ниша лебедки (сечение Л-Л)	3,36	4,08	1,1	4,49	0,67	0,26	0,04	–	0,2	–	–	–	–	3	13,9	2,8	139,6	6	–	–	–	–	–	–	–	–	–	–	9,1
Выработка (сечение М-М)	9,47	10,32	43,36	447,5	18,4	17,43	0,81	–	–	2,45	0,37	–	–	178	822,36	184,5			43,36	22,82	20,94	17,5	–	2,99	–	3,9	–	3	370,6
Сопряжение А	–	–	17,88	310,71	9,71	10,8	0,44	–	0,17	–	–	7,5	0,6	108	498,96	110,37			22,0	12,31	5,5	11,9	–	–	–	1,8	1	–	193,37
Засечка восстающего	–	–	–	8,1	1,69	–	0,04	–	0,18	–	–	–	–	–	–	–			–	–	–	–	0,144		–	–	–	–	11,9
Ниша электрооборудования	6,0	6,95	1,1	7,65	1,01	0,35	0,05	–	0,28	–	–	–	–	3	13,9	3,8			–	–	–	–	–	–	–	–	–	–	13,5
Смотровая яма (2шт.)	1,31	1,76	7,25	25,0	–	–	–	8,0	2,24	–	–	–	–	–	–	–			2,0	15,7	–	–	–	1071,4	71,0	–	–	–	–
Итого	–	–	–	1484,05	56,28	46,55	2,2	13,22	15,03	3,68	0,49	7,5	0,6	498	2300,94	489,97	139,6	6	90,36	57,43	26,44	54,9	0,144	1071,4	71,0	5,7	1	4	1052,2

Спецификация к крепи штанговой со стальной сеткой и набрызгбетоном

Марка, поз.	Обозначение	Наименование	Кол.	Масса ед., кг	Примечание
1	5.01.010	Штанга	498	4,62	
2		Сетка 100-5,0			
		ГОСТ 5336-80	1665,9		кг
3		Труба 40х2 ГОСТ 10704-76* / Д ГОСТ 10705-80			
		e=200	8	0,374	
		Пиломатериалы ГОСТ 24454-80			
4		200х40	0,072		м³
5		150х150	0,072		м³
6		Набрызгбетон, марки 150	105,03		м³
7		Бетон марки 75	20,73		м³
8		Бетон марки 150	25,49		м³
		Гвозди К3,5х90			
		ГОСТ 4028-63	0,14		кг

1.* Размеры для справок.
2. В местах прокладки через перемычку труб и кабелей обеспечить герметичность.
3. Разметку шпуров для крепления подкранового пути см. чертежи КМ

8

9394/24

Разраб.	Данилова		
Пров.	Каменева		
Рук. гр.	Пономарев		05.86
Гл. шахт.	Каменецкий		05.86
Нач. отд.	Сова		
Н. контр.	Гилко		06.86

ТПР 403-3-075.86 5-ГРС

Подземные депо контактных электровозов для рудников черной металлургии

Депо контактных электровозов 7КР14, К10, К14 и камеры текущего ремонта вагонеток ВГ 2,0; ВГ 4,5

Стадия	Лист	Листов
РП	6	

Крепь штанговая со стальной сеткой и набрызгбетоном. План М1:200

КРИВБАССПРОЕКТ г. Кривой Рог

Инв. № подл. | Подпись и дата | Взам. инв. №

Привязан

Инв. №

Копировал Шаповалова Формат А2

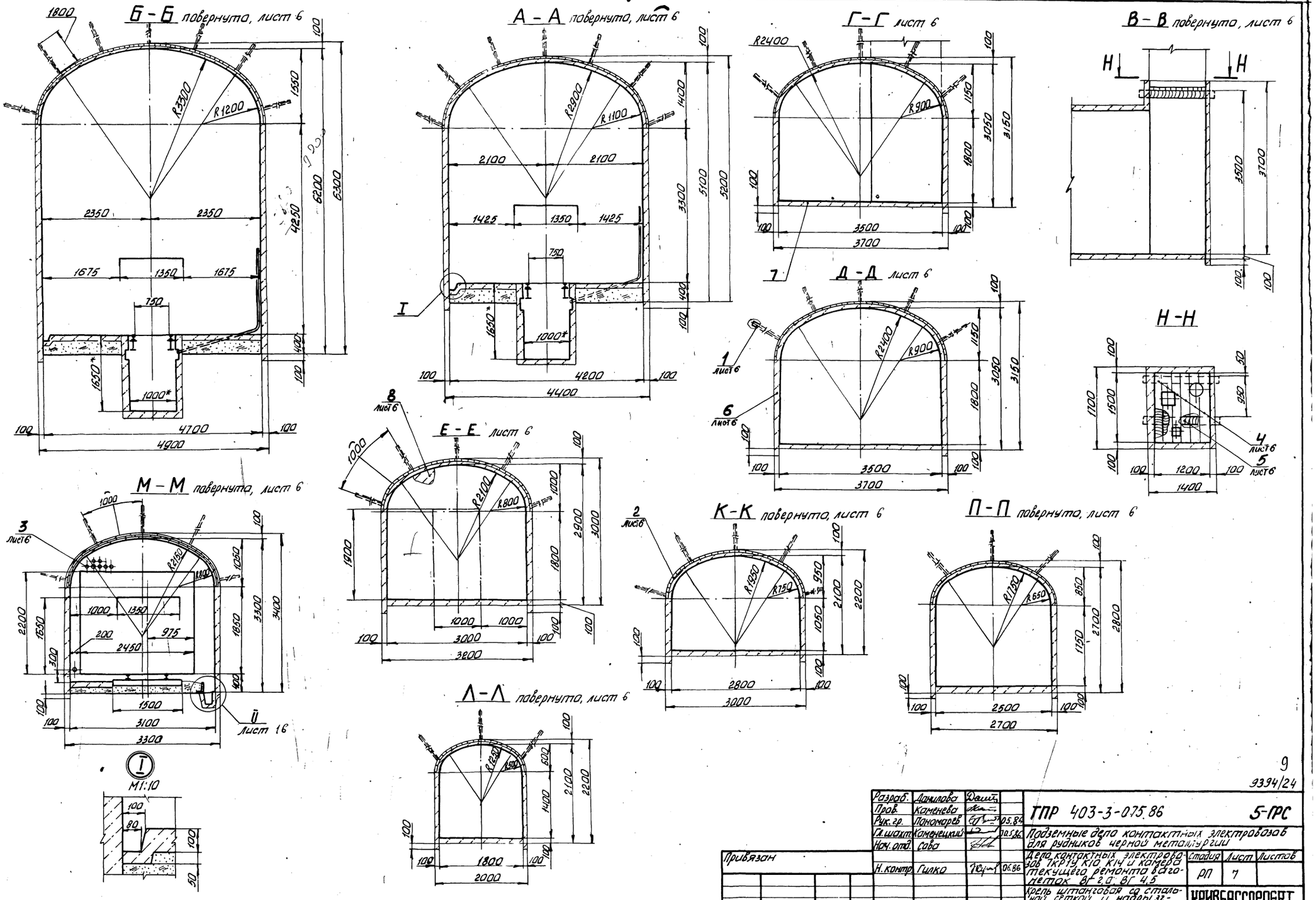
Б-Б повернуто, лист 6
А-А повернуто, лист 6
Г-Г лист 6
В-В повернуто, лист 6
Д-Д лист 6
Н-Н
Е-Е лист 6
М-М повернуто, лист 6
К-К повернуто, лист 6
П-П повернуто, лист 6
Л-Л повернуто, лист 6
I
М1:10
Альбом IX
Типовой проект 403-3-075.86
Инв. № подл.
Подп. и дата
Взам. инв. №
Разраб. Данилова
Пров. Каменева
Рук. гр. Пономарев 05.84
Гл. шахт. Каменецкий 05.86
Нач. отд. Сава
Н. контр. Гилко 06.86
Привязан
Инв. №
ТПР 403-3-075.86
5-ГРС
Подземные депо контактных электровозов для рудников черной металлургии
Депо контактных электровозов 7КР1У, К10, К14 и камера текущего ремонта вагонеток ВГ 2,0; ВГ 4,5
Крепь штанговая со стальной сеткой и надрызгветоном. Разрезы А-А... П-П М 1:50
Стадия РП
Лист 7
Листов
КРИВБАССПРОЕКТ
г. Кривой Рог
Копировал Шевченко
формат А2
9
9394/24

Р-Р

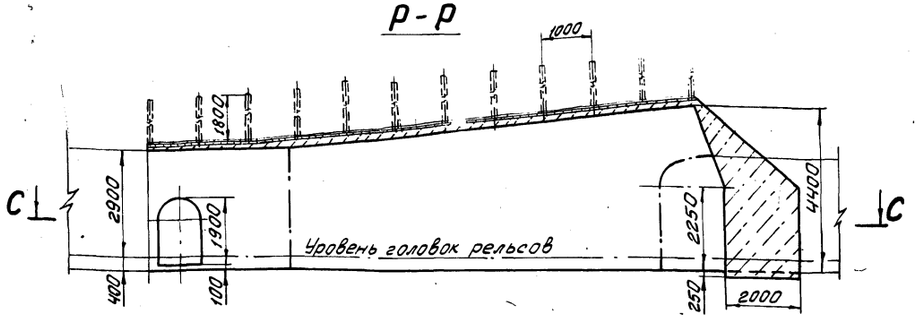

2-2
М 1:75

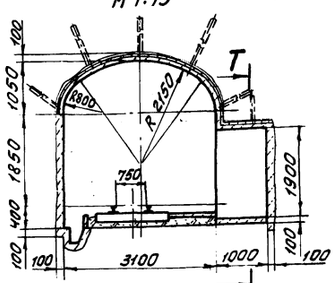

4-4
М 1:75

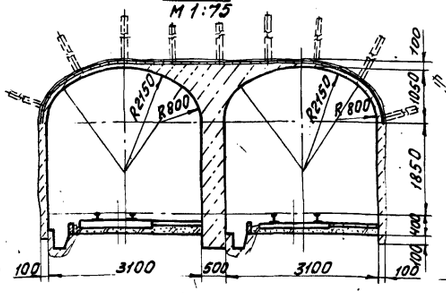

3-3
М 1:75

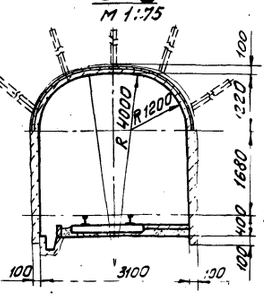

С-С

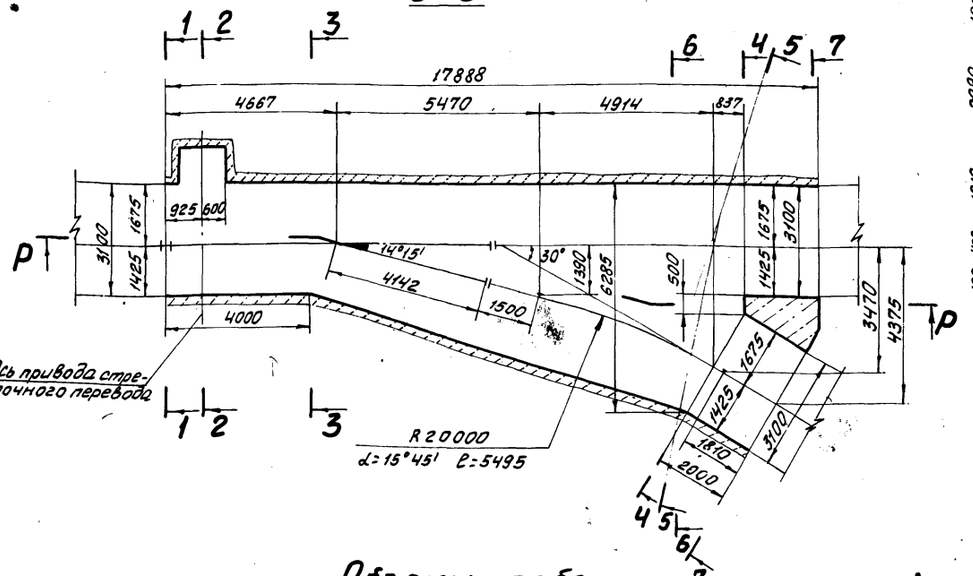

5-5

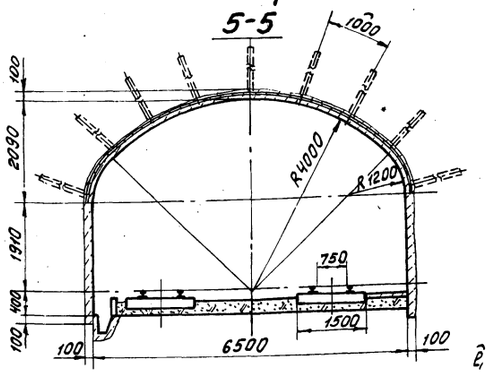

Т-Т
М1:50

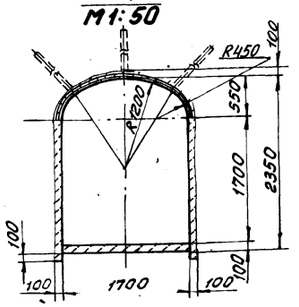

1-1;6-6;7-7

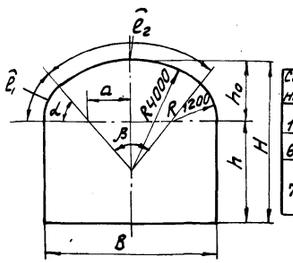

Размеры сечений в свету

Сечения	B	H	h	ho	a	β	α	ℓ1	ℓ2
1-1	3100	3300	2250	1050	750	67°28'	56°16'	780	2530
6-6	6285	4400	2410	1990	1950	88°18'	45°32'	960	6160
7-7	3100	3300	2250	1050	750	67°28'	56°16'	780	2530
	3100	3300	2250	1050	750	67°28'	56°16'	780	2530

Объемы работ

Номера сечений	Площадь сечения в свету, м²	Длина, м	Выемка, м³	Набрызг-бетон, м³ стен	свода	грунд	Штанга железобетонная кол., шт	масса	к2	Металлическая сетка, м²	Бетон, м³ опоры	фунда-мент опоры	пола	Рельсовый путь, м на пр. ход. 1/22 т	на закругл.	Сборочные единицы рельсов, шт	Объем балласта, м³	Стрелочный перевод, шт	Бетонный трал, м³	Железобетонная плита для трала	Водоотводная канава, м	Побелка, м²	Сборные железобетонные изделия, кг/м²	Гаечные части
1-1÷3-3	10,32	4,0	41,28	1,8	1,61	0,08	16	73,92	16,48		7,5	0,6	—	12,31	5,5	3	11,9	1	1,8	2	22,0	184,07	6,5	
3-3÷6.6	18,45	9,75	179,9	4,38	5,89	0,20	59	272,58	60,84															
6-6÷7-7	15,04	6,137	85,13	2,79	3,05	0,12	30	138,6	30,52															
Ниша	4,4	1,0	4,4	0,74	0,25	0,04	3	13,86	2,53				0,17									9,3	5,0	
Итого			310,71	9,71	10,8	0,44	108	498,96	110,37		7,5	0,6	0,17	12,31	5,5	3	11,9	1	1,8	2	22,0	193,37	11,5	

Данный лист рассматривать совместно с листом 6

10

9394/24

Разраб	Данилова			ТПР 403-3-075.86		5-ГРС
Пров	Каменева			Подземные депо контактных электровозов для рудников черной металлургии		
Рук. гр	Пономарев		05.86	Депо контактных электровозов 7КР4, К10, К14 и камера текущего ремонта вагонеток ВГ 2,0; ВГ 4,5		
Гл. инж.	Каменецкий		06.86		Стадия	Лист	Листов
Нач. отд	Сова				РП	8	
Н. контр	Гилко		06.86	Крепь штанговая со стальной сеткой и набрызг-бетоном. Разрезы Р-Р, Т-Т, 1-1 ... 7-7 М 1:100	КРИВБАССПРОЕКТ г. Кривой Рог	
Привязан				Копировал Сологуб	Формат А2	
Инв. №						

Инв. № подл. | Подпись и дата | Взам. инв. №

Альбом IX

Типовой проект 403-3-075.86

План

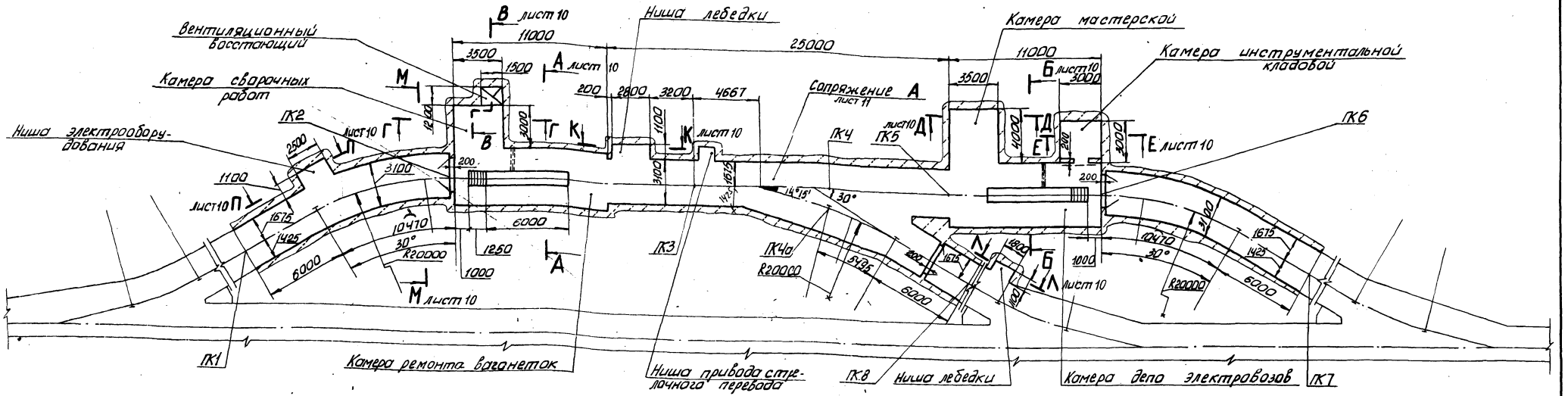

Профиль рельсового пути

Масштабы: верт. 1:50, гор. 1:200

Уклоны, ‰	0,004	0,0016	0,000	0,0015	0,002	0,0158	0,0171
Расстояние, м	16,47	17,2	10,137	8,663	11,0	16,47	11,495
Относительные отметки	0,000	+0,066	+0,092	+0,092	+0,105	+0,083 / -0,177	+0,092 / -0,105
Nn пикетов	ПК1	ПК2	ПК3	ПК4	ПК5	ПК6 / ПК7	ПК4а / ПК8

0,000

Спецификация к крепи монолитный бетон

Марка, поз.	Обозначение	Наименование	Кол.	Масса ед. кг	Примечание
1	5-01.010	Штанга	24	4,62	
2		Труба 40хв ГОСТ 10704-76* / Д ГОСТ 10705-80*			
		С=200	8	0,374	
		Лиломатериалы ГОСТ 24454-80			
3		200х40	0,072		
4		150х150	0,072		
5		Бетон марки 75	10,73		м³
6		Бетон марки 150	244,15		м³
		Гвозди К 3,5х90			
		ГОСТ 4028-63	0,14		кг

1. * Размеры для справок.
2. В местах прокладки через перемычку труб и кабелей обеспечить герметичность.
3. Разметку шпуров для крепления подкранового пути см. чертежи КМ

Объем работ

Наименование	сечение, м² в свету	сечение, м² в проходке	Длина, м	Выемка, м³	Бетон, м³ стен	свода	фундамента	лотка	перемычки	кабельных труб	опор	фундаментов опор	Армирование железобетонных конструкций, т	Бетонный трап, м³	Водоотливная канавка, м	Рельсовый путь, м на прямых участках	на кривых участках	Болты, м²	Анкеры, шт	Металлоконструкции, кг	Арматура, кг	Стеклопакеты перекрытий, шт	Установка обделки, шт	Подвеска, м²	Железобетонная затяжка, м³	Железобетонная штанга Кол.	Железобетонная штанга Вес, кг
Камера ремонта вагонеток	18,45	22,72	11,4	259,0	19,57	12,80	0,89	3,83	—	—	—	—		—	11,4	3,35	—	12,0	—	—	—	—	—	146			
Камера депо электровозов	25,72	30,69	11,4	349,9	24,26	14,02	0,77	4,53	—	—	—	—		—	11,6	3,35	—	13,7	—	—	—	—	—	181,5		8	36,96
Камера сварочных работ	9,48	11,53	3,00	34,1	3,39	2,79	0,32	1,05	—	—	—	—		—	—	—	—	—	—	—	—	—	—	30,2		—	—
Камера мастерской	9,48	11,53	4,00	46,1	4,93	3,72	0,46	1,40	—	—	—	—		—	—	—	—	—	—	—	—	—	—	42,4		—	—
Камера инструментальной кладовой	7,74	9,34	3,00	28,02	3,95	2,41	0,34	0,84	1,23	0,12	—	—		—	—	—	—	—	—	—	—	—	—	35,6		—	—
Ниша лебедки (сечение К-К)	4,98	6,08	1,10	6,7	1,25	0,80	0,20	0,31	—	—	—	—		—	—	—	—	—	—	—	—	1	—	11,4		—	—
Ниша лебедки (сечение Л-Л)	3,36	4,64	1,10	5,1	1,33	0,55	0,16	0,20	—	—	—	—	13,98	—	—	—	—	—	—	—	—	—	—	9,1	6	—	—
Выработка (сечение М-М)	9,47	11,20	43,26	484,9	36,80	25,86	3,18	—	2,45	0,37	—	—		3,9	43,36	22,72	20,94	17,3	—	2,99	—	—	3	370,6		—	—
Сопряжение А	—	—	17,88	332,8	19,41	21,69	1,74	0,17	—	—	7,5	0,6		1,8	22,0	12,31	5,50	11,9	—	—	—	1	—	193,4		—	—
Засечка восстающего	—	—	—	9,3	3,38	—	0,16	0,18	—	—	—	—		—	—	—	—	—	0,144	—	—	—	—	11,9		—	—
Ниша электрооборудования	6,00	7,67	1,10	8,44	2,01	0,75	0,19	0,28	—	—	—	—		—	—	—	—	—	—	—	—	—	—	13,5		—	—
Смотровая яма (2 шт)	1,31	1,76	2,25	25,0	8,00	—	—	2,24	—	—	—	—		—	2,0	15,70	—	—	—	1071,4	72,0	—	—	--		—	—
Итого	—	—	—	1389,0	128,28	85,19	8,41	16,03	3,68	0,49	7,5	0,6	13,98	5,7	80,36	57,43	26,44	54,9	0,144	1071,4	72,0	1	4	1092,2	6	24	1100,86

Привязан

Инв. № подл. | Подп. и дата | Взам. инв. №

Разраб.	Данилова			ТПР 403-3-075.86	5-ГРС
Пров.	Каменева				
Рук. гр.	Панамарев		08.86	Подземные депо контактных электровозов для рудников черной металлургии	
Гл. инст.	Каменецкий		08.86		
Нач. отд.	Соба			Депо контактных электровозов 7КР1У, К10, К14 и камера текущего ремонта вагонеток ВГ-2,0; ВГ-4,5	Стадия: РП; Лист: 9; Листов:
Н. контр.	Гилко		08.86	Крепь – монолитный бетон. План М 1:200	КРИВБАССПРОЕКТ г. Кривой Рог

Копировал Шевченко

Формат А2

11

9394/24

Альбом IX

Типовой проект 403-3-075.86

Инв.№ подл. | Подпись и дата | Взам. инв.№

Б - Б повернуто, лист 9

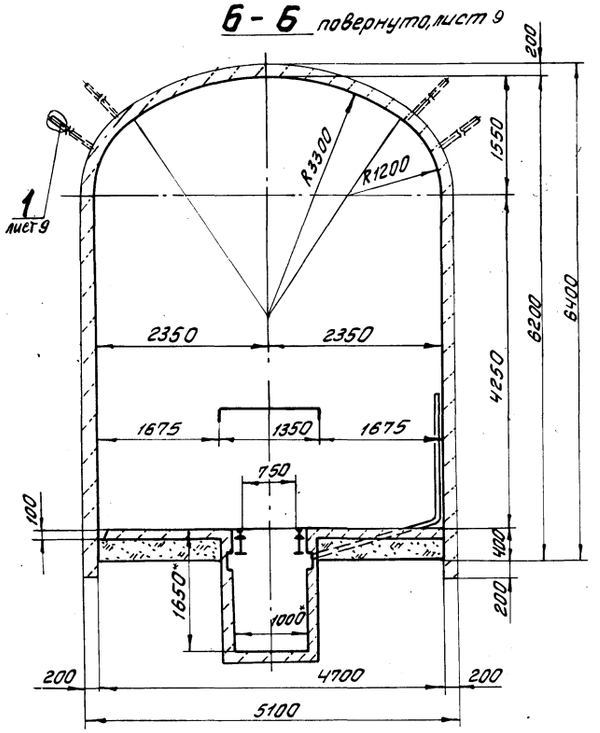

А - А повернуто, лист 9

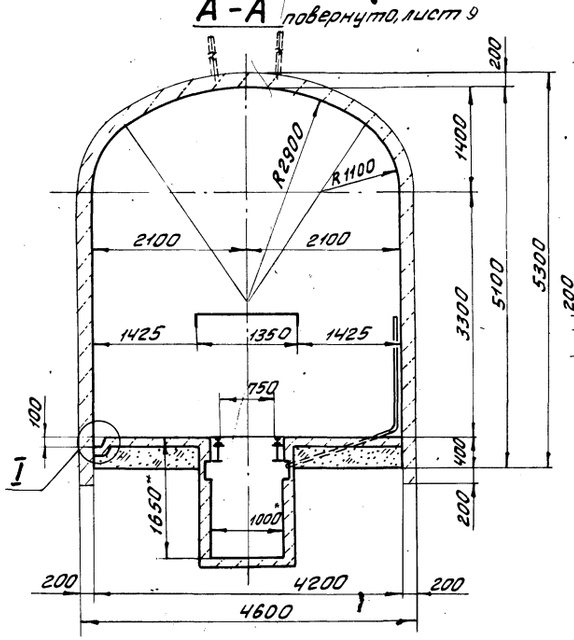

Г - Г лист 9

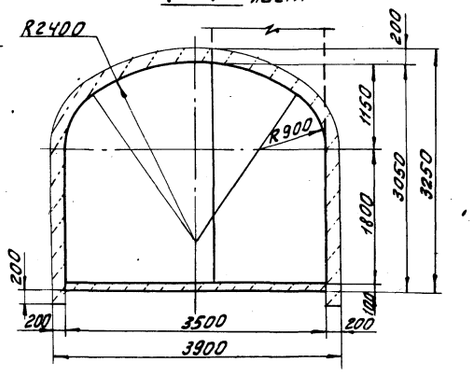

В - В повернуто, лист 9

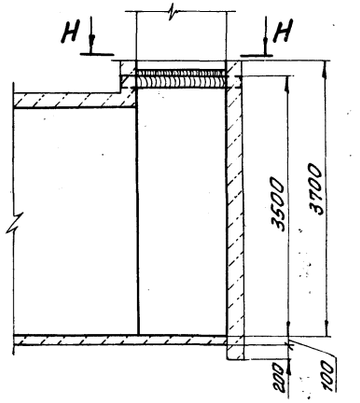

Д - Д лист 9

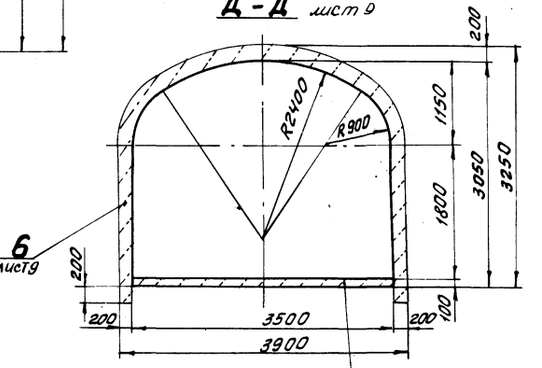

Н - Н

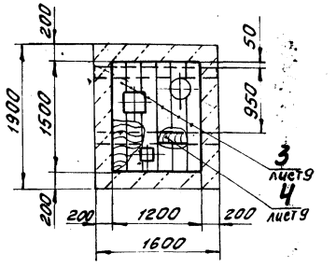

Е - Е лист 9

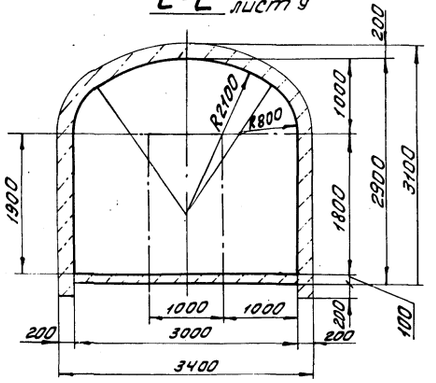

К - К повернуто, лист 9

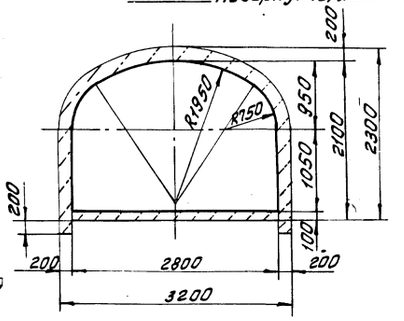

П - П повернуто, лист 9

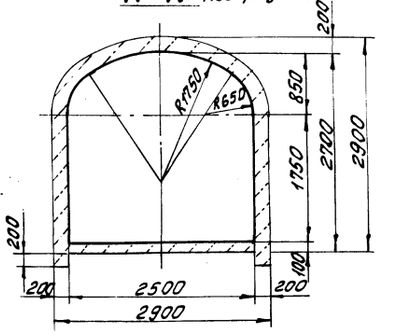

М - М повернуто, лист 9

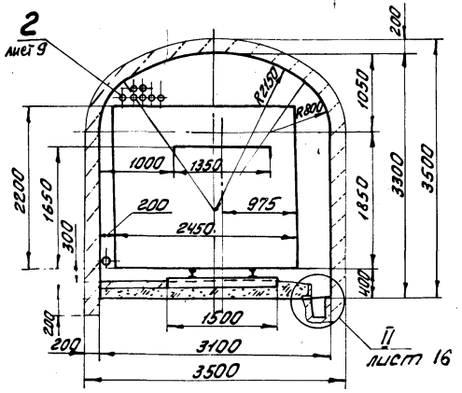

Л - Л повернуто, лист 9

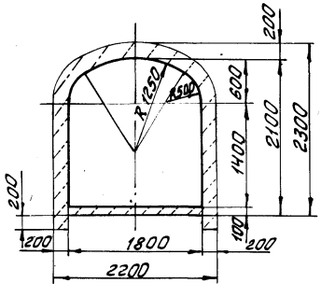

I
М1:10

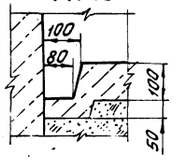

9394/24-12

Разраб.	Данилова			ТПР 403-3-075.86	5-ГРС
Пров.	Каменева				
Рук. гр.	Пономарев		05.86	Подземные депо контактных электровозов для рудников черной металлургии	
Гл. шахт.	Каменецкий		05.86	Депо контактных электровозов ПКР1У, К10, К14 и камера текущего ремонта вагонеток 8Г 2,0; 8Г 4,5	Стадия: РП; Лист: 10; Листов:
Нач. отд.	Сова			Крепь монолитный бетон. Разрезы А-А...П-П М1:50	КРИВБАССПРОЕКТ г. Кривой Рог
Н. контр.	Гилко		06.86	Копировал Сологуб	Формат А2

Привязан

Инв.№

Альбом IX

Типовой проект 403-3-075.86

Инв.№ подл. | Подпись и дата | Взам. инв.№

Р-Р

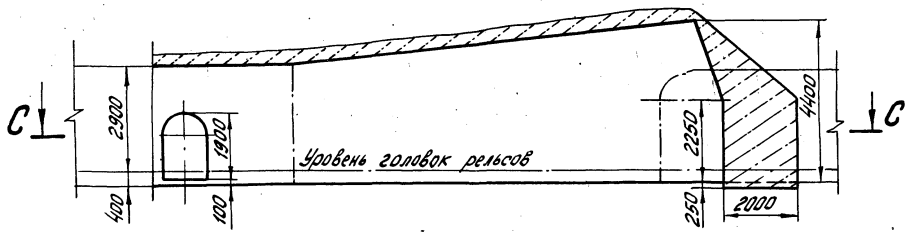

2-2

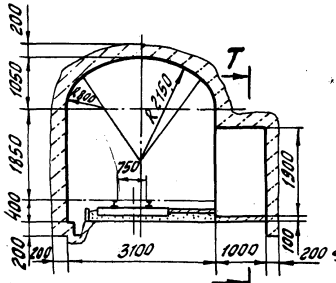

4-4

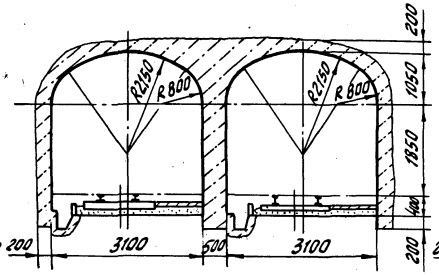

3-3

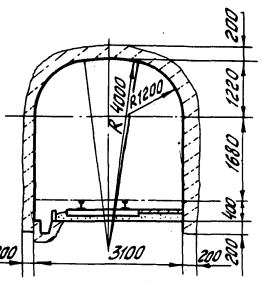

5-5

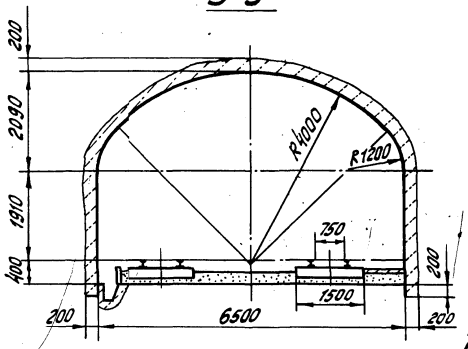

С-С

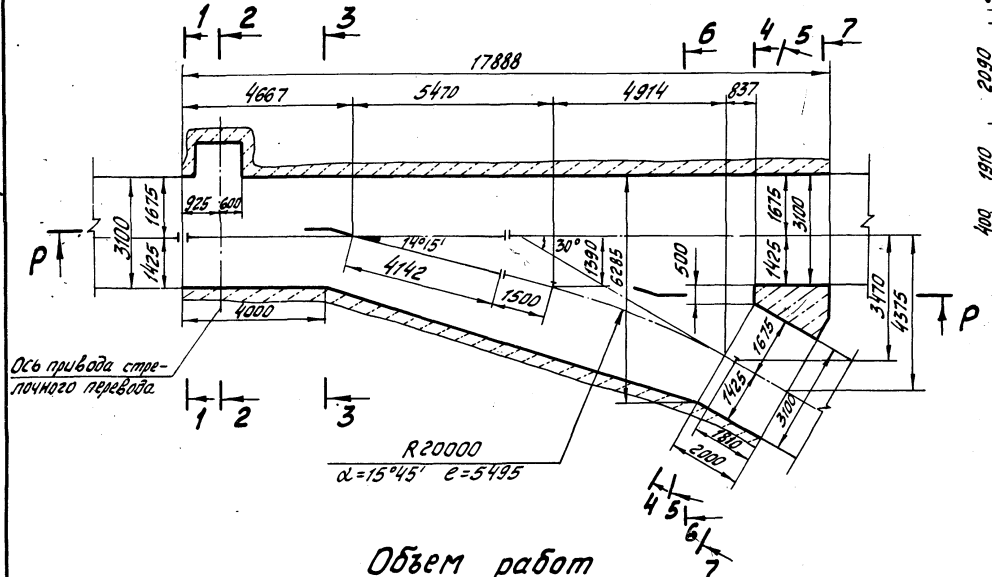

Т-Т

М1:50

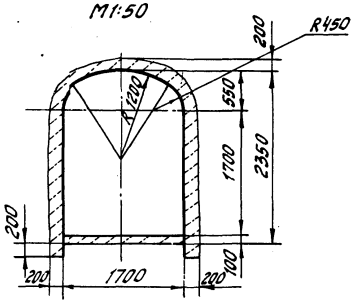

1-1;6-6;7-7

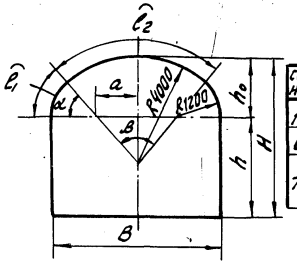

Размеры сечений в свету

сечения	B	H	h	h0	a	β	α	e1	e2
1-1	3100	3300	2250	1050	750	67°28'	56°16'	780	2530
6-6	6285	4400	2410	1990	1950	88°16'	45°52'	960	6160
7-7	3100	3300	2250	1050	750	67°28'	56°16'	780	2530
	3100	3300	2250	1050	750	67°28'	56°16'	780	2530

Данный лист рассматривать совместно с листом 9

Объем работ

Номера участков	Площадь сечения, м²	Длина, м	Выемка, м³	Бетон, м³						Рельсовый путь, м		Сборка стыков рельсов, шт.	Объем балласта, м³	Стеллажный деревянный щит	Железобетонные для трапа	Водоотводная канавка, м	Побелка, м²	Бортовые элементы для трапа, м
				стен	свода	фунд	опоры	ограждения площ.	пола	на прямых участках	на закруглениях							
1-1...3-3	11,2	4,0	44,8	3,6	3,32	0,32												
3-3...6-6	19,29	9,75	188,1	8,76	11,78	0,78	7,5	0,6	—	12,31	5,5	3	11,9	1	1,8	2	22,0	184,0	12,0
6-6...7-7	15,6	4,137	64,92	5,57	6,09	0,49													
Ниша	5,01	1,0	5,01	1,48	0,5	0,15	—	—	0,17									9,3	6,35
Итого			302,83	19,41	21,69	1,74	7,5	0,6	0,17	12,31	5,5	3	11,9	1	1,8	2	22,0	193,37	18,35

13

9394/24

Разраб.	Данилова			ТПР 403-3-075.86	5-ГРС
Пров.	Катенева				
Рук. гр.	Пономарев		06.84	Подземные депо контактных электровозов для рудников черной металлургии	
Гл. инж. пр.	Каменецкий		06.84		
Нач. отд.	Гова			Депо контактных электровозов 1КР14, К10, К14 и батарея текущего ремонта вагонеток ВГ 2,0; ВГ 4,5	Стадия: РП; Лист: 11; Листов:
Н. контр.	Гилко		06.86	Крепь-монолитный бетон. Разрезы Р-Р...Т-Т, 1-1...7-7 М1:100	КРИВБАССПРОЕКТ г. Кривой Рог

Привязан

Инв.№

Копировал Шиповалова

Формат А2

План

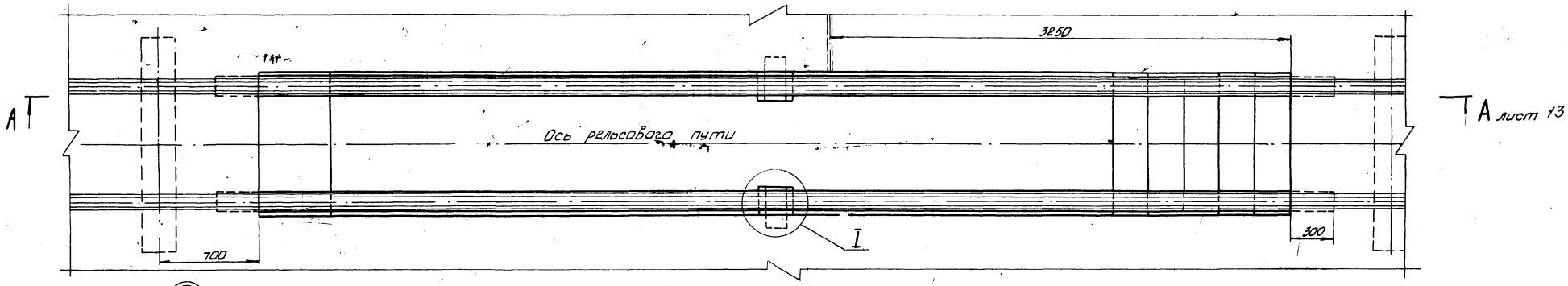

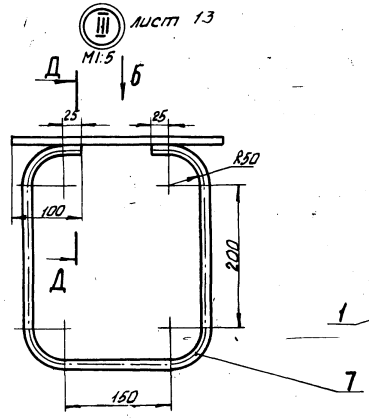

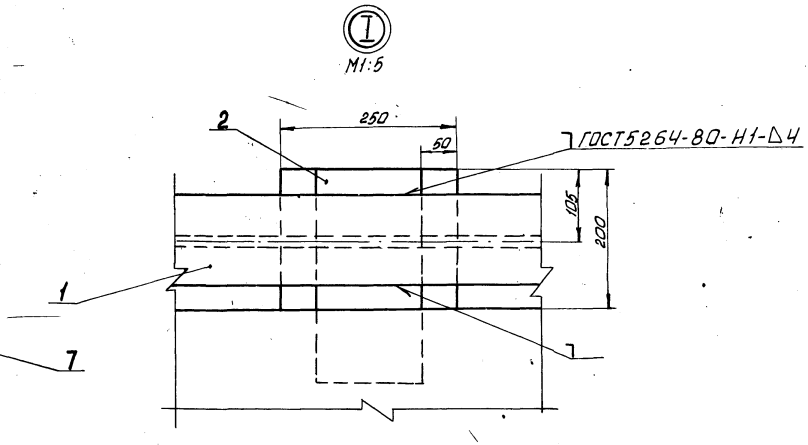

Вид Б

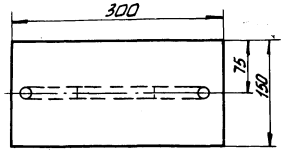

Д-Д
М1:2

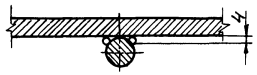

Объем работ

Наименование	Сечение, м²		Длина, м	Выемка, м³	Бетон, м³		Водоотливная канавка, м	Металлоконструкции, кг	Арматура, кг
	в свету	в проходке			стен	пола			
Яма смотровая	1,31	1,76	7,25	12,5	4,0	1,12	1,0	535,7	36,0

Ведомость деталей

Поз.	Эскиз
5	200 — 300 (320) — 220
7	300 — 210 (50, 50) — 300

Спецификация к яме смотровой

Марка, поз.	Обозначение	Наименование	Кол.	Масса ед., кг	Примеч.
1		Двутавр 22° ГОСТ 8239-72 / Ст3 ГОСТ 535-79, ℓ=7850	2	2,57,5	
2		Полоса А-210×150 ГОСТ 103-76 / Ст3 ГОСТ 535-79, ℓ=300	2	3,5	
3		Труба 50×2 ГОСТ 10704-76* / Д ГОСТ 10705-80, ℓ=250	4	0,6	
4		ℓ=3700	1	8,8	
		А-I-8 ГОСТ 5781-82*			
5**		ℓ=1040	16	0,4	
		А-II-16 ГОСТ 5781-82*			
6		ℓ=1400	12	2,2	
7**		ℓ=910	2	1,4	
8		Бетон марки 75	1,12		м³
9		Бетон марки 150	4,0		м³
		Проволока ЗВ-1 ГОСТ 6727-80	0,4		кг
		Электроды типа Э42 ГОСТ 9467-75	2,5		кг

1.* Размер для справок.
2.** Поз. 5,7 смотри ведомость деталей

14
9394/24

Разраб.	Коростелев		ТПР 403-3-075.86 5 ГРС
Пров.	Каменева		
Рук. гр.	Пономарев	05.86	Подземные депо контактных электровозов для рудников черной металлургии
Гл. шахт.	Каменецкий	05.86	
Нач. отд.	Сова		Депо контактных электровозов 7КР14 К10, К14 и камера текущего ремонта вагонеток ВГ 2,0; ВГ 4,5
Н. контр.	Гилко		Стадия: РП; Лист: 12; Листов:
			Яма смотровая. План; разрез Д-Д; узлы I, III; вид Б М1:20

Привязан

Инв. №

КРИВБАССПРОЕКТ г. Кривой Рог

Копировал Шевченко

формат А2

Альбом IV

Типовой проект 403-3-075.86

Инв. № подл. | Подп. и дата | Взам. инв. №

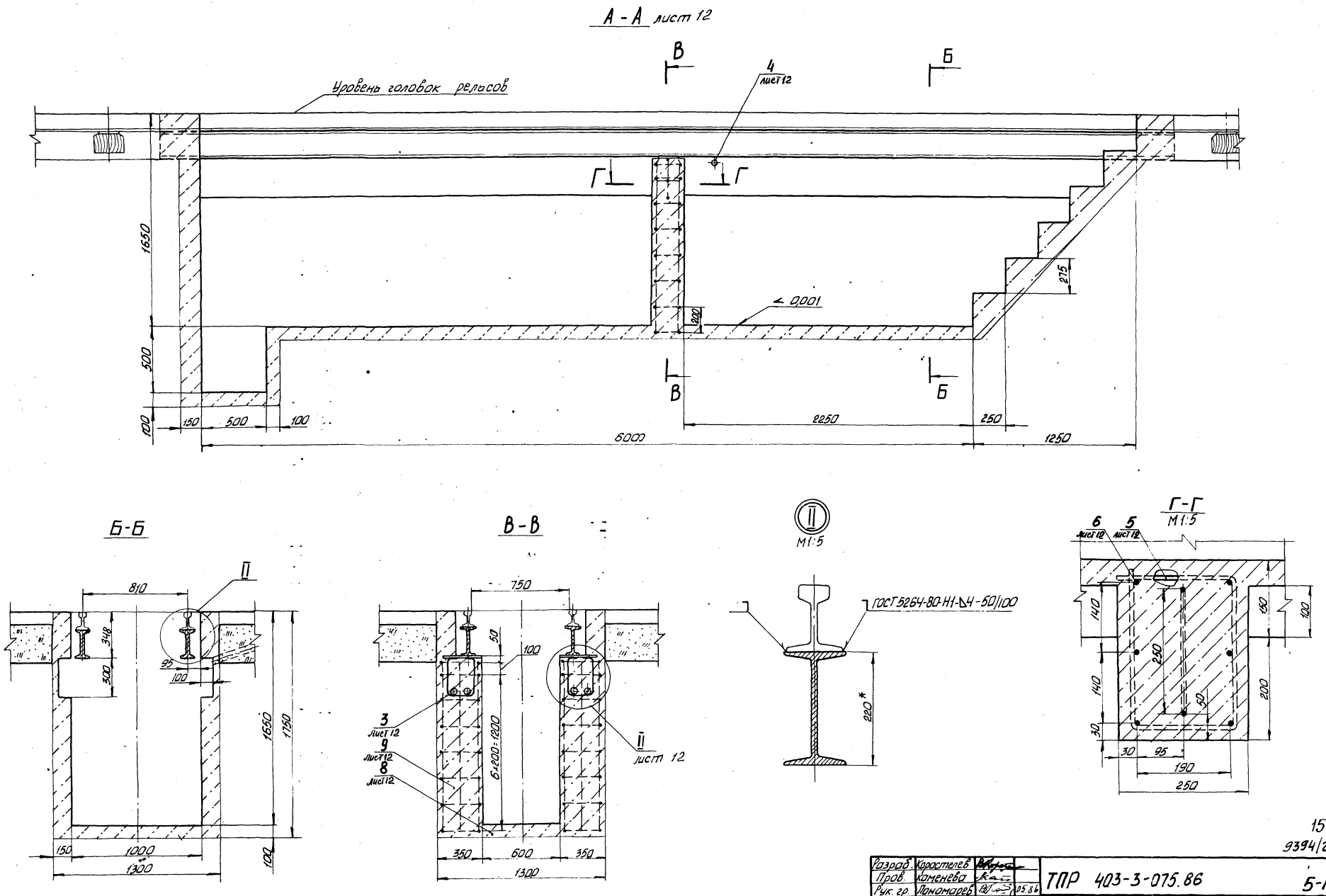

15
9394/24

Разраб.	Коростелев			ТПР 403-3-075.86 5-ГРС
Пров.	Каменева			
Рук. гр.	Пономарев		05.86	Подземные депо контактных электровозов для рудников черной металлургии
Гл. шахт.	Каменецкий		05.86	
Нач. отд.	Сова			Депо контактных электровозов 7КР1У, К10, К14 и камера текущего ремонта вагонеток ВГ 2,0; ВГ 4,5
Н. контр.	Гилко		06.86	Стадия: РП; Лист: 13; Листов:
				Яма смотровая Разрезы А-А... Г-Г, узел II М1:20
				КРИВБАССПРОЕКТ г. Кривой Рог

Привязан

Инв. №

Копировал, Шевченко

формат А2

Альбом IV

Типовой проект 403-3-075.86

Инв. № подл. | Подп. и дата | Взам. инв. №

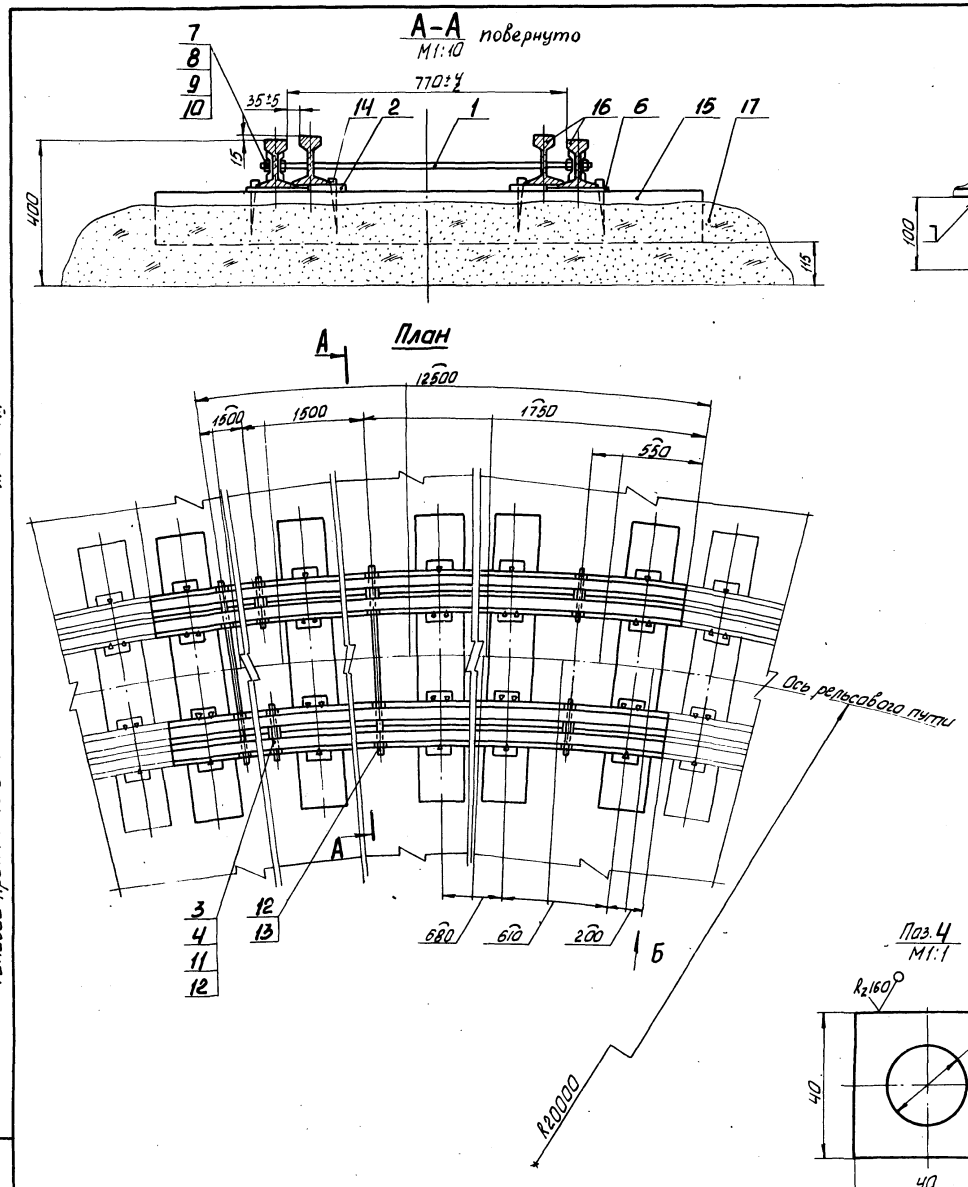

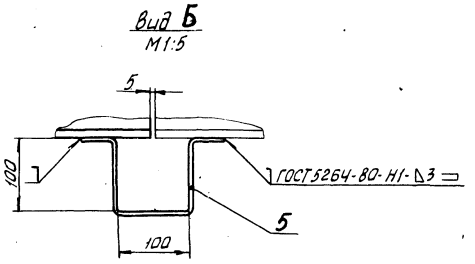

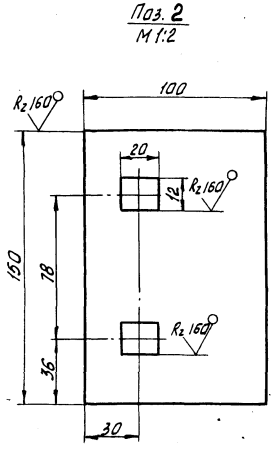

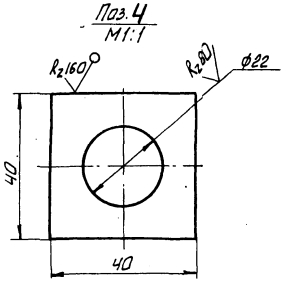

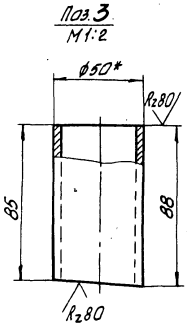

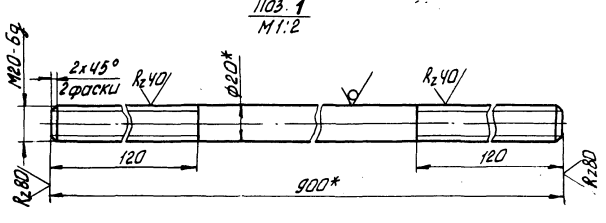

Спецификация к рельсовому пути на закруглении

Марка, поз.	Обозначение	Наименование	Кол.	Масса ед., кг	Примеч.
1		Круг В-20 ГОСТ 2590-71 / Ст 3 ГОСТ 535-79, ℓ=900	4	2,200	
2		Лист Б-20 ГОСТ 19903-74 / Ст. 3 ГОСТ 535-79	38	2,240	
3		Труба 50×5,5 ГОСТ 10704-76 / Д ГОСТ 10705-80, ℓ=88	8	0,520	
4		Лист Б-6 ГОСТ 19903-74 / Ст. 3 ГОСТ 535-79	16	0,057	
5		Полоса Б-2,4×75 ГОСТ 103-76 / Ст. 3 ГОСТ 535-79, ℓ=400	2	0,942	
6		Подкладка ГОСТ 7637-55	38	3,020	
7		Накладка Р33	8	12,430	
8		Болт М22×135.8.8 ГОСТ 11530-76	24	0,448	
9		Гайка 2 М22 ГОСТ 11532-76	24	0,152	
10		Шайба 22 ГОСТ 19115-73	24	0,049	
11		Болт М20×160,58 ГОСТ 5915-70	8	0,466	
12		Гайка М20,6 ГОСТ 5915-70	24	0,063	
13		Шайба 20 ГОСТ 10906-78	16	0,059	
14		Костыль 14×14 ГОСТ 8143-76	114	0,200	
15		Шпалы пропитанные 16 ГОСТ 8993-75	19		
16		Рельс Р33-ТУ14-2-190-75	50		м
17		Щебень 25...40	4,5		м³
		Электроды типа Э42 ГОСТ 9467-75	0,01		кг

1* Размеры для справок.
2. Неуказанные предельные отклонения размеров $\pm \frac{JT14}{2}$.
3. Отверстия для стяжек сверлить по месту

Альбом IX

Типовой проект 403-3-075.86

Инв. № подл. | Подп. и дата | Взам. инв. №

9394/24 16

Разраб.	Хоростелев		
Пров.	Каменева		
Рук. гр.	Пономарев		05.86
Гл. шахт.	Каменецкий		10.86
Нач. отд.	Сова		
Н. контр.	Гилко		06.86

Привязан

Инв. №

ТПР 403-3-075.86 5-ГРС

Подземные депо контактных электровозов для рудников черной металлургии

Депо контактных электровозов 7КР14, К10, К14 и камера текущего ремонта вагонеток ВГ2,0; ВГ4,5

Стадия	Лист	Листов
РП	14	

Настилка рельсового пути на закруглении. План, разрез А-А, Вид Б М1:20

КРИВБАССПРОЕКТ г. Кривой Рог

Копировал Шевченко формат А2

Альбом IX

Типовой проект 403-3-075.86

А-А

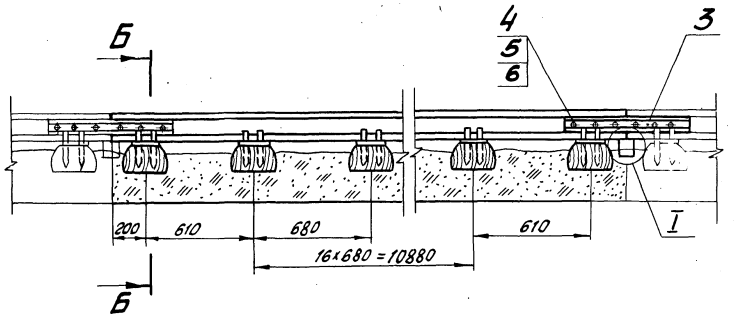

Б-Б

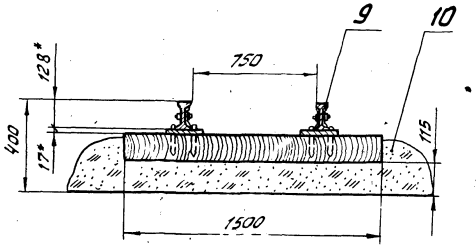

План

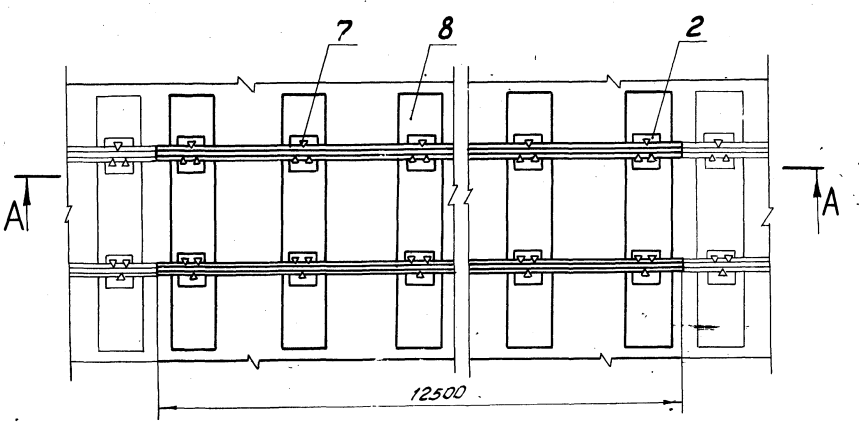

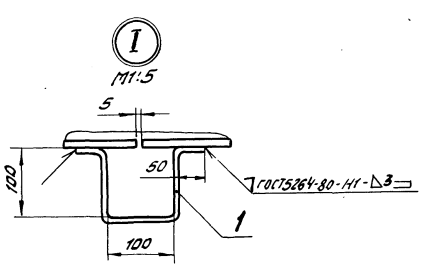

Спецификация к рельсовому пути на прямом участке

Марка, поз.	Обозначение	Наименование	Кол.	Масса ед., кг	Примечание
1		Полоса $\frac{Б\text{-}2\ 4\times75\ ГОСТ103\text{-}76}{СТ3кп\ ГОСТ535\text{-}79^{*}}$ f=400	2	0,942	
2		Подкладка ГОСТ7637-55	38	3,020	
3		Накладка Р 33	4	12,430	
4		Болт М22×135.8.8 ГОСТ11530-76	12	0,448	
5		Гайка 2М22 ГОСТ11532-76	12	0,152	
6		Шайба 22 ГОСТ19115-73	12	0,049	
7		Костыль 14×14 ГОСТ8143-76	114	0,200	
8		Шпалы пропитанные 15 ГОСТ8993-75	19		
9		Рельс Р 33 ТУ14-2-190-75	25		м
10		Щебень 25...40	4,5		м³
		Электроды типа 342 ГОСТ9467-75	0,01		кг

* Размеры для справок

9394/24 17

Разраб.	Ткаченко			ТПР 403-3-075.86 5-ГРС
Пров.	Туркина			
Рук. гр.	Пономарев		05.86	Подземные депо контактных электровозов для рудников черной металлургии
Гл. шахт.	Каменецкий		05.86	
Нач. отд.	Сова			Депо контактных электровозов 7КР1У, К10, К14 и камера текущего ремонта вагонеток ВГ 2,0; ВГ 4,5
Н. конт.	Гилко		06.36	Стадия: РП; Лист: 15; Листов:
				Настилка рельсового пути на прямом участке. План; разрезы А-А, Б-Б; узел I М1:20
				КРИВБАССПРОЕКТ г. Кривой Рог

Привязан

Инв. №

Инв. № подл. | Подпись и дата | Взам. инв. №

копировал Шаповалова

формат А2

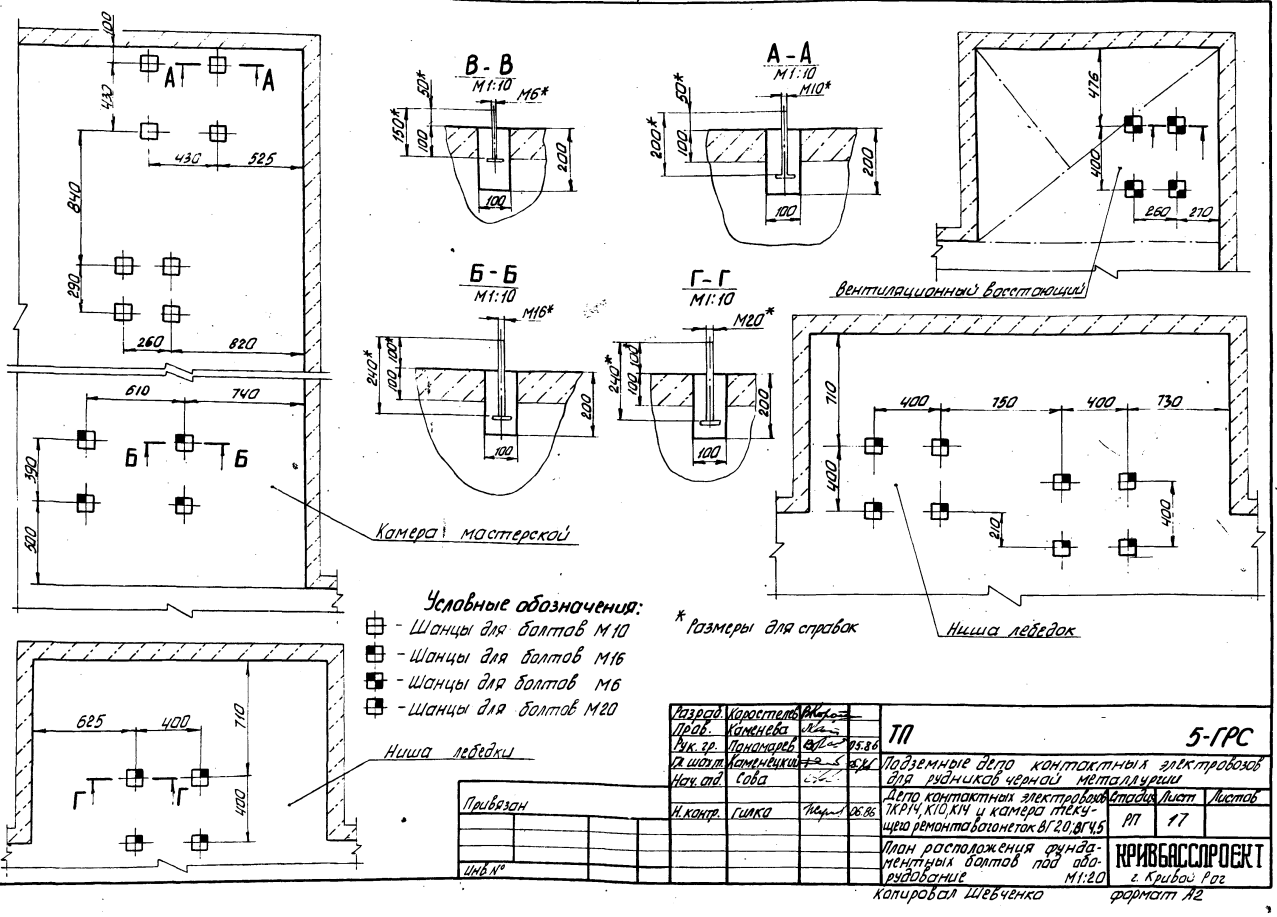

Условные обозначения:

- Шанцы для болтов М10
- Шанцы для болтов М16
- Шанцы для болтов М6
- Шанцы для болтов М20

Разраб.	Коростелев			ТП	5-ГРС
Пров.	Каменева			Подземные депо контактных электровозов для рудников черной металлургии	
Нач. гр.	Панамарев		05.86		
Гл. инж. т.	Каменецкий				
Нач. отд.	Сова			Депо контактных электровозов 1КР14, К10, К14 и камера текущего ремонта вагонеток ВГ2,0; ВГ4,5	Стадия: РП; Лист: 17; Листов:
Н. контр.	Гилко		06.86	План расположения фундаментных болтов под оборудование М1:20	КРИВБАССПРОЕКТ г. Кривой Рог

Привязан

Инв. №

Копировал Шевченко Формат А2

Инв. № подл. | Подп. и дата | Взам. инв. №

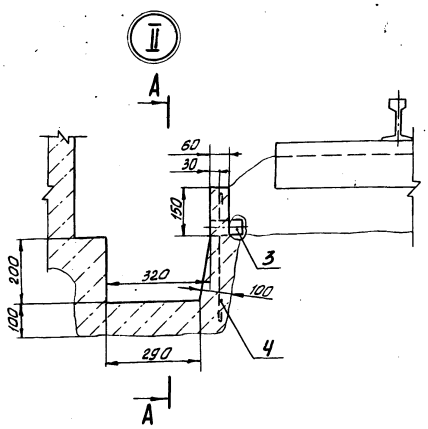

Ведомость деталей

Поз.	Эскиз
1	50 400 50

Спецификация к канавке водоотливной

Марка, поз.	Обозначение	Наименование	Кол.	Масса ед., кг	Примеч.
1**		А-I-6 ГОСТ 5781-82, ℓ = 500	3	0,11	
2		А-II-8 ГОСТ 5781-82, ℓ = 300	3	0,12	
3		Труба 50×8 ГОСТ 10704-76 / Д ГОСТ 10705-80, ℓ = 100	1	0,24	
4		Бетон марки 150	0,09		м³

** Поз. 1 смотри ведомость деталей

1.* Размеры для справок.

3. Данный лист рассматривать с листами 4, 7, 10.

4. Сечение канавки в свету 0,06 м²

5. Сечение канавки в проходке 0,15 м²

6. Спецификация дана на 1м канавки

18
9394/24

Разраб.	Коростелев			ТПР 403-3-075.86	5-ГРС
Пров.	Каменева			Подземные депо контактных электровозов для рудников черной металлургии	
Нач. гр.	Панамарев		05.86		
Гл. инж. т.	Каменецкий		05.86		
Нач. отд.	Сова			Депо контактных электровозов 1КР14, К10, К14 и камера текущего ремонта вагонеток ВГ2,0; ВГ4,5	Стадия: РП; Лист: 16; Листов:
Н. контр.	Гилко		06.86	Канавка водоотливная. Узел II, разрез А-А М1:10	КРИВБАССПРОЕКТ г. Кривой Рог

Привязан

Инв. №

Копировал Шевченко Формат А2

Инв. № подл. | Подп. и дата | Взам. инв. №

5-01.011

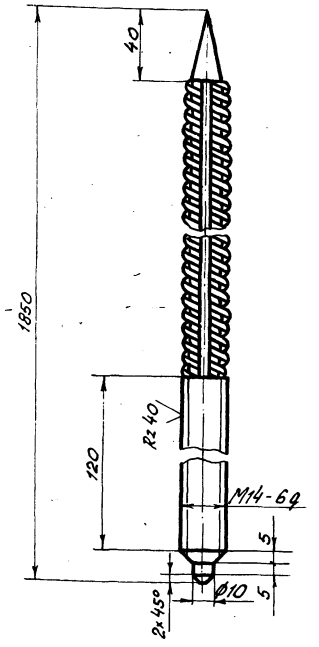

Неуказанные предельные отклонения размеров ± IT14/2

ТП 5-01.011							
Изм.	Лист	№ докум.	Подп.	Дата	Стержень	Лит.	Масса 2,90 / Масштаб 1:2
Разраб.		Ткаченко				И	Лист / Листов 1
Пров.		Туркина					
Рук. гр.		Пономарев		05.86			
Н. контр.		Гилко		06.86	А-II-16 ГОСТ 5781-82	КРИВБАССПРОЕКТ г. Кривой Рог	

Формат А4

5-01.012

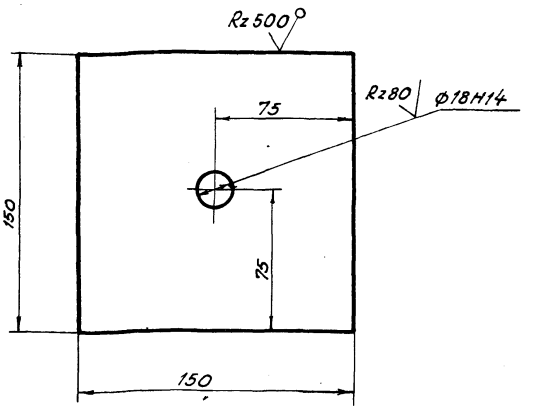

Неуказанные предельные отклонения размеров ± IT14/2

ТП 5-01.012							
Изм.	Лист	№ докум.	Подп.	Дата	Плита опорная	Лит.	Масса 1,70 / Масштаб 1:2
Разраб.		Ткаченко				И1	Лист / Листов 1
Пров.		Туркина					
Рук. гр.		Пономарев		05.86			
Н. контр.		Гилко		06.86	Лист Б-10 ГОСТ 19903-74* Ст3 ГОСТ 14637-79	КРИВБАССПРОЕКТ г. Кривой Рог	

Формат А4

5-01.010СБ

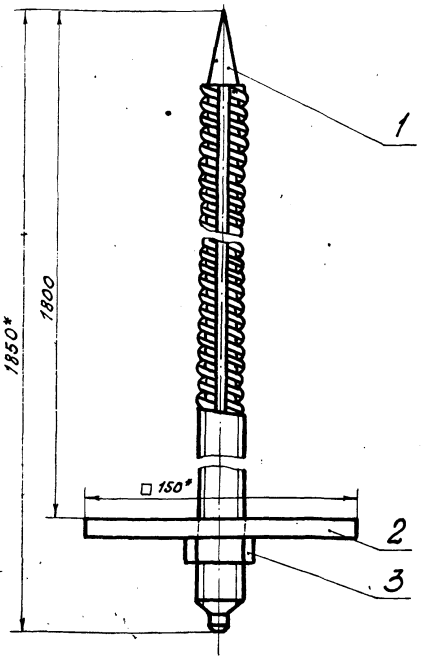

* Размеры для справок

ТП 5-01.010СБ							
Изм.	Лист	№ докум.	Подп.	Дата	Штанга Сборочный чертеж	Лит.	Масса 4,62 / Масштаб 1:2
Разраб.		Ткаченко				И	Лист / Листов 1
Пров.		Туркина					
Рук. гр.		Пономарев		05.86			
Гл. шахт.		Каменецкий		05.86			
Н. контр.		Гилко		06.86		КРИВБАССПРОЕКТ г. Кривой Рог	

Формат А4

Формат	Зона	Поз.	Обозначение	Наименование	Кол.	Примечание
				Документация		
А4			5-01.010СБ	Сборочный чертеж		
				Детали		
А4		1	5-01.011	Стержень	1	
А4		2	5-01.012	Плита опорная	1	
				Стандартные изделия		
		3		Гайка М14.4.ГОСТ 5915-70	1	

19

9394/2

ТПР 403-3-075.86 5-01.010							
Изм.	Лист	№ докум.	Подп.	Дата	Штанга	Лит.	Лист / Листов 1
Разраб.		Ткаченко				И	
Пров.		Туркина					
Рук. гр.		Пономарев		05.86			
Гл. шахт.		Каменецкий		05.86			
Н. контр.		Гилко		06.86		КРИВБАССПРОЕКТ г. Кривой Рог	

Копировал Янько Формат А4

Альбом IX

Типовой проект 403-3-075.86

Ведомость рабочих чертежей основного комплекта ТХ

Лист	Наименование	Примечание
1	Общие данные	
2	Схема расположения камер. Разрез А-А. Выносной элемент I. М1:50.	
3	План расположения технологического оборудования. Разрез В-В. М1:50	
4	Разрезы: А-А, Б-Б. М1:50	
5	План расположения технологического оборудования. М1:50	
6	Разрезы: Д-Д, Г-Г. М1:50	
7	Планы расположения фундаментных болтов под оборудование мастерской и лебедки. Разрезы: А-А... Г-Г. М1:20	
8	Спецификация (начало)	
9	Спецификация (окончание)	
10	Разводка трубопроводов сжатого воздуха. Разрез А-А. М1:200	
11	Установка аспирационная местная. План. Разрезы: Б-Б... Г-Г. М1:10	
12	Установка аспирационная местная. Разрезы: А-А, Д-Д... Ж-Ж, И-И. М1:10	
13	Установка аспирационная ванны для мойки деталей. Вид И. М1:10	
14	Установка аспирационная ванны для мойки деталей. Вид А. Разрезы: Б-Б...Ж-Ж. План расположения фундаментных болтов под вентилятор. М1:10	
15	Установка аспирационная стола сварщика. План. Вид А. М1:10.	
16	Установка аспирационная стола сварщика. Разрезы: Б-Б... Е-Е. М1:10	
17	Устройство для крепления гибкого токоподвода крана. Главный вид. Разрезы: А-А... В-В.	

Ведомость рабочих чертежей основного комплекта (продолжение)

Лист	Наименование	Примечание
18	Устройство для крепления гибкого токоподвода крана. Выносные элементы I, II, III.	
19	Устройство для крепления гибкого токоподвода тали. Главный вид. Разрезы А-А... В-В.	
20	Устройство для крепления гибкого токоподвода тали, выносные элементы: I, II, III.	

Ведомость ссылочных и прилагаемых документов

Обозначение	Наименование	Примечание
	Прилагаемые документы	
ТПР 403-3-075.86	Металлоконструкции и инвентарь	Альбом IX
ТП 401-11-65.85	Металлоконструкции и инвентарь	Альбомы: VI, VII
ТП 403-3-075.86	Металлоконструкции и инвентарь	Альбом III
ТПР 403-3-075.86	Ведомости потребности в материалах	Альбом III.4.5
ТПР 403-3-075.86	Сметы	Альбом IV.4.5
ТПР 403-3-075.86	Спецификация оборудования. Часть II	Альбом II.4.2

Ведомость спецификаций

Лист	Наименование	Примечание
10	Спецификация разводки трубопровода.	
11	Спецификация установки аспирационной местной	
13	Спецификация установки аспирационной ванны для мойки деталей.	
16	Спецификация установки аспирационной стола сварщика.	
18	Спецификация крепления гибкого токоподвода крана.	
20	Спецификация крепления гибкого токоподвода тали.	

1. Метод ремонта принять агрегатно-узловой.
2. В подземном депо выполнять осмотры и 60% текущих ремонтов электровозов и вагонеток. Остальные объемы выполнять в ремонтно-механических мастерских на поверхности.
3. Капитальные ремонты выполнять централизовано на специализированных ремонтных предприятиях.
4. Режим работы депо:
   количество рабочих дней в году – 260;
   количество смен в сутки – 2;
   продолжительность смены, часов – 6.
5. В подземном депо производить ремонт не менее:
   57 единиц электровозов,
   98 единиц вагонеток.
   При этом годовой объем ремонтных работ должен составлять соответственно 9861 и 11069 человеко-часов
6. Объем работ, указанный в пункте 5, должны выполнять:
   6 рабочих при ремонте электровозов
   6 рабочих при ремонте вагонеток
   (штат явочный).

20
9394/24

Типовой проект разработан в соответствии с действующими нормами и правилами и предусматривает мероприятия, обеспечивающие взрывную, взрывопожарную и пожарную безопасность при эксплуатации сооружения.

Гл. инженер проекта Топчий

Инв. № подл. | Подпись и дата | Взам. инв. №

Инв. №			
Разраб.	Щербина		
Провер.	Пархоменко		
Рук. гр.	Титченко		
Гл. спец.	Куцый		
Нач. отд.	Петренко		06.86
ГИП	Топчий		
Н. контр.	Гилко		

Привязан

ТПР 403-3-075.86 5-ТХ

Подземные депо контактных электровозов для рудников черной металлургии

Депо контактных электровозов ТКР1У, К10, К14 и камера текущего ремонта вагонеток ВГ2,0; ВГ4,5

Стадия	Лист	Листов
РП	1	20

Общие данные.

КРИВБАССПРОЕКТ г. Кривой Рог

Копировал Сологуб Фо...

Типовой проект 403-3-075.86 Альбом IX

Схема расположения камер

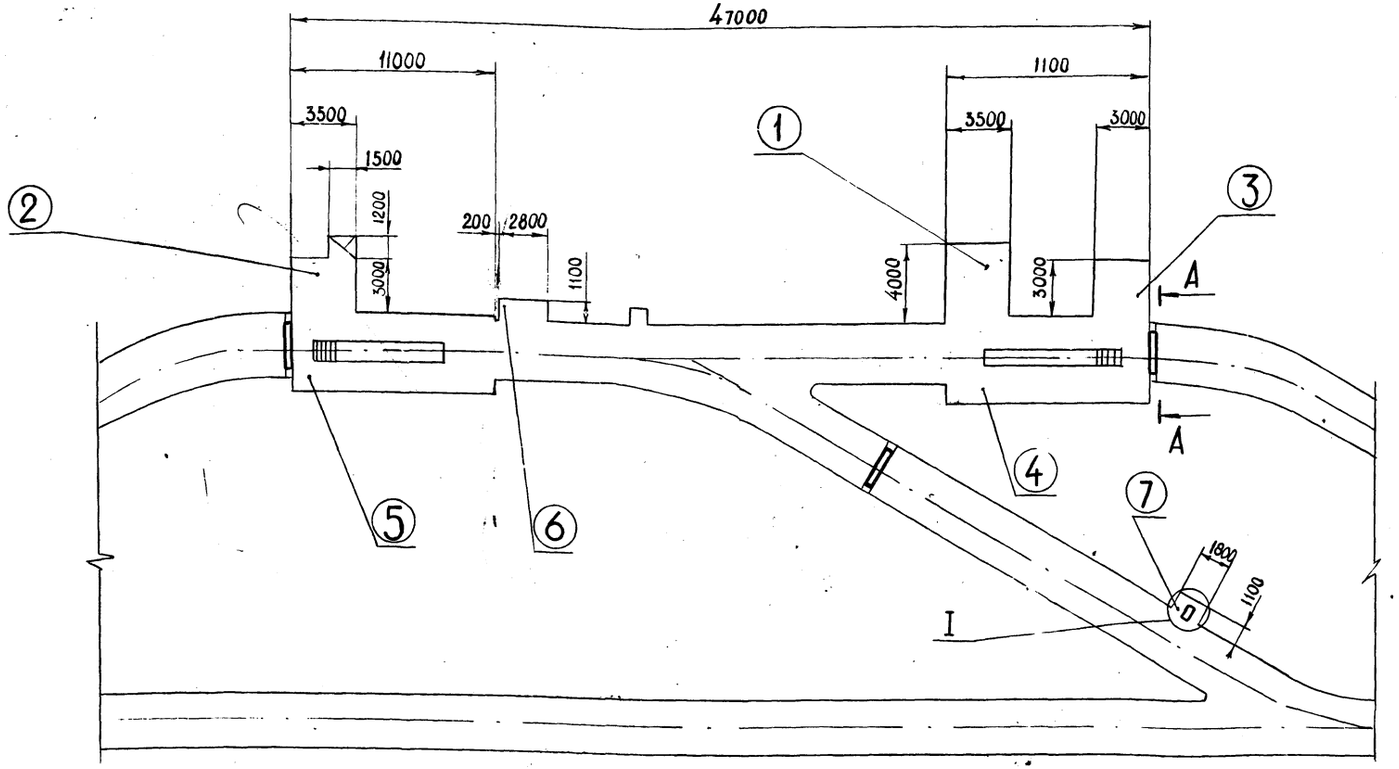

Экспликация камер

Номер	Наименование
1	Камера мастерской
2	Камера сварочных работ
3	Камера инструментальной кладовой
4	Камера депо электровозов
5	Камера ремонта вагонеток
6	Ниша лебедок
7	Ниша лебедки

А-А повернуто
М1:50

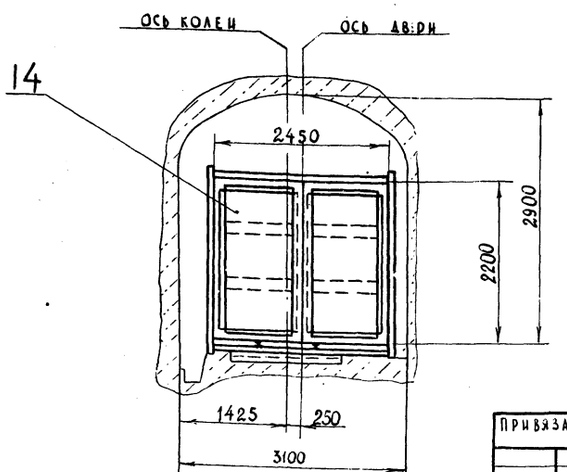

I
М1:50

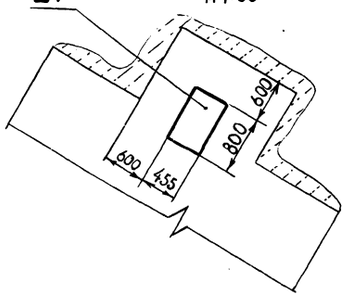

21

9394/24

Разраб.	Щербина		
Провер.	Пархоменко		
Рук.гр.	Тигченко		
Гл.спец.	Кучный		
Нач.отд.	Петренко		06.86
Гип.	Топчий		
Н.контр.	Гилко		

Привязан

Инв. №

ТПР 403-3-075.86 5-ТХ

Подземные депо контактных электровозов для рудников черной металлургии

Депо контактных электровозов 7КР1У; К10; К14 и камера текущего ремонта вагонеток ВГ2.0; ВГ4.5

Стадия	Лист	Листов
РП	2	

Схема расположения камер. Разрез А-А Выносной элемент I. М 1:50

Кривбасспроект г. Кривой Рог

Копировал

Формат А2

Типовой проект 403-3-075.86 Альбом IX

План расположения технологического оборудования

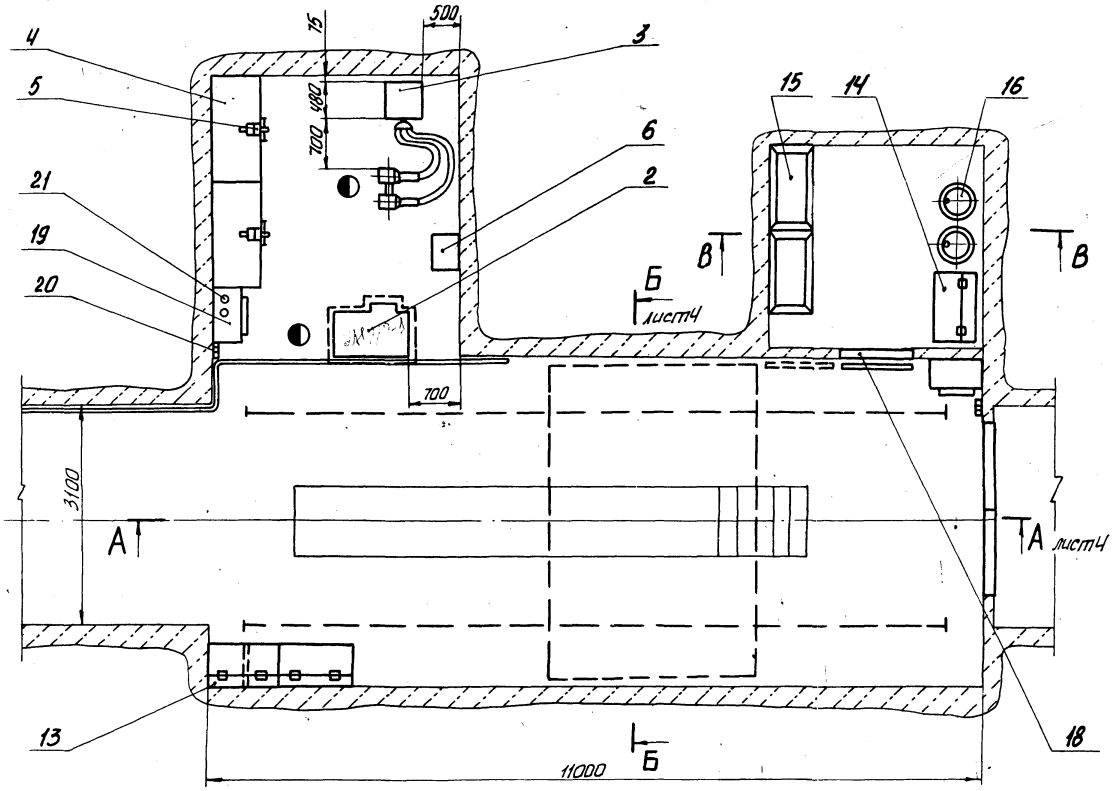

В-В
М1:40

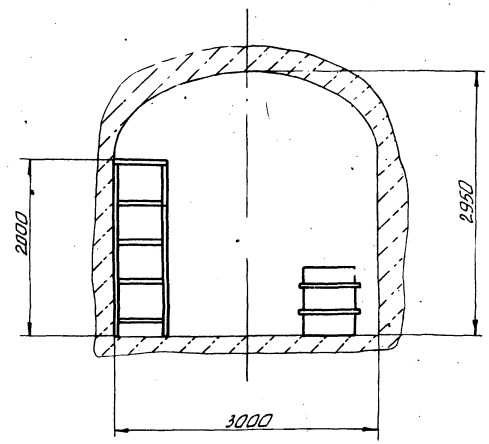

22
3394/24

Разраб.	Щербина			ТПР 403-3-075.86		5-ТХ	
Провер.	Пархоменко						
Рук. гр.	Литченко						
Гл. спец.	Куцый						
Нач. отд.	Литренко		06.86	Подземные депо контактных электровозов для рудников черной металлургии			
ГИП	Галчий			Депо контактных электровозов 1КРУ; К10, К14 и камера текущего ремонта вагонеток ВГ 2.0, ВГ 4.5	Стадия	Лист	Листов
Н.контр.	Гилко				РП	3	
Привязан				План расположения технологического оборудования. Разрез В-В. М1:50	КРИВБАССПРОЕКТ г. Кривой Рог		
Инв. №							

Копировал Литченко Формат А2

Инв. № подл. | Подп. и дата | Взам. инв. №

Альбом IX

Типовой проект 403-3-075.86

А-А лист 3

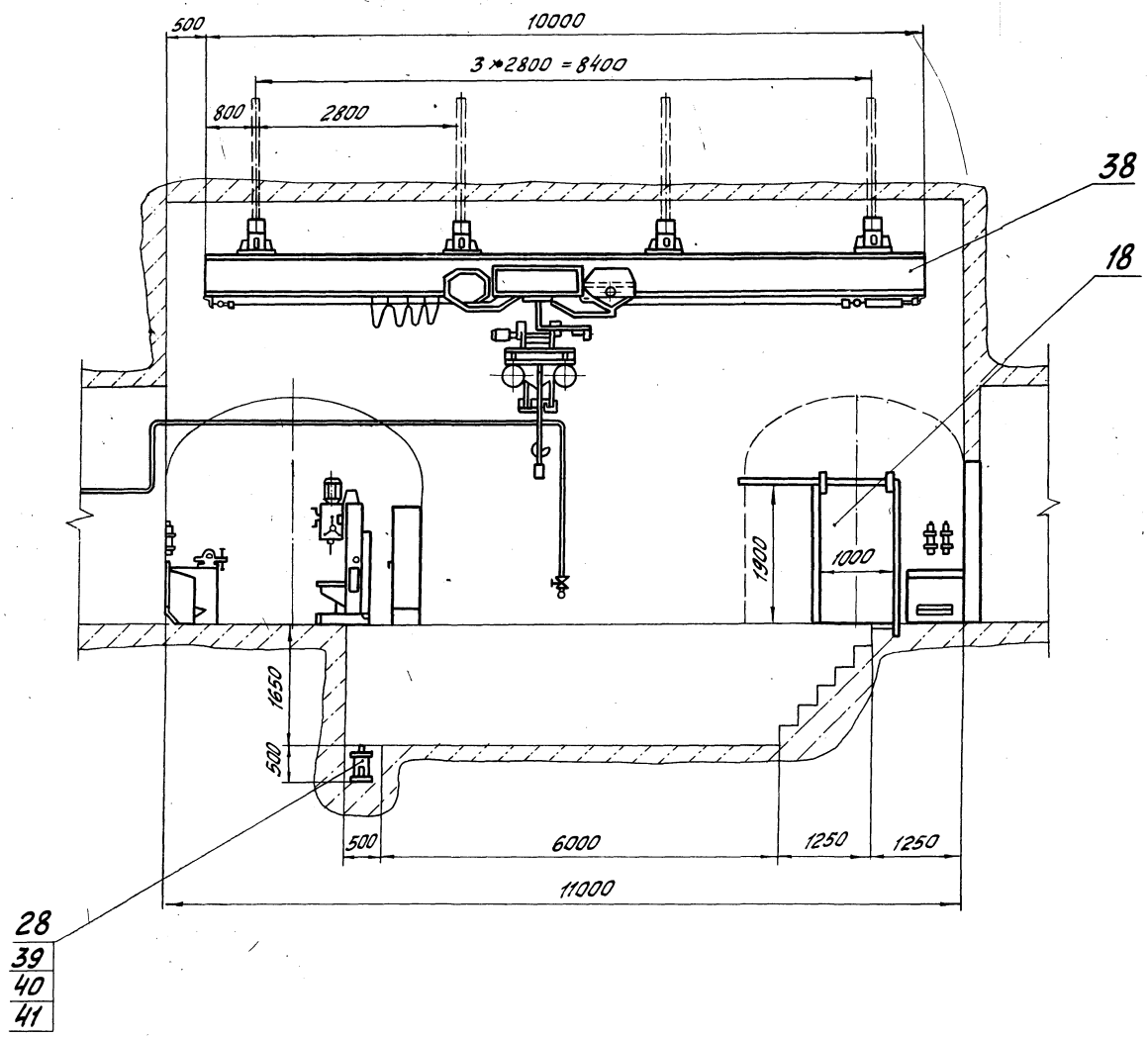

Б-Б повернуто, лист 3

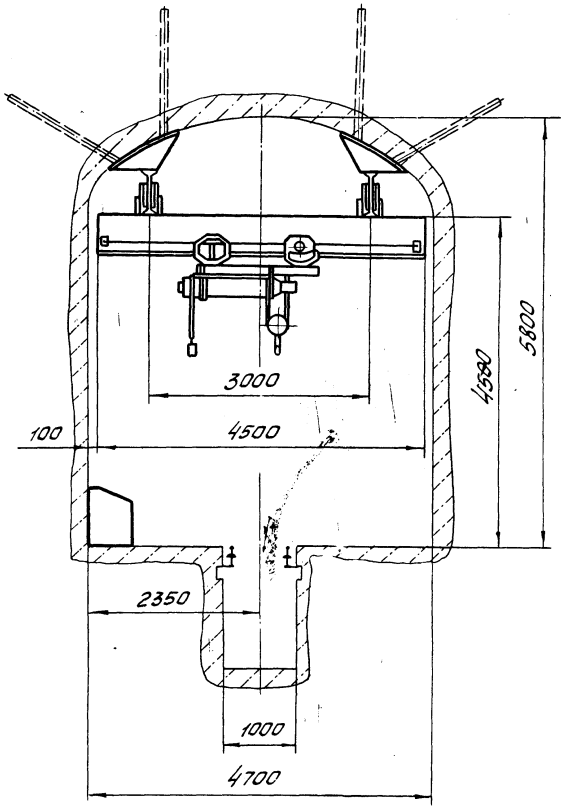

23
9394/24

Разраб.	Щербина			ТПР 403-3-075.86 5-ТХ
Провер.	Пархоменко			
Рук. гр.	Титченко			Подземные депо контактных электровозов для рудников черной металлургии
Гл. спец.	Куцый			
Нач. отд.	Петренко		06.86	Депо контактных электровозов ТКР1У; К10; К14 и камера текущего ремонта вагонеток ВГ2,0; ВГ4,5
ГИП	Топчий			Стадия: РП; Лист: 4; Листов:
Н. контр.	Гилко			Разрезы А-А, Б-Б. М1:50
				КРИВБАССПРОЕКТ г. Кривой Рог

Привязан

Инв. №

Инв. № подл. | Подпись и дата | Взам. инв. №

Копировал Шаповалова Формат А2

Альбом IX

Типовой проект 403-3-075.86

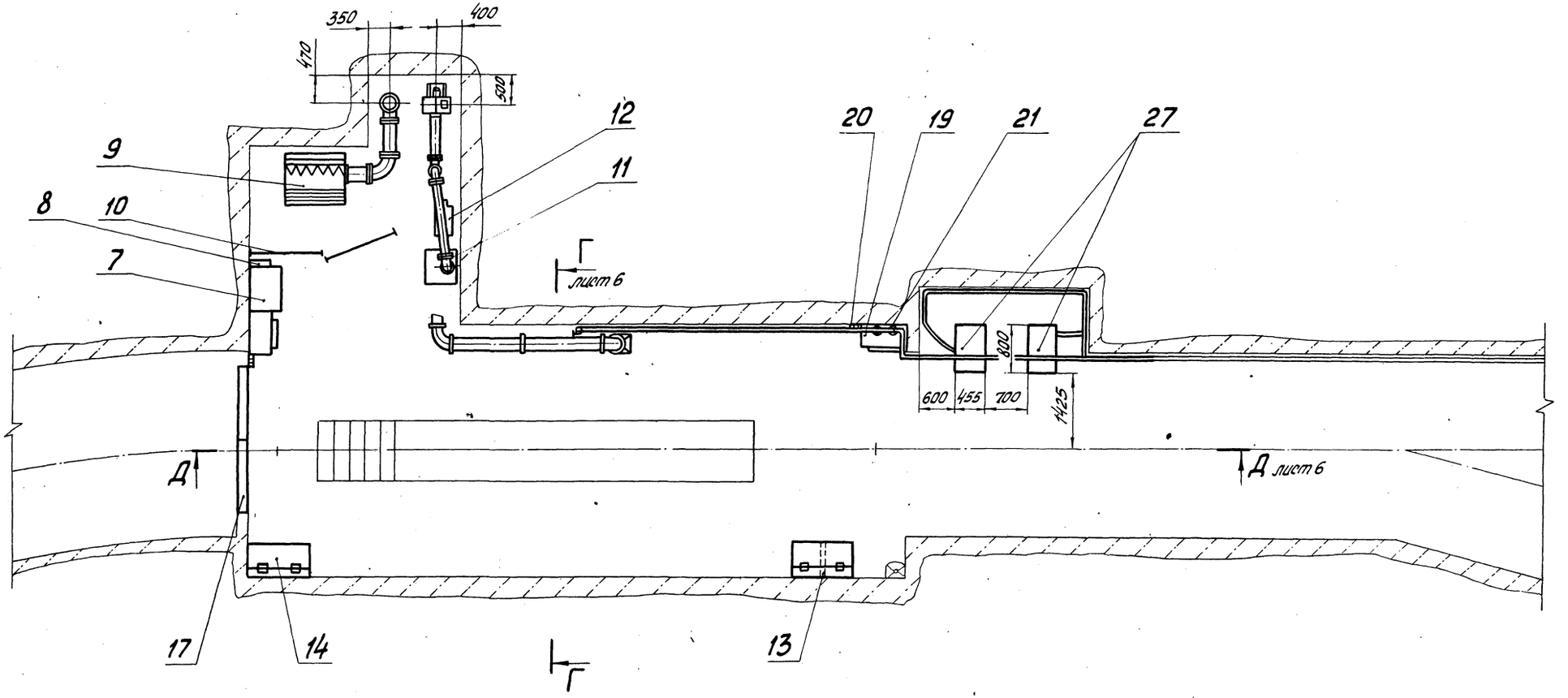

24
9394/24

Разраб.	Щербина			ТПР 403-3-075.86	5-ТХ
Провер.	Пархоменко				
Рук. гр.	Титченко				
Гл. спец.	Куцый			Подземные депо контактных электровозов для рудников черной металлургии	
Нач. отд.	Петренко		16.86		
ГИП	Толчий			Депо контактных электровозов 7КР1У, К10, К14 и камера текущего ремонта вагонеток ВГ2,0; ВГ4,5.	Стадия: РП; Лист: 5; Листов:
Н. контр.	Гилко				
Привязан				План расположения технологического оборудования. М1:50	КРИВБАССПРОЕКТ г. Кривой Рог
Инв. №					

Копировал Шаповалова Формат А2

Инв. № подл. | Подпись и дата | Взам. инв. №

Альбом IX

Типовой проект 403-3-075.86

Д-Д лист 5

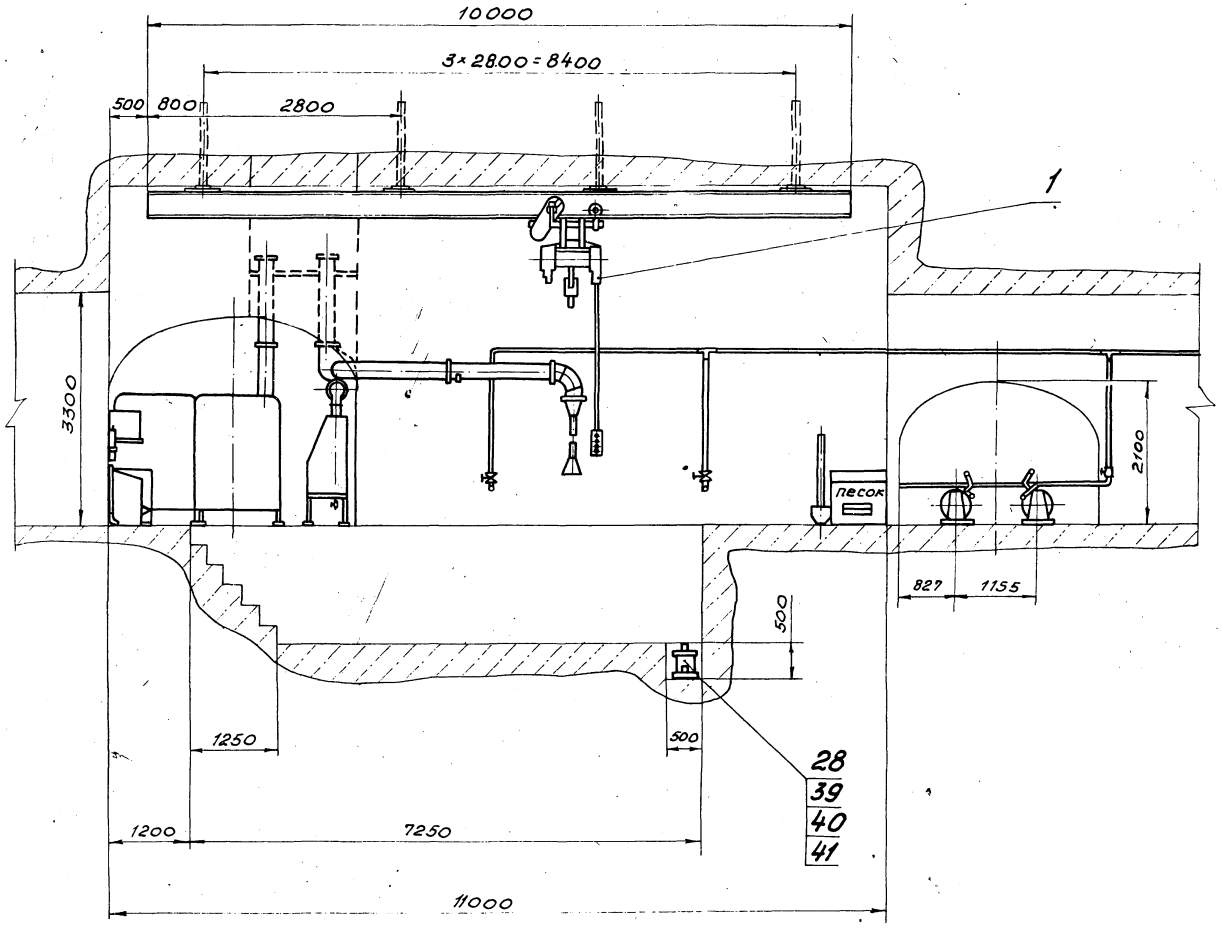

Г-Г повернуто, лист 5

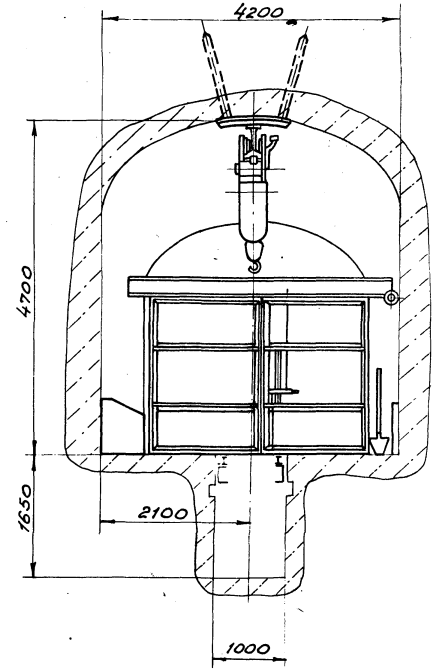

25

9394/24

Разраб.	Щербина				ТПР 403-3-075.86	5-ТХ	
Провер.	Арсаменко						
Рук. гр.	Титченко						
Гл. спец.	Кучый				Подземные депо контактных электровозов для рудников черной металлургии		
Нач. отд.	Петренко			06.86			
ГИП	Толчий				Депо контактных электровозов 7КР1У; К10; К14 и камера текущего ремонта вагонеток 8Г2.0; 8Г4,5	Стадия: РП; Лист: 6; Листов:	
Н. контр.	Гилко				Разрезы А-А, Г-Г М1:50	КРИВБАССПРОЕКТ г. Кривой Рог	

Привязан

Инв. №

Инв.№ подл. | Подпись и дата | Взам. инв.№

Копировал. Янько

Формат А2

Типовой проект 403-3-075.86 Альбом IX

План расположения фундаментных болтов под оборудование мастерской

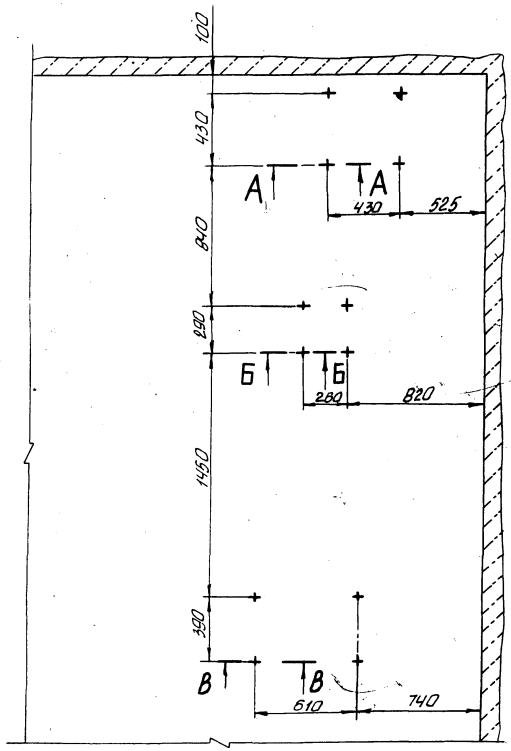

Планы расположения фундаментных болтов под лебедки

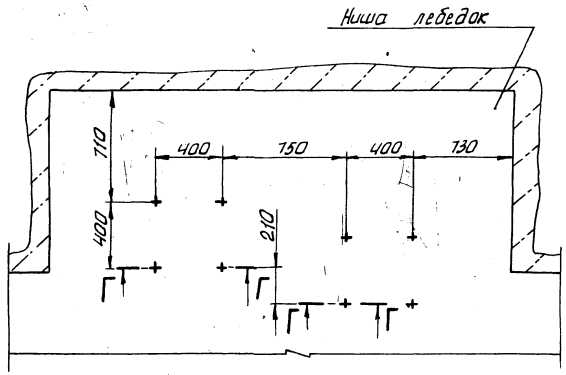

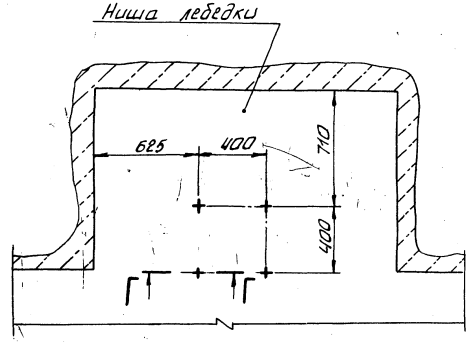

А-А
М1:10

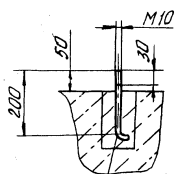

31
34
36

Б-Б
М1:10

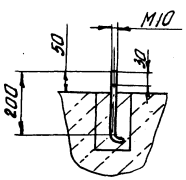

В-В
М1:10

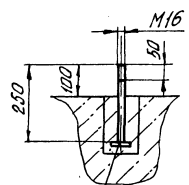

30
33
36

Г-Г
М1:10

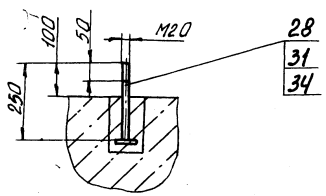

28
31
34

26

9394/24

Разраб.	Щербина			ТПР 403-3-075.86		5-ТХ
Провер.	Литченко			Подземные депо контактных электровозов для рудников черной металлургии.		
Рук. гр.	Литченко			Депо контактных электровозов 1К75У; К10; К14 и камера текущего ремонта вагонеток 8Г-4,5	Стадия: РП	Лист: 7	Листов:
Гл. спец.	Куцый					
Нач. отд.	Петренко		06.86			
ГИП	Топчий			План расположения фундаментных болтов под оборудование мастерской и лебедки. Разрезы А-А ... Г-Г	КРИВБАССПРОЕКТ г. Кривой Рог	
Н. контр.	Гилко			Копировал Шевченко	формат А2	

Привязан

Инв. №

Инв. № подл. | Подп. и дата | Взам. инв. №

Альбом IX

Типовой проект 403-3-075.86

Марка, поз.	Обозначение	Наименование	Кол.	Масса ед., кг	Примечание
1	Барнаульский станкостроительный завод	Таль электрическая ТЭ 320-5112О-00 грузоподъемностью 3,2 т Мощность, кВт - 4,9 Высота подъема, м - 6,0	1	410	
2	Молодечненский станкостроительный завод	Станок вертикально-сверлильный модель 2Н118-1 Наибольший диаметр сверления 18 мм Мощность, кВт - 1,5 Габариты, мм: 835 х 1030 х 1980	1	670	
3	Мукачевский станкостроительный завод	Станок точильно-шлифовальный модель 3К631 Наибольший диаметр шлифовального круга 160 мм Мощность, кВт - 0,75	1	46	
		Комплектно:			
		тумба 3К631.11.000;	1	23	
		пылеотсасывающий агрегат с присоединительными деталями 3К631.58.000 Производительность м³/ч 700 Мощность, кВт - 1,5	1	160	
4	Таллинский опытно-механический завод „Терас"	Стол слесарный РС-2 Габариты, мм: 1500 х 705 х 800	2	214	
5	Свердловский путевой ремонтно-механический завод	Тиски поворотные параллельные с винтовым зажимом ТП-П-140 Габариты, мм: 410 х 160 х 246	2	40,5	
6	ТП 401-11-65.85 8-Т-III.1.2.6-7-03.000	Шкаф для инструмента Габариты, мм: 800 х 432 х 1600	1	134	
7	Новоуткинский завод „Искра"	Трансформатор сварочный однопостовой ТДМ-401 У2 номинальный сварочный ток 400 А Габариты, мм: 553 х 585 х 840	1	150	
8	Специализированное производственно-техническое предприятие „Рудавтоматика" г. Железногорск	Устройство ограничения напряжения холостого хода сварочных трансформаторов СУНСТ-245	1	20	
9	Харьковский завод крепежных изделий „Комсомолец"	Стол сварщика С 10020 Количество отсасываемого воздуха, м³/ч - 850 Мощность встроенного вентилятора 1,5 кВт Габариты, мм: 1010 х 915 х 1600	1	239	
10	ТП 401-11-65.85 8-Т-III.1.2.6-7-11.000	Ширма защитная	2	42	
11	9-02.180	Ванна для мойки деталей Габариты, мм: 600 х 500 х 1700	1	95	
12	ТП 401-11-65.85 8-Т-III.1.2.6-7-05.000	Ящик для остатков электродов Габариты, мм: 448 х 303 х 400	1	7,2	
13	ТП 401-11-65.85 8-Т-III.1.2.6-7-10.000	Ящик для обтирочных материалов Габариты, мм: 1000 х 625 х 800	2	65	
14	ТП 401-11-65.85 8-Т-III.1.2.6-7-09.000	Ящик для смазочных материалов Габариты, мм: 1010 х 600 х 800	3	66,5	
15	ТП 401-11-65.85 8-Т-III.1.2.6-7-08.000	Стеллаж металлический Габариты, мм: 1150 х 650 х 2000	2	106	
16	СТУ 76-65	Бочка стальная вместимостью 150 л	2	22	
17	ТП 8-Т-3.1.2.1-14-07.000	Дверь металлическая двустворчатая 2450 х 2200	3	563	

Инв. № подл. | Подпись и дата | Взам. инв. №

Привязан

Инв. №

Разраб.	Шербина		
Провер.	Пархаменко		
Рук. гр.	Титченко		
Гл. спец.	Куцый		
Нач. отд.	Петренко		06.86
ГИП	Топчий		
Н. контр.	Гилко		

ТПР 403-3-075.86 5-ТХ

Грузозахватные органы контактных электрообозов для рудников черной металлургии

Тело контактных электрообозов тяжелых К10, К14 и каркаса тележки электровоза вагонеток ВГ2,0; ВГ4,5

Стадия	Лист	Листов
РП	8	

Спецификация (начало)

КРИВБАССПРОЕКТ г. Кривой Рог

Копировал Сологуб Формат А2

2.7

9394/24

Альбом IV

Типовой проект 403-3-075.86

Марка, поз.	Обозначение	Наименование	Кол.	Масса ед., кг	Примечание
18	ТП 401-11-65.85	Дверь сплошная			
	8-Т-III.1.2.6-6-02.000	откатная,			
		1000×1900	1	200	
19	ТП 401-11-65.85	Ящик для			
	8-Т-III.1.2.6-6-04.000	песка			
		Габариты, мм:			
		780×550×750	4	36	
20	ГОСТ 3620-76	Лопата стальная			
		строительная	4	2,5	
21	Щучанский завод	Огнетушитель			
	противопожарного	химический			
	оборудования	пенный ОХВП-10	4	7,5	
22	Свердловское ПО	Машина сверлиль-			
	„Пневмостроймашина"	ная для сверления			
		отверстий			
		диаметром 32мм			
		ИП-1016А			
		Давление сжатого			
		воздуха 0,5 МПа			
		Расход сжатого			на чертеже
		воздуха 2м³/мин	2	8,4	не показано
23	Конаковский завод	Машина шлифо-			
	механизированного	вальная			
	инструмента	пневматическая			
		ИП 2015			
		Диаметр шлифоваль-			
		ного круга 100мм			
		Расход сжатого			на чертеже
		воздуха 1,2м³/мин	1	3,5	не показано
24	Московский завод	Гайковерт			
	„Пневмостроймашина"	пневматический			
		ИП 3125			
		Диаметр затяги-			
		ваемой резьбы 18мм			
		Расход сжатого			на чертеже
		воздуха 0,8м³/мин	2	2,5	не показано
25	Свердловское ПО	Гайковерт			
	„Пневмостроймашина"	пневмотический			
		ИП 3106 Б			
		Диаметр затяги-			

Марка, поз.	Обозначение	Наименование	Кол.	Масса ед., кг	Примечание
		ваемой резьбы			
		27-36мм			
		Расход сжатого			на чертеже
		воздуха 0,9м³/мин	1	9,2	не показано
26	Свердловское ПО	Гайковерт			
	„Пневмостроймашина"	пневматический			
		угловой реверсивный			
		3205 Б. Диаметр			
		затягиваемой резьбы			
		27-36мм			
		Расход сжатого			на чертеже
		воздуха 1,05м³/мин	1	9,5	не показано
27	Одесский машино-	Лебедка шахтная			
	строительный завод	вспомогательная			
	„Красная Гвардия"	ЛП(ШВ-710×0,35П)			
		Тяговое усилие, кН-7,1			
		Рабочая длина			
		каната, м-150			
		Пневмодвигатель-			
		П 6,3-12			
		Габариты, мм:			
		455×800×520	3	235	
28	Ясногорский машино-	Турбонасос забой-			
	строительный завод	ный Н-1М	2	30	
29		Болт М20×250.36			
		ГОСТ 7798-70	12	0,66	
30		Болт М16×250.36			
		ГОСТ 7798-70	4	0,414	

Марка, поз.	Обозначение	Наименование	Кол.	Масса ед., кг	Примечание
31	9-02.049-01	Болт М10×200.36	8	0,14	
32		Гайка М20.4			
		ГОСТ 5915-70	12	0,063	
33		Гайка М16.4			
		ГОСТ 5915-70	4	0,033	
34		Гайка М10.4			
		ГОСТ 5915-70	8	0,011	
35		Шайба 20			
		ГОСТ 11371-78	12	0,025	
36		Шайба 16			
		ГОСТ 11371-78	4	0,011	
37		Шайба 10			
		ГОСТ 11371-78	8	0,007	
38	Перевальский	Кран подвесной			
	завод ПТО	электрический			
		однобалочный			
		мод. ПК 1012			
		грузоподъемностью 10т.			
		Пролет крана, м-3,0			
		Длина крана, м-4,5			
		Высота подъема			
		груза, м-18			
		Мощность, кВт-21,6	1	4549	
39	9-02.055	Ниппель	2	1,49	
40		Рукав Г(IV)-10-40-57			
		ГОСТ 18698-79	12	2,0	в метрах
41		Рукав В(II)-25-50-62			
		ГОСТ 18698-79	10	1,3	в метрах

Взам. инв. №

Подп. и дата

Инв. № подл.

Привязан

Инв. №

Разраб.	Щербина	
Провер.	Пархоменко	
Рук. гр.	Титченко	
Гл. спец.	Куцый	
Нач. отд.	Петренко	26.86
ГИП	Топчий	
Н. контр.	Гилко	

28

9394/24

ТПР 403-3-075.86 5-ТХ

Подземные депо контактных электровозов для рудников черной металлургии

Депо контактных электровозов 7КР1У; К10; К14 и камера текущего ремонта вагонеток ВГ 2,0; ВГ 4,5

Стадия	Лист	Листов
РП	9	

Спецификация (окончание)

КРИВБАССПРОЕКТ г. Кривой Рог

Копировал Сологуб Формат А2

Типовой проект 403-3-075.86 Альбом IX

А-А
М1:100

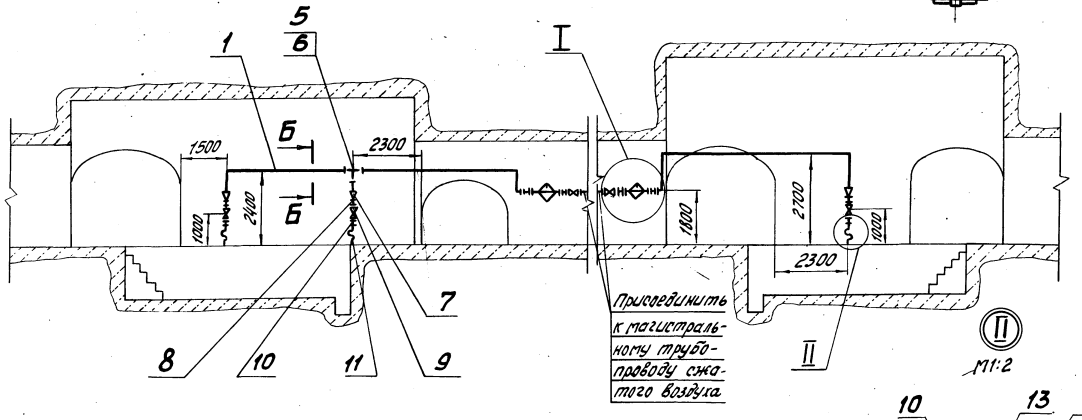

М1:2

I
М1:5

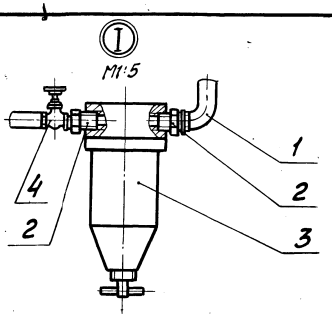

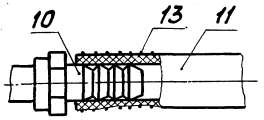

План

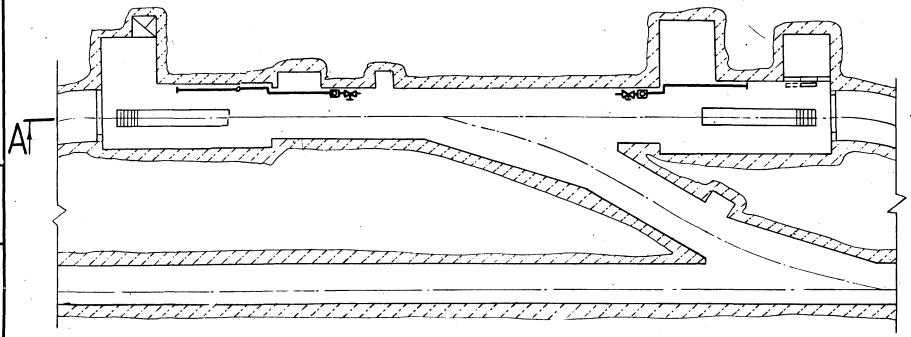

Б-Б
М1:10

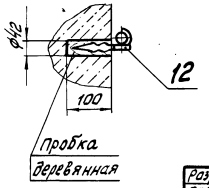

Спецификация разводки трубопровода

Марка, поз.	Обозначение	Наименование	кол.	масса ед., кг	примечание
1		Труба Ц-25х3,2			
		ГОСТ 3262-75	14		в метрах
2	9-02.053	Ниппель	4	0,15	
3	Черкесский завод „Гидропневмонормаль"	Фильтр-влагоотделитель ТИП 26-25-80(841-36)			
		Ду 25мм, P_0 1 МПа	2	2,8	
4	Семеновский арматурный завод	Вентиль муфтовый 15кч18п2; Ду 25мм	2	1,4	
5		Тройник 25 ГОСТ 8948-75	1	0,330	
6		Контргайка 25 ГОСТ 8961-75	3	0,077	
7		Муфта 25х20 ГОСТ 8957-75	3	0,147	
8		Ниппель 20 ГОСТ 8958-75	3	0,090	
9	Семеновский арматурный завод	Вентиль муфтовый 15кч18п2; Ду 20мм	3	0,9	
10	9-02.054	Ниппель	3	0,18	
11		Рукав(г)(iv)-10-20-33У			
		ГОСТ 18698-79	16		в метрах
12	9-02.056	Крюк	7	0,36	
13		Проволока 2,0-0-С			
		ГОСТ 3282-74	1		в метрах

Технические требования

1. Крепление трубопровода производить через 2м.
2. Сварку трубопровода производить электродами типа Э42 ГОСТ 9467-75. Сварные швы по ГОСТ 16037-80.
3. Монтаж, испытание и продувку трубопровода производить в соответствии со СНиП 3.05.05-84.
4. Красить трубопровод эмалью НЦ-132 ГОСТ 6631-74 в два слоя, класс покрытия V по ГОСТ 9.032-74.

89
9394/24

Разраб.	Стирнова		ТПР 403-3-075.86		5-ТХ
Провер.	Яловая		Подземные депо контактных электровозов для рудников черной металлургии		
Рук. гр.	Титченко				
Гл.спец.	Кучцый		Депо контактных электровозов 5кру, к10, к14 и колеса, текущего ремонта вагонеток 8т, 12т, 8т-з. Разводка трубопровода сжатого воздуха.	Стадия	Лист	Листов
Нач.отд.	Петренко			РП	10	
ГИП	Гарчуй		План. Разрез А-А. М1:200	КРИВБАССПРОЕКТ г. Кривой Рог		
Н.контр.	Гулко					

Привязан

Инв.№

Копировал Шаповалова

Формат А2

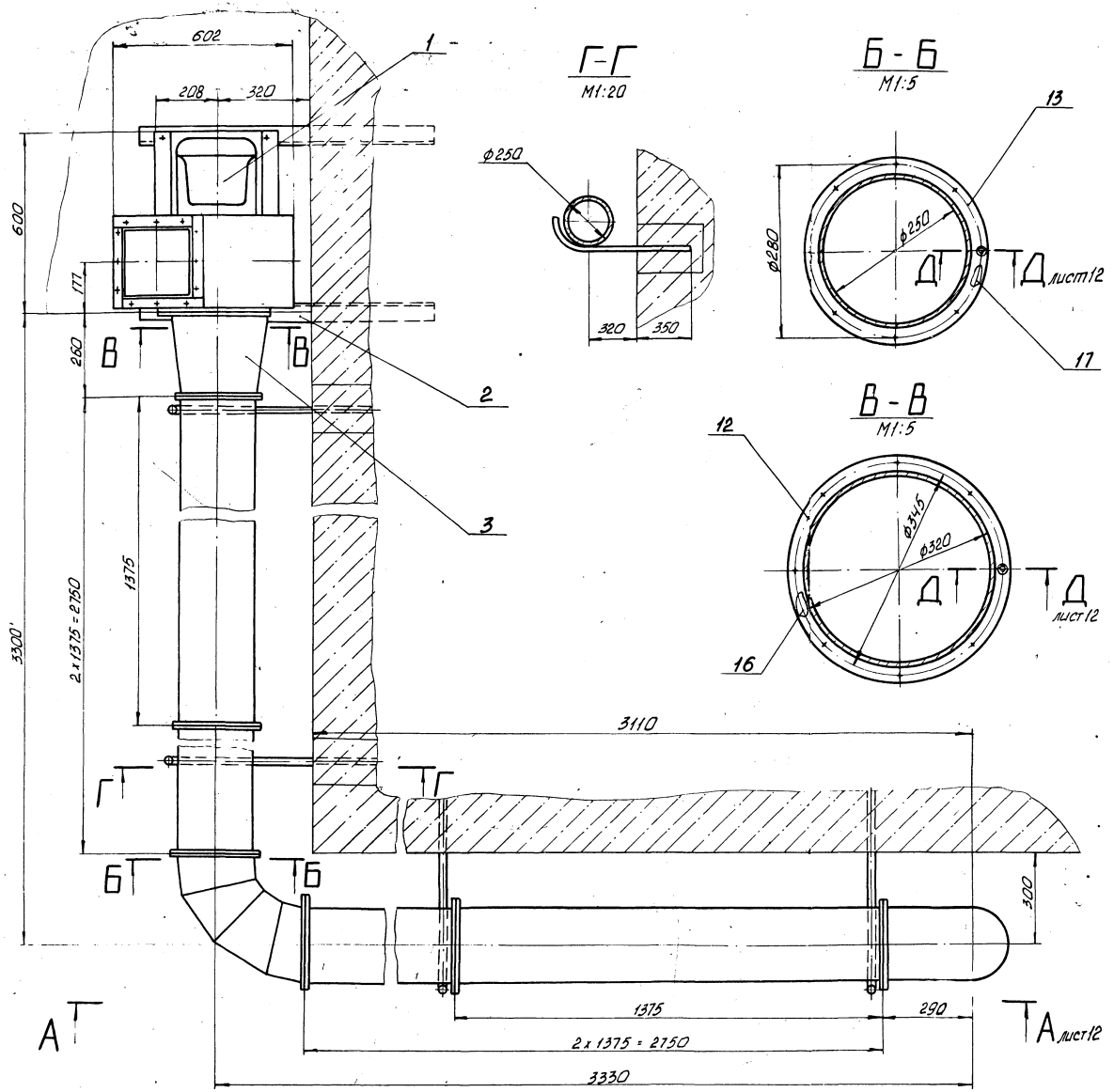

Спецификация установки аспирационной местной

Марка, поз.	Обозначение	Наименование	Кол.	Масса ед., кг	Примечание
1	Учреждение УЮ-400/4	Вентилятор радиальный			
	г. Плавск	общего назначения			
		В-Ц4-70-3,15			
		Производитель-			
		ность, м³/ч - 1380			
		Мощность, кВт - 1,5			
		Габариты, мм:			
		602×600×660	1	31,5	
2	9-02.030	Рамка	1	8,9	
3	9-02.040	Переход	1	3,32	
4	9-02.050-01	Патрубок	2	8,7	
5	9-02.060	Колено	2	4,6	
6	9-02.070	Переход	1	2,95	
7	9-02.110	Патрубок	1	0,72	
8		Металлорукав Р1-Ц-Х-100	7	6,5	в метрах
		ГОСТ 3575-75			
9	9-02.120	Диффузор	1	1,55	
10	9-02.080	Хомут	3	1,4	
11	9-02.090	Патрубок	1	6,76	
12	9-02.013	Фланец	1	0,95	
13	9-02.012	Фланец	14	0,8	
14	9-02.100	Фланец	1	0,9	
15	9-02.018	Фланец	2	0,4	
16	9-02.024	Прокладка	1	0,1	
17	9-02.025	Прокладка	7	0,07	
18	9-02.026	Прокладка	1	0,1	
19	9-02.027	Прокладка	1	0,035	
20		Болт М6×25.36			
		ГОСТ 7798-70	80	0,008	
21		Гайка М6.4			
		ГОСТ 5915-70	80	0,002	
22		Шайба 6.65г			
		ГОСТ 6402-80	80	0,0005	
23	9-02.028	Кронштейн	4	1,4	

30
9394/24

Разраб.	Пархоменко		
Провер.	Яловая		
Рук. гр.	Титченко		
Гл. спец.	Куцый		
Нач. отд.	Петренко		06.86
Н. контр.	Гилко		

ТПР 403-3-075.86 5-ТХ

Подземные депо контактных электровозов для рудников черной металлургии

Депо контактных электровозов 7КР1У, К10, К14 и камера текущего ремонта вагонеток 6Г2,0, 8Г4,5. Установка аспирационная местная.

План. Разрезы: Б-Б; В-В; Г-Г

М1:10

Стадия	Лист	Листов
РП	11	

КРИВБАССПРОЕКТ
г. Кривой Рог

Привязан

Инв. №

Типовой проект 403-3-075.86 Альбом IX

Инв. № подл. | Дата | Взам. инв. №

Копировал Шевченко формат А2

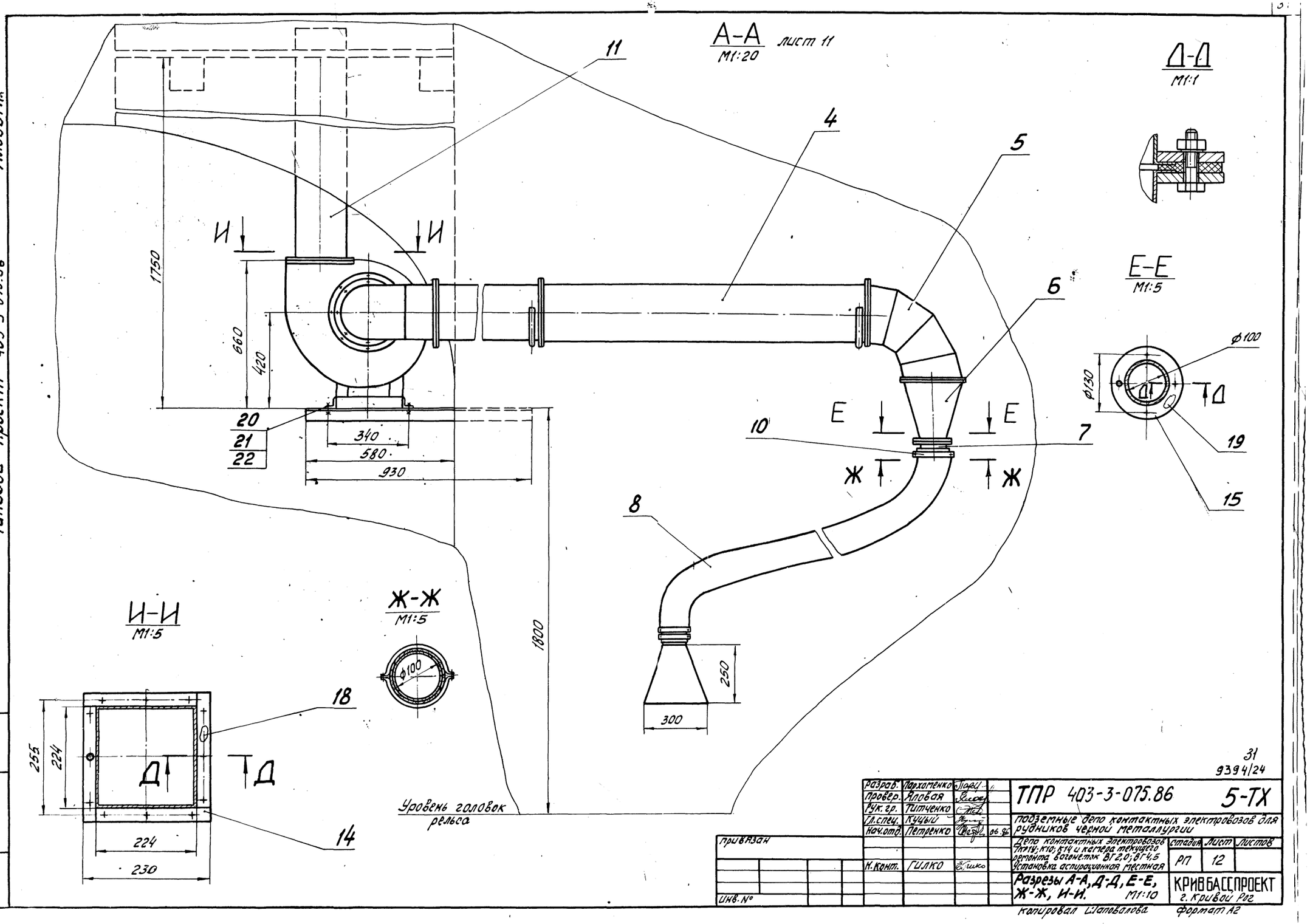

Альбом IX

Типовой проект 403-3-075.86

Инв.№ подл. | Подпись и дата | Взам. инв.№

31
9394/24

Разраб.	Пархоменко		
Провер.	Яловая		
Рук. гр.	Титченко		
Гл.спец.	Куцый		
Нач.отд.	Петренко		06.86
Н.конт.	ГИЛКО		

ТПР 403-3-075.86 5-ТХ

подземные депо контактных электровозов для рудников черной металлургии

Депо контактных электровозов 7КР1У; К10; К14 и камера текущего ремонта вагонеток ВГ2,0; ВГ4,5 Установка аспирационная местная

стадия	Лист	листов
РП	12	

Разрезы А-А, Д-Д, Е-Е, Ж-Ж, И-И. М1:10

КРИВБАССПРОЕКТ г. Кривой Рог

Инв.№

Копировал Шаповалова Формат А2

Альбом IX

Типовой проект 403-3-075.86

Инв.№ подл. | Подпись и дата | Взам. инв.№

Вид И лист 14

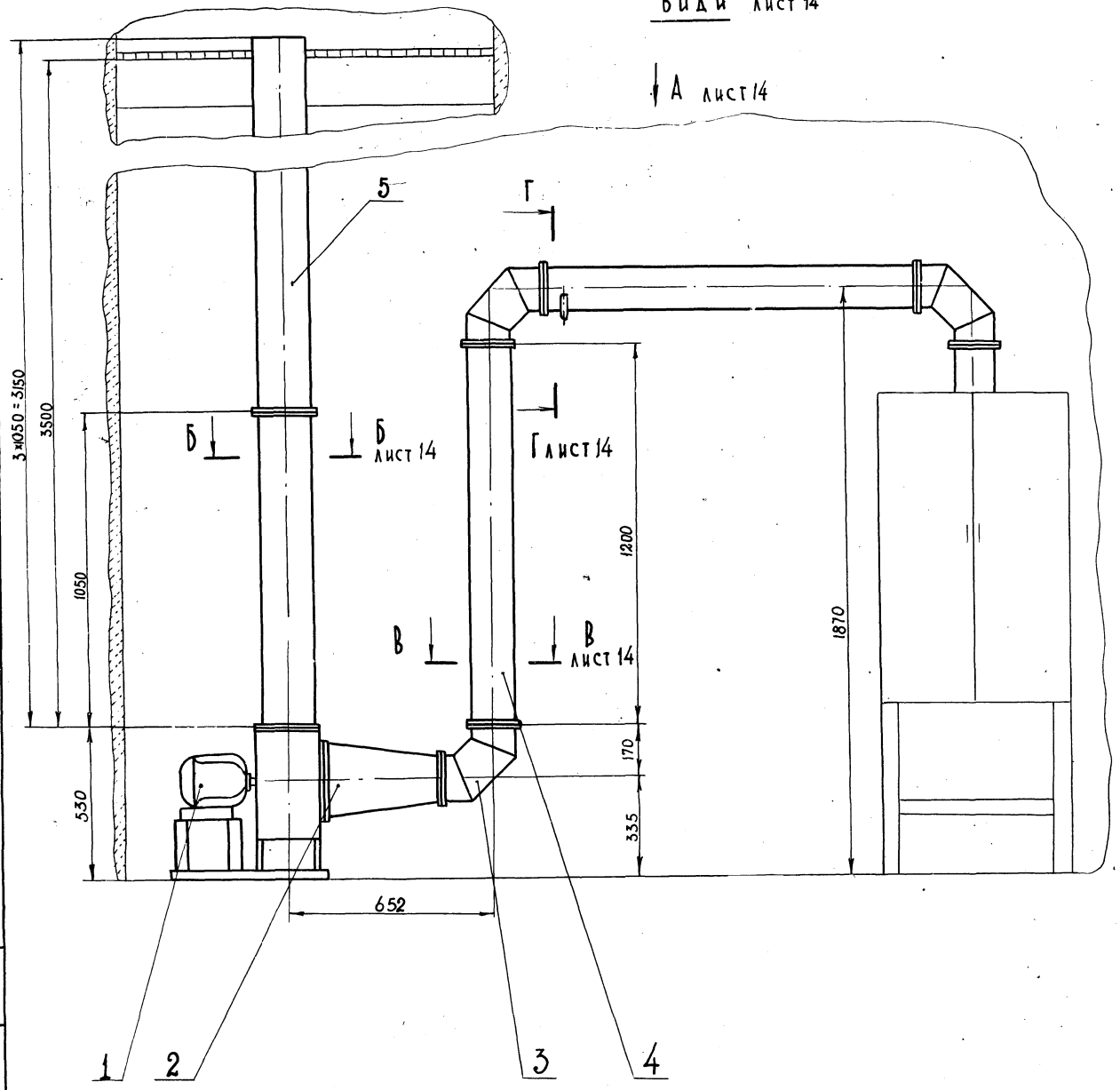

Спецификация установки аспирационной для мойки деталей

Марка поз.	Обозначение	Наименование	Кол	Масса ед., кг	Примечание
1	Учреждение У/Ю 400/4 г. Лавск	Вентилятор радиальный общего назначения В-Ц4-70-2,5 Производительность, м3/4 - 1350 Мощность кВт-0,55 Габаритные размеры, мм-500-480-532	1	36,8	
2	9-02.130	Переход	1	1,37	
3	9-02.140	Колено	3	1,94	
4	9-02.150-01	Патрубок	2	4,64	
5	9-02.160	Патрубок	3	6,58	
6	9-02.048	Прокладка	3	0,03	
7	9-02.047	Прокладка	1	0,05	
8	9-02.046	Прокладка	6	0,03	
9	9-02.049	Болт фундаментный	4	0,04	
10	9-02.051-01	Кронштейн	1	1,2	
11		Болт М6х1.6g х12 ГОСТ 7798-70	54	0,005	
12		Гайка М6.4 ГОСТ 5915-70	62	0,002	
13		Шайба 6.65Г ГОСТ 6402-80	62	0,0005	

32
9394/24

Разраб.	Смирнова		
Провер.	Пархоменко		
Рук. гр.	Титченко		
Гл. спец.	Кучерный		
Нач. отд.	Петренко	06.86	
ГИП	Топчий		
Н. контр.	Гилко		

Привязан

Инв. №

ТПР 403-3-075.86 5-ТХ

Подземные депо контактных электровозов для рудников черной металлургии

Депо контактных электровозов ТК19; К10; К14 и камера текущего ремонта вагонеток ВГ20; ВТ-45. Установка аспирационная ванны для мойки деталей. М1:50

Стадия	Лист	Листов
РП	13	

Вид И

Кривбассэспроект г. Кривой Рог

Копировал

Формат А2

Альбом IX

Типовой проект 403-3-075.86

Вид А лист 13

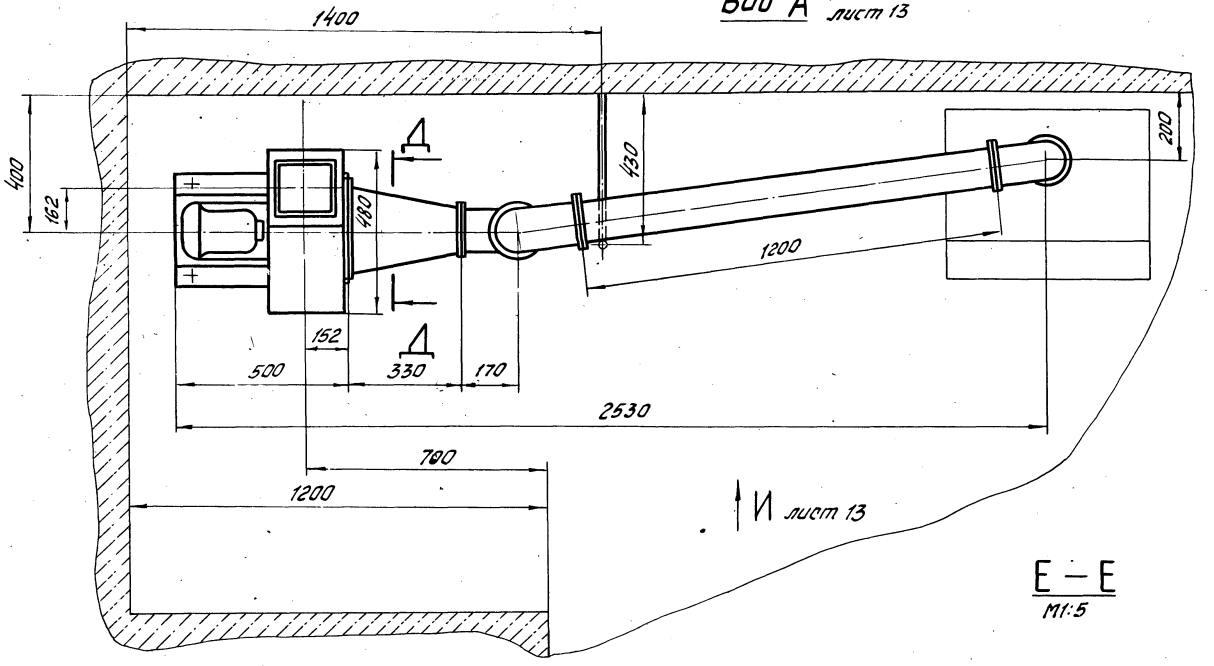

План расположения фундаментных болтов под вентилятор

М1:20

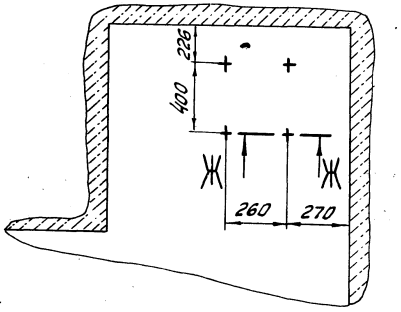

Ж–Ж

М1:20

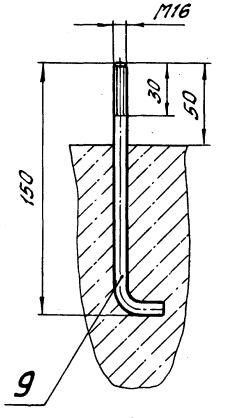

Г–Г лист 13

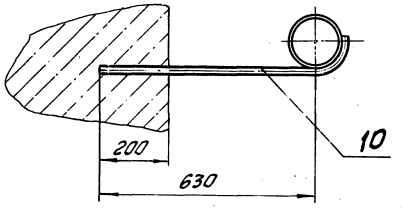

Е–Е

М1:5

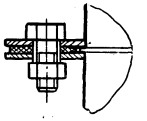

В–В лист 13

М1:20

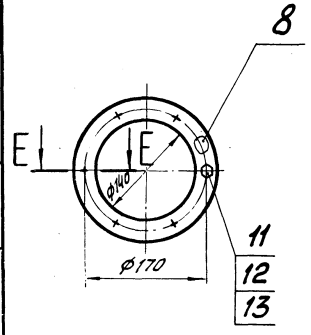

Д–Д

М1:20

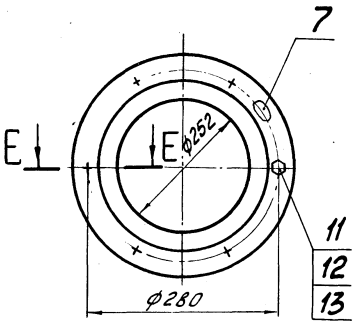

Б–Б лист 13

М1:20

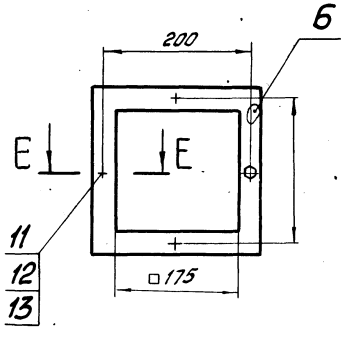

33

9394/24

Разраб.	Стиронова			ТПР 403-3-075.86	5-ТХ
Подгр.	Пархоменко			Подземные депо контактных электровозов для рудников черной металлургии	
Рук. гр.	Гитченко				
Гл. спец.	Кучуй			Депо контактных электровозов грузоподъемностью 10 т. Тяжелого ремонта, вместимостью 2 по 2, 2 по 5. Установка вспомогательная ванны для мойки деталей	Стадия: РП; Лист: 14; Листов:
Нач. отд.	Петренко				
ГИП	Голчий				
Н. контр.	Гилко			Виды А. Разрезы Б-Б, ..., Ж-Ж. План расположения фундаментов под вентилятор М1:10	КРИВБАССПРОЕКТ г. Кривой Рог

Привязан

Инв. № подл. | Подпись и дата | Взам. инв. №

Копировал Шоловолова Формат А2

Альбом IX

Типовой проект 403-3-075.86

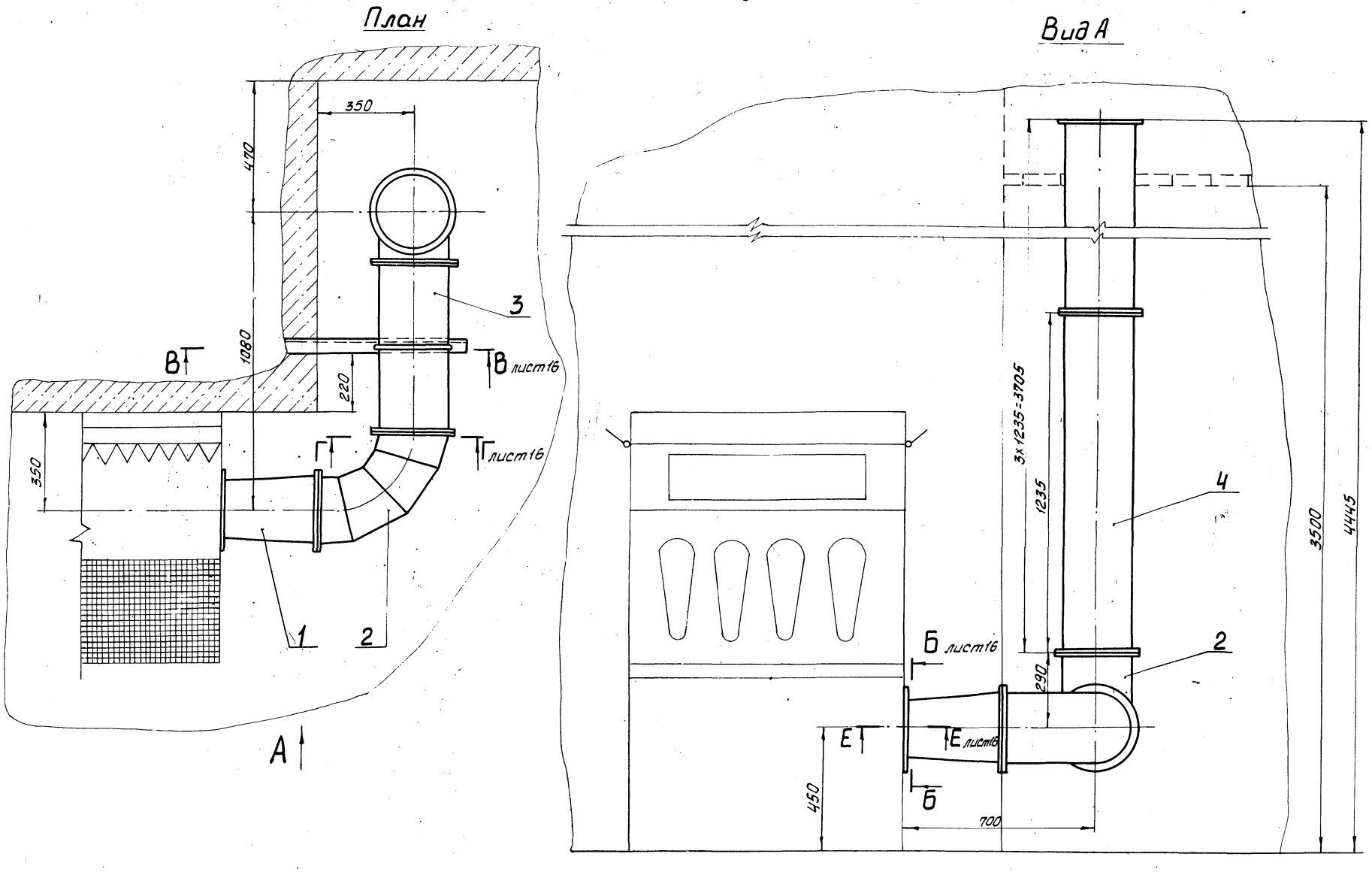

34

9394/24

Разраб	Смирнова		
Провер	Пархоменко		
Рук. гр	Титченко		
Гл. спец	Куцый		
Нач. отд	Петренко		06.86
ГИП	Топчий		
Н. контр	Гилко		

ТПР 403-3-075.86 5-ТХ

Подземные депо контактных электровозов для рудников черной металлургии

Депо контактных электровозов 7КР14, К10, К14 и камера текущего ремонта вагонеток ВГ2,0; ВГ4,5 Установка аспирационная стола сварщика

Стадия	Лист	Листов
РП	15	

План. Вид А М1:10

КРИВБАССПРОЕКТ г. Кривой Рог

Привязан

Инв № подл. | Подпись и дата | Взам. инв №

Инв № | | | |

Копировал Сологуб

Формат А2

Альбом IX

Типовой проект 403-3-075.86

Инв.№ подл. | Подпись и дата | Взам. инв.№

Б - Б лист 15
М1:5

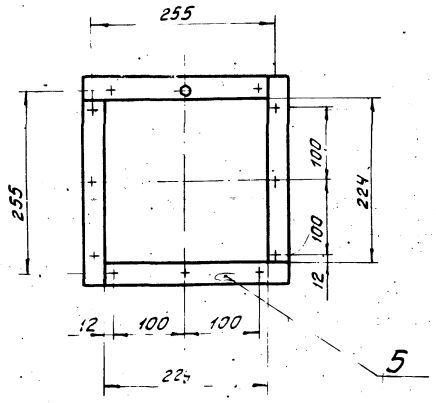

Г - Г лист 15
М1:5

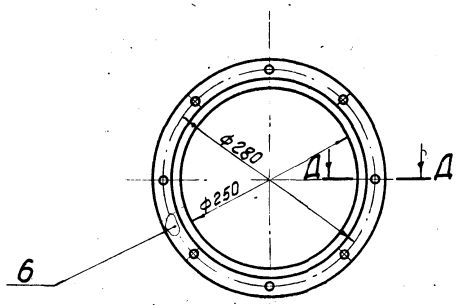

Д - Д
М1:1

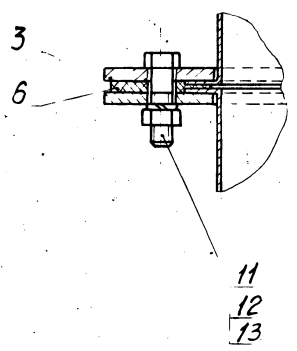

Е - Е лист 15
М1:1

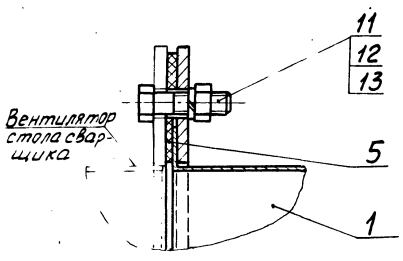

В - В лист 15
М1:5

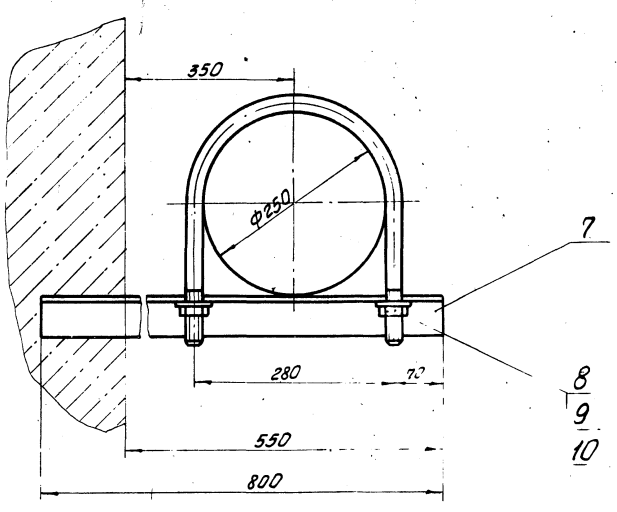

Спецификация установки аспирационной стола сварщика.

Марка, поз.	Обозначение	Наименование	Кол	Масса ед., кг	Примечание
1	9-02.010	Переход	1	3.6	
2	9-02.090	Колено	2	4.6	
3	9-02.080-03	Патрубок	1	5.6	
4	9-02.080-02	Патрубок	3	7.9	
5	9-02.026	Прокладка	1	0.1	
6	9-02.025	Прокладка	5	0.07	
7		Кронштейн			
		ℓ = 800	1	2.9	
8		Хомут 260 ГОСТ 24137-80	1	2.02	
9		Гайка М20.4			
		ГОСТ 5915-70	2	0.12	
10		Шайба 20.65Г			
		ГОСТ 6402-80	2	0.03	
11		Болт М6х25.36			
		ГОСТ 7798-70	52	0.4	
12		Гайка М6.4			
		ГОСТ 5915-70	52	0.126	
13		Шайба 6.65Г			
		ГОСТ 6402-80	52	0.025	

35

9394/24

Разраб.	Смирнова		ТПР 403-3-075.86 5-ТХ
Провер.	Саркоменко		Подземные депо контактных электровозов для рудников черной металлургии
Рук. гр.	Литченко		
Гл. спец.	Куцый		
Нач. отд.	Петренко	06.86	Депо контактных электровозов 4К2Х, 4К4Х и самоходных электрических дефектоскопных вагонеток ВГ-2.01, ВГ-4.5. Установка аспирационная стола сварщика
ГИП	Топчий		Стадия: РП; Лист: 16; Листов:
Н. контр.	Гилко		Разрезы 6-6 ... Е-Е М1:10
Привязан			КРИВБАССПРОЕКТ г. Кривой Рог
Инв.№			

Копировал Сологуб Формат А2

Альбом IX

Типовой проект 403-3-075.86

Главный вид

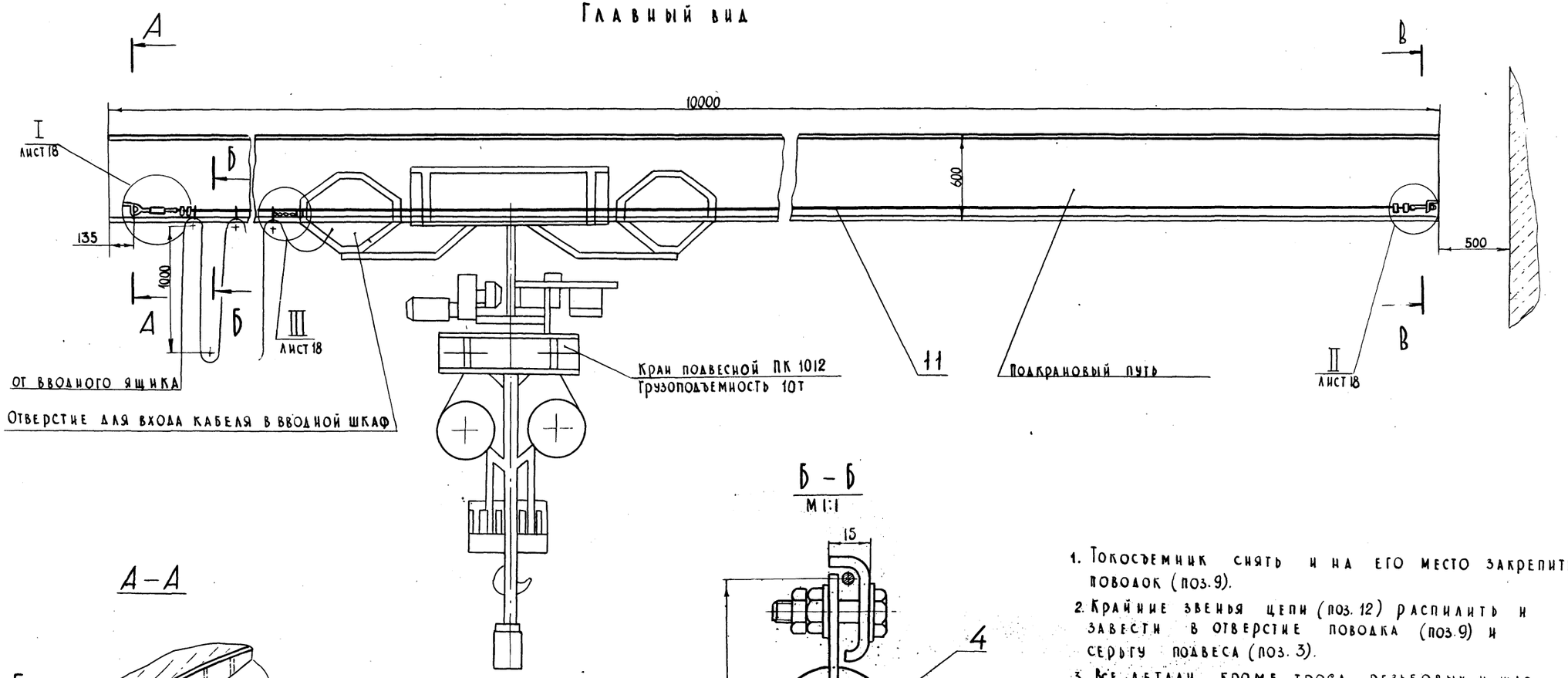

Б – Б

М 1:1

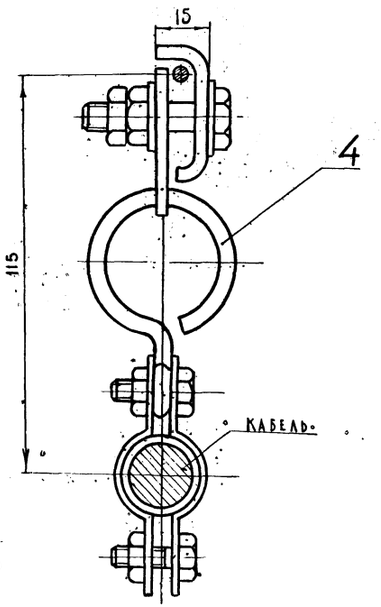

А – А

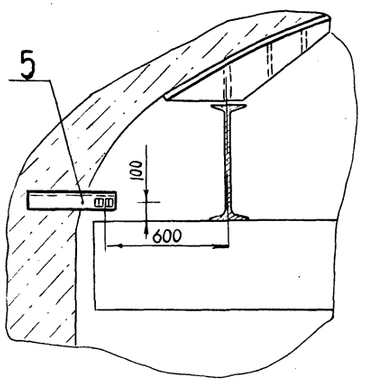

В – В

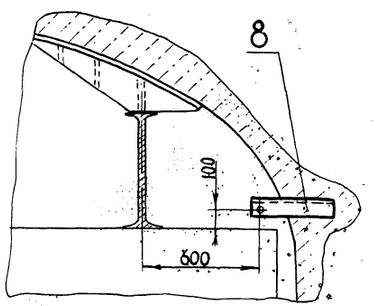

1. Токосъемник снять и на его место закрепить поводок (поз. 9).
2. Крайние звенья цепи (поз. 12) распилить и завести в отверстие поводка (поз. 9) и серьгу подвеса (поз. 3).
3. Все детали, кроме троса, резьбовых и шарнирных соединений, красить эмалью ИЦ-132 ГОСТ 6631-74 в два слоя, класс покрытия VI по ГОСТ 9.032-74.

36
9394/24

Разраб.	Смирнова			ТПР 403-3-075.86		5-ТХ
Провер.	Пархоменко			Подземные депо контактных электровозов для рудников черной металлургии		
Рук. гр.	Литчейко					
Гл. спец.	Куцый					
Нач. отд.	Петренко		06.86	Депо контактных электровозов 7КР1У; К10; К14 и камера текущего ремонта вагонеток ВГ2,0; ВГ4,5. Устройство для крепления гибкого токоподвода	Стадия: РП	Лист: 17	Листов:
ГИП	Топчий			Главный вид. Разрезы А-А, ... В-В	М1:20	КРИВБАССПРОЕКТ г. Кривой Рог	
Н. контр.	Гилко						

Привязан

Инв. №

Взам. инв. №

Подпись и дата

Инв. № подл.

Копировал

Формат А2

Альбом IV

Типовой проект 403-3-075.86

III лист 17

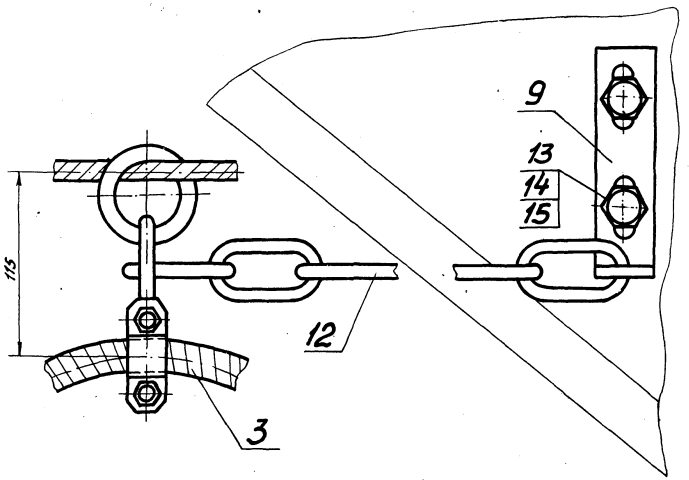

I лист 17

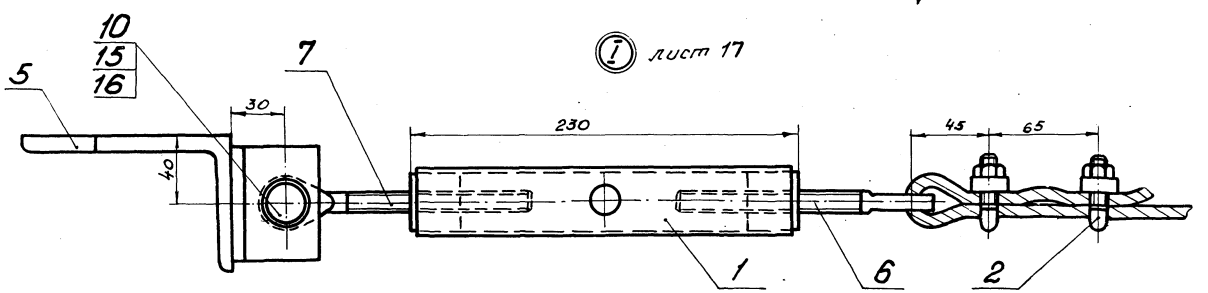

II лист 17

М1:5

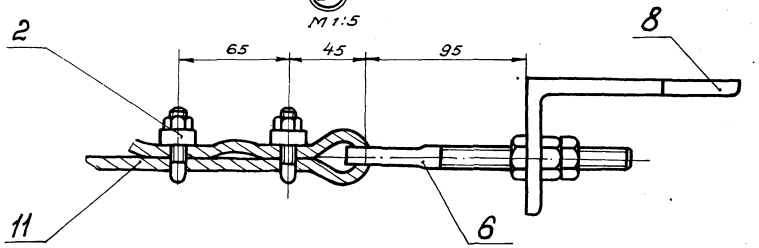

Спецификация
устройства для крепления гибкого токоподвода крана

Марка, поз.	Обозначение	Наименование	Кол.	Масса ед., кг	Примечание
1	9-02.230	Стяжка	1	1,3	
2	9-02.240	Зажим	4	0,12	
3	9-02.250	Подвес	7	0,12	
4	9-02.260	Зажим	1	0,2	
5	9-02.270	Кронштейн	1	8,2	
6	9-02.103	Винт	2	0,14	
7	9-02.104	Винт левый	1	0,14	
8	9-02.105	Уголок	1	8,5	
9	9-02.106	Поводок	1	0,3	
10	9-02.107	Палец	1	0,03	
11		Канат 8,8-Г-ЦЛ-0-Н-160			
		ГОСТ 3077-80		3,7	
12		Цепь некалибро-			
		ванная ГОСТ 2319-81	1	0,2	
13		Болт М12×20.36			
		ГОСТ 7798-70	2	0,033	
14		Гайка М12.4			
		ГОСТ 5915-70	3	0,017	
15		Шайба 12			
		ГОСТ 11371-78	3	0,006	
16		Шплинт 3,2×20			
		ГОСТ 397-79	1	0,001	

37
9394/24

Разраб.	Смирнова			ТПР 403-3-075.86	5-ТХ
Провер.	Пархоменко			Подземные депо контактных электровозов для рудников черной металлургии	
Рук. гр.	Титченко				
Гл. спец.	Куцый				
Нач. отд.	Петренко		06.86		
ГИП	Толчий			Депо контактных электровозов 1 кр1у; 1 к10; К1Ч и котлов текущего ремонта, вагонеток 8т и 2,0; 6,7 и 5 четырехосных для крепления гибкого токоподвода крана	Стадия: рп; Лист: 18; Листов:
Н. контр.	Гилко			Выносные элементы I, II, III. М1:2	КРИВБАССПРОЕКТ г. Кривой Рог

Привязан

Инв. №

Копировал. Янько

Формат А2

Главный вид

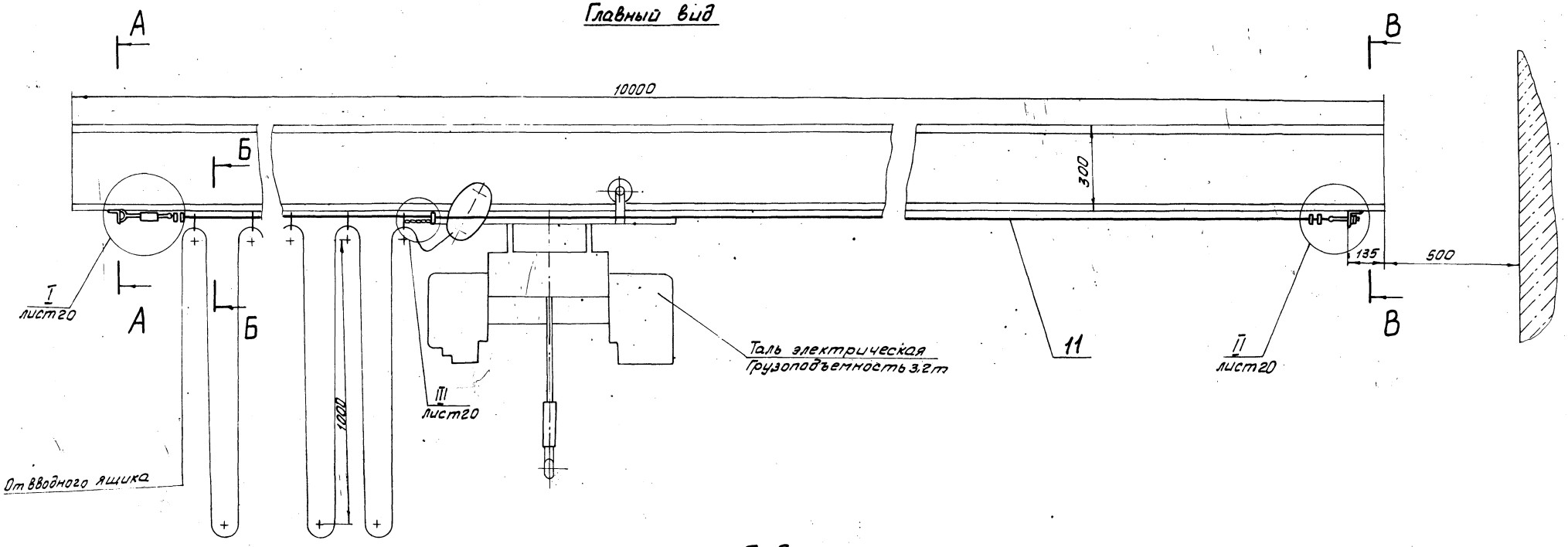

А-А

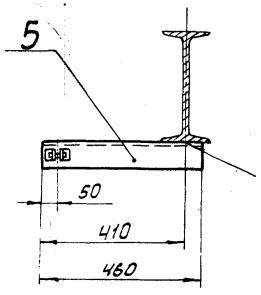

В-В

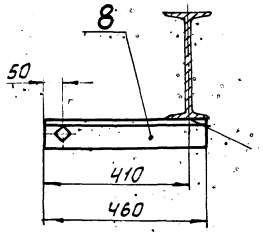

Б-Б
М1:1

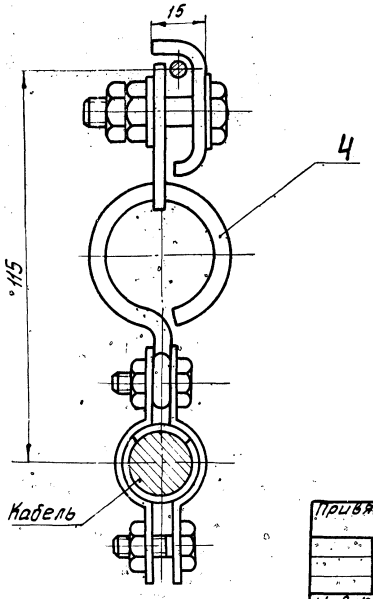

1. Токосъемник снять и на его место закрепить поводок (поз.9).
2. Крайние звенья цепи (поз. 12) распилить и завести в отверстие поводка (поз. 9) и серьгу подвеса (поз. 3).
3. Все детали, кроме троса, резьбовых и шарнирных соединений, красить эмалью НЦ-132 ГОСТ 6631-74 в два слоя, класс покрытия VI по ГОСТ 9.032-74.
4. Сварные швы по ГОСТ 5264-80- Н1-△10
5. Электроды типа Э42 ГОСТ 9467-75.

9394/24 38

Разраб.	Чирнова			ТПР 403-3-075.86	5-ТХ
Провер.	Пархоменко			Подземные дело контактных электровозов для рудников черной металлургии	
Рук. гр.	Литченко				
Н. спец.	Качый				
Нач. отд.	Петренко		06.86	Дело контактных электровозов грузоподъемностью 10; 14 и 20 тонн. Трехосный электровоз 20 тонн для крепления стрелочных переводов. Часть 3. Устройство для крепления грузового тягового подвеса тали	Стадия: РП; Лист: 19; Листов:
ГИП	Горячий			Главный вид. Разрезы А-А, ..., В-В М1:10	КРИВБАССПРОЕКТ г. Кривой Рог
Н. контр.	Илько				
Привязан					
Инв.№					

Копировал Сологуб Формат А2

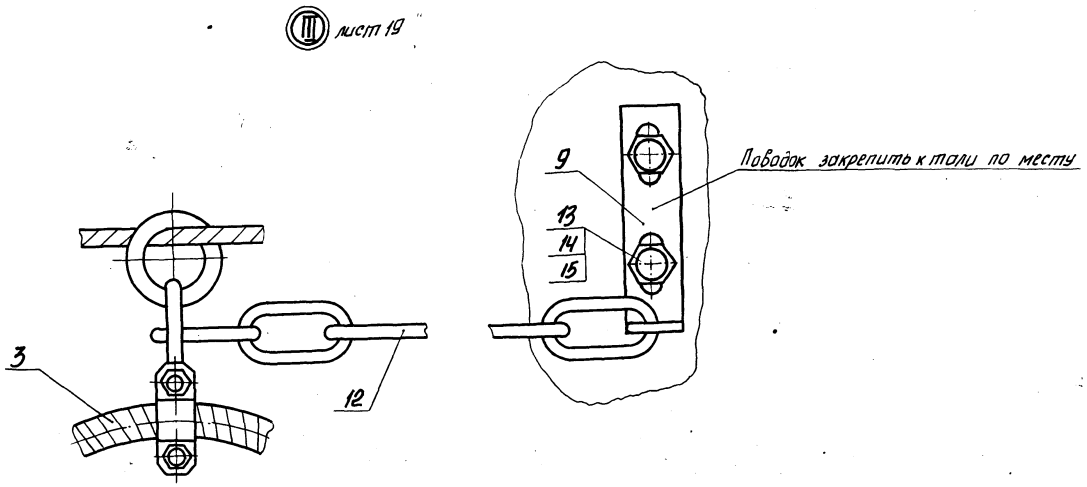

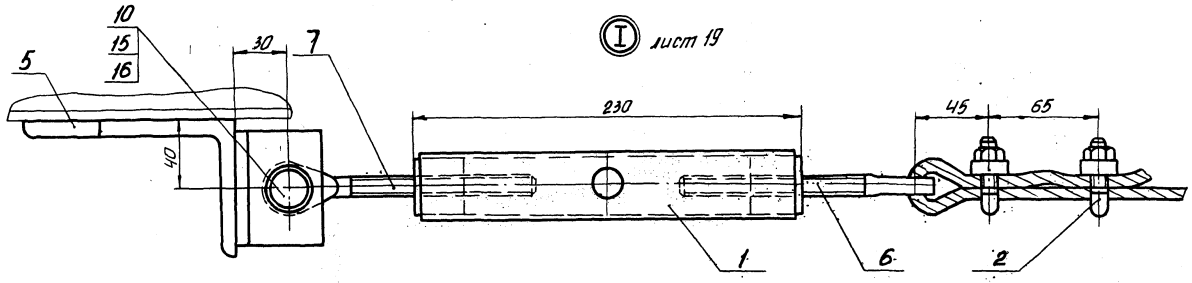

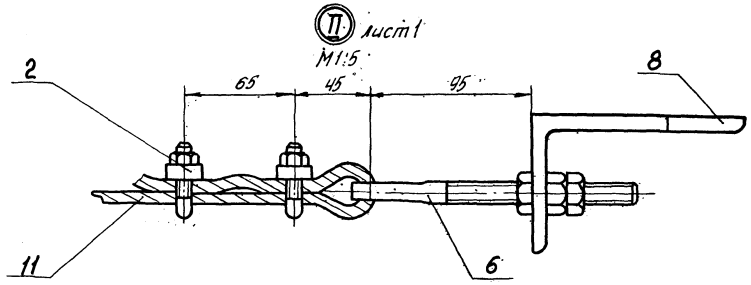

Спецификация устройства для крепления гибкого токоподвода тали.

Марка, поз.	Обозначение	Наименование	Кол.	Масса ед., кг	Примечание
1	9-02.230	стяжка	1	1,3	
2	9-02.240	Зажим	4	0,12	
3	9-02.250	Подвес	10	0,12	
4	9-02.260	Зажим	1	0,2	
5	9-02.270	Кронштейн	1	0,2	
6	9-02.193	Винт	2	0,14	
7	9-02.104	Винт левый	1	0,14	
8	9-02.105	Уголок	1	8,5	
9	9-02.106	Поводок	1	0,3	
10	9-02.107	Палец	1	0,03	
11		Канат 8,8-Г-Н-Л-О-Н-160			
		ГОСТ 3077-80		3,7	
12		Цепь неколибро-			
		ванная ГОСТ2319-81	1	0,2	
13		Болт М12х2д.36			
		ГОСТ 7798-70	2	0,033	
14		Гайка М12.4			
		ГОСТ 5915-70	3	0,017	
15		Шайба 12			
		ГОСТ 11371-78	3	0,006	
16		Шплинт 3,2х20			
		ГОСТ 397-79	1	0,001	

39
9394/24

Разраб.	Смирнова			ТПР 403-3-075.86	5-ТХ
Провер.	Харламенко			Подземные депо контактных электровозов для рудников черной металлургии.	
Рук. гр.	Литченко				
Гл. спец.	Куцый				
Нач. отд.	Петренко				
ГИП	Толчий			Депо контактных электровозов 2К(У), К10, К14, и камера техобслуживания аккумуляторных электровозов 2АМ(У) и тяговых подстанций.	Стадия: РП; Лист: 20; Листов:
Н. контр.	Гилка			Выносные элементы I, II, III. М1:2	КРИВБАССПРОЕКТ г. Кривой Рог

Привязан

Инв. №

Копировал Шевченко

Формат А2

Инв. № подл. | Подп. и дата | Взам. инв. №

Альбом IX

Типовой проект 403-3-075.86

МОНТАЖНАЯ СХЕМА

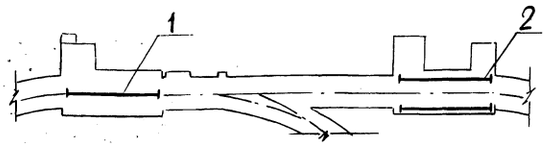

СПЕЦИФИКАЦИЯ

Марка, поз.	Обозначение	Наименование	Кол.	Масса ед., кг	Примечание
1	МО	Монорельс	1	730	
2	ПП	Подкрановые пути	1	2788	

1. Все металлоконструкции окрасить в два слоя эмалью ХВ-785 черная ГОСТ 7313-75, III.7 в смеси с лаком ХВ-784 ГОСТ 7313-75 на растворителе (ацетон, Р-4, Р-464)
2. Все неоговоренные на чертежах сварные швы выполнять с высотой катета равной меньшей толщине свариваемых элементов.
3. Сварку производить электродами типа Э42 по ГОСТ 9467-75.
4. Сварные швы ездовой части балки зачистить.
5. Металлоконструкции выполнять согласно требованиям СНиП III-18-75 „Металлические конструкции. Правила производства и приемки работ"

ВЕДОМОСТЬ РАБОЧИХ ЧЕРТЕЖЕЙ ОСНОВНОГО КОМПЛЕКТА КМ

Лист	Наименование	Примечание
1	Общие данные	
2	Ведомость металлоконструкций по видам профилей	
3	Монорельс. Главный вид	
	Разрезы 1-1, 2-2 Выносной элемент I, М 1:20	
4	Подкрановый путь. Главный вид.	
	Разрезы: 1-1 ... 3-3. Выносной элемент I М 1:20	
5	Техническая спецификация металла	

Типовой проект разработан в соответствии с действующими нормами и правилами и предусматривает мероприятия, обеспечивающие взрывную, взрывопожарную и пожарную безопасность при эксплуатации сооружения.

Гл. инженер проекта Топчий

Инв. № подл. | Подпись и дата | Взам. инв. №

Инв. №			
Разраб.	Щербина		
Провер.	Пархоменко		
Рук. гр.	Титченко		
Гл. спец.	Куцый		
Нач. отд.	Петренко		06.86
ГИП	Топчий		
Н. контр.	Гилко		

Привязан

ТП 5-КМ

Подземные депо контактных электровозов для рудников черной металлургии

Депо контактных электровозов 7КР1У, К10, К14 и камера текущего ремонта вагонеток ВГ2,0; ВГ4,5

Стадия	Лист	Листов
РП	1	5

Общие данные

КРИВБАССПРОЕКТ г. Кривой Рог

Формат А3

Альбом V

Типовой проект

Наименование конструкции по номенклатуре прейскуранта	Позиция по прейскуранту	N-N строк	Код конструкций	Масса конструкций, т (с учетом 3% на КМД)														Количество, шт	Серия типовых конструкций
				Всего стали по вышеуказанной и высокой прочности	По видам профилей														
					Балки и швеллеры	Широкополочные двутавры	Крупносортная сталь	Среднесортная сталь	Мелкосортная сталь	Толстолистовая сталь δ ≥ 4 мм	Универсальная сталь	Тонколистовая сталь δ < 4 мм	Гнутые и гнутосварные профили	Трубы	Прочие	Всего	Всего с учетом % на массу напл. металла		
1	2	3	4	5	6	7	8	9	10	11	12	13	14	15	16	17	18	19	20
Встраиваемые конструкции																			
Монорельс		1			0,517			0,002		0,226					0,007	0,752	0,760	1	
Подкрановый путь		2			2,225		0,007			0,618					0,021	2,871	2,900	1	
Итого массы					2,742		0,007	0,002		0,844					0,028	3,623	3,660		
с учетом коэф. 1,037 на отход																3,757			
в том числе по группам с пределом текучести МПа 225-245																3,757			
Приведенная к стали с пределом текучести 225 МПа																3,757			

40
9394/24

Разраб.	Щербина		
Провер.	Пархоменко		
Рук. гр.	Титченко		
Гл. спец.	Куцый		
Нач. отд.	Петренко		06.86
ГИП	Топчий		
Н. контр.	Гилко		

Привязан

Инв. № подл. | Подпись и дата | Взам. инв. №

ТПР 403-3-075.86 5-КМ

Подземные депо контактных электровозов для рудников черной металлургии

Депо контактных электровозов 7КР1У, К10, К14 и камера текущего ремонта вагонеток ВГ2,0; ВГ4,5

Стадия	Лист	Листов
РП	2	

Ведомость металлоконструкций по видам профилей

КРИВБАССПРОЕКТ г. Кривой Рог

Копировал Формат А3

Альбом IX

Типовой проект 403-3-075.86

Главный вид

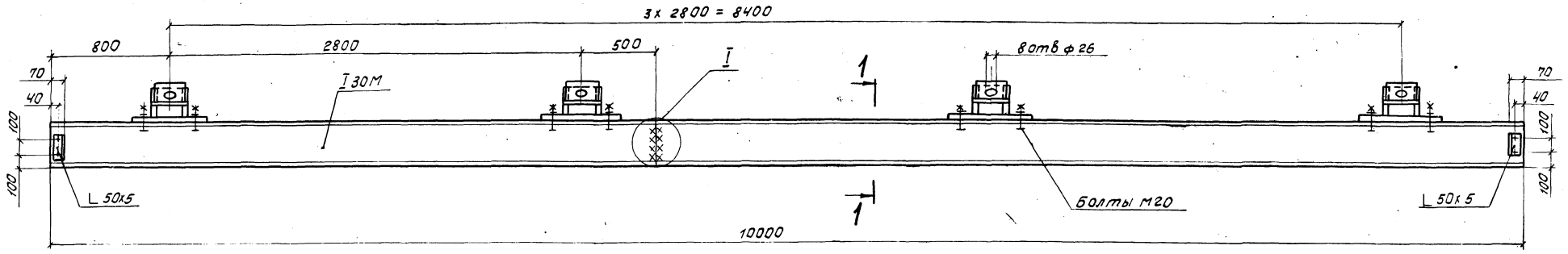

1-1

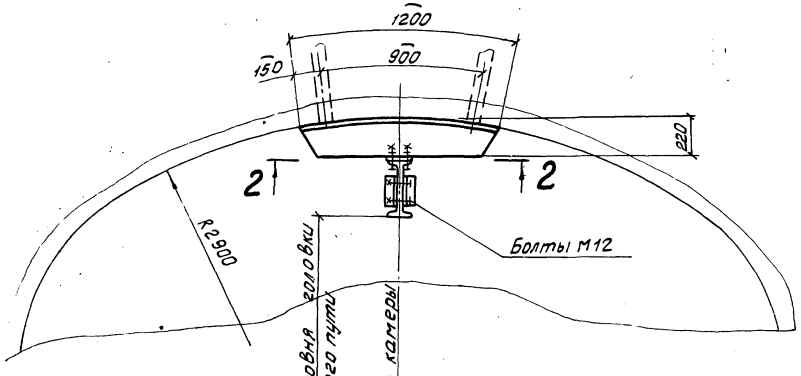

2-2
М1:10

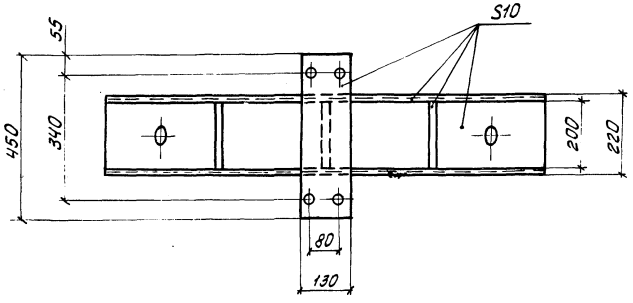

I
М1:2

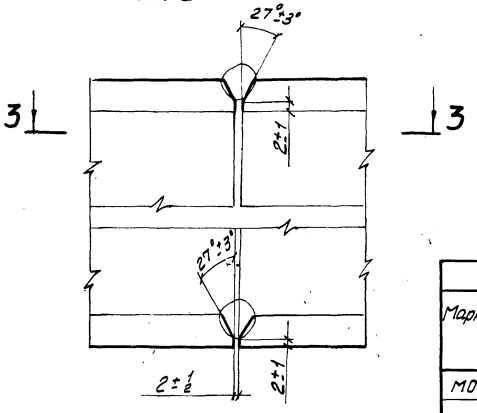

3-3
М1:2

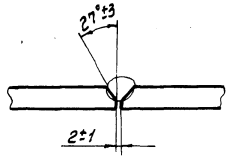

Ведомость элементов									
Марка	Сечение			Опорные усилия			группа констр.	марка металла	Примечание
	эскиз	Поз.	состав	M, тс. м	N, тс	Q, тс			
М0	—		I 30M	—	—	3,67		ВСт3пс5	0,502
			L 50x5					ВСт3кп2	0,002
			S10	Не	расчетные			ВСт3кп2	0,219
			Метизы					Ст3	0,007

41
9394/24

Разраб	Щербина		
Провер	Паркоменко		
Рук. гр	Титченко		
Гл. спец	Куцый		
Нач. отд	Петренко		06.86
ГИП	Топчий		
Н. контр	Гилко		

Привязан

Инв №

ТПР 403-3-075.86 **5-КМ**

Подземные депо контактных электровозов для рудников черной металлургии

Депо контактных электровозов 7КР14; К10; К14 и камера текущего ремонта вагонеток ВГ2,0; ВГ4,5. Монорельс.

Стадия	Лист	Листов
РП	3	

Главный вид. Разрезы 1-1, 2-2, 3-3. Выносной элемент I. М1:20.

КРИВБАССПРОЕКТ г. Кривой Рог

Копировал Сологуб Формат А2

Инв № подл. | Подп. и дата | Взам. инв №

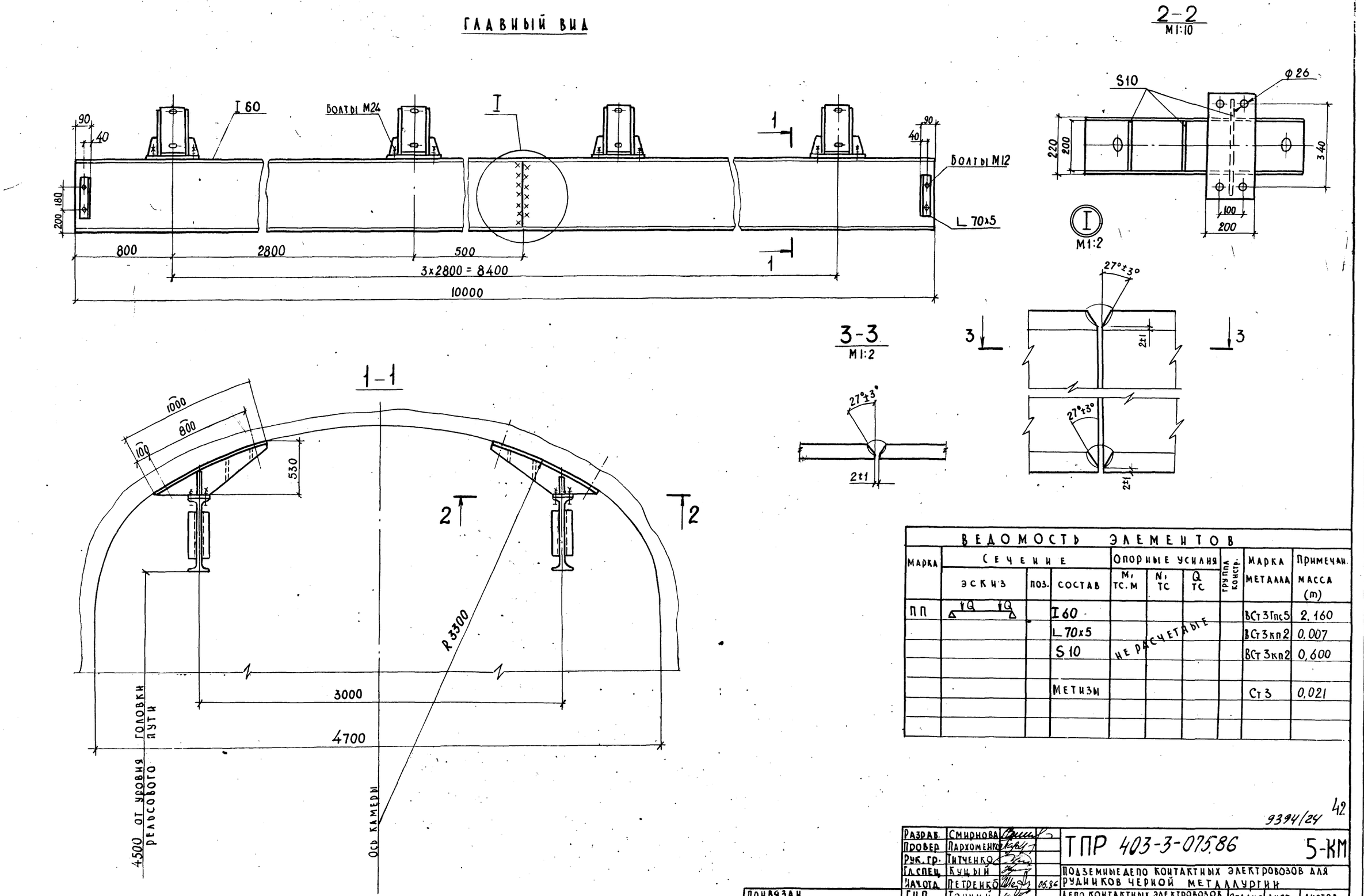

ВЕДОМОСТЬ ЭЛЕМЕНТОВ									
Марка	Сечение			Опорные усилия			Группа констр.	Марка металла	Примечан. масса (m)
	Эскиз	Поз.	Состав	M_1 тс.м	N_1 тс	Q тс			
ПП	Q Q		I 60					ВСт3Гпс5	2,160
			L 70x5					ВСт3кп2	0,007
			S 10	не расчетные				ВСт3кп2	0,600
			Метизы					Ст3	0,021

9394/24 42

Разраб.	Смирнова		
Провер.	Пархоменко		
Рук. гр.	Титченко		
Гл. спец.	Куцый		
Нач. отд.	Петренко		05.86
ГИП	Топчий		
Н. контр.	Гилко		

ТПР 403-3-075.86 5-КМ

Подземные депо контактных электровозов для рудников черной металлургии

Депо контактных электровозов 7КРIУ; К10; К14 и камера текущего ремонта вагонеток ВГ2,0 ВГ4,5 подкрановый путь

Стадия	Лист	Листов
РП	4	

Главный вид
Разрезы: 1-1 ... 3-3
Выносной элемент I М1:20

КРИВБАССПРОЕКТ г. Кривой Рог

Привязан

Инв. №

Копировал

Формат А2

Альбом 14

Типовой проект 403-3-075.86

Инв. № подл. | Подп. и дата | Взам. инв. №

Альбом IV

Типовой проект 403-3-075.86

Вид профиля и ГОСТ, ТУ	Марка металла и ГОСТ	Обозначение и размер профиля, мм	N° пп	Код: марки металла	Код: вида профиля	Код: размера профиля	Количество, шт.	Длина, мм	Масса металла по элементам конструкций, т: МО	ПП					Общая масса, т	Масса потребности в металле по кварталам (заполняется изготовителем), т: I	II	III	IV	Заполняется ВЦ
Балки двутавровые и швеллеры стальные специальные ГОСТ 19425-74	ВСт3Гпс5 ГОСТ 380-71	I 30М				53910														
	Итого																			
Всего профиля				12360																
Сталь горячекатаная. Балки двутавровые ГОСТ 8239-72	ВСт3Гпс5 ГОСТ 380-71	I 60			53805				0,502	–					0,502					
						24341														
	Итого																			
Всего профиля				12360																
Сталь прокатная угловая равнополочная ГОСТ 8509-72	ВСт3кп2-II ГОСТ 380-71	L 50×5			24007				–	2,160					2,160					
		L 70×5							0,002	–										
	Итого								–	0,007										
Всего профиля				11240																
Сталь листовая горячекатаная ГОСТ 19903-74	ВСт3пс6-II ТУ-14-1-3023-80	S10							0,002	0,007					0,009					
	Итого																			
Всего профиля				11240																
Метизы	Ст3 ГОСТ.380-71				71110				0,219	0,600					0,819					
	Итого																			
Всего профиля				16179					0,001	0,021					0,028					
Итого масса металла									0,823	2,767					3,590					
В том числе по маркам металла	ВСт3Гпс5								0,830	2,788					3,618					
	ВСт3кп2-II			12360					0,502	2,160					2,662					
	ВСт3пс6-II			11240					0,002	0,007					0,009					
	Ст3			11240					0,219	0,600					0,819					
				16179					0,001	0,021					0,028					
Масса наплавленного металла 1%																				
Всего масса металла									0,008	0,028					0,036					
Масса поставки металла по кварталам	I								0,838	2,816					3,654					
	II																			
	III																			
	IV																			

Инв. № подл. | Подпись и дата | Взам. инв. №

43

9394/24

Разраб.	Щербина		ТПР 403-3-075.86 5-КМ
Провер.	Пархоменко		
Рук.гр.	Титченко		Подземные депо контактных электровозов для рудников черной металлургии
Гл.спец.	Куцый		
Нач.отд.	Петренко	06.86	Депо контактных электровозов ТКР14 К10 К14 и камера текущего ремонта багнеток ВГ 2,0; ВГ 4,5
ГИП	Топчий		Стадия: РП; Лист: 5; Листов:
Н.контр.	Гилко		Техническая спецификация металла
Привязан			КРИВБАССПРОЕКТ г Кривой Рог
Инв. №			

Альбом IX

Типовой проект 403-3-075.86

План
М 1:200

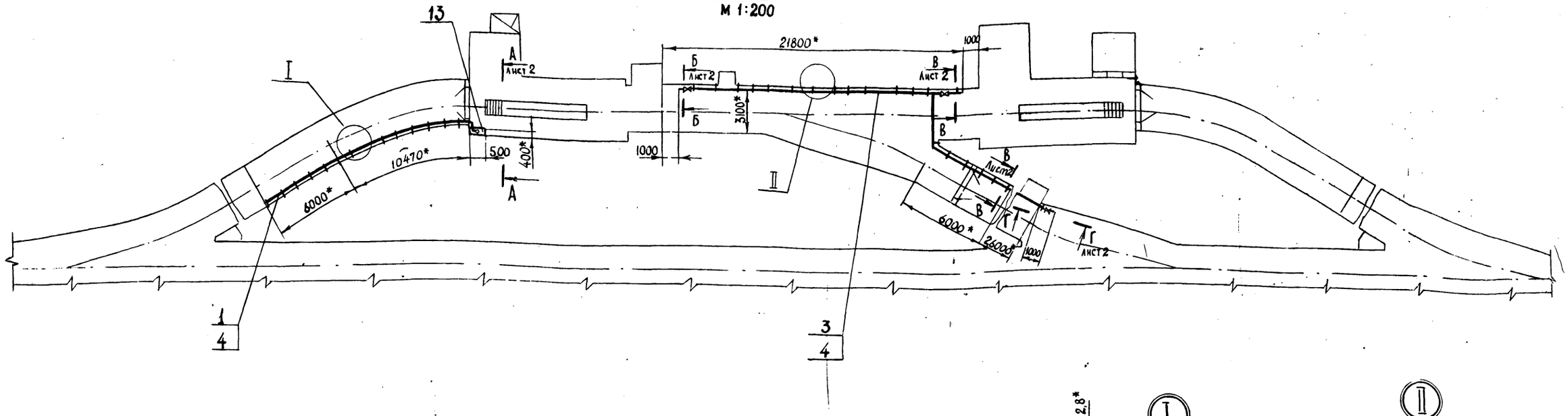

Ведомость рабочих чертежей основного комплекта 5-ВК

Лист	Наименование	Примечание
1	Общие данные, план, узел I, II	
2	Спецификация, разрезы А-А...Г-Г, вид А узел III	

Ведомость ссылочных и прилагаемых документов (начало)

Обозначение	Наименование	Примечание
	Ссылочные документы	
ГОСТ 5761-74	Вентили на условное давление Ру 25 МПа (250 кгс/см²). Общие технические условия	
ГОСТ 6924-73	Сифоны-ревизии чугунные. Типы и основные размеры.	
ГОСТ 6942.4-80	Трубы чугунные канализационные и фасонные части к ним. Патрубки. Конструкции и размеры.	

Ведомость ссылочных и прилагаемых документов (продолжение)

Обозначение	Наименование	Примечание
ГОСТ 6942.7-80	Трубы чугунные канализационные и фасонные части к ним. Колена. Конструкция и размеры.	
ГОСТ 8946-75	Соединительные части из ковкого чугуна с цилиндрической резьбой для трубопроводов. Угольники и проходные. Основные размеры	
ГОСТ 8949-75	Соединительные части из ковкого чугуна с цилиндрической резьбой для трубопроводов. Тройники переходные. Основные размеры	
ГОСТ 8951-75	Соединительные части из ковкого чугуна с цилиндрической резьбой для трубопроводов. Кресты прямые. Основные размеры	
ГОСТ 20275-74	Краны водопроводные и туалетные. Типы и основные размеры	
ГОСТ 24843-81	Мойки и раковины стальные эмалированные и кронштейны стальные для моек. Технические условия	
	Прилагаемые документы	
ТПР 403-3-075.86	Ведомости потребности в материалах	Альбом VII.45
ТПР 403-3-075.86	Спецификация оборудования	Альбом VII.42
ТПР 403-3-075.86	Сметы	Альбом VII.49

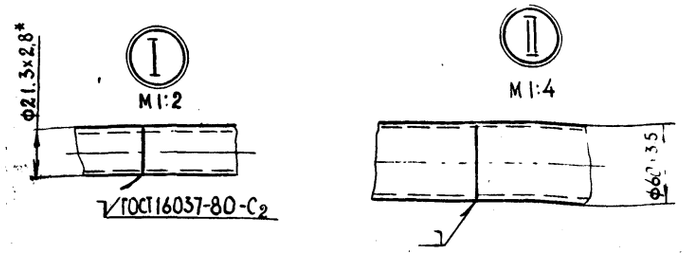

1.* Размеры для справок.
2. Электроды типа Э42 ГОСТ 9467-75.
3. Трубы поз. 1 крепить через 1м, трубы поз. 3 крепить через 2,5м.
4. После монтажа трубы покрыть в два слоя антикоррозийной грунтовкой из химически стойкой эмали марки ХС ГОСТ 9355-81 на растворителе Р-4 ГОСТ 7827-74

Типовой проект разработан в соответствии с действующими нормами и правилами и обеспечивает взрывную, взрывопожарную и пожарную безопасность эксплуатации зданий и сооружений при соблюдении предусмотренных проектом мероприятий.

Гл. инженер проекта Топчий

Инв. № подл. | Подпись и дата | Взам. инв. №

Привязан

Инв. №

Разраб.	Михайько		9.86
Пров.	Копнов		
Рук. гр.	Копнов		
Гл. спец.	Гришков		
Н. контр.	Ичкова		06.86
Нач. отд.	Иленко		
ГИП	Топчий		

ТПР 403-3-075.86 5-ВК

Подземные депо контактных электровозов для рудников черной металлургии

Депо контактных электровозов ТКР14, К10, К14 и камера ремонта вагонеток ВГ20; ВГ4,5

Стадия	Лист	Листов
РП	1	2

Общие данные, план, узел I, II

Кривбассспроект г. Кривой Рог

Копировал

Формат А2

44

9394/24

Типовой проект 403-3-075.86 Альбом IX

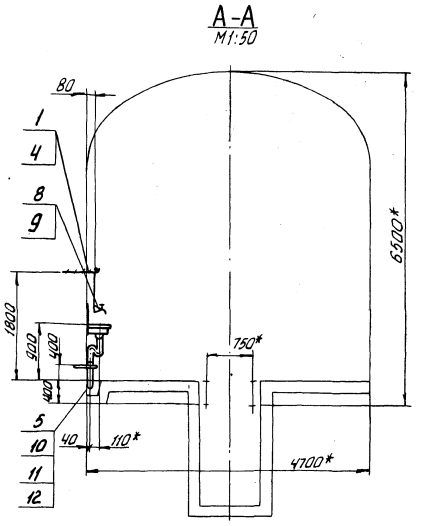

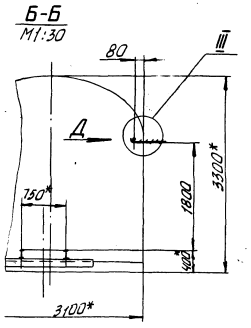

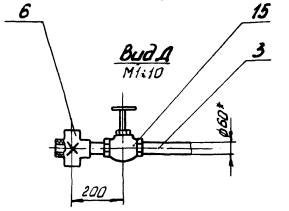

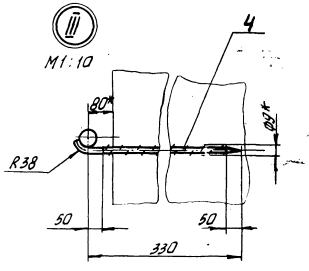

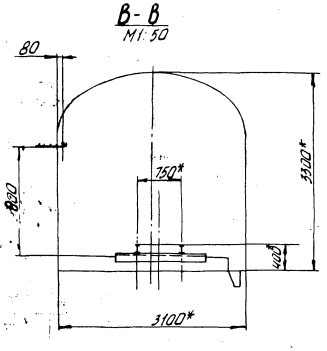

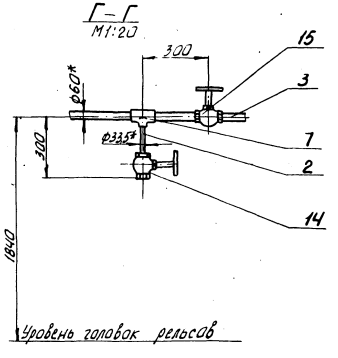

Спецификация

Марка, поз.	Обозначение	Наименование	Кол.	Масса ед., кг	Примечание
1		Труба М-15х2,8 ГОСТ 3262-75	18	1,28	м
2		Труба М-25х3,2 ГОСТ 3262-75	03	2,39	м
3		Труба М-50х3,5 ГОСТ 3262-75	57	4,98	м
4		А-II-8-ГОСТ 5781-82 L=385	42	0,16	L=385
5	5-03.010	Кронштейн	1	1,03	
6		Крест прямой 50			
		ГОСТ 8951-75	1	1,251	
7		Тройник 50х25 ГОСТ 8949-75	1	0,867	
8		Угольник 15 ГОСТ 8946-75	1	0,094	
9		Кран водоразборный			
		КВ15Д ГОСТ 20275-74	1	0,3	
10		Сифон СФ110Д ГОСТ 6924-73	1	3,2	
11		Патрубок П-50-350-Н			
		ГОСТ 6942.4-80	1	2,7	
12		Колено К-50-А ГОСТ 6942.7-80	1	2,1	
13		Раковина РС-1 ГОСТ 24843-81	1	9,5	
14		Вентиль 15ч8р			
		Ду 25; Ру 1,6 МПа ГОСТ 5761-74	1	1,75	
15		Вентиль 15ч8р			
		Ду 50; Ру 1,6 МПа ГОСТ 5761-74	3	5,8	

* Размеры для справок

45
9394/24

Разраб.	Муханько		5.86
Пров.	Копнов		
Рук. гр.	Копнов		
Гл. спец.	Гришков		
Н. контр.	Жукова		06.86
Нач. отд.	Илиенко		

ТПР 403-3-075.86 5-ВК

Подземные депо контактных электровозов для рудников черной металлургии

Депо контактных электровозов 7КР1У, К10, К14 и камера ремонта вагонеток ВГ 20; ВГ 4,5

Стад.	Лист	Листов
РП	2	

Разрезы А-А...Г-Г, вид Д, узел III

КРИВБАССПРОЕКТ г. Кривой Рог

Привязан

Инв. №

Копировал Шевченко

формат А2

Инв. № подл. | Подп. и дата | Взам. инв. №

5-03.012

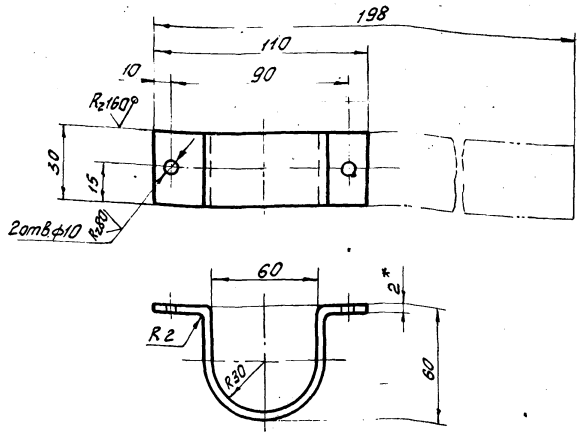

1. * Размер для справок
2. Пред. откл. размеров: H14, h14, ± IT14/2

Изм.	Лист	№ докум.	Подп.	Дата
Разраб		Муханько		4.86
Провер		Колнов		
Рук. гр		Колнов		
Н.контр.		Жукова		

5-03.012

Пояс

Лит.	Масса	Масштаб
И	0,1	1:2

Лист | Листов 1

Б-2.0 ГОСТ 19904-74
Лист ВСт3пс5 ГОСТ 16523-70

КРИВБАССПРОЕКТ
г. Кривой Рог

Формат А4

5-03.011

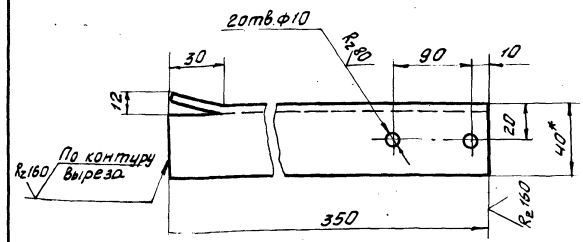

1. * Размер для справок
2. Пред. откл. размеров: H14, h14, ± IT14/2

Изм.	Лист	№ докум.	Подп.	Дата
Разраб		Муханько		4.86
Провер		Колнов		
Рук. гр		Колнов		
Н.контр.		Жукова		

5-03.011

Опора

Лит.	Масса	Масштаб
И	0,85	1:2

Лист | Листов 1

Уголок 40х40х4 - Б - ГОСТ 8509-72
ВСт3пс5-1 - ГОСТ 535-79

КРИВБАССПРОЕКТ
г. Кривой Рог

Формат А4

93010 5-03

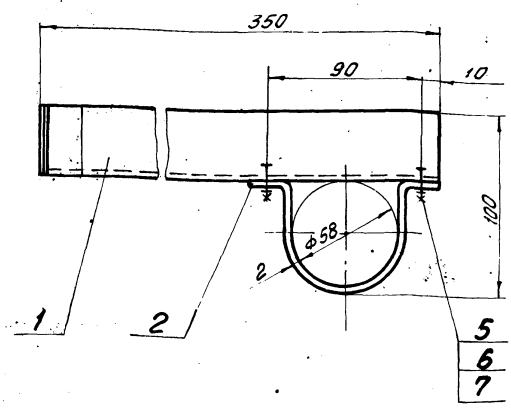

1. Размеры для справок
2. Пред. откл. размеров: ± IT14/2

Изм.	Лист	№ докум.	Подп.	Дата
Разраб		Муханько		4.86
Провер		Колнов		
Рук. гр		Колнов		
Н.контр.		Жукова		
Гл.спец		Гришков		

5-03.010СБ

Кронштейн
Сборочный чертеж

Лит.	Масса	Масштаб
И	1,03	1:2

Лист | Листов 1

КРИВБАССПРОЕКТ
г. Кривой Рог

Копировал Сапогуб Формат А4

Формат	Зона	Поз	Обозначение	Наименование	Кол	Примеч.
				Документация		
А4			5-03.010СБ	Сборочный чертеж		
				Детали		
А4		1	5-03.011	Опора	1	
А4		2	5-03.012	Пояс	1	
				Стандартные изделия		
		5		Болт М8х25.36.055 ГОСТ 7798-70	2	
		6		Гайка М8.4.055 ГОСТ 5915-70	2	
		7		Шайба 8.65Г ГОСТ 6402-70	2	

9394/24 46

Изм.	Лист	№ докум.	Подп.	Дата
Разраб		Муханько		4.86
Провер		Колнов		
Рук. гр		Колнов		
Н.контр.		Жукова		06.86
Гл.спец		Гришков		

5-03.010

Кронштейн

Лит.	Лист	Листов
И	1	1

КРИВБАССПРОЕКТ
г. Кривой Рог

Копировал Сапогуб Формат А4

Альбом IX

Типовой проект 403-3-075.86

Ведомость рабочих чертежей основного комплекта ЭМ

Лист	Наименование	Примечание
1	Общие данные.	
2	Схема принципиальная однолинейная 0,4кВ	
3	Расположение оборудования и кабельная разводка камеры ремонта вагонеток.	
4	Расположение оборудования и кабельная разводка камеры депо электровозов.	
5	Сети электроосвещения и заземления.	
6	Спецификации	

Ведомость ссылочных и прилагаемых документов

Обозначение	Наименование	Примечание
	Прилагаемые чертежи	
5-04.040	Кабельная подвеска КП2-4, КП4-4, КП6-4.	
5-04.070	Заземляющий проводник.	
5-04.050	Крюк	
5-04.060	Штанга	
5-04.010	Электрод заземления	
5-04.020	Перемычка	
ТПР 403-3-075.86	Спецификация оборудования часть II.	Альбом IX.4.2
ТПР 403-3-075.86	Ведомости потребности в материалах.	Альбом IX.4.5
ТПР 403-3-075.86	Сметы.	Альбом IX.4.5

Настоящая часть проекта разработана в соответствии с действующими нормами и правилами и обеспечивает взрывную взрывопожарную и пожарную безопасность эксплуатации зданий и сооружений при соблюдении предусмотренных проектом мероприятий.

Гл. инженер проекта (Топчий)

Условные обозначения:

- Светильник НСР01х200/р54-02.05.
- Светильник НСР01х100/р54-02.05.
- Кабель осветительный на тросу (круглый).
- Кабельная линия на конструкциях.
- Трос и концевое крепление троса (крюк, форкопф).
- $М_3$ — Местный заземлитель.
- $А_3$ — Дополнительный заземлитель к АП-4.
- Муфта тройниковая взрывобезопасная ТМ-60.
- Коробка разветвительная КРН-200.
- а-б; в — Надписи на линиях осветительной сети:
  - а — номер групп;
  - б — марка, количество и сечение проводников;
  - в — длина кабеля.

1. В электротехнической части типового проекта „Подземные депо контактных электровозов для рудников черной металлургии" выполняется электрооборудование и электроосвещение подземной камеры депо контактных электровозов ТКР14; К10; К14 и камеры текущего ремонта вагонеток ВГ2,0; ВГ4,5. Проект выполнен в соответствии с „Нормами технологического проектирования горнодобывающих предприятий черной металлургии подземным способом разработки", „Едиными правилами безопасности при разработке рудных, нерудных и россыпных месторождений подземным способом", инструкции о составе и оформлении электротехнической рабочей документации для промышленного строительства ВСН 381-85 и указаний ЦИТП.

2. Для питания силовых приемников низкого напряжения в подземных выработках принято напряжение 380В (система с изолированной нейтралью).

Осветительная сеть камеры выполняется напряжением 127В, а смотровой ямы - 36В.

3. Питающий кабель, его сечение и длина выбирается при привязке камеры к конкретным условиям горизонта.

4. Все металлические элементы оболочек электрооборудования которые могут оказаться под напряжением, присоединяются к общешахтному контуру заземления посредством брони и оболочки кабелей, а также соединяются с общим контуром заземления, проложенным в камере и присоединенным к местному заземлителю и к общешахтной сети заземления.

Заземление электрооборудования выполняется в соответствии с требованиями ЕПБ (раздел „Заземление" приложение 7 „Инструкции по устройству, осмотру и измерению сопротивления шахтных заземлений).

Инв. № подл. | Подпись и дата | Взам. инв. №

Инв. №				Привязан	
Разраб.	Ильченко			ТПР 403-3-075.86	5-ЭМ
Провер.	Покотилова				
Рук. гр.	Светловский			Подземные депо контактных электровозов для рудников черной металлургии.	
Гл. спец.	Светловский				
Нач. отд.	Котенко			Депо контактных электровозов ТКР14; К10, К14 и камера текущего ремонта вагонеток ВГ2,0; ВГ4,5	Стадия: РП; Лист: 1; Листов: 6
ГИП	Топчий				
Н. контр.	Кириченко			Общие данные.	КРИВБАССПРОЕКТ г. Кривой Рог

Копировал Шаповалова Формат А2

9394/24

Типовой проект 403-3-075.86 Альбом IX

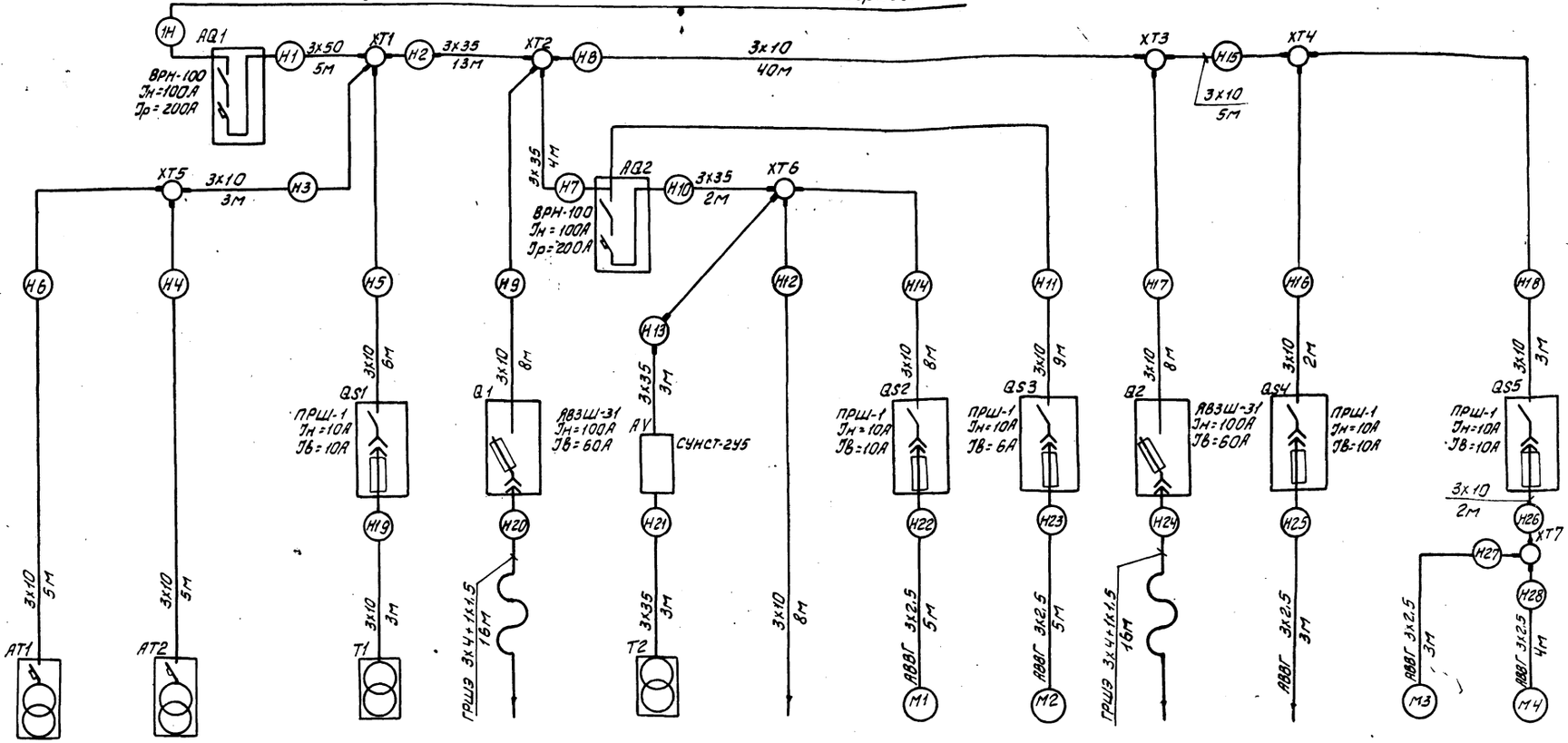

Данные питающий сети		
Шинопровод распределительный пункт	Аппарат на вводе тип: Jном., А; расцепитель, А	
Аппарат отходящей линии	Обозначение, тип напряжение, Руст, Jрасч., А.	
Марка и сечение проводника	Обозначение участка сети; длина, м	Обозначение трубы на плане по стандарту; длина, м
Пусковой аппарат	Обозначение Тип, Jном., А. Расцепитель; Уставка теплового реле, А.	
Марка и сечение	Обозначение участка сети; длина, м	Обозначение трубы на плане по стандарту; длина, м

Электроприемник												
Условное изображение												
Номер по плану							М1	М2			М3	М4
Тип		АП-4	АП-4	ТСШ 4/0,66-38		ТДМ 401-У2	4А80А2У3	4А80А2У3	4АА63В2		4АХ8084У3	4А871А2У3	4А80А2У3
Рном. кВт		4	4	4	4,9		1,5	1,5	0,55	21,5	1,5	0,75	1,5
Ток, А	Jном.	6,1	6,1			80	3,5	3,5	0,97		3,5	1,8	3,5
	Jпуск						24,5	24,5	6,8		24,5	12,6	24,5
Наименование механизма		Агрегат пусковой N1	Агрегат пусковой N2	Трансформатор	Таль	Трансформатор сварочный	Стол сварщика С100-200	Вентилятор В-Ц4-70-3,15	Вентилятор В-Ц4-70-3,15	Кран	Вертикально-сверлильный станок 2Н118-1	Точильно-шлифовальный станок 3К631	Вентиляционно пылеулавливающий агрегат ПА-212М

1 Потребляемая мощность электроприемников: Р=23,8кВт; Q=27,5квар

2. Кабели приняты марки АВБбШв-0,66, за исключением кабеля, марка которого указана на схеме.

9394/24 48

Разраб	Илиенко		
Провер	Пахомова		
Рук. гр	Светловский		
Гл. спец.	Светловский		
Нач. отд	Котенко		
Н. контр	Кириченко		06.86

Привязан

Инв №

ТПР 403-3-075.86 5-ЭМ

Подземные депо контактных электровозов для рудников черной металлургии

Депо контактных электровозов 7КР14; К10; К14 и камера текущего ремонта вагонеток ВГ2,0; ВГ4,5

Стад.	Лист	Листов
РП	2	

Схема принципиальная однолинейная 0,4кВ

КРИВБАССПРОЕКТ г. Кривой Рог

Инв № подл | Подпись и дата | Взам. инв №

Копировал Сологуб Формат А2

Альбом IV

Типовой проект 403-3-075.86

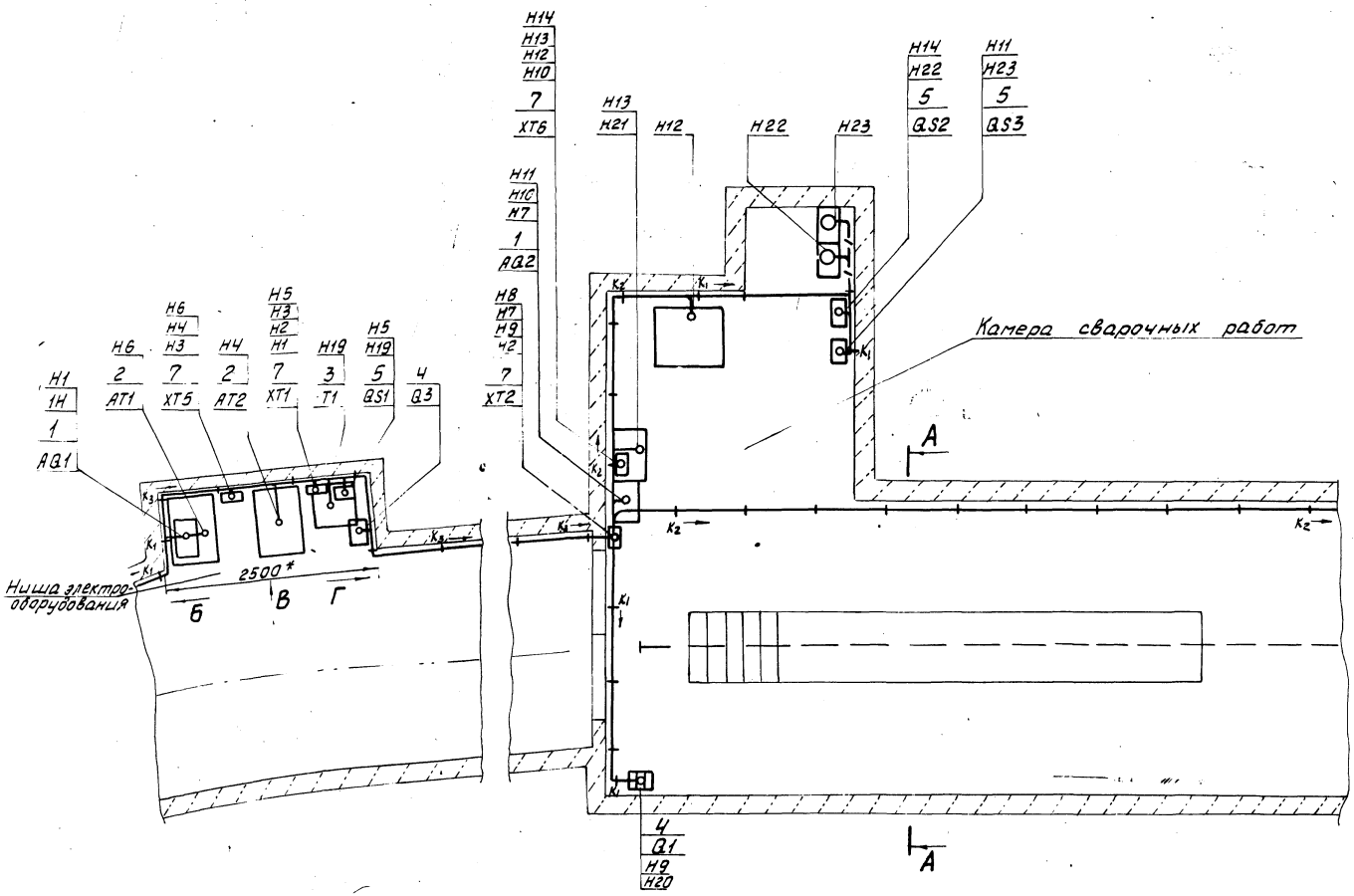

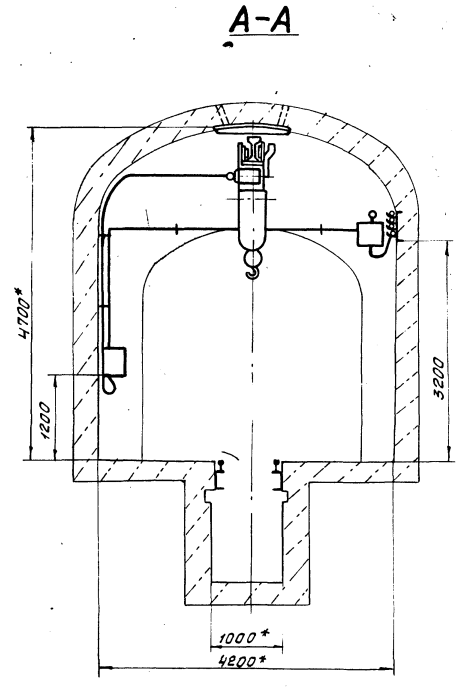

1. Спецификацию к чертежу смотри на листе 6.
2. Устройство для крепления гибкого токоподвода тали выполнено на чертежах марки ТХ
3. * Размеры для справок.

Расположение электрооборудования в нише (развертка)

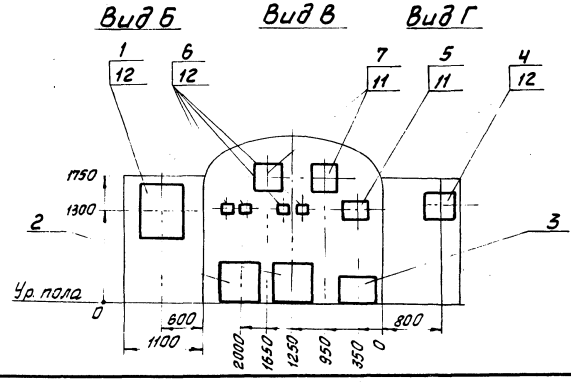

9394/24 49

Разраб	Илиенко		ТПР 403-3-075.86 5-ЭМ
Провер	Пахомова		
Рук. гр	Светловский		Подземные депо контактных электровозов для рудников черной металлургии
Гл. спец	Светловский		
Нач. отд	Котенко		Депо контактных электровозов 7КР14; К10; К14 и камера текущего ремонта вагонеток ВГ2,0; ВГ4,5
			Стадия: РП; Лист: 3; Листов:
			Расположение оборудования и кабельная разводка камеры ремонта вагонеток. М1:50
			КРИВБАССПРОЕКТ г. Кривой Рог

Привязан

Инв №

Копировал Сологуб Формат А2

Инв № подл. | Подпись и дата | Взам. инв. №

Альбом IX

Типовой проект 403-3-075.86

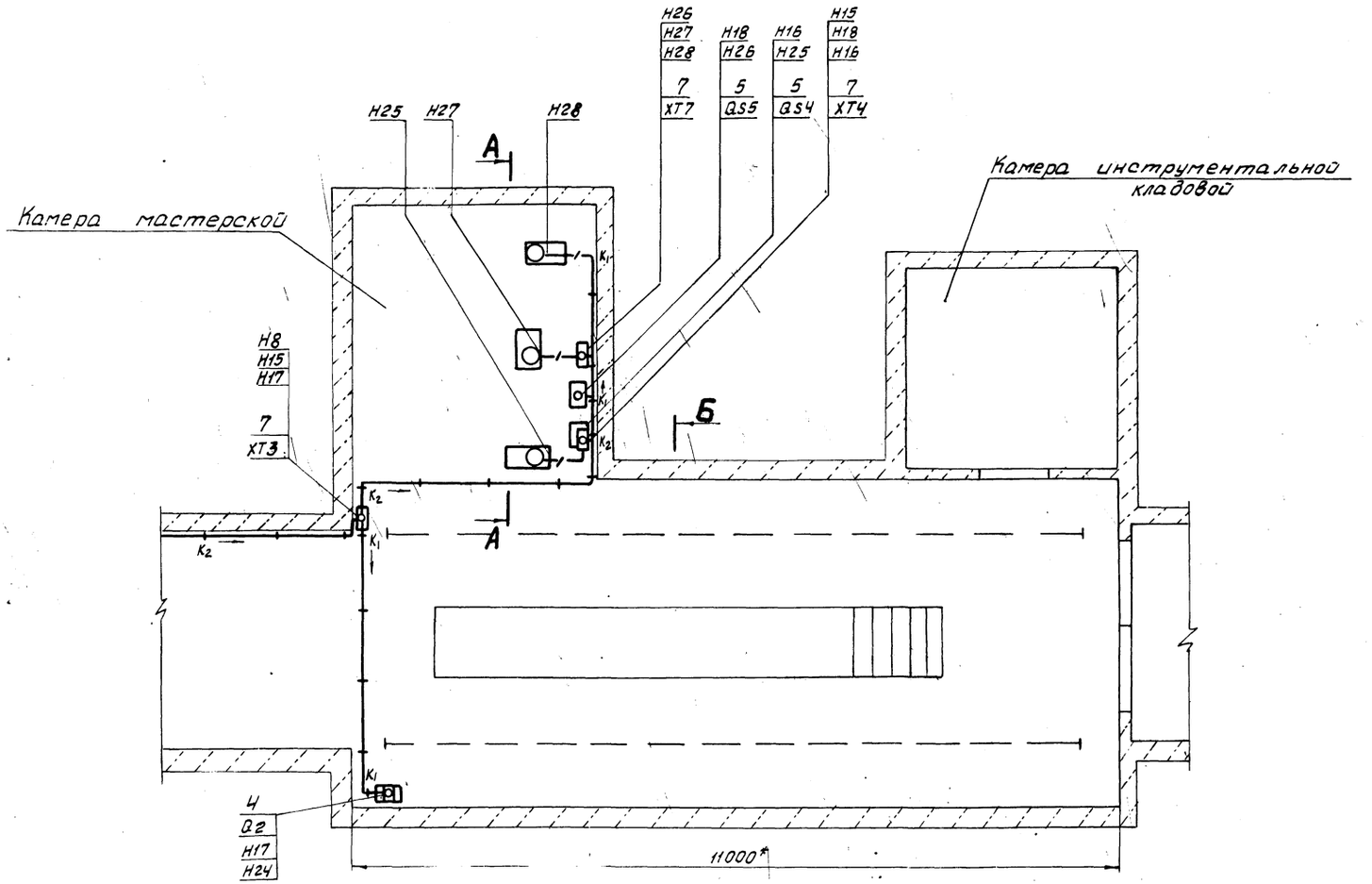

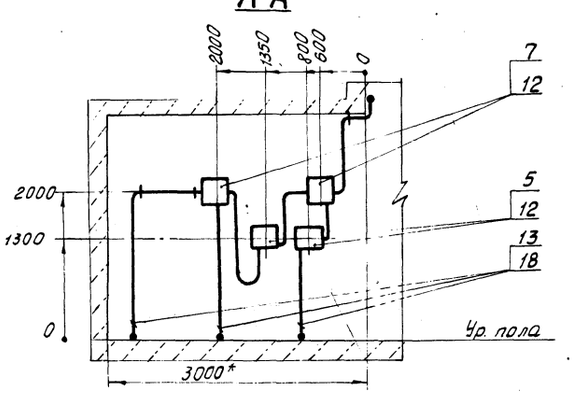

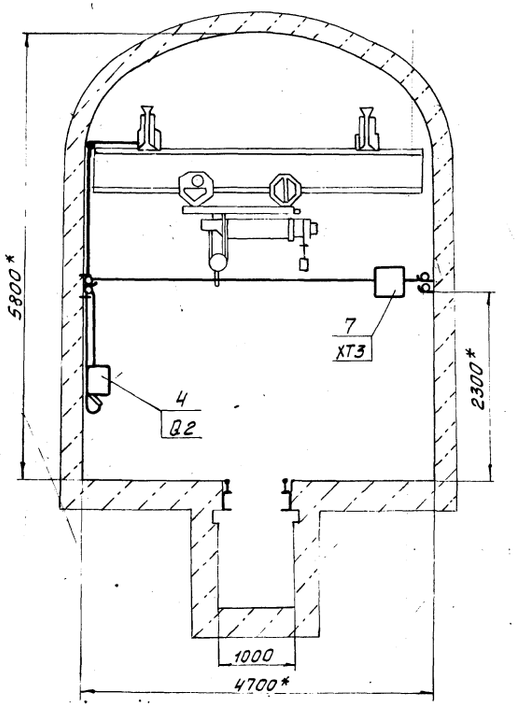

1. Спецификацию к чертежу смотри на листе 6.
2. Устройство для крепления гибкого токоподвода крана выполнено на чертежах марки ТХ.
3. * Размеры для справок.

9394/24 50

Разраб	Шлиенко		ТПР 403-3-075.86		5-ЭМ
Провер	Лахомова				
Рук. гр	Светловский		Подземные депо контактных электровозов для рудников черной металлургии		
Гл. спец	Светловский		Депо контактных электровозов 7 кр 14; К10; К14 и камера текущего ремонта вагонеток ВГ 2,0; ВГ 4,3	Стадия: РП	Лист: 4	Листов:
Нач. отд	Котенко		Расположение оборудования и кабельная разводка камеры депо электровозов. М1:50	КРИВБАССПРОЕКТ г. Кривой Рог	

Привязан

Инв. №

Копировал Сологуб Формат А2

Инв. № подл. | Подпись и дата | Взам. инв. №

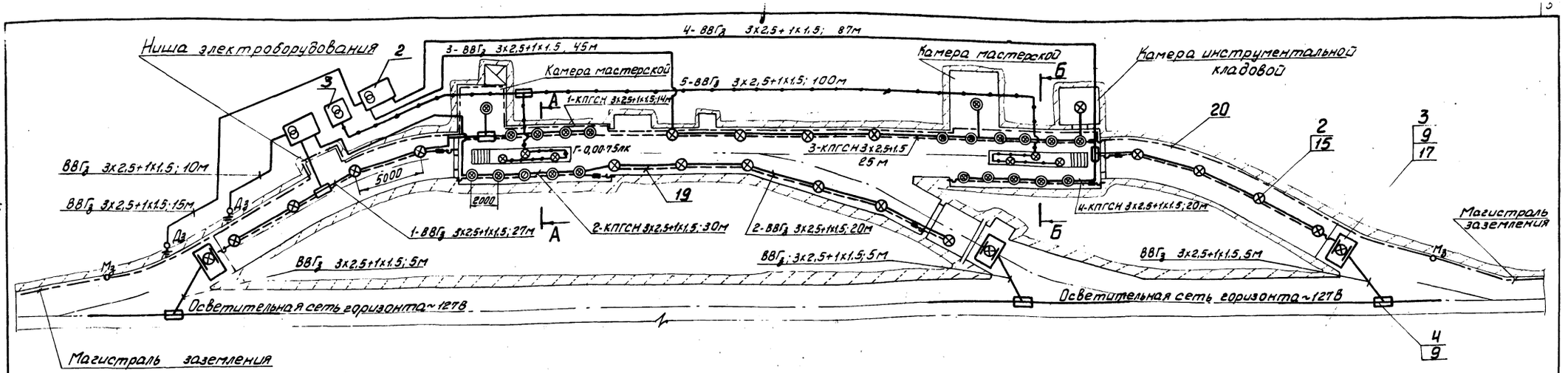

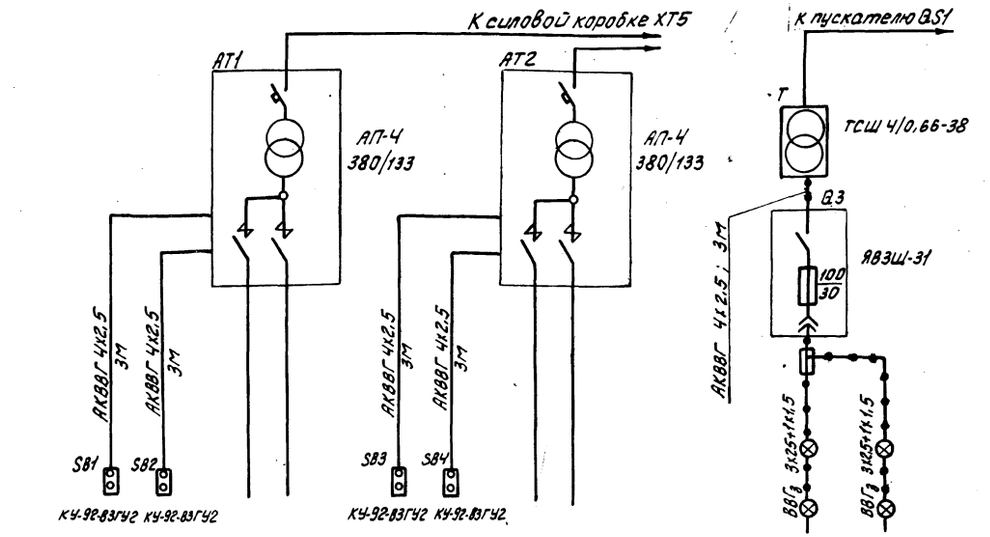

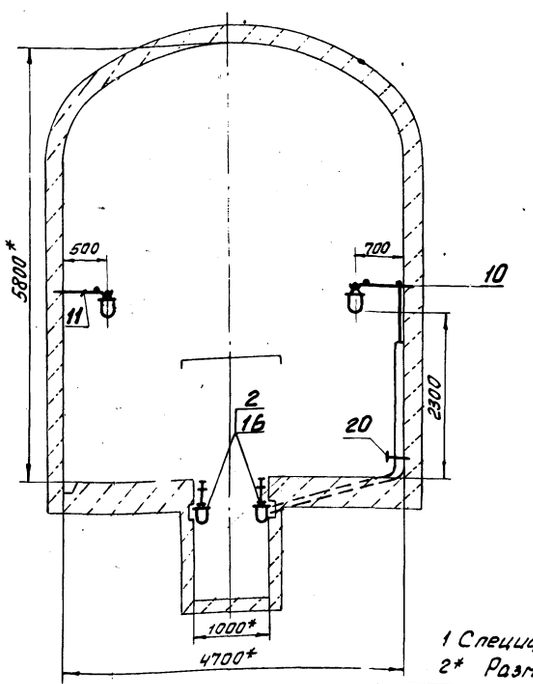

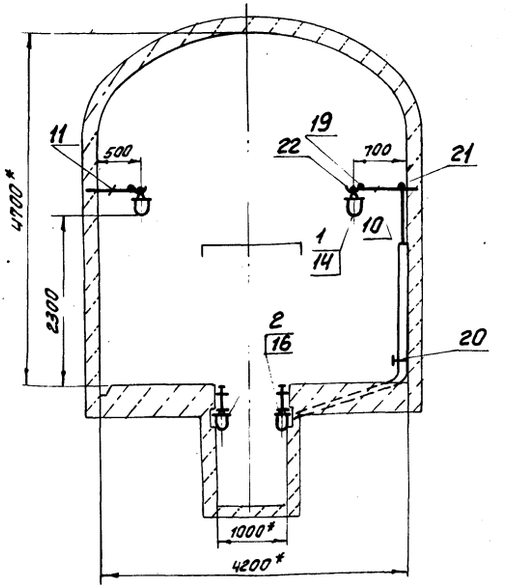

Номер группы	1	2	3	4	5
Установленная мощность, квт					

1 Спецификацию к чертежу смотри на листе 6
2* Размеры для справок

9394/24 51

Разраб	Ильенко		
Провер	Пахалова		
Рук. гр	Светловский		
Гл. спец	Светловский		
Нач. отд	Котенко		

ТПР 403-3-075.86 5-ЭМ

Подземные дела контактных электровозов для рудников черной металлургии

Дело контактных электровозов 7КР14; К10; К14 и камера текущего ремонта вагонеток ВГ2,0; ВГ4,5

Стадия	Лист	Листов
РП	5	

Сети электроосвещения и заземления. М1:200

КРИВБАССПРОЕКТ г. Кривой Рог

Привязан

Инв.№

Копировал Сологуб

Формат А2

Альбом IX

Типовой проект 403-3-075.86

Инв.№подл. | Подпись и дата | Взам.инв.№

Спецификация к расположению оборудования и кабельной разводке

Марка, поз.	Обозначение	Наименование	Кол.	Масса ед., кг	Примечание
		Электрооборудование			
1		Выключатель автоматический ВРН-100 1У5 ~380 В; 50 Гц	2		
2		Агрегат пусковой АП-4 4кВ·А; ~380/133 В	2		
3		Трансформатор ТСШ-4/0,66-38; 4кВ·А	1		
4		Ящик однолинейный ЯВЗШ-31; $I_н$=100 А	3		
5		Пускатель ручной шахтный ПРШ-4; $I_н$=10А	5		
6		Кнопочный пост управления КУ-92-ВЗГ У2	4		к поз.2
7		Коробка разветвительная КРН-200	7		
		Конструкции			
8	5-04.040-02	Кабельная подвеска на 2 кабеля КП2-4	30	1,44	К1
9	5-04.040-01	Кабельная подвеска на 4 кабеля КП4-4	45	2,25	К2
10	5-04.040	Кабельная подвеска на 6 кабелей КП6-4	14	2,98	К3
		Детали			
11					
12	5-04.050	Крюк	12	0,48	
	5-04.060	Штанга	24	0,49	
		Материалы			
13					
14		Труба 30×2 ГОСТ 10704-76 / Б-Ст-3кп ГОСТ 10705-80	19		м
15		Металлорукав РЗ-Ц-Х32 ГОСТ 3575-75	3		м
16		Кабель АВБбШв; 3×50-1; ГОСТ 16442-80	5		м
17		Кабель АВБбШв; 3×35-1; ГОСТ 16442-80	25		м
		Кабель АВБбШв; 3×10-066 ГОСТ 16442-80	119		м

Спецификация к расположению оборудования и кабельной разводке (продолжение)

Марка, поз.	Обозначение	Наименование	Кол.	Масса ед., кг	Примечание
18		Кабель АВВГ; 3×2,5-0,66 ГОСТ 16442-80	20		м
19		Кабель ГРШЭ 3×4+1×2,5-0,66 ГОСТ 10695-73	32		м
20		Диод Д 226-Е; $I_н$=300mA	4		к поз.6
21		Резистор МЛТ-2-47; 470м	4		к поз.6
22		Метизы			3 кг

Спецификация к сетям электроосвещения и заземления

Марка, поз.	Обозначение	Наименование	Кол.	Масса ед., кг	Примечание
		Электрооборудование			
1		Светильник рудничный нормальный НСР01×200/Р54-02 05; 127В; 200Вт.	22		
2		Светильник рудничный нормальный НСР01×100/Р54-02 05; 127В; 100Вт	25		
3		Указатель световой УС	3		
4		Муфта тройниковая взрывобезопасная ТМ-60	7		
		Конструкции			
5	5-04.010	Электрод заземления	4	7,72	
6	5-04.020	Перемычка. Исп.1	44		
7	5-04.020-01	Перемычка. Исп.2	31		
		Детали			
8	5-04.071-01	Хомут	44	0,1	
9	5-04.050	Крюк	33	0,48	
10		Кронштейн Уголок 32×32×4-БГОСТ 8509-72 / ВСт3кп2-1 ГОСТ 535-79			
		ℓ = 900	14		
11		Кронштейн Уголок 32×32×4-БГОСТ 8509-72 / ВСт3кп2-1 ГОСТ 535-79			

Спецификация к сетям электроосвещения и заземления (продолжение)

Марка, поз.	Обозначение	Наименование	Кол.	Масса ед., кг	Примечание
		ℓ = 700	16		
12		Крюк Круг 6-В ГОСТ 2590-71 / В Ст5пс-1 ГОСТ 535-79			
		ℓ = 100	6		
		Материалы			
13		Форкопф М12; ФТ-1	6		
14		Лампа накаливания Г127-200; 127В; 200Вт	22		
15		Лампа накаливания Б127-100; 127В; 100Вт	19		
16		Лампа накаливания МО36-100; 36В; 100 Вт.	6		
17		Лампа накаливания В127-135-25; 127В; 25 Вт	6		
18		Круг 12-В ГОСТ 2590-71 / ВСт5пс-1 ГОСТ 535-79	91		м
19		Круг 6-В ГОСТ 2590-71 / ВСт5пс-1 ГОСТ 535-79	142		м
20		Полоса Б-2 4×25 ГОСТ 103-76 / ВСт3кп2 ГОСТ 535-79	131		м
21		Кабель ВВГз; 3×2,5+1×1,5-0,66 ГОСТ 16442-80	319		м
22		Кабель КПГСН; 3×2,5+1×1,5-0,66 ГОСТ 13497-77	89		м
23		Кабель АКВВГ; 4×2,5-0,66 ГОСТ 1508-78	15		м
24		Метизы			3 кг

Спецификации даны к листам 3, 4 и 5

Альбом IX

Типовой проект 403-3-075.86

Инв. № подл. | Подпись и дата | Взам. инв. №

Привязан

Инв. №

Разраб.	Ильенко		
Пробер.	Похомова		
Рук. гр.	Светловский		
Гл. спец.	Светловский		
Нач. отд.	Котенко		
Н. контр.	Кириченко		06.86

9394/24 52

ТПР 403-3-075.86 5-ЭМ

Подземные депо контактных электровозов для рудников черной металлургии

Депо контактных электровозов 7КР14; К10; К14 и камера текущего ремонта, багонеток ВГ 2,0; ВГ 4,5.

Стадия	Лист	Листов
РП	6	

Спецификации

КРИВБАССПРОЕКТ г. Кривой Рог

Копировал Конопелько Формат А2

5-04.011

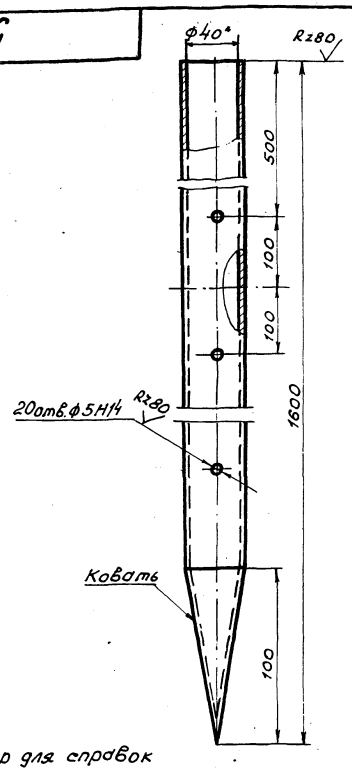

1.* Размер для справок
2. Неуказанные предельные отклонения размеров ± $\frac{JT14}{2}$

Изм.	Лист	№ докум.	Подп.	Дата	ТП 5-04.011	Лит.	Масса	Масштаб
Разраб.		Захарченко			Заземлитель	И	6,87	1:20
Провер.		Бухинник				Лист	Листов 1	
Рук. гр.		Светловский						
Н. контр.		Кириченко			Труба 40×3,5 ГОСТ 3262-75	КРИВБАССПРОЕКТ г. Кривой Рог		

Формат А4

5-04.012

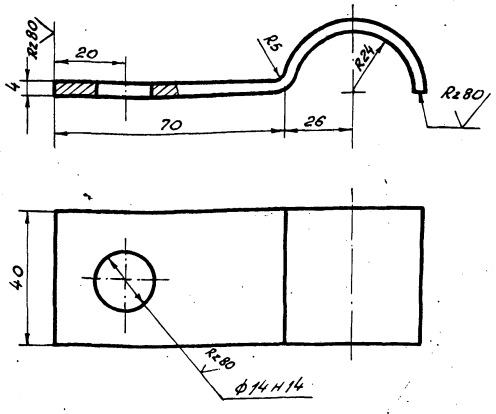

Неуказанные предельные отклонения размеров ± $\frac{JT14}{2}$

Изм.	Лист	№ докум.	Подп.	Дата	ТП 5-04.012	Лит.	Масса	Масштаб
Разраб.		Захарченко			Скоба	И	0,17	1:100
Провер.		Бухинник				Лист	Листов 1	
Рук. гр.		Светловский						
Н. контр.		Кириченко			Полоса Б-2 4×40 ГОСТ 103-76 ВСт.3кп2-1-ГОСТ 535-79	КРИВБАССПРОЕКТ г. Кривой Рог		

Формат А4

5-04.010СБ

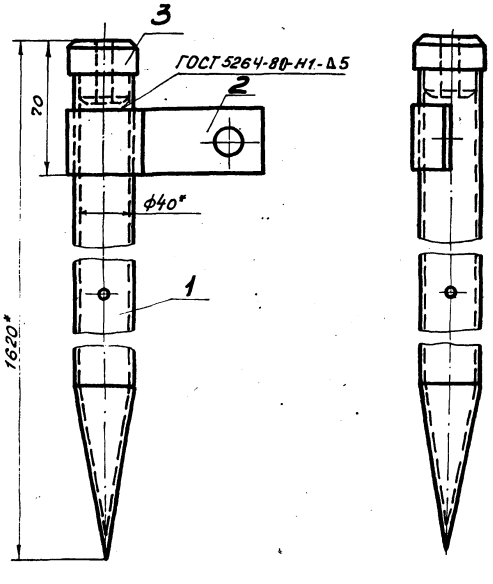

1.* Размеры для справок.
2. Электроды Э42 ГОСТ 9467-75.

Изм.	Лист	№ докум.	Подпись	Дата	ТП 5-04.010СБ	Лит.	Масса	Масштаб
Разраб.		Илиенко			Электрод заземления Сборочный чертеж	И	7.72	1:20
Провер.		Пахомова				Лист	Листов 1	
Рук. гр.		Светловский						
Н. контр.		Кириченко				КРИВБАССПРОЕКТ г. Кривой Рог		
Гл. спец.		Светловский						

Формат А4

Формат	Зона	Поз.	Обозначение	Наименование	Кол.	Примечание
				Документация		
А4			5-04.010СБ	Сборочный чертеж		
				Детали		
А4		1	5-04.011	Заземлитель	1	
А4		2	5-04.012	Скоба	1	
А4		3	5-04.013	Головка	1	

53
9394/24

Изм.	Лист	№ докум.	Подп.	Дата	ТПР 403-3-075.86 5-04.010	Лит.	Лист	Листов
Разраб.		Илиенко			Электрод заземления	И		1
Провер.		Пахомова				КРИВБАССПРОЕКТ г. Кривой Рог		
Н. контр.		Кириченко						

Копировал. Янько

Формат А4

5-04.013

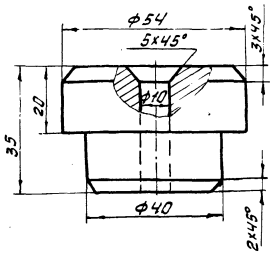

Предельные отклонения размеров: H14; h14; $\pm \frac{JT14}{2}$

Изм.	Лист	№ докум.	Подп.	Дата
Разраб		Ипиенко		
Провер		Пахомова		
Рук. гр		Светловский		
Н. контр		Кириченко		

ТП 5-04.013

Головка

Лит	Масса	Масштаб
И	0,68	1:1

Лист | Листов 1

Круг В56-В-ГОСТ 2590-71 / ВСт 3пс-1-ГОСТ 535-79

КРИВБАССПРОЕКТ г. Кривой Рог

Формат А4

5-04.021

Развертка

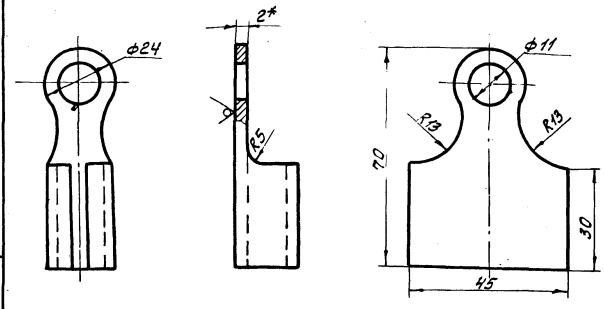

1* Размер для справок

2 Предельные отклонения размеров: H14; h14; $\pm \frac{JT14}{2}$

Изм.	Лист	№ докум.	Подп.	Дата
Разраб		Ипиенко		
Провер		Пахомова		
Рук. гр		Светловский		
Н. контр		Кириченко		

ТП 5-04.021

Наконечник

Лит	Масса	Масштаб
И	0,05	1:1

Лист | Листов 1

Лист 62 ГОСТ 19903-74 / 1-14-ВСт 3кп2 ГОСТ 16523-70

КРИВБАССПРОЕКТ г. Кривой Рог

Формат А4

5-04.020СБ

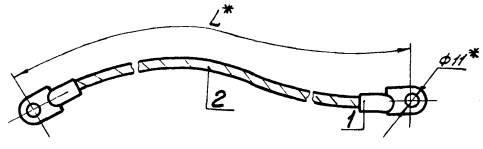

Обозначение	Длина L, мм	Масса, кг
5-04.020	300	0,232
-01	600	0,364

* Размеры для справок

Изм.	Лист	№ докум.	Подпись	Дата
Разраб		Ипиенко		
Провер		Пахомова		
Рук. гр		Светловский		
Н. контр		Кириченко		06.86
Гл. спец		Светловский		

ТП 5-04.020СБ

Перемычка
Сборочный чертеж

Лит	Масса	Масштаб
И	см табл.	1:40

Лист | Листов 1

КРИВБАССПРОЕКТ г. Кривой Рог

Формат А4

Формат	Зона	Поз	Обозначение	Наименование	Кол	Примечание
				Документация		
А4			5-04.020СБ	Сборочный чертеж		
				Детали		
А4		1	5-04.021	Наконечник	2	
				Переменные данные для исполнений		
				5-04.020		
Б4		2	5-04.022	Проводник		
				Канат 9.2-Г-Т-С-Л-Н1372		
				(140) ГОСТ 3062-80 ℓ=300мм	1	0,132кг
				5-04.020-01		
Б4		2	5-04.022-01	Проводник		
				Канат 9.2-Г-Т-С-Л-Н1372		
				(140) ГОСТ 3062-80 ℓ=600мм	1	0,264

54
9394/24

Изм.	Лист	№ докум.	Подп.	Дата
Разраб		Ипиенко		
Провер		Пахомова		
Н. контр		Кириченко		06.86

ТПР 403-3-075.86 5-04.020

Перемычка

Лит	Лист	Листов
И	1	1

КРИВБАССПРОЕКТ г. Кривой Рог

Копировал: Зологина Формат А4

5-04.041

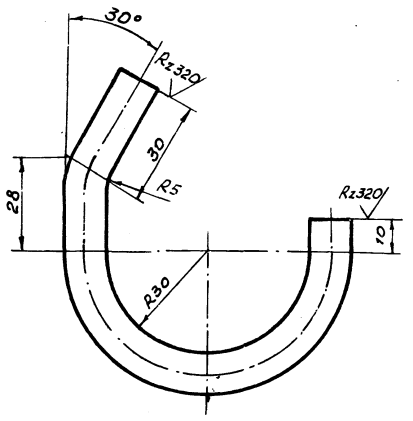

Предельные отклонения размеров ± JT14/2

Изм.	Лист	№ докум.	Подп.	Дата
Разраб.	Захарченко			
Провер.	Бухинник			
Рук. гр.	Световский			
Н.контр.	Кириченко			06.86

ТП 5-04.041

Скоба

Лит.	Масса	Масштаб
И	0,16	1:1
Лист	Листов 1	

Круг В Ст.5пс-1-ГОСТ 2590-71 / В Ст.5пс-1-ГОСТ 535-79

КРИВБАССПРОЕКТ г. Кривой Рог

Формат А4

Инв.№ подл. | Подп. и дата | Взам. инв.№ | Инв.№ дубл. | Подп. и дата

Формат	Зона	Поз.	Обозначение	Наименование	Кол.	Примечание
				Документация		
А3			5-04.040СБ	Сборочный чертеж		
				Переменные данные для исполнения		
				5-04.040		
				Детали		
А4		1	5-04.042	Стойка	1	
А4		2	5-04.041	Скоба	2	
				5-04.040-01		
				Детали		
А4		1	5-04.042-01	Стойка	1	
А4		2	5-04.041	Скоба	4	
				5-04.040-02		
				Детали		
А4		1	5-04.042-02	Стойка	1	
А4		2	5-04.041-	Скоба	6	

Изм.	Лист	№ докум.	Подп.	Дата
Разраб.	Захарченко			
Провер.	Бухинник			
Н.контр.	Кириченко			06.86

ТП 5-04.040

Кабельные подвески КП2-4; КП4-4; КП6-4

Лит.	Лист	Листов
И		1

КРИВБАССПРОЕКТ г. Кривой Рог

Формат А4

5-04.040СБ

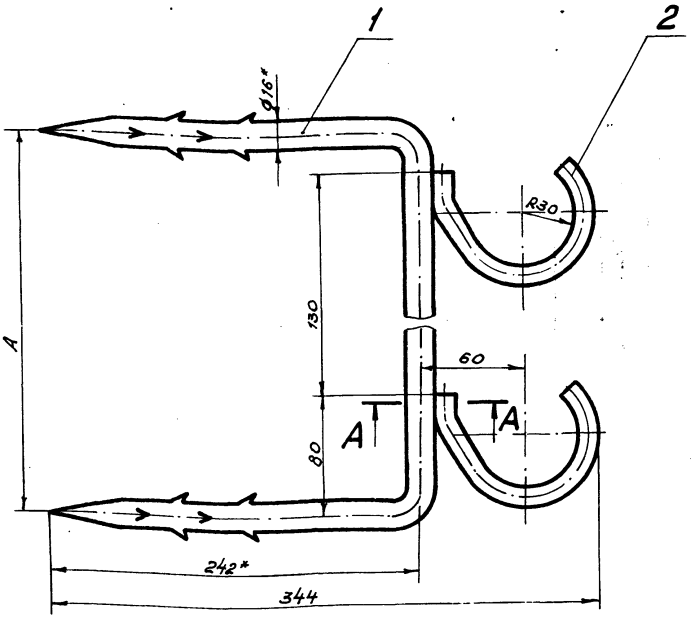

А-А
М2:1

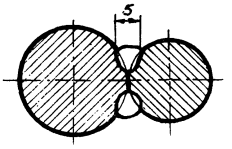

Размеры в мм

Обозначение	Тип	Количество крючков	А	Масса кг
5-04.040	КП6-4	6	770	2,98
5-04.040-01	КП4-4	4	510	2,25
5-04.040-02	КП2-4	2	250	1,44

1. *Размеры для справок.
2. Сварка ручная электродуговая для нестандартных швов.
3. Электроды Э42 ГОСТ 9467-75.
4. Предельные отклонения размеров ± JT14/2

55
9394/24

Изм.	Лист	№ докум.	Подп.	Дата
Разраб.	Захарченко			
Провер.	Бухинник			
Рук. гр.	Световский			
Н.контр.	Кириченко			06.86

ТПР 403-3-075.86 5-04.040СБ

Кабельные подвески КП2-4; КП4-4; КП6-4.

Сборочный чертеж

Лит.	Масса	Масштаб
И		1:2
Лист	Листов 1	

КРИВБАССПРОЕКТ г. Кривой Рог

Формат А3

Копировал

Инв.№ подл. | Подпись и дата | Взам. инв.№ | Инв.№ дубл. | Подпись и дата

Типовой проект 403-3-075.86 Альбом IX

5-04.061

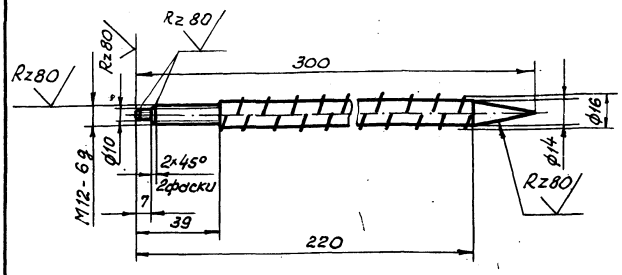

1.* Размер для справок
2. Пред. откл. размеров H14; h14; ± $\frac{JT14}{2}$

Изм.	Лист	№ докум.	Подп.	Дата
Разраб.		Илиенко		
Провер.		Пахомова		
Рук. гр.		Светловский		
Н. контр.		Кириченко		06.86
Гл. спец.		Светловский		

ТП 5-04.061

Стержень

Лит.	Масса	Масштаб
И	0,47	1:2

Лист | Листов 1

А-II-16-ГОСТ 5781-82

КРИВБАССПРОЕКТ г. Кривой Рог

Формат А4

Инв. № подл. | Подп. и дата | Взам. инв. № | Инв. № дубл. | Подп. и дата

5-04.060СБ

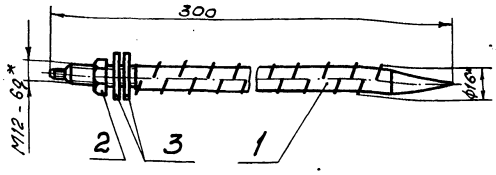

1.* Размер для справок.
2. Пред. откл. размеров ± $\frac{JT14}{2}$.

Изм.	Лист	№ докум.	Подп.	Дата
Разраб.		Илиенко		
Провер.		Пахомова		
Рук. гр.		Светловский		
Н. контр.		Кириченко		06.86
Гл. спец.		Светловский		

ТП 5-04.060СБ

Штанга
Сборочный чертеж

Лит.	Масса	Масштаб
И	0,49	1:2

Лист | Листов 1

КРИВБАССПРОЕКТ г. Кривой Рог

Формат А4

Формат	Зона	Поз.	Обозначение	Наименование	Кол.	Примечание
				Документация		
А4			ТП 5-04.060СБ	Сборочный чертеж		
				Детали		
А4		1	ТП 5-04.061	Стержень	1	
				Стандартные изделия		
		2		Гайка М12.4.055		
				ГОСТ 5915-70	1	
		3		Шайба 12.01.055		
				ГОСТ 11371-78	2	

56
3394/24

Изм.	Лист	№ докум.	Подп.	Дата
Разраб.		Илиенко		
Провер.		Пахомова		
Н. контр.		Кириченко		06.86

ТПР 403-3-075.86 5-04.060

Штанга

Лит.	Лист	Листов
И		1

КРИВБАССПРОЕКТ г. Кривой Рог

Копировал Янько

Формат А4

5-04.050

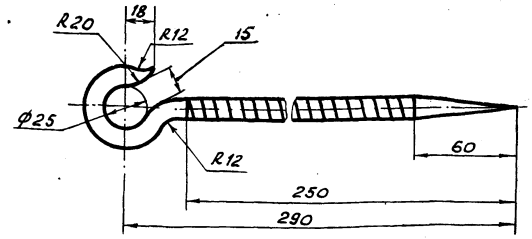

1 Длина заготовки 300 мм.
2 Предельные отклонения размеров ± IT14/2.

					ТП 5-04.050			
Изм.	Лист	№ докум.	Подп.	Дата	Крюк	Лит.	Масса	Масштаб
Разраб.		Илиенко				И	0,48	1:2
Провер.		Пахомова				Лист	Листов 1	
Рук.гр.		Светловский				КРИВБАССПРОЕКТ г. Кривой Рог		
Н.контр.		Кириченко		06.86	А-II-16 - ГОСТ 5781-82			
Гл.спец.		(Светловский)						

Инв.№ подл. | Подп. и дата | Взам.инв.№ | Инв.№ дубл. | Подп. и дата

Формат А4

5-04.042

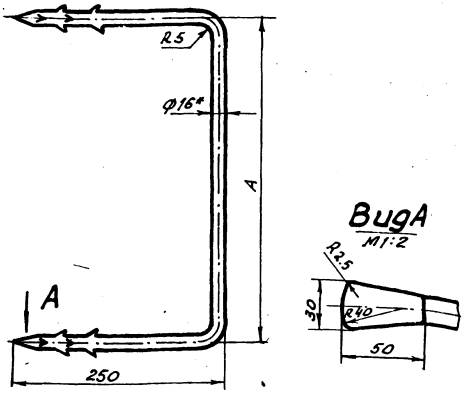

Размеры в мм

Обозначение	А, мм	Длина заготовки	Масса, кг
5-01-042	770	1280	2,02
-01	510	1020	1,61
-02	250	770	1,12

1.* Размер для справок.
2. Неуказанные предельные отклонения размеров ± IT14/2

					ТП 5-04.042			
Изм.	Лист	№ докум.	Подп.	Дата	Стойка	Лит.	Масса	Масштаб
Разраб.		Илиенко				И	см. табл.	1:4
Провер.		Пахомова				Лист	Листов 1	
Рук.гр.		Светловский				КРИВБАССПРОЕКТ г. Кривой Рог		
Н.контр.		Кириченко			Круг 16-В-ГОСТ 2590-71 / ВСт.5пс-1-ГОСТ 535-79			

Инв.№ подл. | Подп. и дата | Взам.инв.№ | Инв.№ дубл. | Подп. и дата

Формат А4

5-04.032

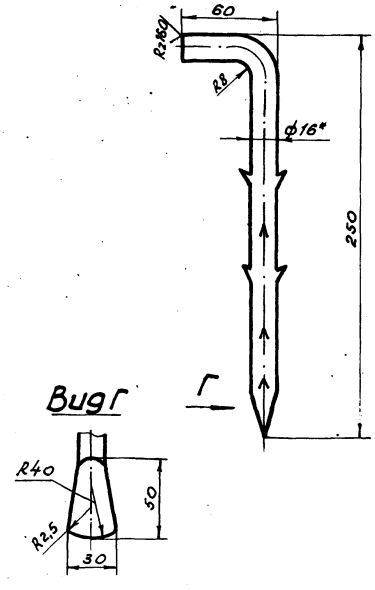

1.* Размер для справок.
2. Неуказанные предельные отклонения размеров ± IT14/2

9394/24 57

					ТПР 403-3-075.86 5-04.032			
Изм.	Лист	№ докум.	Подп.	Дата	Штанга	Лит.	Масса	Масштаб
Разраб.		Илиенко				И	0,43	1:2
Провер.		Пахомова				Лист	Листов 1	
Рук.гр.		Светловский				КРИВБАССПРОЕКТ г. Кривой Рог		
Н.контр.		Кириченко		06.86	Круг 16-В-ГОСТ 2590-71 / ВСт.5пс-1-ГОСТ 535-79			

Инв.№ подл. | Подп. и дата | Взам.инв.№ | Инв.№ дубл. | Подп. и дата

Копировал. Янбко

Формат А4

5-04.071

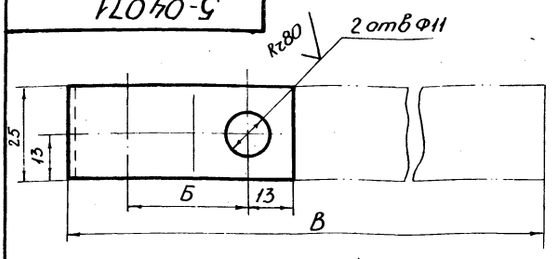

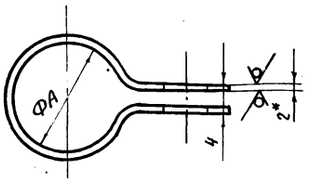

Обозначение	А	Б	В	Масса
5-04.071	25	30	150	0,059
5-04.071-01	33	35	173	0,103

1* Размеры для справок

2. Предельные отклонения размеров $H14; h14; \pm \frac{IT14}{2}$.

Изм.	Лист	№ докум.	Подп.	Дата	ТП 5-04.071			
Разраб.		Ильченко			Хомут	Лит.	Масса	Масштаб
Провер.		Пахомова				И	см. таблицу	1:1
Рук. гр.		Светловский				Лист	Листов 1	
Н. контр.		Кириченко		06.86	Лист Б-20 ГОСТ 19936-74 Вст3пс5 ГОСТ 16523-10	КРИВБАССПРОЕКТ г. Кривой Рог		

Инв. № подл. | Подпись и дата | Взам. инв. № | Инв. № дубл. | Подп. и дата

Формат А4

5-04.070СБ

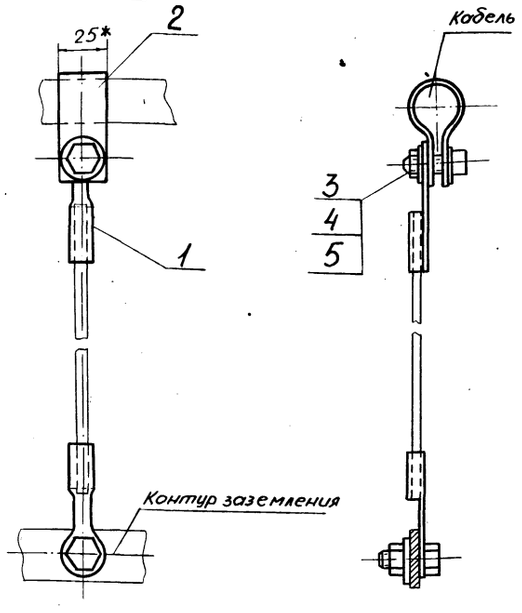

*Размеры для справок

Изм.	Лист	№ докум.	Подп.	Дата	ТП 5-04.070СБ			
Разраб.		Ильченко			Заземляющий проводник Сборочный чертеж	Лит.	Масса	Масштаб
Провер.		Пахомова				И		1:2
Рук. гр.		Светловский				Лист	Листов 1	
Н. контр.		Кириченко		06.86		КРИВБАССПРОЕКТ г. Кривой Рог		
Гл. спец.		Светловский						

Инв. № подл. | Подпись и дата | Взам. инв. № | Инв. № дубл. | Подп. и дата

Формат	Зона	Поз.	Обозначение	Наименование	Кол.	Примечание
				Документация		
А4			ТП 5-04.070СБ	Сборочный чертеж		
				Сборочные единицы		
А4		1	ТП 5-04.020СБ	Перемычка	1	
				Детали		
А4		2	ТП 5-04.071	Хомут	1	
				Стандартные изделия		
				Болт М10х25.56.055 ГОСТ 7798-70	2	
				Гайка М10.4055 ГОСТ 5915-70	2	
				Шайба 10.65Г ГОСТ 6402-70	3	
						58 9394/24

Изм.	Лист	№ докум.	Подп.	Дата	ТПР 403-3-075.86 5-04.070			
Разраб.		Ильченко			Заземляющий проводник	Лит.	Лист	Листов
Провер.		Пахомова				И		1
Н. контр.		Кириченко		06.86		КРИВБАССПРОЕКТ г. Кривой Рог		

Инв. № подл. | Подпись и дата | Взам. инв. № | Инв. № дубл. | Подп. и дата

Формат А4

Альбом VI

Типовой проект 403-3-075.86

Ведомость рабочих чертежей основного комплекта СС

Лист	Наименование	Примечание
1	Общие данные	
2	Телефонизация и радиофикация	

Ведомость ссылочных и прилагаемых документов

Обозначение	Наименование	Примечание
	Прилагаемые документы	
ТПР 403-3-075.86	Спецификация оборудования	Альбом VI.4.2
ТПР 403-3-075.86	Ведомость потребности в материалах	Альбом VI.4.5

Общие указания

Депо контактных электровозов и камера текущего ремонта вагонеток оснащается следующими видами связи и сигнализации:

- телефонная административно-хозяйственная и диспетчерская связь;
- диспетчерская телефонная связь диспетчера внутришахтного транспорта;
- электрочасофикация;
- распорядительно-поисковая связь.

Для организации телефонной административно-хозяйственной связи предусматривается установка телефонного аппарата АТС „Защита", который через телефонную распределительную коробку включается в комплексную телефонную сеть горизонта.

Для обеспечения прямой телефонной связью диспетчера внутришахтного транспорта с камерой депо контактных электровозов и камерой текущего ремонта вагонеток предусматривается установить телефонный аппарат типа ТАШ 2305.

Для показания единого времени предусматривается установка электровторичных часов типа ВЧС1-М2ПВ 2Чр-400-302к, которые включаются в линии часофикации через комплексную телефонную сеть горизонта.

Для передачи распоряжений и оповещений предусматривается динамический громкоговоритель типа 10ГРД-IV-6М, который включается в самостоятельную распорядительно-поисковую сеть горизонта.

Условные обозначения:

- O_1 — проектируемый телефонный аппарат административно-хозяйственной связи с указанием номера
- Φ_1 — телефонный аппарат ЦБ с указанием номера
- $\odot_1$ — электровторичные часы с указанием номера
- $\Box_1$ — динамический громкоговоритель с указанием номера
- Ш-1 — телефонная распределительная коробка с указанием номера
- К-1 — кабельный ящик с указанием номера
- — абонентский трансформатор
- СБВГ-3 — прокладка кабеля с указанием марки, емкости и длины в метрах

Настоящая часть проекта разработана в соответствии с действующими нормами и правилами и предусматривает мероприятия, обеспечивающие взрывную, взрывопожарную и пожарную безопасность при эксплуатации сооружения

Гл. инженер проекта Толчий

Инв.№ подл. | Подпись и дата | Взам. инв.№

Инв.№			Привязан	
Разраб	Блохина			
Провер	Егошина		ТПР 403-3-075.86	5-СС
Рук.гр	Егошина			
Гл.спец	Катыба		Подземные депо контактных электровозов для рудников черной металлургии	
Нач.отд	Хотенко			
ГИП	Толчий		Депо контактных электровозов 7КРТУ; К10; К14 и камера текущего ремонта вагонеток 8Г 2,0; 8Г 4,5	Стадия: РП; Лист: 1; Листов: 2
Н.контр	Кириченко		Общие данные	КБИВБАССПРОЕКТ г. Кривой Рог

9394/24 59

Копировал Сологуб Формат А2

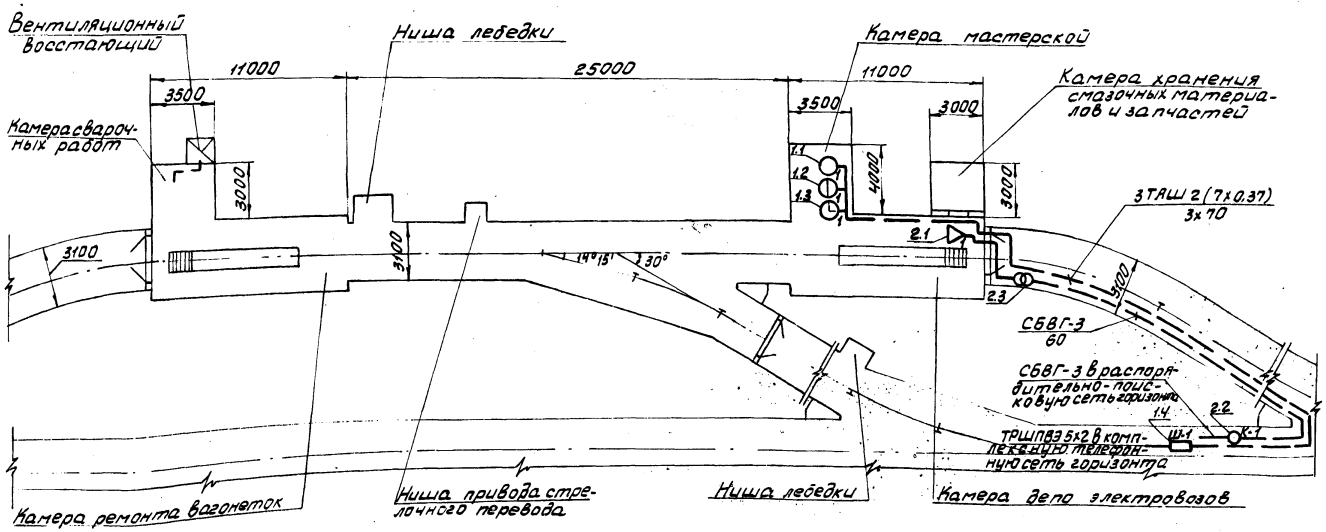

Спецификация

Марка, поз.	Обозначение	Наименование	Кол.	Примечание
		1. Комплексная телефонная сеть		
1.1		Телефонный аппарат АТС „Защита"	1	шт
1.2		То же, ЦБ ТАШ 2305	1	шт
1.3		Часы электровторичные ВЧС1-М2П824Р-400-302К	1	шт
1.4		Телефонная распределительная коробка ШТК-10А	1	шт
1.5		Кабель абонентский шахтный ТАШ2 (7х0.37)	210	м
1.6		Труба стальная водогазопроводная 32х3,2 ГОСТ 3262-75	6	м
1.7		Канат 9.1-Г-В-Н 140 ГОСТ 3063-80	40	м
1.8	М118.600.00М	Кронштейн для подвески кабеля на своде	35	кг
		2. Распорядительно-поисковая сеть		
2.1		Динамический громкоговоритель 10ГРД-IV-6М	1	шт
2.2		Кабельный ящик ЯКШ-60	1	шт
2.3		Трансформатор абонентский ТАМУ-10	1	шт
2.4		Кабель СБВГ-3 ГОСТ 6436-75	60	м
2.5		Труба стальная водогазопроводная 32х3,2 ГОСТ 3262-75	4.5	м
2.6		Канат 9.1-Г-В-Н-140 ГОСТ 3063-80	30	м

(60)

9394/24

Разраб.	Блохина		
Провер.	Егошина		
Рук. гр.	Егошина		
Гл. спец.	Катыба		
Нач. отд.	Котенко		06.86
Н. контр.	Кириченко		

Привязан

Инв. №

ТПР 403-3-075.86 5-СС

Подземные депо контактных электровозов для рудников черной металлургии

Депо контактных электровозов 7КР1У; К10; К14 и камера текущего ремонта вагонеток ВГ2.0; ВГ4.5.

Стадия	Лист	Листов
РП	2	

Телефонизация и радиофикация М1:200

КРИВБАССПРОЕКТ г. Кривой Рог

Копировал Сологуб

Формат А2

Альбом IX

Типовой проект 403-3-075.86

Инв. № подл. | Подпись и дата | Взам. инв. №

gost.e-ecolog.ru