ТИПОВЫЕ ПРОЕКТНЫЕ РЕШЕНИЯ

403-3-075.86

ПОДЗЕМНЫЕ ДЕПО КОНТАКТНЫХ ЭЛЕКТРОВОЗОВ ДЛЯ РУДНИКОВ ЧЕРНОЙ МЕТАЛЛУРГИИ

АЛЬБОМ VIII

ДЕПО ДВУХ КОНТАКТНЫХ ЭЛЕКТРОВОЗОВ 7КР1У; К10; К14.

ГОРНОСТРОИТЕЛЬНЫЕ РЕШЕНИЯ, ТЕХНОЛОГИЯ ПРОИЗВОДСТВА, ВОДОСНАБЖЕНИЕ И КАНАЛИЗАЦИЯ,
ЭЛЕКТРООСВЕЩЕНИЕ И СИЛОВОЕ ЭЛЕКТРООБОРУДОВАНИЕ, СВЯЗЬ И СИГНАЛИЗАЦИЯ

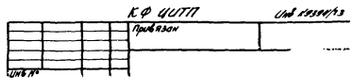

gost.e-ecolog.ru

ЦЕНТРАЛЬНЫЙ ИНСТИТУТ ТИПОВОГО ПРОЕКТИРОВАНИЯ
ГОССТРОЯ СССР
КИЕВСКИЙ ФИЛИАЛ
г. Киев-57 ул. Эжена Потье № 12

Y2/15
Заказ № 3255 Инв. № 9394/23 Тираж 100
Сдано в печать 24.4 198 7 Цена 3-95

ТИПОВЫЕ ПРОЕКТНЫЕ РЕШЕНИЯ

403-3-075.86

ПОДЗЕМНЫЕ ДЕПО КОНТАКТНЫХ ЭЛЕКТРОВОЗОВ ДЛЯ РУДНИКОВ ЧЕРНОЙ МЕТАЛЛУРГИИ

АЛЬБОМ VIII

СОСТАВ ПРОЕКТА:

Альбом I – Посадочные площадки для людей на однопутевой и двухпутевой выработках
Альбом II. Части 1, 2 – Спецификации оборудования
Альбом III. Части 1...8 – Ведомости потребности в материалах
Альбом IV. Части 1...8 – Сметы
Альбом V – Камера осмотра подвижного состава
Альбом VI – Депо контактных электровозов 7КР1У; К10; К14
Альбом VII – Металлоконструкции и инвентарь
Альбом VIII – Депо двух контактных электровозов 7КР1У; К10; К14
Альбом IX – Депо контактных электровозов 7КР1У; К10; К14 и камера текущего ремонта вагонеток ВГ2,0; ВГ4,5
Альбом X – Камера текущего ремонта вагонеток ВГ2,0; ВГ4,5
Альбом XI – Камера текущего ремонта вагонеток ВГ3,0
Альбом XII – Камера ремонта горнопроходческого оборудования

Примененные типовые проекты:

Типовой проект 401-11-65.85 „Горные выработки для осмотра, ремонта, испытания зарядной техники и отстоя вагонов со взрывчатыми веществами (для массовых взрывов)" Альбом VII

Типовые проектные решения 403-3-073.86 „Камеры разного назначения для рудников черной металлургии" Альбом III. Часть 1 (Распространяет Киевский филиал ЦИТП)

РАЗРАБОТАН
проектным институтом
„КРИВБАССПРОЕКТ"
Главный инженер института (Сторожук)
Главный инженер проекта (Топчий)

УТВЕРЖДЕН Минчерметом СССР
Приказ № 762 от 19 июня 1986 г.
Введен в действие с 1 октября 1986 г.

привязан

Инв. №

Альбом VIII

Типовой проект 403-3-075.86

Наименование	Страница
1. Содержание альбома	2
I. Горностроительные решения	
1. Общие данные (начало)	3
2. Общие данные (окончание)	4
3. Крепь штанговая с набрызгбетоном. План, вид И	5
4. Крепь штанговая с набрызгбетоном. Разрезы А-А... 3-3, узел I	6
5. Крепь штанговая со стальной сеткой и набрызгбетоном. План, вид И	7
6. Крепь штанговая со стальной сеткой и набрызгбетоном. Разрезы А-А.... 3-3, узел I	8
7. Крепь-монолитный бетон. План, вид И	9
8. Крепь-монолитный бетон. Разрезы А-А... 3-3, узел I	10
9. Яма смотровая. Разрез Д-Д; узлы I; III; вид А	11
10. Яма смотровая. Разрезы А-А... Г-Г; узлы II, IV	12
11. Настилка рельсового пути на закруглении. План, разрез А-А, вид А	13
12. Настилка рельсового пути на прямом участке. План; разрезы А-А, Б-Б; узел I	14
13. Канавка водоотливная. Узел II, разрез А-А	15
14. План расположения фундаментных болтов под оборудование	15
15. Штанга	16
16. Штанга. Сборочный чертеж	16
17. Стержень	16
18. Плита опорная	16
II. Технология производства	
1. Общие данные	17
2. План расположения технологического оборудования. Схема расположения камер	18
3. Разрезы А-А; Б-Б; В-В	19
4. План расположения фундаментных болтов под оборудование мастерской и под лебедку. Разрезы Г-Г... 3-3	20
5. Спецификация (начало)	21
6. Спецификация (окончание)	22
7. Трубопровод сжатого воздуха. План. Разрезы А-А; Б-Б. Выносные элементы I; II	23
8. Установка аспирационная стола сварщика. План. Разрезы А-А... Е-Е	24
9. Установка аспирационная местная. План. Разрезы Б-Б... Г-Г	25
10. Установка аспирационная местная. Разрезы А-А, Д-Д, Е-Е, Ж-Ж, И-И	26
11. Установка аспирационная ванны для мойки деталей. План. Вид В. Разрезы А-А, Б-Б, Е-Е	27
12. Установка аспирационная ванны для мойки деталей. Вид Г. Разрезы Д-Д, Ж-Ж, И-И. План расположения фундаментных болтов под вентилятор	28
13. Устройство для крепления гибкого токоподвода крана. Главный вид	29
14. Устройство для крепления гибкого токоподвода крана. Вид А. Разрезы Б-Б, В-В. Выносные элементы I... IV	30
III. Конструкции металлические	
1. Общие данные	31
2. Ведомость металлоконструкций по видам профилей	31
3. Техническая спецификация металла	32
4. Подкрановый путь. Главный вид и разрезы 1-1; 2-2; 3-3	33
IV. Водопровод и канализация	
1. Общие данные. План	34
2. Разрезы А-А ...Ж-Ж; узлы I, II, III	35
3. Кронштейн	36
4. Кронштейн. Сборочный чертеж	36
5. Опора	36
6. Пояс	36
V. Силовое электрооборудование	
1. Общие данные	37
2. Схема принципиальная однолинейная 0,4 кв	38
3. Расположение оборудования и кабельная разводка	39
4. Сети электроосвещения и заземления	40
5. Спецификации	41
6. Электрод заземления	42
7. Электрод заземления. Сборочный чертеж	42
8. Заземлитель	42
9. Скоба	42
10. Головка	43
11. Перемычка	43
12. Перемычка. Сборочный чертеж	43
13. Наконечник	43
14. Кабельная подвеска КП2-8	44
15. Кабельная подвеска КП2-8. Сборочный чертеж	44
16. Скоба	44
17. Кабельные подвески КП2-4; КП4-4; КП6-4	45
18. Кабельные подвески КП2-4; КП4-4; КП6-4. Сборочный чертеж	45
19. Скоба	45
20. Штанга	46
21. Штанга. Сборочный чертеж	46
22. Стержень	46
23. Штанга	47
24. Стойка	47
25. Крюк	47
26. Заземляющий проводник	48
27. Заземляющий проводник. Сборочный чертеж	48
28. Хомут	48
VI. Связь и сигнализация	
1. Общие данные	49
2. Телефонизация и радиофикация	50

2

9394/23

Разраб.	Туркина		
Пров.	Каменева		
Рук. гр.	Пономарев		05.86
Гл. шахт.	Каменецкий		05.86
Нач. отд.	Сова		06.86
Н. контр.	Гилко		

ТПР 403-3-075.86 4-СА

Подземное депо контактных электровозов для рудников черной металлургии

Депо двух контактных электровозов 7КР1У; К10; К14

Стадия	Лист	Листов
РП		1

Содержание альбома

КРИВБАССПРОЕКТ г. Кривой Рог

Привязан

Инв. №

Инв. № подл. | Подп. и дата | Взам. инв. №

Копировал Янько

Формат А2

Альбом VIII

Типовые проектные решения 403-3-075.86

Ведомость основных комплектов рабочих чертежей

Обозначение	Наименование	Примечание
ГРС	Горностроительные решения	Вед.марка
ТХ	Технология производства	
ВН	Водопровод и канализация	
ЭМ	Силовое электрооборудование	
СС	Связь и сигнализация	
КМ	Конструкции металлические	

Ведомость рабочих чертежей основного комплекта ГРС

Лист	Наименование	Примечание
1	Общие данные (начало)	
2	Общие данные (окончание)	
3	Крепь штанговая с набрызгбетоном. План, вид И	
4	Крепь штанговая с набрызгбетоном. Разрезы А-А...3-3, узел I	
5	Крепь штанговая со стальной сеткой и набрызгбетоном. План, вид И	
6	Крепь штанговая со стальной сеткой и набрызгбетоном. Разрезы А-А...3-3, узел I	
7	Крепь-монолитный бетон. План, вид И	
8	Крепь-монолитный бетон. Разрезы А-А...3-3, узел I	
9	Яма смотровая. План, разрез Д-Д, узлы I, III, вид А	
10	Яма смотровая. Разрезы А-А...Г-Г, узел II	
11	Настилка рельсового пути на закруглении План, разрез А-А, вид А	
12	Настилка рельсового пути на прямом участке План; разрезы А-А, Б-Б; узел I	
13	Канавка водоотливная. Узел I; разрез А-А	
14	План расположения фундаментных болтов под оборудование	

Типовые проектные решения разработаны в соответствии с действующими нормами и правилами и предусматривают мероприятия обеспечивающие взрывную, взрывопожарную и пожарную безопасность при эксплуатации сооружения.

Главный инженер проекта Топчий Ю.П.

Инв.№ подл. | Подпись и дата | Взам. инв.№

Ведомость ссылочных и прилагаемых документов

Обозначение	Наименование	Примечание
	Прилагаемые документы	
4-01.010	Штанга	стр.16
ТПР 403-3-075.86	Металлоконструкции и инвентарь	Альбом VII
ТПР 403-3-075.86	Спецификации оборудования	Альбом II Часть 1
ТПР 403-3-075.86	Ведомости потребности в материалах	Альбом III Часть 4
ТПР 403-3-075.86	Сметы	Альбом IV Часть 4

Ведомость спецификаций

Лист	Наименование	Примечание
3	Спецификация к крепи штанговой с набрызгбетоном	
5	Спецификация к крепи штанговой со стальной сеткой и набрызгбетоном	
7	Спецификация к крепи монолитный бетон	
9	Спецификация к яме смотровой	
11	Спецификация к рельсовому пути на закруглении	
12	Спецификация к рельсовому пути на прямом участке	
13	Спецификация к канавке водоотливной	

1. Корректировка типового рабочего проекта „Подземные депо контактных электровозов для рудников черной металлургии" выполнена институтом „Кривбасспроект" на основании плана типового проектирования на 1985 год, утвержденного постановлением Госстроя СССР от 10.12.84г №204 и в соответствии с заданием на разработку, утвержденным Минчерметом СССР от 08.05.85г

Типовые проектные решения разработаны с учетом требований ЕПБ, СНиП II-94-80, СНиП 1.02.01-85, инструкции СН227-82, „Норм технологического проектирования..." и другой нормативной документации. Сметная документация составлена в нормах и ценах 1984г.

Технико-экономические показатели по видам крепи приведена в таблице 1

Таблица 1

Виды крепи	Стоимость, тыс. руб: Общая сметная стоимость	Стоимость, тыс. руб: строительно-монтажных работ	Стоимость, тыс. руб: оборудования	Построечные трудовые затраты чел.-дн.	Расход строительных материалов: Цемента, т	Цемента, приведенного к М400, т	стали, т	стали, приведенной к классам А-1 и С38/23, т	набрызгбетона, м³	Монолитного бетона, м³	Объем строительный, м³	Общая площадь, м²
Штанговая с набрызгбетоном	48,35	34,25	14,10	681,55	31,93	31,64	2,86	3,04	33,12	27,45	964,98	208,66
Штанговая со стальной сеткой и набрызгбетоном	49,56	35,46	14,10	632,34	58,02	57,72	2,86	3,04	66,50	27,45	1000,29	208,66
Монолитный бетон	54,27	40,17	14,10	844,12	38,43	38,14	2,86	1,74	–	163,24	1070,26	208,66

2. В данном альбоме разработано подземное депо для ремонта двух контактных электровозов типа 7КР1У, К10, К14. Оно состоит из камеры ремонта двух электровозов, вспомогательных камер сварочных работ, мастерской, инструментальной кладовой и двух заездов.

В заездах устанавливаются противопожарные двери.

Размеры камер, ниш и выработок подземного депо определены габаритами размещаемого в них оборудования, а также свободным проходом для людей и зазорами согласно требований ЕПБ.

Привязка депо осуществляется проектировщиком непосредственно к сопряжениям его с откаточной выработкой.

В случае отнесения месторождения или его части, в которой предусматривается строительство депо, к опасным по горным ударам, расстояние между осями камеры ремонта и откаточной выработки должно определяться расчетом в соответствии с требованиями „Инструкции по безопасному ведению горных работ на рудных и нерудных месторождениях, склонных к горным ударам" (ВНИМИ, г. Ленинград).

Проветривание депо осуществляется за счет общешахтной депрессии.

Проветривание камеры сварочных работ преду-

9344/23

Инв.№			
Разраб.	Пономарев		
Пров.	Каменева		
Рук. гр.	Пономарев		
Гл. шахт.	Каменецкий		08.86
Нач. отд.	Сова		08.86
ГИП	Топчий		
Н. контр.	Гилко		

Привязан

ТПР403-3-075.86 4-ГРС

Подземные депо контактных электровозов для рудников черной металлургии

Депо двух контактных электровозов 7КР1У; К10; К14

Стадия	Лист	Листов
РП	1	14

Общие данные (начало)

КРИВБАССПРОЕКТ г. Кривой Рог

Копировал Сологуб Формат А2

предусмотрено с помощью вентилятора через вентиляционный восстающий. Восстающий в целях безопасности оборудуется перекрытием с проемом для вентиляционных труб.

Конструкция камер и выработок позволяет применять при их проходке высокопроизводительное горнопроходческое оборудование.

3. Форма поперечного сечения выработок и камер - сводчатая с вертикальными стенами. Такая форма принята согласно СНиП II-94-80 „Подземные горные выработки" и с учетом опыта строительства и эксплуатации их в соответствующих горногеологических условиях рудников Кривбасса.

4. Строительство подземного дело следует предусматривать в породах с наиболее благоприятными горногеологическими условиями в местах, определяемых проектировщиком при конкретной привязке проекта.

В зависимости от категории устойчивости пород для крепления камер и выработок предусмотрены следующие виды крепи:

- штанговая с набрызгбетоном (I категория устойчивости пород);
- штанговая со стальной сеткой и набрызгбетоном (II категория устойчивости пород);
- монолитный бетон (II категория устойчивости пород).

4.1. Крепь штанговая с набрызгбетоном применяется в устойчивых (I категория) породах, где наблюдаются незначительные (до 20мм) смещения на контуре поперечного сечения выработки за весь срок ее службы без крепи.

Железобетонные штанги, устанавливаемые в шахматном порядке, и набрызгбетон толщиной 50мм обеспечивают надежное упрочнение приконтурного слоя. Расстояние между рядами штанг и между штангами в каждом ряду - 1000 мм.

Быстротвердеющий раствор для установки железобетонных штанг приготавливается из цемента марки 400, песка и воды в соотношении 1:2:0,5. Расход цементного раствора на 100 штанг длиной 1800мм каждая - 0,21м³.

4.2. Крепь штанговая со стальной сеткой и набрызгбетоном применяется в среднеустойчивых (II категория) породах, где наблюдаются смещения (свыше 20 до 100мм) на контуре поперечного сечения выработки за весь срок её службы без крепи.

Железобетонные штанги, набрызгбетон толщиной 100 мм и металлическая сетка обеспечивают надежное укрепление массива.

При выполнении работ по креплению выработок штанги необходимо располагать во впадинах с целью обеспечения достаточного приближения металлической сетки к контуру выработки, но не ближе 50...70 мм. Установка штанг производится в том же порядке, что и при крепи штанговой с набрызгбетоном.

4.3. Крепь монолитный бетон применяется в среднеустойчивых (II категория) породах, где наблюдаются смещения (свыше 20 до 100мм) на контуре поперечного сечения выработки за весь срок ее службы без крепи.

Толщина бетона стен и свода выработок принята 200мм. При возведении бетонной крепи в закрепном пространстве не должно оставаться пустот. Их необходимо закладывать несгораемыми материалами.

5. Рельсовый путь разработан для колеи 750мм с использованием рельсов типа Р33 и шпал деревянных.

Высота пути (от подошвы выработки до уровня головок рельсов) - 400мм. Шпалы помещаются в балласт на 2/3 своей высоты.

В камере ремонта бетонный пол выполнен на уровне головок рельсов.

Устройство и эксплуатацию рельсовых путей следует производить согласно „Временной технологической инструкции по строительству и эксплуатации шахтных рельсовых путей и стрелочных переводов" (НИГРИ, г. Кривой Рог).

6. При проходке камер и выработок поддержание их в безопасном состоянии достигается за счет систематического осмотра и контроля за состоянием боков и кровли.

Последовательность проходки и крепления выработок и камер должна определяться проектом производства работ.

7. Типовой проект разработан с учетом анализа патентных материалов. С целью ознакомления с новыми техническими решениями по вопросу конструктивных особенностей подземных дело контактных электровозов, их крепления и оборудования просмотрены патентные фонды институтов „Кривбасспроект" и НИГРИ с 1977 года. Технические решения проекта находятся на уровне современных достижений науки и техники

9394/23

Альбом VIII

Типовой проект 403-3-075.86

Инв.№ подл. | Подпись и дата | Взам. инв.№

Разраб.	Панамарев			ТПР 403-3-075.86	4-ГРС
Пров.	Каменева				
Рук. гр.	Панамарев		06.86		
Гл. шахт.	Каменецкий		06.86	Подземные дело контактных электровозов для рудников черной металлургии	
Нач. отд.	Сова		06.86		
ГИП	Толчий			Дело двух контактных электровозов 7КР14, К10, К14	Стадия: РП; Лист: 2; Листов:
Н. контр.	Гилко		06.86	Общие данные (окончание)	КРИВБАССПРОЕКТ г. Кривой Рог

Привязан

Инв.№

Копировал Янько

Формат А2

План

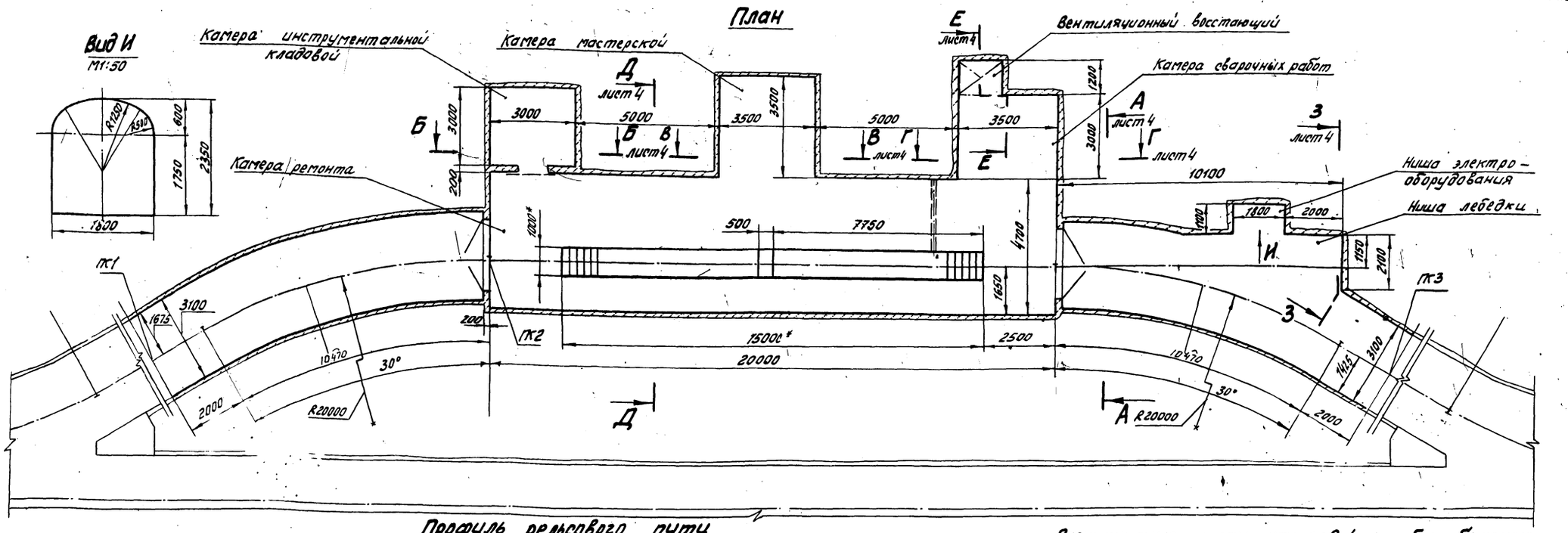

Профиль рельсового пути

Масштаб: верт. 1:20
гор. 1:200

		0,000	
Уклоны, ‰	0,003	0,0029	
Расстояние, м	12,470	32,470	
Относительные отметки	0,000	+0,037	-0,094
N°N° пикетов	ГК1	ГК2	ГК3

Спецификация к крепи штанговой с набрызгбетоном

Марка, поз.	Обозначение	Наименование	Кол.	Масса ед., кг	Примечание
1	4-01.010	Штанга	278	4,62	
2		Труба 40х2 ГОСТ 10704-76* / Д ГОСТ 10705-80 /			
		ℓ=200	6	0,37	
3		Пиломатериалы ГОСТ 24454-80			
		200х40	0,072		м³
4		150х150	0,072		м³
5		Набрызгбетон марки 150	33,12		м³
6		Бетон марки 150	10,93		м³
7		Бетон марки 75	16,52		м³
-		Гвозди К3,5х130 ГОСТ 4028-63	0,14		кг

1.* Размеры для справок.
2. В местах прокладки через перемычку труб и кабелей обеспечить герметичность.
3. Разметка шпуров для крепления подкранового пути см. чертежи КМ 5 9394/23

Объем работ

Наименование	Сечение, м² в свету	Сечение, м² в проходке	Длина, м	Выемка, м³	Набрызг-бетон, м³	Бетон, м³ стен	Бетон, м³ перемычек	Бетон, м³ пола	Бетон, м³ фундамен. под перемычки	Штанга железо-бетонная кол., шт.	Штанга железо-бетонная масса, кг	Сборная штанга без закладных деталей, принимаемая до бетонирования, шт.	Сборная штанга без закладных деталей, принимаемая до бетонирования, шт.	Водоотливная канавка, м	Рельсовый путь, м на прямом участке	Рельсовый путь, м на закруглении	Балласт, т³	Засыпка пазух, м³	Металлоконструкции, кг	Арматура, кг	Установка обечаек, шт.	Побелка, м²
Камера ремонта	25,72	28,31	20,1	568,0	9,64	6,41	—	—	7,90	—	142	656,0			20,4	4,4	—	16,6	—	—	—	—	315,0
Камера инструментальной кладовой	7,74	8,40	3,0	26,0	0,97	0,62	—	1,23	0,84	0,12	11	50,8			—	—	—	—	—	—	—	1	35,6
Камера мастерской	9,48	10,21	3,5	35,7	1,16	0,83	—	—	1,22	—	14	64,7			—	—	—	—	—	—	—	—	38,4
Камера сварочных работ	9,48	10,21	3,0	30,6	0,83	0,71		—	1,05	—	14	64,7			—	—	—	—	—	—	—	—	30,2
Заезды сечением А-А	9,47	9,86	25,0	246,6	4,85	5,10	—	1,64	2,32	0,24	88	406,5	70,0	6	23,4	4,0	20,94	9,9	—	2,22	—	2	204,8
Засечка восстающего	—	—	—	7,5	0,84	—	—	—	0,18	—	—	—			—	—	—	—	0,14	1	—	—	11,9
Яма смотровая	1,31	1,76	15,0	24,7	—	—	7,70	—	2,24	—	—	—			1,0	—	—	—	—	109,7	14,8	—	—
Ниша лебедки	—	—	—	12,9	0,55	0,28	—	—	0,57	—	6	27,7			—	—	—	—	—	—	—	—	19,0
Ниша электрооборудования	3,99	4,45	1,1	4,9	0,40	0,13	—	—	0,20	—	3	13,9			—	—	—	—	—	—	—	—	10,5
Итого	—	—	—	957,9	19,04	14,08	7,70	2,87	16,52	0,36	278	1284,3	70,0	6	44,8	8,4	20,94	26,5	0,14	109,9	14,8	3	665,4

Разраб.	Каменева			ТПР 403-3-075.86 4-ГРС
Пров.	Туркина			
Рук. гр.	Ламаморев		05.86	Подземные депо контактных электровозов для рудников черной металлургии
Гл. инж. пр.	Каменецкий		06.86	
Нач. отд.	Сова		06.86	
Н. контр.	Гилко		05.86	Депо двух контактных электровозов 7КР1У, К10, К14

Стадия	Лист	Листов
РП	3	

Крепь штанговая с набрызгбетоном. План. Вид И М1:100

КРИВБАССПРОЕКТ г. Кривой Рог

Привязан

Инв. №

Инв. № подл. | Подпись и дата | Взам. инв. №

Альбом VIII

Типовой проект 403-3-075.86

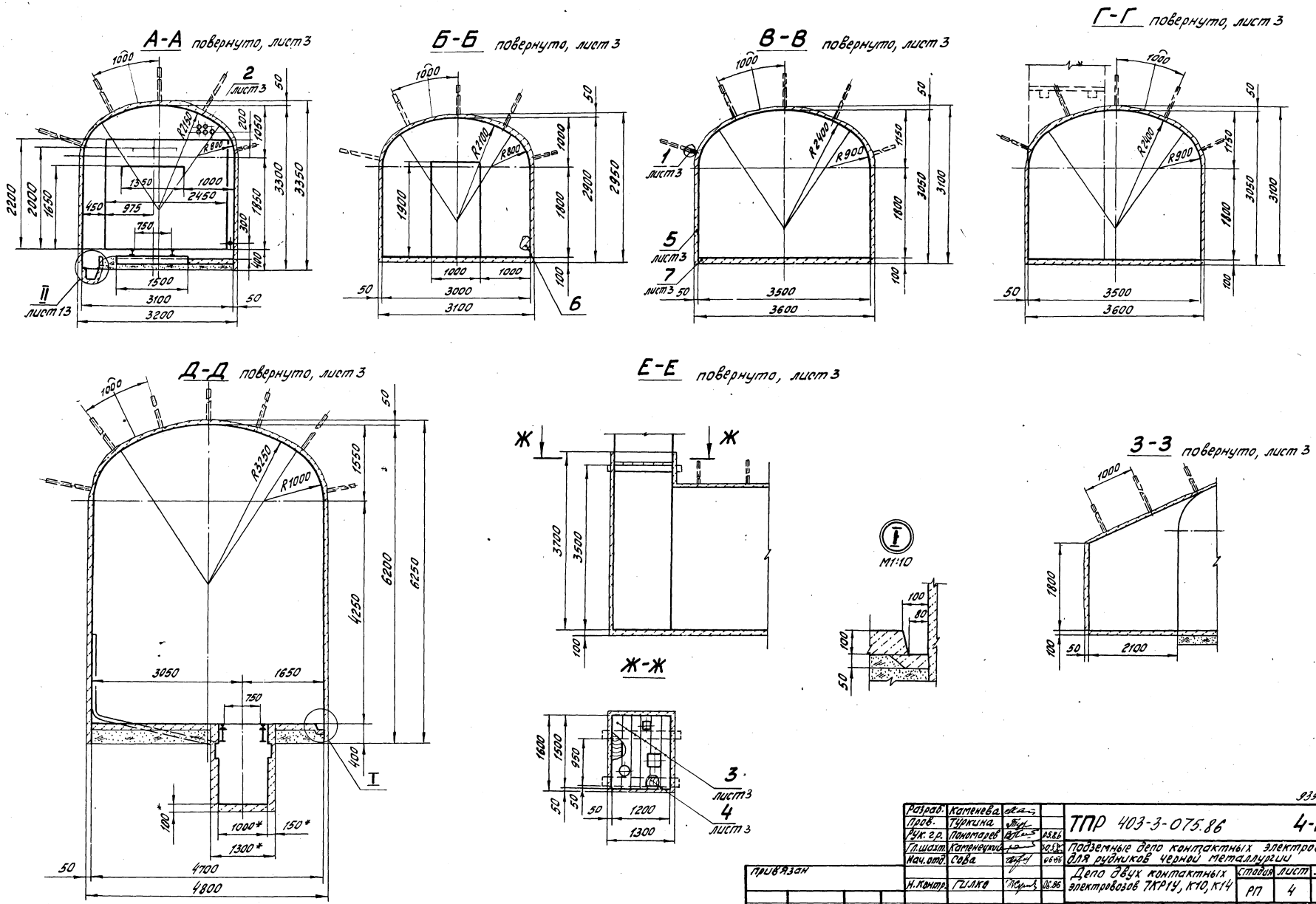

6
9394/23

Разраб.	Каменева			ТПР 403-3-075.86	4-ГРС
Пров.	Туркина				
Рук. гр.	Пономарев		05.86	Подземные депо контактных электровозов для рудников черной металлургии	
Гл. шахт.	Каменецкий		30.5.86		
Нач. отд.	Сова		06.86	Депо двух контактных электровозов 7КР1У, К10, К14	Стадия: РП; Лист: 4; Листов:
Н. контр.	Гилко		06.86		
Привязан				Крепь штанговая с набрызгбетоном. Разрезы А-А...З-З, узел I М1:50	КРИВБАССПРОЕКТ г. Кривой Рог
Инв. №				Копировал Шаповалова	Формат А2

Инв. № подл. | Подпись и дата | Взам. инв. №

Виды

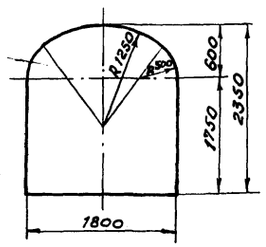

План

Профиль рельсового пути

Масштаб: Верт. 1:20
Гор. 1:200

Уклоны, ‰	0.003	0.0029	
Расстояние, м	12470	32470	
Относительные отметки	0.000	+0.037	-0.094
№№ пикетов	ПК1	ПК2	ПК3

0.000

Наименование	Сечение, м² в свету	Сечение, м² в проходке	Длина, м	Выемка, м³	Набрызг-бетон, м³ стен	Набрызг-бетон, м³ свода	Набрызг-бетон, м³ фундамента	Бетон, м³ стен	Бетон, м³ перемычки	Бетон, м³ пола	Бетон, м³ фундамента под рельсы	Штанга железобетонная Кол. шт.	Штанга железобетонная Масса, кг	Сетка металлическая, м²	Бурение шпуров под заклепки в кровле, м	Шпунт сечением 90 блоков, шт.	Водоотливная канавка, м	Рельсовый путь, м на прямом участке	Рельсовый путь, м на закруглении	Балласт, м³	Лесоматериал, м³	Металлоконструкции, кг	Арматура, кг	Установка дверей, шт.	Побелка, м²
Камера ремонта	25,72	29,13	20,2	588,4	19,36	12,12	0,30	—	—	7,90	—	142	656,0	128,3			20,4	4,4	—	16,5	—	—	—	—	315,0
Камера инструментальной кладовой	7,74	8,81	3,0	26,4	1,94	1,17	0,09	—	1,23	0,84	0,12	11	50,8	12,3			—	—	—	—	—	—	—	1	35,6
Камера мастерской	9,48	10,67	3,5	37,3	2,31	1,58	0,10	—	—	1,22	—	14	64,7	16,8			—	—	—	—	—	—	—	—	38,4
Камера сварочных работ	9,48	10,67	3,0	32,0	1,72	1,36	0,08	—	—	1,05	—	14	64,7	14,4			—	—	—	—	—	—	—	—	30,2
Звезды сечением А-А	9,47	10,32	24,9	256,9	9,30	10,00	0,42	—	1,64	2,32	0,24	88	406,5	106,4	70	6	23,4	4,0	20,94	9,9	—	2,22	—	2	204,8
Засечка восстающего	—	—	—	8,1	1,69	—	0,04	—		0,18	—	—	—	—			—	—	—	—	0,14	—	—	—	11,9
Яма смотровая	1,31	1,76	15,0	24,1	—	—	—	7,70	—	2,24	—	—	—	—			1,0	—	—	—	—	1092,7	143,8	—	—
Ниша лебедки	—	—	—	13,0	1,20	0,57	0,07	—	—	0,57	—	6	27,7	5,8			—	—	—	—	—	—	—	—	19,0
Ниша электрообо-рудования	3,99	4,78	1,1	5,3	0,81	0,26	0,04	—	—	0,20	—	3	13,9	2,6			—	—	—	—	—	—	—	—	10,5
Итого	—	—	—	992,1	38,33	27,06	1,11	7,70	2,87	16,52	0,36	278	1284,3	288,5	70	6	44,8	8,4	20,94	26,5	0,14	1094,9	143,8	3	665,4

Спецификация к крепи штанговой со стальной сеткой и набрызгбетоном

Марка, поз.	Обозначение	Наименование	Кол.	Масса ед., кг	Примечание
1	4-01.010	Штанга	278	4,62	
2		Сетка 100-3р ГОСТ 5336-80	974,4		кг
3		Труба 40×2 ГОСТ 10704-76, Дгост 10705-80, ℓ=200	6	0,37	
4		Пиломатериалы ГОСТ 24454-80			
		200×40	0,072		м³
5		150×150	0,072		м³
6		Набрызгбетон марки 150	66,5		м³
7		Бетон марки 150	10,93		м³
8		Бетон марки 75	16,52		м³
		Гвозди К3,5×90 ГОСТ 4028-63	0,14		кг

1.* Размеры для справок.
2. В местах прокладки через перемычку труб и кабелей обеспечить герметичность.
3. Разметка шпуров для крепления подкранового пути см. чертежи КМ

7
9394/23

Привязан

Инв. №

Разраб.	Каменева		
Пров.	Туркина		
Рук. гр.	Пономарев		05.86
Гл. шахт.	Каменецкий		06.86
Нач. отд.	Сова		06.86
Н. контр.	Гилка		06.86

ТПР 403-3-075.86 4-ГРС

Подземные депо контактных электровозов для рудников черной металлургии

Депо двух контактных электровозов 7КРТУ, К10, К14.

Стадия	Лист	Листов
РП	5	

Крепь штанговая со стальной сеткой и набрызгбетоном. План, Вид И М1:100

КРИВБАССПРОЕКТ г. Кривой Рог

Инв. № подл. | Подпись и дата | Взам. инв. №

Альбом VIII

Типовой проект 403-3-075.86

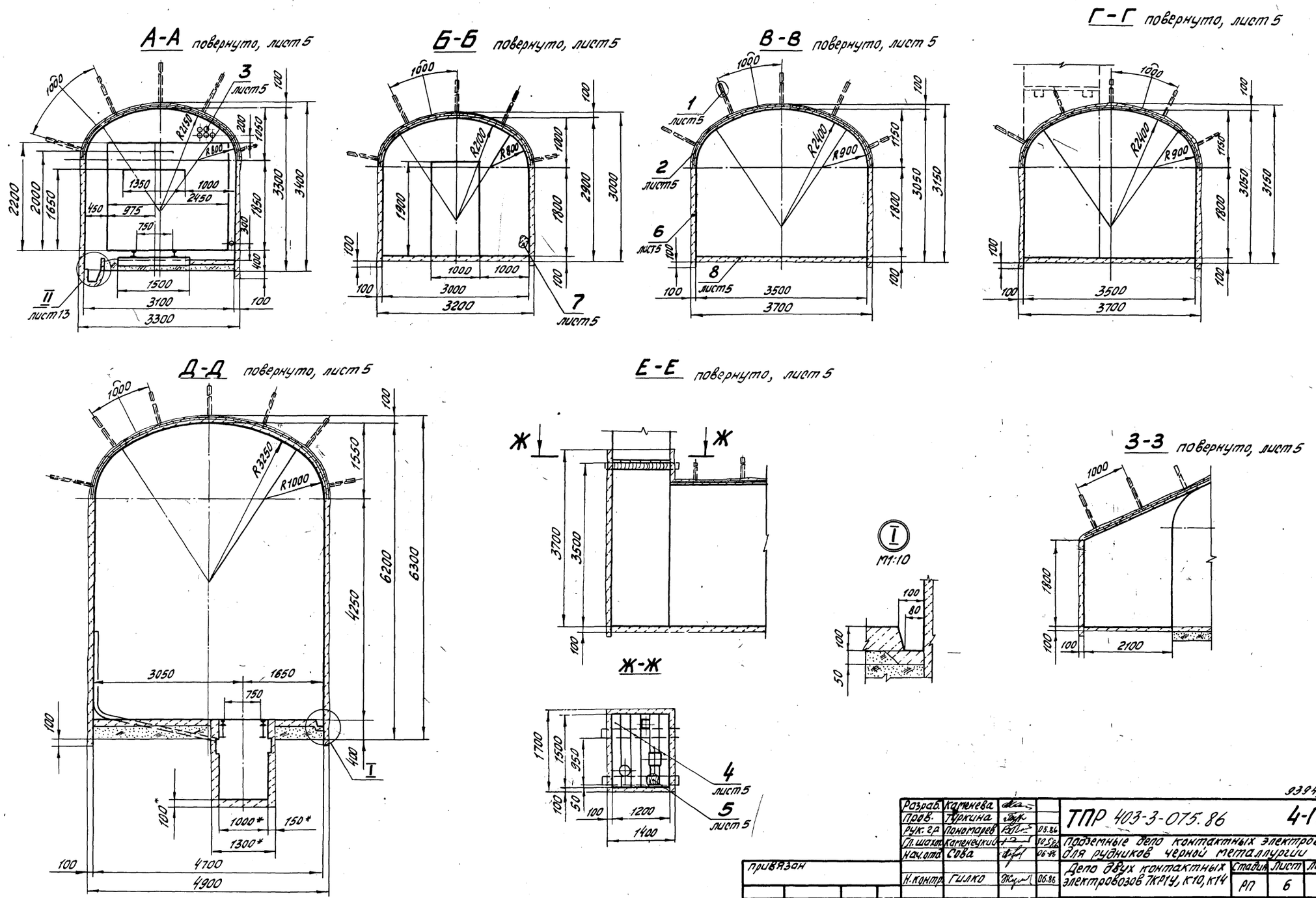

8

9394/23

Разраб.	Каменева			ТПР 403-3-075.86 4-ГРС
Пров.	Туркина			
Рук. гр.	Пономарев		05.86	Подземные депо контактных электровозов для рудников черной металлургии
Гл. шахт.	Каменецкий		30.5.86	
Нач. отд.	Сова		06.86	Депо двух контактных электровозов 7КР1У, К10, К14
Н. контр.	Гилко		06.86	Стадия: РП; Лист: 6; Листов:
				Крепь штанговая со стальной сеткой и набрызгбетоном. Разрезы А-А...З-З, узел Т М1:50
				КРИВБАССПРОЕКТ г. Кривой Рог

Привязан

Инв. №

Копировал Шаповалова Формат А2

В. № подл. | Подпись и дата | Взам. инв. №

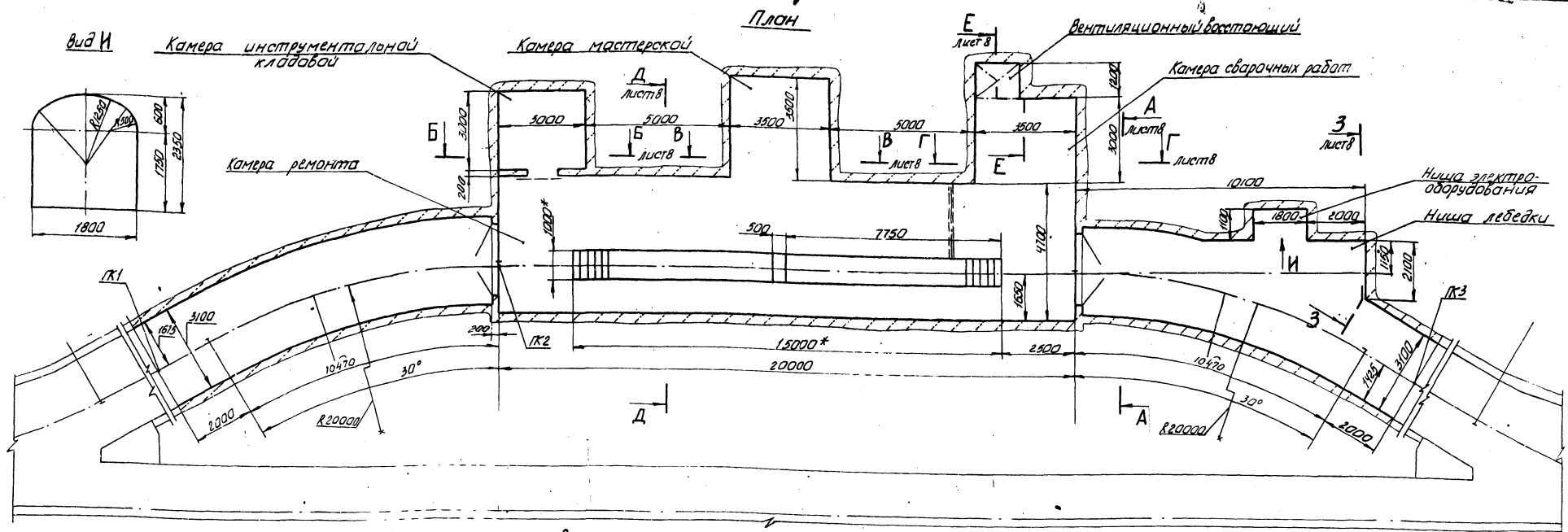

Профиль рельсового пути.

Масштаб: верт. 1:20
гор. 1:200

Уклоны, ‰	0,003	0,0029	0,000
Расстояние, м	12470	32470	
Относительные отметки	0,000	+0,037	-0,094
№№ пикетов	ПК1	ПК2	ПК3

Спецификация к крепи монолитный бетон

Марка, поз.	Обозначение	Наименование	Кол.	Масса ед., кг	Примечание
1	4-01.010	Штанга	32	4,62	
2		Труба $\frac{40\times2\ ГОСТ\ 10704\text{-}76^*}{D\ ГОСТ\ 10705\text{-}80^*}$			
		$C=200$	6	0,37	
3		Лиломатериалы ГОСТ 24454-80			
		200×40	0,072		м³
4		150×150	0,072		м³
5		Бетон, марки 150	146,7		м³
6		Бетон, марки 75	16,52		м³
		Гвозди К3,5×90 ГОСТ 4028-63	0,14		кг

1.* Размеры для справок.
2. В местах прокладки через перемычку труб и кабелей обеспечить герметичность.
3. Разметка шпуров для крепления подкранового пути см. чертежи КМ

Объем работ

Наименование	Сечение, м² в свету	Сечение, м² в проходке	Длина, м	Выемка, м³	Бетон, м³ стен	свода	фундамента	пола	перемычки	фундамента под пандус	Врезные шпуры под анкеры для подкранового пути	Шурфы сечением до 6 дм², шт	Водоотливная канавка, м	Рельсовый путь, м нар. пронумерованных участков	на закруглениях	Балласт, м³	Песок-цементная подливка, м³	Металлоконструкции, кг	Арматура, кг	Установка дверей, шт.	Побелка, м²	Штанговое железобетонная крепь, шт.	масса, кг
Камера ремонта	25,76	30,69	20,4	626,1	19,11	25,10	1,23	7,90	—	—			20,4	4,4	—	16,6	—	—	—	—	316,0	32	147,8
Камера инструментальной кладовой	7,74	9,60	3,0	28,8	3,89	2,40	0,24	0,84	1,23	0,12			—	—	—	—	—	—	—	1	35,6	—	—
Камера мастерской	9,48	11,53	3,5	40,4	4,63	3,25	0,42	1,22	—	—			—	—	—	—	—	—	—	—	38,4	—	—
Камера сварочных работ	9,48	11,53	3,0	34,6	3,39	2,79	0,32	1,05	—	—			—	—	—	—	—	—	—	—	30,2	—	—
Заезды сечением А-А	9,47	11,20	24,7	276,6	18,06	20,50	0,65	2,32	1,64	0,24	70	6	23,4	4,0	20,94	9,9	—	2,22	—	2	204,8	—	—
Засечка восстающего	—	—	—	9,3	3,38	—	0,16	0,18	—	—			—	—	—	—	0,14	—	—	—	11,9	—	—
Яма смотровая	1,31	1,76	15,0	24,7	7,70	—	—	2,24	—	—			1,0	—	—	—	—	1094,7	143,8	—	—	—	—
Ниша лебедки	—	—	—	13,3	2,50	1,15	0,30	0,57	—	—			—	—	—	—	—	—	—	—	19,0	—	—
Ниша электрооборудования	3,99	5,41	1,1	5,9	1,61	0,55	0,16	0,20	—	—			—	—	—	—	—	—	—	—	10,5	—	—
Итого	—	—	—	1059,1	84,27	65,74	3,48	16,52	2,87	0,36	70	6	44,8	8,4	20,94	26,5	0,14	1094,9	143,8	3	665,4	32	147,8

Разраб.	Каменева			ТПР 403-3-075.86 4-ГРС
Пров.	Туркина			
Рук. гр.	Пономарев		05.86	
Гл. инж. пр.	Каменецкий		06.86	Подземные депо, контактных электровозов для рудников черной металлургии
Нач. отд.	Сова		06.86	Депо двух контактных электровозов 1КР14; К10, К14
Н. контр.	Гилко		05.86	Крепь — монолитный бетон. План, Вид И М1:100

Стадия: РП | Лист: 7 | Листов:

КРИВБАССПРОЕКТ

Привязан

Инв. №

Инв. № подл. | Подп. и дата | Взам. инв. №

9394/23

Альбом VIII

Типовой проект 403-3-075.86

А-А повернуто, лист 7

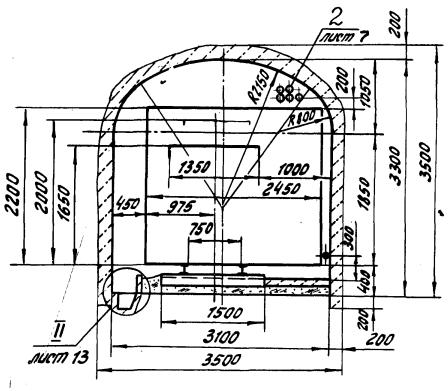

Б-Б повернуто, лист 7

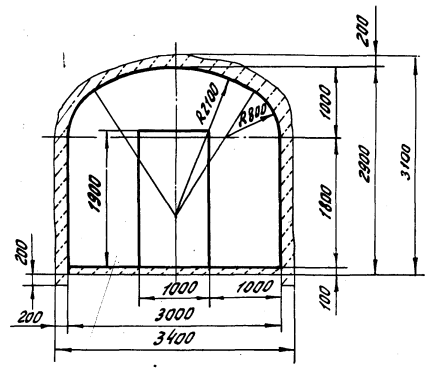

В-В повернуто, лист 7

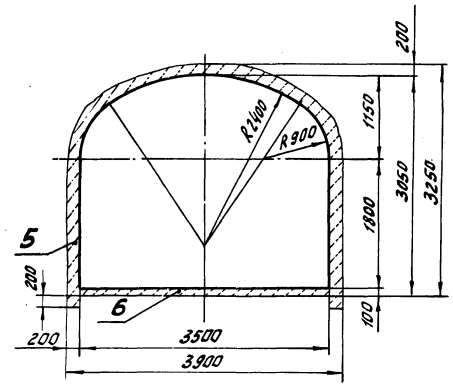

Г-Г повернуто, лист 7

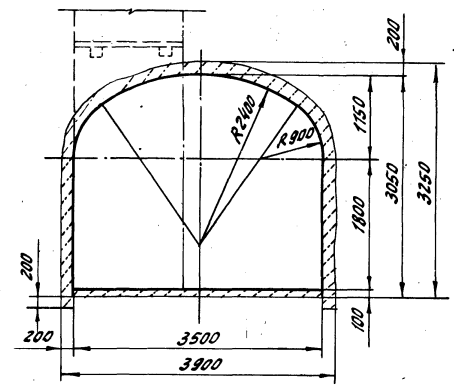

Д-Д повернуто, лист 7

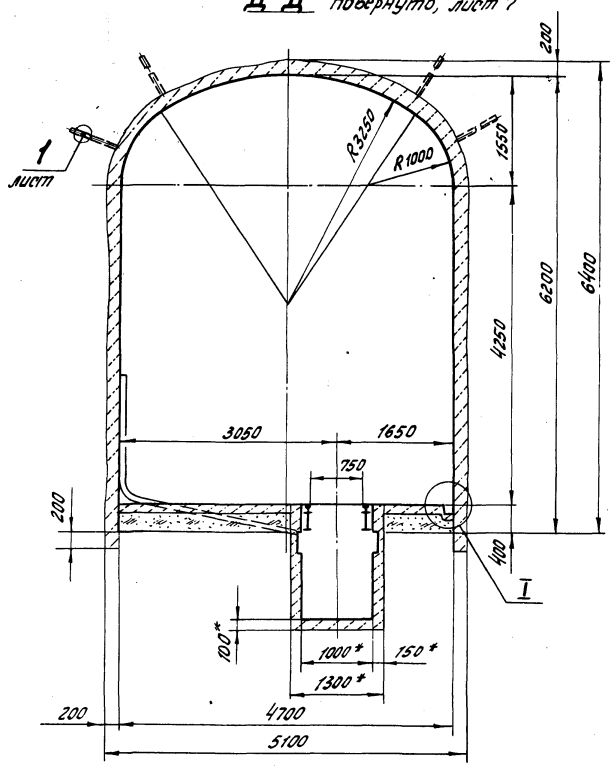

Е-Е повернуто, лист 7

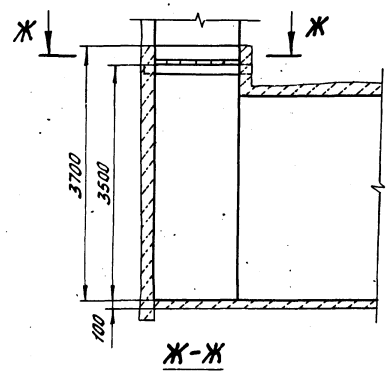

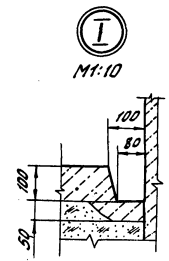

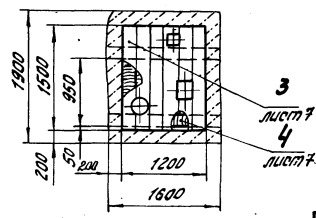

З-З повернуто, лист 7

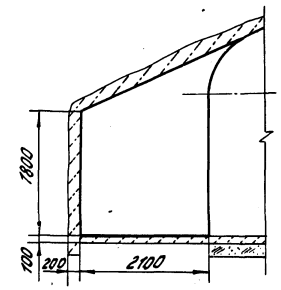

10

9394/23

Разраб.	Каменева			ТПР 403-3-075.86	4-ГРС
Пров.	Туркина				
Рук. гр.	Пономарев		05.86		
Гл. инж.	Каменецкий		30.5.86	Подземные депо контактных электровозов для рудников черной металлургии	
Нач. отд.	Сова		06.86	Депо двух контактных электровозов 7КР1У, К10, К14	Стадия: РП; Лист: 8; Листов:
Н. контр.	Гилко		06.86	Крепь - монолитный бетон. Разрезы А-А...З-З, узел I М1:50	КРИВБАССПРОЕКТ г. Кривой Рог

Привязан

Инв. №

Инв. № подл. | Подпись и дата | Взам. инв. №

Альбом VIII

Типовой проект 403-3-075.86

Инв.№ подл. | Подпись и дата | Взам.инв.№

План

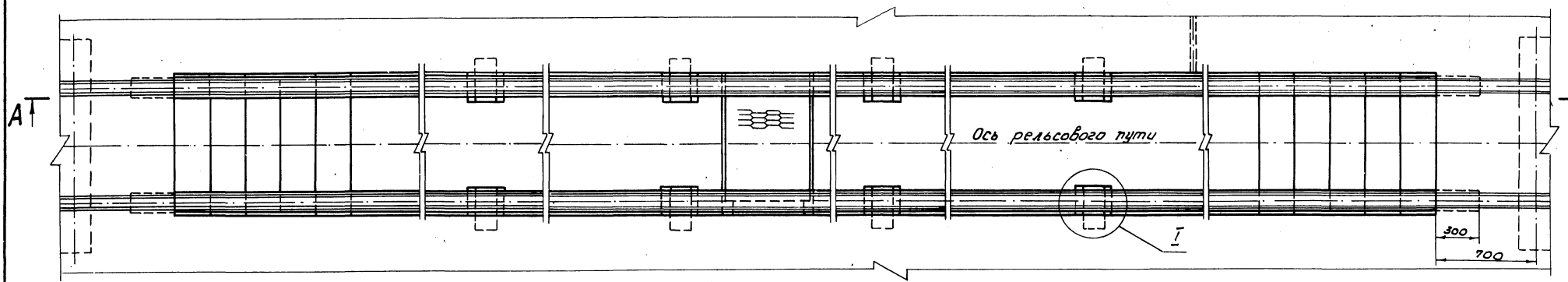

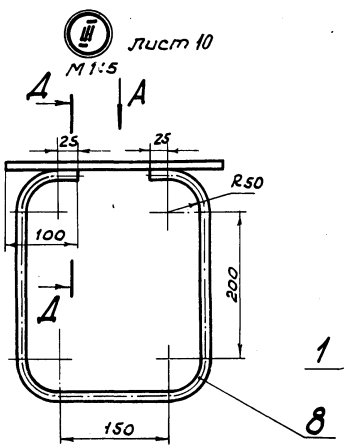

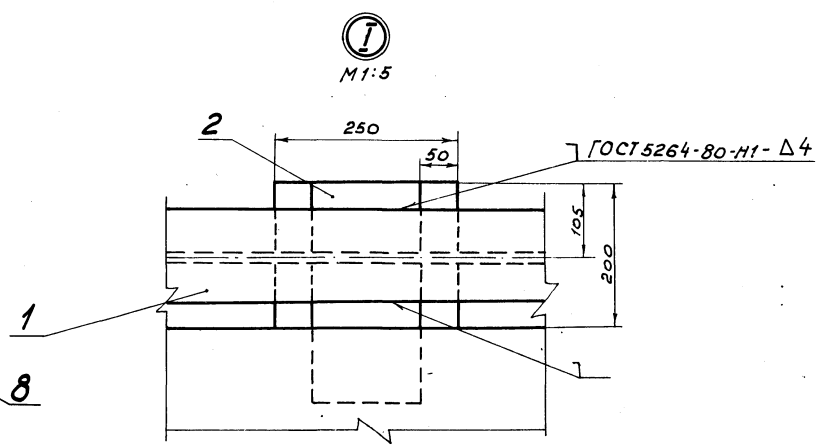

Вид А

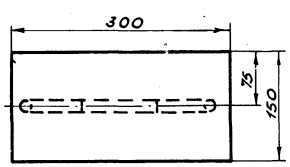

Д-Д

М1:2

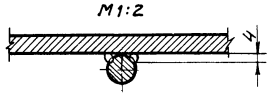

Спецификация к яме смотровой

Марка, поз.	Обозначение	Наименование	Кол.	Масса ед., кг	Примеч.
1		Двутавр $\frac{22^{a}\ ГОСТ\ 8239-72}{Ст.3\ ГОСТ\ 535-79}$ ℓ=15600	2	511,7	
2		Полоса $\frac{А\ 210\times150\ ГОСТ\ 103-76}{Ст.3\ ГОСТ\ 535-79}$ ℓ=300	8	3,5	
3		Труба $\frac{50\times2\ ГОСТ\ 10704-76^{*}}{Д\ ГОСТ\ 10705-80}$ ℓ=250	16	0,6	
4		ℓ=4750	1	11,2	
5		Лист ПВ 5 ОВ×600×900 ГОСТ 8706-78*	1	11,3	
		А-I-8 ГОСТ 5781-82*			
6**		ℓ=1040	64	0,4	
		А-II-16 ГОСТ 5781-82*			
7		ℓ=1400	48	2,2	
8**		ℓ=910	8	1,4	
9		Бетон марки 75	2,24		м³
10		Бетон марки 150	7,7		м³
		Проволока ВВ-1 ГОСТ 6727-80	1,4		кг
		Электроды типа Э42 ГОСТ 9467-75	5,2		кг

1.* Размер для справок.

2.** Поз. 6, 8 смотри ведомость деталей

Объем работ

Наименование	Сечение, м² в свету	Сечение, м² в проходе	Длина, м	Выемка, м³	Бетон, м³ стен	Бетон, м³ пола	Водоотливная канавка, м	Металлоконструкции, кг	Арматура, кг
Яма смотровая	1,31	1,76	15,0	24,7	1,70	2,24	1,0	1092,7	143,8

Поз.	Эскиз
6	200 — 320 / 300 — 220
8	300 — 50 / 210 / 50 — 300

11

9394/23

Разраб.	Коростелев			ТПР 403-3-075.86	4-ГРС
Пров.	Каменева				
Рук.гр.	Пономарев		05.86	Подземные депо контактных электровозов для рудников черной металлургии	
Гл.инж.ст.	Каменецкий		06.86		
Нач.отд.	Сова		06.86	Депо двух контактных электровозов 7кр1у, К10, К14	Стадия: РП; Лист: 9; Листов:
Н.контр.	Гилко		06.86	Яма смотровая. План. Разрез Д-Д узлы I, III; вид А М1:20	КРИВБАССПРОЕКТ г. Кривой Рог

Привязан

Инв.№

Альбом VIII

Типовой проект 403-3-075.86

Инв. № подл. | Подпись и дата | Взам. инв. №

А – А лист 9

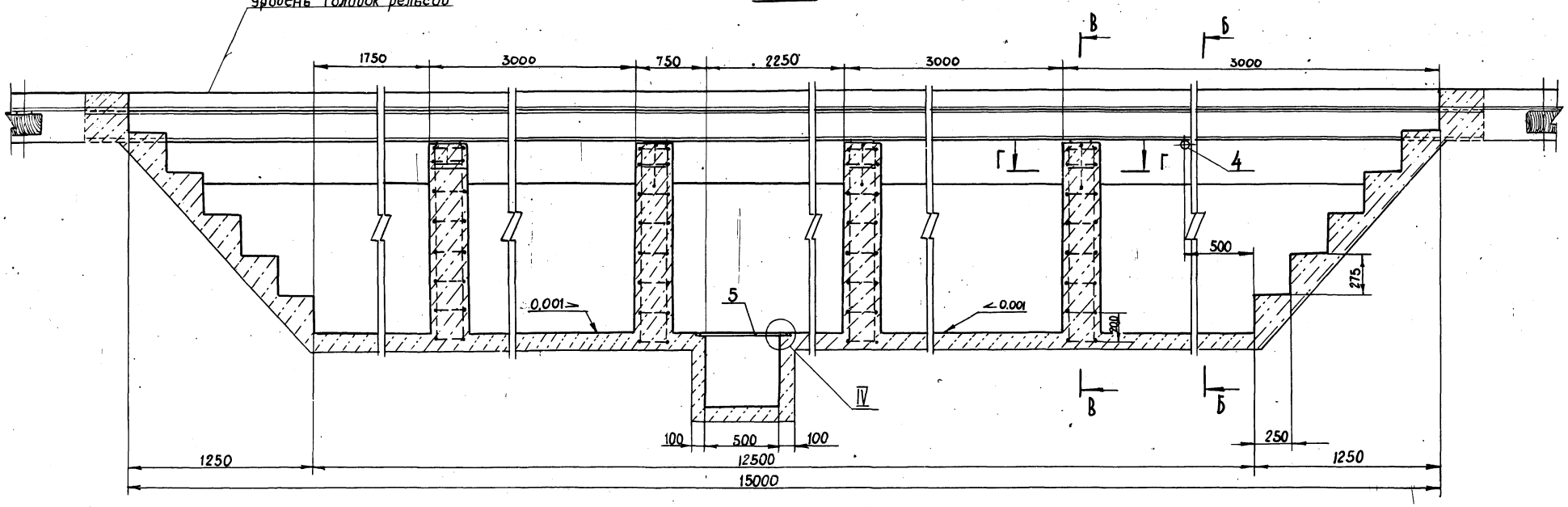

Б – Б

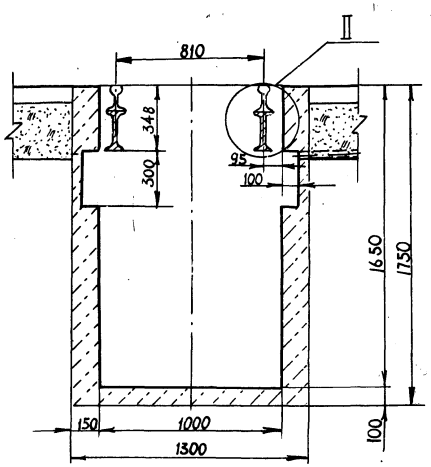

В – В

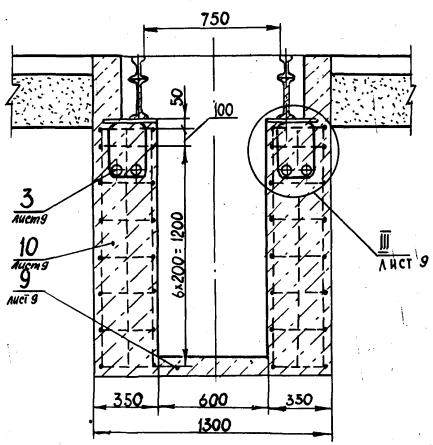

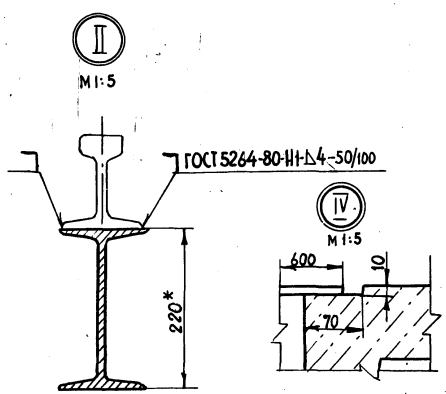

Г – Г

М1:5

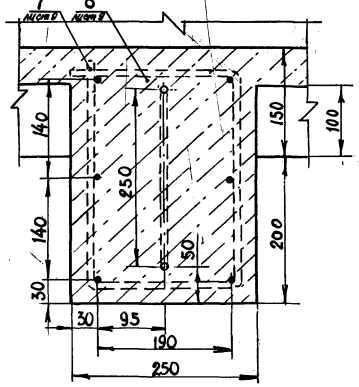

12
9394/23

Разраб.	Коростылев			ТПР 403-3-075.86	4-ГРС
Пров.	Каменева		06.86	Подземные депо контактных электровозов для рудников черной металлургии	
Рук. гр.	Пономарев		06.86		
Гл. маст.	Каменецкий		06.86	Депо двухконтактных электровозов 7КР1У, К10, К14	Стадия: РП; Лист: 10; Листов:
Нач. отд.	Сова		06.86		
Н. контр.	Гилко		06.86	Яма смотровая. Разрезы А-А, Г-Г; узлы II, IV М1:20	Кривбассепроект г. Кривой Рог

Привязан

Инв. №

Копировал

Формат А2

А-А повернуто
М1:10

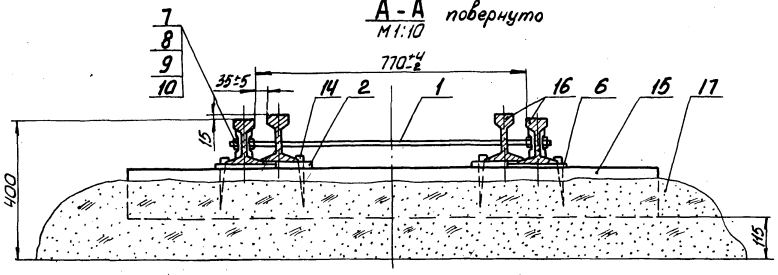

Вид А
М1:5

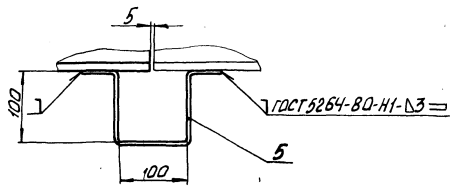

План

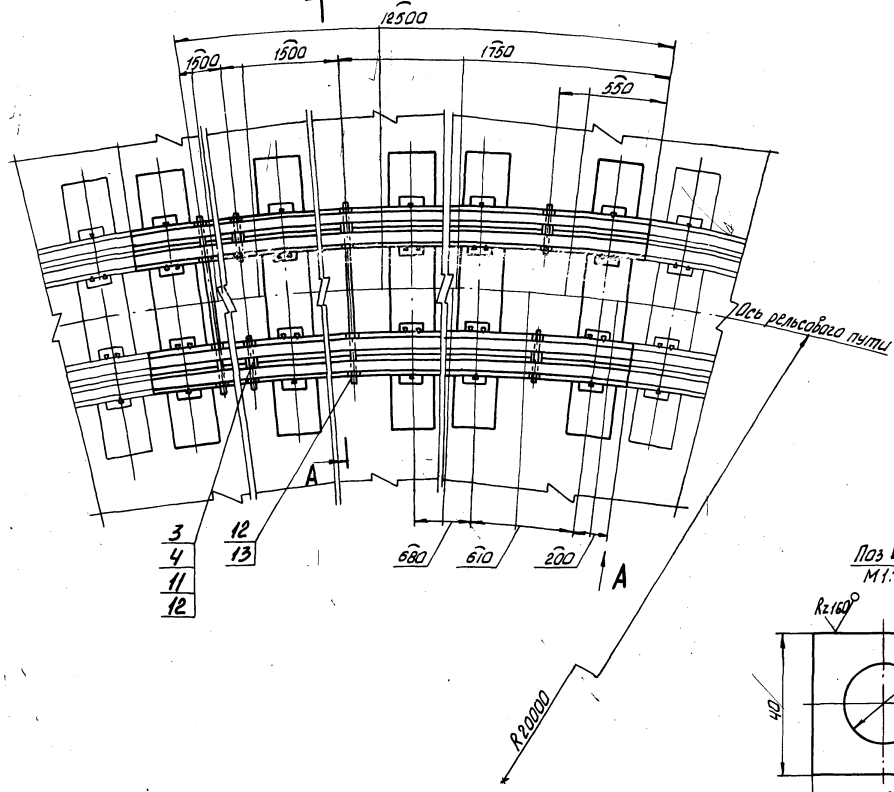

Поз. 2
М1:2

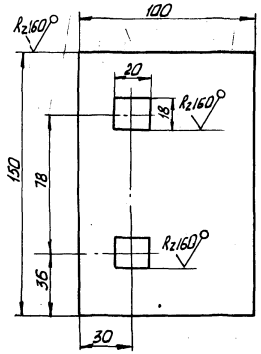

Поз. 3
М1:2

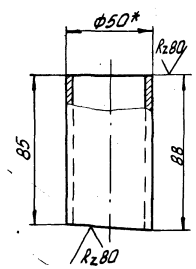

Поз. 4
М1:1

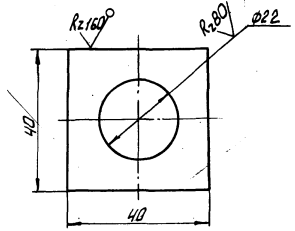

Поз. 1
М1:2

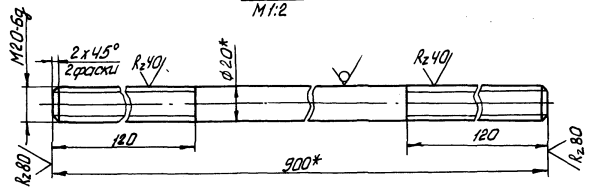

Спецификация к рельсовому пути на закруглении

Марка, поз.	Обозначение	Наименование	Кол.	Масса ед., кг	Приме-чание
1		Круг $\frac{В\text{-}20\ ГОСТ\ 2590\text{-}71}{Ст3\ ГОСТ\ 535\text{-}79}$, L=900	4	2,200	
2		Лист $\frac{Б\text{-}20\ ГОСТ\ 19903\text{-}74}{Ст3\ ГОСТ\ 535\text{-}79}$	38	2,240	
3		Труба $\frac{60\times5,5\ ГОСТ\ 10704\text{-}76}{Д\ ГОСТ\ 10705\text{-}80}$, L=88	8	0,520	
4		Лист $\frac{Б\text{-}6\ ГОСТ\ 19903\text{-}74}{Ст3\ ГОСТ\ 535\text{-}79}$	16	0,057	
5		Полоса $\frac{Б\text{-}24\times16\ ГОСТ\ 103\text{-}76}{Ст3\ ГОСТ\ 535\text{-}79}$, L=400	2	0,942	
6		Подкладка ГОСТ 7637-55	38	3,020	
7		Накладка Р33	8	12,430	
8		Болт М22х135.8.8 ГОСТ 11530-76	24	0,448	
9		Гайка 2М22 ГОСТ 11532-76	24	0,152	
10		Шайба 22 ГОСТ 19115-73	24	0,049	
11		Болт М20х160.58 ГОСТ 5915-70	8	0,466	
12		Гайка М20.6 ГОСТ 5915-70	24	0,063	
13		Шайба 20 ГОСТ 10906-78	16	0,059	
14		Костыль 14х14 ГОСТ 8143-76	114	0,200	
15		Шпалы пропитанные 1Б ГОСТ 8993-75	19		
16		Рельс Р33 ТУ 14-2-190-75	50		м
17		Щебень 25...40	4,5		м³
		Электроды типа Э42 ГОСТ 9467-75	0,01		кг

1* Размеры для справок.
2. Неуказанные предельные отклонения размеров $\pm\frac{IT14}{2}$
3. Отверстия для стяжек сверлить по месту

13.
9394/23

Разраб.	Корастелев			ТПР 403-3-075.86	4-ГРС
Пров.	Каменева				
Рук. гр.	Пономарев		05.86	Подземные депо, контактных электровозов для рудников черной металлургии	
Н. шахт.	Каменецкий		05.86		
Нач. отд.	Сова		06.86	Депо двух контактных электровозов ТКРЧУ; К10; К14	Стад. РП; Лист 11; Листов
Привязан					
Н. контр.	Гилко			Настилка рельсового пути на закруглении. План, разрез А-А, Вид А М1:20	ХРИВБАССРОЕКТ г. Кривой Рог
Инв. №				Копировал Шевченко	Формат А2

Альбом VIII

Типовой проект 403-3-075.86

Инв. № подл. | Подп. и дата | Взам. инв. №

Альбом VIII

Типовой проект 403-3-075.86

Инв. № подл. | Подпись и дата | Взам. инв. №

А-А

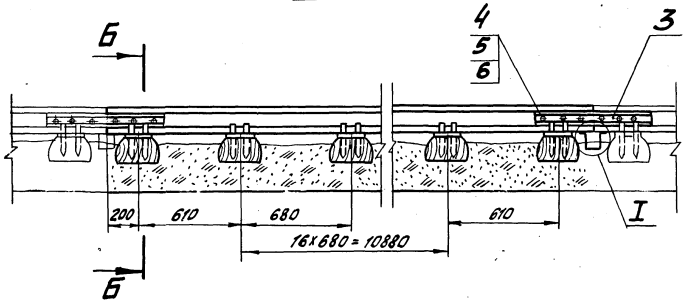

Б-Б

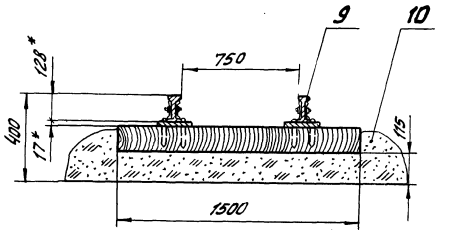

План

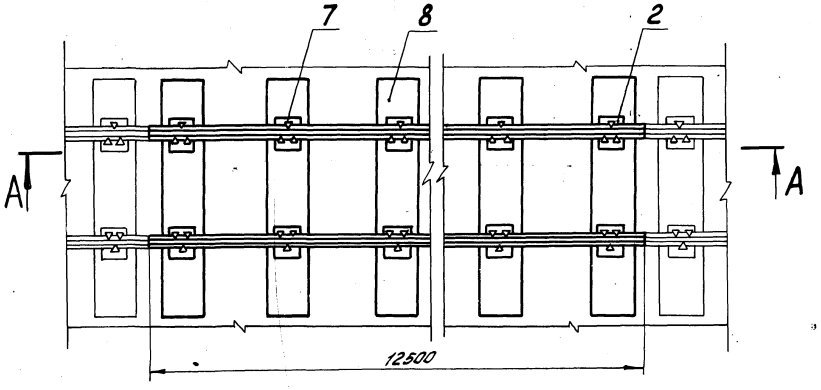

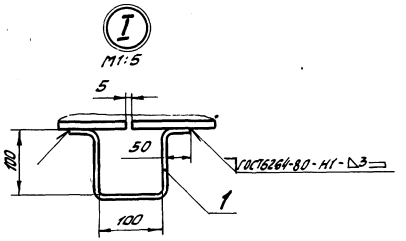

Спецификация к рельсовому пути на прямом участке

Марка, поз.	Обозначение	Наименование	Кол.	Масса ед., кг	Приме-чание
1		Полоса Б 2 4х175 ГОСТ 103-76 Ст3кп ГОСТ 535-79*, ℓ=400	2	0,942	
2		Подкладка ГОСТ 7637-55	38	3,020	
3		Накладка Р 33	4	12,430	
4		Болт М22х135.8.8 ГОСТ 11530-76	12	0,448	
5		Гайка 2М22 ГОСТ 11532-76	12	0,152	
6		Шайба 22 ГОСТ 9115-73	12	0,049	
7		Костыль 14х14 ГОСТ 8143-76	114	0,200	
8		Шпалы пропитанные 16 ГОСТ 8993-75	19		
9		Рельс Р 33 Т У 14-2-190-75	25		м
10		Щебень 25...40	4,5		м³
		Электроды типа Э42 ГОСТ 9467-75	0,01		кг

* Размеры для справок

14
9394/23

Разраб.	Ткаченко			ТПР 403-3-075.86		4-ГРС
Пров.	Туркина					
Рук. гр.	Пономарев		05.86	Подземные депо контактных электровозов для рудников черной металлургии		
Гл. инж. пр.	Каменецкий		05.86			
Нач. отд.	Сова		06.86	Депо двух контактных электровозов 7КР1У, К10, К14	Стадия: РП	Лист: 12	Листов: 8
Н. контр.	Гилко		06.86	Настилка рельсового пути на прямом участке. План; разрезы А-А, Б-Б, узел I М1:20	КРИВБАССПРОЕКТ г. Кривой Рог	
Привязан						
Инв. №				Копировал Шаловалова	Формат А2	

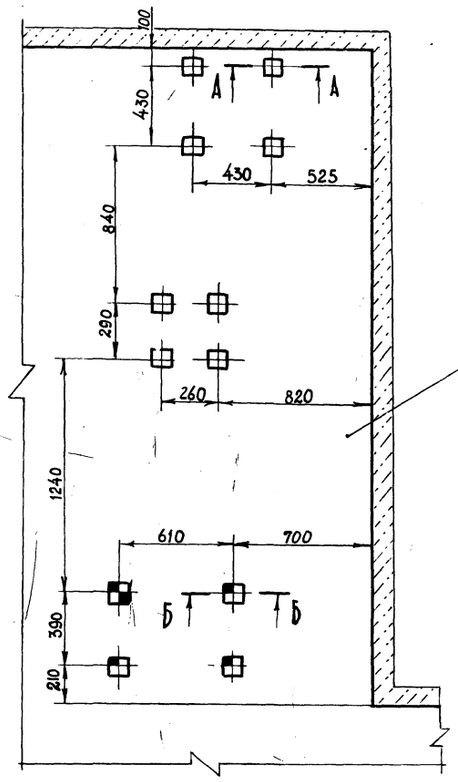

Камера мастерской

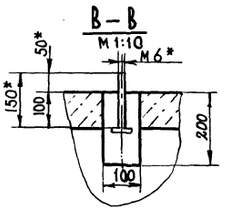

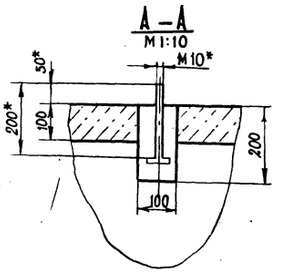

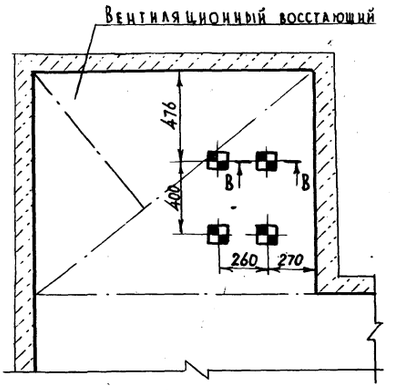

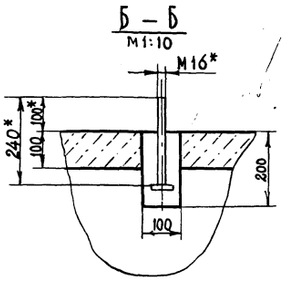

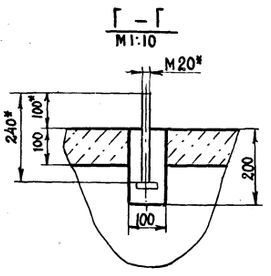

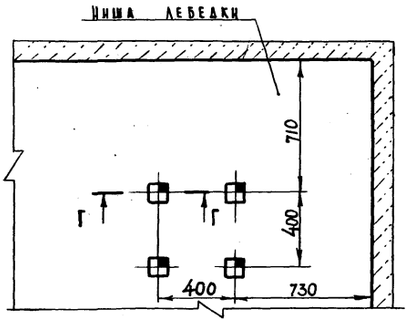

* Размеры для справок

Условные обозначения:

- — Шайбы для болтов М10
- — Шайбы для болтов М16
- — Шайбы для болтов М6
- — Шайбы для болтов М20

Разраб.	Коростелев		
Пров.	Каменева		
Рук. гр.	Пономарев		05.86
Гл. шахт.	Каменецкий		05.86
Нач. отд.	Сова		05.86
Н. контр.	Гилко		06.86

Привязан

Инв. №

ТП 4-ГРС

Подземные депо контактных электровозов для рудников черной металлургии

Депо двух контактных электровозов 7КР1У, К10, К14

Стадия	Лист	Листов
РП	14	

План расположения фундаментных болтов под оборудование М1:20

КРИВБАССПРОЕКТ г. Кривой Рог

Копировал Слуцкая Формат А2

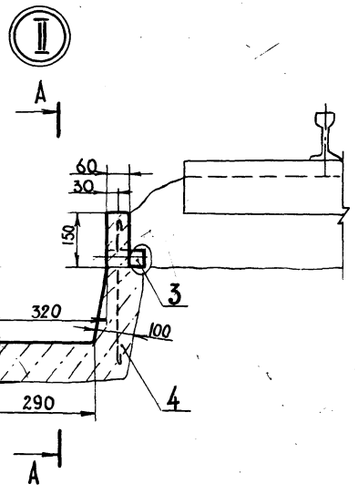

А – А

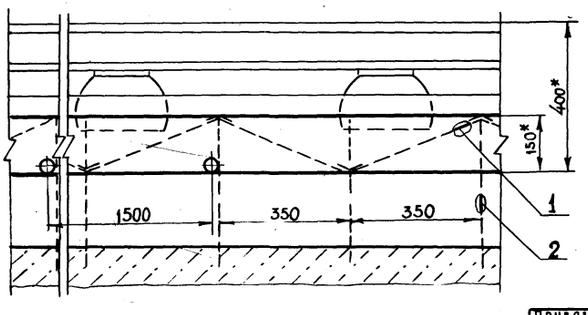

Ведомость деталей

Поз	Эскиз
1	50 400 50

Спецификация к канавке водоотливной

Марка, поз.	Обозначение	Наименование	Кол.	Масса ед., кг	Примеч.
1**		А-Ⅰ-6 ГОСТ 5781-82, ℓ= 500	3	0.11	
2		А-Ⅱ-8 ГОСТ 5781-82, ℓ= 300	3	0,12	
3		Труба 50×2 ГОСТ 10704-76 / Д ГОСТ 10705-80, ℓ= 100	1	0,24	
4		Бетон марки 150	0,09		м³

** Поз. 1 смотри ведомость деталей

1* Размеры для справок.

3. Данный лист рассматривать с листами 4, 6, 8.

4. Сечение канавки в свету 0,06 м².

5. Сечение канавки в проходке 0,15 м².

6. Спецификация дана на 1м канавки

15

93.94/23

Разраб.	Коростелев		
Пров.	Каменева		
Рук. гр.	Пономарев		05.86
Гл. шахт.	Каменецкий		05.86
Нач. отд.	Сова		05.86
Н. контр.	Гилко		06.86

Привязан

Инв. №

ТПР 403-3-075.86 4-ГРС

Подземные депо контактных электровозов для рудников черной металлургии

Депо двух контактных электровозов 7КР1У, К10, К14

Стадия	Лист	Листов
РП	13	

Канавка водоотливная узел Ⅱ, разрез А-А М1:10

КРИВБАССПРОЕКТ г. Кривой Рог

Копировал Формат А2

4-01.011

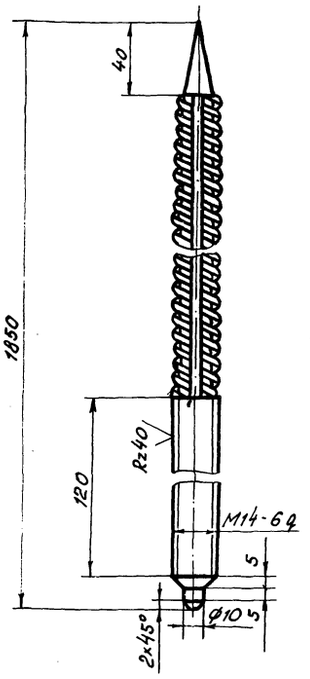

Неуказанные предельные отклонения размеров ± IT14/2

ТП 4-01.011								
Изм.	Лист	№ докум.	Подп.	Дата	Стержень	Лит.	Масса	Масштаб
Разраб.		Ткаченко				И	2,90	1:2
Пров.		Туркина				Лист		Листов 1
Рук. гр.		Пономарев		05.86				
Н. контр.		Гилко			А-II-16 ГОСТ 5781-82	КРИВБАССПРОЕКТ г. Кривой Рог		

Формат А4

4-01.012

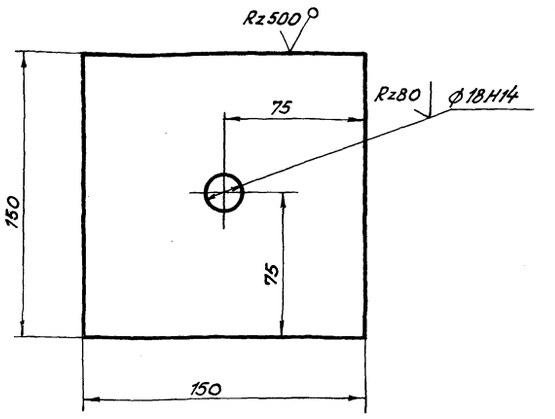

Неуказанные предельные отклонения размеров ± IT14/2

ТП 4-01.012								
Изм.	Лист	№ докум.	Подп.	Дата	Плита опорная	Лит.	Масса	Масштаб
Разраб.		Ткаченко				И	1,70	1:2
Пров.		Туркина				Лист		Листов 1
Рук. гр.		Пономарев		05.86				
Н. контр.		Гилко			Лист Б-10 ГОСТ 19903-74* Ст 3 ГОСТ 14637-79	КРИВБАССПРОЕКТ г. Кривой Рог		

Формат А4

4-01.010СБ

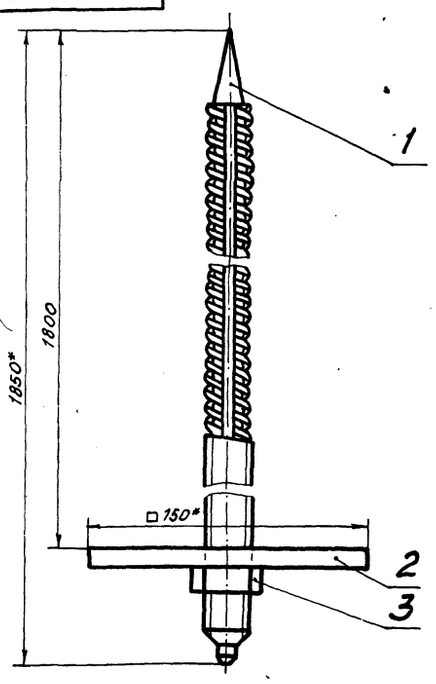

*Размеры для справок

ТП 4-01.010СБ								
Изм.	Лист	№ докум.	Подп.	Дата	Штанга Сборочный чертеж	Лит.	Масса	Масштаб
Разраб.		Ткаченко				И	4,62	1:2
Пров.		Туркина				Лист		Листов 1
Рук. гр.		Пономарев		05.86				
Гл. шахт.		Капенецкий		05.86				
Н. контр.		Гилко			КРИВБАССПРОЕКТ г. Кривой Рог			

Формат А4

Формат	Зона	Поз.	Обозначение	Наименование	Кол.	Примечание
				Документация		
А4			4-01.010СБ	Сборочный чертеж		
				Детали		
А4		1	4-01.011	Стержень	1	
А4		2	4-01.012	Плита опорная	1	
				Стандартные изделия		
		3		Гайка М14.4 ГОСТ 5915-70	1	

16

9394/2.3

ТПР 403-3-075.86 4-01.010								
Изм.	Лист	№ докум.	Подп.	Дата	Штанга	Лит.	Лист	Листов
Разраб.		Ткаченко				И		1
Пров.		Туркина				КРИВБАССПРОЕКТ г. Кривой Рог		
Рук. гр.		Пономарев		05.86				
Гл. шахт.		Капенецкий		05.86				
Н. контр.		Гилко						

Копировал Янькэ

Формат А4

Инв. № подл. | Подп. и дата | Взам. инв. № | Инв. № дубл. | Подп. и дата

Альбом VIII

Типовой проект 403-3-075.86

Ведомость рабочих чертежей основного комплекта ТХ

Лист	Наименование	Примечание
1	Общие данные	
2	План расположения технологического оборудования. Схема расположения камер.	
3	Разрезы А-А ··· В-В	
4	Разрезы Г-Г ··· З-З. План расположения фундаментных болтов под оборудование мастерской и лебедку	
5	Спецификация (начало)	
6	Спецификация (окончание)	
7	Трубопровод сжатого воздуха. План. Разрезы А-А, Б-Б. Выносные элементы I, II.	
8	Установка аспирационная стола сварщика. План. Разрезы А-А ··· Е-Е	
9	Установка аспирационная местная. План. Разрезы Б-Б ··· Г-Г.	
10	Установка аспирационная местная. Разрезы А-А; Д-Д; Е-Е; Ж-Ж; И-И.	
11	Установка аспирационная ванны для мойки деталей. План. Вид В. Разрезы А-А; Б-Б; Е-Е.	
12	Установка аспирационная ванны для мойки деталей. Вид Г. Разрезы Д-Д, Ж-Ж, И-И. План расположения фундаментных болтов под вентилятор.	
13	Устройство для крепления гибкого токоподвода крана. Главный вид.	
14	Устройство для крепления гибкого токоподвода крана. Вид А, Разрезы Б-Б, В-В. Выносные элементы I ··· IV.	

Ведомость ссылочных и прилагаемых документов

Обозначение	Наименование	Примечание
	Прилагаемые документы	
ТПР 403-3-075.86	Металлоконструкции и инвентарь	Альбом VII
ТП 401-11-65.85	Металлоконструкции и инвентарь	Альбом VII
ТПР 403-3-073.86	Металлоконструкции и инвентарь. Часть I.	Альбом VII
ТПР 403-3-075.86	Ведомость потребности в материалах	Альбом III.4.4
ТПР 403-3-075.86	Сметы	Альбом IV.4.4
ТПР 403-3-075.86	Спецификация оборудования.	Альбом II.4.1

Ведомость спецификаций

Лист	Наименование	Примечание
7	Спецификация трубопровода сжатого воздуха.	
8	Спецификация установки аспирационной стола сварщика.	
9	Спецификация установки аспирационной местной.	
11	Спецификация установки аспирационной ванны для мойки деталей.	
13	Спецификация устройства для крепления гибкого токоподвода крана.	

1. Метод ремонта принять агрегатно-узловой.
2. В подземном депо выполнять осмотры и 60% текущих ремонтов электровозов. Остальные объемы выполнять в ремонтно-механических мастерских на поверхности.
3. Капитальные ремонты электровозов выполнять централизованно на специализированных ремонтных предприятиях.
4. Режим работы депо:
   количество рабочих дней в году - 260;
   количество смен в сутки - 2;
   продолжительность смены, часов - 6.
5. В подземном депо производить ремонт не менее 114 единиц электровозов. При этом годовой объем ремонтных работ должен составлять 19722 человеко-часов.
6. Объем работ, указанный в пункте 5, должны выполнять 11 рабочих.

Типовой проект разработан в соответствии с действующими нормами и правилами и предусматривает мероприятия, обеспечивающие взрывную, взрывопожарную и пожарную безопасность при эксплуатации сооружения

Гл. инженер проекта Топчий

Инв. № подл. | Подпись и дата | Взам. инв. №

17
9394/23

Привязан

Инв. №				
Разраб.	Кочерга			ТПР 403-3-075.86 4-ТХ
Провер.	Сердина			
Рук. гр.	Терещенко			Подземные депо контактных электровозов для рудников черной металлургии
Гл. спец.	Куцый			
Нач. отд.	Петренко		06.86	Депо двух контактных электровозов ТКР19; К10; К14
ГИП	Топчий			Стадия: РП; Лист: 1; Листов: 14
Н. контр.	Жукова		06.86	Общие данные

КРИВБАССПРОЕКТ г. Кривой Рог

План расположения технологического оборудования
М1:50

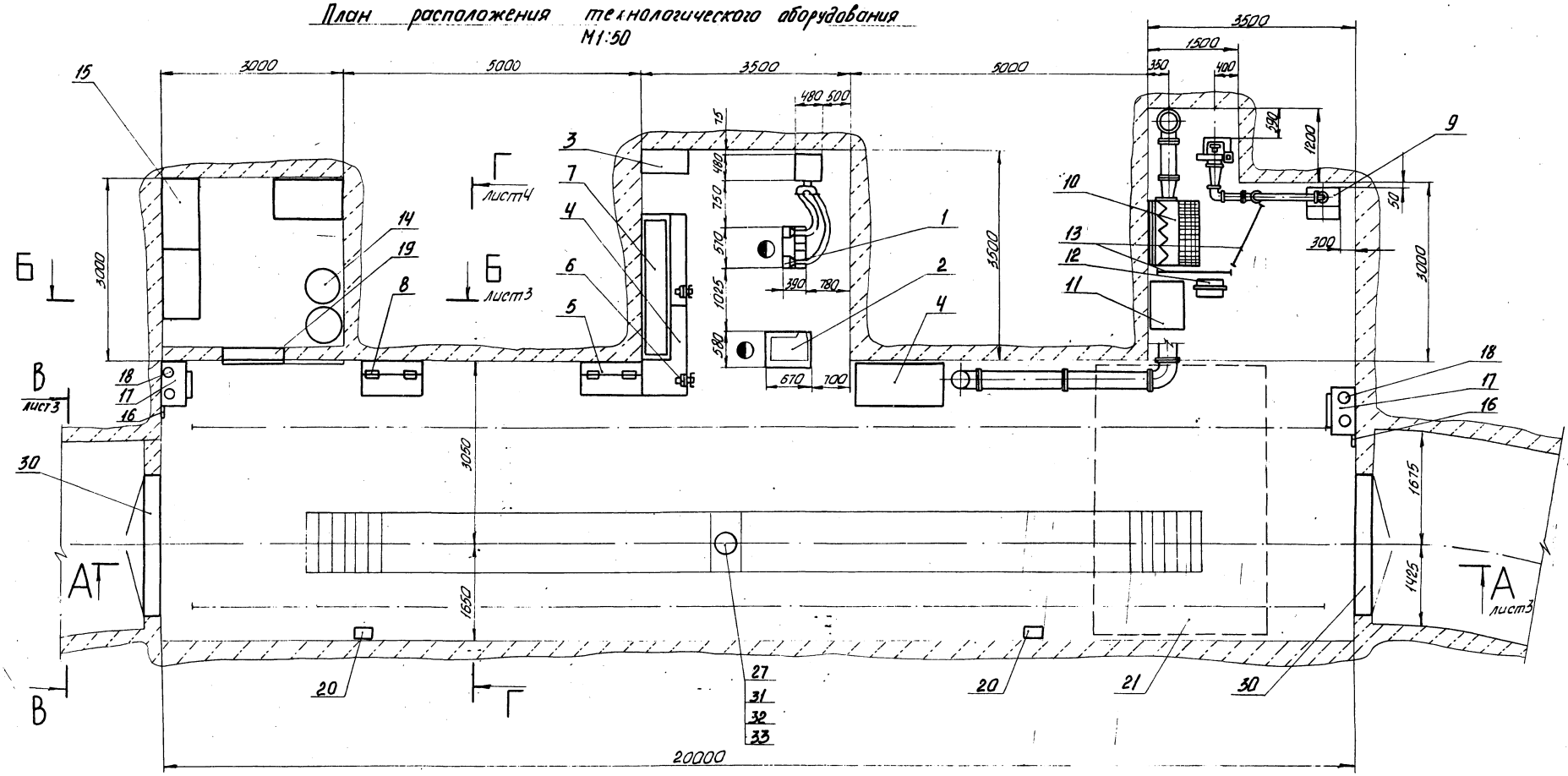

Схема расположения камер
М 1:200

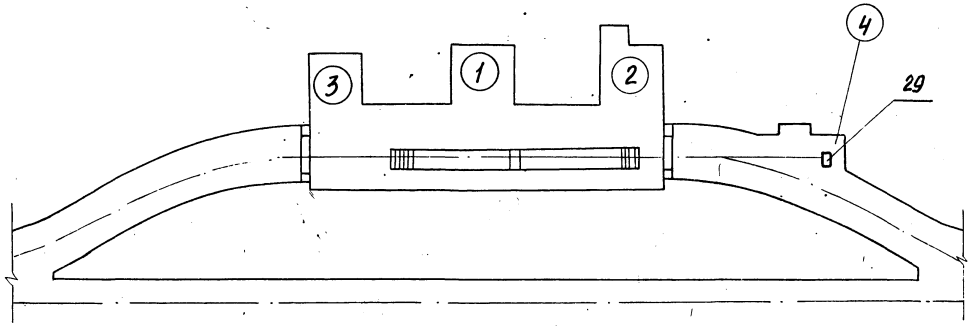

Экспликация камер

Номер	Наименование
1	Камера мастерской
2	Камера сварочных работ
3	Камера инструментальной кладовой
4	Ниша лебедки

18
9994/23

Разраб.	Кочерга			ТПР 403-3-075.86	4-ТХ
Провер.	Сербина			Подземные депо контактных электровозов для рудников черной металлургии	
Рук. гр.	Терещенко				
Гл. спец.	Куцый				
Нач. отд.	Петренка		06.87	Депо двух контактных электровозов 1КРМУ; К10; К14	Стадия: РП; Лист: 2; Листов:
ГИП	Топчий				
Н. контр.	Гилко		06.87	План расположения технологического оборудования. Схема расположения камер	КРИВБАССПРОЕКТ г. Кривой Рог

Привязан

Инв. №

Копировал Шевченко

формат А2

Альбом VIII

Типовой проект 403-3-075.86

Инв. № подл. | Подп. и дата | Взам. инв. №

Альбом VIII

Типовой проект 403-3-075.86

Инв. № подл. | Подпись и дата | Взам. инв. №

А-А лист 2

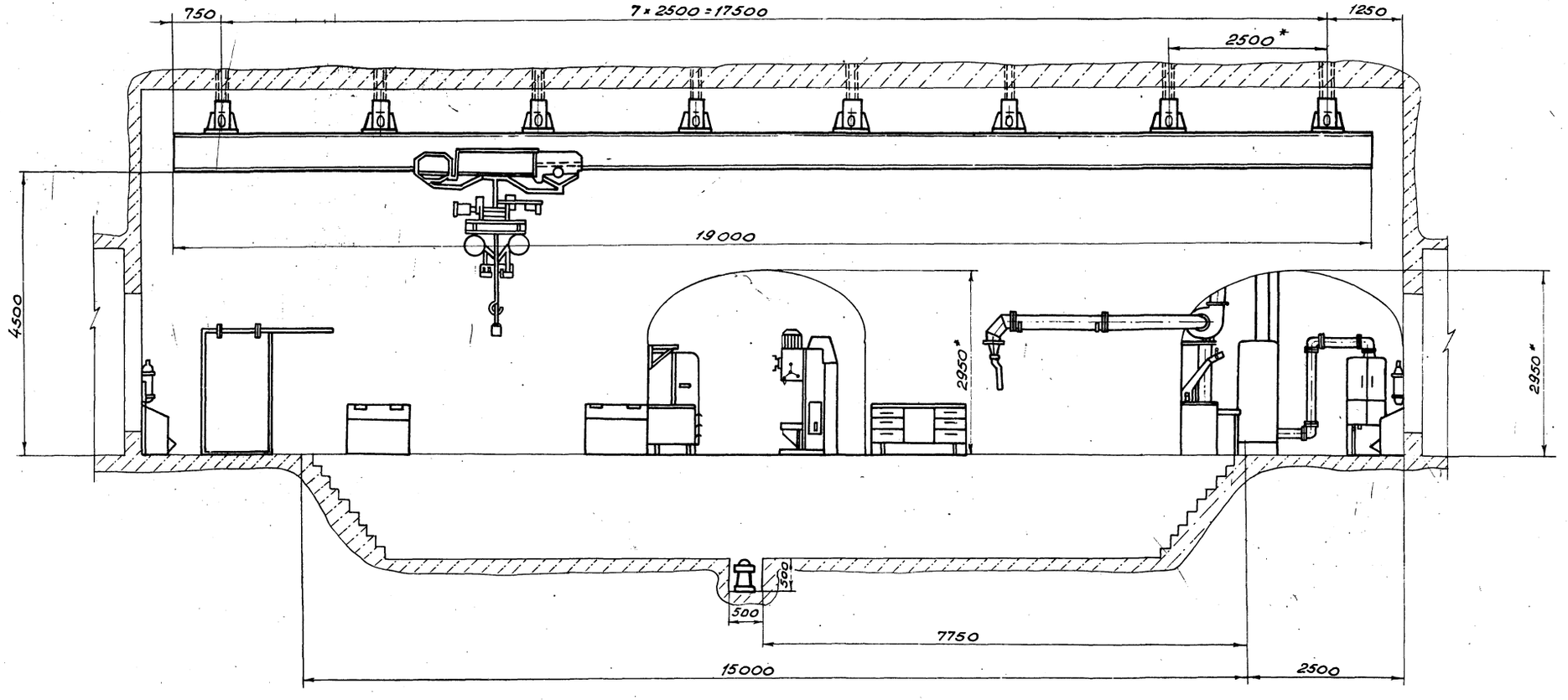

Б-Б лист 2

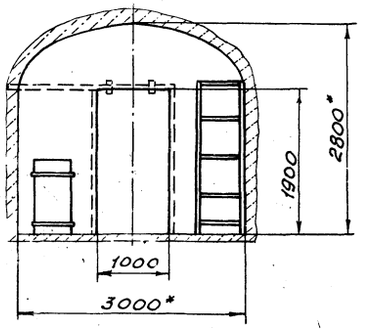

В-В лист 2

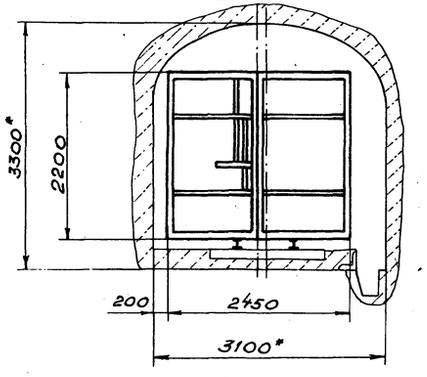

* Размеры для справок

19
9394/23

Разраб.	Кочерга			ТПР 403-3-075.86	4-ТХ
Провер.	Сербина			Подземные депо контактных электровозов для рудников черной металлургии	
Рук. гр.	Терещенко			Депо двух контактных электровозов 7КР14; К10; К14.	Стадия: рп; Лист: 3; Листов:
Гл. спец.	Куцый			Разрезы А-А; Б-Б; В-В М1:50	КРИВБАССПРОЕКТ г. Кривой Рог
Нач. отд.	Петренко		05.86		
ГИП	Топчий				
Н. контр.	Жукова		06.86		

Привязан

Инв. №

Г–Г повернута
М1:50

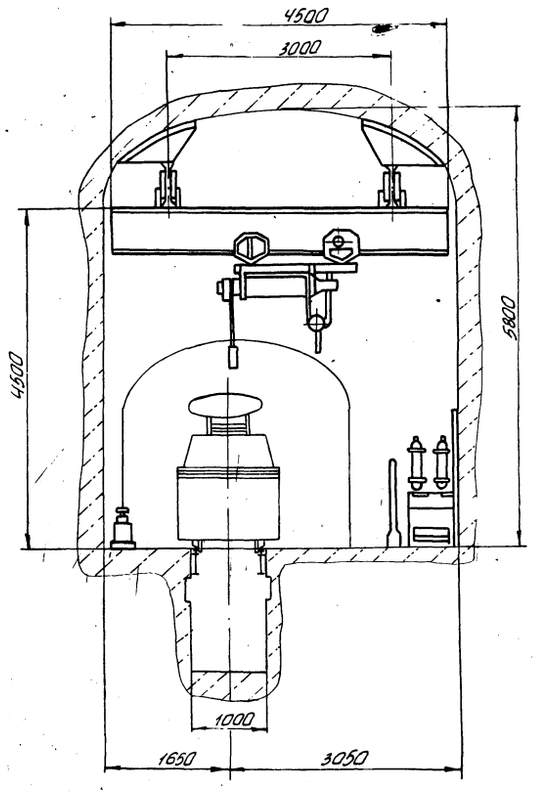

Д–Д
М1:5

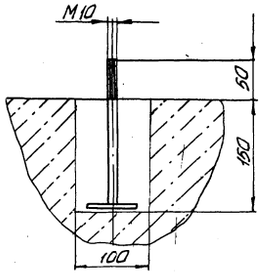

Е–Е
М1:5

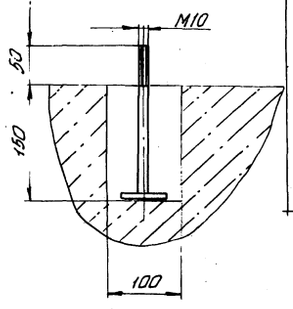

План расположения фундаментных болтов под оборудование мастерской
М1:20

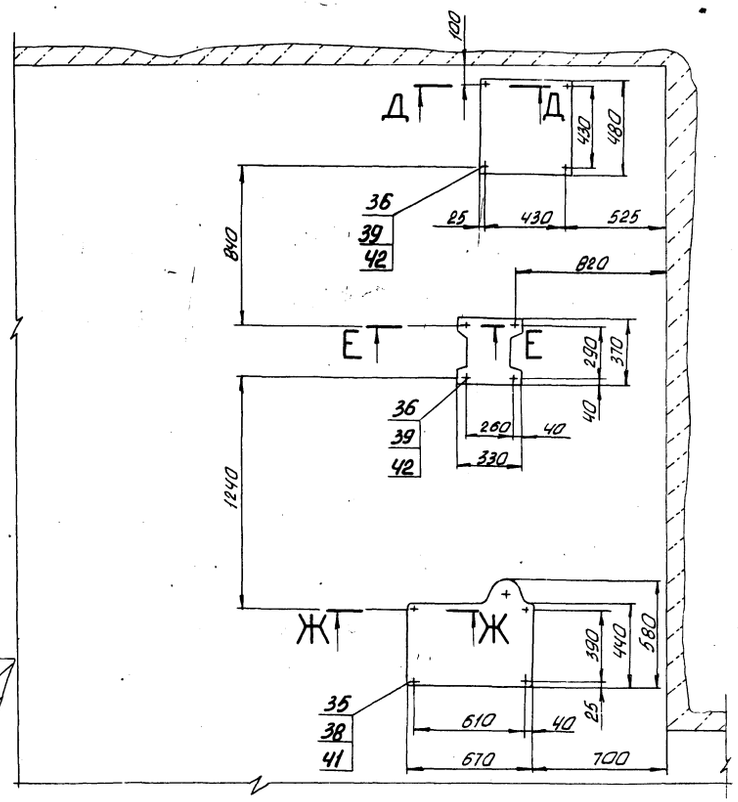

Ж–Ж
М1:10

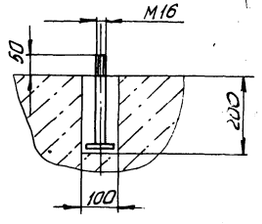

План расположения фундаментных болтов под лебедку
М1:20

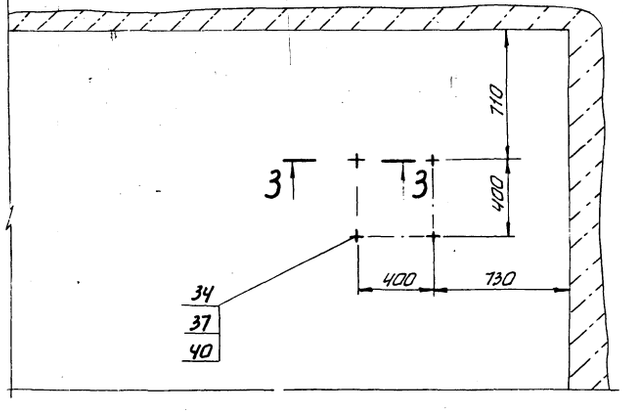

З–З
М1:10

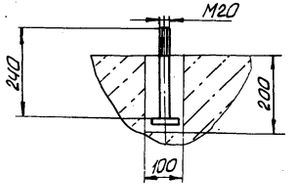

20
9394/23

Разраб.	Кочерга			ТПР 403-3-075.86	Ч-ТХ
Провер.	Сербина			Подземные депо контактных электровозов для рудников черной металлургии	
Рук. гр.	Терещенко			Депо двух контактных электровозов 1КР14; К10; К14	Стадия: Р; Лист: 4; Листов:
Гл. спец.	Кицый			Планы расположения фундаментных болтов под оборудование мастерской и под лебедку. Разрезы Г-Г... З-З	КРИВБАССПРОЕКТ г. Кривой Рог
Нач. отд.	Петренко		06.86		
ГИП	Талчий				
Н. контр.	Гнилко		06.86		

Привязан

Инв. №

Альбом VIII

Типовой проект 403-3-075.86

Инв. № подл. | Подп. и дата | Взам. инв. №

Копировал Шевченко

Формат А2

Альбом VIII

Типовой проект 403-3-075.86

Марка, поз.	Обозначение	Наименование	Кол.	Масса ед., кг	Примечание
1	Мукачевский станкостроительный завод им. Кирова	Точильно-шлифовальный станок 3К631			
		Наибольший диаметр шлифовального круга 150 мм			
		Мощность электродвигателя 0,75 кВт			
		Габариты, мм			
		570×390×390	1	46	
		Комплектно:			
		Тумба			
		3К631.11.000	1	23	
		Пылеотсасывающий агрегат с присоединительными деталями			
		3К631.58.000			
		Производительность 700 м³/ч			
		Мощность электродвигателя 1,5 кВт			
		Габариты, мм			
		480×480×1850	1	160	
2	Молодечненский станкостроительный завод	Вертикально-сверлильный одношпиндельный станок 2Н118-1			
		Суммарная мощность электродвигателей 1,99 кВт			
		Габариты, мм			
		730×648×1980	1	670	
3	8-Т-III.-1.2.6-7-03.000	Шкаф для инструмента			
		Габариты, мм			
		800×432×1600	1	134	
4	Таллинский опытно-механический завод „Терас"	Стол слесарный рс-2			
		Габариты, мм			
		1500×705×800	3	214	
5	8-Т-III.1.2.6-7-10.000	Ящик для обтирочных материалов			
		Габариты, мм			
		1000×625×800	1	63	
6	Свердловский путевой ремонтно-механический завод	Тиски поворотные параллельные с винтовым зажимом ТП-П-140			
		Габариты, мм			
		410×160×246	2	40,5	
7	8-Т-III.1.2.6-7-04.000	Полка подвесная			
		Габариты, мм			
		2400×500	1	48	
8	8-Т-III.1.2.6-7-09.000	Ящик для смазочных материалов			
		Габариты, мм			
		1010×600×800	1	66	
9	9-02.180	Ванна для мойки деталей			
		Вместимость 80л			
		Объем отсасываемого воздуха 0,2 м³/с			
		Количество отделений - два			
		Габариты, мм			
		600×500×1700	1	95	
10	Харьковский завод крепежных изделий „Комсомолец"	Стол сварщика С10020			
		Мощность электродвигателя 1,5 кВт			
		Габариты, мм			
		1010×915×1600	1	239	
11	Завод электросварочных машин и аппаратов „Искра" р.п. Новоуткинск	Трансформатор сварочный однопостовой ТДМ-401 1У2			
		Напряжение 220/380 В			
		Номинальная мощность 32 кВт.			
		Номинальный сварочный ток при ПР=60%			
		400А. Габариты, мм			
		553×580×840	1	150	
12	8-Т-III.1.2.6-7-0.5.000	Ящик для остатков электродов			
		Габариты, мм			
		448×303×400	1	7,2	
13	8-Т-III.1.2.6-7-11.000	Ширма защитная			
		Габариты, мм			
		1200×600×1800	2	42	
14	СТУ 76-65	Бочка стальная вместимостью 150л	2	22	
15	8-Т-III.1.2.6-7-08.000	Стеллаж металлический			
		Габариты, мм			
		1150×650×2000	3	105	
16	ГОСТ 3620-76	Лопата стальная строительная	2	2,5	
17	8-Т-III.1.2.6-6-04.000	Ящик для песка			
		Габариты, мм			
		780×550×750	2	36	
18	Щучанский завод противопожарного оборудования	Огнетушитель химический пенный ОХВП-10	4	7,5	
19	8-Т-3.1.2.1-14-02.000	Дверь сплошная откатная			
		1000×1900	1	200	
20	Армавирский завод железно-дорожного машиностроения	Домкрат реечный ДР-8			
		Грузоподъемность 8000кг	2	37	

Привязан

Инв. № подл. | Подпись и дата | Взам. инв. №

Разраб.	Кочерга		
Провер.	Сербина		
Рук. гр.	Терещенко		
Гл. спец.	Кучук		
Нач. отд.	Петленко		06.86
ГИП	Топчий		
Н. контр.	Жукова		06.86

ТПР 403-3-075.86 4-ТХ

Подземные депо контактных электровозов для рудников черной металлургии.

Депо двух контактных электровозов 7КР1У; К10; К14

Стадия	Лист	Листов
РП	5	

Спецификация (начало)

КРИВБАССПРОЕКТ

21

9384/23

Альбом VIII

Типовой проект 403-3-075.86

Марка, поз.	Обозначение	Наименование	Кол.	Масса ед., кг	Примечание
21	Завод ПТО г. Перевальск	Кран подвесной электрический ПК-1012 Грузоподъемность-10т Пролет крана-3м Длина крана-4,5м Мощность электродвигателей: подъема груза-7,5х2=15кВт, передвижения тали-1,1х2=2,2кВт, передвижения крана 1,1х4=4,4 кВт. Напряжение-380В Режим работы ПВ 25%	1	4549	
22	Свердловское ПО „Пневмостроймашина"	Машина сверлильная ИП1016А для сверления отверстий диаметром до 32 мм Давление сжатого воздуха-0,5 МПа Расход воздуха-2 м³/мин	1	8	на чертеже не показано
23	Конаковский завод механизированного инструмента	Машина шлифовальная пневматическая ИП-2015 Диаметр шлифовального круга 100 мм, Расход сжатого воздуха-1,2 м³/мин	2	3,5	на чертеже не показано
24	Свердловское ПО „Пневмостроймашина"	Гайковерт пневматический угловой реверсивный ИП-3205Б Давление сжатого воздуха 0,5 МПа Расход воздуха 1,05 м³/мин.	1	9,5	на чертеже не показано
25	Свердловское ПО „Пневмостроймашина"	Гайковерт пневматический ИП-3125 Диаметр затягиваемой резьбы 18мм. Расход сжатого воздуха-0,8 м³/мин Давление-0,5 МПа	2	2,5	на чертеже не показано
26	Московский завод „Пневмостроймашина"	Гайковерт пневматический ИП-3106Б Расход сжатого воздуха-0,9 м³/мин Давление-0,5 МПа	1	9,2	на чертеже не показано
27	Ясногорский машиностроительный завод	Турбонасос забойный Н-1М Привод-турбина пневматическая. Давление сжатого воздуха-0,5 МПа Расход-6 м³/мин.	1	30	
28	Специализированное производственно-техническое предприятие „Рудавтоматика" г. Железногорск	Устройство ограничения напряжения холостого хода сварочных трансформаторов СУНСТ-2У5	1	20	на чертеже не показано
29	Одесский машиностроительный завод „Красная гвардия"	Лебедка шахтная вспомогательная ЛП(ШВ-710х0,35П) Тяговое усилие 710кг. Пневмодвигатель П6,3-12. Давление сжатого воздуха 0,4 МПа Габариты, мм 455х800х520	1	235	
30	В-Т-3.1.2.1-14-07.000	Дверь металлическая двустворчатая 2450х2200	2	563	
31	9-02.055	Ниппель	1	1,49	
32		Рукав Г(IV)-10-40-5,7 ГОСТ 18698-79	6	2,0	М
33		Рукав В(II)-2,5-50-62 ГОСТ 18698-79	5	1,3	М
34		Болт М20х240.36 ГОСТ 7798-70	4	0,66	
35		Болт М16х240-36 ГОСТ 7798-70	4	0,414	
36	9-02.049-01	Болт М10х200.36	8	0,14	
37		Гайка М20.4 ГОСТ 5915-70	4	0,063	
38		Гайка М16.4 ГОСТ 5915-70	4	0,033	
39		Гайка М10.4 ГОСТ 5915-70	8	0,011	
40		Шайба 20 ГОСТ11371-78	4	0,025	
41		Шайба 16 ГОСТ11371-78	4	0,011	
42		Шайба 10 ГОСТ11371-78	8	0,007	

Инв.№ подл. | Подпись и дата | Взам.инв.№

Привязан

Инв.№

Разраб.	Кочерга		
Провер.	Сербина		
Рук.гр.	Терещенко		
Гл.спец.	Куцый		
Нач.отд.	Петренко		06.86
ГИП	Топчий		
Н.контр.	Гилко		06.86

ТПР 403-3-075.86 4-ТХ

Подземные дело контактных электровозов для рудников черной металлургии

Дело двух контактных электровозов 7КР1У К10; К14

Стадия	Лист	Листов
РП	6	

Спецификация (окончание)

КРИВБАССПРОЕКТ г. Кривой Рог

Копировал Шаблий. Формат А2

22

9394/23

Альбом VIII

Типовой проект 403-3-075.86

Инв. № подл. | Подпись и дата | Взам. инв. №

Спецификация

Марка, поз.	Обозначение	Наименование	Кол	Масса ед., кг	Примечание
1		Труба Ц-25х3.2			
		ГОСТ 3262-75	11	2.39	м
2	9-02-053	Ниппель	2	0.15	
3	Черкесский завод	Фильтр-влагоотделитель			
	Гидропневмонормаль"	Тип 26-25-80(841-36)			
		Ду 25мм, P_0 1,0МПа	1	2.8	
4	Семеновский арматур-	Вентиль муфтовый			
	ный завод	15кч18п2; Ду 25	1	1.4	
5		Труба Ц-20х2.8			
		ГОСТ 3262-75	2.5	1.66	м
6	Семеновский арматур-	Вентиль муфтовый			
	ный завод	15кч18п2; Ду 20	1	0.9	
7	9-02-054	Ниппель	1	0.18	
8		Рукав г(IV)-10-20-33У			
		ГОСТ 18698-79	6	0.9	м
9		Муфта 32к25 ГОСТ 8957-75	1	0.218	
10		Ниппель 32 ГОСТ 8958-75	2	0.090	
11	Семеновский арматур-	Вентиль муфтовый			
	ный завод	15кч18п2; Ду 32	1	2.3	
12	9-02-056	Крюк для труб	5	0.15	
13		Ниппель 20 ГОСТ 8958-75	1	0.09	

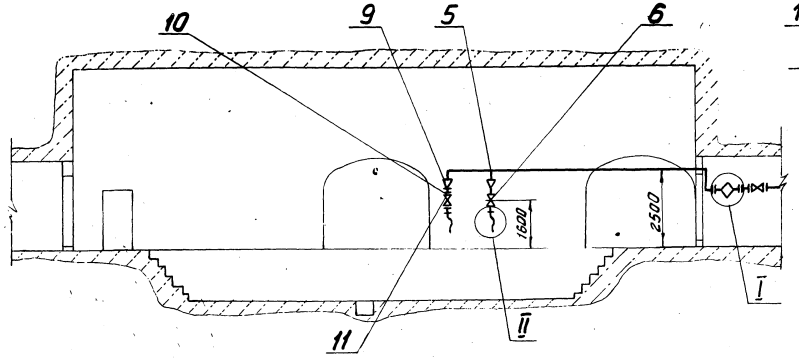

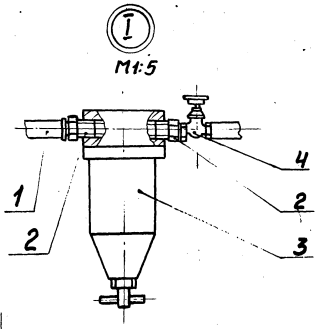

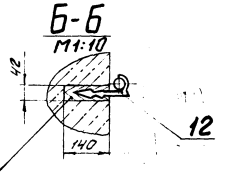

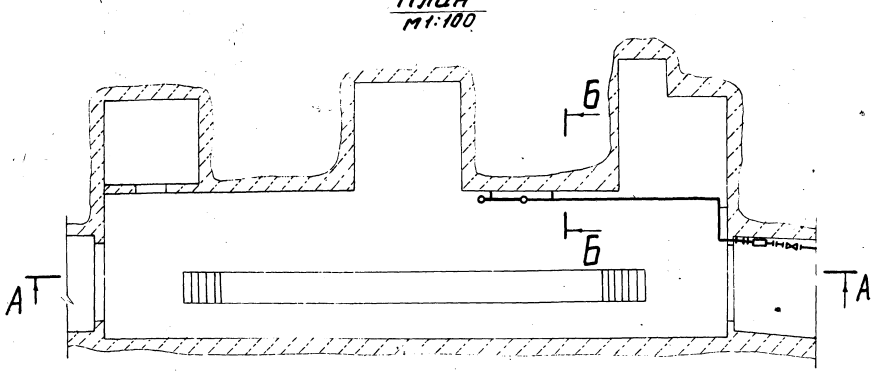

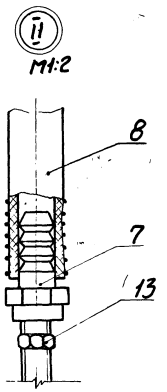

1. Крепление труб производить через два метра.
2. Сварку трубопроводов производить электродами типа Э42 ГОСТ 9467-75. Сварные швы по ГОСТ 16037-80.
3. Монтаж, испытание и продувку трубопроводов производить в соответствии со СНиП 3.05.05-84.
4. Красить трубопроводы пентофталевой эмалью за два раза.

23
9394/23

Разраб.	Кочерга			ТПР 403-3-075.86			4-ТХ
Провер.	Сербина						
Рук. гр.	Терещенко			Подземные депо контактных электровозов для рудников черной металлургии			
Н. спец.	Куцый						
Нач. отд.	Петренко		06.86				
ГИП	Топчий		06.86	Депо двух контактных электровозов 7К и 4К; К10; К14. Трубопровод сжатого воздуха	Стадия	Лист	Листов
Н. контр.	Мукава		06.86		РП	7	
				План. Разрезы А-А; Б-Б Выносные элементы I; II	КРИВБАССПРОЕКТ г. Кривой Рог		

Привязан

Инв. №

Альбом VIII

Типовой проект 403-3-075.86

План
М 1:50

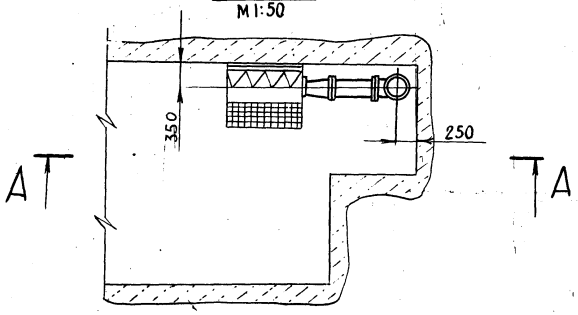

Е-Е
М 1:5

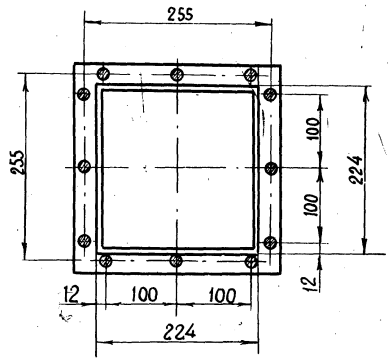

Д-Д
М 1:1

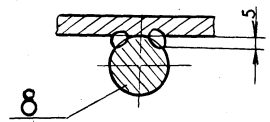

А-А
М 1:50

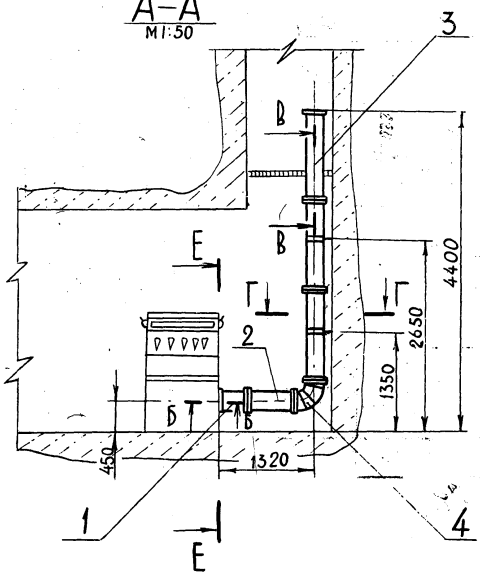

Б-Б
М 1:1

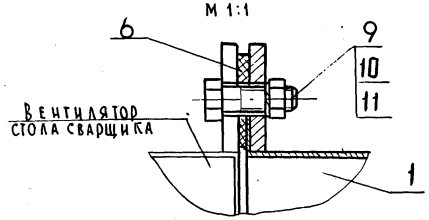

В-В
М 1:1

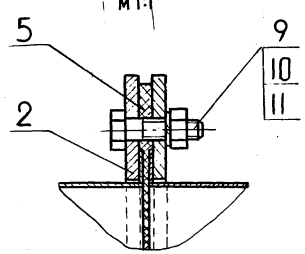

Г-Г
М 1:10

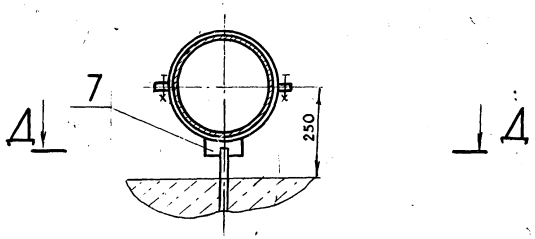

Спецификация установки аспирационной стола сварщика

Марка поз.	Обозначение	Наименование	Кол.	Масса ед., кг	Примечание
1	9.02.010	Переход	1	3,6	
2	9-02-080-03	Патрубок ф 250; ℓ= 600	1	5.6	
3	9-02.080-02	Патрубок ф 250; ℓ= 1235	3	7.9	
4	9-02.090	Колено ф 250; α= 90°	1	4,6	
5	9-02.025	Прокладка ф 260	6	0,07	
6	9-02.026	Прокладка 230х230	2	0,1	
7	9-02.020	Хомут	2	1,4	
8		Шпанга			
		А-I-16-ГОСТ 5781-82			
		ℓ= 500	2	0,79	Вст3пс3
9		Болт М6х20.36 ГОСТ 7798-70	42	0,0067	
10		Гайка М6 ГОСТ 5915-70	42	0,0024	
11		Шайба 6 65Г ГОСТ 6402-70	42	0,0005	

1* Размеры для справок.

2 Предельные отклонения размеров $\pm \frac{IT14}{2}$

3. Сварка нестандартных швов ручная дуговая.

4. Электроды типа Э42 ГОСТ 9467-75.

5. Воздуховод изготовить в соответствии с ОСТ 24.070.01-78. „Общие технические требования"

24
9394/23

Разраб.	Кочерга		ТПР 403-3-075.86 4-ТХ
Провер.	Терещенко		
Рук. гр.	Терещенко		Подземные депо контактных электровозов для рудников черной металлургии
Гл. спец.	Куцый		
Нач. отд.	Петренко	06.86	Депо двух контактных электровозов 7КР1У; К10; К14. Установка аспирационная стола сварщика
ГИП	Топчий		Стадия: РП; Лист: 8; Листов:
Н. контр.	Гилко	06.86	План. Разрезы А-А, ..., Е-Е
			Кривбасспроект, г. Кривой Рог

Привязан

Инв. № подл. | Подпись и дата | Взам. инв. №

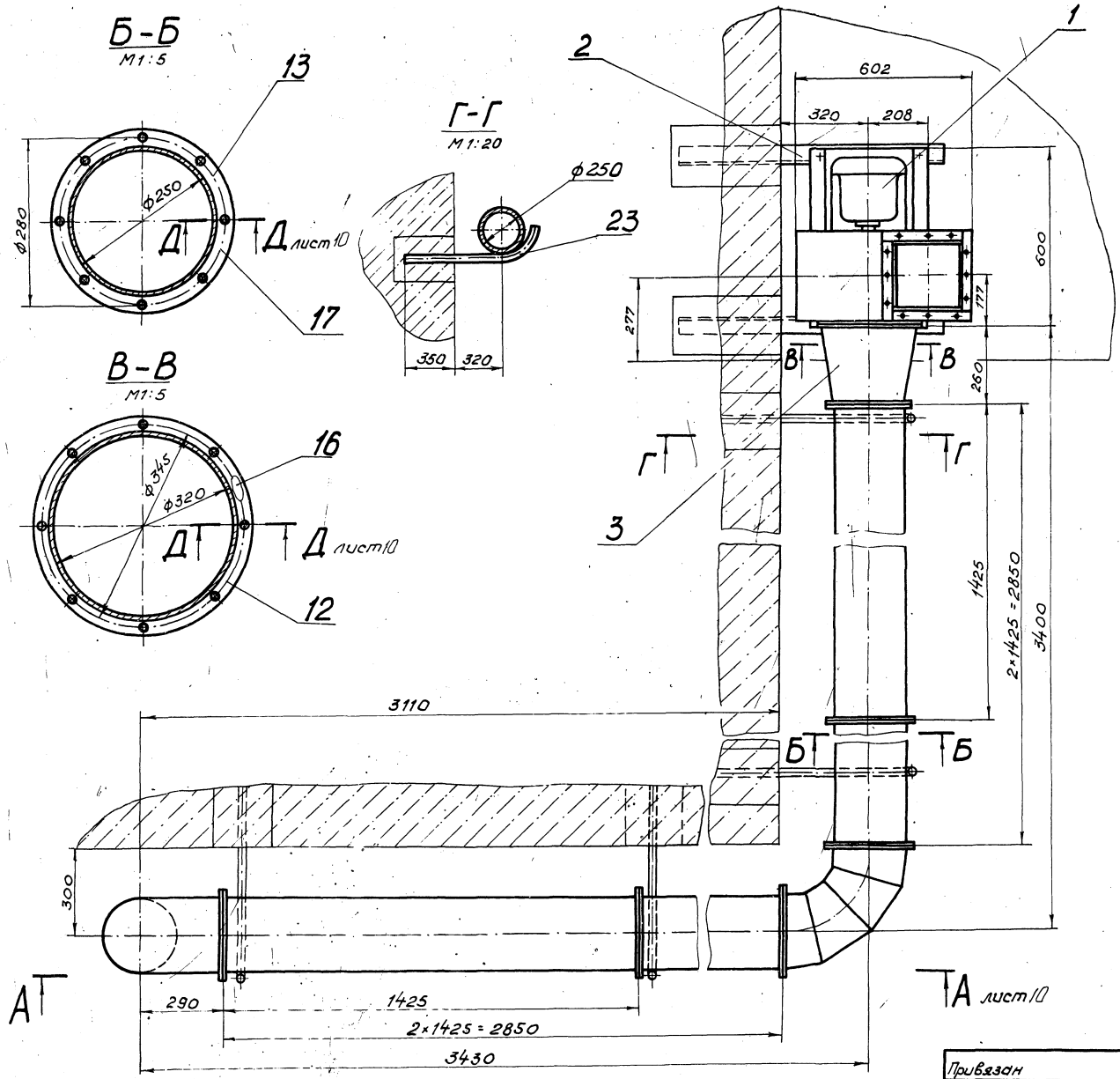

Альбом VIII

Типовой проект 403-3-075.86

Спецификация установки аспирационной местной

Марка, поз.	Обозначение	Наименование	Кол.	Масса ед., кг	Примечание
1	Учреждение УЮ-400/4	Вентилятор радиальный			
	г. Плавск	общего назначения			
		В-Ц4-70-3,15			
		Производитель-			
		ность, м³/ч-1380			
		Мощность, кВт-1,5			
		Габариты, мм:			
		602×600×660	1	31,5	
2	9-02.030	Рама	1	8,9	
3	9-02.040	Переход	1	3,32	
4	9-02.050	Патрубок	2	8,97	
5	9-02.060	Колено	2	4,6	
6	9-02.070	Переход	1	2,95	
7	9-02.110	Патрубок	1	0,72	
8		Металлорукав Р1-Ц-Х-100			
		ГОСТ3575-75	7	6,5	в метрах
9	9-02.120	Диффузор	1	1,55	
10	9-02.080	Хомут	3	1,4	
11	9-02.090	Патрубок	1	6,76	
12	9-02.013	Фланец	1	0,95	
13	9-02.012	Фланец	14	0,8	
14	9-02.100	Фланец	1	0,9	
15	9-02.018	Фланец	2	0,4	
16	9-02.024	Прокладка	1	0,1	
17	9-02.025	Прокладка	7	0,07	
18	9-02.026	Прокладка	1	0,1	
19	9-02.027	Прокладка	1	0,035	
20		Болт М6×25.36			
		ГОСТ7798-70	80	0,008	
21		Гайка М6.4			
		ГОСТ5915-70	80	0,002	
22		Шайба 6,65 Г			
		ГОСТ6402-70	80	0,0005	
23	9-02.028	Кронштейн	4	1,4	

25
9394/23

Разраб.	Пархоменко		
Провер.	Яловая		
Рук. гр.	Титченко		
Гл. спец.	Куцый		
Нач. отд.	Петренко		06.86
ГИП	Топчий		
Н. контр.	Гилко		06.86

ТПР 403-3-075.86 4-ТХ

Подземные депо контактных электровозов для рудников черной металлургии

Депо двух контактных электровозов 7КР1У; К10; К14; Установка аспирационная местная

Стадия	Лист	Листов
РП	9	

План. Разрезы: Б-Б...Г-Г М1:10

КРИВБАСПРОЕКТ г. Кривой Рог

Привязан

Инв. №

Инв. № подл. | Подпись и дата | Взам. инв. №

Копировал. Янько

Формат А2

Альбом VIII

Типовой проект 403-3-075.86

Инв. № подл. | Подпись и дата | Взам. инв. №

А-А лист 9

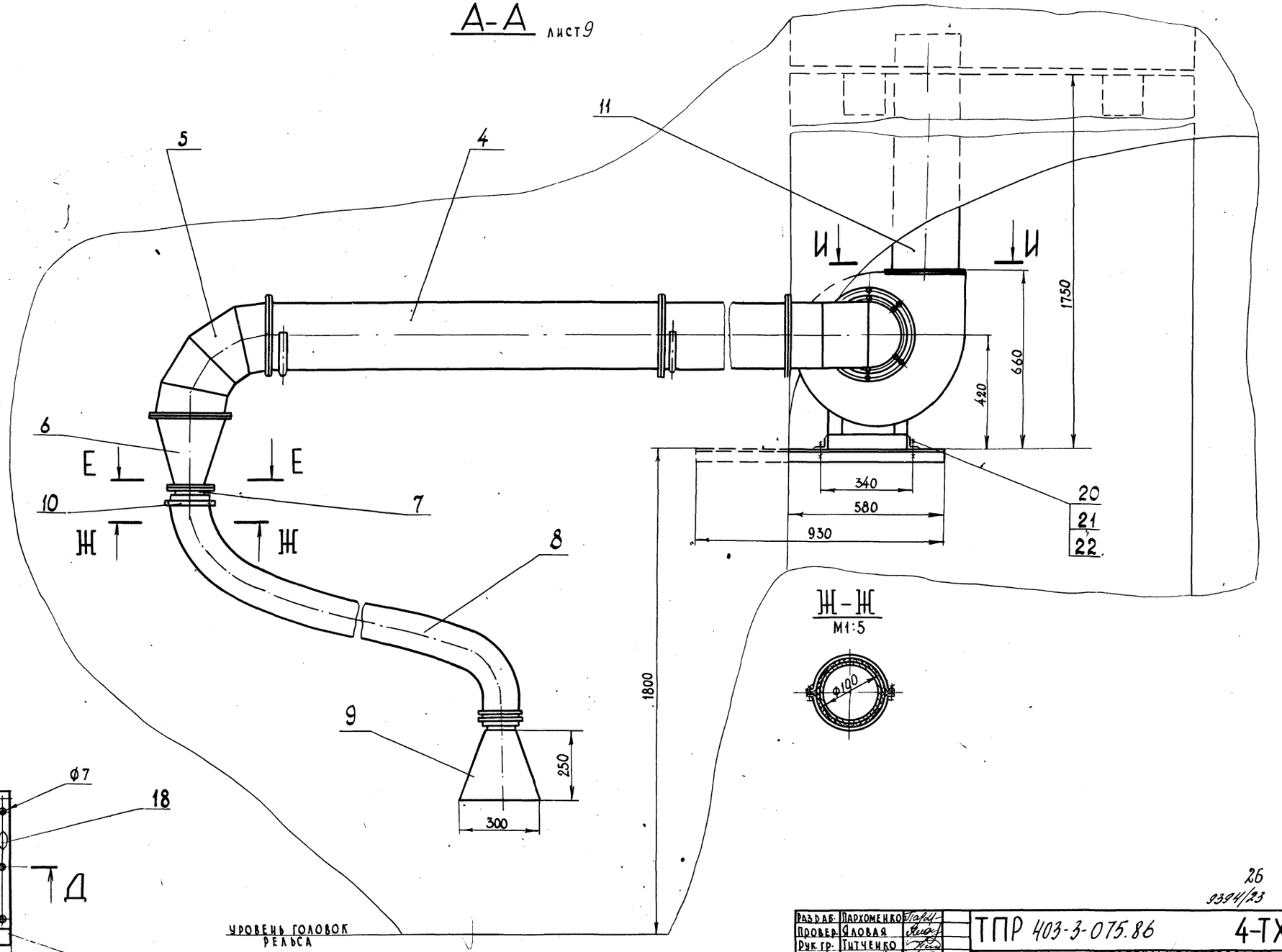

Д-Д
М 1:1

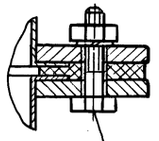

20
21
22

Е-Е
М 1:5

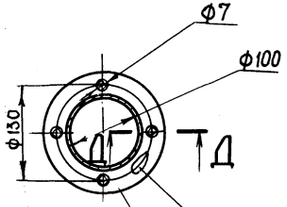

Ж-Ж
М 1:5

И-И
М 1:5

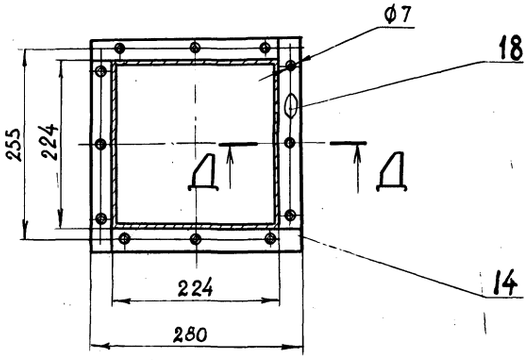

26
9394/23

Разраб.	Пархоменко			ТПР 403-3-075.86		4-ТХ
Провер.	Яловая			Подземные депо контактных электровозов для рудников черной металлургии.		
Рук. гр.	Титченко			Депо двух контактных электровозов 7КР1У; К10; К14 Установка аспирационная местная	Стадия	Лист	Листов
Гл. спец.	Куцый				РП	10	
Нач. отд.	Петренко		06.86				
Привязан							
Н. контр.	Гилко		06.86	Разрезы А-А, Д-Д, Е-Е Ж-Ж, И-И М 1:10	Кривбассельпроект г. Кривой Рог		
Инв. №				Копировал	Формат А2		

Типовой проект 403-3-075.86 Альбом IV

План

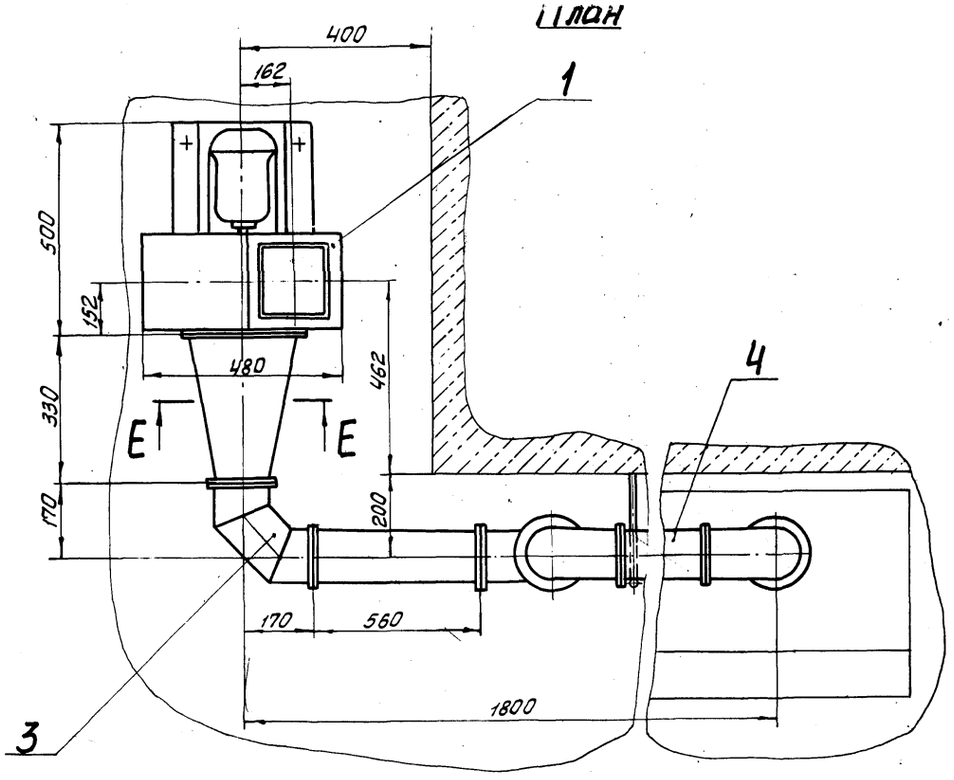

Вид В повернуто

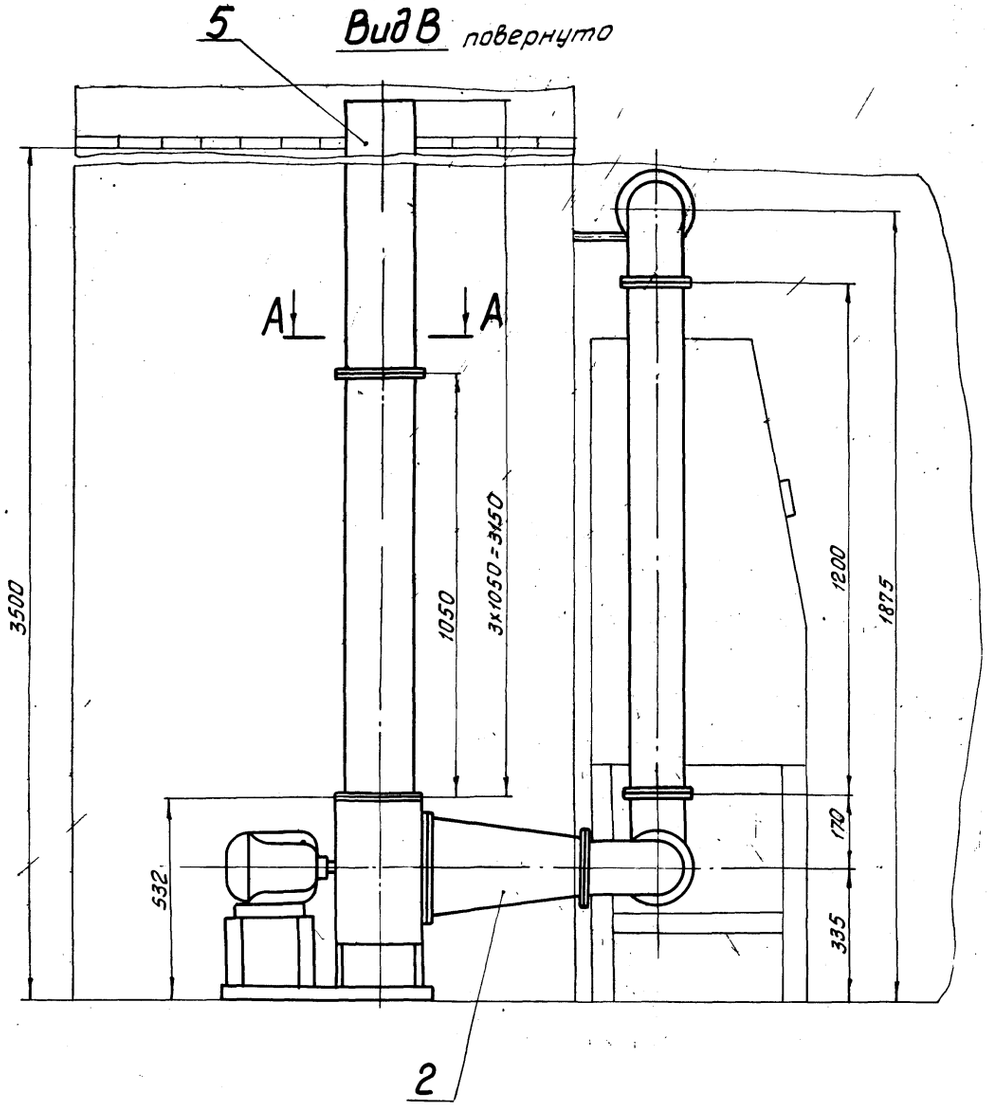

А - А
М1:20

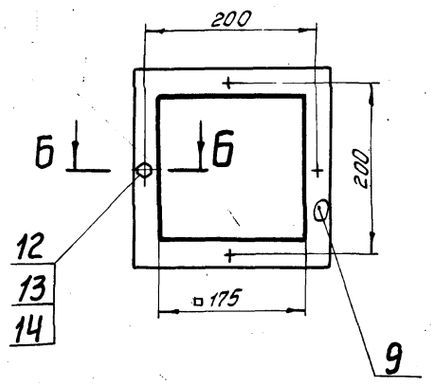

Е - Е
М1:20

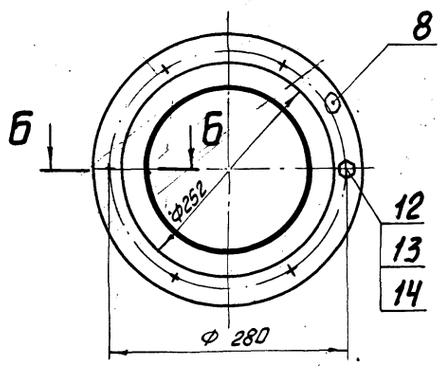

Б - Б
М1:2

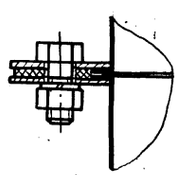

Разраб	Смирнова			ТПР 403-3-075.86 · 4-ТХ
Провер	Пархоменко			Подземные депо контактных электровозов для рудников черной металлургии
Рук. гр.	Титченко			Депо двух контактных электровозов 7КР14; К10; К14 Установка аспирационная ванны для мойки деталей
Н. спец	Кучный			Стадия: РП; Лист: 11; Листов:
Нач. отд	Петренко		06.86	План. Виды. Разрезы А-А, Б-Б, Е-Е М1:10
ГИП	Толчий			КРИВБАССПРОЕКТ г. Кривой Рог
Н. контр	Гилко		06.86	

Привязан

Инв. №

Взам. инв. № | Подпись и дата | Инв. № подл.

27
9394/23

Альбом VIII

Типовой проект 403-3-075.86

Инв.№ подл. | Подпись и дата | Взам.инв.№

Вид Г (лист 11)

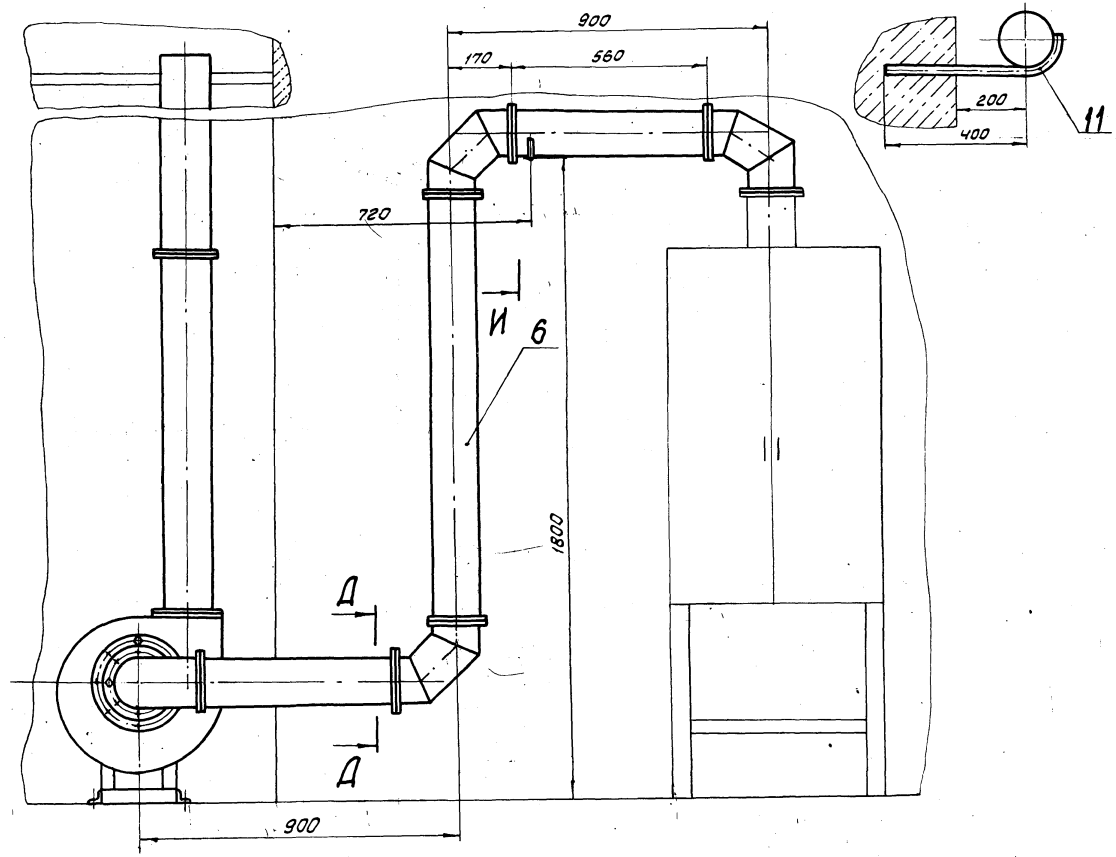

И – И

Спецификация установки аспирационной для мойки деталей

Марка поз.	Обозначение	Наименование	Кол.	Масса ед., кг	Примечание
1	Предприятие	Вентилятор радиальный общего назначения В-Ц4-70-2.5 Производительность, м³/ч - 1350 Мощность, квт - 0.55 Габаритные размеры, мм - 500×480×532	1	36.8	
	У/Ю 400/4				
	г. Плавск				
2	9-02.130	Переход	1	1.37	
3	9-02.140	Колено	4	1.94	
4	9-02.150	Патрубок	2	2.64	
5	9-02.160	Патрубок	3	6.58	
6	9-02.150-01	Патрубок	1	4.64	
7	9-02.046	Прокладка	8	0.03	
8	9-02.047	Прокладка	1	0.05	
9	9-02.048	Прокладка	3	0.03	
10	9-02.049	Болт фундаментный	3	0.03	
			4	0.04	
12	9-02.051	Кронштейн	1	0.8	
12		Болт М6×1.6g×12 ГОСТ 7798-70	10	0.005	
13		Гайка М6.4 ГОСТ 5915-70	18	0.002	
14		Шайба 6.65Г ГОСТ 6402-80	18	0.0005	

Ж – Ж
М1:2

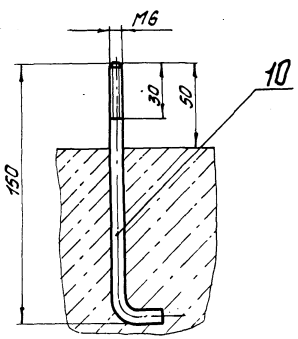

Д – Д
М1:50

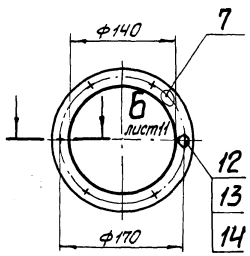

План расположения фундаментных болтов под вентилятор
М1:20

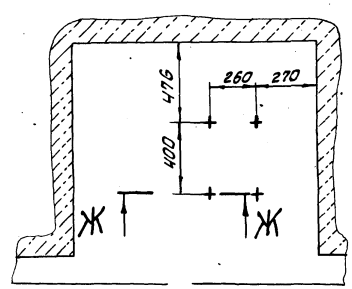

28
9394/23

Разраб	Смирнова			ТПР 403-3-075.86	4-ТХ
Провер	Пархаменко				
Рук. гр	Титченко				
Гл. спец	Кущый			Подземные дело контактных электровозов для рудников черной металлургии	
Нач. отд	Петренко		06.86		
ГИП	Толчий		06.86	Дело двух контактных электровозов ТКАУ К10, К14 Установка аспирационная ванны для мойки деталей	Стадия: РП; Лист: 12; Листов:
Н. контр	Гилко		06.86		
Привязан				Вид Г. Разрезы Д-Д, Ж-Ж. И-И. План расположения фундаментных болтов под вентилятор М1:20	КРИВБАССПРОЕКТ г. Кривой Рог
Инв.№					

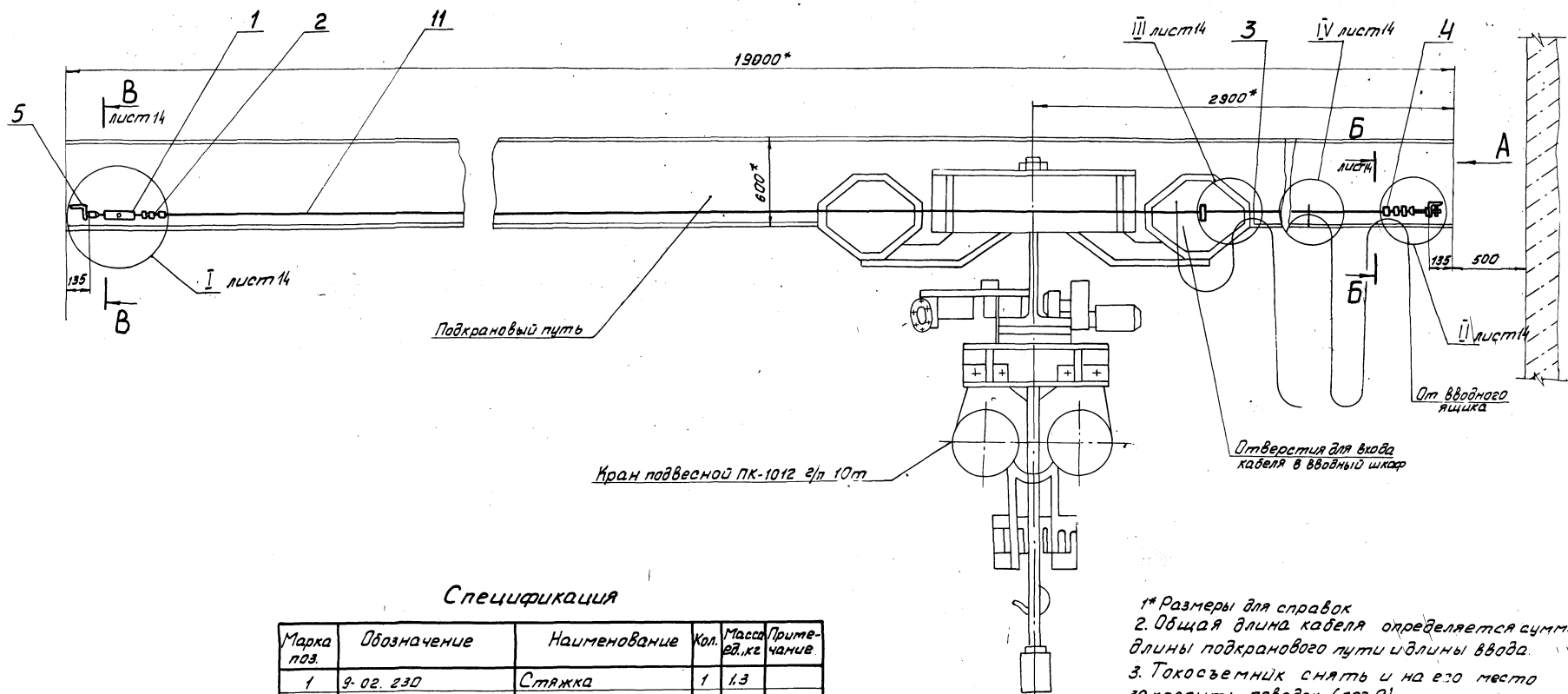

Спецификация

Марка поз.	Обозначение	Наименование	Кол.	Масса ед.,кг	Примечание
1	9-02.230	Стяжка	1	1,3	
2	9-02.240	Зажим	4	0,12	
3	9-02.250	Подвес	15	0,12	
4	9-02.260	Зажим	1	0,2	
5	9-02.270	Кронштейн	1	15,6	
6	9-02.103	Винт	2	0,14	
7	9-02.104	Винт левый	1	0,14	
8	9-02.105	Уголок	1	14,7	
9	9-02.106	Поводок	1	0,3	
10	9-02.107	Палец	1	0,032	
11		Канат 8,8-Г-Л-ЖС-О-Н-1б ГОСТ 3077-80	1	3	ℓ=19,500
12		Цепь некалиброванная ø6 ГОСТ 2319-81	1	0,2	ℓ=250
13		Болт М12х2 0,36 ГОСТ 7798-70	2	0,033	
14		Гайка М12 4 ГОСТ 5915-70	3	0,017	
15		Шайба 12 ГОСТ 11371-78	1	0,006	
16		Шплинт 3,2х20 ГОСТ 397-79	1	0,001	
		Наплавленый металл		0,5	

1* Размеры для справок
2. Общая длина кабеля определяется суммой длины подкранового пути и длины ввода.
3. Токосъемник снять и на его место закрепить поводок (поз.9)
4 Стрела провеса троса (поз.11) при подвешенном к нему и полностью растянутом кабеле должна быть не более 300мм
5. Концы цепи (поз.12) крепить мягкой стальной проволокой ф2мм, ℓ= 300мм
6 Все детали (кроме каната, шарнирных и резьбовых соединений) красить эмалью
7. Сварные швы по ГОСТ 5264-80
8. Электроды типа Э 42 ГОСТ 9467-75.

29
9394/23

Разраб	Кочерга			ТПР 403-3-075.86		4-ТХ	
Провер	Сердина						
Рук.гр	Терещенко			Подземные дело контактных электровозов для рудников черной металлургии			
Н.спец	Куцый						
Нач.отд	Петренко		06.86	Дело двух контактных электровозов К12У, К10, К14 Устройство для крепления гибкого токоподвода крана	Стадия	Лист	Листов
ГИП	Толчий				РП	13	
Н.контр	Гилко		06.86	Главный вид	КРИВБАССПРОЕКТ г.Кривой Рог		

Привязан

Инв.№

Инв.№ подл. | Подпись и дата | Взам.инв.№

Альбом VIII

Типовой проект 403-3-075.86

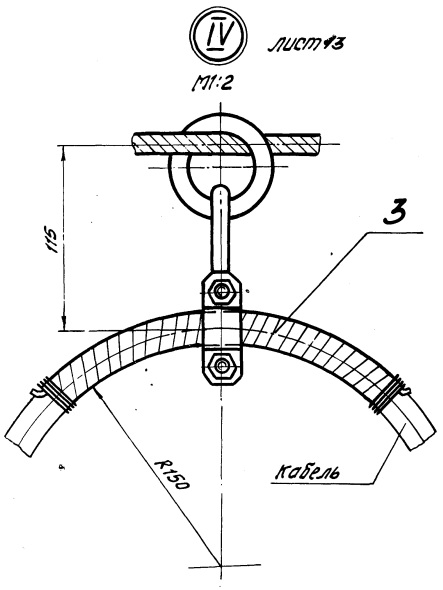

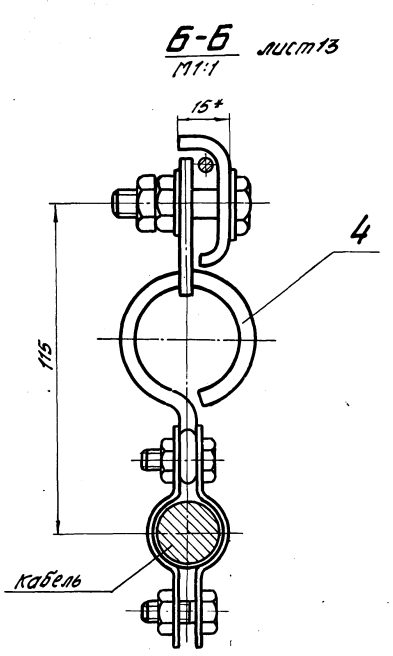

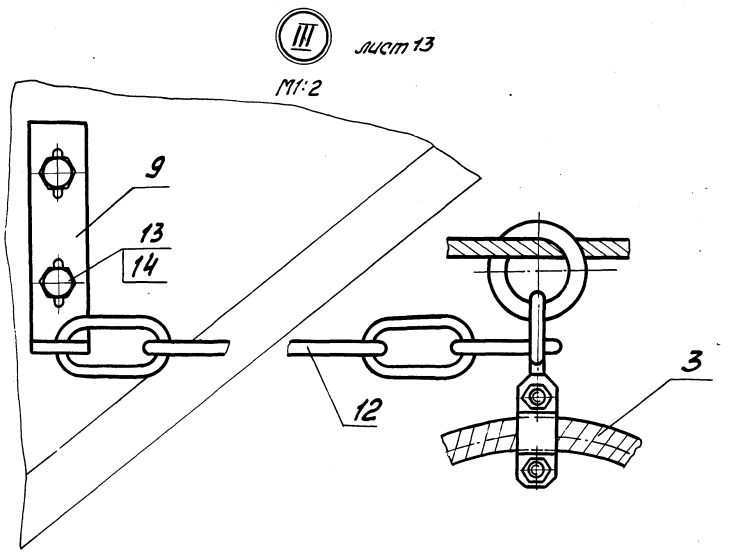

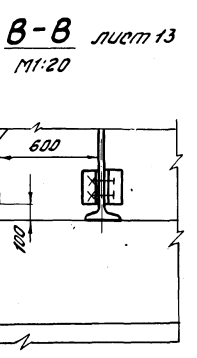

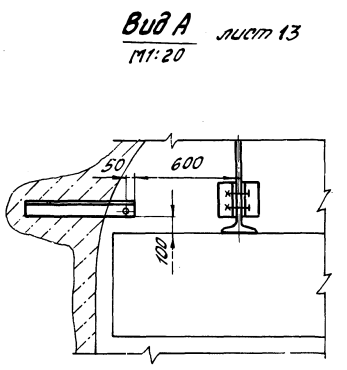

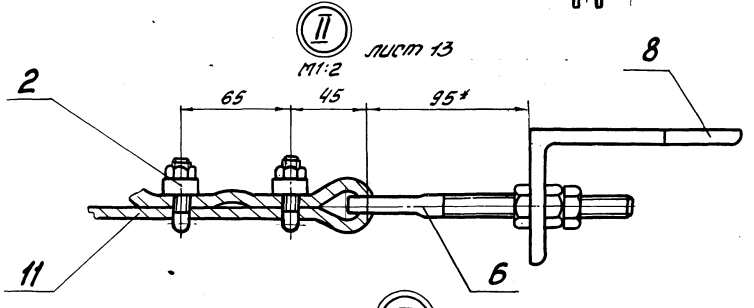

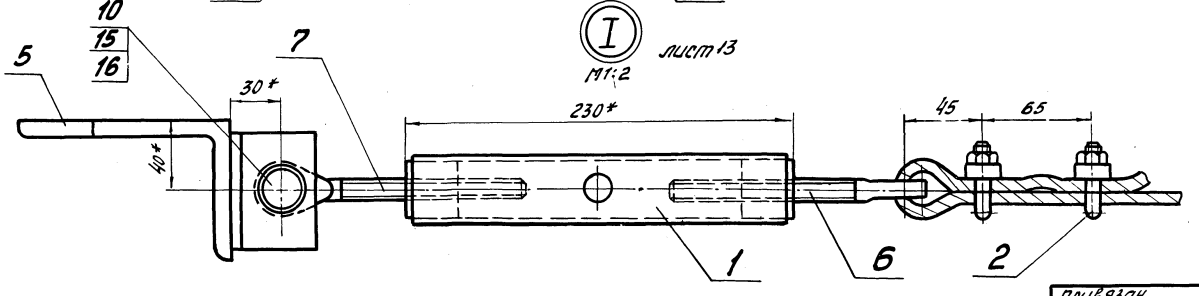

30
9394/23

Разраб.	Кочерга			ТПР 403-3-075.86		4-ТХ	
Провер.	Серегина						
Рук. гр.	Трещенко						
Гл. спец.	Кучший			Подземные депо контактных электровозов для рудников черной металлургии			
Нач. отд.	Петренко		06.86				
ГИП	Голчин			Депо двух компактных электровозов 1КР1У, К10, К14. Устройство для крепления 2-ой ниточного тяговодова крана	Стадия	Лист	Листов
Н.контр.	Жукова		06.86		РП	14	
Привязан				Вид А. Разрезы Б-Б, В-В. Выносные элементы I... IV	КРИВБАССПРОЕКТ г. Кривой Рог		
Инв.№							

Инв.№ подл. | Подп. и дата | Взам.инв.№

Альбом VIII

Типовой проект 403-3-075.86

Наименование конструкций по номенклатуре прейскуранта	Позиции по прейскуранту	№№ строк	Код конструкций	Масса конструкций, т (с учетом 3% на КМД) по видам профилей: Всего стали повышенной и высокой прочности	Балки и швеллеры	Широкополосные двутавры	Крупносортная сталь	Среднесортная сталь	Мелкосортная сталь	Толстолистовая сталь δ≥4 мм	Универсальная сталь	Тонколистовая сталь δ<4 мм	Гнутые и гнутосварные профили	Трубы	Прочие	Всего	Всего с учетом 1% на массу наплавленного металла	Количество, шт	Серия типовых конструкций
1	2	3	4	5	6	7	8	9	10	11	12	13	14	15	16	17	18	19	20
Встроенные конструкции																			
Подкрановый путь		1		—	—	4,2	0,02	—	—	1,24	—	—	—	—	—	5,46	5,5		
Итого массы		2		—	—	4,2	0,02	—	—	1,24	—	—	—	—	—	5,46	5,5		
С учетом коэф 1.037 на отходы		3		—	—	4,4	0,02	—	—	1,28	—	—	—	—	—	5,7	5,8		
В том числе по группам с пределом текучести, МПа 225-245		4															6,1		
Приведенная к стали с пределом текучести 225 МПа		5															6,1		
Дополнительная масса от приведения эффективных профилей к обычным																			
Всего		6															6,1		

Разраб.	Кочерга		
Провер.	Сербина		
Рук. гр.	Терещенко		
Гл. спец.	Куцый		
Нач. отд.	Петренко		08.86
ГИП	Топчий		
Н. контр.	Жукова		08.86

Привязан

Инв. N

ТП 4КМ

Подземные депо контактных электровозов для рудников черной металлургии

Депо двух контактных электровозов 7КР1У; К10; К14

Стадия	Лист	Листов
РП	2	

Ведомость металлоконструкций по видам профилей

КРИВБАССПРОЕКТ г. Кривой Рог

Копировал Формат А3

Альбом VIII

Типовой проект

Ведомость рабочих чертежей основного комплекта КМ

Лист	Наименование	Примечание
1	Общие данные	
2	Ведомость металлоконструкций по видам профилей	
3	Техническая спецификация металла	
4	Подкрановый путь. Главный вид и разрезы 1-1; 2-2; 3-3	

1. Все металлоконструкции окрасить в два слоя эмалью ХВ-785 черная ГОСТ 7313-75, III.7 в смеси с лаком ХВ-784 ГОСТ 7313-75 на растворителе (ацетон Р-4, Р-464)
2. Все неоговоренные на чертежах сварные швы выполнять с высотой катета, равной меньшей толщине свариваемых элементов.
3. Сварку производить электродами типа Э42 ГОСТ 9467-75.
4. Металлоконструкции выполнять согласно требованиям СНиП-III-18-75 „Металлические конструкции. Правила производства и приемки работ"

31

9394/23

Типовой проект разработан в соответствии с действующими нормами и правилами и предусматривает мероприятия, обеспечивающие взрывную, взрывопожарную и пожарную безопасность при эксплуатации сооружения.

Гл. инженер проекта Топчий Ю.П.

Инв. №			
Разраб.	Кочерга		
Провер.	Сербина		
Рук. гр.	Терещенко		
Гл. спец.	Куцый		
Нач. отд.	Петренко		08.86
ГИП	Топчий		
Н. контр.	Жукова		08.86

Привязан

ТПР 403-3-075.86 4-КМ

Подземные депо контактных электровозов для рудников черной металлургии

Депо двух контактных электровозов 7КР1У; К10; К14

Стадия	Лист	Листов
РП	1	4

Общие данные

КРИВБАССПРОЕКТ г. Кривой Рог

Копировал Формат А3

Вид профиля и ГОСТ, ТУ	Марка металла и ГОСТ	Обозначение и размер профиля, мм	№ пп	Код: марки метал.	Код: вида профиля	Код: размера профиля	Количество, шт.	Длина, мм	Масса металла по элементам конструкций, т: ПП						Общая масса, т	Масса потребности в металле по кварталам (заполняется изготовителем) т: I	II	III	IV	Заполняется ВЦ
Сталь горячекатаная Балки двутавровые ГОСТ 8239-72	ВСт3Гпс5 ГОСТ 380-71	I 60				24341			2,052						2,052					
	Итого			12360																
Всего профиля					24007															
Сталь прокатная угловая равнополочная ГОСТ 8509-72	ВСт3пс6-2 ТУ14-1-3023-80	L 100х7							0,019						0,019					
	Итого			12300																
Всего профиля					21113															
Сталь листовая горячекатаная сортамент ГОСТ 19903-74	ВСт3пс6-2 ТУ14-1-3023-80	S10							0,603						0,603					
	Итого			12300																
Всего профиля					71110															
Метизы	Ст3 ГОСТ 380-71																			
	Итого			16179					0,026						0,026					
Всего профиля																				
Итого масса металла									2,700						2,700					
В том числе по маркам металла	ВСт3Гпс5								2,052						2,052					
	ВСт3пс6-2								0,622						0,622					
	Ст3								0,026						0,026					
Масса наплавленного	металла 1%								0,027						0,027					
Всего масса металла									2,727						2,727					
Масса поставки металла по кварталам	I																			
	II																			
	III																			
	IV																			

Альбом VIII

Типовой проект 403-3-075.86

Инв. № подл. | Подп. и дата | Взам. инв. №

32
9394/23

Разраб.	Кочерга		ТПР 403-3-075.86 4-КМ
Провер.	Сербина		
Рук. гр.	Терещенко		Подземные депо контактных электровозов для рудников черной металлургии
Гл. спец.	Кучий		
Нач. отд.	Летаенко	06.86	Депо двух контактных электровозов 7КРУ, К10, К14 — Стадия: РП; Лист: 3; Листов:
ГИП	Толчий	06.86	
Н. контр.	Гидко	06.86	Техническая спецификация металла — КРИВБАССПРОЕКТ г. Кривой Рог

Привязан

Инв. №

Формат А3

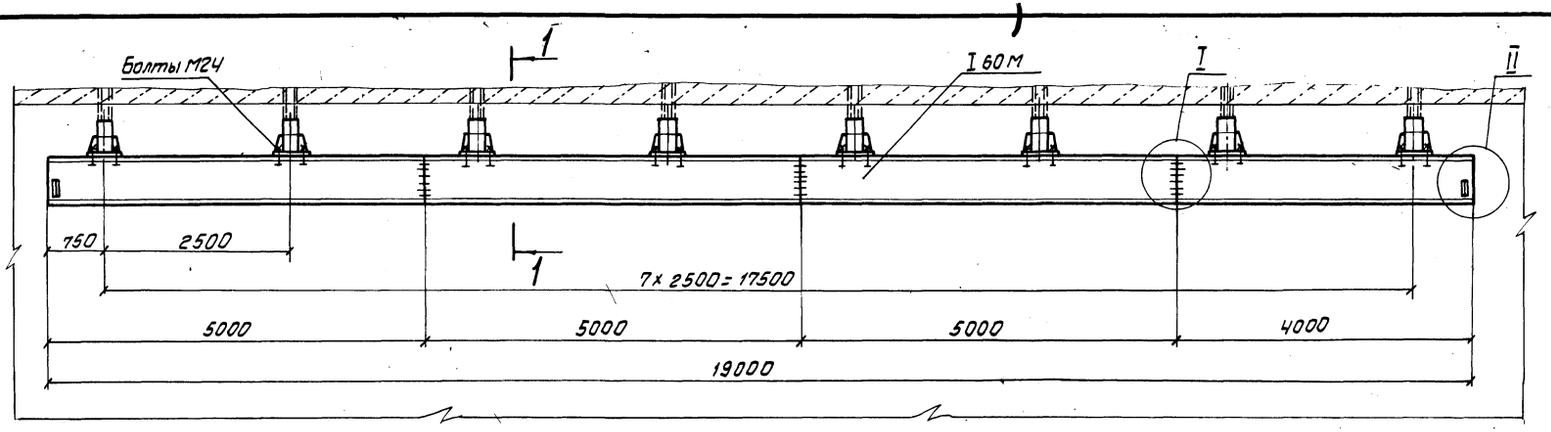

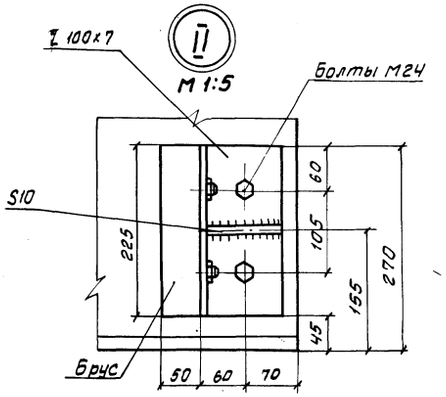



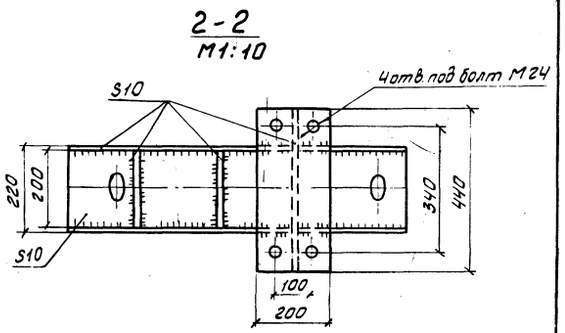

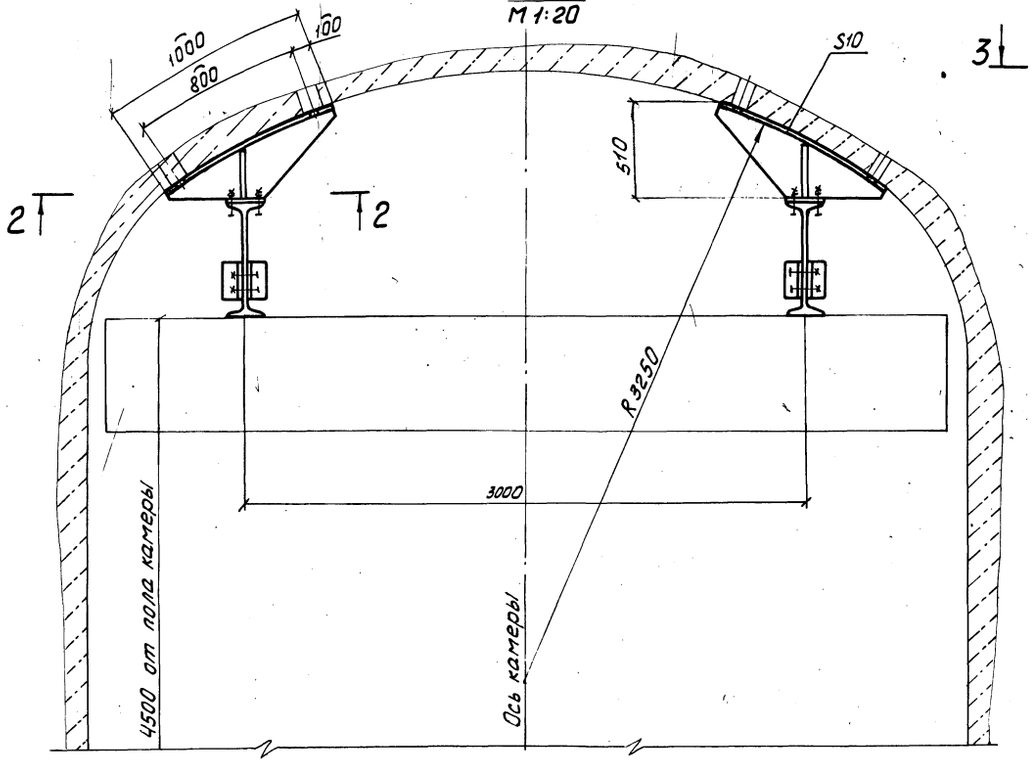

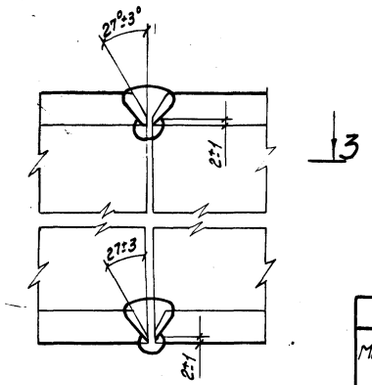

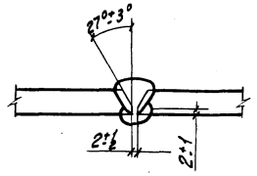

Ведомость элементов									
Марка	Сечение			Опорные усилия			Группа констр.	Марка металла	Примечание
	эскиз	Поз	состав	M, н.м	N, н	Q, н			
ПП			I 60 М	Нерасчетные				ВСт3Гпс5	4,104
			L 100x7					ВСт3пс6-II	0,0[illegible]
			S10					ВСт3пс6	1,803
			Метизы					Ст 3	0,026

33
9394/23

Разраб	Кочерга		
Провер	Сербина		
Рук. гр	Терещенко		
Гл. спец	Куцый		
Нач. отд	Петренко		06.86
ГИП	Топчий		
Н. контр	Жукова		06.86

ТПР 403-3-075.86 4-КМ

Подземные депо контактных электровозов для рудников черной металлургии

Депо двух контактных электровозов 7КР1У; К10; К14.

Стадия	Лист	Листов
РП	4	

Подкрановый путь. Главный вид и разрезы 1-1; 2-2; 3-3. М1:50

КРИВБАССПРОЕКТ г Кривой Рог

Привязан

Инв №

Инв № подл. | Подп. и дата | Взам. инв №

Альбом VIII

Типовой проект 403-3-075.86

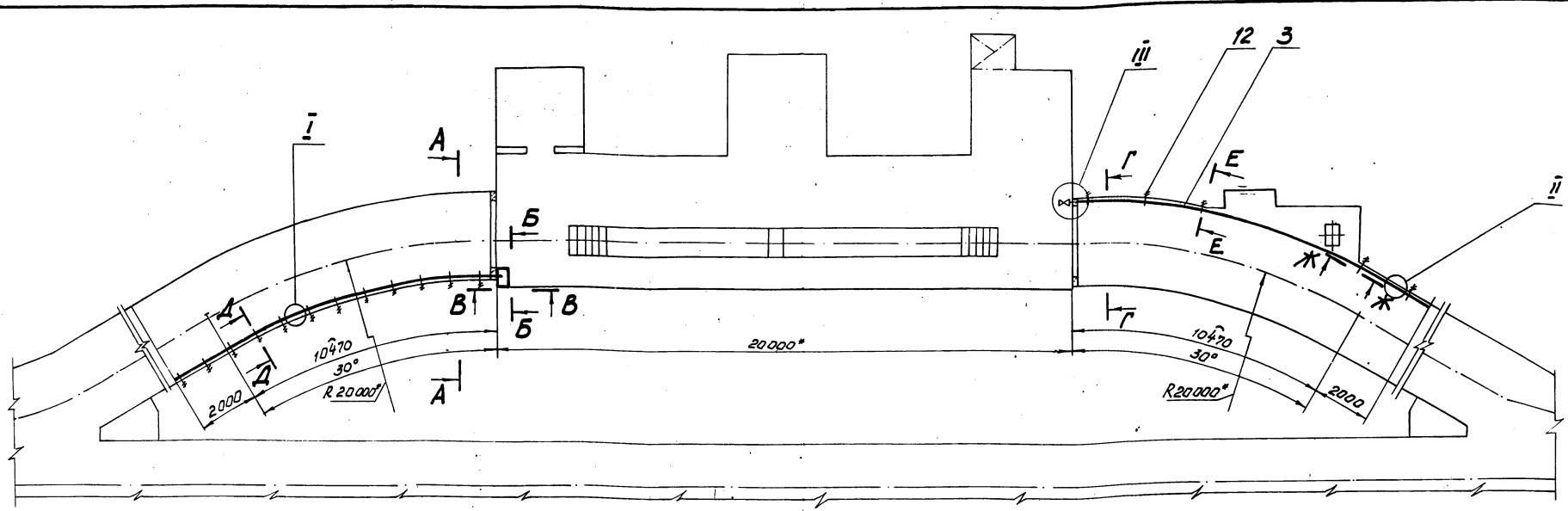

Ведомость рабочих чертежей основного комплекта ВК

Лист	Наименование	Примечание
1	Общие данные. План	
2	Разрезы I-I, II-II, III-III; узлы I, II, III	

Ведомость ссылочных и прилагаемых документов

Обозначение	Наименование	Примечание
	Ссылочные документы	
ГОСТ 6924-73	Сифоны-ревизии чугунные. Типы и основные размеры	
ГОСТ 6942.4-80	Трубы чугунные канализационные и фасонные части к ним. Патрубки	
ГОСТ 6942.11-80	Трубы чугунные канализационные и фасонные части к ним. Отступы.	
ГОСТ 5761-74	Вентили на условное давление Ру 25 Мпа (250 кгс/см²) Общие технические условия	

Ведомость ссылочных и прилагаемых документов (продолжение)

Обозначение	Наименование	Примечание
ГОСТ 8946-75	Соединительные части из ковкого чугуна с цилиндрической резьбой для трубопроводов. Угольники проходные. Основные размеры	
ГОСТ 20275-74	Краны водоразборные и туалетные. Типы и основные размеры	
ГОСТ 24843-81	Мойки и раковины стальные эмалированные и кронштейны стальные для моек. Технические условия	
	Прилагаемые документы	
4-03.010	Кронштейн	
ТПР 403-3-075.86	Ведомости потребности в материалах	Альбом III.44
ТПР 403-3-075.86	Спецификация оборудования	Альбом II.41
ТПР 403-3-075.86	Сметы	Альбом IV.44

1.* Размер для справок.
2. Электроды типа Э42 ГОСТ 9467-75.
3. Трубу поз. 9 подключить к водопроводной сети.
4. Трубы после монтажа покрыть в два слоя антикоррозийной грунтовкой из химически стойкой эмали марки ХС ГОСТ 9355-81 на растворителе Р-4 ГОСТ 7824-74.
5. Трубы поз. 9 крепить через 1м, трубы поз. 3 крепить через 2м

Типовой проект разработан в соответствии с действующими нормами и правилами и обеспечивает взрывную, взрывопожарную и пожарную безопасность эксплуатации зданий и сооружений при соблюдении предусмотренных проектом мероприятий при эксплуатации здании

34
9394/23

Привязан			
Инв. №			
Разраб.	Окоркова		ТПР 403-3-075.86 4-ВК
Пров.	Снегаревская		Подземные депо контактных электровозов для рудников черной металлургии
Рук. гр.	Снегаревская		
Гл. спец.	Ефремов		06.86
Н. контр.	Жукова		Депо двух контактных электровозов К14; К10; 7КР1У
Нач. отд.	Илиенко		Стадия: РП; Лист: 1; Листов: 2
ГИП	Толчин		

Альбом VIII

Типовой проект 403-3-075.86

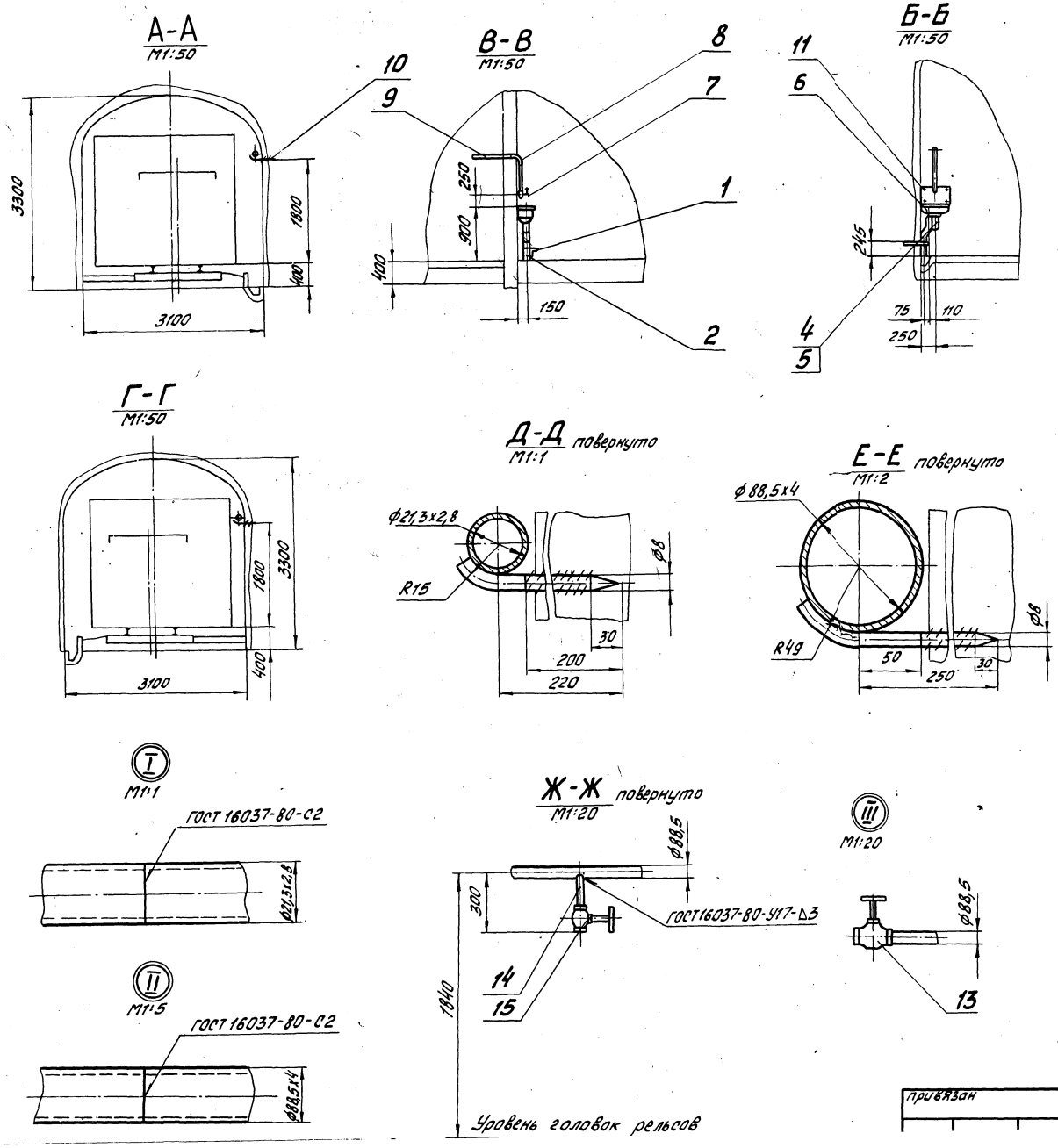

Спецификация

Марка, поз.	Обозначение	Наименование	Кол.	Масса ед., кг	Примечание
1	4-03.010	Кронштейн	1	1,03	
2		Патрубок П-50-350			
		ГОСТ 6942.4-80	1	2,7	
3		Труба 80х4			
		ГОСТ 3262-75	13,0	8,34	м
4		Сифон Сф 110Д			
		ГОСТ 6924-73	1	3,2	
5		Отступ ОТС-50			
		ГОСТ 6942.11-80	1	2,1	
6		Раковина РС-1			
		ГОСТ 24843-81	1	9,5	
7		Кран водоразборный			
		КВ15Д ГОСТ 20275-74	1	0,3	
8		Угольник 15			
		ГОСТ 8946-75	1	0,098	
9		Труба 15х2,8			
		ГОСТ 3262-75	14,5	1,28	м
10		А-II-8-ГОСТ 5781-82	13	0,1	L=250
11		Шуруп А6х70			
		ГОСТ 1145-80	6	0,032	
12		А-II-8-ГОСТ 5781-82	5	0,15	L=300
13		Вентиль 15ч8р			
		ГОСТ 5761-74			
		Ду 80; Ру=1,6 МПа	1	17,0	
14		Труба 25х3,2			
		ГОСТ 3262-75	0,3	2,39	м
15		Вентиль 15ч8р			
		ГОСТ 5761-74			
		Ру=1,6 МПа	1	1,75	

35
9394/23

Разраб.	Окоркова			ТПР 403-3-075.86 4-ВК
Провер.	Слесаревская			
Рук. гр.	Слесаревская			Подземные депо контактных электровозов для рудников черной металлургии
Гл. спец.	Ефретов			
Н. контр.	Жукова		06.86	Депо двух контактных электровозов К14 (К10; 7КР14)
Нач. отд.	Илиенко			Стадия: РП; Лист: 2; Листов:

Привязан

Подп. | Подпись и дата | Взам. инв. №

4-03.012

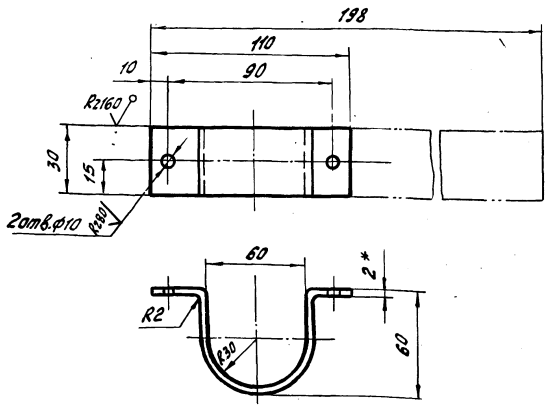

1. * Размер для справок.
2. Неуказанные предельные отклонения размеров: $H14; h14; \pm \frac{IT14}{2}$.

Изм.	Лист	№ докум.	Подп.	Дата
Разраб.		Окоркова		
Провер.		Слесаревская		
Рук. гр.		Слесаревская		
Н. контр.		Жукова		

4-03.012

Пояс

Лит.	Масса	Масштаб
И	0,1	1:2
Лист	Листов 1	

Лист Б-2 ГОСТ 19904-74
Вст3пс5 ГОСТ 16523-70

КРИВБАССГПРОЕКТ
г. Кривой Рог

Формат А4

4-03.011

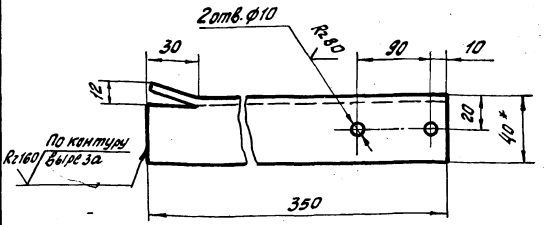

1. * Размер для справок.
2. Неуказанные предельные отклонения размеров: $H14; h14; \pm \frac{IT14}{2}$.

Изм.	Лист	№ докум.	Подп.	Дата
Разраб.		Окоркова		
Провер.		Слесаревская		
Рук. гр.		Слесаревская		
Н. контр.		Жукова		

4-03.011

Опора

Лит.	Масса	Масштаб
И	0,85	1:2
Лист	Листов 1	

Уголок 40х40х4-Б-ГОСТ 8509-72
Вст3пс5-II-ГОСТ 5525-79

КРИВБАССГПРОЕКТ
г. Кривой Рог

Формат А4

4-03.010СБ

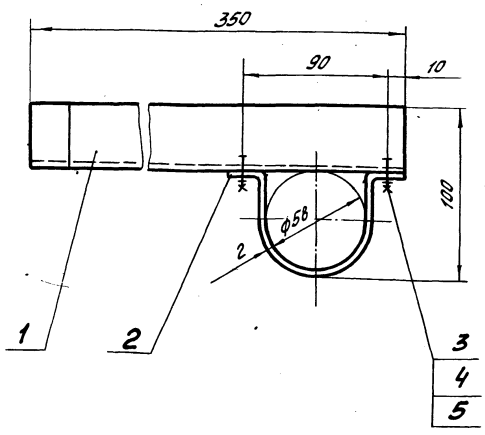

1. Размеры для справок.
2. Предельные отклонения размеров: $H14; h14; \pm \frac{IT14}{2}$

Изм.	Лист	№ докум.	Подп.	Дата
Разраб.		Окоркова		
Провер.		Слесаревская		
Рук. гр.		Слесаревская		
Н. контр.		Жукова		
Гл. спец.		Ефремов		

4-03.010СБ

Кронштейн
Сборочный чертеж

Лит.	Масса	Масштаб
И	1,03	1:2
Лист	Листов 1	

КРИВБАССГПРОЕКТ
г. Кривой Рог

Формат А1

Формат	Зона	Поз.	Обозначение	Наименование	Кол.	Примеч.
				Документация		
А4			4-03.010СБ	Сборочный чертеж		
				Детали		
А4		1	4-03.011	Опора	1	
А4		2	4-03.012	Пояс	1	
				Стандартные изделия		
		3		Болт М8х25.36.055 ГОСТ 7798-70	2	
		4		Гайка М8.4.055 ГОСТ 5915-70	2	
		5		Шайба 8.65Г ГОСТ 6402-70	2	

36

9394/23

ТПР 403-3-075.86

4-03.010

Кронштейн

Лит.	Лист	Листов
И		1

КРИВБАССГПРОЕКТ
г. Кривой Рог

Скопировал Уланова

Формат А4

Альбом VIII

Типовой проект 403-3-075.86

Ведомость рабочих чертежей основного комплекта ЭМ

Лист	Наименование	Примечание
1	Общие данные	
2	Схема принципиальная однолинейная 0,4кВ	
3	Расположение оборудования и кабельная разводка.	
4	Сети электроосвещения и заземления.	
5	Спецификации	

Ведомость ссылочных и прилагаемых документов

Обозначение	Наименование	Примечание
	Прилагаемые чертежи	
4-04.040	Кабельная подвеска КП2-4, КП4-4, КП6-4.	
4-04.030	Кабельная подвеска КП2-8	
4-04.050	Крюк	
4-04.060	Штанга	
4-04.010	Электрод заземления	
4-04.020	Перемычка	
4-04.070	Заземляющий проводник	
ТПР 403-3-075.86	Спецификация оборудования. Часть I	Альбом II.4.1
ТПР 403-3-075.86	Ведомости потребности в материалах	Альбом III.4.4
ТПР 403-3-075.86	Сметы	Альбом IV.4.4

Условные обозначения:

- Светильник НСР 01х200/Р54-02 05.
- Светильник НСР 01х100/Р54-02 05.
- Кабель осветительный на тросу (круг 6)
- Кабельная линия на конструкциях.
- Трос и концевое крепление троса (крюк, фаркопф).
- Мз — Местный заземлитель.
- Дз — Дополнительный заземлитель к АП-4.
- Муфта тройниковая взрывобезопасная ТМ-60.
- Коробка разветвительная КРН-200.
- а-б; в — Надписи на линиях осветительной сети:
- а — Номер групп;
- б — Марка, количество и сечение проводников;
- в — длина кабеля.

1. В электротехнической части типового проекта „Подземные депо контактных электровозов для рудников черной металлургии" выполняется электрооборудование и электроосвещение подземной камеры „Депо двух контактных электровозов 7КР1У; К10; К14". Проект выполнен в соответствии с „Нормами технологического проектирования горнодобывающих предприятий черной металлургии подземным способом разработки", „Едиными правилами безопасности при разработке рудных, нерудных и россыпных месторождений подземным способом", инструкции о составе и оформлении электротехнической рабочей документации для промышленного строительства ВСН 381-85 и указаний ЦИТП.

2. Для питания силовых приемников низкого напряжения в подземных выработках принято напряжение 380В (система с изолированной нейтралью).

Осветительная сеть камеры выполняется напряжением 127В, а смотровой ямы - 36В.

3. Питающий кабель, его сечение и длина выбирается при привязке камеры к конкретным условиям горизонта.

4. Все металлические элементы оболочек электрооборудования, которые могут оказаться под напряжением, присоединяются к общешахтному контуру заземления посредством брони и оболочки кабелей, а также соединяются с общим контуром заземления, проложенным в камере и присоединенным к местному заземлителю и к общешахтной сети заземления.

Заземление электрооборудования выполняется в соответствии с требованиями ЕПБ (раздел „Заземление" приложение 7, „Инструкции по устройству, осмотру и измерению сопротивления шахтных заземлений").

37
9394/23

Настоящая часть проекта разработана в соответствии с действующими нормами и правилами и обеспечивает взрывную взрывопожарную и пожарную безопасность эксплуатации зданий и сооружений при соблюдении предусмотренных проектом мероприятий.

Гл. инженер проекта (Топчий)

Инв. №			
Разраб.	Захарченко		
Провер.	Бухинник		
Рук. гр.	Светловский		
Гл. спец.	Светловский		
Нач. отд.	Котенко		
ГИП	Топчий		
Н. контр.	Кириченко		06.86

Привязан

ТПР 403-3-075.86 4-ЭМ

Подземные депо контактных электровозов для рудников черной металлургии

Депо двух контактных электровозов 7КР1У; К10; К14

Стадия	Лист	Листов
РП	1	5

Общие данные.

КРИВБАССПРОЕКТ г. Кривой Рог

Инв. № подл. | Подпись и дата | Взам. инв. №

Альбом VIII

Типовой проект 403-3-075.86

Инв.№ подл. | Подпись и дата | Взам.инв.№

Вводной кабель учитывается в проекте электроснабжения горизонта

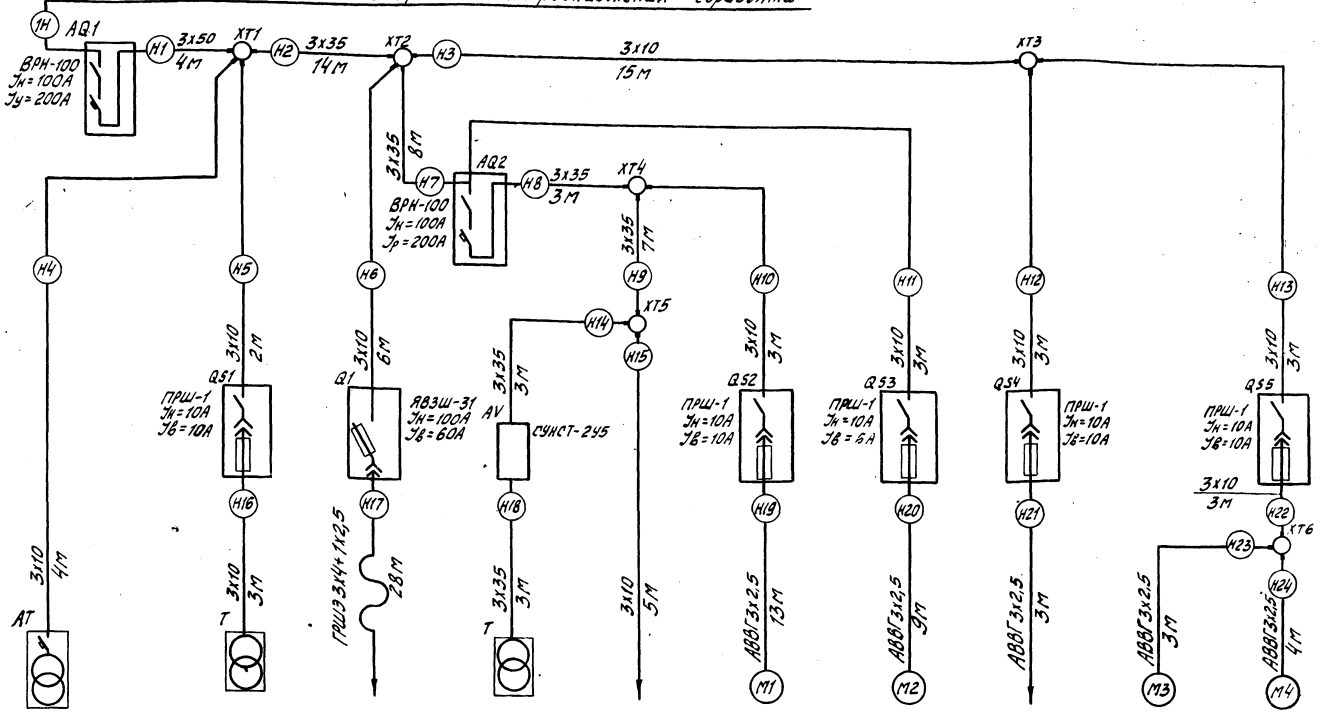

Данные питающей сети	Условное изображение						М1	М2		М3	М4
Аппарат на вводе тип; Iном., А; Расцепитель, А.	Номер по плану										
Обозначение, тип; напряжение, Iрасч., Iрасч., А.	Тип	АП-4	ТСШ4/0,66-38		ТДМ 401-У2	4А80А2У3	4А80А2У3	4А71А2У3	4АХ80В4У3	4А87(А2У3	4А80А2У3
Марка и сечение проводника. Обозначение участка сети, длина, м. Обозначение трубы на плане по стандарту; длина, м	Рном. кВт	4	4	21,4		1,5	1,5	0,55	1,5	0,75	1,5
Обозначение тип, Iном., А. Расцепитель; Уставка теплового реле, А.	Ток, А Iном.	6,1	8	43	80	3,5	3,5	0,97	3,5	1,8	3,5
	Iпуск			105		24,5	24,5	6,8	24,5	12,6	24,5
Электроприемник	Наименование механизма	Агрегат пусковой	Трансформатор	Кран	Трансформатор сварочный	Стол сварщика С100-200	Вентилятор В-Ц4-70-3,15	Вентилятор В-Ц4-70-2,5	Вертикально-сверлильный станок 2Н118-1	Точильно-шлифовальный станок ЗК 631	Вентиляционно-пылеулавливающий агрегат ПА-212.М

1. Потребляемая мощность электроприемников: $P = 19,5$ кВт; $Q = 26,2$ квар.
2. Кабели приняты марки АВВБШв, за исключением кабеля, марка которого указана на схеме.

38

9394/23

Разраб.	Захаренко		ТПР 403-3-075.86 4-ЭМ
Провер.	Бухинник		Подземное депо контактных электровозов для рудников черной металлургии
Рук.гр.	Котловский		Депо двух контактных электровозов 7КР1У; К10; К14
Гл.спец.	Котловский		Стадия: РП; Лист: 2; Листов:
Нач.отд.	Котенко		Схема принципиальная однолинейная 0,4кВ.
Н.контр.	Кириченко		КРИВБАССПРОЕКТ г. Кривой Рог

Привязан

Инв.№

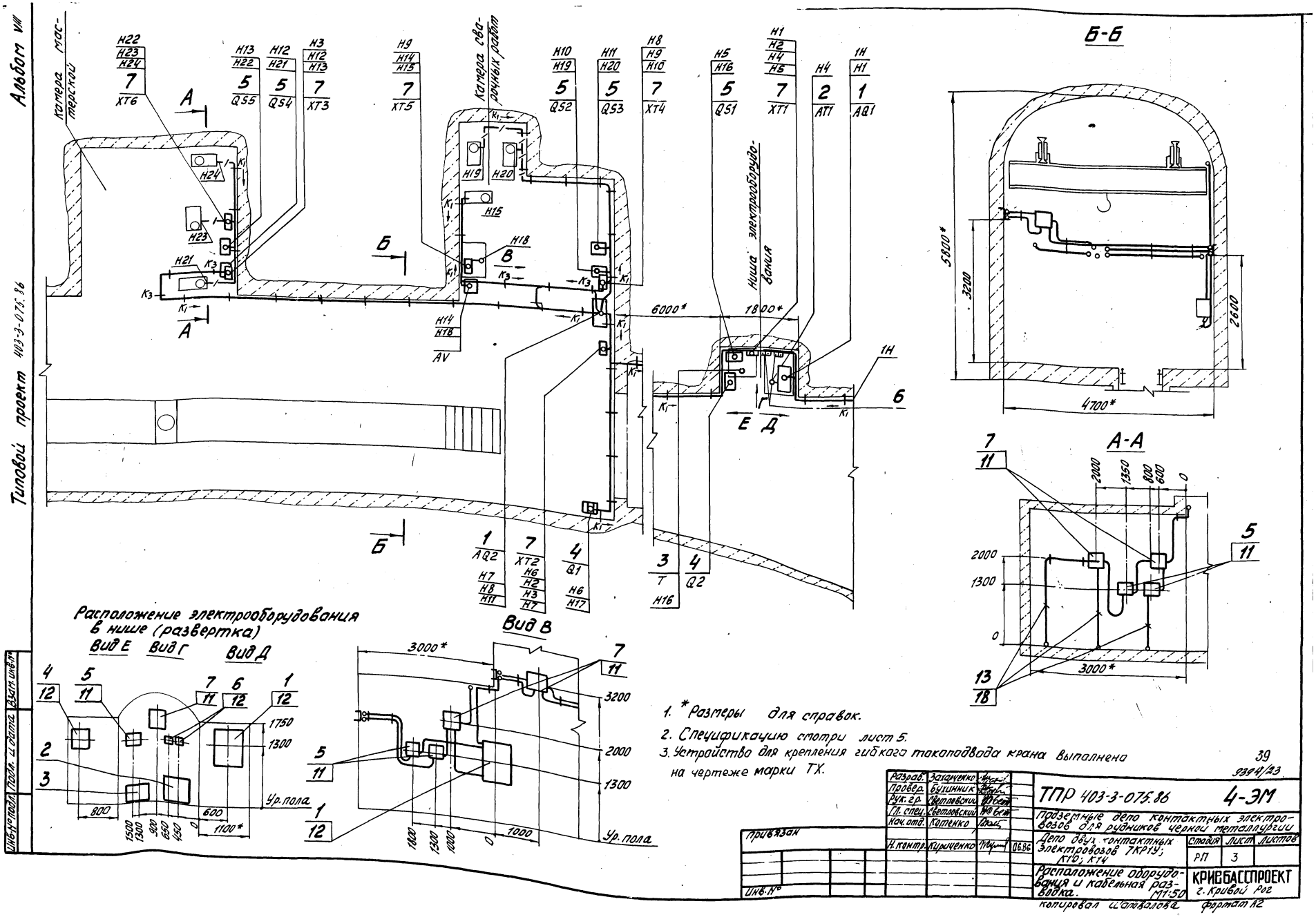
Альбом VIII
Типовой проект 403-3-075.86
Камера мастерской
Камера сварочных работ
Ниша электрооборудования
Б-Б
А-А
Вид В
Расположение электрооборудования в нише (развертка)
Вид Е
Вид Г
Вид Д
Ур. пола
1. *Размеры для справок.
2. Спецификацию смотри лист 5.
3. Устройство для крепления гибкого токоподвода крана выполнено на чертеже марки ТХ.
39
9394/23
ТПР 403-3-075.86
4-ЭМ
Подземные депо контактных электровозов для рудников черной металлургии
Депо двух контактных электровозов 7КР1У; К10; К14
Расположение оборудования и кабельная разводка. М1:50
Стадия
Лист
Листов
РП
3
КРИВБАССПРОЕКТ
г. Кривой Рог
Разраб. Захарченко
Провер. Бухинник
Рук. гр. Светловский
Гл. спец. Светловский
Нач. отд. Котенко
Н. контр. Кириченко
Привязан
Инв. №
Копировал Шаповалова
Формат А2

Альбом VIII

Типовой проект 403-3-075.86

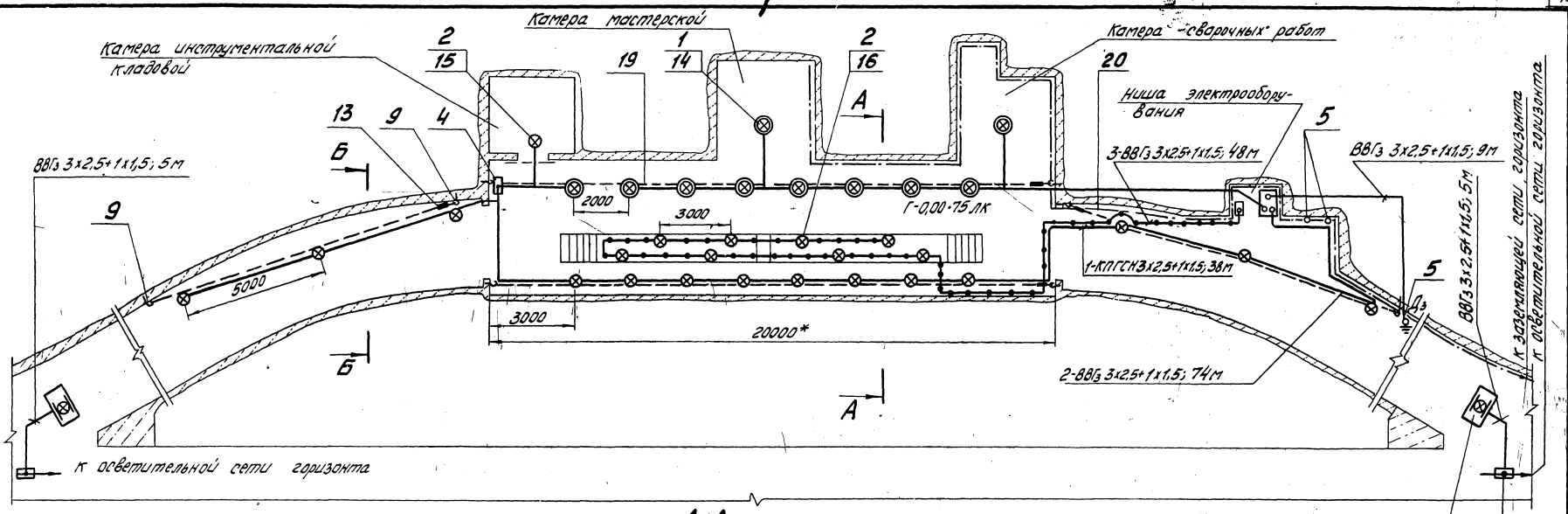

Схема питающей сети электроосвещения

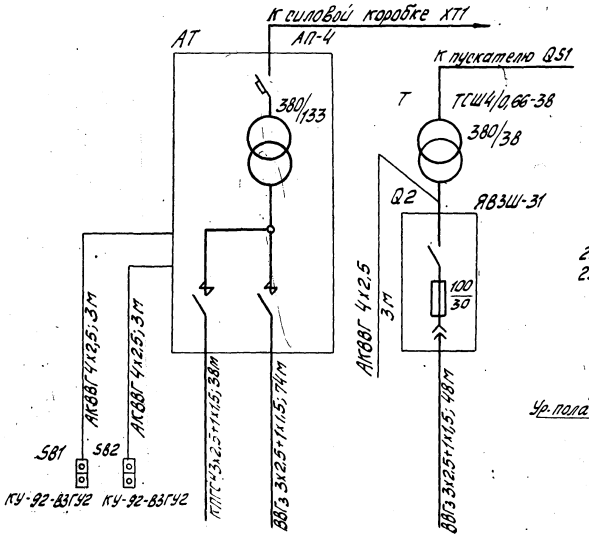

Номер группы	1	2	3
Установленная мощность, кВт	1,8	1,7	0,8

А-А
М1:50

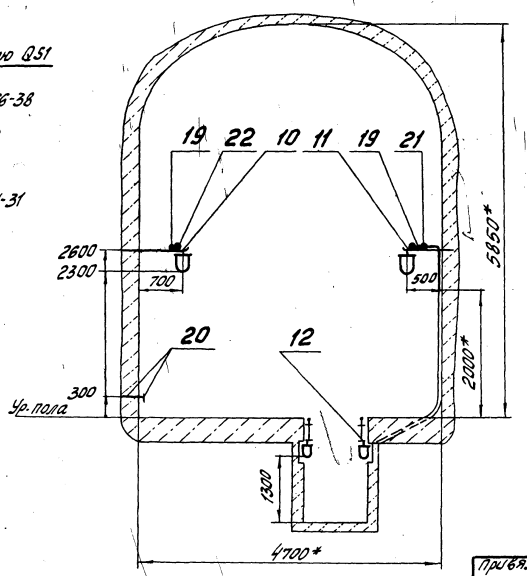

Б-Б
М1:50

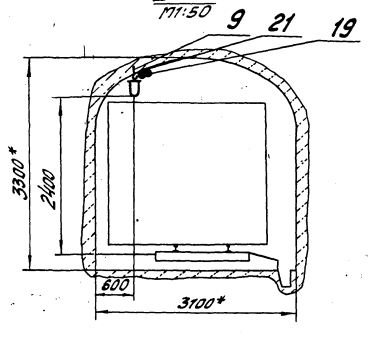

1. * Размеры для справок.
2. Спецификацию смотри лист 5.

40
9394/23

Разраб.	Захарченко			ТПР 403-3-075.86 4-ЭМ
Провер.	Бухинник			
Рук. гр.	Светловский			Подземные дело контактных электровозов для рудников черной металлургии
Гл. спец.	Светловский			
Нач. отд.	Котенко			Дело двух контактных электровозов 7КР1У; К10; К14.
Н. контр.	Кириченко		06.86	Сети электроосвещения и заземления

Стад.	Лист	Листов
РП	4	

КРИВБАССПРОЕКТ

Привязан

Инв. № подл. | Подп. и дата | Взам. инв. №

Альбом VIII

Типовой проект 403-3-075.86

Спецификация к расположению оборудования и кабельной разводке

Марка, поз.	Обозначение	Наименование	Кол.	Масса ед., кг	Примечание
		Электрооборудование			
1		Выключатель автоматический ВРН-100 1У5 ~380В; 50Гц	2		
2		Агрегат пусковой АП-4 4кВ·А; ~380/133В	1		
3		Трансформатор ТСШ-4/0,66-38; 4кВ·А	1		
4		Ящик однолинейный ЯВЗШ-31; Jн=100А	2		
5		Пускатель ручной шахтный ПРШ-1; Jн=10А	5		
6		Кнопочный пост управления КУ-92-ВЗГУ2	2		
7		Коробка разветвительная КРН-200	6		
		Конструкции			
8	4-04.040-02	Кабельная подвеска на 2 кабеля КП2-4	23	1,44	
9	4-04.040-01	Кабельная подвеска на 4 кабеля КП4-4	16	2,25	
10	4-04.030	Кабельная подвеска на 2 кабеля КП2-8	7	1,13	
		Детали			
11	4-04.050	Крюк	11	0,48	
12	4-04.060	Штанга	18	0,49	
		Материалы			
13		Труба 30х2 ГОСТ10704-76 / ВСт3кп ГОСТ10705-80	19		м
14		Металлорукав РЗ-Ц-Х32 ГОСТ3575-75	3		м
15		Кабель АВББШв; 3х50-1; ГОСТ16442-80	4		м
16		Кабель АВББШв; 3х35-1; ГОСТ16442-80	38		м
17		Кабель АВББШв; 3х10-0,66 ГОСТ16442-80	50		м

Спецификация к расположению оборудования и кабельной разводке (продолжение)

Марка, поз.	Обозначение	Наименование	Кол.	Масса ед., кг	Примечание
18		Кабель АВВГ; 3х2,5-0,66 ГОСТ16442-80	32		м
19		Кабель ГРШЭ 3х4+1х2,5-0,66 ГОСТ10695-73	28		м
20		Диод Д226-Е; Jн=300мА	2		к поз.6
21		Резистор МЛТ-2-47; 47Ом	2		к поз.6
22		Метизы			3кг

Спецификация к сетям электроосвещения и заземления

Марка, поз.	Обозначение	Наименование	Кол.	Масса ед., кг	Примечание
		Электрооборудование			
1		Светильник рудничный нормальный НСР01х200/Р54-02 05; 127В; 200 Вт	10		
2		Светильник рудничный нормальный НСР01х100/Р54-02 05; 127В; 100 Вт	23		
3		Указатель световой УС	2		
4		Муфта тройниковая взрывобезопасная ТМ-60	3		
		Конструкции			
5	4-04.010	Электрод заземления	3	7,22	
6	4-04.020	Перемычка. Исп. 1	38		
7	4-04.020-01	Перемычка. Исп. 2	25		
		Детали			
8	4-04.071-01	Хомут	38	0,1	
9	4-04.050	Крюк	21	0,48	
10		Кронштейн			
		Уголок 32х32х4-Б ГОСТ8509-72 / ВСт3кп2-1 ГОСТ535-79			
		e=900	8	1,8	
11		Кронштейн			

Спецификация к сетям электроосвещения и заземления (продолжение)

Марка, поз.	Обозначение	Наименование	Кол.	Масса ед., кг	Примечание
		Уголок 32х32х4-Б ГОСТ8509-72 / ВСт3кп2-1 ГОСТ535-79			
		e=700	8	1,34	
12		Крюк			
		Круг 6-В ГОСТ2590-71 / ВСт5пс-1 ГОСТ535-79			
		e=100	8	0,02	
		Материалы			
13		Форкопф М12; ФТ-1	4		
14		Лампа накаливания Г127-200; 127В; 200Вт	10		
15		Лампа накаливания Б127-100; 127В; 100 Вт	15		
16		Лампа накаливания М036-100; 36В; 100 Вт	8		
17		Лампа накаливания В127-135-25; 127В; 25Вт	4		
18		Круг 12-В ГОСТ2590-71 / ВСт5пс-1 ГОСТ535-79	45	0,89	для заземления конструкции м
19		Круг 6-В ГОСТ2590-71 / ВСт5пс-1 ГОСТ535-79	71	0,22	м
20		Полоса Б-24х25 ГОСТ103-76 / ВСт3кп2-1 ГОСТ535-79	54	0,79	м
21		Кабель ВВГз; 3х2,5+1х1,5-0,66 ГОСТ16442-80	141		м
22		Кабель КПГСН; 3х2,5+1х1,5-0,66 ГОСТ13497-77	38		м
23		Кабель АКВВГ; 4х2,5-0,66 ГОСТ1508-78	9		м
24		Метизы			3кг

Спецификация дана к листам 3 и 4.

41
9394/23

Разраб.	Захарченко		
Провер.	Бухинник		
Рук.гр.	Светловский		
Гл.спец.	Светловский		
Нач.отд.	Котенко		
Н.контр.	Кириченко		06.86

ТПР 403-3-075.86 4-ЭМ

Подземные депо контактных электровозов для рудников черной металлургии

Депо двух контактных электровозов 7КР1У; К10; К14.

Стадия	Лист	Листов
РП	5	

Спецификации

КРИВБАССПРОЕКТ г. Кривой Рог

Копировал Шаповалова Формат А2

Привязан

Инв. №

Взам. инв. №

Подп. и дата

Инв. № подл.

4-04.011

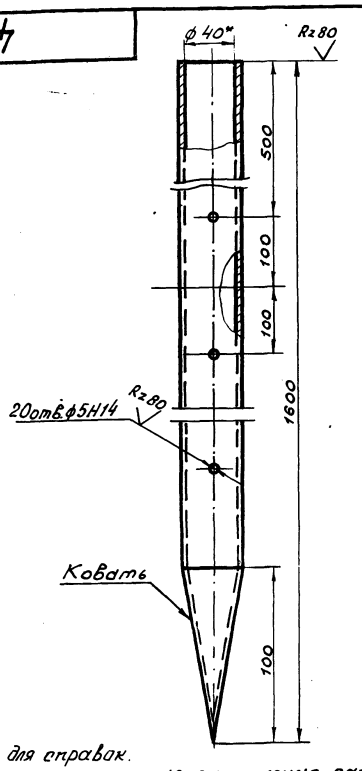

1. * Размер для справок.
2. Неуказанные предельные отклонения размеров $\pm \frac{JT14}{2}$

					ТП			4-04.011
изм.	Лист	№ докум.	Подп.	Дата	Заземлитель	Лит.	Масса	Масштаб
Разраб.		Захарченко				И	6,87	1:20
Провер.		Бухинник				Лист	Листов 1	
Рук. гр.		Светловский						
Н. контр.		Кириченко			Труба 40×3.5 ГОСТ 3262-75	КРИВБАССПРОЕКТ г. Кривой Рог		

Формат А4

4-04.012

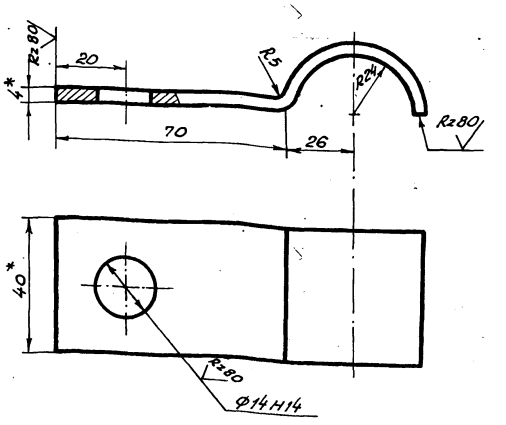

1.* Размеры для справок.
2. Неуказанные предельные отклонения размеров $\pm \frac{JT14}{2}$

					ТП			4-04.012
изм.	Лист	№ докум.	Подп.	Дата	Скоба	Лит.	Масса	Масштаб
Разраб.		Лахомова				И	0,17	1:100
Провер.		Бухинник				Лист	Листов 1	
Рук. гр.		Светловский						
Н. контр.		Кириченко			Полоса Б-2 4×40 ГОСТ 103-76 ВСт. 3кП2-1-ГОСТ 535-79	КРИВБАССПРОЕКТ г. Кривой Рог		

Инв. № подл. | Подп. и дата | Взам. инв. № | Инв. № дубл. | Подп. и дата

Формат А4

4-04.010СБ

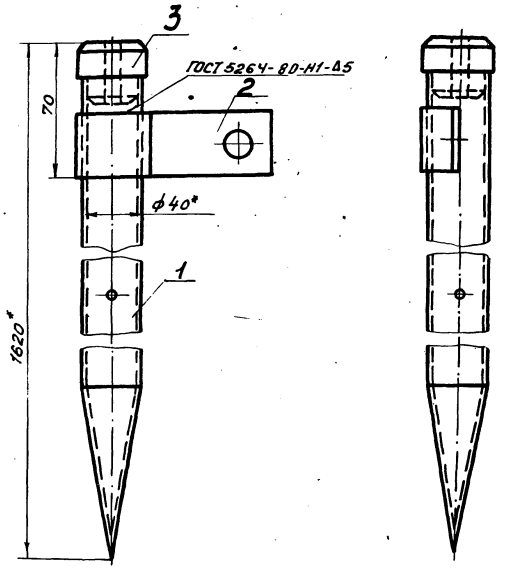

1. * Размеры для справок.
2. Электроды Э42 ГОСТ 9467-75.

					ТП			4-04.010СБ
изм.	Лист	№ докум.	Подп.	Дата	Электрод заземления Сборочный чертеж	Лит.	Масса	Масштаб
Разраб.		Захарченко				И	7,72	1:20
Провер.		Бухинник				Лист	Листов 1	
Рук. гр.		Светловский						
Н. контр.		Кириченко				КРИВБАССПРОЕКТ г. Кривой Рог		
Гл. спец.		Светловский						

Формат А4

Формат	Зона	Поз.	Обозначение	Наименование	Кол.	Примечание
				Документация		
А4			4-04.010СБ	Сборочный чертеж		
				Детали		
А4		1	4-04.011	Заземлитель	1	
А4		2	4-04.012	Скоба	1	
А4		3	4-04.013	Головка	1	

42
9394/23

					ТПР 403-3-075.86			4-04.010
изм.	Лист	№ докум.	Подп.	Дата	Электрод заземления	Лит.	Лист	Листов
Разраб.		Лахомова				И		1
Провер.		Бухинник				КРИВБАССПРОЕКТ г. Кривой Рог		
Н. контр.		Кириченко		06.86				

Инв. № подл. | Подпись и дата | Взам. инв. № | Инв. № дубл. | Подпись и дата

Копировал Янько

Формат А4

4-04.013

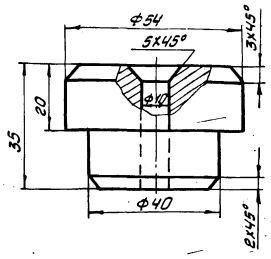

Предельные отклонения размеров: H14; h14; $\pm \frac{IT14}{2}$

ТП					4-04.013		
Изм.	Лист	№ докум.	Подп.	Дата			
Разраб.		Захарченко			Головка	Лит.	Масса	Масштаб
Провер.		Букинник				И	0,68	1:1
Рук. гр.		Светловский				Лист	Листов 1
Н. контр.		Кириченко			Конус 5Б-В-ГОСТ 2590-71 ВСт 5ПС-Г-ГОСТ 535-79	КРИВБАССПРОЕКТ г. Кривой Рог	

Формат А4

4-04.021

Развертка

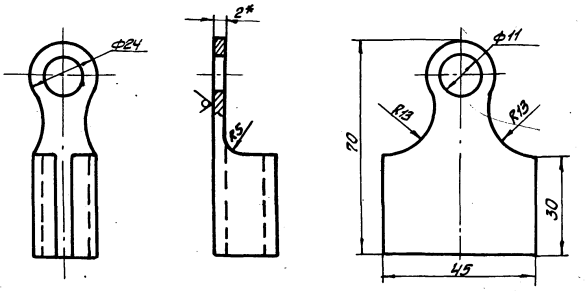

1 * Размер для справок

2 Предельные отклонения размеров: H14; h14; $\pm \frac{IT14}{2}$

ТП					4-04.021		
Изм.	Лист	№ докум.	Подп.	Дата			
Разраб.		Захарченко			Наконечник	Лит.	Масса	Масштаб
Провер.		Букинник				И	0,05	1:1
Рук. гр.		Светловский				Лист	Листов 1
Н. контр.		Кириченко			Лист 5Б ГОСТ 19903-74 1-14-ВСт3кп2 ГОСТ 16523-70	КРИВБАССПРОЕКТ г. Кривой Рог	

Формат А4

4-04.020СБ

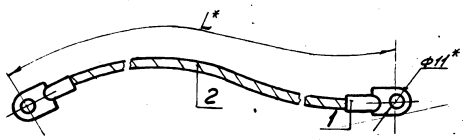

Обозначение	Длина L, мм	Масса кг
4-04.020	300	0,232
-01	600	0,364

* Размеры для справок

ТП					4-04.020СБ		
Изм.	Лист	№ докум.	Подпись	Дата			
Разраб.		Захарченко			Перемычка Сборочный чертеж	Лит.	Масса	Масштаб
Провер.		Букинник				И	см. табл	1:40
Рук. гр.		Светловский				Лист	Листов 1
Н. контр.		Кириченко		06.86		КРИВБАССПРОЕКТ г. Кривой Рог	
Гл. спец.		Светловский					

Формат А4

Формат	Зона	Поз	Обозначение	Наименование	Кол	Примечание
				Документация		
А4			4-04.020СБ	Сборочный чертеж		
				Детали		
А4		1	4-04.021	Наконечник	2	
				Переменные данные для исполнений		
				4-04.020		
Б4		2	4-04.022	Проводник Канат 9,2-Г-Т-С-Л-Н-1372 (140) ГОСТ 3062-80 ℓ=300мм	1	0,132кг
				4-04.020-01		
Б4		2	4-04.022-01	Проводник Канат 9,2-Г-Т-С-Л-Н-1372 (140) ГОСТ 3062-80 ℓ=600мм	1	0,264

43

9304/23

ТПР 403-3-075.86					4-04.020		
Изм.	Лист	№ докум.	Подп.	Дата			
Разраб.		Захарченко			Перемычка	Лит.	Лист	Листов
Провер.		Букинник				И	1	1
Н. контр.		Кириченко		06.86		КРИВБАССПРОЕКТ г. Кривой Рог	

Копировал Салогуб Формат А4

4-04.031

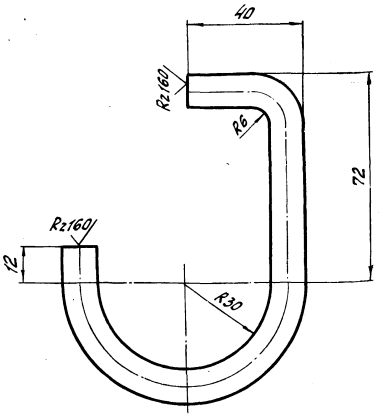

1. Предельные отклонения размеров $\pm \frac{JT14}{2}$.
2. Длина развертки 220мм.

Изм.	Лист	№ докум.	Подп.	Дата
Разраб.		Захарченко		
Провер.		Бухинник		
Рук. гр.		Светловский		
Н. конт.		Кириченко		

ТП 4-04.031

Скоба

Лит.	Масса	Масштаб
И	0,2	1:1

Лист | Листов 1

Круг 12-В-ГОСТ 2590-71 / ВСТ5ПС-1-ГОСТ535-79

КРИВБАССПРОЕКТ г. Кривой Рог

Формат А4

Формат	Зона	Поз.	Обозначение	Наименование	Кол.	Примечание
				Документация		
А3			4-04.030СБ	Сборочный чертеж		
				Детали		
А4		1	4-04.031	Скоба	2	
А4		2	4-04.032	Штанга	1	
Б4		3		Перекладина		
				Круг 16-В-ГОСТ2590-71 / ВСТ5ПС-1-ГОСТ535-79, ℓ=186	1	0,3кг

Подп. и дата | Инв. № дубл. | Взам. инв. № | Подп. и дата | Инв. № подл.

Изм.	Лист	№ докум.	Подп.	Дата
Разраб.		Захарченко		
Провер.		Бухинник		
Н. конт.		Кириченко		

ТП 4-04.030

Кабельная подвеска КП2-8

Лит.	Лист	Листов
И		1

КРИВБАССПРОЕКТ г. Кривой Рог

Формат А4

4-04.030СБ

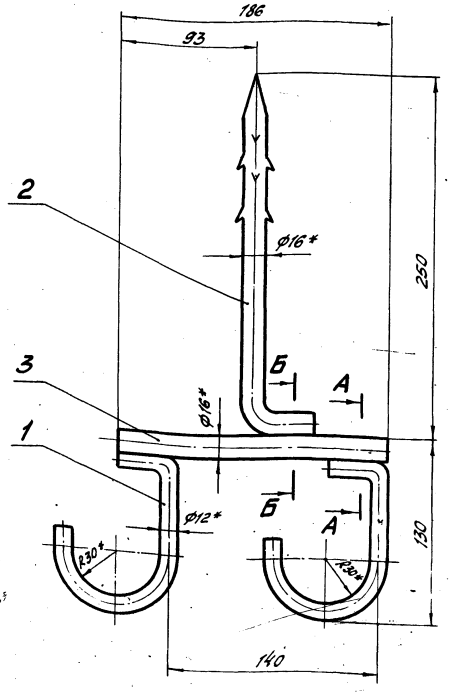

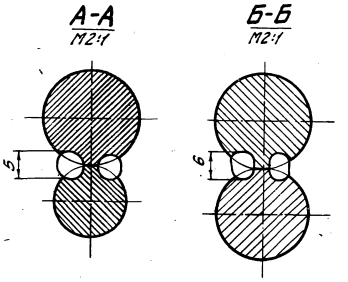

1. *Размеры для справок.
2. Сварка ручная электродуговая.
3. Электроды Э42 ГОСТ 9467-75.

44
9394/23

Изм.	Лист	№ докум.	Подп.	Дата
Разраб.		Захарченко		
Провер.		Бухинник		
Рук. гр.		Светловский		
Н. конт.		Кириченко		

ТПР 403-3-075.86 4-04.030СБ

Кабельная подвеска КП2-8.

Сборочный чертеж

Лит.	Масса	Масштаб
И	1,13	1:2

Лист | Листов 1

КРИВБАССПРОЕКТ г. Кривой Рог

Копировал Маповалова Формат А3

4-04.041

√(∨)

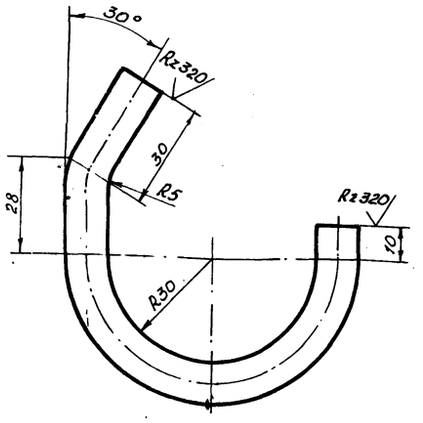

Предельные отклонения размеров $\pm \frac{IT14}{2}$

					ТП	4-04.041	
Изм.	Лист	№ докум.	Подп.	Дата	Скоба	Лит.	Масса	Масштаб
Разраб.		Захарченко				И	0,16	1:1
Провер.		Бухинник				Лист	Листов 1
Рук. гр.		Световский				КРИВБАССПРОЕКТ
Н. контр.		Кириченко		05.86	12-В-ГОСТ 2590-71 / Круг В Ст 5пс-1-ГОСТ 535-79	г. Кривой Рог

Формат А4

Типовой проект 403-3-075.86 Альбом VIII

Формат	Зона	Поз.	Обозначение	Наименование	Кол.	Примечание
				Документация		
А3			4-04.040СБ	Сборочный чертеж		
				Переменные данные для исполнения		
				4-04.040		
				Детали		
А4		1	4-04.042	Стойка	1	
А4		2	4-04.041	Скоба	2	
				4-04.040-01		
				Детали		
А4		1	4-04.042-01	Стойка	1	
А4		2	4-04.041-	Скоба	4	
				4-04.040-02		
				Детали		
А4		1	4-04.042-02	Стойка	1	
А4		2	4-04.041	Скоба	6	

Инв. № подл. | Подп. и дата | Взам. инв. № | Инв. № дубл. | Подп. и дата

					ТП	4-04.040	
Изм.	Лист	№ докум.	Подп.	Дата	Кабельные подвески КП2-4; КП4-4; КП6-4	Лит.	Лист	Листов
Разраб.		Захарченко				И		1
Провер.		Бухинник				КРИВБАССПРОЕКТ
Н. контр.		Кириченко		05.86		г. Кривой Рог

Формат А4

4-04.040СБ

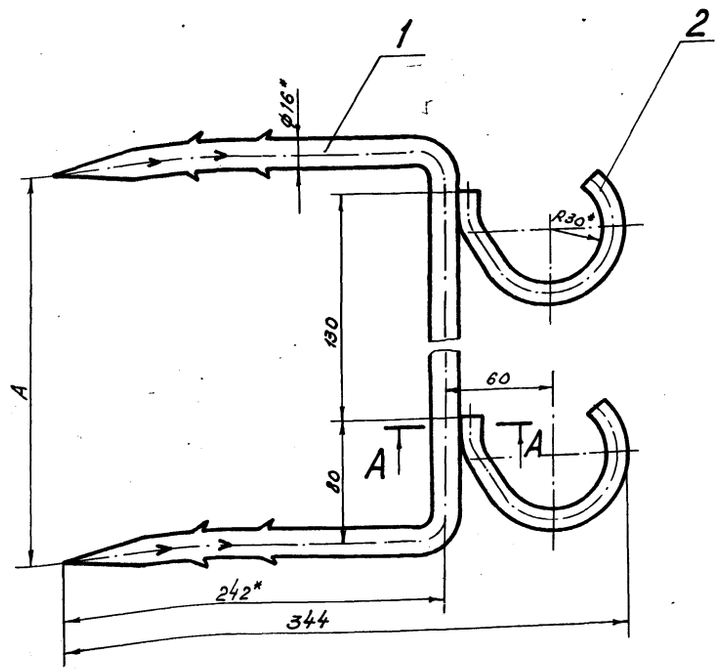

А-А
М2:1

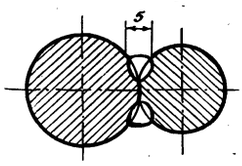

Размеры в мм

Обозначение	Тип	Кол. крюков	А	Масса, кг
4-04.040-	КП6-4	6	770	2,98
4-04.040-01	КП4-4	4	510	2,25
4-04.040-02	КП2-4	2	250	1,44

1. * Размеры для справок.
2. Сварка ручная электродуговая для нестандартных швов.
3. Электроды Э42 ГОСТ 9467-75.
4. Предельные отклонения размеров $\pm \frac{IT14}{2}$

45

9394/23

					ТПР 403-3-075.86	4-04.040СБ	
Изм.	Лист	№ докум.	Подпись	Дата	Кабельные подвески КП2-4; КП4-4; КП6-4. Сборочный чертеж	Лит.	Масса	Масштаб
Разраб.		Захарченко				И		1:2
Провер.		Бухинник				Лист	Листов 1
Рук. гр.		Цветовский				КРИВБАССПРОЕКТ
Н. контр.		Кириченко		05.86		г. Кривой Рог

Копировал Янько

Формат А3

45

4-04.061

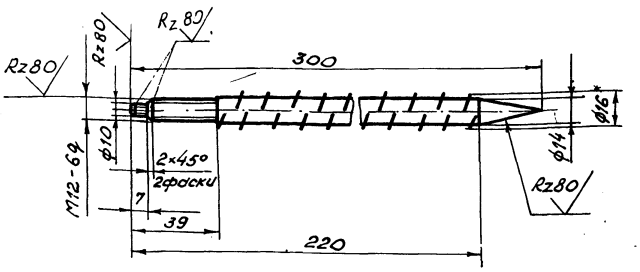

1.* Размер для справок.
2. Пред. откл. размеров: H14; h14; ± $\frac{JT14}{2}$

Изм.	Лист	№ докум.	Подп.	Дата	ТП 4-04.061			
Разраб.		Захарченко			Стержень	Лит. И	Масса 0,47	Масштаб 1:2
Провер.		Бухинник				Лист	Листов 1	
Рук. гр.		Светловский						
Н. контр.		Кириченко			А-II-16-ГОСТ 5781-82	КРИВБАССПРОЕКТ г. Кривой Рог		
Гл. спец.		Светловский						

Инв. № подл. | Подп. и дата | Взам. инв. № | Инв. № дубл. | Подп. и дата

Формат А4

4-04.060СБ

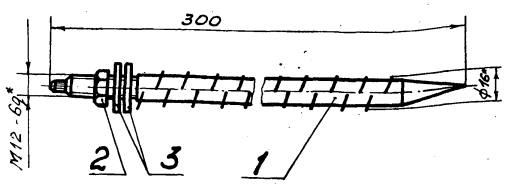

1.* Размер для справок.
2. Пред. откл. размеров ± $\frac{JT14}{2}$

Изм.	Лист	№ докум.	Подп.	Дата	ТП 4-04.060СБ			
Разраб.		Захарченко			Штанга. Сборочный чертеж	Лит. И	Масса 0,49	Масштаб 1:2
Провер.		Бухинник				Лист	Листов 1	
Рук. гр.		Светловский						
Н. контр.		Кириченко		06.86		КРИВБАССПРОЕКТ г. Кривой Рог		
Гл. спец.		Светловский						

Формат А4

Формат	Зона	Поз.	Обозначение	Наименование	Кол.	Примечание
				Документация		
А4			ТП 4-04.060СБ	Сборочный чертеж		
				Детали		
А4		1	ТП 4-04.061	Стержень	1	
				Стандартные изделия		
		2		Гайка М12. 4.055		
				ГОСТ 5915-70	1	
		3		Шайба 12.01.055		
				ГОСТ 11371-78	2	
						46
						9394/23

Подпись и дата | Инв. № дубл. | Взам. инв. № | Подпись и дата | Инв. № подл.

Изм.	Лист	№ докум.	Подп.	Дата	ТПР 403-3-075.86 4-04.060			
Разраб.		Захарченко			Штанга	Лит. И	Лист	Листов 1
Провер.		Бухинник				КРИВБАССПРОЕКТ г. Кривой Рог		
Н. контр.		Кириченко		06.86				

Копировал. Янько

Формат А4

4-04.050

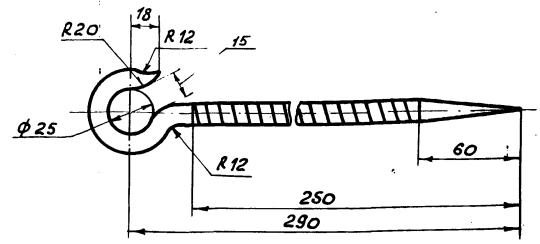

1. Длина заготовки 300 мм.
2. Предельные отклонения размеров ± JT14/2.

Изм.	Лист	№ докум.	Подп.	Дата	ТП 4-04.050			
Разраб.		Захарченко			Крюк	Лит.	Масса	Масштаб
Провер.		Бухинник				И	0,48	1:2
Рук. гр.		Светловский				Лист	Листов 1	
Н. контр.		Кириченко			А-II-16- ГОСТ 5781-82	КРИВБАССПРОЕКТ г. Кривой Рог		
Гл. спец.		Светловский						

Инв. № подл. | Подп. и дата | Взам. инв. № | Инв. № дубл. | Подп. и дата

Формат А4

4-04.042

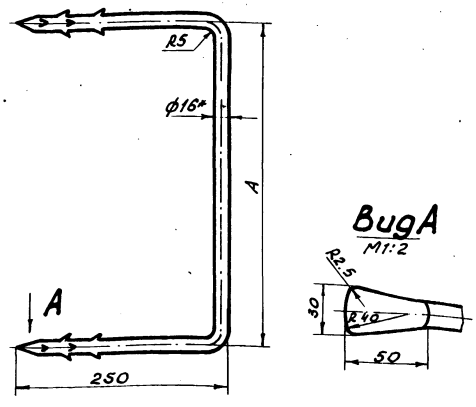

Размеры в мм

Обозначение	A	Длина заготовки L	Масса, кг
4-04.042	770	1280	2,02
-01	510	1020	1,61
-02	250	770	1,12

1.* Размер для справок.
2. Неуказанные предельные отклонения размеров ± JT14/2.

Изм.	Лист	№ докум.	Подп.	Дата	ТП 4-04.042			
Разраб.		Захарченко			Стойка	Лит.	Масса	Масштаб
Провер.		Бухинник				И	см. табл.	1:4
Рук. гр.		Светловский				Лист	Листов 1	
Н. контр.		Кириченко			Круг 16-В-ГОСТ 2590-71 / ВСт.5пс-I-ГОСТ 535-79	КРИВБАССПРОЕКТ г. Кривой Рог		

Инв. № подл. | Подп. и дата | Взам. инв. № | Инв. № дубл. | Подп. и дата

Формат А4

4-04.032

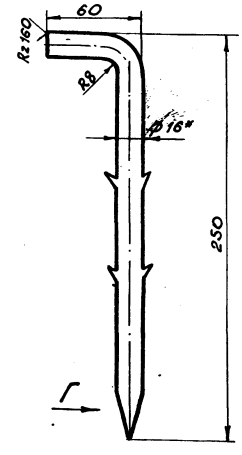

1.* Размер для справок.
2. Неуказанные предельные отклонения размеров ± JT14/2.

47
9394/23

Изм.	Лист	№ докум.	Подп.	Дата	ТПР 403-3-075.86 4-04.032			
Разраб.		Захарченко			Штанга	Лит.	Масса	Масштаб
Провер.		Бухинник				И	0,43	1:2
Рук. гр.		Светловский				Лист	Листов 1	
Н. контр.		Кириченко			Круг 16-В-ГОСТ 2590-71 / ВСт.5пс-I-ГОСТ 535-79	КРИВБАССПРОЕКТ г. Кривой Рог		

Инв. № подл. | Подп. и дата | Взам. инв. № | Инв. № дубл. | Подп. и дата

Копировал Янько

Формат А4

Типовой проект 403-3-075.86 Альбом V

4-04.071

Rz 160

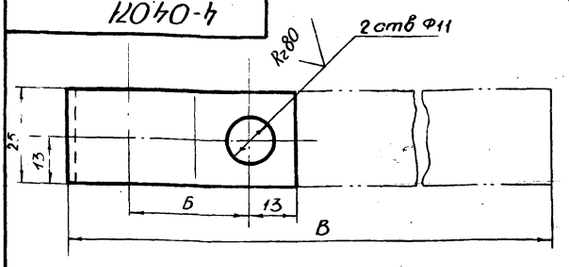

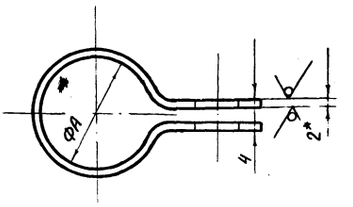

Обозначение	А	Б	В	Масса
4-04.071	25	30	150	0,059
4-04.071-01	33	35	173	0,103

1.* Размеры для справок

2. Предельные отклонения размеров H14; h14; $\pm \frac{IT14}{2}$

Инв.№ подл. | Подпись и дата | Взам. инв.№ | Инв.№ дубл. | Подп. и дата

Изм.	Лист	№ докум.	Подп.	Дата	ТП 4-04.071			
Разраб.		Захарченко			Хомут	Лит.	Масса	Масштаб
Провер.		Бухинник				И	см. табл.	1:1
Рук.гр.		Светловский				Лист	Листов 1	
Н.контр.		Кириченко		06.86	Лист Б-20 ГОСТ 19903-74 Вст3пс5 ГОСТ 16523-70	КРИВБАССПРОЕКТ г. Кривой Рог		

Формат А4

4-04.070СБ

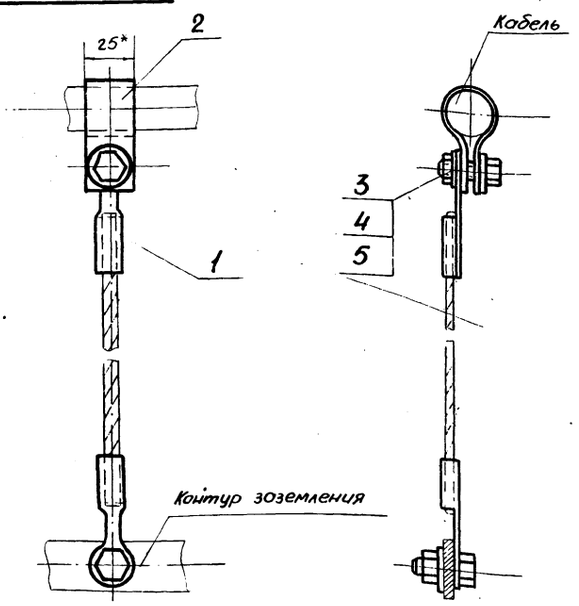

*Размеры для справок

Изм.	Лист	№ докум.	Подп.	Дата	ТП 4-04.070СБ			
Разраб.		Захарченко			Заземляющий проводник Сборочный чертеж	Лит.	Масса	Масштаб
Провер.		Бухинник				И		1:1
Рук.гр.		Светловский				Лист	Листов 1	
Н.контр.		Кириченко		06.86		КРИВБАССПРОЕКТ г. Кривой Рог		
Гл.спец.		Светловский						

Формат А4

Формат	Зона	Поз.	Обозначение	Наименование	Кол.	Примечание
				Документация		
А4			ТП 4-04.070СБ	Сборочный чертеж		
				Сборочные единицы		
А4		1	ТП 4-04.020СБ	Перемычка	1	
				Детали		
А4		2	ТП 4-04.071	Хомут	1	
				Стандартные изделия		
				Болт М10×25.56.055 ГОСТ 7798-70	2	
				Гайка М10.4.55 ГОСТ 5915-70	2	
				Шайба 10.65 Г ГОСТ 6402-70	3	

48

9304/23

Инв.№ подл. | Подпись и дата | Взам. инв.№ | Инв.№ дубл. | Подп. и дата

Изм.	Лист	№ докум.	Подп.	Дата	ТПР 403-3-075.86 4-04.070			
Разраб.		Захарченко			Заземляющий проводник	Лит.	Лист	Листов
Провер.		Бухинник				И		1
Н.контр.		Кириченко		06.86		КРИВБАССПРОЕКТ г. Кривой Рог		

Копировал Конопелько Формат А4

Типовой проект 403-3-075.86 Альбом VIII

Ведомость рабочих чертежей основного комплекта СС

Лист	Наименование	Примечание
1	Общие данные	
2	Телефонизация и радиофикация	

Ведомость ссылочных и прилагаемых документов

Обозначение	Наименование	Примечание
	Прилагаемые документы	
ТПР 403-3-075.86	Спецификация оборудования	Альбом II.4.4
ТПР 403-3-075.86	Ведомость потребности в материалах	Альбом II.4.4

Общие указания

Камера депо двух контактных электровозов оснащается следующими видами связи и сигнализации:

- телефонная административно-хозяйственная и диспетчерская связь;
- диспетчерская телефонная связь диспетчера внутришахтного транспорта;
- электрочасофикация;
- распорядительно-поисковая связь.

Для организации телефонной административно-хозяйственной связи предусматривается установка телефонного аппарата АТС „Защита", который через телефонную распределительную коробку включается в комплексную телефонную сеть горизонта.

Для обеспечения прямой телефонной связью диспетчера внутришахтного транспорта с камерой депо двух контактных электровозов предусматривается установить телефонный аппарат типа ТАШ 2305.

Для показания единого времени предусматривается установка электровторичных часов типа ВЧС1-М2ПВ 24Р-400-302К, которые включаются в линии часофикации через комплексную телефонную сеть горизонта.

Для передачи распоряжений и оповещений предусматривается динамический громкоговоритель типа 10ГРД-IV-6М, который включается в самостоятельную распорядительно-поисковую сеть горизонта.

Условные обозначения:

- проектируемый телефонный аппарат административно-хозяйственной связи с указанием номера
- телефонный аппарат ЦБ с указанием номера
- электровторичные часы с указанием номера
- динамический громкоговоритель с указанием номера
- Ш-1 — телефонная распределительная коробка с указанием номера
- К-1 — кабельный ящик с указанием номера
- абонентский трансформатор
- СБВГ-3 — прокладка кабеля с указанием марки, емкости и длины в метрах

Настоящая часть проекта разработана в соответствии с действующими нормами и правилами и предусматривает мероприятия, обеспечивающие взрывную, взрывопожарную и пожарную безопасность при эксплуатации сооружения

Гл. инженер проекта _____ Топчий

Инв. № подл.	Подпись и дата	Взам. инв. №

49

9394/23

Инв. №				Привязан
Разраб.	Блохина			
Провер.	Егошина			ТПР 403-3-075.86 4-СС
Рук. гр.	Егошина			
Гл. спец.	Катыба			Подземные депо контактных электровозов для рудников черной металлургии
Нач. отд.	Котенко		06.86	
ГИП	Топчий			Депо двух контактных электровозов 7КР1У; К10; К14
Н. контр.	Кириченко			Общие данные

Стад.	Лист	Листов
РП	1	2

КРИВБАССПРОЕКТ г. Кривой Рог

Альбом VIII

Типовой проект 403-3-075.86

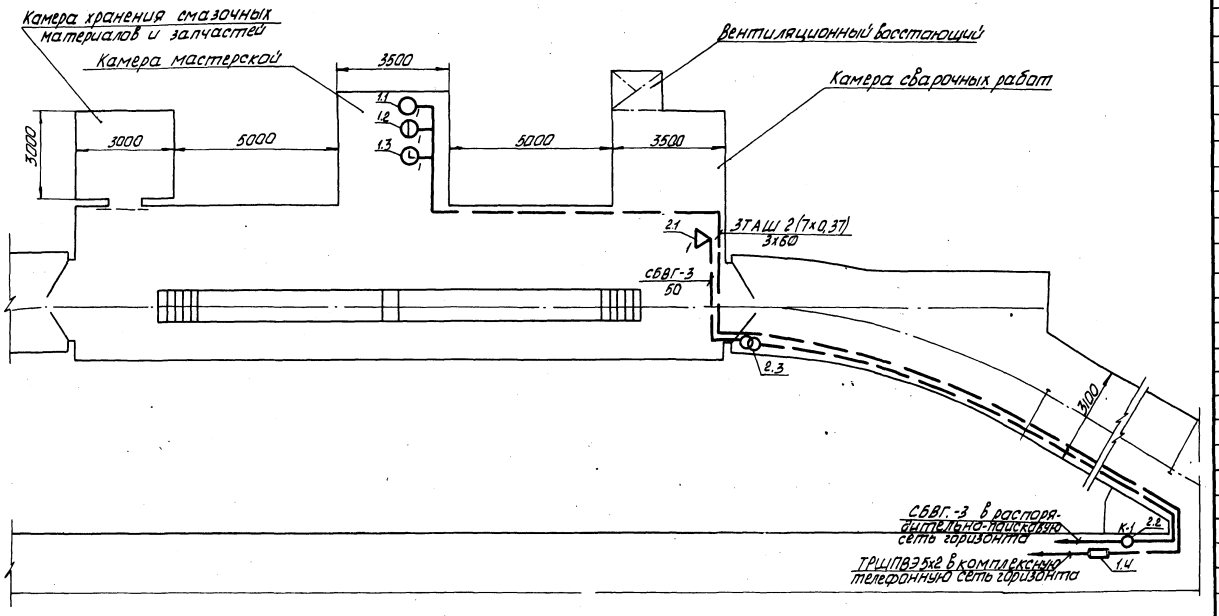

Спецификация

Марка, поз.	Обозначение	Наименование	Кол.	Примечание
		1 Комплексная телефонная сеть		
1.1		Телефонный аппарат		
		АТС „Защита"	1	шт
1.2		То же, ЦБ ТАШ 2305	1	шт
1.3		Часы электровторичные ВЧС1-М2ПВ24Р-400-302к	1	шт
1.4		Телефонная распределительная коробка ШТК-10К	1	шт
1.5		Кабель абонентский шахтный ТАШв (7х0,37)	180	м
1.6		Труба стальная водогазопроводная 32х3,2 ГОСТ 3262-75	6	м
1.7		Канат 9,1-Г-В-Н-140 ГОСТ 3063-80	40	м
1.8	М118 600.00М	Кронштейн для подвески кабеля на своде	28	кг
		2. Распорядительно-поисковая сеть		
2.1		Динамический громкоговоритель 10ГРД-IV-6М	1	шт
2.2		Кабельный ящик ЯКШ-60	1	шт
2.3		Трансформатор абонентский ТАМУ-10	1	шт
2.4		Кабель СВВГ-3 ГОСТ 6436-75	50	м
2.5		Труба стальная водогазопроводная 32х3,2 ГОСТ 3262-75	4,5	м
2.6		Канат 9,1-Г-В-Н-140 ГОСТ 3063-80	30	м

(50)

9394/23

Разраб.	Блохина			ТПР 403-3-075.86		4-СС
Провер.	Елошина			Подземные депо контактных электровозов для рудников черной металлургии		
Рук. гр.	Елошина			Депо двух контактных электровозов 1КРЧУ; К10; К14	Стадия: РП	Лист: 2	Листов:
Гл. спец.	Катыба			Телефонизация и радиофикация М 1:100	КРИВБАССПРОЕКТ г. Кривой Рог	
Нач. отд.	Котенко		06.86			
Н. контр.	Кириченко					

Привязан

Инв. №

Инв. № подл. | Подпись и дата | Взам. инв. №

gost.e-ecolog.ru