ТИПОВЫЕ ПРОЕКТНЫЕ РЕШЕНИЯ
407-3-075.86

ПОДЗЕМНЫЕ ДЕПО КОНТАКТНЫХ ЭЛЕКТРОВОЗОВ ДЛЯ РУДНИКОВ ЧЕРНОЙ МЕТАЛЛУРГИИ

АЛЬБОМ VII

МЕТАЛЛОКОНСТРУКЦИИ И ИНВЕНТАРЬ

КФ ЦИТП

gost.e-ecolog.ru

ЦЕНТРАЛЬНЫЙ ИНСТИТУТ ТИПОВОГО ПРОЕКТИРОВАНИЯ
ГОССТРОЯ СССР
КИЕВСКИЙ ФИЛИАЛ
г. Киев-57 ул. Эжена Потье № 12
12/IV
Заказ № 325У Инв. № 9394/22 Тираж 100
Сдано в печать 10.У 198 7 Цена 4-64

ТИПОВЫЕ ПРОЕКТНЫЕ РЕШЕНИЯ

403-3-075.86

ПОДЗЕМНЫЕ ДЕПО КОНТАКТНЫХ ЭЛЕКТРОВОЗОВ ДЛЯ РУДНИКОВ ЧЕРНОЙ МЕТАЛЛУРГИИ

АЛЬБОМ VII

МЕТАЛЛОКОНСТРУКЦИИ И ИНБЕНТАРЬ

РАЗРАБОТАН
ПРОЕКТНЫМ ИНСТИТУТОМ
„КРИВБАССПРОЕКТ"
ГЛАВНЫЙ ИНЖЕНЕР ИНСТИТУТА (СТОРОЖУК)
ГЛАВНЫЙ ИНЖЕНЕР ПРОЕКТА (ГОПЧИЙ)

УТВЕРЖДЕН МИНЧЕРМЕТОМ СССР
ПРИКАЗ N° 762 ОТ 19 июня 1986 г.
ВВЕДЕН В ДЕЙСТВИЕ С 1 октября 1986 г.

Привязан

Инв. №

Альбом VII

Типовой проект 403-3-075.86

Наименование	Обозначение	стр.
Переход	9-02.010	3
Хомут	9-02.020	4
Рама	9-02.030	6
Переход	9-02.040	8
Патрубок	9-02.050	10
Колено	9-02.060	11
Переход	9-02.070	12
Хомут	9-02.080	14
Патрубок	9-02.090	16
Фланец	9-02.100	15
Патрубок	9-02.110	15
Диффузор	9-02.120	16
Переход	9-02.130	18
Колено	9-02.140	20
Патрубок	9-02.150	29
Патрубок	9-02.160	23
Фланец	9-02.170	22
Ванна для мойки деталей	9-02.180	26
Стяжка	9-02.230	29
Зажим	9-02.240	34
Подвес	9-02.250	35
Зажим	9-02.260	37
Кронштейн	9-02.270	39
Дверь противопожарная 4500 x 2200	9-02.280	41

2

9394/22

Привязан	Изм.	Лист	№ докум.	Подп.	Дата	ТПР 403-3-075.86 9-СА
	Разраб.		Смирнова			Содержание альбома
	Провер.		Титченко			Лит. И / Лист / Листов 1
	Рук. гр.		Титченко			КРИВБАССПРОЕКТ г. Кривой Рог
	Н. конт.		Гилко			
Инв. №	Утв.		Куцый			

Копировал Шаповалова Формат А2

Инв. № подл. | Подп. и дата | Взам. инв. № | Инв. № дубл. | Подп. и дата

9-02.004

Типовой проект 403-3-075.86 Альбом VII

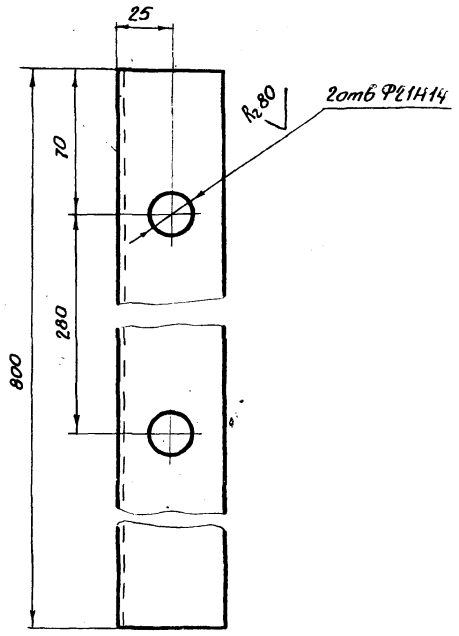

Неуказанные предельные отклонения размеров ± 4Т14/2

Изм.	Лист	№ докум.	Подп.	Дата
Разраб.		Смирново		
Провер.		Пархоменко		
Рук. гр.		Титченко		
Н.контр.		Гилко		

9-02.004

Кронштейн

Лит.	Масса	Масштаб
И	2,9	1:2

Уголок 50×50×5-В-ГОСТ 8509-72 / ВСт3пс-11-ГОСТ 535-79

Лист | Листов 1

КРИВБАССПРОЕКТ г. Кривой Рог

Формат А4

Инв. № подл. | Подпись и дата | Взам. инв. № | Инв. № дубл. | Подпись и дата

Формат	Зона	Поз.	Обозначение	Наименование	Кол.	Примечание
				Документация		
А3			9-02.010СБ	Сборочный чертеж		
				Сборочные единицы		
А4		1	9-02.100	Фланец	1	
				Детали		
А3		2	9-02.001	Переход	1	
А4		3	9-02.012	Фланец	1	

Изм.	Лист	№ докум.	Подп.	Дата
Разраб.		Кочерга		
Провер.		Сербина		
Рук. гр.		Терещенко		
Н.контр.		Гилко		
Утв.		Куцый		

9-02.010

Переход

Лит.	Лист	Листов
И		1

КРИВБАССПРОЕКТ г. Кривой Рог

Формат А4

Инв. № подл. | Подпись и дата | Взам. инв. № | Инв. № дубл. | Подпись и дата

9-02.010СБ

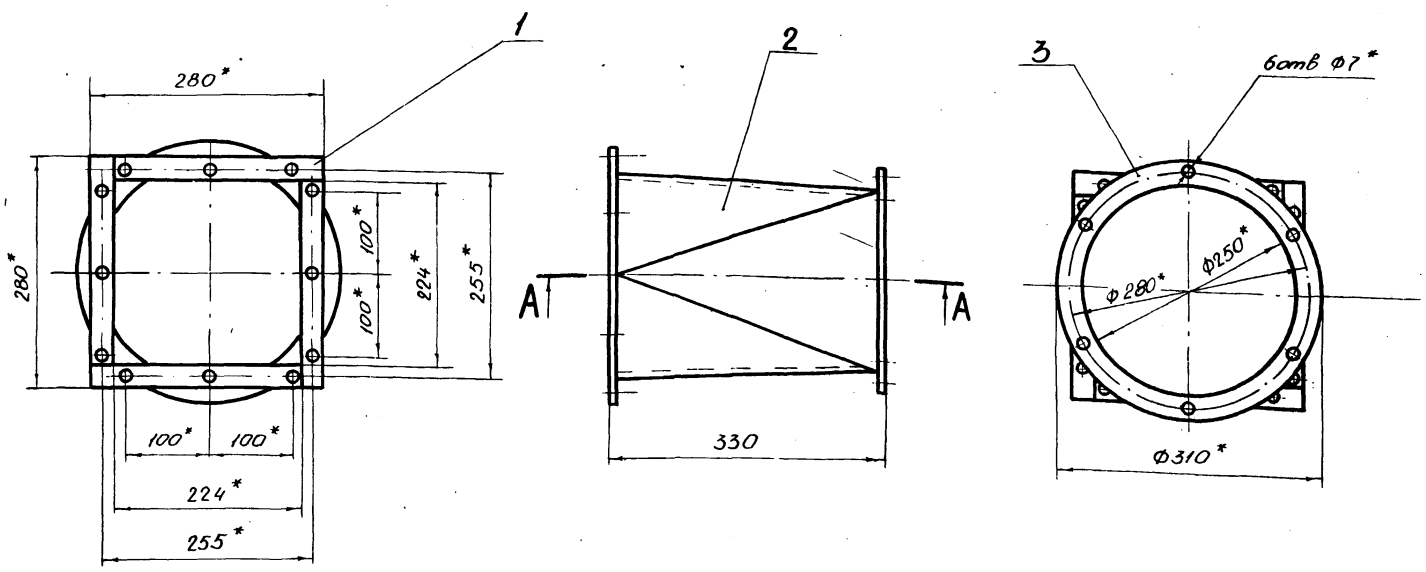

А-А
М 1:1

* Размеры для справок

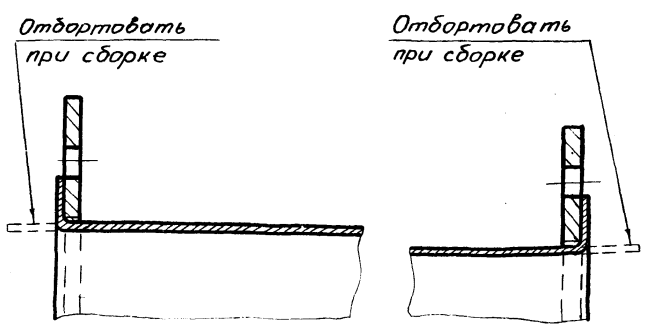

3

9394/22

Изм.	Лист	№ докум.	Подп.	Дата
Разраб.		Кочерга		
Провер.		Сербина		
Рук. гр.		Терещенко		
Н.контр.		Гилко		
Утв.		Куцый		

ТПР 403-3-075.86 9-02-010СБ

Переход
Сборочный чертеж

Лит.	Масса	Масштаб
И	3,6	1:5

Лист 1 | Листов 1

КРИВБАССПРОЕКТ г. Кривой Рог

Копировал Конопляко

Формат А3

Инв. № подл. | Подпись и дата | Взам. инв. № | Инв. № дубл. | Подпись и дата

9-02.003

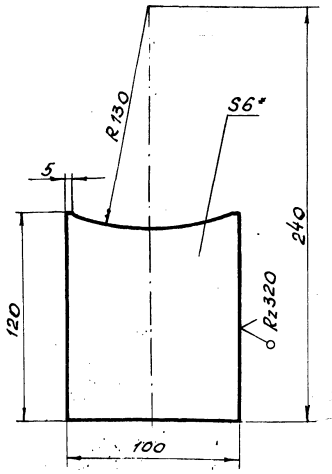

1.* Размеры для справок.
2. Предельные отклонения размеров $\pm \frac{IT14}{2}$

Изм.	Лист	№ докум.	Подп.	Дата
Разраб.		Кочерга		
Провер.		Сербина		
Рук. гр.		Терещенко		
Н. контр.		Гилко		
Утв.		Куцый		

9-02.003

Кронштейн

Лит.	Масса	Масштаб
И	0,56	1:2

Лист | Листов 1

Лист Б-6 ГОСТ 19903-74 / ВСт3пс ГОСТ 535-79

КРИВБАССПРОЕКТ г. Кривой Рог

Формат А4

9-02.002

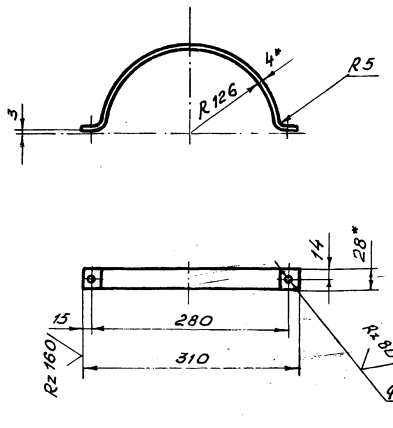

1.* Размеры для справок
2. Неуказанные предельные отклонения размеров $\pm \frac{IT14}{2}$

Изм.	Лист	№ докум.	Подп.	Дата
Разраб.		Кочерга		
Провер.		Сербина		
Рук. гр.		Терещенко		
Н. контр.		Гилко		
Утв.		Куцый		

9-02.002

Полухомут

Лит.	Масса	Масштаб
И	0,4	1:5

Лист | Листов 1

Полоса 5-4х28 ГОСТ 103-76 / ВСт3пс ГОСТ 535-79

КРИВБАССПРОЕКТ г. Кривой Рог

Формат А4

Формат	Зона	Поз.	Обозначение	Наименование	Кол.	Примечание
				Документация		
А4			9-02.020СБ	Сборочный чертеж		
				Детали		
А4		1	9-02.002	Полухомут	2	
А4		2	9-02.003	Кронштейн	1	
				Стандартные изделия		
		4		Болт М6х20.36 ГОСТ 7798-70	2	
		5		Гайка М6.4 ГОСТ 5916-70	2	
		6		Шайба 6 65Г ГОСТ 6402-70	2	

Изм.	Лист	№ докум.	Подп.	Дата
Разраб.		Кочерга		
Провер.		Сербина		
Рук. гр.		Терещенко		
Н. контр.		Гилко		
Утв.		Куцый		

9-02.020

Хомут

Лит.	Лист	Листов
И		1

КРИВБАССПРОЕКТ г. Кривой Рог

Формат А4

9-02.020СБ

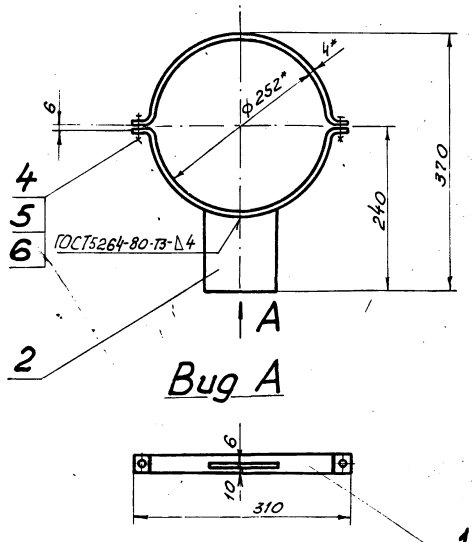

Вид А

1.* Размеры для справок.
2. Электроды типа Э42 ГОСТ 9467-75

4
9394/22

ТПР 403-3-075.86

Изм.	Лист	№ докум.	Подп.	Дата
Разраб.		Кочерга		
Провер.		Сербина		
Рук. гр.		Терещенко		
Н. контр.		Гилко		
Утв.		Куцый		

9-02.020СБ

Хомут
Сборочный чертеж

Лит.	Масса	Масштаб
И	1,4	1:5

Лист | Листов 1

КРИВБАССПРОЕКТ г. Кривой Рог

Копировал. Янько

Формат А4

Инв. № подл. | Подп. и дата | Взам. инв. № | Инв. № дубл. | Подп. и дата

9-02.001

Альбом VII

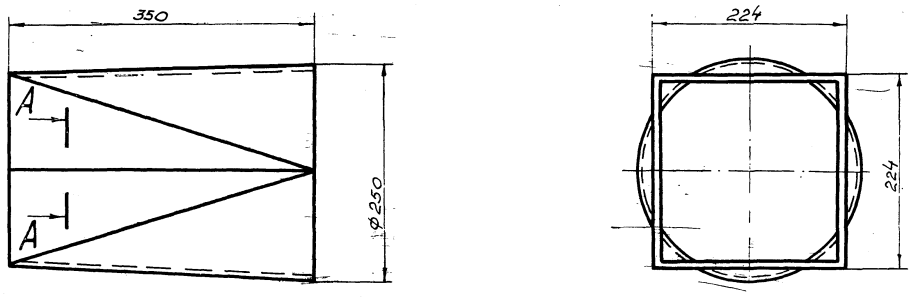

Развертка

М 1:2,5

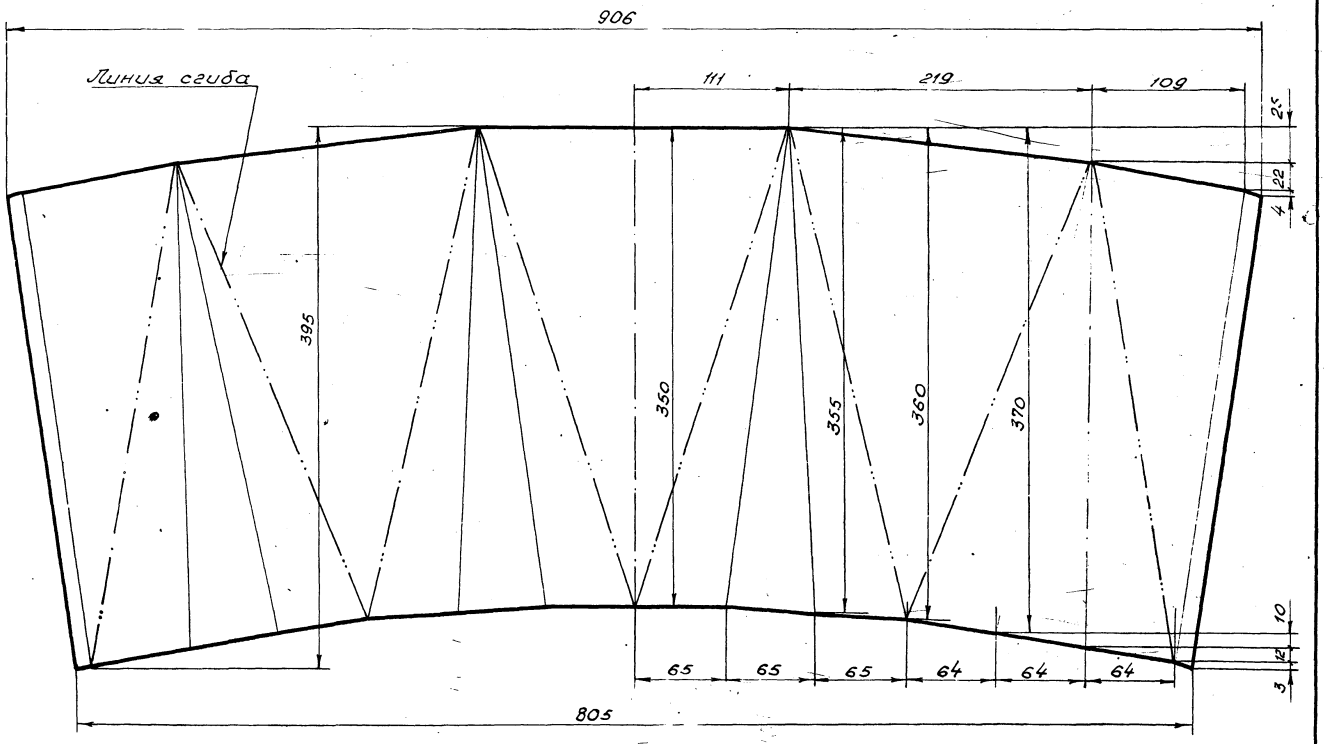

А-А

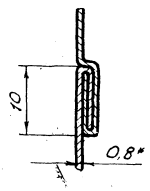

1.* Размеры для справок.
2 Предельные отклонения размеров $\pm \frac{IT14}{2}$.

5
9394/22

					ТПР 403-3-075.86	9.02.001		
Изм	Лист	№ докум.	Подп.	Дата	Переход	Лит.	Масса	Масштаб
Разраб.		Кочерга				И	1,9	1.4
Провер.		Сербина				Лист	Листов 1	
Рук. гр.		Терещенко						
Н. контр.		Гилко			Лист 0,8 ГОСТ 7118-78	КРИВБАССПРОЕКТ г. Кривой Рог		
Утв.		Куцый						

Типовой проект 403-3-075.86

Взам. инв. № | Инв. № дубл. | Подп. и дата | Подп. и дата | Инв. № подл.

Копировал Янько Форм.

Альбом VII

Типовой проект 403-3-075.86

Формат	Зона	Поз.	Обозначение	Наименование	Кол.	Примеч.
				Документация		
А3			9-02.030 СБ	Сборочный чертеж		
				Детали		
Б4		1	9-02.009	Уголок		
				Уголок $\frac{50\times50\times5\text{-Б ГОСТ 8509-72}}{\text{ВСт3пс-II ГОСТ 535-79}}$		
				$\ell = 930 \pm 1{,}0$	2	3,5 кг
Б4		2	9-02.011	Уголок		
				Уголок $\frac{50\times50\times5\text{-Б ГОСТ 8509-72}}{\text{ВСт3пс-II ГОСТ 535-79}}$		
				$\ell = 500 \pm 0{,}5$	2	1,9 кг

Изм.	Лист	№ докум.	Подп.	Дата
Разраб.	Пархоменко			
Провер.	Титченко			
Рук. гр.	Титченко			
Н. контр.	Гилко			
Утв.	Куцый			

ТП 9-02.030

Рама

Лит	Лист	Листов
И		1

КРИВБАССПРОЕКТ г. Кривой Рог

формат А4

Формат	Зона	Поз.	Обозначение	Наименование	Кол.	Примеч.
				Документация		
А3			9-02.100 СБ	Сборочный чертеж		
				Сборочные единицы		
А4		1	9-02.100	Фланец	1	
				Детали		
Б4		2	9-02.022	Труба		
				ОЦ $\frac{\text{Б-0,8}\times926\times1150\text{ ГОСТ 1990-74}}{\text{ОН-1 ГОСТ 1491В-80}}$	1	5,86 кг

Изм.	Лист	№ докум.	Подп.	Дата
Разраб.	Пархоменко			
Провер.	Титченко			
Рук. гр.	Титченко			
Н. контр.	Гилко			
Утв.	Куцый			

ТП 9-02.090

Патрубок

Лит	Лист	Листов
И		1

КРИВБАССПРОЕКТ г. Кривой Рог

формат А4

9-02.090 СБ

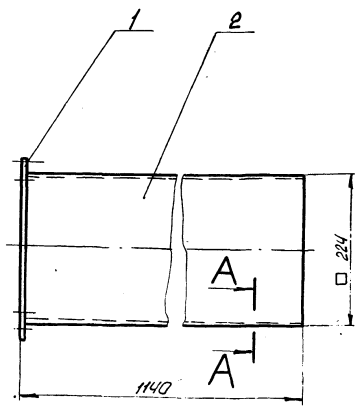

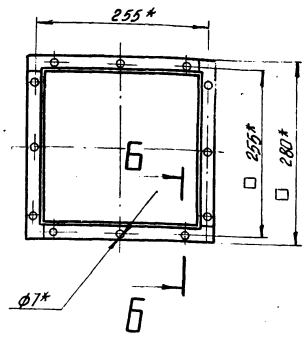

Б-Б
М1:1

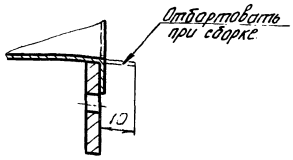

А-А
М2:1

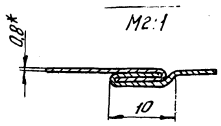

1.* Размеры для справок

2. Предельные отклонения размеров $\pm \frac{\text{ЭТ14}}{2}$

Б

9394/22

Изм.	Лист	№ докум.	Подп.	Дата
Разраб.	Пархоменко			
Провер.	Титченко			
Рук. гр.	Титченко			
Н. контр.	Гилко			
Утв.	Куцый			

ТПР 403-3-075.86 9-02.090СБ

Патрубок

Сборочный чертеж

Лит	Масса	Масштаб
И	6,76	1:5

Лист | Листов 1

КРИВБАССПРОЕКТ г. Кривой Рог

Копировал Шевченко

формат А4

9-02.030СБ

Альбом VIII

Типовой проект 403-3-075.86

Подп. и дата | Инв. № дубл. | Взам. инв. № | Подпись и дата | Инв. № подл.

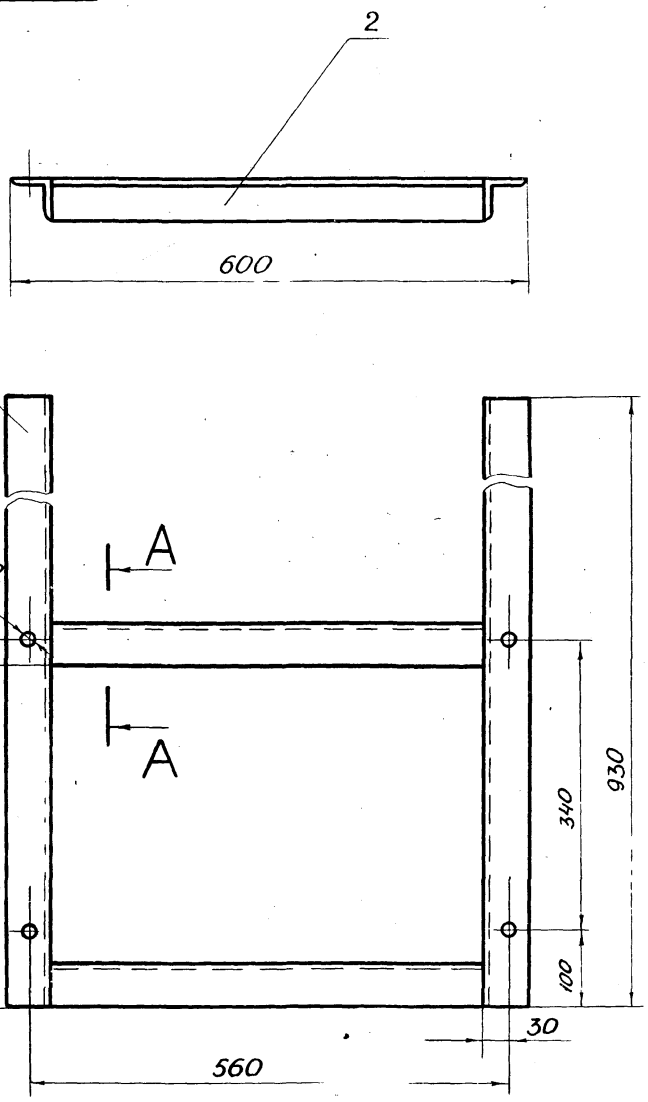

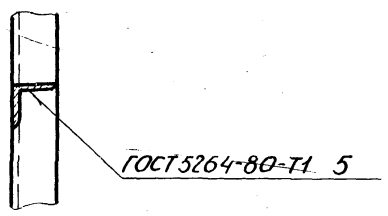

А-А

1. Неуказанные предельные отклонения размеров $\pm \frac{IT14}{2}$
2. Электроды типа Э42 ГОСТ 9467-75

					ТП		9-02.030СБ	
Изм.	Лист	№ докум.	Подп.	Дата				
Разраб.		Пархоменко			Рама	Лит.	Масса	Масштаб
Провер.		Титченко				И	10,8	1:5
Рук. гр.		Титченко			Сборочный чертеж	Лист	Листов 1	
Н. контр.		Гилко				КРИВБАССПРОЕКТ г. Кривой Рог		
Утв.		Куцый						

Копировал Конопелько Формат А3

9-02.014

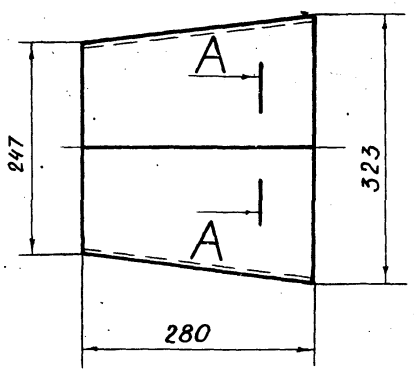

А-А
М2:1

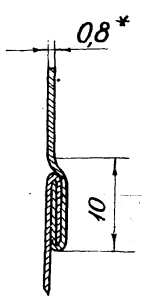

Развертка
М1:10

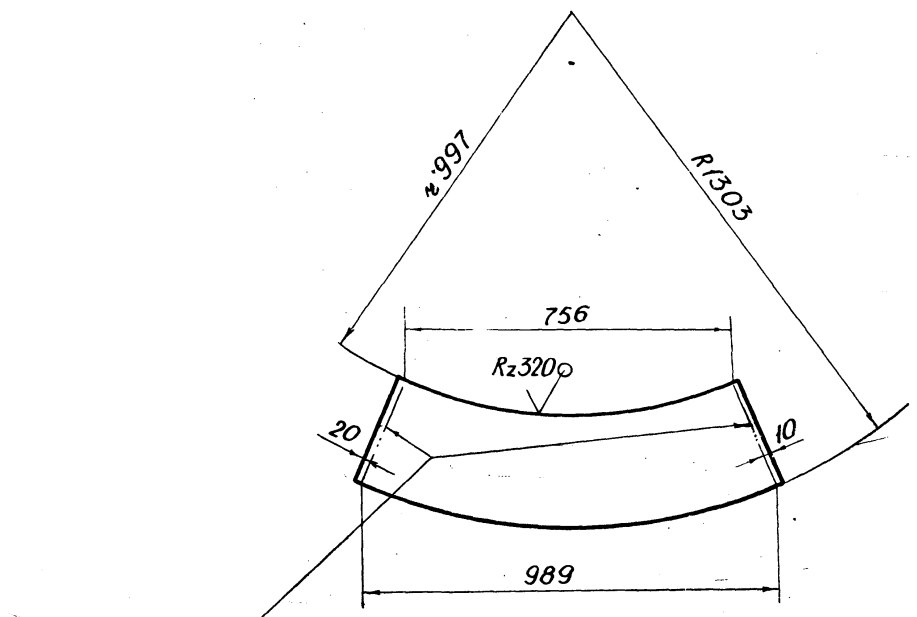

1. * Размер для справок
2. Предельные отклонения размеров $\pm \frac{IT14}{2}$

7
9394/22

					ТПР 403-3-075.86		9-02.014	
Изм.	Лист	№ докум.	Подп.	Дата				
Разраб.		Пархоменко			Переход	Лит.	Масса	Масштаб
Провер.		Титченко				И	1,57	1:5
Рук. гр.		Титченко				Лист	Листов 1	
Н. контр.		Гилко			ОЦ Б-0,8 ГОСТ 19904-74 ОН-1 ГОСТ 14918-80	КРИВБАССПРОЕКТ г. Кривой Рог		

Копировал Конопелько Формат А3

Инв. № подл. | Подпись и дата | Взам. инв. № | Инв. № дубл. | Подп. и дата

9-02.013

Альбом VII

Типовой проект 403-3-075.86

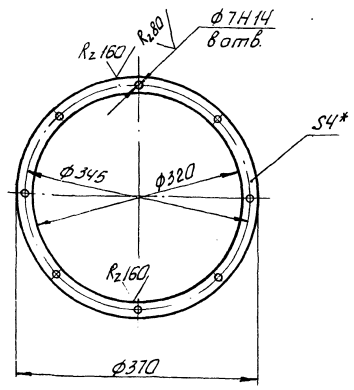

1.* Размер для справок.

2. Неуказанные предельные отклонения размеров $\pm \frac{IT14}{2}$

Изм.	Лист	№ докум.	Подп.	Дата
Разраб.		Пархоменко		
Провер.		Титченко		
Рук. гр.		Титченко		
Н. контр.		Гилко		

ТП 9-02.013

Фланец

Лит.	Масса	Масштаб
Н	0,95	1:5
Лист	Листов 1	

Лист Б-Ч ГОСТ 19903-74 / В Ст3пс ГОСТ 14637-79

КРИВБАССПРОЕКТ г. Кривой Рог

Формат А4

Формат	Зона	Поз.	Обозначение	Наименование	Кол.	Примеч.
				Документация		
А3			9-02.040СБ	Сборочный чертеж		
				Детали		
А4		1	9-02.012	Фланец	1	
А4		2	9-02.013	Фланец	1	
А4		3	9-02.014	Переход	1	

Изм.	Лист	№ докум.	Подп.	Дата
Разраб.		Пархоменко		
Провер.		Титченко		
Рук. гр.		Титченко		
Н. контр.		Гилко		
Утв.		Куцый		

ТП 9-02.040

Переход

Лит.	Лист	Листов
И		1

КРИВБАССПРОЕКТ г. Кривой Рог

Формат А4

Инв. № подл. | Подп. и дата | Взам. инв. № | Инв. № дубл. | Подп. и дата

9-02.040СБ

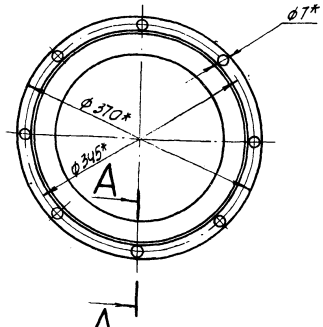

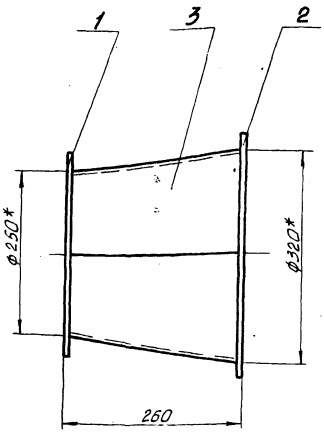

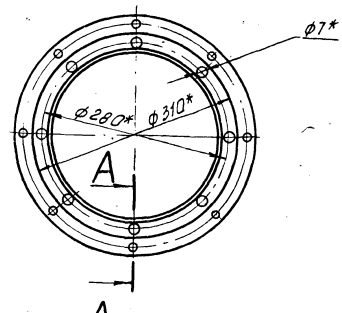

А–А
М1:1

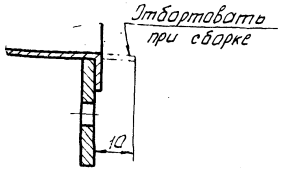

1.* Размеры для справок.

2. Предельные отклонения размеров $\pm \frac{IT14}{2}$

8
9394/22

ТПР 403-3-075.86 9-02.040СБ

Изм.	Лист	№ докум.	Подп.	Дата
Разраб.		Пархоменко		
Провер.		Титченко		
Рук. гр.		Титченко		
Н. контр.		Гилко		
Утв.		Куцый		

Переход
Сборочный чертеж

Лит.	Масса	Масштаб
И	3,32	1:5
Лист	Листов 1	

КРИВБАССПРОЕКТ г. Кривой Рог

Формат А3

Инв. № подл. | Подп. и дата | Взам. инв. № | Инв. № дубл. | Подп. и дата

Альбом VII

Типовой проект 403-3-075.86

9-02.012

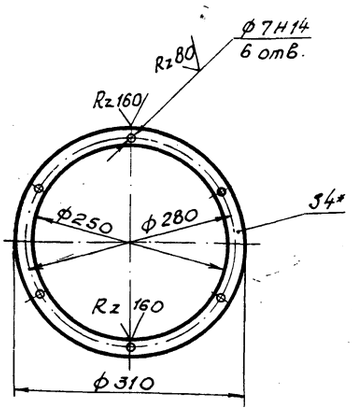

1.* Размер для справок.
2. Неуказанные предельные отклонения размеров $\pm \frac{JT14}{2}$.

Изм.	Лист	№ докум.	Подп.	Дата
Разраб.		Пархоменко		
Провер.		Титченко		
Рук. гр.		Титченко		
Н. контр.		Гилко		

ТП 9-02.012

Фланец

Лит.	Масса	Масштаб
И	0,8	1:5

Лист | Листов 1

Лист Б-4 ГОСТ 19903-74 / ВСт3пс ГОСТ 14637-79

КРИВБАССПРОЕКТ г. Кривой Рог

Формат А4

9-02.017

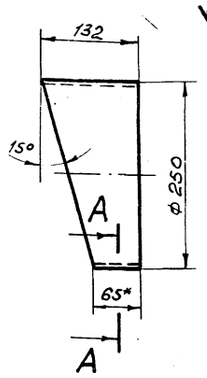

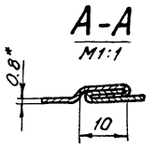

Развертка

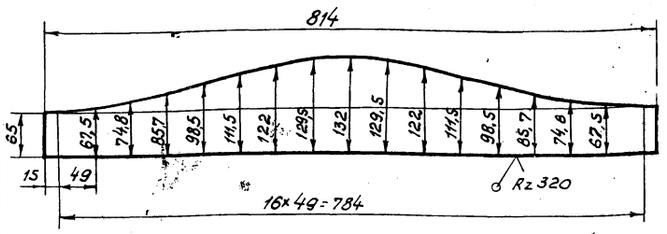

1.* Размеры для справок.
2. Предельные отклонения размеров $\pm \frac{JT14}{2}$

Изм.	Лист	№ докум.	Подп.	Дата
Разраб.		Пархоменко		
Провер.		Титченко		
Рук. гр.		Титченко		
Н. контр.		Гилко		

ТП 9-02.017

Сектор

Лит.	Масса	Масштаб
И	0,5	1:5

Лист | Листов 1

ОЦ Б-0,8 ГОСТ 19904-74 / ОН-1 ГОСТ 14918-80

КРИВБАССПРОЕКТ г. Кривой Рог

Формат А4

9-02.025

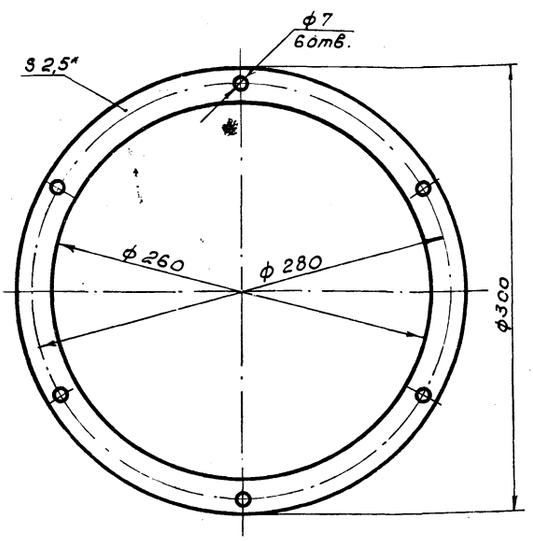

* Размер для справок.

Изм.	Лист	№ докум.	Подп.	Дата
Разраб.		Пархоменко		
Провер.		Титченко		
Рук. гр.		Титченко		
Н. контр.		Гилко		

ТП 9-02.025

Прокладка

Лит.	Масса	Масштаб
И	0,07	1:2,5

Лист | Листов 1

Пластина I, лист, ТМКЩ-С-2,5- ГОСТ 7338-77

КРИВБАССПРОЕКТ г. Кривой Рог

Формат А4

9-02-026

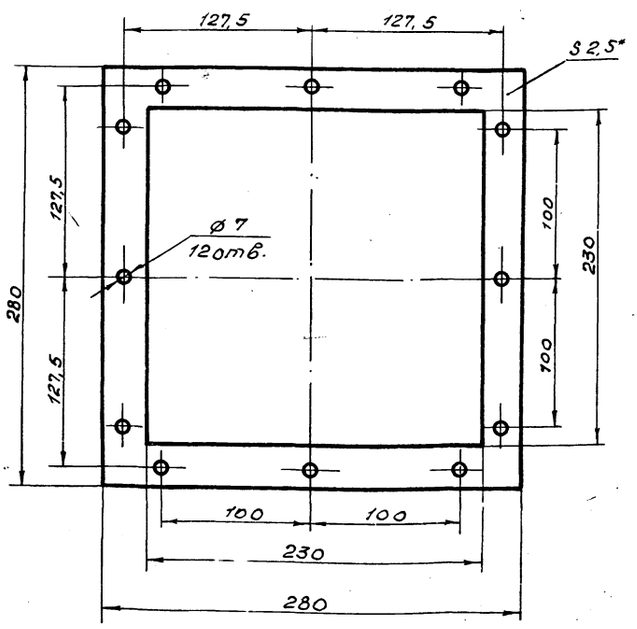

* Размер для справок

9

9394/22

Изм.	Лист	№ докум.	Подп.	Дата
Разраб.		Пархоменко		
Провер.		Титченко		
Рук. гр.		Титченко		
Н. контр.		Гилко		

ТПР 403-3-075.86 9-02.026

Прокладка

Лит.	Масса	Масштаб
И	0,1	1:2,5

Лист | Листов 1

Пластина I, лист, ТМКЩ-С-2,5- ГОСТ 7338-77

КРИВБАССПРОЕКТ г. Кривой Рог

Копировал: Янько

Формат А4

9-02.034

Типовой проект 403-3-075.86 Альбом VIII

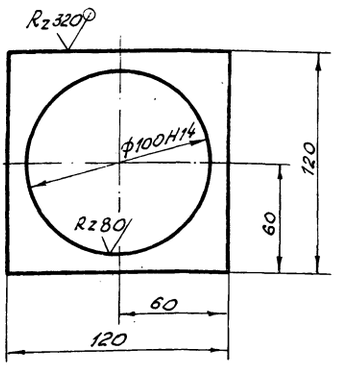

Неуказанные предельные отклонения размеров ± IT14/2

Изм.	Лист	№ докум.	Подп.	Дата
Разраб.		Паркоменко		
Провер.		Титченко		
Рук. гр.		Титченко		
Н. контр.		Гилко		

ТП 9-02.034

Лист

Лит.	Масса	Масштаб
И	0,052	1:2

Лист | Листов 1

Лист 6-1 ГОСТ 19903-74
Лист В Ст. 3 пс ГОСТ 16523-70

КРИВБАССПРОЕКТ г. Кривой Рог

Формат А4

Форм.	Зона	Поз.	Обозначение	Наименование	Кол.	Примеч.
				Документация		
А3			9-02.050СБ	Сборочный чертеж		
				Детали		
А4		1	9-02.012	Фланец	2	
				Переменные данные для исполнений		
				9-02-050		
Б4		2	9-02.015	Цилиндр		
				ОЦ 6-0,8×815×1445 ГОСТ 19904-74 ОН-1 ГОСТ 14918-80	1	7,37кг
				9-02-050-01		
Б4		2	9-02.015-01	Цилиндр		
				ОЦ 6-0,8×815×1395 ГОСТ 19904-74 ОН-1 ГОСТ 14918-80	1	7,1кг
				9-02-050-02		
Б4		2	9-02.015-02	Цилиндр		
				ОЦ 6-0,8×815×1255 ГОСТ 19904-71 ОН-1 ГОСТ 14918-80	1	6,3 кг
				9-02-050-03		
Б4		2	9-02.015-03	Цилиндр		
				ОЦ 6-0,8×815×620 ГОСТ 19904-74 ОН-1 ГОСТ 14918-80	1	4кг

Инв. № подл. | Подп. и дата | Взам. инв. № | Инв. № дубл. | Подп. и дата

Изм.	Лист	№ докум.	Подп.	Дата
Разраб.		Паркоменко		
Провер.		Титченко		
Рук. гр.		Титченко		
Н. контр.		Гилко		
Утв.		Кучый		

ТП 9-02.050

Патрубок

Лит.	Лист	Листов
И		1

КРИВБАССПРОЕКТ г. Кривой Рог

Формат А4

9-02.050СБ

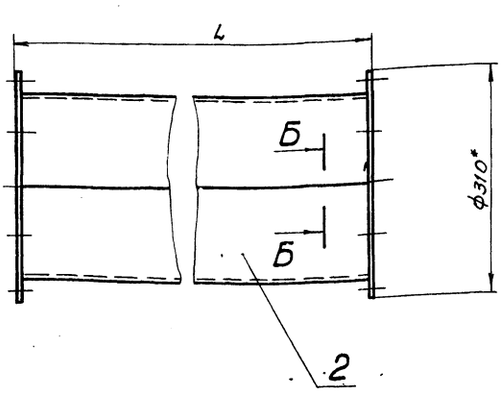

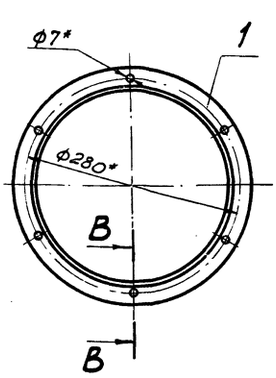

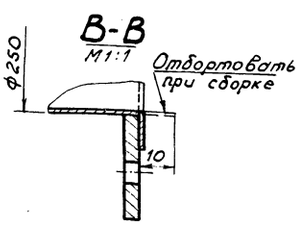

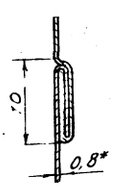

Обозначение	L, мм	Масса, кг
9-02.050СБ	1425	8,97
-01СБ	1375	8,7
-02СБ	1235	7,9
-03СБ	600	5,6

1.* Размеры для справок

2. Предельные отклонения размеров ± IT14/2

10

9394/22

Изм.	Лист	№ докум.	Подп.	Дата
Разраб.		Паркоменко		
Провер.		Титченко		
Рук. гр.		Титченко		
Н. контр.		Гилко		
Утв.		Кучый		

ТП Р 403-3-075.86 9-02.050СБ

Патрубок
Сборочный чертеж

Лит.	Масса	Масштаб
И	Сп. табл.	1:5

Лист | Листов 1

КРИВБАССПРОЕКТ г. Кривой Рог

Копировал Формат А3

Типовой проект 403-3-075.86 Альбом VIII

9-02.016

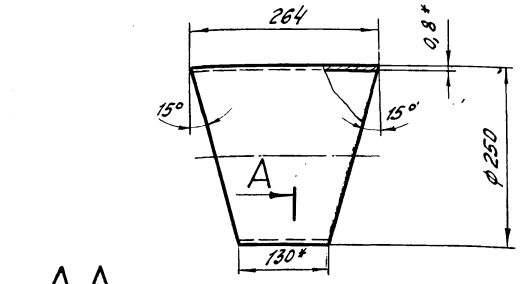

А-А
М1:1

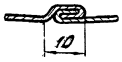

А

Развертка

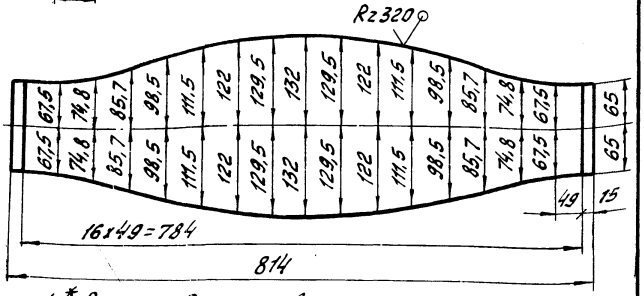

1. * Размеры для справок.
2. Предельные отклонения размеров ± УТ14/2.

Изм.	Лист	№ докум.	Подп.	Дата
Разраб.		Пархоменко		
Провер.		Титченко		
Рук. гр.		Титченко		
Н. контр.		Гилко		

ТП 9-02.016

Сектор

Б-0,8 ГОСТ 19904-74
ОН-1 ГОСТ 14918-80

Лит.	Масса	Масштаб
И	1,0	1:5
Лист	Листов 1	

КРИВБАССПРОЕКТ
г. Кривой Рог

Формат А4

Формат	Зона	Поз.	Обозначение	Наименование	Кол.	Приме-чание
				Документация		
А3			9-02.060СБ	Сборочный чертеж		
				Детали		
А4		1	9-02.012	Фланец	2	
А4		2	9-02.016	Сектор	2	
А4		3	9-02.017	Сектор	2	

Изм.	Лист	№ докум.	Подп.	Дата
Разраб.		Пархоменко		
Провер.		Титченко		
Рук. гр.		Титченко		
Н. контр.		Гилко		
Утв.		Кучый		

ТП 9-02.060

Колено

Лит.	Лист	Листов
И		1

КРИВБАССПРОЕКТ
г. Кривой Рог

Формат А4

Инв. № подл. | Подп. и дата | Взам. инв. № | Инв. № дубл. | Подп. и дата

9-02.060СБ

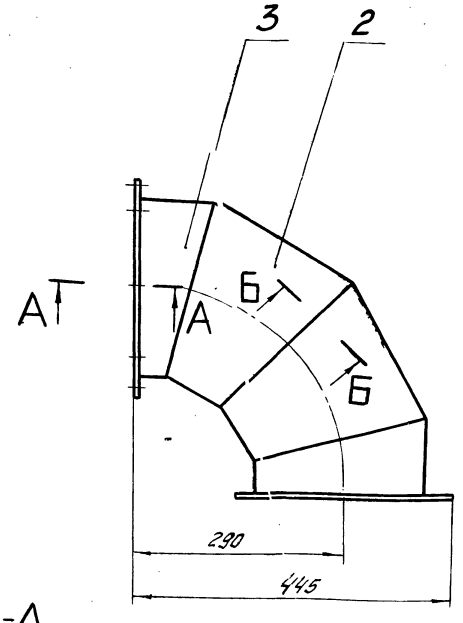

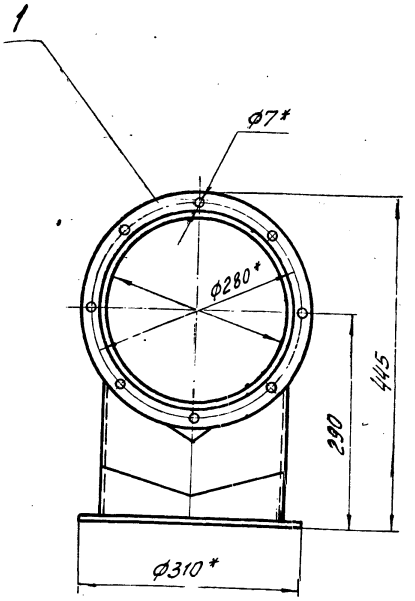

А-А
М1:1

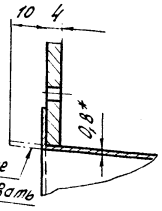

Б-Б
М2:1 повернуто

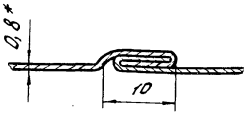

1. * Размеры для справок.
2. Предельные отклонения размеров ± УТ14/2.

9394/22

11

ТПР 403-3-075.86 9-02.060СБ

Колено
Сборочный чертеж

Лит.	Масса	Масштаб
И	4,6	1:5
Лист	Листов 1	

КРИВБАССПРОЕКТ
г. Кривой Рог

Альбом VII

Типовой проект 403-3-075.86

9-02.018

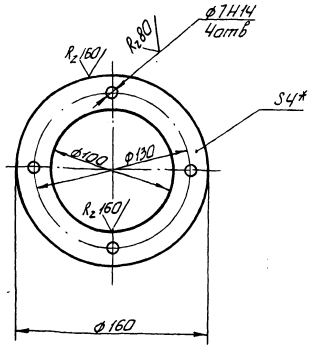

1.* Размер для справок.

2. Неуказанные предельные отклонения размеров $\pm \frac{IT14}{2}$

Изм.	Лист	№ докум.	Подп.	Дата
Разраб.		Пархоменко		
Провер.		Титченко		
Рук. гр.		Титченко		
Н. контр.		Гилко		

ТП 9-02.018

Фланец

Лит.	Масса	Масштаб
Н	0.4	1:2.5

Лист Листов 1

Б-4 ГОСТ 19903-74
Лист В Ст 3 пс ГОСТ 14637-79

КРИВБАССПРОЕКТ
г. Кривой Рог

Формат А4

Формат	Зона	Поз.	Обозначение	Наименование	Кол.	Примеч.
				Документация		
А3			9-02.070 СБ	Сборочный чертеж		
				Детали		
А4		1	9-02.018	Фланец	1	
А4		2	9-02.012	Фланец	1	
А3		3	9-02.019	Переход	1	

Изм.	Лист	№ докум.	Подп.	Дата
Разраб.		Пархоменко		
Провер.		Титченко		
Рук. гр.		Титченко		
Н. контр.		Гилко		
Утв.		Куцый		

ТП 9-02.070

Переход

Лит.	Масса	Масштаб
И		1

Лист Листов 1

КРИВБАССПРОЕКТ
г. Кривой Рог

Формат А4

9-02.070СБ

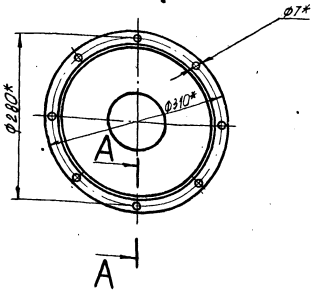

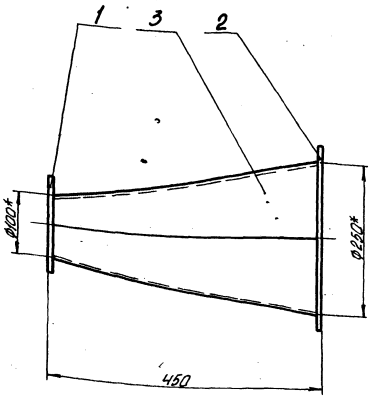

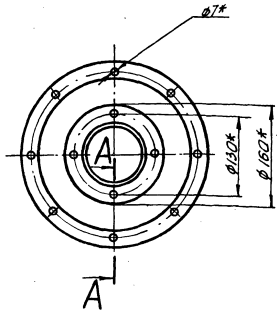

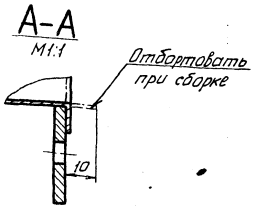

1.* Размеры для справок.

2. Предельные отклонения размеров $\pm \frac{IT14}{2}$

9394/22 12

Изм.	Лист	№ докум.	Подп.	Дата
Разраб.		Пархоменко		
Провер.		Титченко		
Рук. гр.		Титченко		
Н. контр.		Гилко		
Утв.		Куцый		

ТПР 403-3-075.86 9-02.070СБ

Переход
сборочный чертеж

Лит.	Масса	Масштаб
И	2.95	1:5

Лист Листов 1

КРИВБАССПРОЕКТ
г. Кривой Рог

Копировал Шевченко

Формат А3

9-02.019

Типовой проект 403-3-075.86 Альбом VIII

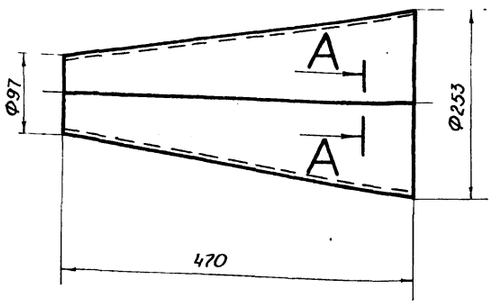

Развертка
М1:10

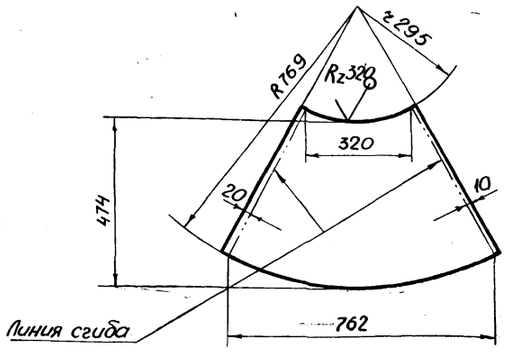

А–А
М2:1

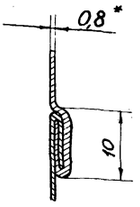

1. *Размер для справок
2. Предельные отклонения размеров $\pm \frac{JT14}{2}$

					ТП 9-02.019			
Изм.	Лист	№ докум.	Подп.	Дата		Лит.	Масса	Масштаб
Разраб.		Пархоменко			Переход	И	1,75	1:5
Провер.		Титченко				Лист	Листов 1	
Рук. гр.		Титченко			ОЦ Б-08 ГОСТ 19904-74 ОН-1 ГОСТ 14918-80	КРИВБАССПРОЕКТ г. Кривой Рог		
Н. контр.		Гилко						

Формат А3

9-02.027

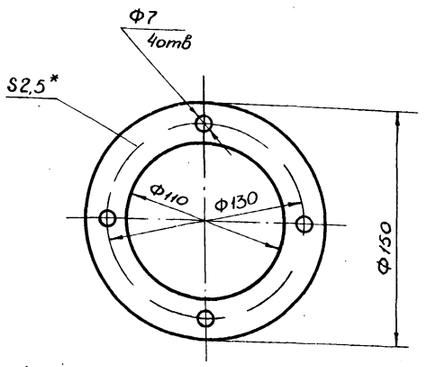

* Размер для справок

					ТП 9-02.027			
Изм.	Лист	№ докум.	Подп.	Дата		Лит.	Масса	Масштаб
Разраб.		Пархоменко			Прокладка	И	0,035	1:2,5
Провер.		Титченко				Лист	Листов 1	
Рук. гр.		Титченко			Пластина I, лист, ТМКЩ-С-2,5- ГОСТ 7338-77	КРИВБАССПРОЕКТ г. Кривой Рог		
Н. контр.		Гилко						

Формат А4

9-02.024

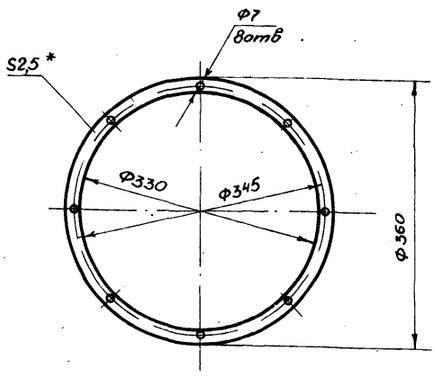

* Размер для справок

					ТПР 403-3-075.86 9-02.024			
Изм.	Лист	№ докум.	Подп.	Дата		Лит.	Масса	Масштаб
Разраб.		Пархоменко			Прокладка	И	0,1	1:5
Провер.		Титченко				Лист	Листов 1	
Рук. гр.		Титченко			Пластина I, лист, ТКМЩ-С-2,5- ГОСТ 7338-77	КРИВБАССПРОЕКТ г. Кривой Рог		
Н. контр.		Гилко						

Копировал Конопелько

Формат А4

Альбом VIII

Типовой проект 403-3-075.86

9-02.028

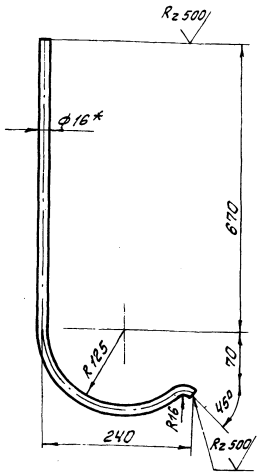

1.* Размер для справок.
2. Длина развертки 870 мм
3. Предельные отклонения размеров $\pm \frac{JT14}{2}$

Изм	Лист	№ докум.	Подп.	Дата	ТП 9-02.028			
Разраб		Пархоменко			Кронштейн	Лит	Масса	Масштаб
Провер		Титченко				И	1.4	1:5
Рук. гр		Титченко				Лист	Листов 1	
Н. контр		Гилко			Круг 16-В-ГОСТ 2590-71 / ВСт3пс[1-ГОСТ 535-79	КРИВБАССПРОЕКТ 2 Кривой Рог		

Формат А4

9-02.021

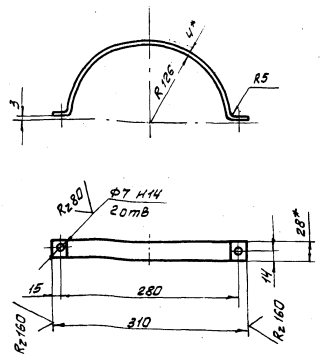

1.* Размеры для справок
2. Неуказанные предельные отклонения размеров $\pm \frac{JT14}{2}$

Изм	Лист	№ докум.	Подп.	Дата	ТП 9-02.021			
Разраб		Пархоменко			Полухомут	Лит	Масса	Масштаб
Провер		Титченко				И	0.4	1:5
Рук. гр		Титченко				Лист	Листов 1	
Н. контр		Гилко			Полоса Б-4х28 ГОСТ 103-76 / ВСт3пс ГОСТ 535-79	КРИВБАССПРОЕКТ 2 Кривой Рог		

Формат А4

Форм.	Зона	Поз	Обозначение	Наименование	Кол	Примечание
				Документация	-	
А4			9-02.080СБ	Сборочный чертеж		
				Детали		
А4		1	9-02.021	Полухомут	2	
				Стандартные изделия		
		2		Болт М6х20 36 ГОСТ 7798-70	2	
		3		Гайка М6.4 ГОСТ 5915-70	2	
		4		Шайба 6.65 ГГОСТ 6402-70	2	

Изм	Лист	№ докум.	Подп.	Дата	ТП 9-02.080			
Разраб		Пархоменко			Хомут	Лит	Лист	Листов
Провер		Титченко				И		1
Рук. гр		Титченко				КРИВБАССПРОЕКТ 2 Кривой Рог		
Н. контр		Гилко						
Утв		Куцый						

Формат А4

9-02.080СБ

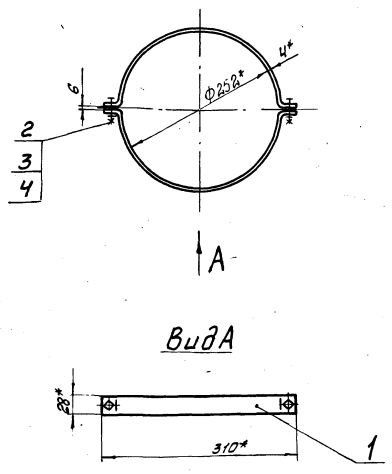

1* Размеры для справок
2. Предельные отклонения размеров $\pm \frac{JT14}{2}$
3. Сварные швы по ГОСТ 5264-80-Т9-Δ 4
4. Электроды типа Э42 ГОСТ 9467-75

14
9394/22

Изм	Лист	№ докум.	Подп.	Дата	ТПР 403-3-075.86 9-02.080СБ			
Разраб		Пархоменко			Хомут	Лит	Масса	Масштаб
Провер		Титченко			Сборочный чертеж	И	1.4	1:5
Рук. гр		Титченко				Лист	Листов 1	
Н. контр		Гилко				КРИВБАССПРОЕКТ 2 Кривой Рог		
Утв		Куцый						

Копировал Солосуб

Формат А4

Типовой проект 403-3-075.86 Альбом VII

Формат	Зона	Поз.	Обозначение	Наименование	Кол.	Примеч.
				Документация		
А4			9-02.100 СБ	Сборочный чертеж		
				Детали		
Б4		1	9-02.023	Планка		
				Полоса $\frac{Б\text{-}Ч\text{кп}28\ ГОСТ\ 103\text{-}76}{ВСт3пс\ ГОСТ\ 535\text{-}79}$		
				$L = 250^{+1}$	4	0,22 кг

Изм.	Лист	№ докум.	Подп.	Дата
Разраб.		Пархоменко		
Провер.		Титченко		
Рук. гр.		Титченко		
Н. контр.		Гилко		
Утв.		Кущый		

ТП 9-02.100

Фланец

Лит. | Масса | Масштаб
И | | 0,9 | 1:5
Лист | Листов 1

КРИВБАССПРОЕКТ г. Кривой Рог

Инв. № подл. | Подп. и дата | Взам. инв. № | Инв. № дубл. | Подп. и дата

формат А4

9-02.100-02-Б

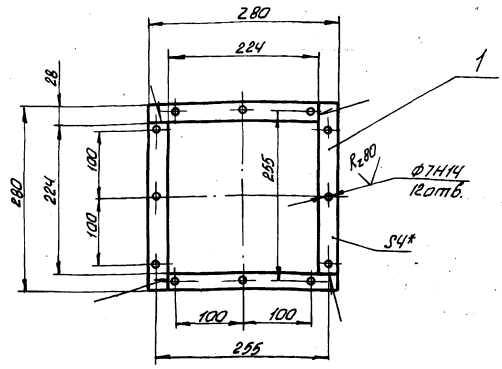

1.* Размер для справок.
2. Неуказанные предельные отклонения размеров $\pm \frac{JT14}{2}$.
3. Сварные швы по ГОСТ 5264-80-С7.
4. Электроды типа Э42 ГОСТ 9467-75

Изм.	Лист	№ докум.	Подп.	Дата
Разраб.		Пархоменко		
Провер.		Титченко		
Рук. гр.		Титченко		
Н. контр.		Гилко		
Утв.		Кущый		

ТП 9-02.100 СБ

Фланец
Сборочный чертеж

Лит. | Масса | Масштаб
И | | 0,9 | 1:5
Лист | Листов 1

КРИВБАССПРОЕКТ г. Кривой Рог

Инв. № подл. | Подп. и дата | Взам. инв. № | Инв. № дубл. | Подп. и дата

формат А4

9-02.110 СБ

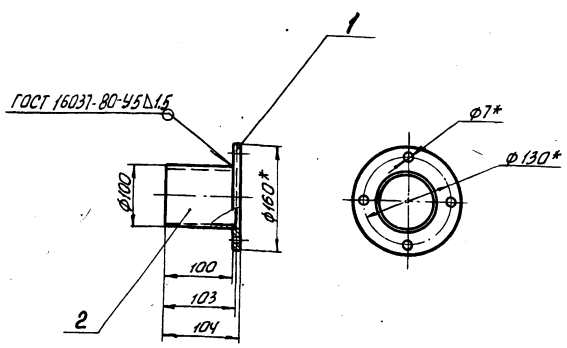

1.* Размеры для справок.
2. Предельные отклонения размеров $\pm \frac{JT14}{2}$
3. Электроды типа Э42 ГОСТ 9467-75

Изм.	Лист	№ докум.	Подп.	Дата
Разраб.		Пархоменко		
Провер.		Титченко		
Рук. гр.		Титченко		
Н. контр.		Гилко		
Утв.		Кущый		

ТП 9-02.110 СБ

Патрубок
Сборочный чертеж

Лит. | Масса | Масштаб
И | | 0,72 | 1:5
Лист | Листов 1

КРИВБАССПРОЕКТ г. Кривой Рог

Инв. № подл. | Подп. и дата | Взам. инв. № | Инв. № дубл. | Подп. и дата

формат А4

Формат	Зона	Поз.	Обозначение	Наименование	Кол.	Примеч.
				Документация		
А4			9-02.110 СБ	Сборочный чертеж		
				Детали		
А4		1	9-02.018	Фланец	1	
Б4		2	9-02.029	Труба		
				Труба $\frac{100\times1,5\ ГОСТ\ 8734\text{-}75}{Б\ 20\ ГОСТ\ 8733\text{-}74}$		
				$\ell = 103 \pm 1$	1	0,32 кг

Изм.	Лист	№ докум.	Подп.	Дата
Разраб.		Пархоменко		
Провер.		Титченко		
Рук. гр.		Титченко		
Н. контр.		Гилко		
Утв.		Кущый		

ТПР 403-3-075.86 9-02.110

Патрубок

Лит. | Лист | Листов
И | | 1

КРИВБАССПРОЕКТ г. Кривой Рог

15
9394/22

Инв. № подл. | Подп. и дата | Взам. инв. № | Инв. № дубл. | Подп. и дата

Копировал Шевченко

формат А4

Альбом VIII

Типовой проект 403-3-035.86

Формат	Зона	Поз.	Обозначение	Наименование	Кол.	Примеч.
				Документация		
А2			9-02.120 СБ	Сборочный чертеж		
				Детали		
А4		1	9-02.031	Лист нижний	1	
А4		2	9-02.032	Лист боковой	2	
А4		3	9-02.033	Лист верхний	1	
А4		4	9-02.034	Лист	1	
Б4		5	9-02.035	Стакан		
				Труба 100×1,5 ГОСТ 8734-75 / Б20 ГОСТ 8733-74		
				ℓ = 101 ± 1,0	1	0,32 кг

Инв. № подл. | Подп. и дата | Взам. инв. № | Инв. № дубл. | Подп. и дата

Изм.	Лист	№ докум.	Подп.	Дата
Разраб.		Пархоменко		
Провер.		Титченко		
Рук. гр.		Титченко		
Н. контр.		Гилко		
Утв.		Куцыи		

ТП 9-02.120

Диффузор

Лит.	Лист	Листов
И		1

КРИВБАССПРОЕКТ г. Кривой Рог

Формат А4

9-02.031

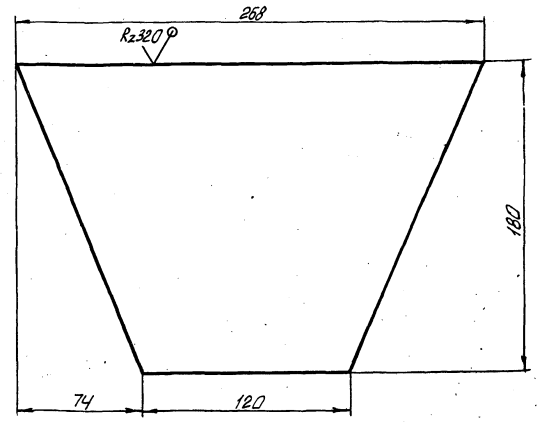

Предельные отклонения размеров ± JT14/2

Изм.	Лист	№ докум.	Подп.	Дата
Разраб.		Пархоменко		
Провер.		Титченко		
Рук. гр.		Титченко		
Н. контр.		Гилко		

ТП 9-02.031

Лист нижний

Лист 6-1 ГОСТ 19903-74 / Лист В Ст 3пс ГОСТ 16523-70

Лит.	Масса	Масштаб
И	0,274	1:2
Лист	Листов 1	

КРИВБАССПРОЕКТ г. Кривой Рог

Формат А4

9-02.032

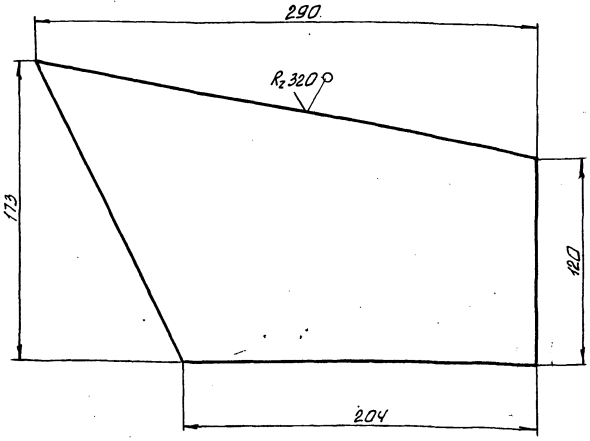

Предельные отклонения размеров ± JT14/2

Изм.	Лист	№ докум.	Подп.	Дата
Разраб.		Пархоменко		
Провер.		Титченко		
Рук. гр.		Титченко		
Н. контр.		Гилко		

ТП 9-02.032

Лист боковой

Лист 6-1 ГОСТ 19903-74 / Лист В Ст 3пс ГОСТ 16523-70

Лит.	Масса	Масштаб
И	0,276	1:2
Лист	Листов 1	

КРИВБАССПРОЕКТ г. Кривой Рог

Формат А4

9-02.033

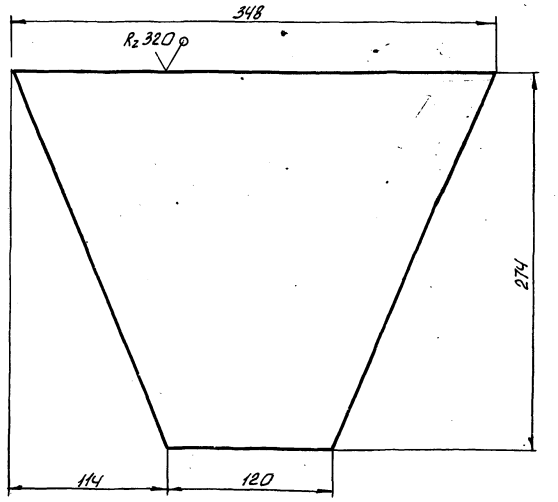

Предельные отклонения размеров ± JT14/2

Изм.	Лист	№ докум.	Подп.	Дата
Разраб.		Пархоменко		
Провер.		Титченко		
Рук. гр.		Титченко		
Н. контр.		Гилко		

ТПР 403-3-035.86 9-02.033

Лист верхний

Лист 6-1 ГОСТ 19903-74 / Лист В Ст 3пс ГОСТ 16523-70

Лит.	Масса	Масштаб
1	0,403	1:2,5
Лист	Листов 1	

КРИВБАССПРОЕКТ г. Кривой Рог

Копировал Шевченко

Формат А4

16

9394/22

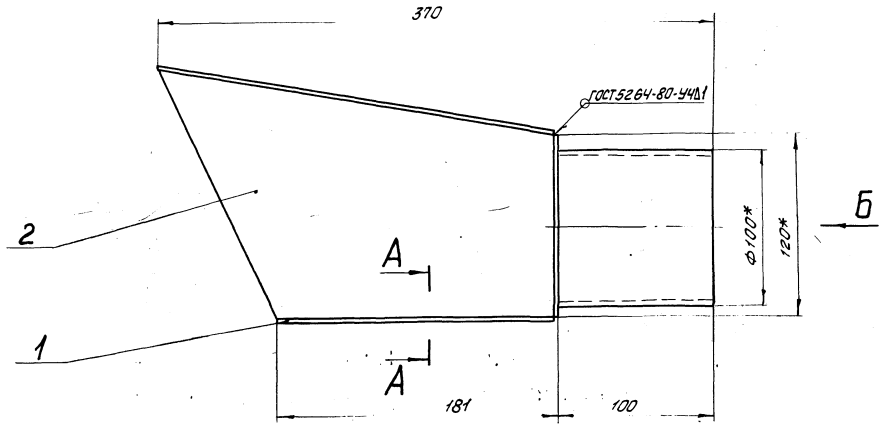

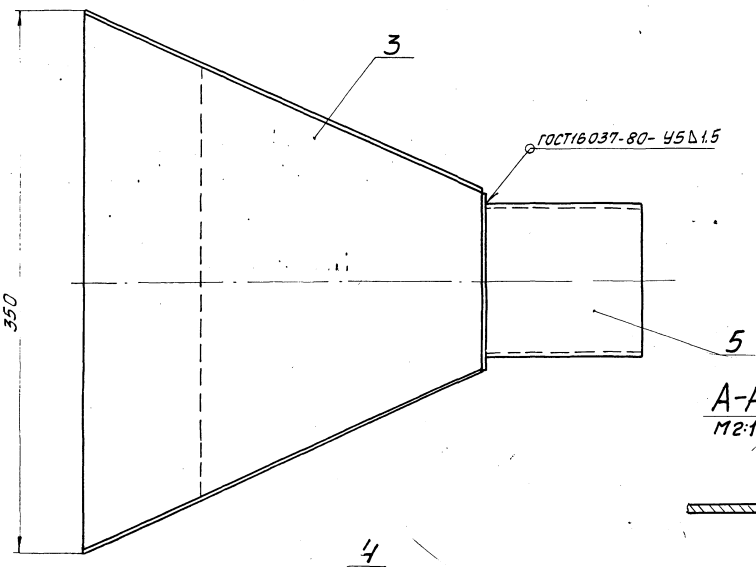

А-А
М2:1

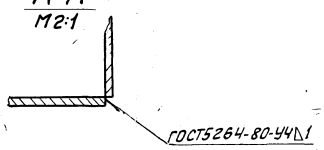

Вид Б

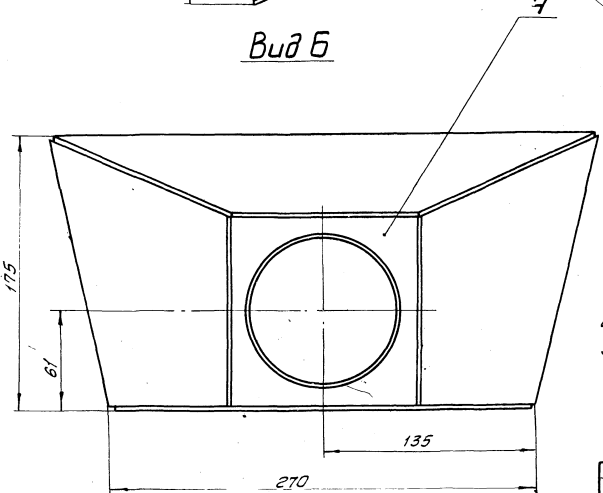

1. * Размеры для справок
2. Предельные отклонения размеров $\pm \frac{IT14}{2}$
3. Электроды типа Э42 ГОСТ9467-75

17
9394/22

					ТПР 403-3-075.86	9-02.120СБ	
Изм.	Лист	Н докум.	Подп.	Дата	Диффузор Сборочный чертеж	Лит.	Масса	Масштаб
Разраб.		Пархоменко					1,55	1:2
Провер.		Титченко				Лист	Листов 1
Рук. гр.		Титченко					
Н. контр.		Гулко				КРИВБАССПРОЕКТ	
Утв.		Кучый				г. Кривой Рог	

Альбом VIII

Типовой проект 403-3-075.86

Инв. № подл. | Подп. и дата | Взам. инв. № | Инв. № дубл. | Подп. и дата

Копировал

Формат А4

Альбом VII

Типовой проект 403-3-075.86

9-02.130 СБ

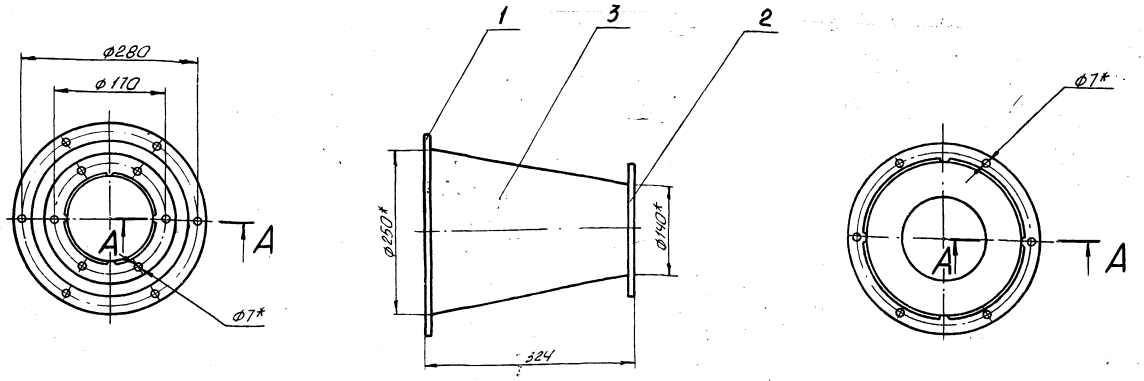

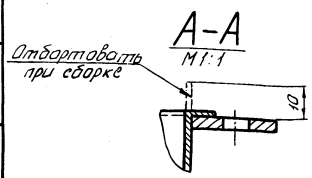

1.* Размеры для справок.
2. Предельные отклонения размеров $\pm \frac{JT14}{2}$

Изм.	Лист	№ докум.	Подп.	Дата	ТП			9-02.130СБ
Разраб.		Смирнова			Переход Сборочный чертеж	Лит.	Масса	Масштаб
Провер.		Пархоменко				И	1,37	1:5
Рук. гр.		Титченко				Лист	Листов 1	
Н. контр.		Гилко				КРИВБАССПРОЕКТ г. Кривой Рог		
Утв.		Куцый						

Инв. № подл. | Подп. и дата | Взам. инв. № | Инв. № дубл. | Подп. и дата

формат А3

9.02.037

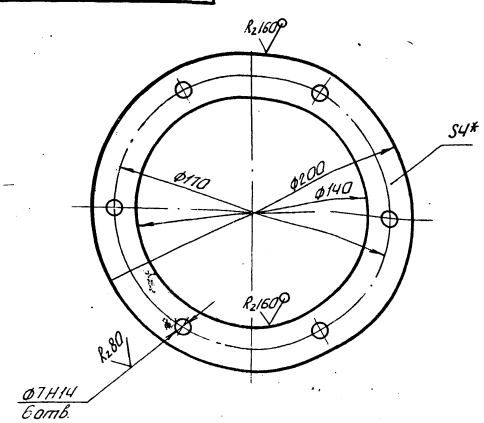

1.* Размеры для справок.
2. Неуказанные предельные отклонения размеров $\pm \frac{JT14}{2}$

Изм.	Лист	№ докум.	Подп.	Дата	ТП			9-02.037
Разраб.		Смирнова			Фланец	Лит.	Масса	Масштаб
Провер.		Пархоменко				И	0,37	1:2
Рук. гр.		Титченко				Лист	Листов 1	
Н. контр.		Гилко			Лист Б-4 ГОСТ 19903-74 ВСт 3пс ГОСТ 14637-79	КРИВБАССПРОЕКТ г. Кривой Рог		

Инв. № подл. | Подп. и дата | Взам. инв. № | Инв. № дубл. | Подп. и дата

формат А4

Формат	Зона	Поз.	Обозначение	Наименование	Кол.	Примеч.
				Документация		
А3			9-02.130 СБ	Сборочный чертеж		
				Детали		
А4		1	9-02.037	Фланец	1	
А4		2	9-02.039	Фланец	1	
А4		3	9-02.038	Переход	1	

18

9394/22

Изм.	Лист	№ докум.	Подп.	Дата	ТПР 403-3-075.86			9-02.130
Разраб.		Смирнова			Переход	Лит.	Лист	Листов
Провер.		Пархоменко				И		1
Рук. гр.		Титченко				КРИВБАССПРОЕКТ г. Кривой Рог		
Н. контр.		Гилко						
Утв.		Куцый						

Инв. № подл. | Подп. и дата | Взам. инв. № | Инв. № дубл. | Подп. и дата

Копировал Шевченко

формат А4

9-02.039

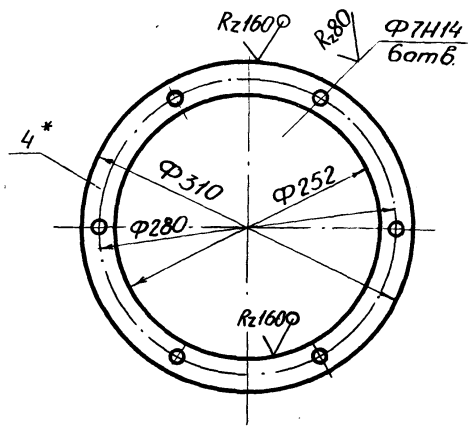

1. * Размер для справок
2. Неуказанные предельные отклонения размеров ± $\frac{JT14}{2}$

Изм.	Лист	№ докум.	Подп.	Дата	ТП 9-02.039			
Разраб.		Смирнова			Фланец	Лит.	Масса	Масштаб
Провер.		Пархоменко				И	0,6	1:4
Рук. гр.		Титченко				Лист	Листов 1	
Н.контр.		Гилко			Лист Б-4 ГОСТ 19904-74 ВСт3пс ГОСТ 14637-79	КРИВБАССПРОЕКТ г. Кривой Рог		

Формат А4

9-02.046

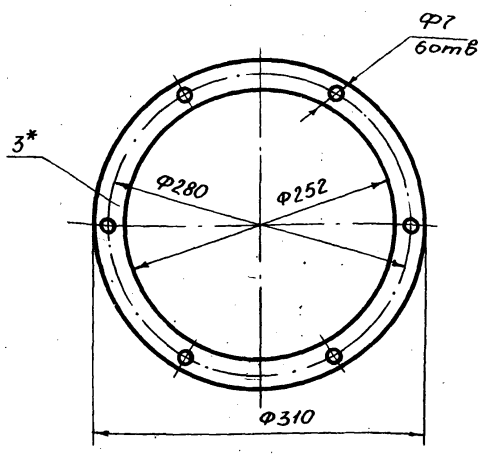

* Размер для справок

Изм.	Лист	№ докум.	Подп.	Дата	ТП 9-02.046			
Разраб.		Смирнова			Прокладка	Лит.	Масса	Масштаб
Провер.		Пархоменко				И	0,05	1:4
Рук. гр.		Титченко				Лист	Листов 1	
Н.контр.		Гилко			Пластина 1, лист, ТМКЩ-С-3- ГОСТ 7338-77	КРИВБАССПРОЕКТ г. Кривой Рог		

Формат А4

9-02.047

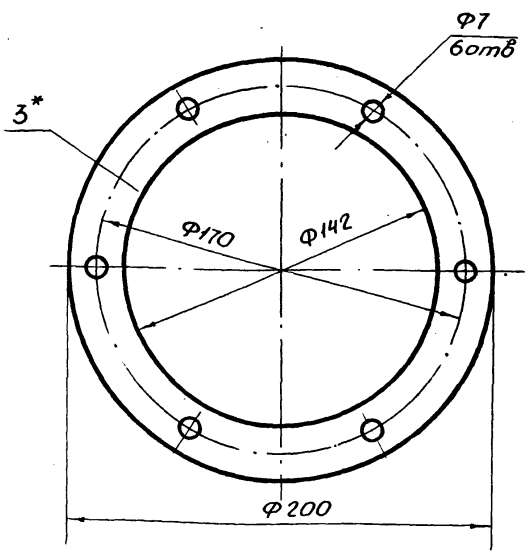

* Размер для справок

Изм.	Лист	№ докум.	Подп.	Дата	ТП 9-02.047			
Разраб.		Смирнова			Прокладка	Лит.	Масса	Масштаб
Провер.		Пархоменко				И	0,03	1:2
Рук. гр.		Титченко				Лист	Листов 1	
Н.контр.		Гилко			Пластина 1, лист, ТМКЩ С-3 - ГОСТ 7338-77	КРИВБАССПРОЕКТ г. Кривой Рог		

Формат А4

9-02.038

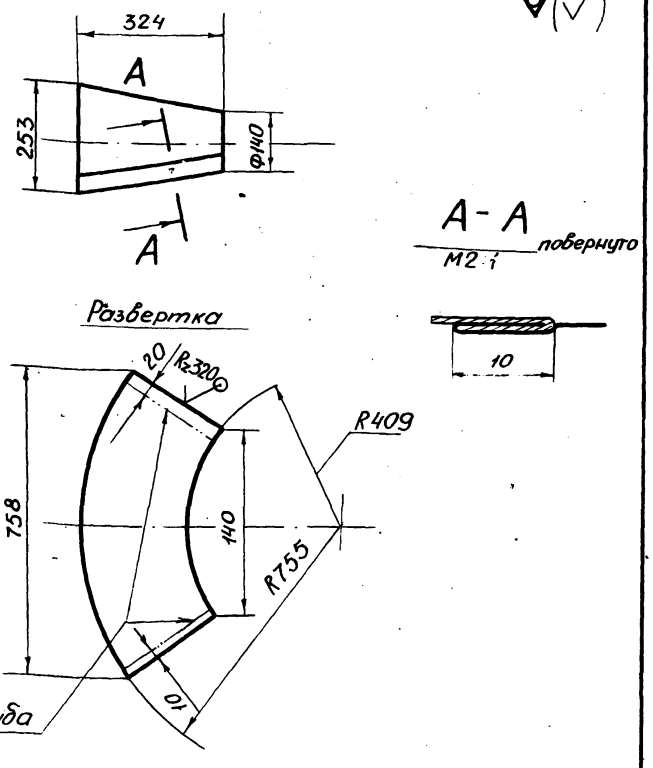

Предельные отклонения размеров ± $\frac{JT14}{2}$

19
9394/22

Изм.	Лист	№ докум.	Подп.	Дата	ТПР 403-3-075.86 9-02.038			
Разраб.		Смирнова			Переход	Лит.	Масса	Масштаб
Провер.		Пархоменко				И	0,4	1:10
Рук. гр.		Титченко				Лист	Листов 1	
Н.контр.		Гилко			ОЦ Б-0,8 ГОСТ 19904-74 ОН-1 ГОСТ 14918-80	КРИВБАССПРОЕКТ г. Кривой Рог		

Копировал Кинопленка

Формат А4

9-02-140СБ

Типовой проект 403-3-075.86 Альб.1

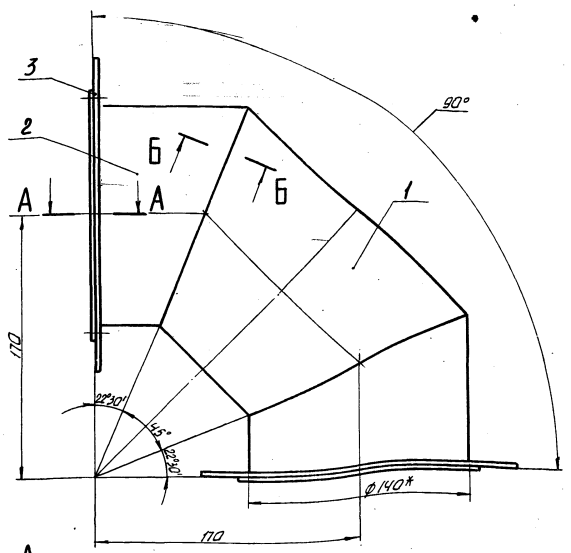

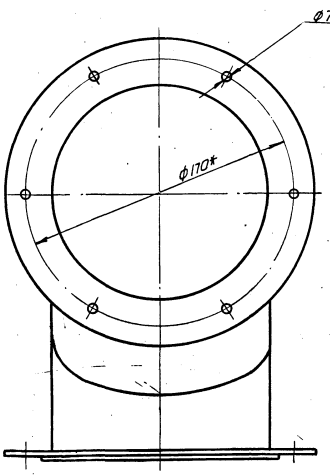

А-А
М1:1

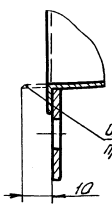

Б-Б повернуто
М2:1

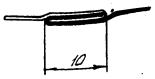

1.* Размеры для справок.

2. Предельные отклонения размеров $\pm \frac{IT14}{2}$

					ТП 9-02-140СБ			
Изм.	Лист	№ докум.	Подп.	Дата	Колено сборочный чертеж	Лит.	Масса	Масшт.
Разраб.		Смирнова				И	1,94	1:2
Провер.		Пархоменко				Лист	Листов	
Рук. гр.		Литченко						
Н. контр.		Гилко			КРИВБАССПРОЕКТ г. Кривой Рог			
Утв.		Куцый						

Формат А3

Инв.№ подл. | Подп. и дата | Взам. инв.№ | Инв.№ дубл. | Подп. и дата

9-02-042

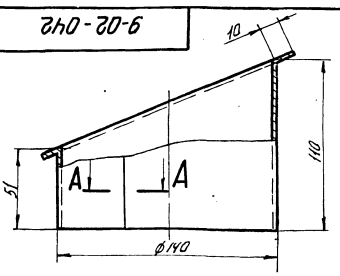

А-А
М2:1



Развертка
М1:4

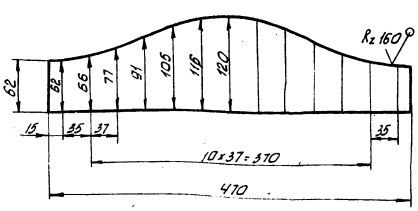

Предельные отклонения размеров $\pm \frac{IT14}{2}$

					ТП 9-02.042			
Изм.	Лист	№ докум.	Подп.	Дата	Сектор	Лит.	Масса	Масшт.
Разраб.		Смирнова				И	0,3	1:2
Провер.		Пархоменко				Лист	Листов	
Рук. гр.		Литченко						
Н. контр.		Гилко			ОЦ 6-08 ГОСТ 19904-74 ОН-1 ГОСТ 14918-80	КРИВБАССПРОЕКТ г. Кривой Рог		

Формат А4

Формат	Зона	Поз.	Обозначение	Наименование	Кол.	Примечание
				Документация		
А3			9-02.140СБ	Сборочный чертеж		
				Детали		
А3		1	9-02.041	Труба	1	
А4		2	9-02.042	Сектор	2	
А4		3	9-02.037	Фланец	2	

20

9394/22

					ТПР 4.03-3-075.86	9-02.140		
Изм.	Лист	№ докум.	Подп.	Дата	Колено	Лит.	Лист	Листов
Разраб.		Смирнова				И	1	
Провер.		Пархоменко				КРИВБАССПРОЕКТ г. Кривой Рог		
Рук. гр.		Литченко						
Н. контр.		Гилко						
Утв.		Куцый						

Копировал Шевченко

Формат А4

Альбом VII

Типовой проект 4.03-3-035.86

Инв. № подл. | Подпись и дата | Взам. инв. № | Инв. № дубл. | Подп. и дата

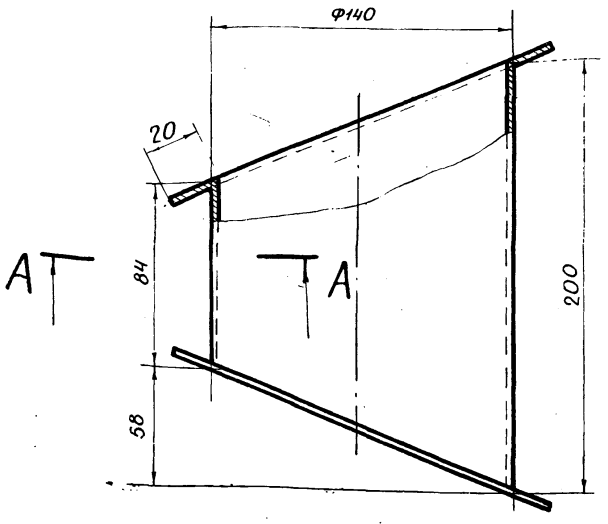

А-А
М 2:1

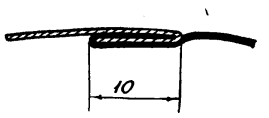

Развертка
М 1:4

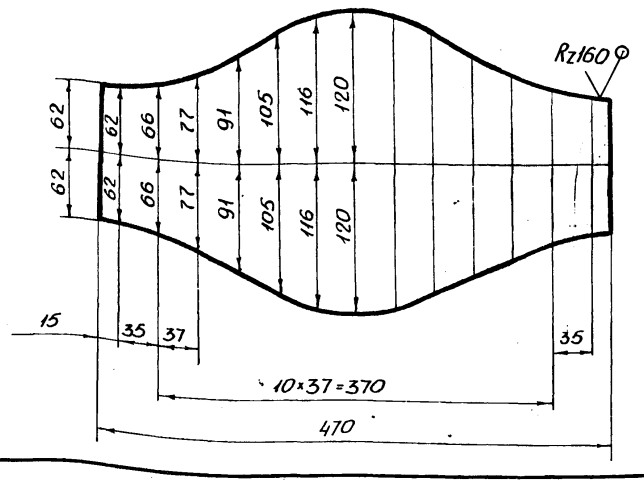

Предельные отклонения размеров $\pm \frac{IT14}{2}$

Изм.	Лист	№ докум.	Подп.	Дата	ТП 9-02.041			
Разраб.		Смирнова			Труба	Лит.	Масса	Масштаб
Провер.		Пархоменко				И	0,6	1:2
Рук. гр.		Титченко				Лист	Листов 1	
Н. контр.		Гилко			ОЦ 6-08 ГОСТ 19904-74 / ОН-1 ГОСТ 14918-80	КРИВБАССЕПРОЕКТ г. Кривой Рог		

Формат А3

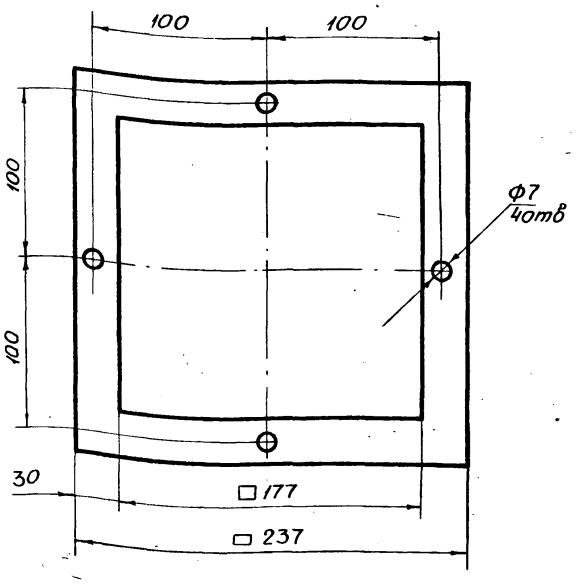

Изм.	Лист	№ докум.	Подп.	Дата	ТП 9-02.048			
Разраб.		Смирнова			Прокладка	Лит.	Масса	Масштаб
Провер.		Пархоменко				И	0,03	1:4
Рук. гр.		Титченко				Лист	Листов 1	
Н. контр.		Гилко			Пластина 1, лист, ТКМЦ-С-3- ГОСТ 7338-77	КРИВБАССЕПРОЕКТ г. Кривой Рог		

Формат А4

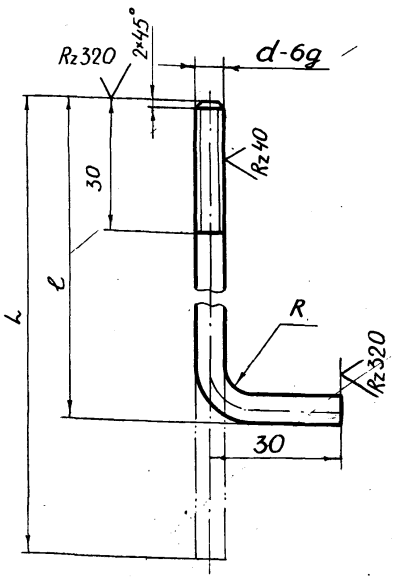

Обозначение	R, мм	L мм	l, мм	d, мм	Масса, кг	Материал
9-02.049	3	185	150	М6	0,04	Круг $\frac{6\text{-}В\text{-}ГОСТ\ 2590\text{-}71}{ВСт3пс\text{-}11\text{-}ГОСТ\ 5535\text{-}79}$
9-02.049-01	5	240	200	М10	0,08	Круг $\frac{10\text{-}В\text{-}ГОСТ\ 2590\text{-}71}{ВСт3пс\text{-}11\text{-}ГОСТ\ 5535\text{-}79}$

Предельные отклонения размеров $\pm \frac{IT14}{2}$

21
9394/22

Изм.	Лист	№ докум.	Подп.	Дата	ТПР 403-3-075.86 9-02.049			
Разраб.		Смирнова			Болт фундаментный	Лит.	Масса	Масштаб
Провер.		Пархоменко				И	см. тобл.	1:1
Рук. гр.		Титченко				Лист	Листов 1	
Н. контр.		Гилко			Смотри таблицу	КРИВБАССЕПРОЕКТ г. Кривой Рог		

Копировал конопелько

Формат А4

Альбом V11

Типовой проект 403-3-075.86

9-02.170СБ

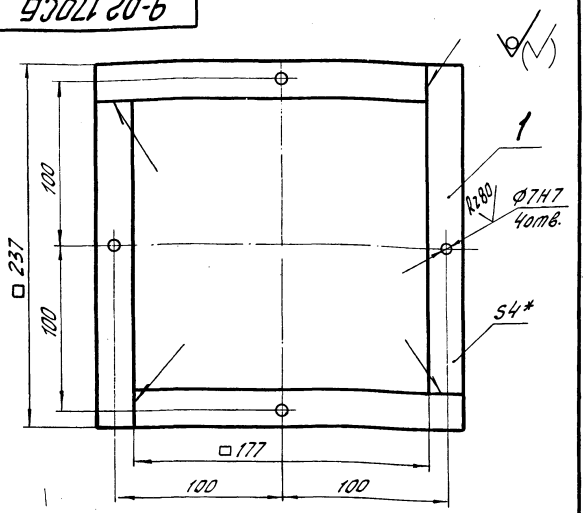

1. * размер для справок.
2. Неуказанные предельные отклонения размеров $\pm \frac{IT14}{2}$.
3. Сварные швы по ГОСТ 5264-80-с7.
4. Электроды типа Э 42 ГОСТ 9467-75.

Изм.	Лист	№ докум.	Подп.	Дата
Разраб.		Стирнова		
Провер.		Пархоменко		
Рук. гр.		Типченко		
Н. контр.		Гилко		
Утв.		Кучый		

ТП 9-02.170СБ

Фланец
Сборочный чертеж

Лит.	Масса	Масштаб
И	0,84	1:4
Лист	Листов 1	

КРИВБАССПРОЕКТ
г. Кривой Рог

Формат А4

Форм.	Зона	Поз.	Обозначение	Наименование	Кол.	Прим.
				Документация		
А4			9-02.170СБ	Сборочный чертеж		
				Детали		
Б4		1	9-02.044	Планка		
				Полоса $\frac{Б4 \times 30\ ГОСТ\ 103\text{-}76}{ВСт3пс\ ГОСТ\ 535\text{-}79}$		
				L = 207±1	4	0,21кг

Инв.№ подл. | Подп. и дата | Взам.инв.№ | Инв.№ дубл. | Подп. и дата

Изм.	Лист	№ докум.	Подп.	Дата
Разраб.		Стирнова		
Провер.		Пархоменко		
Рук. гр.		Типченко		
Н. контр.		Гилко		
Утв.		Кучый		

ТП 9-02.170

Фланец

Лит.	Лист	Листов
И		1

КРИВБАССПРОЕКТ
г. Кривой Рог

Формат А4

9-02.150СБ

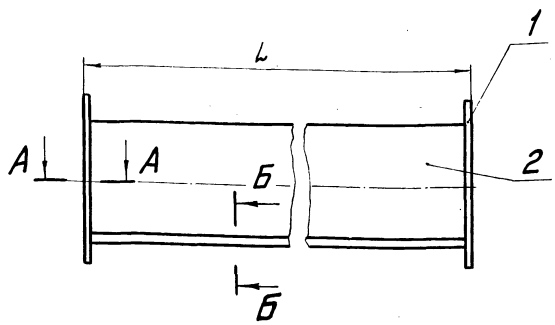

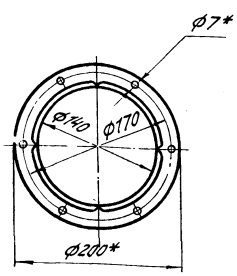

Б-Б

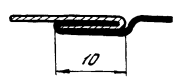

А-А
М1:1

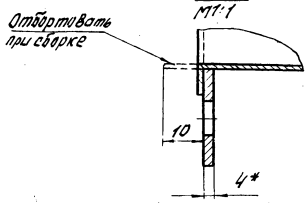

Обозначение	L, мм	Масса, кг
9-02.150СБ	560	2,64
9-02.150-01СБ	1220	5,75

1. * Размеры для справок.
2. Предельные отклонения размеров $\pm \frac{IT14}{2}$.

22
9394122

Инв.№ подл. | Подп. и дата | Взам.инв.№ | Инв.№ дубл. | Подп. и дата

Изм.	Лист	№ докум.	Подп.	Дата
Разраб.		Стирнова		
Провер.		Пархоменко		
Рук. гр.		Типченко		
Н. контр.		Гилко		
Утв.		Кучый		

ТП 403-3-075.86 9-02.150СБ

Патрубок
Сборочный чертеж

Лит.	Масса	Масштаб
И	см. табл.	1:4
Лист	Листов 1	

КРИВБАССПРОЕКТ
г. Кривой Рог

Калировал Шапрезлова Формат А3

9-02.160СБ

Альбом V//

Типовой проект 403-3-075.86

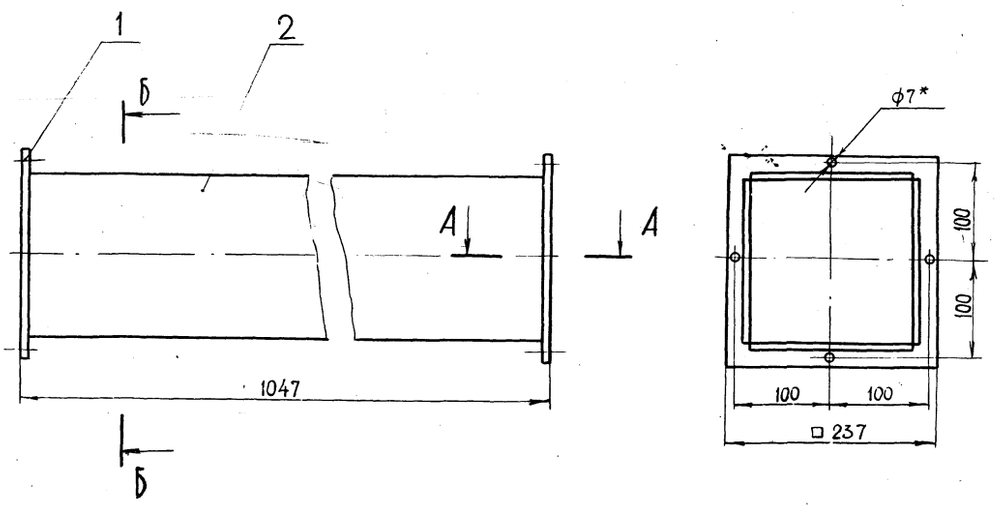

Б – Б

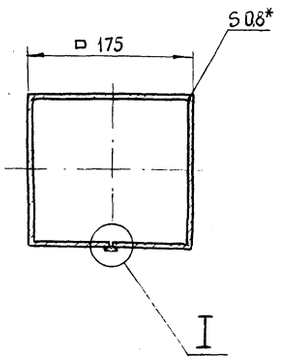

А – А
М1:1

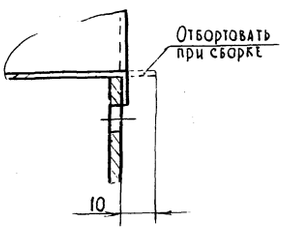

I
М2:1

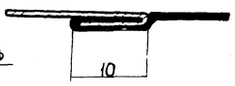

1.* Размеры для справок

2. Предельные отклонения размеров ± $\frac{JT14}{2}$

Изм.	Лист	№ докум.	Подп.	Дата	ТП 9-02.160СБ	
Разраб.		Смирнова			Патрубок	Лит. И; Масса 6,58; Масштаб 1:4
Провер.		Пархоменко			Сборочный чертеж	Лист; Листов 1
Рук. гр.		Титченко				КРИВБАССПРОЕКТ г. Кривой Рог
Н. контр.		Гилко				
Утв.		Кучный				

Копировал Формат А3

Форм.	Зона	Поз.	Обозначение	Наименование	Кол.	Прим.
				ДОКУМЕНТАЦИЯ		
А3			9-02.160СБ	Сборочный чертеж		
				СБОРОЧНЫЕ ЕДИНИЦЫ		
А4		1	9-02.170	Фланец	2	
БЧ				**ДЕТАЛИ**		
БЧ		2	9-02.045	Труба		
				ОЦ Б-08-730×1067 ГОСТ 19904-74 / ОН-1 ГОСТ 14918-80	1	4,9 кг

Изм.	Лист	N докум.	Подп.	Дата	ТП 9-02.160		
Разраб.		Смирнова			Патрубок	Лит. И; Лист; Листов 1	КРИВБАССПРОЕКТ г. Кривой Рог
Провер.		Пархоменко					
Рук. гр.		Титченко					
Н. контр.		Гилко					
Утв.		Кучный					

Формат А4

9-02.051

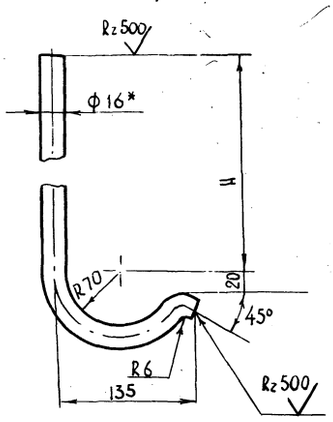

Обозначение	H, мм	Масса, кг	Длина развертки
9-02.051	400	0,8	520
9-02.051-01	630	1,2	770

1* Размер для справок

2. Предельные отклонения размеров ± $\frac{JT14}{2}$

23
9394/22

Изм.	Лист	№ докум.	Подп.	Дата	ТПР 403-3-075.86	9-02.051	
Разраб.		Смирнова			Кронштейн	Лит. И; Масса См. табл.; Масштаб 1:4	
Провер.		Пархоменко				Лист; Листов 1	
Рук. гр.		Титченко					КРИВБАССПРОЕКТ г. Кривой Рог
Н. контр.		Гилко			Круг 16-В-ГОСТ 2 590-71 / Ст 3пс-Д-ГОСТ 535-79		

Копировал Формат А4

Альбом VII

Типовой проект 403-3-075.86

9-02.055

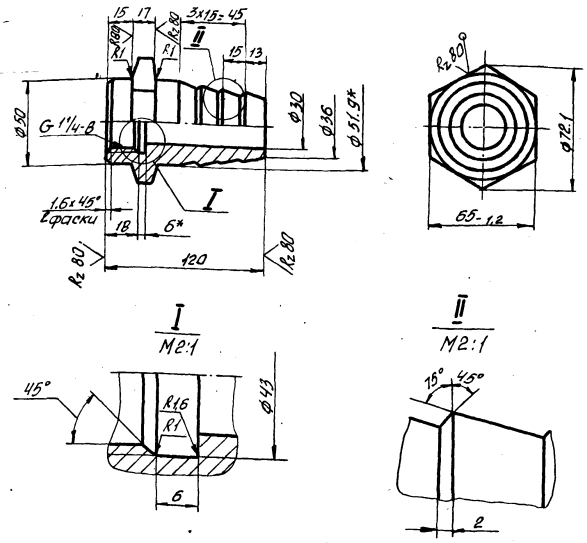

1* Размеры для справок.

2. Неуказанные предельные отклонения размеров: H14, h14, ± $\frac{JT14}{2}$

Изм.	Лист	№ докум.	Подп.	Дата
Разраб.		Кочан		
Провер.		Терещенко		
Рук. гр.		Терещенко		
Н. контр.		Гилко		

ТП 9-02.055

Ниппель

Лит.	Масса	Масштаб
Н	1.3	1:2

Лист Листов 1

Ст3 ГОСТ 380-71

КРИВБАССПРОЕКТ г. Кривой Рог

формат А4

9-02.054

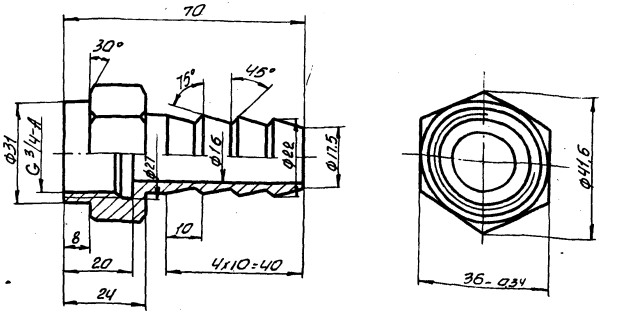

Неуказанные предельные отклонения размеров: H14; h14; ± $\frac{JT14}{2}$

Изм.	Лист	№ докум.	Подп.	Дата
Разраб.		Смирнова		
Провер.		Пархоменко		
Рук. гр.		Титченко		
Н. контр.		Гилко		

ТП 9-02.054

Ниппель

Лит.	Масса	Масштаб
Н	0.18	1:1

Лист Листов 1

Ст3 ГОСТ 380-71

КРИВБАССПРОЕКТ г. Кривой Рог

формат А4

9-02.053

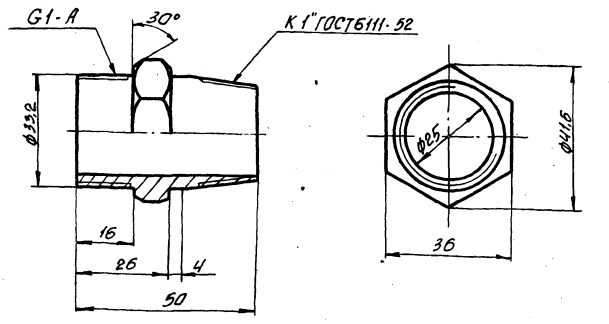

Неуказанные предельные отклонения размеров: H14; h14; ± $\frac{JT14}{2}$

Изм.	Лист	№ докум.	Подп.	Дата
Разраб.		Смирнова		
Провер.		Пархоменко		
Рук. гр.		Титченко		
Н. контр.		Гилко		

ТП 9-02.053

Ниппель

Лит.	Масса	Масштаб
Н	0.15	1:1

Лист Листов 1

Ст3 ГОСТ 380-71

КРИВБАССПРОЕКТ г. Кривой Рог

формат А4

9-02.056

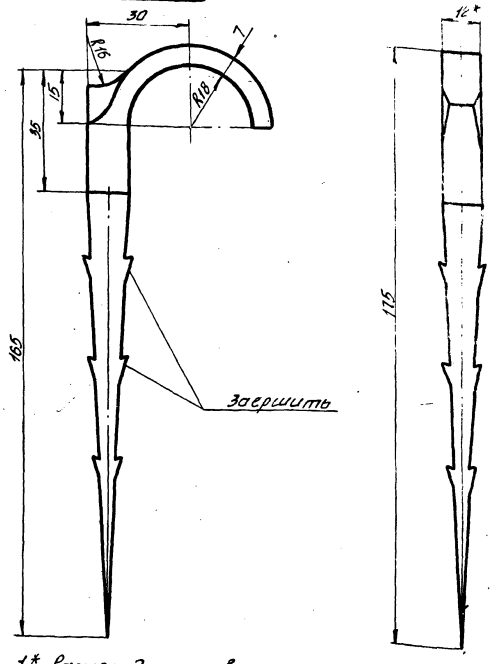

1.* Размер для справок.

2. Предельные отклонения размеров ± $\frac{JT14}{2}$

24

9394/22

Изм.	Лист	№ докум.	Подп.	Дата
Разраб.		Смирнова		
Провер.		Пархоменко		
Рук. гр.		Титченко		
Н. контр.		Гилко		

ТПР 403-3-075.86 9-02.056

Крюк

Лит.	Масса	Масштаб
Н	0.15	1:1

Лист Листов 1

Квадрат 12-В-ГОСТ 2591-71
В Ст3 пс-II-ГОСТ 535-79

КРИВБАССПРОЕКТ г. Кривой Рог

Копировал Шевченко

формат А4

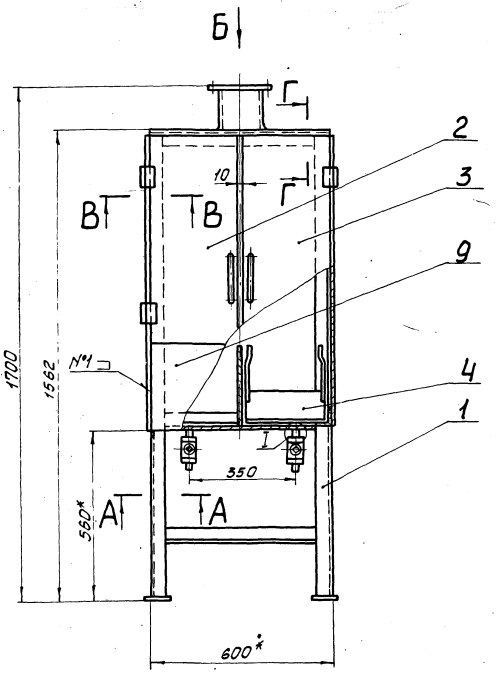

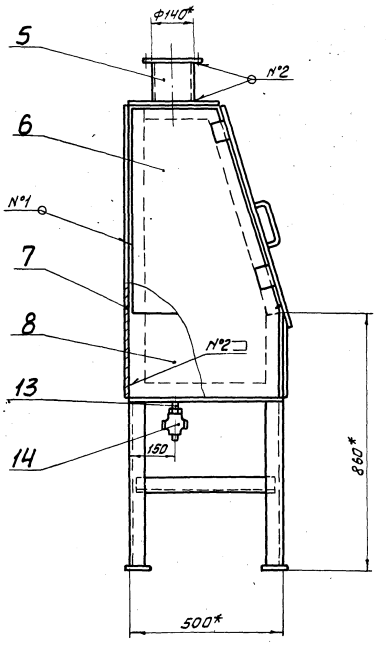

А - А
М1:5

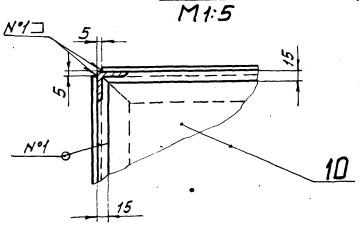

В - В
М1:5

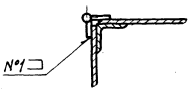

Вид Б

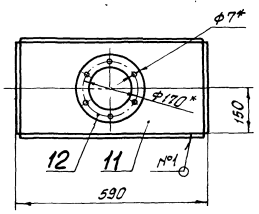

Г - Г
М1:5

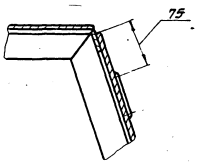

I
М1:5

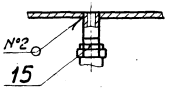

Техническая характеристика

1. Вместимость ванны, л – 80
2. Количество отделений, шт – 2
3. Количество отсасываемого воздуха, м³/с – 0,2

Технические требования

1. *Размеры для справок
2. Сварные швы по ГОСТ 5264-80
3. Электроды типа Э42 ГОСТ 9467-75
4. Сварные швы емкостей ванны проверить на герметичность керосином
5. Лакокрасочные покрытия: грунтовка ФЛ-03К, коричневая ГОСТ 9109-81-IV.4; эмаль ГФ-820, серая ГОСТ 9151-75
6. Ванну изготовить в соответствии с ОСТ 24.070.01-78 „Общие технические требования."

Номер шва	Условное обозначение шва
1	ГОСТ 5264-80-Н1-△2
2	ГОСТ 5264-80-Т1-△2

Альбом VII

Типовой проект 403-3-075.86

Подп. и дата | Взам. инв. № | Инв. № дубл. | Подп. и дата

25
9394/22

Изм	Лист	№ докум.	Подп.	Дата
Разраб.		Смирнова		
Провер		Пархоменко		
Рук. гр		Титченко		
Гл. спец		Куцый		
Н. контр.		Гилко		
Утв		Петренко		06.86

ТПР 403-3-075.86 · 9-02.180СБ

Ванна для мойки деталей
Сборочный чертеж

Лит	Масса	Масштаб
И	99,5	1:10

Лист | Листов 1

КРИВБАССПРОЕКТ
г. Кривой Рог

Копировал Сологуб | Формат А2

Альбом V.

Типовой проект 4.03-3-075.86

Инв.№ подл. | Подп. и дата | Взам. инв.№ | Инв.№ дубл. | Подп. и дата

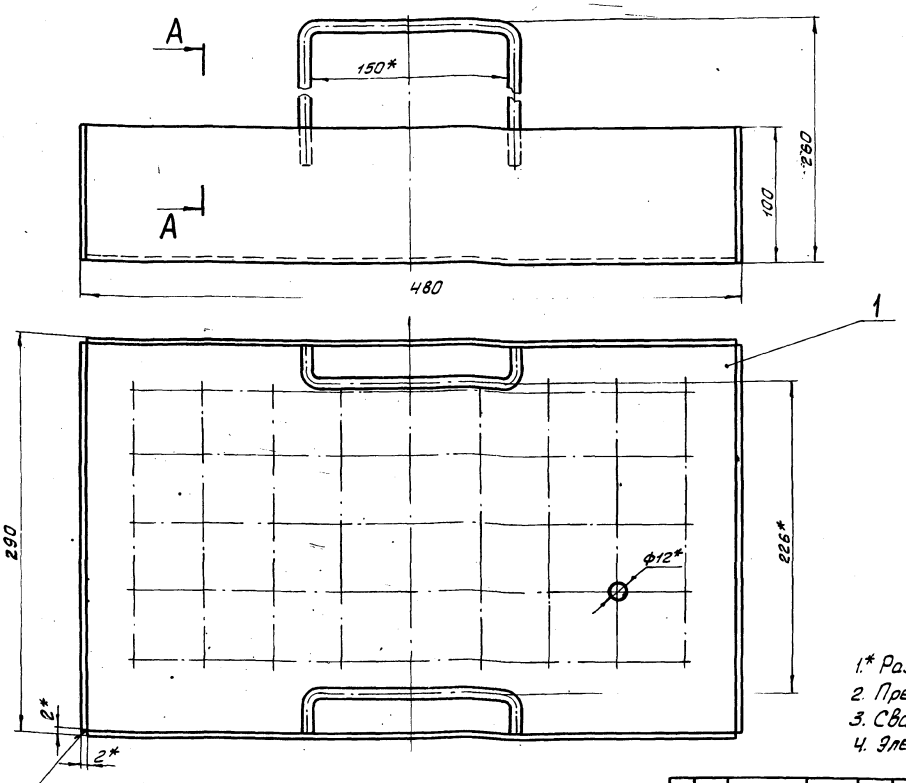

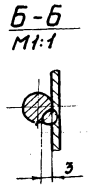

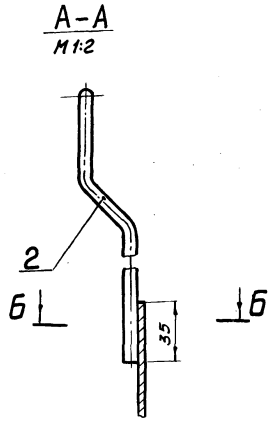

1.* Размеры для справок
2. Предельные отклонения размеров ± JT14/2
3. Сварка нестандартных швов-ручная дуговая
4. Электроды типа Э42 ГОСТ 9467-75

Изм.	Лист	№ докум.	Подп.	Дата	ТП 9-02.220СБ		
Разраб.		Смирнова			Решетка Сборочный чертеж	Лит.	Масса	Масштаб
Провер.		Пархоменко				И	4,8	1:2,5
Рук. гр.		Титченко				Лист	Листов 1
Н. контр.		Гилко				КРИВБАССПРОЕКТ г. Кривой Рог	
Гл. спец.		Куцый					

Копировал Сологуб Формат А3

Формат	Зона	Поз.	Обозначение	Наименование	Кол.	Примечание
				Документация		
А2			9-02.180СБ	Сборочный чертеж		
				Сборочные единицы		
А2		1	9-02.190	Каркас	1	
А4		2	9-02.200	Створка левая	1	
А4		3	9-02.210	Створка правая	1	
А3		4	9-02.220	Решетка	1	
				Детали		
А4		5	9-02.059	Труба вытяжки	1	
А4		6	9-02.061	Лист боковой	2	
Б4		7	9-02.062	Лист Лист Б-2 ГОСТ 19903-74 / ВСт3пс ГОСТ 16523-70 590±1,75×990±2,3	1	9,2 кг
Б4		8	9-02.063	Лист Лист Б-2 ГОСТ 19903-74 / ВСт3пс ГОСТ 16523-70 300±1,3×500±1,55	1	2,4 кг
Б4		9	9-02.064	Лист Лист Б-2 ГОСТ 19903-74 / ВСт3пс ГОСТ 16523-70 300±1,3×590±1,75	1	2,8 кг

Изм.	Лист	№ докум.	Подп.	Дата	ТП 9-02.180		
Разраб.		Смирнова			Ванна для мойки деталей	Лит.	Масса	Масштаб
Провер.		Пархоменко				И	1	2
Гл. спец.		Куцый				КРИВБАССПРОЕКТ г. Кривой Рог	
Н. контр.		Гилко					
Нач. отд.		Петрен		06.86			

Формат А4

Формат	Зона	Поз.	Обозначение	Наименование	Кол.	Примечание
А4		10	9-02.065	Лист нижний	1	
А4		11	9-02.066	Лист верхний	1	
А4		12	9-02.067	Фланец	1	
А4		13	9-02.068	Штуцер	4	
				Стандартные изделия		
		14		Кран пробковый проходной сальниковый муфтовый 11Б6бК	2	1,1 кг
		15		Контргайка 20 ГОСТ 8961-75	2	0,04 кг

Инв.№ подл. | Подп. и дата | Взам. инв.№ | Инв.№ дубл. | Подп. и дата

Изм.	Лист	№ докум.	Подп.	Дата	ТПР 403-3-075.86 9-02.180		
Разраб.		Смирнова				Лит.	Масса	Масштаб
Провер.		Пархоменко						
Гл. спец.		Куцый				Лист 2	Листов
Н. контр.		Гилко					
Нач. отд.		Петрен					

26
9394/22

Копировал Сологуб Формат А4

9-02.061

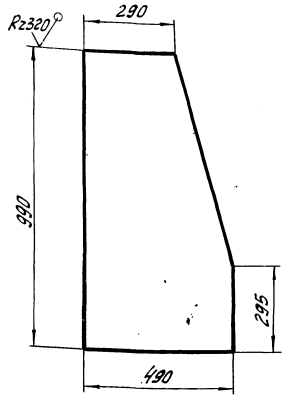

Предельные отклонения размеров ± $\frac{JT14}{2}$.

Изм.	Лист	№ докум.	Подп.	Дата	
Разраб.		Стирнова			ТП 9-02.061
Провер.		Пархоменко			Лист боковой
Рук. гр.		Гильченко			Лит. И; Масса 7,6; Масштаб 1:10
Н. контр.		Гилко			Лист; Листов 1
					Лист Б-2 ГОСТ 19903-74 ВСт.3пс ГОСТ 16523-70
					КРИВБАССПРОЕКТ г. Кривой Рог

Инв. № подл. | Подп. и дата | Взам. инв. № | Инв. № дубл. | Подп. и дата

Формат А4

9-02.059

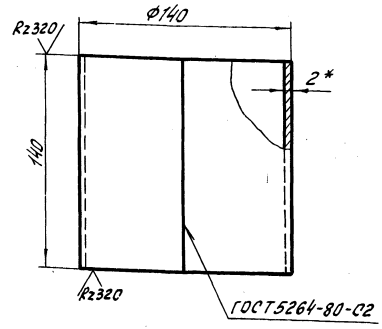

1. *Размер для справок.
2. Предельные отклонения размеров ± $\frac{JT14}{2}$.
3. Длина развертки 440 мм.
4. Электроды типа Э42 ГОСТ 9467-75.

Изм.	Лист	№ докум.	Подп.	Дата	
Разраб.		Стирнова			ТП 9-02.059
Провер.		Пархоменко			Труба вытяжки
Рук. гр.		Гильченко			Лит. И; Масса 0,04; Масштаб 1:2
Н. контр.		Гилко			Лист; Листов 1
					Лист Б-2 ГОСТ 19903-74 ВСт.3пс ГОСТ 16523-70
					КРИВБАССПРОЕКТ г. Кривой Рог

Инв. № подл. | Подп. и дата | Взам. инв. № | Инв. № дубл. | Подп. и дата

Формат А4

9-02.066

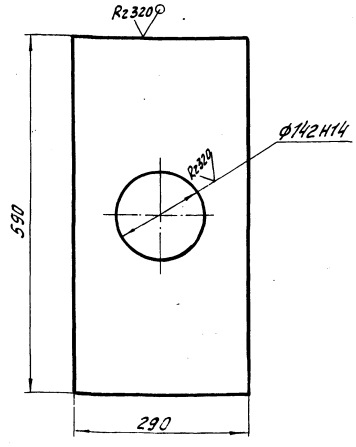

Неуказанные предельные отклонения размеров ± $\frac{JT14}{2}$.

Изм.	Лист	№ докум.	Подп.	Дата	
Разраб.		Стирнова			ТП 9-02.066
Пров.		Пархоменко			Лист Верхний
Рук. гр.		Гильченко			Лит. И; Масса 2,7; Масштаб 1:5
Н. контр.		Гилко			Лист; Листов 1
					Лист Б-2 ГОСТ 19903-74 ВСт.3пс ГОСТ 16523-70
					КРИВБАССПРОЕКТ г. Кривой Рог

Инв. № подл. | Подп. и дата | Взам. инв. № | Инв. № дубл. | Подп. и дата

Формат А4

9-02.065

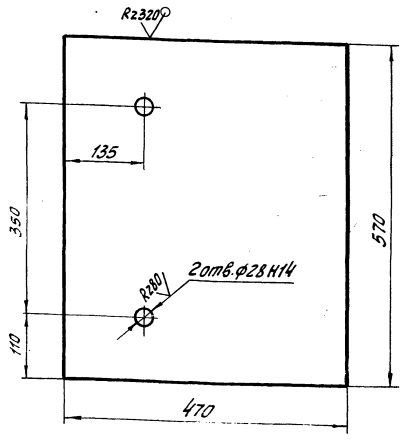

Неуказанные предельные отклонения размеров ± $\frac{JT14}{2}$.

27
9394/22

Изм.	Лист	№ докум.	Подп.	Дата	
Разраб.		Стирнова			ТПР 403-3-075.86 9-02.065
Провер.		Пархоменко			Лист нижний
Рук. гр.		Гильченко			Лит. И; Масса 4,2; Масштаб 1:5
Н. контр.		Гилко			Лист; Листов 1
					Лист Б-2 ГОСТ 19903-74 ВСт.3пс ГОСТ 16523-70
					КРИВБАССПРОЕКТ г. Кривой Рог

Копировал Шаповалова

Инв. № подл. | Подп. и дата | Взам. инв. № | Инв. № дубл. | Подп. и дата

Формат А4

Альбом V.

Типовой проект 403-3-075.86

Инв. № подл. | Подп. и дата | Взам. инв. № | Инв. № дубл. | Подп. и дата

9-02.067

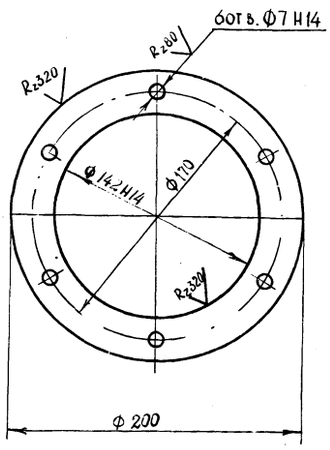

Неуказанные предельные отклонения размеров ± JT14/2

Изм.	Лист	№ докум.	Подп.	Дата	ТП 9-02.067			
Разраб.		Смирнова			Фланец	Лит.	Масса	Масштаб
Провер.		Пархоменко				И	0,244	1:2,5
Рук. гр.		Титченко				Лист	Листов 1	
Н. контр.		Гилко			Лист Б-2 ГОСТ 19903-74 / Вст3пс ГОСТ 16523-70	КРИВБАССПРОЕКТ г. Кривой Рог		

Формат А4

9-02.068

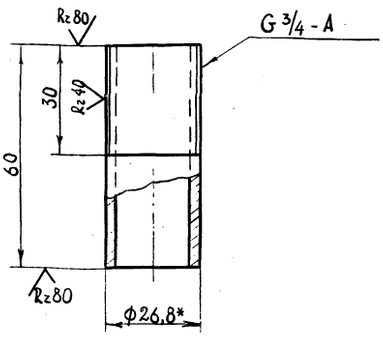

1* Размер для справок

2. Неуказанные предельные отклонения размеров ± JT14/2

Изм.	Лист	N докум.	Подп.	Дата	ТП 9-02.068			
Разраб.		Смирнова			Штуцер	Лит.	Масса	Масштаб
Провер.		Пархоменко				И	0,1	1:1
Рук. гр.		Титченко				Лист	Листов 1	
Н. контр.		Гилко			Труба 20×2,8 ГОСТ 3262-75	КРИВБАССПРОЕКТ г. Кривой Рог		

Формат А4

9-02.073

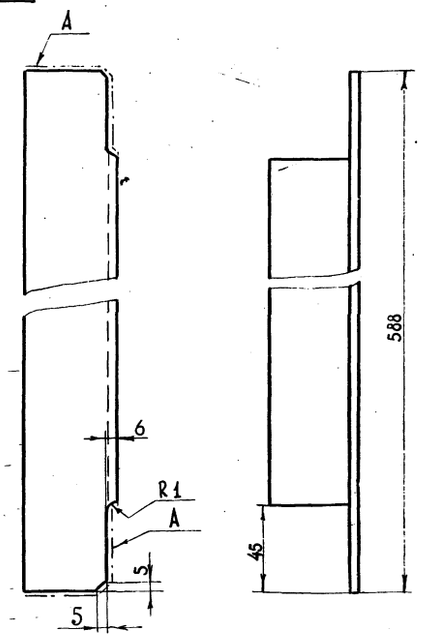

1. Предельные отклонения размеров ± JT14/2
2. Шероховатость поверхности А – Rz320

Изм.	Лист	№ докум.	Подп.	Дата	ТП 9-02.073			
Разраб.		Смирнова			Уголок	Лит.	Масса	Масштаб
Провер.		Пархоменко				И	2,2	1:2
Рук. гр.		Титченко				Лист	Листов 1	
Н. контр.		Гилко			Уголок 50×50×5-Б ГОСТ 8509-72 / Вст3пс-II ГОСТ 535-79	КРИВБАССПРОЕКТ г. Кривой Рог		

Формат А4

9-02.069

9-02.069 – изображено
9-02.069-01 – зеркальное отражение

Развертка М1:2

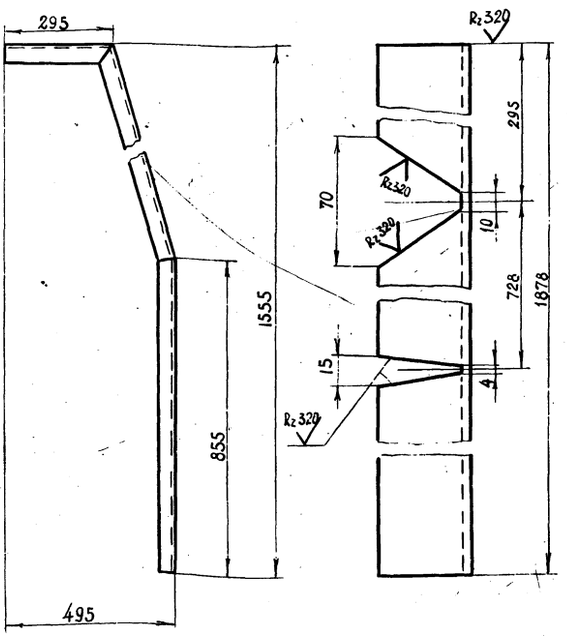

Предельные отклонения размеров ± JT14/2

28
9394/22

Изм.	Лист	№ докум.	Подп.	Дата	ТПР 403-3-075.86 9-02.069			
Разраб.		Смирнова			Уголок	Лит.	Масса	Масштаб
Провер.		Пархоменко				И	7,1	1:10
Рук. гр.		Титченко				Лист	Листов 1	
Н. контр.		Гилко			Уголок 50×50×5-Б ГОСТ 8509-72 / Вст3пс-II ГОСТ 535-79	КРИВБАССПРОЕКТ г. Кривой Рог		

Копировал

Формат А4

Альбом VII

Типовой проект 403-3-075.86

Формат	Зона	Поз.	Обозначение	Наименование	Кол.	Примеч.
				Документация		
А3			9-02.150 СБ	Сборочный чертеж		
				Детали		
А4		1	9-02.037	Фланец		
			Переменные данные	для исполнений		
				9-02-150		
Б4		2	9-02.043	Цилиндр		
				ОЦ $\frac{6-08\times476\times580\ ГОСТ\ 19904-74}{ОН-1\ ГОСТ\ 14918-80}$	1	1,8 кг
				9-02-150-01		
Б4		2	9-02.043-01	Цилиндр		
				ОЦ $\frac{6-08\times476\times1240\ ГОСТ\ 19904-74}{ОН-1\ ГОСТ\ 14918-80}$	1	3,8 кг

Инв.№ подл. | Подп. и дата | Взам. инв.№ | Инв.№ дубл. | Подп. и дата

Изм.	Лист	№ докум.	Подп.	Дата
Разраб.		Смирнова		
Провер.		Пархоменко		
Рук. гр.		Титченко		
Н. контр.		Гулко		
Утв.		Куцый		

ТП 9-02.150

Патрубок

Лит.	Масса	Масштаб

КРИВБАССПРОЕКТ г. Кривой Рог

Формат А4

Формат	Зона	Поз.	Обозначение	Наименование	Кол.	Примечание
Б4		7	9-02.076	Уголок		
				Уголок $\frac{50\times50\times5\text{-}Б\text{-}ГОСТ\ 8509-72}{ВСт3пс\text{-}II\text{-}ГОСТ\ 535-79}$		
				ℓ=440±1,55	2	3,3 кг
Б4		8	9-02.077	Лист		
				Лист $\frac{5\text{-}5\ ГОСТ\ 19903-74}{ВСт3пс\ ГОСТ\ 16523-70}$		
				90±0,87×90±0,87	4	1,2 кг
А4		9	9-02.069-01	Уголок	1	

Инв.№ подл. | Подп. и дата | Взам. инв.№ | Инв.№ дубл. | Подп. и дата

Изм.	Лист	№ докум.	Подп.	Дата

ТП 9-02.190 Лист 2

Формат А4

Формат	Зона	Поз.	Обозначение	Наименование	Кол.	Примечание
				Документация		
А2			9-02.190 СБ	Сборочный чертеж		
				Детали		
А4		1	9-02.069	Уголок	1	
Б4		2	9-02.071	Полоса		
				Полоса $\frac{5\text{-}5\times50\ ГОСТ\ 103-76}{ВСт3пс\text{-}II\text{-}ГОСТ\ 535-79}$		
				ℓ=500±1,55	1	1,0 кг
Б4		3	9-02.072	Уголок		
				Уголок $\frac{50\times50\times5\text{-}Б\text{-}ГОСТ\ 8509-72}{ВСт3пс\text{-}II\text{-}ГОСТ\ 535-79}$		
				ℓ=1505±3,1	2	11,4 кг
А4		4	9-02.073	Уголок	3	
Б4		5	9-02.074	Уголок		
				Уголок $\frac{50\times50\times5\text{-}Б\text{-}ГОСТ\ 8509-72}{ВСт3пс\text{-}II\text{-}ГОСТ\ 535-79}$		
				ℓ=400±1,4	2	1,5 кг
Б4		6	9-02.075	Уголок		
				Уголок $\frac{50\times50\times5\text{-}Б\text{-}ГОСТ\ 8509-72}{ВСт3пс\text{-}II\text{-}ГОСТ\ 535-79}$		
				ℓ=540±1,75	1	2,0 кг

Инв.№ подл. | Подп. и дата | Взам. инв.№ | Инв.№ дубл. | Подп. и дата

Изм.	Лист	№ докум.	Подп.	Дата
Разраб.		Смирнова		
Провер.		Пархоменко		
Рук. гр.		Титченко		
Н. контр.		Гулко		
Гл. спец.		Куцый		

ТПР 403-3-075.86 9-02.190

Каркас

Лит.	Масса	Масштаб
И	1	2

КРИВБАССПРОЕКТ г. Кривой Рог

Копировал Шевченко

Формат А4

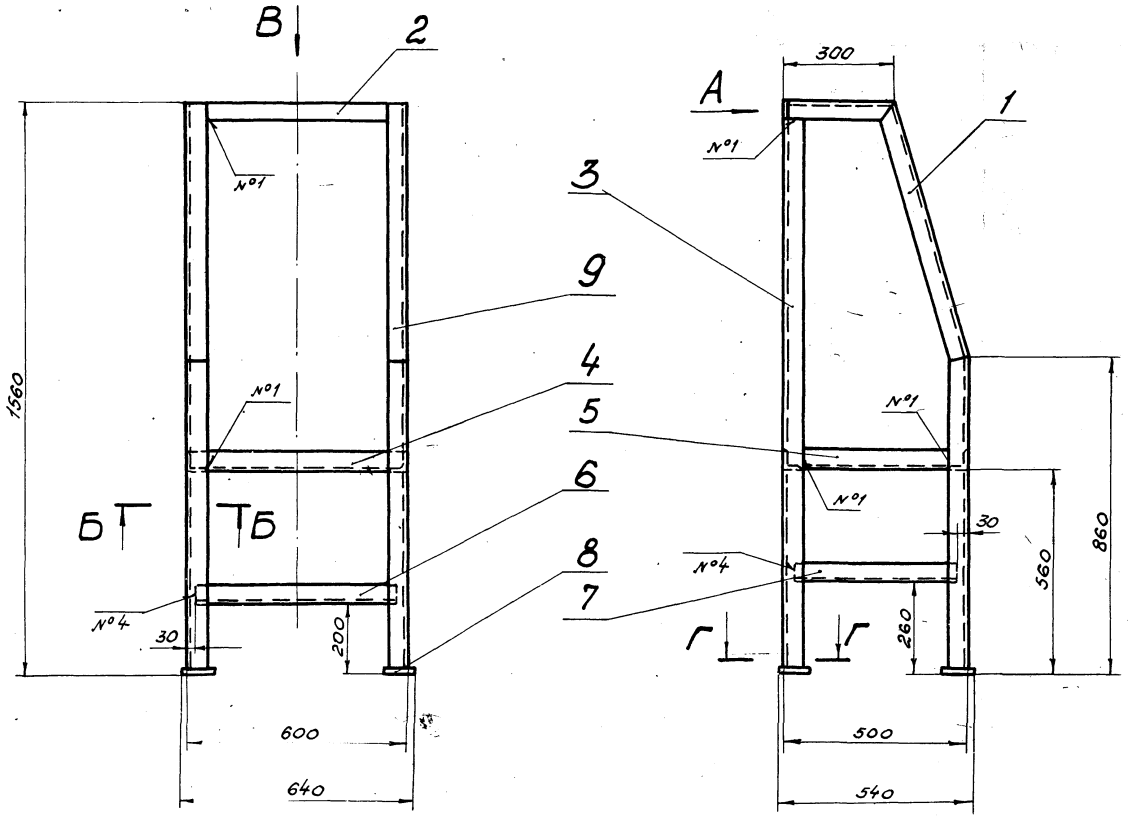

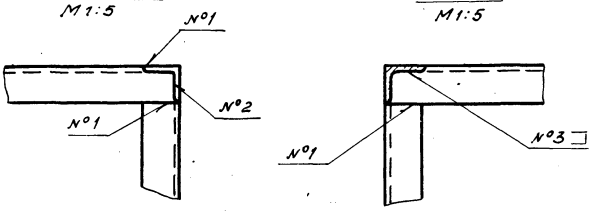

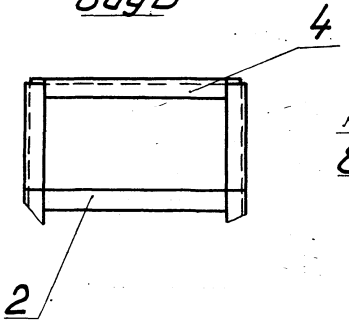

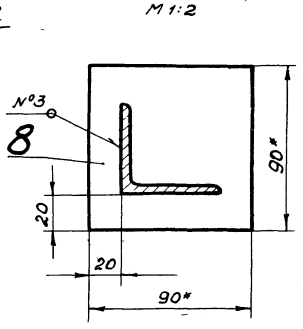

Номер шва	Условное обозначение шва
1	ГОСТ 5264-80-С2
2	ГОСТ 5264-80-У2 - △4
3	ГОСТ 5264-80-Т1 - △4
4	ГОСТ 5264-80-Н1 - △4

1.* Размер для справок

2. Электроды типа Э42 ГОСТ 9467-75.

30
9394/22

					ТПР 403-3-075.86	9-02.190СБ	
Изм.	Лист	№ докум.	Подп.	Дата	Каркас Сборочный чертеж	Лит.	Масса / Масштаб
Разраб.		Смирнова				И	47,6 / 1:10
Провер.		Пфаменко				Лист	Листов 1
Рук. гр.		Титченко				КРИВБАССПРОЕКТ г. Кривой Рог	
Н. контр.		Гилко					
Гл. спец.		Куцый					

Копировал. Янько

Формат А2

Альбом VIII

Типовой проект 403-3-075.86

Инв. № подл. | Подп. и дата | Взам. инв. № | Инв. № дубл. | Подп. и дата

Альбом V.II. Типовой проект 403-3-015.86

9-02.200СБ

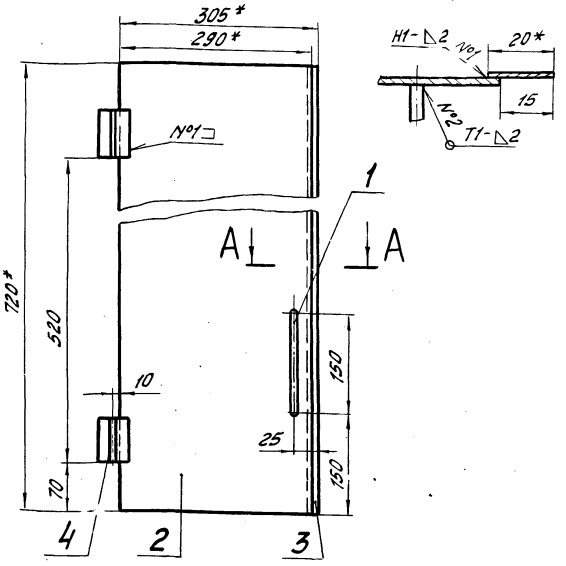

1. *Размеры для справок.
2. Предельные отклонения размеров ± УТ14/2.
3. Сварные швы по ГОСТ 5264-80.
4. Электроды типа Э42 ГОСТ 9467-75.

Изм.	Лист	№ докум.	Подп.	Дата
Разраб.		Стирнова		
Пров.		Пархоменко		
Рук. гр.		Титченко		
Н. контр.		Гилко		
Гл. спец.		Кучый		

ТП 9-02.200СБ

Створка левая
Сборочный чертеж

Лит.	Масса	Масштаб
И	4,0	1:5
Лист	Листов 1	

КРИВБАССПРОЕКТ
г. Кривой Рог

Формат А4

9-02.210СБ

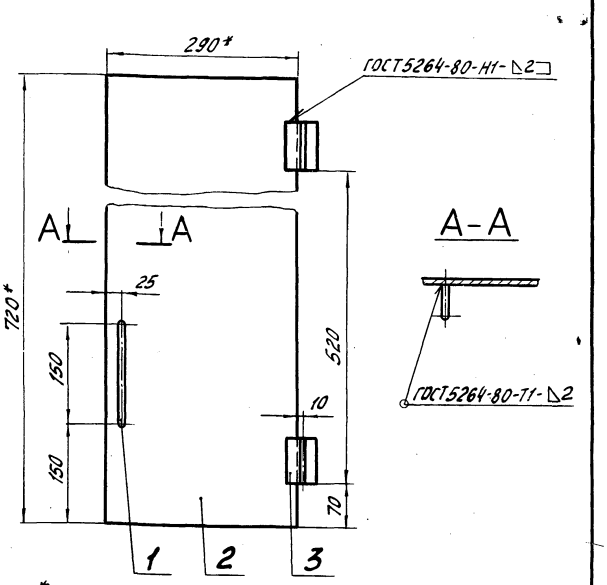

1. *Размеры для справок.
2. Предельные отклонения размеров ± УТ14/2.

Изм.	Лист	№ докум.	Подп.	Дата
Разраб.		Стирнова		
Провер.		Пархоменко		
Рук. гр.		Титченко		
Н. контр.		Гилко		
Гл. спец.		Кучый		

ТП 9-02.210СБ

Створка правая
Сборочный чертеж

Лит.	Масса	Масштаб
И	3,6	1:5
Лист	Листов 1	

КРИВБАССПРОЕКТ
г. Кривой Рог

Формат А4

Формат	Зона	Поз.	Обозначение	Наименование	Кол.	Примечание
				Документация		
А4			9-02.200СБ	Сборочный чертеж		
				Детали		
А4		1	9-02.078	Ручка	1	
Б4		2	9-02.079	Лист		
				Лист Б-2 ГОСТ 19903-74 / Ст3пс ГОСТ 16523-70		
				290±0,81×720±2,0	1	3,3 кг
Б4		3	9-02.081	Лист		
				Лист Б-2 ГОСТ 19903-74 / Ст3пс ГОСТ 16523-70		
				20±0,52×720±2,0	1	0,2 кг
				Стандартные изделия		
				Петля ПН1-70 ГОСТ 5088-78	2	

Изм.	Лист	№ докум.	Подп.	Дата
Разраб.		Стирнова		
Провер.		Пархоменко		
Рук. гр.		Титченко		
Н. контр.		Гилко		
Гл. спец.		Кучый		

ТП 9-02.200

Створка левая

Лит.	Лист	Листов
И		1

КРИВБАССПРОЕКТ
г. Кривой Рог

Формат А4

Формат	Зона	Поз.	Обозначение	Наименование	Кол.	Примечание
				Документация		
А4			9-02.210СБ	Сборочный чертеж		
				Детали		
А4		1	9-02.078	Ручка	1	
Б4		2	9-02.079	Лист		
				Лист Б-2 ГОСТ 19903-74 / Ст3пс ГОСТ 16523-70		
				290±0,81×720±2,0	1	3,3 кг
				Стандартные изделия		
		3		Петля ПН1-70П ГОСТ 5088-78	2	

31

9394/22

Изм.	Лист	№ докум.	Подп.	Дата
Разраб.		Стирнова		
Провер.		Пархоменко		
Рук. гр.		Титченко		
Н. контр.		Гилко		
Гл. спец.		Кучый		

ТП 403-3-015.86 9-02.210

Створка правая

Лит.	Лист	Листов
И		1

КРИВБАССПРОЕКТ
г. Кривой Рог

Формат А4

Инв. № подл. | Подп. и дата | Взам. инв. № | Инв. № дубл. | Подп. и дата

Инв. № подл. | Подп. и дата | Взам. инв. № | Инв. № дубл. | Подп. и дата

Копировал Шаповалова

Альбом VIII

Типовой проект 403-3-075.86

9-02.078

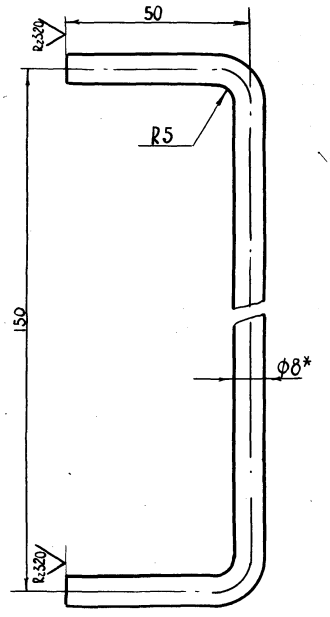

1* Размер для справок.
2. Предельные отклонения размеров ± JT14/2

Изм.	Лист	№ докум.	Подп.	Дата	ТП 9-02.078
Разраб.		Смирнова			Ручка
Провер.		Пархоменко			Лит. И; Масса 0,1; Масштаб 1:1
Рук. гр.		Титченко			Лист; Листов 1
Н. контр.		Гилко			Круг 8-Б-ГОСТ 2590-71 / Вст3пс-II-ГОСТ 535-79
					КРИВБАССПРОЕКТ г. Кривой Рог

Формат А4

Инв. № подл. | Подп. и дата | Взам. инв. № | Инв. № дубл. | Подп. и дата

9-02.083

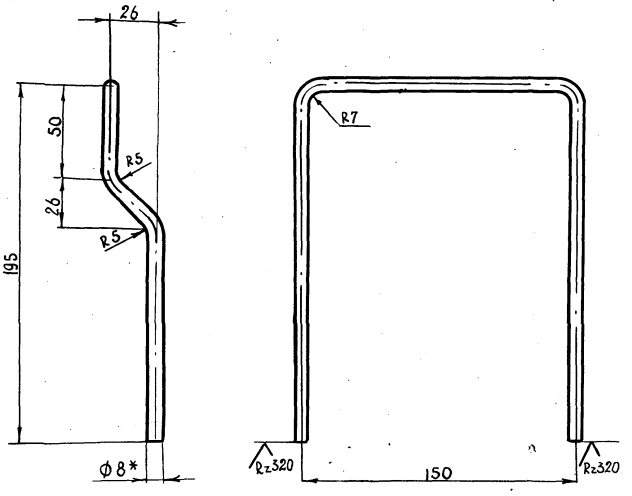

1* Размер для справок
2. Предельные отклонения размеров ± JT14/2
3. Длина развертки 570мм

Изм.	Лист	№ докум.	Подп.	Дата	ТП 9-02.083
Разраб.		Смирнова			Ручка
Проверил		Пархоменко			Лит. И; Масса 0,2; Масштаб 1:2
Рук. гр.		Титченко			Лист; Листов 1
Н. контр.		Гилко			Круг 8-Б-ГОСТ 2590-71 / Вст3пс-II-ГОСТ 535-79
					КРИВБАССПРОЕКТ г. Кривой Рог

Формат А4

Формат	Зона	Поз.	Обозначение	Наименование	Кол.	Примечание
				ДОКУМЕНТАЦИЯ		
А3			9-02.220СБ	Сборочный чертеж		
				ДЕТАЛИ		
А4		1	9-02.082	Каркас	1	
А4		2	9-02.083	Ручка	2	

Изм.	Лист	N докум.	Подп.	Дата	ТП 9-02.220
Разраб.		Смирнова			Решетка
Провер.		Пархоменко			Лит. И; Лист 1; Листов 1
Рук. гр.		Титченко			
Н. контр.		Гилко			КРИВБАССПРОЕКТ г. Кривой Рог
Гл. спец.		Куцый			

Формат А4

9-02.082

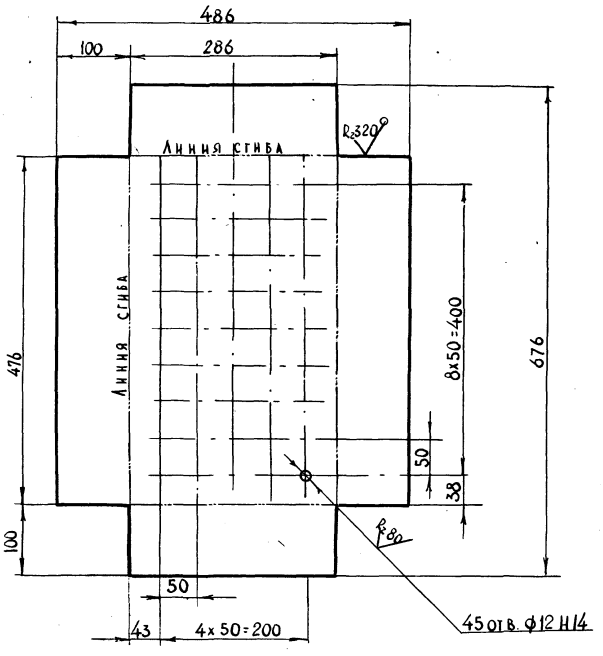

Неуказанные предельные отклонения размеров ± JT14/2

32
9394/22

Изм.	Лист	№ докум.	Подп.	Дата	ТПР 403-3-075.86 9-02.082
Разраб.		Смирнова			Каркас
Провер.		Пархоменко			Лит. И; Масса 4,4; Масштаб 1:5
Рук. гр.		Титченко			Лист; Листов 1
Н. контр.		Гилко			Лист Б-2 ГОСТ 19903-74 / Вст3пс ГОСТ 16523-70
					КРИВБАССПРОЕКТ г. Кривой Рог

Копировал

Формат А4

Инв. № подл. | Подп. и дата | Взам. инв. № | Инв. № дубл. | Подп. и дата

Альбом I

Типовой проект 403-3-075.86

9-02.230СБ

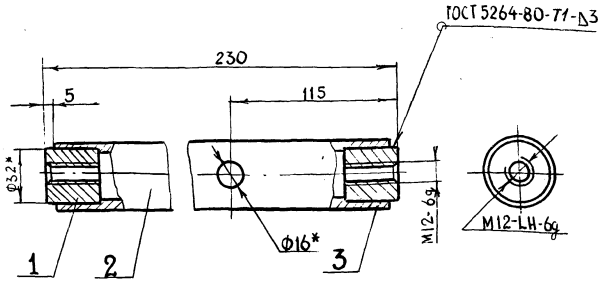

1* Размеры для справок.

2. Неуказанные предельные отклонения размеров $\pm \frac{JT14}{2}$

3 Сварку производить электродами типа Э-42 ГОСТ 9467-75

Изм.	Лист	№ докум.	Подп.	Дата
Разраб.		Смирнова		
Провер.		Пархоменко		
Рук. гр.		Титченко		
Н. контр.		Гилко		
Утв.		Кицый		

ТП 9-02.230СБ

СТЯЖКА

Сборочный чертеж

Лит.	Масса	Масштаб
И	1,2	1:2

Лист | Листов 1

КРИВБАССПРОЕКТ г. Кривой Рог

Формат А4

Форм.	Зона	Поз.	Обозначение	Наименование	Кол.	Примеч.
				ДОКУМЕНТАЦИЯ		
А4			9-02.230СБ	Сборочный чертеж		
				ДЕТАЛИ		
А4		1	9-02.089	ГАЙКА	1	
А4		2	9-02.091	ТРУБА	1	
А4		3	9-02.089-01	ГАЙКА	1	

Инв. № подл. | Подп. и дата | Взам. инв. № | Инв. № дубл. | Подп. и дата

Изм.	Лист	№ докум.	Подп.	Дата
Разраб.		Смирнова		
Провер.		Пархоменко		
Рук. гр.		Титченко		
Н. контр.		Гилко		
Утв.		Кицый		

ТП 9-02.230

СТЯЖКА

Лит.	Лист	Листов
И		1

КРИВБАССПРОЕКТ г. Кривой Рог

Формат А4

9-02.089

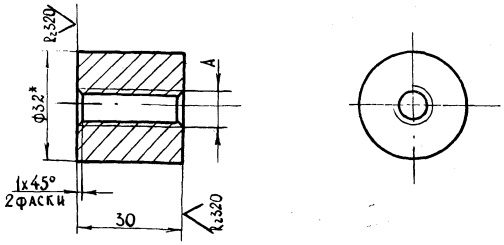

Обозначение	d, мм	Поз.
9-02.089	M12-LH-6g	1
9-02.089-01	M12-6g	3

1* Размер для справок

2 Неуказанные предельные отклонения размеров $\pm \frac{JT14}{2}$

Изм.	Лист	№ докум.	Подп.	Дата
Разраб.		Смирнова		
Провер.		Пархоменко		
Рук. гр.		Титченко		
Н. контр.		Гилко		

ТП 9-02.089

ГАЙКА

Круг $\frac{32\text{-}B\text{-}ГОСТ\ 2590\text{-}71}{Вст\ 3\ пс\text{-}11\text{-}ГОСТ\ 535\text{-}79}$

Лит.	Масса	Масштаб
И	0,1	1:1

Лист | Листов 1

КРИВБАССПРОЕКТ г. Кривой Рог

Формат А4

9-02.091

Rz 80 (V)

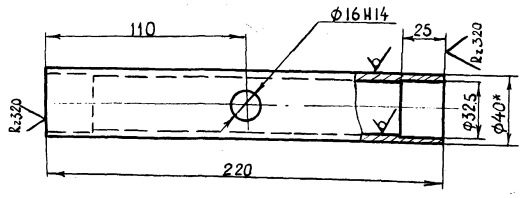

1* Размеры для справок

2 Неуказанные предельные отклонения размеров $\pm \frac{JT14}{2}$

33
9394/22

Изм.	Лист	№ докум.	Подп.	Дата
Разраб.		Смирнова		
Провер.		Пархоменко		
Рук. гр.		Титченко		
Н. контр.		Гилко		

ТПР 403-3-075.86 9-02.091

ТРУБА

Труба $\frac{40 \times 5\ ГОСТ\ 8734\text{-}75}{ГОСТ\ 8733\text{-}74}$

Лит.	Масса	Масштаб
И	1	1:2

Лист | Листов 1

КРИВБАССПРОЕКТ г. Кривой Рог

Копировал

Формат А4

Альбом VIII

Типовой проект 403-3-075.86

9-02.240СБ

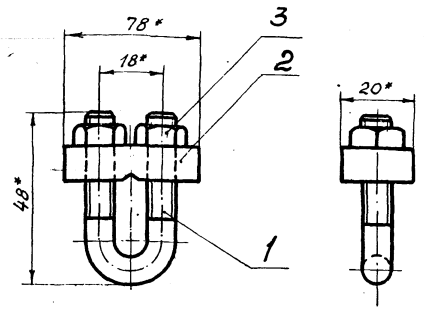

1.* Размеры для справок.

2. Предельные отклонения размеров ± $\frac{JT14}{2}$

Изм.	Лист	№ докум.	Подп.	Дата
Разраб.		Смирнова		
Провер.		Пархоменко		
Рук. гр.		Титченко		
Н. контр.		Гилко		
Утв.		Куцый		

ТП 9-02.240СБ

Зажим
Сборочный чертеж

Лит.	Масса	Масштаб
И	0,11	1:1
Лист	Листов 1	

КРИВБАССПРОЕКТ
г. Кривой Рог

Формат А4

Формат	Зона	Поз.	Обозначение	Наименование	Кол.	Примеч.
				Документация		
А4			9-02.240 СБ	Сборочный чертеж		
				Детали		
А4		1	9-02.092	Дужка	1	
А4		2	9-02.093	Траверса	1	
				Стандартные изделия		
		3		Гайка М8.4 ГОСТ 5915-70	2	

ТП 9-02.240

Зажим

Лит.	Лист	Листов
И		1

КРИВБАССПРОЕКТ
г. Кривой Рог

Формат А4

9-02.092

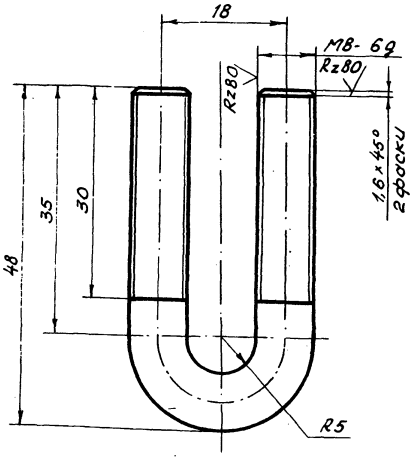

Неуказанные предельные отклонения размеров ± $\frac{JT14}{2}$

Изм.	Лист	№ докум.	Подп.	Дата
Разраб.		Смирнова		
Провер.		Пархоменко		
Рук. гр.		Титченко		
Н. контр.		Гилко		

ТП 9-02.092

Дужка

Лит.	Масса	Масштаб
И	0,06	2:1
Лист	Листов 1	

Круг 8-В-ГОСТ 2590-71 / ВСт3пс-II-ГОСТ 535-79

КРИВБАССПРОЕКТ
г. Кривой Рог

Формат А4

9-02.093

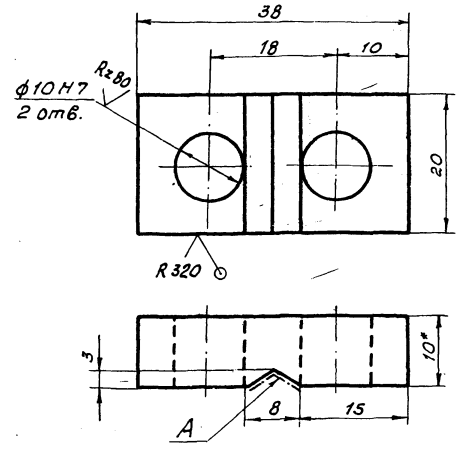

1.* Размер для справок.

2. Шероховатость поверхности А $\frac{Rz80}{\sqrt{}}$

3. Неуказанные предельные отклонения размеров ± $\frac{JT14}{2}$

34
9394/22

Изм.	Лист	№ докум.	Подп.	Дата
Разраб.		Смирнова		
Провер.		Пархоменко		
Рук. гр.		Титченко		
Н. контр.		Гилко		

ТП Р 403-3-075.86 9-02.093

Траверса

Лит.	Масса	Масштаб
И	0,05	2:1
Лист	Листов 1	

Лист Б-10 ГОСТ 19903-74 / ВСт3пс ГОСТ 14637-79

КРИВБАССПРОЕКТ
г. Кривой Рог

Копировал Янько

Формат А4

9-02.250СБ

Альбом VII

Типовой проект 403-3-075.86

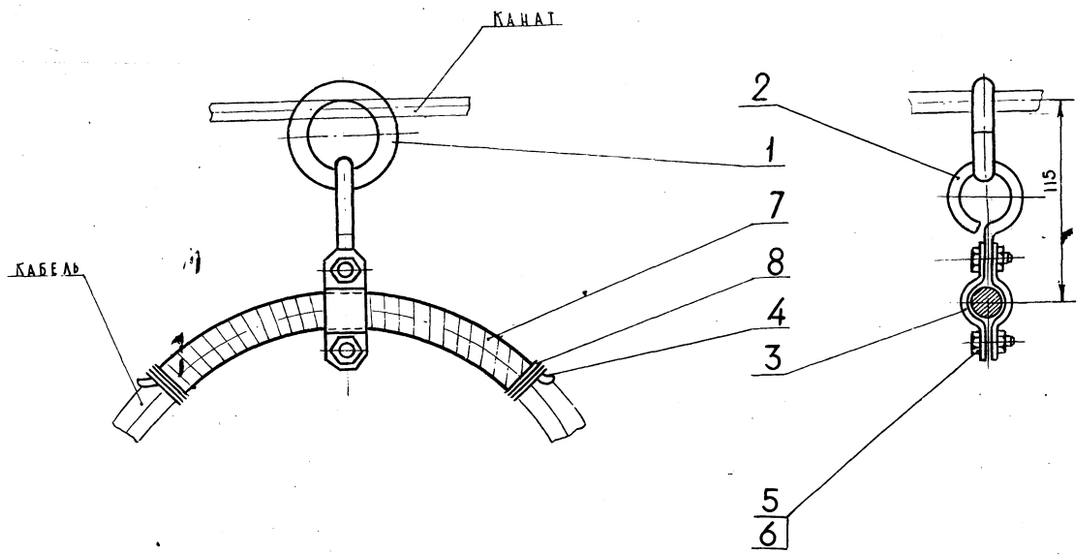

1. Кабель и направляющую (поз. 4) обмотать киперной лентой (поз. 7). Наконцах наложить бандажи из проволоки (поз. 8)
2. После обмотки киперную ленту окрасить битумным лаком

Изм.	Лист	№ докум.	Подп.	Дата	ТП 9-02.250СБ			
Разраб.		Смирнова			ПОДВЕС	Лит	Масса	Масштаб
Провер.		Пархоменко				И	0,12	1:2
Рук. гр.		Титченко			Сборочный чертеж	Лист	Листов 1	
Н. контр.		Гилко				КРИВБАССПРОЕКТ г. Кривой Рог		

Инв. № подл. | Подп. и дата | Взам. инв. № | Инв. № дубл. | Подп. и дата

Формат А3

Форм.	Зона	Поз.	Обозначение	Наименование	Кол.	Примеч.
				ДОКУМЕНТАЦИЯ		
А3			9-02.250СБ	Сборочный чертеж		
				ДЕТАЛИ		
А4		1	9-02.094	Кольцо		
А4		2	9-02.095	Серьга		
А4		3	9-02.096	Скоба		
А4		4	9-02.097	Направляющая		
				СТАНДАРТНЫЕ ИЗДЕЛИЯ		
		5		Болт М6-6g-20		
				ГОСТ 7798-70	2	
		6		Гайка М6,4		
				ГОСТ 5915-70	2	
		7		Лента киперная ЛЭ-8-1		
				ГОСТ 4514-71; l=3000±1	1	
		8		Проволока 1,0-I		
				ГОСТ 3282-74; L=700±1	2	

Изм.	Лист	№ докум.	Подп.	Дата	ТП 9-02.250			
Разраб.		Смирнова			ПОДВЕС	Лит	Лист	Листов
Провер.		Пархоменко				И		1
Рук. гр.		Титченко				КРИВБАССПРОЕКТ г. Кривой Рог		
Н. контр.		Гилко						
Утв.		Куцый						

Инв. № подл. | Подп. и дата | Взам. инв. № | Инв. № дубл. | Подп. и дата

Формат А4

9-02.094

✓(✓)

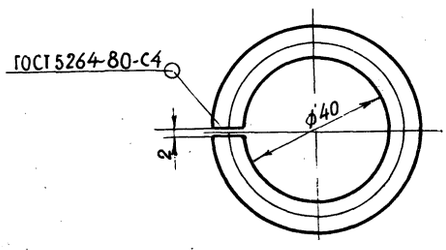

1. Предельные отклонения размеров ± $\frac{IT14}{2}$
2. Сварку производить электродами типа Э 42 ГОСТ 9467-75

35
9394/22

Изм.	Лист	№ докум.	Подп.	Дата	ТПР 403-3-075.86 9-02.094			
Разраб.		Смирнова			КОЛЬЦО	Лит.	Масса	Масштаб
Провер.		Пархоменко				И	0.04	1:1
Рук. гр.		Титченко				Лист	Листов 1	
Н. контр.		Гилко			Круг 8-В-ГОСТ 2590-71 / ВСт3пс-II-ГОСТ 535-79	КРИВБАССПРОЕКТ г. Кривой Рог		

Инв. № подл. | Подп. и дата | Взам. инв. № | Инв. № дубл. | Подп. и дата

Копировал

Формат А4

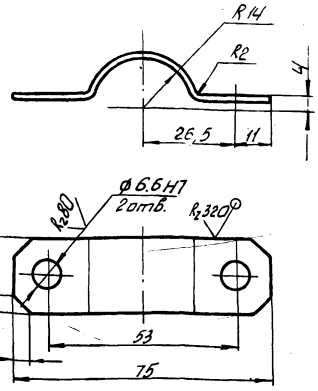

Неуказанные предельные отклонения размеров ± $\frac{IT14}{2}$

Изм.	Лист	№ докум.	Подп.	Дата	
Разраб.		Смирнова			ТП 9-02.096
Провер.		Пархоменко			Скоба
Рук. гр.		Титченко			Лит. И; Масса 0,01; Масштаб 1:1
Н. контр.		Гилко			Лист; Листов 1
					Лист Б-2 ГОСТ 19903-74 / Вст3сп ГОСТ 16523-70
					КРИВБАССПРОЕКТ г. Кривой Рог

Формат А4

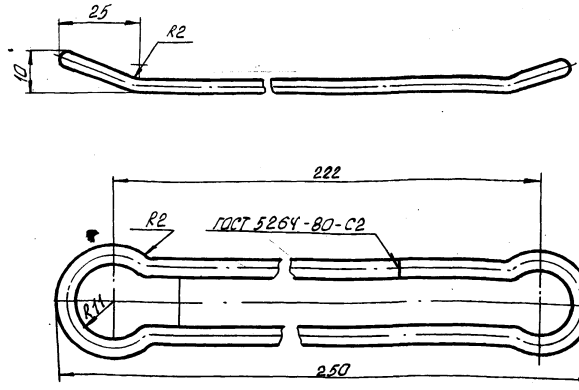

Предельные отклонения размеров ± $\frac{IT14}{2}$

Изм.	Лист	№ докум.	Подп.	Дата	
Разраб.		Смирнова			ТП 9-02.097
Провер.		Пархоменко			Направляющая
Рук. гр.		Титченко			Лит. И; Масса 0,02; Масштаб 1:1
Н. контр.		Гилко			Лист; Листов 1
					Проволока 3,0-I-ГОСТ 3282-74
					КРИВБАССПРОЕКТ г. Кривой Рог

Формат А4

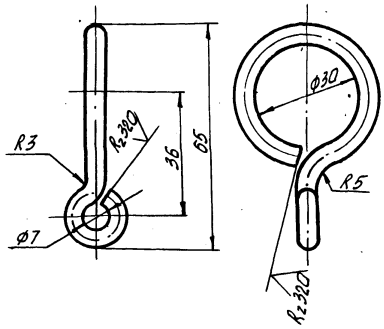

Предельные отклонения размеров ± $\frac{IT14}{2}$

Изм.	Лист	№ докум.	Подп.	Дата	
Разраб.		Смирнова			ТП 9-02.095
Провер.		Пархоменко			Серьга
Рук. гр.		Титченко			Лит. И; Масса 0,02; Масштаб 1:1
Н. контр.		Гилко			Лист; Листов 1
					Круг 5-В-ГОСТ 2590-71 / Вст3пс II-ГОСТ 535-79
					КРИВБАССПРОЕКТ г. Кривой Рог

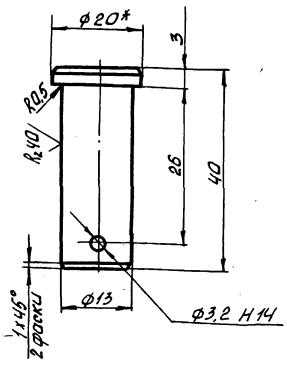

1.* Размер для справок.

2. Неуказанные предельные отклонения размеров ± $\frac{IT14}{2}$

Изм.	Лист	№ докум.	Подп.	Дата	
Разраб.		Смирнова			ТПР 403-3-075.86 9-02.107
Провер.		Пархоменко			Палец
Рук. гр.		Титченко			Лит. И; Масса 0,032; Масштаб 2:1
Н. контр.		Гилко			Лист; Листов 1
					Круг 20-В-ГОСТ 2590-71 / Вст3пс-II-ГОСТ 535-79
					КРИВБАССПРОЕКТ г. Кривой Рог

Копировал

Формат А4

9-02.260-6

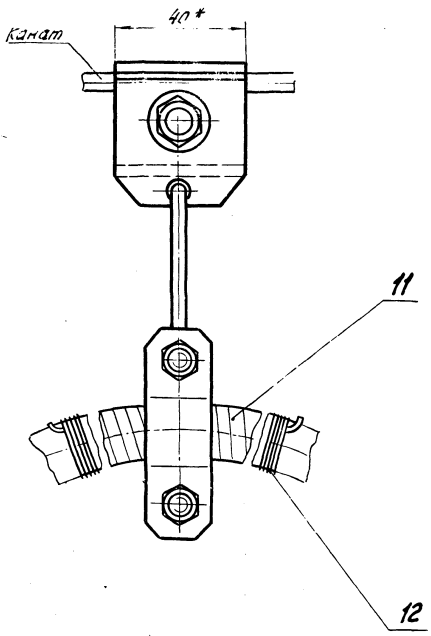

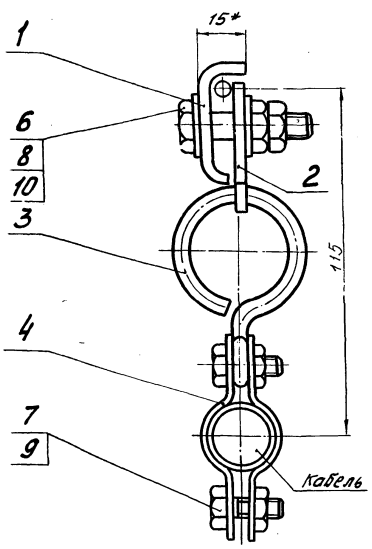

1.* Размеры для справок.
2. Кабель и направляющую (поз.5) обмотать киперной лентой (поз.11). На концах положить бандажи из проволоки (поз.12).
3. После обмотки киперную ленту окрасить битумным лаком.

Изм.	Лист	№ докум.	Подп.	Дата	ТП 9-02.260СБ	Лит.	Масса	Масштаб
Разраб.		Смирнова			Зажим	И	0,2	1:1
Провер.		Пархоменко			Сборочный чертеж	Лист	Листов 1	
Рук.гр.		Титченко				КРИВБАССПРОЕКТ		
Н.конт.		Гилко				г. Кривой Рог		
Утв.		Куцый				Формат А3		

Форм.	Зона	Поз.	Обозначение	Наименование	Кол.	Примеч.
				Документация		
А3			9-02.260СБ	Сборочный чертеж		
				Детали		
А4		1	9-02.098	Скоба	1	
А4		2	9-02.099	Пластина	1	
А4		3	9-02.095	Серьга	1	
А4		4	9-02.096	Скоба	2	
А4		5	9-02.097	Направляющая	1	
				Стандартные изделия		
		6		Болт М8х40.36 ГОСТ 7798-70	1	
		7		Болт М6х20.7 ГОСТ 7798-70	2	
		8		Гайка М8.4 ГОСТ 5915-70	2	
		9		Гайка М6.4 ГОСТ 5915-70	2	
		10		Шайба 8 ГОСТ 11371-78	1	
		11		Лента киперная ЛЭ-8-1 ГОСТ 4514-78, е=3000±1	1	
		12		Проволока 1.0-I ГОСТ 3282-74 е=700±1	2	

Изм.	Лист	№ докум.	Подп.	Дата	ТП 9-02.260	Лит.	Лист	Листов
Разраб.		Смирнова			Зажим	И		1
Провер.		Пархоменко				КРИВБАССПРОЕКТ		
Рук.гр.		Титченко				г. Кривой Рог		
Н.конт.		Гилко				Формат А4		
Утв.		Куцый						

9-02.099

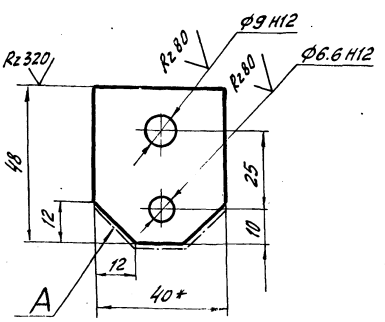

1.* Размеры для справок.
2. Шероховатость поверхности А – Rz320.
3. Неуказанные предельные отклонения размеров $\pm \frac{IT14}{2}$.

37
9394/22

Изм.	Лист	№ докум.	Подп.	Дата	ТП Р403-3-075.86 9-02.099	Лит.	Масса	Масштаб
Разраб.		Смирнова			Пластина	И	0,04	1:1
Провер.		Пархоменко				Лист	Листов 1	
Рук.гр.		Титченко			Полоса Б-4х40 ГОСТ 103-76 / ВСт3пс ГОСТ 535-79	КРИВБАССПРОЕКТ		
Н.конт.		Гилко				г. Кривой Рог		

Копировал Шаповалова Формат А4

Альбом V. Типовой проект 403-3-075.86

Инв. № подл. | Подп. и дата | Взам. инв. № | Инв. № дубл. | Подп. и дата

Альтомий

Типовой проект 403-3-075.86

9-02.098

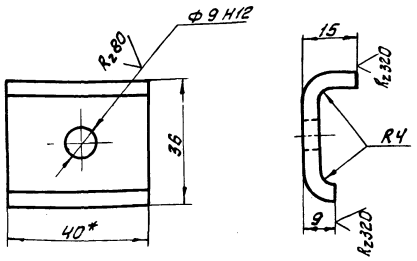

1.* Размеры для справок
2. Длина развертки 80мм
3 Неуказанные предельные отклонения размеров ± JT14/2

ТП 9-02.098								
Изм.	Лист	№ докум.	Подп.	Дата	Скоба	Лит.	Масса	Масштаб
Разраб		Смирнова				И	0,05	1:1
Провер.		Пархоменко				Лист	Листов 1	
Рук. гр		Титченко				КРИВБАССПРОЕКТ г. Кривой Рог		
Н. контр.		Гилко			Полоса Б-4х40 ГОСТ 103-76 ВСт3пс ГОСТ 535-79			

Подп. и дата | Взам. инв. № | Инв. № дубл. | Подп. и дата | Инв. № подл.

Формат А4

9-02.106

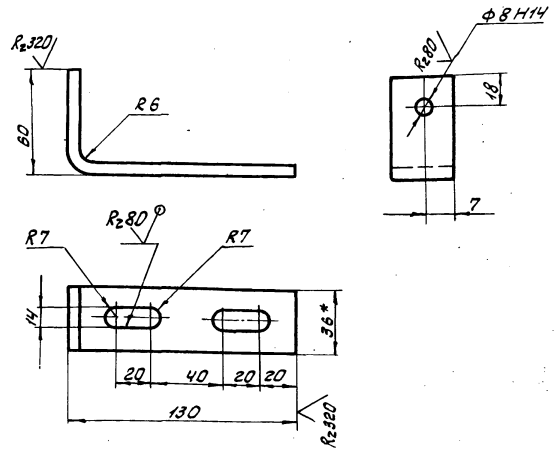

1.* Размеры для справок.
2. Длина развертки 205мм
3 Неуказанные предельные отклонения размеров ± JT14/2

ТП 9-02.106								
Изм.	Лист	№ докум.	Подп.	Дата	Поводок	Лит.	Масса	Масштаб
Разраб		Смирнова				И	0,3	1:2
Провер		Пархоменко				Лист	Листов 1	
Рук. гр		Титченко				КРИВБАССПРОЕКТ г. Кривой Рог		
Н. контр.		Гилко			Полоса Б-6х36 ГОСТ 103-76 ВСт3пс ГОСТ 535-79			

Подп. и дата | Взам. инв. № | Инв. № дубл. | Подп. и дата | Инв. № подл.

Формат А4

9-02.104

Rz80

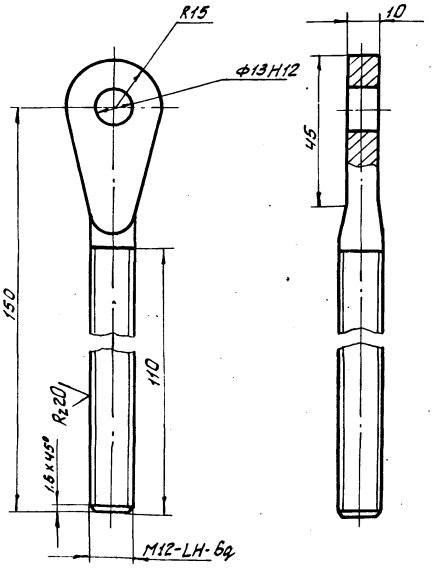

Неуказанные предельные отклонения размеров ± JT14/2

ТП 9-02.104								
Изм.	Лист	№ докум.	Подп.	Дата	Винт левый	Лит.	Масса	Масштаб
Разраб		Смирнова				И	0,14	1:2
Провер		Пархоменко				Лист	Листов 1	
Рук. гр		Титченко				КРИВБАССПРОЕКТ г. Кривой Рог		
Н. контр.		Гилко			Круг 20-В-ГОСТ 2590-71 ВСт3пс-II-ГОСТ 535-79			

Подп. и дата | Взам. инв. № | Инв. № дубл. | Подп. и дата | Инв. № подл.

Формат А4

9-02.103

Rz80

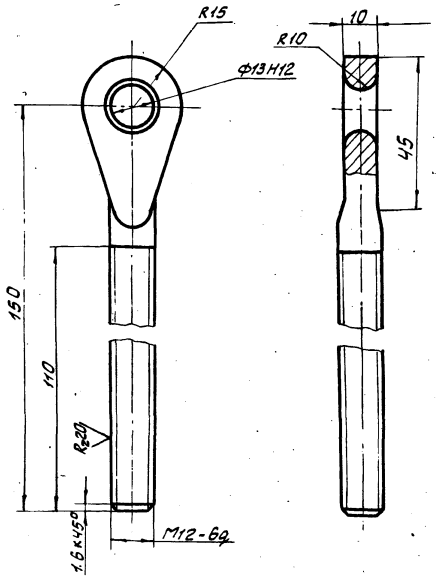

Неуказанные предельные отклонения размеров ± JT14/2

38

9394/2-2

ТПР 403-3-075.86 9-02.103								
Изм.	Лист	№ докум.	Подп.	Дата	Винт	Лит.	Масса	Масштаб
Разраб		Смирнова				И	0,14	1:2
Провер		Пархоменко				Лист	Листов 1	
Рук. гр		Титченко				КРИВБАССПРОЕКТ г. Кривой Рог		
Н. контр.		Гилко			Круг 20-В-ГОСТ 2590-71 ВСт3пс-II-ГОСТ 535-79			

Подп. и дата | Взам. инв. № | Инв. № дубл. | Подп. и дата | Инв. № подл.

Копировал Сомогуб

Формат А4

Альбом VII

Типовой проект 403-3-075.86

9-02.270 СБ

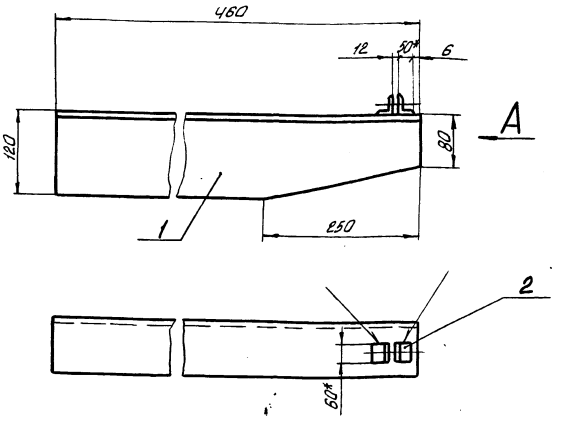

Вид А

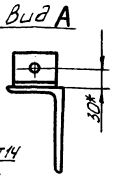

1.* Размеры для справок.
2. Предельные отклонения размеров $\pm \frac{IT14}{2}$
3. Сварные швы по ГОСТ 5264-80-Н1-Δ6
4. Электроды типа Э42 ГОСТ 9467-75

Изм.	Лист	№ докум.	Подп.	Дата
Разраб.		Смирнова		
Провер.		Парханенко		
Рук. гр.		Титченко		
Н. контр.		Гилко		
Утв.		Куцый		

ТП 9-02.270СБ

Кронштейн
Сборочный чертеж

Лит.	Масса	Масштаб
Н	82	1:5
Лист	Листов 1	

КРИВБАССПРОЕКТ
г. Кривой Рог

Формат А4

Формат	Зона	Поз.	Обозначение	Наименование	Кол.	Примеч.
				Документация		
А4			9-02.270 СБ	Сборочный чертеж		
				Детали		
Б4		1	9-02.102	Уголок		
				Уголок 125х80х10-Б ГОСТ 8510-72 / Вст3пс-II-ГОСТ 535-79		
				ℓ = 460 ± 1	1	8кг
А4		2	9-02.101	Уголок	2	

Изм.	Лист	№ докум.	Подп.	Дата
Разраб.		Смирнова		
Провер.		Парханенко		
Рук. гр.		Титченко		
Н. контр.		Гилко		
Утв.		Куцый		

ТП 9-02.270

Кронштейн

Лит.	Лист	Листов
И		1

КРИВБАССПРОЕКТ
г. Кривой Рог

Формат А4

9-02.105

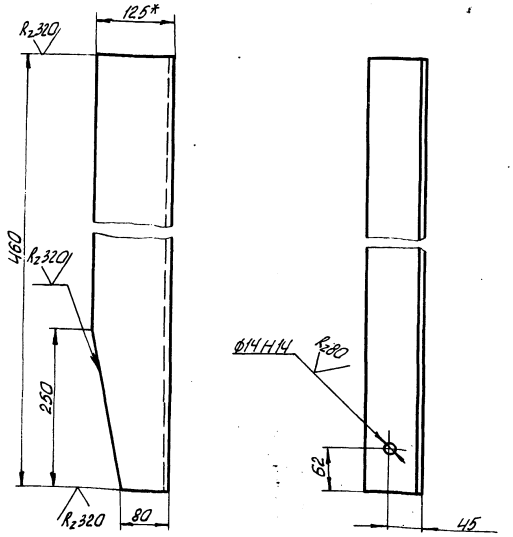

1.* Размер для справок.
2. Неуказанные предельные отклонения размеров $\pm \frac{IT14}{2}$

Изм.	Лист	№ докум.	Подп.	Дата
Разраб.		Смирнова		
Провер.		Парханенко		
Рук. гр.		Титченко		
Н. контр.		Гилко		
Утв.		Куцый		

ТП 9-02.105

Уголок

Лит.	Масса	Масштаб
Н	8	1:5
Лист	Листов 1	

Уголок 125х80х10-Б ГОСТ 8510-72 / Вст3пс-II-ГОСТ 535-79

КРИВБАССПРОЕКТ
г. Кривой Рог

Формат А4

9-02.101

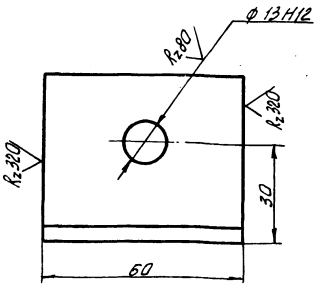

Неуказанные предельные отклонения размеров $\pm \frac{IT14}{2}$

39
9304/22

Изм.	Лист	№ докум.	Подп.	Дата
Разраб.		Смирнова		
Провер.		Парханенко		
Рук. гр.		Титченко		
Н. контр.		Гилко		
Утв.		Куцый		

ТПР 403-3-075.86 9-02.101

Уголок

Лит.	Масса	Масштаб
И	0,2	1:1
Лист	Листов 1	

Уголок 80х50х5-Б ГОСТ 8509-72 / Вст3пс-II-ГОСТ 535-79

КРИВБАССПРОЕКТ
г. Кривой Рог

Формат А4

Инв. № подл. | Подп. и дата | Взам. инв. № | Инв. № дубл. | Подп. и дата

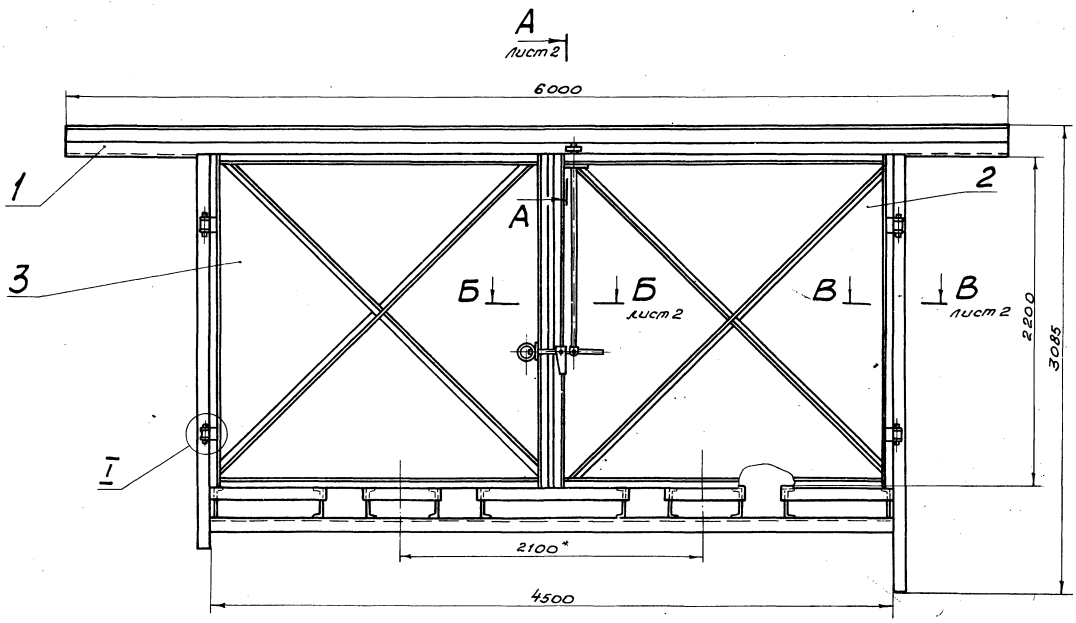

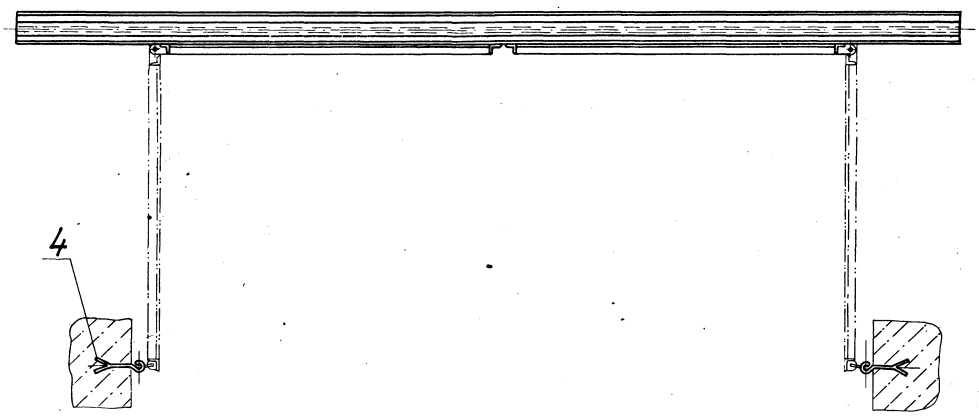

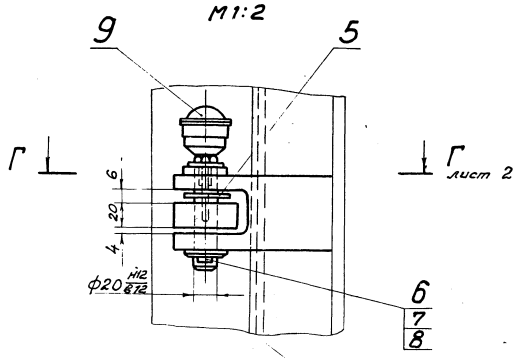

1.* Размеры для справок

Лакокрасочные покрытия:

2. Грунтовка ФЛ-03К коричневая ГОСТ 9109-81-IV. 4.
Эмаль ХВ-785 серая ГОСТ 7313-75
Лак ХВ-784 ГОСТ 7313-75-IV. 4.

3. Дверь изготовить в соответствии с ОСТ 24.070.01-78 „Общие технические требования".

4D
9394/22

					ТПР 403-3-075.86		9-02.280СБ	
					Дверь противопожарная 4500×2200	Лит.	Масса	Масштаб
Изм.	Лист	№ докум.	Подп.	Дата		И	1016	1:50
Разраб.		Авдеева						
Провер.		Литченко			Сборочный чертеж	Лист 1	Листов 2	
Рук. гр.		Литченко				КРИВБАССПРОЕКТ		
Гл. спец.		Кущий				г. Кривой Рог		
Н. контр.		Гилко						
Утв.		Петренко		01.86				

Копировал Янько

Формат А2

Альбом VII

Типовой проект 403-3-075.86

Инв. № подл. | Взам. инв. № | Подп. и дата | Инв. № дубл. | Подп. и дата

9-02.280СБ

Альбом V

Типовой проект 403-3-075.86

Инв. № подл. | Подп. и дата | Взам. инв. № | Инв. № дубл. | Подп. и дата

Б – Б лист 1

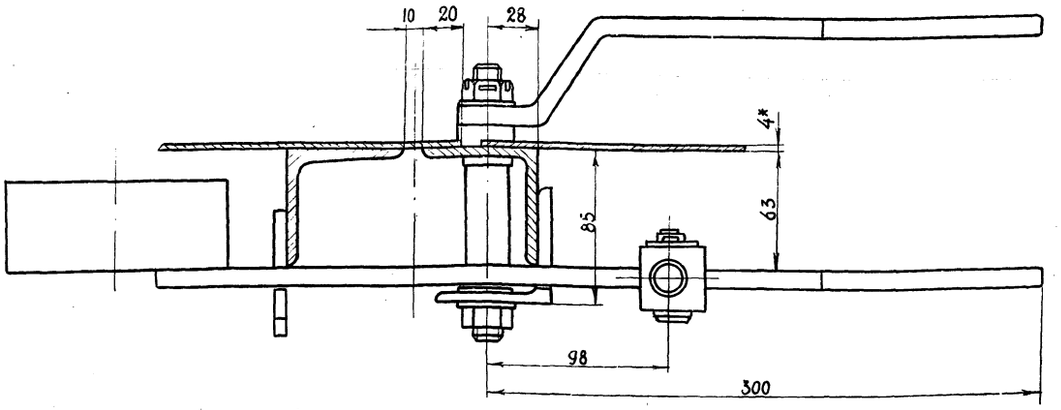

Г – Г лист 1

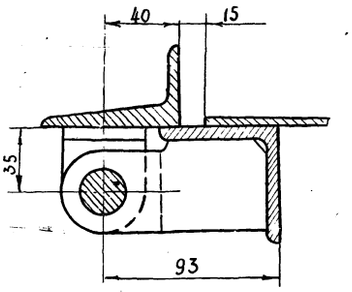

Д – Д лист 1

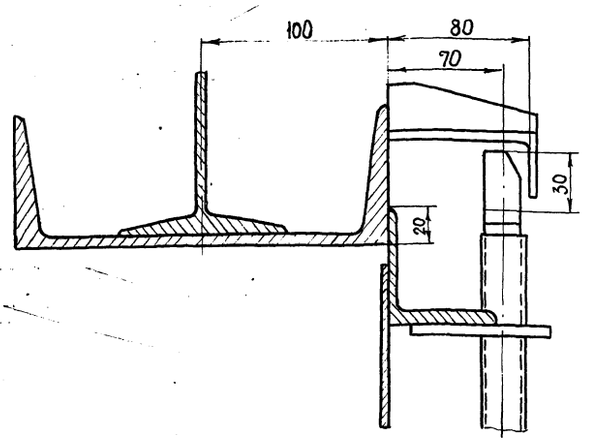

В – В лист 1
М 1:10

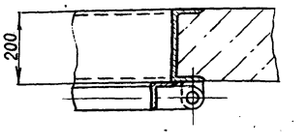

Изм.	Лист	№ докум.	Подп.	Дата
Разраб.		Авдеева		
Провер.		Титченко		
Рук. гр.		Титченко		
Гл. спец.		Куцый		
Н. контр.		Гилко		
Утв.		Петренко		06.86

ТП 9-02.280СБ

Дверь противопожарная 4500×2200
Сборочный чертеж

Лит.	Масса	Масштаб
И	—	1:2

Лист 2 | Листов

КРИВБАССЕПРОЕКТ
г. Кривой Рог

Формат А3

Формат	Зона	Поз.	Обозначение	Наименование	Кол.	Примечание
		7		Шайба 220.01.05 ГОСТ 9649-78	4	
		8		Шплинт 4×28-001 ГОСТ 397-79	4	
		9		Масленка 25 ГОСТ 20905-75	4	

Изм.	Лист	№ докум.	Подп.	Дата

ТП 9-02.280 Лист 2

Формат А4

Формат	Зона	Поз.	Обозначение	Наименование	Кол.	Примечание
				Документация		
*)			9-02.280СБ	Сборочный чертеж		*) А2, А3
А3			9-02.280ВС	Ведомость спецификаций		
А3			9-02.280ВП	Ведомость покупных изделий		
				Сборочные единицы		
А4		1	9-02.290	Рама	1	
А4		2	9-02.300	Створка правая	1	
А4		3	9-02.310	Створка левая	1	
А4		4	9-02.320	Крюк в сборе	1	
				Детали		
А4		5	9-02.111	Шайба	4	
				Стандартные изделия		
		6		Ось 2-20h14×45 Ст3сп ГОСТ 9650-80	4	41

9394/22

Изм.	Лист	№ докум.	Подп.	Дата
Разраб.		Авдеева		
Провер.		Титченко		
Гл. спец.		Куцый		
Н. контр.		Гилко		
Утв.		Петренко		06.86

ТПР 403-3-075.86 9-02.280

Дверь противопожарная 4500×2200

Лит.	Лист	Листов
И	1	2

КРИВБАССЕПРОЕКТ
г. Кривой Рог

Копировал

Формат А4

9-02.111

Rz 80 V(V)

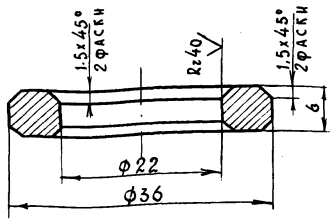

Предельные отклонения размеров:
± $\frac{IT14}{2}$, H14, h14

Изм.	Лист	№ докум.	Подп.	Дата	ТП 9-02.111			
Разраб.		Авдеева			ШАЙБА	Лит. И	Масса 0,04	Масштаб 2:1
Провер.		Титченко				Лист	Листов 1	
Рук. гр.		Титченко						
Н. контр.		Гилко			Ст 3пс ГОСТ 380-71	КРИВБАССПРОЕКТ г. Кривой Рог		

Формат А4

Альбом VII

Типовой проект 403-3-075.86

Формат	Зона	Поз	Обозначение	Наименование	Кол.	Примечание
				Документация		
А3			9-02.290 СБ	Сборочный чертеж		
				Сборочные единицы		
А4		1	9-02.340	Перекладина верхняя	1	
А4		2	9-02.350	Стойка правая	1	
А4		3	9-02.360	Стойка левая	1	
А3		4	9-02.370	Перекладина нижняя	1	
				Стандартные изделия		
		5		Болт М 20 x 40.36 ГОСТ 7798-70	14	
		6		Гайка М20.4 ГОСТ 5915-70	14	
		7		Шайба 20.65Г ГОСТ 6204-70	14	

Изм.	Лист	№ докум.	Подп.	Дата	ТП 9-02.290			
Разраб.		Авдеева			РАМА	Лит. И	Лист	Листов 1
Провер.		Титченко						
Рук. гр.		Титченко						
Н. контр.		Гилко				КРИВБАССПРОЕКТ г. Кривой Рог		
Утв.		Куцый						

Формат А4

9-02.290СБ

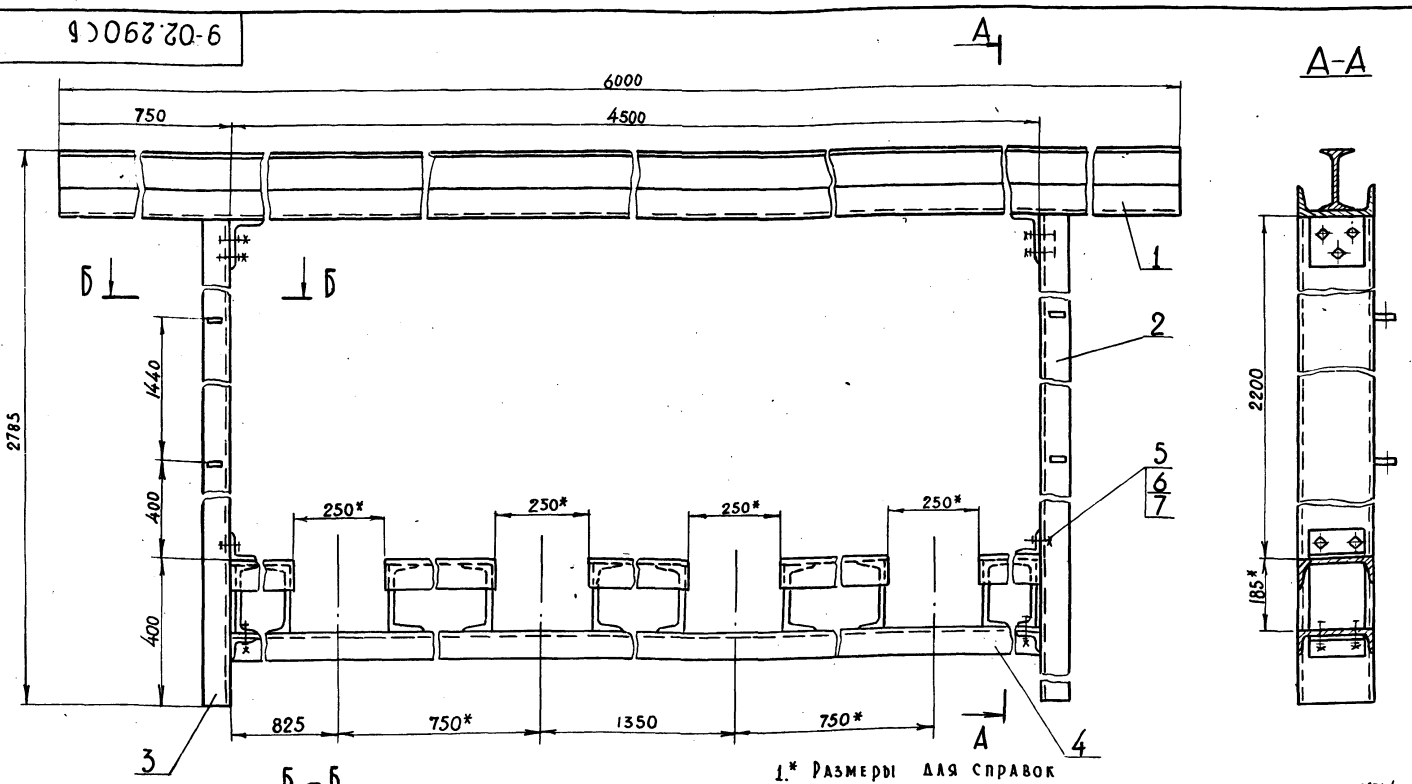

Б - Б
М 1:4

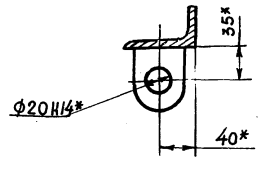

1.* Размеры для справок
2. Неуказанные предельные отклонения размеров ± $\frac{IT14}{2}$

42
9394/22

Изм.	Лист	№ докум.	Подп.	Дата	ТПР 403-3-075.86	9-02.290СБ		
Разраб.		Авдеева			РАМА	Лит. И	Масса 528	Масштаб 1:10
Провер.		Титченко			Сборочный чертеж	Лист	Листов 1	
Рук. гр.		Титченко						
Утв.		Куцый				КРИВБАССПРОЕКТ г. Кривой Рог		
Н. контр.		Гилко						

Копировал

Формат А2

9-02.340СБ

Альбом VIII

Типовой проект 403-3-075.86

Инв.№ подл. | Подп. и дата | Взам. инв.№ | Инв.№ дубл. | Подп. и дата

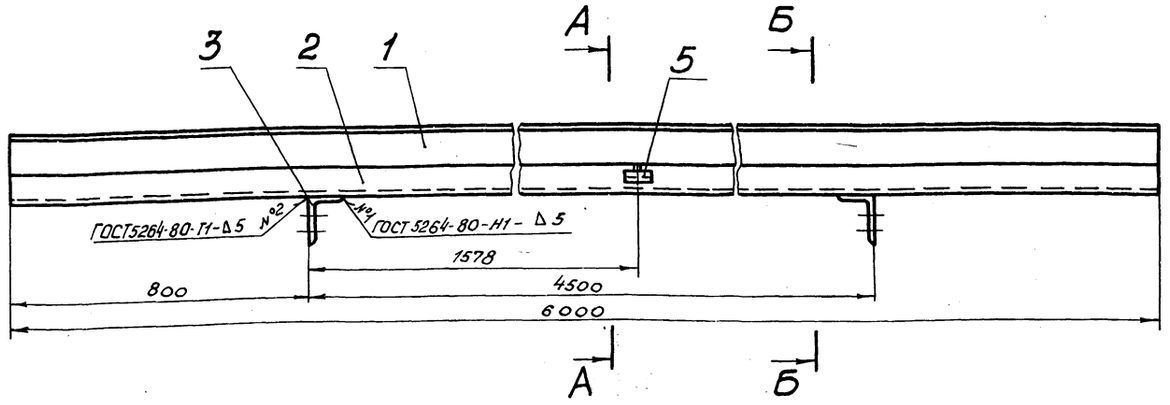

А–А
М1:5

Б–Б
М1:5

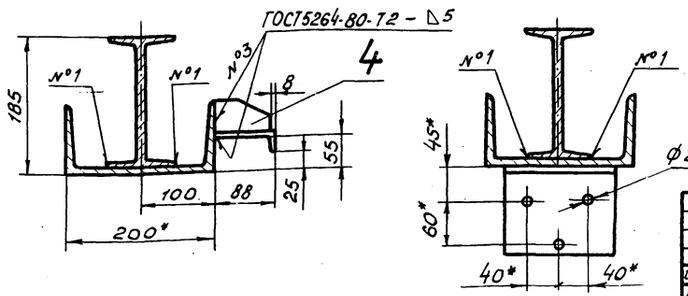

1.* Размеры для справок.
2. Электроды типа Э42 по ГОСТ 9467-75.

					ТП 9-02.340СБ		
					Перекладина верхняя Сборочный чертеж	Лит.	Масса	Масштаб
						И	239,3	1:10
						Лист	Листов 1	
Изм.	Лист	№ докум.	Подп.	Дата		КРИВБАССПРОЕКТ г. Кривой Рог		
Разраб.		Авдеева						
Провер.		Титченко						
Рук. гр.		Титченко						
Утв.		Куцый						
Н.контр.		Гилко						

Формат А3

Формат	Зона	Поз.	Обозначение	Наименование	Кол.	Примечание
				Документация		
А3			9-02.340СБ	Сборочный чертеж		
				Детали		
Б4		1	9-02.112	Балка		
				Двутавр 18-ГОСТ 8239-72 Ст.3пс-II-ГОСТ 535-79		
				ℓ=6000±9,8	1	115,6 кг
Б4		2	9-02.113	Швеллер		
				Швеллер 20-ГОСТ 8240-72 ВСт.3пс-II-ГОСТ 535-79		
				ℓ=6000±9,8	1	115,6 кг
А4		3	9-02.114	Уголок	2	
А4		4	9-02.115	Ребро	1	
А4		5	9-02.116	Упор	1	

					ТП 9-02.340		
					Перекладина верхняя	Лит.	Лист	Листов
Изм.	Лист	№ докум.	Подп.	Дата		И		1
Разраб.		Авдеева				КРИВБАССПРОЕКТ г. Кривой Рог		
Провер.		Титченко						
Рук. гр.		Титченко						
Н.контр.		Гилко						
Утв.		Куцый						

Формат А4

9-02.114

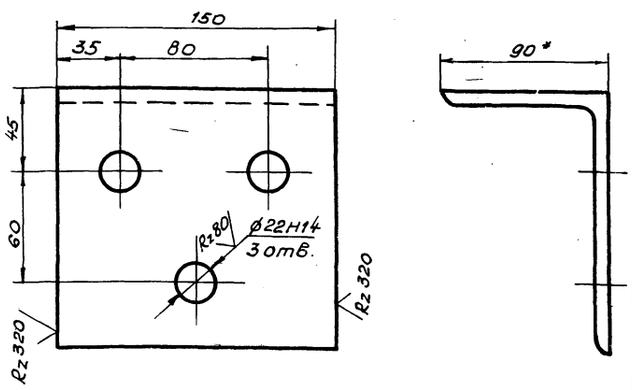

1.* Размер для справок.
2. Неуказанные предельные отклонения размеров ± JT14/2.

43
9394/22

					ТП 403-3-075.86 9-02.114		
					Уголок	Лит.	Масса	Масштаб
Изм.	Лист	№ докум.	Подп.	Дата		И	2,5	1:2
Разраб.		Авдеева				Лист	Листов 1	
Провер.		Титченко				КРИВБАССПРОЕКТ г. Кривой Рог		
Рук. гр.		Титченко						
Н.контр.		Гилко			Уголок 140×90×8-Б-ГОСТ 8510-72 Ст.3пс-II-ГОСТ 535-79			

Копировал: Яцко

Формат А4

Типовой проект 403-3-075.86 Альбом VII

9-02.118

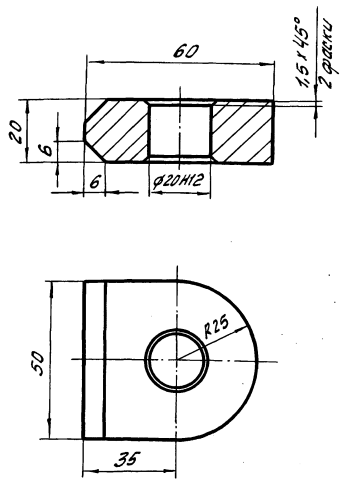

Неуказанные предельные отклонения размеров ± $\frac{JT14}{2}$.

Изм.	Лист	№ докум.	Подп.	Дата	ТП 9-02.118			
Разраб.		Авдеева			Ушко	Лит.	Масса	Масштаб
Пров.		Титченко				И	0,4	1:1
Рук. гр.		Титченко				Лист	Листов 1	
Н. контр.		Гилко			Ст3 ГОСТ 380-71	КРИВБАССПРОЕКТ 2. Кривой Рог		

Формат А4

9-02.119

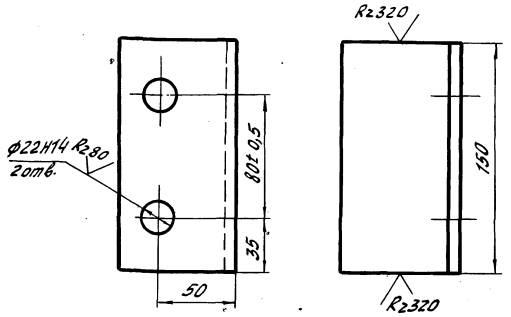

Неуказанные предельные отклонения размеров ± $\frac{JT14}{2}$.

Изм.	Лист	№ докум.	Подп.	Дата	ТП 9-02.119			
Разраб.		Авдеева			Уголок	Лит.	Масса	Масштаб
Провер.		Титченко				И	1,35	1:2
Рук. гр.		Титченко				Лист	Листов 1	
Н. контр.		Гилко			Уголок 75×75×8-В-ГОСТ 8509-72 / ВСт3пс-II-ГОСТ 535-79	КРИВБАССПРОЕКТ 2. Кривой Рог		

Формат А4

Форм.	Зона	Поз.	Обозначение	Наименование	Кол.	Примечание
				Документация		
А3			9-02.0360СБ	Сборочный чертеж		
				Детали		
Б4			9-02.121	Стойка		
				Швеллер 20-ГОСТ 8240-72 / ВСт3пс-II-ГОСТ 535-79		
				l=2600±5,4	1	47,84кг
А4			9-02.118	Ушко	2	
А4			9-02.119	Уголок	1	

Изм.	Лист	№ докум.	Подп.	Дата	ТП 9-02.360			
Разраб.		Авдеева			Стойка левая	Лит.	Лист	Листов
Пров.		Титченко				И		1
Рук. гр.		Титченко				КРИВБАССПРОЕКТ 2. Кривой Рог		
Н. контр.		Гилко						
Утв.		Куцый						

Формат А4

Форм.	Зона	Поз.	Обозначение	Наименование	Кол.	Примечание
				Документация		
А3			9-02.350СБ	Сборочный чертеж		
				Детали		
Б4		1	9-02.117	Стойка		
				Швеллер 20-ГОСТ 8240-72 / ВСт3пс-II-ГОСТ 535-79		
				l=2900±5,4	1	53,36кг
А4		2	9-02.118	Ушко	2	
А4		3	9-02.119	Уголок	1	

44

9394/22

Изм.	Лист	№ докум.	Подп.	Дата	ТПР 403-3-075.86 9-02.350			
Разраб.		Авдеева			Стойка правая	Лит.	Лист	Листов
Провер.		Титченко				И		1
Рук. гр.		Титченко				КРИВБАССПРОЕКТ 2. Кривой Рог		
Н. контр.		Гилко						
Утв.		Куцый						

Копировал Шаповалова Формат А4

9-02.360СБ

Альбом VII

Типовой проект 403-3-075.86

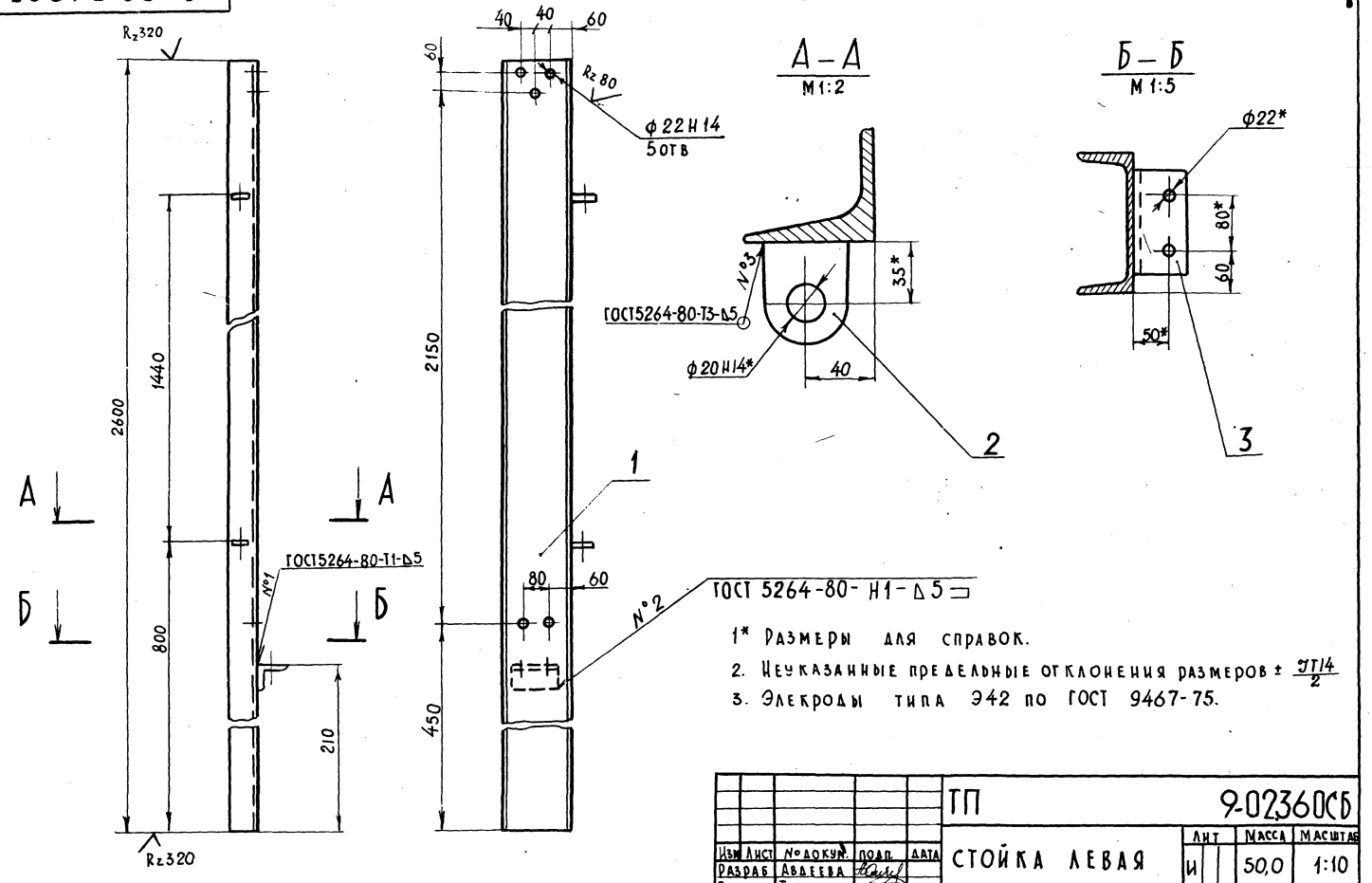

1* Размеры для справок.

2. Неуказанные предельные отклонения размеров ± JT14/2

3. Электроды типа Э42 по ГОСТ 9467-75.

				ТП 9-02360СБ			
Изм.	Лист	№ докум.	Подп.	Дата	Стойка левая	Лит	Масса	Масштаб
Разраб.		Авдеева				И	50,0	1:10
Провер.		Титченко			Сборочный чертеж	Лист	Листов 1	
Рук. гр.		Титченко				КРИВБАССПРОЕКТ г. Кривой Рог		
Утв.		Куцый						
Н. контр.		Гилко						

Инв. № подл. | Подп. и дата | Взам. инв. № | Инв. № дубл. | Подп. и дата

Формат А3

9-02.350СБ

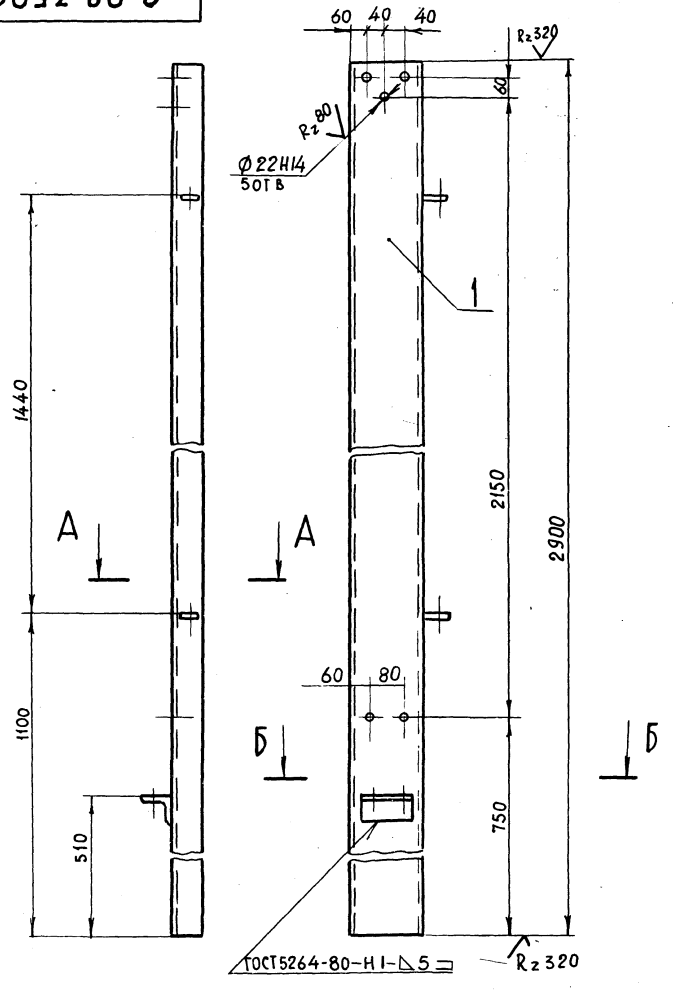

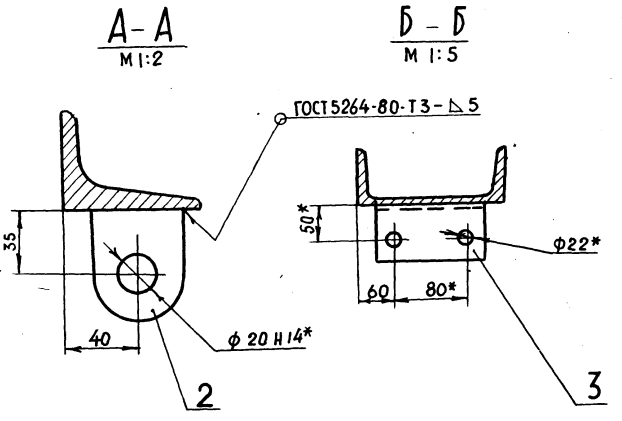

1.* Размеры для справок.

2. Неуказанные предельные отклонения размеров ± JT14/2

3. Электроды типа Э42 по ГОСТ 9467-75

45
9394/22

				ТПР 403-3-075.86 9-0235 0.СБ			
Изм.	Лист	№ докум.	Подп.	Дата	Стойка правая	Лит.	Масса	Масштаб
Разраб.		Авдеева				И	55.6	1:10
Провер.		Титченко			Сборочный чертеж	Лист	Листов 1	
Рук. гр.		Титченко				КРИВБАССПРОЕКТ г. Кривой Рог		
Утв.		Куцый						
Н. контр.		Гилко						

Инв. № подл. | Подп. и дата | Инв. № дубл. | Взам. инв. № | Подп. и дата

Копировал

Формат А3

9-02.115

Типовой проект 403-3-075.86 Альбом V//

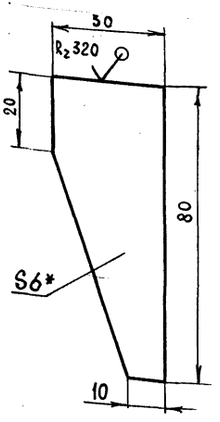

1* Размер для справок

2 Предельные отклонения размеров ± JT14/2

Изм.	Лист	№ докум.	Подп.	Дата
Разраб.		Авдеева		
Провер.		Титченко		
Рук. гр.		Титченко		
Н. контр.		Гилко		

ТП 9-02.115

РЕБРО

Лит	Масса	Масштаб
И	0,1	1:1

Лист | Листов 1

Лист Б-6 ГОСТ 19903-74 Вст3пс ГОСТ14637-79

КРИВБАССПРОЕКТ г. Кривой Рог

Формат А4

Инв.№ подл. | Подп. и дата | Взам. инв.№ | Инв.№ дубл. | Подп. и дата

9-02.116

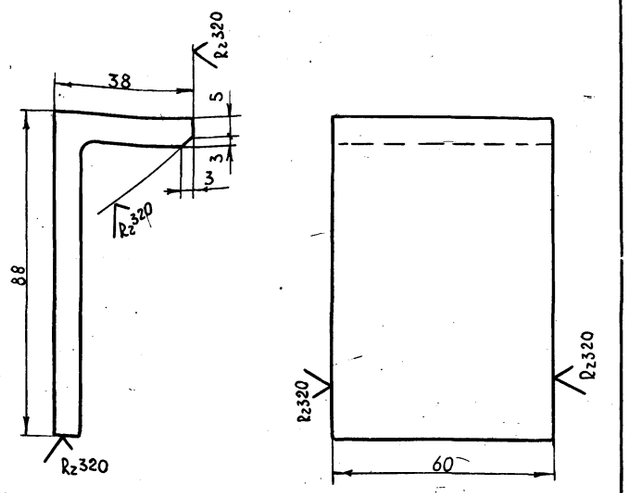

1.* Размер для справок.

2. Предельные отклонения размеров ± JT14/2

Изм.	Лист	№ докум.	Подп.	Дата
Разраб.		Авдеева		
Провер.		Титченко		
Рук. гр.		Титченко		
Н. контр.		Гилко		

ТП 9-02.116

УПОР

Лист	Масса	Масштаб
И	0,6	1:1

Лист | Листов 1

Уголок 140×90×8-Б-ГОСТ 8510-72 Вст3пс-II-ГОСТ 535-79

КРИВБАССПРОЕКТ г. Кривой Рог

Формат А4

Инв.№ подл. | Подп. и дата | Взам. инв.№ | Инв.№ дубл. | Подп. и дата

Формат	Зона	Поз.	Обозначение	Наименование	Кол.	Примечание
Бч		7	9-02.127	Швеллер		
				Швеллер 18-ГОСТ 8240-72 Вст3пс-II-ГОСТ 535-79		
				ℓ = 150 ± 0,74	8	2,4 кг

Изм.	Лист	№ докум.	Подп.	Дата
Разраб.		Авдеева		
Провер.		Титченко		
Рук. гр.		Титченко		
Н. контр.		Гилко		

ТП 9-02.370 Лист 2

Формат А4

Инв.№ подл. | Подп. и дата | Взам. инв.№ | Инв.№ дубл. | Подп. и дата

Формат	Зона	Поз.	Обозначение	Наименование	Кол.	Примечание
				ДОКУМЕНТАЦИЯ		
А3			9-02.370 СБ	Сборочный чертеж		
				ДЕТАЛИ		
Бч		1	9-02.122	Швеллер		
				Швеллер 20-ГОСТ 8240-72 Вст3пс-II-ГОСТ 535-79		
				ℓ = 1100 ± 2,6	1	30,24кг
Бб		2	9-02.123	Балка		
				Швеллер 20-ГОСТ 8240-72 Вст3пс-II-ГОСТ 535-79		
				ℓ = 4480 ± 8,0	1	82,43кг
А4		3	9-02.119	Уголок	2	
Бч		4	9-02.124	Швеллер		
				Швеллер 20-ГОСТ 8240-72 Вст3пс-II-ГОСТ 535-79		
				ℓ = 500 ± 1,55	2	9,2кг
Бч		5	9-02.125	Швеллер		
				Швеллер 20-ГОСТ 8240-72 Вст3пс-II-ГОСТ 535-79		
				ℓ = 680 ± 2,0	2	12,51кг
А4		6	9-02.126	Уголок	2	

46
9394/22

Изм.	Лист	№ докум.	Подп.	Дата
Разраб.		Авдеева		
Провер.		Титченко		
Рук. гр.		Титченко		
Н. контр.		Гилко		
ГИП		Кущий		

ТПР 403-3-075.86 9-02.370

ПЕРЕКЛАДИНА НИЖНЯЯ

Лит	Лист	Листов
И	1	2

КРИВБАССПРОЕКТ г. Кривой Рог

Копировал

Формат А4

Инв.№ подл. | Подп. и дата | Взам. инв.№ | Инв.№ дубл. | Подп. и дата

Альбом I. Типовой проект 403-3-075.86
Инв.№подл. | Подп. и дата | Взам.инв.№ | Инв.№дубл. | Подп. и дата

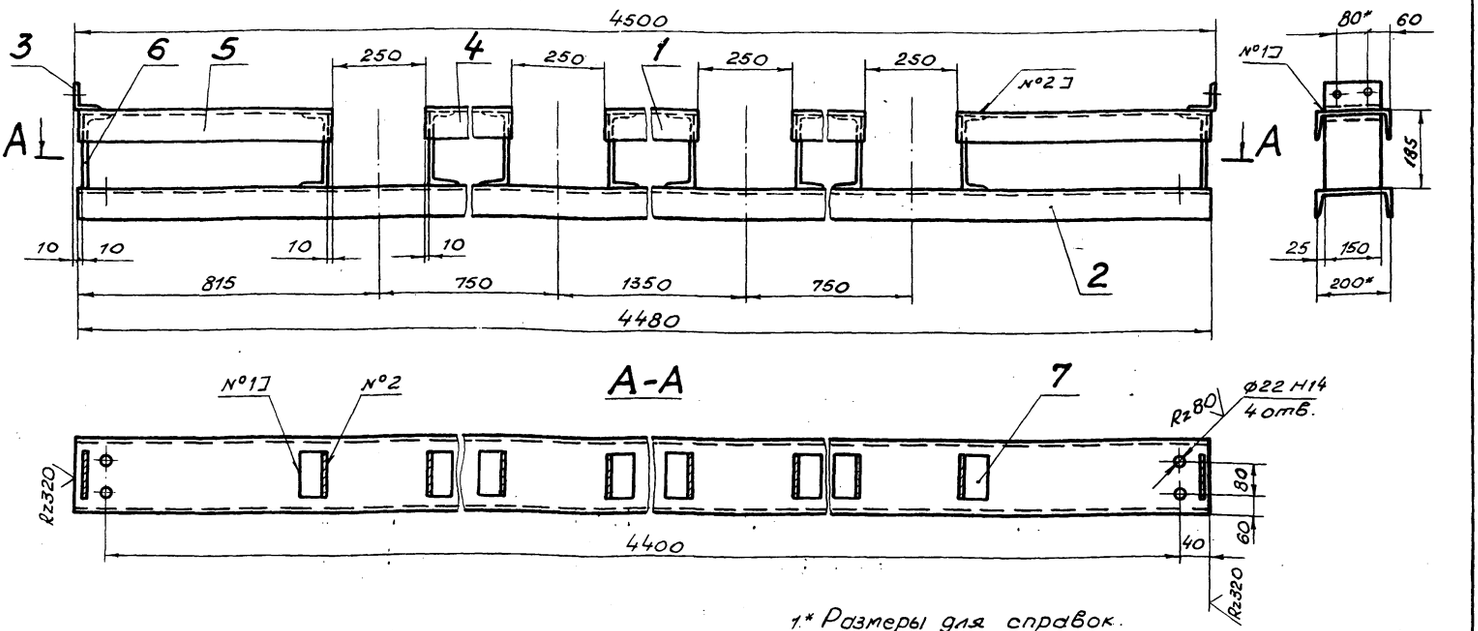

1.* Размеры для справок.
2. Неуказанные предельные отклонения размеров $\pm \frac{JT14}{2}$.
3. Электроды типа Э42 по ГОСТ 9467-75.

№ шва	Условное обозначение сварного шва
1	ГОСТ 5264-80-Н1-△5
2	ГОСТ 5264-80-Т1-△5

Изм.	Лист	№ докум.	Подп.	Дата	ТП 9-02.370СБ			
Разраб.		Авдеева			Перекладина нижняя Сборочный чертеж	Лит.	Масса	Масштаб
Провер.		Титченко				И	183	1:10
Рук.гр.		Титченко				Лист	Листов 1	
Утв.		Куцый				КРИВБАССПРОЕКТ г. Кривой Рог		
Н.контр.		Гилко						

Формат А3

√(√)

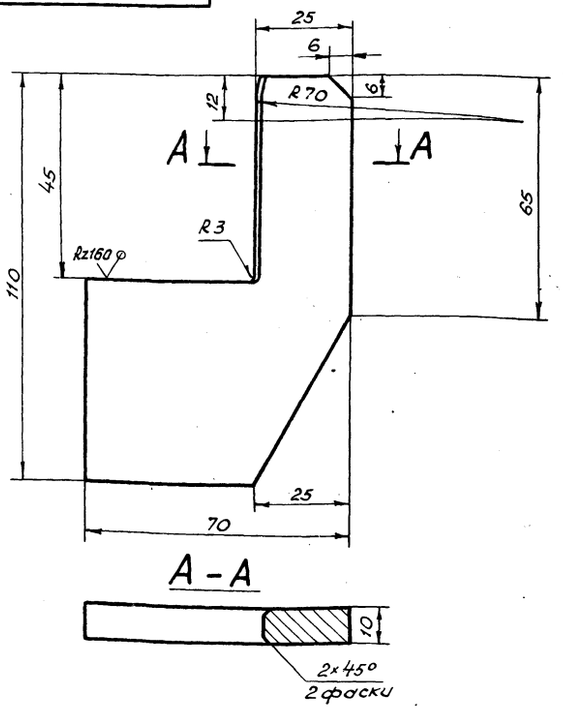

Предельные отклонения размеров $\pm \frac{JT14}{2}$

Изм.	Лист	№ докум.	Подп.	Дата	ТП 9-02.148			
Разраб.		Смирнова			Скоба	Лит.	Масса	Масштаб
Провер.		Титченко				И	0,4	1:1
Рук. гр.		Титченко				Лист	Листов 1	
Н.контр.		Гилко			Лист Б-10 ГОСТ 19903-74 / В Ст.3пс ГОСТ 14637-79	КРИВБАССПРОЕКТ г. Кривой Рог		

Формат А4

√(√)

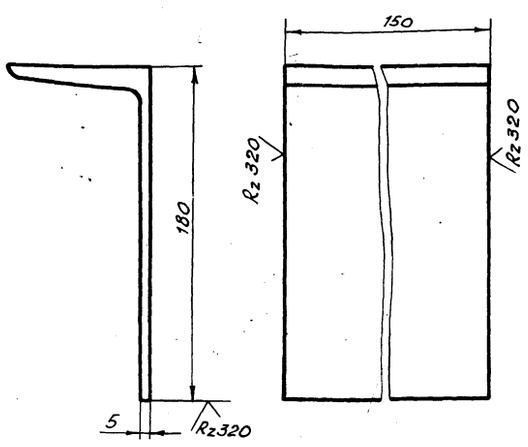

Предельные отклонения размеров $\pm \frac{JT14}{2}$

Изм.	Лист	№ докум.	Подп.	Дата	ТПР 403-3-015.86 9-02.126			
Разраб.		Авдеева			Уголок	Лит.	Масса	Масштаб
Провер.		Титченко				И	2,7	1:2
Рук. гр.		Титченко				Лист	Листов 1	
Н.контр.		Гилко			Швеллер 20-ГОСТ 8240-72 / В Ст.3пс2-П ГОСТ 535-79	КРИВБАССПРОЕКТ г. Кривой Рог		

Копировал Яныко

Формат А4

Типовой проект 403-3-075.86 Альбом VII

9-02.131

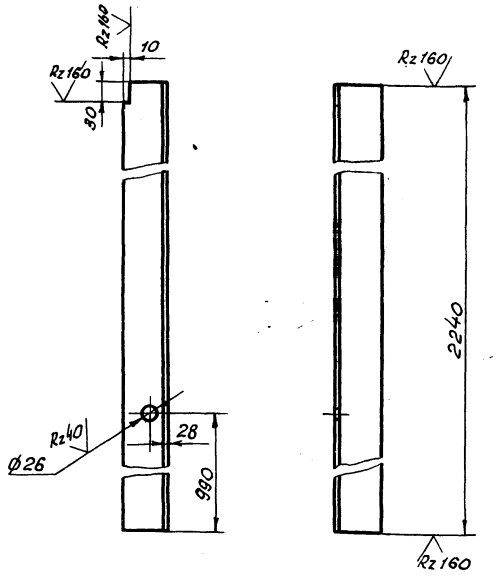

Предельные отклонения размеров: H14, $\pm \frac{JT14}{2}$

Изм.	Лист	№ докум.	Подп.	Дата	ТП 9-02.131	Лит.	Масса	Масштаб
Разраб.		Смирнова			Стойка	И	12,8	1:5
Провер.		Титченко				Лист	Листов 1	
Рук. гр.		Титченко						
Н. контр.		Гилко			Уголок 63×63×6-Б-ГОСТ 8509-72 / ВСт3пс-II-ГОСТ 535-79	КРИВБАССПРОЕКТ г. Кривой Рог		

Формат А4

9-02.132

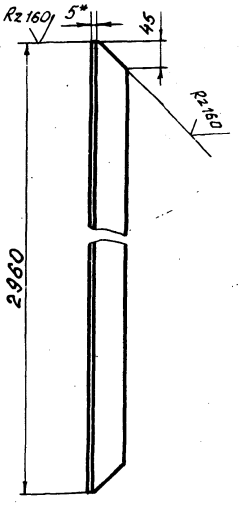

1.* Размер для справок.
2. Предельные отклонения размеров $\pm \frac{JT14}{2}$

Изм.	Лист	№ докум.	Подп.	Дата	ТП 9-02.132	Лит.	Масса	Масштаб
Разраб.		Смирнова			Связь	И	11,1	1:5
Провер.		Титченко				Лист	Листов 1	
Рук. гр.		Титченко						
Н. контр.		Гилко			Уголок 50×50×5-Б-ГОСТ 8509-72 / ВСт3пс-II-ГОСТ 535-79	КРИВБАССПРОЕКТ г. Кривой Рог		

Формат А4

9-02.134

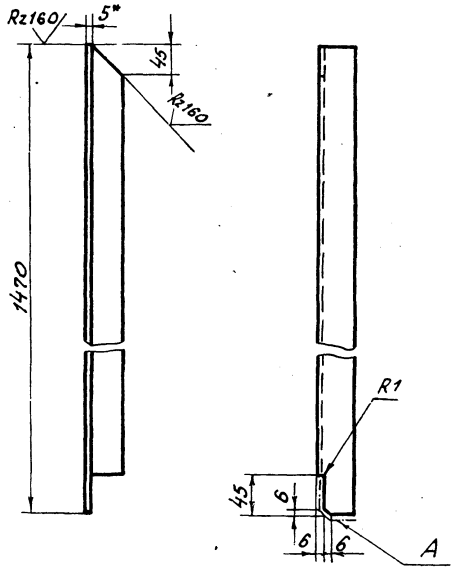

1.* Размер для справок.
2. Шероховатость поверхности А-Rz160
3. Предельные отклонения размеров $\pm \frac{JT14}{2}$

Изм.	Лист	№ докум.	Подп.	Дата	ТП 9-02.134	Лит.	Масса	Масштаб
Разраб.		Смирнова			Связь	И	5,57	1:5
Провер.		Титченко				Лист	Листов 1	
Рук. гр.		Титченко						
Н. контр.		Гилко			Уголок 50×50×5-Б-ГОСТ 8509-72 / ВСт3пс-II-ГОСТ 535-79	КРИВБАССПРОЕКТ г. Кривой Рог		

Формат А4

Формат	Зона	Поз.	Обозначение	Наименование	Кол.	Примечание
				Документация		
А2			9-02.300 СБ	Сборочный чертеж		
				Сборочные единицы		
А2		1	9-02.330	Защелка		
				Детали		
А4		2	9-02.129	Скоба	1	
А4		3	9-02.131	Стойка	1	
А4		4	9-02.132	Связь	1	
А4		5	9-02.133	Поперечина	1	
А4		6	9-02.134	Связь	1	
А4		7	9-02.135	Лист	1	
А4		8	9-02.136	Ушко	1	
А4		9	9-02.137	Петля	2	
А4		10	9-02.138	Ушко	1	
Б4		11	9-02.139	Стойка	1	
				Уголок 63×63×6-Б-ГОСТ 8509-72 / ВСт3пс-II-ГОСТ 535-79	2	
				ℓ = 2240±220	1	12,8кг
А4		12	9-02.141	Связь	1	
Б4		13	9-02.142	Поперечина		
				Уголок 63×63×6-Б-ГОСТ 8509-72 / ВСт3пс-II-ГОСТ 535-79		
				ℓ = 2129	1	12,2кг
				48		9394/22

Изм.	Лист	№ докум.	Подп.	Дата	ТПР 403-3-075.86 9-02.300	Лит.	Лист	Листов
Разраб.		Смирнова			Створка правая	И		1
Провер.		Титченко				КРИВБАССПРОЕКТ г. Кривой Рог		
Рук. гр.		Титченко						
Н. контр.		Гилко						
Гл. спец.		Куцый						

Копировал Янько

Формат А4

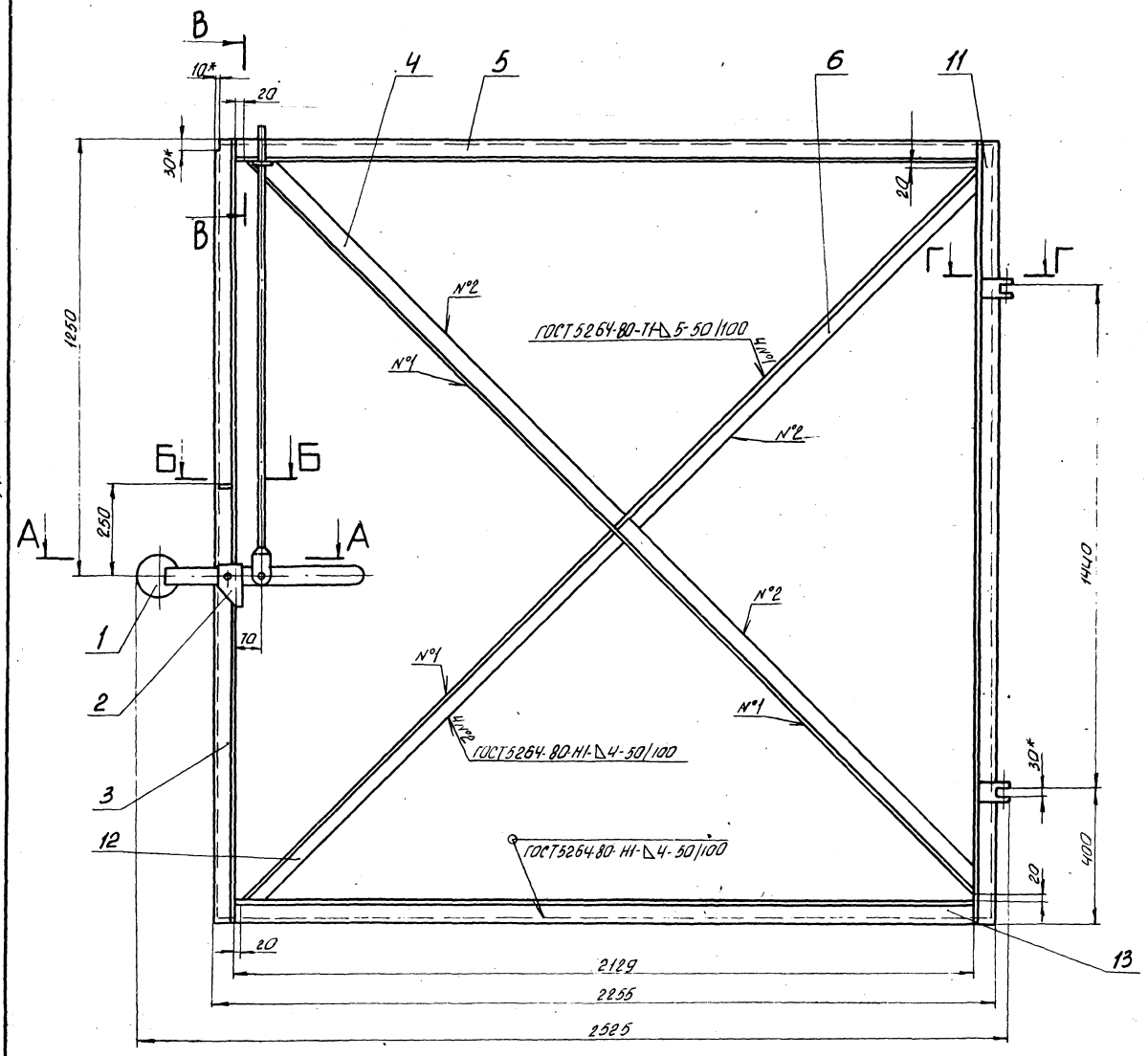

А-А
М1:2

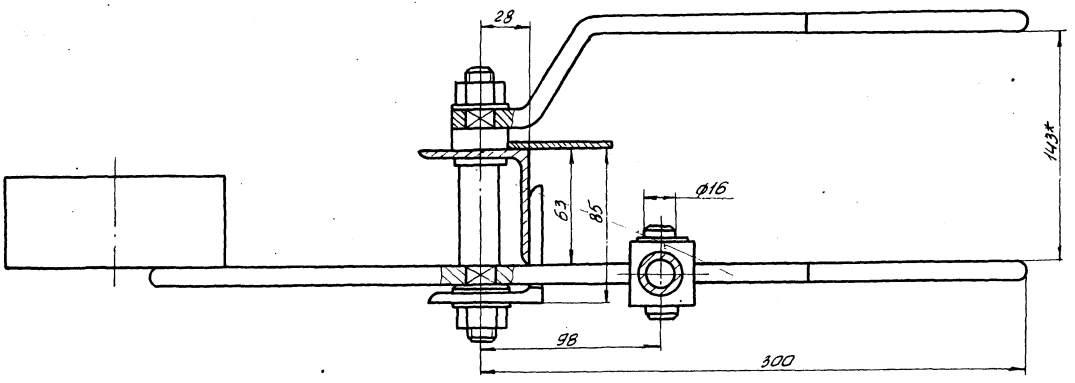

Г-Г
М1:2

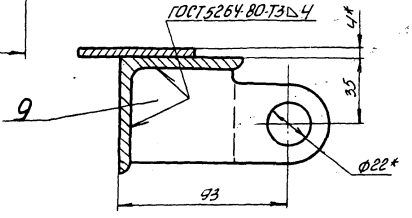

В-В
М1:2

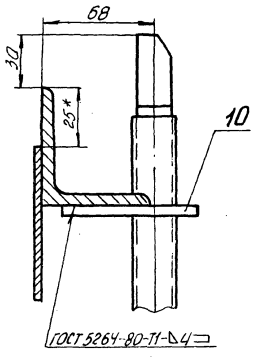

Б-Б
М1:2

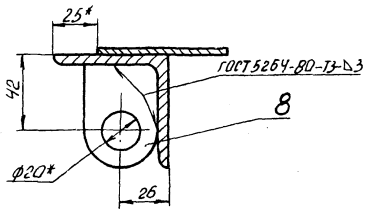

1. * Размеры для справок.
2. Предельные отклонения размеров ± IT14/2
3. Электроды типа Э42 ГОСТ 9467-75

9394/22

					ТПР 403-3-075.86	9-02.300 СБ	
Изм.	Лист	№ докум.	Подп.	Дата	Створка правая сборочный чертеж	Лит.	Масса	Масштаб
Разраб.		Смирнова				И	230,5	1:10
Провер.		Титченко				Лист	Листов 1
Рук. гр.		Титченко					
Н. контр.		Гилко				КРИВБАССПРОЕКТ г. Кривой Рог	
Гл. спец.		Кизим					

Копировал Мосейченко Формат А2

Альбом V.11

Типовой проект 403-3-075.86

Инв. № подл. | Подп. и дата | Взам. инв. № | Инв. № дубл. | Подп. и дата

Типовой проект 403-3-075.86 Альбом V

9-02147

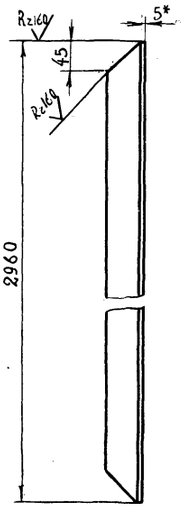

1.* Размер для справок

2. Предельные отклонения размеров ± JT14/2

ТП 9-02.147			
Изм. Лист. № докум. Подп. Дата		Лит.	Масса	Масштаб
Разраб. Смирнова	СВЯЗЬ	И	11,2	1:5
Провер. Титченко		Лист	Листов 1
Рук. гр. Титченко		КРИВБАССПРОЕКТ г. Кривой Рог	
Н. контр. Гилко	Уголок 50×50×5-Б-ГОСТ 8509-72 ВСт3пс-II-ГОСТ 535-79		

Формат А4

9-02135

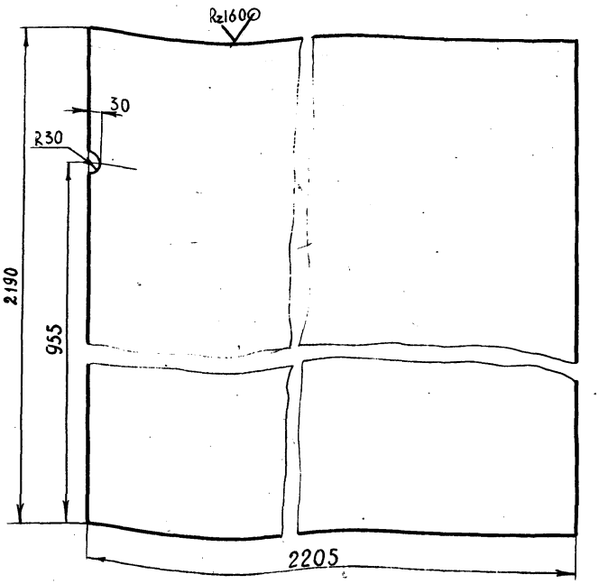

Предельные отклонения размеров ± JT14/2

ТП 9-02.135			
Изм. Лист. № докум. Подп. Дата		Лит.	Масса	Масштаб
Разраб. Смирнова	ЛИСТ	И	14,9	1:10
Провер. Титченко		Лист	Листов 1
Рук. гр. Титченко		КРИВБАССПРОЕКТ г. Кривой Рог	
Н. конт. Гилко	Лист Б-4 ГОСТ 19903-74 ВСт3пс ГОСТ 14637-79		

Формат А4

9-02141

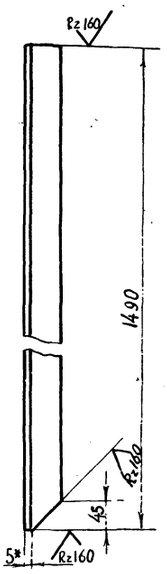

1* Размер для справок.

2. Предельные отклонения размеров ± JT14/2

ТП 9-02.141			
Изм. Лист. № докум. Подп. Дата		Лит.	Масса	Масштаб
Разраб. Смирнова	СВЯЗЬ	И	5,57	1:5
Провер. Титченко		Лист	Листов 1
Рук. гр. Титченко		КРИВБАССПРОЕКТ г. Кривой Рог	
Н. контр. Гилко	Уголок 50×50×5-Б-ГОСТ 8509-72 ВСт3пс-II-ГОСТ 535-79		

Формат А4

9-02.129

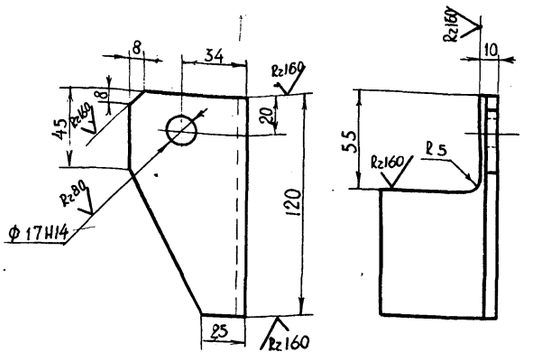

Неуказанные предельные отклонения размеров ± JT14/2

9394/22 50

ТПР 403-3-075.86 9-02.129			
Изм. Лист. N докум. Подп. Дата		Лит.	Масса	Масштаб
Разраб. Смирнова	СКОБА	И	0,70	1:2
Провер. Титченко		Лист	Листов 1
Рук. гр. Титченко		КРІВБАССПРОЕКТ г. Кривой Рог	
Н. контр. Гилко	Уголок 63×63×6-Б-ГОСТ 8509-72 ВСт3пс-II-ГОСТ 535-79		

Копировал

Формат А4

Типовой проект 403-3-075.86 Альбом VII

9-02.136

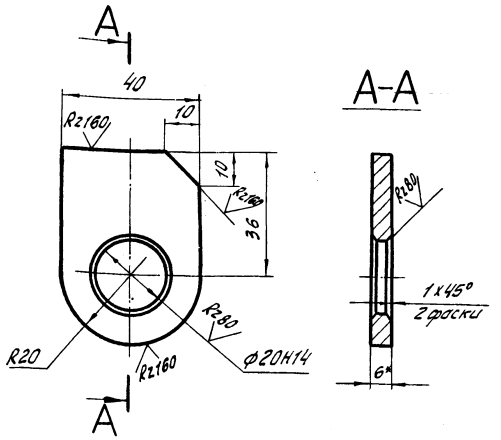

1. * Размер для справок.
2. Неуказанные предельные отклонения размеров ± $\frac{УТ14}{2}$.

Изм.	Лист	№ докум.	Подп.	Дата
Разраб.		Смирнова		
Провер.		Титченко		
Рук. гр.		Титченко		
Н. контр.		Гилко		

ТП 9-02.136

Ушко

Лит.	Масса	Масштаб
И	0,1	1:1

Лист | Листов 1

Полоса Б-6х40 ГОСТ 103-76
ВСт3пс ГОСТ 535-79

КРИВБАССПРОЕКТ
г. Кривой Рог

Формат А4

9-02.137

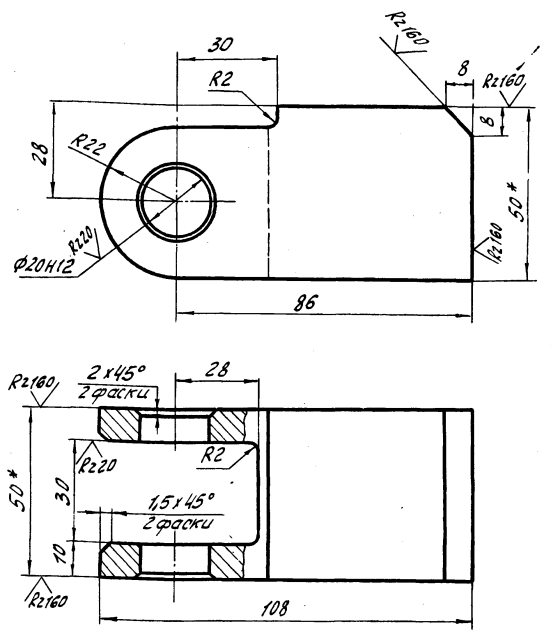

1. * Размеры для справок.
2. Неуказанные предельные отклонения размеров ± $\frac{УТ14}{2}$.

Изм.	Лист	№ докум.	Подп.	Дата
Разраб.		Смирнова		
Провер.		Титченко		
Рук. гр.		Титченко		
Н. контр.		Гилко		

ТП 9-02.137

Петля

Лит.	Масса	Масштаб
И	1,25	1:1

Лист | Листов 1

Квадрат 50-В-ГОСТ 2591-71
ВСт3пс-II-ГОСТ 535-79

КРИВБАССПРОЕКТ
г. Кривой Рог

Формат А4

9-02.138

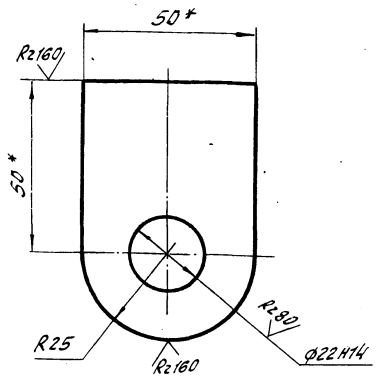

1. * Размеры для справок.
2. Неуказанные предельные отклонения размеров ± $\frac{УТ14}{2}$.

Изм.	Лист	№ докум.	Подп.	Дата
Разраб.		Смирнова		
Пров.		Титченко		
Рук. гр.		Титченко		
Н. контр.		Гилко		

ТП 9-02.138

Ушко

Лит.	Масса	Масштаб
И	0,15	1:1

Лист | Листов 1

Полоса Б-6х50 ГОСТ 103-76
ВСт3пс ГОСТ 535-79

КРИВБАССПРОЕКТ
г. Кривой Рог

Формат А4

9-02.133

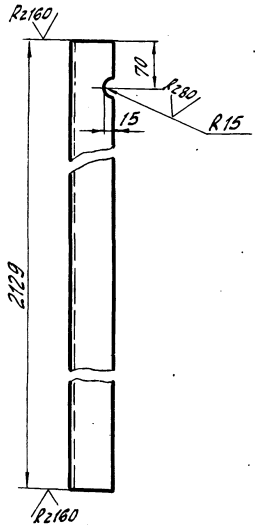

Предельные отклонения размеров ± $\frac{УТ14}{2}$.

51
9394/22

Изм.	Лист	№ докум.	Подп.	Дата
Разраб.		Смирнова		
Пров.		Титченко		
Рук. гр.		Титченко		
Н. контр.		Гилко		

ТПР 403-3-075.86 9-02.133

Поперечина

Лит.	Масса	Масштаб
И	12,2	1:5

Лист | Листов 1

Уголок 63х63х6-Б-ГОСТ 8509-72
ВСт3пс-II-ГОСТ 535-79

КРИВБАССПРОЕКТ
г. Кривой Рог

Формат А4

Типовой проект 403-3-075.86 Альбом V

9-02.143

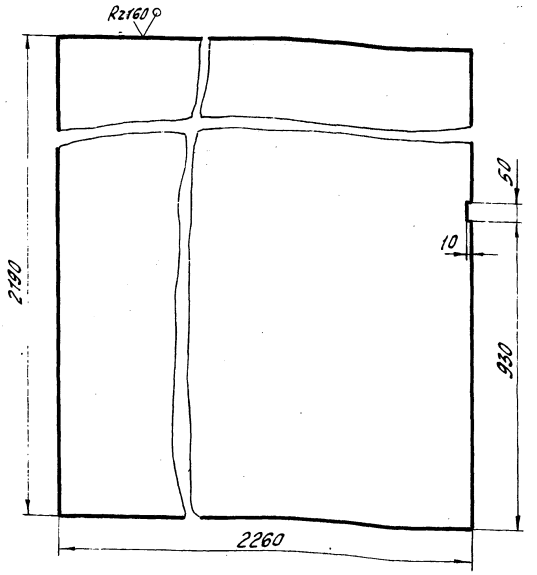

Предельные отклонения размеров ± $\frac{JT14}{2}$.

Изм.	Лист	№ докум.	Подп.	Дата	ТП 9-02.143	Лит.	Масса	Масштаб
Разраб.		Смирнова			Лист	И	152	1:10
Пров.		Титченко				Лист	Листов 1	
Рук. гр.		Титченко						
Н. конт.		Гилко			Лист Б-4 ГОСТ 19903-74 / ВСт3пс5 ГОСТ 14637-79	КРИВБАССПРОЕКТ г. Кривой Рог		

Формат А4

9-02.146

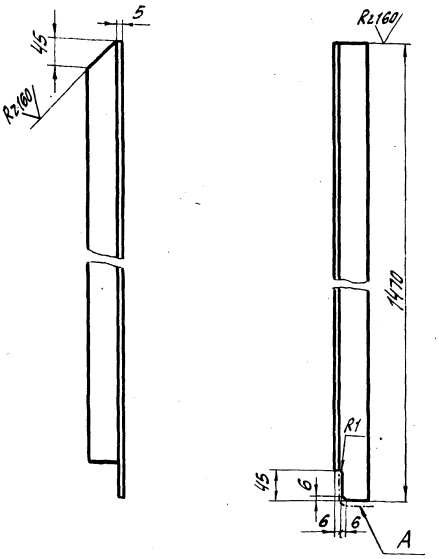

1. Шероховатость поверхности А – Rz160
2. Предельные отклонения размеров ± $\frac{JT14}{2}$.

Изм.	Лист	№ докум.	Подп.	Дата	ТП 9-02.146	Лит.	Масса	Масштаб
Разраб.		Смирнова			Связь	И	5,57	1:5
Провер.		Титченко				Лист	Листов 1	
Рук. гр.		Титченко						
Н. конт.		Гилко			Уголок 50х50х5-Б-ГОСТ 8509-72 / ВСт3пс-II-ГОСТ 535-79	КРИВБАССПРОЕКТ г. Кривой Рог		

Формат А4

9-02.144

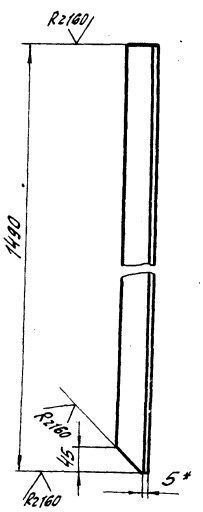

1. * Размер для справок.
2. Предельные отклонения размеров ± $\frac{JT14}{2}$.

Изм.	Лист	№ докум.	Подп.	Дата	ТП 9-02.144	Лит.	Масса	Масштаб
Разраб.		Смирнова			Связь	И	5,57	1:5
Провер.		Титченко				Лист	Листов 1	
Рук. гр.		Титченко						
Н. конт.		Гилко			Уголок 50х50х5-Б-ГОСТ 8509-72 / ВСт3пс-II-ГОСТ 535-79	КРИВБАССПРОЕКТ г. Кривой Рог		

Формат А4

Форм.	Зона	Поз.	Обозначение	Наименование	Кол.	Примечание
				Документация		
А2			9-02.310СБ	Сборочный чертеж		
				Детали		
А4		1	9-02.143	Лист		
А4		2	9-02.144	Связь		
Б4		3	9-02.145	Поперечина		
				Уголок 63х63х6-Б-ГОСТ 8509-72 / ВСт3пс-II-ГОСТ 535-79		
				$\ell = 2129 \pm 2{,}20$	2	12,2 кг
Б4		4	9-02.139	Стойка		
				Уголок 63х63х6-Б-ГОСТ 8509-72 / ВСт3пс-II-ГОСТ 535-79	2	
				$\ell = 2240 \pm 2{,}20$		12,8 кг
А4		5	9-02.146	Связь	1	
А4		6	9-02.147	Связь	1	
А4		7	9-02.136	Ушко	1	
А4		8	9-02.148	Скоба	1	
А4		9	9-02.137	Петля	2	
						52
						9394/22

Изм.	Лист	№ докум.	Подп.	Дата	ТП Р 403-3-075.86 9-02.310	Лит.	Лист	Листов
Разраб.		Смирнова			Створка левая	И		1
Провер.		Титченко				КРИВБАССПРОЕКТ г. Кривой Рог		
Рук. гр.		Титченко						
Н. конт.		Гилко						
Гл. спец.		Кудый						

Копировал Шаповалова

Формат А4

9-02.310СБ

Альбом VII

Типовой проект 403-3-075.86

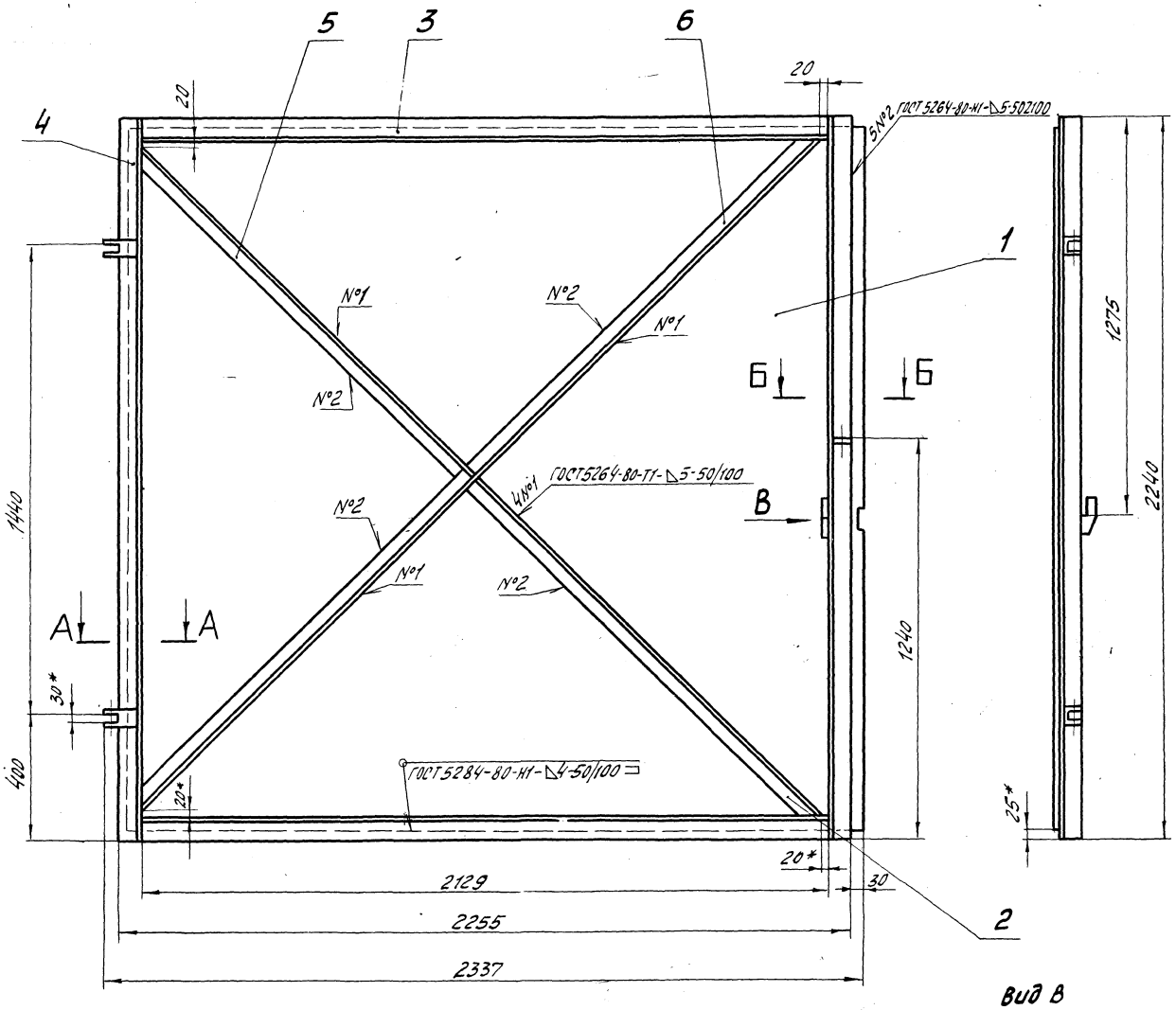

Вид В
М1:2

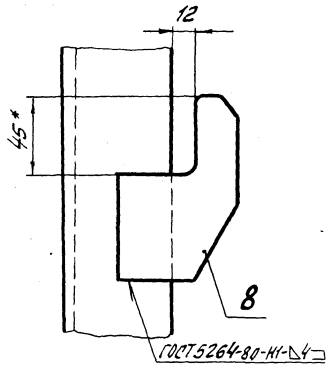

А-А
М1:2

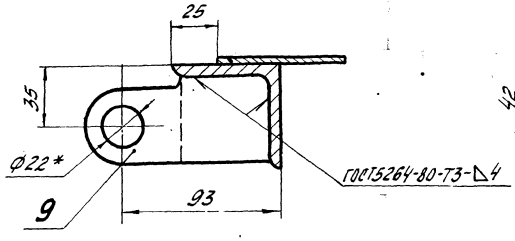

Б-Б
М1:2

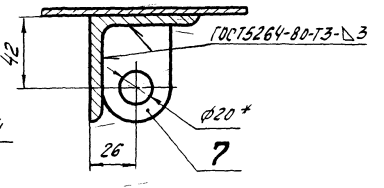

1. * Размеры для справок.
2. Электроды типа Э42 ГОСТ 9467-75.

53

9394/22

					ТПР 403-3-075.86	9-02.310СБ		
Изм.	Лист	№ докум.	Подп.	Дата	Створка левая	Лит.	Масса	Масштаб
Разраб.		Стирнова			Сборочный чертеж	И	226	1:10
Пров.		Титченко				Лист	Листов 1	
Рук. гр.		Титченко				КРИВБАССПРОЕКТ г. Кривой Рог		
Н. конт.		Гилко						
Гл. спец.		Куцый						

Инв. № подл. | Подп. и дата | Взам. инв. № | Инв. № дубл. | Подп. и дата

Копировал Шаповалова Формат А2

Альбом VII

Типовой проект 403-3-075.86

Формат	Зона	Поз.	Обозначение	Наименование	Кол.	Примеч.
				Документация		
А3			9-02 320 СБ	сборочный чертеж		
				Детали		
А4		1	9-02. 158	Крючок	1	
А4		2	9-02. 159	скоба	1	

Инв. № подл. | Подп. и дата | Взам. инв. № | Инв. № дубл. | Подп. и дата

Изм.	Лист	№ докум.	Подп.	Дата
Разраб.		Смирнова		
Провер.		Титченко		
Рук. гр.		Титченко		
Н. контр.		Гилко		
Утв.		Куцый		

ТП 9-02.320

Крюк в сборе

Лит.	Лист	Листов
А		1

КРИВБАССПРОЕКТ г. Кривой Рог

Формат А4

9-02 158

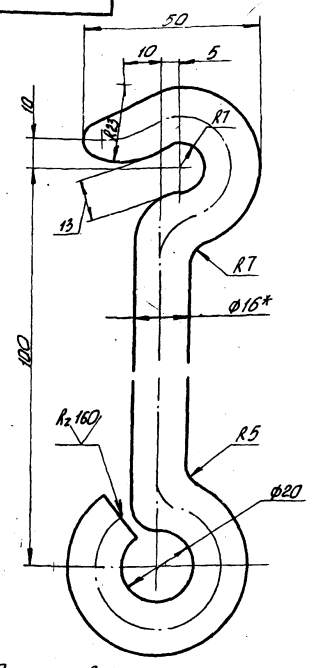

1. Размер для справок.
2. Предельные отклонения размеров $\pm \frac{IT14}{2}$
3. Длина развертки 285 мм

Изм.	Лист	№ докум.	Подп.	Дата
Разраб.		Смирнова		
Провер.		Титченко		
Рук. гр.		Титченко		
Н. контр.		Гилко		

ТП 9-02.158

Крючок

Лит.	Масса	Масштаб
Н	0,45	1:1
Лист		Листов 1

Круг 16-В-ГОСТ 2590-71 / Ст3пс-Д-ГОСТ 535-79

КРИВБАССПРОЕКТ г. Кривой Рог

Формат А4

9-02 330 СБ

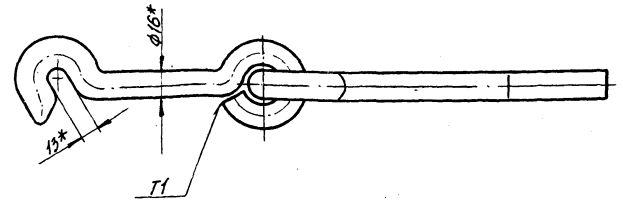

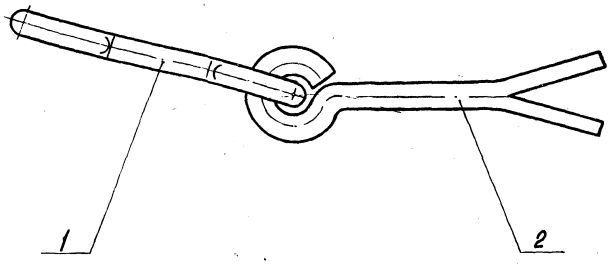

1. * Размеры для справок.
2. Сварные швы по ГОСТ 11534-75.
3. Электроды типа Э42 ГОСТ 9467-75.

54

9394/22

Инв. № подл. | Подп. и дата | Взам. инв. № | Инв. № дубл. | Подп. и дата

Изм.	Лист	№ докум.	Подп.	Дата
Разраб.		Смирнова		
Провер.		Титченко		
Рук. гр.		Титченко		
Н. контр.		Гилко		
Утв.		Куцый		

ТПР 403-3-075.86 9-02.320 СБ

Крюк в сборе

сборочный чертеж

Лит.	Масса	Масштаб
Н	1.0	1:2
Лист		Листов 1

КРИВБАССПРОЕКТ г. Кривой Рог

Копировал Шевченко

Формат А3

9-02.159

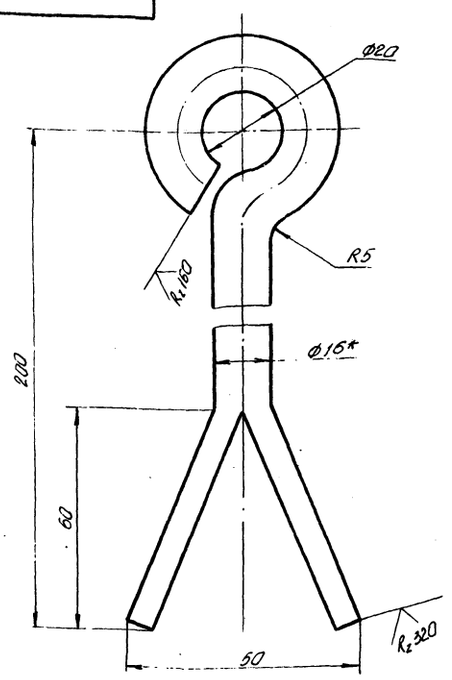

1. Размер для справок.
2. Предельные отклонения размеров ± JT14/2
3. Длина развертки 265мм.

ТП 9-02.159			
Скоба	Лит.	Масса	Масштаб
	И	0,4	1:1
Изм. Лист. № докум. Подп. Дата	Лист	Листов 1	
Разраб. Смирнова; Провер. Титченко; Рук. гр. Титченко; Н. контр. Гилко	КРИВБАССПРОЕКТ г. Кривой Рог		
Круг 16-В-ГОСТ 2590-71 / Ст3пс-II-ГОСТ 535-79			

Формат А4

9-02.152

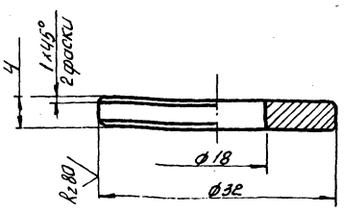

Rz 40 (√)

1.* Размер для справок.
2. Предельные отклонения размеров ± JT14/2

ТП 9-02.152			
Шайба	Лит.	Масса	Масштаб
	И	0,02	2:1
Изм. Лист. № докум. Подп. Дата	Лист	Листов 1	
Разраб. Смирнова; Провер. Титченко; Рук. гр. Титченко; Н. контр. Гилко	КРИВБАССПРОЕКТ г. Кривой Рог		
Круг 32-В-ГОСТ 2590-71 / Ст3пс-II-ГОСТ 535-79			

Формат А4

9-02.157

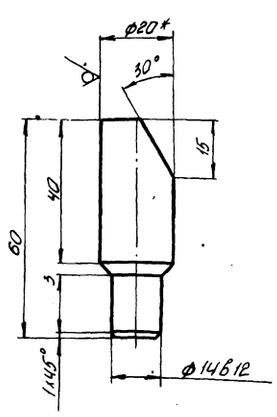

Rz 80 (√)

1.* Размер для справок.
2. Неуказанные предельные отклонения размеров ± JT14/2

ТП 9-02.157			
Штырь	Лит.	Масса	Масштаб
	И	0,1	1:1
Изм. Лист. № докум. Подп. Дата	Лист	Листов 1	
Разраб. Смирнова; Провер. Титченко; Рук. гр. Титченко; Н. контр. Гилко	КРИВБАССПРОЕКТ г. Кривой Рог		
Круг 20-В-ГОСТ 2590-71 / Ст3пс-II-ГОСТ 535-79			

9-02.155

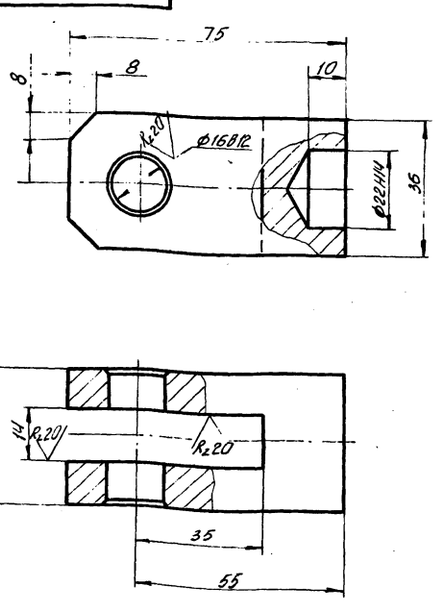

Rz 80 (√)

Неуказанные предельные отклонения размеров ± JT14/2

55
9394/22

ТПР 403-3-075.86 9.02.155			
Вилка	Лит.	Масса	Масштаб
	И	0,5	1:1
Изм. Лист. № докум. Подп. Дата	Лист	Листов 1	
Разраб. Смирнова; Провер. Титченко; Рук. гр. Титченко; Н. контр. Гилко	КРИВБАССПРОЕКТ г. Кривой Рог		
Ст3 ГОСТ 380-71			

Альбом V.II. Типовой проект 403-3-075.86. Инв. № подл. | Подп. и дата | Взам. инв. № | Инв. № дубл. | Подп. и дата

Копировал Шевчик

Формат А4

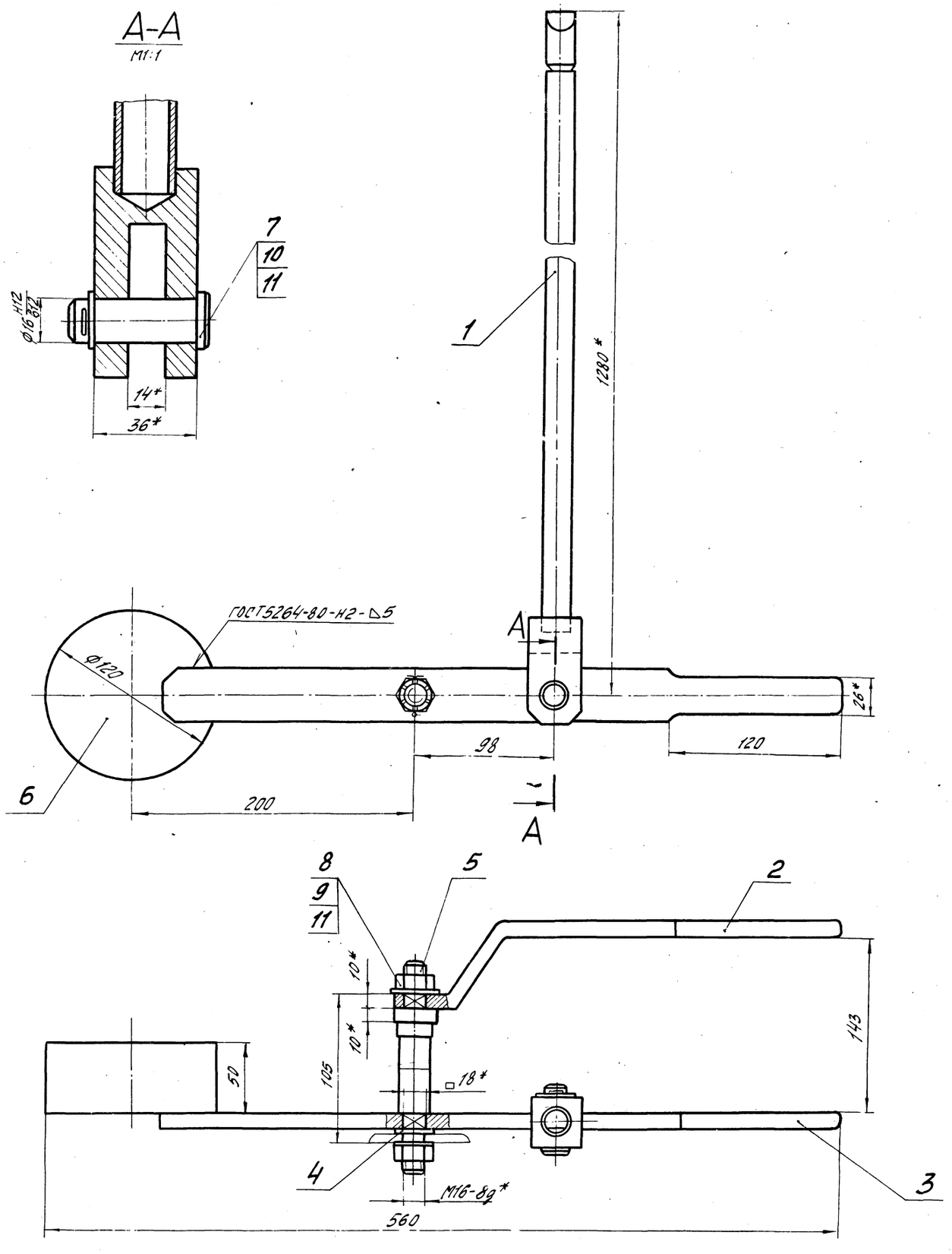

1.* Размеры для справок.
2. Неуказанные предельные отклонения размеров $\pm \frac{IT14}{2}$.
3. Электроды типа Э42 ГОСТ 9467-75.

56
9394/22

					ТПР 403-3-075.86	9-02.330СБ	
Изм.	Лист	№ докум.	Подп.	Дата	Защелка	Лит.	Масса	Масштаб
Разраб.		Смирнова				И	9,5	1:2
Провер.		Литченко			Сборочный чертеж			
Рук. гр.		Литченко				Лист	Листов 1
Н. контр.		Гулько				КРИВБАССПРОЕК г. Кривой Рог	
Утв.		Гулько					

Типовой проект 403-3-075.86

Инв. № подл. | Подп. и дата | Взам. инв. № | Инв. № дубл. | Подп. и дата

9-02.380СБ

Типовой проект 4103-1-1 Альбом VII

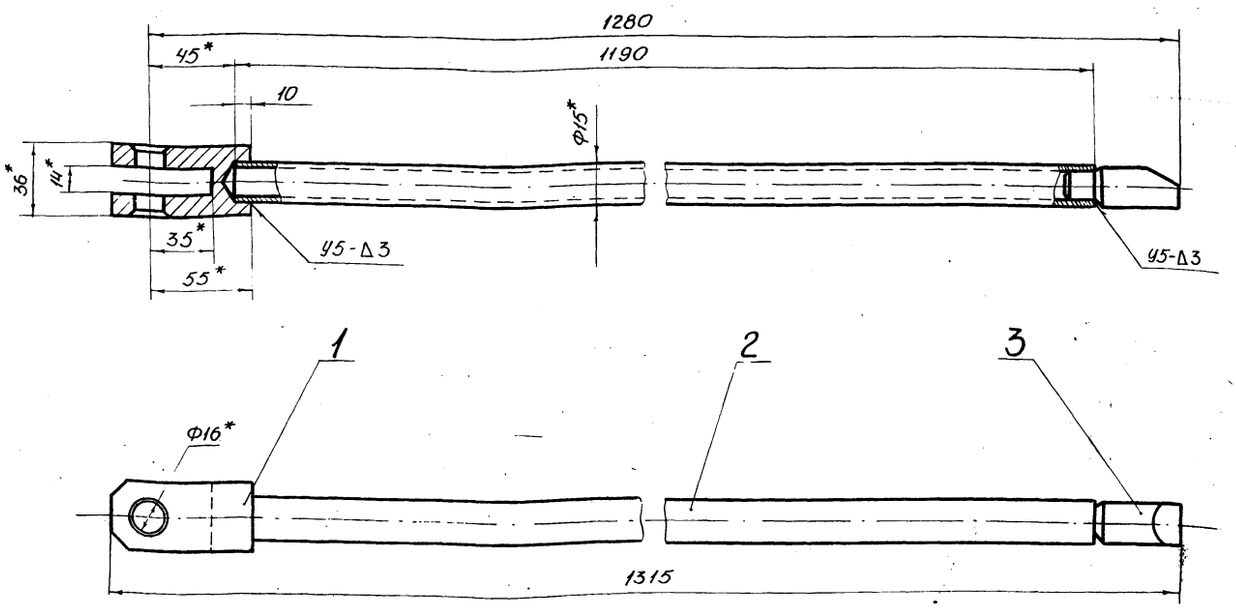

1. * Размеры для справок.
2. Неуказанные предельные отклонения размеров $\pm \frac{JT14}{2}$
3. Сварные швы по ГОСТ 16037-80
4. Электроды типа Э42 ГОСТ 9467-75

Изм	Лист	№ докум.	Подп.	Дата	ТП 9-02.380СБ	Лит.	Масса	Масштаб
Разраб.		Смирнова			Тяга со штырем	И	2,0	1:2
Провер.		Титченко			Сборочный чертеж	Лист	Листов 1	
Рук. гр.		Титченко				КРИВБАССПРОЕКТ г. Кривой Рог		
Н. конт.		Гилко						
Утв.		Куцый						

Формат А3

Форм.	Зона	Поз.	Обозначение	Наименование	Кол.	Примеч.
				Документация		
А3			9-02380 СБ	Сборочный чертеж		
				Детали		
А4		1	9-02.155	Вилка	1	
Б4		2	9-02.156	Тяга		
				Труба 15×2,5 ГОСТ 3262-75		
				l=1190±1	1	1,3кг
А4		3	9-02.157	Штырь	1	

Изм	Лист	№ докум.	Подп.	Дата	ТП 9-02.380	Лит	Лист	Листов
Разраб.		Смирнова			Тяга со штырем	И		1
Провер.		Титченко				КРИВБАССПРОЕКТ г. Кривой Рог		
Рук. гр.		Титченко						
Н. конт.		Гилко						
Утв.		Куцый						

Формат А4

Форм.	Зона	Поз.	Обозначение	Наименование	Кол.	Примеч.
				Документация		
А2			9-02.330СБ	Сборочный чертеж		
				Сборочные единицы		
А3		1	9-02.380	Тяга со штырем	1	
				Детали		
А4		2	9-02.149	Ручка		
А4		3	9-02.151	Рукоятка		
А4		4	9-02.152	Шайба		
А4		5	9-02.153	Ось		
Б4		6	9-02.154	Груз		
				Круг. 120-В-ГОСТ 2590-71		
				ВСт3пс-II-ГОСТ 535-79		
				l=50±1	1	4,4кг
				Стандартные изделия		
		7		Ось Б-16h11×45 Ст 3 пс		
				ГОСТ 9650-80	1	
		8		Гайка М16 ГОСТ 5919-73	2	
		9		Шайба 16 ГОСТ 11371-78	2	
		10		Шайба 16 ГОСТ 9649-78	1	
		11		Шплинт 4×25 ГОСТ 397-79	3	

9394/22 57

Изм	Лист	№ докум.	Подп.	Дата	ТПР 403-3-075.86 9-02.330	Лит.	Лист	Листов
Разраб.		Смирнова			Защелка	И		1
Провер.		Титченко				КРИВБАССПРОЕКТ г. Кривой Рог		
Рук. гр.		Титченко						
Н. конт.		Гилко						
Утв.		Куцый						

Формат А4

Альбом. Типовой проект 403-3-075.86

9-02.153

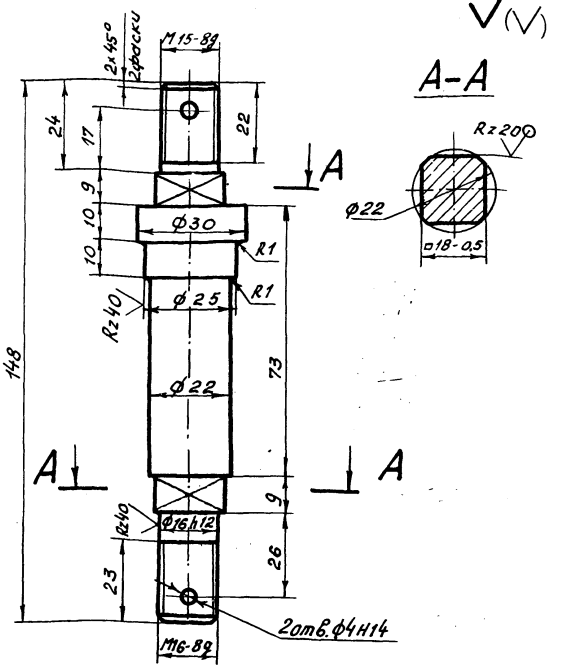

1.* Размер для справок.

2. Неуказанные предельные отклонения размеров: h14, H14, ± JT14/2

ТП 9-02.153						
Изм.	Лист	№ докум.	Подп.	Дата		
Разраб.		Смирнова			Ось	Лит. И; Масса 0,35; Масштаб 1:1
Провер.		Титченко				Лист; Листов 1
Рук. гр.		Титченко				КРИВБАССПРОЕКТ г. Кривой Рог
Н. контр.		Гилко			Круг 30-В-ГОСТ2590-71 / ВСт3пс-II-ГОСТ535-79	

Формат А4

9-02.149

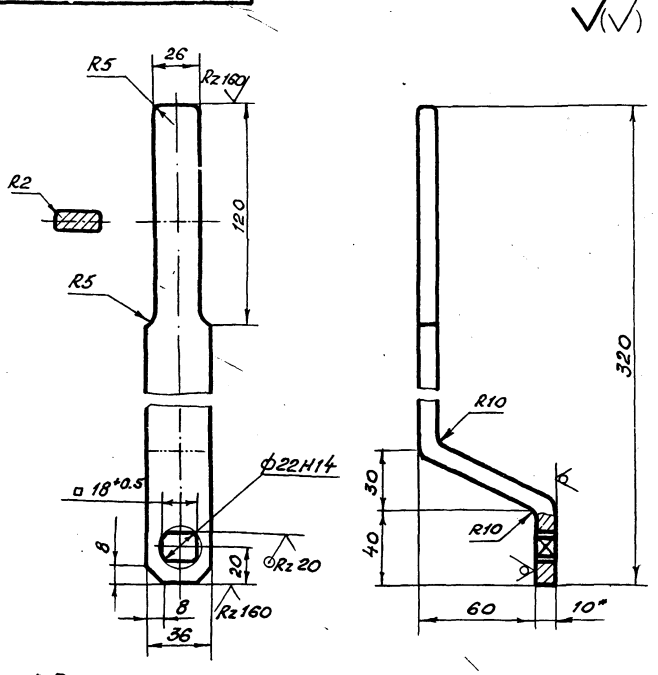

1.* Размер для справок.

2. Длина развертки 357мм.

3. Неуказанные предельные отклонения размеров ± JT14/2

ТП 9-02.149						
Изм.	Лист	№ докум.	Подп.	Дата		
Разраб.		Смирнова			Ручка	Лит. И; Масса 1,0; Масштаб 1:2
Провер.		Титченко				Лист; Листов 1
Рук. гр.		Титченко				КРИВБАССПРОЕКТ г. Кривой Рог
Н. контр.		Гилко			Лист Б-10 ГОСТ 19903-74 / ВСт3пс ГОСТ 14637-79	

Формат А4

9-02.151

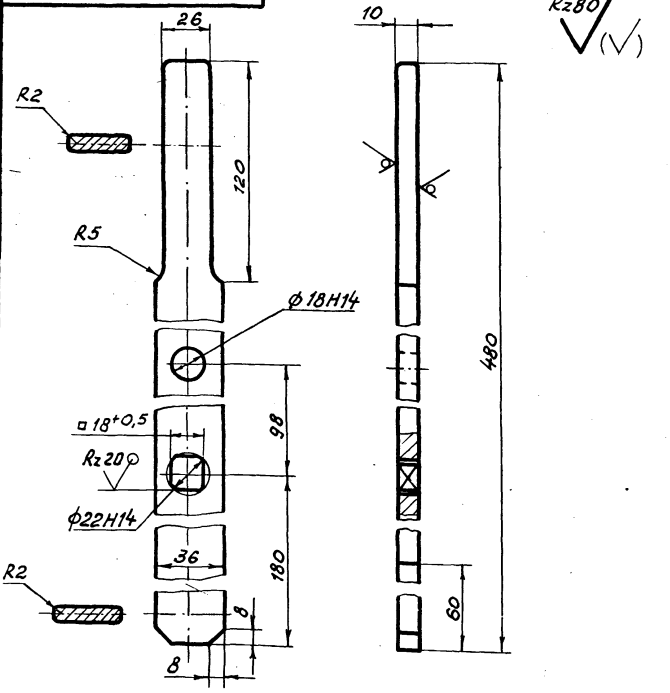

1.* Размер для справок.

2. Неуказанные предельные отклонения размеров ± JT14/2

9394/22 58

ТП Р403-3-075.86 9-02.151						
Изм.	Лист	№ докум.	Подп.	Дата		
Разраб.		Смирнова			Рукоятка	Лит. И; Масса 1,2; Масштаб 1:2
Провер.		Титченко				Лист; Листов 1
Рук. гр.		Титченко				КРИВБАССПРОЕКТ г. Кривой Рог
Н. контр.		Гилко			Лист Б-10 ГОСТ 19903-74 / ВСт3пс ГОСТ 14637-79	

Копировал. Янько

Формат А4

Инв.№ подл. | Подп. и дата | Взам. инв.№ | Инв.№ дубл. | Подп. и дата

Альбом V

Типовой проект 403-3-075.86

№ строки	Наименование	Код ОКП	Обозначение документа на поставку	Поставщик	Куда входит (обозначение)	Количество: на изделие	Количество: к комплекту	Количество: на регулир.	Количество: Всего	Примечание
1	Масленка 25		ГОСТ 20905-75			4			4	
2	Электроды типа Э42		ГОСТ 9467-75			10,16			10,16	кг

Изм.	Лист	№ докум.	Подп.	Дата	ТП 9-02.280 ВП			
Разраб.		Авдеева			Дверь противопожарная 4500 х 2200	Лит.	Лист	Листов
Провер.		Титченко				А		1
Гл. спец.		Куцый			Ведомость покупных изделий	КРИВБАССПРОЕКТ г. Кривой Рог		
Н. контр.		Гилко						
Утв.		Петренко		06.86				

Формат А3

№ строки	Обозначение	Наименование	Куда входит: Обозначение	Куда входит: кол.	На один прибор кол.	Примечание
1	9-02.280	Дверь противопожарная				
2		4500 х 2200			1	
3	9-02.290	Рама		1	1	
4	9-02.300	Створка правая	9-02.280	1	1	
5	9-02.310	Створка левая		1	1	
6	9-02.320	Крюк в сборе		1	1	
7	9-02.330	Защелка	9-02.300	2	2	
8	9-02.340	Перекладина верхняя		1	1	
9	9-02.350	Стойка правая	9-02.290	1	1	
10	9-02.360	Стойка левая		1	1	
11	9-02.370	Перекладина нижняя		1	1	
12	9-02.380	Тяга со штырем	9-02.320	1	1	
13						
14						
15						
16						
17						
18						
19						
20						
21						
22						
23						
24						
25						
26						

59

9394/22

Изм.	Лист	№ докум.	Подп.	Дата	ТПР 403-3-075.86	9-02.280 ВС		
Разраб.		Авдеева			Дверь противопожарная 4500 х 2200	Лит.	Лист	Листов
Провер.		Титченко				А		1
Гл. спец.		Куцый			Ведомость спецификаций	КРИВБАССПРОЕКТ г. Кривой Рог		
Н. контр.		Гилко						
Утв.		Петренко						

Формат А3

gost.e-ecolog.ru