ТИПОВЫЕ ПРОЕКТНЫЕ РЕШЕНИЯ

ЧОЗ-3-075.86

# ПОДЗЕМНЫЕ ДЕПО КОНТАКТНЫХ ЭЛЕКТРОВОЗОВ ДЛЯ РУДНИКОВ ЧЕРНОЙ МЕТАЛЛУРГИИ

АЛЬБОМ V

## КАМЕРА ОСМОТРА ПОДВИЖНОГО СОСТАВА

ГОРНОСТРОИТЕЛЬНЫЕ РЕШЕНИЯ. ТЕХНОЛОГИЯ ПРОИЗВОДСТВА, ЭЛЕКТРООСВЕЩЕНИЕ

И СИЛОВОЕ ЭЛЕКТРООБОРУДОВАНИЕ, СВЯЗЬ И СИГНАЛИЗАЦИЯ

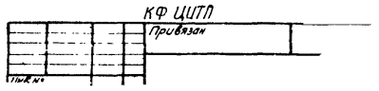


gost.e-ecolog.ru

ЦЕНТРАЛЬНЫЙ ИНСТИТУТ ТИПОВОГО ПРОЕКТИРОВАНИЯ
ГОССТРОЯ СССР
КИЕВСКИЙ ФИЛИАЛ
г. Киев-57 ул. Эжена Потье № 12

42/12
Заказ № 3252 Инв. № 9394/20 Тираж 100

Сдано в печать 12-V 198 7 Цена 2-20

# ТИПОВЫЕ ПРОЕКТНЫЕ РЕШЕНИЯ

## ЧОЗ-3-075.86

# ПОДЗЕМНЫЕ ДЕПО КОНТАКТНЫХ ЭЛЕКТРОВОЗОВ ДЛЯ РУДНИКОВ ЧЕРНОЙ МЕТАЛЛУРГИИ

## АЛЬБОМ V

СОСТАВ ПРОЕКТА:


Альбом I – Посадочные площадки для людей на однопутевой и двухпутевой выработках
Альбом II. Части 1,2 – Спецификации оборудования
Альбом III. Части 1...8 – Ведомости потребности в материалах
Альбом IV. Части 1...8 – Сметы
Альбом V – Камера осмотра подвижного состава
Альбом VI – Депо контактных электровозов 7КР1У; К10; К14
Альбом VII – Металлоконструкции и инвентарь
Альбом VIII – Депо двух контактных электровозов 7КР1У; К10; К14
Альбом IX – Депо контактных электровозов 7КР1У; К10; К14 и камера текущего ремонта вагонеток ВГ2,0; ВГ4,5
Альбом X – Камера текущего ремонта вагонеток ВГ2,0; ВГ4,5
Альбом XI – Камера текущего ремонта вагонеток ВГ9,0
Альбом XII – Камера ремонта горнопроходческого оборудования



РАЗРАБОТАН
проектным институтом
„КРИВБАССПРОЕКТ"
Главный инженер института (Сторожук)
Главный инженер проекта (Топчий)

УТВЕРЖДЕН Минчерметом СССР
Приказ №762 от 19 июня 1986 г.
Введен в действие с 1 октября 1986 г.


КФ ЦИТП
Привязан
Инв. №

Альбом V

Типовой проект 403-3-075.86


| Наименование | Страница |
|---|---|
| 1. Содержание альбома | 2 |
| I. Горностроительные решения | |
| 1. Общие данные (начало) | 3 |
| 2. Общие данные (окончание) | 4 |
| 3. Крепь штанговая с набрызгбетоном. Разрезы А-А, В-В, Г-Г. | 5 |
| 4. Крепь штанговая с набрызгбетоном. Разрезы Б-Б, Д-Д, Е-Е, узел II | 6 |
| 5. Крепь штанговая со стальной сеткой и набрызгбетоном. Разрезы А-А, В-В, Г-Г | 7 |
| 6. Крепь штанговая со стальной сеткой и набрызгбетоном. Разрезы Б-Б, Д-Д, Е-Е, узел II. | 8 |
| 7. Крепь - монолитный бетон. Разрезы А-А, В-В, Г-Г | 9 |
| 8. Крепь - монолитный бетон. Разрезы Б-Б, Д-Д, Е-Е, узел II | 10 |
| 9. Яма смотровая. План, разрез Д-Д; вид А; узлы I, III | 11 |
| 10. Яма смотровая. Разрез А-А... Г-Г, узел II | 12 |
| 11. Настилка рельсового пути на закруглении. План, разрез А-А, вид А | 13 |
| 12. Настилка рельсового пути на прямом участке. План, разрезы А-А, Б-Б, узел I | 14 |
| 13. Канавка водоотливная. Узел I, разрез А-А | 14 |
| 14. Штанга | 15 |
| 15. Штанга. Сборочный чертеж | 15 |
| 16. Стержень | 15 |
| 17. Плита опорная | 15 |
| II. Технология производства | |
| 1. Общие данные. Установка турбонасоса. План. Разрезы А-А, Б-Б, Узел I | 16 |

| Наименование | Страница |
|---|---|
| III. Силовое электрооборудование | |
| 1. Общие данные | 17 |
| 2. Сети электрическая и осветительная на плане | 18 |
| 3. Спецификация | 19 |
| 4. Электрод заземления | 20 |
| 5. Электрод заземления. Сборочный чертеж | 20 |
| 6. Заземлитель | 20 |
| 7. Скоба | 20 |
| 8. Головка | 21 |
| 9. Перемычка | 21 |
| 10. Перемычка. Сборочный чертеж | 21 |
| 11. Наконечник | 21 |
| 12. Кабельные подвески КП2-4, КП4-4, КП6-4 | 22 |
| 13. Кабельные подвески КП2-4, КП4-4, КП6-4 Сборочный чертеж | 22 |
| 14. Скоба | 22 |
| 15. Штанга | 23 |
| 16. Штанга. Сборочный чертеж | 23 |
| 17. Стержень | 23 |
| 18. Стойка | 24 |
| 19. Крюк | 24 |
| 20. Штанга | 24 |
| 22. Заземляющий проводник | 25 |
| 23. Заземляющий проводник. Сборочный чертеж | 25 |
| 24. Хомут | 25 |
| IV. Связь и сигнализация | |
| 1. Общие данные | 26 |
| 2. Телефонизация и радиофикация | 27 |


Инв. № подл. | Подп. и дата | Взам. инв. №



| | | | | | |
|---|---|---|---|---|---|
| Разраб. | Туркина | | | ТПР 403-3-075.86 | 2-СА |
| Пров. | Хатенева | | | | |
| Рук. гр. | Пономарев | | 05.86 | Подземные депо контактных электровозов для рудников черной металлургии | |
| Гл. шахт. | Катеринич | | 05.86 | | |
| Нач. отд. | Сова | | 05.86 | Камера осмотра подвижного состава | Стадия: РП; Лист: ; Листов: 1 |
| Н. контр. | Гилко | | | Содержание альбома | КРИВБАССПРОЕКТ г. Кривой Рог |

Привязан

Инв. №

Копировал Шаповалова Формат А2

Типовые проектные решения 403-3-075.86

Альбом II

## Ведомость основных комплектов рабочих чертежей

| Обозначение | Наименование | Примечание |
|---|---|---|
| ГРС | Горностроительные решения | Вед. марка |
| ТХ | Технология производства | |
| ЭМ | Силовое электрооборудование | |
| СС | Связь и сигнализация | |

## Ведомость рабочих чертежей основного комплекта ГРС

| Лист | Наименование | Примечание |
|---|---|---|
| 1 | Общие данные (начало) | |
| 2 | Общие данные (окончание) | |
| 3 | Крепь штанговая с набрызгбетоном. Разрезы А-А, В-В, Г-Г | |
| 4 | Крепь штанговая с набрызгбетоном. Разрезы Б-Б, Д-Д, Е-Е, узел II | |
| 5 | Крепь штанговая со стальной сеткой и набрызгбетоном. Разрезы А-А, В-В, Г-Г | |
| 6 | Крепь штанговая со стальной сеткой и набрызгбетоном. Разрезы Б-Б, Д-Д, Е-Е, узел II | |
| 7 | Крепь-монолитный бетон. Разрезы А-А, В-В, Г-Г | |
| 8 | Крепь-монолитный бетон. Разрезы Б-Б, Д-Д, Е-Е, узел II | |
| 9 | Яма смотровая. План; разрез Д-Д; узлы I, III; вид А | |
| 10 | Яма смотровая. Разрезы А-А...Г-Г, узел II | |
| 11 | Настилка рельсового пути на закруглении План, разрез А-А, вид А | |
| 12 | Настилка рельсового пути на прямом участке План; разрезы А-А, Б-Б; узел I | |
| 13 | Канавка водоотливная. Узел I, разрез А-А | |

## Ведомость ссылочных и прилагаемых документов

| Обозначение | Наименование | Примечание |
|---|---|---|
| | Прилагаемые документы | |
| 2-01 010 | Штанга | Стр. 15 |
| ТПР403-3-075.86 | Спецификаций оборудования | Альбом II часть 1 |
| ТПР403-3-075.86 | Ведомости потребности в материалах | Альбом III часть 2 |
| ТПР403-3-075.86 | Сметы | Альбом IV часть 2 |

Типовые проектные решения разработаны в соответствии с действующими нормами и правилами и предусматривают мероприятия, обеспечивающие взрывную, взрыва пожарную и пожарную безопасность при эксплуатации сооружения.

Главный инженер проекта Топчий Ю.П.

## Ведомость спецификаций

| Лист | Наименование | Примечание |
|---|---|---|
| 3 | Спецификация к крепи штанговой с набрызгбетоном | |
| 5 | Спецификация к крепи штанговой со стальной сеткой и набрызгбетоном. | |
| 7 | Спецификация к крепи монолитный бетон | |
| 9 | Спецификация к яме смотровой | |
| 11 | Спецификация к рельсовому пути на закруглении | |
| 12 | Спецификация к рельсовому пути на прямом участке | |
| 13 | Спецификация к канавке водоотливной | |

1. Корректировка типового рабочего проекта „Подземные депо контактных электровозов для рудников черной металлургии" выполнена институтом „Кривбасспроект" на основании плана типового проектирования на 1985 год, утвержденного постановлением Госстроя СССР от 10.12.84г №204 и в соответствии с заданием на разработку, утвержденным Минчерметом СССР от 08.05.85г.

Типовые проектные решения разработаны с учетом требований ЕПБ, СНиП II-94-86, СНиП 1-02.01-85, инструкции СН-227-82, „Норм технологического проектирования." и другой нормативной документации.

Сметная документация составлена в нормах и ценах 1984г.

Технико-экономические показатели по видам крепи приведены в таблице 1.

Таблица 1

| Виды крепи | Стоимость, тыс. руб. | | | Расход строительных материалов | | | | | | Объем строительный, м³ | Общая сплощадь, м² |
|---|---|---|---|---|---|---|---|---|---|---|---|
| | Общая сметная стоимость | строительно-монтажных работ | оборудования | Построечные трудовые затраты, чел. дн. | цемента, т | цемента приведенного к М400, т | стали, т | стали приведенного к классам А-I и С-33123, т | набрызгбетона, м³ | Монолитного бетона, м³ | | |
| Штанговая с набрызгбетоном | 23,08 | 22,21 | 0,87 | 516,08 | 23,27 | 23,09 | 2,39 | 2,58 | 26,76 | 15,08 | 629,17 | 188,91 |
| Штанговая со стальной сеткой и набрызгбетоном | 24,93 | 24,06 | 0,87 | 444,72 | 45,94 | 45,76 | 2,39 | 2,58 | 53,68 | 15,08 | 658,73 | 188,91 |
| Монолитный бетон | 28,96 | 28,09 | 0,87 | 582,71 | 30,56 | 30,38 | 1,09 | 1,11 | — | 126,48 | 716,80 | 188,91 |

2. В данном альбоме разработана камера осмотра подвижного состава. С откаточной выработкой она соединяется двумя заездами. Размеры выработок определены габаритами размещаемого в них подвижного состава, а также свободным проходом для людей и зазорами согласно требований ЕПБ.

Привязка камеры осуществляется проектировщиком непосредственно к сопряжениям ее с откаточной выработкой.

В случае отнесения месторождения или его части, в которой предусматривается строительство камеры, к опасным по горным ударам, расстояние между осями камеры и откаточной выработки определяется расчетом в соответствии с требованиями „Инструкций по безопасному ведению горных работ на рудных и нерудных месторождениях; склонных к горным ударам." (ВНИМИ, г. Ленинград).

Проветривание камеры осуществляется за счет общешахтной депрессии.

Конструкция камеры позволяет применять при ее проходке высокопроизводительное горнопроходческое оборудование.

3. Форма поперечного сечения выработок и камеры — сводчатая с вертикальными стенами. Такая форма принята согласно СНиП II-94-80

3

9394/20

| | | | | | |
|---|---|---|---|---|---|
| | | | | Привязан | |
| Инв. № | | | | | |
| Разраб. | Пономарев | | | ТПР403-3-075.86 | 2-ГРС |
| Пров. | Каменева | | | | |
| Рук. гр. | Пономарев | | | | |
| Гл. шахт. | Каменецкий | | 08.86 | Подземные депо контактных электровозов для рудников черной металлургии | |
| Нач. отд. | Сова | | 08-86 | | |
| ГИП | Топчий | | | Камера осмотра подвижного состава | Стадия: РП; Лист: 1; Листов: 13 |
| Н.контр. | Гилко | | | Общие данные (начало) | КРИВБАССПРОЕКТ г. Кривой Рог |

Копировал Шевченко

формат А2

„Подземные горные выработки" и с учетом опыта строительства эксплуатации их в соответствующих горногеологических условиях рудников Кривбасса.

4. Строительство камеры осмотра следует предусматривать в породах с наиболее благоприятными горногеологическими условиями в местах, определяемых проектировщиком при конкретной привязке проекта.

В зависимости от категории устойчивости пород для крепления камеры и выработок предусмотрены следующие виды крепи:

- штанговая с набрызгбетоном (I категория устойчивости пород);
- штанговая со стальной сеткой и набрызгбетоном (II категория устойчивости пород);
- монолитный бетон (II категория устойчивости пород).

4.1. Крепь штанговая с набрызгбетоном применяется в устойчивых (I категория) породах, где наблюдаются незначительные (до 20 мм) смещения на контуре поперечного сечения выработки за весь срок ее службы без крепи.

Железобетонные штанги, устанавливаемые в шахматном порядке, и набрызгбетон толщиной 50 мм обеспечивают надежное упрочнение приконтурного слоя. Расстояние между рядами штанг и между штангами в каждом ряду - 1000 мм.

Быстротвердеющий раствор для установки железобетонных штанг приготавливается из цемента марки 400, песка и воды в соотношении 1:2:0,5. Расход цементного раствора на 100 штанг длиной 1800 мм каждая - 0,21 м³.

4.2. Крепь штанговая со стальной сеткой и набрызгбетоном применяется в среднеустойчивых (II категория) породах, где наблюдаются смещения (свыше 20 до 100 мм) на контуре поперечного сечения выработки за весь срок ее службы без крепи.

Железобетонные штанги, набрызгбетон толщиной 100 мм и металлическая сетка обеспечивают надежное укрепление массива.

При выполнении работ по креплению выработок штанги необходимо располагать во впадинах с целью обеспечения достаточного приближения металлической сетки к контуру выработки, но не ближе 50...70 мм. Установка штанг производится в том же порядке, что и при крепи штанговой с набрызгбетоном.

4.3. Крепь монолитный бетон применяется в среднеустойчивых (II категория) породах, где наблюдаются смещения (свыше 20 до 100 мм) на контуре поперечного сечения выработки за весь срок ее службы без крепи.

Толщина бетона стен и свода выработок принята 200 мм. При возведении бетонной крепи в закрепном пространстве не должно оставаться пустот. Их необходимо закладывать несгораемыми материалами.

5. Рельсовый путь разработан для колеи 750 мм с использованием рельсов типа Р33 и шпал деревянных.

Высота пути (от подошвы выработки до уровня головок рельсов) - 400 мм. Шпалы помещаются в балласт на 2/3 своей высоты.

В камере осмотра бетонный пол выполнен на уровне головок рельсов.

Устройство и эксплуатацию рельсовых путей следует производить согласно „Временной технологической инструкции по строительству и эксплуатации шахтных рельсовых путей и стрелочных переводов" (НИГРИ, г. Кривой Рог).

6. При проходке камеры и выработок поддержание их в безопасном состоянии достигается за счет систематического осмотра и контроля за состоянием боков и кровли.

Последовательность проходки и крепления выработок и камеры должна определяться проектом производства работ.

7. Типовой проект разработан с учетом анализа патентных материалов. С целью ознакомления с новыми техническими решениями по вопросу конструктивных особенностей камер осмотра подвижного состава, их крепления и оборудования просмотрены патентные фонды институтов „Кривбасспроект" и НИГРИ с 1977 года. Технические решения проекта находятся на уровне современных достижений науки и техники.

Альбом V

Типовой проект 403-3-075.86

Инв. № подл. | Подп. и дата | Взам. инв. №

| | | | |
|---|---|---|---|
| Привязан | | | |
| Инв. № | | | |

| | | | |
|---|---|---|---|
| Разраб. | Пономарев | | |
| Пров. | Каменева | | |
| Гл. спец. | Пономарев | | 05.86 |
| Гл. инж. | Коменецкий | | 05.86 |
| Нач. отд. | Сова | | 06.86 |
| ГИП | Топчий | | |
| Н. контр. | Гилко | | |

ТПР 403-3-075.86 2-ГРС

Подземные депо контактных электровозов для рудников черной металлургии.

Камера осмотра подвижного состава

| Стадия | Лист | Листов |
|---|---|---|
| РП | 2 | |

Общие данные (окончание)

КРИВБАССПРОЕКТ г. Кривой Рог

Копировал Шевченко

Формат А2

4

9394/20

Альбом V

Типовой проект 403-3-075.86

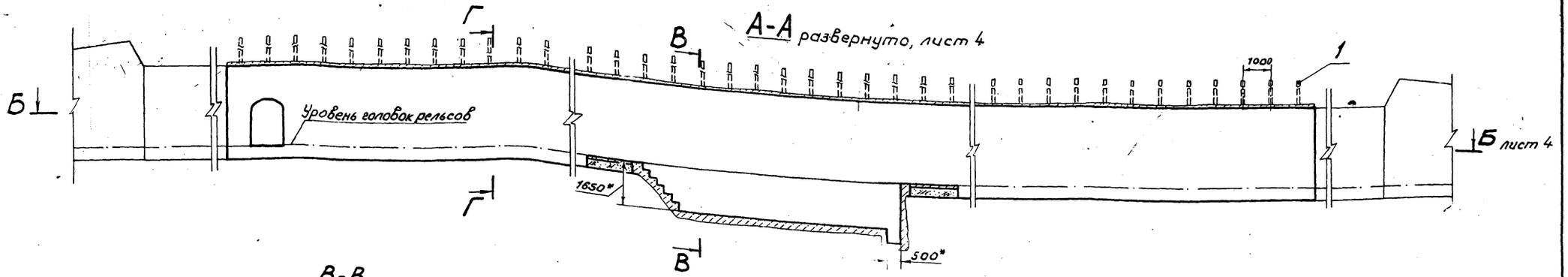


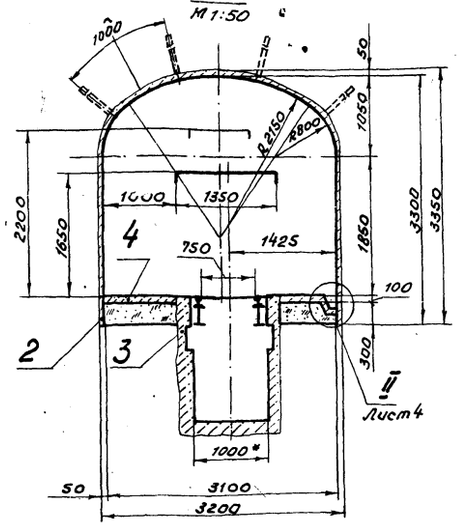


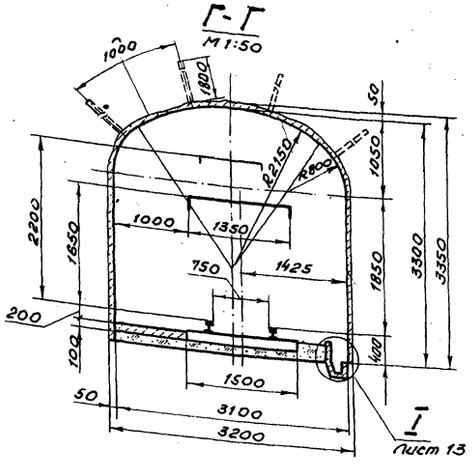


## Спецификация к крепи штанговой с набрызгбетоном

| Марка, поз. | Обозначение | Наименование | Кол. | Масса ед., кг | Примеч. |
|---|---|---|---|---|---|
| 1 | 2-01.010 | Штанга | 277 | 4,62 | |
| 2 | | Набрызгбетон марки 150 | 26,76 | | м³ |
| 3 | | Бетон марки 150 | 5,17 | | м³ |
| 4 | | Бетон марки 75 | 9,91 | | м³ |
| | | | | | |

* Размеры для справок

## Объем работ

| Наименование | Сечение, м² в свету | Сечение, м² в проходке | Длина, м | Выемка, м³ | Набрызгбетон, м³ стен. | Набрызгбетон, м³ свода | Бетон, м³ стен | Бетон, м³ пола | Штанга железобетонная кол., шт. | Штанга железобетонная масса, кг | Бурение штуров под закладные части, м | Водоотливная канавка, м | Рельсовый путь, м на прямом участке | Рельсовый путь, м на закруглении | Балласт, м³ | Металлоконструкции, кг | Арматура, кг | Побелка, м² |
|---|---|---|---|---|---|---|---|---|---|---|---|---|---|---|---|---|---|---|
| Камера осмотра | 8,23 | 9,86 | 13,25 | 130,6 | 2,98 | 2,78 | — | 3,06 | 63 | 291,1 | | 13,25 | 3,40 | — | 8,4 | — | — | 103,6 |
| Заезд | 9,47 | 9,86 | 47,81 | 471,4 | 10,65 | 10,02 | — | 5,38 | 212 | 979,4 | | 46,19 | 26,75 | 20,94 | 19,1 | — | — | 393,1 |
| Ниша электрооборудован. | 1,91 | 2,24 | 1,10 | 2,5 | 0,22 | 0,11 | — | 0,15 | 2 | 9,2 | 24,0 | — | — | — | — | — | — | 6,2 |
| Яма смотровая | 1,31 | 1,76 | 9,25 | 15,6 | — | — | 5,17 | 1,32 | — | — | — | 1,00 | 9,85 | — | — | 676,1 | 71,9 | — |
| Итого | — | — | — | 620,1 | 13,85 | 12,91 | 5,17 | 9,91 | 277 | 1279,7 | 24,0 | 60,44 | 40,00 | 20,94 | 27,5 | 676,1 | 71,9 | 502,9 |

Взам. инв. №

Подпись и дата

Инв. № подл.

| | | | |
|---|---|---|---|
| Разраб. | Коростелев | | |
| Пров. | Каменева | | |
| Рук. гр. | Пономарев | | 05.86 |
| Гл. шахт. | Каменецкий | | 10.86 |
| Нач. отд. | Сова | | 04.86 |
| Н. контр. | Гилко | | |

Привязан

Инв. №

ТПР 403-3-075.86 2-ГРС

Подземные депо контактных электровозов для рудников черной металлургии

Камера осмотра подвижного состава

Крепь штанговая с набрызгбетоном. Разрезы А-А, В-В, Г-Г М1:100

| Стадия | Лист | Листов |
|---|---|---|
| РП | 3 | |

КРИВБАССПРОЕКТ г. Кривой Рог

Копировал Янько Формат А2

5

9394/20

Альбом V

Типовой проект 403-3-075.86

## Б-Б лист 3

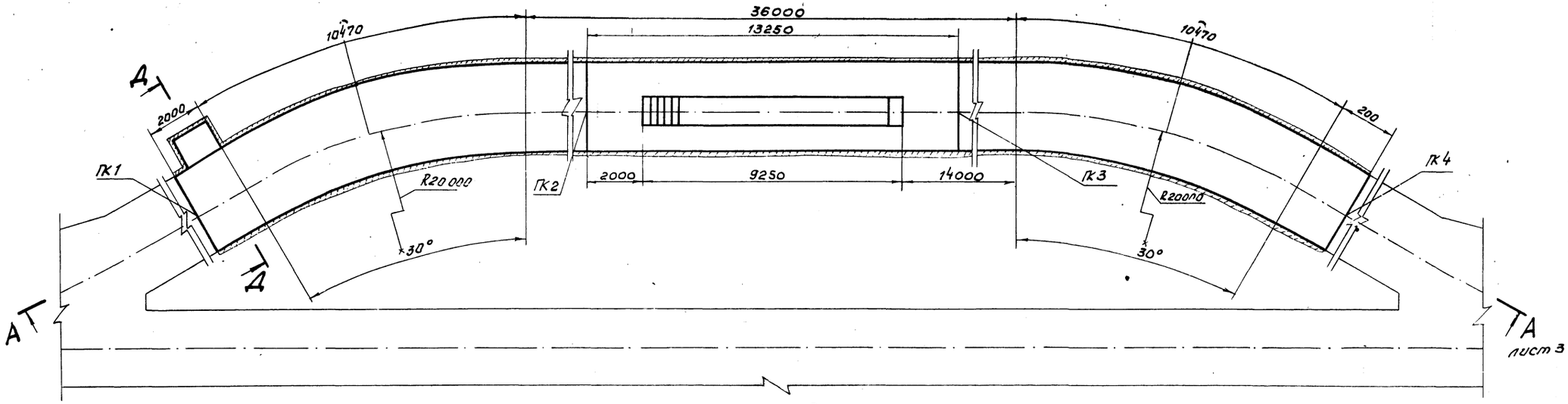


## Профиль рельсового пути

Масштабы: верт. 1:20, гор. 1:200

0,000

| | | | | |
|---|---|---|---|---|
| Уклоны, ‰ | 0,0005 | 0,003 | 0,006 | |
| Расстояние, м | 23,22 | 13,25 | 24,47 | |
| Относительные отметки | 0,000 | +0,012 | -0,028 | -0,146 |
| №№ пикетов | ПК1 | ПК2 | ПК3 | ПК4 |

## Д-Д повернуто
М 1:50

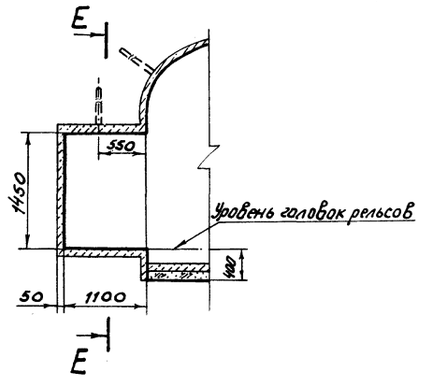


## Е-Е
М1:50

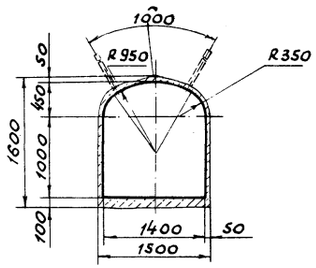


## II лист 3
М1:10

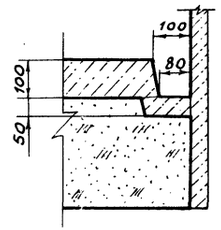


6

9394/20

| | | | | | | | |
|---|---|---|---|---|---|---|---|
| Разраб. | Коростелев | | | ТПР 403-3-075.86 | | 2-ГРС | |
| Пров. | Каменева | | | | | | |
| Рук. гр. | Пономарев | | 05.86 | Подземные депо контактных электровозов для рудников черной металлургии | | | |
| Гл. инж. | Капенецкий | | 05.86 | | | | |
| Нач. отд. | Сова | | 06.86 | Камера осмотра подвижного состава | Стадия | Лист | Листов |
| Н. контр. | Гилко | | | | РП | 4 | |
| | | | | Крепь штанговая с набрызгбетоном. Разрезы I Б-Б, Д-Д, Е-Е; узел II М1:100 | КРИВБАССПРОЕКТ г. Кривой Рог | | |

Привязан

Инв. №

Инв. № подл. | Подпись и дата | Взам. инв. №

Копировал Янько

Формат А2

Альбом V

Типовой проект 403-3-075.86

## А-А развернуто, лист 6

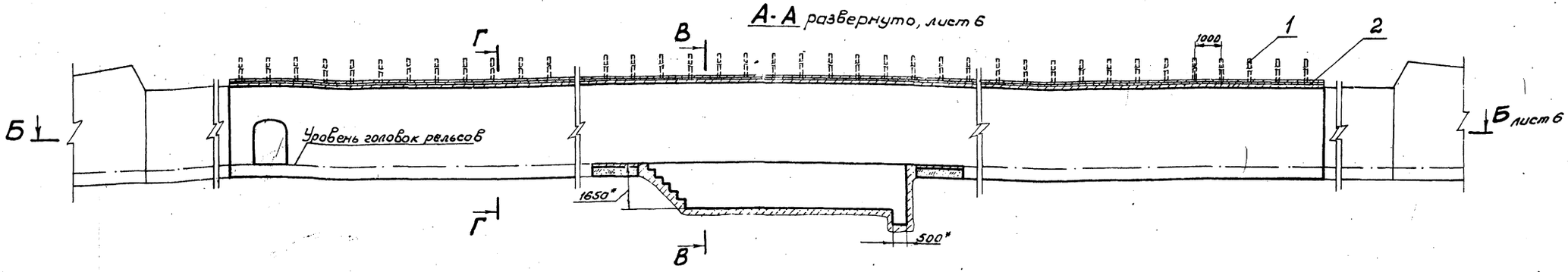


## В-В
М 1:50

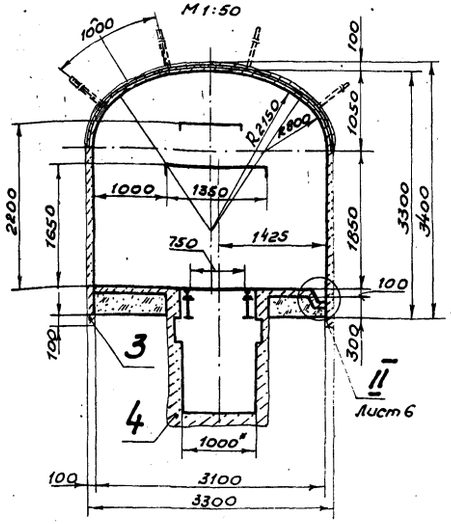


## Г-Г
М 1:50

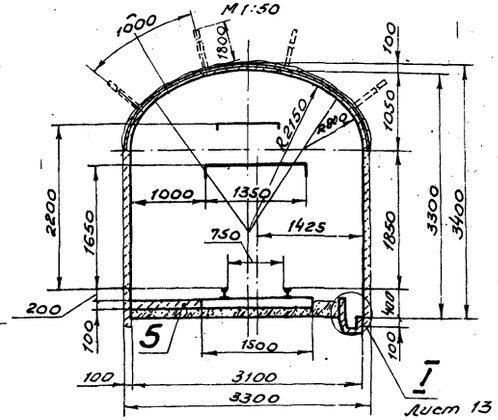


## Спецификация к крепи штанговой со стальной сеткой и набрызгбетоном

| Марка, поз. | Обозначение | Наименование | Кол. | Масса ед., кг | Примеч. |
|---|---|---|---|---|---|
| 1 | 2-01.010 | Штанга | 277 | 4.62 | |
| 2 | | Сетка 100-5.0 ГОСТ 5336-80 | 89.18 | | кг |
| 3 | | Набрызгбетон марки 150 | 53.68 | | м³ |
| 4 | | Бетон марки 150 | 5.17 | | м³ |
| 5 | | Бетон марки 75 | 9.91 | | м³ |

* Размеры для справок

## Объем работ

| Наименование | Сечение, м² в свету | Сечение, м² в проходке | Длина, м | Выемка, м³ | Набрызг-бетон, м³ стен | Набрызг-бетон, м³ свода | Набрызг-бетон, м³ фундамента | Бетон, м³ стен | Бетон, м³ пола | Штанги металлические Кол., шт. | Штанги металлические Масса, кг | Сетка металлическая, м² | Бетонирование стен и свода за один прием, м | Водоотливная канавка, м | Рельсовый путь, м на прямом участке | Рельсовый путь, м на закруглении | Бетонная, м³ | Металлоконструкции, кг | Арматура, кг | Побелка, м² |
|---|---|---|---|---|---|---|---|---|---|---|---|---|---|---|---|---|---|---|---|---|
| Камера осмотра | 8,23 | 10,32 | 13,25 | 136,7 | 5,96 | 5,32 | 0,26 | — | 3,06 | 63 | 291,1 | 56,4 | | 13,25 | 3,40 | — | 8,4 | — | — | 103,6 |
| Заезд | 9,47 | 10,32 | 47,81 | 493,4 | 21,26 | 19,22 | 0,96 | — | 5,38 | 212 | 979,4 | 203,5 | | 46,19 | 26,75 | 20,94 | 19,1 | — | — | 393,1 |
| Ниша электрооборудования | 1,91 | 2,46 | 1,10 | 2,7 | 0,43 | 0,23 | 0,04 | — | 0,15 | 2 | 9,2 | 2,4 | 24,0 | — | — | — | — | — | — | 6,2 |
| Яма смотровая | 1,31 | 1,76 | 9,25 | 15,6 | — | — | — | 5,17 | 1,32 | — | — | — | | 1,00 | 9,85 | — | — | 676,1 | 71,9 | — |
| Итого | — | — | — | 648,4 | 27,65 | 24,77 | 1,26 | 5,17 | 9,91 | 277 | 1279,7 | 262,3 | 24,0 | 60,44 | 40,00 | 20,94 | 27,5 | 676,1 | 71,9 | 502,9 |

Инв. № подл. | Подпись и дата | Взам. инв. №

Привязан

Инв. №

| | | | |
|---|---|---|---|
| Разраб. | Хлостелев | | 05.86 |
| Пров. | Каменева | | 05.86 |
| Рук. гр. | Пономарев | | 05.86 |
| Гл. инж. пр. | Каменецкий | | 05.86 |
| Нач. отд. | Сова | | 05.86 |
| Н. контр. | Гилко | | |

7
9394/20

ТПР 403-3-075.86 2-ГРС

Подземные депо контактных электровозов для рудников черной металлургии

Камера осмотра подвижного состава

| Стадия | Лист | Листов |
|---|---|---|
| РП | 5 | |

Крепь штанговая со стальной сеткой и набрызгбетоном. Разрезы А-А, В-В, Г-Г М1:100

КРИВБАССПРОЕКТ г. Кривой Рог

Копировал Янько

Формат А2

Альбом V

Типовой проект 403-3-075.86

Инв. № подл. | Подпись и дата | Взам. инв. №

## Б-Б лист 5

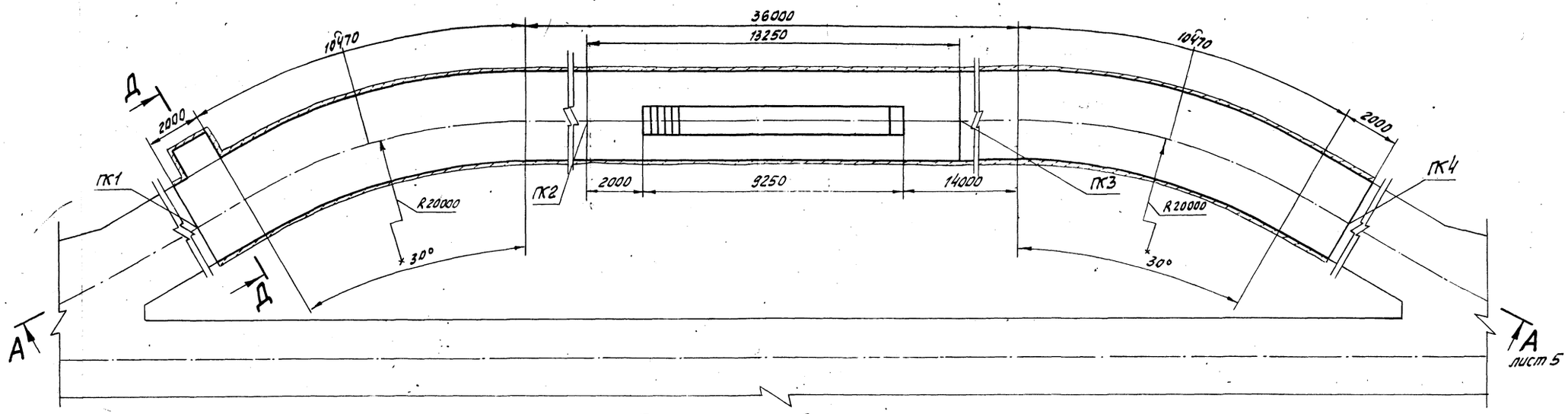


## Профиль рельсового пути

Масштабы: верт. 1:20, гор. 1:200

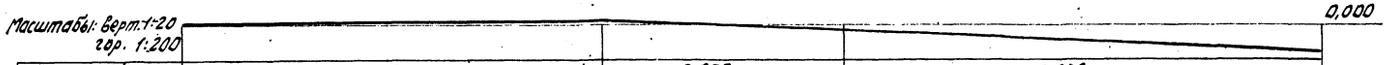


| | | | | |
|---|---|---|---|---|
| Уклоны, ‰ | 0,0005 | 0,003 | 0,006 | |
| Расстояние, м | 23,22 | 13,25 | 24,47 | |
| Относительные отметки | 0,000 | +0,012 | -0,028 | -0,146 |
| №№ пикетов | ПК1 | ПК2 | ПК3 | ПК4 |

## Д-Д
М1:50

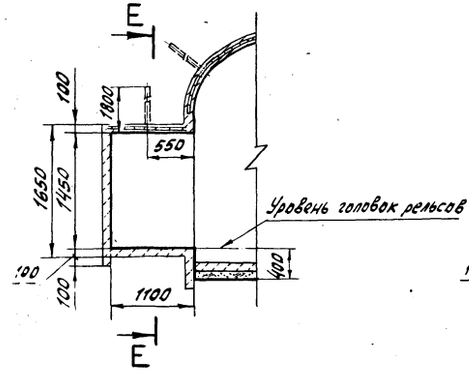


## Е-Е
М1:50

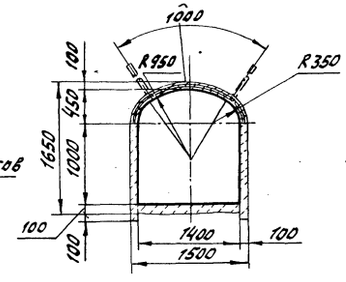


## II
М1:10 лист 5

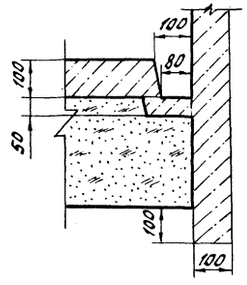


| | | | | | |
|---|---|---|---|---|---|
| Разраб. | Коростелев | | | ТПР 403-3-075.86 | 2-ГРС |
| Пров. | Каменева | | | Подземные депо контактных электровозов для рудников черной металлургии | |
| Рук. гр. | Лонтарев | | 05.86 | | |
| Гл. инж. пр. | Каменецкий | | 10.86 | Камера осмотра подвижного состава | Стадия: РП; Лист: 6; Листов: |
| Нач. отд. | Сова | | 04.86 | | |
| Н. контр. | Гилко | | | Крепь штанговая со стальной сеткой и набрызгбетонат. Разрезы Б-Б, Д-Д, Е-Е, узел II М1:100 | КРИВБАССПРОЕКТ г. Кривой Рог |

Привязан

Инв. №

8

9394/20

Копировал Шаповалова Формат А2

Альбом V

Типовой проект 403-3-075.86

Инв.№ подл. | Подпись и дата | Взам.инв.№

## А-А развернуто, лист 8

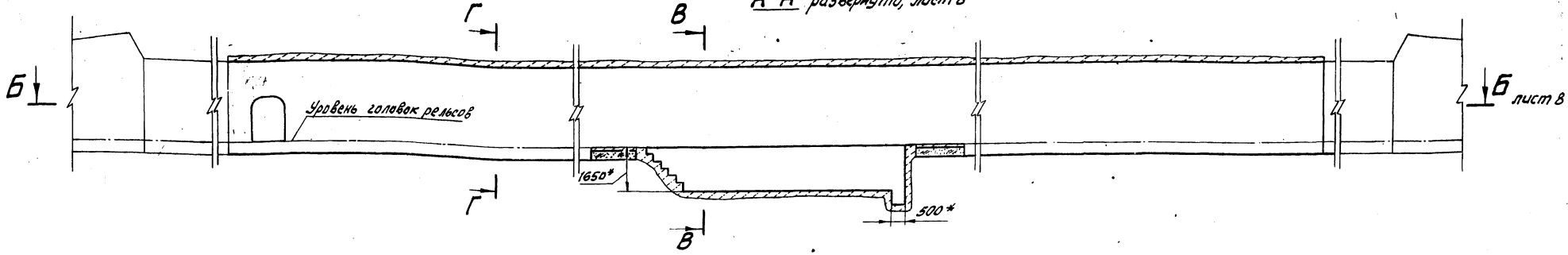


## В-В
М1:50

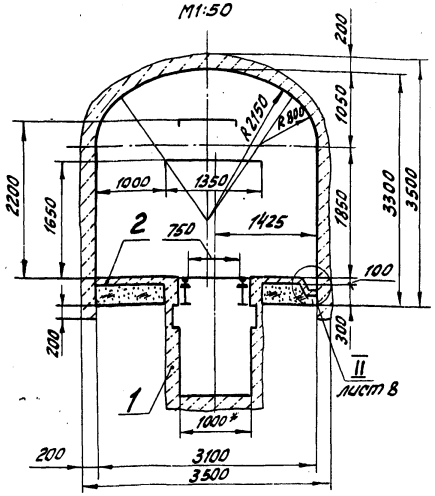


## Г-Г
М1:50

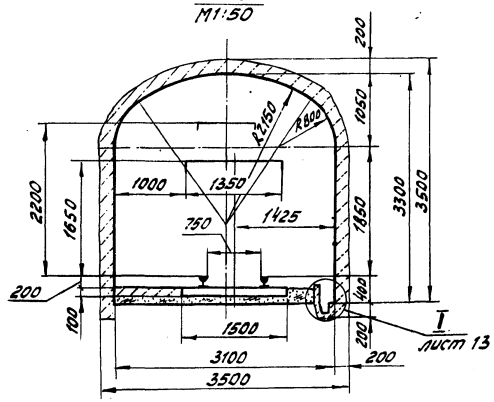


## Спецификация к крепи монолитный бетон

| Марка, поз. | Обозначение | Наименование | Кол. | Масса ед., кг | Примеч. |
|---|---|---|---|---|---|
| 1 | | Бетон марки 150 | 116,57 | | м³ |
| 2 | | Бетон марки 75 | 9,91 | | м³ |
| | | | | | |

* Размеры для справок

## Объем работ

| Наименование | Сечение, м² в свету | Сечение, м² в проходке | Длина, м | Кубатура, м³ | Бетон, м³ стен | Бетон, м³ свода | Бетон, м³ обратного лотка | Бетон, м³ пола | Сборные железобетонные части, м³ | Водоотливная канавка, м | Рельсовый путь, м на прямых участках | Рельсовый путь, м на закруглениях | Балласт, м³ | Металлоконструкции, кг | Арматура, кг | Побелка, м² |
|---|---|---|---|---|---|---|---|---|---|---|---|---|---|---|---|---|
| Камера осмотра | 8,23 | 11,20 | 13,25 | 148,4 | 11,92 | 10,98 | 1,06 | 3,06 | 24,0 | 13,25 | 3,40 | — | 8,4 | — | — | 103,6 |
| Заезд | 9,47 | 11,20 | 47,81 | 535,5 | 42,15 | 39,63 | 3,82 | 5,38 | | 46,19 | 26,75 | 20,94 | 79,1 | — | — | 393,1 |
| Ниша электрооборудования | 1,91 | 2,89 | 1,10 | 3,2 | 0,86 | 0,52 | 0,16 | 0,15 | | — | — | — | — | — | — | 6,2 |
| Яма смотровая | 1,31 | 1,76 | 9,25 | 15,6 | 5,17 | — | — | 1,52 | | 1,00 | 9,85 | — | — | 676,1 | 71,9 | — |
| Итого | — | — | — | 702,7 | 60,40 | 51,13 | 5,04 | 9,91 | 24,0 | 60,44 | 40,00 | 20,94 | 87,5 | 676,1 | 71,9 | 502,9 |

9
9394/20

| | | | |
|---|---|---|---|
| Разраб. | Коростелев | | |
| Пров. | Каменева | | |
| Рук.гр. | Пономарев | | 05.86 |
| Гл.шахт. | Каменецкий | | 04.86 |
| Нач.отд. | Сова | | 06.86 |
| Н.контр. | Гилко | | |

ТПР 403-3-075.86 2-ГРС

Подземные депо контактных электровозов для рудников черной металлургии

Камера осмотра подвижного состава

| Стадия | Лист | Листов |
|---|---|---|
| РП | 7 | |

Крепь-монолитный бетон. Разрезы А-А, В-В, Г-Г М1:100

КРИВБАССПРОЕКТ г. Кривой Рог

Привязан

Инв.№

Копировал Шаповалова Формат А2

Альбом V

Типовой проект 403-3-075.86

Инв.№ подл. | Подпись и дата | Взам.инв.№

## Б-Б лист 7

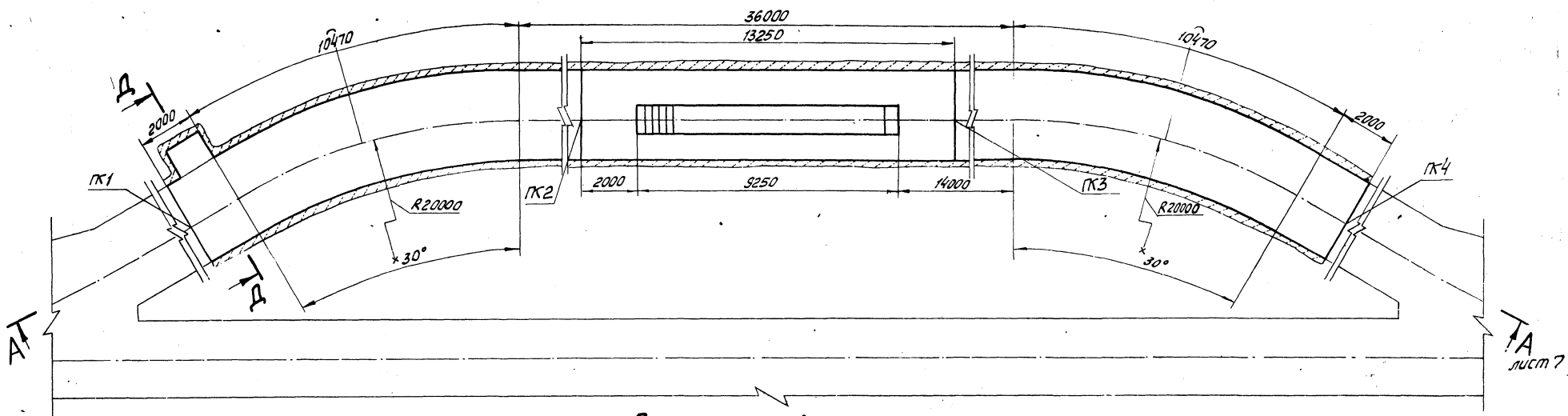


## Профиль рельсового пути

Масштабы: Верт. 1:20
Гор. 1:200

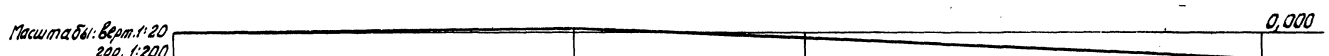


| | | | | |
|---|---|---|---|---|
| Уклоны, ‰ | 0,0005 | 0,003 | 0,006 | |
| Расстояние, м | 23,22 | 13,25 | 24,47 | |
| Относительные отметки | 0,000 | +0,012 | -0,028 | -0,146 |
| №№ пикетов | ПК1 | ПК2 | ПК3 | ПК4 |

## Д-Д повернуто
М1:50

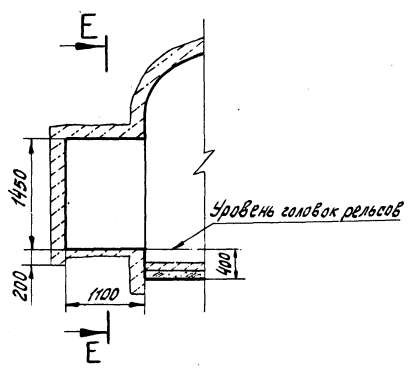


## Е-Е
М1:50

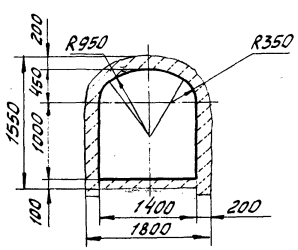


## I лист 7
М1:10

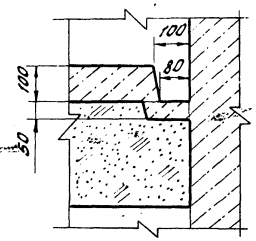


10
9394/20

| | | | | | | |
|---|---|---|---|---|---|---|
| Разраб. | Коростелев | | | ТПР 403-3-075.86 | | 2-ГРС |
| Пров. | Каменева | | | | | |
| Рук. гр. | Пономарев | | 05.86 | Подземные депо контактных электровозов для рудников черной металлургии | | |
| Гл. инж. | Каменецкий | | 10.86 | | | |
| Нач. отд. | Сова | | 06.86 | Камера осмотра подвижного состава | стадия: РП | лист: 8 | листов: |
| Н. контр. | Гилко | | | Крепь - монолитный бетон. Разрезы Б-Б, Д-Д, Е-Е, узлей М1:100 | КРИВБАССПРОЕКТ г. Кривой Рог | |

Привязан

Инв. №

Копировал Шаповалова Формат А2

Альбом V

Типовой проект 403-3-075.86

## План

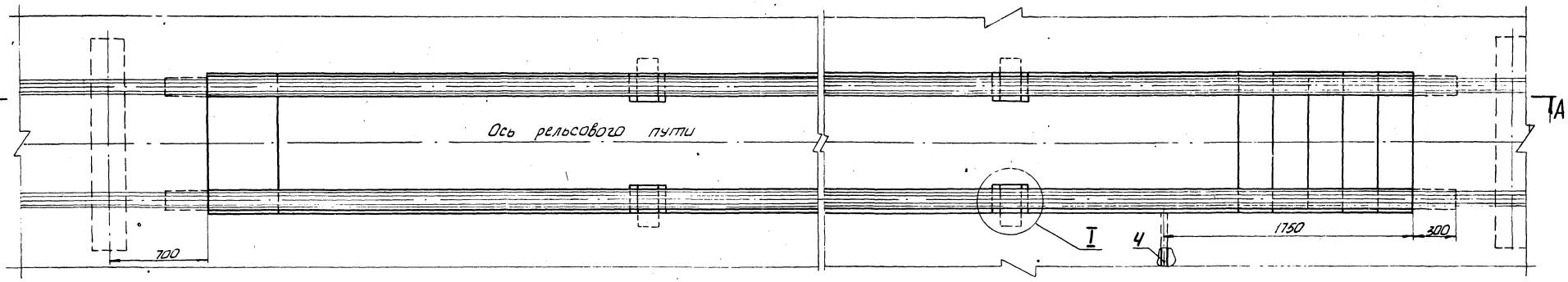


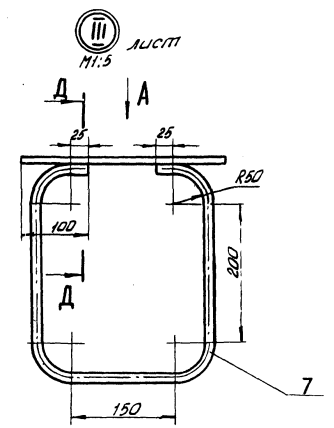


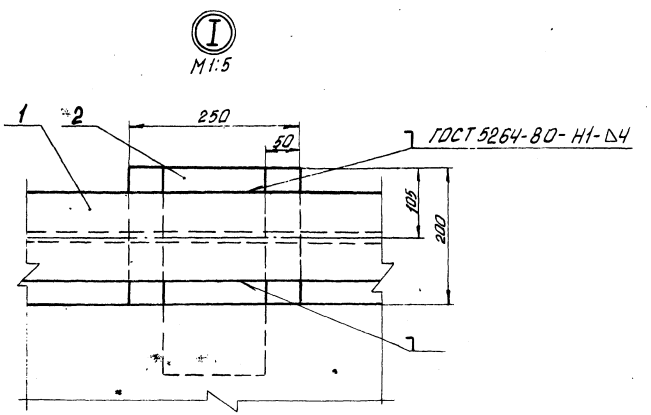


### Вид А

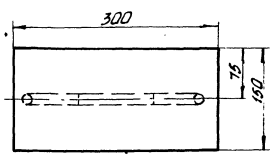


### Д-Д

М1:2

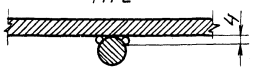


### Объем работ

| Наименование | Сечение, м² | | Длина, м | Выемка, м³ | Бетон, м³ | | Водоотливная канавка, м | Металлоконструкции, кг | Арматура, кг |
|---|---|---|---|---|---|---|---|---|---|
| | в свету | в проходке | | | стен | пола | | | |
| Яма смотровая | 1,31 | 1,76 | 9,25 | 15,6 | 5,17 | 1,32 | 1,0 | 676,1 | 71,9 |

### Ведомость деталей

| Поз. | Эскиз |
|---|---|
| 5 | 320; 200 300 220 |
| 7 | 50 50; 300 210 300 |

### Спецификация к яме смотровой

| Марка, поз. | Обозначение | Наименование | Кол. | Масса ед, кг | Примеч. |
|---|---|---|---|---|---|
| 1 | | Двутавр $\frac{22^{а}\ ГОСТ\ 8239-72}{Ст\ ГОСТ\ 535-79}$, l=9850 | 2 | 323,1 | |
| 2 | | Полоса $\frac{А-210\times150\ ГОСТ\ 103-76}{Ст3\ ГОСТ\ 535-79}$, l=300 | 4 | 3,5 | |
| 3 | | Труба $\frac{50\times2\ ГОСТ\ 10704-76^{*}}{D\ ГОСТ\ 10705-80}$, l=250 | 8 | 0,6 | |
| 4 | | l=3400 | 1 | 8,1 | |
| 5** | | А-I-8 ГОСТ 5781-82* l=1040 | 32 | 0,4 | |
| 6 | | А-II-16 ГОСТ 5781-82* l=1400 | 24 | 2,2 | |
| 7** | | l=910 | 4 | 1,4 | |
| 8 | | Бетон марки 75 | 1,32 | | м³ |
| 9 | | Бетон марки 150 | 5,17 | | м³ |
| | | Проволока 3В-1 ГОСТ 6727-80 | 0,7 | | кг |
| | | Электродытипа Э42 ГОСТ 9467-75 | 3,0 | | кг |

1. * Размер для справок.
2. ** Поз. 5,7 смотри ведомость деталей

11
9394/20

| | | | |
|---|---|---|---|
| Разраб. | Коростелев | | |
| Пров. | Каменева | | |
| Рук. гр. | Пономарев | | 06.86 |
| Гл. шахтс. | Каменецкий | | 30.5.86 |
| Нач. отд. | Сова | | 06.86 |
| Н. контр. | Гилко | | |

Привязан

Инв. №

ТПР 403-3-075.86 2-ГРС

Подземные депо контактных электровозов для рудников черной металлургии

Камера осмотра подвижного состава

| Стадия | Лист | Листов |
|---|---|---|
| РП | 9 | |

Яма смотровая. План; разрез Д-Д; вид А, узлы I, II М1:20

КРИВБАССПРОЕКТ г. Кривой Рог

Копировал Шевченко

формат: А2

Инв. № подл. | Подп. и дата | Взам. инв. №

Альбом V

Типовой проект 403-3-075.86

Инв. № подл. | Подп. и дата | Взам. инв. №

## А – А

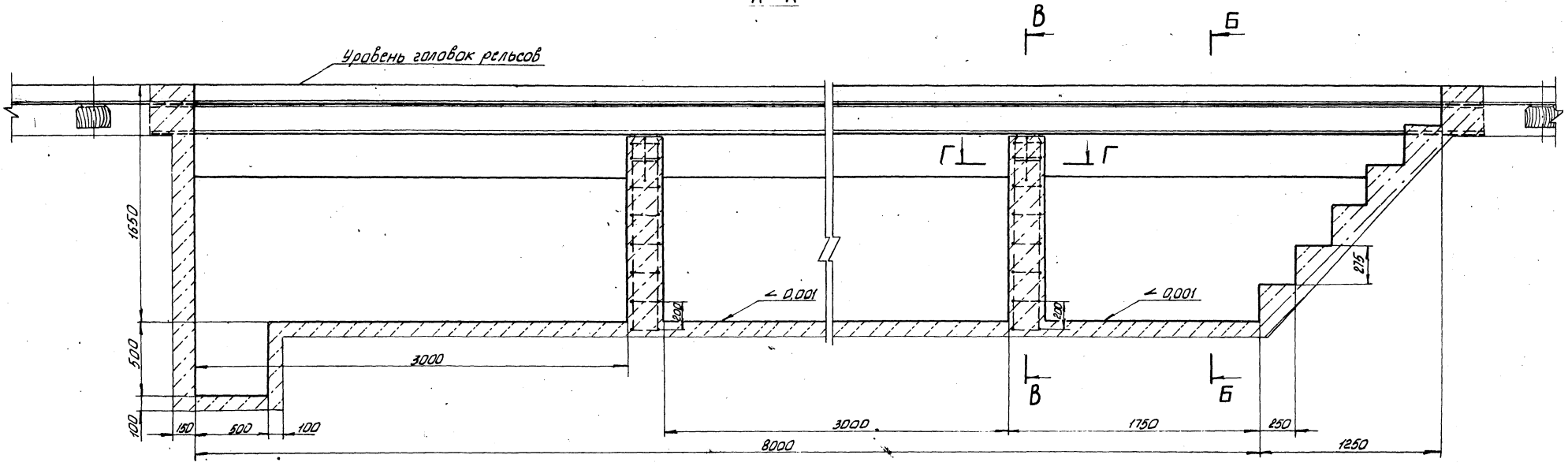


## Б – Б

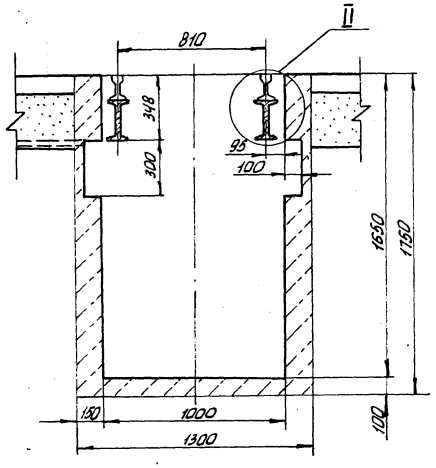


## В – В

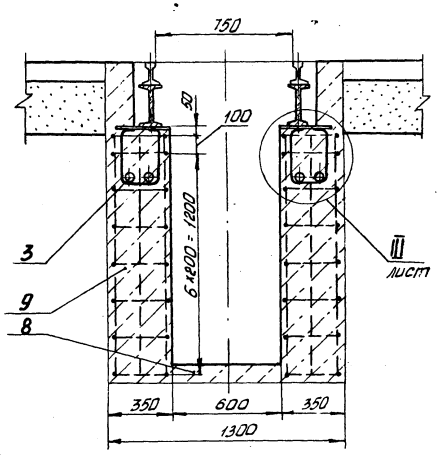


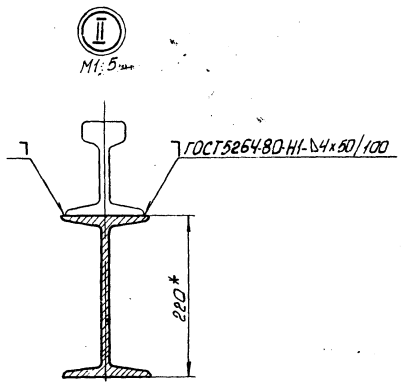


## Г – Г
М1:5

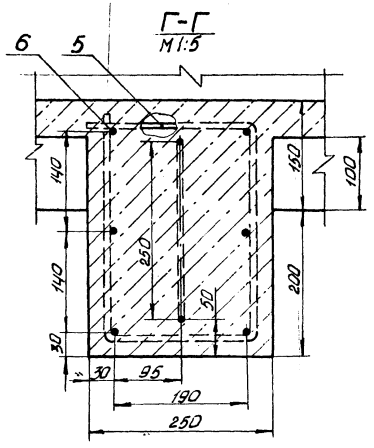


12
9394/20

| | | | | | |
|---|---|---|---|---|---|
| Разраб. | Коростелева | | | ТПР 403-3-075.86 | 2-ГРС |
| Пров. | Коменева | | | Подземные депо контактных электровозов для рудников чёрной металлургии | |
| Рук. гр. | Пономарев | | 05.86 | | |
| Гл.инж.пр. | Каменецкий | | 30.05.86 | | |
| Нач.отд. | Соба | | 06.86 | Камера осмотра подвижного состава | Стадия: РП; Лист: 10; Листов: |
| Н.контр. | Гилко | | | Яма смотровая. Разрез А-А, Г-Г, узел II М1:20 | КРИВБАССПРОЕКТ г. Кривой Рог |

Привязан

Инв. №

Копировал Шевченко

Формат А2

Альбом V

Типовой проект 403-3-075.86

## А-А повернуто
М1:10

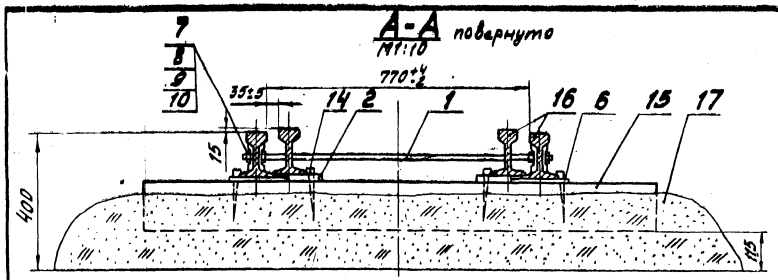


## Вид А
М1:5

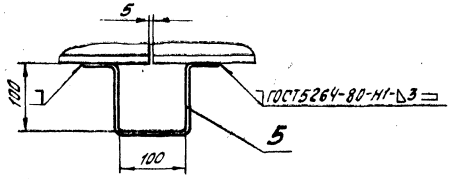


## План

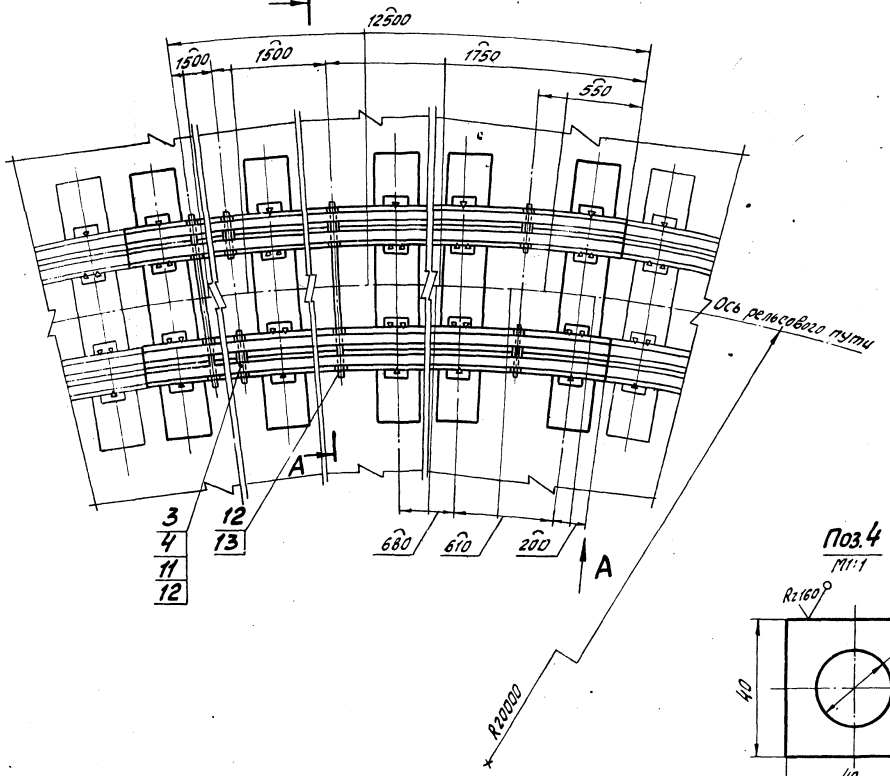


## Поз. 2
М1:2

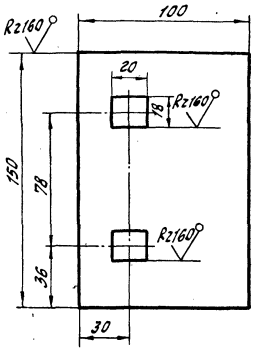


## Поз. 3
М1:2

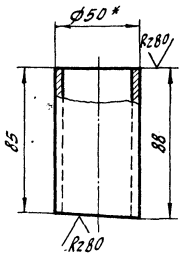


## Поз. 4
М1:1

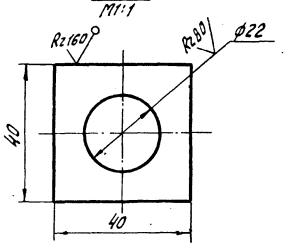


## Поз. 1
М1:2

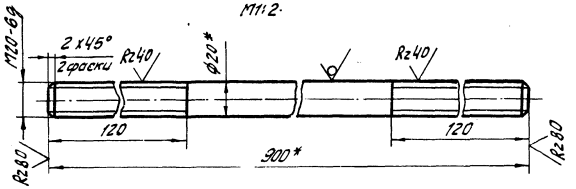


## Спецификация к рельсовому пути на закруглении

| Марка, поз. | Обозначение | Наименование | Кол. | Масса ед, кг | Примеч. |
|---|---|---|---|---|---|
| 1 | | Круг В-20 ГОСТ 2590-71 / Ст.3 ГОСТ 535-79, ℓ=900 | 4 | 2,200 | |
| 2 | | Лист В-20 ГОСТ 19903-74 / Ст.3 ГОСТ 535-79 | 38 | 2,240 | |
| 3 | | Труба 50х5,5 ГОСТ 10704-76 / Д ГОСТ 10705-80, ℓ=88 | 8 | 0,520 | |
| 4 | | Лист Б-6 ГОСТ 19903-74 / Ст.3 ГОСТ 535-79 | 16 | 0,057 | |
| 5 | | Полоса Б-2,4х75 ГОСТ 103-76 / Ст.3 ГОСТ 535-79, ℓ=400 | 2 | 0,342 | |
| 6 | | Подкладка ГОСТ 7637-55 | 38 | 3,020 | |
| 7 | | Накладка Р33 | 8 | 12,430 | |
| 8 | | Болт М22х135.8.8 ГОСТ 11530-76 | 24 | 0,448 | |
| 9 | | Гайка 2М22 ГОСТ 11532-76 | 24 | 0,152 | |
| 10 | | Шайба 22 ГОСТ 10906-73 | 24 | 0,049 | |
| 11 | | Болт М20х160.58 ГОСТ 5915-70 | 8 | 0,466 | |
| 12 | | Гайка М20.6 ГОСТ 5915-70 | 24 | 0,063 | |
| 13 | | Шайба 20 ГОСТ 10906-78 | 16 | 0,059 | |
| 14 | | Костыль 14х14 ГОСТ 8143-76 | 114 | 0,200 | |
| 15 | | Шпалы пропитанные 1Б ГОСТ 8993-75 | 19 | | |
| 16 | | Рельс Р33 Т1Н4-2-190-75 | 50 | | м |
| 17 | | Щебень 25...40 | 4,5 | | м³ |
| | | Электроды типа Э42 ГОСТ 9467-75 | 0,01 | | кг |

1.* Размеры для справок.
2. Неуказанные предельные отклонения размеров ± JT14/2
3. Отверстия для стяжки сверлить по месту

| | | | | | | |
|---|---|---|---|---|---|---|
| Разраб. | Коростелев | | | ТПР 403-3-075.86 | | 2-ГРС |
| Пров. | Каменева | | | | | |
| Рук. гр. | Пономарев | | 05.84 | Подземные депо контактных электровозов для рудников черной металлургии | | |
| Гл. шахт. | Каменецкий | | 30.5.84 | | | |
| Нач. отд. | Сова | | 06.86 | Камера осмотра подвижного состава | Стадия: РП | Лист: 11 | Листов: |
| Н. контр. | Гилко | | | Настилка рельсового пути на закруглении. План, разрез А-А, вид А М1:20 | КРИВБАССПРОЕКТ г. Кривой Рог | |

Привязан

Инв. №

Копировал Шаповалова Формат А2

13
9394/20

Инв. № подл. | Подпись и дата | Взам. инв. №

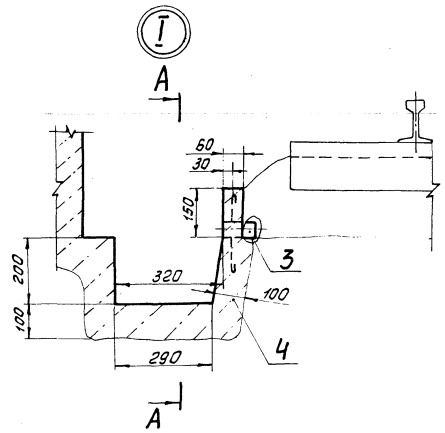


А-А

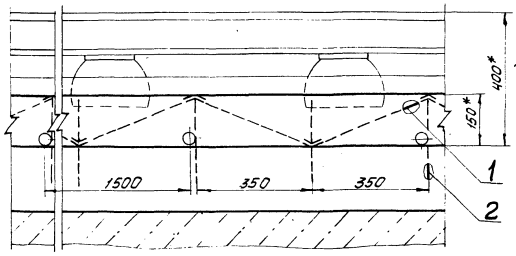


## Ведомость деталей

| Поз | Эскиз |
|---|---|
| 1 | 50 400 50 |

## Спецификация к канавке водоотливной

| Марка, поз. | Обозначение | Наименование | Кол | Масса ед, кг | Примечание |
|---|---|---|---|---|---|
| 1** | | А-I-6 ГОСТ 5781-82, ℓ = 500 | 3 | 0,11 | |
| 2 | | А-II-8 ГОСТ 5781-82, ℓ = 300 | 3 | 0,12 | |
| 3 | | Труба 50х2 ГОСТ 10704-76 / Д ГОСТ 10705-80 ℓ = 100 | 1 | 0,24 | |
| | | | | | |
| 4 | | Бетон марки 150 | 0,09 | | м³ |

** Поз. 1 смотри ведомость деталей

1.* Размеры для справок.
3. Данный лист рассматривать с листами 3, 5, 7.
4. Сечение канавки в свету 0,06 м².
5. Сечение канавки в проходке 0,15 м².
6. Спецификация дана на 1 м канавки

| | | | | | |
|---|---|---|---|---|---|
| Разраб. | Коростелев | | | ТП 2-ГРС | |
| Пров. | Каменева | | | | |
| Рук. гр. | Пономарев | | 05.86 | Подземные депо контактных электровозов для рудников черной металлургии | |
| Гл. шахт. | Каменецкий | | 10.86 | | |
| Нач. отд. | Сова | | 06.86 | Камера осмотра подвижного состава | Стадия: РП; Лист: 13; Листов: |
| Н. контр. | Гилко | | | Канавка водоотливная. Узел I, разрез А-А. М1:10 | КРИВБАССПРОЕКТ г. Кривой Рог |

Привязан

Инв. №

Формат А3

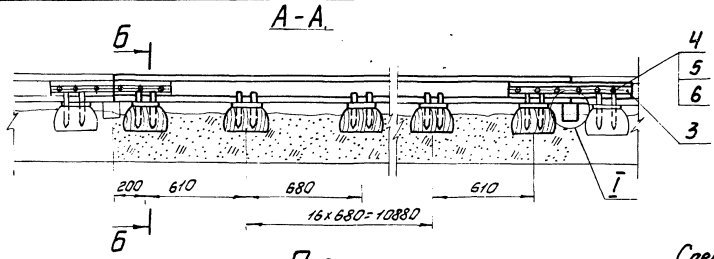


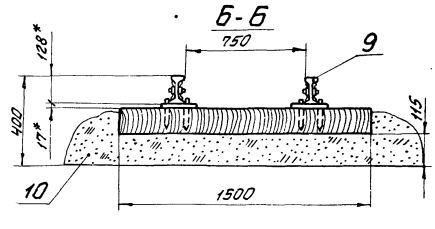


План

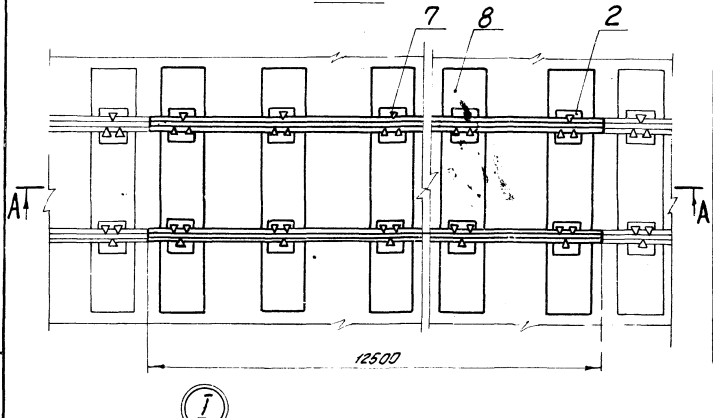


## Спецификация к рельсовому пути на прямом участке

| Марка поз | Обозначение | Наименование | Кол. | Масса ед, кг | Примеч |
|---|---|---|---|---|---|
| 1 | | Полоса Б-2 ч.475 ГОСТ 103-76 / Ст3кп ГОСТ 535-79*, ℓ=400* | 2 | 0,942 | |
| 2 | | Подкладка ГОСТ 7637-55 | 38 | 3,020 | |
| 3 | | Накладка Р 33 | 4 | 12,450 | |
| 4 | | Болт М22х135.88 ГОСТ 11530-76 | 12 | 0,448 | |
| 5 | | Гайка 2М22 ГОСТ 11532-76 | 12 | 0,152 | |
| 6 | | Шайба 22 ГОСТ 19115-73 | 12 | 0,049 | |
| 7 | | Костыль 14х14 ГОСТ 8143-76 | 114 | 0,200 | |
| 8 | | Шпалы пропитанные 1БГОСТ 8984-75 | 19 | | |
| 9 | | Рельс Р 33 ТУ 14-2-190-75 | 25 | | м |
| 10 | | Щебень 25...40 | 4,5 | | м³ |
| | | Электроды типа Э42 ГОСТ 9467-75 | 0,01 | | кг |

* Размеры для справок

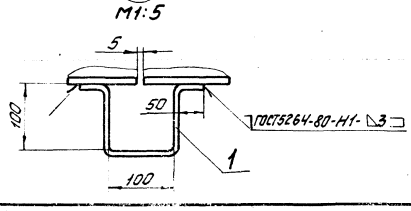


14
9394/20

| | | | | | |
|---|---|---|---|---|---|
| Разраб. | Ткаченко | | | ТПР 403-3-075.86 2-ГРС | |
| Пров. | Каменева | | | | |
| Рук. гр. | Пономарев | | 05.86 | Подземные депо контактных электровозов для рудников черной металлургии | |
| Гл. шахт. | Каменецкий | | 10.86 | | |
| Нач. отд. | Сова | | 06.86 | Камера осмотра подвижного состава | Стадия: РП; Лист: 12; Листов: 5 |
| Н. контр. | Гилко | | | Настилка рельсового пути на прямом участке. План, разрезы А-А, Б-Б, узел I. М1:20 | КРИВБАССПРОЕКТ г. Кривой Рог |

Привязан

Инв. №

Копировал Сологуб

Формат А3

2-01.011

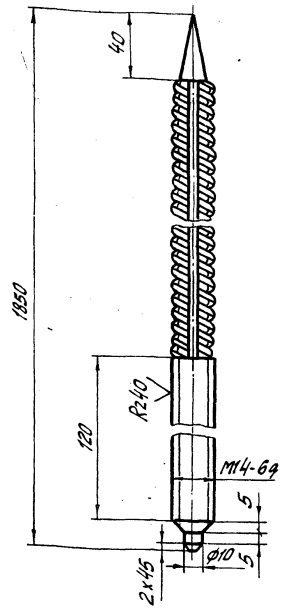


Неуказанные предельные отклонения размеров $\pm \frac{JT14}{2}$

| Изм. | Лист | № докум. | Подп. | Дата |
|---|---|---|---|---|
| Разраб. | | Ткаченко | | |
| Пров. | | Туркина | | |
| Рук. гр. | | Пономарев | | 05.86 |
| Н. контр. | | Гилко | | |

ТП 2-01.011

Стержень

| Лит. | Масса | Масштаб |
|---|---|---|
| И | 2,90 | 1:2 |

Лист | Листов 1

А-II-16 ГОСТ 5781-82

КРИВБАССПРОЕКТ г. Кривой Рог

Формат А4

2-01.012

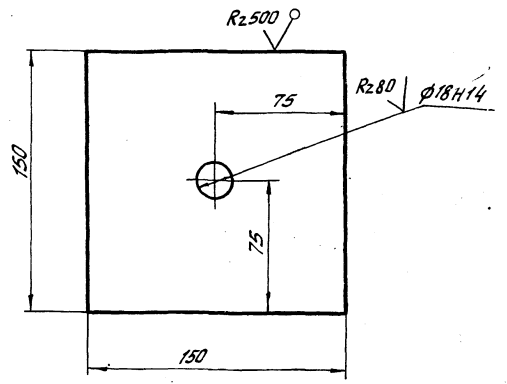


Неуказанные предельные отклонения размеров $\pm \frac{JT14}{2}$

| Изм. | Лист | № докум. | Подп. | Дата |
|---|---|---|---|---|
| Разраб. | | Ткаченко | | |
| Провер. | | Туркина | | |
| Рук. гр. | | Пономарев | | 05.86 |
| Н. контр. | | Гилко | | |

ТП 2-01.012

Плита опорная

| Лит. | Масса | Масштаб |
|---|---|---|
| И | 1,70 | 1:2 |

Лист | Листов 1

Лист Б-10 ГОСТ 19903-74* Ст 3 ГОСТ 14637-79

КРИВБАССПРОЕКТ г. Кривой Рог

Формат А4

2-01.010СБ

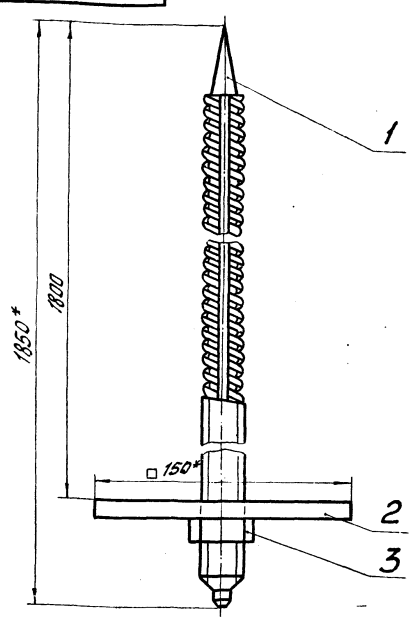


* Размеры для справок

| Изм. | Лист | № докум. | Подп. | Дата |
|---|---|---|---|---|
| Разраб. | | Ткаченко | | |
| Пров. | | Туркина | | |
| Рук. гр. | | Пономарев | | 05.86 |
| Гл. шахт. | | Каменецкий | | 30.5.86 |
| Н. контр. | | Гилко | | |

ТП 2-01.010СБ

Штанга

Сборочный чертеж

| Лит. | Масса | Масштаб |
|---|---|---|
| И | 4,62 | 1:2 |

Лист | Листов 1

КРИВБАССПРОЕКТ г. Кривой Рог

Формат А4

| Формат | Зона | Поз. | Обозначение | Наименование | Кол. | Примечание |
|---|---|---|---|---|---|---|
| | | | | **Документация** | | |
| А4 | | | 2-01.010СБ | Сборочный чертеж | | |
| | | | | **Детали** | | |
| А4 | | 1 | 2-01.011 | Стержень | 1 | |
| А4 | | 2 | 2-01.012 | Плита опорная | 1 | |
| | | | | **Стандартные изделия** | | |
| | | 3 | | Гайка М14.4 ГОСТ 5915-70* | 1 | |
| | | | | | | 15 |

9394/20

| Изм. | Лист | № докум. | Подп. | Дата |
|---|---|---|---|---|
| Разраб. | | Ткаченко | | |
| Пров. | | Туркина | | |
| Рук. гр. | | Пономарев | | 05.86 |
| Гл. шахт. | | Каменецкий | | 30.5.86 |
| Н. конт. | | Гилко | | |

ТПР 403-3-075.86 2-01.010

Штанга

| Лит. | Лист | Листов |
|---|---|---|
| И | | 1 |

КРИВБАССПРОЕКТ г. Кривой Рог

Копировал Шаповалова Формат А4

Альбом V

Типовой проект 403-3-075.86

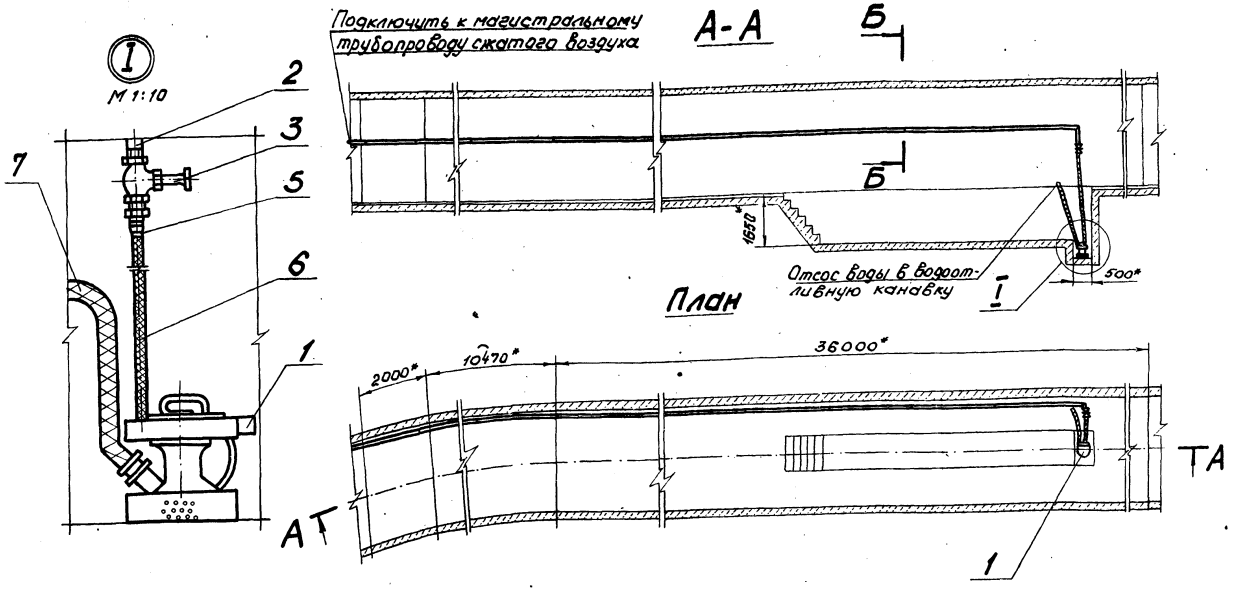


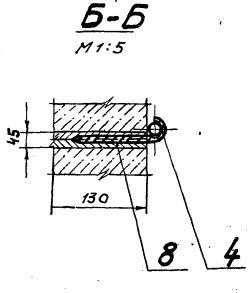


## Спецификация

| Марка, поз. | Обозначение | Наименование | Кол. | Масса ед., кг | Примечание |
|---|---|---|---|---|---|
| 1 | Ясногорский машино- | Турбонасос забойный | | | |
| | строительный завод | типа Н-1М | 1 | 30 | |
| 2 | | Труба 32×3,2 | | | |
| | | ГОСТ 3262-75 | 36 | 3,09 | м |
| 3 | | Вентиль 15ч8п2 | | | |
| | | Ду32мм Ро 1,6МПа | 1 | 2,7 | |
| 4 | | А-I-16-ГОСТ5781-82 | 3 | 1,58 | м |
| 5 | | Проволока 2,0-I | | | |
| | | ГОСТ3282-74 | 0,5 | 0,025 | м |
| 6 | | Рукав Г(IV)-10-40-57 | | | |
| | | ГОСТ18698-79 | 6,0 | 2 | м |
| 7 | | Рукав В(II)-2,5-50-62 | | | |
| | | ГОСТ18698-79 | 5,0 | 1,3 | м |
| 8 | | Пиломатериалы-2- | | | |
| | | -сосна-44×75 | | | |
| | | ГОСТ 24454-80 | 14 | 0,2 | |
| 9 | | Электроды типа | | | |
| | | Э 42 ГОСТ 9467-75 | | 1,5 | кг |

Ведомость рабочих чертежей основного комплекта 2-ТХ

| Лист | Наименование | Примечание |
|---|---|---|
| 1 | Общие данные. Установка турбонасоса | |
| | План. Разрезы А-А, Б-Б. Узел I. | |

## Технические требования

1.* Размеры для справок.
2. Крепление труб производить через 2,5м.
3. Сварку трубопровода производить электродами типа Э 42 ГОСТ 9467-75. Сварные швы по ГОСТ 16037-80.
4. Монтаж, испытание и продувку трубопровода производить в соответствии со СНиП 3.05.05-84.
5. Красить трубопроводы пентафталевой эмалью за 2 раза.

Ведомость ссылочных и прилагаемых документов

| Обозначение | Наименование | Примечание |
|---|---|---|
| | Прилагаемые документы | |
| | | |
| ТПР 403-3-075.86 | Спецификация оборудования | Альбом II.4.1 |
| ТПР 403-3-075.86 | Ведомость потребности в материалах | Альбом III.4.2 |
| ТПР 403-3-075.86 | Сметы | Альбом IV.4.2 |

## Техническая характеристика

1. Тип - забойный турбонасос Н-1М
2. Подача, м³/ч 25
3. Напор, м 40
4. Привод - пневматическая активная турбина
4.1. Рабочее давление воздуха, МПа 0,45...0,5
4.2. Расход воздуха, м³/ч 0,1
4.3. Диаметр воздушного шланга, мм 32
4.4. Диаметр шланга для воды, мм 50
5. Масса, кг 30
6. Габариты, мм: 330×490×450

16
9394/20

Типовой проект разработан в соответствии с действующими нормами и правилами и предусматривает мероприятия, обеспечивающие взрывную, взрывопожарную и пожарную безопасность при эксплуатации сооружения

Гл. инженер проекта Топчий

| Инв. № подл. | Подпись и дата | Взам. инв. № |
|---|---|---|
| | | |

Привязан

| Инв. № | | | |
|---|---|---|---|
| Разраб. | Коган | | |
| Пров. | Терещенко | | |
| Рук. гр. | Терещенко | | |
| Гл. спец. | Куцый | | |
| Нач. отд. | Петренко | | 06.86 |
| ГИП | Топчий | | |
| Н. контр. | Гилко | | 06.86 |

ТПР 403-3-075.86 2-ТХ

Подземное депо контактных электровозов для рудников черной металлургии

Камера осмотра подвижного состава

| Стадия | Лист | Листов |
|---|---|---|
| РП | | 1 |

Общие данные. Установка турбонасоса. План. Разрезы А-А, Б-Б. Узел I. М1:100

КРИВБАССПРОЕКТ г. Кривой Рог

Копировал. Янько Формат А2

Альбом V

Типовой проект 403-3-075.86

## Ведомость рабочих чертежей основного комплекта ЭМ

| Лист | Наименование | Примечание |
|---|---|---|
| 1 | Общие данные | |
| 2 | Сети электроосвещения и заземления | |
| 3 | Спецификация | |

## Ведомость ссылочных и прилагаемых документов

| Обозначение | Наименование | Примечание |
|---|---|---|
| | Прилагаемые чертежи | |
| 2-04.040 | Кабельная подвеска КП2-4 | |
| 2-04.050 | Крюк | |
| 2-04.060 | Штанга | |
| 2-04.010 | Электрод заземления | |
| 2-04.020 | Перемычка | |
| 2-04.070 | Заземляющий проводник | |
| ТПР 403-3-075.86 | Спецификация оборудования. Часть I | Альбом II.4.1 |
| ТПР 403-3-075.86 | Ведомости потребности в материалах | Альбом III.4.2 |
| ТПР 403-3-075.86 | Сметы | Альбом IV.4.2 |

## Условные обозначения:

- Светильник НСР 01х200/Р54-02 05.
- Светильник НСР 01х100/Р54-02 05.
- Кабель осветительный на тросу (круг 6).
- Кабельная линия на конструкциях.
- Трос и концевое крепление троса (крюк, форкопф).
- Местный заземлитель.
- Дополнительный заземлитель к АП-4.
- Муфта тройниковая взрывобезопасная ТМ-60.
- Коробка разветвительная КРН-200.
- а-б; в — надписи на линиях осветительной сети:
  - а — номер групп;
  - б — марка, количество и сечение проводников;
  - в — длина кабеля.

1. В электротехнической части типового проекта „Подземные дело контактных электровозов для рудников черной металлургии" выполняется электрооборудование и электроосвещение подземной камеры осмотра подвижного состава. Проект выполнен в соответствии с „Нормами технологического проектирования горнодобывающих предприятий черной металлургии подземным способом разработки", „Едиными правилами безопасности при разработке рудных, нерудных и россыпных месторождений подземным способом", инструкции о составе и оформлении электротехнической рабочей документации для промышленного строительства ВСН 381-85 и указаний ЦИТП.

2. Для питания силовых приемников низкого напряжения в подземных выработках принято напряжение 380В (система с изолированной нейтралью).

Осветительная сеть камеры выполняется напряжением 127В., а смотровой ямы - 36В.

3. Питающий кабель, его сечение и длина выбирается при привязке камеры к конкретным условиям горизонта.

4. Все металлические элементы оболочек электрооборудования которые могут оказаться под напряжением, присоединяются к общешахтному контуру заземления посредством брони и оболочки кабелей, а также соединяются с общим контуром заземления, проложенным в камере и присоединенным к местному заземлителю и к общешахтной сети заземления.

Заземление электрооборудования выполняется в соответствии с требованиями ЕПБ (раздел „Заземление" приложение 7 „Инструкции по устройству, осмотру и изменению сопротивления шахтных заземлений").

Настоящая часть проекта разработана в соответствии с действующими нормами и правилами и обеспечивает взрывную взрывопожарную и пожарную безопасность эксплуатации зданий и сооружений при соблюдении предусмотренных проектом мероприятий.

Гл. инженер проекта (Топчий)

Инв. № подл. | Подп. и дата | Взам. инв. №

17
9394/20

| | | | | |
|---|---|---|---|---|
| Инв. № | | | | Привязан |
| Разраб. | Илиенко | | | ТПР 403-3-075.86 2-ЭМ |
| Провер. | Пахомова | | | Подземные дело контактных электровозов для рудников черной металлургии |
| Рук. гр. | Светловский | | | Камера осмотра подвижного состава |
| Гл. спец. | Светловский | | | Стадия: РП; Лист: 1; Листов: 3 |
| Нач. отд. | Котенко | | | Общие данные |
| ГИП | Топчий | | | КРИВБАССПРОЕКТ г. Кривой Рог |
| Н. контр. | Кириченко | | 06.86 | |

Копировал Шаповалова формат А2

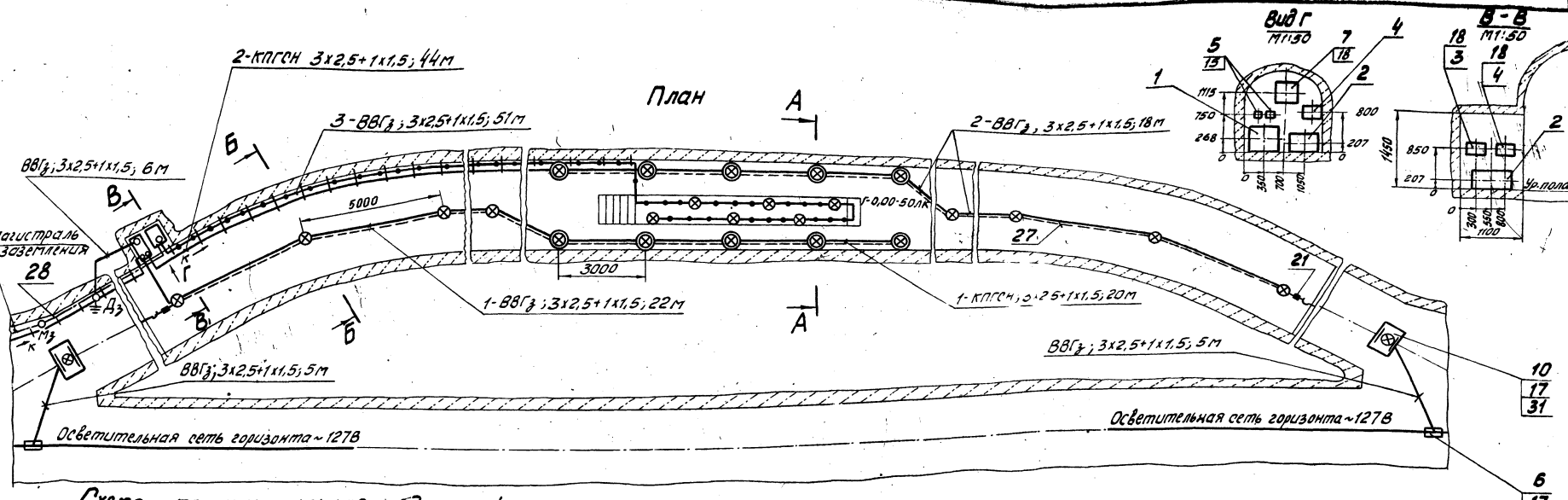


## Схема принципиальная однолинейная

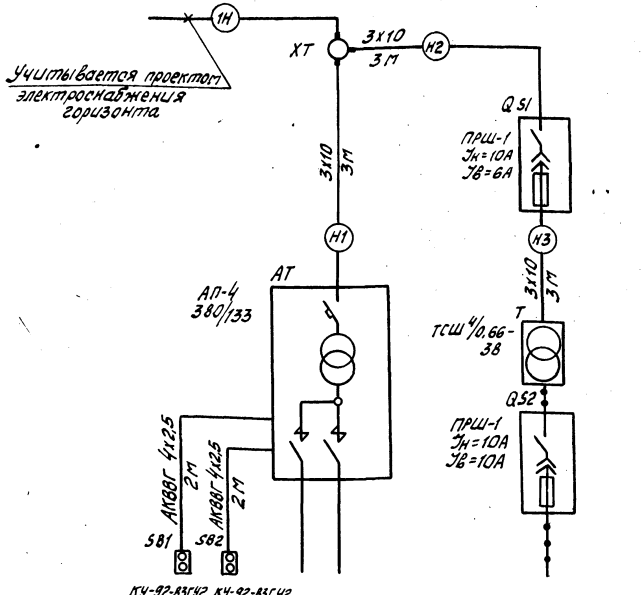


| Номер группы | 1 | 2 | 3 |
|---|---|---|---|
| Установленная мощность, кВт | 1,4 | 1,4 | 0,6 |

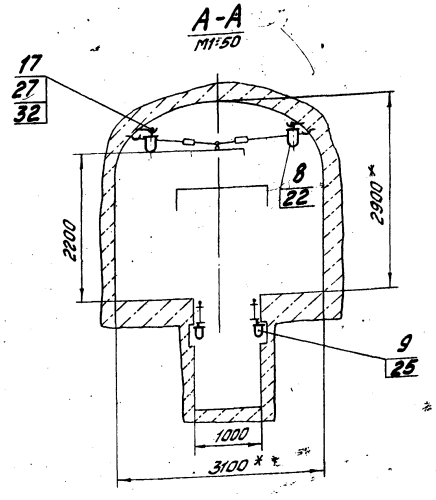


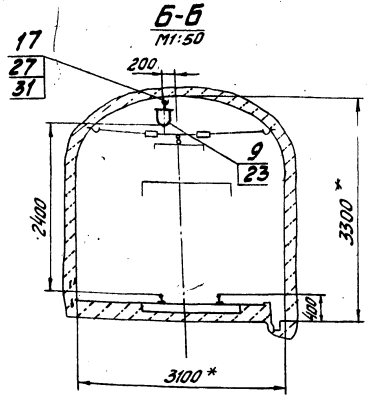


* Размеры для справок

| | | | |
|---|---|---|---|
| Разраб. | Ильенко | | |
| Провер. | Похомова | | |
| Рук. гр. | Светловский | | |
| Гл. спец. | Светловский | | |
| Нач. отд. | Коленко | | |
| ГИП | Толчий | | |
| Н. контр. | Кириченко | | 06.86 |

Привязан

Инв. №

ТПР 403-3-075.86 2-ЭМ

Подземные депо контактных электровозов для рудников черной металлургии

Камера осмотра подвижного состава

| Стадия | Лист | Листов |
|---|---|---|
| РП | 2 | |

Сети электрическая и осветительная на плане М1:100

КРИВБАССПРОЕКТ г. Кривой Рог

Копировал Шаповалова Формат А2

18
9394/20

| Марка, поз. | Обозначение | Наименование | Кол. | Масса ед., кг | Примечание |
|---|---|---|---|---|---|
| | | Электрооборудование | | | |
| 1 | | Агрегат пусковой АП-4; ~380/133В; 4кВ·А | 1 | | |
| 2 | | Трансформатор ТСШ-4/066-38; 4 кВ·А | 1 | | |
| 3 | | Пускатель ручной шахтный ПРШ-1; Uн=10А Uв=0А | 1 | | |
| 4 | | Пускатель ручной шахтный ПРШ-1; Uн=10А; Uв=10А | 1 | | |
| 5 | | Кнопочный пост управления КУ-92-В3Г У2 | 2 | | к поз.1 |
| 6 | | Муфта тройниковая взрывобезопасная ТМ-60 | 2 | | |
| 7 | | Коробка разветвитель-ная КРН-200 | 1 | | |
| 8 | | Светильник рудничный нормальный 127В; 200 Вт НСР01-200/Р54-02-05 | 10 | | |
| 9 | | Светильник рудничный нормальный 127В; 100 Вт НСР01-100/Р54-02-05 | 14 | | |

| Марка, поз. | Обозначение | Наименование | Кол. | Масса ед., кг | Примечание |
|---|---|---|---|---|---|
| | | Изделия ПО "Укрсвязьчермет" | | | |
| 10 | | Указатель световой УС | 2 | | |
| | | Конструкции | | | |
| 11 | 2-04.040-02 | Кабельная подвеска на 2 кабеля КП2-4 | 31 | 1,44 | |
| 12 | 2-04.010 | Электрод заземления | 2 | 7,72 | |
| 13 | 2-04.020 | Перемычка исп.1 | 7 | | |
| 14 | 2-04.020-01 | Перемычка исп.2 | 9 | | |
| | | Детали | | | |
| 15 | 2-04.060 | Штанга | 2 | 0,49 | |
| 16 | 2-04.071-01 | Хомут | 7 | 0,1 | |
| 17 | | Крюк Круг 6-В-ГОСТ 2590-71 / ВСт5пс-1-ГОСТ535-79 | | | |
| | | l=100 | 6 | | |
| 18 | 2-04.050 | Крюк | 24 | 0,48 | |
| | | Материалы | | | |
| 19 | | Диод Iн=300мА Д226-Е | 2 | | к поз.5 |
| 20 | | Резистор 47 Ом МЛТ-2-47 | 2 | | к поз.5 |
| 21 | | Форкопф М12 ФТ-1 | 2 | | |

| Марка, поз. | Обозначение | Наименование | Кол. | Масса ед., кг | Примечание |
|---|---|---|---|---|---|
| 22 | | Лампа накаливания 200Вт; 127В; Г127-200 | 10 | | |
| 23 | | Лампа накаливания 100Вт; 127В; Б127-100 | 8 | | |
| 24 | | Лампа накаливания 25Вт; 127В; В127-135-25 | 4 | | |
| 25 | | Лампа накаливания 100Вт; МО36-100 | 6 | | |
| 26 | | Круг 12-В ГОСТ 2590-71 / ВСт5пс-1 ГОСТ 535-79 | 31 | | м |
| 27 | | Круг 6-В ГОСТ 2590-71 / ВСт5пс-1 ГОСТ 535-79 | 75 | | м |
| 28 | | Полоса Б-2 4×25 ГОСТ 103-76 / ВСт3кп2-1 ГОСТ 535-79 | 10 | | м |
| 29 | | Кабель АВБбШв 3×10-0,66 ГОСТ 16442-80 | 9 | | м |
| 30 | | Кабель ВВГз 3×2,5+1×1,5-0,66 ГОСТ 16442-80 | 107 | | м |
| 31 | | Кабель КПГСнг 3×2,5+1×1,5-0,66 ГОСТ 13497-77 | 64 | | м |
| 32 | | Кабель АКВВГ 4×2,5-0,66 ГОСТ 1508-78 | 4 | | м |
| 33 | | Метизы | | | 3 кг |

Спецификация дана к листу 2

Альбом V

Типовой проект 403-3-075.86

Инв. № подл. | Подпись и дата | Взам. инв. №

Привязан

Инв. №

| | | | |
|---|---|---|---|
| Разраб. | Ильенко | | |
| Провер. | Пахомова | | |
| Рук. гр. | Светловский | | |
| Гл. спец. | Светловский | | |
| Нач. отд. | Котенко | | |
| Н. контр. | Корниенко | | 06.86 |

14
9394/20

ТПР 403-3-075.86 2-ЭМ

Подземные депо контактных электровозов для рудников черной металлургии

Камера осмотра подвижного состава

| Стадия | Лист | Листов |
|---|---|---|
| РП | 3 | |

Спецификация

КРИВБАССПРОЕКТ г. Кривой Рог

Копировал Конопелько Формат А2

## 2-04.011

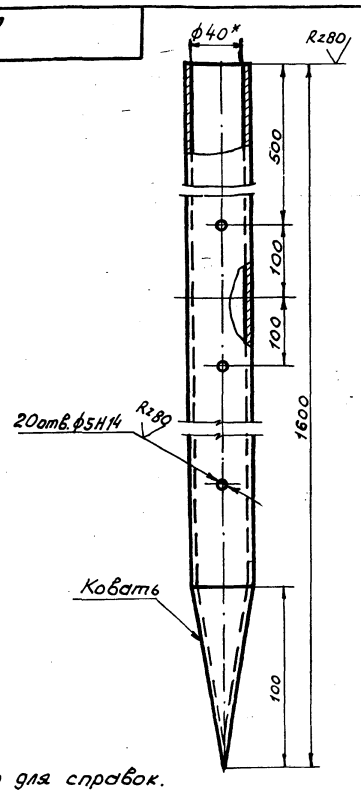


1.* Размер для справок.
2. Неуказанные предельные отклонения размеров ± $\frac{IT14}{2}$

| Изм. | Лист | № докум. | Подп. | Дата | ТП 2-04.011 | Лит. | Масса | Масштаб |
|---|---|---|---|---|---|---|---|---|
| Разраб. | | Захарченко | | | Заземлитель | И | 6,87 | 1:20 |
| Провер. | | Букинник | | | | Лист | Листов 1 | |
| Рук. гр. | | Светловский | | | | | | |
| Н. контр. | | Кириченко | | | Труба 40×3,5 ГОСТ 3262-75 | КРИВБАССПРОЕКТ г. Кривой Рог | | |

Формат А4

## 2-04.012

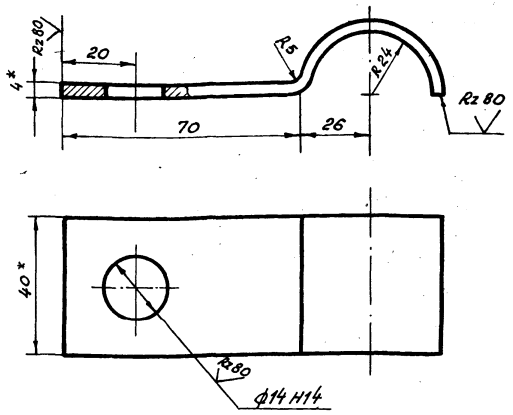


1.* Размеры для справок.
2. Неуказанные предельные отклонения размеров ± $\frac{IT14}{2}$

| Изм. | Лист | № докум. | Подп. | Дата | ТП 2-04.012 | Лит. | Масса | Масштаб |
|---|---|---|---|---|---|---|---|---|
| Разраб. | | Захарченко | | | Скоба | И | 0,17 | 1:100 |
| Провер. | | Букинник | | | | Лист | Листов 1 | |
| Рук. гр. | | Светловский | | | | | | |
| Н. контр. | | Кириченко | | | Полоса Б-2 4×40 ГОСТ 103-76 / ВСт. 3кп2-1-ГОСТ 535-79 | КРИВБАССПРОЕКТ г. Кривой Рог | | |

Формат А4

## 2-04.010СБ

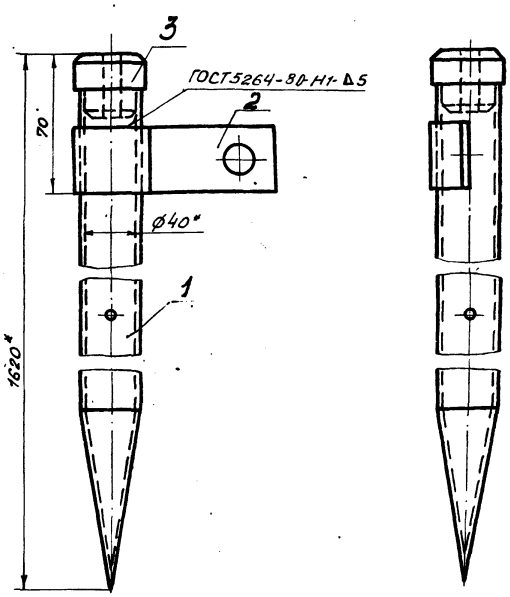


1.* Размеры для справок.
2. Электроды Э42 ГОСТ 9467-75.

| Изм. | Лист | № докум. | Подп. | Дата | ТП 2-04.010СБ | Лит. | Масса | Масштаб |
|---|---|---|---|---|---|---|---|---|
| Разраб. | | Илиенко | | | Электрод заземления Сборочный чертеж | И | 7,72 | 1:20 |
| Провер. | | Пахомова | | | | Лист | Листов 1 | |
| Рук. гр. | | Светловский | | | | | | |
| Н. контр. | | Кириченко | | | | КРИВБАССПРОЕКТ г. Кривой Рог | | |
| Гл. спец. | | Светловский | | | | | | |

Формат А4

| Формат | Зона | Поз. | Обозначение | Наименование | Кол. | Примечание |
|---|---|---|---|---|---|---|
| | | | | Документация | | |
| А4 | | | 2-04.010СБ | Сборочный чертеж | | |
| | | | | Детали | | |
| А4 | | 1 | 2-04.011 | Заземлитель | 1 | |
| А4 | | 2 | 2-04.012 | Скоба | 1 | |
| А4 | | 3 | 2-04.013 | Головка | 1 | |

20
9394/20

| Изм. | Лист | № докум. | Подп. | Дата | ТПР 403-3-075.86 2-04.010 | Лит. | Лист | Листов |
|---|---|---|---|---|---|---|---|---|
| Разраб. | | Илиенко | | | Электрод заземления | И | | 1 |
| Провер. | | Пахомова | | | | КРИВБАССПРОЕКТ г. Кривой Рог | | |
| Н. контр. | | Кириченко | | 06.86 | | | | |

Копировал Янько

Формат А4

2-04.013

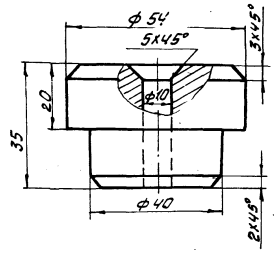


Предельные отклонения размеров: H14; h14; $\pm \frac{IT14}{2}$

| | | | | | | | |
|---|---|---|---|---|---|---|---|
| ТП | | | | 2-04.013 | | | |
| Изм. | Лист | № докум. | Подп. | Дата | Головка | Лит | Масса | Масштаб |
| Разраб. | | Ильенко | | | | И | 0,68 | 1:1 |
| Провер. | | Пахомова | | | | Лист | Листов 1 |
| Рук. гр. | | Светловский | | | | КРИВБАССПРОЕКТ г. Кривой Рог | |
| Н. контр. | | Кириченко | | | Круг 56-в-ГОСТ 2590-71 ВСт 5пс-1-ГОСТ 535-79 | | |

Формат А4

2-04.021

Развертка

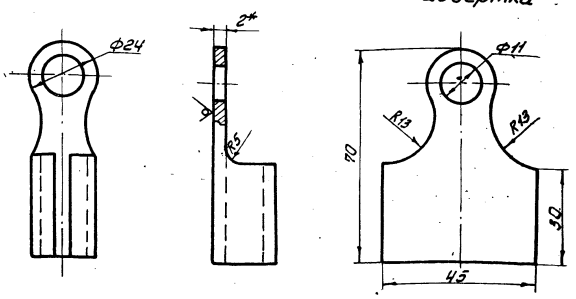


1* Размер для справок

2. Предельные отклонения размеров: H14; h14; $\pm \frac{IT14}{2}$

| | | | | | | | |
|---|---|---|---|---|---|---|---|
| ТП | | | | 2-04.021 | | | |
| Изм. | Лист | № докум. | Подп. | Дата | Наконечник | Лит | Масса | Масштаб |
| Разраб. | | Ильенко | | | | И | 0,05 | 1:1 |
| Провер. | | Пахомова | | | | Лист | Листов 1 |
| Рук. гр. | | Светловский | | | | КРИВБАССПРОЕКТ г. Кривой Рог | |
| Н. контр. | | Кириченко | | | Лист 1-1У-8Ст3кп 2 ГОСТ 16523-70 Б2 ГОСТ 19903-74 | | |

Формат А4

2-04.020СБ

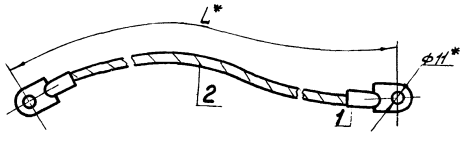


| Обозначение | Длина L, мм | Масса, кг |
|---|---|---|
| 2-04.020 | 300 | 0,232 |
| -01 | 600 | 0,364 |

* Размеры для справок

| | | | | | | | |
|---|---|---|---|---|---|---|---|
| ТП | | | | 2-04.020СБ | | | |
| Изм. | Лист | № докум. | Подпись | Дата | Перемычка | Лит | Масса | Масштаб |
| Разраб. | | Ильенко | | | | И | см. табл. | 1:40 |
| Провер. | | Пахомова | | | | Лист | Листов 1 |
| Рук. гр. | | Светловский | | | | КРИВБАССПРОЕКТ г. Кривой Рог | |
| Н. контр. | | Кириченко | | 06.86 | Сборочный чертеж | | |
| Гл. спец. | | Светловский | | | | | |

Формат А4

| Формат | Зона | Поз. | Обозначение | Наименование | Кол. | Примечание |
|---|---|---|---|---|---|---|
| | | | | Документация | | |
| А4 | | | 2-04.020СБ | Сборочный чертеж | | |
| | | | | Детали | | |
| А4 | | 1 | 2-04.021 | Наконечник | 2 | |
| | | | | Переменные данные для исполнений | | |
| | | | | 2-04.020 | | |
| Б4 | | 2 | 2-04.022 | Проводник Канат 9.2-Г-Т-С-Л-Н 1372 (140) ГОСТ 3062-80 L=300мм | 1 | 0,132 кг |
| | | | | 2-04.020-01 | | |
| Б4 | | 2 | 2-04.022-01 | Проводник Канат 9.2-Г-Т-С-Л-Н 1372 (140) ГОСТ 3062-80 L=600мм | 1 | 0,264 |

21
9394/20

| | | | | | | | |
|---|---|---|---|---|---|---|---|
| ТПР 403-3-075.86 | | | | 2-04.020 | | | |
| Изм. | Лист | № докум. | Подп. | Дата | Перемычка | Лит | Лист | Листов |
| Разраб. | | Ильенко | | | | И | | 1 |
| Провер. | | Пахомова | | | | КРИВБАССПРОЕКТ г. Кривой Рог | |
| Н. контр. | | Кириченко | | 06.86 | | | |

Копировал Сологуб Формат А4

2-04.041

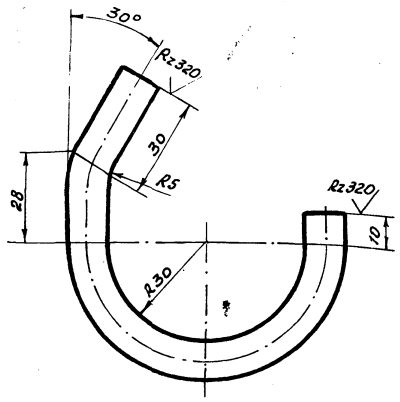


Предельные отклонения размеров ± JT14/2

| Изм. | Лист | № докум. | Подп. | Дата |
|---|---|---|---|---|
| Разраб. | | Илиенко | | |
| Провер. | | Пахомова | | |
| Рук. гр. | | Светловский | | |
| Н. контр. | | Кириченко | | |

ТП 2-04.041

Скоба

| Лит. | Масса | Масштаб |
|---|---|---|
| И | 0.16 | 1:1 |
| Лист | Листов 1 | |

Круг 12-В-ГОСТ 2590-71 / Вст. 5 пс-1-ГОСТ 535-79

КРИВБАССПРОЕКТ г. Кривой Рог

Формат А4

Типовой проект 403-3-075.86 Альбом V

| Формат | Зона | Поз. | Обозначение | Наименование | Кол. | Примечание |
|---|---|---|---|---|---|---|
| | | | | Документация | | |
| А3 | | | 2-04.040СБ | Сборочный чертеж | | |
| | | | | Переменные данные для исполнения | | |
| | | | | 2-04.040 | | |
| | | | | Детали | | |
| А4 | | 1 | 2-04.042 | Стойка | 1 | |
| А4 | | 2 | 2-04.041 | Скоба | 2 | |
| | | | | 2-04.040-01 | | |
| | | | | Детали | | |
| А4 | | 1 | 2-04.042-01 | Стойка | 1 | |
| А4 | | 2 | 2-04.041 | Скоба | 4 | |
| | | | | 2-04.040-02 | | |
| | | | | Детали | | |
| А4 | | 1 | 2-04.042-02 | Стойка | 1 | |
| А4 | | 2 | 2-04.041 | Скоба | 6 | |

Инв. № подл. | Подп. и дата | Взам. инв. № | Инв. № дубл. | Подп. и дата

| Изм. | Лист | № докум. | Подп. | Дата |
|---|---|---|---|---|
| Разраб. | | Илиенко | | |
| Провер. | | Бухинник | | |
| Н. контр. | | Кириченко | | |

ТП 2-04.040

Кабельные подвески КП2-4; КП4-4; КП6-4

| Лит. | Лист | Листов |
|---|---|---|
| И | | 1 |

КРИВБАССПРОЕКТ г. Кривой Рог

Формат А4

2-04.040СБ

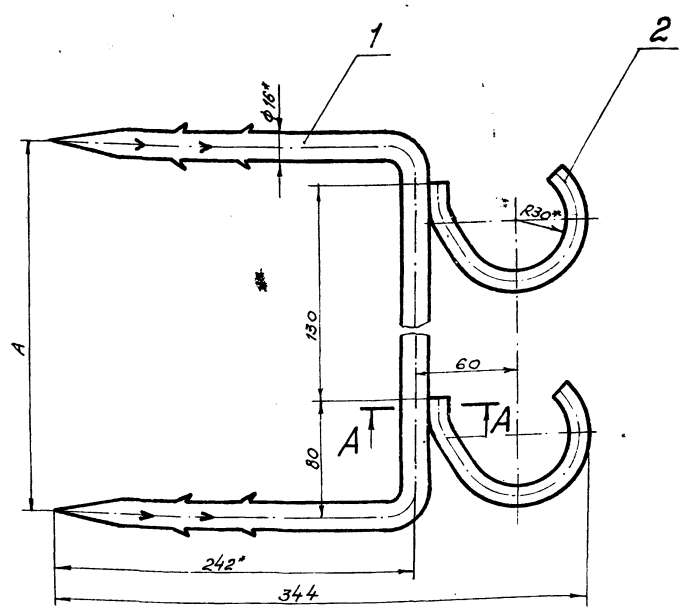


А-А
М2:1

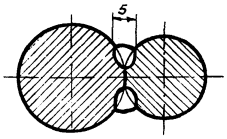


Размеры в мм

| Обозначение | Тип | Количество крючков | А | Масса кг |
|---|---|---|---|---|
| 2-04.040- | КП6-4 | 6 | 770 | 2,98 |
| 2-04.040-01 | КП4-4 | 4 | 510 | 2,25 |
| 2-04.040-02 | КП2-4 | 2 | 250 | 1,44 |

1.* Размеры для справок.
2. Сварка ручная электродуговая для нестандартных швов.
3. Электроды Э42 ГОСТ 9467-75.
4. Предельные отклонения размеров ± JT14/2

22
9394/20

Инв. № подл. | Подпись и дата | Взам. инв. № | Инв. № дубл. | Подпись и дата

| Изм. | Лист | № докум. | Подпись | Дата |
|---|---|---|---|---|
| Разраб. | | Илиенко | | |
| Провер. | | Пахомова | | |
| Рук. гр. | | Светловский | | |
| Н. контр. | | Кириченко | | |

ТПР 403-3-075.86 2-04.040СБ

Кабельные подвески КП2-4; КП4-4; КП6-4. Сборочный чертеж

| Лит. | Масса | Масштаб |
|---|---|---|
| И | | 1:2 |
| Лист | Листов 1 | |

КРИВБАССПРОЕКТ г. Кривой Рог

Скопировал

Формат А3

Типовой проект 403 3 075 86 Альбом IV

2-04.061

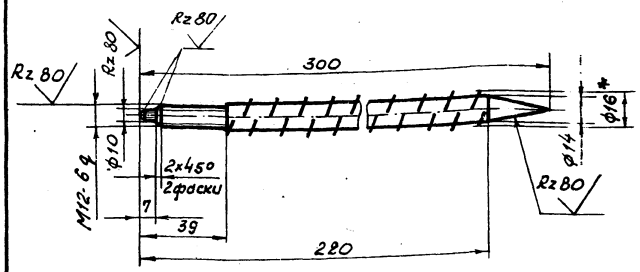


1.* Размер для справок.
2. Пред. откл. размеров: H14; h14; ± $\frac{JT14}{2}$

| Изм. | Лист | № докум. | Подп. | Дата |
|---|---|---|---|---|
| Разраб. | | Илиенко | | |
| Провер. | | Пахомова | | |
| Рук. гр. | | Светловский | | |
| Н. контр. | | Кириченко | | 06.86 |
| Гл. спец. | | Светловский | | |

ТП 2-04.061

Стержень

| Лит. | Масса | Масштаб |
|---|---|---|
| И | 0,47 | 1:2 |

Лист | Листов 1

А-II-16 - ГОСТ 5781-82

КРИВБАССПРОЕКТ г. Кривой Рог

Формат А4

Инв. № подл. | Подп. и дата | Взам. инв. № | Инв. № дубл. | Подп. и дата

2-04.060СБ

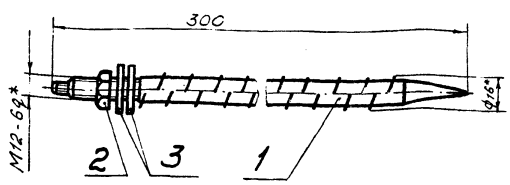


1.* Размер для справок.
2. Пред. откл. размеров ± $\frac{JT14}{2}$

| Изм. | Лист | № докум. | Подп. | Дата |
|---|---|---|---|---|
| Разраб. | | Илиенко | | |
| Провер. | | Пахомова | | |
| Рук. гр. | | Светловский | | |
| Н. контр. | | Кириченко | | 06.86 |
| Гл. спец. | | Светловский | | |

ТП 2-04.060СБ

Штанга
Сборочный чертеж

| Лит. | Масса | Масштаб |
|---|---|---|
| И | 0.49 | 1:2 |

Лист | Листов 1

КРИВБАССПРОЕКТ г. Кривой Рог

Формат А4

| Формат | Зона | Поз. | Обозначение | Наименование | Кол. | Примечание |
|---|---|---|---|---|---|---|
| | | | | Документация | | |
| А4 | | | ТП 2-04.062СБ | Сборочный чертеж | | |
| | | | | Детали | | |
| А4 | | 1 | ТП 2-04.061 | Стержень | 1 | |
| | | | | Стандартные изделия | | |
| | | 2 | | Гайка М12.4.055 | | |
| | | | | ГОСТ5915-70 | 1 | |
| | | 3 | | Шайба 12.01.055 | | |
| | | | | ГОСТ11371-78 | 2 | |

23
9394/20

| Изм. | Лист | № докум. | Подп. | Дата |
|---|---|---|---|---|
| Разраб. | | Илиенко | | |
| Провер. | | Пахомова | | |
| Н. контр. | | Кириченко | | 06.86 |

ТПР 403-3-075.86 2-04.060

Штанга

| Лит. | Лист | Листов |
|---|---|---|
| И | | 1 |

КРИВБАССПРОЕКТ г. Кривой Рог

Копировал Янько

Формат А4

2-04.050

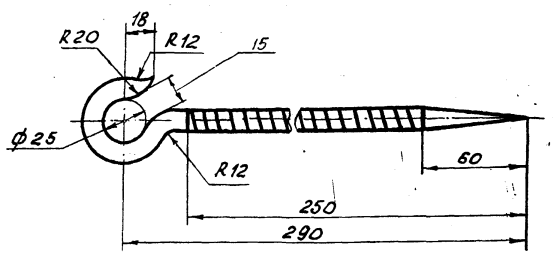


1. Длина заготовки 300 мм.
2. Предельные отклонения размеров $\pm \frac{IT14}{2}$.

| | | | | | ТП 2-04.050 | | | |
|---|---|---|---|---|---|---|---|---|
| Изм. | Лист | № докум. | Подп. | Дата | Крюк | Лит. | Масса | Масштаб |
| Разраб. | Ильенко | | | | | И | 0,48 | 1:2 |
| Провер. | Пахомова | | | | | Лист | Листов 1 | |
| Рук. гр. | Светловский | | | | | КРИВБАССПРОЕКТ г. Кривой Рог | | |
| Н. контр. | Кирьченко | | | 06.96 | А-II-16-ГОСТ 5781-82 | | | |
| Гл. спец. | Светловский | | | | | | | |

Инв. № подл. | Подп. и дата | Взам. инв. № | Инв. № дубл. | Подп. и дата

Формат А4

2-04.042

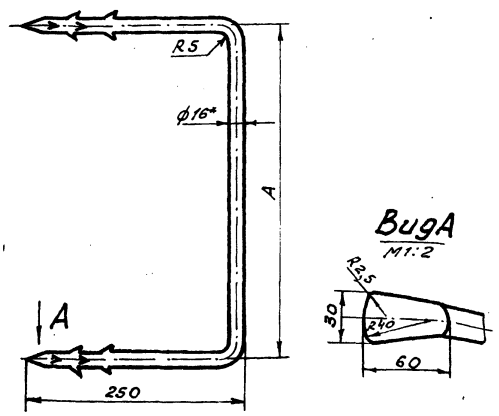


Размеры в мм

| Обозначение | A | Длина заготовки L | Масса кг |
|---|---|---|---|
| 2-04.042 | 770 | 1280 | 2,02 |
| -01 | 510 | 1020 | 1,61 |
| -02 | 250 | 770 | 1,12 |

1.* Размер для справок.
2. Неуказанные предельные отклонения размеров $\pm \frac{IT14}{2}$.

| | | | | | ТП 2-04.042 | | | |
|---|---|---|---|---|---|---|---|---|
| Изм. | Лист | № докум. | Подп. | Дата | Стойка | Лит. | Масса | Масштаб |
| Разраб. | Ильенко | | | | | И | см. табл. | 1:4 |
| Провер. | Пахомова | | | | | Лист | Листов 1 | |
| Рук. гр. | Светловский | | | | | КРИВБАССПРОЕКТ г. Кривой Рог | | |
| Н. контр. | Кирьченко | | | 06.96 | Круг 16-В-ГОСТ 2590-71 / Вст. 5пс-1-ГОСТ 535-79 | | | |

Инв. № подл. | Подп. и дата | Взам. инв. № | Инв. № дубл. | Подп. и дата

Формат А4

2-04.032

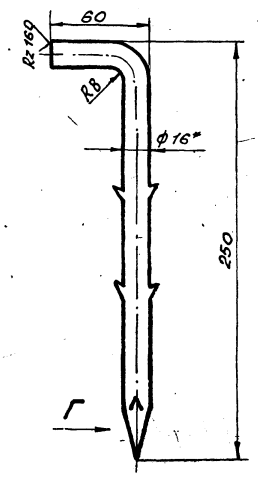


1.* Размер для справок.
2. Неуказанные предельные отклонения размеров $\pm \frac{IT14}{2}$.

24 9394/20

| | | | | | ТПР 403-3-075.86 2-04.032 | | | |
|---|---|---|---|---|---|---|---|---|
| Изм. | Лист | № докум. | Подп. | Дата | Штанга | Лит. | Масса | Масштаб |
| Разраб. | Ильенко | | | | | И | 0,43 | 1:2 |
| Провер. | Пахомова | | | | | Лист | Листов 1 | |
| Рук. гр. | Светловский | | | | | КРИВБАССПРОЕКТ г. Кривой Рог | | |
| Н. контр. | Кирьченко | | | 06.96 | Круг 16-В-ГОСТ 2590-71 / Вст. 5пс-1-ГОСТ 535-79 | | | |

Инв. № подл. | Подп. и дата | Взам. инв. № | Инв. № дубл. | Подп. и дата

Копировал Янько

Формат А4

Типовой проект 403-3-015.86 Альбом V

2-04.071

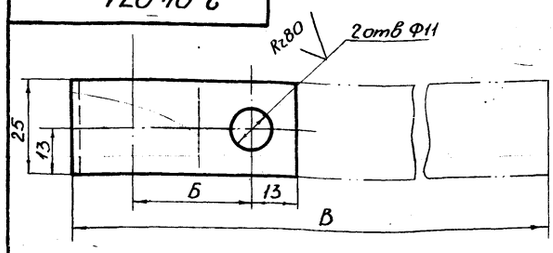


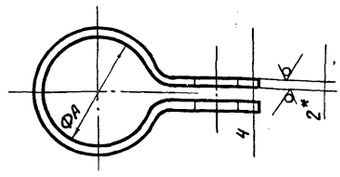


| Обозначение | А | Б | В | Масса |
|---|---|---|---|---|
| 2-04.071 | 25 | 30 | 150 | 0,059 |
| 2-04.071-01 | 33 | 35 | 175 | 0,103 |

1* Размеры для справок

2 Предельные отклонения размеров $H14; h14; \pm \frac{IT14}{2}$

| | | | | | |
|---|---|---|---|---|---|
| ТП 2-04.071 | | | | | |
| Изм. Лист № докум. Подп. Дата | | | | Лит. | Масса | Масштаб |
| Разраб. Ильенко | Хомут | | | И | см. таблицу | 1:1 |
| Провер. Пахомова | | | | Лист | Листов 1 |
| Рук. гр. Светловский | | | | | |
| Н. конт. Кириченко | Лист Б-2,0 ГОСТ 19938-74 Вст3пс5 ГОСТ 16523-70 | | | КРИВБАССПРОЕКТ г. Кривой Рог | |

Формат А4

2-04.070СБ

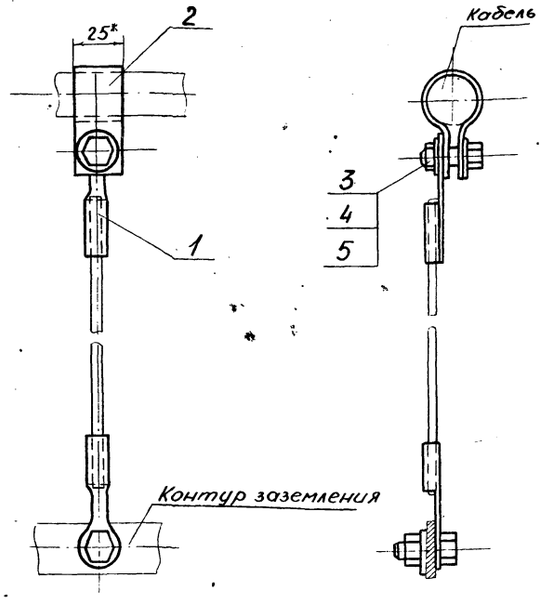


* размеры для справок

| Формат | Зона | Поз. | Обозначение | Наименование | Кол. | Примечание |
|---|---|---|---|---|---|---|
| | | | | Документация | | |
| А4 | | | ТП 2-04.070СБ | Сборочный чертеж | | |
| | | | | Сборочные единицы | | |
| А4 | | 1 | ТП 2-04.020СБ | Перемычка | 1 | |
| | | | | Детали | | |
| А4 | | 2 | ТП 2-04.071 | Хомут | 1 | |
| | | | | Стандартные изделия | | |
| | | | | Болт М10×25.56.055 ГОСТ 7798-70 | 2 | |
| | | | | Гайка М10.4.055 ГОСТ 5915-70 | 2 | |
| | | | | Шайба 10.65Г ГОСТ 6402-70 | 3 | |

| | | | | | |
|---|---|---|---|---|---|
| ТП 2-04.070СБ | | | | | |
| Изм. Лист № докум. Подп. Дата | | | | Лит. | Масса | Масштаб |
| Разраб. Ильенко | Заземляющий проводник Сборочный чертеж | | | И | | 1:2 |
| Провер. Пахомова | | | | Лист | Листов 1 |
| Рук. гр. Светловский | | | | | |
| Н. конт. Кириченко | | | | КРИВБАССПРОЕКТ г. Кривой Рог | |

| | | | | | |
|---|---|---|---|---|---|
| ТПР-403-3-075.86 2-04.070 | | | | | |
| Изм. Лист № докум. Подп. Дата | | | | Лит. | Лист | Листов |
| Разраб. Ильенко | Заземляющий проводник | | | И | | 1 |
| Провер. Пахомова | | | | КРИВБАССПРОЕКТ г. Кривой Рог | |
| Н. конт. Кириченко | | | | | |

25 9:94/20

Копировал Конопелько Формат А4

Инв. № подл. | Подпись и дата | Взам. инв. № | Инв. № дубл. | Подп. и дата

Альбом V

Типовой проект 403-3-075.86

Ведомость рабочих чертежей основного комплекта СС

| Лист | Наименование | Примечание |
|---|---|---|
| 1 | Общие данные | |
| 2 | Телефонизация и радиофикация | |
| | | |

Ведомость ссылочных и прилагаемых документов

| Обозначение | Наименование | Примечание |
|---|---|---|
| | Прилагаемые документы | |
| ТПР 403-3-075.86 | Спецификация оборудования | Альбом III.4.1 |
| ТПР 403-3-075.86 | Ведомость потребности в материалах | Альбом III.4.2 |

# Общие указания

Камера осмотра подвижного состава оснащается следующими видами связи и сигнализации:

- телефонная административно-хозяйственная и диспетчерская связь;
- диспетчерская телефонная связь диспетчера внутришахтного транспорта;
- электрочасофикация;
- распорядительно-поисковая связь.

Для организации телефонной административно-хозяйственной связи предусматривается установка телефонного аппарата АТС „Защита", который через телефонную распределительную коробку включается в комплексную телефонную сеть горизонта.

Для обеспечения прямой телефонной связью диспетчера внутришахтного транспорта с камерой осмотра подвижного состава предусматривается установить телефонный аппарат типа ТАШ 2305.

Для показания единого времени предусматривается установка электровторичных часов типа ВЧС1-М2ПВ 24р-400-302К, которые включаются в линии часофикации через комплексную телефонную сеть горизонта.

Для передачи распоряжений и оповещений предусматривается динамический громкоговоритель типа 10ГРД-IV-6М, который включается в самостоятельную распорядительно-поисковую сеть горизонта.

## Условные обозначения:

- $О_1$ – проектируемый телефонный аппарат административно-хозяйственной связи с указанием номера.
- $Ц_1$ – телефонный аппарат ЦБ с указанием номера.
- $Ч_1$ – электровторичные часы с указанием номера.
- $Г_1$ – динамический громкоговоритель с указанием номера.
- Ш-1 – телефонная распределительная коробка с указанием номера.
- К-1 – кабельный ящик с указанием номера.
- СВВГ-3 – абонентский трансформатор прокладка кабеля с указанием марки, емкости и длины в метрах.

Настоящая часть проекта разработана в соответствии с действующими нормами и правилами и предусматривает мероприятия, обеспечивающие взрывную, взрывопожарную и пожарную безопасность при эксплуатации сооружения.

Гл. инженер проекта Толчий

Инв. № подл. | Подпись и дата | Взам. инв. №

Привязан

| | | | | | |
|---|---|---|---|---|---|
| Инв. № | | | | 9394/20 | |
| Разраб. | Блохина | | ТПР 403-3-075.86 | | 2-СС |
| Провер. | Егошина | | | | |
| Рук. гр. | Егошина | | Подземные депо контактных электровозов для рудников черной металлургии | | |
| Гл. спец. | Катыба | | | | |
| Нач. отд. | Котенко | | Камера осмотра подвижного состава | Стадия | Лист | Листов |
| ГИП | Толчий | | | РП | 1 | 2 |
| Н. контр. | Хирченко | | Общие данные | КРИВБАССПРОЕКТ г. Кривой Рог | | |

Копировал Шаловалова Формат А2

Альбом V

Типовой проект 403-3-075.86

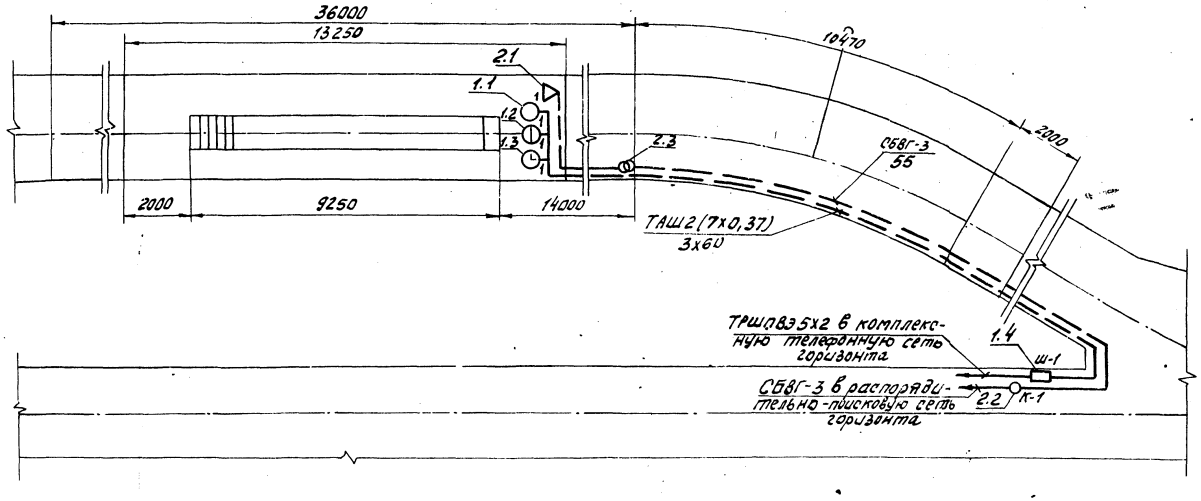


| Марка, поз. | Обозначение | Наименование | Кол. | Примечание |
|---|---|---|---|---|
| | | 1. Комплексная телефонная сеть | | |
| 1.1 | | Телефонный аппарат | | |
| | | АТС „Защита" | 1 | шт. |
| 1.2 | | То же, ЦБ ТАШ2305 | 1 | шт. |
| 1.3 | | Часы электровторичные | | |
| | | ВЧСІ-М2ЛВ24Р-400-302К | 1 | шт. |
| 1.4 | | Телефонная распределительная коробка ШТК-10А | 1 | шт. |
| 1.5 | | Кабель абонентский шахтный ТАШ2(7х0,37) | 180 | м |
| 1.6 | | Труба стальная водогазопроводная 32х3,2 ГОСТ 3262-75 | 6 | м |
| 1.7 | | Канат 9,1-Г-В-Н-140 ГОСТ 3063-80 | 40 | м |
| 1.8 | М118.Б00.00М | Кронштейн для подвески кабеля на своде | 35 | кг |
| | | 2. Распорядительно-поисковая сеть | | |
| 2.1 | | Динамический громкоговоритель 10ГРД-IV-6М | 1 | шт. |
| 2.2 | | Кабельный ящик ЯКШ-60 | 1 | шт. |
| 2.3 | | Трансформатор абонентский ТАМУ-10 | 1 | шт. |
| 2.4 | | Кабель СВВГ-3 ГОСТ 6436-75 | 55 | м |
| 2.5 | | Труба стальная водогазопроводная 32х3,2 ГОСТ 3262-75 | 4,5 | м |
| 2.6 | | Канат 9,1-Г-В-Н-140 ГОСТ 3063-80 | 30 | м |

(27)
9394/20

| | | | | | |
|---|---|---|---|---|---|
| Разраб. | Блохина | | ТПР 403-3-075.86 | | 2-СС |
| Провер. | Егошина | | Подземные депо контактных электровозов для рудников черной металлургии | | |
| Рук. гр. | Егошина | | | | |
| Гл. спец. | Катышева | | | | |
| Нач. отд. | Котенко | | Камера осмотра подвижного состава | Стадия: РП | Лист: 2 |
| Н. контр. | Кириченко | | Телефонизация и радиофикация М1:100 | КРИВБАССПРОЕКТ г. Кривой Рог | |

Привязан

Инв. №

Копировал Шаповалова

Формат А2

Инв. № подл. | Подпись и дата | Взам. инв. №

gost.e-ecolog.ru