ТИПОВОЙ ПРОЕКТ
901-3-241.88
ГЛАВНЫЙ КОРПУС ДЛЯ СТАНЦИИ ОЧИСТКИ ВОДЫ ПОВЕРХНОСТНЫХ ИСТОЧНИКОВ МУТНОСТЬЮ ДО 1500 мг/л ПРОИЗВОДИТЕЛЬНОСТЬЮ 8,0 тыс. м³/сутки

альбом V

Строительные изделия

22956-05

Привязан

Инв.№:

gost.e-ecolog.ru

ТИПОВОЙ ПРОЕКТ
901-3-241.88

ГЛАВНЫЙ КОРПУС ДЛЯ СТАНЦИИ ОЧИСТКИ ВОДЫ ПОВЕРХНОСТНЫХ ИСТОЧНИКОВ МУТНОСТЬЮ ДО 1500 мг/л ПРОИЗВОДИТЕЛЬНОСТЬЮ 8,0 тыс $м^3$/сутки

АЛЬБОМ V

Строительные изделия

Проект
Утвержден Госкомархитектуры
Приказ №242 от 29 июля 1986 г

© СФ ЦИТП Госстроя СССР, 1988 г

Разработан
ЦНИИЭП инженерного оборудования
городов жилых и общественных зданий
Главный инженер института /А. Кетаов/
Главный инженер проекта /В. Куликов/

22956-05

			Привязан	
Инв. №				

Типовой проект 901-3-241.88 Альбом V

СОДЕРЖАНИЕ АЛЬБОМА

Формат	Обозначение	Наименование	NN стр.	Примечания
А3	ТП 901-3-241.88-КЖИ.01.0.0.0	Колонна 2КО3-42-21-1÷	4.5	
		2КО3. 42-2.1-6		
А3	КЖИ.02.0.0.0	Колонна 2КД3-42-24-1÷	6	
		2КД3.42-24-2		
А3	КЖИ.03.0.0.0	Колонна 2К3-42-2-2;	7	
		2К3.42-2-3		
А3	КЖИ.04.0.0.0	Колонна 2К3.42-2-1	8	
А3	КЖИ.05.0.0.0	Колонна 1КО3.42-1;	9	
		1КО3. 42-2		
А3	КЖИ.06.0.0.0	Колонна К36-3-1÷	10.11	
		К36-3-4		
А3	КЖИ.07.0.0.0	Колонна 1КФЧ9÷1-1	12	
А3	КЖИ.08.0.0.0	Колонна К96-12-1÷	13÷15	
		К96-12-4		
А3	КЖИ.09.0.0.0	Колонна 8КФ 109-1-1	16	
А3	КЖИ.21.0.0.0	Ригель РДП Ч.57-60АтV-1÷	17	
		РДП Ч.57-60АтV-3		
А3	КЖИ.22.0.0.0	Ригель РОП.Ч.57-40-1;	18	
		РОП Ч.57-40-2		
А3	КЖИ.23.0.0.0	Ригель РДП Ч.57-40АтV-1	19	
А3	КЖИ.31.0.0.0	Балка покрытия	20	
		1БДР12-3АIVт-1; 1БДР12-6АIV-1		
А3	КЖИ.32.0.0.0	Балка покрытия	21	
		1БДР18-4IVт-1; 1БДР18-5IVт-1		
А3	КЖИ.41.0.0.0	Плита покрытия	22	
		1ПГ-2АIVт-90ФН-300П-1;	23	
А3		1ПГ-2АIVт-90ФН-300П-2;		
		1ПГ-5АIVт-90ФН-300П-1.		

Формат	Обозначение	Наименование	NN стр	Примечан.
А3	КЖИ.42.0.0.0	Плита покрытия	24	
		1ПВ10-5АIVт90ФН-300П-1	25	
		1ПВ10-5АIVт-90ФН-300П-2		
		1ПВ7-5АIVт-90ФН-300П-1		
А3	КЖИ.51.0.0.0	Диафрагма жесткости	26	
		1Д26.42-1÷1Д26 Ч2-2		
А3	КЖИ.52.0.0.0	Диафрагма жесткости	27	
		1Д30.42-1		
А3	КЖИ.53.0.0.0	Диафрагма жесткости	28	
		2ДП26.42И-1; 2ДП26.42-1		
А3	КЖИ.54.0.0.0	Диафрама жесткости	29	
		2Д30.42-1; 2Д30 42-2		
А3	КЖИ.55.0.0.0	Диафрагма жесткости	30	
		2Д 26.42-1		
А3	КЖИ.56.0.0.0	Перемычка 3ПБ30-8-П-1	31	
		5ПБ30-37-П-1		
А3	КЖИ.57.0.0.0	Плита покрытия	32	
		2П1-2АIVт-1; 2П1-2АIVт-2		
А3	КЖИ.58.0.0.0	Плита покрытия	33	
		ПРС 56.15-10АIVт-1÷		
		ПРС 56.15-10АIVт-3		
А3	КЖИ.61.0.0.0	Панель стеновая	34÷36	
		ПС1-54-62-1÷ПС1-54-62-7		
А3	КЖИ.62.0.0.0	Панель стеновая	37	
		ПС2-30-К1-1		
А3	КЖИ.63.0.0.0	Лоток ЛТ1-9-6-1	38	
А3	КЖИ.64.0.0.0	Плита ПТ8-3-1	39	
А3	КЖИ.65.0.0.0	Панель стеновая ПСФ1÷ПСФ5	40÷42	

Альбом V

СОДЕРЖАНИЕ АЛЬБОМА

Формат	Обозначение	Наименование	NN стр	Примечан.
А4	-КЖИ.65.0.0.1	Сетка арматурная С3	43	
А4	-КЖИ.65.0.0.2	Сетка арматурная С4	43	
А3	-КЖИ.66.0.0.0	Лоток ЛТ2	44	
А4	-КЖИ.66.0.0.1	Сетка арматурная С5	45	
А4	-КЖИ.66.0.0.2	Сетка арматурная С6	45	
А3	-КЖИ.67.0.0.0	Панель стеновая ПС1	46	
А3	-КЖИ.67.0.0.0ВРС	Ведомость расхода стали	47	
А4	-КЖИ.66.0.0.3	Сетка арматурная С7	48	
А4	-КЖИ.67.0.0.1	Сетка арматурная С10	48	
А3	-КЖИ.67.1.0.0	Изделие закладное МН1	49	
А4	-КЖИ.67.1.1.0	Каркас Кр1	50	
А4	-КЖИ.67.1.2.0	Каркас Кр2	50	
А3	-КЖИ.68.0.0.0	Панель стеновая ПС1-1, ПС1-2	51	
А3	-КЖИ.69.0.0.0	Панель стеновая ПС1-3, ПС1-4	52	
А3	-КЖИ.70.0.0.0	Панель стеновая ПС1-5, ПС1-6	53	
А4	-КЖИ.71.0.0.0	Сетка арматурная С1	54	
А4	-КЖИ.72.0.0.0	Сетка арматурная С2	54	
А3	-КЖИ.73.0.0.0	Щит металлический Щ1÷Щ4	55	
А4	-КЖИ.73.0.0.0	Щит металлический Щ1÷Щ4	56	
А4	-КЖИ.74.0.0.0	Петля ПЛ1	56	
А3	-КЖИ.75.0.0.0	Щит Щ5	57	

Формат	Обозначение	Наименование	NN стр	Примечание
А3	-КЖИ.76.0.0.0	Лоток металлический ЛМ1, ЛМ2	58	
А4	-КЖИ.77.0.0.0	Изделие соединительное МС1, МС2	59	
А4	-КЖИ.78.0.0.0	Козырек металлический Кр1	59	
А4	-КЖИ.79.0.0.0	Лоток металлический ЛМ3	60	
А4	-КЖИ.80.0.0.0	Соединительный элемент МС3	60	
А3	-КЖИ.81.0.0.0	Рама металлическая РМ1	61	
А3	-КЖИ.82.0.0.0	Рама металлическая РМ2	62	
А4	-КЖИ.101.0.0.0	Каркас пространственный КП1÷КП2	63	
А4	-КЖИ.101.0.1.0	Каркас плоский Кр1	63	
А4	-КЖИ.102.0.0.0	Каркас пространственный КП3; КП4	64	
А4	-КЖИ.102.0.1.0	Каркас плоский Кр2	64	
А4	-КЖИ.103.0.0.0	Каркас пространственный КП5; КП6	65	
А4	-КЖИ.103.0.1.0	Каркас плоский Кр5	65	
А4	-КЖИ.104.0.1.0	Каркас плоский Кр3, КР4	66	
А4	-КЖИ.105.0.0.0	Сетка арматурная С8	66	
А4	-КЖИ.106.0.0.0	Каркас пространственный КП7, КП8	67	
А4	-КЖИ.106.0.1.0	Каркас плоский КР6	67	
А4	-КЖИ.107.0.0.0	Каркас пространственный КП9, КП10	68	
А4	-КЖИ.107.0.1.0	Каркас плоский Кр7	68	
А4	-КЖИ.107.0.2.0	Каркас плоский Кр8; Кр9	69	
А4	-КЖИ.107.0.3.0	Сетка арматурная С9	69	
А3	-КЖИ.83.0.0.0	Панель стеновая ПС60.12.2,0-ЧЛ-3ЧА	70	

Альбом V

Рис. 1

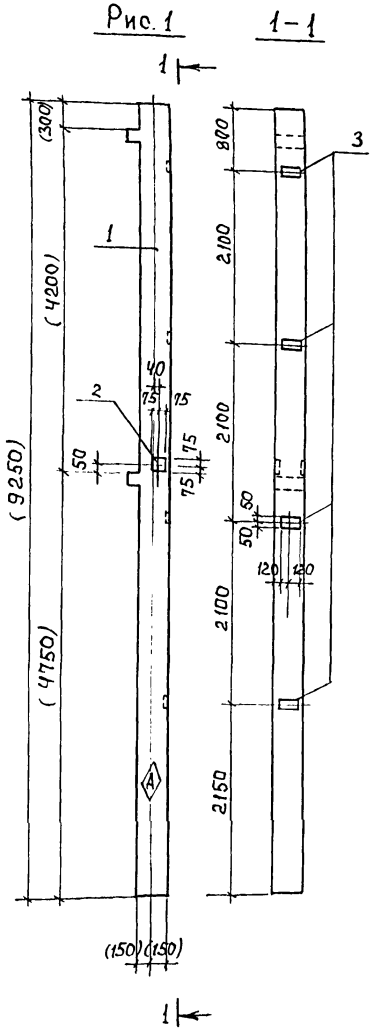

Формат	Зона	Поз.	Обозначение	Наименование	Кол. на испол. КЖИ 01.0.0.0 –	-01	-02	-03	-04	-05	Примечание
				Сборочные единицы							
А3		1	1.020-1/83.2-1 09-02	Колонна 2К03.42-2.1	1	1	1	1	1	1	
А4		2	1.020-1/83.2-15 24-09	Изделие закладное МН41	1	–	–	–	–	–	
А4		3	1.020-1/83.2-15 24-07	Изделие закладное МИ34	4	8	8	–	–	–	
А4		4	1.020-1/83.2-15 24-08	Изделие закладное МН40	–	1	1	1	1	1	
А4		5	1.020-1/83.2-15 23	Изделие закладное МН13	–	–	–	16	8	8	
А4		6	1.020-1/83.2-15 24	Изделие закладное МН19	–	–	–	1	1	1	
А4		7	1.020-1/83.2-15 25-01	Изделие закладное МН26	–	–	–	2	–	2	

Обозначение	Марка	Рис.
ТП901-3-241.88 КЖИ.01.0.0.0	2К03.42-2.1-1	1
-01	2К03.42-2.1-2	2
-02	2К03.42-2.1-3	3
-03	2К03.42-2.1-4	4
-04	2К03.42-2.1-5	5
-05	2К03.42-2.1-6	6

Ведомость расхода стали на дополнительные закладные изделия на один элемент, кг.

Марка элемента	Изделия закладные: Арматура класса A III ГОСТ 5781-82 ф8	ф12	ф14	ф16	Прокат марки Вст3 кп2 ГОСТ 103-76 -6х160	-8х150	-10х270	-12х150	Общий расход
2К03.42-2.1-1	1.6	1.04	–	–	4.52	2.82	–	–	9.98
2К03.42-2.1-2	3.2	1.12	–	–	9.04	1.41	–	–	14.77
2К03.42-2.1-3	3.2	1.12	–	–	9.04	1.41	–	–	14.77
2К03.42-2.1-4	–	5.64	6.24	5.10	–	1.41	17.0	68.43	149.7
2К03.42-2.1-5	–	3.2	–	26.5	–	1.41	–	35.63	66.7
2К03.42-2.1-6	–	3.56	6.24	26.5	–	1.41	17.0	35.63	90.3

Привязан

Инв. №

Провер.	Левина	
Ст.инж.	Стригина	
Рук.гр.	Строгин	
ГИП	Левина	
Н.контр.	Макарищева	
Нач.ОТД	Красавин	

ТП 901-3-241.88 КЖИ.01.0.0.0

Колонна 2К03.42-2.1-1 ÷ 2К03.42-2.1-6

Стадия	Масса	Масштаб
Р	2115	1:50

Лист 1 Листов 2

ЦНИИЭП инженерного оборудования г. Москва

Формат А3

Инв. № подл. | Подпись и дата | Взам. инв. №

22956-05

Альбом V

Рис. 2

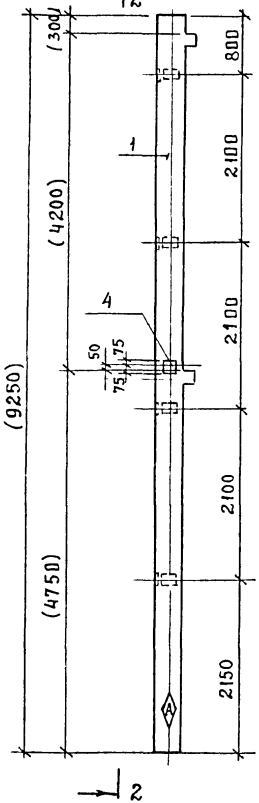

2-2

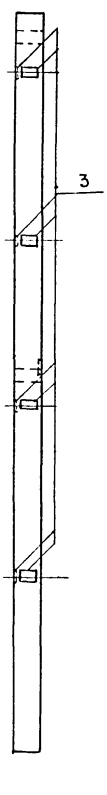

Рис. 3

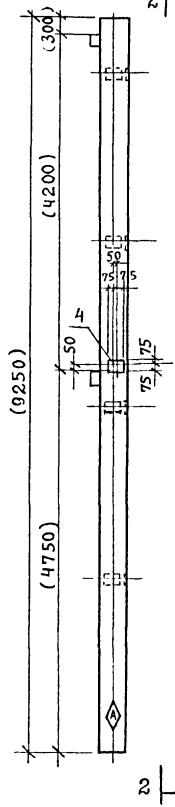

Рис. 4

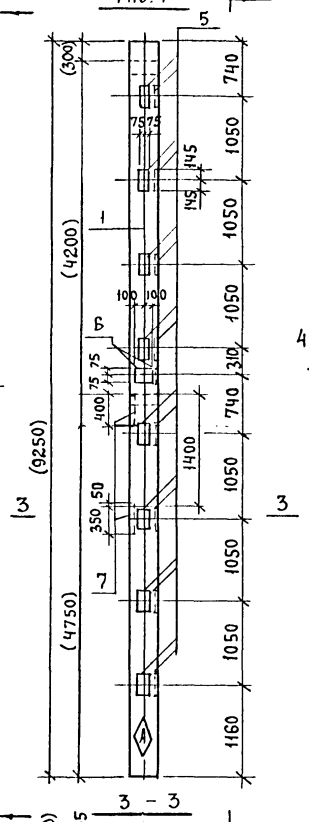

Рис. 5

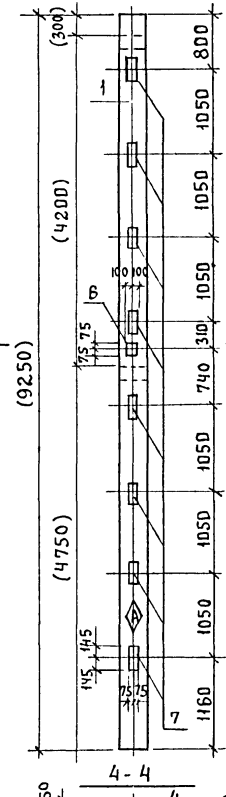

Рис. 6

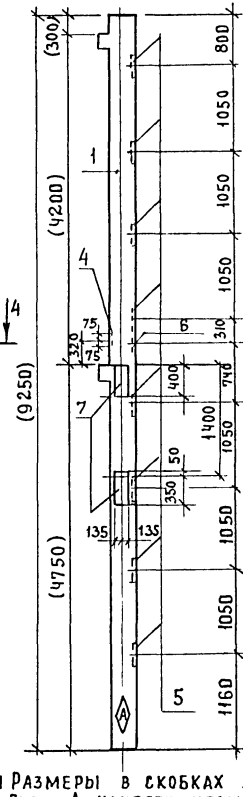

5-5

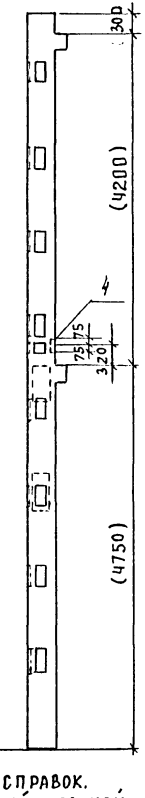

3 - 3

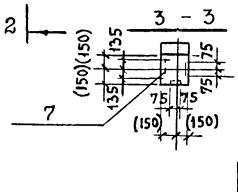

4 - 4

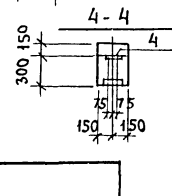

1. Размеры в скобках для справок.
2. Знак ◇ нанести несмываемой краской.
3. Покрытие поверхности закладных деталей : Гор. ц 50-60
4. Закладные изделия крепятся к пространственному каркасу с помощью вязальной проволоки.

Инв.№ подл.	Подп. и дата	Взам. инв.№	

Привязан			
Инв.№			

ТП 901-3-241.88 КЖИ. 01.0.0.0

Лист 2

Альбом V

Рис.1 1-1 Рис.2 2-2

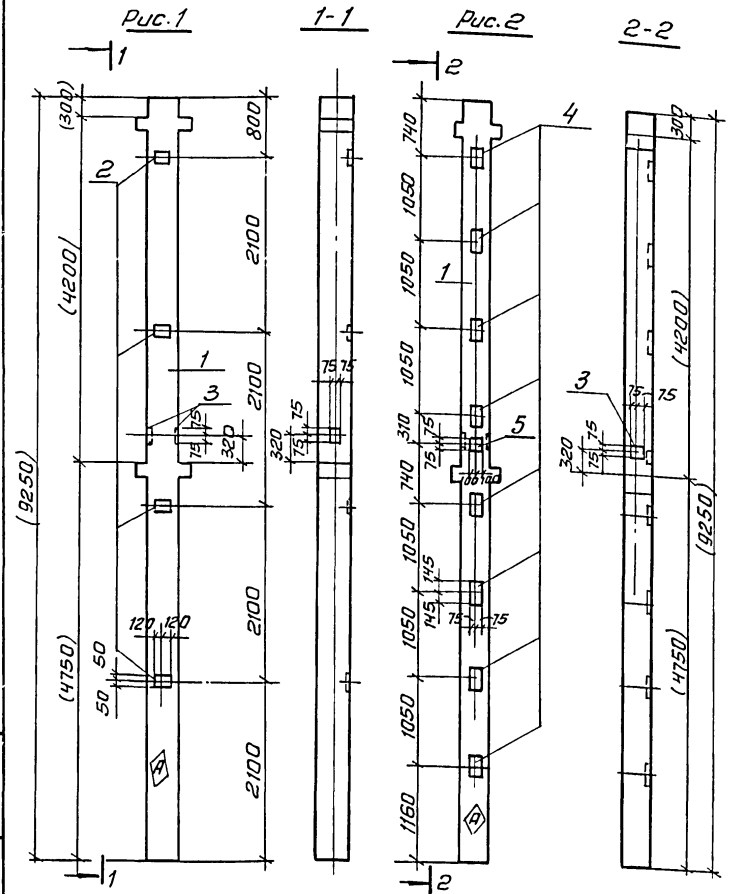

Обозначение	Марка	Рис.
ТП901-3-241.88 КЖИ.02.0.0.0	2КД3.42-2.4	1
-01	2КД3.42-2.4-2	2

Форм.	Зона	Поз.	Обозначение	Наименование	Кол. на изд. КЖИ.02.0.0 –	-01	Примечание
				Сборочные единицы			
А3		1	1.020-1/83 2-1.09	Колонна 2КД3.42-2.4	1	1	
А4		2	1.020-1/83 2-15 24-07	Изделие закладное МН34	4	—	
А4		3	1.020-1/83 2-15 24-09	Изделие закладное МН41	1	1	
А4		4	1.020-1/83 2-15 23	Изделие закладное МН13	—	8	
А4		5	1.020-1/83 2-15 24	Изделие закладное МН15	—	1	

Ведомость расхода стали на дополнительные закладные изделия на один элемент, кг

Марка элемента	Изделия закладные								Общий расход
	Арматура класса AIII ГОСТ 5781-82				Прокат марки Вст3кп2 ГОСТ 103-76				
	Ф8	Ф12	Ф16	Итого	-6х100	-8х150	-12х150	Итого	
2КД3.42-2.4-1	1.6	1.04	—	2.64	4.52	2.82	—	7.34	9.98
2КД3.42-2.4-2	—	3.12	26.5	29.62	—	2.82	35.6	38.42	68.04

1. Размер в скобках - для справок.
2. Знак Ⓐ нанести несмываемой краской.
3. Покрытие поверхности закладных деталей Гор.ц. 50-60
4. Закладные изделия крепятся к пространственному каркасу с помощью вязальной проволоки.

Привязан:

Инв.№ подл. | Подп. и дата | Взам.инв.№

Инв.№

Провер.	Левина	
Ст.инж.	Стригина	
Рук.гр.	Строгин	
ГИП	Левина	
Н.контр	Макаришева	
Нач.отд	Красовин	

ТП 901-3-241.88 КЖИ.02.0.0

Колонна 2КД3.42-2.4-1; 2КД3.42-2.4-2

Стадия	Масса	Масштаб
Р	2149	1:50
Лист	Листов 1	

ЦНИИЭП инженерного оборудования г. Москва

Копировал: Антипова Формат А3

22956-05

Альбом V

Рис. 1

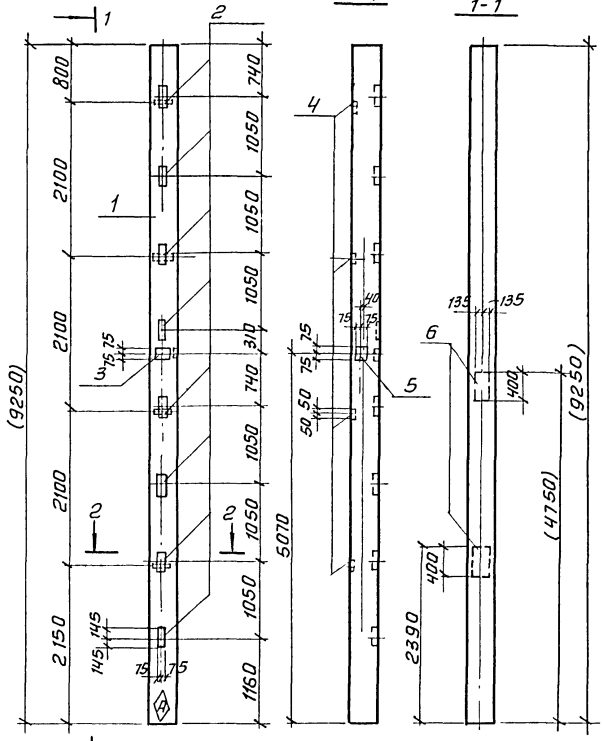

1-1

Рис. 2
остальное см. рис. 1

1-1

Форм.	Зона	Поз.	Обозначение	Наименование	Кол. на изд. КЖИ03.0.00 –	Кол. на изд. КЖИ03.0.00 -01	Примечан.
				Сборочные единицы			
А3		1	1.020-1/83.2-1 09-05	Колонна 2К3.42-2	1	1	
Дч		2	1.020-1/83.2-15 23	Изделие закладное МН13	8	8	
Дч		3	1.020-1/83-2-15.24	Изделие закладное МН19	1	1	
Дч		4	1.020-1/83.2-15 24-07	Изделие закладное МН34	4	4	
Дч		5	1.020-1/83 2-15 24-09	Изделие закладное МН41	1	1	
Дч		6	1.020-1/83 2-15 25-01	Изделие закладное МН26	—	2	

Ведомость расхода стали на дополнительные закладные изделия на один элемент, кг

Марка элемента	Изделия закладные										Общий расход
	Арматура класса AIII ГОСТ 5781-82					Прокат марки Вст3кп2 ГОСТ 103-76					
	Ф8	Ф12	Ф14	Ф16	Итого	6х100	8х150	10х270	12х150	Итого	
2К3.42-2-2	1.6	3.12	—	26.5	31.2	4.52	2.82	—	35.6	42.9	74.1
2К3.42-2-3	2.0	3,12	6.2	26.5	37.8	4.52	2.82	17	35.6	59.9	97.7

Обозначение	Марка	Рис.
ТП901-3-241.88 КЖИ.03.0.0.0	2К3.42-2-2	1
-01	2К3.42-2-3	2

1. Размеры в скобках - для справок.
2. Знак А нанести несмываемой краской
3. Покрытие поверхности закладных деталей гор. Ц. 50-60.
4. Закладные изделия крепятся к пространственному каркасу с помощью вязанной проволоки.

Привязан

Инв. №

Провер.	Левина	
Ст. инж.	Стригина	
Рук. гр.	Строгин	
ГИП	Левина	
Н. контр.	Макарищева	
Нач. отд	Красовин	

ТП 901-3-241.88 КЖИ.03.0.0.0

Колонна
2К3.42-2-2
2К30.42-2-3

Стадия	Масса	Масштаб
Р	2081	1:50
Лист	Листов 1	

ЦНИИЭП инженерного оборудования г. Москва

Инв. № подл. | Подп. и дата | Взам. инв. №

Копировал: Антипова

Формат А3

Альбом V

Рис. 1

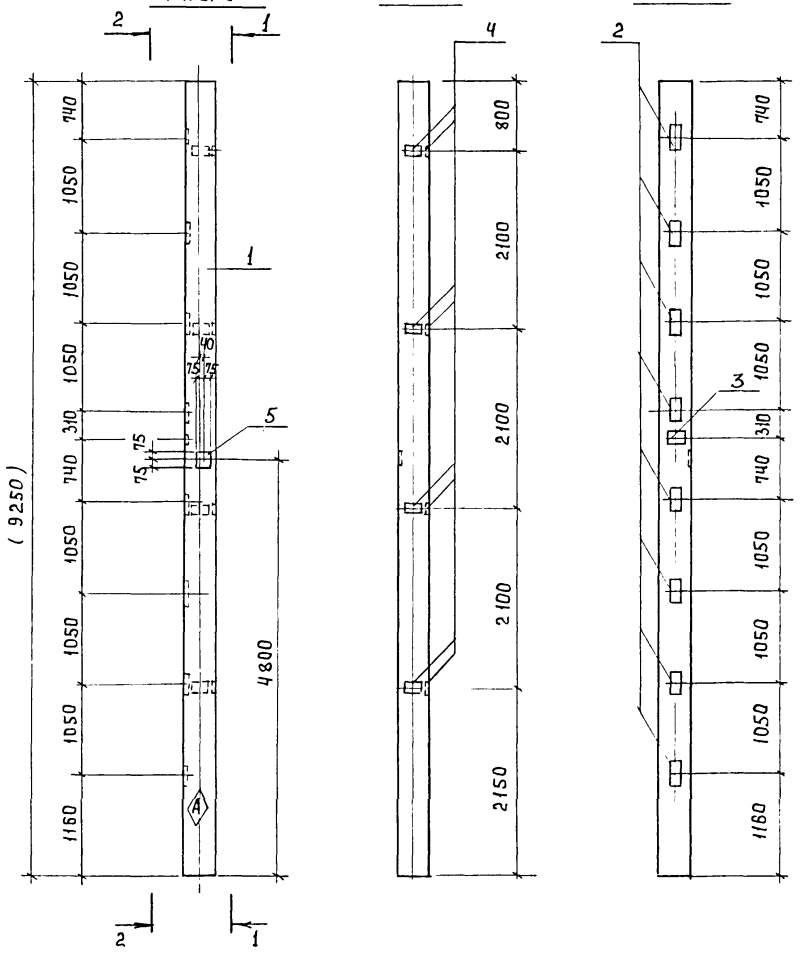

Формат	Зона	Поз.	Обозначение	Наименование	Кол.	Примеч.
				Сборочные единицы		
А3		1	1.020-1/83 2-1 09-05	Колонны 2К3.42-2-1	1	
А4		2	1.020-1/83 2-15 23	Изделие закладное МН13	8	
А4		3	1.020-1/83 2-15 24	Изделие закладное МН19	1	
А4		4	1.020-1/83 2-15 24-07	Изделие закладное МН34	8	
А4		5	1.020-1/83 2-15 24-08	Изделие закладное МН40	1	

Ведомость расхода стали на дополнительные закладные изделия на один элемент, кг.

Марка элемента	Изделие закладное								Общий расход
	Арматура класса A III ГОСТ 5781-82				Прокат марки Вст 3 кп 2 ГОСТ 103-76				
	ф8	ф12	ф16	Итого	-6х100	-8х150	-12х150	Итого	
2К3.42-2-1	3,2	3,2	26,5	32,9	9,04	1,41	35,6	46,05	78,95

1. Размеры в скобках – для справок.
2. Знак Ⓐ нанести несмываемой краской.
3. Покрытие поверхности закладных деталей: Гор. ц. 50-60.
4. Закладные изделия крепятся к пространственному каркасу с помощью вязальной проволоки.

Привязан:

Инв. №

Провер.	Левина	
Ст. инж.	Стригина	
Рук. гр.	Строигин	
ГИП	Левина	
Н. контр.	Макаричева	
Нач. отд.	Красавин	

ТП 901-3-241.88 КЖИОЧ. 0.0.0

Колонна 2К3.42-2-1

Стадия	Масса	Масштаб
Р	2081	1:50
Лист	Листов 1	

ЦНИИЭП инженерного оборудования г. Москва

Формат А3

Инв. № подл. | Подпись и дата | Взам. инв. №

22950-05

Альбом V

Рис 1

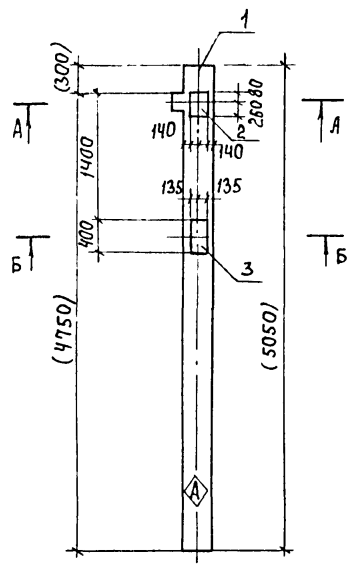

Рис. 2

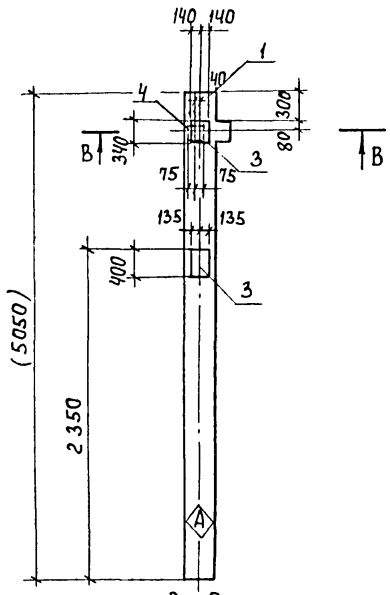

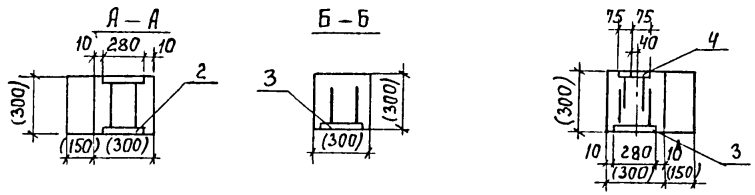

Формат	Зона	Поз	Обозначение	Наименование	Кол на изд КЖИ 050.0.0 –	Кол на изд КЖИ 050.0.0 -01	Примеч.
				Сборочные единицы			
А3		1	1.020-1/83. 2-1 05-01	Колонна 1КО3.42	1	1	
А4		2	1.020-1/83. 2-15 26-06	Изделие закладное МН-36	1	—	
А4		3	1.020-1/83. 2-15 26	Изделие закладное МН-27	1	2	
А4		4	1.020-1/83. 2-15 24-08	Изделие закладное МН-40	—	1	

Обозначение	Марка	Рис.
ТП 901-3-241.88 КЖИ.05.0.0	1КО3 42-1	1
-01	1КО3.42-2	2

1. Покрытие поверхности закладных деталей: Гор.ц 50-60.
2. Знак Ⓐ нанести несмываемой краской.
3. Закладные изделия крепятся к пространственному каркасу с помощью вязальной проволоки.
4. Размеры в скобках для справок.

Ведомость расхода стали на дополнительные закладные изделия на один элемент, кг.

Марка элемента	Изделия закладные							Общий расход
	Арматура класса А-III ГОСТ 5781-82				Прокат марки Вст3 кп2 ГОСТ 103-76			
	ф12	ф18	16	Итого	-12х280	8х150	Итого	
1КО3.42-1	0.54	7.24		7.78	26.91		26.91	34.69
1КО3.42-2	1.48	7.68		9.16	17.94	1.41	19.35	28.51

Привязан:

Инв.№

Провер.	Строгин	
Ст.инж.	Стригина	
Вед.инж	Смыслова	
ГИП	Левина	
Н.контр.	Письман	
Нач.отд	Красавин	

ТП 901-3-241.88 КЖИ.05.0.0.0

Колонна 1КО3.42-1; 1КО3.42-2

Стадия	Масса	Масштаб
Р	1153	1:50
Лист	Листов 1	

ЦНИИЭП инженерного оборудования г Москва

Инв.№подл | Подпись и дата | Взам.инв.№

11956-05

Альбом V

Формат	Зона	Поз.	Обозначение	Наименование	Код на исп. кжи.06.0.0 –	–01	–02	–03	Примечание
				Сборочные единицы					
А3		1	1.423-3 Вып.1	Колонна К36-3	1	1	1	1	
А4		2	1.423-3 Вып2	Изделие закладное М1-13	–	–	2	2	
А4		3	1.423-3 Вып.2	Изделие закладное НМ1-1	2	–	–	–	
А4		4	1.400-15.В1.220-2б	Изделие закладное МН215-4	–	2	2	–	

Марка элемента	Изделия закладные: Арматура класса А-I ГОСТ 5781-82 ф6		Арматура класса А-III ф12	ф14	ф16	ф22	Прокат марки Вст3кп2 ГОСТ 8509-72* L63x5	итого	ГОСТ 19903-74	-10x300	-12x250	итого	Всего	Общий расход
К36-3-1	0,4			4		2,8				13,6		13,6	13,6	20,8
К36-3-2					5,6						47,2		47,2	52,8
К36-3-3			0,48		5,6		2,88				47,2		50,08	56,16
К36-3-4			0,48				2,88						2,88	3,36

1 Покрытие закладных изделий Гор. Ц. 50-60

2 Дополнительные закладные изделия крепятся к пространственному каркасу с помощью отдельных стержней.

Инв.№подл | Подп. и дата | Взам.инв.№

Привязан:

Инв. №

Провер.	Левина	
Ст. инж.	Стригина	
Вед. инж.	Смыслова	
Рук. гр.	Стронгин	
ГИП	Левина	
Н. контр.	Макарищева	
Нач. отд.	Красавин	

ТП 901-3-241.88 -КЖИ.ОБ.0.0.0

Колонна К36-3-1 ÷ К36-3-4

Стадия	Масса	Масштаб
Р	1000	1:50

Лист 1 | Листов 2

ЦНИИЭП инженерного оборудования г. Москва.

Альбом V

Рис. 1

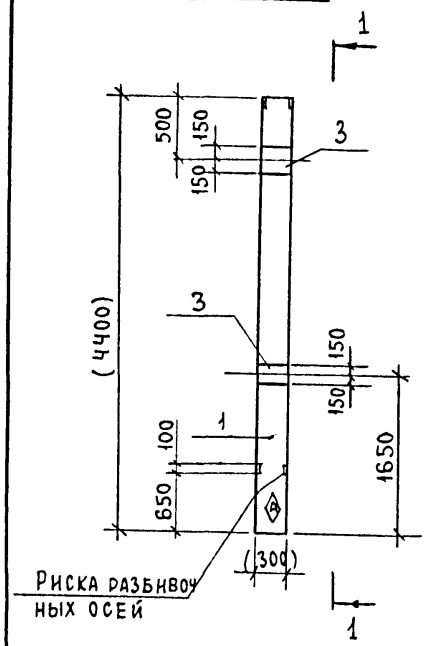

1 – 1

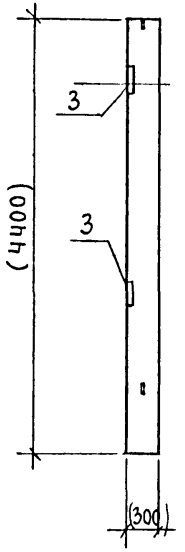

Рис. 2

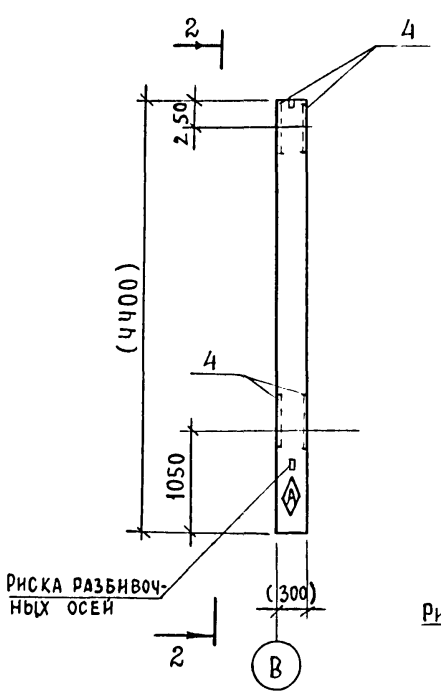

Рис 3

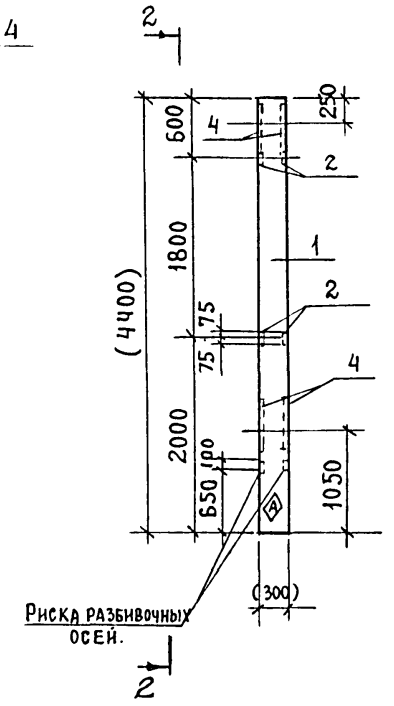

2 – 2

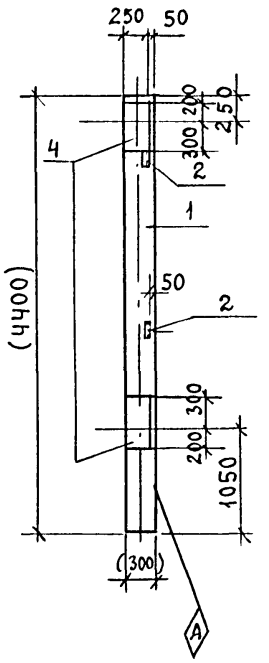

Обозначение	Марка	Рис.
ТП901-3-241.88 КЖИ.06.0.0.0	К36-3-1	1
-01	К36-3-2	2
-02	К36-3-3	3
-03	К36-3-4	3

1. Размеры в скобках – для справок
2. Знак ◈ нанести несмываемой краской

Взам. инв. № | Подп. и дата | Инв. № подл.

Привязан:

Инв. №

ТП 901-3-241.88 КЖИ.06.0.0.0 Лист 2

22956-05

Альбом V

Рис. 1

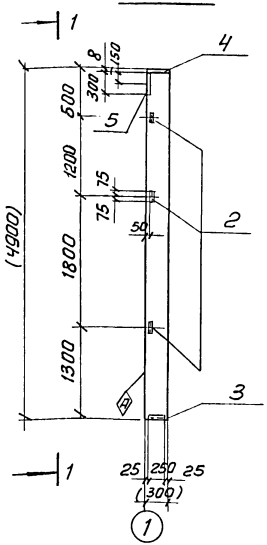

1-1

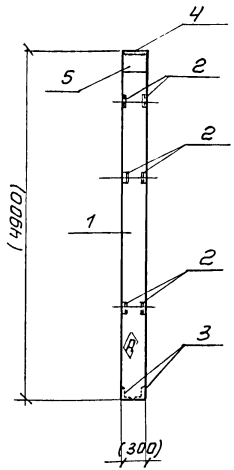

Форм.	Зона	Поз.	Обозначение	Наименование	Кол.	Примечание
				Сборочные единицы		
А3		1	1.427.1-3.1-1.00-008	Колонна 1КФ49-1	1	
А4		2	1.427.1-3.2-0.20.0	Изделие закладное МН28	2	
А4		3	1.427.1-3.2-0.12.0	Изделие закладное МН7	1	
А4		4	1.427.1-3.2-0.17.0	Изделие закладное МН17	1	
А4		5	1.400-15.81.130-59	Изделие закладное МН1286	1	

1. Размеры в скобках - для справок.
2. Знак Ⓐ нанести несмываемой краской
3. Покрытие поверхности закладных изделий ГОР.Ц.50-60.
4. Дополнительные закладные изделия крепятся к пространственному каркасу с помощью отдельных стержней.

Ведомость расхода стали на дополнительные закладные изделия на элемент, кг

Марка элемента	Изделия закладные												Всего	Общий расход
	Арматура класса А-III				Прокат марки Вст3кп2									
	ГОСТ 5781-82				ГОСТ 8509-86				ГОСТ 19903-74					
	Ф10	Ф12		Итого	L63х5	L90х6		Итого	8х250	8х300	10х50	Итого		
1КФ49-1-1	2.5	1.08		3.58	2.8	4.2		7.0	7.3	5.7	0.8	13.8	20.8	2438

Привязан

Инв. №

Взам. инв. | Подп. и дата | Инв. № подл.

Провер.	Левина		
Ст. инж.	Стригина		
Вед. инж.	Смыслова		
Рук. гр.	Строгин		
ГИП	Левина		
Н. контр.	Макарищева		
Нач. отд.	Красавин		

тп 901-3-241.88 КЖИ. 07.0.0.0

Колонна 1КФ49-1-1

Стадия	Масса	Масштаб
Р	1100	1:50
Лист	Листов 1	

ЦНИИЭП инженерного оборудования г. Москва

Копировал: Антипова Формат А3

22456-05

Альбом V

Рис. 1

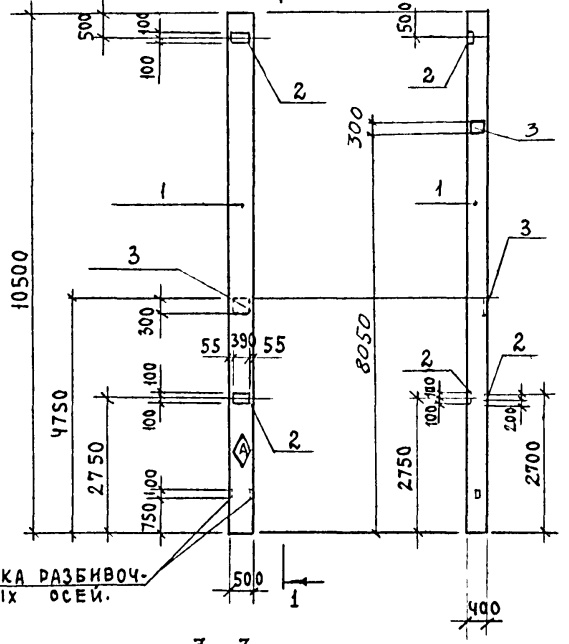

1-1

Рис. 2

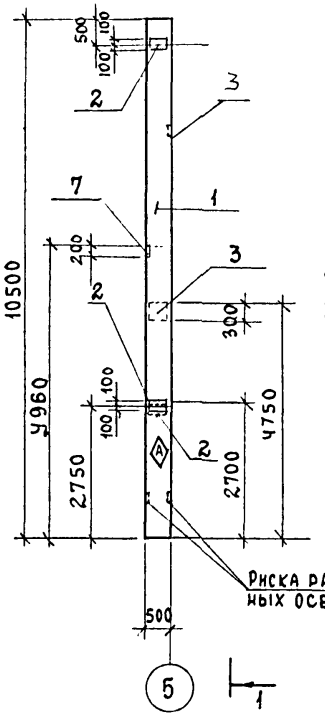

Рис. 3

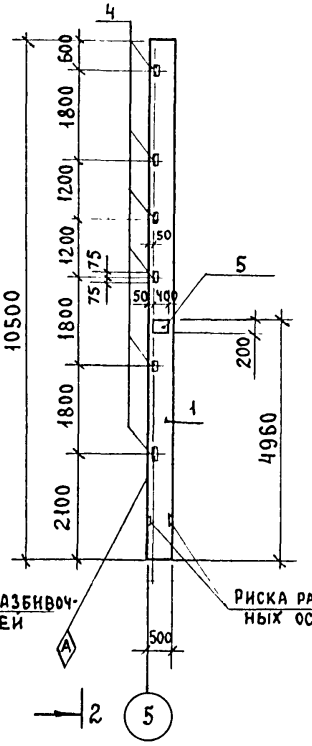

Рис. 4

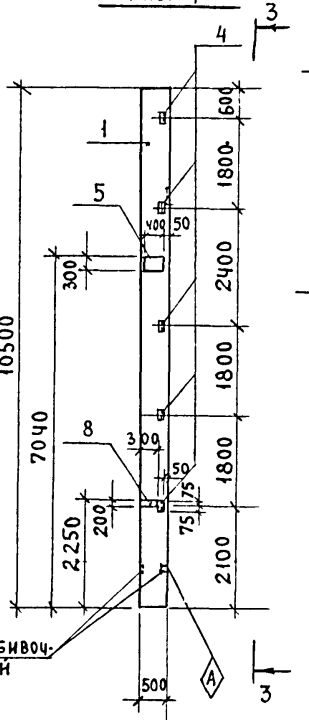

2-2

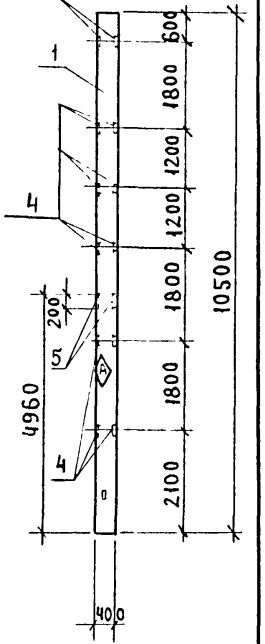

3-3

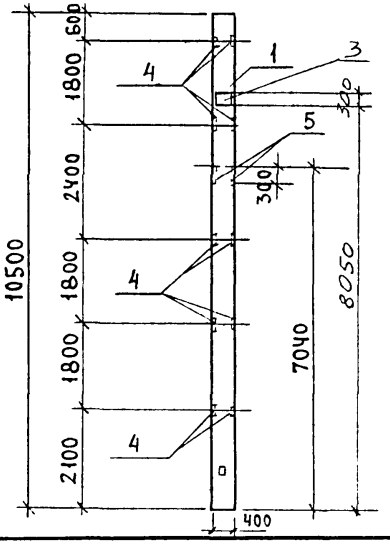

ПРИВЯЗАН:			
ИНВ. №			
Провер.	Левина		
Ст. инж.	Стригина		
Рук. гр.	Строгин		
ГИП.	Левина		
Н. контр.	Макарищева		
Нач. отд.	Красавин		

ТП 901-3-241.88 -КЖИ.08.0.0

Колонна К96-12-1 ÷ К96-12-4

Стадия	Масса	Масштаб
Р	5300	1:100

Лист 1 Листов 3

ЦНИИЭП инженерного оборудования г. Москва.

Инв. № подл. | Подп. и дата | Взам. инв. №

22.956-05

Альбом V

Рис.5

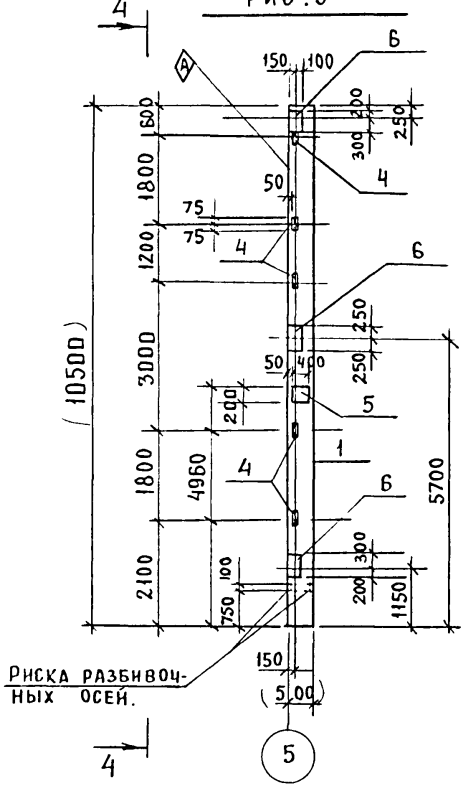

4-4

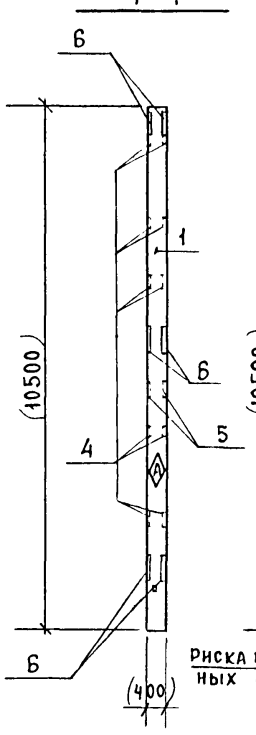

Рис. 6

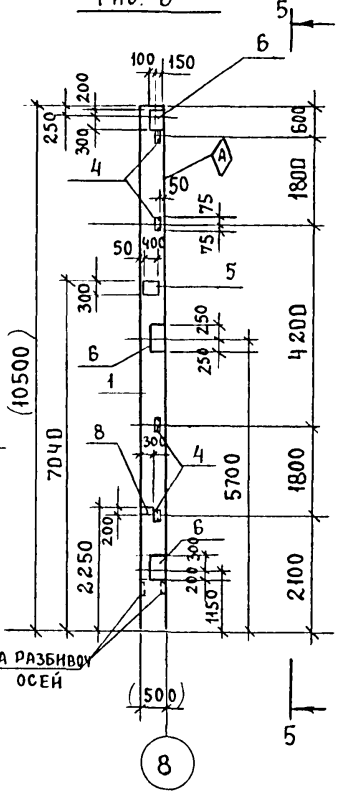

5-5

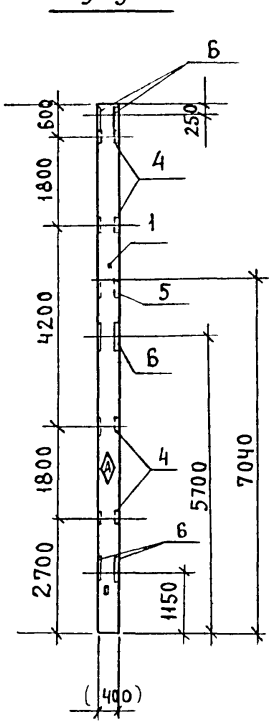

Обозначение	Марка	Рис
ТП901-3-241.88КЖИ.08.0.0.0	К96-12-1	1
-01	К96-12-2	2
-02	К96-12-3	3
-03	К96-12-4	4
-04	К96-12-5	5
-05	К96-12-6	6

Инв.№подл | Подп.и дата | Взам.инв.№

Привязан

Инв.№

ТП 901-3-241 88 КЖИ.08.0.0.0

Лист 2

22356-05

Альбом V

Формат	Зона	Поз	Обозначение	Наименование	Кол. на испол. –	-01	-02	-03	-04	-05	Примечание
				Документация							
			1.423-3 вып.1	Железобетонные колонны прямоугольного сечения для одноэтажных производственных зданий безмостовых кранов							
				Сборочные единицы							
А3		1	1.423-3 вып.1	Колонна К96-12	1	1	1	1	1	1	
А4		2	1.423-3 вып.2	Изделие закладное НМ1-12	2	3	–	–	–	–	
А4		3	1.423-3. вып.2	Изделие закладное НМ1-10	1	1	–	1	–	–	
А4		4	1.423-3. вып.2	Изделие закладное М1-14	–	–	6	5	5	4	
А4		5	1.400-15.81.220-32	Изделие закладное МН216-5	–	–	1	1	1	1	
А4		6	1.400-15.81.220-26	Изделие закладное МН215-4	–	–	–	–	3	3	
А4		7	1.400-15.81.150-40	Изделие закладное МН139-5	–	1	–	–	–	–	
А4		8	1.400-15.81.220-07	Изделие закладное МН211-5	–	–	–	1	–	1	

Ведомость расхода стали на дополнительные закладные изделия на элемент, кг

Марка элемента	Изделия закладные												Всего	Общий расход
	Арматура класса					Прокат марки								
	А-I	А-III				Вст3кп2								
	ГОСТ 5781-82					ГОСТ 8509-86		ГОСТ 19903-74						
	ф6	ф12	ф14	ф16	ф22	L63х5		-6х40	-10х300	-10х200	-12х250	-8х200		
К96-12-1	0,6	4	2,8	–	4,2	–		–	9,2	12,2	–	–	21,4	33,0
К96-12-2	0,8	6	2,8	–	5,6			3,8	9,2	18,3	–	0,8	31,9	47,1
К96-12-3		4,08	–	–	–	8,64		–	18,8	–	–	–	27,44	31,52
К96-12-4	0,2	3,75	2,8	3,7	1,4	7,2		–	28,0	–	11,4	–	46,6	58,55
К96-12-5	–	3,75	–	8,4	–	7,2		–	18,8	–	70,8	–	96,8	108,95
К96-12-6		3,42		12,1	–	5,76		–	18,8	–	82,2	–	106,76	122,28

Взам.инв.№ | Подп. и дата | Инв.№подл.

Привязан:

Инв.№

ТП 901-3-241.88 КЖИ.08.0.0.0

Лист 3

22.56-05

Альбом V

Рис. 1

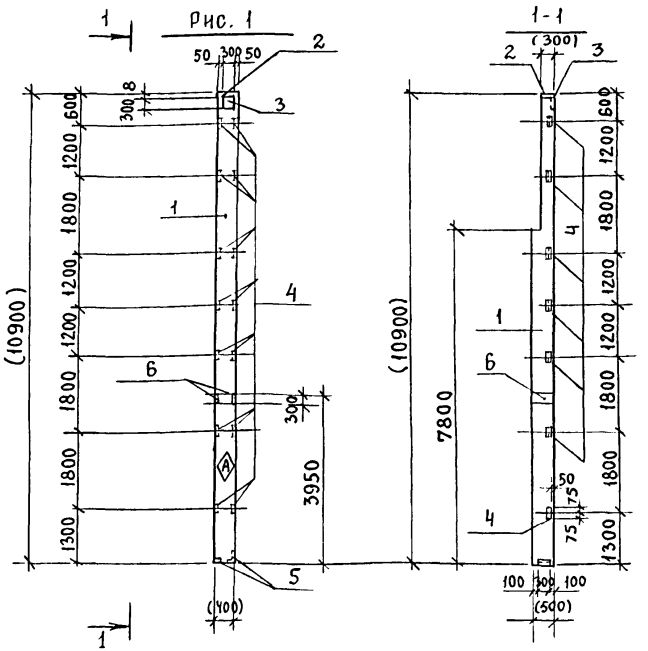

Формат	Зона	Поз.	Обозначение	Наименование	Кол.	Примечание
				Документация		
			1.427.1-3. Вып.1	Колонны железобетонные прямоугольного сечения для продольного и торцевого фахверка одноэтажных производственных зданий.		
				Сборочные единицы		
А3		1	1.427.1-3.1-2.00-049	Колонна 8КФ 109-1	1	
АЧ		2	1.427.1-3.2-0.17.0	Изделие закладное МН17	1	
АЧ		3	1.400-15. В1. 130-59	Изделие закладное МН126-6	1	
АЧ		4	1.427.1-3.2-0.20.0	Изделие закладное МН28	7	
АЧ		5	1.427.1-3.2-0.12.0-01	Изделие закладное МН8	1	
АЧ		6	1.400-15. В1. 220-32	Изделие закладное МН216-5	1	

Ведомость расхода стали на дополнительные закладные изделия на элемент, кг.

Марка элемента	Изделия закладные												Всего	Общий расход
	Арматура класса				Прокат марки									
	А-III		Вр I		Вст 3кп2									
	ГОСТ 5781-82		ГОСТ 6727-80		ГОСТ 8509-86				ГОСТ 19903-74					
	ф10	ф12	ф5	итого	L63х5	L90х6		итого	-8х300	-10х50	-10х300	итого		
8КФ 109-1-1	1,86	4,3	0,22	6,38	9,8	5		14,8	11,4	0,8	18,8	31,0	45,8	52,18

Взам. инв. № | Подп. и дата | Инв. № подл.

Привязан

Инв. №

Проверил	Левина		
Ст. инж.	Стригина		
Рук. гр.	Строгин		
ГИП	Левина		
Н. контр.	Макарышева		
Нач. отд.	Красавин		

ТП 901-3-241.88 КЖИ.09.0.0.0

Колонна 8КФ109-1-1

Стадия	Масса	Масштаб
Р	4800	1:100
Лист	Листов 1	

ЦНИИЭП инженерного оборудования г. Москва.

22.5.5-0.5

Альбом V

Рис. 1

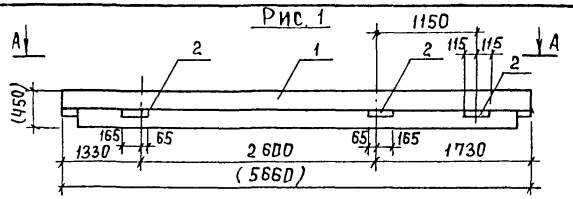

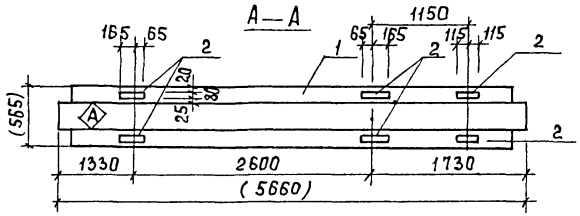

Рис. 2

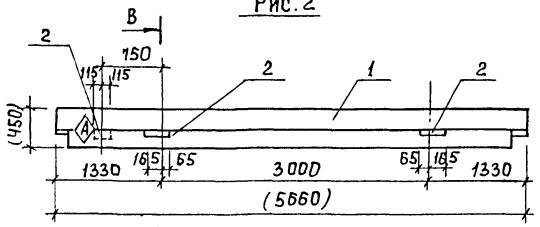

Рис. 3

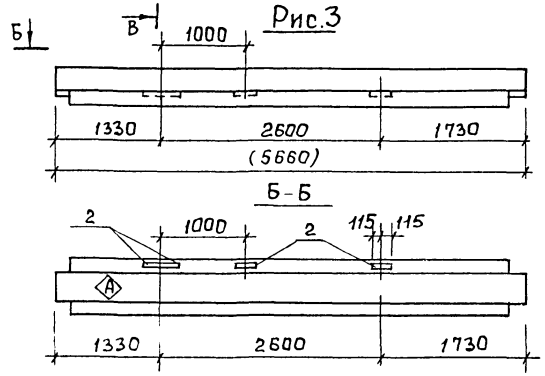

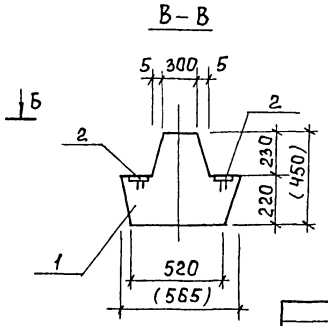

Форм	Зона	Поз.	Обозначение	Наименование	Кол. на испол. КЖИ.21.0.00 –	-01	-02	Примечан.
				Сборочные единицы				
А3		1	1.020-1/83.3-1 02-02	Ригель РДП Ч.57-60АтV	1	1	1	
А3		2	1.400-6/76	Изделие закладное МЧ-16	Ч	6	5	

Обозначение	Марка	Рис.
ТП901-3-241.88 КЖИ.21.00.0	РДПЧ.57-60АтV-1	3
-01	РДПЧ.57-60АтV-2	1
-02	РДПЧ.57-60АтV-3	2

Ведомость расхода стали на дополнительные закладные изделия на элемент, кг.

Марка элемента	Изделия закладные: Арматура класса А-III ГОСТ 5781-82 ф8	Итого	Прокат марки Вст3пс6-1 ГОСТ 8509-86 -80×6	Итого	ГОСТ 19903-74	Всего
РДПЧ.57-60АтV-1	0,4	0,4		3,6	3,6	4,0
РДПЧ.57-60АтV-2	0,6	0,6		5,4	5,4	6,0
РДПЧ.57-60АтV-3	0,5	0,5		4,5	4,5	5,0

1. Покрытие поверхности закладных деталей – Гор.ц. 50-60.
2. Знак Ⓐ нанести несмываемой краской.
3. Закладные изделия крепятся к пространственному каркасу с помощью отдельных стержней.
4. Размеры в скобках-для справок.

Привязан:

Инв. №

Провер.	Стронгин	
Ст.инж.	Стригина	
Вед.инж.	Смыслова	
ГИП	Левина	
Н.контр.	Письман	
Нач.отд.	Красавин	

ТП 901-3-241.88 КЖИ.21.0.0

Ригель РДПЧ.57-60АтV-1÷ РДПЧ.57-60АтV-3

Стадия	Масса	Масштаб
Р	2600	1:50
Лист	Листов 1	

ЦНИИЭП инженерного оборудования г. Москва

Формат А3

Инв. № подл. | Подпись и дата | Взам. инв. №

22956-05

Альбом V

Рис. 1

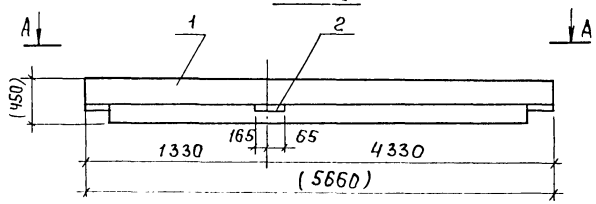

А — А

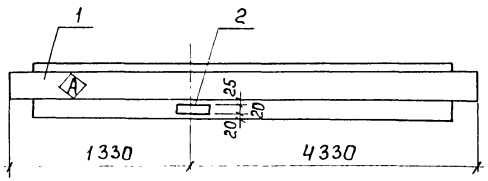

Рис. 2

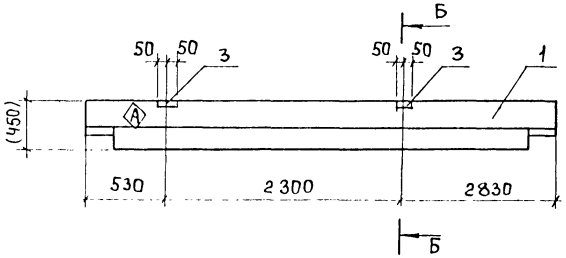

Б — Б

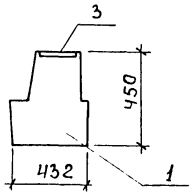

Обозначение	Марка	Рис
тп 901-3-241.88 КЖИ.22.0.00	РОП 4.57-40-1	1
-01	РОП 4.57-40-2	2

Форм	Зона	Поз.	Обозначение	Наименование	Кол-во на исполн. КЖИ 22.000			Примеч
					—	-01		
				Сборочные единицы				
А3		1	1.020-1/83. 3-1 07-02	РОП 4.57-40	1	1		
А4		2	1.400-6/76	Изделие закладное М4-16	1	—		
А4		3	1.020-1/83 3-3 26-01	Изделие закладное МН-31	—	2		

Ведомость расхода стали на дополнительные закладные изделия на элемент, кг.

Марка элемента	Изделия закладные						Всего
	Арматура класса А-III			Прокат марки Вст3 пс 6-1			
	ГОСТ 5781-82			ГОСТ 19904-74	ГОСТ 103-76		
	ф8	ф16	Итого	-80х6	-12х115	Итого	
РОП 4.57-40-1	0.1	—	0.1	0.9	—	0.9	1.0
РОП 4.57-40-2	—	5.04	5.04	—	5.2	5.2	10.24

1. Покрытие поверхности закладных деталей: Гор. ц 50-60.
2. Знак А нанести несмываемой краской.
3. Закладные изделия крепятся к пространственному каркасу с помощью отдельных стержней.

Инв № подл	Подпись и дата	Взам инв №

Привязан:

Инв №

Провер.	Стронгин	
Ст. инж.	Стригина	
Вед. инж.	Смыслова	
Г И П	Левина	
Н контр.	Письман	
Нач отд	Красавин	

ТП 901-3-241.88 КЖИ. 22.0.0.0

Ригель РОП 4.57-40-1
РОП 4.57-40-2

Стадия	Масса	Масштаб
Р	2070	1:50

Лист | Листов 1

ЦНИИЭП инженерного оборудования г. Москва

Формат А3

22056-05

Альбом V

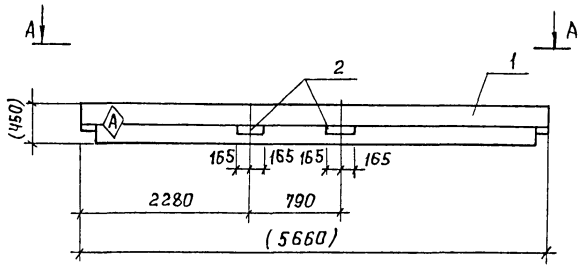

А–А

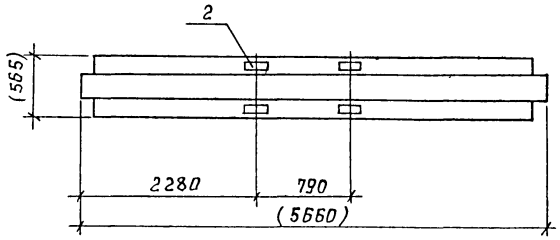

Формат	Зона	Поз.	Обозначение	Наименование	Кол.	Примеч.
				Сборочные единицы		
А3		1	1.020-1/83 3-1 02	РДП Ч.57-40 АтV-1	1	
АЧ		2	1.400-6/76	Изделие закладное МЧ-16	4	

Ведомость расхода стали на дополнительные закладные изделия на элемент, кг.

Марка элемента	Изделия закладные						Всего
	Арматура класса А-III			Прокат марки Вст3 пс 6-1			
	ГОСТ 5781-82			ГОСТ 19904-74			
	ф8		Итого	-80-6		Итого	
РДП Ч.57-40АтV-1	0,4		0,4	3,6		3,6	4,0

1. Покрытие поверхности закладных деталей Гор.И.50-60.
2. Знак Ⓐ нанести несмываемой краской.
3. Закладные изделия крепятся к пространственному каркасу с помощью отдельных стержней.
4. Размеры в скобках-для справок.

Инв. № подл. | Подпись и дата | Взам. инв. №

Привязан:

Инв. №

Провер.	Левина	
Ст.инж.	Стригина	
Рук. гр.	Строгин	
ГИП	Левина	
Н.контр.	Макарищева	
Нач.отд.	Красавин	

ТП 901-3-241.88 КЖИ.23.0.0.0

Ригель РДП Ч.57-40АтV-1

Стадия	Масса	Масштаб
Р	2600	1:50
Лист	Листов 1	

ЦНИИЭП инженерного оборудования г. Москва

Формат А3

22956-05

Альбом V

Рис. 1

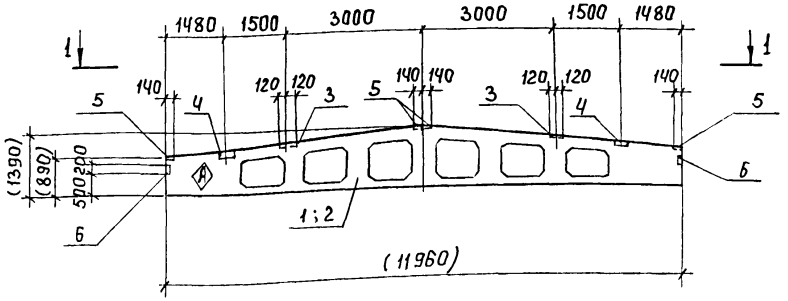

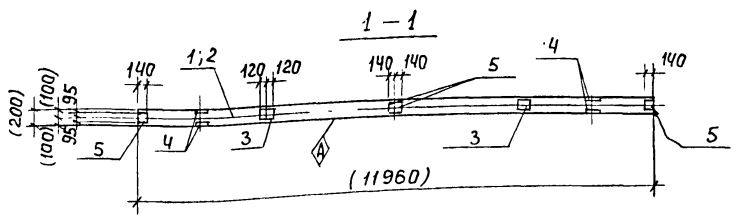

Формат	Зона	Поз.	Обозначение	Наименование	Кол.	Примечание
				Документация		
			1.462.1-3/80 вып. 1	Железобетонные стропильные решетчатые балки для покрытий одноэтажных зданий.		
				Сборочные единицы		
		3	1.400-6/76 Вып.1	Изделие закладное МЧ-33	2	2.4 кг
		4	1.400-6/76 вып. 1	Изделие закладное МЧ-22	2	5.9 кг
		5	1.400-6/76 вып. 1	Изделие закладное МЧ-1-2	4	1.4 кг
		6	1.030.1-1.0-3-2210	Изделие закладное МД1	2	2.9 кг
			Переменные данные для исполнений			
				ТП901-3-241.88 КЖИ.31.0.0.0		
				Сборочные единицы		
		1	1.462.1-3/80. 1-1-14	Балка 1БДР12-3АIVТ	1	
				ТП 901-3-241.88 КЖИ.31.0.0.0-01		
				Сборочные единицы		
		2	1.462.1-3/80. 1-1-17	Балка 1БДР12-6АIVТ	1	

1. Покрытие закладных изделий: Гор. Ц. 50-60.
2. Знак Ⓐ нанести несмываемой краской.
3. Размеры в скобках - для справок.

Марка элемента	Изделия закладные: Арматура класса A-III ГОСТ 5781-82 ф8	ф10		Итого	Прокат марки Вст 3 кп 2 ГОСТ 8510-86 ш110×70×8	180×50×8	Итого	ГОСТ 19903-74 -6×190	-6×140	Итого	Всего	Общий расход
1БДР12-3АIVТ-1	1.6	0.6		2.2	10.4	6	16.4	4.4	5.2	9.6	26.0	28.2
1БДР12-6АIVТ-1	1.6	0.6		2.2	10.4	6	16.4	4.4	5.2	9.6	26.0	28.2

Обозначение	Марка	Рис.
ТП901-3-241.88 КЖИ.31.000	1БДР12-3АIVТ-1	1
-01	1БДР12-6АIVТ-1	1

Привязан

Инв. №

Провер.	Стронгин	
Ст.инж.	Стригина	
Рук.гр.	Стронгин	
ГИП	Левина	
Н.контр.	Макарищева	
Нач.отд	Красавин	

ТП 901-3-241.88 КЖИ.31.0.0.0

Балка покрытия 1БДР12-3АIVТ-1 1БДР12-6АIVТ-1

Стадия	Масса	Масштаб
Р	4700	—
Лист	Листов 1	

ЦНИИЭП инженерного оборудования г. Москва

Формат А3

Инв. № подл. | Подпись и дата | Взам. инв. №

22936-05

Альбом V

Рис. 1

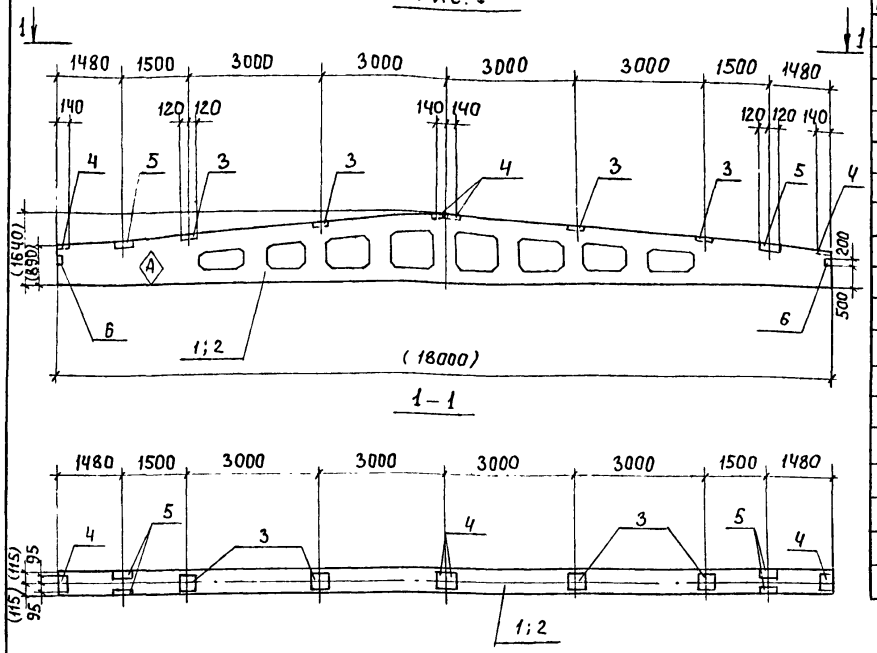

Формат	Зона	Поз.	Обозначение	Наименование	Кол.	Примечание
				Документация		
			1.462.1-3/80 вып. 0.1	Железобетонные стропильные решетчатые балки для покрытий одноэтажных зданий.		
				Сборочные единицы		
		3	1.400-6/76 вып. 1	Изделие закладное МЧ-3-3	4	2.4 кг
		4	1.400-6/76 вып. 1	Изделие закладное МЧ-1-2	4	1.4 кг
		5	1.400-6/76 вып. 1	Изделие закладное МЧ-22	2	5.9 кг
		6	1.030.1-1.03-2210	Изделие закладное МД1	2	2.9 кг
				Переменные данные для исполнения		
				ТП901-3-241.88 КЖИ 32.000		
				Сборочные единицы		
		1	1.462.1-3/80. 1-2-13	Балка 1БДР18-4АIVТ	1	
				ТП901-3-241.88 КЖИ 32.000-01		
				Сборочные единицы		
		2	1.462.1-3/80. 1-2-14	Балка 1БДР18-5АIVТ	1	

1. Покрытие закладных изделий: Гор Ц 50-60
2. Знак Ⓐ нанести несмываемой краской
3. Размеры в скобках - для справок

Ведомость расхода стали на дополнительные закладные детали на один элемент, кг.

Марка элемента	Изделия закладные: Арматура класса A-III ГОСТ 5781-82 ϕ8	ϕ10	Итого	Прокат марки Вст 3 кп 2 ГОСТ 8510-72 L110×70×8	L80×90×6	Итого	ГОСТ 19903-74 140×6	190×6	Итого	Всего	Общий расход
1БДР18-4АIVТ-1	2.0	0.4	2.4	10.4	6	16.4	5.2	8.8	20.0	30.4	32.8
1БДР18-5АIVТ-1	2.0	0.4	2.4	10.4	6	16.4	5.2	8.8	20.0	30.4	32.8

Обозначение	Марка	Рис.
ТП901-3-241.88 КЖИ 31.000	1БДР18-4АIVТ-1	1
-01	1БДР18-5АIVТ-1	1

Привязан

Инв. №

Провер.	Стронгин	
Ст. инж.	Стригина	
Рук. гр.	Стронгин	
ГИП	Левина	
Н. контр.	Макаришева	
Нач. отд.	Красавин	

ТП КЖИ.32.00.0

Балка покрытия 1БДР18-4АIVТ-1 1БДР18-5АIVТ-1

Стадия	Масса	Масштаб
Р	8400	
Лист	Листов 1	

ЦНИИЭП инженерного оборудования г. Москва

Формат А3

Взам. инв. № | Подпись и дата | Инв. № подл.

Альбом V

Рис. 1

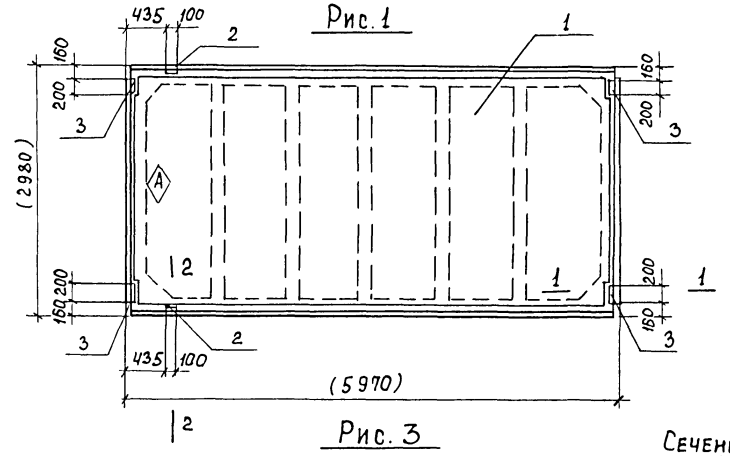

Рис. 2

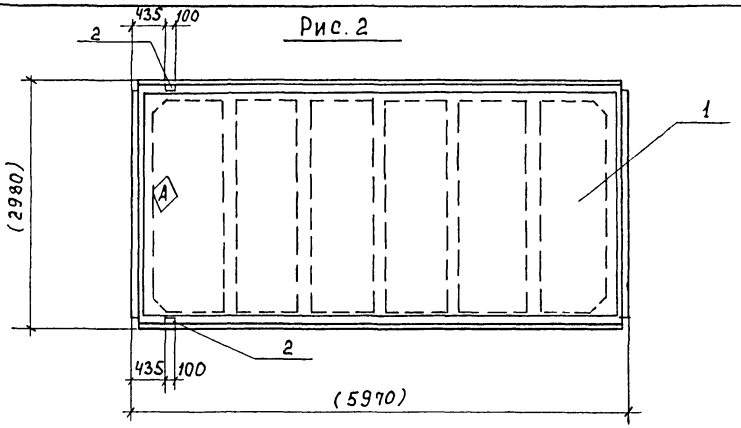

Рис. 3

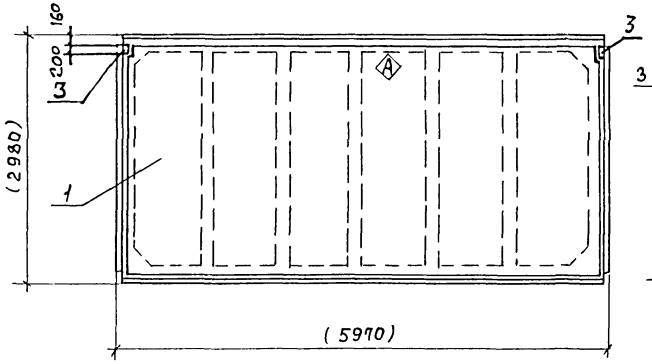

Сечение 1-1

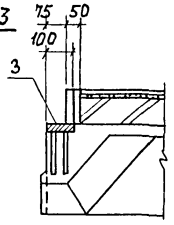

Сечение 2-2

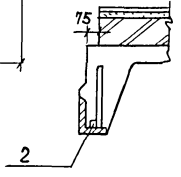

Ведомость расхода стали на элемент, кг.

Марка элемента	Изделия закладные						Всего
	Арматура класса А-III			Прокат марки Вст3кп2			
	ГОСТ 5781-82			ГОСТ 103-76	ГОСТ 8509-86		
	ф10	ф14	Итого	-100×8	L70×8	Итого	
1ПГ-5АIVт-90ФН-300П-1	7.6	0.4	8.0	20.8	3.4	24.2	32.2
1ПГ-5АIVт-90ФН-300П-2	1.2	0.4	1.6	-	3.4	3.4	5.0
1ПГ-5АIVт-90ФН-300П-1	3.2		3.2	10.4		10.4	13.6

Размеры в скобках даны для справок.

Обозначение	Марка	Рис.
ТП901-3-241.88 КЖИ.Ч1.0.0.0	1ПГ-5АIVт-90ФН-300П-1	1
-01	1ПГ-5АIVт-90ФН-300П-2	2
-02	1ПГ-5АIVт-90ФН-300П-1	3

Привязан:

Инв. №

Провер.	Строгин	
Ст. инж.	Стригина	
Рук. гр.	Строгин	
ГИП	Левина	
Н. контр.	Макаришева	
Нач. отд.	Красавин	

ТП901-3-241.88 КЖИ.Ч1.0.0.0

Плита покрытия
1ПГ-5АIVт-90ФН-300П-1
1ПГ-5АIVт-90ФН-300П-2
1ПГ-5АIVт-90ФН-300П-1

Стадия	Масса	Масштаб
Р	3560	—
Лист 1	Листов 2	

ЦНИИЭП инженерного оборудования г. Москва

Формат А3

Инв. № подл. | Подпись и дата | Взам. инв. №

22956-05

Альбом V

Формат	Зона	Поз.	Обозначение	Наименование	Кол.	Примеч.
				Документация		
			1.465.1-10/82 вып.0	Комплексные железобетонные плиты покрытий одноэтажных промышленных зданий.		
				Сборочные единицы		
		1	1.465.1-10/82. 1-03 СБ	Плита 1ПГ5АIVт-дофн-300н	1	
				Переменные данные для исполнений.		
				ТП 901-3-241.88 КЖИ.41.0.0.0		
				Сборочные единицы		
		2	ГОСТ 22701.5-77	Изделие закладное М9	2	
		3	ГОСТ 22701.5-77	Изделие закладное М8	4	

Формат	Зона	Поз.	Обозначение	Наименование	Кол.	Примеч.
				ТП КЖИ.41.0.0.0-01		
				Сборочные единицы		
		2	ГОСТ 22701.5-77	Изделие закладное М9	2	
				Сборочные единицы		
		1	1.465.1-10/82. 1-03 СБ	Плита 1ПГ5АIVт-дофн-300п	1	
				ТП 901-3-241.88 КЖИ.41.0.0.0-02		
				Сборочные единицы		
		3	ГОСТ 22701.5-77	Изделие закладное М8	2	

1. Покрытие закладных изделий: Гор. Ц. 50-60.
2. Знак Ⓐ нанести несмываемой краской.

Инв. № подл. | Подпись и дата | Взам. инв. №

Привязан:

Инв. №

ТП 901-3-241.88 КЖИ. 41.0.0.0

Лист 2

Формат А3

22956-05

Альбом V

Рис. 1

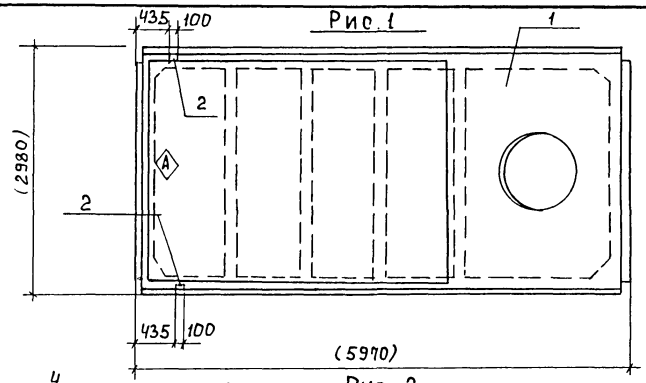

Рис. 2

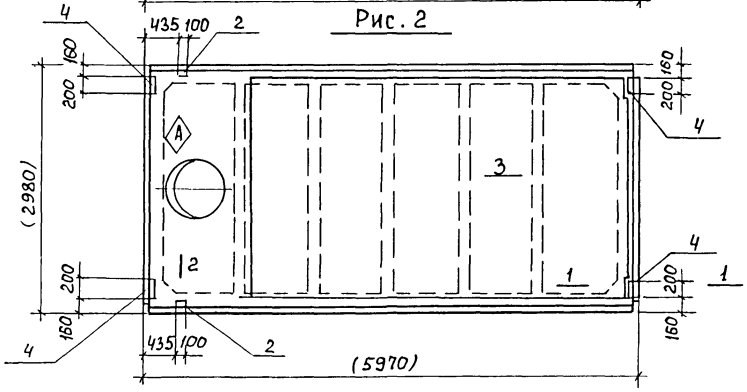

Рис. 3

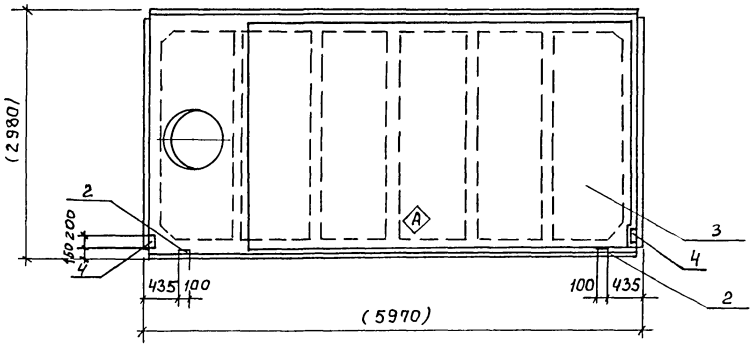

Сечение 1-1

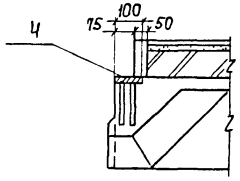

Сечение 2-2

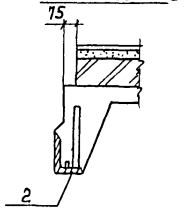

Размеры в скобках - для справок.

Обозначение	Марка	Рис.
ТП 901-3-241.88 КЖИ.42.0.0.0	1ПВ10-5АIVт-90ФН-300П-1	1
-01	1ПВ7-5АIVт-90ФН-300П-1	2
-02	1ПВ7-5АIVт-90ФН-300П-2	3

Привязан

Инв.№

Провер.	Стронгин	
Ст.инж.	Стригина	
Рук.гр.	Стронгин	
ГИП	Левина	
Н.контр	Макаричев	
Нач.отд	Красавин	

ТП 901-3-241.88 КЖИ. 42.0.0.0

Плита покрытия
1ПВ10-5АIVт-90ФН-300П-1
1ПВ10-5АIVт-90ФН-300П-2
1ПВ7-5АIVт-90ФН-300П-1

Стадия	Масса	Масштаб
Р	3890	—
Лист 1	Листов 2	

ЦНИИЭП инженерного оборудования г. Москва

Формат А3

22956-05

Инв.№ подл. | Подпись и дата | Взам.инв.№

Альбом V

Формат	Зона	Поз.	Обозначение	Наименование	Кол.	Примеч.
				Документация		
			1.461.1-10/82 Вып.0	Комплексные железо-		
				бетонные плиты покры		
				тий одноэтажных		
				промышленных зданий.		
				Сборочные единицы		
		1	1.465.1-10/82 Вып.1	Плита 1ПВ10-5АIVт-УОФН-3000		
			Переменные данные для исполнений			
				ТП901-3-241.88 КЖИ.42.000		
				Сборочные единицы		
		2	ГОСТ 22701.5-77	Изделие закладное М9	2	
				ТП901-3-241.88 КЖИ.42.000-01		
				Сборочные единицы		
		3	1.465.1-10/82. 1-09 СБ	Плита 1ПВ7-5АIVт-УОФН-3000		
			Переменные данные для исполнений			
				ТП901-3-241.88 КЖИ.42.000-01		
				Сборочные единицы		
		2	ГОСТ 22701.5-77	Изделие закладное М9	2	
		4	ГОСТ 22701.5-77	Изделие закладное М8	4	
				ТП901-3-241.88 КЖИ.42.000-02		
				Сборочные единицы		
		2	ГОСТ 22701.5-77	Изделие закладное М9	2	
		4	ГОСТ 22701.5-77	Изделие закладное М8	2	

Инв.№подл. | Подпись и дата | Взам.инв.№

Ведомость расхода стали на элемент, кг.

Марка элемента	Изделия закладные							Всего
	Арматура класса А-III				Прокат марки Вст3 кп2			
	ГОСТ 5781-82			Итого	ГОСТ 103-76	ГОСТ 8509-86	Итого	
	ф10	ф14			-100×8	L 70×8		
1ПВ10-5АIVт-УОФН-3000-1	1.2	0.4		1.6	-	3,4	3.4	5.0
1ПВ7-5АIVт-УОФН-3000-1	7.6	0.4		8.0	20.8	3.4	24.2	32.2
1ПВ7-5АIVт-УОФН-3000-2	4.4	0.4		4.8	10.4	3.4	13.8	18.6

Покрытие закладных изделий: Гор. Ц. 50-60.
Знак Ⓐ нанести несмываемой краской.

Привязан:

Инв.№

Альбом V

Рис. 1

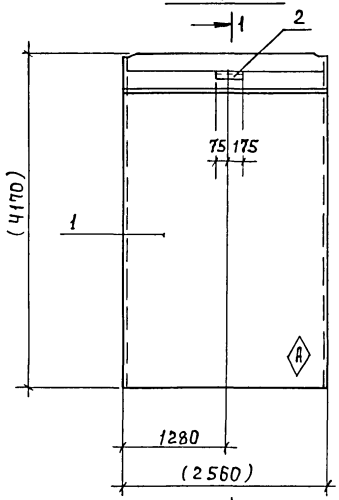

Рис. 2

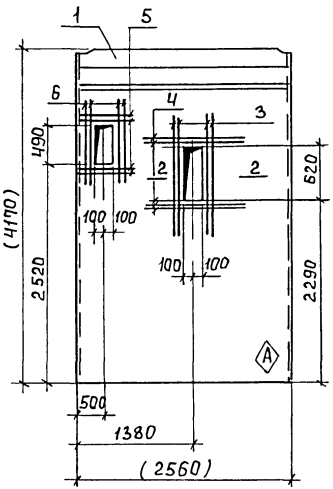

1-1

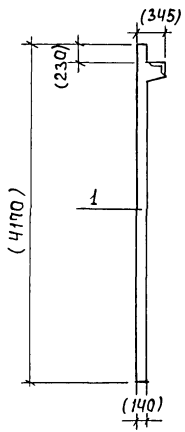

2-2

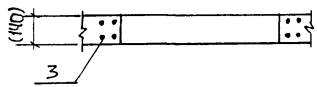

Формат	Зона	Поз.	Обозначение	Наименование	Кол. на испол. КЖИ.51.000 -	-01		Примечан.
				Сборочные единицы				
А3		1	1.020-1/83.Ч-1 25-01	1Д26.42	1	1		
А4		2	1.400-15.81.510-05	Изделие закладное МН506	1	—		3,9 кг
		3	— 1	А-III-8 ГОСТ 5781-82; ℓ=1320	—	8		0,52 кг
		4	— 2	А-III-8 ГОСТ 5781-82; ℓ=1000	—	8		0,39 кг
		5	— 3	А-III-8 ГОСТ 5781-82; ℓ=900	—	8		0,36 кг
		6	— 4	А-III-8 ГОСТ 5781-82; ℓ=1200	—	8		0,47 кг

Ведомость расхода стали на дополнительные закладные изделия на элемент, кг.

Марка элемента	Изделия закладные						Всего
	Арматура класса А-III ГОСТ 5781-82			Прокат марки Вст3пс6 ГОСТ 8510-86			
	ф8	ф10	Итого	L125×80×8		Итого	
1Д26.42-1	0.2	0.6	0.8	3.1		3.1	3.9
1Д26.42-2	13.9	—	13.9	—		—	13.9

1. Знак Ⓐ нанести несмываемой краской.
2. Покрытие поверхности закладных деталей: Гор. Ц. 50-60.
3. Дополнительные закладные изделия крепятся к пространственному каркасу с помощью отдельных стержней.
4. Размеры в скобках - для справок.

Обозначение	Марка	Рис.
ТП901-3-241.88 КЖИ.51.0.0.0	1Д26.42-1	1
-01	1Д26.42-2	2

Привязан

Инв. №

Провер.	Левина	
Ст. инж.	Стригина	
Рук. гр.	Строгин	
Г И П	Левина	
Н. контр.	Макаричева	
Нач. отд.	Красавин	

ТП 901-3-241.88 КЖИ.51.0.0.0

Диафрагмы жесткости 1Д26.42-1; 1Д26.42-2

Стадия	Масса	Масштаб
Р	4180	1:50
Лист	Листов 1	

ЦНИИЭП инженерного оборудования г. Москва

Формат А3

22956-05

Инв. № подл. | Подпись и дата | Взам. инв. №

Альбом V

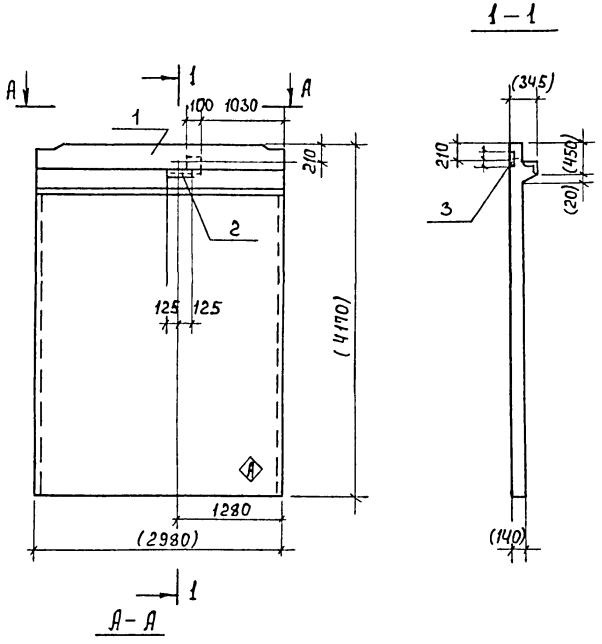

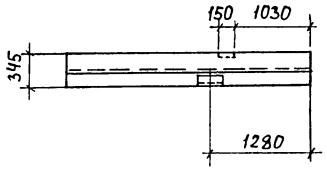

Формат	Зона	Поз.	Обозначение	Наименование	Кол.	Примеч.
				Сборочные единицы		
А3		1	1.020-1/83 4-1 26-01	1 Д 30.42	1	
А4		2	1.400-15.81.510-05	Изделие закладное МН506	1	
А4		3	1.020-1/83 2-15 24-06	Изделие закладное МН33	1	

Ведомость расхода стали на дополнительные закладные изделия на элемент, кг.

Марка элемента	Изделия закладные						Всего
	Арматура класса			Прокат марки			
	А-III			Вст 3 пс 6			
	ГОСТ 5781-82			ГОСТ 8510-86	ГОСТ 103-76		
	ф8	ф10	Итого	L125×80×8	-6×100	Итого	
1Д30.42-1	0,6	0,6	1,2	3,1	1,13	4,23	5,43

1. Размеры в скобках-для справок.
2. Покрытие поверхности закладных деталей-Гор.ц. 50-60.
3. Знак Ⓐ нанести несмываемой краской.
4. Дополнительные закладные изделия крепятся к пространственному каркасу с помощью отдельных стержней.

Взам. инв. № | Подпись и дата | Инв. № подл.

Привязан

Инв. №

Провер.	Строигин	
Ст.инж.	Стригина	
Вед.инж.	Смыслова	
ГИП	Левина	
Н.контр.	Письман	
Нач.отд.	Красавин	

ТП 901-3-241.88 КЖИ. 52.0.0.0

Диафрагма жесткости 1Д30.42-1

Стадия	Масса	Масштаб
Р	4850	1:50
Лист	Листов 1	

ЦНИИЭП инженерного оборудован. г. Москва

Формат А3

22956-05

Альбом V

Рис. 1

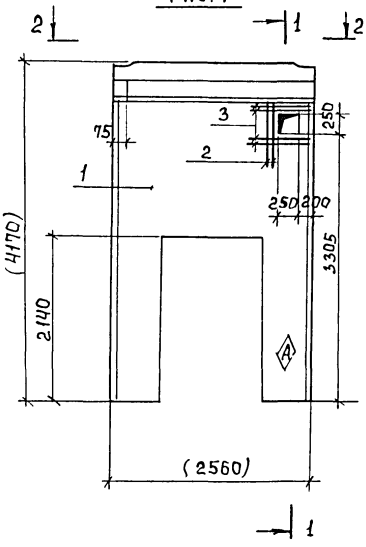

Рис. 2

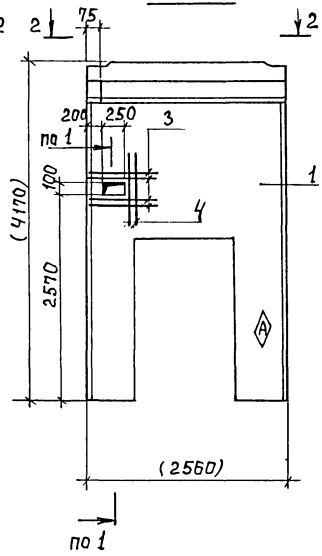

Формат	Зона	Поз.	Обозначение	Наименование	Кол. на испол. КЖИ. 53.0.0.0			Примечан.
					–	-01		
				Сборочные единицы				
А3		1	1.020-1/83 Ч-1 33	2ДП 26.42	1	1		
БЧ		2	-1	А-III-8 ГОСТ 5781-82; ℓ=750	4	–		0.29 кг
БЧ		3	-2	А-III-8 ГОСТ 5781-82; ℓ=850	8	8		0,34 кг
БЧ		4	-3	А-III-8 ГОСТ 5781-82; ℓ=800	–	4		0.32 кг

Обозначение	Марка	Рис.
ТП901-3-241.88 КЖИ.53.0.0.0	2ДП26.42И-1	1
-01	2ДП26.42-1	2

Ведомость расхода стали на дополнительные закладные изделия на элемент, кг.

Марка элемента	Изделие закладное. Арматура класса А-III ГОСТ 5781-82 ф8			Итого	Всего
2ДП26.42И-1	3,8			3,8	3,8
2ДП26.42-1	4,0			4,0	4,0

1-1

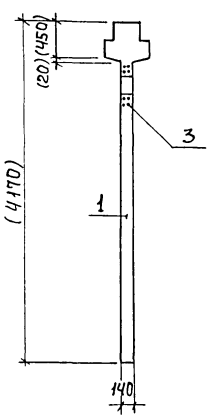

2-2

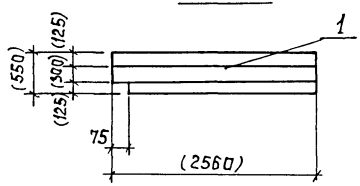

1. Размеры в скобках - для справок.
2. Знак ◈ нанести несмываемой краской.

Привязан

Инв. №

Проверил	Левина	
Ст. инж.	Стригина	
Рук. гр.	Строгин	
ГИП	Левина	
Н. контр.	Макаришев	
Нач. отд	Красавин	

ТП 901-3-241 88 КЖИ. 53. 0.0.0

Диафрагма жесткости 2ДП26.42И-1 2ДП26.42-1

Стадия	Масса	Масштаб
Р	3600	1:50
Дист	Листов 1	

ЦНИИЭП инженерного оборудования г. Москва

Формат А3

Инв. № подл. | Подпись и дата | Взам. инв. №

22956-05

Альбом V

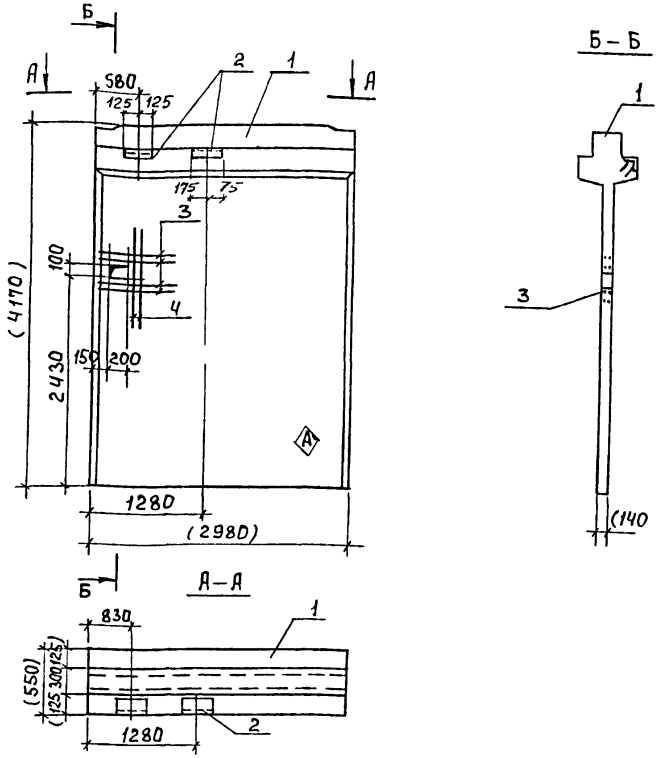

Формат	Зона	Поз.	Обозначение	Наименование	Кол. на испол. КЖИ.54.0.0 –	01		Примеч.
				Сборочные единицы				
А3		1	1.020-1/83 Ч-1 26	2Д 30.42	1	1		
А4		2	1.400-15. В1. 510-05	Изделие закладное МН506	2	–		
Б4		3	1	А-III-8-ГОСТ 5781-82; ℓ=750	–	8		0.29 кг
Б4		4	2	А-III-8-ГОСТ 5781-82; ℓ=800	–	4		0.32 кг

Ведомость расхода стали на дополнительные закладные изделия на один элемент, кг.

Марка элемента	Изделия закладные								Общий расход
	Арматура класса А-III ГОСТ 5781-82				Прокат марки Вст3 кп2 ГОСТ 8510-86				
	ф8	ф10		Итого	L125х80х8			Итого	
2Д 30.42-1	0,2	0,6		0,8	3,1			3,1	3,9
2Д 30.42-2	3,6	–		3,6	–			–	3,6

1. Покрытие поверхности закладных деталей: Гор. Ц. 50-60.
2. Знак (А) нанести несмываемой краской.
3. Дополнительные закладные изделия крепятся к пространственному каркасу с помощью отдельных стержней.
4. Размеры в скобках - для справок.

Привязан

Инв.№

Провер.	Строгин	
Ст. инж.	Стригина	
Вед. инж	Смыслова	
ГИП	Левина	
Н. контр	Письман	
Нач. отд	Красавин	

ТП901-3-241.88 КЖИ.54.0.0.0

Диафрагма жесткости 2Д30.42-1; 2Д30.42-2

Стадия	Масса	Масштаб
Р	5340	1:50
Лист	Листов 1	

ЦНИИЭП инженерного оборудования г. Москва

Формат А3

Инв.№подл. | Подпись и дата | Взам.инв.№

22656-05

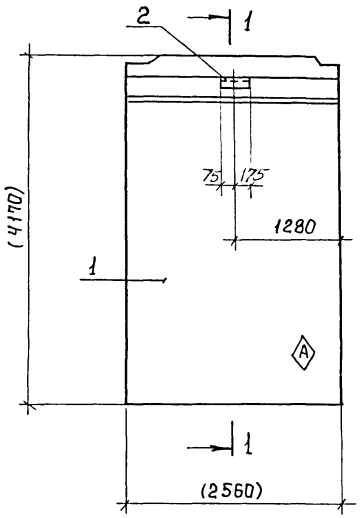

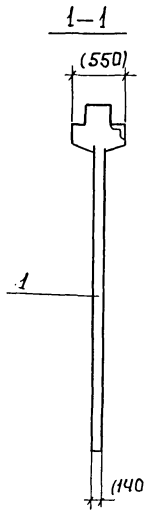

Формат	Зона	Поз.	Обозначение	Наименование	Кол.	Примеч.
				Сборочные единицы		
А3		1	1.020-1/83. Ч-1 25	2Д 26.42	1	
А4		2	1.400-15. В1. 510-05	Изделие закладное МН506	1	

Ведомость расхода стали на дополнительные закладные изделия на элемент, кг.

Марка элемента	Изделия закладные						Всего
	Арматура класса			Прокат марки			
	А-III			Вст3 пс6			
	ГОСТ 5781-82			ГОСТ 8510-86			
	ф8	ф10	Итого	L125×80×8		Итого	
2Д26.42-1	0.2	0.6	0.8	3.1		3.1	3.9

1. Покрытие поверхности закладных деталей: Гор. ц. 50-60.
2. Дополнительные закладные изделия крепятся к пространственному каркасу с помощью отдельных стержней.
3. Знак Ⓐ нанести несмываемой краской.
4. Размеры в скобках-для справок.

Инв. № подл. | Подпись и дата | Взам. инв. №

Привязан

Инв. №

Провер.	Стронгин	
Ст. инж	Стригина	
Рук. гр.	Стронгин	
ГИП	Левина	
Н. контр.	Макарищева	
Нач. отд.	Красавин	

ТП 901-3-241 88 КЖИ. 55.0.0.0

Диафрагма жесткости 2Д 26.42-1

Стадия	Масса	Масштаб
Р	4590	1:50
Лист	Листов	

ЦНИИЭП инженерного оборудования г. Москва

Формат А3

22956-05

Альбом V

Рис.1

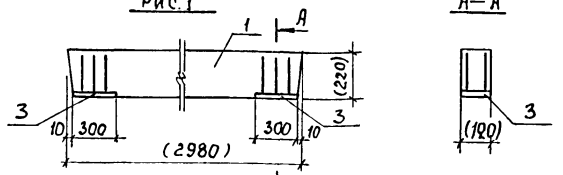

Рис.2

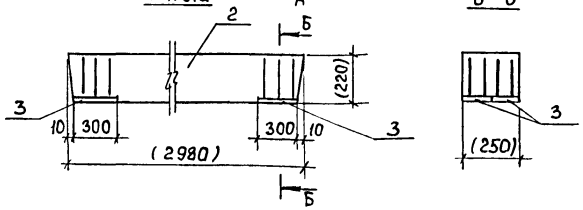

Ведомость расхода стали на дополнительные закладные изделия на элемент, кг.

Марка элемента	Изделия закладные								Всего
	Арматура класса А-III ГОСТ 5781-82				Прокат марки Вст3кп2 ГОСТ 8509-86				
	ф8			Итого	-6х120			Итого	
3ПБ30-8-П-1	1,2			1,2	3,4			3,4	4,6
5ПБ30-37-П-1	2,4			2,4	6,8			6,8	9,2

Обозначение	Марка	Масса кг	Рис
ТП901-3-241.88 КЖИ.56.0.0.0	3ПБ30-8-П-1	197	1
-01	5ПБ30-37-П-1	410	2

Формат	Зона	Поз.	Обозначение	Наименование	Кол.	Примечание
				Документация		
			1.038.1-1 вып.1	Перемычки ж.-б. для зданий с кирпичными стенами.		
				ТП901-3-241.88 КЖИ.56.0.0.0		
				Сборочные единицы		
		1	1.038.1-1 вып.1	Перемычка 3ПБ30-8-П-1	1	
		3	3.400-6/76	Изделие закладное МИ1-28	2	
				ТП901-3-241.88 КЖИ.56.0.0.0-01		
				Сборочные единицы		
		2	1.038.1-1 вып.1	Перемычка 5ПБ30-37-П-1	1	
		3	3.400-6/76	Изделие закладное МИ1-28	4	

1. Покрытие закладных изделий Гор.Ц.50-60.
2. Размеры в скобках-для справок.

Взам.инв.№ | Подпись и дата | Инв.№ подл.

Привязан:

Инв.№

Провер.	Левина	
Ст.инж.	Саранча	
Рук.гр.	Строгнич	
ГИП	Левина	
Н.контр.	Макарьинцева	
Нач.отд.	Красавин	

ТП 901-3-241.88 КЖИ.56.0.0.0

Перемычка 3ПБ30-8-П-1 5ПБ30-37-П-1

Стадия	Масса	Масштаб
Р	см. табл.	—
Лист	Листов 1	

ЦНИИЭП инженерного оборудования г. Москва

Формат А3

27956-05

Альбом V

Рис.1

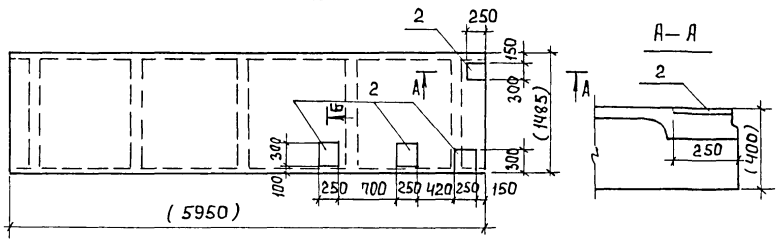

Рис.2

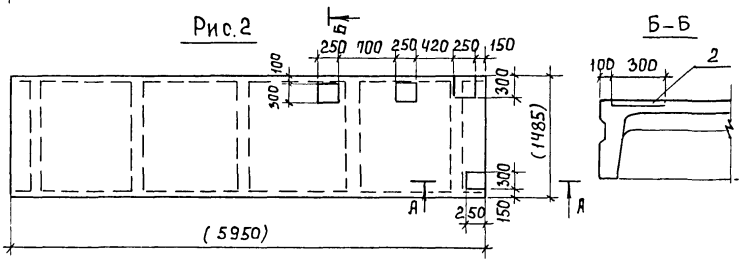

Формат	Зона	Поз.	Обозначение	Наименование	Кол.	Примеч.
				Сборочные единицы		
		1	1.442.1-2 вып.1	Плита 2П1-2АIVт	1	
		2	3.400-6/76	Изделие закладное МИ3-13	4	4.0

Ведомость расхода стали на дополнительные закладные изделия на элемент, кг.

Марка элемента	Изделия закладные							Всего
	Арматура класса				Прокат марки			
	А-III				Вст3кп2			
	ГОСТ 5781-82				ГОСТ 8509-86			
	ф8			Итого	6х250		Итого	
2П1-2АIVт-1	2.0			2.0	14.0		14.0	16.0
2П1-2АIVт-2	2.0			2.0	14.0		14.0	16.0

1. Покрытие поверхности закладных деталей: Гор. Ц. 50-60.
2. Размер в скобках - для справок.

Обозначение	Марка	Рис.
ТП901-3-241.88 КЖИ.57000	2П1-2АIVт-1	1
-01	2П1-2АIVт-2	2

Инв.№ | Привязан | Взам.инв.№ | Подпись и дата | Инв.№ подл.

Провер.	Левина	
Ст.инж.	Саранча	
Рук.гр.	Стронгин	
ГИП	Левина	
Н.контр.	Макарищева	
Нач.отд.	Красавин	

ТП 901-3-241.88 КЖИ.57.0.0.0

Плита покрытия 2П1-2АIVт-1 2П1-2АIVт-2

Стадия	Масса	Масштаб
Р	2400	—
Лист	Листов 1	

ЦНИИЭП инженерного оборудования г. Москва

Формат А3

29-16 05

Альбом V

Рис 1

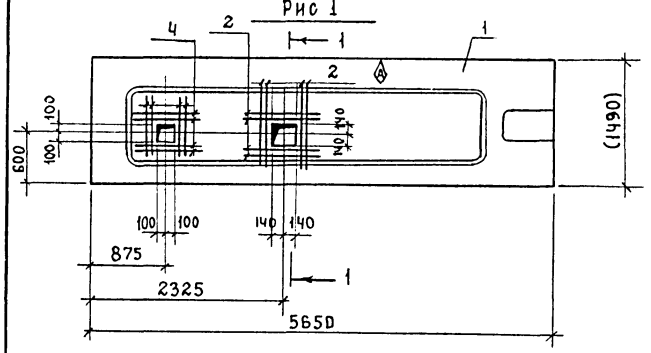

Рис. 2

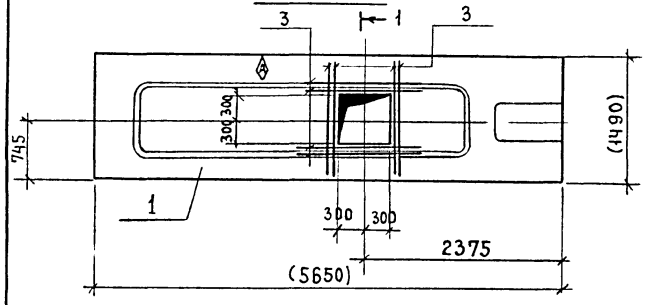

Рис.3

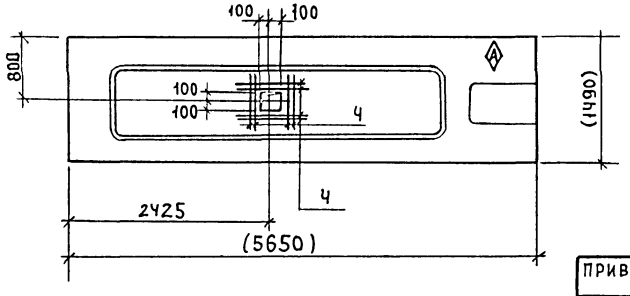

Формат	Зона	Поз.	Обозначение	Наименование	Кол. на испол. КЖИ.58.000			Примечание
					–	-01	-02	
				Сборочные единицы				
А4		1	1.041.1-2 62.0.00.0-08	ПРС 56.15-10А IV Т	1	1	1	
Б4		2	-001	А-III-8 ГОСТ 5781-82 ℓ=1000	8	–	–	0,395 кг
Б4		3	-002	А III-8 ГОСТ 5781-82 ℓ=1400	–	8	–	0,553 кг
Б4		4	-003	А-III-8 ГОСТ 5781-82 ℓ=800	8	–	8	0,32 кг

Обозначение	Марка	Рис.
ТП 901-3-241.88 КЖИ.58.000	ПРС 56.15-10А IV Т-1	1
-01	ПРС 56.15-10А IV Т-2	2
-02	ПРС 56.15-10А IV Т-3	3

Марка элемента	Изделия арматурные				Общий расход
	Арматура класса А-III ГОСТ 5781-82				
	ф8			итого	
ПРС 56.15-10А IV Т-1	5,7			5,7	5,7
ПРС 56.15-10А IV Т-2	4,42			4,42	4,4
ПРС 56.15-10А IV Т-3	2,5			2,5	2,5

1 Знак ◇ нанести несмываемой краской

2 Размеры в скобках - для справок

Взам. инв. №

Подп. и дата

Инв. № подл.

Привязан

Инв. №

Провер.	Левина	
Ст. инж.	Стригина	
Рук. гр.	Строгин	
ГИП	Левина	
Н. контр.	Макарцева	
Нач. отд.	Красавин	

ТП 901-3-241.88 КЖИ 58.0.0.0

Плита покрытия ПРС 56.15-10А IV Т-1 ÷ ПРС 56.15-10А IV Т-3

Стадия	Масса	Масштаб
Р	2890	1:50
Лист	Листов 1	

ЦНИИЭП инженерного оборудования г. Москва.

22956-05

Альбом V

Рис. 1

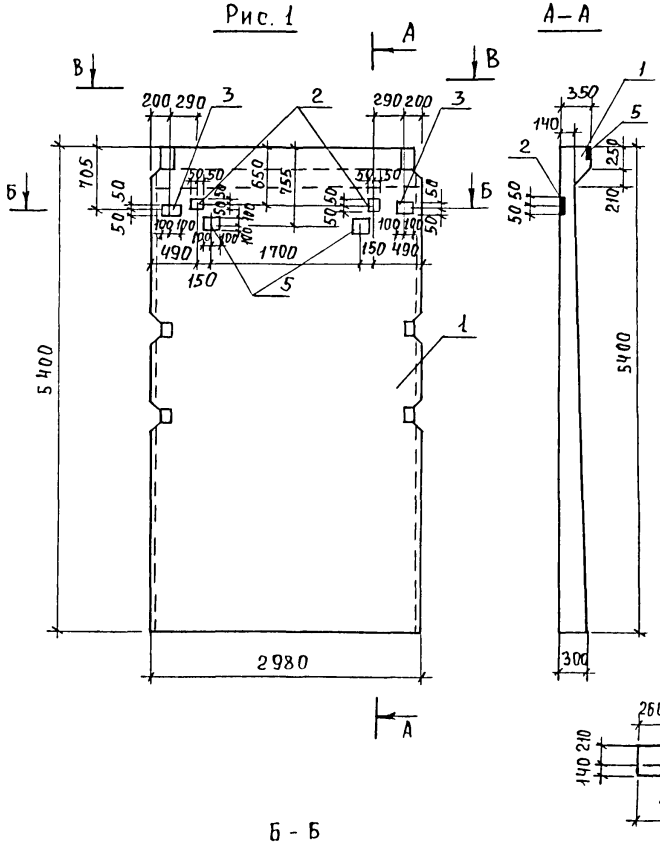

Формат	Зона	Поз.	Обозначение	Наименование	Кол-во на испол. КЖИ 61.0.0.0 –	01	02	03	04	05	06	Примеч.
				Документация								
			3.900-3 вып. 4/82	Сборные железобетонные конструкции емкостных сооружений для водоснабжения и канализации. Панели стеновые балочные для прямоугольных сооружений.								
				Сборочные единицы								
А3		1	3.900-3 вып. 4/82	ПС1-54-Б2	1	1	1	1	1	1	1	
А4		2	1.400-15.В1.120-05	Изделие закладное МН105-6	2		2		3			
А4		3	1.400-15.В1.120-17	Изделие закладное МН107-6	2		2					
А3		4	5.900-2	Сальник Ду 150; l=200 мм			3	2				
А4		5	1.400-15.В1.130-05	Изделие закладное МН117-6	4		2	1	5			
А4		6	1.400-15.В1.150-11	Изделие закладное МН134-6					2	1	1	
А4		7	1.400-15.В1.210-06	Изделие закладное МН202-2						1	1	
А4		8	1.400-15.В1.110	Изделие закладное МН101-1						3	3	

Привязан

Инв.№

Провер.	Строгин	
Ст. инж.	Лазарева	
Рук. гр.	Строгин	
ГИП	Левина	
Н.контр	Макаричев	
Нач.отд	Красавин	

ТП 901-3-241.88 КЖИ.61.0.0.0

Панель стеновая ПС1-54-Б2-1÷ПС1-54-Б2-7

Стадия	Масса	Масштаб
Р	9350	—

Лист 1 Листов 4

ЦНИИЭП инженерного оборудования г. Москва

Инв.№подл. | Подпись и дата | Взам.инв.№

Формат А3

Альбом V

Рис.2

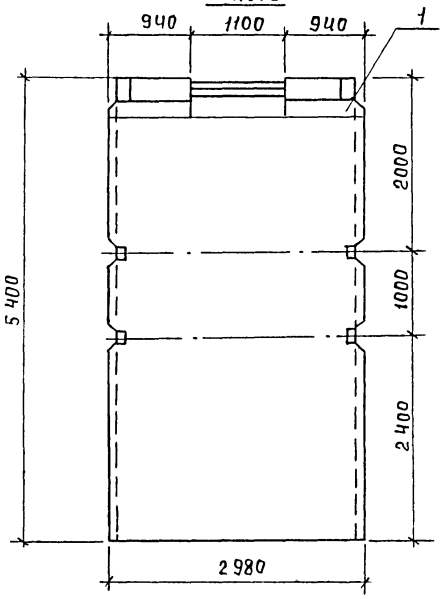

Рис.3

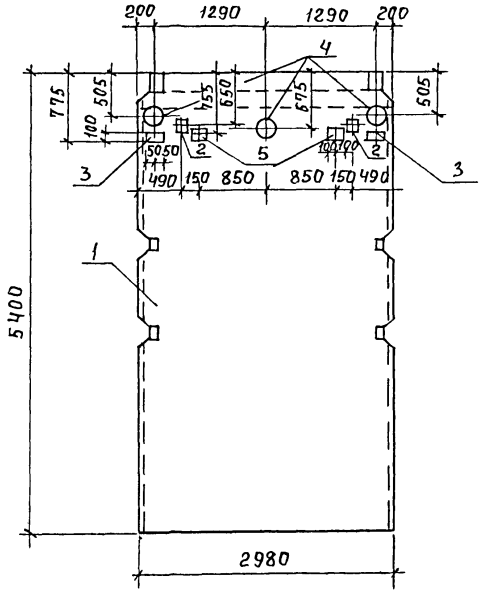

Рис.4

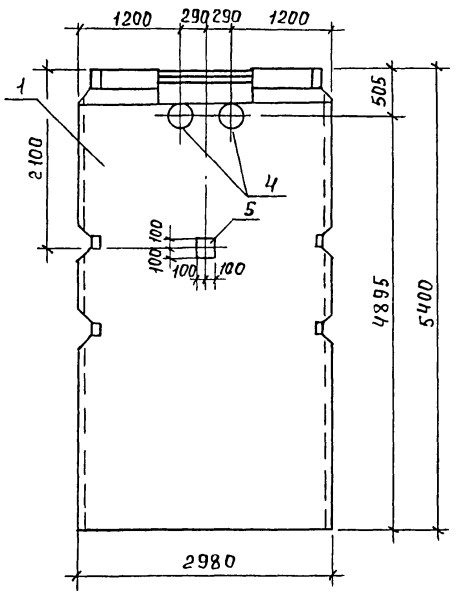

Ведомость расхода стали на дополнительные закладные изделия на элемент, кг.

Марка элемента	Изделия закладные. Арматура класса А-III ГОСТ 5781-82			Прокат марки Вст3 кп2 ГОСТ 103-76				Всего
	ф8	ф12	Итого	δ=6	δ=8	δ=10	Итого	
ПС1-5Ч-Б2-1	0.8		0.8	10.4	3.2		13.6	14.4
ПС1-5Ч-Б2-3	0.6		0.6	6.6	2.4		9.0	9.6
ПС1-5Ч-Б2-4	0.1		0.1	1.9	0.4		2.3	2.4
ПС1-5Ч-Б2-5	0.8		0.8	11.8	2.8		14.6	15.4
ПС1-5Ч-Б2-6	1.1	0.7	1.8	3.0	0.6	4.8	8.4	10.2
ПС1-5Ч-Б2-7	1.1	0.7	1.8	3.0	0.6	4.8	8.4	10.2

Привязан

Инв. №

ТП 901-3-241.88 КЖИ.61.0.0.0

Лист 2

Формат А3

Инв. № подл. | Подпись и дата | Взам. инв. №

Альбом V

Рис. 5

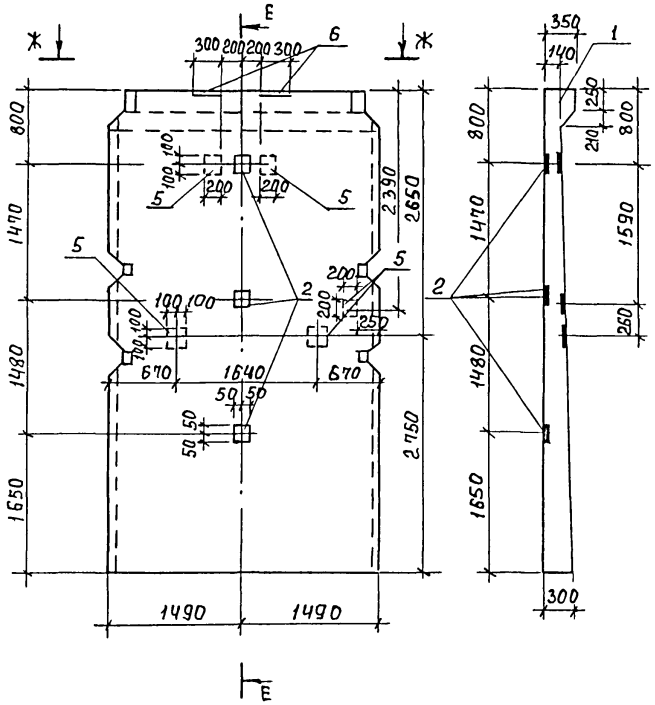

Рис. 6

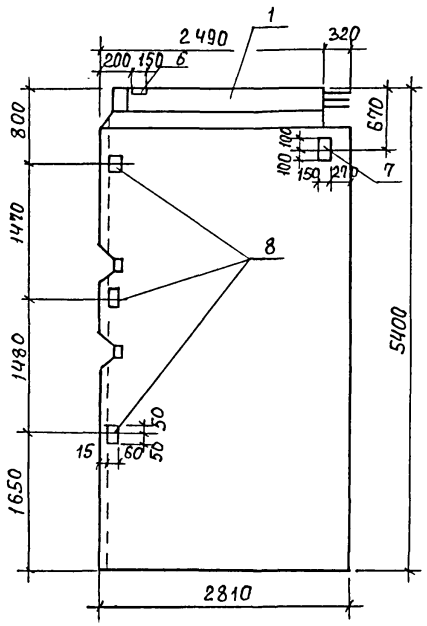

Рис. 7

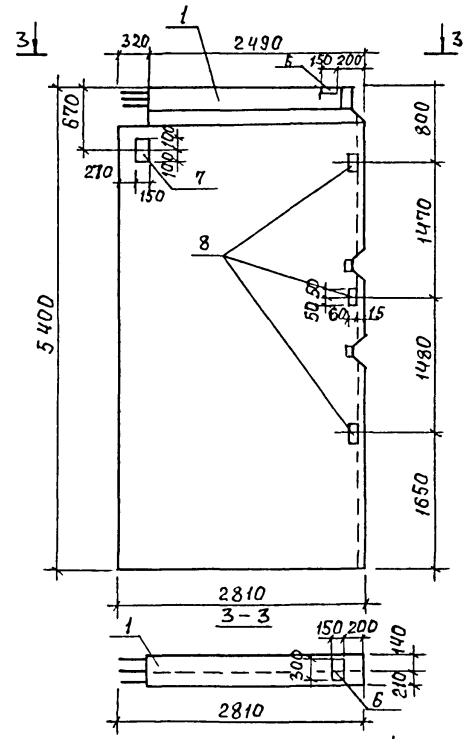

Обозначение	Марка	Рис.
ТП 901-3-241.88 - КЖИ.61.0.0.0	ПС1-54-62-1	1
-01	ПС1-54-62-2	2
-02	ПС1-54-62-3	3
-03	ПС1-54-62-4	4
-04	ПС1-54-62-5	5
-05	ПС1-54-62-6	7
-06	ПС1-54-62-7	6

Ж – Ж

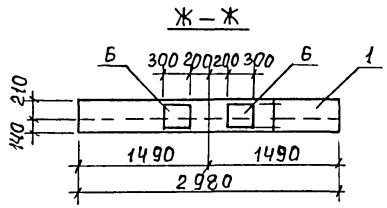

1. Стеновые панели изготовлять в опалубочной форме стеновой панели ПС1-54-62 по серии 3.900-3 вып. 4/82.
2. Отверстия в обвязочной балке стеновых панелей по рис. 2; 4; 6; 7 выполнять путем установки деревянного вкладыша. Арматура обвязочной балки, попадающая в отверстие, не вырезается.

Привязан

Инв №

ТП 901-3-241.88 КЖИ 61.0.0.0

Лист 3

Формат А3

Инв № подл. | Подпись и дата | Взам. инв. №

Альбом V.1

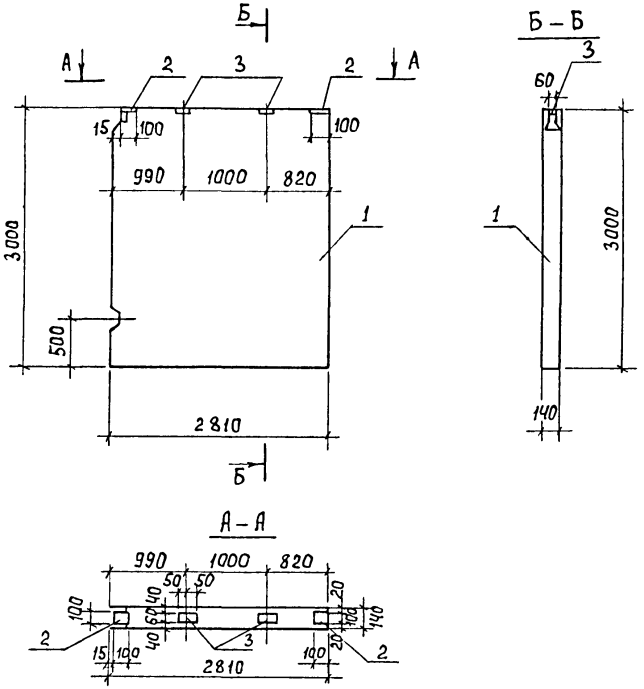

Формат	Зона	Поз.	Обозначение	Наименование	Кол.	Примеч.
				Документация		
			3.900-3 вып. 3/82	Сборные железобетонные конструкции емкостных сооружений для водоснабжения и канализации. Панели стеновые консольные для прямоугольных сооружений.		
				Сборочные единицы		
А3		1	3.900-3 вып. 3/82	ПС 2-30-К1	1	
А4		2	1.400-15. В1. 120-05	Изделие закладное МН105-6	2	1,0 кг
А4		3	1.400-15. В1. 110-02	Изделие закладное МН101-6	2	0,6 кг

Ведомость расхода стали на дополнительные закладные изделия на элемент, кг.

Марка элемента	Изделия закладные							Общий расход
	Арматура класса А-III			Прокат марки Вст3кп2				
	ГОСТ 5781-82			ГОСТ 103-76				
	ф8		Итого	δ=6	δ=8		Итого	
ПС2-30-К1-1	0,4		0,4	1,6	1,2		2,8	3,2

Инв. № подл. | Подпись и дата | Взам. инв. №

Привязан			
Инв. №			

Провер.	Строгин	
Ст. инж.	Лазарева	
Рук. гр.	Строгин	
ГИП	Левина	
Н. контр.	Макаришева	
Нач. отд.	Красавин	

ТП 901-3-241.88 КЖИ 62.0.0.0

Панель стеновая ПС2-30-К1-1

Стадия	Масса	Масштаб
Р	3130	—
Лист	Листов 1	

ЦНИИЭП инженерного оборудования г. Москва

Формат А3

22956-05

Альбом V

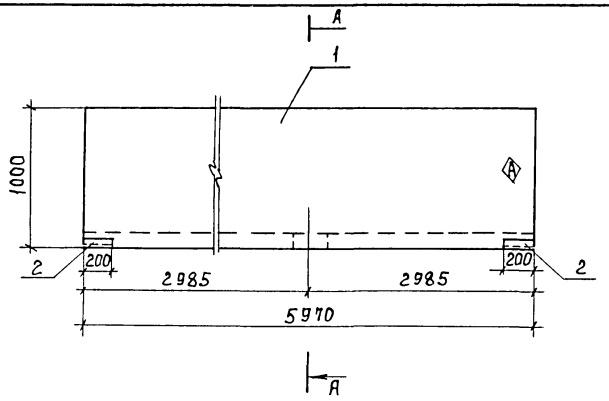

А — А

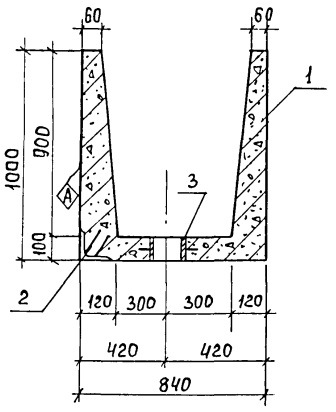

Формат	Зона	Поз.	Обозначение	Наименование	Кол.	Примеч.
				Документация		
			3.900-3 вып. 8	Сборные железобетонные конструкции емкостных сооружений для водоснабжения и канализации.		
				Сборочные единицы		
А3		1	3.900-3 вып. 8	Лоток ЛТ1-9-6	1	
				Детали		
А4		2	3.400-6/76	Изделие закладное МНЧ-27	2	1,5 кг
А3		3	5.900-2	Сальник Ду 150; ℓ = 100	1	10,2 кг

Ведомость расхода стали на дополнительные закладные изделия на элемент, кг.

Марка элемента	Изделия закладные					Общий расход
	Арматура класса		Прокат марки			
	А-III		Вст3 кп2			
	ГОСТ 5781-82		ГОСТ 8509-86			
	ф8	Итого	L63х5		Итого	
ЛТ1-9-6-1	0,8	0,8	2,2		2,2	3,0

1. Знак А нанести несмываемой краской.
2. Арматуру в местах прохода сальника разрезать, отогнуть и приварить к корпусу сальника.

Привязан			
Инв. №			

Провер.	Стронгин	
Ст.инж.	Лазарева	
Рук. гр.	Стронгин	
ГИП	Левина	
Н.контр.	Макаришева	
Нач. отд.	Красавин	

ТП 901-3-241.88 КЖИ 63.000

Лоток ЛТ1-9-Б-1

Стадия	Масса	Масштаб
Р	3900	—
Лист	Листов 1	

ЦНИИЭП инженерного оборудования г. Москва

Инв. № подл. | Подпись и дата | Взам. инв. №

Формат А3

22956-05

Альбом V

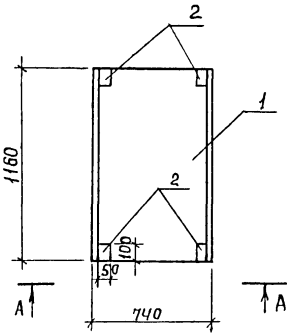

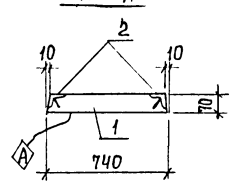

Формат	Зона	Поз	Обозначение	Наименование	Кол.	Примеч.
				Документация		
			3.006.1-2/82 Вып. 1-2	Сборные железобетонные каналы и тоннели из лотковых элементов		
				Сборочные единицы		
А4		1	3.006.1-2/82. 1-2-1.0-024	Плита П7д-3	1	
А4		2	3.400-6/76	Изделие закладное МН4-45	4	0.8 кг

Ведомость расхода стали на дополнительные закладные изделия на элемент, кг

Марка элемента	Изделия закладные						Общий расход
	Арматура класса			Прокат марки			
	А-III			Вст3 кп2			
	ГОСТ 5781-82			ГОСТ 8509-86			
	ф8		Итого	L50×5		Итого	
П7д-3-1	1.6		1.6	1.6		1.6	3.2

1. Знак Ⓐ нанести несмываемой краской.

Инв.№ подл. | Подпись и дата | Взам.инв.№

Привязан	Провер.	Строгин	
	Ст.инж.	Лазарева	
	Рук.гр.	Строгин	
	Г И П	Левина	
	Н.контр	Макаричева	
Инв.№	Нач.отд	Красавин	

ТП 901-3-241.88 КЖИ640.0.0

Плита П7д-3-1

Стадия	Масса	Масштаб
Р	150	—
Лист	Листов 1	

ЦНИИЭП инженерного оборудования г. Москва

Формат А3

22956-05

Альбом V

1-1

Армирование

Рис.1

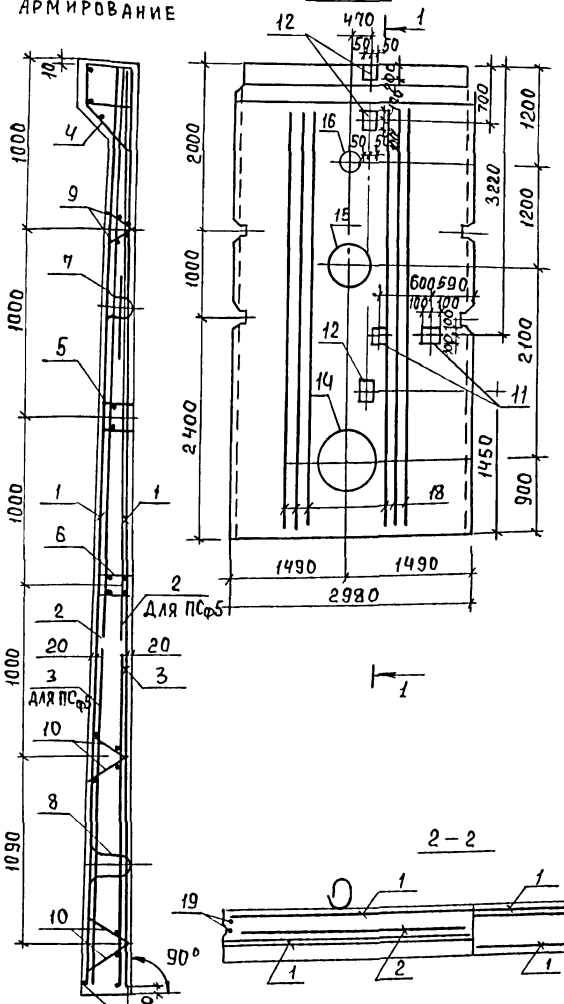

Сетки установить анкерующими стержнями к нижнему торцу панели.

2-2

Формат	Зона	Поз.	Обозначение	Наименование	Кол-во на исполнение КЖИ65000						Примеч.
						01	02	03	04		
				Документация							
			3.900-3 вып. 4/82	Сборные ж.б. конструкции емкостных сооружений для водоснабжения и канализации.							
				Ведомость расхода стали.							
				Сборочные единицы							
А4		1	ТП 901-3-241.88 КЖИ.65.00.1	Сетка арматурная С3	2	2	2	2	2		
А4		2	ТП 901-3-241.88 КЖИ.65.00.2	Сетка арматурная С4	1	1	1	1	2		
		3	3.900-3 вып.4/82 часть 2	Сетка арматурная С-38	1	1	1	1	2		
		4	3.900-3 вып.4/82 часть 2	Изделие закладное МН-6	1	1	1	1	1		
		5	3.900-3 вып.4/82 часть2	Изделие закладное МН-15	1	1	1	1	1		
		6	3.900-3 вып. 4/82 часть 2	Изделие закладное МН-16	1	1	1	1	1		
		7	3.900-3. вып. 4/82 часть2	Изделие закладное МН-29	2	2	2	2	2		
		8	3.900-3 вып. 4/82 часть2	Изделие закладное МН-30	2	2	2	2	2		
		9	3.900-3 вып. 4/82 часть2	Каркас Кр1	2	2	2	2	2		
		10	3.900-3 вып. 4/82 часть2	Каркас Кр3	4	4	4	4	4		
А4		11	1.400-15 В1. 130-05	Изделие закладное МН117-6	2	1	2				
А4		12	1.400-15 В1. 120-17	Изделие закладное МН107-6	3	1					
А4		13	1.400-15 В1. 150-47	Изделие закладное МН140-6					2		
А4		14	5.900-2	Сальник d_y 700; ℓ = 300	1		1				
А4		15	5.900-2	Сальник d_y = 500; ℓ = 300	1						
А4		16	5.900-2	Сальник d_y = 150; ℓ = 300	1		2				
А4		17	5.900-2	Сальник d_y = 100; ℓ = 300							
				Детали							
Б4		18	-01	А-III-18-ГОСТ 5781-82; ℓ=5380	12		12				
Б4		19	-02	А-III-10-ГОСТ 5781-82; ℓ=5380	4		4				
				Материал: Бетон В15	3,74	3,74	3,74	3,74	3,29		

Привязан

Инв. №

Провер.	Строгин	
Ст.инж.	Лазарева	
Рук. гр.	Строгин	
ГИП	Левина	
Н.контр.	Макаричева	
Нач.отд	Красавин	

ТП 901-3-241.88 КЖИ. 65.0.0.0

Панель стеновая (ПСФ1 ÷ ПСФ5)

Стадия	Масса	Масштаб
Р	9350	—

Лист | Листов 2

ЦНИИЭП инженерного оборудован. г. Москва

Формат А3

Инв.№подл. | Подпись и дата | Взам. инв.№

Альбом V

Рис.2

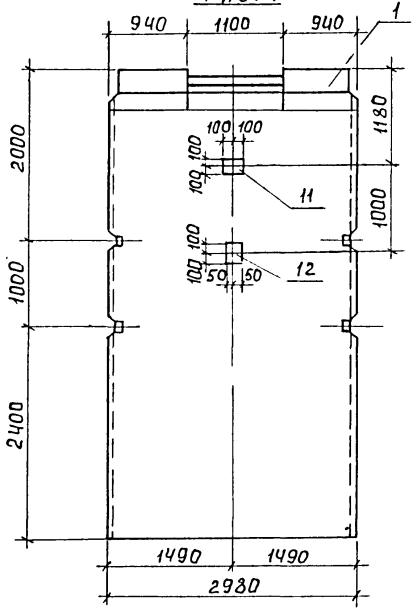

Рис.3

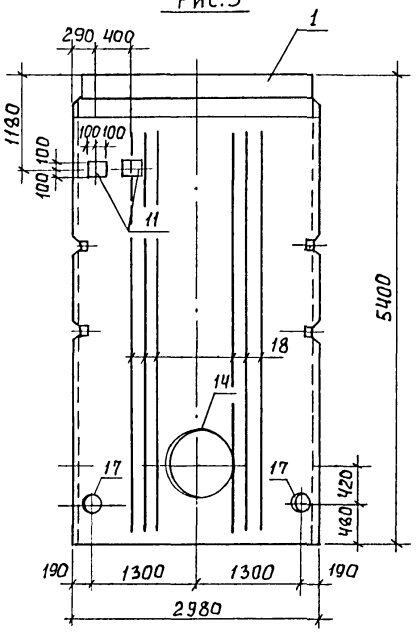

Рис.4

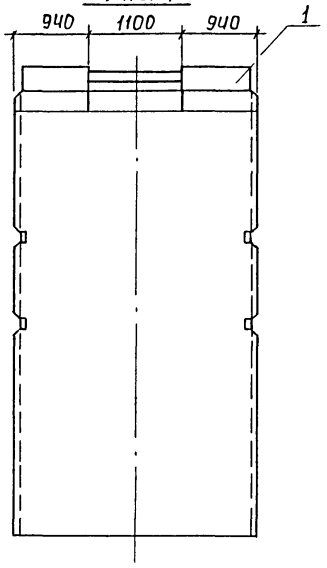

Рис.5

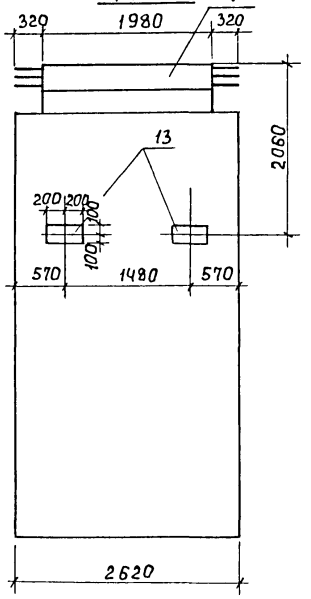

Обозначение	Марка	Рис.
ТП 901-3-241.88 КЖИ65.0.0.0	ПСф1	1
-01	ПСф2	2
-02	ПСф3	3
-03	ПСф4	4
-04	ПСф5	5

1. Панели выполнять в опалубочной форме стеновых панелей ПС1-54-61 по серии 3.900-3 вып. 4/82 путем установки деревянных вкладышей.
2. Арматура обвязочной балки, попадающая в отверстие, не вырезается.

Привязан

Инв.№

ТП 901-3-241.88 КЖИ.65.0.0.0 Лист 2

Формат А3

22956-05

Инв.№ подл. | Подпись и дата | Взам.инв.№

Альбом V

Марка элемента	Изделия арматурные									Всего	Изделия закладные																		Всего	Общий расход
	Арматура класса										Арматура класса																			
	А-I		А-III					Вр I			А-I	А-III								А-II		Вр I		Вст 3 кп 2						
	ГОСТ 5781-82							ГОСТ 6727-80			ГОСТ 5781-82											ГОСТ 6727-80		ГОСТ 103-76						
	ф10	Итого	ф10	ф12	ф16	ф18	Итого	ф5	Итого		ф6	ф10	Итого	ф6	ф8	ф12	ф14	ф16	Итого	ф22	Итого	ф5	Итого	-S=5	-S=6	-S=8	-S=10	Итого		
ПСф1	3,6	3,6	13,3	217,6	38,7	129,0	398,6	87,62	87,62	489,82	4,1	8,6	12,7	2,4	0,5		27,6	24,4	34,9	26,4	26,4	10,7	10,7	0,76	15,7	23,8		40,26	144,9	634,78
ПСф2	3,6	3,6		217,6	38,7		256,3	87,62	87,62	347,52	4,1	8,6	12,7	2,4	0,2		27,6	24,4	54,6	26,4	26,4	10,7	10,7	0,76	12,0	22,0		34,76	139,16	486,68
ПСф3	3,6	3,6	13,3	217,6	38,7	129,0	398,6	87,62	87,62	489,82	4,1	8,6	12,7	2,4	0,2		27,6	24,4	54,6	26,4	26,4	10,7	10,7	0,76	13,0	22,0		35,76	140,6	630,42
ПСф5	7,2	7,2		243,96	77,4		321,36	94,72	94,72	416,08	4,1	8,6	12,7	2,4	0,2	1,8	27,6	24,4	56,4	26,4	26,4	10,7	10,7	0,76	9,2	21,2	2,4	33,56	139,1	555,76
ПСф4	3,6	3,6		217,6	38,7		256,3	87,62	87,62	347,52	4,1	8,6	12,7	2,4			27,6	24,4	54,4	26,4	26,4	10,7	10,7	0,76	9,2	21,2		31,16	135,36	482,88

Инв. № подл. | Подпись и дата | Взам. инв. №

Привязан

Инв. №

Провер	Строгин	
Ст. инж.	Лазарева	
Рук. гр	Строгин	
ГИП	Левина	
Н. контр	Макаришева	
Нач. отд	Красавин	

ТП 901-3-241.88 КЖИ 65.0.0.0

Ведомость расхода стали на элемент, кг.

Стадия	Лист	Листов
Р	3	3

ЦНИИЭП инженерного оборудования г. Москва

Формат А3

Альбом V

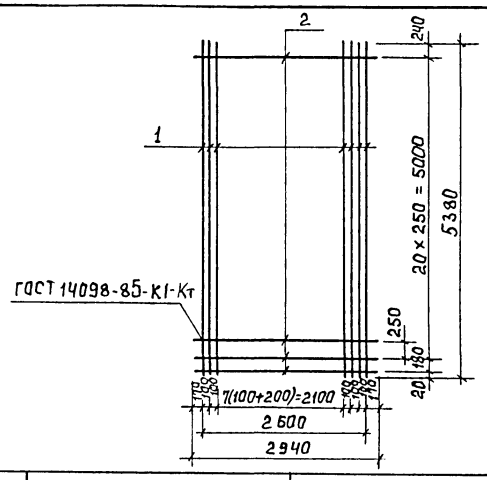

Форм.	Зона	Поз.	Обозначение	Наименование	Кол.	Примеч.
				Детали		
БЧ		1	-01	А-III-12-ГОСТ 5781-82 ℓ=5380	20	4,78 кг
БЧ		2	-02	Вр-I-5-ГОСТ 6727-80 ℓ=2940	22	1.83 кг

Привязан

Инв. №

Взам. инв. № | Подпись и дата | Инв. № подл.

ТП 901-3-241.88 КЖИ 65.0.0.1

Провер.	Строгин	
Ст. инж.	Лазарева	
Рук. гр.	Строгин	
ГИП	Левина	
Н. контр.	Макаричева	
Нач. отд.	Красавин	

Сетка арматурная С-3

Стадия	Масса	Масштаб
Р	135.8	1:60
Лист	Листов 1	

ЦНИИЭП инженерного оборудования г. Москва

Формат А4

Альбом V

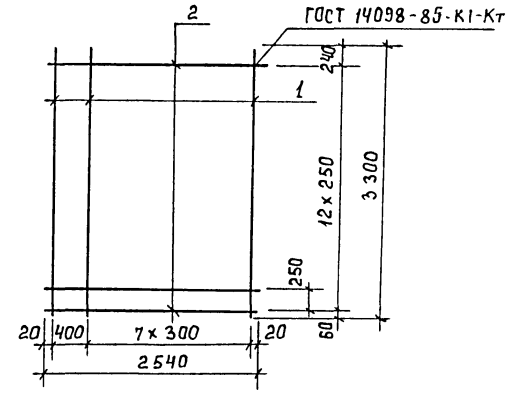

Форм.	Зона	Поз.	Обозначение	Наименование	Кол.	Примеч.
				Детали		
БЧ		1	-01	А-III-12-ГОСТ 5781-82 ℓ=3300	9	2.93 кг
БЧ		2	-02	Вр-I-5 ГОСТ 6727-80 ℓ=2540	13	0.354 кг

Привязан

Инв. №

Взам. инв. № | Подпись и дата | Инв. № подл.

ТП 901-3-241.88 КЖИ 65.0.0.2

Провер.	Строгин	
Ст. инж.	Лазарева	
Рук. гр.	Строгин	
ГИП	Левина	
Н. контр.	Макаричева	
Нач. отд.	Красавин	

Сетка арматурная С-4

Стадия	Масса	Масштаб
Р	31.0	1:50
Лист	Листов 1	

ЦНИИЭП инженерного оборудования г. Москва

Формат А4

22956-05

Альбом V

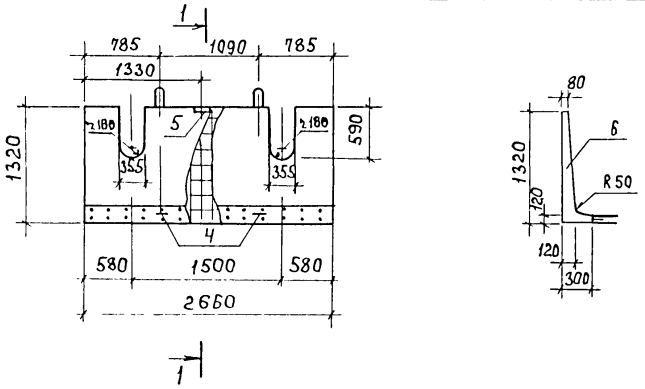

1 – 1

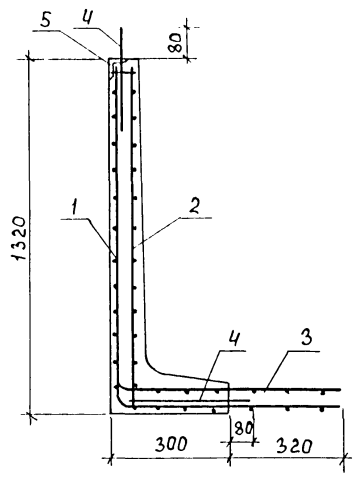

Формат	Зона	Поз.	Обозначение	Наименование	Кол.	Примеч.
				Сборочные единицы		
А4		1	ТП 901-3-241.88 КЖИ.66.0.0.1	Сетка арматурная С5	1	15,21
А4		2	ТП 901-3-241.88 КЖИ.66.0.0.2	Сетка арматурная С6	1	11.68
А4		3	ТП 901-3-241.88 КЖИ.66.0.0.3	Сетка арматурная С7	1	5,7
А4		5	3.400-6/76	Изделие закладное МН4-26	1	
				Детали		
А4		4	1.400-9	Петля УП2-4	4	0.98 кг
		6		Материал: бетон В15		0,4 м³

Ведомость расхода стали на один элемент, кг.

Марка элемента	Изделия арматурные			Изделия закладные						Общий расход
	Арматура класса			Арматура класса			Прокат марки			
	Вр I			A-III			Вст3 кп2			
	ГОСТ 6727-80			ГОСТ 5781-82			ГОСТ 8509-86			
	ф5		Итого	ф8		Итого	L63×6		Итого	
ЛТ2-12-1	32,59		32,59	0,4		0,4	0,6		0,6	33,59

1. Защитный слой бетона - 20 мм.
2. Петли УП2-4 привязать к сетке С1.
3. Лоток выполнять в опалубочной форме лотка ЛТ2-12 по серии 3.900-3 Вып. 8

Привязан

Инв. №

Провер.	Строгин	
Ст.инж.	Лазарева	
Рук. гр.	Строгин	
ГИП	Левина	
Н.контр.	Макарищева	
Нач.отд	Красавин	

ТП 901-3-241.88 КЖИ 66.0.0.0

Лоток ЛТ2

Стадия	Масса	Масштаб
Р	1,05	—
Лист	Листов 1	

ЦНИИЭП инженерного оборудования г. Москва

Формат А3

22956-05

Инв. № подл. | Подпись и дата | Взам. инв. №

Альбом V

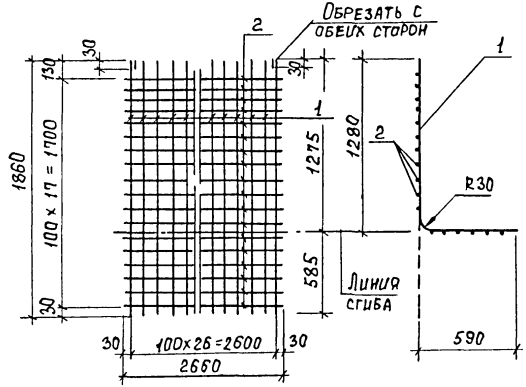

Формат	Зона	Поз.	Обозначение	Наименование	Кол.	Примеч.
				Детали		
БЧ		1	-01	Вр-I-5-ГОСТ 6727-80; ℓ=1860	27	0,29 кг
БЧ		2	-02	Вр-I-5-ГОСТ 6727-80; ℓ=2660	18	0,41 кг

Привязан

Инв. №

ТП 901-3-241.88 КЖИ.66.00.1

Провер.	Стронгин	
Ст.инж.	Лазарева	
Рук. гр.	Стронгин	
ГИП	Левина	
Н.контр.	Макаршиева	
Нач.отд.	Красавин	

Сетка арматурная С5

Стадия	Масса	Масштаб
Р	15,21	—
Лист	Листов 1	

ЦНИИЭП инженерного оборудования г. Москва

Формат А4

Альбом V

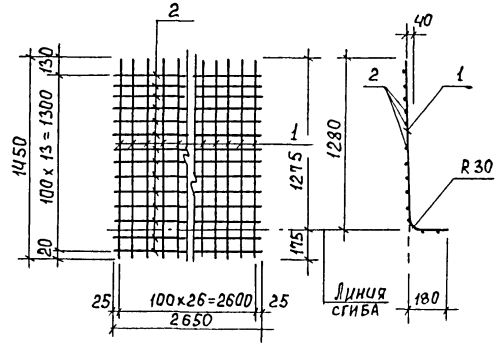

Формат	Зона	Поз.	Обозначение	Наименование	Кол.	Примеч.
				Детали		
БЧ		1	-01	Вр-I-5-ГОСТ 6727-80; ℓ=1450	27	0,22 кг
БЧ		2	-02	Вр-I-5-ГОСТ 6727-80; ℓ=2650	14	0,41 кг

Привязан

ТП 901-3-241.88 КЖИ.66.00.2

Провер.	Стронгин	
Ст.инж.	Лазарева	
Рук.гр.	Стронгин	
ГИП	Левина	
Н.контр.	Макаричева	
Нач.отд.	Красавин	

Сетка арматурная С6

Стадия	Масса	Масштаб
Р	11,68	—
Лист	Листов 1	

ЦНИИЭП инженерного оборудован. г. Москва

Формат А4

Инв. № подл. | Подпись и дата | Взам. инв. №

Альбом V

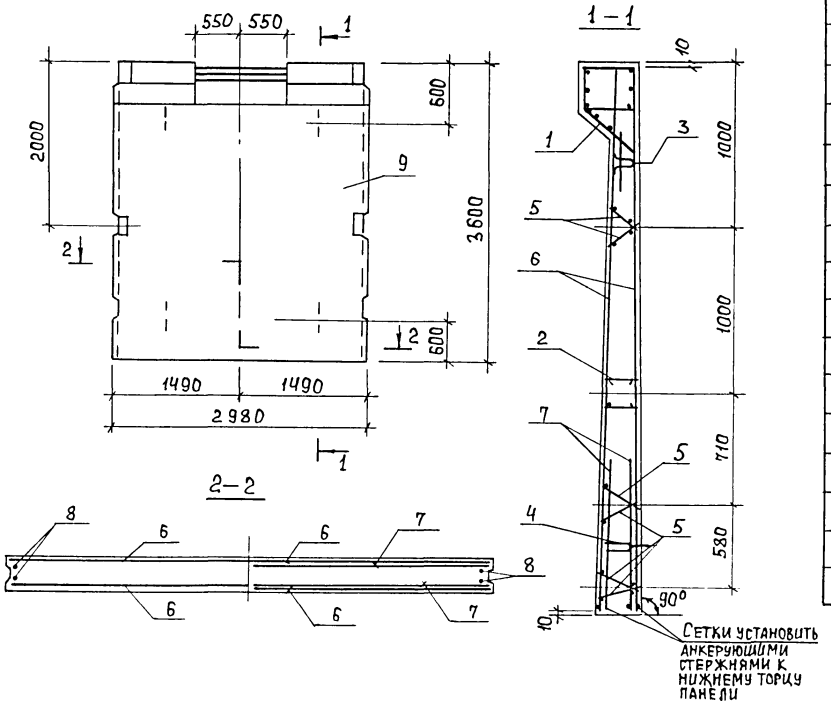

Формат	Зона	Поз.	Обозначение	Наименование	Кол.	Примеч.
				Документация		
			3.900-3	Сборные железобетонные конструкции емкостных сооружений для водопровода и канализации.		
			ТП 901-3-241.88 КЖИ67.0.0 ВРС	Ведомость расхода стали		
				Сборочные единицы		
		1	ТП 901-3-241.88 КЖИ67.1.0.0	Изделие закладное МН1	1	
		2	3.900-3 вып. 4/82	Изделие закладное МН10	1	
		3	3.900-3 вып. 4/82	Изделие закладное МН23	2	
		4	3.900-3 вып. 4/82	Изделие закладное МН24	2	
		5	3.900-3 вып. 4/82	Каркас Кр-1	6	
		6	ТП 901-3-241.88 КЖИ67.0.0.1	Сетка С10	2	
		7	3.900-3 вып. 4/82	Сетка С-20	2	
				Детали		
		8		А-III-12-ГОСТ 5781-82 ℓ=3580	4	3,17 кг
				Материалы		
		9		Бетон В15; F100; W6	1,93	м3

1. Панель выполняется в опалубочной форме стеновой панели ПС1-36-Б1.
2. Отверстие в обвязочной балке выполняется путем установки деревянного вкладыша. Арматура обвязочной балки попадающая в отверстие не вырезается.

Инв.№ подл. | Подпись и дата | Взам.инв.№

Привязан

Инв.№

Провер.	Левина	
Рук.гр.	Стронгин	
ГИП	Левина	
Н.контр.	Макаришева	
Нач.отд	Красавин	

ТП 901-3-241.88 КЖИ ПС 67 0.0.0

Панель стеновая ПС1

Стадия	Масса	Масштаб
Р	4830	1:50
Лист	Листов 1	

ЦНИИЭП инженерного оборудования г. Москва

Формат А3

2.965-05

Альбом V

Ведомость расхода стали на элемент, кг

Марка элемента	Арматурные изделия														Изделия закладные								Общий расход
	Проволока арматурная Вр-1 ГОСТ 6727-80		Арматура класса А-I ГОСТ 5781-82					Арматура класса А-III ГОСТ 5781-82							Всего	Проволока арматурная Вр-1 ГОСТ 6727-80		Арматура класса Ас-II ГОСТ 5781-82		Прокат марки ВСт3кп-2 ГОСТ 19903-74			Всего	
	ф5	итого	ф8	ф10			итого	ф8	ф10	ф12	ф14	ф25		итого		5	итого	16	итого	5	8	итого		
ПС 1	25.4	25.4	2.1	8.2			10.3	11.9	6.9	133.6	49.4	59.2		261	296.7	0.1	0.1	10.0	10.0	3.3	21.2	24.5	34.6	331.3

Привязан

Инв. №

Провер.	Левина		
Рук. гр.	Стронгин		
ГИП	Левина		
Н. контр.	Макарицева		
Нач. отд.	Красавин		

ТП 901-3-241.88 КЖИ 67.0.0.0 ВРС

Ведомость расхода стали, кг

Стадия	Лист	Листов
Р		1

ЦНИИЭП инженерного оборудования г. Москва.

Инв. № подл. | Подп. и дата | Взам. инв. №

22956-05

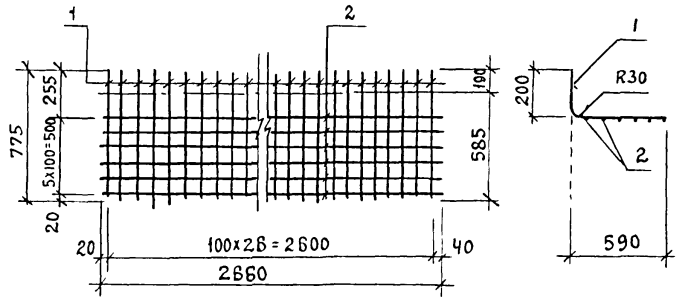

Формат	Зона	Поз	Обозначение	Наименование	Кол.	Примечание
				Детали		
БЧ		1	-01	Вр-I-5-ГОСТ6727-80; ℓ=775	27	0,12 кг
БЧ		2	-02	Вр-I-5-ГОСТ6727-80; ℓ=2660	6	0,41 кг

Привязан

Инв. №

Взам. инв. №

Подп. и дата

Инв. № подл.

Провер.	Стронгин	
Ст. инж.	Лазарева	
Рук. гр.	Стронгин	
ГИП	Левина	
Н. контр.	Макарнцева	
Нач. отд	Красавин	

ТП 901-3-241.88 КЖИ.66.0.03

Сетка арматурная С7

Стадия	Масса	Масштаб
Р	5,7	-
Лист	Листов 1	

ЦНИИЭП инженерного оборудования г. Москва.

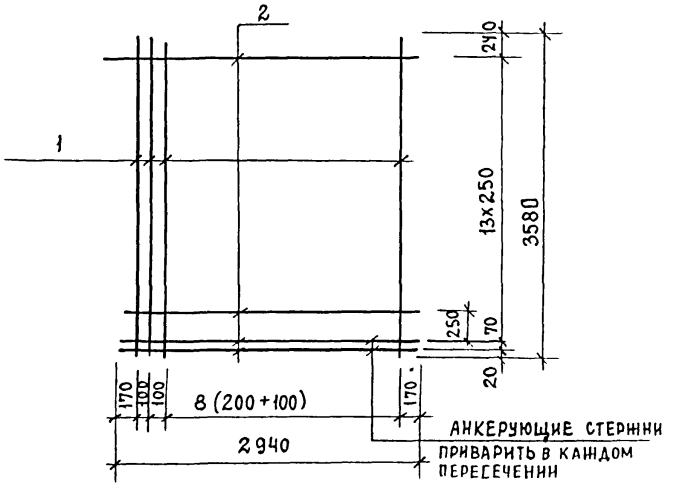

Формат	Зона	Поз	Обозначение	Наименование	Кол.	Прим.
				Детали		
		1	-01	А-III-12-ГОСТ 5781-82 ℓ=3580	19	3,18 кг
		2	-02	Вр-I-5-ГОСТ6727-80 ℓ=2940	15	0,45 кг

Привязан

Инв. №

Взам. инв. №

Подп. и дата

Инв. № подл.

Провер.	Левина	
Рук. гр.	Стронгин	
ГИП	Левина	
Н. контр.	Макарнцева	
Нач. отд	Красавин	

ТП 901-3-241.88 КЖИ. 67.0.0.1

Сетка С10

Стадия	Масса	Масштаб
Р	67,2	1:50
Лист	Листов 1	

ЦНИИЭП инженерного оборудования г. Москва.

Альбом V

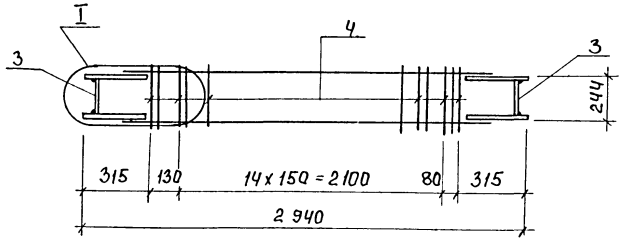

1–1

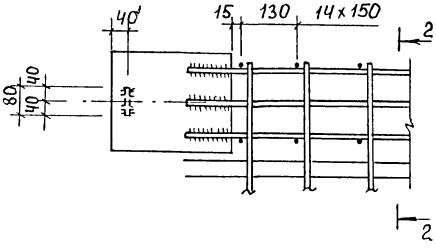

2–2

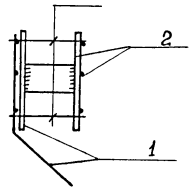

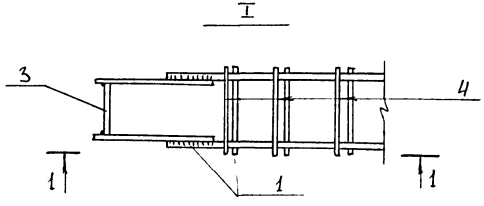

Форм.	Зона	Поз.	Обозначение	Наименование	Кол.	Примечан
				Сборочные единицы		
		1	ТП 901-3-241.88 КЖИ.67.1.1.0	Каркас Кр 1	1	
		2	КЖИ.67.1.2.0	Каркас Кр 2	1	
				Детали		
		3	1	Полоса $\frac{Б\text{-}8\times80\ ГОСТ\ 103\text{-}76\ \ell=228}{ВСт3кп2\ ГОСТ\ 535\text{-}79}$	2	1.14 кг
		4	2	А-$\overline{\text{III}}$-8 ГОСТ 5781-82 ℓ=315	34	0.12 кг

Инв. № подл. | Подпись и дата | Взам. инв. №

Привязан

Инв. №

Провер.	Левина	
Рук. гр.	Строгин	
ГИП	Левина	
Н. контр.	Макаришева	
Нач. отд.	Красавин	

ТП 901-3-241.88 КЖИ. 67.1.0.0

Изделие закладное МН1

Стадия	Масса	Масштаб
Р	92.06	—
Лист	Листов 1	

ЦНИИЭП инженерного оборудования г. Москва

Формат А3

22956-05

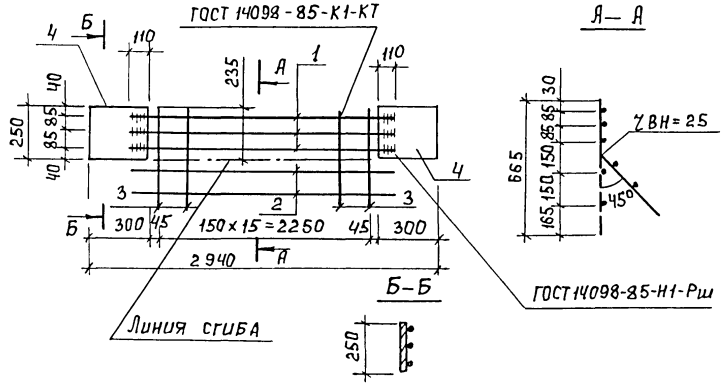

Формат	Зона	Поз.	Обозначение	Наименование	Кол.	Примеч.
				Детали		
БЧ		1	-1	А-III-25-ГОСТ 5781-82; ℓ=2570	3	9,87 кг
БЧ		2	-2	А-I-8-ГОСТ 5781-82; ℓ=2600	2	1,03 кг
БЧ		3	-3	А-III-8-ГОСТ 5781-82; ℓ= 665	16	0,26 кг
БЧ		4	-4	Полоса Б-2 8х250 ГОСТ 82-70 / Вст3кп2-1 ГОСТ 535-79 ℓ=300	2	4,7 кг

Привязан

Инв. №

Взам. инв. №

Подпись и дата

Инв. № подл.

ТП 901-3-241.88 КЖИ.671.1.0

Провер.	Левина	
Рук. гр.	Стронгин	
Г И П	Левина	
Н. контр.	Макарищева	
Нач. от. д.	Красавин	

Каркас Кр1

Стадия	Масса	Масштаб
Р	45,2	—
Лист	Листов 1	

ЦНИИЭП инженерного оборудования г. Москва

Формат А4

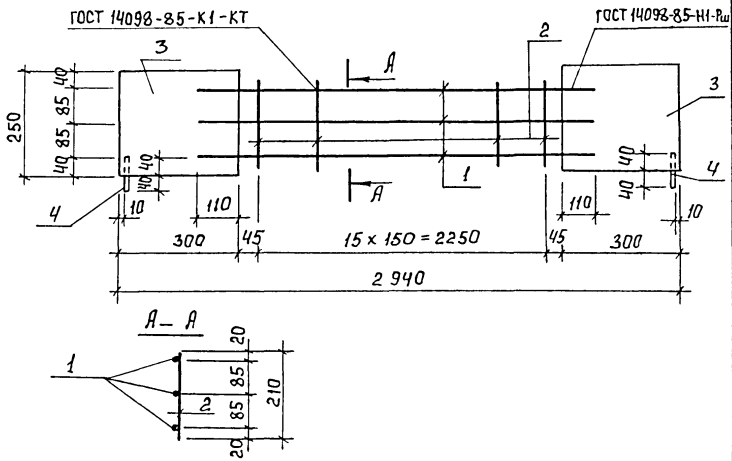

Формат	Зона	Поз.	Обозначение	Наименование	Кол.	Примеч.
				Детали		
БЧ		1	-1	А-III-25-ГОСТ 5781-82; ℓ=2570	3	9,87 кг
БЧ		2	-2	А-III-8-ГОСТ 5781-82; ℓ=210	16	0,08 кг
БЧ		3	-3	Полоса Б-2 8х250 ГОСТ 82-70 / Вст3кп2-1 ГОСТ 535-79 ℓ=300	2	4,7 кг
БЧ		4	-4	А-III-14-ГОСТ 5781-82; ℓ=80	2	0,1 кг

Привязан

Инв. №

Взам. инв. №

Подпись и дата

Инв. № подл.

ТП 901-3-241.88 КЖИ.67.1.2.0

Провер.	Левина	
Рук. гр.	Стронгин	
Г И П	Левина	
Н. контр.	Макарищева	
Нач. от. д.	Красавин	

Каркас Кр2

Стадия	Масса	Масштаб
Р	40,5	—
Лист	Листов 1	

ЦНИИЭП инженерного оборудования г. Москва

Формат А4

22456-05

Альбом V

Рис. 1

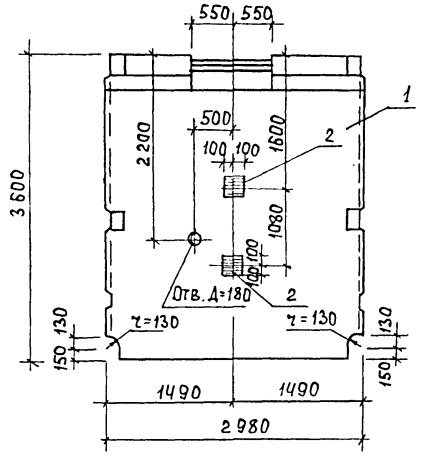

Рис. 2
(остальное см. рис. 1)

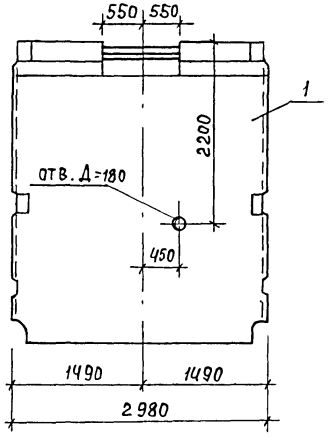

Формат	Зона	Поз.	Обозначение	Наименование	Кол.	Примеч.
				Документация		
			3.900-3	Сборные железобетонные конструкции емкостных сооружений для водопровода и канализации.		
				Сборочные единицы		
		1	ТП 901-3-241.88 КЖИ.67.0.0.0	Панель стеновая ПС1	1	
		2	1.400-15.81 130-05	Изделие закладное МН1178	2	

Ведомость расхода стали на дополнительные закладные изделия на элемент, кг.

Марка элемента	Изделия закладные								Всего	Общий расход
	Арматура класса А-III ГОСТ 5781-82				Прокат марки Вст3 кп2 ГОСТ 19903-74					
	ф8			Итого	-6	-8		Итого		
ПС1-1; ПС1-2	0.2			0.2	3.8	0.8		4.6	4.8	4.8

Обозначение	Марка	Рис.
ТП 901-3-241.88 КЖИ68.0.0.0	ПС1-1	1
-01	ПС1-2	2

Арматура обвязочной балки, попадающая в отверстие, не вырезается.

Привязан

Инв. №

Провер.	Левина	
Рук.гр.	Стронгин	
ГИП	Левина	
Н.контр.	Макаришева	
Нач.отд	Красавин	

ТП 901-3-241.88 КЖИ. ПС68.0.0.0

Панель стеновая (ПС1-1 ; ПС1-2)

Стадия	Масса	Масштаб
Р	4830	1:50
Лист	Листов 1	

ЦНИИЭП инженерного оборудования г. Москва

Формат А3

Инв. № подл. | Подпись и дата | Взам. инв. №

Альбом VI

Рис.1

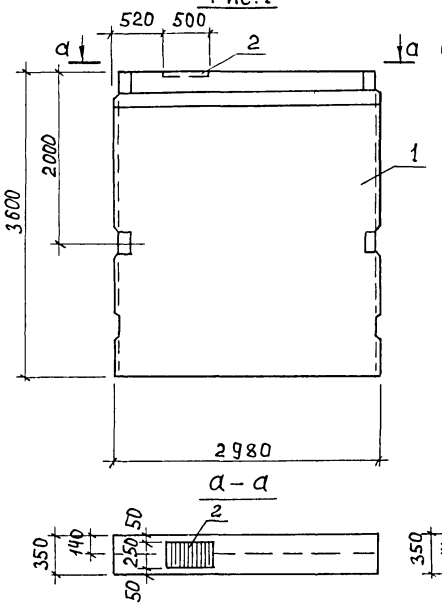

Рис.2

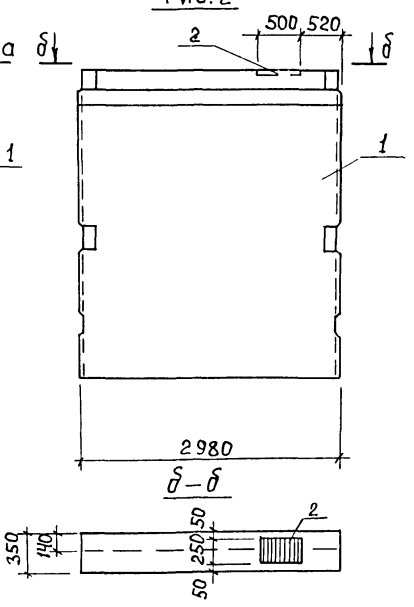

Формат	Зона	Поз.	Обозначение	Наименование	Кол.	Примеч.
				Документация		
			3.900-3	Сборочные железобетонные конструкции емкостных сооружений для водопровода и канализации.		
				Сборочные единицы		
		1	ТП 901-3-241.88 КЖИ.67.0.0.0	Панель стеновая ПС1	1	
		2	1.400-15.81 140-32	Изделие закладное МН1323	1	

Ведомость расхода стали на дополнительные закладные изделия на элемент, кг.

Марка элемента	Изделия закладные								Всего	Общий расход
	Арматура класса А-III				Прокат марки Вст3 кп2					
	ГОСТ 5781-82				ГОСТ 19903-74					
	ф12			Итого	-8			Итого		
ПС1-3; ПС1-4	1.2			1.2	7.85			7.85	9.05	9.05

Обозначение	Марка	Рис.
ТП 901-3-241.88 КЖИ.69.0.0.0	ПС 1-3	1
-01	ПС 1-4	2

Привязан

Инв.№

Провер.	Левина	
Рук.гр.	Строгин	
Г И П	Левина	
Н. контр.	Макарищева	
Нач.отд	Красавин	

ТП 901-3-241.88 КЖИ. ПС69.0.0.0

Панель стеновая (ПС1-3 ; ПС1-4)

Стадия	Масса	Масштаб
Р	4830	1:50
Лист	Листов 1	

ЦНИИЭП инженерного оборудования г. Москва

Формат А3

2956-05

Альбом V

Рис. 1

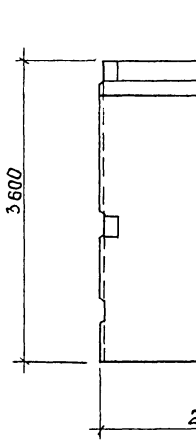

Рис. 2

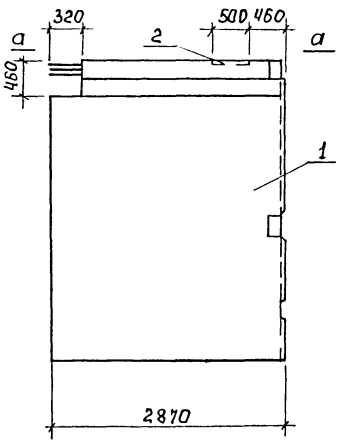

а – а

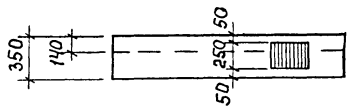

Формат	Зона	Поз.	Обозначение	Наименование	Кол.	Примеч.
				Документация		
			3.900-3 Вып.4/82	Сборные железобетонные конструкции емкостных сооружений для водопровода и канализации.		
				Сборочные единицы		
		1	ТП 901-3-241.88 КЖИ.670.0.0	Панель стеновая ПС1	1	
				Переменные данные для исполнений		
				ТП 901-3-241.88 КЖИ.700.0.0-01		
				Сборочные единицы		
		2	1.400-15.В1.140-32	Изделие закладное МН1523-3	1	

Ведомость расхода стали на дополнительные закладные изделия на элемент, кг.

Марка элемента	Арматура класса А-III ГОСТ 5781-82				Прокат марки Вст3 кп2 ГОСТ 19903-74				Всего
	ф12			Итого	-8			Итого	
ПС1-5; ПС1-6	1.2			1.2	7.85			7.85	9.05

Обозначение	Марка	Рис.
ТП 901-3-241.88 КЖИ.700.0.00	ПС1-5	1
-01	ПС1-6	2

Отверстие в обвязочной балке выполняется путем установки деревянного вкладыша. Арматура обвязочной балки, попадающая в отверстие не вырезается.

Привязан

Инв. №

Взам. инв. N | Подпись и дата | Инв. № подл.

Провер.	Левина	
Рук. гр.	Строгин	
ГИП	Левина	
Н. контр.	Макаридзе	
Нач. отд.	Красавин	

ТП 901-3-241.88 КЖИ.700.0.0

Панель стеновая (ПС1-5 ; ПС1-6)

Стадия	Масса	Масштаб
Р	4830	1:50

Лист | Листов 1

ЦНИИЭП инженерного оборудования г. Москва

Формат А3

22956-05

Альбом V

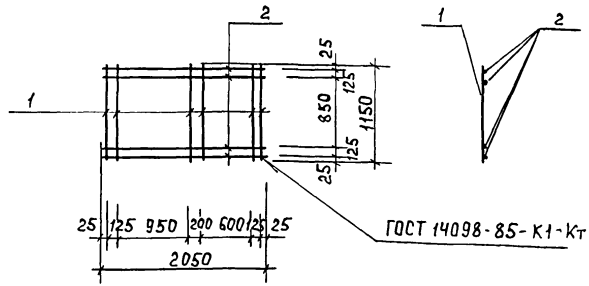

Формат	Зона	Поз.	Обозначение	Наименование	Кол.	Примеч.
				С2		
				Детали		
БЧ		1	-01	А-I-8-ГОСТ 5781-82; ℓ=1150	6	0,45
БЧ		2	-02	А-I-8-ГОСТ 5781-82; ℓ=2050	4	0,81

Провер.	Строгин		ТП 901-3-241.88 КЖИ 72.0.0
Вед.инж	Смыслова		Сетка арматурная С2
Г И П	Левина		Стадия: Р; Масса: 5,9; Масштаб: 1:50
Н.контр.	Макаришева		Лист; Листов 1
Нач.отд	Красавин		ЦНИИЭП инженерного оборудования г. Москва

Формат А4

Альбом V

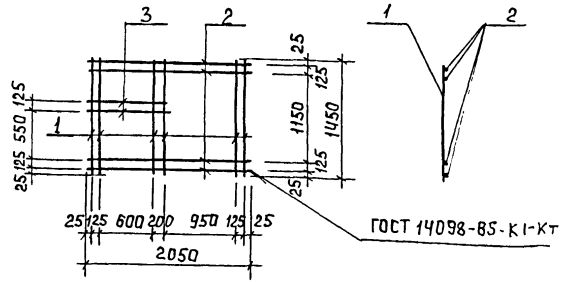

Формат	Зона	Поз.	Обозначение	Наименование	Кол.	Примеч.
				С1		
				Детали		
БЧ		1	-01	А-I-8-ГОСТ 5781-82; ℓ=1450	6	0,57
БЧ		2	-02	А-I-8-ГОСТ 5781-82; ℓ=2050	4	0,81
БЧ		3	-03	А-I-8-ГОСТ 5781-82; ℓ=975	2	0,39

Провер.	Левина		ТП 901-3-241.88 КЖИ 71.0.0
Вед.инж	Смыслова		Сетка арматурная С1
Г И П	Левина		Стадия: Р; Масса: 7,4; Масштаб: 1:50
Н.контр.	Макаришева		Лист; Листов 1
Нач.отд.	Красавин		ЦНИИЭП инженерного оборудования г. Москва

Формат А4

Инв. № подл. | Подпись и дата | Взам. инв. №

Альбом V

Обозначение	Марка	Размеры А	Размеры Б	Масса, кг
ТП 901-3-241.88 КЖИ 73.0.0.0	Щ1	700	1000	28,1
-01	Щ2	600	1400	38,11
-02	Щ3	550	1100	24.48
-03	Щ4	700	900	25,31

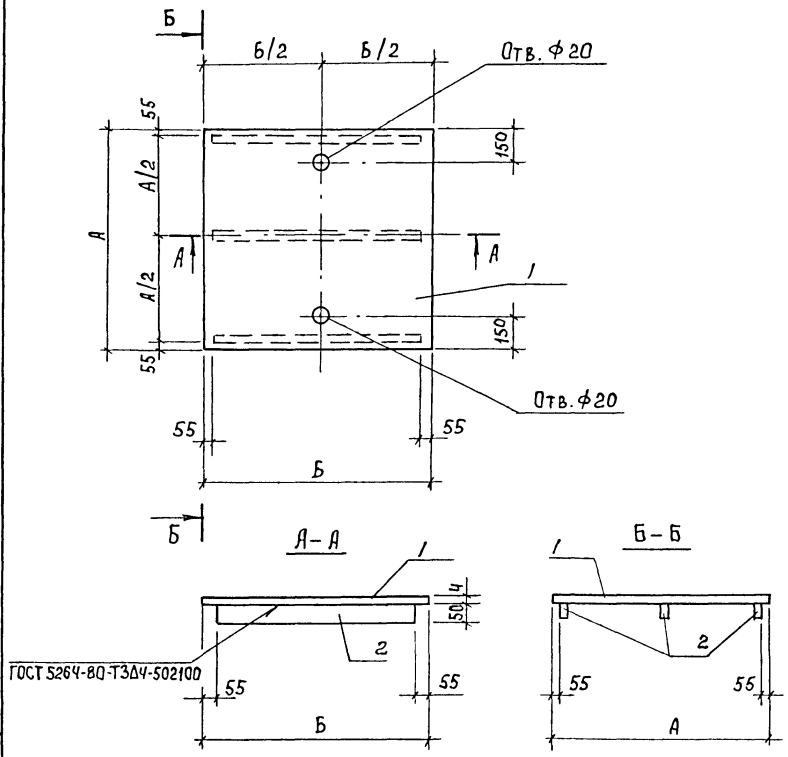

1. Покрытие поверхностей, масляная краска ГОСТ 8292-85 за 2 раза по грунтовке ГФ-021 ГОСТ 25129-82.
2. Сварку производить электродами Э-42 ГОСТ 9467-75, катет шва 4 мм.

Взам. инв. № | Подпись и дата | Инв. № подл.

Привязан			
Инв. №			
Провер.	Левина		
Ст.инж.	Стригина		
Вед.инж	Смыслова		
ГИП	Левина		
Н.контр.	Макарищева		
Нач.отд	Красавин		

ТП 901-3-241.88 КЖИ. 73.0.0.0

Щит металлический Щ-1÷Щ4

Стадия	Масса	Масштаб
Р	см. табл.	1:20
Лист 1	Листов 2	

ЦНИИЭП инженерного оборудования г. Москва

Формат А3

02956-05

Альбом V

Формат	Зона	Поз.	Обозначение	Наименование	Кол.	Примеч.
				ТП КЖИ 73.0.0.0		
				Детали		
		ТП 1		Полоса $\frac{Б-2\ 4х50\ ГОСТ\ 103-76}{Вст3кп2-I\ ГОСТ\ 535-79}$ ℓ=890	3	1.1
		2		Лист ромб. К-4.0х700х1000 Вст3кп2 ГОСТ 8568-77	1	24.8
				ТП 901-3-241.88 КЖИ 73.0.0.0-01		
				Детали		
		ТП 1		Полоса $\frac{Б-2\ 4х50\ ГОСТ\ 103-76}{Вст3кп2-I\ ГОСТ\ 535-79}$ ℓ=1290	3	1.57
		2		Лист ромб. К-4.0х700х1400 Вст3кп2 ГОСТ 8568-77	1	33.4
				ТП 901-3-241.88 КЖИ 73.0.0.0-02		
				Детали		
		ТП 1		Полоса $\frac{Б-2\ 4х50\ ГОСТ\ 103-76}{Вст3кп2-I\ ГОСТ\ 535-79}$ ℓ=1090	3	1.46
		2		Лист ромб. К-4.0х550х1100 Вст3кп2 ГОСТ 8568-77	1	20.2
				ТП 901-3-241.88 КЖИ 73.0.0.0-03		
		ТП 1		Полоса $\frac{Б-2\ 4х50\ ГОСТ\ 103-76}{Вст3кп2-I\ ГОСТ\ 535-79}$ ℓ=790	3	0.97
		2		Лист ромб. К-4.0х700х900 Вст3кп2 ГОСТ 8568-77	1	22.4

Привязан

Инв. №

Взам. инв. № | Подпись и дата | Инв. № подл.

Провер.	Левина		ТП 901-3-241.88 КЖИ.73.0.0.0
Ст. инж.	Саранча		Щит металлический Щ1 ÷ Щ4
Рук. гр.	Строгин		Стадия Р; Лист 2; Листов 2
ГИП	Левина		ЦНИИЭП инженерного оборудования г. Москва
Н. контр.	Макарищева		
Нач. отд.	Красавин		

Формат А4

Альбом V

А–А

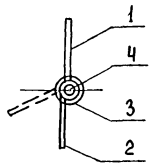

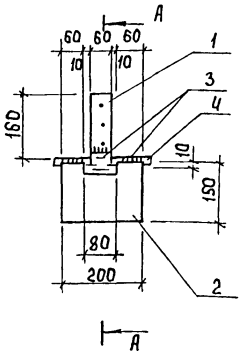

Формат	Зона	Поз.	Обозначение	Наименование	Кол.	Примеч.
				Петля		
БЧ		1	1	Полоса $\frac{Б\ 60х60\ ГОСТ\ 103-76}{Вст3кп2\ ГОСТ\ 535-79}$ ℓ = 160	1	0.45 кг
БЧ		2	2	Полоса $\frac{Б\ 6х150\ ГОСТ\ 103-76}{Вст3кп2\ ГОСТ\ 535-79}$ ℓ = 200	1	1.4 кг
БЧ		3	3	Труба 25 ГОСТ 3262-75* ℓ=60	3	1.3 кг
БЧ		4	4	А-I-18-ГОСТ 5781-82 ℓ=230	1	0.46 кг

1. Сварку производить электродами Э-42 по ГОСТ 9467-75, катет шва 6 мм.
2. Покрытие: окраска эмалью ПФ-115 по ГОСТ 6465-76 в 2 слоя по грунтовке ПФ-020 (ТУ 6-10-1940-84).

Привязан

Инв. №

Взам. инв. № | Подпись и дата | Инв. № подл.

Провер.	Левина		ТП 901-3-241.88 КЖИ 74.0.0.0
Инжен.	Кирсанова		Петля ПЛ1
Рук. гр.	Строгин		Стадия Р; Масса 3.6; Масштаб —
ГИП	Левина		Лист; Листов 1
Н. контр.	Макарищева		ЦНИИЭП инженерного оборудования г. Москва
Нач. отд.	Красавин		

Формат А4

Альбом V

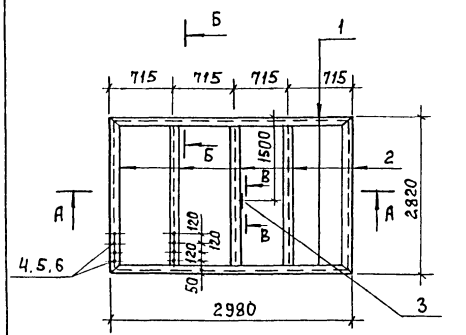

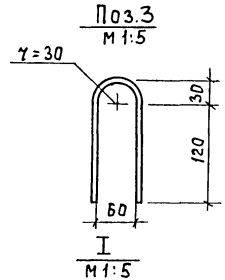

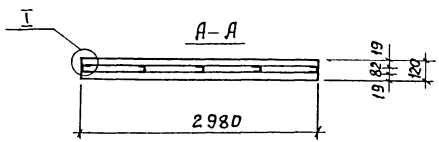

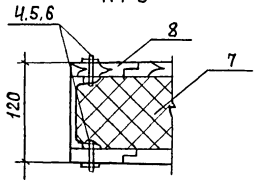

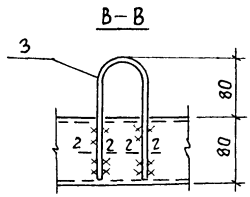

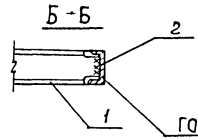

ГОСТ 5264-80-Т3-Д4

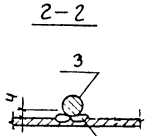

Сварка ручная
электродуговая

Формат	Зона	Поз.	Обозначение	Наименование	Кол.	Примеч.
				Детали		
БЧ		1	-1	Швеллер $\frac{8\ ГОСТ\ 8240-72}{ВСт3кп2-1\ ГОСТ\ 535-79}$		
				ℓ = 2980	2	20,7 кг
БЧ		2	-2	Швеллер $\frac{8\ ГОСТ\ 8240-72}{ВСт3кп2-1\ ГОСТ\ 535-79}$		
				ℓ = 2820	5	21,1 кг
БЧ		3	-3	А-I-14-ГОСТ 5781-82 ℓ=335	1	0,4 кг
				Стандартные изделия		
БЧ		4		Болт М6-6g.58 ГОСТ 7796-70*	160	
БЧ		5		Гайка М6.5 ГОСТ 5915-70*	160	
БЧ		6		Шайба 2.6×2.0 ГОСТ 11371-78	160	
				Материалы		
				Утеплитель – минераловатные плиты		
		7		γ = 75 кг/м^3, ГОСТ 9573-82	0,12	м^3
				Доска S=19 сорт 3		
		8		ГОСТ 24454-80; ГОСТ 8486-66*	0,32	м^3

1. Сварку производить электродами Э-42 по ГОСТ 9467-75, катет шва-4мм.
2. Покрытие: окраска эмалью ПФ-115 2 слоя по ГОСТ 6465-76* по грунтовке ПФ-020 (ТУ6-10-1940-84).
3. Доски - в четверть, антисептировать.

Привязан

Инв. №

Провер.	Левина	
Инж.	Кирсанова	
Рук. гр.	Строгин	
ГИП	Левина	
Н.контр.	Макарищева	
Нач.отд.	Красавин	

ТП 901-3-241.88 КЖИ 75.0.0.0

Щит Щ5

Стадия	Масса	Масштаб
Р	220,7	–
Лист	Листов 1	

ЦНИИЭП инженерного оборудования г. Москва

Формат А3

Инв. № подл. | Подпись и дата | Взам. инв. №

22956-05

Альбом V

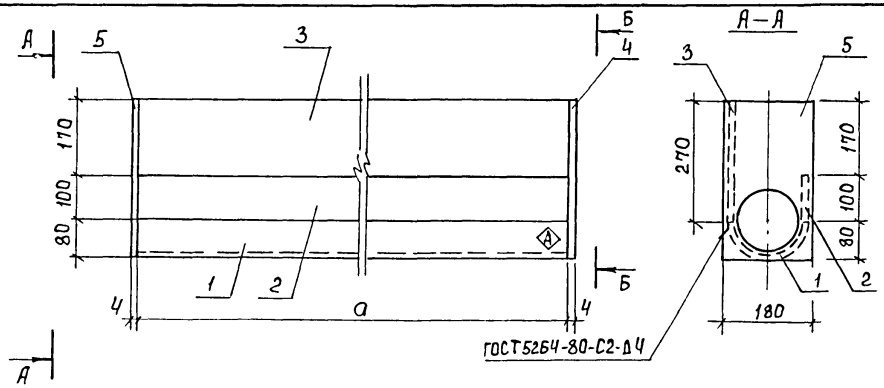

Б—Б

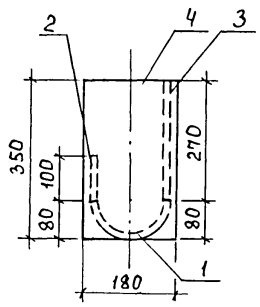

Поз. 5

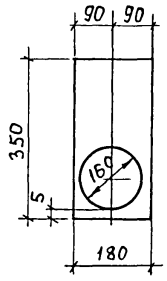

Формат	Зон А	Поз.	Обозначение	Наименование	Кол.	Примеч.
				ТП 901-3-241.88-КЖИ.76.0.00		
				Детали		
БЧ		1	1	Труба 159х4,5х5672 К1 ГОСТ 10704-76 / Ст3сп5 ГОСТ 10705-80	1	97,76 кг
БЧ		2	2	Полоса Б-24х100 ГОСТ 19903-74 / Вст3кп2 ГОСТ 535-79 ℓ=5672	1	17,81 кг
БЧ		3	3	Полоса Б-2 4х270 ГОСТ 19903-74 / Вст3кп2 ГОСТ 535-79 ℓ=5672	1	48,21 кг
БЧ		4	4	Полоса Б-2 4х180 ГОСТ 19903-74 / Вст3кп2 ГОСТ 535-79 ℓ=350	1	1,98 кг
		5	5	Полоса Б-2 4х180 ГОСТ 19903-74 / Вст3кп2 ГОСТ 535-79 ℓ=350	1	1,9 кг
				ТП 901-3-241.88 КЖИ.76.000-01		
				Детали		
БЧ		1	1	Труба 159х4,5х5292 К1 ГОСТ 10704-76 / Ст3сп5 ГОСТ 10705-80	1	97,76 кг
БЧ		2	2	Полоса Б-2 4х100 ГОСТ 19903-74 / Вст3кп2 ГОСТ 535-79 ℓ=5292	1	16,62 кг
БЧ		3	3	Полоса Б-2 4х270 ГОСТ 19903-74 / Вст3кп2 ГОСТ 535-79 ℓ=5292	1	44,45 кг
БЧ		4	4	Полоса Б-2 4х180 ГОСТ 19903-74 / Вст3кп2 ГОСТ 535-79 ℓ=350	1	1,98 кг
		5	5	Полоса Б-2 4х180 ГОСТ 19903-74 / Вст3кп2 ГОСТ 535-79 ℓ=350	1	1,9 кг

1. Знак Δ4 нанести несмываемой краской.

Обозначение	Размер, мм а	Марка	Масса кг
ТП 901-3-241.88 КЖИ.76.0.00	5672	ЛМ1	167,66
-01	5292	ЛМ2	162,11

Привязан

Инв. №

Провер.	Стронгин	
Ст. инж.	Лазарева	
Рук. гр.	Стронгин	
Г И П	Левина	
Н. контр.	Макаришева	
Нач. отд.	Красавин	

ТП 901-3-241.88 КЖИ.76.0.0.0

Лоток металлический ЛМ1; ЛМ2.

Стадия	Масса	Масштаб
Р	см. табл.	—
Лист	Листов 1	

ЦНИИЭП инженерного оборудования г. Москва

Формат А3

22956-05

Инв. № подл. | Подпись и дата | Взам. инв. №

Альбом V

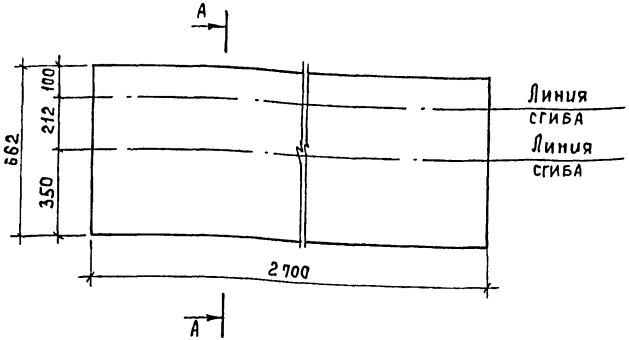

А—А

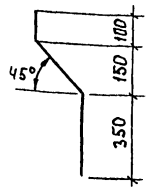

Привязан

Инв. №

Провер.	Стронгин		
Ст. инж.	Лазарева		
Рук. гр.	Стронгин		
Г И П	Левина		
Н. контр.	Макарищева		
Нач. отд.	Красавин		

ТП 901-3-241.88 КЖИ.78.0.0.0

Козырек металлический Кр 1

Стадия	Масса	Масштаб
Р	36,65	—

Лист | Листов 1

Полоса 2,5×62×2700 ГОСТ 19903-74 / Вст3кп2 ГОСТ 535-79

ЦНИИЭП инженерного оборудования г. Москва

Формат А4

Взам. инв. N | Подпись и дата | Инв. № подл.

Альбом V

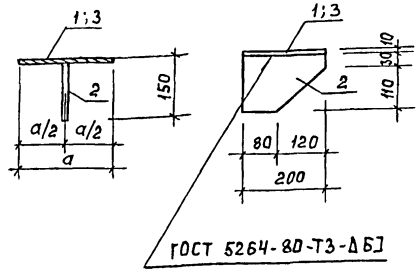

Формат	Зона	Поз.	Обозначение	Наименование	Кол.	Примеч.
				ТП 901-3-241.88 КЖИ.77.0.0.0		
				Детали		
Б4		1	-1	Полоса Б-2 8×200 ГОСТ 103-76 / Вст3сп5-1 ГОСТ 535-79 ℓ=200	1	2.51 кг
Б4		2	-2	Полоса Б-2 8×200 ГОСТ 103-76 / Вст3сп5-1 ГОСТ 535-79 ℓ=140	1	1.76 кг
				ТП 901-3-241.88 КЖИ77.0.0.0-01		
				Детали		
Б4		3	-3	Полоса Б-2 8×200 ГОСТ 103-76 / Вст3сп5-1 ГОСТ 535-79 ℓ=400	1	5.53 кг
Б4		2	-2	Полоса Б-2 8×200 ГОСТ 103-76 / Вст3сп5-1 ГОСТ 535-79 ℓ=140	1	1.76 кг

Обозначение	Размер a	Марка	Масса кг
ТП 901-3-241.88 КЖИ77.0.0.0	200	МС1	4.27
-01	400	МС2	7.29

Привязан

Инв. №

Провер.	Стронгин		
Ст. инж.	Лазарева		
Рук. гр.	Стронгин		
Г И П	Левина		
Н. контр.	Макарищева		
Нач. отд.	Красавин		

ТП 901-3-241.88 КЖИ 77.0.0.0

Изделие соединительное МС1 ; МС2

Стадия	Масса	Масштаб
Р	см. табл.	1:10

Лист | Листов 1

ЦНИИЭП инженерного оборудован. г. Москва

Формат А4

Взам. инв. N | Подпись и дата | Инв. № подл.

22956-05

Альбом V

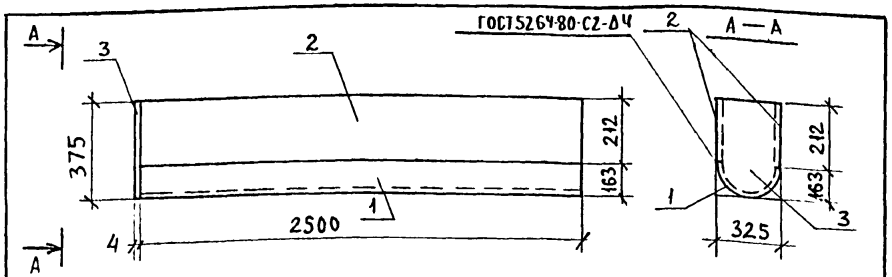

Формат	Зона	Поз.	Обозначение	Наименование	Кол.	Примеч.
				Детали		
БЧ		1	-1	Труба 325х4 х 2500 Кр I ГОСТ 10704-76 / Ст3сп5 ГОСТ 10705-80	1	79,15 кг
БЧ		2	-2	Полоса Б-24х212 ГОСТ 19903-74 / Вст3кп2 ГОСТ 535-79 ℓ=2500	2	16,5 кг
БЧ		3	-3	Полоса Б-24х325 ГОСТ 19903-74 / Вст3кп2 ГОСТ 535-79 ℓ=375	1	3,83 кг

Привязан

Инв. №

Взам. инв. №

Подп. и дата

Инв. № подл.

Провер.	Строгин		
Ст. инж.	Лазарева		
Рук. гр.	Строгин		
ГИП	Левина		
Н. контр.	Макарищева		
Нач. отд.	Красавин		

ТП 901-3-241.88 КЖИ.79.0.0.0

Лоток металлический ЛМ3

Стадия	Масса	Масштаб
Р	116,0	—
Лист	Листов 1	

ЦНИИЭП инженерного оборудования г. Москва

Формат А4

Альбом V

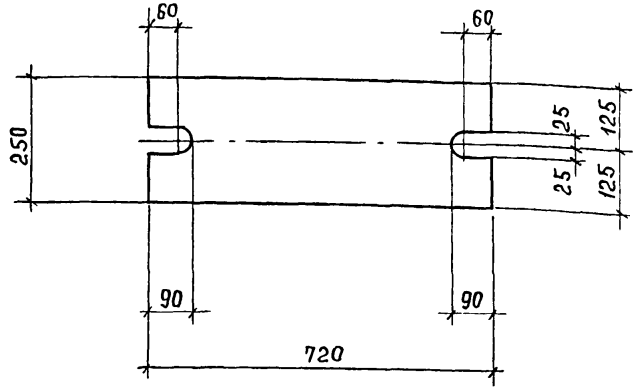

Покрытие: Гор. ц 50-60.

Привязан:

Инв. №

Взам. инв. №

Подп. и дата

Инв. № подл.

Провер.	Строгин		
Ст. инж.	Лазарева		
Рук. гр.	Строгин		
ГИП	Левина		
Н. контр.	Макарищева		
Нач. отд.	Красавин		

ТП 901-3-241.88 КЖИ 80.0.0.0.

Соединительный элемент МС3

Стадия	Масса	Масштаб
Р	28,26 кг	—
Лист	Листов 1	

Полоса Б-20х250 ГОСТ 82-70 / Вст3кп2-1 ГОСТ 14637-79 ℓ=720

ЦНИИЭП инженерного оборудования г. Москва

Формат А4

24-56-05

Альбом V

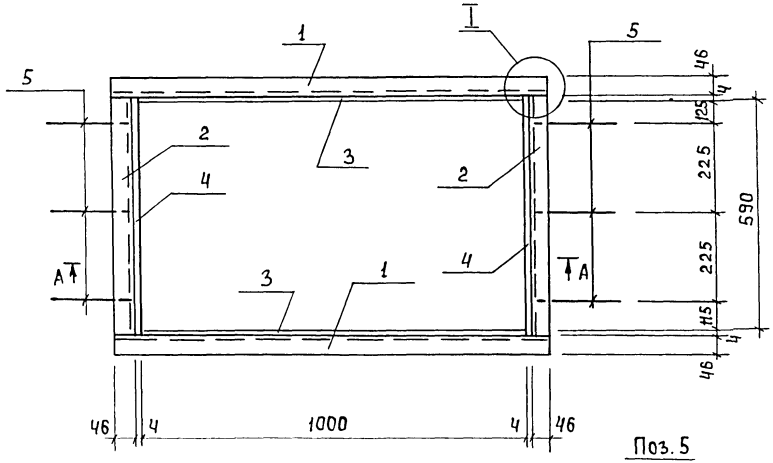

Поз. 5

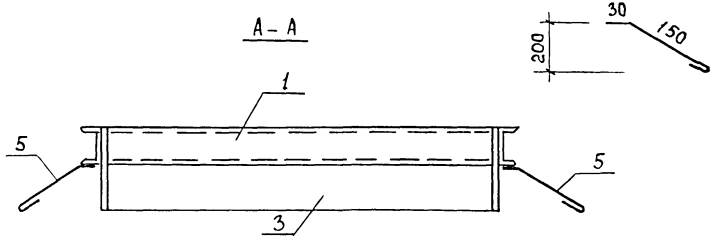

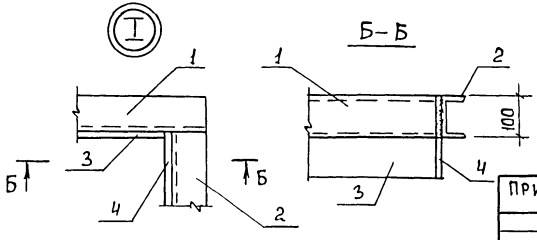

Формат	Зона	Поз.	Обозначение	Наименование	Кол.	Примеч.
				Детали		
БЧ		1		Швеллер 10 ГОСТ 8240-86 / Вст3кп2-1 ГОСТ 535-79		
				ℓ = 1100	2	9,45 кг
БЧ		2		Швеллер 10 ГОСТ 8240-86 / Вст3кп2-1 ГОСТ 535-79		
				ℓ = 690	2	5,93 кг
БЧ		3		Полоса 4х220 ГОСТ 103-76 / Вст3кп2 ГОСТ 535-79		
				ℓ = 1000	2	6,91 кг
БЧ		4		Полоса 4х220 ГОСТ 103-76 / Вст3кп2 ГОСТ 535-79		
				ℓ = 598	2	4,13 кг
БЧ		5		А-I-8-ГОСТ 5781-82 ; ℓ = 300	6	0,12 кг

1. Покрытие: окрасить краской БТ-177 по ОСТ 6-10-426-79 по грунтовке ПФ-020 (ТУ 6-10-1940-84) или ГФ-021 (ГОСТ 25129-82).
2. Сварку производить электродами Э-42 ГОСТ 9467-75 ; $K_{шв}$ = 6 мм.

Инв. № подл. | Подпись и дата | Взам. инв. №

Привязан

Инв. №

Провер.	Строгин	
Ст. инж.	Саранча	
Рук. гр.	Строгин	
ГИП	Левина	
Н. контр.	Макаришева	
Нач. отд.	Красавин	

ТП 901-3-241.88 КЖИ. 81.0.00

Рама металлическая Р-м1

Стадия	Масса	Масштаб
Р	41,7	—
Лист	Листов 1	

ЦНИИЭП инженерного оборудования г. Москва

Формат А3

22956-05

Альбом V

Формат	Зона	Поз.	Обозначение	Наименование	Кол.	Примечан
				Детали		
БЧ		1		Уголок Б-50×50×5 ГОСТ 8509-86 / ВСт3кп-2 ГОСТ 535-79		
				ℓ = 1255	2	4,73 кг
БЧ		2		Уголок Б-50×50×5 ГОСТ 8509-86 / ВСт3кп-2 ГОСТ 535-79		
				ℓ = 605	2	2,28 кг
БЧ		3		А-III-8-ГОСТ 5781-82; ℓ = 230	10	0,09 кг

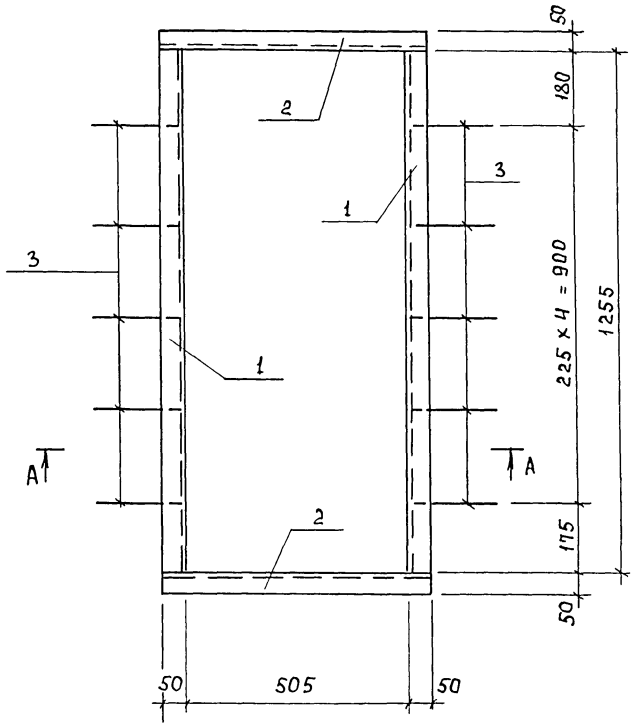

А – А

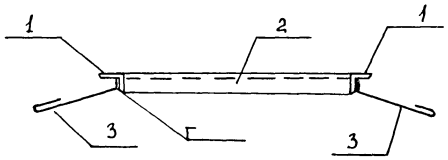

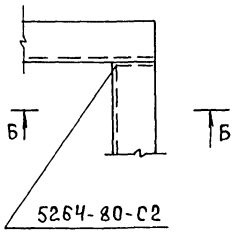

Б – Б

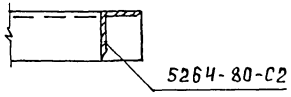

Поз. 3

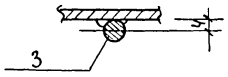

1. Сварку производить электродами Э-42 ГОСТ 9467-75; $h_{шв}$ = 6 мм.
2. Покрытие: окрасить краской БТ-177 по ОСТ 6-10-426-79 по грунтовке ПФ-020 (ТУ6-10-1940-84) или ГФ-021 (ГОСТ 25129-82).



Привязан		
Инв. №		
Провер.	Стронгин	
Ст. инж.	Саранча	
Рук. гр.	Стронгин	
Г И П	Левина	
Н. контр.	Макаршцев	
Нач. отд.	Красавин	

ТП 901-3-241.88 КЖИ. 82.0.0.0

Рама металлическая РМ 2

Стадия	Масса	Масштаб
Р	14.92	—
Лист	Листов 1	

ЦНИИЭП инженерного оборудования г. Москва

Формат А3

22956-05

Инв. № подл. | Подпись и дата | Взам. инв. №

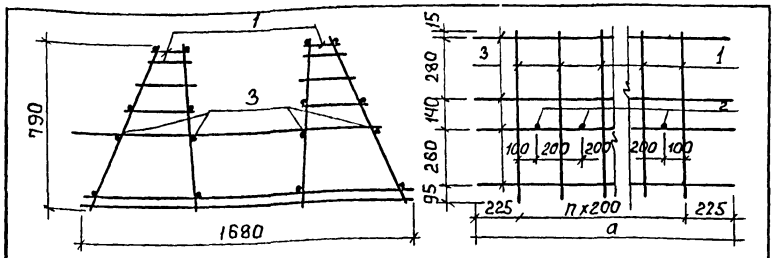

Формат	Зона	Поз.	Обозначение	Наименование	Кол.	Примеч.
				тп 901-3-241.88 КЖИ101.00.0		
				Сборочные единицы		
А4		1	тп 901-3-241.88 КЖИ101.01.0	Каркас плоский Кр1	15	
				Детали		
Б4		2	1	А-III-22-ГОСТ 5781-82; ℓ=1526	14	4,55 кг
Б4		3	2	Вр-I-5-ГОСТ 6727-80; ℓ=3250	16	0,50 кг
				тп 901-3-241.88 КЖИ101.00.0-01		
				Сборочные единицы		
А4		1	тп 901-3-241.88 КЖИ101.01.0	Каркас плоский КР1	8	
				Детали		
Б4		2	1	А-III-22-ГОСТ 5781-82; ℓ=1526	7	4,55 кг
Б4		3	3	Вр-I-5-ГОСТ 6727-80; ℓ=1850	16	0,28 кг

Обозначение	Марка	a	n	Масса ед. кг.
тп 901-3-241.88 КЖИ101.00.0	КП1	3250	14	183,15
-01	КП2	1850	7	95,77

Привязан

Инв. №

Взам. инв. N | Подпись и дата | Инв. № подл.

Провер.	Стронгин	
Ст. инж.	Лазарева	
Рук. гр.	Стронгин	
ГИП	Левина	
Н. контр.	Макаричева	
Нач. отд.	Красавин	

ТП 901-3-241.88 КЖИ.101.00.0

Каркас пространственный (КП1; КП2)

Стадия	Масса	Масштаб
Р	см. табл.	1:50
Лист	Листов 1	

ЦНИИЭП инженерного оборудования г. Москва

Формат А4

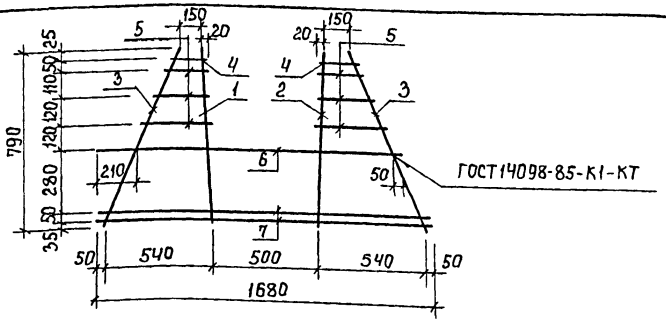

Формат	Зона	Поз.	Обозначение	Наименование	Кол.	Примеч.
				Детали		
Б4		1	1	А-III-16-ГОСТ 5781-82; ℓ=790	1	1,25 кг
Б4		2	2	А-III-14-ГОСТ 5781-82; ℓ=790	1	0,95 кг
Б4		3	3	А-III-8-ГОСТ 5781-82; ℓ=860	2	0,34 кг
Б4		4	4	А-III-8-ГОСТ 5781-82; ℓ=203	2	0,08 кг
Б4		5	5	А-III-8-ГОСТ 5781-82; $\ell_{ср}$=283	6	0,11 кг
Б4		6	6	А-III-16-ГОСТ 5781-82; ℓ=1526	1	2,41 кг
Б4		7	7	А-III-8-ГОСТ 5781-82; ℓ=1680	2	0,66 кг

Привязан

Инв. №

Взам. инв. N | Подпись и дата | Инв. № подл.

Провер.	Стронгин	
Ст. инж.	Лазарева	
Рук. гр.	Стронгин	
ГИП	Левина	
Н. контр.	Макаричева	
Нач. отд.	Красавин	

ТП 901-3-241.88 КЖИ.101.01.0

Каркас плоский КР1

Стадия	Масса	Масштаб
Р	7,43	1:50
Лист	Листов 1	

ЦНИИЭП инженерного оборудования г. Москва

Формат А4

22656-05

Альбом V

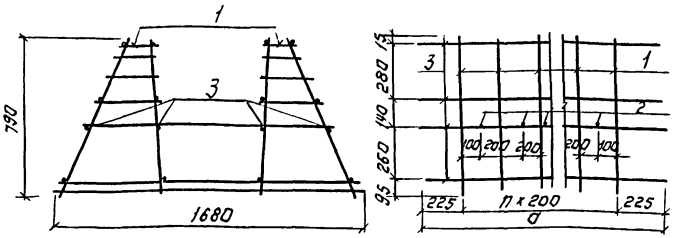

Формат	Зона	Поз.	Обозначение	Наименование	Кол	Примечание
				ТП 901-3-241.88 КЖИ 102.0.0.0		
				Сборочные единицы		
А4		1	ТП 903-3-241.88 КЖИ 102.0.1.0	Каркас плоский Кр2	8	
				Детали		
Б4		2	1	А-III-10-ГОСТ 5781-82; ℓ=1366	7	0.84 кг
Б4		3	2	Вр-I-5-ГОСТ 6727-80; ℓ=1850	16	0.28 кг
				ТП КЖИ 102.0.0.0-01		
				Сборочные единицы		
А4			ТП 901-3-241.88 КЖИ.102.0.1.0	Каркас плоский Кр2	15	
				Детали		
Б4		2	1	А-III-10-ГОСТ 5781-82; ℓ=1366	14	0.84 кг
Б		3	3	Вр-I-5-ГОСТ 6727-80; ℓ=3250	16	0.50 кг

Обозначение	Марка	a	n	Масса ед. кг
ТП 901-3-241.88 КЖИ 102.0.0.0	КП3	1850	7	70.2
-01	КП4	3250	14	131.96

Привязан:

Инв №

Взам. инв. № | Подпись и дата | Инв. № подл.

Провер.	Строгин	
Ст. инж.	Лазарева	
Рук. гр.	Строгин	
ГИП	Лебина	
Н. контр.	Макарищева	
Нач. отд.	Красавин	

ТП 901-3-241.88 КЖИ 102.0.0.0

Каркас пространственный (КП3; КП4)

Стадия	Масса	Масштаб
Р	см. табл.	1:50
Лист	Листов 1	

ЦНИИЭП инженерного оборудования г. Москва

Формат А4

Альбом V

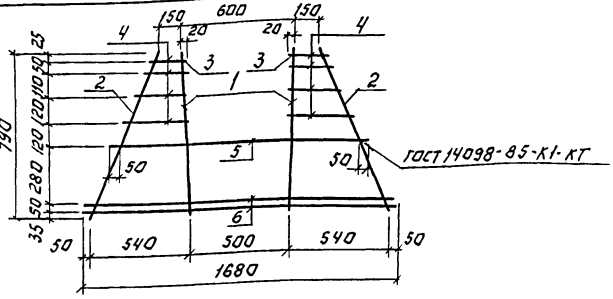

Формат	Зона	Позиц.	Обозначение	Наименование	Кол.	Примеч.
				Детали		
Б4		1	1	А-III-16- ГОСТ 5781-82; ℓ=790	2	1.25 кг
Б4		2	2	А-III-8- ГОСТ 5781-82; ℓ=860	2	0.34 кг
Б4		3	3	А-III-8- ГОСТ 5781-82; ℓ=203	2	0.08 кг
Б4		4	4	А-III-8- ГОСТ 5781-82; $\ell_{гр}$=283	6	0.11 кг
Б4		5	5	А-III-16- ГОСТ 5781-82; ℓ=1366	1	2.16 кг
Б4		6	6	А-III-8- ГОСТ 5781-82; ℓ=1680	2	0.86 кг

Привязан:

Инв. №

Взам. инв. № | Подпись и дата | Инв. № подл.

Провер.	Строгин	
Ст. инж.	Лазарева	
Рук. гр.	Строгин	
ГИП	Лебина	
Н. контр.	Макарищева	
Нач. отд.	Красавин	

ТП 901-3-241.88 КЖИ 102.0.1.0

Каркас плоский Кр2

Стадия	Масса	Масштаб
Р	7.48	1:50
Лист	Листов 1	

ЦНИИЭП инженерного оборудования г. Москва

Копировал: Логинова Формат А4

22966-05

Альбом V

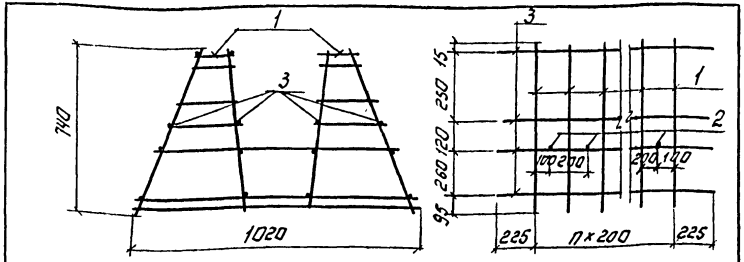

Формат	Зона	Поз.	Обозначение	Наименование	Кол.	Примечание
				ТП 901-3-241.88 КЖИ 103.0.0.0.		
				Сборочные единицы		
А4		1	Т.П. 901-3-241.88 КЖИ.103.0.1.0	Каркас плоский Кр 5	8	
				Детали		
Б4		2	1	А-III-8-ГОСТ 5781-82; ℓ=1156	7	0.46 кг
Б4		3	2	Вр-I-5-ГОСТ 6727-80; ℓ=1850	16	0.28 кг
				ТП 901-3-241.88 КЖИ.103.0.00.01		
				Сборочные единицы		
А4		1	ТП 901-3-241.88 КЖИ.103.0.1.0	Каркас плоский Кр 5	15	
				Детали		
Б4		2	1	А-III-8-ГОСТ 5781-82 ℓ=1156	14	0.46 кг
Б4		3	3	Вр-I-5-ГОСТ 6727-80; ℓ=3250	16	0.50 кг

Обозначение	Марка	d	n	Масса ед. кг
ТП 901-3-241.88 КЖИ.103.0.0.0	КП 5	1850	7	32.9
— 01	КП 6	3250	14	61.7

Привязан:

Инв. №

Инв. № подл. | Подпись и дата | Взам. инв. №

Провер.	Строгин		
Ст. инж.	Лазарева		
Рук. гр.	Строгин		
ГИП	Левина		
Н. контр.	Макарищева		
Нач. отд.	Красавин		

ТП 901-3-241.88 КЖИ 103.0.0.0.

Каркас пространственный (КП 5; КП 6)

Стадия	Масса	Масштаб
Р	см. табл.	—
Лист	Листов 1	

ЦНИИЭП инженерного оборудования г. Москва

Формат А4

Альбом V

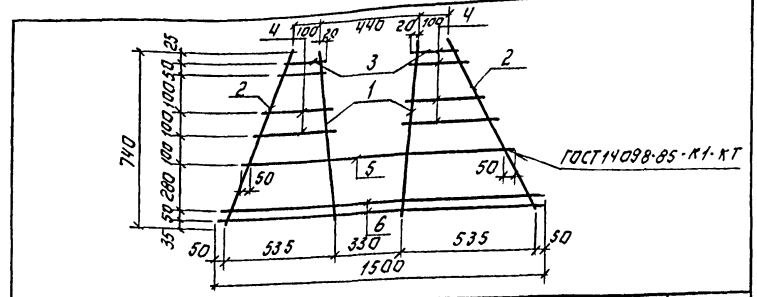

Формат	Зона	Поз.	Обозначение	Наименование	Кол.	Примеч.
				Детали		
Б4		1	1	А-III-10-ГОСТ 5781-82; ℓ=740	2	0.46 кг
Б4		2	2	Вр-I-5-ГОСТ 6727-80; ℓ=832	2	0.13 кг
Б4		3	3	Вр-I-5-ГОСТ 6727-80; ℓ=155	2	0.02 кг
Б4		4	4	Вр-I-5-ГОСТ 6727-80; ℓ=260	6	0.04 кг
Б4		5	5	А-III-12-ГОСТ 5781-82; ℓ=1156	1	1.03 кг
Б4		6	6	А-III-6-ГОСТ 5781-82; ℓ=1500	2	0.33 кг

Привязан:

Инв. №

Инв. № подл. | Подпись и дата | Взам. инв. №

Провер.	Строгин		
Ст. инж.	Лазарева		
Рук. гр.	Строгин		
ГИП	Левина		
Н. контр.	Макарищева		
Нач. отд.	Красавин		

ТП 901-3-241.88 КЖИ 103.0.1.0.

Каркас плоский Кр 5

Стадия	Масса	Масштаб
Р	3,15	—
Лист	Листов 1	

ЦНИИЭП инженерного оборудования г. Москва

Копировал Логинова Формат А4

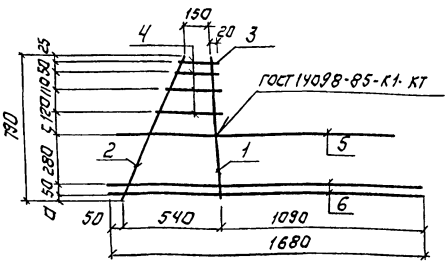

Формат	Зона	Поз.	Обозначение	Наименование	Кол.	Примеч.
				Детали		
БЧ		1	1	А-III-16- ГОСТ 5781-82; ℓ=790	1	1.25кг
БЧ		2	2	А-III-8- ГОСТ 5781-82; ℓ=860	1	0.34кг
БЧ		3	3	А-III-8- ГОСТ 5781-82; ℓ=203	1	0.08кг
БЧ		4	4	А-III-8- ГОСТ 5781-82; ℓср=283	3	0.4кг
БЧ		5	5	А-III-16- ГОСТ 5781-82; ℓ=1526	1	2.41кг
БЧ		6	6	А-III-8- ГОСТ 5781-82; ℓ=1680	2	0.66кг

Обозначение	Марка	d		c
ТП 901-3-241.88 КЖИ 104.01.0	КР3	35		120
—01	КРЧ	45		110

Привязан:

Инв. №

Инв. № подл. | Подпись и дата | Взам. инв. №

Провер	Строгин	
Ст. инж.	Лазарева	
Рук. гр.	Строгин	
Гип	Левина	
Н. контр	Макарищева	
Нач. отд.	Красавин	

ТП 901-3-241.88 КЖИ 104.0.1.0

Каркас плоский (КР3; КРЧ)

Стадия	Масса	Масштаб
Р	6.6	1:50
Лист	Листов 1	

ЦНИИЭП инженерного оборудования г. Москва

Формат А4

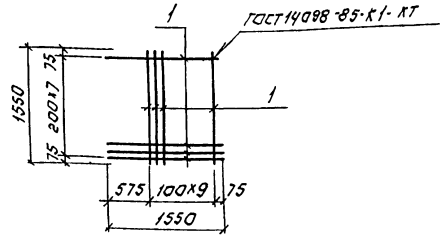

Формат	Зона	Поз.	Обозначение	Наименование	Кол.	Примеч.
				Детали		
БЧ		1	1	А-III-22-ГОСТ 5781-82; ℓ=1550	18	4.62кг

Привязан:

Инв. №

Инв. № подл. | Подпись и дата | Взам. инв. №

Провер	Строгин	
Ст. инж.	Лазарева	
Рук. гр.	Строгин	
Гип	Левина	
Н. контр	Макарищева	
Нач. отд.	Красавин	

ТП 901-3-241.88 КЖИ 105.00.0.

Сетка арматурная СВ

Стадия	Масса	Масштаб
Р	83.16	—
Лист	Листов 1	

ЦНИИЭП инженерного оборудования г. Москва

Копировал: Логинова Формат А4

22.95 05

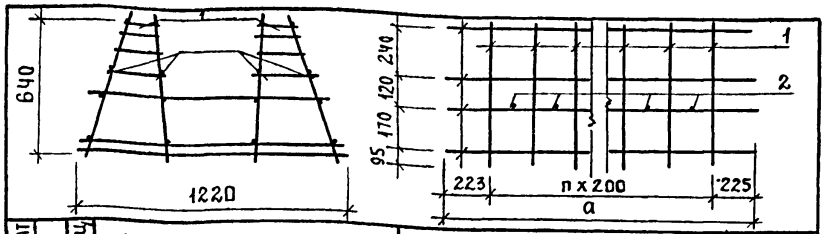

Формат	Зона	Позиц.	Обозначение	Наименование	Кол.	Прим.
				тп 901-3-241.КЖИ 106.0.0.0		
				Сборочные единицы		
А1	1		ТП 901-3-241.88 КЖИ.106.0.1.0	Каркас плоский КрБ	15	
				Детали		
Бч	2		1	А-III-14 - ГОСТ 5781-82 ℓ=1220	14	1.36 кг
Бч	3		2	5Вр1 ГОСТ 6727-80 ℓ=3250	16	0.5 кг
				тп 901-3-241.88 КЖИ 106.0.0.0-01		
				Сборочные единицы		
А4	1		тп 901-3-241.88 КЖИ.106.01.0.	Каркас плоский Кр	10	
				Детали		
А4	2		1	А-III-14 - ГОСТ 5781-82 ℓ=1120	9	1,36 кг
Бч	4		3	5Вр1 ГОСТ 6727-80 ℓ=2250	16	0,35 кг

Обозначение	Марка	a	n	Масса ед. кг
ТП 901-3-241 88 КЖИ. 106.0.0.0	КП7	3250	14	102.04
-01	КП 8	2250	9	67.84

Привязан

Инв. №

Взам. инв. № | Подп. и дата | Инв. № подл.

Провер.	Левина	
Вед. инж.	Макарицева	
Рук. гр.	Стронгин	
ГИП	Левина	
Н. контр.	Смыслова	
Нач. отд.	Красавин	

ТП 901-3-241.88 КЖИ. 106.0.0.0

Каркас пространственный (КП 7 ; КП 8)

Стадия	Масса	Масштаб
Р	См. табл.	1:50
Лист	Листов 1	

ЦНИИЭП инженерного оборудования г. Москва.

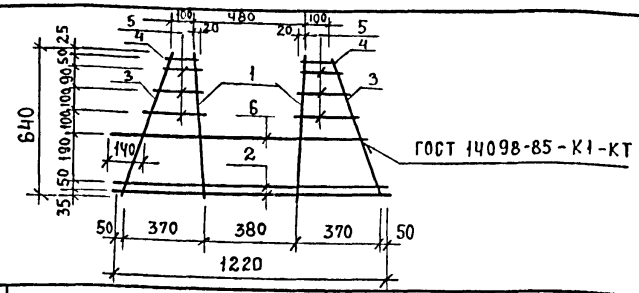

Формат	Зона	Позиц.	Обозначение	Наименование	Кол.	Примеч.
				Детали		
Бч		1	01	А-III-14 - ГОСТ 5781-82 ℓ=640	2	0.77 кг
Бч		2	2	А-III-8 - ГОСТ 5781-82 ℓ=1220	2	0,48 кг
Бч		3	3	А-III-8 - ГОСТ 5781-82 ℓ=690	2	0,27 кг
Бч		4	4	А-III-8 - ГОСТ 5781-82 ℓ=145	2	0.06 кг
Бч		5	5	А-III-8 - ГОСТ 5781-82 ℓср=215	6	0.08 кг
Бч		6	6	А-III-14 - ГОСТ 5781-82 ℓ=1120	1	1,36 кг

Привязан

Инв. №

Взам. инв. № | Подп. и дата | Инв. № подл.

Провер.	Левина	
Вед. инж.	Макарицева	
Рук. гр.	Стронгин	
ГИП	Левина	
Н. контр.	Смыслова	
Нач. отд.	Красавин	

ТП 901-3-241.88 КЖИ. 106. 0. 1.0

Каркас плоский КрБ

Стадия	Масса	Масштаб
Р	5.0	1:50
Лист	Листов 1	

ЦНИИЭП инженерного оборудования г. Москва.

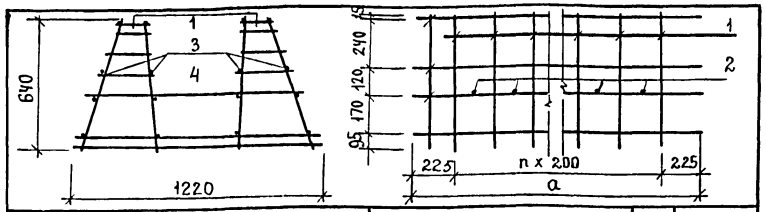

Формат	Зона	Позиц.	Обозначение	Наименование	Кол.	Прим.
				тп 901-3-241.88 КЖИ.107.0.0.0		
				Сборочные единицы		
АЧ	1		тп 901-3-241.88 КЖИ.107.0.0.0	Каркас плоский Кр7	15	
				Детали		
БЧ	2	1		А-III-14 - ГОСТ 5781-82 ℓ=1040	14	1,26 кг
БЧ	3	2		5Вр1 ГОСТ 6727-80 ℓ=3250	16	0,50 кг
				Э-1784.5 КЖИ 107.00.0-01		
				Сборочные единицы		
АЧ	1		тп 901-3-241.88 КЖИ 107.0.0.0	Каркас плоский Кр7	10	
				Детали		
БЧ	2	1		А-III-14 - ГОСТ 5781-82 ℓ=1040	9	1,26 кг
БЧ	4	3		5Вр1 ГОСТ 6727-80 ℓ=2250	16	0,35 кг

Обозначение	Марка	ℓ	n	Масса ед., кг
тп 901-3-241.88 КЖИ.107.0.0.0	КП 9	3250	14	99,14
-01	КП 10	2250	9	65,94

Привязан

Инв. №

Взам. инв. №

Подп. и дата

Инв. № подл.

тп 901-3-241.88 КЖИ 107.0.0.0

Каркас пространственный (КП 9; КП 10)

Стадия	Масса	Масштаб
Р	см табл.	1:50
Лист	Листов 1	

ЦНИИЭП инженерного оборудования г. Москва.

Провер.	Левина	
Вед. инж.	Макарицева	
Рук. гр.	Стронгин	
ГИП	Левина	
Н. контр.	Смыслова	
Нач. отд.	Красавин	

Формат А4

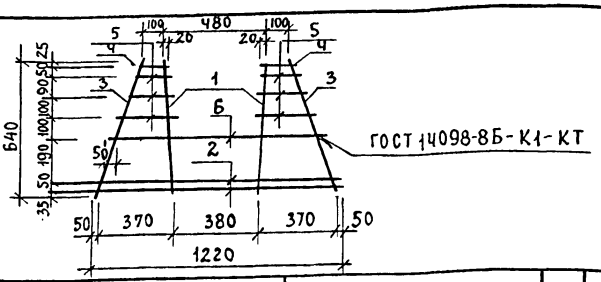

Формат	Зона	Позиц.	Обозначение	Наименование	Кол.	Примеч.
				Детали		
БЧ		1		А-III-14 - ГОСТ 5781-82 ℓ=640	2	0,77 кг
БЧ		2		А-III-8 - ГОСТ 5781-82 ℓ=1220	2	0,48 кг
БЧ		3		А-III-8 - ГОСТ 5781-82 ℓ=890	2	0,27 кг
БЧ		4		А-III-8 - ГОСТ 5781-82 ℓ=145	2	0,08 кг
БЧ		5		А-III-8 - ГОСТ 5781-82 ℓср=215	6	0,08 кг
БЧ		6		А-III-14 - ГОСТ 5781-82 ℓ=1040	1	1,26 кг

Привязан

Инв. №

Взам. инв. №

Подп. и дата

Инв. № подл.

тп 901-3-241.88 КЖИ. 107.0.0.0

Каркас плоский Кр7

Стадия	Масса	Масштаб
Р	4,90	1:50
Лист	Листов 1	

ЦНИИЭП инженерного оборудования г. Москва.

Провер.	Левина	
Вед. инж.	Макарицева	
Рук. гр	Стронгин	
ГИП	Левина	
Н. контр	Смыслова	
Нач. отд	Красавин	

Формат А4

Альбом V1

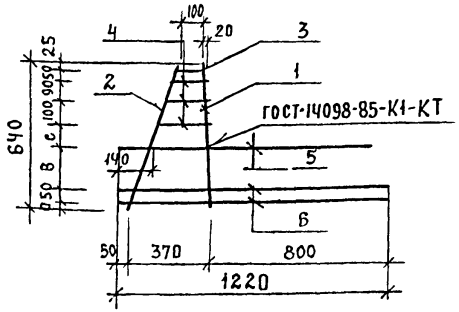

Формат	Зона	Позиц	Обозначение	Наименование	Кол.	Примеч.
				Детали		
БЧ	1		01	А-III-14-ГОСТ 5781-82 ℓ=640	1	0,77кг
БЧ	2		2	А-III-8-ГОСТ 5781-82 ℓ=690	1	0,27кг
БЧ	3		3	А-III-8-ГОСТ 5781-82 ℓ=145	2	0,06кг
БЧ	4		4	А-III-8-ГОСТ 5781-82 ℓср=215	3	0,08кг
БЧ	5		5	А-III-14-ГОСТ 5781-82 ℓ=1120	1	1,36кг
БЧ	6		6	А-III-8-ГОСТ 5781-82 ℓ=1220	2	0,48кг

Обозначение	Марка	а	б	с
тп 901-3-241.88 КЖИ. 107.0.2.0	Кр 8	35	190	100
-01	Кр 9	15	170	110

Привязан

Инв.№

Взам. инв.№ | Подп. и дата | Инв.№ подл.

Провер.	Левина	
Вед. инж.	Макарищева	
Рук. гр.	Стронгин	
ГИП	Левина	
Н. контр.	Смыслова	
Нач. отд.	Красавин	

тп 901-3-241.88 КЖИ. 107.0.2.0

Каркас плоский (Кр8; Кр9.)

Стадия	Масса	Масштаб
Р	3,72	1:50
Лист	Листов 1	

ЦНИИЭП инженерного оборудования г. Москва.

Альбом

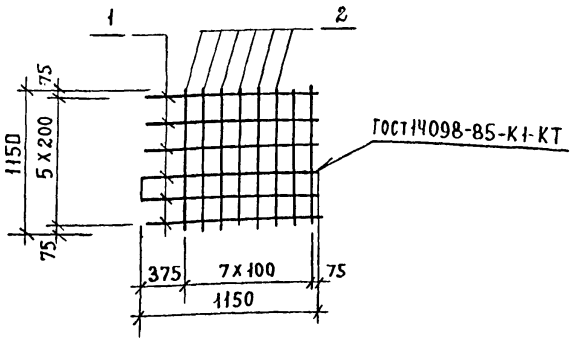

Формат	Зона	Позиц	Обозначение	Наименование	Кол.	Примеч.
				Детали		
БЧ		1	01	А-III-14-ГОСТ 5781-82 ℓ=1150	6	1,39кг
БЧ		2	2	А-III-10-ГОСТ 5781-82 ℓ=1150	8	0,71кг

Привязан

Инв. №

Взам. инв.№ | Подп. и дата | Инв.№ подл.

Провер.	Левина	
Вед. инж.	Макарищева	
Рук. гр	Стронгин	
ГИП	Левина	
Н. контр.	Смыслова	
Нач. отд.	Красавин	

тп 901-3-241.88 КЖИ 10.7.0.3.0

Сетка арматурная С5 - С9

Стадия	Масса	Масштаб
Р	14.02	1:50
Лист	Листов	

ЦНИИЭП инженерного оборудования г. Москва.

Альбом V

ПС 60.12.2,0-3Л-34-А

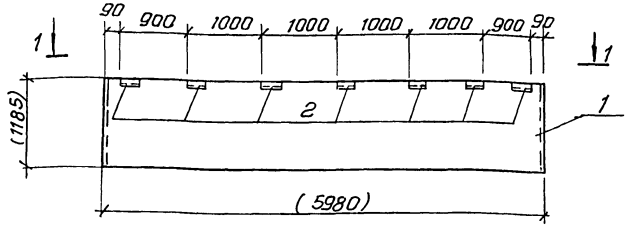

Форм.	Зона	Поз.	Обозначение	Наименование	Кол.	Примеч.
				Сборочные единицы		
А3		1	1.030.1-1.1-1 16-03	ПС 60.12.2,0-4Л-34	1	
А4		2	1.030.1-1.1-3-30-01	Изделие закладное М2	7	

1-1

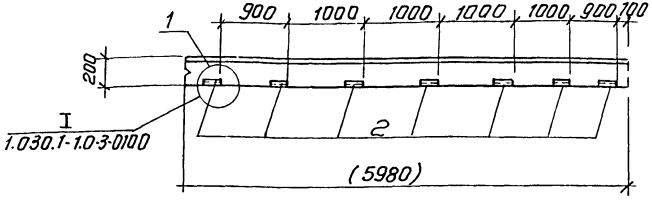

Ведомость расхода стали на дополнительные закладные изделия на элемент, кг

Марка элемента	Изделия закладные								Общий расход
	Арматура класса А-III			Прокат марки Вст3 кп2					
	ГОСТ 5781-82			ГОСТ 8509-86			ГОСТ 19903-74		
	Ф10		Итого	L63x6		Итого	-60x6	Итого	
ПС60.12.2,0-4Л-34-А			1.4	9.56		9.56	3.92	3.92	14.88

1. Покрытие поверхности закладных изделий: ГОР.Ц.50-60
2. Размеры в скобках - для справок.

Обозначение	Марка	Рис.
ТП 901-3-241.88 КЖИ 83.0.0.0	ПС60.12.2,0-4Л-34А	—

ПРИВЯЗАН

ИНВ №

Провер.	Стронгин	
Ст. инж.	Лазарева	
Вед. инж.	Смыслова	
Рук. гр.	Стронгин	
ГИП	Левина	
Н. контр.	Макарищева	
Нач. отд.	Красовин	

ТП 901-3-241.88 КЖИ 83.0.0.0

Панель стеновая ПС 60.12.2,0-4Л-34 А

Стадия	Масса	Масштаб
Р	2840	—

Лист | Листов 1

ЦНИИЭП инженерного оборудован. г. Москва

Копировал: Антипова

Формат А3

Взам. инв. | Подп. и дата | Инв. № подл.

gost.e-ecolog.ru